О Т Р А С Л Е В Ы Е С Т А Н Д А Р Т Ы

ДЕТАЛИ И СБОРОЧНЫЕ ЕДИНИЦЫ ИЗ СТАЛЕЙ ПЕРЛИТНОГО КЛАССА ДЛЯ ТРУБОПРОВОДОВ АЭС $D_н$=16÷720 мм

ТИПЫ, КОНСТРУКЦИЯ И РАЗМЕРЫ

ОСТ 24.125.30—89 — ОСТ 24.125.57—89

Издание официальное

1991

gost.e-ecolog.ru

УТВЕРЖДЕН И ВВЕДЕН В ДЕЙСТВИЕ указанием Министерства тяжелого, энергетического и транспортного машиностроения СССР от 26.05.89 № ВА-002-1/4829

СОГЛАСОВАН с Главным научно-техническим управлением Минатомэнерго СССР

Государственным комитетом СССР по надзору за безопасным ведением работ в атомной энергетике (Госатомэнергонадзор СССР)

© Научно-производственное объединение по исследованию и проектированию энергетического оборудования им. И. И. Ползунова (НПО ЦКТИ), 1991.

УДК [621.311.25 : 621.039] : 621.643

Группа Ф68

ОТРАСЛЕВОЙ СТАНДАРТ

ПЕРЕХОДЫ ДЛЯ ТРУБОПРОВОДОВ АЭС

КОНСТРУКЦИЯ И РАЗМЕРЫ

ОСТ 24.125.38—89

ОКП 69 3717 0003

Дата введения 01.01.90

Несоблюдение стандарта преследуется по закону

1. Настоящий стандарт распространяется на обжатые переходы для трубопроводов АЭС на рабочее давление и температуру среды (водяной пар и горячая вода):

$p=11{,}77$ МПа (120 кгс/см^2), $t=250$°С;

$p=8{,}44$ МПа (86 кгс/см^2), $t=300$°С;

$p=5{,}89$ МПа (60 кгс/см^2), $t=275$°С;

$p=3{,}92$ МПа (40 кгс/см^2), $t=200$°С.

2. Конструкция, размеры и материал переходов должны соответствовать указанным на черт. 1—6 и в таблице.

Масса переходов, указанная в таблице, — расчетная, приведена для справки.

3. Предельные отклонения наружного диаметра и толщины стенки необжатого конца перехода — по ТУ 14—3—460 и ТУ 14—3—420.

4. При длине обточки l, превышающей 50 мм, допускается заканчивать обточку под углом 45° (см. черт. 5).

5. Размер прямых участков l_1 уточняется предприятием-изготовителем при разработке технологического процесса.

6. Для обеспечения требуемой толщины стенки конического участка перехода необходимо, чтобы при механической обработке обжатого конца длина обточки l_1 была не более длины заготовки l (черт. 6).

7. Остальные технические требования — по ОСТ 108.030.124.

8. Пример условного обозначения перехода исполнения 05 с условными проходами $D_y=125$ мм и $D_{y1}=80$ мм на параметры среды $p=11{,}77$ МПа (120 кгс/см^2), $t=250$°С:

ПЕРЕХОД 05 ОСТ 24.125.38.

9. Пример маркировки: 05 ОСТ 24.125.38 | Товарный знак |

12,5 (√)

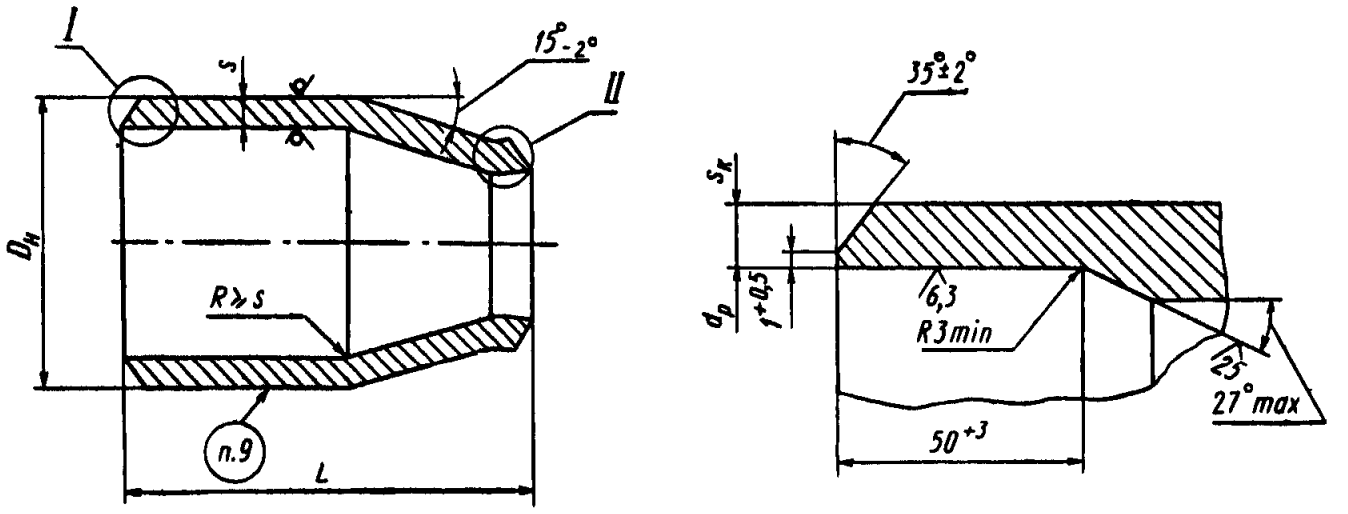

Черт. 1

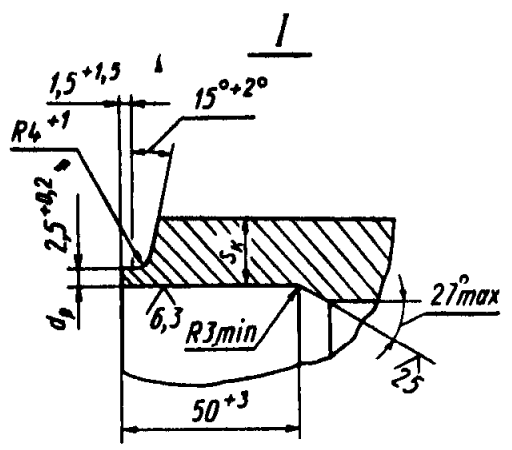

Черт. 2

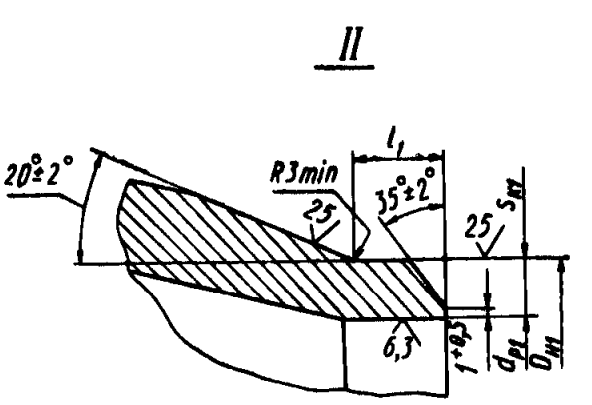

Черт. 3

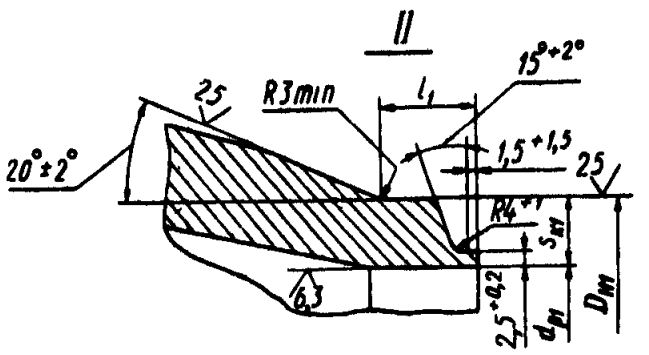

Черт. 4

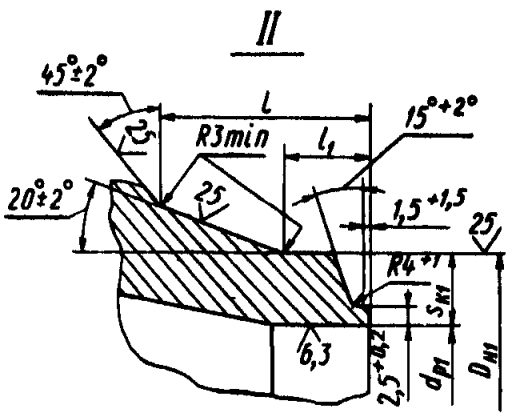

Черт. 5

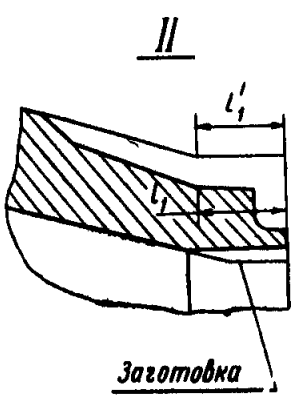

Черт. 6

Размеры, мм

Исполнение	Условные проходы $D_y \times D_{y1}$	Подготовка кромок по черт. I	Подготовка кромок по черт. II	Размеры присоединяемых труб $D'_н \times s'$	Размеры присоединяемых труб $D''_н \times s''$	$D_н$	$D_{н1}$ Номин.	$D_{н1}$ Пред. откл	s	$d_р$ Номин.	$d_р$ Пред. откл.	$d_{р1}$ Номин.	$d_{р1}$ Пред. откл.	$s_к$ не менее	$s_{к1}$ не менее	L ±3	Материал (марка, технические условия)	Масса, кг
p=11,77 МПа (120 кгс/см²), t=250°С																		
01	100×80	2	3	108×8	89×6	108	89	+2 −1	8	95	+0,54	77	+0,46	4,7	3,9	180	Сталь 20 ТУ 14—3—460	3,6
02	125×100		4	133×8	108×8	133	108		13	119		95	+0,54	5,8	4,7	230	Сталь 15ГС ТУ 14—3—460	8,2
03	150×100			159×9		159				142	+0,63			6,9		200	Сталь 20 ТУ 14—3—460	11,5
p=11,77 МПа (120 кгс/см²), t=250°С; p=8,44 МПа (86 кгс/см²), t=300°С																		
04	80×50	1	3	89×6	57×4	89	57	+2 −1	8	77	+0,46	49	+0,62	3,9	3,6	200	Сталь 20 ТУ 14—3—460	3,3
05	125×80	2		133×8	89×6	133	89		13	119	+0,54	77	+0,46	5,8	3,9	230		9,4
06	150×125		4	159×9	133×8	159	133			142	+0,63	119	+0,54	6,9	5,8	200		9,9
07	200×125			219×13		219			16	195	+0,72			9,5		340	Сталь 15ГС ТУ 14—3—460	29,0
08	200×150				159×9		159					142	+0,63		6,9	280		23,9
09	250×150			273×16		273			20	244				11,8		400		53,2
10	250×200				219×13		219					195	+0,72		9,5	300		40,0
11	300×200			325×19		325			22	290	+0,81			14,2		440		77,3
12	300×250				273×16		273	+3 −1				244			11,8	300		52,7
13	400×300			426×24	325×19	426	325		24	382	+0,89	290	+0,81	18,5	14,2	400	Сталь 20 ТУ 14—3—460	102,0
14	500×400			530×28	426×24	530	426		28	480	+0,97	382	+0,89	19,0	18,5	460	Сталь 15ГС ТУ 14—3—420	171,0
p=8,44 МПа (86 кгс/см²), t=300°С																		
15	100×80	1	3	108×6	89×6	108	89	+2 −1	8	97	+0,54	77	+0,46	3,7	3,9	180	Сталь 20 ТУ 14—3—460	3,4
16	125×100	2		133×8	108×6	133	108		13	119		97	+0,54	5,8	3,7	200		6,5
17	150×100			159×9		159				142	+0,63			6,9		230		9,8

Продолжение

Размеры, мм

Исполнение	Условные проходы $D_y \times D_{y1}$	Подготовка кромок по черт. I	Подготовка кромок по черт. II	Размеры присоединяемых труб $D'_н \times s'$	Размеры присоединяемых труб $D''_н \times s''$	$D_н$	$D_{н1}$ Номин.	$D_{н1}$ Пред. откл.	s	$d_р$ Номин.	$d_р$ Пред. откл.	$d_{р1}$ Номин.	$d_{р1}$ Пред. откл.	$s_к$ не менее	$s_{к1}$ не менее	$L \pm 3$	Материал (марка, технические условия)	Масса, кг
										p=5,89 МПа (60 кгс/см²), t=275°С									
18	80×50	1	3	89×6	57×4	89	57	+2 −1	8	77	+0,46	49	+0,62	3,9	3,6	200	Сталь 20 ТУ 14—3—460	3,3
19	80×65				76×4		76					68				160		2,6
20	100×80			108×6	89×6	108	89			97	+0,54	77	+0,46	3,7	3,9	180		3,6
21	125×80	2		133×6,5		133				122	+0,63					230		6,1
								p=5,89 МПа (60 кгс/см²), t=275°С; p=3,92 МПа (40 кгс/см²), t=200°С									
22	65×50	1	3	76×4	57×4	76	57	+2 −1	9	68	+0,46	49	+0,62	3,6	3,6	180	Сталь 15ГС ТУ 14—3—460	2,3
23	100×65			108×6	76×4	108	76		8	97	+0,54	68	+0,46	3,7		200	Сталь 20 ТУ 14—3—460	4,0
24	125×65	2		133×6,5		133				122	+0,63					260		6,8
25	125×100		4	133×6,5	108×6	133	108	+2 −1	8	122	+0,63	97	+0,54	3,7	3,7	200	Сталь 20 ТУ 14—3—460	5,3
26	150×100			159×7		159			9	148		122	+0,63	4,0		250		8,9
27	150×125				133×6,5		133									200		7,1
28	200×125			219×9		219			13	204	+0,72			5,5		340		24,0
29	200×150				159×7		159					148			4,0	280		19,8
30	250×150			273×10		273			16	256				6,5		400		43,4
31	250×200				219×9		219				+0,81	204	+0,72		5,5	300		32,6
32	300×200			325×13		325			19	303				8,5		440		67,5
33	300×250				273×10		273	+3 −1				256	+0,81		6,5	300		46,0
34	350×250			377×13		377			24	354	+0,89			9,0		400		90,0
35	350×300				325×13		325					303			8,5	320		71,5
36	400×300			426×14		426			24	401				9,8		400		102,0
37	400×350				377×13		377				+0,97	354	+0,89		9,0			138,0
38	450×350			465×16		465			30	437				10,8				
39	450×400				426×14		426		16			401	+0,97		9,8			76,8

Продолжение

Размеры, мм

Исполнение	Условные проходы $D_y \times D_{y1}$	Подготовка кромок по черт. I	Подготовка кромок по черт. II	Размеры присоединяемых труб $D'_н \times s'$	Размеры присоединяемых труб $D''_н \times s''$	$D_н$	$D_{в1}$ Номин.	$D_{в1}$ Пред. откл	s	$d_р$ Номин.	$d_р$ Пред. откл.	$d_{р1}$ Номин.	$d_{р1}$ Пред. откл.	$s_к$ не менее	$s_{к1}$ не менее	L ±3	Материал (марка, технические условия)	Масса, кг
p=3,92 МПа (40 кгс/см²), t=200°С																		
40	80×50	1	3	89×4	57×4	89	57	+2 −1	8	81	+0,54	49	+0,62	3,0	3,6	200	Сталь 20 ТУ 14—3—460	3,3
41	80×65				76×4		76					68	+0,46			160		2,6
42	100×80			108×6	89×4	108	89		8	97		81	+0,54	3,7	3,0	180		3,6
43	125×80	2		133×6,5		133				122	+0,63					230		6,1

ИНФОРМАЦИОННЫЕ ДАННЫЕ

1. **УТВЕРЖДЕН И ВВЕДЕН В ДЕЙСТВИЕ УКАЗАНИЕМ Министерства тяжелого, энергетического и транспортного машиностроения СССР от 26.05.89 № ВА-002-1/4829**

2. **ИСПОЛНИТЕЛИ**

   К. И. Бояджи; Л. Н. Жылюк; Ф. А. Глова́ч; В. Ф. Логвиненко (руководители темы); **А. М. Рейнов; В. Я. Шейфель; А. З. Гармаш; И. Ю. Чудакова**

3. **ЗАРЕГИСТРИРОВАН Центральным государственным фондом стандартов и технических условий за № 8428193 от 27.10.89**

4. **ВЗАМЕН ОСТ 24.318.22—74**

5. **ССЫЛОЧНЫЕ НОРМАТИВНО-ТЕХНИЧЕСКИЕ ДОКУМЕНТЫ**

Обозначение НТД, на который дана ссылка	Номер пункта, подпункта, перечисления, приложения
ОСТ 108.030.124—85А	7
ТУ 14—3—420—75	2, 3
ТУ 14—3—460—75	2, 3

gost.e-ecolog.ru