ТИПОВЫЕ КОНСТРУКЦИИ, ИЗДЕЛИЯ И УЗЛЫ

ТК1

Территориальный каталог
для строительства
в г. Москве

РС 32301

ДОПОЛНЕНИЕ № 1

Перегородки из гипсокартонных листов на металлическом каркасе поэлементной сборки для жилых, общественных и промышленных зданий

РАБОЧИЕ ЧЕРТЕЖИ

Моспроект-2

1989

Арх. 101314/т

МОСКВА — 1989

gost.e-ecolog.ru

ОРДЕНА ТРУДОВОГО КРАСНОГО ЗНАМЕНИ
ГЛАВНОЕ УПРАВЛЕНИЕ АРХИТЕКТУРЫ И ГРАДОСТРОИТЕЛЬСТВА г. МОСКВЫ
ПРИ МОСГОРИСПОЛКОМЕ
УПРАВЛЕНИЕ ПО ПРОЕКТИРОВАНИЮ ОБЩЕСТВЕННЫХ ЗДАНИЙ И СООРУЖЕНИЙ
«МОСПРОЕКТ-2»

РС 32301

ДОПОЛНЕНИЕ № 1

Перегородки из гипсокартонных листов на металлическом каркасе поэлементной сборки для жилых, общественных и промышленных зданий

РАБОЧИЕ ЧЕРТЕЖИ

РАЗРАБОТАНЫ
управлением «Моспроект-2» Главмосархитектуры

Гл. инженер управления — Сильвестров Ю. Д.
Гл. конструктор управления — Силохин Г. К.
Начальник техотдела — Калайджан Е. Г.
Гл. специалист техотдела — Борель Э. К.

СОГЛАСОВАНЫ:
НИИМосстроем
Ст. научный сотрудник, к. т. н. — Могилевский Я. Г.
Мосспецпромпроектом
Гл. специалист — Горлов Н. П.

Арх. 101314/т

МОСКВА — 1989

Обозначение	Наименование	Стр.
РС 32301.1-ПЗ	Пояснительная записка	3...4
РС 32301.1-01	Узлы 60, 61, 62, 63	5
РС 32301.1-02	Варианты установки экранов при двусторонней установке электрических коробок	6
РС 32301.1-03	Узел 1	7

Согласовано

Взам. инв. №

Подпись и дата

Инв. № подл. 101314/Т

Нач. отд.	Калайджан	
Гл. инж. отд.	Позднев	
Н. контроль	Кравченко	
Гл. спец.	Борель	
Исполнил	Умнягина	
Проверил	Борель	

РС 32301.1-00

Содержание

Стадия	Лист	Листов
Р	—	1

Моспроект-2

I. Общая часть.

I.I. Настоящий материал является дополнением № I к серии РС 3230I арх. 94579/т "Перегородки из гипсокартонных листов на металлическом каркасе поэлементной сборки для жилых, общественных и промышленных зданий".

I.2. В основу дополнения № I включены материалы, разработанные по этой теме в I988 г. :

- научно-технический отчет ин-та "НИИМосстрой" Мосстройкомитета "Исследование и технология облицовки стен гипсокартонными листами в помещениях с повышенной влажностью". УДК.69I.02/022.5. № Госрегистрации 0I.88.0 0I8689.

- научно-технический отчет лаборатории огнестойкости легких конструкций им.Кучеренко. Хоздоговор №С3II. Москва I988 г.

- серия "Конструктивные решения монтажа электропроводок в гипсокартонных перегородках жилых, общественных и промышленных зданий с комплектом монтажных изделий", разработанных ПТО Мосспецпромпроект ППСО ММСС шифр 430. 00 инв.№20-4I374. Москва, I989 г.

- акт "Приемочных испытаний опытных образцов гипсокартонных перегородок, собранных "на профилях ПС I0... ПС-I3"; от 5.07.88 г. Трест "Мосспецмонтаж ППСО ММСС; Управление«Моспроект-2»Главмосархитектуры, Москва, I988 г.

2. Дополнение к разделу "3" "Область применения" РС 3230I-П3.

2.I. По результатам испытаний гипсокартонных перегородок на водостойкость установлено, что гипсокартонные перегородки с декоративно-защитным покрытием (см. раздел 3 настоящего дополнения) могут применяться в помещениях, где относительная влажность воздуха меняется циклично (~ через 6 ... 8 часов) от 50 ... 60% до 80 ... 90%, а температура в пределах I5°... 25°С. При этом необходимо выполнение следующих условий:

- помещения должны иметь принудительную приточно-вытяжную вентиляцию;

- перегородки для ограждения помещений с вышеуказанным режимом рекомендуется применять без звукоизоляционного заполнения: типы П2; П4; П5 (см. серию РС 3230I-П3 табл. 6).

2.2. Запрещается применение гипсокартонных перегородок в помещениях:

- где относительная влажность постоянная в пределах 70-90%.

- с режимом,указанным в п. 2.I настоящего дополнения, но с душеванием (ванные комнаты, душевые и т.п.)

3. Дополнение к разделу "6" "Отделка перегородок.

3.I. В помещениях с водостойким режимом, указанным в п.2.I дополнение №I РС 3230I-П3, необходимо предварительно после тщательного выполнения герметизации всех стыков согласно п.II,I ... II,8 РС 3230I-П3, арх. 94579/т всю плоскость перегородок покрыть одним из нижеперечисленных составов за два раза:

- I0% раствором кремнийорганической жидкости ГКЖ-I36-4I (ГОСТ I0834-76),в отдельных случаях ГКЖ-II

- 40% раствором этилсиликатной жидкости ЭТС-40 (ГОСТ 2637I-84).

3.2. На поверхность перегородок, покрытую составами (п.3.I), нанести одно из нижеперечисленных декоративных покрытий:

- масляную краску, за два раза,
- ПДСО - пленку,
- стеновой ПВХ материал,
- керамическую глазурованную плитку на клеях по рецептуре п.II.I3 РС 3230I арх.94579/т.

3.3. При выполнении работ обращать особое внимание на герметизацию:

- сопряжения перегородок с плинтусом (узлы 32; 34; 36 РС 3230I-45 ... 47 арх. 94573/т)

- стыков сопряжения перегородок с трубными разводками (узлы 55 ... 57 РС 3230I-62 ... 63 арх. 94579/т).

Нач. отд.	Калайджан		РС 32301.1-П3			
Гл. инж. отд.	Позднев					
Н контроль	Кравченко		Пояснительная записка	Стадия	Лист	Листов
Гл. спец.	Борель			Р	1	2
Исполнил	Умнягина			„Моспроект-2"		
Проверил	Борель					

Инв. № подл. 101314/т | Подпись и дата | Взам. инв. № | Мосспецпромпроект Гл. спец. Горлов

4. Дополнение к разделу "4" "Сопряжение перегородок с инженерно-техническими, электротехническими коммуникациями" РС 3230I-ПЗ и разделу "I0" "Монтаж перегородок".

4.I. При разработке серии РС 3230I арх. 94579решения по электротехническим и слаботочным разводкам в гипсокартонных перегородках были указаны условно в связи с отсутствием к моменту выпуска альбома проектных решений серии "Конструктивные решения монтажа электропроводок в гипсокартонных перегородках жилых, общественных и промышленных зданий с комплектом монтажных изделий" (см.РС 3230I-ПЗ п. 4.II; п. I0,I6 и листы РС 3230I-I2; РС 3230I-65. арх.94579).

4.2. В процессе разработки указанной серии были внесены коррективы в решение узлов 60 ...63 лист РС 3230I-65, сущность которых в изменении расположения поперечных элементов в пазухе перегородки для крепления экрана ГКЛ.

На основании вышеизложенного лист РС 3230I-65 (узлы 60...63) аннулирован и заменен листом РС 3230I.1-0I,данным в настоящем дополнении.

4.3. Расход материалов не меняется.

4.4. Электромонтажная организация выполняет в вводном профиле необходимые прорези для пропуска своих разводок.

4.5. Все электротехнические и слаботочные разводки выполнять согласно серии "Конструктивные решения монтажа электропроводок в гипсокартонных перегородках жилых,общественных и промышленных зданий с комплектом монтажных изделий шифр 430.00 инв. № 20-4I374

5. Изменения к таблице 6 РС 3230I-ПЗ "Технические характеристики перегородок и область применения".

5.I. На основании огневых испытаний, проведенных в I988 г., предел огнестойкости перегородки П4 (пункт 4, графа I2, табл. 6 РС 3230I-ПЗ) принять I,25 часа. В связи с этим перегородки П4 можно использовать в зданиях всех степеней огнестойкости, включая противопожарные (пункт 4, графа I4, табл. 6 РС 3230I-ПЗ арх.94579/т).

6. Изменения и дополнения к "Приложению № 2" РС 3230I-99.

6.I. Профили ПС I0; ПС II; ПСI2; ПС I3; ПН8...ПНII по ТУ400-28-287-8I освоены ПО "Мосметаллоконструкция" ММСС в I989 г.

6.2. Опытная сборка гипсокартонных перегородок на этих профилях проведена в I989 г., и профили приняты без каких-либо доработок (см. п.I.2 настоящего дополнения).

6.3. На основании огневых испытаний,проведенных в I988 г., уточнены пределы огнестойкости перегородок ПУ6; ПУ7; ПУМ8;(графа I3, таблицы "Технические характеристики перегородок и область применения" Приложения № I РС 3230I-ПЗ, арх. 94579/т).

Пределы огнестойкости перегородок по результатам испытаний I988 г.

ПУ 6	0,5 час.
ПУ 7	I,I час.
ПУМ 8	2,5 час.

Огнестойкие характеристики перегородок ПУМ6; ПУМ7 сохранились прежними.

6.4. На основании вышеизложенного примечание на листе 2 Приложения № I РС 3230I-99 арх. 94579/т аннулируется.

7. Дополнение к разделу "2" "Типы перегородок".

7.I. Добавить к пункту 2.I3. Наиболее эффективны в конструкциях перегородок минераловатные прошивные маты по ТУ2I-3I-64-88.

Маркировка альбома

РС32301.1—01

серия альбома — номер дополнения — номер листа

Инв.№ подл. | Подпись и дата | Взам.инв.№ | 101314/т

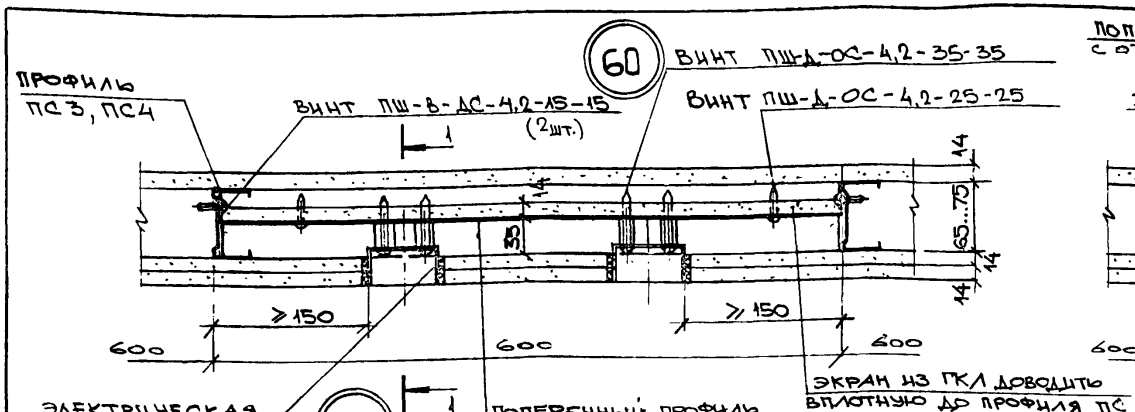

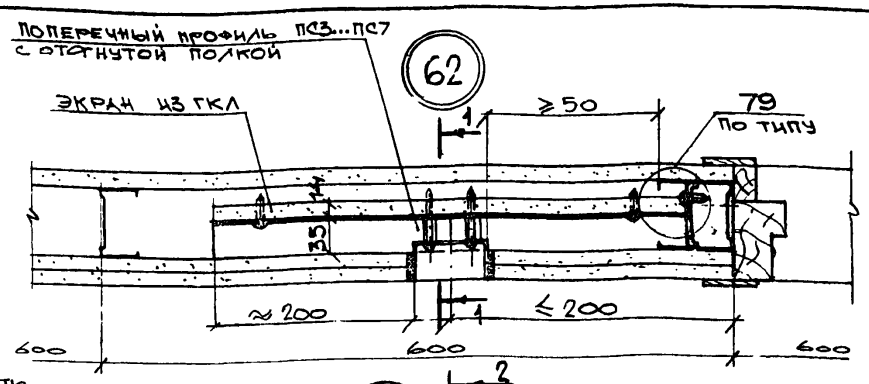

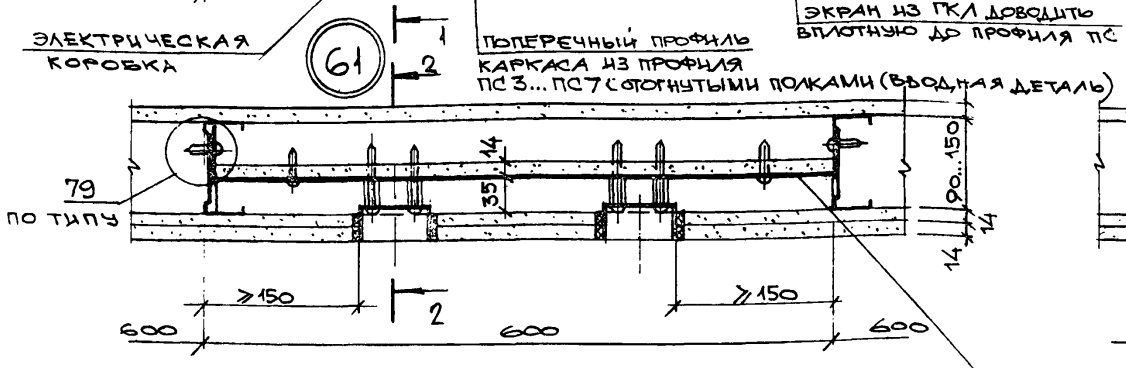

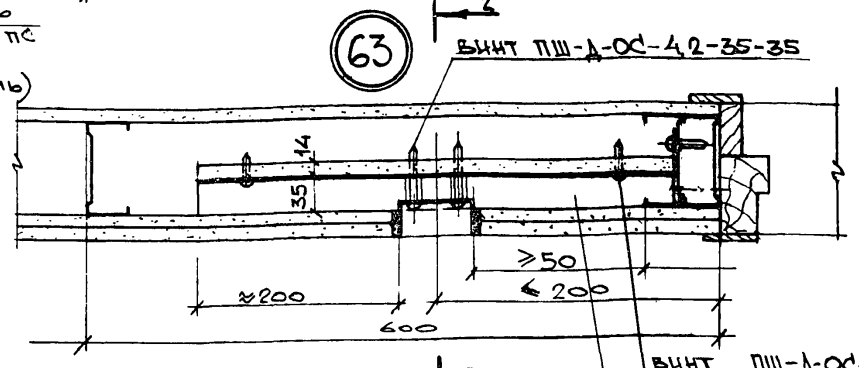

1 — 1

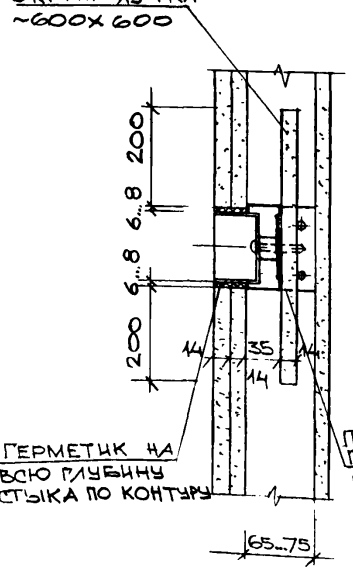

2 — 2

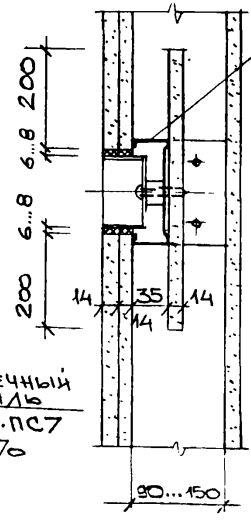

3 — 3 (РС 32301-12)

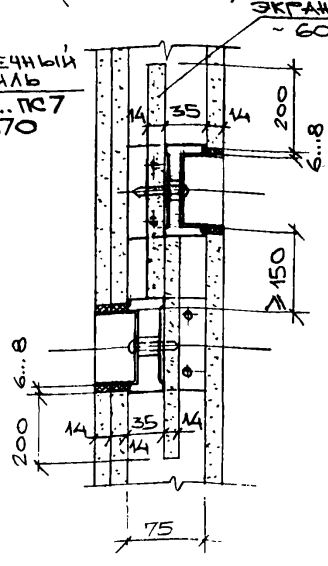

ПОПЕРЕЧНЫЙ ПРОФИЛЬ КАРКАСА ИЗ ПРОФИЛЯ ПС5...ПС7 С ОТОГНУТЫМИ ПОЛКАМИ (ВВОДНАЯ ДЕТАЛЬ)

В СВЯЗИ С ВЫПУСКОМ АЛЬБОМА „КОНСТРУКТИВНЫЕ РЕШЕНИЯ МОНТАЖА ЭЛЕКТРОПРОВОДОК С КОМПЛЕКТОМ МОНТАЖНЫХ ИЗДЕЛИЙ В ГИПСОКАРТОННЫХ ПЕРЕГОРОДКАХ" И КОРРЕКТИРОВКОЙ РАНЕЕ ПРИНЯТЫХ РЕШЕНИЙ ЛИСТ РС32301-65 АЛЬБОМА РС 32301 АРХ N 94579/Т АННУЛИРУЕТСЯ И ЗАМЕНЯЕТСЯ ДАННЫМ.

НАЧ.ОТД.	КАЛАЙДЖИАН		РС 32301.1—01
ГЛ.ИНЖ.ОТД.	ПОЗДНЕВ		
ГИП	БОРЕЛЬ		Узлы 60,61,62,63
Н.КОНТР.	КРАВЧЕНКО		
ИСПОЛНИЛ	УМНЯГИНА		
ПРОВЕРИЛ	БОРЕЛЬ		

СТАДИЯ	ЛИСТ	ЛИСТОВ
Р	—	1

МОСПРОЕКТ-2

Гл.спец. Орлов

Инв.№ подл. | Подпись и дата | Взам.инв.№ 10134/т

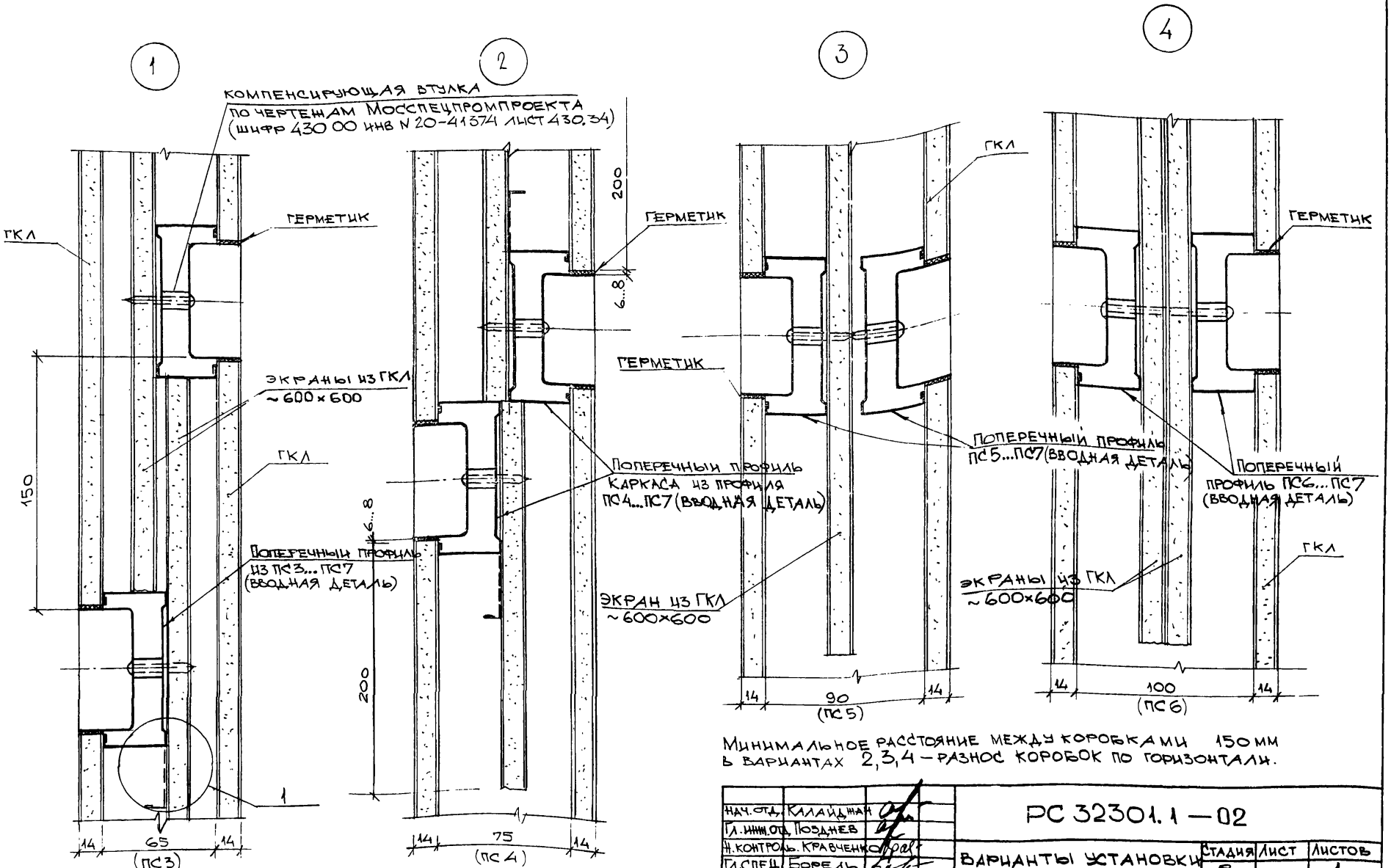

Минимальное расстояние между коробками 150 мм в вариантах 2,3,4 – разнос коробок по горизонтали.

Нач.отд.	Калайджан		РС 32301.1 – 02	
Гл.инж.отд.	Позднев			
Н.контроль	Кравченко			
Гл.спец.	Борель		Варианты установки экранов при двусторонней установке электрических коробок	Стадия: Р; Лист: –; Листов: 1
Исполн.	Умнягина			Моспроект-2
Проверил	Борель			

Инв.№ подл. | Подпись и дата | Взам. инв.№ | Гл.спец. Торлов | 101314/Т

1

М 1:1

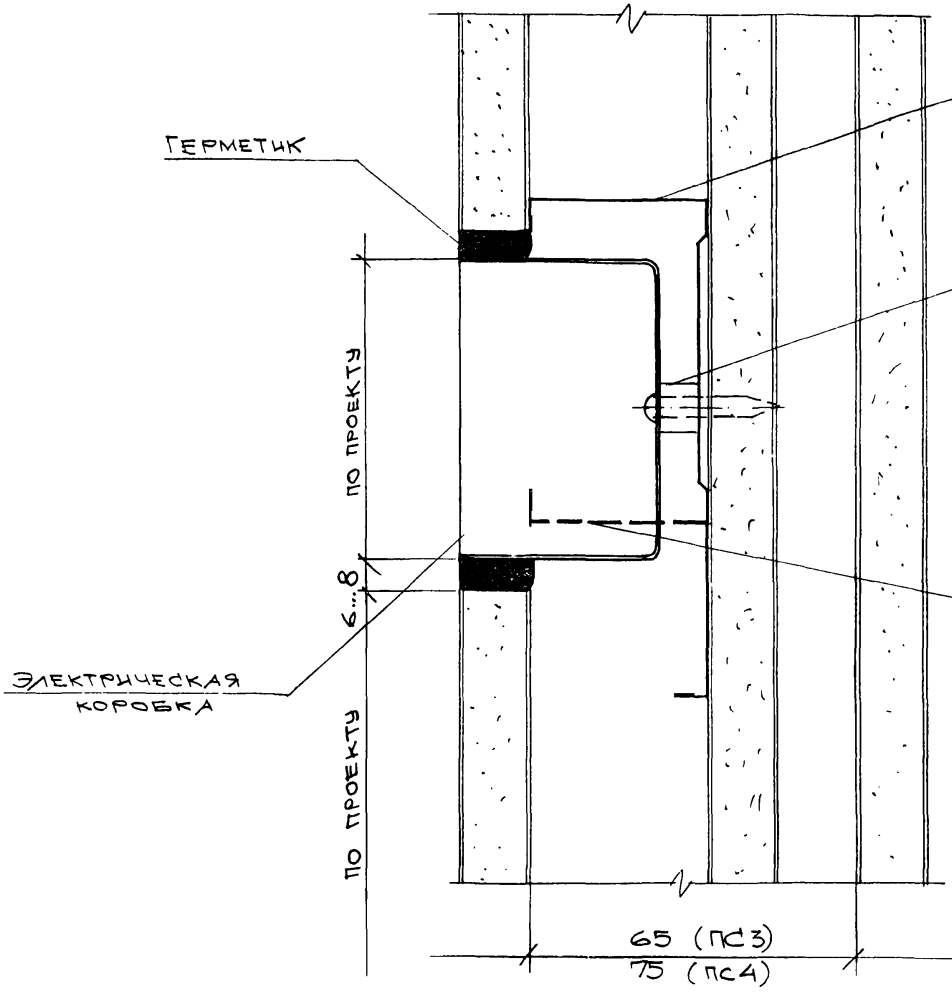

ПОПЕРЕЧНЫЙ ЭЛЕМЕНТ КАРКАСА ДЛЯ КРЕПЛЕНИЯ ЭЛЕКТРИЧЕСКИХ И СЛАБОТОЧНЫХ КОРОБОК ИЗ ПРОФИЛЕЙ ПС3...ПС7 (ВВОДНАЯ ДЕТАЛЬ)

КОМПЕНСИРУЮЩАЯ ВТУЛКА
СМ. АЛЬБОМ МОССПЕЦПРОМПРОЕКТА ШИФР 430.00 ЛИСТ 430.34

ПРИ СБОРКЕ ПЕРЕГОРОДОК НА ПРОФИЛЯХ ПС3, ПС4, В СЛУЧАЕ, КОГДА ВЫСОТА ЭЛЕКТРИЧЕСКОЙ ИЛИ СЛАБОТОЧНОЙ КОРОБКИ БОЛЬШЕ 60 мм, НИЖНЮЮ ПОЛКУ ПОПЕРЕЧНОГО ПРОФИЛЯ ПОДРЕЗАТЬ И ОТОГНУТЬ НА 90° (СМ. АЛЬБОМ МОССПЕЦПРОМПРОЕКТА ШИФР 430.00 ИНВ. N 20-41374 ЛИСТЫ 430.26, 430.27).

НАЧ.ОТД.	КАЛАЙДЖИЕВ		РС 32301.1-03
ГЛ.ИНЖ.ОТД.	ПОЗДНЕВ		
Н.КОНТРОЛЬ	КРЫЧЕНКО		УЗЕЛ 1
ГЛ.СПЕЦ	БОРЕЛЬ		
ИСПОЛНИЛ	УМНЯГИНА		
ПРОВЕРИЛ	БОРЕЛЬ		

СТАДИЯ	ЛИСТ	ЛИСТОВ
Р	—	1

МОСПРОЕКТ-2

ИНВ.№ ПОДЛ. | ПОДПИСЬ И ДАТА | ВЗАМ. ИНВ.№ | ГЛ.СПЕЦ БОРЕЛЬ | ГОРЛОВ

gost.e-ecolog.ru