ГОСУДАРСТВЕННЫЙ КОМИТЕТ ПО ДЕЛАМ СТРОИТЕЛЬСТВА СССР
/ГОССТРОЙ СССР/

ТИПОВЫЕ ДЕТАЛИ И КОНСТРУКЦИИ ЗДАНИЙ И СООРУЖЕНИЙ

СЕРИЯ ПК-01-128

СТАЛЬНЫЕ ЭЛЕМЕНТЫ ДЛЯ СОПРЯЖЕНИЙ СБОРНЫХ ЖЕЛЕЗОБЕТОННЫХ КОНСТРУКЦИЙ

РАБОЧИЕ ЧЕРТЕЖИ

gost.e-ecolog.ru

МОСКВА-1965

ГОСУДАРСТВЕННЫЙ КОМИТЕТ ПО ДЕЛАМ СТРОИТЕЛЬСТВА СССР
/ГОССТРОЙ СССР/

ТИПОВЫЕ ДЕТАЛИ И КОНСТРУКЦИИ ЗДАНИЙ И СООРУЖЕНИЙ

СЕРИЯ **ПК-01-128**

СТАЛЬНЫЕ ЭЛЕМЕНТЫ ДЛЯ СОПРЯЖЕНИЙ СБОРНЫХ ЖЕЛЕЗОБЕТОННЫХ КОНСТРУКЦИЙ

РАБОЧИЕ ЧЕРТЕЖИ

РАЗРАБОТАНЫ:
Центральным научно-исследовательским проектно-экспериментальным институтом промышленных зданий и сооружений /ЦНИИПРОМЗДАНИЙ/
Государственным ордена трудового Красного Знамени проектным институтом ПРОМСТРОЙПРОЕКТ

УТВЕРЖДЕНЫ
и введены в действие с 1 января 1965 г.
Государственным Комитетом по делам строительства СССР
приказ № 194 от 5 ноября 1964 г.

ЦЕНТРАЛЬНЫЙ ИНСТИТУТ ТИПОВЫХ ПРОЕКТОВ
МОСКВА-1964

СОДЕРЖАНИЕ

Лист		Стр.
	Пояснительная записка	2
I.	Элементы с ММ-I по ММ-7	3
2.	Элементы с ММ-8 по ММ-I4	4
3.	Элементы с ММ-I по ММ-I4. Спецификация стали	5
4.	Элементы с ММ-I5 по ММ-23	6
5.	Элементы с ММ-I5 по ММ-23. Спецификация стали	7
6.	Элементы с ММ-24 по ММ-34	8
7.	Элементы с ММ-24 по ММ-34. Спецификация стали	9
8.	Элементы с ММ-35 по ММ-40	I0
9.	Элементы с ММ-4I по ММ-43	II
I0.	Элементы с ММ-35 по ММ-43. Спецификация стали	I2
II.	Элементы с ММ-44 по ММ-46	I3
I2.	Элементы с ММ-47 по ММ-58	I4
I3.	Элементы с ММ-59 по ММ-66	I5
I4.	Элементы с ММ-67 по ММ-74	I6
I5.	Элементы с ММ-75 по ММ-82	I7

ПОЯСНИТЕЛЬНАЯ ЗАПИСКА

I. Настоящая серия содержит рабочие чертежи стальных элементов для монтажных сопряжений сборных железобетонных конструкций одноэтажных зданий.

2. Серия предназначена для промышленных зданий различных отраслей промышленности и зданий складов различного назначения, состоящих из типовых секций с унифицированными пролетами, имеющих стандартные конструкции, приведенные в следующих сериях:

Наименование конструкций	Шифр серии
Колонны и связи по колоннам	КЭ-0I-49 КЭ-0I-52 КЭ-0I-55 КЭ-0I-56
Подкрановые балки	КЭ-0I-50 КЭ-0I-5I
Железобетонные балки, фермы покрытия и связи по ним	ПП-0I-0I ПК-0I-76 ПК-0I-84 ПП-0I-02/62 ПП-0I-05
Стальные фермы	ПК-0I-I25
Подстропильные фермы	ПК-0I-II0 ПП-0I-04/62
Плиты покрытия	ПК-0I-74/62 ПК-0I-III ПК-0I-99/62 ПК-0I-I00/62
Доборные плиты покрытия	ПК-0I-88

3. Стальные элементы для сопряжения стеновых и оконных панелей с каркасом здания приведены в серии СТ-02-3I выпуск 6.

4. Стальные элементы данной серии замаркированы на чертежах деталей серии ТДМ.

5. Выбор чертежей деталей серии ТДМ, соответствующих применяемым в проекте унифицированным типовым секциям и конструкциям, производится по рабочим чертежам УТС марки КЖ серии 04-00-I или по серии ТДМ-0.

6. Рабочие чертежи данной серии включаются в состав проектной документации для строительства в полном их объеме или в виде отдельных листов, применяемых в конкретном проекте.

7. Материал конструкций - сталь марки В Ст. 3кп для сварных конструкций по ГОСТ 380-60, с расчетным сопротивлением R=2I00кг/см2. Марка стали назначена из условия применения элементов, разработанных в данной серии, в отапливаемых зданиях.

8. Все монтажные соединения приняты сварными. Сварка должна быть выполнена электродами типа Э42 по ГОСТ 9467-60.

9. Приварка элементов должна быть выполнена в соответствии с типовыми деталями серии ТДМ.

I0. В конкретных проектах, в зависимости от условий производственного процесса в зданиях, должны быть предусмотрены мероприятия по защите стальных элементов данной серии от коррозии в соответствии с требованиями СНиП, СН-262-63 и ТДМ-0.

Добрынин
Дрыгин
Мирер
Гл. инж. ин-та
Нач. отдела
Гл. инж. пр.
Промстройпроект
Сергеев
Выжигин
Петров
Гл. инж. ин-та
Нач. отдела
Гл. инж. пр.
ЦНИИ промзданий

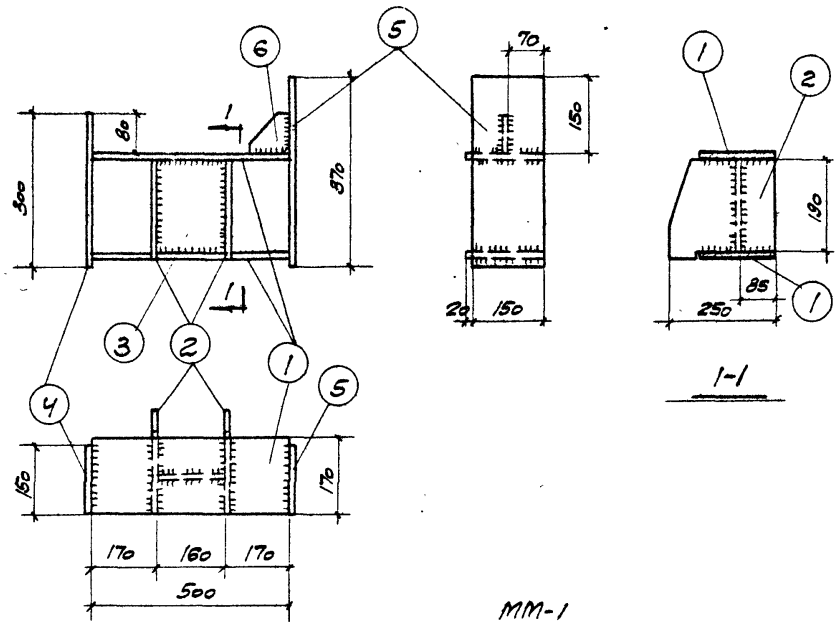

ММ-1

ММ-2 обратно чертежу

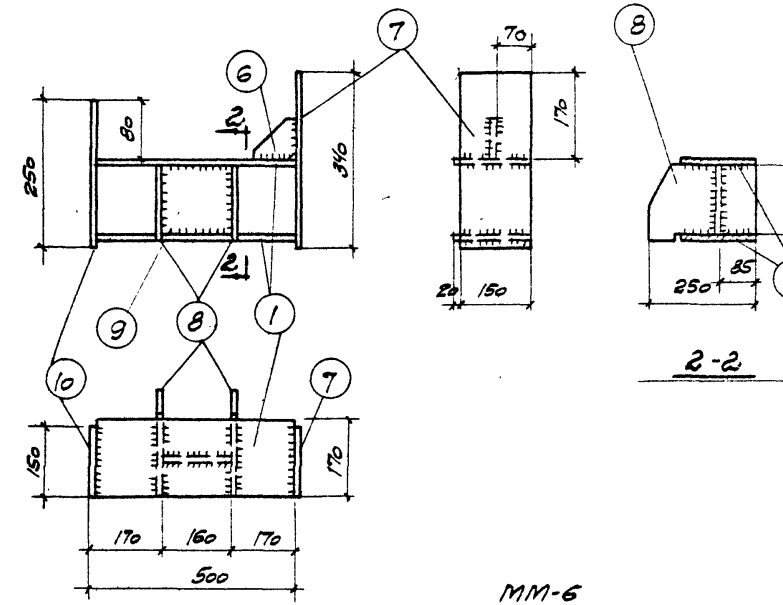

ММ-6

ММ-7 обратно чертежу

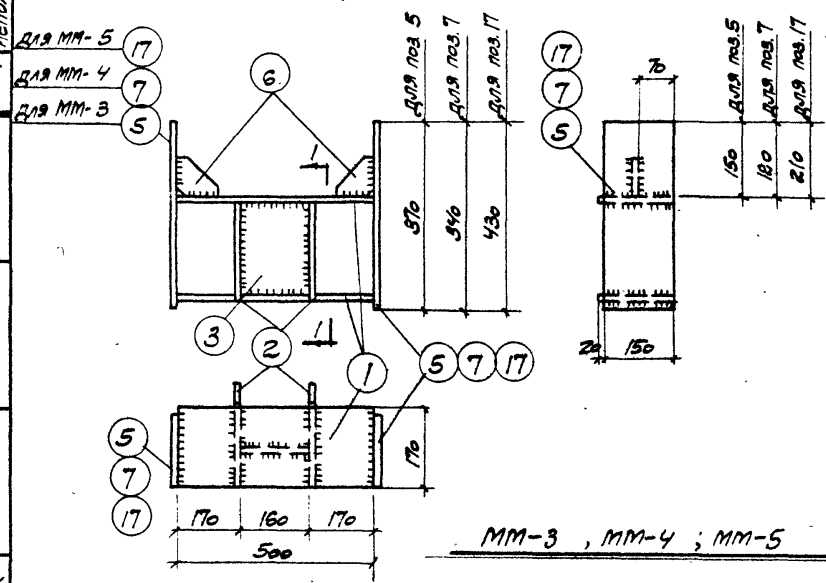

ММ-3, ММ-4; ММ-5

Примечания:

1. Данный лист см. совместно с листами 2 и 3.
2. Позиции 2, 6, 8 помещены на листе 2.
3. Сварные швы $h_в$=6мм.

Гл. инж. инст.		Добрынин
Нач. отдела		Дрыгин
Гл. инж. пр.		Мирер
Рук. гр. инж.		Штейнер
Исполнитель		Ралдугина

Промстройпроект

Гл. инж. инст.		Сергеев
Нач. отдела		Выжигин
Гл. инж. пр.		Петров
Рук. гр. инж.		Пурре

Цнии промзданий

ТД 1964	Элементы с ММ-1 по ММ-7	ПК-01-128
		Лист

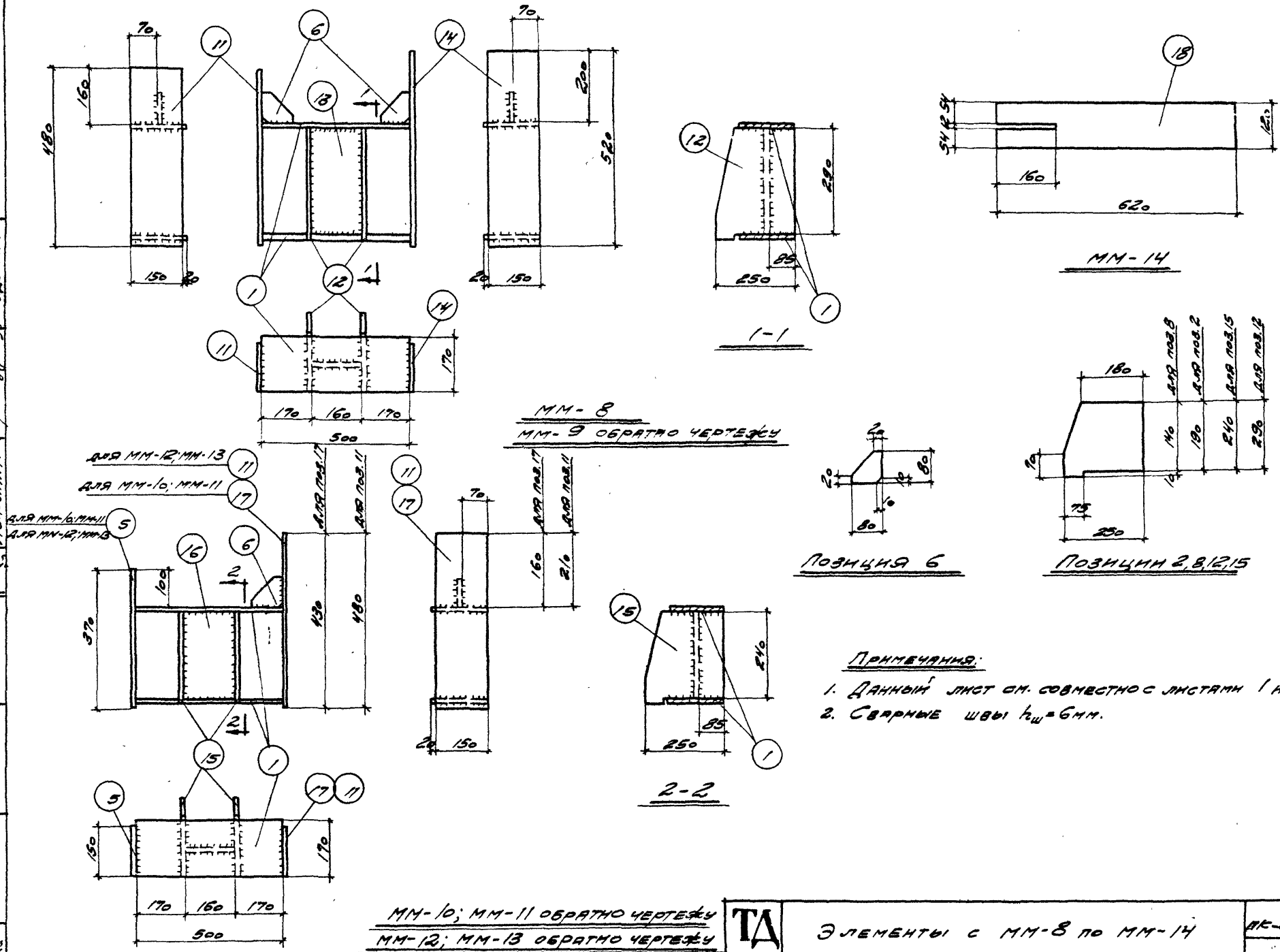

Примечания:

1. Данный лист см. совместно с листами 1 и 3.
2. Сварные швы $h_ш$=6мм.

Нач. отдела		Выжигин	Петров	Пурое
Гл. инж. пр.				
Рук. гр. инж.				
Нач. отд.		Дрыгин	Мирер	Штеннер
Гл. инж. пр.				
Рук. гр. инж.				
Исполнит.				Ралдугина

Промстройпроект

ЦНИИ промзданий

ТД 1964	Элементы с ММ-8 по ММ-14	ПК-01-128	Лист 2

7583 5

Спецификация стали на одну штуку каждой марки

Сталь Вст. 3 кп

Марка	N поз.	Профиль	Длина мм	Колич. шт. т	Колич. шт. н	Вес, кг позиц.	Вес, кг всех	Вес, кг марки	Примечания
ММ-1; ММ-2	1	-170х10	500	2	—	6,7	13	30	
	2	-200х10	250	2	—	3,9	8		
	3	-160х6	190	1	—	1,4	2		
	4	-150х8	300	1	—	2,8	3		
	5	-150х8	370	1	—	3,5	4		
	6	-80х6	80	1	—	0,3	0,3		
ММ-3	Поз. 1, 2 и 3 по ММ-1						23	31	
	5	-150х8	370	2	—	3,5	7		
	6	-80х6	80	2	—	0,3	0,6		
ММ-4	Поз. 1, 2 и 3 по ММ-1						23	30	
	6	-80х6	80	2	—	0,3	0,6		
	7	-150х8	340	2	—	3,2	6		
ММ-5	Поз. 1, 2 и 3 по ММ-1						23	32	
	6	-80х6	80	2	—	0,3	0,6		
	17	-150х8	480	2	—	4,0	8		
ММ-6; ММ-7	Поз. 1 и 6 по ММ-1						13	24	
	7	-150х8	340	1	—	3,2	3		
	8	-150х8	250	2	—	2,4	5		
	9	-140х6	160	1	—	1,1	1		
	10	-160х8	250	1	—	2,4	2		

Сталь Вст. 3 кп

Марка	N поз.	Профиль	Длина мм	Колич. шт. т	Колич. шт. н	Вес, кг позиц.	Вес, кг всех	Вес, кг марки	Примечания
ММ-8; ММ-9	1	-170х10	500	2	—	6,7	13	38	
	6	-80х6	80	2	—	0,3	0,6		
	11	-150х8	480	1	—	4,5	5		
	12	-250х10	300	2	—	5,9	12		
	13	-160х6	290	1	—	2,2	2		
	14	-150х8	520	1	—	4,9	5		
ММ-10; ММ-11	Поз. 1, 5 и 6 по ММ-1						17	33	
	15	-250х10	250	2	—	4,9	10		
	16	-160х6	240	1	—	1,8	2		
	17	-150х8	430	1	—	4,1	4		
ММ-12; ММ-13	Поз. 1, 5 и 6 по ММ-1						17	34	
	Поз. 15 и 16 по ММ-10						12		
	11	-150х8	480	1	—	5,0	5		
ММ-14	18	-120х8	620	1	—	4,7	5,	5	

Примечание

Данный лист см. совместно с листами 1 и 2.

ТД 1964	Элементы с ММ-1 по ММ-14. Спецификация стали.	ПК-01-128	
		Лист	3

Гл. инж. проекта — Добрынин
Нач. отдела — Дрягин
Гл. инж. пр. — Чм. ЭО
Рук. гр. инж. — Штейнер
Ст. техник — Верлинов
Гл. инж. ин-та — Сергеев
Нач. отдела — Вейцигин
Гл. инж. пр. — Петров
Рук. гр. инж. — Гуре
Проектор проект

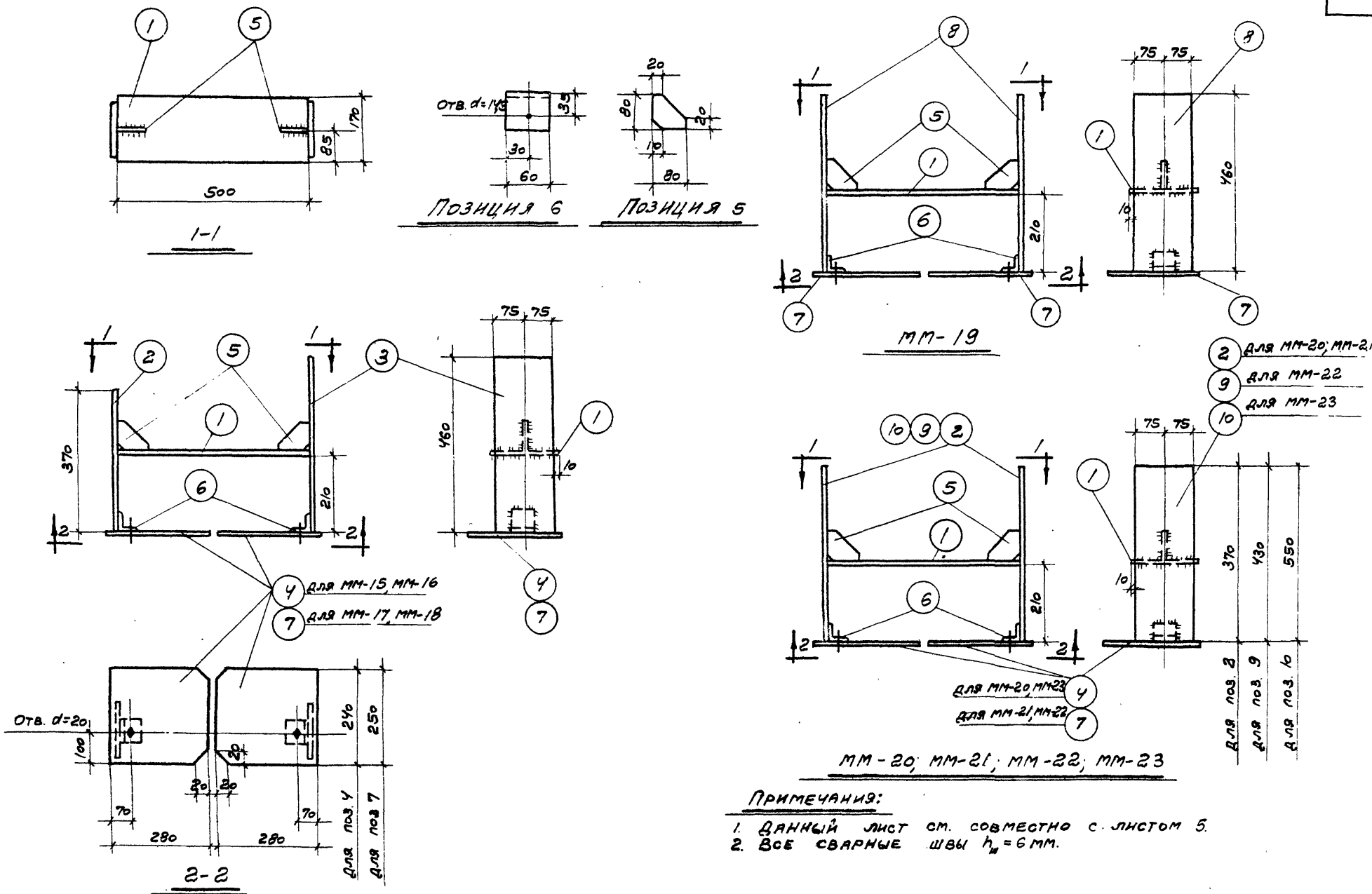

Примечания:

1. Данный лист см. совместно с листом 5.
2. Все сварные швы $h_ш = 6$ мм.

ММ-15; ММ-16 обратно чертежу

ММ-17, ММ-18 обратно чертежу

Нач. отдела	Дрыгин	Гл. инж. пр.	Мирер
Рук. гр. инж.	Штейнер	Исполнитель	Калинина
Промстройпроект			
Нач. отдела	Выжигин	Гл. инж. пр.	Петров
Рук. гр. инж.	Пурре		
Цнии промзданий			

ТД 1964	Элементы с ММ-15 по ММ-23	ПК-01-128	
		Лист	4

Спецификация стали на одну штуку каждой марки

Сталь 8Ст. 3кп									
Марка	№ поз.	Профиль	Длина мм	Колич. шт. т	Колич. шт. н	Вес, кг Позиции	Вес, кг Всех	Вес, кг Марки	Примечания
мм-15; мм-16	1	-170×10	500	1	—	6,7	7	27	
	2	-150×8	370	1	—	3,5	4		
	3	-150×8	460	1	—	4,3	4		
	4	-240×10	280	2	—	5,3	11		
	5	-80×6	80	2	—	0,3	0,6		
	6	∠50×4	60	2	—	0,2	0,4		
мм-17; мм-18	Поз. 1,2,3,5 и 6 по мм-15						16	27	
	7	-250×10	280	2	—	5,5	11		
мм-19	Поз. 1,5 и 6 по мм-15						8	30	
	7	-250×10	280	2	—	5,5	11		
	8	-150×10	460	2	—	5,4	11		
мм-20	Поз. 1,4,5 и 6 по мм-15						19	26	
	2	-150×8	370	2	—	3,5	7		

Сталь 8Ст. 3кп									
Марка	№ поз.	Профиль	Длина мм	Колич. шт. т	Колич. шт. н	Вес, кг Позиции	Вес, кг Всех	Вес, кг Марки	Примечания
мм-21	Поз. 1,5 и 6 по мм-15						8	26	
	2	-150×8	370	2	—	3,5	7		
	7	-250×10	280	2	—	5,5	11		
мм-22	Поз. 1,5 и 6 по мм-15						8	27	
	9	-150×8	430	2	—	4,0	8		
	7	-250×10	280	2	—	5,5	11		
мм-23	Поз. 1,4,5 и 6 по мм-15						19	29	
	10	-150×8	550	2	—	5,2	10		

Примечание

Данный лист см. совместно с листом 4.

Гл. инж. инст.	Сергеев	Добрынин
Нач. отдела	Вейсгин	Дрегин
Гл. инж. пр.	Петров	Мирер
Рук. гр. инж.	Пурре	Штейнер
Исполнитель		Калинина

Промстрой проект

Гл. инж. инст.		
Нач. отдела		
Гл. инж. пр.		
Рук. гр. инж.		

Цнии промзданий

ТА 1964	Элементы с мм-15 по мм-23. Спецификация стали	ПК-01-128
		Лист 5

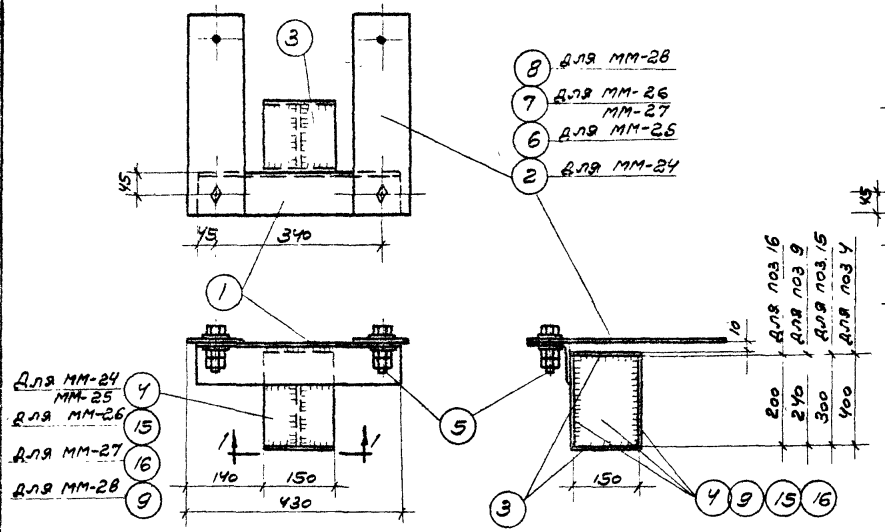

ММ-24, ММ-25, ММ-26, ММ-27, ММ-28

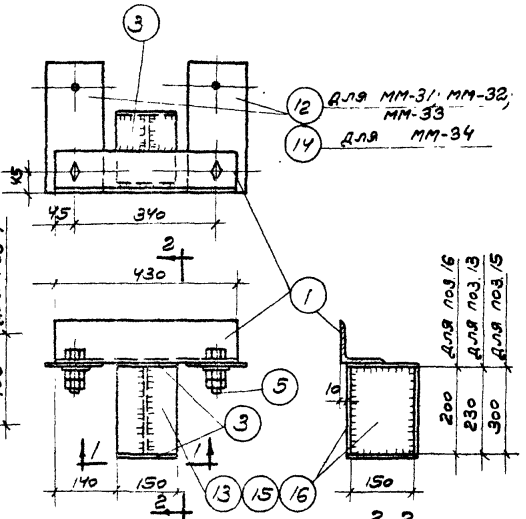

2-2

ММ-31, ММ-32, ММ-33, ММ-34

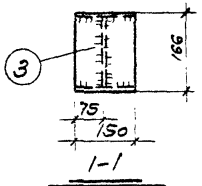

1-1

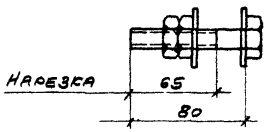

Позиция 5

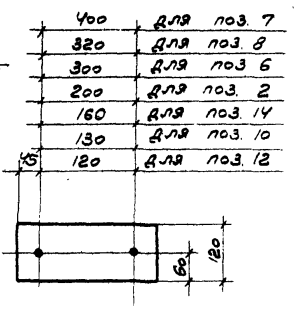

Позиции 2; 6; 7; 8; 10; 12; 14;

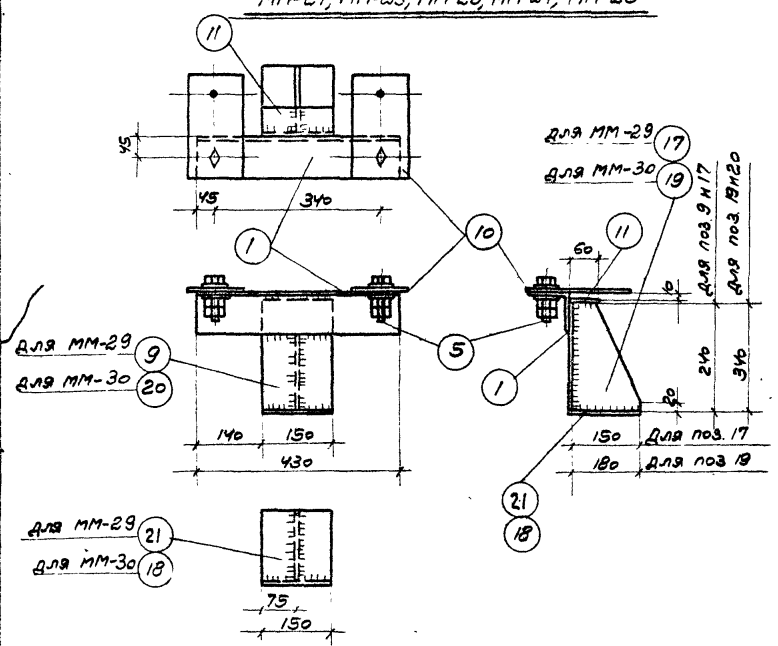

ММ-29, ММ-30

Примечания:

1. Данный лист см совместно с листом 7.
2. Все сварные швы $h_ш$ = 8 мм.
3. Все отверстия d = 23,5 мм.

ТД 1964	Элементы с ММ-24 по ММ-34	ПК-01-128	
		Лист	6

Спецификация стали на одну штуку каждой марки

Сталь ВСт.3 кп

Марка	N поз.	Профиль	Длина мм	Колич. шт.	Вес, кг Позиции	Вес, кг Всех	Марки	Примечания
ММ-24	1	L90×8	430	1	4,7	5	24	
	2	-120×8	290	2	2,2	4		
	3	-150×8	166	2	1,6	3		
	4	-150×8	400	3	3,8	11		
	5	Болт М 20	80	2	0,3	1		с 2 шайбами и с 2 гайками
ММ-25		Поз. 1,3,4,5 по ММ-24				20	26	
	6	-120×8	390	2	3,0	6		
ММ-26		Поз. 1,3,5 по ММ-24				9	24	
	7	-120×8	490	2	3,7	7		
	15	-150×8	300	3	2,8	8		
ММ-27		Поз. 1,3,5 по ММ-24				9	22	
	7	-120×8	490	2	3,7	7		
	16	-150×8	200	3	1,9	6		
ММ-28		Поз. 1,3,5 по ММ-24				9	22	
	8	-120×8	410	2	3,1	6		
	9	-150×8	240	3	2,3	7		
ММ-29		Поз. 1,5 по ММ-24				6	16	
	21	-150×8	158	1	1,5	2		
	9	-150×8	240	1	2,3	2		
	10	-120×8	220	2	1,7	3		
	11	-150×8	60	1	0,6	1		
	17	-150×8	240	1	2,3	2		

Сталь ВСт.3 кп

Марка	N поз.	Профиль	Длина мм	Колич. шт.	Вес, кг Позиции	Вес, кг Всех	Марки	Примечания
ММ-30		Поз. 1,5 по ММ-24				6	18	
		Поз. 10,11 по ММ-29				4		
	18	-150×8	188	1	1,8	2		
	19	-180×8	340	1	3,2	3		
	20	-150×8	340	1	3,2	3		
ММ-31		Поз. 1,3,5 по ММ-24				9	19	
	12	-120×8	210	2	1,6	3		
	13	-150×8	230	3	2,2	7		
ММ-32		Поз. 1,3,5 по ММ-24				9	20	
	12	-120×8	210	2	1,6	3		
	15	-150×8	300	3	2,8	8		
ММ-33		Поз. 1,3,5 по ММ-24				9	18	
	12	-120×8	210	2	1,6	3		
	16	-150×8	200	3	1,9	6		
ММ-34		Поз. 1,3,5 по ММ-24				9	19	
	14	-120×8	250	2	1,9	4		
	16	-150×8	200	3	1,9	6		

Примечание

Данный лист см. совместно с листом 6.

ТА 1964	Элементы с ММ-24 по ММ-34. Спецификация стали	ПК-01-128	
		Лист	7

Цнии промзданий

Гл. инж. инст. — Сергеев
Нач. отдела — Выжигин
Гл. инж. пр-та — Петров
Рук. гр. инж. — Пурре
Ст. техник — Верижников

Промстрой проект

Гл. инж. инст. — Добрынин
Нач. отдела — Дрыгин
Гл. инж. пр-та — Мирер
Рук. гр. инж. — Штеннер

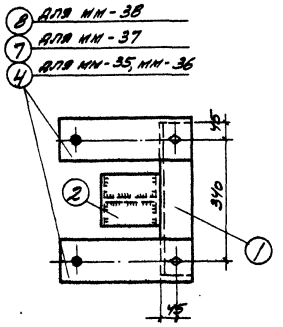

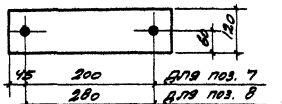

Позиции 4; 7 и 8

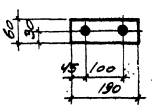

Позиция 11

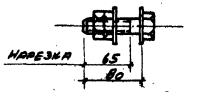

Позиция 3

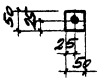

Позиция 12

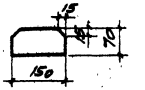

Позиция 18

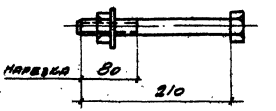

Позиция 13

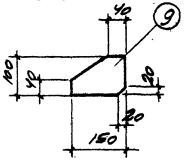

ММ-39

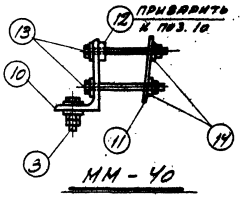

ММ-40

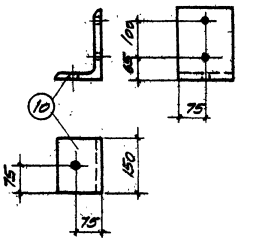

Позиция 10

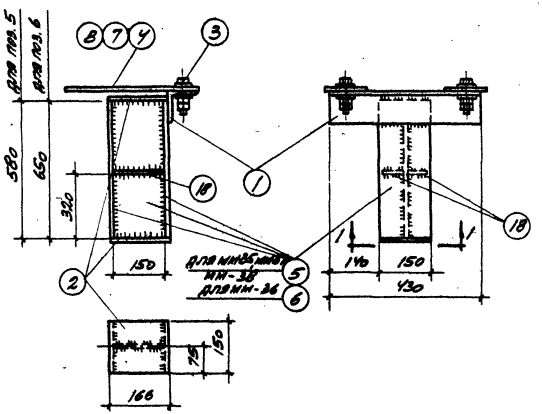

ММ-35; ММ-36; ММ-37; ММ-38

Примечания:

1. Данный лист см. совместно с листами 9 и 10.
2. Все сварные швы h_w = 8мм.
3. Отверстия d = 23,5мм.

ГИП инж.-тех.		Сергеев			
Нач. отд.		Вьюгинин			
Ст. инж. пр.		Петров			
Рук. гр. инж.		Пурре			
Ст. инж. пр.					
Рук. гр. инж.					
ЦНИИМ промздания					

ГИП инж.-тех.		Дрягин			
Нач. отд.		Мирер			
Ст. инж. пр.		Штейнер			
Рук. гр. инж.		Сиволов			
Исполнит.		Сиволов			
Промстройпроект					

ТД 1964

Элементы с ММ-35 по ММ-40

ПК-01-128

Лист 8

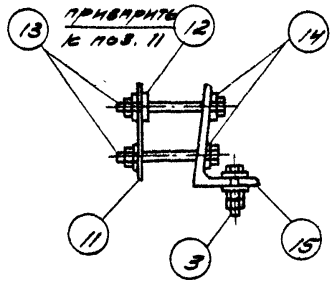

ММ-41

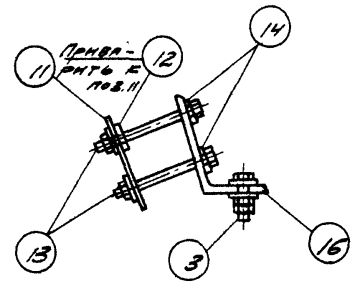

ММ-42

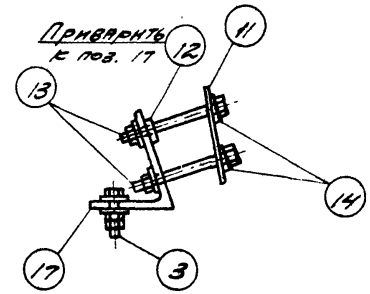

ММ-43

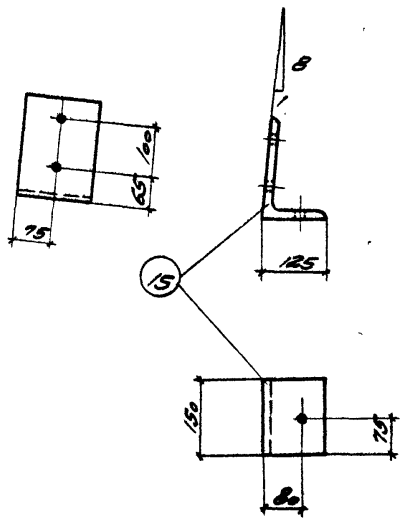

Позиция 15

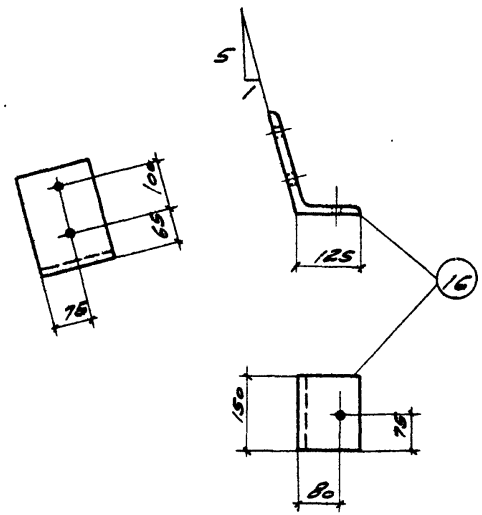

Позиция 16

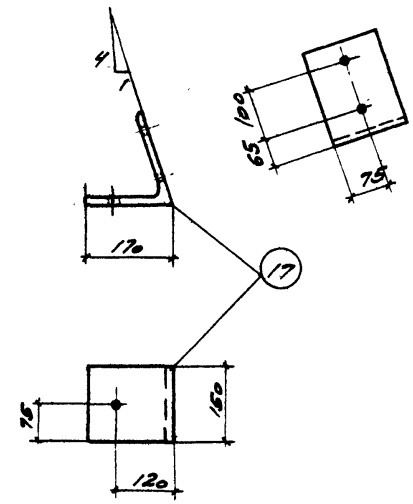

Позиция 17

Примечания:

1. Данный лист см. совместно с листами 8 и 10.
2. Все отверстия $d = 23,5$ мм.

Гл. инж. пр.	Сергеев	Гл. инж. кн-п.	Добрынин
Нач. отд.	Выжигин	Нач. отд.	Дрыгин
Гл. инж. пр.	Петров	Гл. инж. пр.	Мирер
Рук. гр. инж.	Пурре	Рук. гр. инж.	Штейнер
		Исполнит.	Симонова

Цинк промышленный

Промстрой проект

ТД 1964	Элементы с ММ-41 по ММ-43	ПК-01-128	
		Лист	9

Спецификация стали на одну штуку каждой марки

Сталь ВСт. 3 кп								
Марка	№ поз	Профиль	Длина мм	Колич. шт	Вес. кг Позиции	Вес. кг Всех	Вес. кг Марки	Примечания
ММ-35	1	L90×8	430	1	4,7	5	34	
	2	-150×8	166	2	1,6	3		
	3	Болт М20	80	2	0,3	1		с 2 гайками и с 2 шайбами
	4	-120×8	450	2	3,4	7		
	5	-150×8	580	3	5,5	17		
	18	-70×8	150	2	0,7	1		
ММ-36	Поз. 1,2,3,4,18 по ММ-35					17	35	
	6	-150×8	650	3	6,1	18		
ММ-37	Поз. 1;2;3,5;18 по ММ-35					27	31	
	7	-120×8	290	2	2,2	4		
ММ-38	Поз. 1,2,3,5,18 по ММ-35					27	33	
	8	-120×8	370	2	2,8	6		
ММ-39	9	-100×8	150	1	0,9	1	1	
ММ-40	3	Болт М20	80	2	0,3	1	9	с 2 гайками и с 2 шайбами
	10	L200×125×16	150	1	5,9	6		
	11	-60×8	190	1	0,7	1		
	12	-50×15	50	1	0,3	0,3		
	13	Болт М20	210	2	0,6	1		с гайкой и шайбой
	14	Косая шайба для швеллера 40×40	—	2	0,06	0,1		Гост 5157-53

Сталь ВСт. 3 кп								
Марка	№ поз	Профиль	Длина мм	Колич. шт.	Вес. кг Позиции	Вес. кг Всех	Вес. кг Марки	Примечания
ММ-41	Поз. 3,11,12,13,14 по ММ-40					3	9	
	15	L200×125×16	150	1	5,9	6		Смалковать
ММ-42	Поз. 3,11,12,13,14 по ММ-40					3	9	
	16	L200×125×16	150	1	5,9	6		Размалковать
ММ-43	Поз 3,11,12,13,14 по ММ-40					3	10	
	17	L200×170×16	150	1	7,3	7		Резать из L200×16 смалковать

Примечание

Данный лист см. совместно с листами 8 и 9.

ТА 1964	Элементы с ММ-35 по ММ-43. Спецификация стали	ПК-01-128 Лист 10

Гл. инж. пр. Рук. гр. инж. Исполнит. Мирер Штейнер Симонова
Гл. инж. пр. Рук. гр. инж. Петров Пурре

Спецификация стали на одну штуку каждой марки

Сталь ВСт. 3кп

Марка	№ поз.	Профиль	Длина мм	Кол-во шт. Т	Кол-во шт. М	Вес, кг Позиции	Вес, кг Всех	Вес, кг Марки	Примечания
ММ-44	1	⊏20	800	1	1	11,7	29	43	
	2	-120×6	390	1	—	2,2	2		
	3	-150×6	390	1	—	2,8	3		
	4	-240×8	410	1	—	6,2	6		
	5	-65×6	190	2	—	0,6	1		
	6	-60×6	60	2	—	0,2	1		
	7	-120×6	240	1	—	1,4	1		
ММ-45	Поз. 5 и 6 по ММ-44						2	49	
	8	⊏20	860	1	1	15,8	32		
	9	-120×6	450	1	—	2,5	3		
	10	-150×6	450	1	—	3,2	3		
	11	-240×8	490	1	—	7,4	7		
	12	-120×6	300	1	—	1,7	2		
ММ-46	Поз. 5 и 6 по ММ-44						2	49	
	Поз. 9 и 11 по ММ-45						10		
	13	⊏20	860	1	1	15,8	32		
	14	-150×6	470	1	—	3,3	3		
	15	-120×6	320	1	—	1,8	2		

Позиции 1, 8, 13

Позиции 3, 10, 14

Позиция 5

Позиция 6

Позиции 7, 12, 15

ММ-44, ММ-45, ММ-46

1-1

Примечание

Все сварные швы $h_ш$ = 6 мм.

ТА 1964

Элементы ММ-44; ММ-45; ММ-46

ПК-01-128

Лист 11

ЦНИПРОМЗДАНИЙ
Гл. инж. пр. Ю.Г. Мигунов
Рук. гр. инж. Ст. техник Ю.Г. Мигунов
Гл. инж. пр. Ю.Г. Мигунов
Нач. отдела Ю.Г. Мигунов
Гл. инж. пр. Ю.Г. Мигунов
Проектировал Ю.Г. Мигунов
Сергеев, Якимин, Петров, Пугре, Безфамилиев
Гл. инж. пр. Ю.Г. Мигунов
Нач. отдела Ю.Г. Мигунов
Гл. инж. пр. Ю.Г. Мигунов

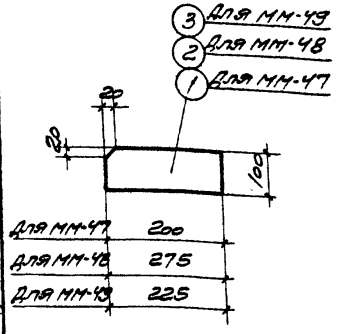

ММ-47; ММ-48; ММ-49

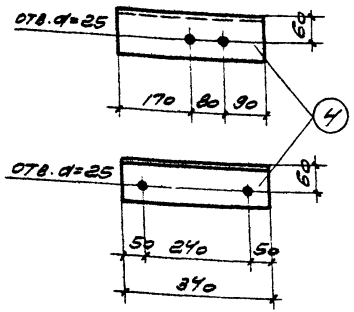

ММ-50

ММ-51 обратно чертежу

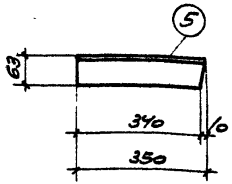

ММ-52

ММ-53 обратно чертежу

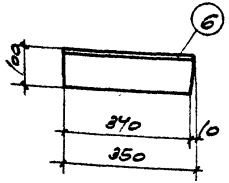

ММ-54

ММ-55 обратно чертежу

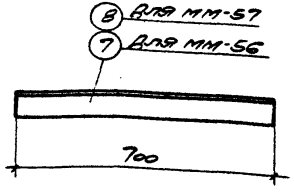

ММ-56; ММ-57

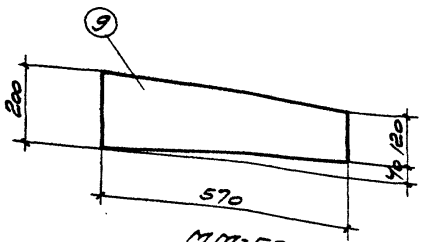

ММ-58

Спецификация стали на одну штуку каждой марки

Сталь вст. 3 кп									
Марка	№ поз.	Профиль	Длина мм	Колич. шт. т.	Колич. шт. н.	Вес, кг позиции	Вес, кг всех	Вес, кг марки	Примечание
ММ-47	1	-100×16	200	1	—	2,5	3	3	
ММ-48	2	-100×16	275	1	—	3,5	4	4	
ММ-49	3	-100×16	225	1	—	2,8	3	3	
ММ-50	4	∠100×10	340	1	—	5,1	5	5	
ММ-51	4	∠100×10	340	—	1	5,1	5	5	
ММ-52	5	∠100×63×6	350	1	—	2,6	3	3	
ММ-53	5	∠100×63×6	350	—	1	2,6	3	3	
ММ-54	6	∠160×100×9	350	1	—	6,3	6	6	
ММ-55	6	∠160×100×9	350	—	1	6,3	6	6	
ММ-56	7	∠100×63×6	700	1	—	5,2	5	5	
ММ-57	8	∠160×100×9	700	1	—	12,6	13	13	
ММ-58	9	-200×8	570	1	—	7,2	7	7	

Гл. инж. ин-та	[signature]	Добрынин
Нач. отдела	[signature]	Дрыгин
Гл. инж. пр.	[signature]	Мирер
Рук. гр. инж.	[signature]	Штейнер
Исполнит.	[signature]	Ралдугина

Промстрой проект

Гл. инж. ин-та	[signature]	Сергеев
Нач. отдела	[signature]	Вежигин
Гл. инж. пр.	[signature]	Петров
Рук. гр. инж.	[signature]	Кривицкая

Цнии промзданий

ТД 1964

Элементы с ММ-47 по ММ-58

ПК-01-128

Лист 12

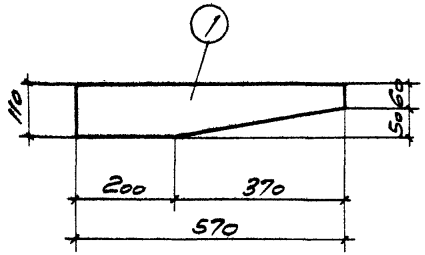

ММ-59

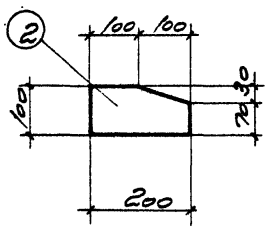

ММ-60

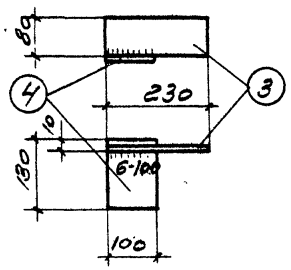

ММ-61

ММ-62 обратно чертежу

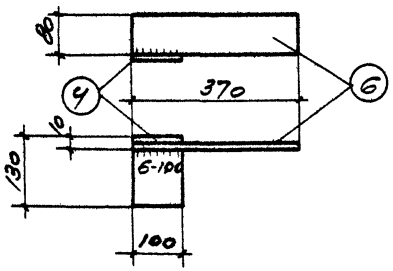

ММ-64

ММ-65 обратно чертежу

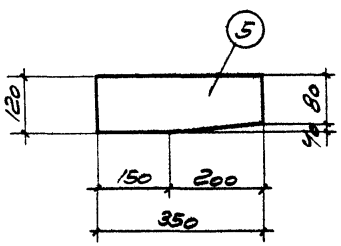

ММ-63

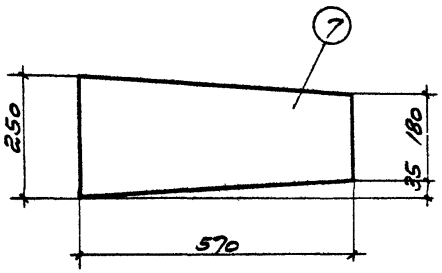

ММ-66

Спецификация стали на одну штуку каждой марки

Сталь ВСТ 3 кп

Марка	№ поз.	Профиль	Длина мм	Колич. шт. Т	Колич. шт. Н	Вес, кг позиции	Вес, кг всех	Вес, кг марки	Примечание
ММ-59	1	-110×8	570	1	—	3,9	4	4	
ММ-60	2	-100×8	200	1	—	1,2	1	1	
ММ-61	3	-80×8	230	1	—	1,2	1	2	
	4	-100×8	130	1	—	0,8	1		
ММ-62	3	-80×8	230	1	—	1,2	1	2	
	4	-100×8	130	1	—	0,8	1		
ММ-63	5	-120×8	350	1	—	2,6	3	3	
ММ-64	4	-100×8	130	1	—	0,8	1	3	
	6	-80×8	370	1	—	1,9	2		
ММ-65	4	-100×8	130	1	—	0,8	1	3	
	6	-80×8	370	1	—	1,9	2		
ММ-66	7	-250×8	570	1	—	8,9	9	9	

Разраб. Добрин, Миров, Штейнер, Солдатина
Гл. инж. инст. Ю. Штейнер
Нач. отдела Добрин
Гл. инж. пр. Миров
Руук. гр. инж. Солдатина
Промстройпроект
Сергеев, Бессмертин, Петров, Коневцева
Гл. инж. инст. Ю. Штейнер
Нач. отдела Добрин
Гл. инж. пр. Миров
Руук. гр. инж. Солдатина
ЦНИИ ... строительства

ТА 1964

Элементы с ММ-59 по ММ-66

ПК-01-128
Лист 13

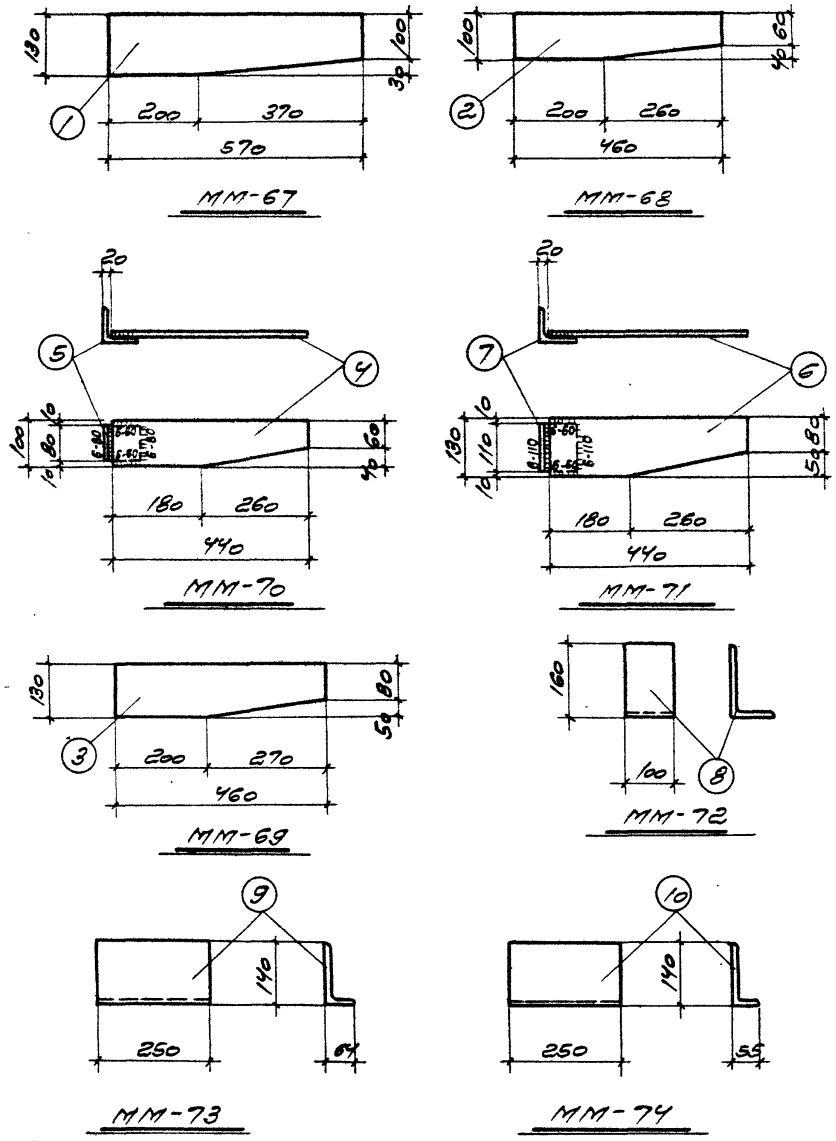

Спецификация стали на одну штуку каждой марки

Марка	№ поз.	Профиль	Длина мм	Колич шт т.	Колич шт н	Вес, кг позиции	Вес, кг всех	Вес, кг марки	Примечание
		Сталь Вст. 3 кп							
ММ-67	1	-130×8	570	1	—	4,7	5	5	
ММ-68	2	-100×8	460	1	—	2,9	3	3	
ММ-69	3	-130×8	460	1	—	3,8	4	4	
ММ-70	4	-100×8	440	1	—	2,8	3	4	
	5	∠80×8	80	1	—	0,8	1		
ММ-71	6	-130×8	440	1	—	3,6	4	5	
	7	∠80×8	110	1	—	1,1	1		
ММ-72	8	∠160×100×10	100	1	—	2,0	2	2	
ММ-13	9	∠140×64×10	250	1	—	4,4	4	4	Резать из ∠140×90×10
ММ-74	10	∠140×55×10	250	1	—	4,4	4	4	Резать из ∠140×90×10

Гл. инж. ин-та — Добрынин
Нач. отдела — Дрегин
Гл. инж. пр. — Мирер
Рук. гр. инж. — Штейнер
Исполнит. — Валдугина

Промстрой проект

Гл. инж. ин-та — Сергеев
Нач. отдела — Вежигин
Гл. инж. пр. — Петров
Рук. гр. инж. — Кривицкая

Цнии промзданий

ТД 1964

Элементы с ММ-67 по ММ-74

ПК-01-128

Лист 14

Спецификация стали на одну штуку каждой марки

Сталь Вст. 3 кп

Марка	№ поз.	Профиль	Длина мм	Колич. шт Т	Колич. шт Н	Вес, кг Одного	Вес, кг Всех	Вес, кг Марки	Примечание
ММ-75	1	-80×8	120	1	—	0,6	1	1	
ММ-76	2	-120×8	180	1	—	1,4	1	1	
ММ-77	3	-100×8	150	1	—	0,9	1	1	
ММ-78	4	-150×8	240	1	—	2,8	2	2	
ММ-79	5	-250×8	480	1	—	7,2	7	8	
	6	-60×8	260	1	—	1,0	1		
ММ-80 ММ-81	7	∠75×8	5840	1	—	52,6	53	55	
	8	-80×10	110	3	—	0,7	2		
ММ-82	9	∠140×90×10	120	1	—	2,1	2	2	

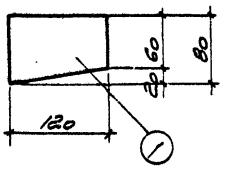

ММ-75

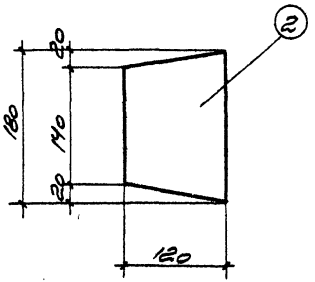

ММ-76

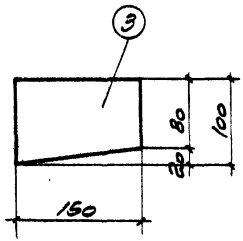

ММ-77

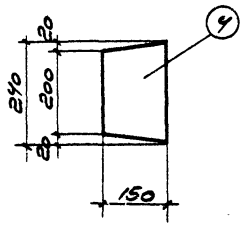

ММ-78

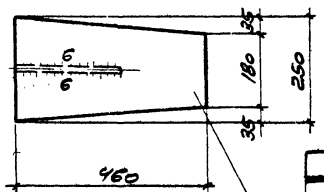

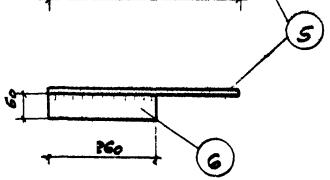

ММ-79

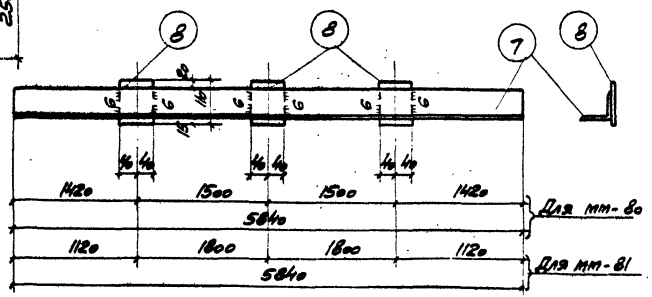

ММ-80; ММ-81

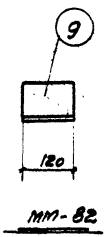

ММ-82

ТД 1964

Элементы с ММ-75 по ММ-82

ПР-01-128

Лист 15

gost.e-ecolog.ru