О Т Р А С Л Е В Ы Е С Т А Н Д А Р Т Ы

ДЕТАЛИ И СБОРОЧНЫЕ ЕДИНИЦЫ ИЗ СТАЛЕЙ АУСТЕНИТНОГО КЛАССА ДЛЯ ТРУБОПРОВОДОВ АЭС $D_н = 14 \div 325$ мм

ТИПЫ, КОНСТРУКЦИЯ И РАЗМЕРЫ

ОСТ 24.125.01—89—ОСТ 24.125.26—89

Издание официальное

1991

gost.e-ecolog.ru

УТВЕРЖДЕН И ВВЕДЕН В ДЕЙСТВИЕ указанием Министерства тяжелого, энергетического и транспортного машиностроения СССР от 26.05.89 № ВА-002-1/4829

СОГЛАСОВАН с Главным научно-техническим управлением Минатомэнерго СССР

Государственным комитетом СССР по надзору за безопасным ведением работ в атомной энергетике (Госатомэнергонадзор СССР)

© Научно-производственное объединение по исследованию и проектированию энергетического оборудования им. И. И. Ползунова (НПО ЦКТИ), 1991.

УДК [621.311.25:621.039].621.643 Группа Ф68

ОТРАСЛЕВОЙ СТАНДАРТ

ТРОЙНИКИ ПЕРЕХОДНЫЕ КОВАНЫЕ ДЛЯ ТРУБОПРОВОДОВ АЭС

КОНСТРУКЦИЯ И РАЗМЕРЫ

ОКП 69 3717 0007

ОСТ 24.125.14—89

Дата введения 01.01.90

Несоблюдение стандарта преследуется по закону

1. Настоящий стандарт распространяется на кованые переходные тройники из коррозионностойкой стали аустенитного класса для трубопроводов АЭС на рабочее давление и температуру среды (водяной пар и горячая вода):

$p=19{,}62$ МПа (200 кгс/см^2), $t=290$°С;	$p=7{,}55$ МПа (77 кгс/см^2), $t=290$°С;
$p=17{,}66$ МПа (180 кгс/см^2), $t=360$°С;	$p=9{,}02$ МПа (92 кгс/см^2), $t=290$°С;
$p=13{,}73$ МПа (140 кгс/см^2), $t=335$°С;	$p=5{,}40$ МПа (55 кгс/см^2), $t=60$°С;
$p=10{,}79$ МПа (110 кгс/см^2), $t=55$°С;	$p=3{,}92$ МПа (40 кгс/см^2), $t=290$°С;
$p=10{,}10$ МПа (103 кгс/см^2), $t=170$°С;	$p=3{,}92$ МПа (40 кгс/см^2), $t=200$°С.

2. Конструкция и размеры тройников должны соответствовать указанным на чертеже и в таблице. Масса тройников, указанная в таблице, — расчетная, приведена для справки.

3. Материал тройников — заготовки из стали марки 08Х18Н10Т по ГОСТ 5632 группы IIIБ по ОСТ 108.109.01. Допускается применять заготовки категорий А и Г по ОСТ 108.109.01.

4. Остальные технические требования — по ОСТ 108.030.123.

5. Пример условного обозначения тройника переходного кованого исполнения 09 $D_y=300$ мм и $D_{y1}=200$ мм на параметры среды $p=10{,}10$ МПа (103 кгс/см^2), $t=170$°С:

ТРОЙНИК 09 ОСТ 24.125.14.

6. Пример маркировки: 09 ОСТ 24.125.14 | Товарный знак |

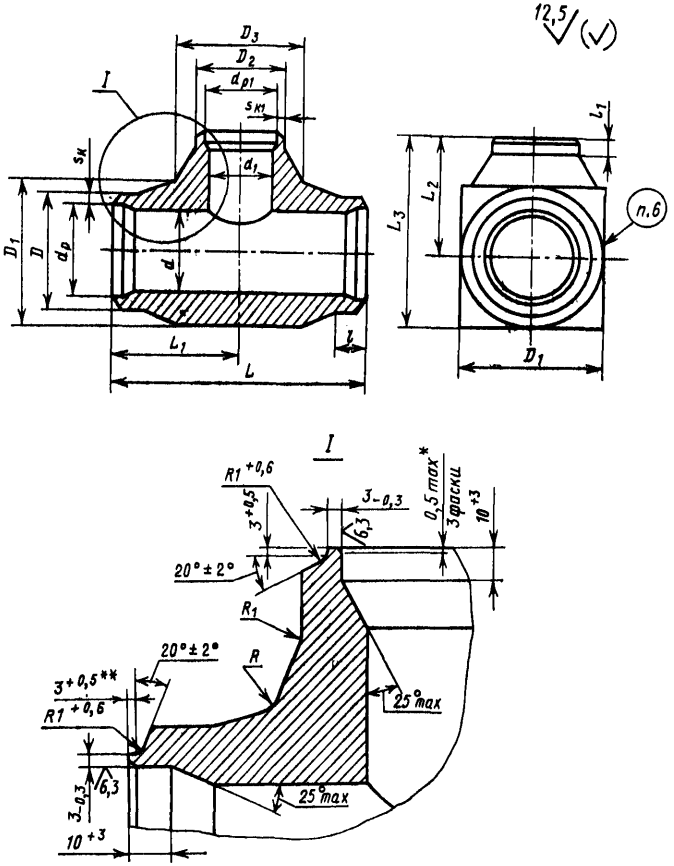

* Внутреннюю кромку притупить. Контроль осуществлять визуально по эталону.

** Для исполнения 03 принять $3{,}5^{+0{,}5}$.

Размеры, мм

Исполнение	Условные проходы $D_y \times D_{y1}$	Размеры присоединяемых труб $D'_н \times s'$	Размеры присоединяемых труб $D''_н \times s''$	D +1,0	D_1 Номин.	D_1 Пред. откл.	D_2 +1,0	D_3 Номин.	D_3 Пред. откл.	d Номин.	d Пред. откл.
			p=17,66 МПа (180 кгс/см²), t=360°С								
01	80×65	108×12	76×7	110	132	±5	80	96	±5	84	+0,87
			p=19,62 МПа (200 кгс/см²), t=290°С; p=17,66 МПа (180 кгс/см²), t=360°С								
02	100×80	133×14	108×12	135	170	±5	110	130	±5	105	+0,87
03	125×100	159×17	133×14	161	206		135	160		125	+1,00
			p=13,73 МПа (140 кгс/см²), t=335°С								
04	100×65	108×9	76×7	110	132	±5	80	96	±5	84	+0,87
05	100×80		89×8	110	132		93	112		84	
06	125×100	133×11	108×9	135	170		110	130		105	
07	150×125	159×13	133×11	161	206		135	160		125	+1,0
			p=10,79 МПа (110 кгс/см²), t=55°С; p=7,55 МПа (77 кгс/см²), t=290°С; p=10,10 МПа (103 кгс/см²), t=170°С; p=9,02 МПа (92 кгс/см²), t=290°С								
08*	300×150	325×16	159×9	330	380	+1	162	190	+1,0	290	+1,0
09*	300×200	325×16	219×12				222	255			
			p=5,40 МПа (55 кгс/см²), t=60°С; p=3,92 МПа (40 кгс/см²), t=290°С; p=3,92 МПа (40 кгс/см²), t=200°С								
10*	300×250	325×12	273×11	330	380	+1	277	320	+1,0	295	+1,0

Продолжение

Размеры, мм

Исполнение	d_1 Номин.	d_1 Пред. откл.	$d_р$ Номин.	$d_р$ Пред. откл.	$d_{р1}$ Номин.	$d_{р1}$ Пред. откл.	$s_к$ не менее	$s_{к1}$ не менее	L ±5,0	L_1 ±3,0	L_2 ±3,0
				p=17,66 МПа (180 кгс/см²), t=360°С							
01	60	+0,74	88	+0,23	63	+0,2	10	8	220	110	100
				p=19,62 МПа (200 кгс/см²), t=290°С; p=17,66 МПа (180 кгс/см²), t=360°С							
02	84	+0,87	109	+0,23	88	+0,23	12	10	280	140	130
03	105		130	+0,26	109		14	12	340	170	155
				p=13,73 МПа (140 кгс/см²), t=335°С							
04	60	+0,74	93	+0,23	63	+0,5	7,5	6,5	220	110	100
05	70				74			7,0	240	120	110
06	84	+0,87	114		93	+0,23	9,5	7,5	280	140	130
07	105		137	+0,26	114		11	9,5	340	170	155
				p=10,79 МПа (110 кгс/см²), t=55°С; p=10,10 МПа (103 кгс/см²), t=170°С; p=9,02 МПа (92 кгс/см²), t=290°С; p=7,55 МПа (77 кгс/см²), t=290°С						
08*	140	+1,0	297	+0,34	143	+0,26	13,5	8	350	175	220
09*	195				199	+0,30		10	400	200	230
				p=5,40 МПа (55 кгс/см²), t=60°С; p=3,92 МПа (40 кгс/см²), t=290°С; p=3,92 МПа (40 кгс/см²), t=200°С							
10*	247	+1,0	305	+0,34	255	+0,30	10	9,5	450	255	240

Продолжение

Размеры, мм

Исполнение	L_3		l		l_1		R	R_1	Масса, кг
	Номин.	Пред. откл.	Номин.	Пред. откл.	Номин.	Пред. откл.	не менее		
	p=17,66 МПа (180 кгс/см²), t=360°С								
01	166	±5,0	15	+3	15	+3	3	10	14,3
	p=19,62 МПа (200 кгс/см²), t=290°С; p=17,66 МПа (180 кгс/см²), t=360°С								
02	215	±5,0	15	+3	15	+3	3	10	30,6
03	258								54,0
	p=13,73 МПа (140 кгс/см²), t=335°С								
04	166	±5	15	+3	15	+3	3	10	14,3
05	176								16,0
06	215								30,6
07	258								54,0
	p=10,79 МПа (110 кгс/см²), t=55°С; p=10,10 МПа (103 кгс/см²), t=170°С; p=9,02 МПа (92 кгс/см²), t=290°С; p=7,55 МПа (77 кгс/см²), t=290°С								
08*	410	±3	25	—	15	—	10	3	145,0
09*	420								184,0
	p=5,40 МПа (55 кгс/см²), t=60°С; p=3,92 МПа (40 кгс/см²), t=290°С; p=3,92 МПа (40 кгс/см²), t=200°С								
10*	430	±3	25	—	20	—	10	3	210,0

* Тройники исполнений 08—10 применять в случае невозможности использования в проекте тройников по ОСТ 24.125.18.

ИНФОРМАЦИОННЫЕ ДАННЫЕ

1. **УТВЕРЖДЕН И ВВЕДЕН В ДЕЙСТВИЕ УКАЗАНИЕМ** Министерства тяжелого, энергетического и транспортного машиностроения СССР от 26.05.89 № ВА-002-1/4829

2. **ИСПОЛНИТЕЛИ**

   К. И. Бояджи; Д. В. Колпакова; Ф. А. Глович; В. Ф. Логвиненко (руководители темы); А. М. Рейнов; В. Я. Шейфель; А. З. Гармаш

3. **ЗАРЕГИСТРИРОВАН** Центральным государственным фондом стандартов и технических условий за № 8427980 от 27.10.89

4. **ВЗАМЕН ОСТ 108.104.104—76**

5. **ССЫЛОЧНЫЕ НОРМАТИВНО-ТЕХНИЧЕСКИЕ ДОКУМЕНТЫ**

Обозначение НТД, на который дана ссылка	Номер пункта, подпункта, перечисления, приложения
ГОСТ 5632—72	3
ОСТ 108.030.123—85А	4
ОСТ 108.109.01—79	3

gost.e-ecolog.ru