ТИПОВЫЕ ПРОЕКТНЫЕ РЕШЕНИЯ
МАТЕРИАЛЫ ДЛЯ ПРОЕКТИРОВАНИЯ
904-02-15.85

АВТОМАТИЗАЦИЯ, УПРАВЛЕНИЕ И СИЛОВОЕ ЭЛЕКТРООБОРУДОВАНИЕ ПРИТОЧНЫХ КАМЕР

УПРАВЛЕНИЕ И СИЛОВОЕ ЭЛЕКТРООБОРУДОВАНИЕ

АЛЬБОМ V

ПРИТОЧНАЯ ВЕНТИЛЯЦИОННАЯ КАМЕРА
С ДВУМЯ /РАБОЧИМ И РЕЗЕРВНЫМ/ ВЕНТИЛЯТОРАМИ

gost.e-ecolog.ru

ЦЕНТРАЛЬНЫЙ ИНСТИТУТ ТИПОВОГО ПРОЕКТИРОВАНИЯ
ГОССТРОЯ СССР
КИЕВСКИЙ ФИЛИАЛ
г Киев-57 ул. Эжена Потье № 12

57/6
Заказ № 8325 Инв № 20399-06 Тираж 380

Сдано в печать 26/X 1987 Цена 1-06

ТИПОВЫЕ ПРОЕКТНЫЕ РЕШЕНИЯ
МАТЕРИАЛЫ ДЛЯ ПРОЕКТИРОВАНИЯ

904-02-15.85

АВТОМАТИЗАЦИЯ, УПРАВЛЕНИЕ И СИЛОВОЕ ЭЛЕКТРООБОРУДОВАНИЕ ПРИТОЧНЫХ КАМЕР

УПРАВЛЕНИЕ И СИЛОВОЕ ЭЛЕКТРООБОРУДОВАНИЕ

АЛЬБОМ V

ПРИТОЧНАЯ ВЕНТИЛЯЦИОННАЯ КАМЕРА
С ДВУМЯ /РАБОЧИМ И РЕЗЕРВНЫМ/ ВЕНТИЛЯТОРАМИ

РАЗРАБОТАНЫ
ГОСУДАРСТВЕННЫМ ПРОЕКТНЫМ ИНСТИТУТОМ
ЭЛЕКТРОПРОЕКТ
ГЛАВНЫЙ ИНЖЕНЕР ИНСТИТУТА Б.Г. ПЕРЕКОПСКИЙ
ГЛАВНЫЙ ИНЖЕНЕР ПРОЕКТА М.И. ЯЛОВЕЦКИЙ

УТВЕРЖДЕНЫ
ГЛАВСТРОЙПРОЕКТОМ ГОССТРОЯ СССР
ПРОТОКОЛ №33 ОТ 12.06.1986 г.

Кф цитh чнв №20399-06
Привязан
Инв. №
Копировал
Формат А2

1. Аппаратура управления, включая силовые блоки, размещается в щите управления приточной венткамерои защищенного исполнения.

2. Схема электрическая принципиальная управления обеспечивает возможность сочетания со следующими схемами:

Наименование схемы	Обозначение комплекта	Наименование проектной организации	Примечание
Регулирование			
Управление вытяжными вентсистемами			
Дистанционное управление			
Противопожарная автоматика			

Содержание альбома

Обозначение	Наименование	Страница
Э1	Общие данные	2
Э2	Схема электрическая принципиальная 5П	3,4,5,6,7 8,9
Э3	Щит управления Схема электрическая подключений	10,11
Э4	Опросный лист	12

20399-06 2

Инв. №

Привязан

904-02-15.85 Э1

Управление и силовое электрооборудование приточных камер

Стадия	Лист	Листов
Р	1	11

Зам. нач. отд.	Островский		16.11.83
Н. контр	Огиенко		16.11.83
Рук. гр.	Гинодман		15.11.83
Ст. инж.	Давидсон		14.11.83

Общие данные

ГПИ ЭЛЕКТРОПРОЕКТ Москва

Копировал Марк Формат А2

ТПР 904-02-15 85 Альбом V

Инв. № подл. | Подпись и дата | Взам. инв. №

Поз. обозначение	Наименование	Кол	Примечание
	Электрооборудование, устанавливаемое по месту		
М1, М2	Электродвигатель ~380 В	2	Комплектно
			с оборудованием
МВ6	Механизм исполнительный ~220 В	1	Комплектно с клапаном
	Посты управления		
SB3		1	
SB9		1	
SB10		1	

Перечень аппаратуры, входящей в состав щита ЩУП3, приведен в товаросопроводительной документации, поставляемой заводом-изготовителем комплектно с упомянутым щитом

Упрощенная технологическая схема взаимосвязи электроприемников

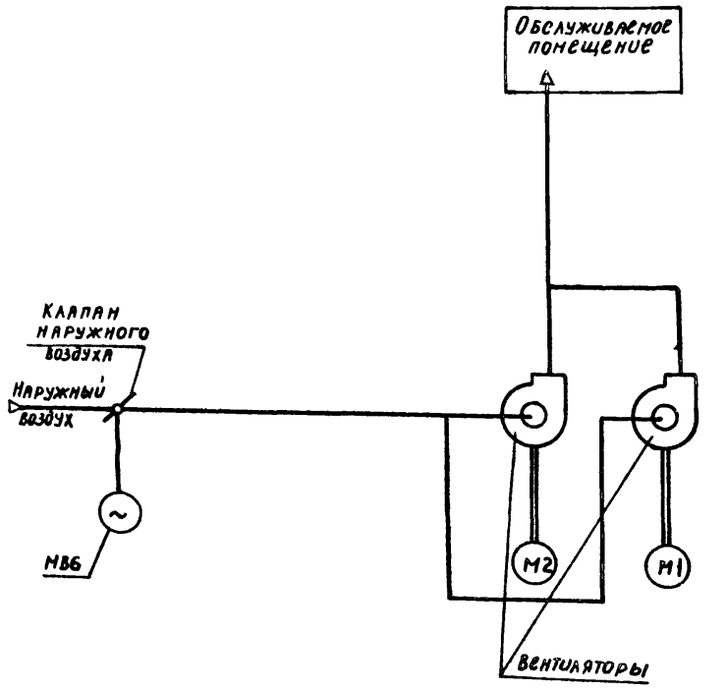

Пояснение работы контактов датчиков:

- A — Контакт разомкнут при аварии (например, при падении давления воды в теплосети, при пожаре и т п)
- SD — Контакт разомкнут при отсутствии потока воздуха
- SK2 T° — Контакт разомкнут при значениях температуры воздуха равных или меньших 0°С (перед воздухонагревателем)
- SK3 T° — Контакт разомкнут при значениях температуры обратной воды ниже расчетной
- KT — Контакт разомкнут при значениях температуры воздуха ниже расчетной

Условные обозначения:

- ◆ Зажим реле времени КТ1
- (14) - маркировка зажима реле времени КТ1
- Ø Зажим колодки блока управления БОУ5130
- [5] - маркировка зажима колодки блока управления
- ○ Зажим колодки управления, используемый для унификации технических решений
- 32-1 маркировка цепи, подключаемой к зажиму колодки
- 2Р - маркировка цепи из схемы регулирования

Выдержка времени реле:
КТ2, КТ3, КТ5 - 0,5с
КТ4, КТ9, КТ10 - 10 с

Приточная вентсистема

20399-06 3

904-02-15.85 ЭЗ

Управление и силовое электрооборудование приточных камер

Стадия	Лист	Листов
Р	2	

Схема электрическая принципиальная SП (начало)

ГПИ ЭЛЕКТРОПРОЕКТ МОСКВА

Привязан

Инв. №

Зам. нач. отд.	Островский		16.11.83
Н. контр.	Огиенко		17.11.83
Рук. гр.	Гинодман		15.11.83
Ст. инж.	Сафронов		14.11.83

Копировал Маркин Формат А2

ТПР 904-02-15.85 Альбом V

Инв. № подл. | Подпись и дата | Взам. инв. № | ГПИ Сантехпроект | ГИП | Фингер

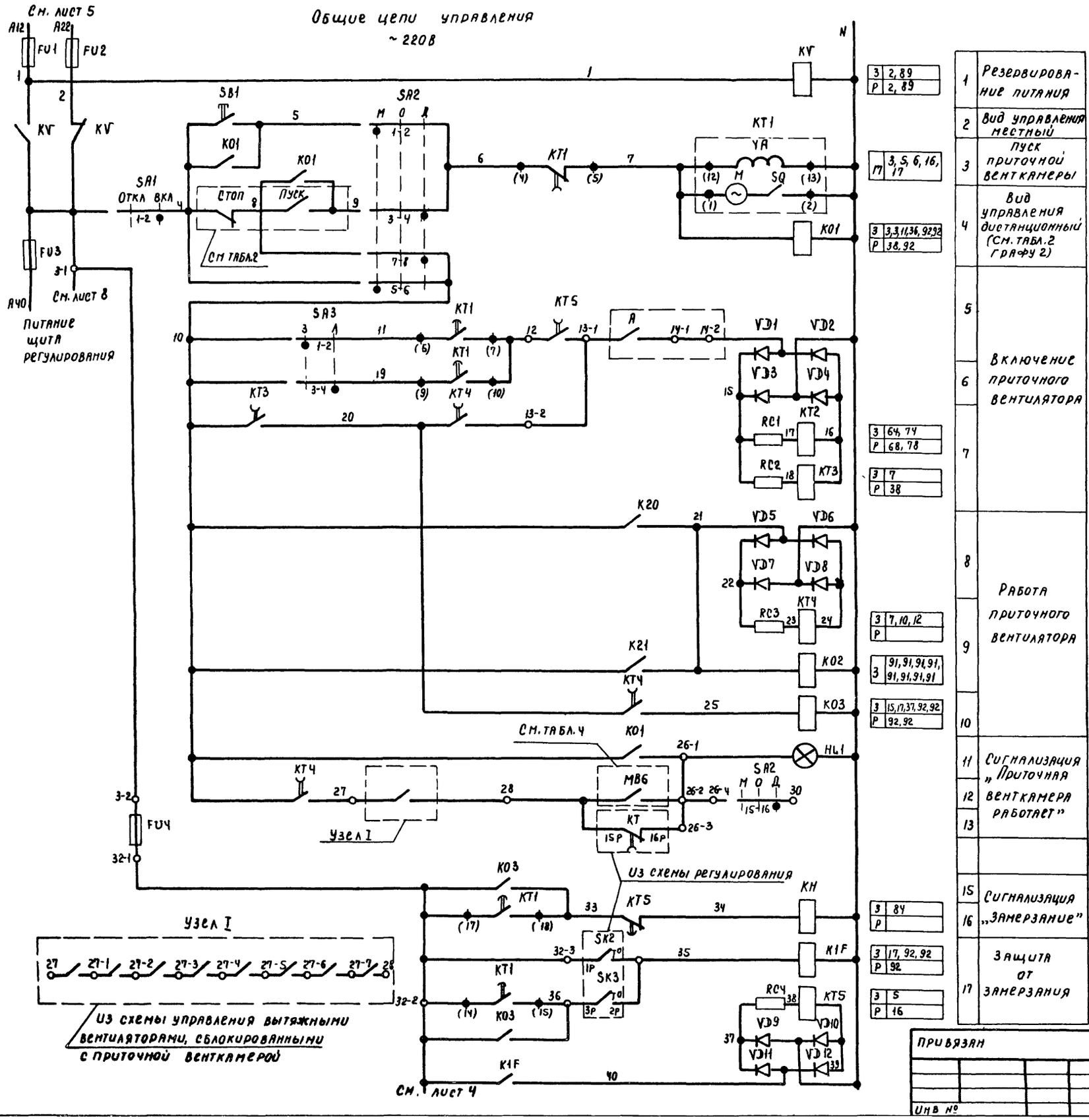

3	2, 89	
Р	2, 89	
17	3, 5, 6, 16, 17	
3	3, 3.1, 36, 92, 92	
Р	38, 92	
3	64, 74	
Р	68, 78	
3	7	
Р	38	
3	7, 10, 12	
Р		
3	91, 91, 91, 91, 91, 91, 91, 91	
3	15, 17, 37, 92, 92	
Р	92, 92	
3	84	
Р		
3	17, 92, 92	
Р	92	
3	5	
Р	16	

1	Резервирование питания
2	Вид управления местный
3	Пуск приточной венткамеры
4	Вид управления дистанционный (см. табл. 2 графу 2)
5	Включение приточного вентилятора
6	
7	
8	Работа приточного вентилятора
9	
10	
11	Сигнализация „Приточная венткамера работает"
12	
13	
15	Сигнализация „Замерзание"
16	
17	Защита от замерзания

Приточная вентсистема

Привязан				20399-06 4
Инв №				904-02-15.85 ЭО
				Управление и силовое электрооборудование приточных камер
Зам нач отд	Островский		16.11.83	Стадия Р; Лист 3; Листов
Н контр	Огиенко		17.11.83	Схема электрическая принципиальная ЭП (продолжение)
Рук гр	Гинодман		15.11.83	ГПИ Электропроект Москва
Ст инж	Сафронов		14.11.83	

Копировал Максим Формат А2

Альбом V ТПР 904-02-15.85

Инв.№ подл. | Подпись и дата | Взам.инв.№

См. лист 3

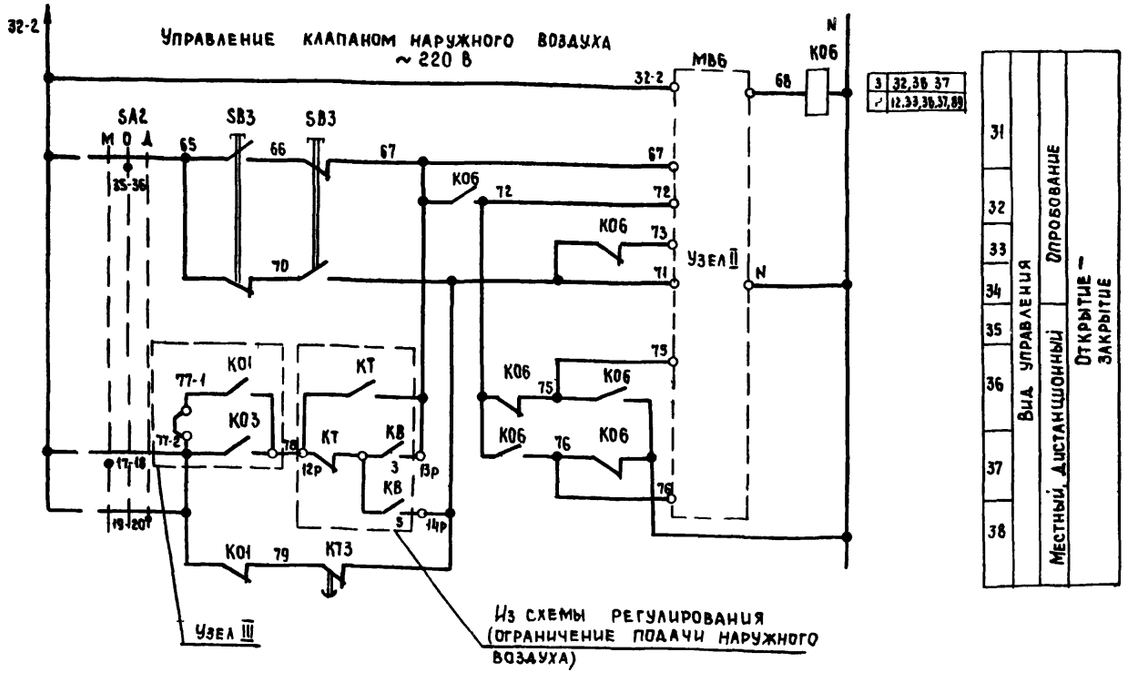

3	32,36 37
✓	12.33,35,37,89

31	
32	
33	
34	
35	
36	Вид управления: Местный, дистанционный; Опробование; Открытие – закрытие
37	
38	

Узел II (в зависимости от типа исполнительного механизма)

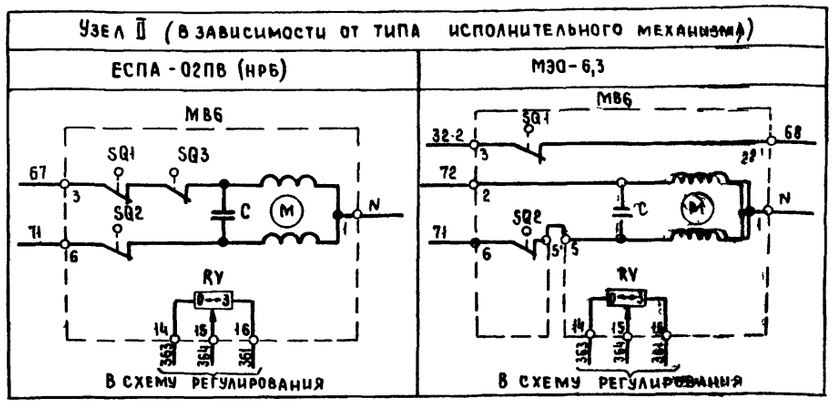

Узел II (в зависимости от типа исполнительного механизма)

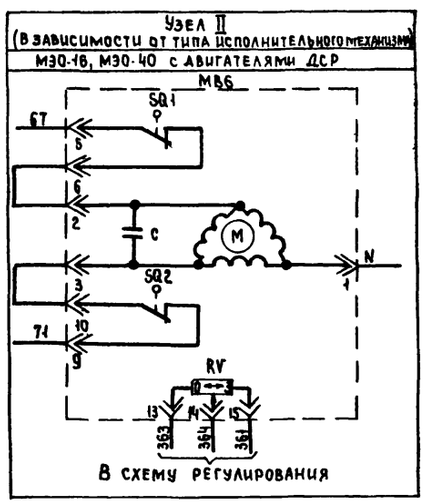

Узел II (в зависимости от типа исполнительного механизма)

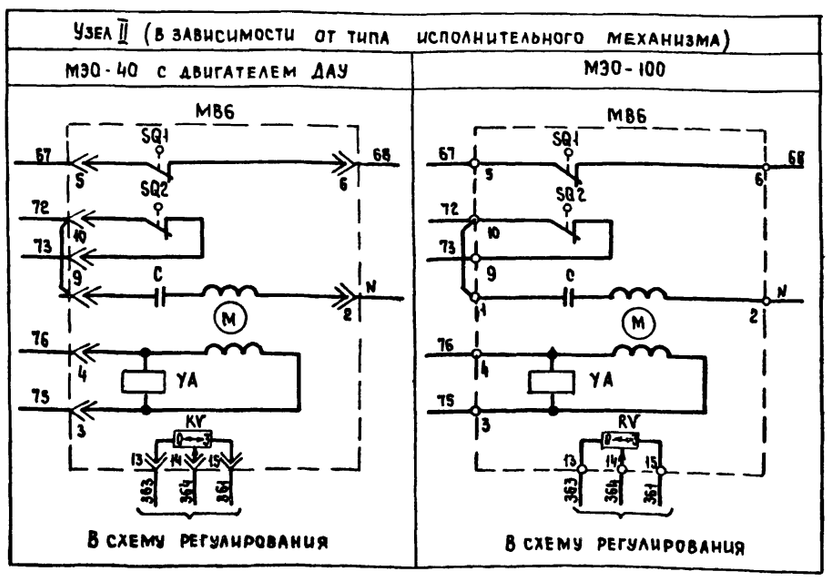

Приточная вентсистема

80399-06 5

				904-02-15.85 ЭЗ	
				Управление и силовое электрооборудование приточных камер	
Привязан				Стадия: Р	Лист: 4	Листов:
	Зам.нач.отд.	Островский		16.11.83		
	Н.контр.	Огиенко		17.11.83	Схема электрическая принципиальная 5П (продолжение)	ГПИ Электропроект Москва
	Рук.гр.	Гиндаман		16.11.83		
Инв.№	Ст.инж.	Сафронов		14.11.83		

Копировал

Формат А2

ТПР 904-02-15.85 Альбом V

Инв.№ подл. | Подпись и дата | Взам.инв.№

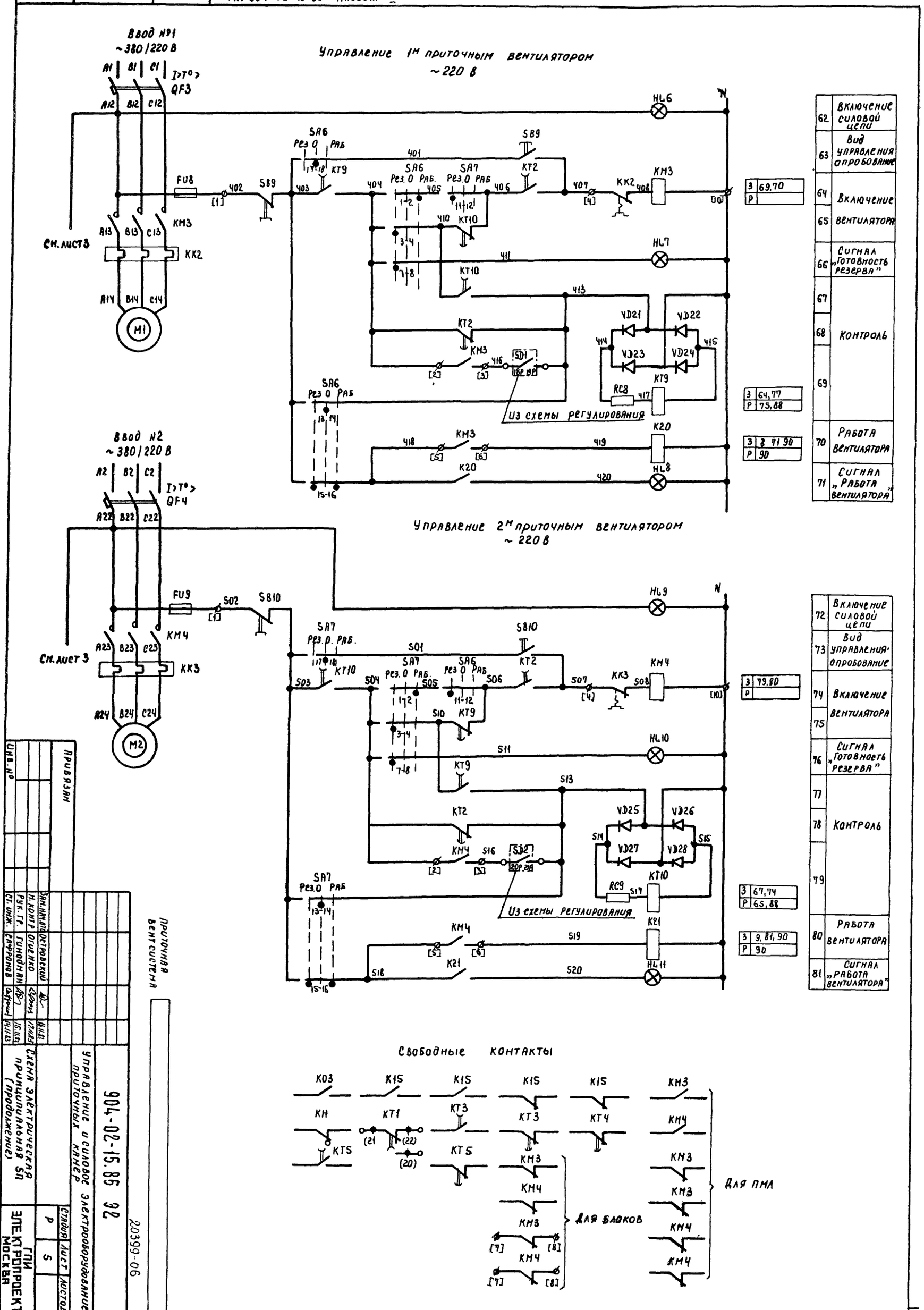
Ввод №1
~380/220 В
Управление 1м приточным вентилятором
~220 В
Ввод №2
~380/220 В
Управление 2м приточным вентилятором
~220 В
См. лист 3
Из схемы регулирования
Свободные контакты
Для блоков
Для ПМЛ
62 Включение силовой цепи
63 Вид управления опробование
64 65 Включение вентилятора
66 Сигнал „Готовность резерва"
67 68 69 Контроль
70 Работа вентилятора
71 Сигнал „Работа вентилятора"
72 Включение силовой цепи
73 Вид управления опробование
74 75 Включение вентилятора
76 Сигнал „Готовность резерва"
77 78 79 Контроль
80 Работа вентилятора
81 Сигнал „Работа вентилятора"
3 69,70
3 64,77
P 75,88
3 8 71 90
P 90
3 79,80
3 67,74
P 65,88
3 9, 81, 90
P 90
Приточная вентсистема
Привязан
Инв. №
Зам. нач. отд. Островский 16.11.83
Н. контр. Огиенко 17.11.83
Рук. гр. Гиноднан 15.11.83
Ст. инж. Сафронов 14.11.83
904-02-15.85 ЭЗ
Управление и силовое электрооборудование приточных камер
Схема электрическая принципиальная ЭП (продолжение)
Стадия Р
Лист 5
Листов
ГПИ ЭЛЕКТРОПРОЕКТ МОСКВА
20399-06
Копировал
Формат А2

Диаграммы замыкания контактов

Реле времени КТ1

Номер цепи, в которой используется контакт	Обозначение контакта	Назначение контакта
6	(9) (10)	Включение приточного вентилятора летом (после открытия клапана наружного воздуха)
	(20) (21)	Не используется
17	(14) (15)	Подключение датчика SK3 для контроля прогрева воздухонагревателя перед включением вентилятора
5	(6) (7)	Включение приточного вентилятора зимой (после прогрева воздухонагревателя)
16	(17) (18)	Контроль пуска венткамеры
3	(4) (5)	Окончание пуска венткамеры

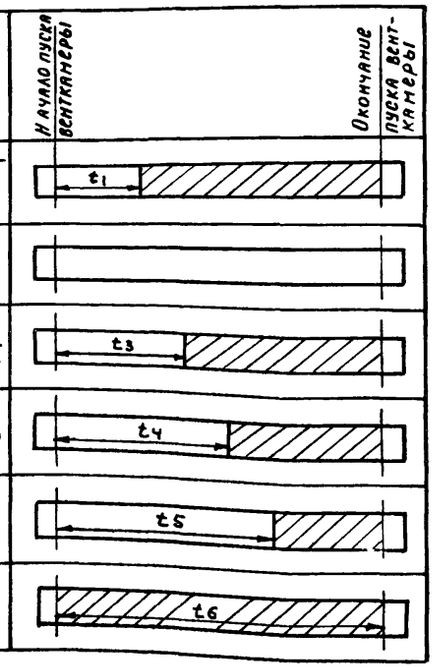

** t_1 = 30... 120 с

$t_3 = t_4 - 15$ с

** t_4 = 60... 180 с

$t_5 = t_4 + 15$ с

$t_6 = t_4 + t_1$ с

** уточняется при наладке

Конечные выключатели исполнительного механизма М86

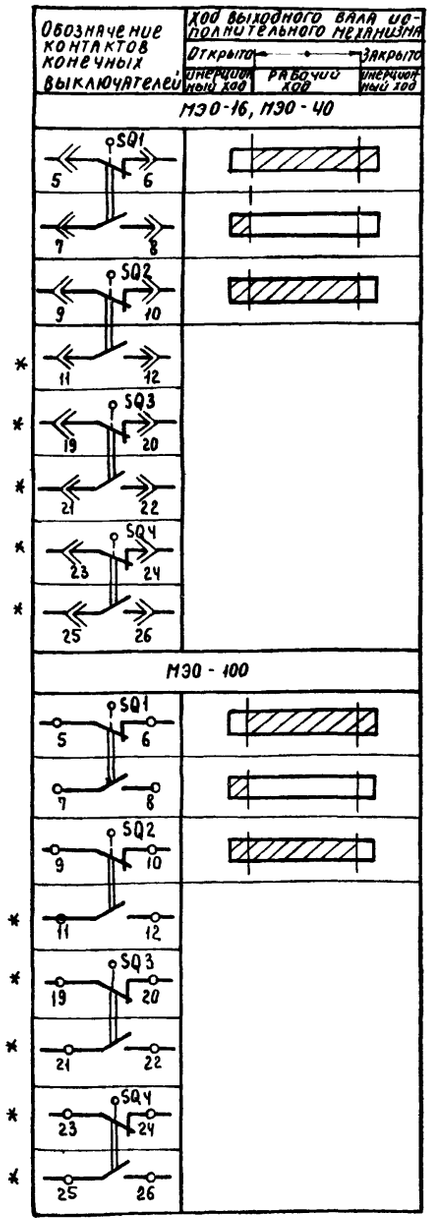

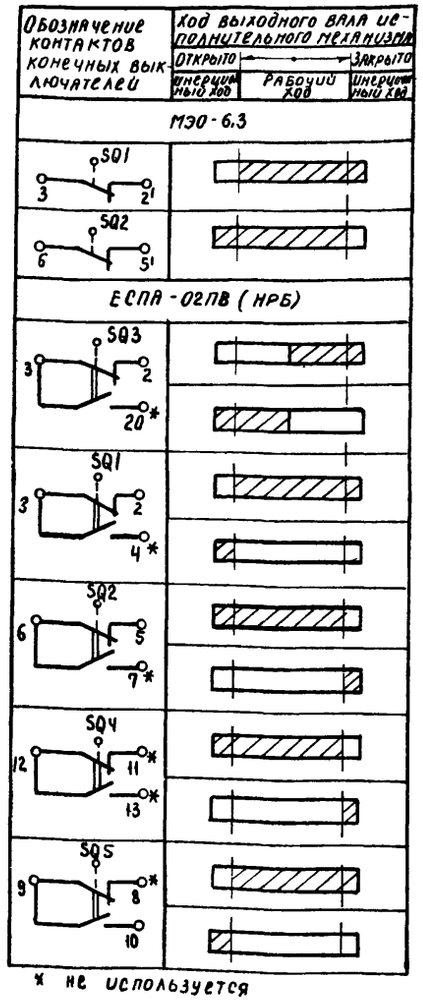

* не используется

Переключатели универсальные SA2

Соединение контактов	Местное М -45°	Опробование О 0°	Дистанционное Д +45°
1-2	X	—	—
3-4	—	—	X
5-6	X	—	—
7-8	—	—	X
* 9-10	X	—	—
11-12	—	—	X
* 13-14	X	—	—
15-16	—	—	X
17-18	X	—	—
19-20	—	—	X
* 21-22	X	—	—
* 23-24	—	—	X
25-26	X	—	—
* 27-28	—	—	X
29-30	X	—	—
* 31-32	—	—	X
* 33-34	—	X	—
35-36	—	X	—
* 37-38	—	X	—
39-40	—	X	—
* 41-42	—	X	—
43-44	—	X	—
* 45-46	—	X	—
* 47-48	—	X	—

SA6, SA7

Соединение контактов	Резервный рез. -45°	Опробование О 0°	Рабочий раб +45°
1-2	—	—	X
* 3-4	X	—	—
* 5-6	—	—	X
7-8	X	—	—
* 9-10	—	—	X
11-12	X	—	—
13-14	—	X	—
15-16	X	—	X
17-18	—	X	—
19-20	X	—	X

SA3

Соединение контактов	Зима З 0°	Лето Л +45°
1-2	X	—
3-4	—	X
5-6	X	—
7-8	—	X

SA1

Соединение контактов	Отключено откл. 0°	Включено вкл. +45°
1-2	—	X
* 3-4	—	X

* не используется

Условные обозначения:

- Контакт замкнут
- Контакт разомкнут

Приточная вентсистема

20399-06 7

ТПР 904-02-15.85 Альбом V

Инв. № подл. | Подпись и дата | Взам. инв. №

Привязан

Инв. №

Зам. нач. отд.	Островский		16.11.87
Н. контр.	Огиенко		12.11.87
Рук. гр.	Гинодман		15.11.87
Ст. инж.	Сафронов		14.11.87

904-02-15.85 ЭЗ

Управление и силовое электрооборудование приточных камер

Стадия	Лист	Листов
Р	6	

Схема электрическая принципиальная SП (продолжение)

ГПИ Электропроект Москва

Копировал Формат А3

ТПР 904-02-15.85 Альбом V

Таблица 1

Контакты аппаратов, предусмотренные схемой управления приточной венткамерой

Наименование схемы, в которую выдаются контакты (пакеты)	Номер цепи	Контакты (пакеты)	Назначение контактов (пакетов)	Примечание
Управление приточными венткамерами (с применением средств телемеханики)	82	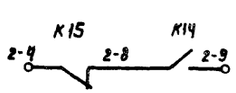	Включение (отключение) приточных венткамер	
		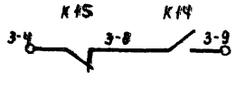		
		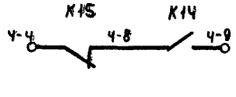		
Сигнализация (на диспетчерском пункте или на одиночном посту в помещении, обслуживаемом приточной венткамерой)	83	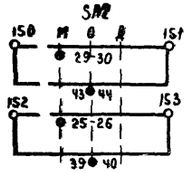	Перевод приточной венткамеры на опробование или местное управление	
	84	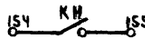	Срабатывание защиты от замерзания	
	88	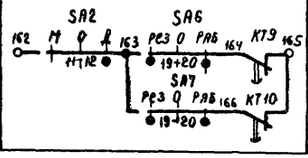	Авария приточного вентилятора	

Продолжение табл. 1

Наименование схемы, в которую выдаются контакты (пакеты)	Номер цепи	Контакты (пакеты)	Назначение контактов (пакетов)	Примечание
Управление и сигнализация	89	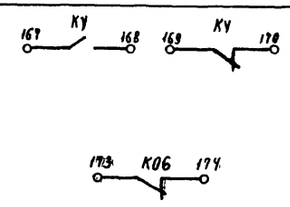	Контроль: Напряжения; Открытия клапана наружного воздуха	
	90	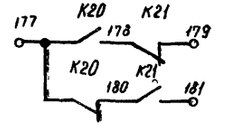	Контроль работы вентиляторов	
Управление вытяжными вентиляторами	91	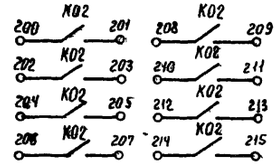	Включение вытяжных вентиляторов, сблокированных с приточной венткамерой	
Регулирование	92	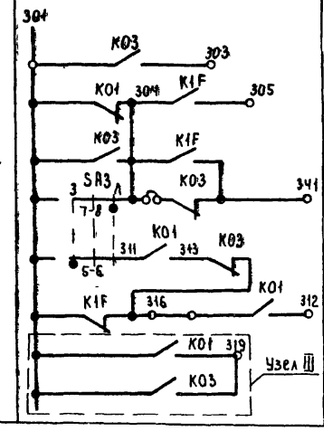	См. проект регулирования	

Приточная вентсистема

20399-06 8

Привязан					904-02-15.85 ЭЗ
					Управление и силовое электрооборудование приточных камер
	Зам. нач. отд.	Островский		14.11.85	Стадия: Р; Лист: 7; Листов:
	Н. контр.	Огиенко		12.11.85	Схема электрическая принципиальная 5П (продолжение)
	Рук. гр.	Гинодман		13.11.85	ГПИ Электропроект Москва
Инв. №	Ст. инж.	Сафранов		14.11.85	

Инв. № подл. | Подпись и дата | Взам. инв. №

Копировал Марина

Формат А2

Таблица 2

Контакты для дистанционного управления вентилятором

Вид дистанционного управления (для конкретной приточной венткамеры предусматривается только один из видов дистанционного управления)	Расшифровка условного обозначения контактов, указанных в схеме		Примечание
	Пуск	Стоп	
1	2	3	4
Управление с диспетчерского пункта	8 — 9	4 — 8	
	Отключено Отключить / Включено Включить: 8 — 9	Отключено Отключить / Включено Включить: 4 — 8	
	8 — 9	4 — 8	
Управление из обслуживаемого помещения (с одиночного поста)	8 — 9	4 — 8	

Таблица 3

отсутствует

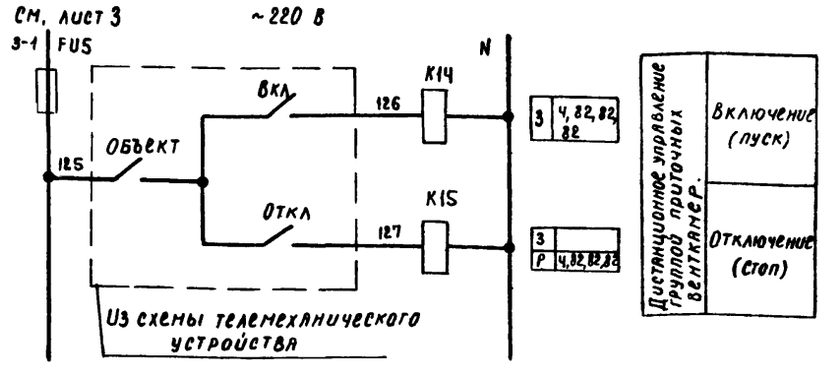

Таблица 4

Расшифровка условного обозначения контакта МВ6

Тип электрического привода исполнительного механизма	Расшифровка условного обозначения контакта	
	Номер цепи, в которой используется контакт	
	12	
МЭО-16, МЭО-40	SQ1: 7 — 8	
МЭО-100	SQ1: 7 — 8	
МЭО-6,3	K06	
ЕСПА-02ПВ (НРБ)	SQ5: 9 — 10	

Таблица 5

Ток уставки теплового реле пускателя

Наименование механизма	Iуст, (А)			
Приточный вентилятор (рабочий – резервный)				

Приточная вентсистема

20399-06 9

				904-02-15.85 ЭВ	
				Управление и силовое электрооборудование приточных камер	
Привязан					Стадия: Р; Лист: 8; Листов:
				Схема электрическая принципиальная ЭП (окончание)	ГПИ ЭЛЕКТРОПРОЕКТ МОСКВА
Инв. №	Зам. нач. отд.	Островский	16.11.83		
	Н. контр.	Огиенко	17.11.83		
	Рук. гр.	Гинодман	15.11.83		
	Ст. инж.	Сафронов	14.11.83		

Копировал Мария Формат А2

ТПР 904-02-15.85 Альбом V

Инв. № подл. | Подпись и дата | Взам. инв. №

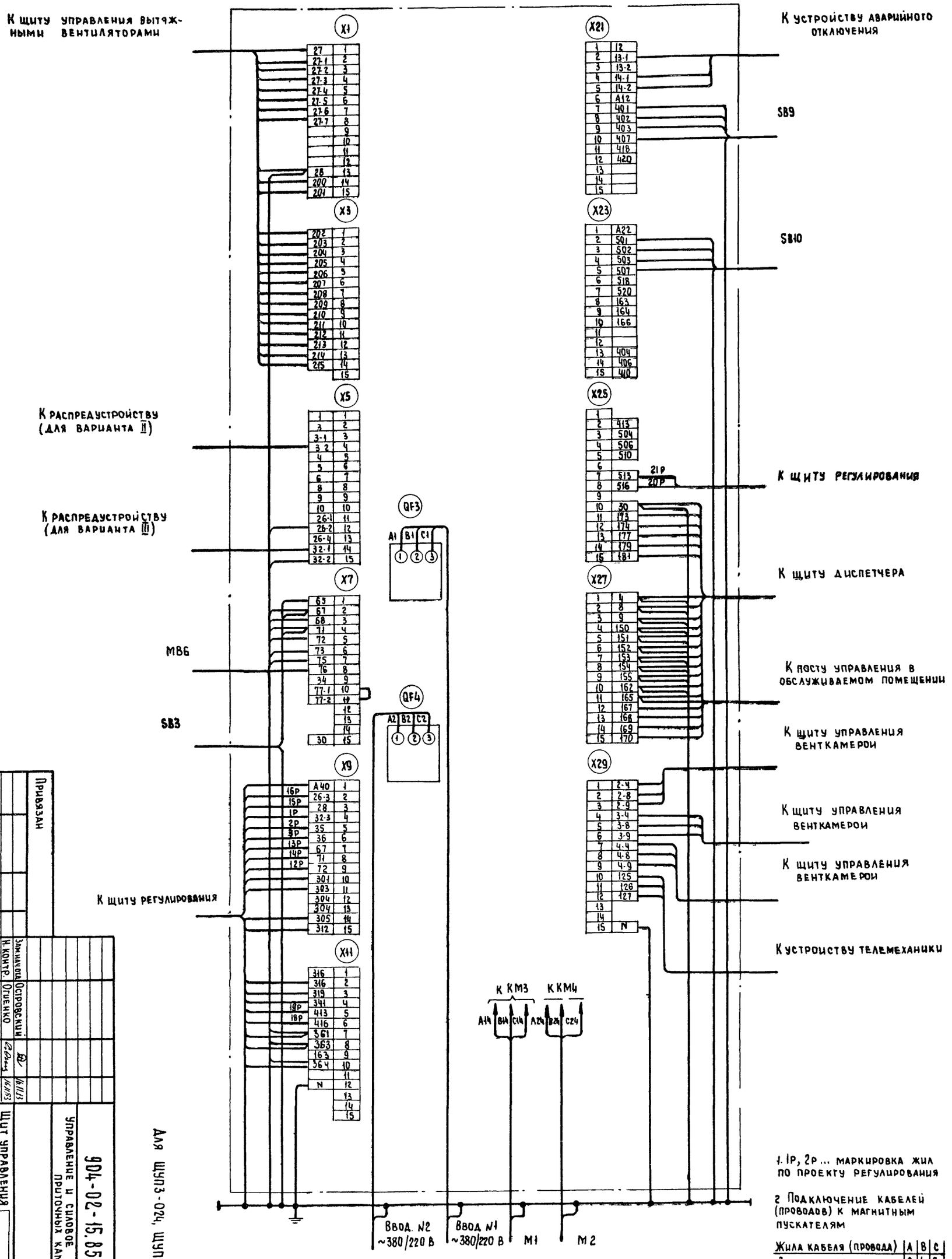

1. 1р, 2р ... маркировка жил по проекту регулирования

2. Подключение кабелей (проводов) к магнитным пускателям

Жила кабеля (провода)	A	B	C
Зажим пускателя	2	4	6

Для ЩУП3-024, ЩУП3-025

20399-06

10

904-02-15.85 93

Управление и силовое электрооборудование приточных камер

Щит управления. Схема электрическая подключений

Стадия	Лист	Листов
Р	9	

ГПИ ЭЛЕКТРОПРОЕКТ МОСКВА

Привязан

Инв. №

Зам. нач. отд.	Островский		16.11.83
Н. контр.	Огиенко		16.11.83
Рук. гр.	Гинодман		15.11.83
Вед. инж.	Духовник		14.11.83

Копировал

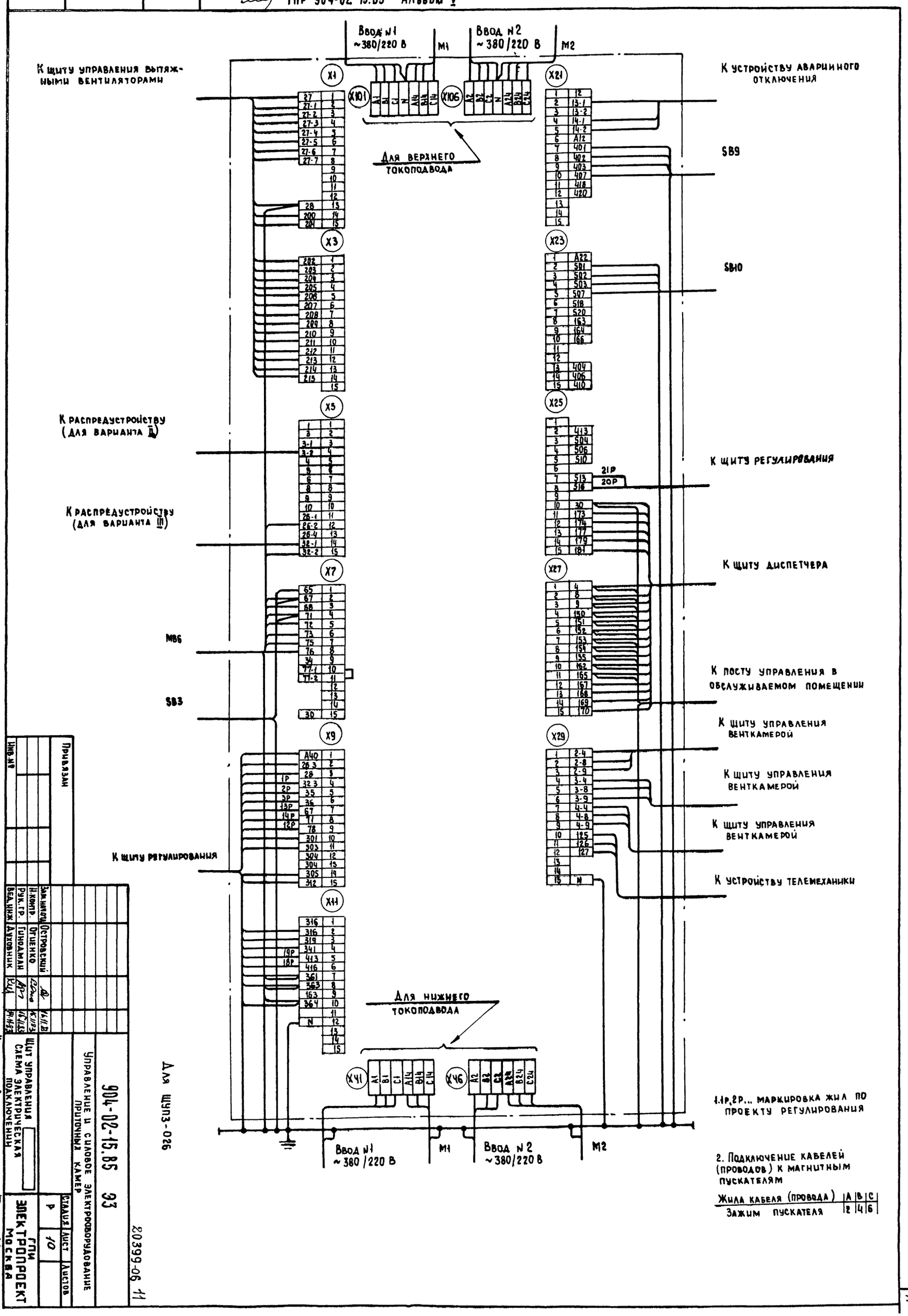

Инв. № подл.	Подпись и дата	Взам. инв. №

Привязан

Инв. №

Зам. нач. отд.	Островский		16.11.83
Н. контр.	Огиенко		16.11.83
Рук. гр.	Гинодман		16.11.83
Вед. инж.	Духовник		14.11.83

Щит управления
Схема электрическая подключений

904-02-15.85 ЭЗ

Управление и силовое электрооборудование приточных камер

Стадия	Лист	Листов
Р	10	

ГПИ ЭЛЕКТРОПРОЕКТ Москва

Копировал Зауч

Формат А2

20399-06 11

Форма

Опросный лист ___
на щит типа ШО1-83УХЛ3

1. Наименование и адрес предприятия _____

2. Наименование объекта _____

3. Наименование и адрес заказчика _____

4. Наименование и адрес проектной организации _____

5. Завод-изготовитель – Ангарский электромеханический завод 665821 г Ангарск, Иркутская обл.

6. Исполнение щита ЩУПЗ -□□□-□□□□□

7. Переменные технические данные принципиальной схемы управления

1	2	3	4	5	6	7	8	9	10	11	12	13

(ненужные вычеркнуть)

8. По данному опросному листу изготовить ___ щит (ов)

9. Обозначение щита(ов) по проекту электротехнической части объекта _____

10. Количество приведенных панелей на один щит ___

11. Количество приведенных панелей на ___ щит(ов) ___

12. Степень защиты щита – IP31, IP41 по ГОСТ 14254-80 (ненужное вычеркнуть)

Главный инженер проекта _____ /_____/

„___" _____ 19 __ г.

Форма

Опросный лист ___
на щит типа ШО1-83УХЛ3

1. Наименование и адрес предприятия _____

2. Наименование объекта _____

3. Наименование и адрес заказчика _____

4. Наименование и адрес проектной организации _____

5. Завод-изготовитель – Ангарский электромеханический завод 665821 г Ангарск, Иркутская обл.

6. Исполнение щита ЩУПЗ -□□□-□□□□□

7. Переменные технические данные принципиальной схемы управления

1	2	3	4	5	6	7	8	9	10	11	12	13

(ненужные вычеркнуть)

8. По данному опросному листу изготовить ___ щит(ов)

9. Обозначение щита(ов) по проекту электротехнической части объекта _____

10. Количество приведенных панелей на один щит ___

11. Количество приведенных панелей на ___ щит(ов) ___

12. Степень защиты щита – IP31, IP41 по ГОСТ 14254-80 (ненужное вычеркнуть)

Главный инженер проекта _____ /_____/

„___" _____ 19 __ г

ТПР 904-02-15.85 Альбом V

Взам.инв.№ | Подпись и дата | Взам.инв.№

gost.e-ecolog.ru

20399-06

(12)

Привязан					904-02-15.85 94		
					Управление и силовое электрооборудование приточных камер.		
						Стадия	Лист	Листов
						Р	11	
				Зам.начальн. Островский	16.11.83			
				Н.контр. Огиенко	17.11.83	Опросный лист	ГПИ ЭЛЕКТРОПРОЕКТ МОСКВА	
				Рук.гр. Гинодман	15.11.83			
Инв. №				Ст.инж. Давидсон	14.11.83			

Копировал Клищ- Формат А2