ТИПОВОЙ ПРОЕКТ

901-7-6.84

ХЛОРАТОРНАЯ

ДЛЯ ОБЕЗЗАРАЖИВАНИЯ ПИТЬЕВЫХ И СТОЧНЫХ ВОД

ПРОИЗВОДИТЕЛЬНОСТЬЮ 12,5 КГ ТОВАРНОГО ХЛОРА В ЧАС

АЛЬБОМ VII

НЕСТАНДАРТИЗИРОВАННОЕ ОБОРУДОВАНИЕ

Тип. № 19212-02

gost.e-ecolog.ru

				ПРИВЯЗАН

ТИПОВОЙ ПРОЕКТ
901-7-6.84

ХЛОРАТОРНАЯ

ДЛЯ ОБЕЗЗАРАЖИВАНИЯ ПИТЬЕВЫХ И СТОЧНЫХ ВОД ПРОИЗВОДИТЕЛЬНОСТЬЮ 12,5 КГ ТОВАРНОГО ХЛОРА В ЧАС

СОСТАВ ПРОЕКТА:

Альбом I - Пояснительная записка.
Альбом II - Технологическая и санитарно-техническая части. Вариант обеззараживания питьевых вод.
Альбом III - Технологическая и санитарно-техническая части. Вариант обеззараживания сточных вод.
Альбом IV - Электротехническая часть.
Альбом V - Архитектурно-строительная часть.
Альбом VI - Строительные изделия.
Альбом VII - Нестандартизированное оборудование.
Альбом VIII - Спецификации оборудования.
Альбом IX - Сборник спецификаций оборудования.
Альбом X - Ведомость потребности в материалах.
Альбом XI - Сметы.

АЛЬБОМ VII

РАЗРАБОТАН ПРОЕКТНЫМ ИНСТИТУТОМ
ЦНИИЭП ИНЖЕНЕРНОГО ОБОРУДОВАНИЯ
Главный инженер института А. Кетаов
Главный инженер проекта М. Сирота

УТВЕРЖДЕН ГОСГРАЖДАНСТРОЕМ
ПРИКАЗ №: 279 от 27.12.79
ВВЕДЕН В ДЕЙСТВИЕ ИНСТИТУТОМ
ЦНИИЭП ИНЖЕНЕРНОГО ОБОРУДОВАНИЯ
ПРИКАЗ №: 82 от 23.09.83

ПРИВЯЗАН

ИНВ. №

Содержание альбома

Обозначение	Наименование	Стр
1	2	3
	Обложка	
	Титульный лист	1
	Содержание альбома	2
1274.00.00.000 ПЗ	Испаритель хлора с поверхностью теплообмена 0,6 м². Пояснительная записка	2
1282.00.00.000 ПЗ	Испаритель хлора с поверхностью теплообмена 1,4 м². Пояснительная записка	2
1283.00.00.000 ПЗ	Эжектор производительностью 5 кг хлора в час. Пояснительная записка	3
1284.00.00.000 ПЗ	Эжектор производительностью 12,5 кг хлора в час пояснительная записка.	3
1285.00.00.000 ПЗ	Фильтр Пояснительная записка	3
1286.00.00.000 ПЗ	Бак разрыва струи Пояснительная записка	3
1287.00.00.000 ПЗ	Бак затворный пояснительная записка	4
1310.00.00.000 ПЗ	Траверса для подъёма контейнера Пояснительная записка	4

1	2	3
1286.01.00.000 ВО	Клапан поплавковый Ду 40 Ру6 Чертеж общего вида. Лист 2	4
1288.00.00.000 ПЗ	Грязевик Пояснительная записка	4
1274.00.00.000 ВО	Испаритель хлора с поверхностью теплообмена 0,6 м². Чертеж общего вида	5
1282.00.00.000 ВО	Испаритель хлора с поверхностью теплообмена 1,4 м². Чертеж общего вида	6
1283.00.00.000 ВО	Эжектор производительностью 5 кг хлора в час Чертеж общего вида	7
1284.00.00.000 ВО	Эжектор производительностью 12,5 кг хлора в час Чертеж общего вида.	8
1285.00.00.000 ВО	Фильтр Чертеж общего вида	9
1286.00.00.000 ВО	Бак разрыва струи Чертеж общего вида	10
1286.01.00.000 ВО	Клапан поплавковый Ду 40 Ру6 Чертеж общего вида	11
1287.00.00.000 ВО	Бак затворный Чертеж общего вида	12
1288.00.00.000 ВО	Грязевик Чертеж общего вида	13
1280.00.00.000 ВО	Компенсатор Чертеж общего вида	14
1310.00.00.000 ВО	Траверса для подъёма контейнера Чертеж общего вида.	15

1. Введение.

Испаритель хлора разработан. на основании технологической части проекта.

2. Назначение и область применения.

Испаритель предназначен для образованця газообразного хлора из жидкого и устанавливается в помещении хлордозаторной.

3 Техническая характеристика.

3.1. Поверхность теплообмена,	м²	- 0,6
3.2 Вместимость аппарата,	м³	- 0,26
3.3. Температура воды,	°С	- 12-8
3.4. Расход воды,	м³/ч.	- 0,04-0,1
3.5. Среда: в аппарате		- вода.
в змеевике		- хлор.
3.6. Давление (рабочее):		
в аппарате		- без давления
в змеевике		МПа - 1,6
3.7. Габаритные размеры, мм:		
диаметр,		- 630
высота,		- 1790
3.8. Масса,	кг	- 240

4. Описание выбранной конструкции.

Испаритель хлора представляет собой цилиндр, внутри которого крепится змеевик. Жидкий хлор, проходя через змеевик, обогревается теплой водой $t°ср = 10°С$, протекающей в аппарате. и, испаряясь, выходит из испарителя в виде газообразного хлора. Змеевик изготовляется из трубы Ф 18×3 мм.

Инв. № подл.	Подп. и дата	Взам. инв. №	Инв. № дубл.	Подп. и дата	

Изм.	Лист	№ докум.	Подп.	Дата	1274. 00. 00. 000. ПЗ.		
Разраб.		Фоменецкая			Испаритель хлора с поверхностью теплообмена 0,6 м² Пояснительная записка	Лит	Лист 1	Листов 1
Пров.		Шифрина				ЦНИИЭП инж. оборудования		
Н. контр.		Хромихина		09.85				
Утв.		Васевич						

Формат: А4

1. Введение.

Испаритель хлора разработан на основании технологической части проекта.

2. Назначение и область применения.

Испаритель предназначен для образования газообразного хлора из жидкого и устанавливается в помещении хлордозаторной.

3. Техническая характеристика.

3.1. Поверхность теплообмена,	м²	- 1,4
3.2. Вместимость аппарата,	м³	- 0,28
3.3. Температура воды,	°С	- 12÷8
3.4. Расход воды,	м³/ч.	- 0,1 - 0,25
3.5. Среда:		- вода
в аппарате		- вода
в змеевике		- хлор
3.6. Давление (рабочее)		
в аппарате		- без давления
в змеевике		МПа - 1,6
3.7. Габаритные размеры, мм:		
диаметр,		- 630
высота,		- 1790
3.8. Масса,	кг	- 265

4. Описание выбранной конструкции.

Испаритель хлора представляет собой цилиндр, внутри которого крепится змеевик.

Жидкий хлор, проходя через змеевик, обогревается теплой водой $t°ср = 10°С$, протекающей в аппарате и испаряясь выходит из испарителя в виде газообразного хлора Змеевик изготовляется из трубы Ф 38×3 мм.

Инв. № подл.	Подп. и дата	Взам. инв. №	Инв. № дубл.	Подп. и дата	

Согласовано: Гл спец кг Сирота (Сирота)

Изм.	Лист	№ докум.	Подп.	Дата	1282.00.00.000. ПЗ		
Разраб.		Фоменецкая			Испаритель хлора с поверхностью теплообмена 1,4 м² Пояснительная записка.	Лит	Лист 1	Листов 1
Пров.		Шифрина				ЦНИИЭП инж. оборудования		
Н. контр.		Хромихина		09.85				
Утв.		Васевич						

Копировал: Алешикова 19213-07 Формат: А4

Типовой проект 901-7-6.84 Альбом VIII

1. Введение.

Эжектор разработан на основании технологической части проекта.

2. Назначение и область применения.

Эжектор предназначен для образования хлорной воды, которая получается в результате смещения газообразного хлора с водой.

3. Техническая характеристика

3.1. Производительность по хлору,	кг/ч	- 5
3.2. Расход рабочей воды,	м³/ч	- 2,4
3.3 Давление рабочей воды перед соплом (абс),	МПа	- 0,5
3.4. Давление эжектируемого хлор-газа (абс),	МПа	- 0,02
3.5. Давление хлорной воды при выходе из диффузора (абс),	МПа	- 0,15
3.6. Габаритные размеры, мм:		
длина,		- 360
диаметр,		- 100
3.7. Масса,	кг	- 2

4. Описание выбранной конструкции.

Эжектор представляет собой аппарат, изготовленный из винипласта и состоящий из сопла, диффузора, корпуса и штуцера. Диффузор с корпусом соединяются на фланцах.

Согласовано: Гл. спец. кг /Сирота/

1283.00.00.000. ПЗ

Изм.	Лист	№ докум.	Подп.	Дата
Разраб.	Осунецкая			
Пров.	Шифрина		1983	
Н. контр.	Хромихина		09.83	
Утв.	Басевич			

Эжектор производительностью 5 кг хлора в час
Пояснительная записка

Лит	Лист	Листов
		1

ЦНИИЭП инж. оборудования

Формат: А4

Инв.№ подл. | Подп. и дата | Взам. инв.№ | Инв.№ дубл. | Подп. и дата

1. Введение

Эжектор разработан на основании технологической части проекта.

2. Назначение и область применения:

Эжектор - предназначен для образования хлорной воды, которая получается в результате смещения газообразного хлора с водой.

3. Техническая характеристика.

3.1. Производительность по хлору	кг/ч	- 12,5
3.2. Расход рабочей воды	м³/ч	- 8,0
3.3. Давление рабочей воды перед соплом (абс)	МПа	- 0,5
3.4. Давление эжектируемого хлор-газа (абс)	МПа	- 0,02
3.5. Давление хлорной воды при выходе из диффузора (абс)	МПа	- 0,15
3.6. Габаритные размеры, мм:		
длина,		- 400
диаметр,		- 150
3.7. Масса,	кг	- 4

4. Описание выбранной конструкции.

Эжектор представляет собой аппарат изготовленный из винипласта и состоящий из сопла, диффузора, корпуса и штуцера. Диффузор с корпусом соединяются на фланцах.

Согласовано: Гл спец. кг /Сирога/

12 84.00.00.00. ПЗ

Изм.	Лист	№ докум.	Подп.	Дата
Разраб.	Осунецкая			
Пров.	Шифрина		1983	
Н. контр.	Хромихина		09.83	
Утв.	Басевич			

Эжектор производительностью 12,5 кг хлора в час
Пояснительная записка

Лит	Лист	Листов
		1

ЦНИИЭП инж. оборудования

Формат: А4

Инв.№ подл. | Подп. и дата | Взам. инв.№ | Инв.№ дубл. | Подп. и дата

1. Введение.

Бак разрыва струи разработан на основании технологичвской части проекта.

2. Назначение и область применения.

Бак разрыва струи предназначен для предотвращения попадания технической воды в систему водоснабжения.

Бак устанавливается в помещении насосной.

3. Техническая характеристика.

3.1. Вместимость аппарата,	м³	- 0,9
3.2. Давление в аппарате,	МПа	- 0,4
3.3. Среда		вода
3.4. Габаритные размеры, мм:		
диаметр,		- 1020
высота,		- 2260
3.5. Масса,	кг	- 505

4. Описание выбранной конструкции.

Бак разрыва струи изготавливается из трубы ф 1020 х 10мм, внутри трубы устанавливается поплавковый клапан, при помощи которого предотвращается подача воды из водопровода в случае превышения допустимого уровня жидкости.

Бак приваривается к подставке, состоящей из 4х вертикальных уголков, соединенных между собой.

1286.00.00.000. ПЗ

Изм.	Лист	№ докум.	Подп.	Дата
Разраб.	Осунецкая			
Пров.	Шифрина		1983	
Н. контр.	Хромихина		09.83	
Утв.	Басевич			

Бак разрыва струи
Пояснительная записка

Лит	Лист	Листов
		1

ЦНИИЭП инж. оборудования

Формат: А4

Инв.№ подл. | Подп. и дата | Взам. инв.№ | Инв.№ дубл. | Подп. и дата

1. Введение.

Фильтр разработан на основании технологической части проекта.

2. Назначение и область применения

Фильтр предназначен для очистки газообразного хлора от примесей; устанавливается в помещении хлордозаторной

3. Техническая характеристика

3.1. Вместимость аппарата,	м³	- 0,003
3.2. Давление в аппарате,	МПа	- 1,6
3.3. Среда,		газообразный хлор
3.4. Габаритные размеры, мм:		
диаметр,		- 108
ширина,		- 300
высота,		- 435
3.5. Масса	кг	- 21

4. Описание выбранной конструкции.

Фильтр изготавливается из трубы ф108х4мм, имеющей два патрубка для входа и выхода газообразного хлора после очистки. Внутри трубы крепится цилиндр, заполненный минеральной ватой, проходя через которую газообразный хлор очищается от примесей.

Согласовано. Гл. спец. кг /Сирота/

1285 00.00.000. ПЗ

Изм.	Лист	№ докум.	Подп.	Дата
Разраб.	Осунецкая			
Пров.	Шифрина		1983	
Н. контр.	Хромихина		09.83	
Утв.	Басевич			

Фильтр
Пояснительная записка

Лит	Лист	Листов
		1

ЦНИИЭП инж. оборудования

Копировал: Алешикова 19213-07 Формат: А4

Инв.№ подл. | Подп. и дата | Взам. инв.№ | Инв.№ дубл. | Подп. и дата

Типовой проект 901-7-6.84 Альбом VII

1. Введение.

Бак затворный разработан на основании технологической части проекта.

2. Назначение и область применения.

Бак предназначен для растворения соды и гипосульфита натрия в воде и устанавливается в помещении насосной.

3. Техническая характеристика

3.1. Вместимость, $м^3$ - 0.9

3.2. Среда, - сода, гипосульфит натрия

3.3. Габаритные размеры, мм:

диаметр, - 1020

высота, - 1300

3.4. Масса кг - 248

4. Описание выбранной конструкции.

Бак изготавливается из трубы диаметром 1020 мм, высотой 600 мм, в нижней части которой находится патрубок для выхода раствора.

Бак приваривается к подставке, состоящей из 4х вертикальных уголков, соединенных между собой.

Изм.	Лист	№ докум.	Подп.	Дата	1287.00.00.000 ПЗ			
Разраб.		Кузнецкая			Бак затворный	Лит	Лист	Листов
Пров.		Шифрина			Пояснительная записка		1	
Н. контр.		Хромихина		09.83		ЦНИИЭП инж. оборудования		
Утв.		Басевич						

Формат А4

Инв. № подл. | Подп. и дата | Взам. инв. № | Инв. № дубл. | Подп. и дата

1. Введение.

Грязевик разработан на основании технологической части проекта.

2. Назначение и область применения.

Грязевик предназначен для очистки газообразного хлора от посторонних примесей.

Грязевик устанавливается в хлордозаторной.

3. Техническая характеристика.

3.1. Вместимость аппарата, л - 45

3.2. Давление в аппарате, МПа - 1.6

3.3. Среда, - хлор

3.4. Габаритные размеры, мм:

диаметр, - 219

высота, - 1790

3.5. Масса, кг - 139

4. Описание выбранной конструкции.

В конструкции грязевика использован баллон 50-200у ГОСТ 949-73, к которому приваривается фланец, соединяющийся с крышкой. В крышку вваривают две трубки для входа и выхода хлора.

Согласовано: гл. спец. КГ Сирота /Сирота/

Изм.	Лист	№ докум.	Подп.	Дата	1288.00.00.000 ПЗ			
Разраб.		Кузнецкая			Грязевик	Лит	Лист	Листов
Пров.		Шифрина			Пояснительная записка		1	
Н. контр.		Хромихина		09.83		ЦНИИЭП инж. оборудования		
Утв.		Басевич						

Формат А4

1. Введение.

Приспособление для подъёма контейнера разработано на основании технологической части проекта.

2. Назначение и область применения.

Траверса предназначена для подвески контейнера с хлором емкостью 0.8 $м^3$ жидкого хлора к грузоподъёмному устройству, перемещению его и установки в местах складирования.

3 Техническая характеристика

3.1 Габаритные размеры, мм:

длина, - 1900

ширина - 100

высота, - 800

3.2. Грузоподъемность, кг - 2000

3.3. Масса кг - 43

4 Описание выбранной конструкции.

Траверса состоит из 2х швеллеров, соединенных между собой пластинами, с 2х концов траверсы крепится цепь, к последнему звену которых подвешиваются крюки. Сверху к траверсе приваривается подвеска для крепления к грузоподъемному устройству.

Изм.	Лист	№ докум.	Подп.	Дата	1310.00.00.000 ПЗ			
Разраб.		Кузнецкая			Траверса для подъема контейнера Пояснительная записка	Лит	Лист	Листов
Пров.		Шифрина					1	
Н. контр.		Хромихина		09.83		ЦНИИЭП инж. оборудования		
Утв.		Басевич						

Формат А4

1288.04.00.000 ВО

Вид А

Лист 1

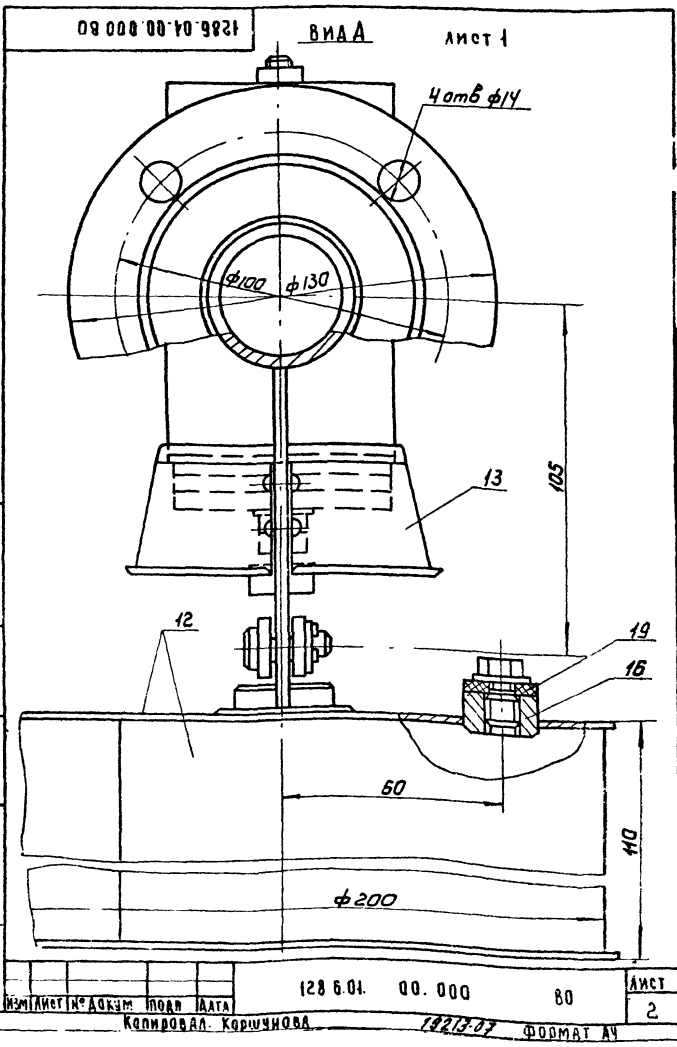

Изм.	Лист	№ докум.	Подп.	Дата	1288.04.00.000 ВО	Лист 2

Копировал Коршунова

Формат А4

А-А

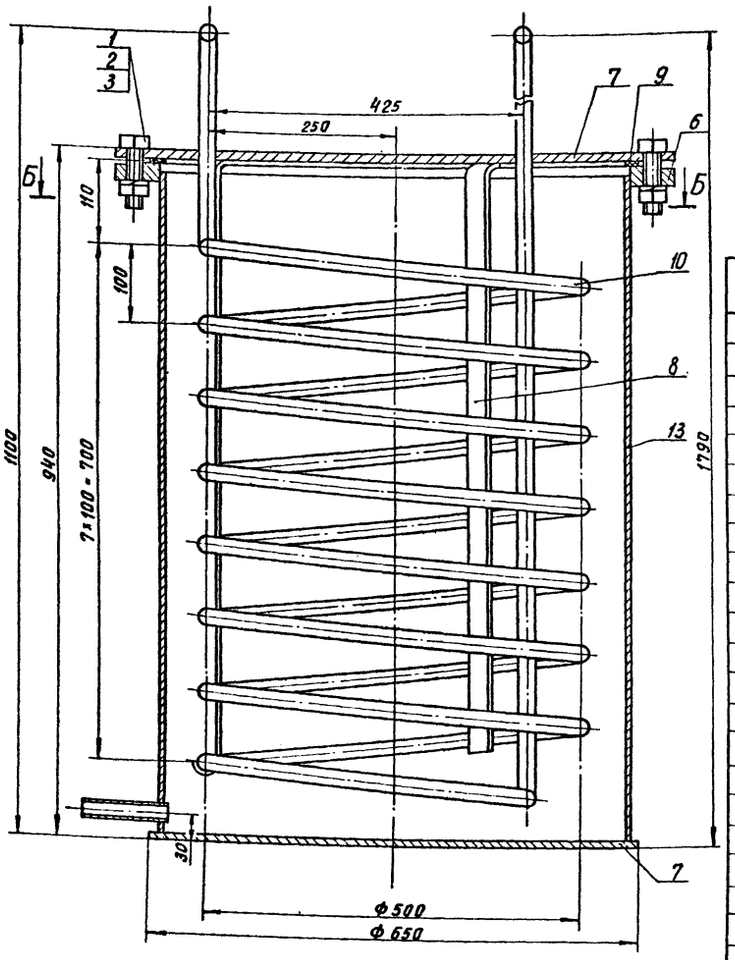

Г-Г повернуто
М 1:10

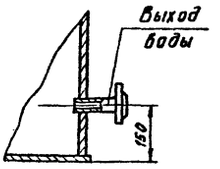

Д-Д повернуто
М 1:10

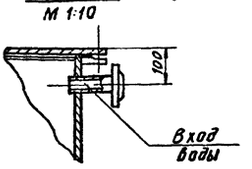

Поз.	Наименование	Кол.	Дополнительные указания
	Стандартные изделия		
1	Болт М24×75.58 ГОСТ 7798-70	20	
2	Гайка М24.5 ГОСТ 5915-70	20	
3	Шайба 24.01.65Г ГОСТ 6402-70	20	
4	Фланец 1-15-25 ГОСТ 12820-80	4	2 ответных
5	Фланец 1-15-2,5 ГОСТ 12820-80	4	2 ответных
6	Фланец 1-600-1 ГОСТ 12820-80	1	
	Материалы		
7	Лист Б-10 ГОСТ 19903-74 / Ст.3 ГОСТ 14637-79	72 кг	
8	Полоса Б-4×50 ГОСТ 103-76 / Ст.3 ГОСТ 535-79	3м	4.8 кг
9	Пластина I, лист ТМКЩ-С-3-9.9 ГОСТ 7338-77	0.3 кг	
10	Труба 18×3 ГОСТ 8734-75 / Д ГОСТ 8735-74	15 м	16 кг
11	Труба 25×2 ГОСТ 3262-75	0.12м	0.13 кг
12	Труба 15×2,5 ГОСТ 3262-75	0.25м	0.3кг
13	Труба 630×8 ГОСТ 10704-76 / Б-Б Ст.3сп ГОСТ 10706-76	0.95м	112кг

Б-Б
М 1:10

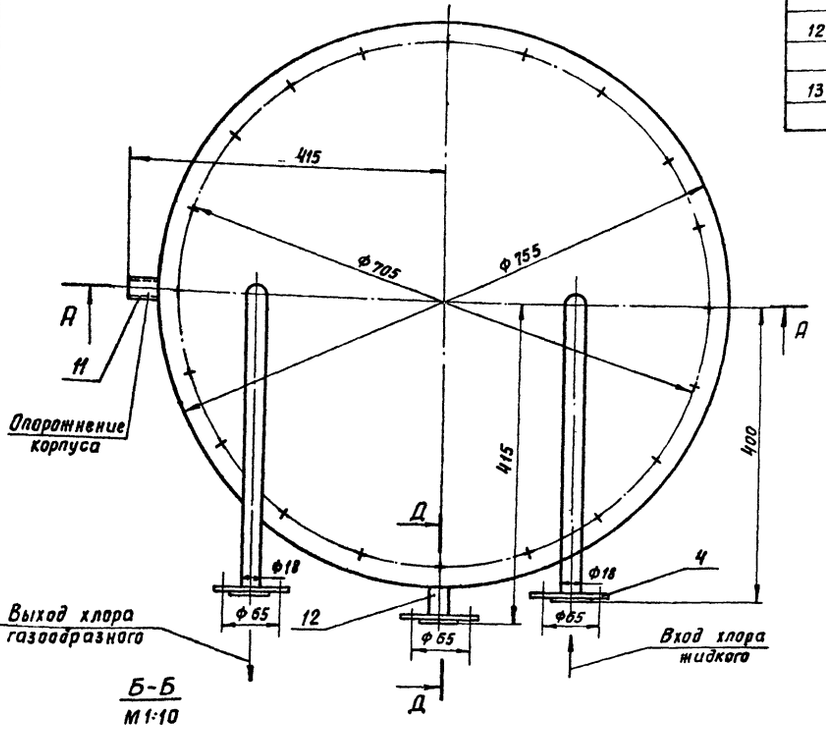

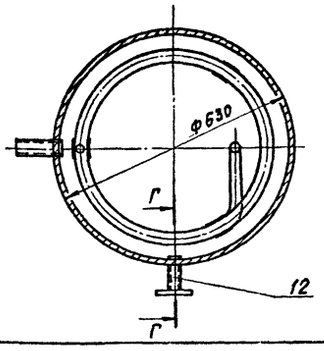

Техническая характеристика

1. Вместимость аппарата,	$м^3$	0,26
2. Температура воды,	°С	8-12
3. Расход воды	$м^3/ч$	0,1
4. Среда:		
в аппарате		вода
в змеевике		хлор
5. Давление (рабочее)		
в аппарате		без давления
в змеевике,	МПа	1,6

Технические требования

1. Покрытие наружных поверхностей – эмаль ХС-710 серая ГОСТ 9355-81 по грунтовке ХС-010 ГОСТ 9355-81.
2. Змеевик испарителя подвергнуть гидравлическому испытанию согласно „Правилам устройства и безопасной эксплуатации сосудов, работающих под давлением" п. 4.7.

Согласовано ГИП КГ (Сирота Н.Н)

1274.00.00.000.ВО

Изм.	Лист	№ докум.	Подп.	Дата
Разраб.		Окунецкая		
Пров.		Шифрина		
Т.контр.		Басевич		
ГКО		Графский		
Н.контр.		Хромихина		09.83
Утв.		Сухаренко		

Испаритель хлора с поверхностью теплообмена на 0,8 $м^2$. Чертеж общего вида

Лит.	Масса	Масштаб
Т	240	1:5

Лист | Листов 1

ЦНИИЭП инж. оборудования.

19213-07

1282.00.00.000 ВО

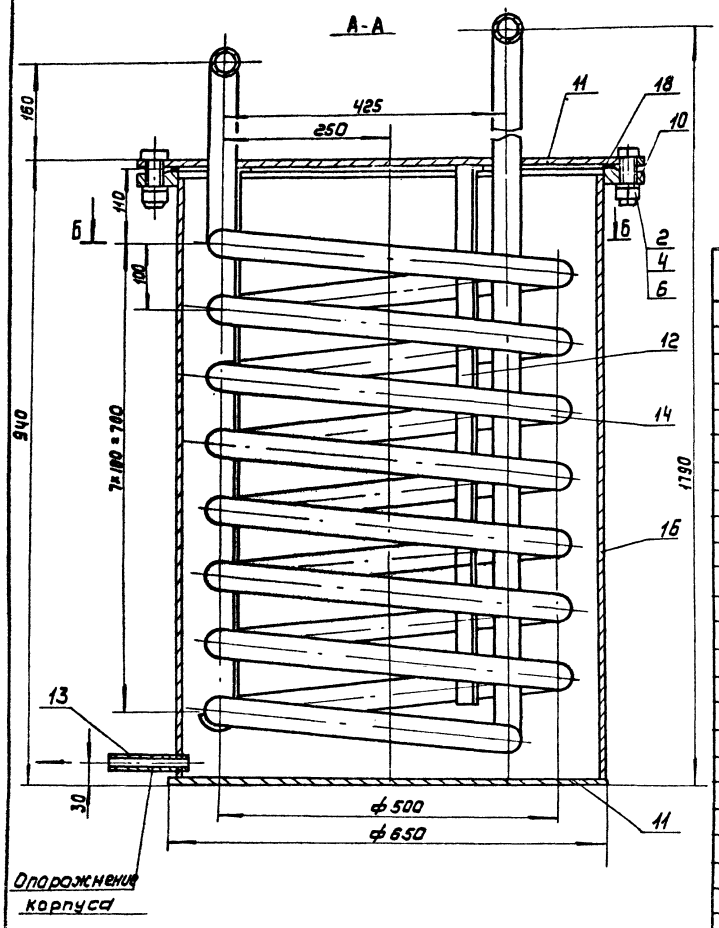

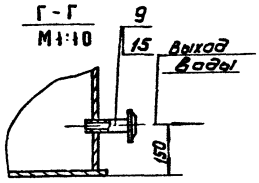

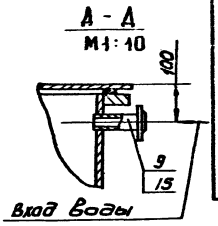

Поз.	Наименование	Кол	Дополнительные указания
	Стандартные изделия		
1	Болт М16×55.58 ГОСТ 7798-70	8	
2	Болт М24×75.58 ГОСТ 7798-70	20	
3	Гайка М16.5 ГОСТ 5915-70	8	
4	Гайка М24.5 ГОСТ 5915-70	20	
5	Шайба 16.65Г ГОСТ 6402-70	8	
6	Шайба 24.65Г ГОСТ 6402-70	20	
8	Фланец 32-25 ГОСТ 12820-80	2	
9	Фланец 15-2,5 ГОСТ 12820-80	4	2 ответных
10	Фланец 600-2,5 ГОСТ 12820-80	1	
	Материалы		
11	Лист Б-10 ГОСТ 19903-74 / Ст3 ГОСТ 14637-79	72 кг	
12	Полоса Б-4×50 ГОСТ 103-76 / Ст3 ГОСТ 535-79	3 м	4.8 кг
13	Труба 25×2 ГОСТ 8732-75 / Д ГОСТ 10705-80	0.12 м	0.13 кг
14	Труба 38×3 ГОСТ 8732-78 / Д ГОСТ 8731-74	15 м	39 кг
15	Труба 15×2,5 ГОСТ 3262-75	0.25	0.3 кг
16	Труба 630×8 ГОСТ 10704-76 / Д ГОСТ 10705-80	0.9 м	111 кг
17	Ст3 ГОСТ 380-71	2.5 кг	
18	Пластина I, лист ТМКЩ-С-3-99 ГОСТ 7338-77	0.3 кг	
19	Фторопласт-4 ОГ ОСТ 10007-80	0.02	δ=3

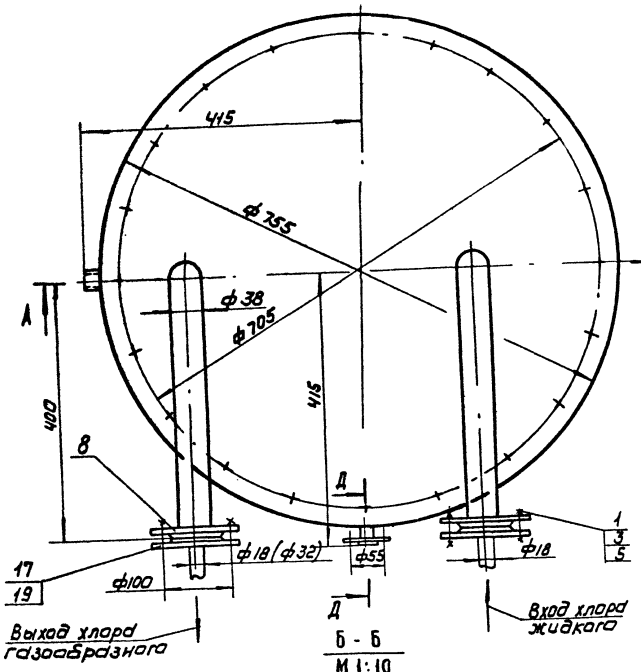

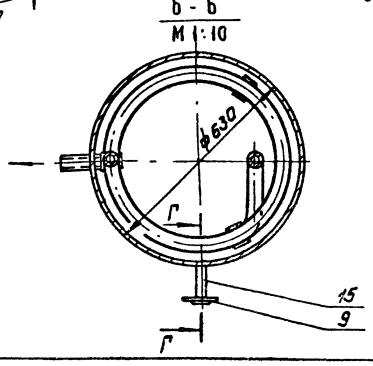

Техническая характеристика

1. Вместимость аппарата, $м^3$ — 0,26
2. Температура воды, °С — 8-12
3. Расход воды, $м^3/ч$ — 0,25
4. Среда:
   - в аппарате — вода
   - в змеевике — хлор
5. Давление (рабочее)
   - в аппарате — без давления
   - в змеевике МПа — 1.6

Технические требования

1. Покрытие наружных поверхностей - эмаль ХС-710 серая ГОСТ 9355-81 по грунтовке ХС-010 ГОСТ 9355-81.
2. Змеевик испарителя подвергнуть гидравлическому испытанию согласно „правилам устройства и безопасной эксплуатации сосудов, работающих под давлением" п. 4.7

Согласовано: ГИП КГ Сирота /Сирота/

1282.00.00.000 ВО

Изм	Лист	№ докум.	Подп.	Дата
Разраб.		Окунецкая		
Провер.		Шифрина		1982
Т. контр.		Басевич		
ГКО		Графский		
Н. контр.		Хромихина		
Утв.		Сухаренко		

Испаритель хлора с поверхностью теплообмена 1.4 $м^2$

Чертеж общего вида.

Лит.	Масса	Масштаб
Т	265	1:5

Лист | Листов 1

ЦНИИЭП инж. оборудования

Копировал: Коршунова 19213-07 Формат А2

Типовой проект 901-7-6.84 Альбом VII

Инв. № подл. | Подп. и дата | Взам. инв. № | Инв. № дубл. | Подп. и дата

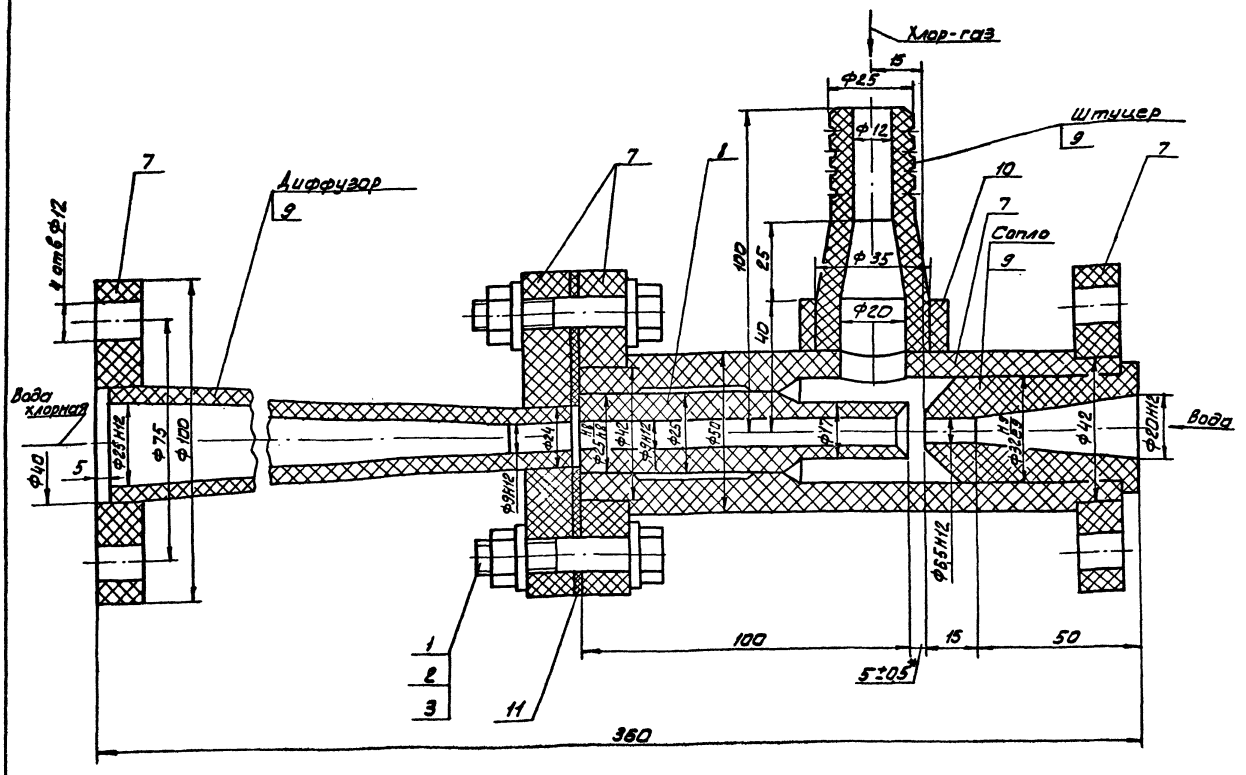

Техническая характеристика

1. Производительность по хлору, кг/ч - 5
2. Расход рабочей воды, м³/ч. 3
3. Давление рабочей воды перед соплом, (абс), МПа - 0,5
4. Давление эжектируемого хлор- газа, (абс), МПа - 0,02
5. Давление хлорной воды при выходе из диффузора, (абс), МПа - 0,15

Технические требования

*Обеспечить при сборке

Поз.	Наименование	Кол.	Дополнительные указания
	Стандартные изделия		
1	Болт М10×50.58. ГОСТ 7798-70	4	
2	Гайка М10.5 ГОСТ 5915-70	4	
3	Шайба 10 ГОСТ 11371-78	8	
	Материалы		
7	Листы винипласта ВН 15		фланцев - Ф100 - 6 шт.
	ГОСТ 9639-71	1,2 кг	(2шт - ответных)
8	Стержень винипластовый Ф30		
	ТУ-6-05-1573-77	0,1м	0,2 кг
9	Стержень винипластовый Ф40		
	ТУ6-05-1573-77	0,3м	0,4 кг
10	Стержень винипластовый Ф45		
	ТУ6-0,5-1573-77	0,02м	0,1 кг
11	Фторопласт-4 О		
	ГОСТ 10007-80	0,02кг	δ=4

Согласовано ГИП КГ Сирота (Сирота)

1283.00.00.000 ВО

Эжектор производительностью 5кг хлора в час

Чертеж общего вида

Изм.	Лист	№ докум.	Подп.	Дата
Разраб		Окунецкая		
Пров		Шифрина		1983
Т.контр.		Басевич		
ГКО		Графский		
Н.контр.		Хромихина		09.85
УТВ		Сухаренко		

Копировал: Алейникова

Лит	Масса	Масштаб
Т	2	1:1
Лист	Листов 1	

ЦНИИЭП инженерного оборудования КВ

Инв. № подл. | Подп. и дата | Взам. инв. № | Инв. № дубл. | Подп. и дата

1284.00.00.000 ВО

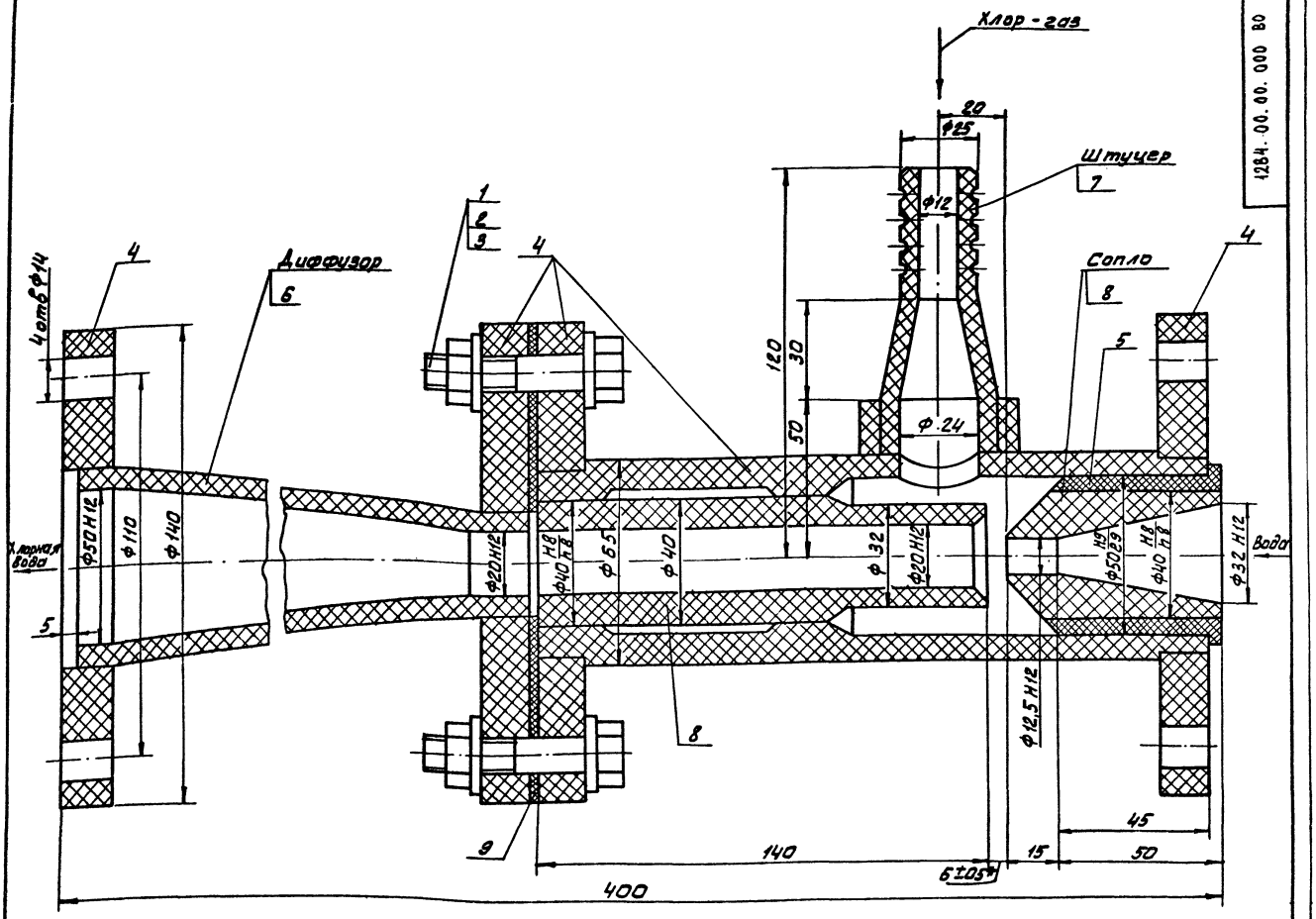

Поз.	Наименование	Кол.	Дополнительные указания
	Стандартные изделия		
1	Болт М12×50.58 ГОСТ 7798-70	4	
2	Гайка М12.5 ГОСТ 5915-70	4	
3	Шайба 12.01 ГОСТ 11371-78	8	
	Материалы		
4	Листы винипласта ВН-15		Фланцев (ф140)-6 шт.
	ГОСТ 9639-71	2,2кг	(2 ответных)
5	Листы винипласта ВН 10		
	ГОСТ 9639-71	0,2кг	
6	Листы винипласта ВН 7		
	ГОСТ 9639-71	0,88кг	
7	Стержень винипластовый		
	ф36, ТУ6-05-1573-77	0,1м	0,14 кг
8	Стержень винипластовый		
	ф45, ТУ.6-05-1573-77	0,3м	0,44 кг
9	Фторопласт-4 0		
	ГОСТ 10007-80	0,02кг	

Техническая характеристика

1. Производительность по хлору, кг/ч - 12,5
2. Расход рабочей воды м³/ч - 8,0
3. Давление рабочей воды перед соплом (абс), МПа - 0,5
4. Давление эжектируемого хлор-газа (абс), МПа - 0,02
5. Давление хлорной воды при выходе из диффузора (абс), МПа - 0,15

Технические требования.

* Обеспечить при сборке.

Альбом VII

Типовой проект 901-7-6.84

Изм	Лист	№ докум.	Подп.	Дата
Разраб		Окунецкая		
Провер		Шифрина		
Т.контр		Басевич		
ГКО		Графский		
Н.контр		Хромихина		09.83
Утв		Сухаренко		

Согласовано: ГИП КГ Сирота /Сирота/

1284.00.00.000 ВО

Эжектор производительностью 12,5 кг хлора в час
Чертеж общего вида

Лит.	Масса	Масштаб
Т	4,1	1:1

Лист | Листов 1

ЦНИИЭП инж. оборудования КО

Инв. № подл. | Подп. и дата | Взам. инв. № | Инв. № дубл. | Подп. и дата

Копировал: Алешикова

Формат: А2 (9213-07)

1285.00.00.000.80

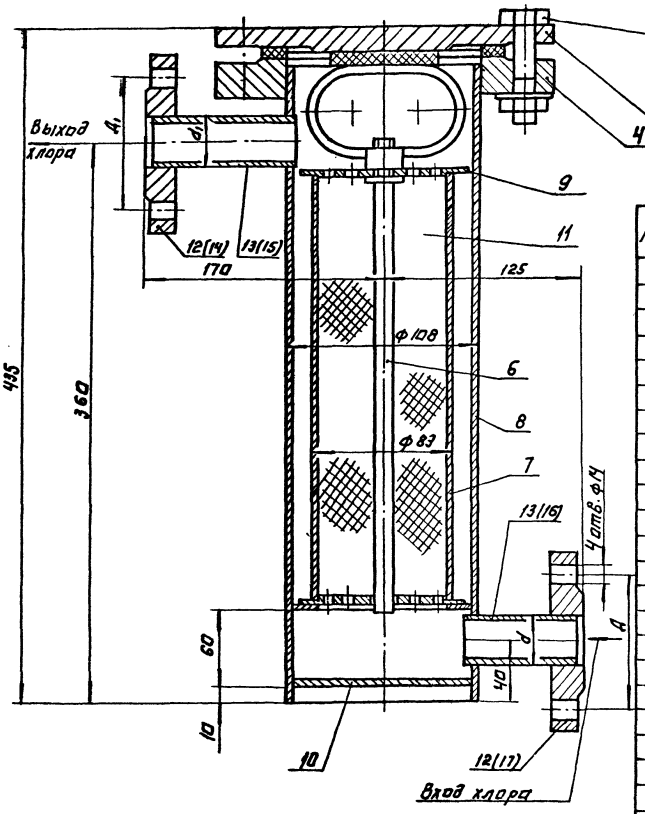

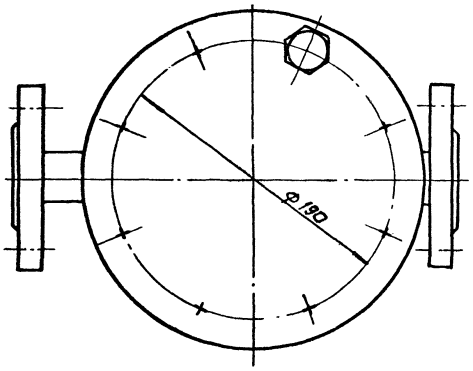

Поз.	Наименование	Кол.	Дополнительные указания.
	Стандартные изделия.		
1	Болт М20×60.58 ГОСТ 7798-70	8	
2	Гайка М20.5 ГОСТ 5915-70	8	
3	Шайба 20 ГОСТ 11371-78	8	
4	Фланец 100-25 ГОСТ 12820-80	1	
	Материалы.		
5	Ст.3 ГОСТ 380-71		
6	Круг В-10 ГОСТ 2590-71 / Ст.3 ГОСТ 535-79	0.3м	0.2кг
7	Труба 83×4 ГОСТ 10704-76 / Д ГОСТ 10705-80	0.27м	2.3кг
8	Труба 108×4 ГОСТ 10704-76 / Д ГОСТ 10705-80	0.41м	4.2кг
9	Лист Б-5 ГОСТ 19903-74 / Ст.3 ГОСТ 14637-79	0.4кг	
10	Лист Б-10 ГОСТ 19903-74 / Ст.3 ГОСТ 14637-79	0.8м	
11	Вата минеральная 75 ГОСТ 4640-76	0.1кг	
	Переменные данные для исполнений:		
	1285.00.000.00.		
	Стандартные изделия.		
12	Фланец 1-25-25 ГОСТ 12820-80	4	2шт-ответных
	Материалы.		
13	Труба 32×4 ГОСТ 8734-75 / Д ГОСТ 8733-74	0.17м	0.42кг
	1285.0000.000-01		
	Стандартные изделия.		
17	Фланец 1-15-25 ГОСТ 12820-80	2	1 ответный
14	Фланец 1-20-25 ГОСТ 12820-80	2	1 ответный
	Материалы.		
16	Труба 18×3 ГОСТ 8734-75 / Д ГОСТ 8733-74	0.1м	0.11кг
15	Труба 25×3 ГОСТ 8734-75 / Д ГОСТ 8733-74	0.075м	0.12кг

Техническая характеристика.

1. Вместимость аппарата – $м^3$ – 0.003
2. Давление в аппарате – МПа – 1,6
3. Среда – газообразный хлор.

Технические требования.

1. Покрытие наружных поверхностей – эмаль ХС-710 серая ГОСТ 9355-81, по грунтовке ХС-010 ГОСТ 9355-81.
2. Фильтр подвергнуть гидравлическому испытанию согласно „Правилам устройства и безопасной эксплуатации сосудов, работающих под давлением" п.4.7.

Размеры в мм.

Обозначение	d	d_1	Д	$Д_1$
1285.00.00.000	32	32	85	85
-01.	18	25	65	75

Согласовано: ГИП КГ Сирота (СИРОТА МН)

1285.00.00.000.80

Изм.	Лист	№ докум.	Подп.	Дата
Разраб.		Окунецкая		
Провер.		Шифрина		
Т. контр.		Басевич		
Н. контр.		Графский		
Н. контр.		Арбинидина		09.8.
Утв.		Сухаренко		

Фильтр
Чертеж общего вида

Лит.	Масса	Масштаб
Т	24	1:2

Лист. Листов 1

ЦНИИЭП инж. оборудования

Копировал: Логинова

Формат: А2 19213-07

Альбом VIII

Типовой проект 901-7-6.84

Инв. № подл. | Подп. и дата | Взам. инв. № | Инв. № дубл. | Подп. и дата

1286.00.00.000.ВО

Альбом VII

Типовой проект 901-9-6.84

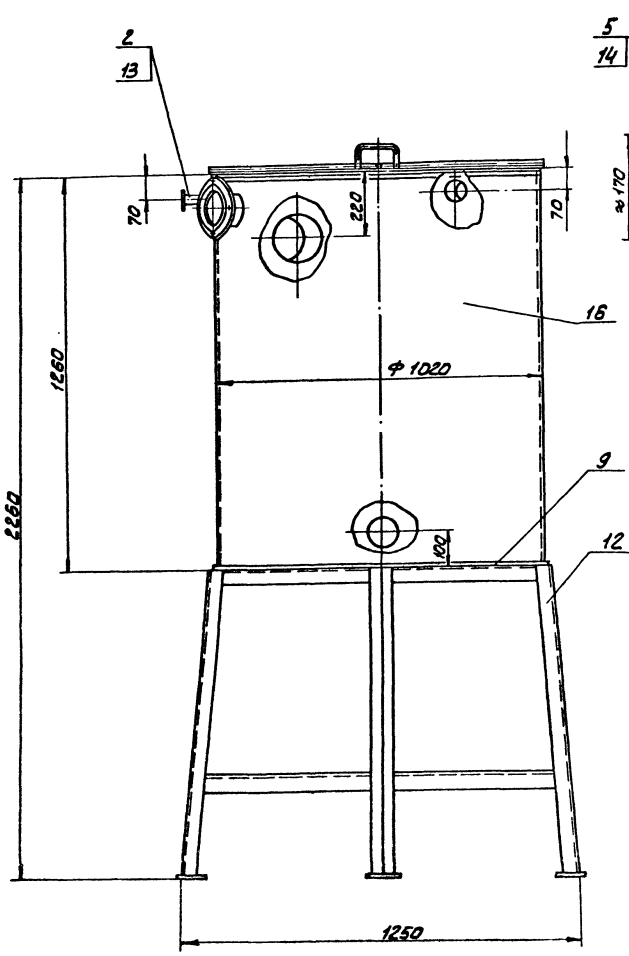

А-А повернуто
м 1:5

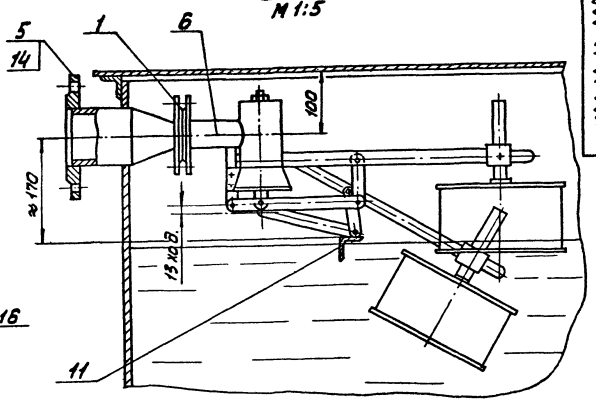

Поз.	Наименование	Кол.	Дополнительные указания
	Стандартные изделия.		
1	Фланец I-40-Б ГОСТ 12820-80	1	
2	Фланец I-15-Б ГОСТ 12820-80	2	1 ответный
3	Фланец I-80-Б ГОСТ 12820-80	2	1 ответный
4	Фланец I-50-Б ГОСТ 12820-80	2	1 ответный
5	Фланец I-80-10 ГОСТ 12820-80	4	2 ответных
	Вновь разрабатываемые изделия:		
6	Клапан поплавковый Ду40; Ру6	1	черт. 1286.01.00.000
	Материалы		
8	Лист Б-3 ГОСТ 19904-74 / Ст.3 ГОСТ 16523-70	25 кг	
9	Лист 6-10 ГОСТ 19903-74 / Ст.3 ГОСТ 14637-79	70 кг	
10	Круг 8-10 ГОСТ 2590-71 / Ст.3 ГОСТ 535-79	3 м	4,4 кг
11	Уголок Б-32×32×3 ГОСТ 8509-72 / Ст.3 ГОСТ 535-79	4,5 м	6,6 кг
12	Уголок Б-50×50×5 ГОСТ 8509-72 / Ст.3 ГОСТ 535-79	12 м	45,2 кг
13	Труба 15×2,5 ГОСТ 3262-75	0,1 м	0,1 кг
14	Труба В 9×4 ГОСТ 10704-76 / Д ГОСТ 10705-80	0,2 м	2,52 кг
15	Труба 159×4 ГОСТ 10704-76 / Д ГОСТ 10705-80	0,1 м	1,53 кг
16	Труба 1020×10 ГОСТ 10704-76 / Д ГОСТ 10705-80	1,245 м	324 кг

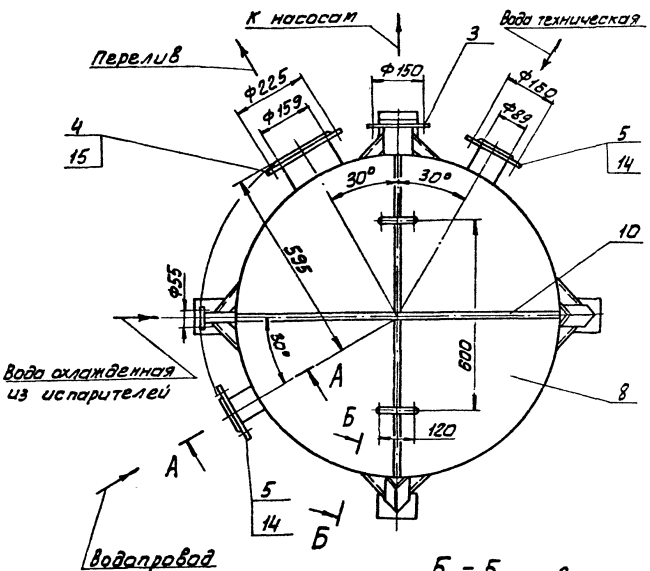

Б-Б повернуто
м 1:2

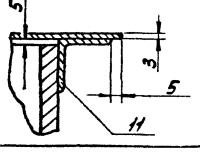

Техническая характеристика

1. Вместимость аппарата, м³ - 0,9
2. Среда - вода.
3. Давление в аппарате МПа - без давления

Технические требования

Покрытие наружных поверхностей - эмаль ХС-710 серая ГОСТ 9355-81 по грунтовке ХС-010 ГОСТ 9355-81.

Согласовано: ГИП КГ (СИРОТА)

1286.00.00.000 ВО

Бак разрыва струи. Чертеж общего вида.

Изм.	Лист	№ докум.	Подп.	Дата
Разраб.		Москвитина		
Пров.		Шифрина		
Т. контр.		Басевич		
ГКО		Графский		
Н. контр.		Хромихина		12.88
Утв.		Сухаренко		

Лит.	Масса	Масштаб
Т	505	1:10
Лист	Листов 1	

ЦНИИЭП инж. оборудования

Копировал: Алешикова

Формат: А2 (420×594)

Инв. № подл. | Подп. и дата | Взам. инв. № | Инв. № дубл. | Подп. и дата

1286.01.00.000.ВО

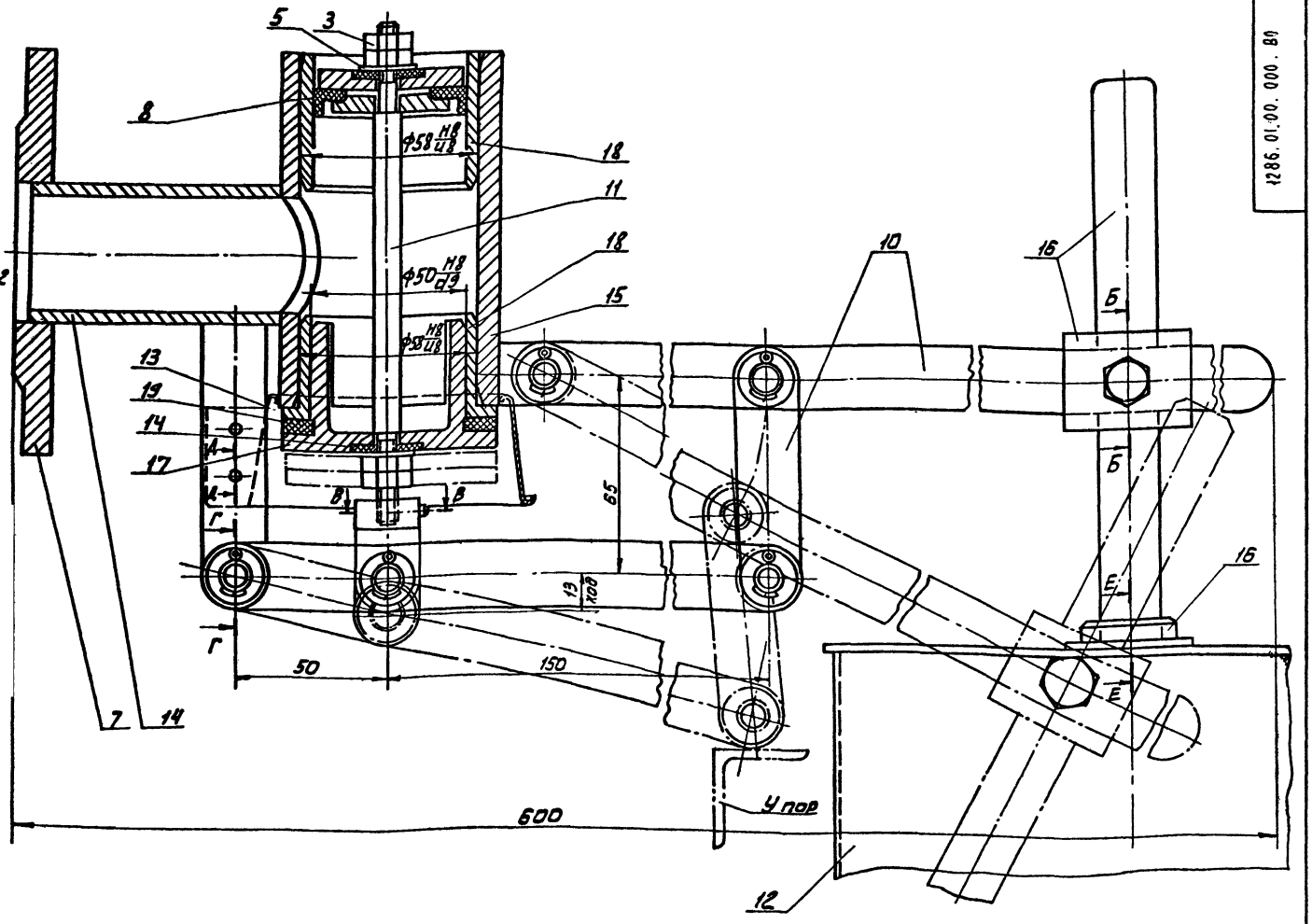

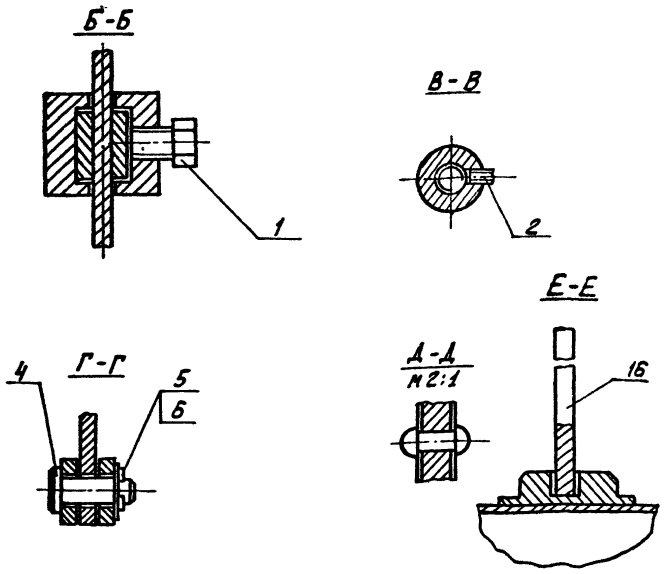

Поз.	Наименование	Кол.	Дополнительные указания
	Стандартные изделия		
1	Болт М10×14.58 ГОСТ 7805-70	1	
2	Винт М4×8.58 ГОСТ 1477-75	1	
3	Гайка М8.5 ГОСТ 5915-70	4	
4	Ось 2-8В12×25.58 ГОСТ 9650-80	5	
5	Шайба 8.01 ГОСТ 11371-78	7	
6	Шплинт 2×12-01 ГОСТ 397-79	5	
7	Фланец 1-40-6 ГОСТ 12820-80	1	
8	Манжета 1-0503 ГОСТ 6678-72	1	
	Материалы		
10	Полоса Б-5×20 ГОСТ 103-76 / Ст3 ГОСТ 535-79	1кг	
11	Круг Б-10 ГОСТ 2590-71 / Ст5 ГОСТ 535-79	0,1кг	
12	Лист Б-1 ГОСТ 19903-74 / Ст3 ГОСТ 16523-70	1,1кг	
13	ОЦ Б-ПН-0-0.7 ГОСТ 19903-74 / ОН-МТ-1 ГОСТ 14918-80	0,1кг	
14	Труба 45×4 ГОСТ 8732-78 / Д ГОСТ 8731-74	0,085м	0,35 кг
15	Труба 70×7 ГОСТ 8732-78 / Д ГОСТ 8731-74	1,1кг	

Поз.	Наименование	Кол.	Дополнительные указания
16	Ст3 ГОСТ 380-71	1кг	
17	Сталь 20Х13 ГОСТ 5632-72	0,25кг	
18	Бр АЖ9-4Л ГОСТ 493-79	0,42кг	
19	Пластина I, лист, ТМКЩ-С-10 ГОСТ 7338-77	0,02	

Конструкция клапана применена из проекта Т-2092 "Типовые конструкции и детали зданий и сооружений," разработанного институтом Союзводоканалпроект.

ИЗМ	ЛИСТ	№ ДОКУМ.	ПОДП.	ДАТА
РАЗРАБ		ОКУНЕЦКАЯ		
ПРОВ		ШИФРИНА		
Т. КОНТР.		БАСЕВИЧ		
ГКО		ГРАФСКИЙ		
Н. КОНТР.		ХРОМИХИНА		09.83
УТВ		СУХАРЕНКО		

1286.01 00.000 ВО

КЛАПАН ПОПЛАВКОВЫЙ
Ду40 Ру6
ЧЕРТЕЖ ОБЩЕГО ВИДА

ЛИТ.	МАССА	МАСШТАБ
	6,7	1:1

ЛИСТ 1 | ЛИСТОВ 2

ЦНИИЭП инж. оборудования

Копировал: Алешкова

Формат: А2 19213-07

Альбом VII

Типовой проект 901-7-6.84

ИНВ. № ПОДЛ. | ПОДП. И ДАТА | ВЗАМ. ИНВ. № | ИНВ. № ДУБЛ. | ПОДП. И ДАТА

1287 00.00.000.ВО

Альбом VII

Типовой проект 901-7-6.84

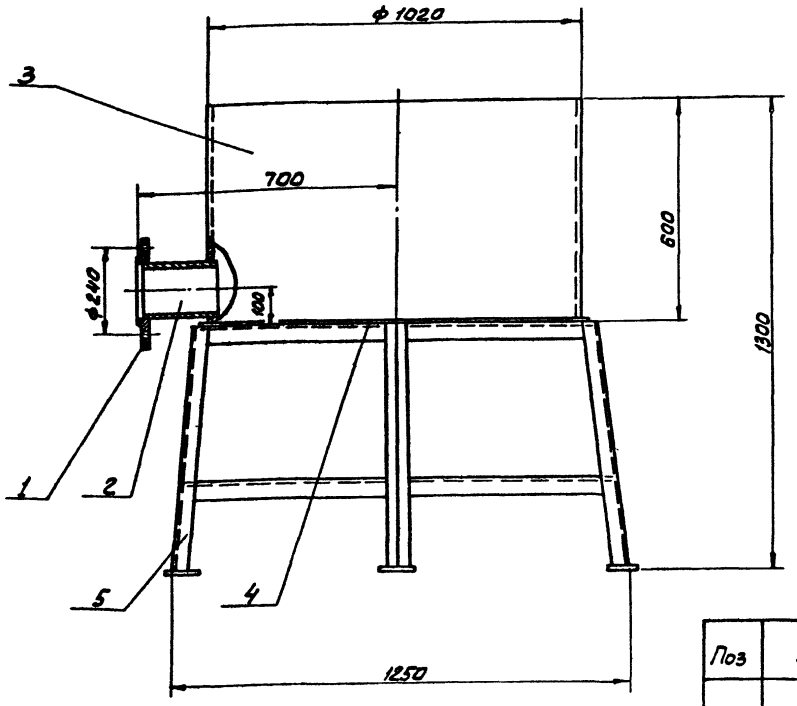

Поз	Наименование	Кол.	Дополнительные указания
	Стандартные изделия		
1	Фланец 1-150-10 ГОСТ 12820-80	2.	1 ответный
	Материалы		
2	Труба 159 х 4 ГОСТ 10704-76 / Д ГОСТ 10705-80	0,2м	3,0 кг
3	Труба 1020х8 ГОСТ 10704-76 / Д ГОСТ 10705-80	0,6м	120 кг
4	Лист Б-10 ГОСТ 19903-74 / Ст3 ГОСТ 14637-79	70кг	
5	Уголок Б-50х50х5 ГОСТ 8509-72 / Ст3 ГОСТ 535-79	12м	45 кг

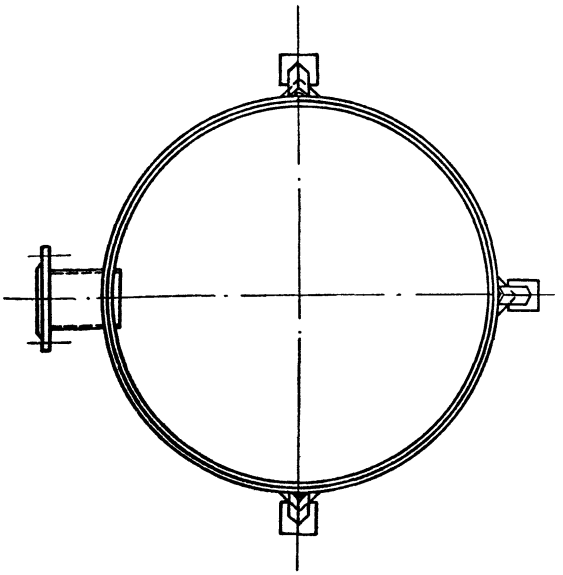

Технические требования

Покрытие наружных поверхностей эмаль ХС-710 серая ГОСТ 9355-81 по грунтовке ХС-010 ГОСТ 9355-81

Техническая характеристика

1. Вместимость $м^3$ – 0,4
2. Среда сода, гипосульфит натрия.

ИНВ.№ ПОДЛ.	ПОДП. И ДАТА	ВЗАМ. ИНВ.№	ИНВ.№ ДУБЛ.	ПОДП. И ДАТА

ИЗМ	ЛИСТ	№ ДОКУМ.	ПОДП.	ДАТА
РАЗРАБ		ОКУНЕЦКАЯ		
ПРОВ.		КРУГЛЯКОВА		1983
Т.КОНТР.		БАСЕВИЧ		
ГКО		ГРАФСКИЙ		
Н.КОНТР		ХРОМИХИНА		09.83
УТВ.		СУХА		

Копировал [illegible]щикова

СОГЛАСОВАНО: ГИП КГ Сирота /СИРОТА М/

1287.00.00.000 ВО

БАК ЗАТВОРНЫЙ ЧЕРТЕЖ ОБЩЕГО ВИДА

ЛИТ.	МАССА	МАСШТАБ
	24 8	1:10

ЛИСТ | ЛИСТОВ 1

ЦНИИЭП ИНЖЕНЕРНОГО ОБОРУДОВАНИЯ

Формат: А2 19213-07

1288.00.00.000.80

Размеры в мм

Обозначение	d	Д	Масса
1288.00.00.000	18	65	126
-01.	32	85	131

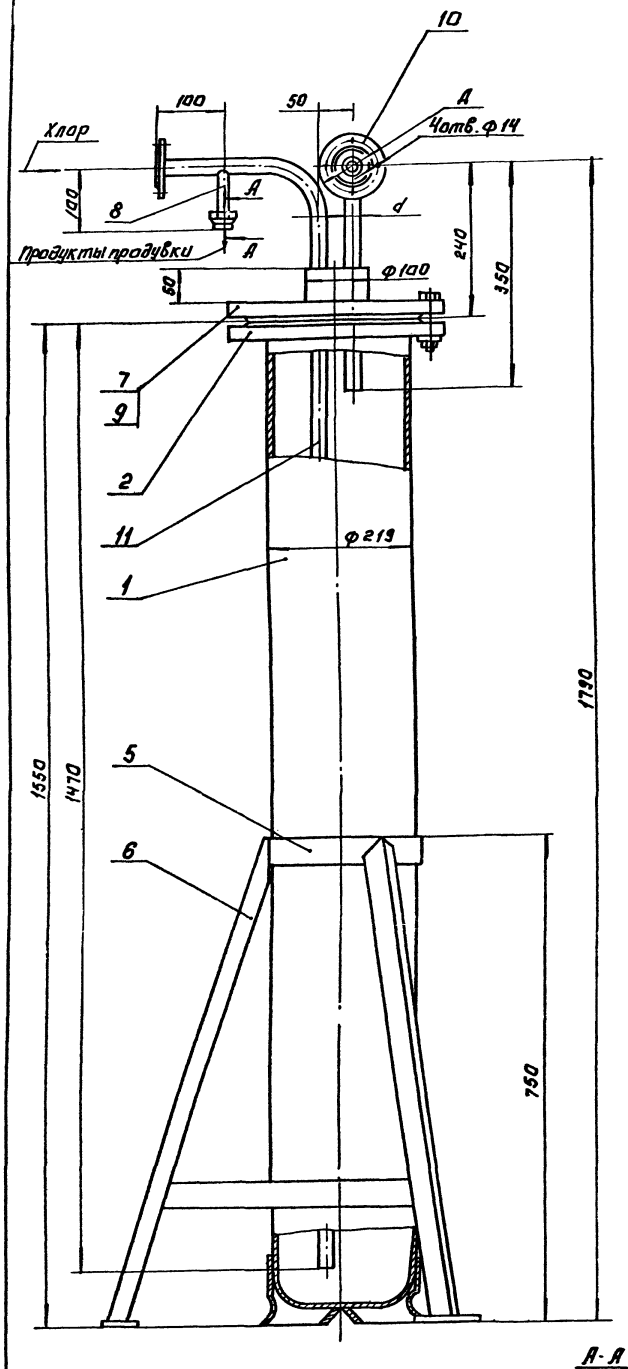

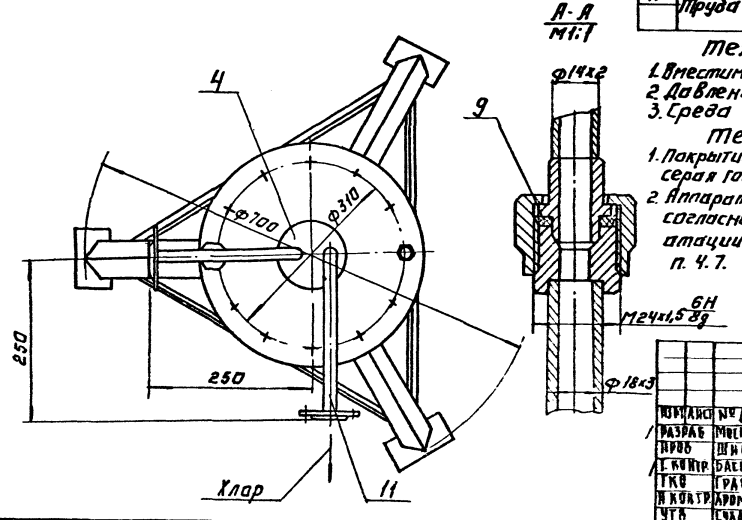

Поз.	Наименование	Кол.	Дополнительные указания
	Стандартные изделия.		
1	Баллон для хлора с башмаком 50-200 У ГОСТ 949-73	1	
2	Фланец 1-200-16 ГОСТ 12820-80	1	
	Материалы.		
4	Круг В-100 ГОСТ 2590-71 / Ст. 3 ГОСТ 535-79	0.05 м	3.1 кГ
5	Полоса Б-4х50 ГОСТ 103-76 / Ст. 3 ГОСТ 535-79	2,4 м	5 кГ
6	Уголок Б-40х40х4 ГОСТ 8509-72 / Ст. 3 сл. ГОСТ 535-79	2,5 м	6 кГ
7	Ст. 3 ГОСТ 380-71	16 кГ	
8	Труба 14х2 ГОСТ 8734-75 / Д ГОСТ 8733-74	0,1 м	0,06 кГ
9	Фторопласт-40 ГОСТ 10007-80	0,02 кГ	δ=3
	Переменные данные для исполнений.		
	1288.00.00.000		
	Стандартные изделия.		
10	Фланец 1-15-25 ГОСТ 12820-80	4	2 ответных
	Материалы.		
11	Труба 18х3 ГОСТ 8734-75 / Д ГОСТ 8733-74	2,5 м	2,75 кГ
	1288.00.00.000-01		
	Стандартные изделия		
10	Фланец 1-25-25 ГОСТ 12820-80	4	2 ответных
	Материалы.		
11	Труба 32х3 ГОСТ 8734-75 / Д ГОСТ 8733-74	2,5 м	5,4 кГ

Техническая характеристика.

1. Вместимость аппарата, л -45
2. Давление в аппарате, мПа -1,6
3. Среда -хлор

Технические требования.

1. Покрытие наружных поверхностей-эмаль ХС-710 серая ГОСТ 9355-81 по грунтовке ХС-010 ГОСТ 9355-81.
2. Аппарат подвергнуть гидравлическому испытанию согласно „Правилам устройства и безопасной эксплуатации сосудов, работающих под давлением" п. 4.7.

Согласовано: ГИП КГ Сирота (Сирота)

1288.00.00.000 80

Изм.	Лист	№ докум.	Подп.	Дата
1	Разраб.	Москвитин		
	Пров.	Шифрин		
	Т. контр.	Басевич		
	ГКО	Графский		
	Н. контр.	Хромилин		
	УГО	Сухаренко		

Грязевик. Чертеж общего вида

Лит.	Масса	Масштаб
Т	см. табл.	1:5

Лист. Листов 1

ЦНИИЭП ИНЖ. ОБОРУДОВАНИЯ

Копировал. Логинова

Формат А2 15213-07

Альбом VII

Типовой проект 901-7-6.84

Инв. № подл. | Подпись и дата | Взам. инв. № | Инв. № дубл. | Подп. и дата

1280.00.00.000 ВО

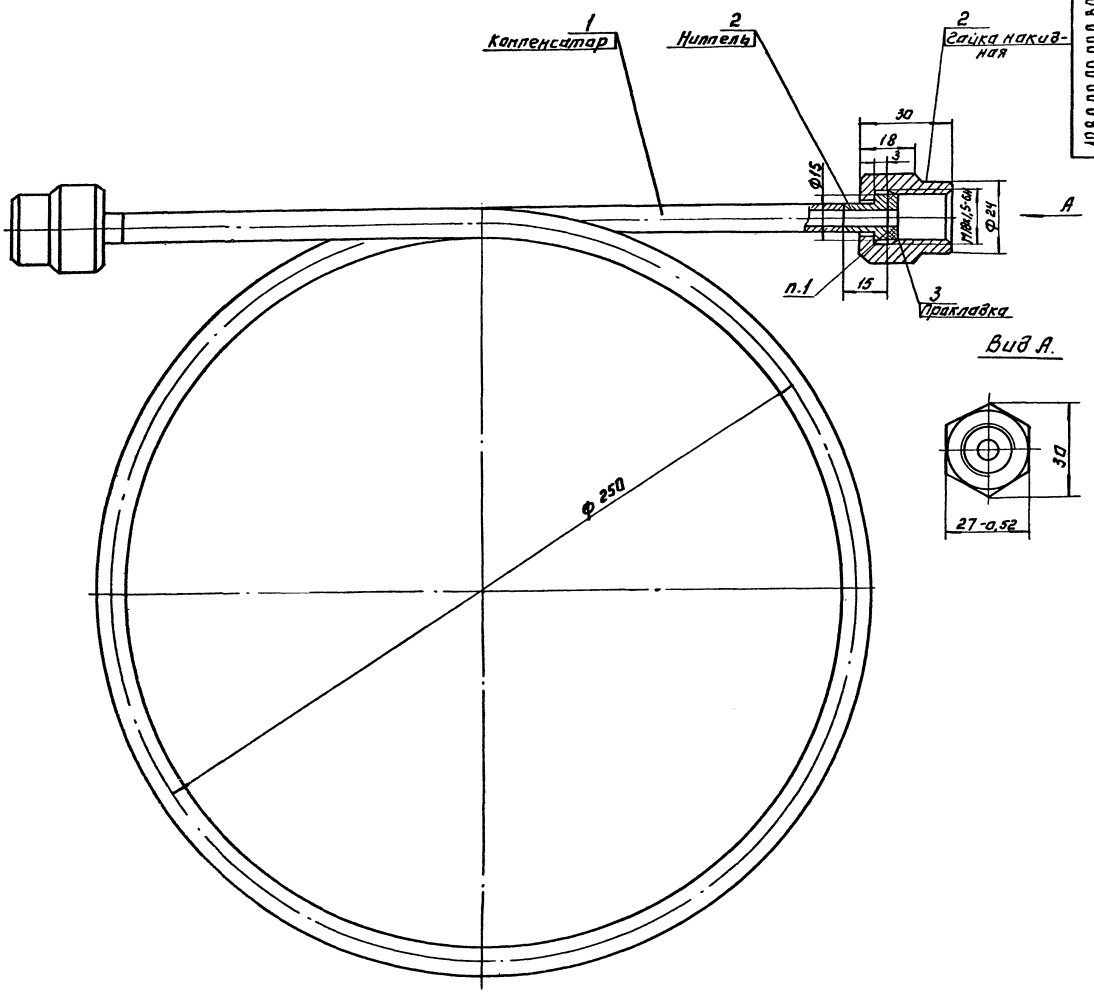

Поз.	Наименование	Кол.	Дополнительные указания
	Материалы.		
1	Труба 10х2 ГОСТ 8734-75 / Д ГОСТ 8733-74	1,5 м	0,7 кГ
2	Ст. 3 ГОСТ 380-71	0,2 кГ	
3	Фторопласт-40 ГОСТ 10007-80	0,001 кГ	Ф15/Ф6 δ=3

1. Клей БФ-2 ГОСТ 12172-74

Согласовано: ГИП КГ Сирота /Сирота МИ/

128000.00.00 ВО

Изм.	Лист	№ докум.	Подп.	Дата
Разраб.		Окунецкая		
Пров.		Шифина		
Т. контр.		Басевич		
ГКО		Графский		
Н. контр.		Хромихина		03.85
Утв.		Кудренко		

Компенсатор
Чертеж общего вида.

Лит.	Масса	Масштаб
	0,9	1:1

Лист: Листов:

ЦНИИЭП инж. оборудования

Копировал: Логинова

Формат: А2 18213-07

Типовой проект 901-7-6.84 Альбом VII

Инв. № подл. | Подп. и дата | Взам. инв. № | Инв. № дубл. | Подп. и дата

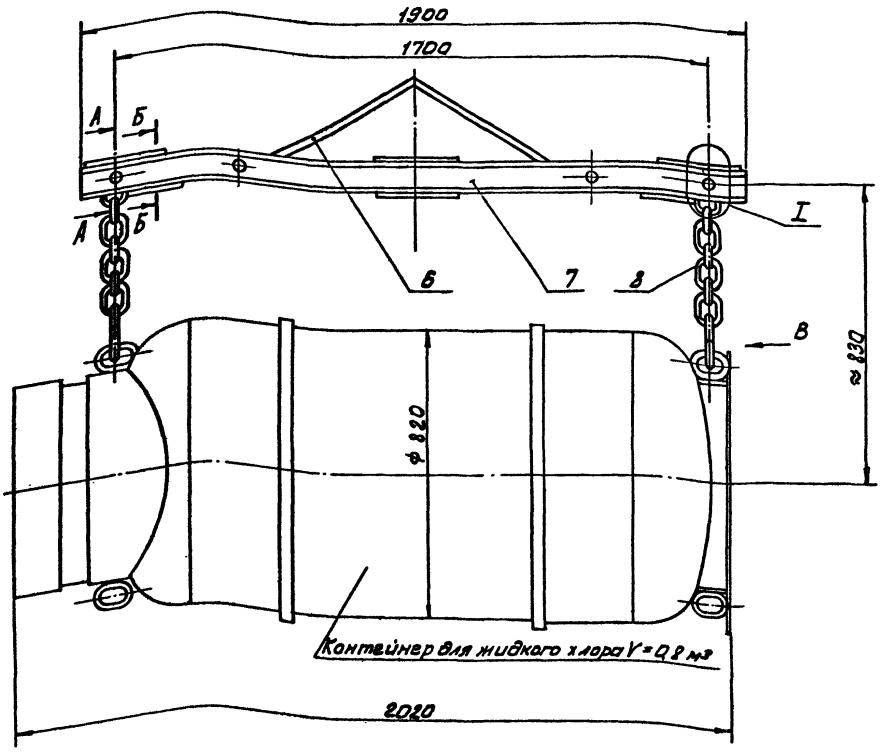

I
М1:2

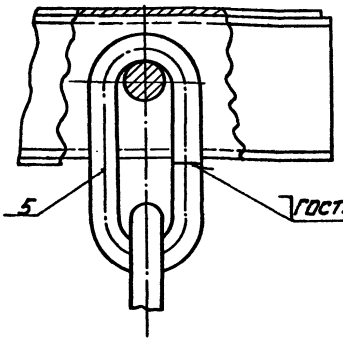

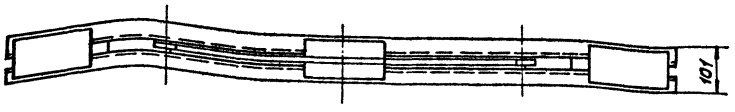

А-А
М1:2

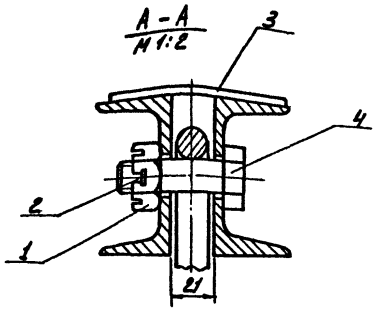

Б-Б
М1:2

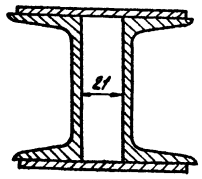

Вид В
М1:2

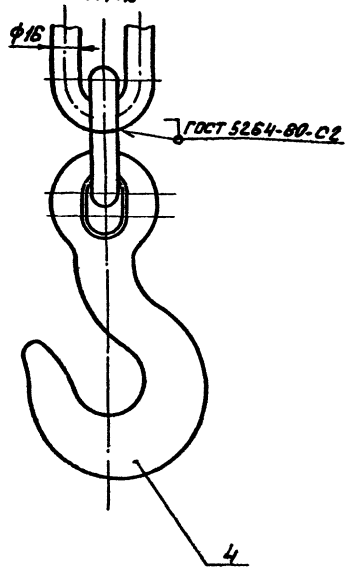



Поз.	Наименование	Кол.	Дополнительные указания
	Стандартные изделия		
1	Гайка М16.5 ГОСТ 5918-73	4	
2	Шплинт 4х36.016.ГОСТ 397-79	4	
	Материалы		
3	Лист Б-5 ГОСТ 19903-74 / Б Ст3 ГОСТ 14637-79	5 кг	
4	Ст3 ГОСТ 380-71	5 кг	
5	Круг В16 ГОСТ 2590-71 / Б Ст3 ГОСТ 535-79	0,55 м	0,9 кг
6	Круг В20 ГОСТ 2590-71 / Б Ст3 ГОСТ 535-79	1,5 м	2,2 кг
7	Швеллер 8 ГОСТ 8240-72 / Ст3 ГОСТ 535-79	3,8 м	27 кг
8	Цепь сварная М16х45 ГОСТ 2319-81	0,3 м	

Техническая характеристика.
Грузоподъемность, кг - 2000

Технические требования.

1. Покрытие металлических поверхностей эмаль ХС-710 серия ГОСТ 9355-81 по грунтовке ХС-010 ГОСТ 9355-81.
2. Клеймение производится и паспорт разрабатывается заводом-изготовителем согласно "Правил устройства и безопасной эксплуатации грузоподъемных кранов" п. 98.

Согласовано: ГИП КГ Сирота (Сирота М)

1310.00.00.000 ВО

Изм.	Лист	№ докум.	Подп.	Дата
Разраб.		Огуненцкая		
Пров.		Шифрина		1984
Т.контр.		Басевич		
ГКО		Графский		
Н.контр.		Хромихина		08.84
Утв.		Сухаренко		

Траверса для подъема контейнера
Чертеж общего вида

Лит.	Масса	Масштаб
	43	1:10

Лист | Листов 1

ЦНИИЭП инжж. оборудования

Альбом VIII

Типовой проект 901-7-6.84

Инв. № подл. | Подп. и дата | Взам. инв. № | Инв. № дубл. | Подп. и дата

Копировал: Алейшикова

19213-07 Формат А2

Госстрой СССР
ЦЕНТРАЛЬНЫЙ ИНСТИТУТ ТИПОВОГО ПРОЕКТИРОВАНИЯ
Свердловский филиал
620062, г.Свердловск-62, ул.Чебышева,4
Заказ №3651 Инв.№ 19213-07 тираж 450
Сдано в печать 11/IX 1986 цена 1-29

gost.e-ecolog.ru