ТИПОВОЙ ПРОЕКТ

901-7-584

ХЛОРАТОРНАЯ

ДЛЯ ОБЕЗЗАРАЖИВАНИЯ ПИТЬЕВЫХ И СТОЧНЫХ ВОД

ПРОИЗВОДИТЕЛЬНОСТЬЮ 5 КГ ТОВАРНОГО ХЛОРА В ЧАС

АЛЬБОМ V

АРХИТЕКТУРНО - СТРОИТЕЛЬНАЯ ЧАСТЬ

Инв.№ 19212-04

gost.e-ecolog.ru

				ПРИВЯЗАН
ИНВ. №:				

ТИПОВОЙ ПРОЕКТ
901-7-5.84

ХЛОРАТОРНАЯ

ДЛЯ ОБЕЗЗАРАЖИВАНИЯ ПИТЬЕВЫХ И СТОЧНЫХ ВОД

ПРОИЗВОДИТЕЛЬНОСТЬЮ 5 КГ ТОВАРНОГО ХЛОРА В ЧАС

СОСТАВ ПРОЕКТА:

Альбом I - Пояснительная записка
Альбом II - Технологическая и санитарно техническая части
Вариант обеззараживания питьевых вод
Альбом III - Технологическая и санитарно-техническая части
Вариант обеззараживания сточных вод.
Альбом IV - Электротехническая часть (из типового проекта 901-7-8.84)
Альбом V - Архитектурно-строительная часть
Альбом VII - Нестандартизированное оборудование (из типового проекта 901-7-8.84)
Альбом VIII - Спецификации оборудования
Альбом IX - Сборник спецификаций оборудования
Альбом X - Ведомость потребности в материалах
Альбом XI - Сметы

РАЗРАБОТАН ПРОЕКТНЫМ ИНСТИТУТОМ
ЦНИИЭП инженерного оборудования

Главный инженер института А. Кетаов
Главный инженер проекта М. Сирота

АЛЬБОМ V

УТВЕРЖДЕН ГОСГРАЖДАНСТРОЕМ
ПРИКАЗ №: 279 от 27 декабря 1979 г
ВВЕДЕН В ДЕЙСТВИЕ ИНСТИТУТОМ
ЦНИИЭП инженерного оборудования
ПРИКАЗ №: 82 от 23 сентября 1985 г

ПРИВЯЗАН

ИНВ. №:

19212-04

Содержание альбома

Лист	Наименование	Стр.
	Содержание альбома	2
	Архитектурные решения	
Ар-1	Общие данные	3
Ар-2	Планы на отм. 0.000 и 3.300	4
Ар-3	Разрезы 1-1; 2-2; 3-3. Детали 1, 2, 3	5
Ар-4	Фасады 1-3; 3-1; А-В; В-А	6
Ар-5	Ведомость проемов Ворот и дверей.	7
	Спецификация элементов заполнения	
	проемов. Ведомость и спецификация	
	перемычек.	
Ар-6	Планы полов и кровли. Ведомость	8
	отделки помещений.	
Ар-7	Ворота распашные 3.00×4.73	9
	Конструкции железобетонные	
Кжс-1	Общие данные	10
Кжс-2	Схема расположения фундаментов.	11
Кжс-3	Схема расположения фундаментов под оборудование и каналы	12
Кжс-4	Фундаменты под оборудование и каналы.	13
Кжс-5	Схема расположения плит покрытия и перекрытия.	14
Кжс-6	Монолитные участки Ум-1÷Ум 5	15
Кжс-7	Монолитные участки Ум1÷Ум5. Спецификации.	16
Кжс-8	Резервуар нейтрализующего раствора. Ополубочный	17
	чертеж. Армирование.	
Кжс-9	Скрубберы н 1 и н2	18
Кжс-10	Приточная венткамера на отм. 3.300	19

Лист	Наименование	Стр.
КЖИ-П9	Панель перекрытия П9	20
КЖИ.МН1	Рама металлическая (МН1, МН2)	
КЖИ.МН3	Изделие закладное (МН3... МН5)	21
КЖИ.Щ1	Щит стальной (Щ1; Щ2)	
КЖИ.МН12	Рама металлическая (МН12, МН13)	
	Конструкции металлические	
КМ-1	Общие данные. Техническая спецификация	22
	металла (начало)	
КМ-2	Общие данные. Техническая спецификация	23
	металла (продолжение)	
КМ-3	Общие данные. Техническая спецификация	
	металла (окончание).	
КМ-4	Общие данные. Техническая спецификация	24
	металла на типовые конструкции.	
КМ-5	Общие данные. Ведомость металлоконструкций	
	по видам профилей.	
КМ-6	Схема расположения переходных площадок, лест-	25
	ниц и ограждений. Спецификация.	
КМ-7	Схема расположения подвесных путей	26
КМ-8	Ворота	27
КМ-9	Труба Вытяжная	28

Инв. № подл. | Подпись и дата | Взам. инв. №

Типовой проект 901-7-5.84 Альбом V

Ведомость рабочих чертежей основного комплекта марки АР

Лист	Наименование	Примечание
1	Общие данные	
2	Планы на отм. 0.000 и 3.300	
3	Разрезы 1-1; 2-2; 3-3. Детали 1,2,3	
4	Фасады 1÷3; 3÷1; А÷В; В÷А.	
5	Ведомость проемов ворот и дверей.	
	Спецификация элементов заполнения проемов.	
	Ведомость и спецификация перемычек.	
6	Планы полов и кровли. Ведомость	
	отделки помещений.	
7	Ворота распашные 3.00×4.73	

Ведомость ссылочных и прилагаемых документов

Обозначение	Наименование комплекта	Примечан.
	Ссылочные документы	
ГОСТ 11214-78	Окна и балконные двери с двойным остеклением для жилых и общественных зданий.	
ГОСТ 14624-69	Двери деревянные для зданий промышленных предприятий	
ГОСТ 6785-80	Плиты подоконные железобетонные	
1.136-11	Двери деревянные входные наружные, тамбурные и служебные для жилых и общественных зданий	
2.430-3 Вып. 1,2	Типовые архитектурно-строительные детали промышленных зданий с кирпичными стенами.	
1.136-10	Двери деревянные внутренние для жилых и общественных зданий	
1.138-10 Вып.1	Перемычки железобетонные для зданий с кирпичными стенами.	

Защитные мероприятия при воздействии агрессивной среды.

Наименование помещений	Система лакокрасочных покрытий											
	Плиты				Металлические конструкции				Стены			
	Грунт	Кол. слоев	Покрывные слои	Кол. слоев	Грунт	Кол. слоев	Покрывные слои	Кол. слоев	Грунт	Кол. слоев	Покрывные слои	Кол. слоев
Склад хлора	Лак ХСПЭ	1	Эмаль ХСПЭ (для внутренних слоев)		ГФ-020 ТУ-10-1462-77 ХС-010 ГОСТ 9355-81 ХС-068 МРТУ6-10-820-75	2	Эмали ХВ-124 или ХВ-125 ГОСТ 10144-74	4	Лаки ХВ-784 ГОСТ 7313-75 ХС-76 (ГОСТ 9355-81)	1	Эмаль ХВ-124 ГОСТ 10144-74 или смесь эмали ХВ-785 с лаком ХВ-784 (1:1)	3-4
	Общая толщина системы покрытия 0.1÷0.15 мм											
	Водная дисперсия тиокола Т-50 ТУ38-30318-70	1	Водная дисперсия тиокола Т-50 и эмали ХВ-785 ГОСТ 7313-75 или ХС-710 (ГОСТ 9355-81 ХВ-113 ГОСТ 18374-73)		Общая толщина системы покрытия 0.08-0.10 мм				Общая толщина всей системы покрытия - 0.15 мм			
	Общая толщина покрытия 0.15÷0.18 мм - тиокол и ХВ-785; 0.1÷0.12 мм - тиокол и ХС-710 или ХВ-113											
Хлор-дозаторная	То же	То же	То же		То же	То же	То же	То же	До высоты 2м - глазурованная плитка, более 2м - см. выше			

Марка бетона сборных железобетонных плит по водонепроницаемости - В-6/В - /Ц≤0.55/. Толщина защитного слоя бетона: для ребер плит - не менее 20 мм, для полок ребристых плит и плоских плит - не менее 15 мм.
Согласно таблице 84 СНиП II-31.74, стены и потолки, указанных в таблице /см. выше/ помещений можно также окрашивать в 3 слоя горячим парафином. Металлические конструкции в остальных помещениях окрасить в 2 слоя масляными или алкидными красками цветными густотертыми для внутренних работ (ГОСТ 695-77) Необетонируемые закладные детали железобетонных конструкций и соединительные элементы из углеродистой стали защитить нанесением комбинированных покрытий (металлизация распылением цинка $\delta = 0.12 \div 0.15$ мм с последующей окраской в 2 слоя эмалью ХВ-785 по 2 слоям грунтовки ХС-010 или ХС-068). Сварные швы и места примыкания к швам после сварки дополнительно защитить комбинированным покрытием.

Основные строительные показатели

Наименование	Ед. измер.	Количество
Площадь застройки	м²	156.3
Строительный объем	м³	1094.2
В том числе подземный	м³	123.3

Общие указания

1. За условную отметку 0.000 принята отметка чистого пола I этажа, что соответствует абсолютной отметке.
2. Кладки кирпичных наружных и внутренних стен выполнить из керамического кирпича рядового полнотелого обыкновенного М100 ГОСТ 530-80 Мр3≥15 на цементно-песчаном растворе марки 25.
3. Наружные поверхности кирпичных стен выполняются с расшивкой швов.
4. Горизонтальная гидроизоляция стен от капиллярной влаги осуществляется слоем цементно-песчаного раствора состава 1:2 толщиной 20 мм на отм. -0.03
5. Вокруг здания устраивается отмостка с асфальтовым покрытием шириной 1.0 м.
6. Оконные и дверные откосы в кирпичных стенах оштукатуриваются цементно-песчаным раствором марки 50 и окрашиваются цементно-перхлорвиниловыми красками.
7. Столярные изделия окрашиваются масляной краской за 2 раза.
8. Здание II степени огнестойкости.
9. В связи с изменением технологической и сантехнической частей произведена корректировка типового проекта 901-7-2.
   Вследствии этого, данный проект содержит традиционные строительные решения и не имеет новейших научно-технических достижений.
10. Комплект рабочей документации ворот распространяется ЦНИИЭП инженерного оборудования по требованию подрядных организаций.
11. В случае производства работ в зимнее время в проект внести коррективы согласно СНиП II-22-81; III-17-78; III-15-76.

Настоящий проект разработан в соответствии с действующими нормами и правилами и предусматривает в части архитектурно-строительных решений мероприятия, обеспечивающие взрывную, взрывопожарную и пожарную безопасность при эксплуатации здания.

Главный архитектор проекта [подпись] /Глебов/.

ПРОВЕР.	ДВОЙНИНА		
СТ. АРХ.	ШИЛОВА		
ГАП	ГЛЕБОВ		
ГИП	КУЗНЕЦОВ		
ГЛ. СПЕЦ.	ШАПИРО		
Н. КОНТР.	ГЛЕБОВ		
НАЧ. ОТД.	КРАСАВИН		
ГЛ. ИНЖ. ИН	КЕТАОВ		

ИНВ. №

ПРИВЯЗАН

ТП 901-7-5.84 АР

ХЛОРАТОРНАЯ ДЛЯ ОБЕЗЗАРАЖИВАНИЯ ПИТЬЕВЫХ И СТОЧНЫХ ВОД ПРОИЗВОДИТЕЛЬНОСТЬЮ 5 КГ ТОВАРНОГО ХЛОРА В ЧАС

СТАДИЯ	ЛИСТ	ЛИСТОВ
Р	1	7

Общие данные

ЦНИИЭП инженерного оборудования г. Москва

СОГЛАСОВАНО: ОТДЕЛ КГ [подпись] ИЛШИНСКАЯ

ИНВ. № ПОДЛ. | ПОДПИСЬ И ДАТА | ВЗАМ. ИНВ. №

19212-04

Альбом V

Типовой проект 901-7-5.84

План на отм. 0,000; -1,500.

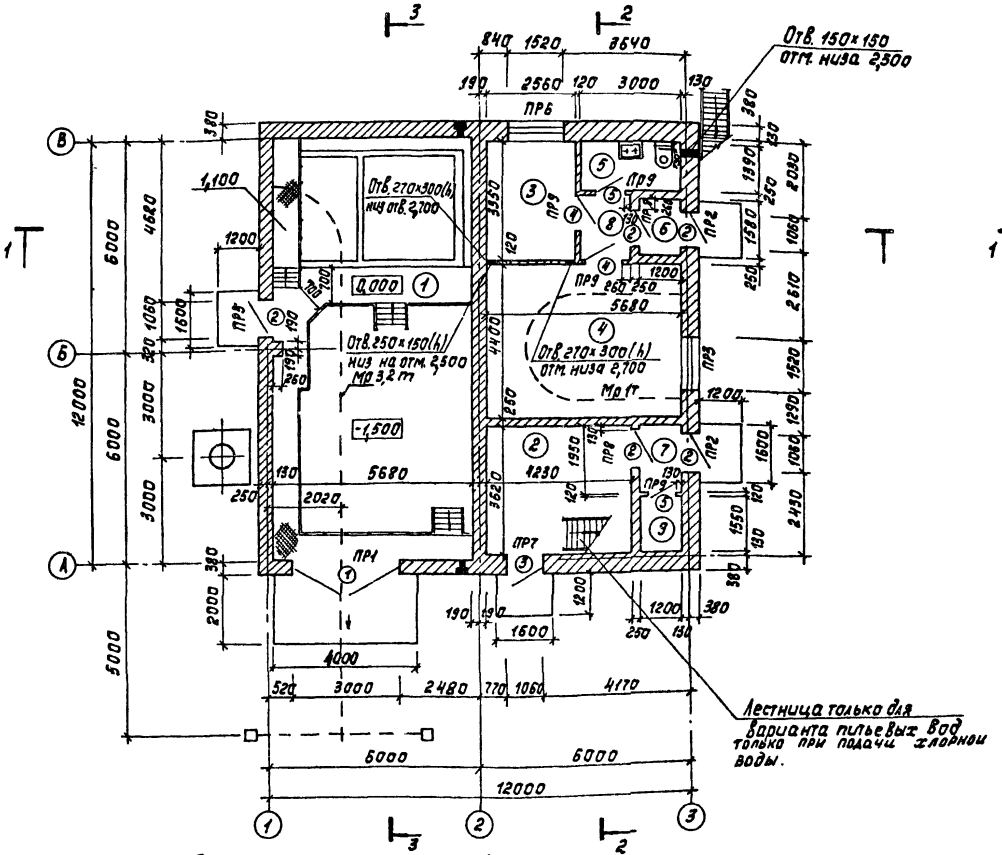

План на отм. 3,300

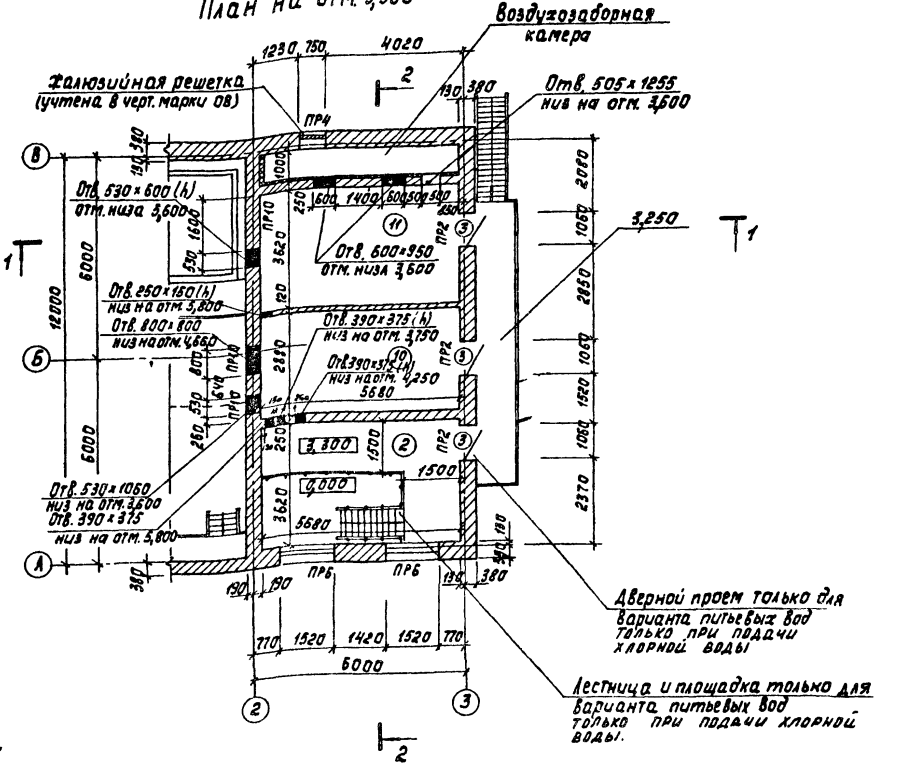

Экспликация помещений

NN по плану	Наименование	Площадь	Категория производств по взрыво- и пож. опасн.
1	Склад контейнеров	68.2	Д
2	Хлордозаторная	14,8+11,5	Д
3	Щитовая и операторская	8,6	Г
4	Насосная	24.4	Д
5	Санузел	4.0	–
6	Тамбур	1,9	–
7	Тамбур хлордозаторной	2.34	Д
8	Коридор	2.6	–
9	Помещение узла управления	1,9	Д
10	Вытяжная венткамера	15,4	Д
11	Приточная венткамера	27,0	Д

Пров.	Двойнина		
Ст. арх.	Шилова		
ГИП	Кузнецов		
ГАП	Глебов		
Гл. спец.	Шапиро		
Н. контр.	Глебов		
Нач. отд.	Красавин		
Гл. инж. ин-та	Кетаов		

Привязан

Инв. №

ТП 901-7-5.84 АР

Хлораторная для обеззараживания питьевых и сточных вод производительностью 5кг товарного хлора в час.

Стадия	Лист	Листов
Р	2	

Планы на отм. 0.000 и 3.300

ЦНИИЭП инженерного оборудования г. Москва

Копировал: Корецкая

Формат: А2

Согласовано: Отд. КГ, Отд. ВС, Отд. ЗАА; Машинская, Нарциссова, Полтинникова

Инв. № подл. | Подпись и дата | Взам. инв. №

Альбом V

Типовой проект 901-7-5.84

Слой гравия (ГОСТ 8268-74 Мрз≥100) на битумной мастике МБК-Г-65А (МБК-Г-75А) ГОСТ 2889-80 – 10 мм
4 слоя рубероида РЭМ-350 (ТУ-21-27-30-72) на битумной мастике МБК-Г-65Г (МБК-Г-75Г) ГОСТ 2889-80
Огрунтовка раствором битума пятой марки в керосине или соляровом масле
Цементно-песчаная стяжка марки 50 – 15 мм
Утеплитель – пенобетон γ=300 кг/м³ – 100 мм
Пароизоляция – обмазка горячим битумом за 1 раз
Сборные железобетонные плиты

Разрез 1-1

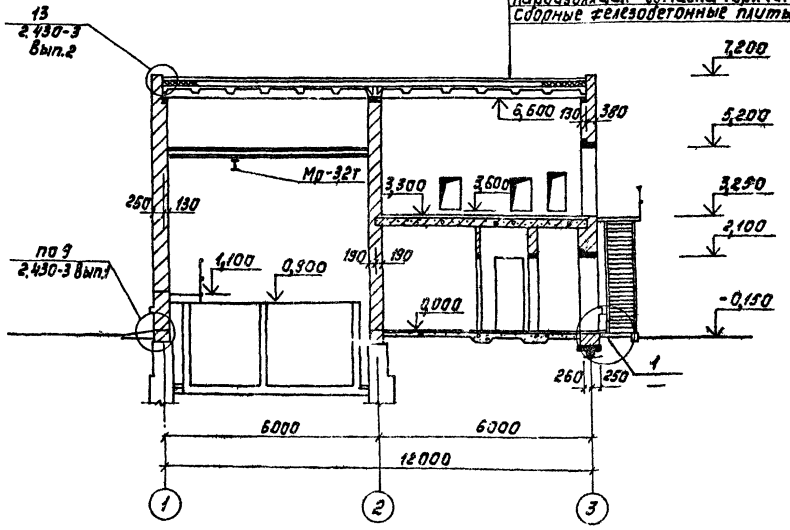

Разрез 2-2

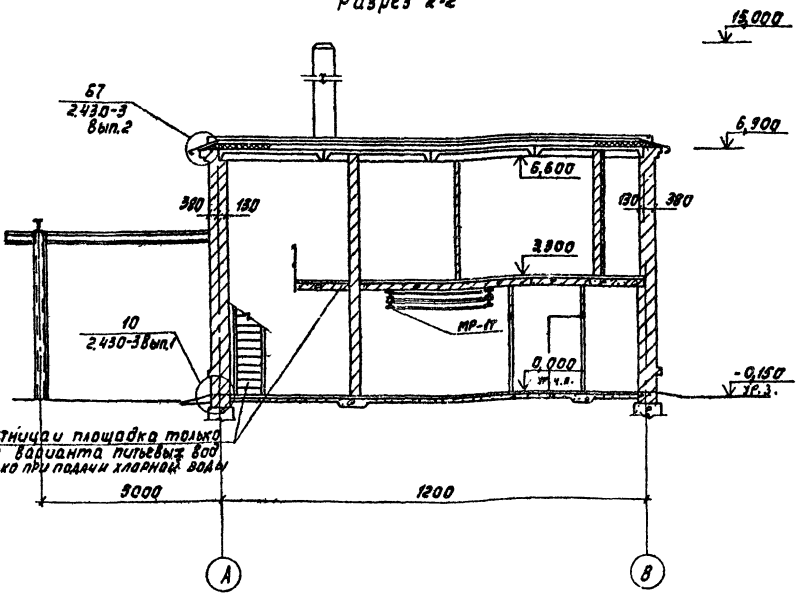

Разрез 3-3

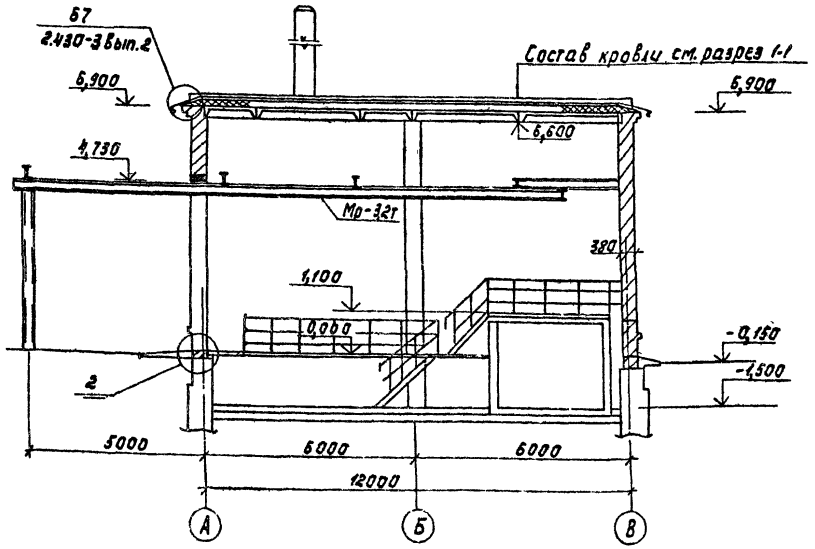

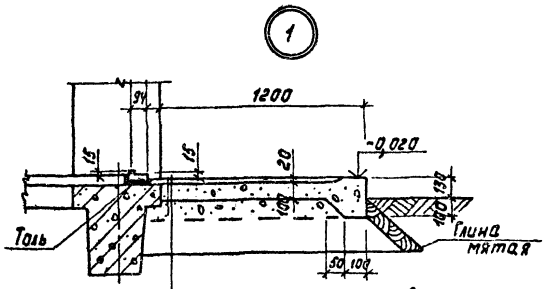

Цементно-песчаный раствор М200 (поверхность зажелезнить)
Бетон марки 100
Песок уплотненный щебнем

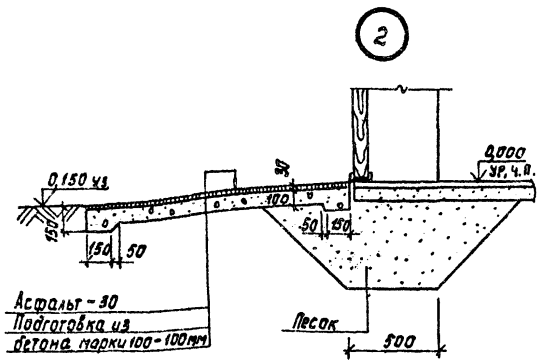

Пров.	Двойнина		
Ст. арх	Шилова		
ГАП	Глебов		
ГИП	Кузнецов		
Гл. спец.	Шапиро		
Н. конт.	Глебов		
Нач. отд.	Красавин		
Гл. инж.	Кетаов		

ТП 901-7-5.84 АР

Хлораторная для обеззараживания питьевых и сточных вод производительностью 5 к товарного тока в час

Разрезы 1÷1; 2-2; 3-3.
Детали 1,2,3.

Стадия	Лист	Листов
Р	3	

ЦНИИЭП инженерного оборудования г. Москва

Привязан

Инв. №

Копировал Корецкая

Формат А2

Согласовано
Отд. КТ
Отд. ВС
Отд. ЭАЛ
Машинская
Нарциссова
Полтинникова

Взам. инв. №
Подпись и дата
Инв. № подл.

Альбом V

Типовой проект 901-7-5.84

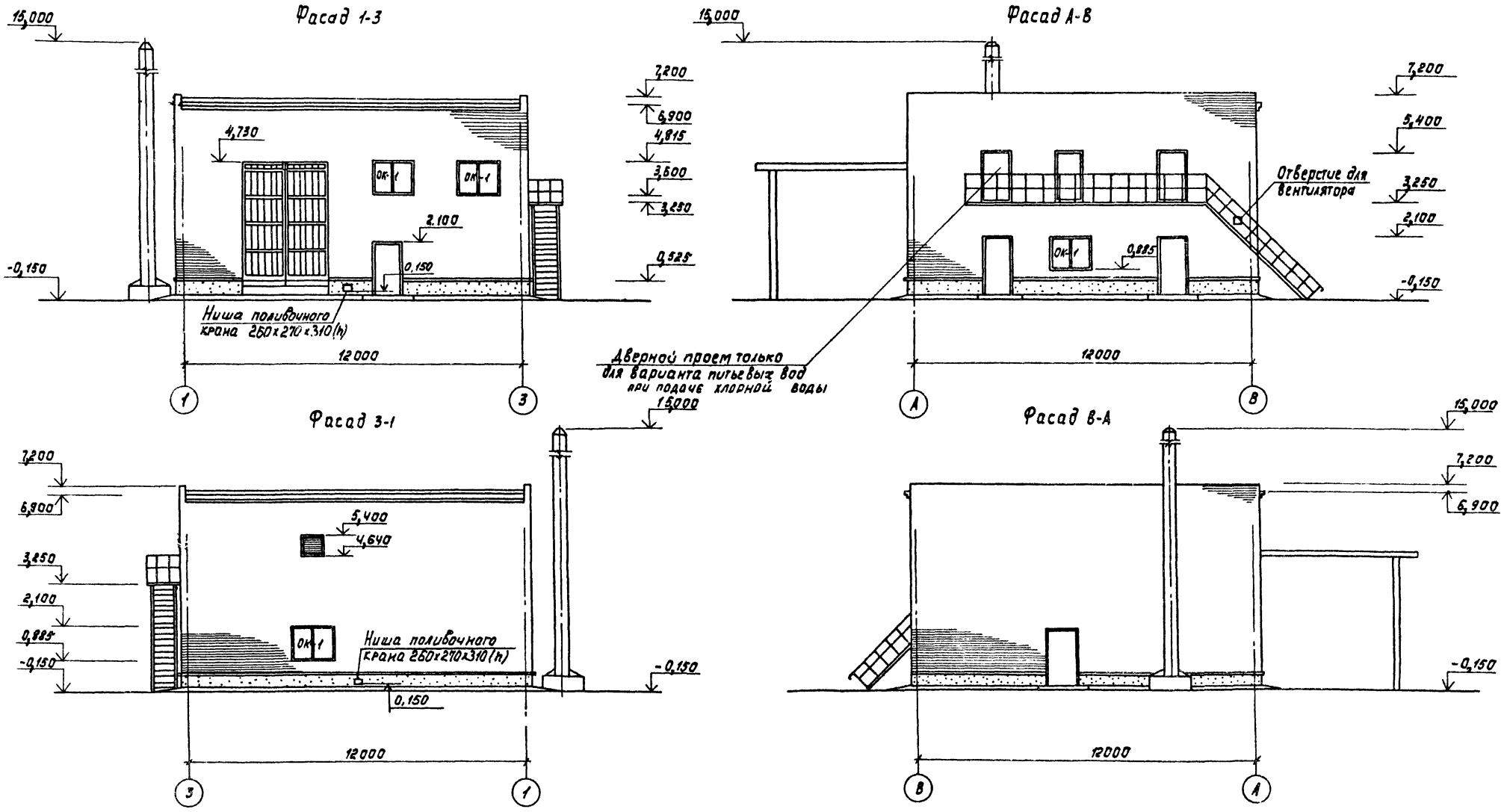

Схема заполнения оконных проемов

ОК-1

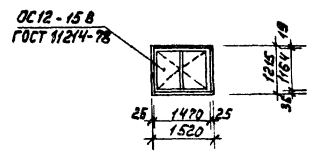

Крепления трубы условно не показаны

Пров.	Двойнина		ТП 901-7-5.84		АР
Ст. арх.	Шилова				
ГАП	Глебов		Хлораторная для обеззараживания питьевых и сточных вод производительностью 5 кг товарного хлора в час.	Стадия	Лист	Листов
ГИП	Кузнецов			Р	4	
Гл. спец.	Шапиро					
Н. контр.	Глебов		Фасады 1÷3; 3÷1; А÷В; В÷А.	ЦНИИЭП инженерного оборудования г. Москва		
Нач. отд.	Красавин					
Гл. инж. кн.	Кетлов					

Привязан

Инв. №

Копировал: Корецкая

Формат: А2

Согласовано: Отд. КТ, Отд. ВС, Машинская, Нарциссова

Инв. № подл. | Подпись и дата | Взам. инв. №

Ведомость проемов ворот и дверей

Марка поз.	Размер проема в кладке
1	3000 × 4730
2	1060 × 2100
3	1060 × 2100
4	1020 × 2080
5	720 × 2070

Спецификация перемычек

Марка, поз.	Обозначение	Наименование	Кол.	Масса ед. кг	Примечание
ПР1	1.138-10 Вып.1	1ПР4-36.12.22	3	260	
ПР2	1.138-10 Вып.1	1ПР38-15.12.22У	9(10)	100	
	1.138-10 Вып.1	1ПР2-15.12.14	8(10)	75	
ПР3	1.138-10 Вып.1	1ПР8-20.12.22У	2	125	
	1.138-10 Вып.1	1ПР3-19.12.14	2	75	
ПР4	1.138-10 Вып.1	1ПР1-12.12.6	4	25	
ПР5	1.138-10 Вып.1	1ПР38-15.12.22У	1	100	
	1.138-10 Вып.1	1ПР2-15.12.14	2	75	
ПР6	1.138-10 Вып.1	1ПР3-19.12.14	12	75	
ПР7	1.138-10 Вып.1	1ПР2-15.12.14	4	75	
ПР8	1.138-10 Вып.1	1ПР2-15.12.14	4	75	
ПР9	1.138-10 Вып.1	1ПР2-15.12.14	4	75	
ПР10	1.138-10 Вып.1	1ПР38-12.12.22У	9	75	

Спецификация элементов заполнения проемов

Марка поз.	Обозначение	Наименование	Количество		Всего	Масса ед. кг	Примечание
			1	2			
1	См. лист 7	Ворота распашные 3.00×4.730	1	—	1		
2	ГОСТ 14624-69	Д56-ППВ	5	—	5		
3	1.136-11	ДС20-9У	1	2(3)	4		
4	ГОСТ 14624-69	Д37-П	2	—	2		
5	1.136-10	ДГ21-7	2	—	2		
ОК-1	ГОСТ 11214-78	ОС 12-15В	2	2	4		
	ГОСТ 6785-80	Подоконная плита ПО 18.35.49	2	2	4	80	

Размеры в скобках даны для варианта обеззараживания питьевых вод.

Ведомость перемычек

Марка поз.	Схема сечения
ПР1	1ПР4-36.12.22; 4,730; 380; Б–А
ПР2	1ПР38-15.12.22У; 1ПР2-15.12.14; 5,400; 2,100; 130; 380; 2–3
ПР3	1ПР8-20.12.22У; 1ПР3-19.12.14; 2,100; 130; 380; 2–3
ПР4	1ПР1-12.12.6; 5,400; 130; 380; Б–В

Ведомость перемычек

Марка поз.	Схема сечения
ПР5	1ПР2-15.12.14; 1ПР38-15.12.22У; 2,100; 250; 130; 1–2
ПР6	1ПР3-19.12.14; 4,815; 2,100; 130; 380; Б–В; Б–А
ПР7	1ПР2-15.12.14; 2,100; 130; 380; Б–А

Марка поз.	Схема сечения
ПР8	1ПР2-15.12.14; 2,100; 250
ПР9	1ПР2-15.12.14; 2,080; 2,070; 120
ПР10	1ПР38-12.12.22У; 5,460; 4,060; 190; 190; 2

Согласовано

Инв. № подл. | Подпись и дата | Взам. инв. №

Привязан

Инв. №

Пров.	Двойнина	
Ст. арх.	Шилова	
ГИП	Кузнецов	
ГАП	Глебов	
Гл. спец.	Шапиро	
Н. контр.	Глебов	
Нач. ОТД.	Красавин	

ТП 901-7-5.84 АР

Лабораторная для обеззараживания питьевых и сточных вод прочв водительностью 3х7 тонн/сут. в час.

Ведомость проемов ворот и дверей. Спецификация элементов заполнения проемов. Ведомость и спецификация перемычек.

Стадия	Лист	Листов
Р	5	

ЦНИИЭП инженерного оборудования г. Москва

Копировал: Корецкая

Формат А2

19212-04

Альбом V

Типовой проект 901-7-5.84

План на отм. 0.000

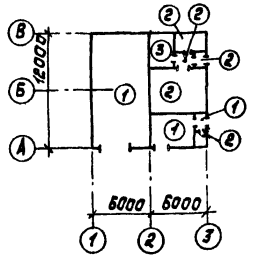

План на отм. 3.300

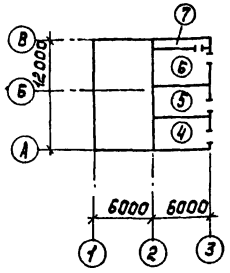

План кровли

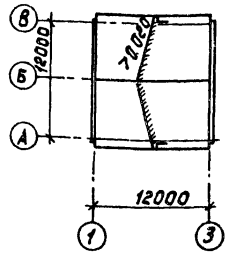

Экспликация полов

Наименование или номер помещения по проекту	Тип пола по проекту	Схема пола или номер узла по серии	Элементы пола и их толщина	Площадь пола, м²
1,2,7	1	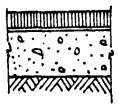	Покрытие-кислотостойкий асфальт с гладкой поверхностью - 25 мм Гидроизоляция - 2 слоя гидроизола на прослойке из битумной мастики - 5 мм. Подстилающий слой - кислотоупорный бетон М200 - 100 мм Основание - уплотненный грунт с втрамбованным в него слоем щебня или гравия крупностью 40-60 мм с пропиткой битумом или дегтем - 100 мм.	87.3
4,5,6,8,9	2	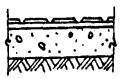	Покрытие - плитка керамическая по ГОСТ 6787-80 - 13 мм Заполнение швов - цементно-песчаный раствор М150. Прослойка - цементно-песчаный раствор М150 - 17 мм Подстилающий слой - бетон М100 - 100 мм Основание - уплотненный грунт с втрамбованным в него слоем щебня или гравия крупностью 40-60 мм - 100 мм	34.8
3	3	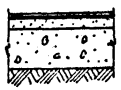	Покрытие - линолеум ГОСТ 7251-77 - 5 мм Прослойка - холодная мастика на водостойких вяжущих - 1 мм Стяжка - легкий бетон γ = 1200 кг/м³ М 50 - 24 мм Подстилающий слой - бетон марки 100-100 мм Основание - уплотненный грунт с втрамбованным в него слоем щебня или гравия крупностью 40-60 мм - 100 мм	8.6
2	4	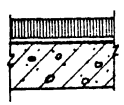	Покрытие - кислотостойкий асфальт с гладкой поверхностью - 25 мм Гидроизоляция - 2 слоя гидроизола на прослойке из битумной мастики - 5 мм Основание - сборная железобетонная плита	11.5
10	5	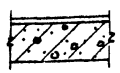	Покрытие - цементно-песчаный раствор М200 - 30 мм Основание - железобетонная плита	15.4
11	6	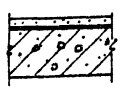	Покрытие - цементно-песчаный раствор М200 - 25 мм Гидроизоляция - 2 слоя гидроизола на битумной мастике - 5 мм Основание - сборная железобетонная плита	21.5
11	7	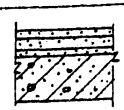	Покрытие - цементно-песчаный раствор марки 200 - 20 мм Стяжка - цементно-песчаный раствор М150 - 40 мм Утеплитель - пенобетон γ = 300 кг/м³ - 80 мм Основание - сборная ж.б. плита	5.5

В помещениях хлордозаторной и складов хлора - сопряжения стен с полом и потолком - закругленные.

Ведомость отделки помещений

Наименование или номер помещения	Потолок		Стены или перегородки		Отделка низа стен или перегородок (панель)			Примечание
	Площадь	Вид отделки	Площадь	Вид отделки	Площадь	Вид отделки	Высота мм	
1	109,1	Затирка швов цементным раствором. Перхлорвиниловая эмаль*	233,4	Штукатурка кирпичных стен. Окраска перхлорвиниловая эмаль.*	—	—	—	
2	35,2	Затирка швов. Окраска-перхлорвиниловая эмаль*	107.8 76.8	Штукатурка кирпичных стен. Окраска перхлорвиниловая эмаль*	31,0	Глазурованная плитка.	2000	Швы между плитками - 5 мм.
3	8,6	Затирка швов Окраска поливинилацетатная ВА-27А	35.5	Штукатурка кирпичных стен. Окраска поливинилацетатная ВА-27А	—	—	—	
4	24,4	Затирка швов Окраска поливинилацетатная ВА-27А.	59.4	Штукатурка кирпичных стен. Окраска поливинилацетатная ВА-27А	—	—	—	
5	4.0	Затирка швов. Окраска поливинилацетатная ВА-27А	25.6 7.7	Штукатурка кирпичных стен. Окраска поливинилацетатная ВА-27А	17,9	Глазурованная плитка	2100	Швы между плитками 5 мм.
6	1.9	Затирка швов Окраска поливинилацетатная ВА-27А	16.7	Штукатурка кирпичных стен Окраска поливинилацетатная ВА-27А	—	—	—	
7	2.3	Затирка швов Окраска поливинилацетатная ВА-27А	18.9 6.3	Штукатурка кирпичных стен. Окраска перхлорвиниловая эмаль*	12.6	Глазурованная плитка	2000	Швы между плитками - 5 мм
8	2.6	Затирка швов Окраска поливинилацетатная ВА-27А	19.6	Штукатурка кирпичных стен. Окраска поливинилацетатная ВА-27А	—	—	—	
9	1.9	Известковая побелка	16.5	Штукатурка кирпичных стен. Известковая побелка	—	—	—	
10	24.6	Известковая побелка	56.5	Штукатурка кирпичных стен. Известковая побелка	—	—	—	
11	43.2	Известковая побелка	106.3	Штукатурка кирпичных стен. Известковая побелка.	—	—	—	

* См. таблицу на листе 1 „Защитные мероприятия при воздействии агрессивной среды"

Пров.	Двойнина		ТП 901-7-5.84 АР
Ст. арх.	Шилова		
Гип	Кузнецов		Хлораторная для обеззараживания питьевых и сточных вод производительностью 5 кг товарного хлора в час.
Гап	Глебов		
Гл. спец.	Шапиро		Планы полов и кровли. Ведомость отделки помещений.
Н. контр.	Глебов		
Нач. отд.	Красавин		

Привязан

Инв. №

Стадия: Р | Лист: 6 | Листов:

ЦНИИЭП инженерного оборудования г. Москва

Копировал: Корецкая

Формат А2

19212-04

Согласовано: Машинская; Отд. КГ; Взам. инв. №; Подпись и дата; Инв. № подл.

Альбом V

Типовой проект 901-7-5.84

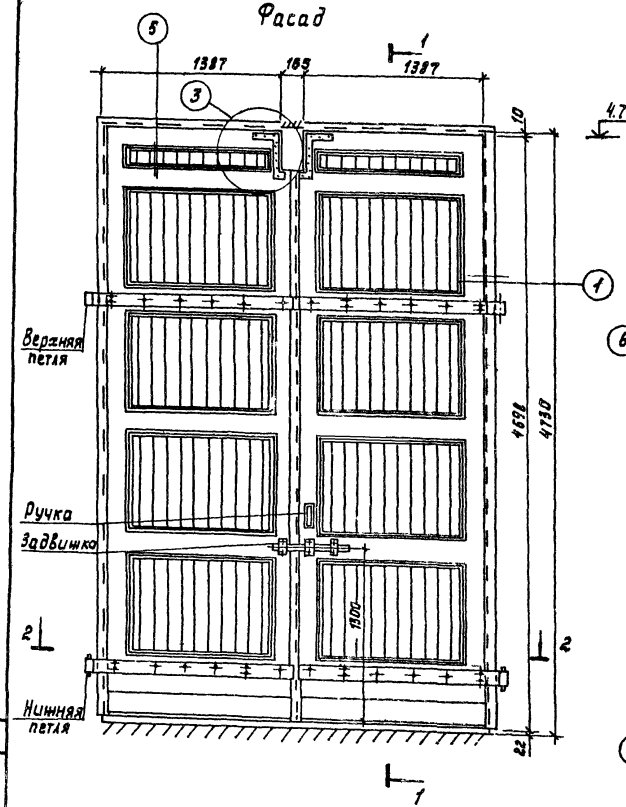

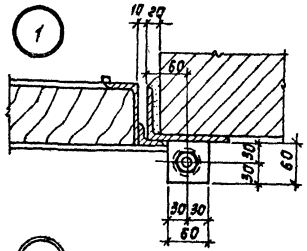

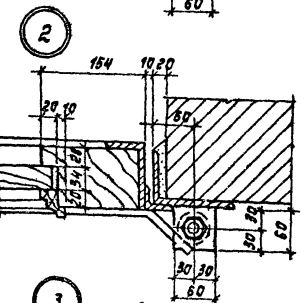

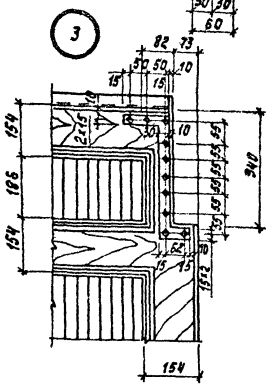

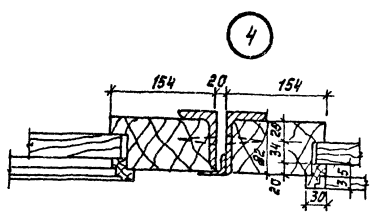

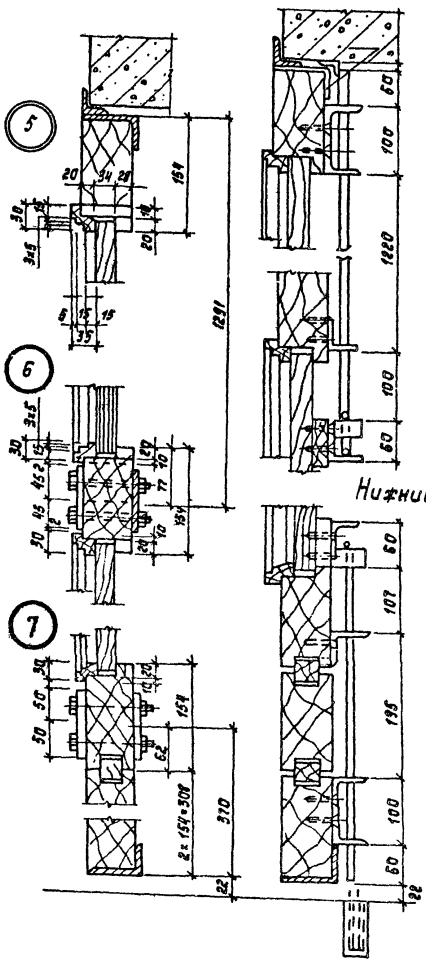

1. Данный лист рассматривать с листами КМ-5; КМ-6.
2. Лесоматериалы для ворот должны удовлетворять техническим условиям на столярные изделия.

					ТП 901-7-5.84		АР
Привязан							
				Пров.	Двойнина		
				Ст. Арх.	Шилова		
				ГАП	Гаевой		
				Гип	Кузнецов		
				Гл. спец.	Шапиро		
				Н. контр.	Гаевой		
				Нач. отд.	Красавин		
				Гл. инжен.	Кетов		
Инв. №					Ходатайная для обеззараживания питьевых и сточных вод производительностью 5кг товарного хлора в час	Стадия: Р; Лист: 7; Листов:	
					Ворота распашные 3,0×4,73	ЦНИИЭП инженерного оборудования г. Москва	

Копировал: Корецкая

Формат А2

Согласовано

Инв. № подл. | Подпись и дата | Взам. инв. №

Типовой проект 901-7-5.84 Альбом V

Ведомость рабочих чертежей основного комплекта КЖ

Лист	Наименование	Примечание
1	Общие данные	
2	Схема расположения фундаментов	
3	Схема расположения фундаментов под оборудов. и каналы	
4	Фундаменты под оборудование и каналы	
5	Схема расположения плит покрытия и перекрытия	
6	Монолитные участки УМ1 ÷ УМ5	
7	Монолитные участки УМ1 ÷ УМ5. Спецификации	
8	Резервуар нейтрализующего раствора. Опалубочный чертеж. Армирование.	
9	Скрубберы №1 и №2	
10	Приточная венткамера на отм. 3.300	

Общие указания

Проект разработан для следующих природных условий:
- расчетная зимняя температура наружного воздуха -минус 30°С.
- скоростной напор ветра - для I географического района 0,23 кПа.
- поверхностная снеговая нагрузка - для III географического района 0,98 кПа.
- грунтовые воды отсутствуют
- грунты непучинистые, непросадочные со следующими нормативными характеристиками: $\varphi^{II} = 0,49$ рад; $C^{H} = 2$ кПа; $E = 14,1$ мПа; $\gamma = 1,8$ т/м³; $K_r = 1$.

За условную отметку 0,000 принята отметка чистого пола I этажа, что соответствует абсолютной отметке ____.

Типовой проект разработан в соответствии с действующими нормами и предусматривает в части железобетонных конструкций мероприятия, обеспечивающие взрывную, взрывопожарную и пожарную безопасность при эксплуатации здания.

Главный инженер проекта Кузнецов

Ведомость ссылочных и прилагаемых документов

Обозначение	Наименование	Примечание
	Ссылочные документы	
ГОСТ 13579-78	Блоки бетонные для стен подвалов	
ГОСТ 22701.0-77-ГОСТ 22701.5-77	Плиты ж-б. ребристые предварительно напряженные размерами 3×6м, для покрытий производственных зданий.	
Серия 1.112-5, Вып.2	Плиты для ленточных фундаментов	
Серия 1.138-10; вып.1	Перемычки железобетонные для зданий с кирпичными стенами. Перемычки брусковые.	
Серия 3.006-2; Вып. V-2	Сборные железобетонные каналы и тоннели из лотковых элементов	
Серия 3.900-3, Вып.7	Сборные железобетонные конструкции емкостных сооружений для водоснабжения и канализации	
Серия 1.141-1, Вып.59	Панели перекрытий железобетонные многопустотные	
Серия 1.494-2У Вып.1	Стаканы для крепления крышных вентиляторов, дефлекторов и зонтов.	
Серия 1.465-7 Вып. 0.3	Сборные железобетонные предварительно напряженные плиты для покрытий производственных зданий.	
Серия 3.400-6/76	Унифицированные закладные детали сборных железобетонных конструкций инженерных сооружений промышленных предприятий	
Серия 3.901-5	Сальники набивные Ду-50 ÷ 100мм для пропуска труб через стены	
Серия 1.400-15	Унифицированные закладные изделия железобетонных конструкций для крепления технологических конструкций и устройств	
	Прилагаемые документы	
901- -КЖН. ПГ	Панель перекрытия ПГ	
-КЖИ.МН1	Рама металлическая (МН1, МН2)	
-КЖН. МН3	Изделие закладное (МН3...МН5)	
-КЖИ. Щ1	Щит стальной (Щ1; Щ2)	
-КЖИ.МН12	Рама металлическая (МН12, МН13)	
-КЖ ВМ	Ведомость материалов	

Ведомость спецификаций

Лист	Наименование	Примечание
2	Спецификация к схеме расположения фундаментов	
3	Спецификация к схеме расположения фундаментов под оборудование и перекрытия каналов.	
4.9	Спецификация монолитных фундаментов	
5	Спецификация к схемам расположения плит покрытия и перекрытия.	
7	Спецификация монолитных участков	
8	Спецификация монолитного резервуара	
9	Спецификация скрубберов	
10	Спецификация приточной венткамеры	

Ведомость объемов сборных бетонных и железобетонных конструкций по рабочим чертежам основного комплекта марки КЖ

№ строки	Наименование группы элементов конструкции	Код	Кол-во м³	Примечание
1	Блоки бетонные для стен подвалов	3811000000	48	
2	Плиты жел.бетонные для ленточных фундаментов	3813000000	26,0	
3	Детали смотровых колодцев	3865000000	1,4	
4	Перемычки	3828000000	2,30 / 2,2	
5	Плиты покрытия	3841000000	10,2	
6	Плиты перекрытия	3842000000	1,2 / 0,4	Вар. нт дыльных отв. Элемент стенки
7	Конструкции и детали каналов и открытых водопроводов	3858000000	0,3	
8	Детали лифтовых и вентиляционных шахт		0,3	

Материалы на изготовление сборных бетонных и железобетонных конструкций учтены в ведомости потребности в материалах и отдельно не учитываются.

Привязан

Инв.№

ТП 901-7-5.84 -КЖ

Вводер	Антонова		
Гл.техник	Левчева		
Рук.гр.	Антонова		
ГИП	Кузнецов		
Гл.констр	Шадиво		
Н.контр.	Кузнецов		
Нач.отд.	Красавин		

Хлораторная для обеззараживания питьевых и сточных вод производительностью 5кг товарного хлора час

Стадия	Лист	Листов
Р	1	

Общие данные

ЦНИИЭП инженерного оборудования г. Москва

19212-04

Инв.№ подл. | Подпись и дата | Взам. инв.№

Типовой проект 901-7-5.84 Альбом V

Схема расположения фундаментов

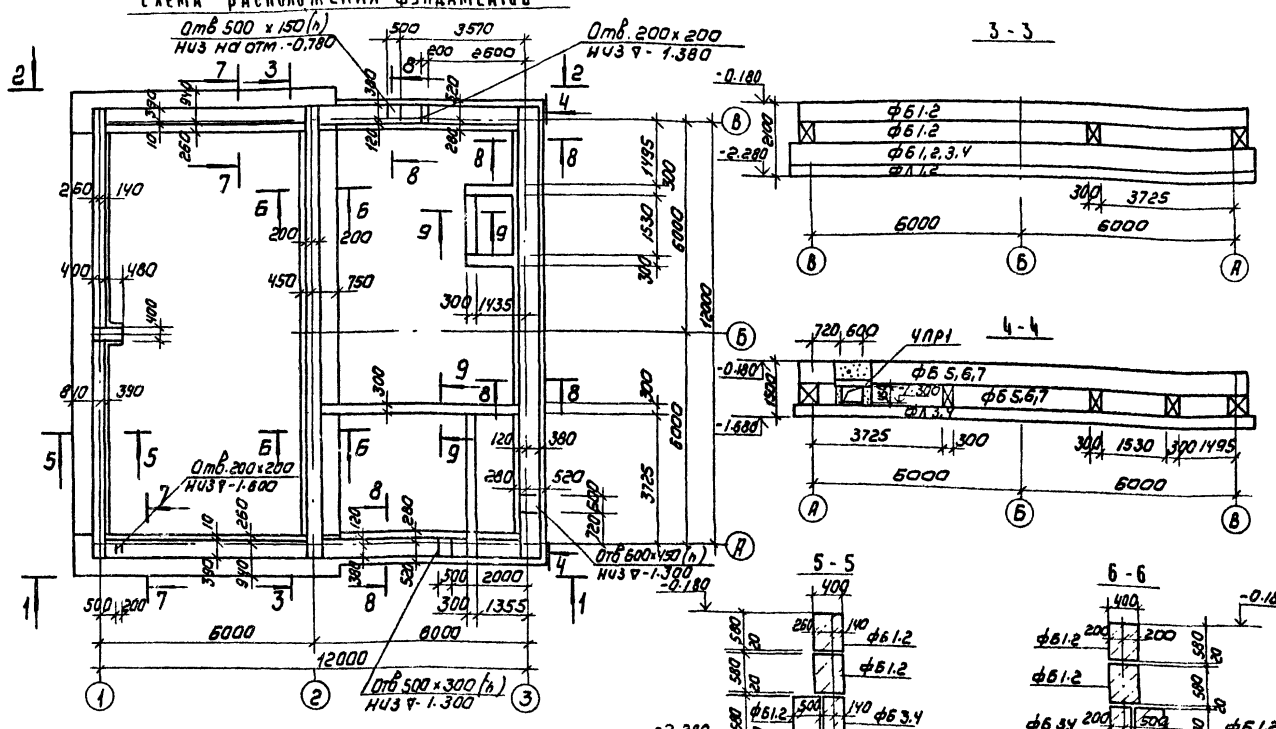

3 - 3

4 - 4

5 - 5

6 - 6

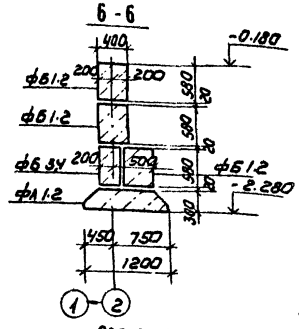

1 - 1

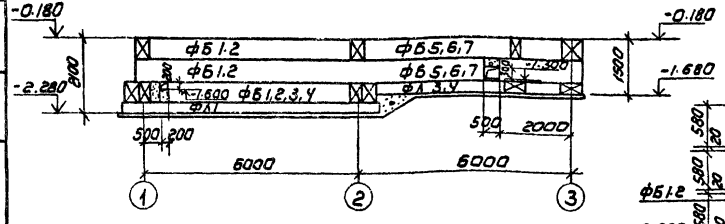

7 - 7

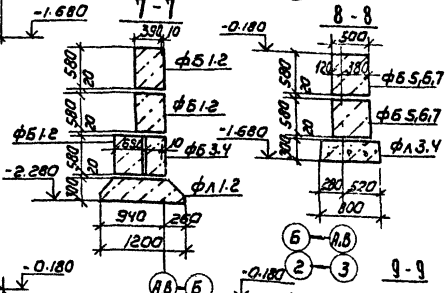

8 - 8

2 - 2

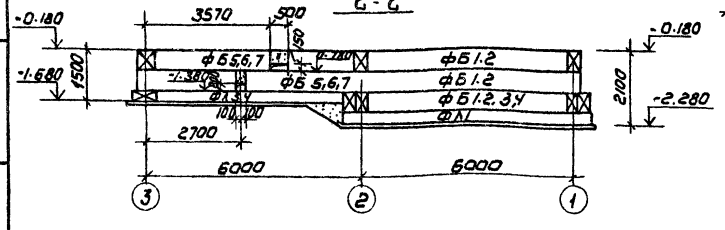

9 - 9

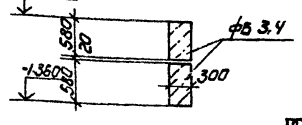

Расчетная схема стены подвала

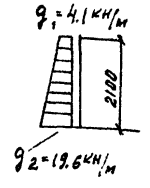

Спецификация к схеме расположения фундаментов

Марка поз.	Обозначение	Наименование	Кол	Масса ед. кг	Примечание
		Блоки бетонные			
ФБ1	ГОСТ 13579-78	ФБС 24.4.6-Т	36	1300	
ФБ2	ГОСТ 13579-78	ФБС 9.4.6-Т	18	390	
ФБ3	ГОСТ 13579-78	ФБС 24.3.6-Т	18	970	
ФБ4	ГОСТ 13579-78	ФБС 9.3.6-Т	20	350	
ФБ5	ГОСТ 13579-78	ФБС 24.5.6-Т	16	1630	
ФБ6	ГОСТ 13579-78	ФБС 12.5.6-Т	8	790	
ФБ7	ГОСТ 13579-78	ФБС 9.5.6-Т	8	590	
		Плиты железобетонные для ленточных фундаментов			
ФЛ1	1.112-5 Вып.2	ФЛ 12.24-2	30	1760	
ФЛ2	1.112-5 Вып.2	ФЛ 12.8-2	4	570	
ФЛ3	1.112-5 Вып.2	ФЛ 8.24-2	11	1395	
ФЛ4	1.112-5 Вып.2	ФЛ 8.12-2	4	685	
Пр1	1.138-10 Вып.1	Перемычка 1ПР38-12.12.22у	4	75	

1. Блоки стен подвала обмазать горячим битумом за 2 раза по огрунтовке.
2. Фундаментные плиты уложить на песчаную подготовку h=100мм.
3. Бетонные блоки укладывать на цементном растворе марки „50" с перевязкой швов не менее 300 мм.
4. Монолитные участки между блоками выполнять из бетона марки 100.

Согласовано

Инв.№ подл. | Подпись и дата | Взам. инв.№

Привязан

Инв.№

Провер.	Антонова	
Ст. инж.	Брагинина	
Рук. гр.	Антонова	
ГИП	Кузнецов	
Гл. констр.	Шапиро	
Н. контр.	Кузнецов	
Нач. отд.	Красавин	

ТП 901-7-5.84 КЖ

Хлораторная для обеззараживания питьевых и сточных вод производительностью 5 кг товарного хлора

Стадия	Лист	Листов
Р	2	

Схема расположения фундаментов

ЦНИИЭП инженерного оборудования г. Москва

19212-04

Альбом V

Типовой проект 901-7-5.84

Схема расположения фундаментов под оборудование и перекрытия каналов

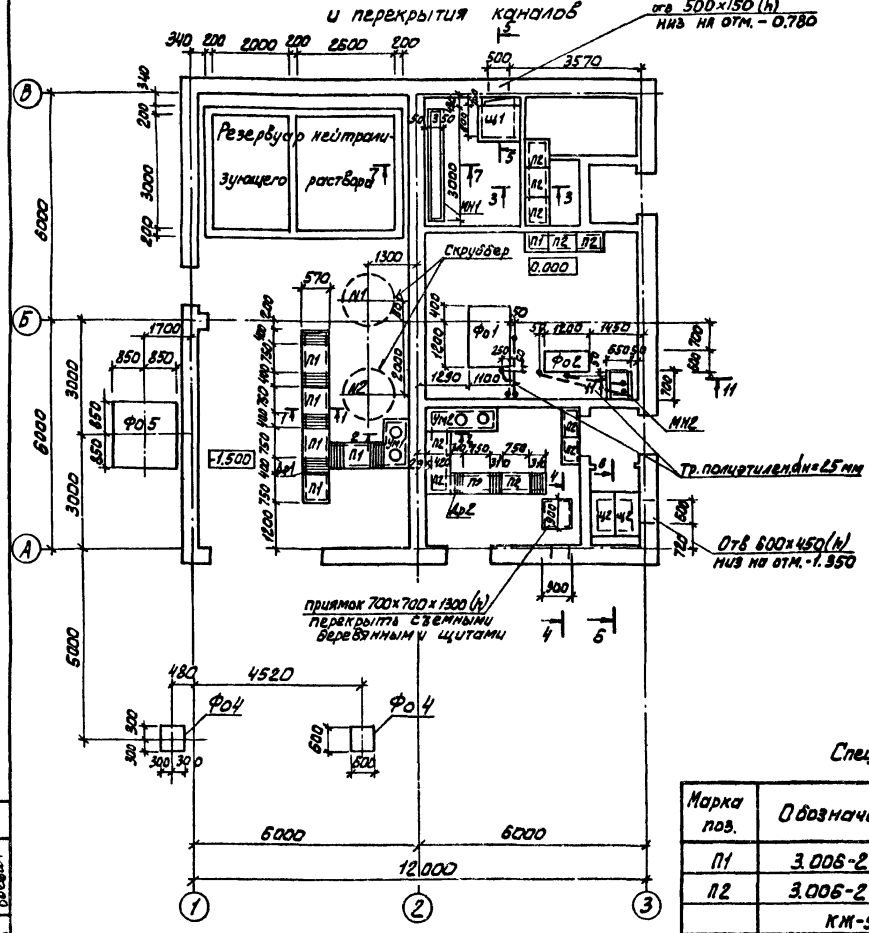

Схема расположения каналов и приямков

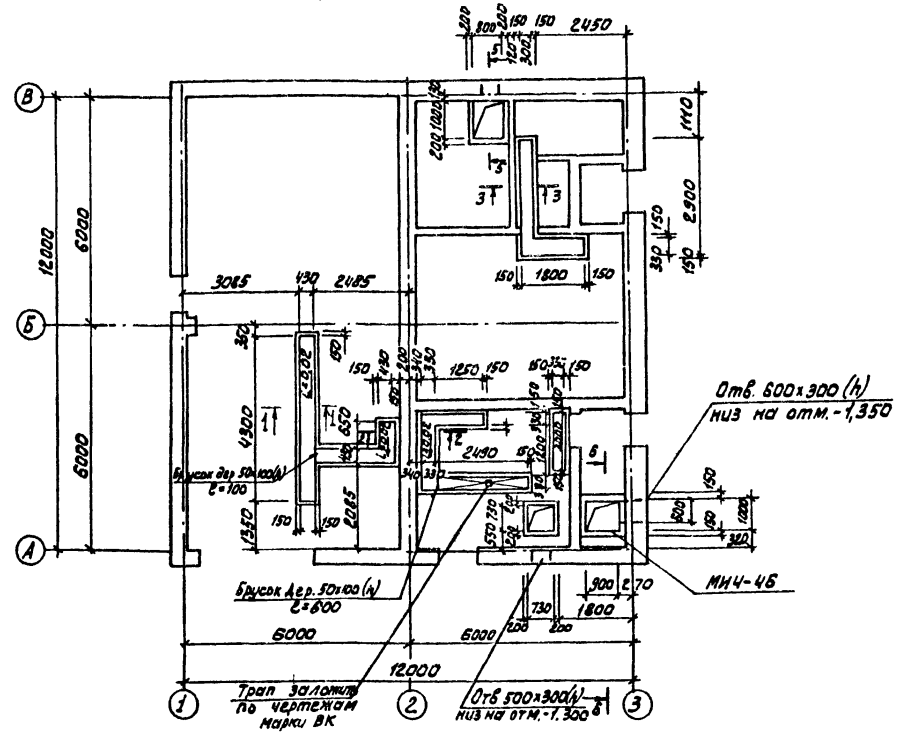

Спецификация к схемам расположения фундаментов под оборудование и перекрытия каналов.

Марка поз.	Обозначение	Наименование	Кол.	Масса ед. кг.	Примечание
П1	3.006-2 Вып. II-2	Плита П3-8	5	50	
П2	3.006-2 Вып. II-2	Плита П1-8	12	40	
	КЖ-9	Скруббер	2		
Ум1	КЖ-6; 7	Участок монолитный Ум1	1		
Ум2	КЖ-6; 7	Участок монолитный Ум2	1		
Фо1	КЖ-4	Фундамент под оборудование Фо1	1		2,0 м³
Фо2	КЖ-4	Фундамент под оборудование Фо2	1		0,81 м³
Фо4	КЖ-4	Фундамент под стойку Фо4	2		
Фо5	КЖ-4	Фундамент под трубу Фо5	1		

Марка поз.	Обозначение	Наименование	Кол.	Масса ед. кг	Примечание
Фо6	КЖ-4	Фундамент Фо6	1		
	КЖ-8	резервуар нейтрализующего раствора	1		
Щ1	тп 901-7-5.84 - КЖИ.Щ1	Щит Щ1	1		
Щ2	-01	Щит Щ2	2		
Др1	КЖ-4	Решетка деревянная Др1	6		
Др2	КЖ-4	Решетка деревянная Др2	3		
МН1	тп 901-7-5.84 - КЖИ.МН1	Изделие закладное Мн1	1	161,9	
МН2	-01	Изделие закладное Мн2	1	65,4	
МН4-46	3.400-6/76	Изделие закладное МН4-46	8 п.м.	4,4 кг/пм	
Каналы и приямки		Бетон кислотоупорный М200	9,1	м³	

1. Разрезы см. на листе 3
2. Возведение фундаментов под оборудование разрешается только после сверки рабочих чертежей фундаментов с установочными чертежами, полученными от завода изготовителя заказанного оборудования.
3. Антикоррозийную защиту металлических конструкций в складе контейнеров и хлордозаторной производить по таблице на листе АР-1, в остальных помещениях металлоконструкции окрасить масляной краской (ГОСТ 595-77) за 2 раза
4. До бетонирования пола должны быть уложены трубы вводов, выпусков, а также электрокабелей по чертежам марки НК, ЭАД и ВК.

ТП 901-7-5.84			КЖ
ПРОВЕР	АНТОНОВА		
СТ. ИНЖ	БРАЙНИНА		
РУК. ГР.	АНТОНОВА		
ГИП	КУЗНЕЦОВ		
ГЛ. КОНСТ	ШАПИРО		
Н. КОНТР	КУЗНЕЦОВ		
НАЧ. ОТД	КРАСАВИН		
Лабораторная для обеззараживания питьевых и сточных вод производительностью 5 кг/товарного хлора/час	Стадия: Р	Лист: 3	Листов:
Схемы расположения фундаментов под оборудование и каналов.	ЦНИИЭП инженерного оборудования г. Москва		

ПРИВЯЗАН

ИНВ. №

Согласовано: ОТА КГ Мишинская; ОТА ВС Марцисова; ОТА ЗАА Павлова

Инв. № подл. | Подпись и дата | Взам. инв. №

19212-04

Копировал: Алешикова

Формат: А2

Типовой проект 901-7-5.84 Альбом V

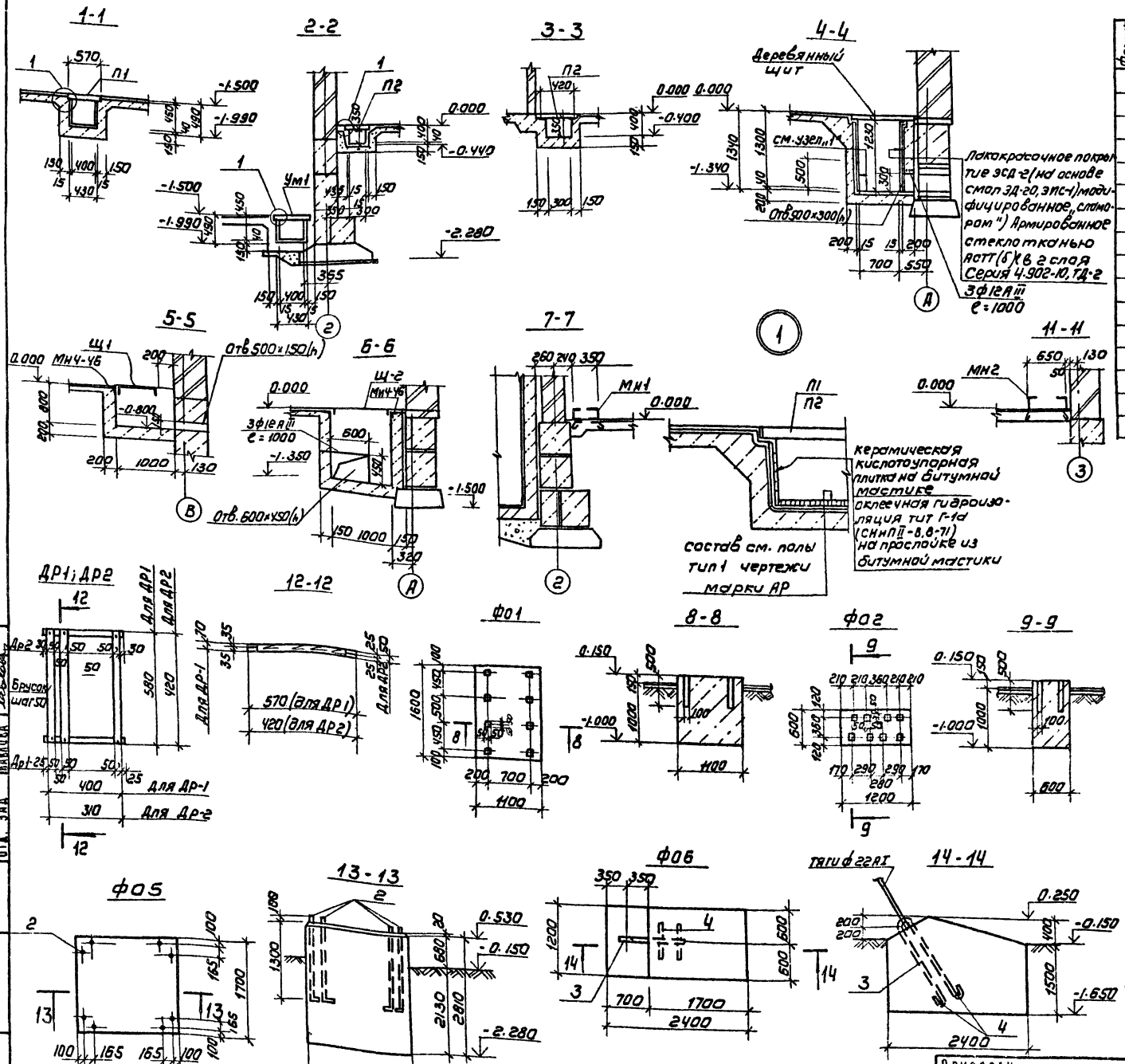

СПЕЦИФИКАЦИЯ МОНОЛИТНЫХ ФУНДАМЕНТОВ

Формат	Зона	Поз.	Обозначение	Наименование	Кол	Примечание
				Фундамент Ф04 (2шт)		
				Стандартные изделия		
		1		Болт 1.1М24×1400 Вст3кп2 ГОСТ24379-80	4	3.55 кг
				Материалы		
				Бетон М100	0.6	м³
				Фундамент Ф05 (1шт)		
				Стандартные изделия		
		2		Болт 1.1М24×1400 Вст3кп2 ГОСТ24379-80	8	4.8кг
				Материалы		
				Бетон М150	8.2	м³
				Фундамент Ф06 (1шт)		
				Детали		
		3		Ф22 ГОСТ5781-82 ℓ=2390	1	6.9кг
		4		Ф22 ГОСТ5781-82 ℓ=480	2	1.5кг
				Материалы		
				Бетон М150	5.1м³	

ВЕДОМОСТЬ РАСХОДА СТАЛИ НА ЭЛЕМЕНТ, КГ

Марка элемента	Изделия закладные						
	Арматура класса А-I			Сталь круглая			Всего
	ГОСТ5781-82			ГОСТ2590-71			
	Ф22		Итого	°24		Итого	
Ф04				14.2		14.2	14.2
Ф05				38.4		38.4	38.4
Ф06	9.9		9.9				9.9

1. Плиты перекрытия каналов и деревянные решетки перед укладкой окрасить эпоксидной смолой ЭД-5.
2. Каналы, фундаменты, приямки в складе контейнеров и хлордозаторной выполнить из кислотоупорного бетона М200.
3. Фундаменты Ф01, Ф02 выполнять из бетона М100.

Провер.	Антонова		
Ст. инж.	Брайнина		
Рук. гр.	Антонова		
ГИП	Кузнецов		
Гл. констр.	Шапиро		
Н. контр.	Кузнецов		
Нач. отд.	Красавин		

ТП 901-7-5.84 КЖ

Хлораторная для обеззараживания питьевых и сточных вод производительностью 5 кг товарного хлора в час

Фундаменты под оборудование и каналы

Стадия	Лист	Листов
Р	4	

ЦНИИ ЭП инженерного оборудования г. Москва

Привязан

Инв. №

Инв. № подл. | Подпись и дата | Взам. инв. №

Согласовано: Отд. КГ Машинская; Отд. ВС Нарциссова; Отд. ЗАД Павлова

192 IX.84

Типовой проект 901-7-5.84 Альбом V

Схема расположения плит покрытия

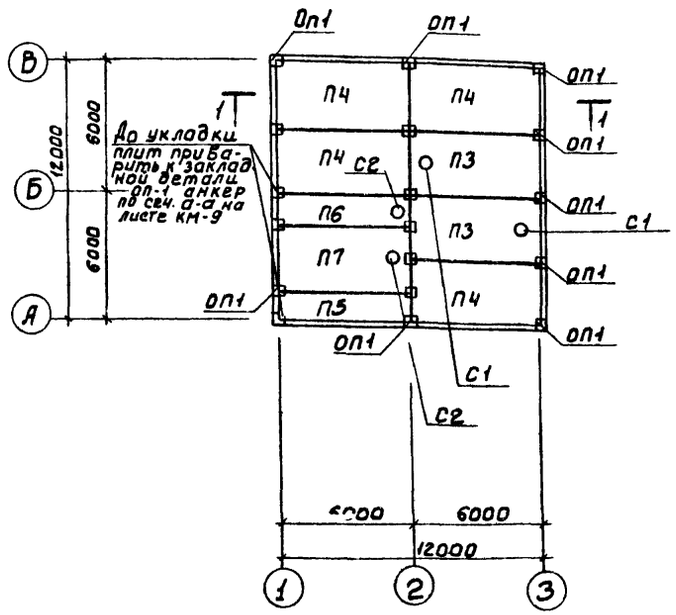

1-1

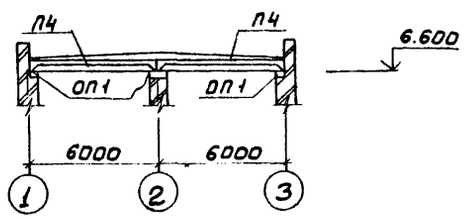

2-2

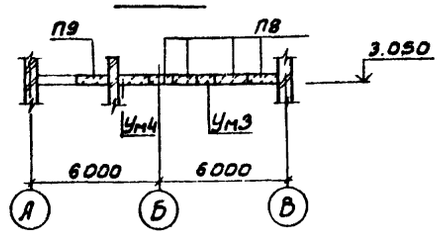

Спецификация к схемам расположения плит покрытия и перекрытия

Марка поз.	Обозначение	Наименование	Кол-во для варианта Б: Питьевых вод	Кол-во для варианта Б: Сточных вод	Масса ед. кг	Примечание
		Плиты				
П3	ГОСТ 22701.2-77	ПВ4-4АтпV̄Т-П	2	2	3300	
П4	ГОСТ 22701.1-72	ПГ-3АтпV̄Т-П	4	4	2650	
П5	1.465-7 Вып.3	ПАV̄ 1.5×6.0 -1-КП	1	1	1500	
П6	1.465-7 Вып.3	ПАV̄-7 1.5×6.0 -2-КП	1	1	1900	
П7	ГОСТ 22701.2-77	ПВ7-4 АтпV̄Т-П	1	1	3200	
П8	1.141-1 Вып.59	ПК60.15-6АIV̄Т	4	4	2800	
П9	ТП 901-7-5.84 -КЖИ.П9	П9	1	—	2800	
П10	3.006-2 вып. II-2	П 10д-3	—	5	190	
		Стаканы				
С1	1.494-24 Вып.1	СБ4А-1	1	1	150	
С2	1.494-24 Вып.1	СБ7А-1	2	2	290	
ОП1	1.869.1-1	Подушка опорная ОП2.5-4	18	18	33	
		Участок монолитный				
Ум3	КЖ-6.7	Ум3	1	1		
Ум4	КЖ-6.7	Ум4	1	1		
Ум5	КЖ-6.7	Ум5	1	—		

Схема расположения плит перекрытия на отм. 3.300 (для варианта питьевых вод только при подаче хлорной воды).

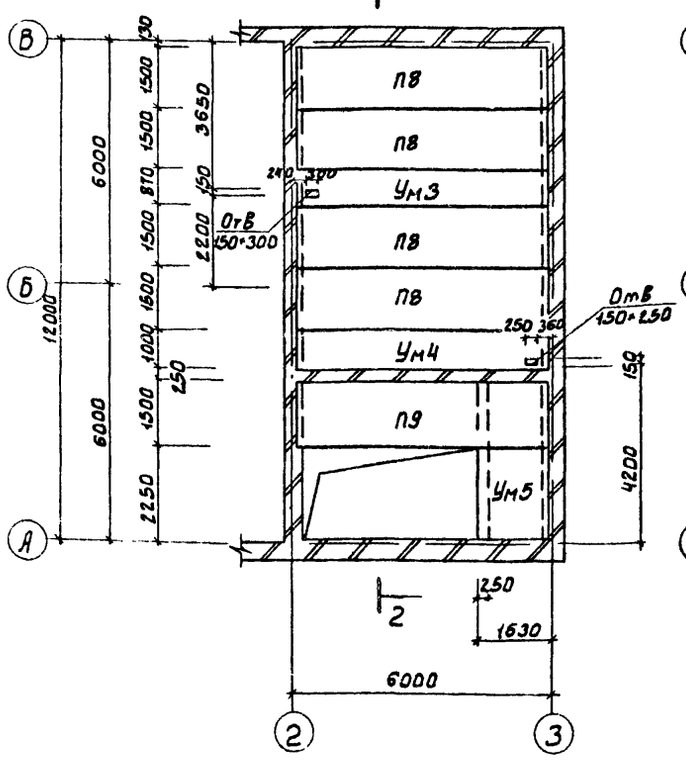

Схема расположения плит перекрытия на отм. 3.300 (для варианта сточных и питьевых вод только при подаче газообразного хлора).

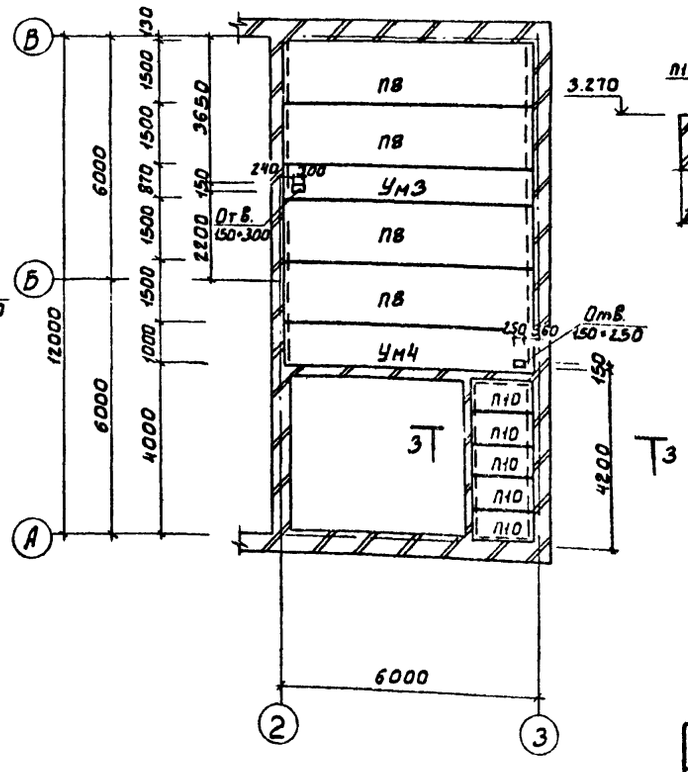

3-3

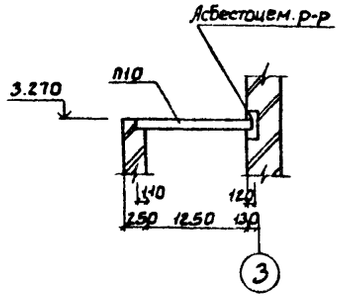

1. Монтаж плит покрытия и перекрытия вести в соответствии с указаниями ГОСТ 22701.0-77, серии 1.141-1 Вып.59.
2. Полезная нормативная нагрузка на перекрытие принята 4,00 кн/м².
3. Швы между плитами покрытия, плитами междуэтажных перекрытий в хлордозаторной снизу тщательно заделать герметиком.

ПРОВЕР	АНТОНОВА		
СТ.ИНЖ	БРАЙНИНА		
РУК.ГР	АНТОНОВА		
ГИП	КУЗНЕЦОВ		
ГЛ.КОНС.	ШАПИРО		
Н.КОНТР	КУЗНЕЦОВ		
НАЧ.ОТД	КРАСАВИН		

ТП 901-7-5.84 КЖ

ХЛОРАТОРНАЯ ДЛЯ ОБЕЗЗАРАЖИВАНИЯ ПИТЬЕВЫХ И СТОЧНЫХ ВОД ПРОИЗВОДИТЕЛЬНОСТЬЮ 5кг ТОВАРНОГО ХЛОРА В ЧАС

СХЕМЫ РАСПОЛОЖЕНИЯ ПЛИТ ПОКРЫТИЯ И ПЕРЕКРЫТИЯ

СТАДИЯ	ЛИСТ	ЛИСТОВ
Р	5	

ЦНИИЭП ИНЖЕНЕРНОГО ОБОРУДОВАНИЯ г. МОСКВА

ПРИВЯЗАН

ИНВ.№

СОГЛАСОВАНО: ОТД ВС, ОТД ЗАД, НАРЦИССОВ, ПАВЛОВА

ИНВ.№ ПОДЛ. | ПОДПИСЬ И ДАТА | ВЗАМ. ИНВ.№

19212-04

Типовой проект 901-7-5.84 Альбом V

Ум 1

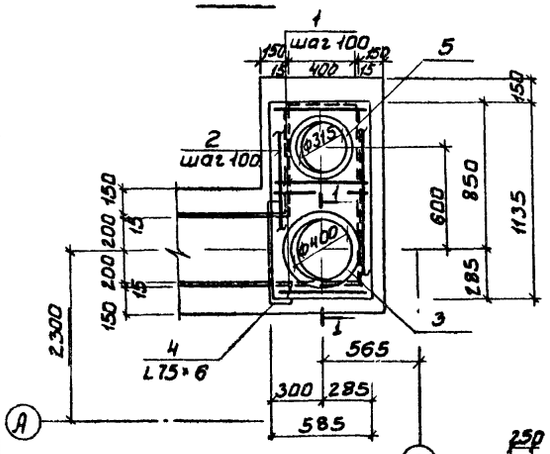

1-1

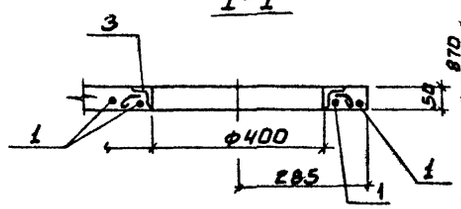

Ум 3

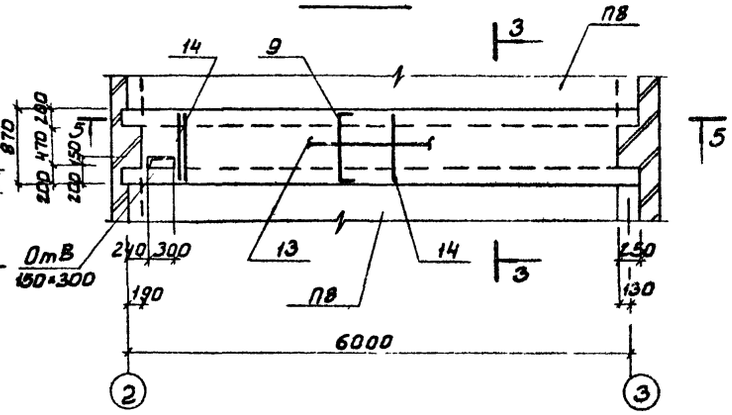

3-3

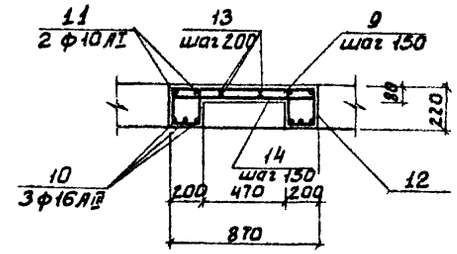

5-5

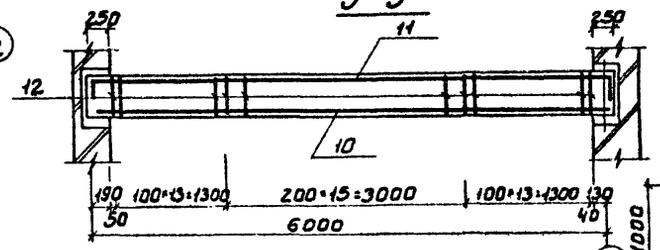

Ум 4

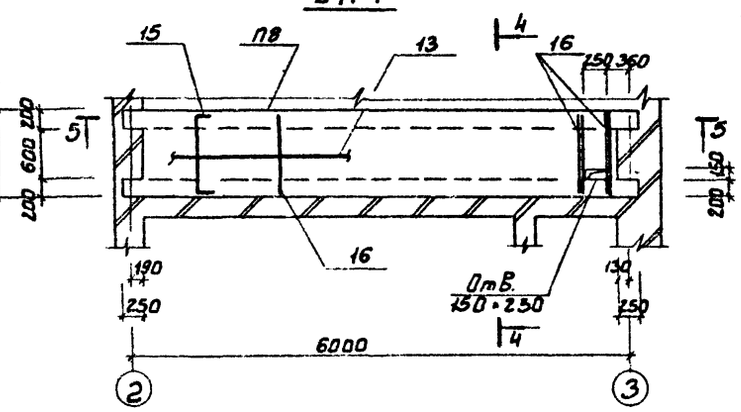

4-4

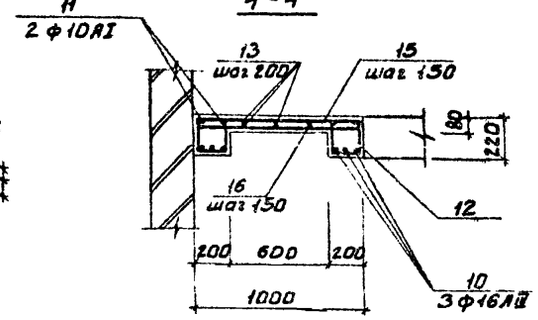

Ум-2

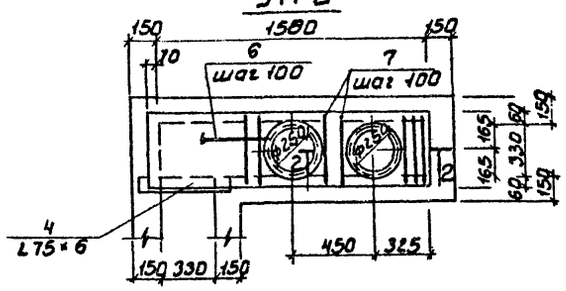

Ум-5

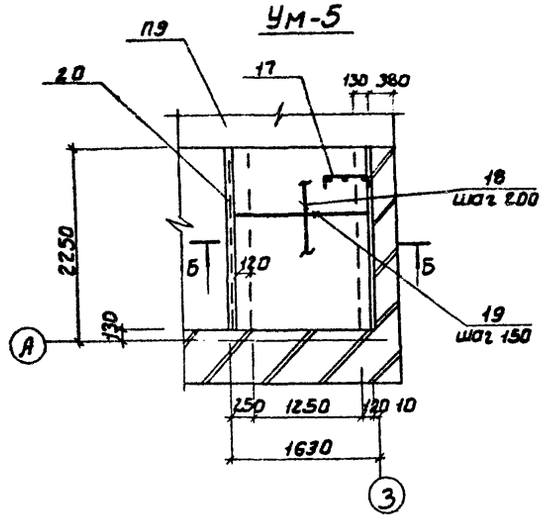

6-6

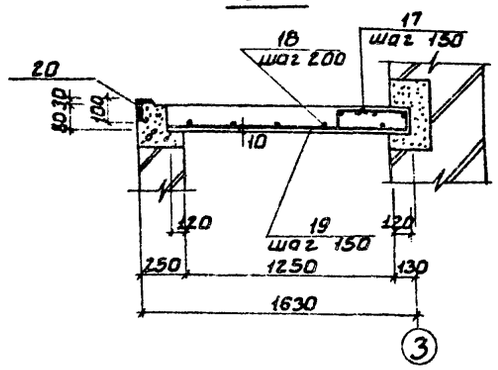

2-2

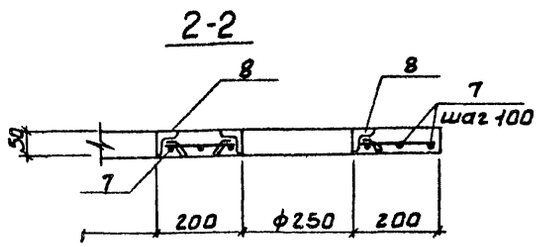

1. В месте отверстий арматуру отогнуть и приварить к закладным изделиям.
2. Антикоррозийную защиту металлоконструкций смотри Ар 1

Привязан			
Инв №			

Провер	Антонова	
Ст.инж.	Брайнина	
Рук.гр.	Антонова	
ГИП	Кузнецов	
Гл.конс.	Шапиро	
Н.контр	Кузнецов	
Нач.отд	Красавин	

ТП 901-7-5.84 -КЖ

Хлораторная для обеззараживания питьевых и сточных вод производительностью 5кг товарного хлора в час

Монолитные участки Ум1 ÷ Ум5

Стадия	Лист	Листов
Р	6	

ЦНИИЭП инженерного оборудования г. Москва

19212.04

Согласовано: Нарцисова

Отд. ВС

Взам. инв. №

Подпись и дата

Инв. № подл.

Альбом V

Типовой проект 901-7-5.84

Ведомость деталей

Поз.	Эскиз или сечение
2	1110
6	1600
9	120 / 850 / 120
11	150 / 6160 / 150
12	230 / 170 / 180 / 200
13	5660
15	100 / 980 / 100
17	60 / 400 / 60
18	2100

Ведомость расхода стали на элемент, кг

Марка элемента	Изделия арматурные						Всего	Изделия закладные							Общий расход
	Арматура класса A-I			Арматура класса A-III				Арматура класса A-I		Арматура класса A-III		Прокат марки ГОСТ 8510-72	Прокат марки ГОСТ 8568-72		
	ГОСТ 5781-82							ГОСТ 5781-82							
	ф6	ф10	Итого	ф8	ф16	Итого		ф6	Итого	ф8	Итого	100×63 t=5	50×50 t=5	Итого	
Ум1	1.56		1.56	1.1		1.1	2.66	0.36	0.36				8.44	8.44	11.46
Ум2	1.85		1.85	2.04		2.04	3.89	0.24	0.24				5.9	5.9	10.03
Ум3	22.72	16.4	39.12	30.8	57.78	88.58	127.7								127.7
Ум4	25.26	16.4	41.66	34.4	57.78	99.44	141.1								141.1
Ум5	7.35		7.35	15.75		15.75	23.1			2.15	2.15	16.1		16.1	41.35

Спецификация монолитных участков

Формат	Зона	Поз.	Обозначение	Наименование	Кол.	Примечание
				Ум 1		
				Сборочные единицы		
		3	901-7-5.84 -КЖСИ.МН3	Изделие закладное МН3	1	
		5	-01	МН4	1	
				Детали		
		1		ф8AIII ГОСТ 5781-82 ℓ=565	5	0.22 кг
		2		ф6AI ГОСТ 5781-82 ℓ=1190	6	0.26 кг
		4		L75×6 ГОСТ 8509-72 ℓ=530	1	3.65 кг
				Материалы		
				Бетон кислотоупорный М200	0.2	м³
				Ум 2		
				Сборочные единицы		
		8	901-7-5.84 - КЖСИ.МН3-02	Изделие закладное МН5	2	
				Детали		
		4		L75×6 ГОСТ 8509-72 ℓ=530	1	3.65 кг
		6		ф6AI ГОСТ 5781-82 ℓ=1680	5	0.37 кг
		7		ф8AIII ГОСТ 5781-82 ℓ=430	12	0.17 кг
				Материалы		
				Бетон кислотоупорный М200	0.3	м³
				Ум 3		
				Детали		
		9		ф8AIII ГОСТ 5781-82 ℓ=1090	40	0.43 кг
		10		ф16AIII ГОСТ 5781-82 ℓ=6100	6	9.63 кг
		11		ф10AI ГОСТ 5781-82 ℓ=6590	4	4.1 кг
		12		ф6AI ГОСТ 5781-82 ℓ=940	84	0.21 кг
		13		ф6AI ГОСТ 5781-82 ℓ=5740	4	1.27 кг
		14		ф8AIII ГОСТ 5781-82 ℓ=850	40	0.34 кг
				Материалы		
				Бетон М200	0.8	м³

Формат	Зона	Поз.	Обозначение	Наименование	Кол.	Примечание
				Ум 4		
				Детали		
		10		ф16AIII ГОСТ 5781-82 ℓ=6100	6	9.63 кг
		11		ф10AI ГОСТ 5781-82 ℓ=6590	4	4.1 кг
		12		ф6AI ГОСТ 5781-82 ℓ=940	84	0.21 кг
		13		ф6AI ГОСТ 5781-82 ℓ=5740	6	1.27 кг
		15		ф8AIII ГОСТ 5781-82 ℓ=1180	40	0.47 кг
		16		ф8AIII ГОСТ 5781-82 ℓ=980	40	0.39 кг
				Материалы		
				Бетон М200	0.85	м³
				Ум 5		
				Сборочные единицы		
		20	1.400-15.В.1.5 40-01	Изделие закладное МН540	2.15	8.5 кг/шт.
				Детали		
		17		ф8AIII ГОСТ 5781-82 ℓ=520	15	0.21 кг
		18		ф6AI ГОСТ 5781-82 ℓ=2200	10	0.49 кг
		19		ф8AIII ГОСТ 5781-82 ℓ=1600	15	0.63 кг
				Материалы		
				Бетон М200	0.3	м³

Инв. № подл. | Подпись и дата | Взам. инв. №

Привязан

Инв. №

Провер.	Антонова	
Ст. инж.	Брянина	
Рук. гр.	Антонова	
ГИП	Кузнецов	
Гл. конст.	Шапиро	
Н. контр.	Кузнецов	
Нач. отд.	Красавин	

ТП 901-7-5.84 КЖС

Хлораторная для обеззараживания питьевых и сточных вод производительностью 5 кг товарного хлора в час

Стадия	Лист	Листов
Р	7	

Монолитные участки. Спецификации.

ЦНИИЭП инженерного оборудования г. Москва

19212-04

Альбом V

Типовой проект 901-7-5.84

Отд. КЖ

Инв. № подл. | Подпись и дата | Взам. инв. №

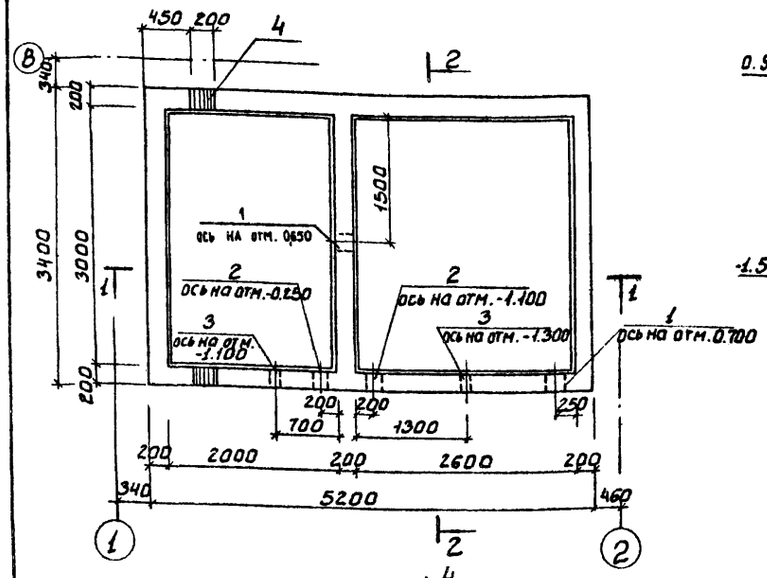

Разрез 1-1

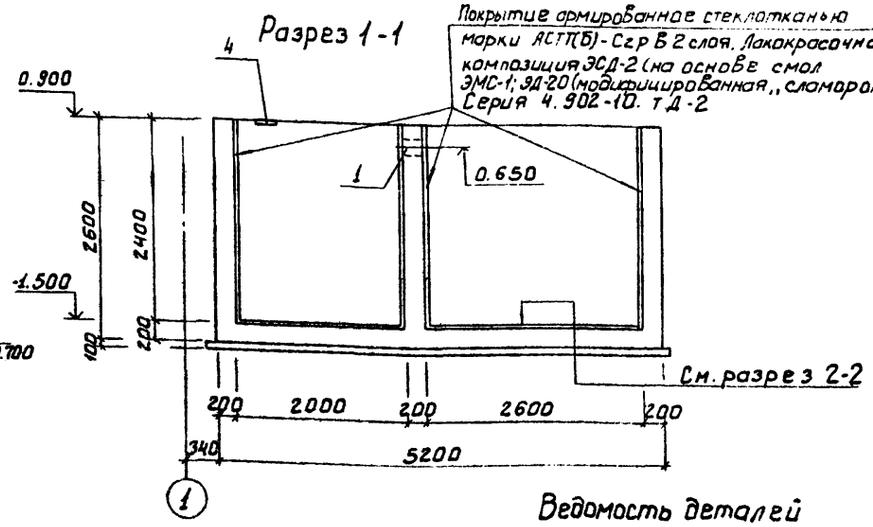

Разрез 2-2

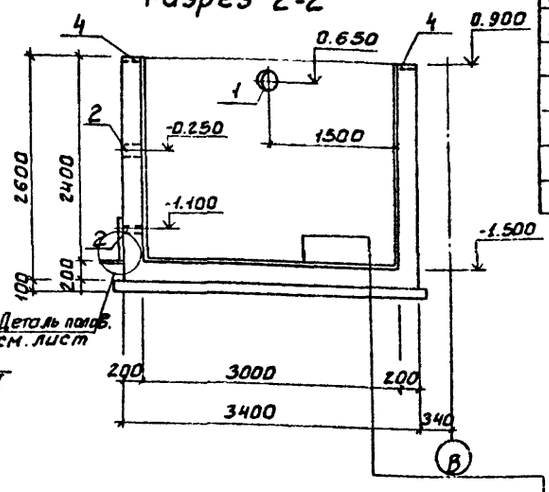

Разрез 3-3

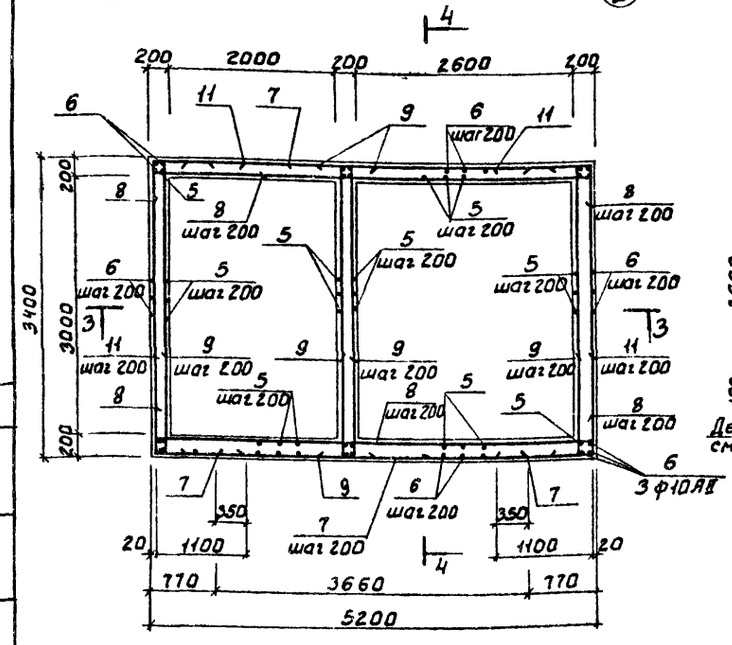

Разрез 4-4

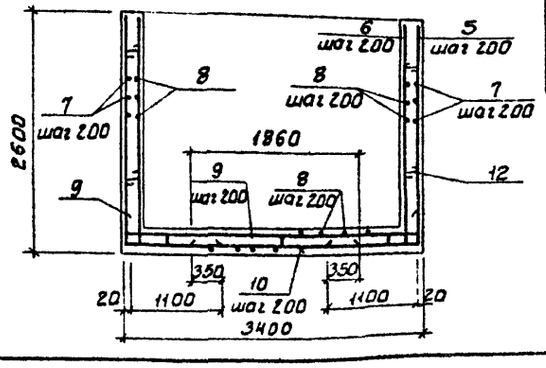

Ведомость деталей

Поз.	Эскиз или сечение
5	2560 | 160
6	2560 | 1100
8	150 | 5160 | 150
9	150 | 3360 | 150
11	1100 | 3360 | 1100
12	180
13	200, 125, 200

Спецификация монолитного резервуара

Формат	Зона	Поз	Обозначение	Наименование	Кол.	Примечание
				Сборочные единицы		
		1	3.901-5	Сальник Ду200 Р=200	2	27.2 кг
		2	3.901-5	Ду 150 Р=200	2	20 кг
		3	3.901-5	Ду 80 Р=200	2	8.4 кг
		4	3.400-6/76	Изделие закладное МИ1-23	2	3.8 кг
				Детали		
				ФIOAII ГОСТ 5781-82		
		5		Р=2720	106	1.68 кг
		6		Р=3660	86	2.26 кг
		7		Р=3660	44	2.26 кг
		8		Р=5460	44	3.37 кг
		9		Р=3660	75	2.13 кг
		10		Р=1860	27	1.15 кг
		11		Р=5560	28	3.31 кг
		12		ФВАI ГОСТ 5781-82 Р=280	186	0.11 кг
		13		ФIOAI ГОСТ 5781-82 В=850	72	0.52 кг
				Материалы		
				Бетон М200; Мрз 50; В6	13.0	м³

Ведомость расхода стали на резервуар, кг

Марка элемента	Изделия арматурные: Арматура класса A-I ГОСТ 5781-82 ф8	ф10	Итого	A-II ф10	Итого	Всего	Изделия закладные: Арматура класса A-III ГОСТ 5781-82 ф12	Итого	Сталь круглая ГОСТ 2590-71 ф6	ф10	Итого	Прокат марки ГОСТ 82-70 δ=8	δ=10	Итого	Трубы ГОСТ 8732-78	Итого	Всего	Общий расход
Резервуар	20.46	37.44	57.9	903.64	903.64	961.54	2.6	2.6	0.18	5.64	6.42	5.0	12.64	17.64	6.6	16.4	23.0	65.06	91.72	1053.26

Покрытие армированное стеклотканью марки АСТ(Б) $С_2$-Р Б два слоя.

Лакокрасочная композиция ЭСД-2 (на основе смол ЭИС-1 ЭД-20 (модифицированная „сламаром")

Жс-Б днище – 200мм

Асфальтовый раствор – 8мм

Подготовка из бетона М50 – 100мм

1. Защитный слой бетона для нижней арматуры днища – 35мм, для остальной арматуры – 20мм.
2. В местах прохода сальников арматуру разрезать, отогнуть и приварить к корпусу сальника.
3. Наружную поверхность резервуара оштукатурить и окрасить эмалью ХСПЭ по грунту лак ХСПЭ.

Привязан

Инв. №

Провер.	Антонова	
Ст. инж.	Брайнина	
Рук. гр.	Антонова	
ГИП	Кузнецов	
Гл. конс.	Шапиро	
Н. конт.	Кузнецов	
Нач. отд.	Красавин	

ТП 901-7-5.84 КЖ

Хлораторная для обеззараживания питьевых и сточных вод производительностью 5 кг товарного хлора в час. Резервуар нейтрализующего раствора. Опалубочный чертеж. Армирование

Стадия	Лист	Листов
Р	8	

ЦНИИЭП инженерного оборудования г. Москва

19212-04

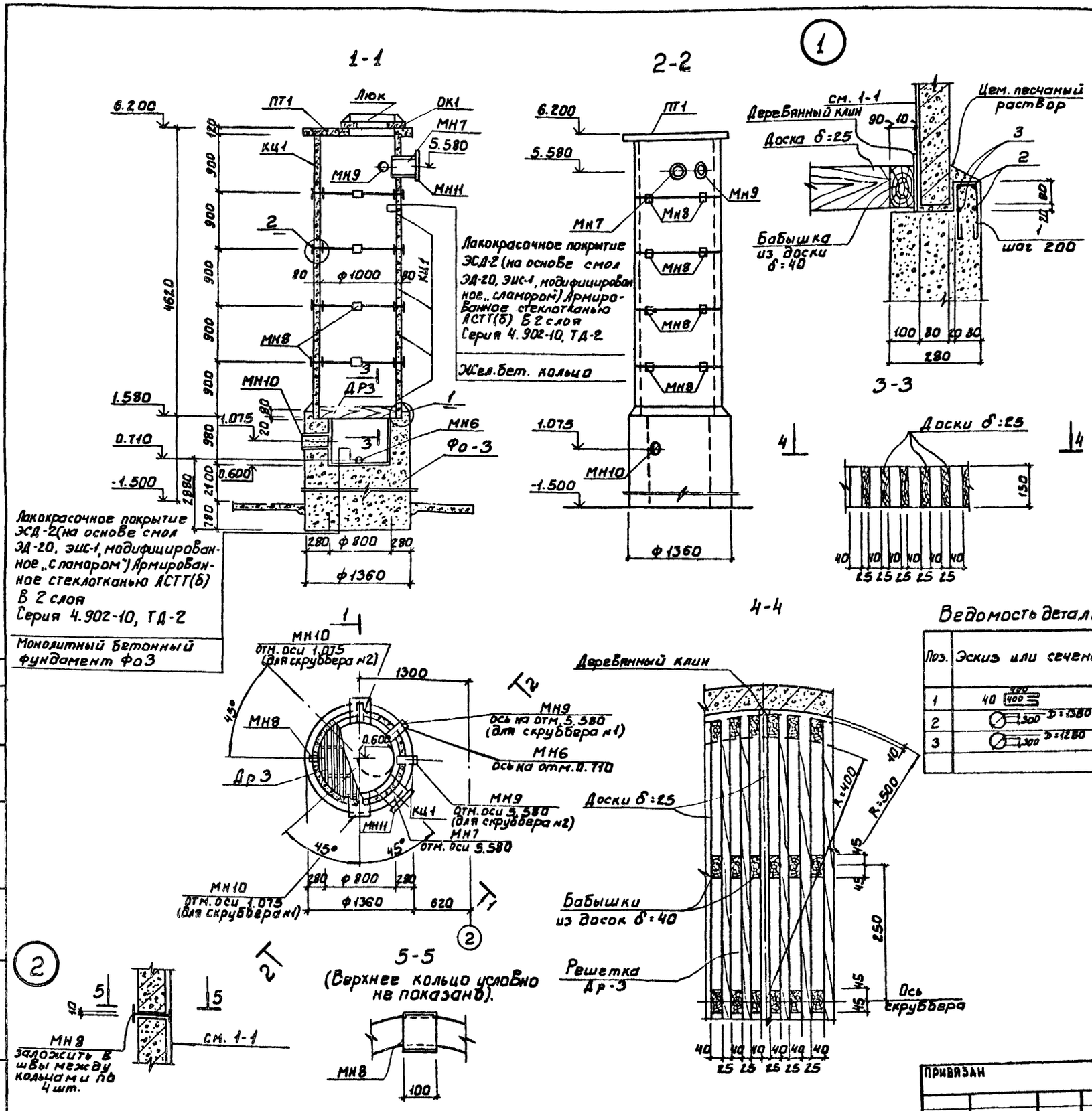

Спецификация скруббера

Марка поз.	Обозначение	Наименование	Кол.	Масса ед. кг	Примечание
КЦ1	3.900-3 Вып.7	Кольцо стеновое КЦ-10-9	5	600	
ПТ1	3.900-3 Вып.7	Плита перекрытия КЦП1-10-1	1	200	
ОК1	3.900-3 Вып.7	Кольцо опорное КЦО-1	1	50	
Фо3		Фундамент под скруббер Фо3	1		
МН6	ГОСТ 10704-76	Труба 219×3.2 ℓ=300	1		
МН7	ГОСТ 10704-76	Труба 400×2.5 ℓ=200	2		
МН8	ГОСТ 8239-72	I 12 ℓ=100	16		
МН9	ГОСТ 10704-76	Труба 89×2.8 ℓ=200	1		
МН10	3.901-5	Сальник Ду 400 ℓ=300	1		
МН11	ГОСТ 1255-67	Фланец 400-2.5	1		
Люк	ГОСТ 3634-79	Люк	1		
Др3	КЖС-9	Деревянная решетка Др3	1	0.11м³	

Спецификация монолитного фундамента

Формат	Зона	Поз.	Обозначение	Наименование	Кол.	Примечание
				Фо3 (2шт.)		
				Детали		
		1		ф6АI ГОСТ 5781-82 ℓ=940	22	0.21кг
		2		ф6АI ГОСТ 5781-82 ℓ=4570	2	1.01кг
		3		ф6АI ГОСТ 5781-82 ℓ=4320	2	0.96кг
				Материалы		
				Бетон М200	5.1м³	

Ведомость деталей

Поз.	Эскиз или сечение
1	40 400 400
2	300 D=1380
3	300 D=1280

Ведомость расхода стали на элемент, кг

Марка элемента	Изделия арматурные: Арматура класса АI ГОСТ 5781-82 Ф6	Итого	Всего
Фо3	8.56	8.56	8.56

1. Деревянную решетку изготавливать из сосновых досок предварительно окрашенных эпоксидной смолой марки ЭД-5,
2. Местоположение скруббера в плане см. лист 3.
3. Монолитный Фо-3 выполнять из бетона М200; В4; Мр3 50
4. Кольца монтировать на свежеуложенном цементно-песчаном растворе после установки фиксирующих марок МН-8
5. Антикоррозийная защита плиты перекрытия аналогична защите стен скруббера.
6. Монтаж скруббера и засыпку колец насадки производить до монтажа плит покрытия здания.
7. Спецификация дана на один скруббер.

ПРОВЕР.	АНТОНОВА		
СТ.ИНЖ.	БРАЙНИНА		
РУК.ГР.	АНТОНОВА		
ГИП	КУЗНЕЦОВ		
ГЛ.КОНСТ	ШАПИРО		
Н.КОНТР	КУЗНЕЦОВ		
НАЧ.ОТД.	КРАСАВИН		

ТП 901-7-5.84 КЖ

ХЛОРАТОРНАЯ ДЛЯ ОБЕЗЗАРАЖИВАНИЯ ПИТЬЕВЫХ И СТОЧНЫХ ВОД ПРОИЗВОДИТЕЛЬНОСТЬЮ 5КГ ТОВАРНОГО ХЛОРА

СТАДИЯ	ЛИСТ	ЛИСТОВ
Р	9	

СКРУББЕРЫ №1 и №2

ЦНИИЭП инженерного оборудования г. Москва

ПРИВЯЗАН

ИНВ. №

ИНВ. № ПОДЛ. | ПОДПИСЬ И ДАТА | ВЗАМ. ИНВ. № | ОТД. КГ | ОТД. ВС | МАШИНСКАЯ | МАРЦИССОВА

Типовой проект 901-7-5.84 Альбом V

19212.04

Альбом V

Типовой проект 901-7-5.84

План

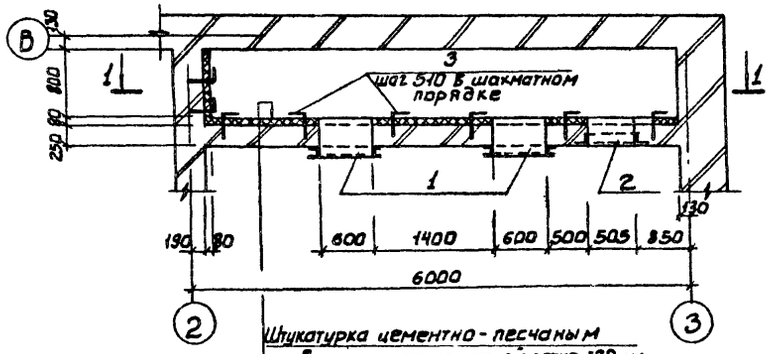

Штукатурка цементно-песчаным раствором по металлической сетке - 20мм
Утеплитель-пенобетон γ=300 кг/м³ - 80мм
Кирпичная стена - 250мм.

поз. 3

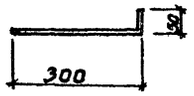

Спецификация приточной венткамеры

Марка поз.	Обозначение	Наименование	Кол.	Масса ед. кг	Примечание
		Изделия закладные			
1	т.п. 901-7-5.84 - КЖИ. МН12	МН12	2		
2	МН13	МН13	1		
3	ГОСТ 5781-82	ф6АI ℓ=350	44	0.08	
	ГОСТ 5336-80	Сетка 20-2	2.06м²	2.66 кг/м²	
		Пенобетон γ=300 кг/м³	2.1м³		

1. Сварку производить электродами Э42 (ГОСТ 9467-75) Катет сварного шва - 4мм.
2. Металлоконструкции окрасить масляной краской (ГОСТ 695-77) за 2 раза.

1-1

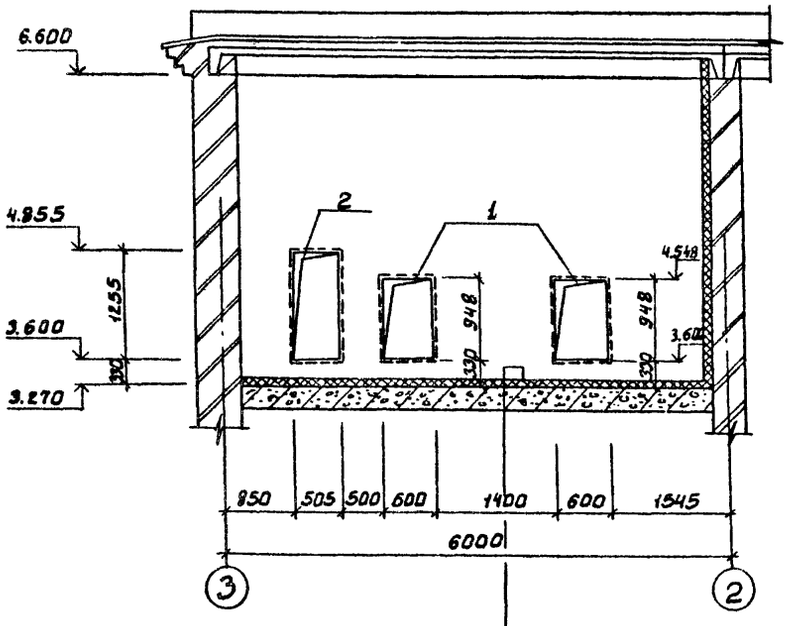

1. Покрытие-цементно-песчаный раствор М200 - 20мм
2. Стяжка-цементно-песчаный раствор М150 - 40мм
3. Утеплитель-пенобетон γ=300 кг/м³ - 80мм
4. Основание - ж.б. плита

Провер	Антонова		
Ст. инж.	Брайнина		
Рук. гр.	Антонова		
ГИП	Кузнецов		
Гл. конс.	Шапиро		
Н. контр.	Кузнецов		
Нач. отд.	Красавин		

Привязан

Инв. №

тп 901-7-5.84 -КЖ

Хлораторная для обеззараживания питьевых и сточных вод производительностью 5кг товарного хлора в час.

Стадия	Лист	Листов
Р	10	

Приточная венткамера на отм. 3.300

ЦНИИЭП инженерного оборудования г. Москва

Инв. № подл. | Подпись и дата | Взам. инв. № | Отд. ВС | Нарциссова

19212-04

Альбом V

Типовой проект 901-7-5.84

Формат	Зона	Поз.	Обозначение	Наименование	Кол.	Примечание
				Документация		
			1.141.-1, вып. 59	Панели перекрытий железобетонные многопустотные		
				Сборочные единицы		
		1	1.141-1, вып. 59	Панель перекрытия ПК60.15-6АIV	1	
		2	3.400 - 6/76	Изделие закладное МИ1-14	10	1.0кг

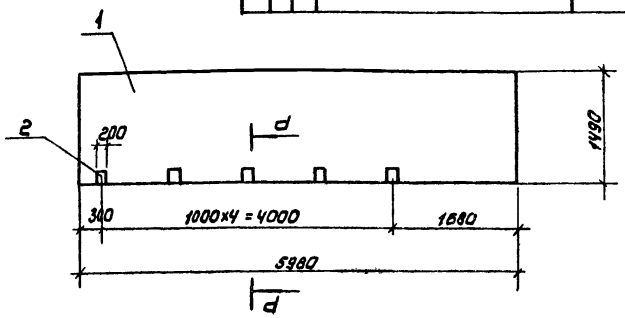

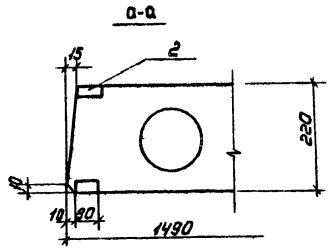

Ведомость расхода стали на элемент, кг

Марка элемента	Изделия закладные				Всего
	Арматура класса		Прокат марки		
	А-III		Вст3кп2		
	ГОСТ 5781-82		ГОСТ 103-76		
	ф8	Итого	+6×80	Итого	
П9	2.0	2.0	8.0	8.0	10.0

Инв.№ подл.	Подпись и дата	Взам. инв.№

Привязан

Инв.№

Проверил	Антонова	
Ст. техник	Певчева	
Ст. инж.	Брайнина	
Рук. гр.	Антонова	
ГИП	Кузнецов	
Гл. констр.	Шапиро	
Н. контр.	Кузнецов	
Нач. отд.	Красавин	

ТП 901-7-5.84 -КЖИ П9

Панель перекрытия П9

Стадия	Масса	Масштаб
Р	2800	1:50

Лист | Листов 1

ЦНИИЭП инженерного оборудования г. Москва

Альбом V

Типовой проект 901-7

Формат	Зона	Поз.	Обозначение	Наименование	Кол	Примечания
				Переменные данные для исполнений		
				901-7-5.84 -КЖИ.МН1		
				Детали		
Б4		1		Швеллер 24 ГОСТ 8240-72 / Вст3кп2-I ГОСТ 535-79 ℓ=350	2	8.4кг
Б4		2		Швеллер 24 ГОСТ 8240-72 / Вст3кп2-I ГОСТ 535-79 ℓ=3000	2	72кг
		3		ф6АI ГОСТ 5781-82 ℓ=213	22	0.05кг
				901-7-5.84 -КЖИ.МН1-01		
				Детали		
Б4		1		Швеллер 24 ГОСТ 8240-72 / Вст3кп2-I ГОСТ 535-79 ℓ=650	2	15.6кг
Б4		2		Швеллер 24 ГОСТ 8240-72 / Вст3кп2-I ГОСТ 535-79 ℓ=700	2	16.8кг
		3		ф6АI ГОСТ 5781-82 ℓ=213	12	0.05кг

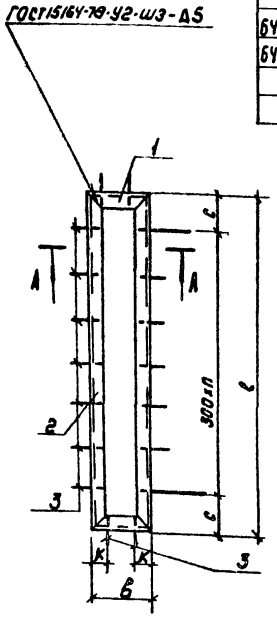

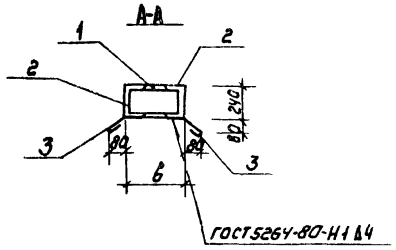

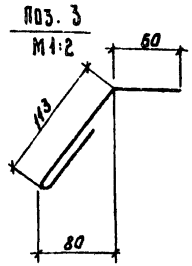

Обозначение	Марка	Размеры, мм				Кол-во	Масса
		с	ℓ	к	в	п	кг
901-7-5.84-КЖИ.МН1	МН1	300	3000	25	350	8	161.9
-01	МН2	50	700	25	650	2	65.4

Инв.№ подл.	Подпись и дата	Взам. инв.№

Привязан

Инв.№

Провер.	Антонова	
Ст. техник	Певчева	
Ст. инж.	Брайнина	
Рук. гр.	Антонова	
ГИП	Кузнецов	
Гл. констр.	Шапиро	
Н. контр.	Кузнецов	
Нач. отд.	Красавин	

ТП 901-7-5.84 -КЖИ. МН1

Рама металлическая (МН1, МН2)

Стадия	Масса	Масштаб
Р	см. табл.	

Лист | Листов 1

ЦНИИЭП инженерного оборудования г. Москва

19212-04

Типовой проект 901-7-5.84 Альбом V

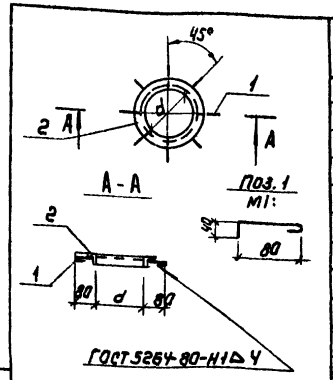

Формат	Зона	Поз	Обозначение	Наименование	Кол.	Примечание
				Детали		
		1		ф6АI ГОСТ5781-82 l=160	8	0.04кг
				Переменные данные исполнений		
				901-7-5.84 -КЖИ.МН3		
				Детали		
		2		Уголок $\frac{6\text{-}50\times50\times5\ ГОСТ8509\text{-}72}{ВСТ3кп2\text{-}I\ ГОСТ535\text{-}79}$ l=1256	1	4.73кг
				901-7-5.84 -КЖИ.МН3-01		
				Детали		
		2		Уголок $\frac{6\text{-}50\times50\times5\ ГОСТ8509\text{-}72}{ВСТ3кп2\text{-}I\ ГОСТ535\text{-}79}$ l=985	1	3.71кг
				901-7-5.84 -КЖИ.МН3-02		
				Детали		
		2		Уголок $\frac{6\text{-}50\times50\times5\ ГОСТ8509\text{-}72}{ВСТ3кп2\text{-}I\ ГОСТ535\text{-}79}$ l=784	1	2.95кг

Обозначение	Марка	Размеры, мм d	Масса, кг
901- -КЖИ.МН3	МН3	400	4.93
-01	МН4	315	3.87
-02	МН5	250	3.02

Привязан

Инв. № подл. | Подпись и дата | Взам. инв. №

Инв. №

Провер.	Антонова	
Ст. техн.	Левчева	
Ст. инж.	Браннина	
Рук. гр.	Антонова	
ГИП	Кузнецов	
Гл. констр.	Шапиро	
Н. контр.	Кузнецов	
Нач. отд.	Красавин	

ТП 901-7-5.84 -КЖИ. МН3

ИЗДЕЛИЕ ЗАКЛАДНОЕ (МН3... МН5)

Стадия	Масса	Масштаб
Р	см. табл.	

Лист | Листов 1

ЦНИИЭП инженерного оборудования г. Москва

Типовой проект 901-7-5.84 Альбом V

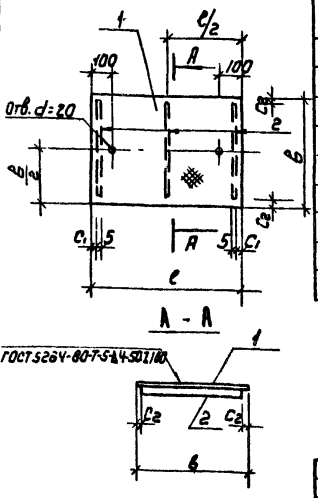

Формат	Зона	Поз	Обозначение	Наименование	Кол	Примечание
				Переменные данные для исполнений		
				901-7-5.84 -КЖИ.Щ1		
				Детали		
Б4		1		Лист рамб. К-50×890×840 ВСТ3кп2 ГОСТ8568-77*	1	33.4кг
Б4		2		Полоса $\frac{Б2\ 5\times50\ ГОСТ103\text{-}76}{ВСТ3кп2\text{-}I\ ГОСТ535\text{-}79}$ l=790	3	1.55кг
				901-7-5.84 -КЖИ.Щ1-01		
				Детали		
Б4		1		Лист. рамб. К-50×1090×350 ВСТ3кп2 ГОСТ8568-77*	1	25.4кг
Б4		2		Полоса $\frac{Б2\ 5\times50\ ГОСТ103\text{-}76}{ВСТ3кп2\text{-}I\ ГОСТ535\text{-}79}$ l=950	2	1.94кг

Обозначение	Марка	Размеры, мм C_1	l	C_2	b	Масса кг
ТП 901-7-5.84-КЖИ.Щ1	Щ1	50	840	50	890	38.0
-01	Щ2	60	500	50	1090	29,28

Привязан

Инв. № подл. | Подпись и дата | Взам. инв. №

Инв. №

Проверил	Антонова	
Ст. техник	Левчева	
Ст. инж.	Браннина	
Рук. гр.	Антонова	
ГИП	Кузнецов	
Гл. констр.	Шапиро	
Н. контр.	Кузнецов	
Нач. отд.	Красавин	

ТП 901-7-5.84 -КЖИ. Щ1

Щит стальной (Щ1; Щ2)

Стадия	Масса	Масштаб
Р	см. табл.	

Лист | Листов 1

ЦНИИЭП инженерного оборудования г. Москва

Альбом V

Типовой проект 901-

Рис. 1

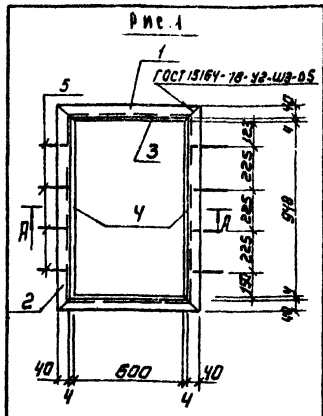

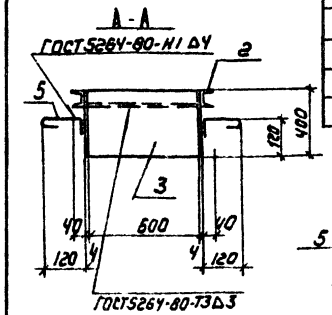

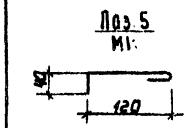

Формат	Зона	Поз.	Обозначение	Наименование	Кол.	Примечание
				Переменные данные для исполнений		
				901-7-5.84 -КЖИ, МН12		
				Детали		
		1		Швеллер $\frac{8\ ГОСТ8240\text{-}72}{ВСТ3кп2\text{-}I\ ГОСТ535\text{-}79}$ l=688	2	4.85кг
		2		Швеллер $\frac{8\ ГОСТ8240\text{-}72}{ВСТ3кп2\text{-}I\ ГОСТ535\text{-}79}$ l=1038	2	7.3кг
		3		Полоса $\frac{Б2\ 4\times400\ ГОСТ103\text{-}76}{ВСТ3кп2\text{-}I\ ГОСТ535\text{-}79}$ l=600	2	7.5кг
		4		Полоса $\frac{Б2\ 4\times400\ ГОСТ103\text{-}76}{ВСТ3кп2\text{-}I\ ГОСТ535\text{-}79}$ l=956	2	12.11кг
		5		ф6АI ГОСТ5781-82 l=200	8	0.04кг
				901-7-5.84 -КЖИ. МН12-01		
				Детали		
		1		Уголок $\frac{6\text{-}6{,}3\times6{,}3\times6\ ГОСТ8509\text{-}72}{ВСТ3кп2\text{-}I\ ГОСТ535\text{-}79}$ l=639	2	3.7кг
		2		Уголок $\frac{6\text{-}6{,}3\times6{,}3\times6\ ГОСТ8509\text{-}72}{ВСТ3кп2\text{-}I\ ГОСТ535\text{-}79}$ l=1389	2	7.95кг
		3		Полоса $\frac{Б2\ 4\times330\ ГОСТ103\text{-}76}{ВСТ3кп2\text{-}I\ ГОСТ535\text{-}79}$ l=505	2	5.3кг
		4		Полоса $\frac{Б2\ 4\times330\ ГОСТ103\text{-}76}{ВСТ3кп2\text{-}I\ ГОСТ535\text{-}79}$ l=1263	2	13.1кг
		5		ф6АI ГОСТ5781-82 l=200	12	0.04кг

Рис. 2

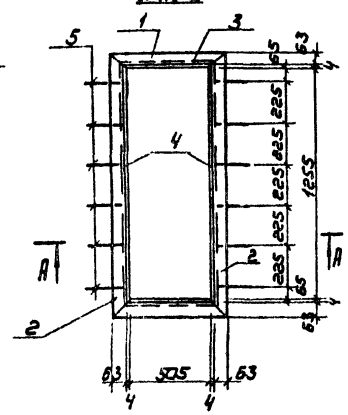

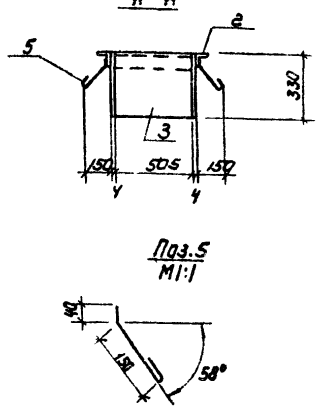

Обозначение	Марка	Рис	Масса кг
901-7-5.84-КЖИ.МН12	МН12	1	63,84
-01	МН13	2	60,58

1. Покрытие поверхностей - масляная краска (ГОСТ 695-77) за 2 раза

Привязан

Инв. № подл. | Подпись и дата | Взам. инв. №

Инв. №

Провер.	Антонова	
Ст. техн.	Левчева	
Ст. инж.	Браннина	
Рук. гр.	Антонова	
ГИП	Кузнецов	
Гл. констр.	Шапиро	
Н. контр.	Кузнецов	
Нач. отд.	Красавин	

ТП 901-7-5.84 -КЖИ. МН12

РАМА МЕТАЛЛИЧЕСКАЯ (МН12 · МН13)

Стадия	Масса	Масштаб
Р	см. табл.	

Лист | Листов 1

ЦНИИЭП инженерного оборудования г. Москва

192/2-04

Альбом V

Типовой проект 901-7-5.84

Ведомость рабочих чертежей основного комплекта

Лист	Наименование	Примечан.
1	Общие данные. Техническая спецификация металла (начало).	
2	Общие данные. Техническая спецификация металла (продолжение).	
3	Общие данные. Техническая спецификация металла (окончание).	
4	Общие данные. Техническая спецификация металла на типовые конструкции.	
5	Общие данные. Ведомость металлоконструкций по видам профилей.	
6	Схема расположения площадок, лестниц и ограждений. Спецификация.	
7	Схема расположения подвесных путей.	
8	Ворота	
9	Труба вытяжная.	

Ведомость ссылочных и прилагаемых документов

Обозначение	Наименование	Примечание
	Ссылочные документы	
1.459-2, Вып 1; 2	Стальные лестницы, переходные площадки, ограждения.	
1.426-1, Вып.3	Стальные подкрановые балки	
	Балки путей подвесного транспорта пролетам 6 м.	

Техническая спецификация металла

Вид профиля и ГОСТ ТУ	Марка металла и ГОСТ или ТУ	Обозначение и размер профиля мм	N п.п	Код: Марки металла	Код: Вида профиля	Код: Размера профиля	Количество шт.	Длина мм	Масса металла на элементам конструкций, т: Площадки	Подвесные пути	Ворота	Труба вытяжная	Общая масса, т	Масса потребности в металле по кварталам, т (заполняется изготовителем) I	II	III	IV	Заполняется ВЦ
									Код элементов конструкций: 526391	526235		526353						
1	2	3	4	5	6	7	8	9										
Балки двутавровые ГОСТ 19425-74	ВСт3сп5 ТУ 14-1-3023-80	I 30М	1			53910				0.88			0.88					
	Итого		2	14460						0.88			0.88					
Всего профиля			3							0.88			0.88					
Балки двутавровые ГОСТ 8239-72	ВСт3сп5 ТУ 14-1-3023-80	I 36	4			24295				1.34			1.34					
	Итого		5	14460						1.34			1.34					
	ВСт3пс6 ТУ 14-1-3023-80	I 24	6			24228				0.82			0.82					
	Итого		7	12300						0.82			0.82					
Всего профиля			8							2.16			2.16					
Швеллеры ГОСТ 8240-72*	ВСт3кп2 ТУ 14-1-3023-80	С 16	9			26182			1.05 / 0.94				1.05 / 0.94					
		С 20	10			26239			0.15 / 0.12				0.15 / 0.12					
		С 24	11			26271			0.03 /		0.46		0.49 / 0.46					
	Итого		12	11240					1.23 / 1.08		0.46		1.69 / 1.52					
Всего профиля			13						1.23 / 1.06		0.46		1.69 / 1.52					
Сталь угловая равнополочная ГОСТ 8509-72	ВСт3пс6 ТУ 14-1-3023-80	L 100×8	14							0.03								
	Итого		15	12300						0.03			0.03					
	ВСт3кп2 ТУ 14-1-3023-80	L 50×3	16								0.06		0.06					
		L 63×5	17						0.03		0.03		0.06					
		L 100×8	18						0.08 / 0.06				0.08 / 0.06					
	Итого		19	11240					0.11 / 0.09		0.09		0.20 / 0.18					
Всего профиля			20		21113				0.11 / 0.09	0.03	0.09		0.23 / 0.21					

Типовой проект разработан в соответствии с действующими нормами и правилами и предусматривает в части металлических конструкций мероприятия, обеспечивающие взрывную, взрывопожарную и пожарную безопасность при эксплуатации здания.

Главный инженер проекта У. Кузнецов

1. Работы по изготовлению и монтажу стальных конструкций выполнять в соответствии с требованиями СНиП III-18-75.
2. Сварку производить электродами Э42 ГОСТ 9467-75. Катет шва - 6 мм, кроме оговоренных.
3. В спецификациях в числителе дан расход металла для варианта питьевых вод, в знаменателе - для варианта сточных вод.

Привязан

Инв. №

ТП 901-7-5.84			-КМ
Провер.	Кузнецов		Хлораторная для обеззараживания питьевых и сточных вод производительностью 5 кг товарного хлора/час. Общие данные. Техническая спецификация металла.
Рук. гр.	Антонова		
ГИП	Кузнецов		
Гл. конс.	Шапиро		
Н. контр.	Кузнецов		
Нач. отд.	Красавин		

Стадия	Лист	Листов
Р	1	

ЦНИИЭП инженерного оборудования г. Москва

Инв. № подл. | Подпись и дата | Взам. инв. №

19212-04

Вид профиля и ГОСТ, ТУ	Марка металла и ГОСТ или ТУ	Обозначение и размер профиля мм	N п.п	Код: Марка металла	Код: Вид профиля	Код: Размер профиля	Количество, шт	Длина, мм	Масса металла по элементам конструкций, т: Площадки	Подвесные пути	Ворота	Труба бытовая	Общая масса, т	Масса потребности в металле по кварталам (заполняется изготовителем), т: I	II	III	IV	Заполняется ВЦ
				Код элемента конструкций					526391	526235		526353						
1	2	3	4	5	6	7	8	9										
Сталь угловая неравнополочная ГОСТ 8510-72*	Вст3кп2 ТУ 14-1-3023-80	L90×56×8	21			22217					0.11		0.11					
		L125×80×8	22			22241			0.02		0.11		0.13					
		L160×100×10	23			22260			0.05	0.07			0.12					
	Итого		24	11240					0.07	0.07	0.22		0.36					
Всего профиля			25						0.07	0.07	0.22		0.36					
Сталь круглая ГОСТ 2590-71*	Вст3кп2 ТУ 14-1-3023-80	22	26									0.10	0.10					
	Итого		27	11240								0.10	0.10					
Всего профиля			28		11118							0.10	0.10					
Сталь квадратная ГОСТ 2591-71*	Вст3кп2 ТУ 14-1-3023-80	60×60	29								0.005		0.005					
	Итого		30	11240							0.005		0.005					
Всего профиля			31		12144						0.005		0.005					
Сталь полосовая ГОСТ 103-76	Вст3кп2 ТУ 14-1-3023-80	δ4	32						0.04		0.01		0.05					
		δ6	33									0.01	0.01					
	Итого		34	11240					0.04		0.01	0.01	0.06					
Всего профиля			35		13110				0.04		0.01	0.01	0.06					
Сталь листовая горячекатанная ГОСТ 19903-74*	Вст3сп5 ТУ 14-1-3023-80	δ14	36							0.255			0.255					
	Итого		37	14460						0.255			0.255					
		δ8	38							0.03	0.03	2.00	2.06					
	Вст3кп2 ТУ 14-1-3023-80	δ10	39							0.08	0.015	0.06	0.155					
		δ20	40							0.10		0.46	0.56					
	Итого		41	11240						0.21	0.045	2.52	2.775					
Всего профиля			42		71110					0.465	0.045	2.52	3.030					

Альбом V

Типовой проект 901-7-5.84

Инв. № подл. | Подпись и дата | Взам. инв. №

Привязан

Инв. №

Провер	Кузнецов		
Рук. гр	Антонова		
ГИП	Кузнецов		
Гл. конс.	Шапиро		
Н. контр	Кузнецов		
Нач. отд	Красавин		

ТП 901-7 -КМ

Хлораторная для обеззараживания питьевых и сточных вод производительностью 5кг. товарного хлора в час

Стадия Р | Лист 2 | Листов

Общие данные. Техническая спецификация металла. (Продолжение)

ЦНИИЭП инженерного оборудования г. Москва

Вид профиля и ГОСТ, ТУ	Марка металла и ГОСТ или ТУ	Обозначение и размер профиля мм	N п.п	Код: Марка металла	Код: Вид профиля	Код: Размер профиля	Количество, шт	Длина, мм	Масса металла по элементам конструкций, т: Площадки	Подвесные пути	Ворота	Труба бытовая	Общая масса, т	Масса потребности в металле по кварталам (заполняется изготовителем), т: I	II	III	IV	Заполняется ВЦ
				Код элемента конструкций					526391	526235		526353						
1	2	3	4	5	6	7	8	9										
Сталь листовая просечно-вытяжная ГОСТ 8706-78*	Вст3кп2 ТУ 14-1-3023-80	ПВ 506	43						0.45/0.40				0.45/0.40					
	Итого		44	11240					0.45/0.40				0.45/0.40					
Всего профиля			45		71404				0.45/0.40				0.45/0.40					
Итого масса металла			46						1.90/1.66	4.065	0.37	2.63	8.91/8.76					
Лестницы ограждения	Лист 4		47										0.90/0.66					
Всего масса металла			48										8.87/9.42					
В том числе по маркам	Вст3кп2		49	11240					1.90/1.66	0.74	0.37	2.63	6.34/6.06					
	Вст3пс6		50	12300						0.85			0.85					
	Вст3сп5		51	14460						2.475			2.475					
Масса поставки элементов по кварталам (заполняется заказчиком)														I	II	III	IV	

Альбом V

Типовой проект 901-7

Инв. № подл. | Подпись и дата | Взам. инв. №

Привязан

Инв. №

Провер	Кузнецов		
Рук. гр.	Антонова		
ГИП	Кузнецов		
Гл. конст.	Шапиро		
Н. контр.	Кузнецов		
Нач. отд.	Красавин		

ТП 901-7-5.84 -КМ

Хлораторная для обеззараживания питьевых и сточных вод производительностью 5кг. товарного хлора в час.

Стадия Р | Лист 3 | Листов

Общие данные. Техническая спецификация материала. (Окончание)

ЦНИИЭП инженерного оборудования г. Москва

19212-04

Альбом V

Типовой проект 901-7-5.84

Вид профиля и ГОСТ, ТУ	Марка металла и ГОСТ или ТУ	Обозначение и размер профиля, мм	N п.п	Код: Марка металла	Код: Вид профиля	Код: Размер профиля	Количество, шт	Длина, мм	Масса металла по элементам конструкций, т: Лестницы (Код элемента конструкций 566241)	Ограждения (526244)			Общая масса, т	Масса потребности в металле по кварталам (заполняется изготовителем), т: I	II	III	IV	Заполняется ВЦ
1	2	3	4	5	6	7	8	9	566241	526244								
Сталь холодногнутая ГОСТ 8278-83	Вст3кп2 ТУ 14-1-3023-80	[180×50×4	1						0.25 / 0.18				0.25 / 0.18					
	Итого		2	11240					0.25 / 0.18				0.25 / 0.18					
Всего профиля			3		73007				0.25 / 0.18				0.25 / 0.18					
Сталь холодногнутая ГОСТ 8281-80	Вст3кп2 ТУ 14-1-3023-80	L 50×40×12×2.5	4							0.255 / 0.19			0.255 / 0.19					
	Итого		5	11240						0.255 / 0.19			0.255 / 0.19					
Всего профиля			6							0.255 / 0.19			0.255 / 0.19					
Сталь холодногнутая ЧМТУ 2-130-70	Вст3кп2 ТУ 14-1-3023-80	(30×30×2.5×3	7							0.14 / 0.10			0.14 / 0.10					
	Итого		8	11240						0.14 / 0.10			0.14 / 0.10					
Всего профиля			9							0.14 / 0.10			0.14 / 0.10					
Сталь угловая равнополочная ГОСТ 8509-72*	Вст3кп2 ТУ 14-1-3023-80	L 25×3	10							0.065 / 0.05			0.065 / 0.05					
		L 75×6	11						0.13 / 0.025				0.13 / 0.025					
	Итого		12	11240					0.13 / 0.025	0.065 / 0.05			0.195 / 0.075					
Всего профиля			13		21113				0.13 / 0.025	0.065 / 0.05			0.195 / 0.075					
Сталь полосовая ГОСТ 103-76	Вст3кп2 ТУ 14-1-3023-80	84	14						0.02 / 0.015				0.02 / 0.015					
		86	15						0.01				0.01					
	Итого		16	11240					0.03 / 0.025				0.03 / 0.025					
Всего профиля			17		13110				0.03 / 0.025				0.03 / 0.025					
Сталь листовая ГОСТ 16523-70	Вст3кп2 ТУ 14-1-3023-80	82	18						0.13 / 0.09				0.13 / 0.09					
	Итого		19	11240					0.13 / 0.09				0.13 / 0.09					
Всего профиля			20						0.13 / 0.09				0.13 / 0.09					
Итого масса металла	Вст3кп2		21	11240					0.144 / 0.32	0.146 / 0.34			0.290 / 0.66					
Масса поставки элементов по кварталам (заполняется заказчиком)		I																
		II																
		III																
		IV																

Наименование конструкций по номенклатуре прейскуранта N 01-09	Позиции по прейскуранту N 01-09	N п.п	Код конструкций	Масса конструкций, т: Всего стали (кроме шечной и высококачественной)	По видам профилей стали: Балки и швеллеры	Крупноразмерная сталь	Среднесортная сталь	Мелкосортная сталь	Толстолистовая сталь	Универсальная сталь	Тонколистовая сталь	Гнутые и гнутосварные	Трубы	Прочие	Всего	Количество, шт	Серия типовых конструкций
1	2	3	4	5	6	7	8	9	10	11	12	13	14	15	16	17	18
Балки площадок	689	1	526391		1.21 / 1.09	0.23 / 0.21			0.46 / 0.41						1.90 / 1.72		
Монорельсы прямые звенья	18	2	526235		0.56				0.04						0.61		
Монорельсы криволинейные звенья	19	3	526235		0.67	0.02			0.22						0.92		
Балки для поддержания монорельсов	24	4	526235		2.37	0.09			0.22						2.71		
Каркас ворот	167	5				0.33			0.05						0.385		
Труба выхлопная	629	6	526353			0.01	0.10		2.56						2.70		
Лестницы	697	7	566441			0.06 / 0.05					0.135 / 0.095	0.26 / 0.19			0.46 / 0.34		1459-2.Вып1
Ограждения	705	8	526244					0.01 / 0.010				0.41 / 0.30			0.48 / 0.36		1459-2.Вып2
Итого		9													10.24 / 9.75		
		10															

Альбом V

Типовой проект 901-7

Привязан		ТП 901-7	-КМ
Инв. №	Провер. Кузнецов	Хлораторная для обеззараживания питьевых и сточных вод производительностью 5 кг товарного хлора в час.	Стадия: Р; Лист: 3; Листов:
	Рук. гр. Антонова	Общие данные. Техническая спецификация металла на типовые конструкции.	ЦНИИЭП инженерного оборудования г. Москва
	ГИП Кузнецов		
	Гл. конс. Шапиро		
	Н. контр. Кузнецов		
	Нач. отд. Красавин		

Привязан		ТП 901-7-5.84	-КМ
Инв. №	Провер. Кузнецов	Хлораторная для обеззараживания питьевых и сточных вод производительностью 5 кг товарного хлора в час.	Стадия: Р; Лист: 4; Листов:
	Рук. гр. Антонова	Общие данные. Ведомость металлоконструкций по видам профилей.	ЦНИИЭП инженерного оборудования г. Москва
	ГИП Кузнецов		
	Гл. конс. Шапиро		
	Н. контр. Кузнецов		
	Нач. отд. Красавин		

Инв. № подл. | Подпись и дата | Взам. инв. №

Инв. № подл. | Подпись и дата | Взам. инв. №

19212-04

Типовой проект 901-7-5.84 Альбом V

Схема расположения площадок и лестниц

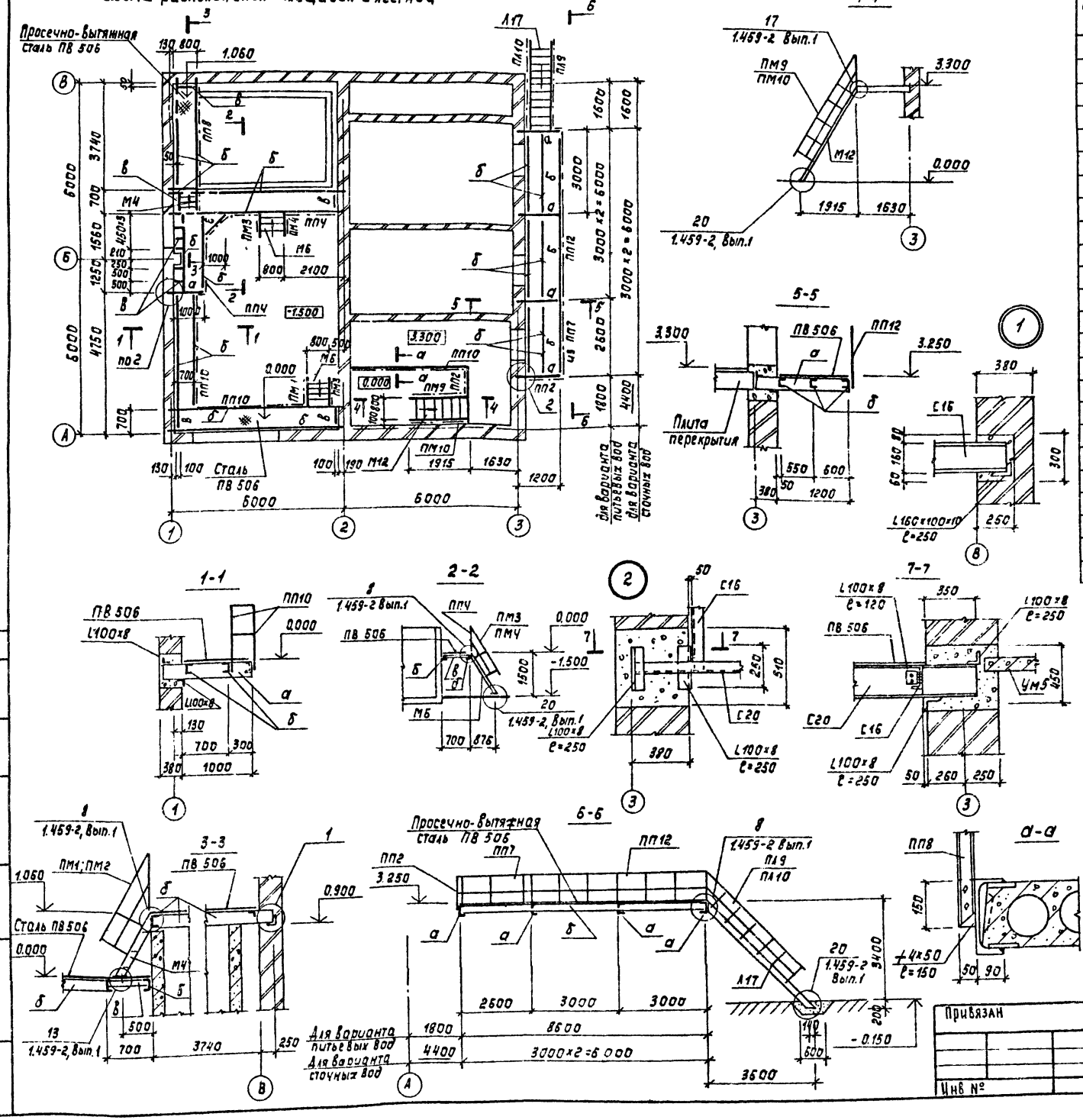

Спецификация к схеме расположения площадок, лестниц и ограждений

Марка, поз.	Обозначение	Наименование	Количество для вариантов: питьевых вод	Количество для вариантов: сточн. вод	Масса ед. кг	Примечание
		Марши лестничные				
М4	1.459-2 вып.1	МШ4	1	1	44	
М6	1.459-2 вып.1	МШ6	2	2	63	
М12	1.459-2 вып.1	МШ12	1	–	122	
Л17	1.459-2 вып.1	ЛШ17	1	1	151	
		Ограждение лестничных маршей				
ПМ1	1.459-2 вып.2	ПМ1	1	1	7	
ПМ2	1.459-2 вып.2	ПМ2	1	1	7	
ПМ3	1.459-2 вып.2	ПМ3	2	2	9	
ПМ4	1.459-2 вып.2	ПМ4	2	2	9	
ПМ9	1.459-2 вып.2	ПМ9	1	–	18	
ПМ10	1.459-2 вып.2	ПМ10	1	–	18	
ПЛ9	1.459-2 вып.2	ПЛ9	1	1	25	
ПЛ10	1.459-2 вып.2	ПЛ10	1	1	25	
		Ограждение переходных площадок				
ПП2	1.459-2 вып.2	ПП2	2	1	13	
ПП4	1.459-2 вып.2	ПП4	3	3	19	
ПП7	1.459-2 вып.2	ПП7	1	–	30	
ПП8	1.459-2 вып.2	ПП9	1	1	34	
ПП10	1.459-2 вып.2	ПП10	3	2	45	
ПП12	1.459-2 вып.2	ПП12	1	1	56	

Ведомость сечений

Марка	Сечение: Эскиз	Сечение: Поз.	Сечение: Сечение	Опорные усилия: M кНм	Опорные усилия: N кН	Опорные усилия: Q кН	Группа констр.	Марка металла	Примечание
а	C		C20				4	ВСт3кп2	
б	C		C16				4	ВСт3кп2	
в	L		L63×5				4	ВСт3кп2	конструк
г	L		L125×80×8						конструктивно

1. Сварку производить электродами Э-42 ГОСТ 9467-75. Катет шва - 6 мм.
2. Крепление ограждений производить в соответствии с узлами серии 1.459-2, вып 1.
3. Антикоррозийную защиту металлоконструкций в складе контейнеров и хлорбозаторной производить по таблице на листе АР-1.
4. Наружные металлоконструкции окрасить масляной краской ГОСТ 8292-75 за 2 раза.

ТП 901-7-5.84 КМ

Пров	Антонова	
Ст инж	Брайнина	
Рук гр	Антонова	
ГИП	Кузнецов	
Гл констр	Шапиро	
Н контр	Кузнецов	
Нач отд	Красавин	

Хлораторная для обеззараживания питьевых и сточных вод производительностью 5 кг товарного хлора в час.

Схема расположения площадок, лестниц и ограждений. Спецификация.

Стадия	Лист	Листов
Р	6	

ЦНИИЭП инженерного оборудования г. Москва

Привязан

Инв №

Согласовано: Машинская

Отд. кг

Взам. инв №

Подпись и дата

Инв. № подл.

Копировал: Корецкая

Формат А2

19212-04

Альбом V

Типовой проект 901-7-5.84

Схема расположения подвесных путей.

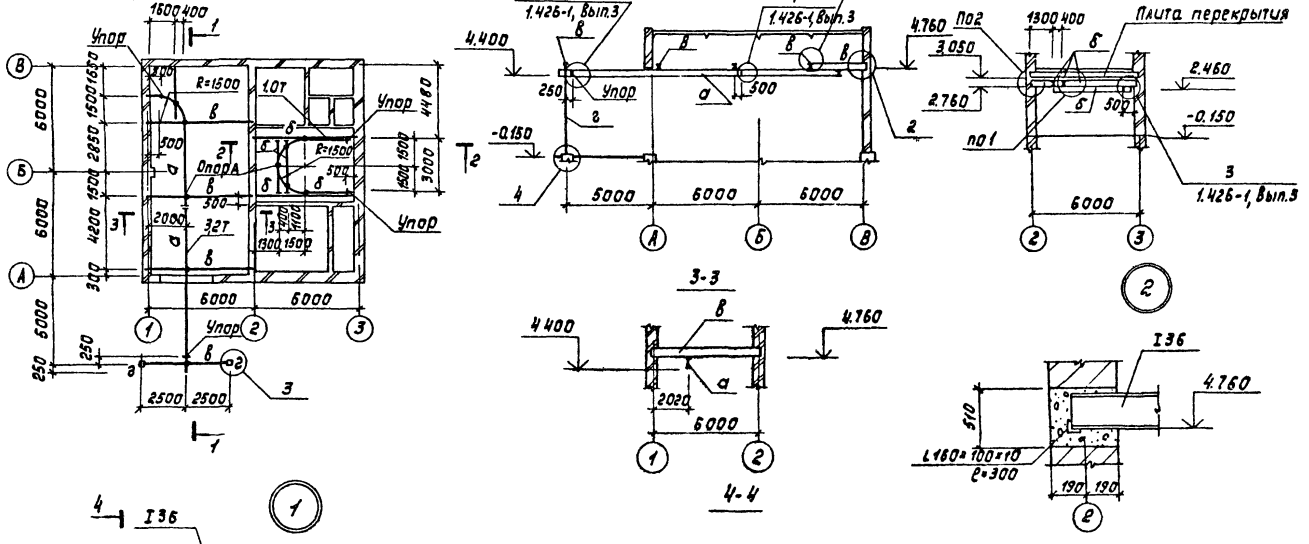

Ведомость сечений

Марка	Сечение			Опорные усилия			Группа констр.	Марка металла	Примечание
	Эскиз	Поз.	Сечение	M кНм	N кН	Q кН			
а	I		I 30м	91		68,0	1	Вст3сп5	
б	I		I 24	22,5		29,3	1	Вст3пс6	
в	I		I 36	92		68,0	1	Вст3гп5	
г	[		[24		125.0		3	Вст3кп2	из условия гибкости

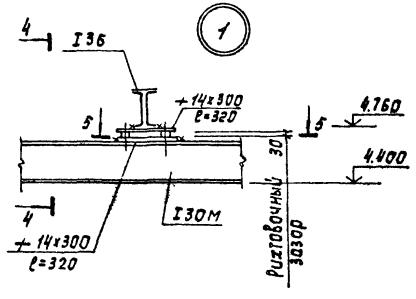

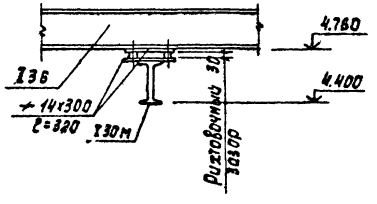

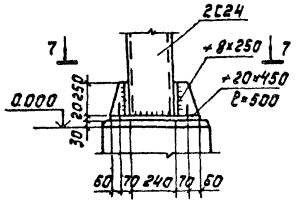

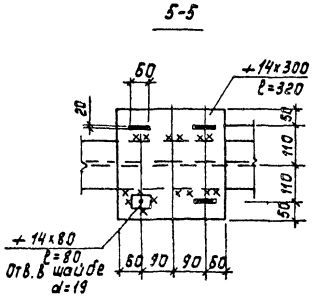

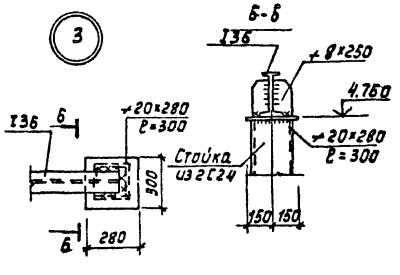

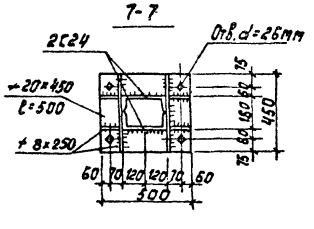

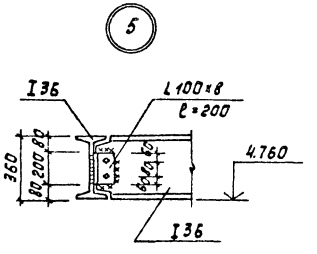

1. Монтаж подвесных путей вести в соответствии с указаниями серии 1.426-1, вып. 3.
2. Монтажные болты нормальной точности М16.
3. Рихтовка подкрановых путей по вертикали производится путем установки прокладок в зазор δ=30 мм.
4. Сварку путей подвесного транспорта производить электродами Э-42А, а остальных металлоконструкций - электродами Э-42 (ГОСТ 9467-75). Катет шва - 8мм, кроме оговоренных.
5. Антикоррозийную защиту металлических конструкций в складе контейнеров производить по таблице на листе АР-1. В насосной-металлоконструкции окрасить масляной краской (ГОСТ 695-77) за 2 раза. Наружные металлоконструкции окрасить масляной краской (ГОСТ 8292-75) за 2 раза.
6. На гладовые поверхности балок защитный слой не наносится.

СОГЛАСОВАНО
Машинская
ОТА КГ

Инв.№ подл. | Подпись и дата | Взам. инв.№

Привязан

Инв.№

Пров.	Антонова	
Ст. инж.	Брайнина	
Рук.гр.	Антонова	
ГИП	Кузнецов	
Гл.конст.	Шапиро	
Н.контр.	Кузнецов	
Нач.ОТА	Красавин	

ТП 901-7-5.84 -КМ

Хлораторная для обеззараживания питьевых и сточных вод производительностью 5 кг товарного хлора в час.

Стадия: Р | Лист: 7 | Листов:

Схема расположения подвесных путей

ЦНИИЭП инженерного оборудования г. Москва

Копировал: Корецкая

Формат А2

Стойка рамы проема ворот

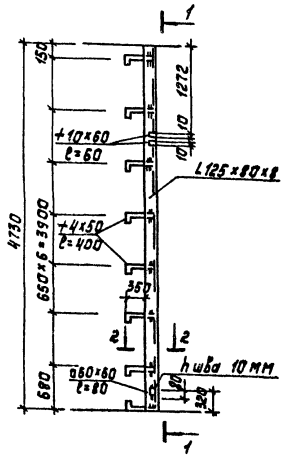

1-1

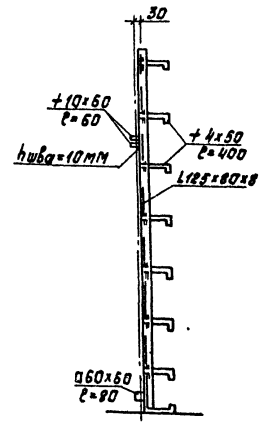

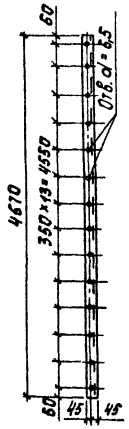

Рама полотна ворот

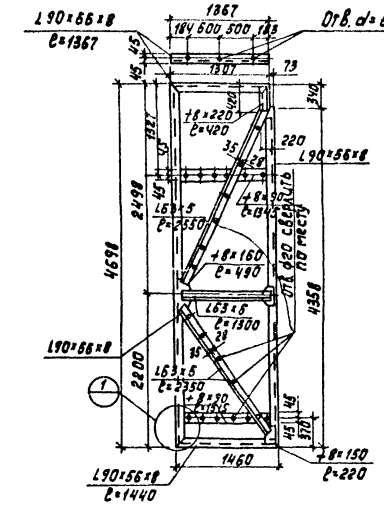

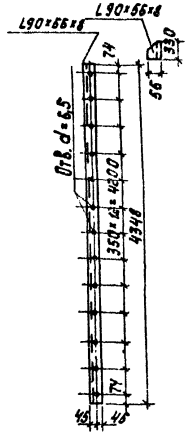

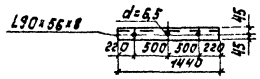

2-2

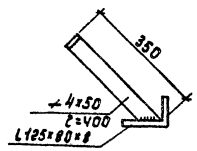

Нащельные уголки
(приварить к раме ворот согласно узлам 1,2,4,5 лист АР-)

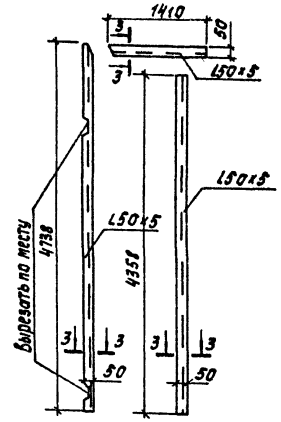

3-3



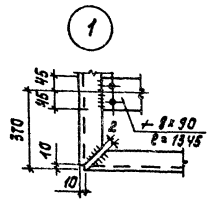

1. Сварку производить электродами Э-42 (ГОСТ 9467-75), катет неоговоренных швов принимать по наименьшей толщине свариваемых элементов.
2. Все отверстия выполнить сверлеными.
3. Данный лист рассматривать с листом АР-7.
4. Антикоррозионную защиту металлоконструкций производить по таблице на листе АР-1.

				ТП 901-7-5 84		КМ	
Привязан		Пров.	Антонова	Хлораторная для обеззараживания питьевых и сточных вод производительностью 5кг товарного хлора в час	Стадия	Лист	Листов
		Ст. инж.	Брайнина		Р	8	
		Рук. гр.	Антонова				
		Гип.	Кузнецов				
		Гл. конст.	Шапиро	Ворота	ЦНИИЭП инженерного оборудования г. Москва		
		Н. контр.	Кузнецов				
Инв. №		Нач. отд.	Красавин				

Копировал. Корецкая

Формат А2

Альбом V

Типовой проект 901-7-5.84

Инв. № подл. | Подпись и дата | Взам. инв. №

Схема расположения трубы

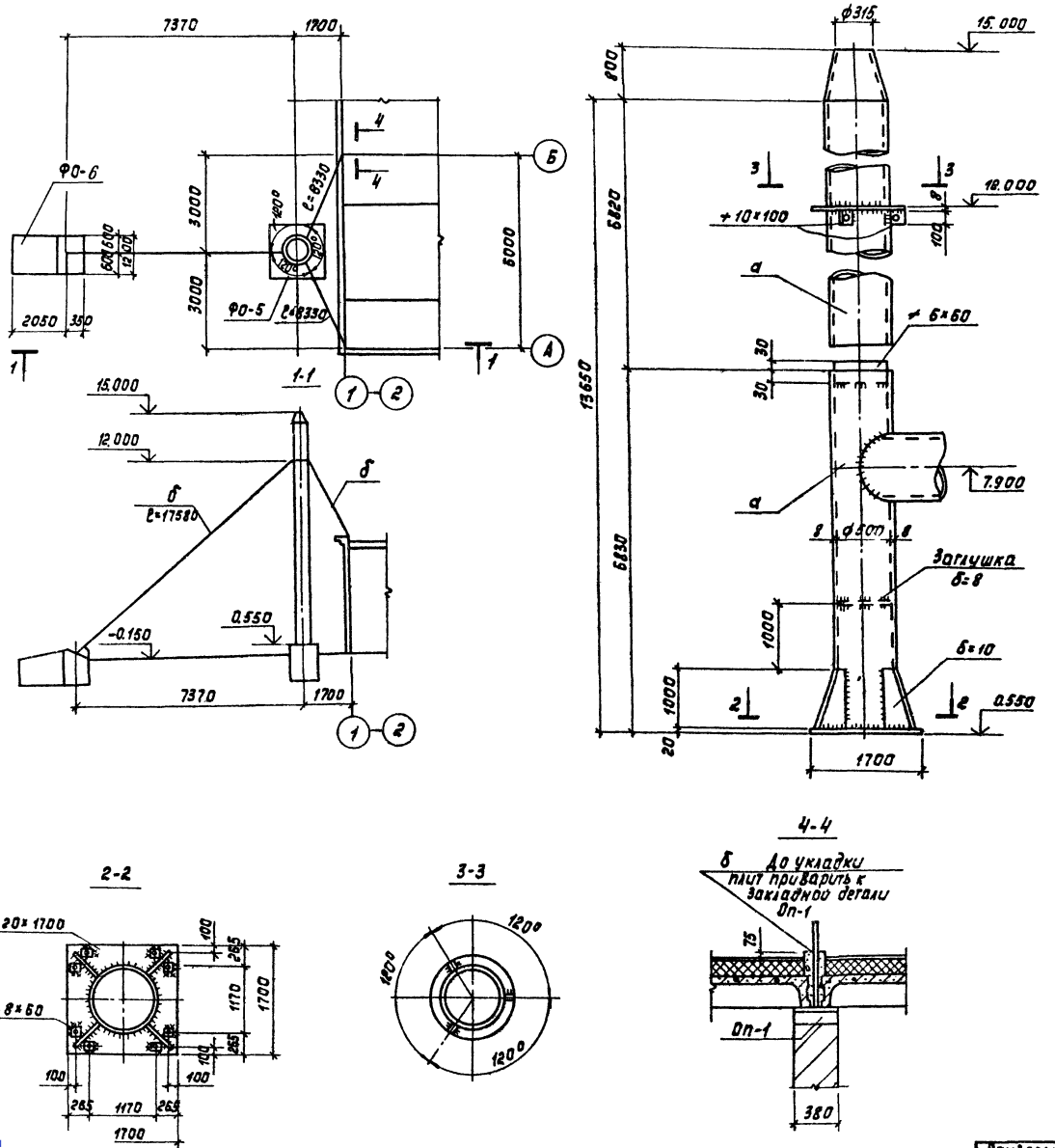

Ведомость сечений

Марка	Сечение			Опорные усилия			Группа конструк.	Марка металла	Примечание
	Эскиз	Поз.	Сечение	M кНм	N кН	Q кН			
а	ф500		Труба ф500 из листа б=8					ВСт3кп2	
б	●		ф22		15			ВСт3кп2	

1. Труба покрывается до сварки изнутри и после сварки снаружи перхлорвиниловым лаком в 3 слоя по грунтовке лаком N 138 в 2 слоя.
2. Примыкание подводящих труб см. чертежи марки ОВ
3. Сварку производить электродами типа Э-42 (ГОСТ 9467-75) Катет шва – 6мм, при толщине элементов менее 6мм катет шва равен толщине свариваемых элементов.

Альбом V

Типовой проект 901-7-5.84

Пров.	Антонова		
Ст. инж.	Брайнина		
Рук. гр.	Антонова		
ГИП	Кузнецов		
Гл. конст.	Шапиро		
Н. контр.	Кузнецов		
Нач. отд.	Красавин		

ТП 901-7-5.84 КМ

Лабораторная для обеззараживания питьевых и сточных вод производительностью 5кГ товарного хлора в час

Труба вытяжная.

Стадия	Лист	Листов
Р	9	

ЦНИИЭП инженерного оборудования г. Москва

Привязан

Инв. №

Согласовано

Отд. ВС

Нарциссова

Взам. инв. №

Подпись и дата

Инв. № подл.

Копировал: Корецкая

Формат А2

gost.e-ecolog.ru