ТИПОВОЙ ПРОЕКТ
901-6-92с.86

ГРАДИРНЯ

ДВУХСЕКЦИОННАЯ С ВЕНТИЛЯТОРАМИ 2ВГ70
КАПЕЛЬНАЯ С СЕКЦИЯМИ ПЛОЩАДЬЮ 192кв.м
СО СТАЛЬНЫМ КАРКАСОМ

Альбом III

gost.e-ecolog.ru

ТИПОВОЙ ПРОЕКТ
901-6-92.с.86

ГРАДИРНЯ ДВУХСЕКЦИОННАЯ С ВЕНТИЛЯТОРАМИ 2ВГ70 КАПЕЛЬНАЯ С СЕКЦИЯМИ ПЛОЩАДЬЮ 192 кв.м. СО СТАЛЬНЫМ КАРКАСОМ

СОСТАВ ПРОЕКТА:

Альбом I	Пояснительная записка. Показатели изменения сметной стоимости при применении научно-технических достижений	С.М.Р.
Альбом II	Технологические и архитектурно-строительные решения	
Альбом III	Эскизные чертежи общих видов нетиповых конструкций	
Альбом IV	Технологические изделия	
Альбом V	Строительные изделия	
Альбом VI	Конструкции металлические	
Альбом VII	Задание заводу-изготовителю на крупноблочное оборудование	(из т.п. 901-6-71.85)
Альбом VIII	Электрооборудование. Автоматизация. Электрическое освещение	
Альбом IX	Спецификации оборудования	
Альбом X	Ведомости потребности в материалах	
Альбом XI	Сметы	

Разработан
Проектными институтами:
Союзводоканалпроект
Б.О. ЦНИИ Проектстальконструкция
Ростовский водоканалпроект

АЛЬБОМ III

Утвержден Госстроем СССР
протокол от 20 ноября 1985 г. N-А4-49
введен в действие
в/о Союзводоканалниипроект
приказ от 16.12.1985 г. N- 137

Главный инженер института А.Н. Михайлов
Главный инженер проекта В.А. Трубников

Привязан:

Инв. №

21268-03 2

Альбом III

№№ п/п	Наименование	№№ стр.
1.	Содержание альбома	2
2	Деталь Т-1. Эскизный чертеж общего вида	3
3	Деталь Т-2. Эскизный чертеж общего вида	3
4	Деталь Т-3. Эскизный чертеж общего вида	4
5	Деталь Т-4. Эскизный чертеж общего вида	4
6	Деталь Т-5. Эскизный чертеж общего вида	5
7	Деталь Т-6. Эскизный чертеж общего вида	5
8	Деталь Т-7. Эскизный чертеж общего вида	6
9	Деталь Т-8. Эскизный чертеж общего вида	6
10	Деталь Т-9. Эскизный чертеж общего вида	7
11	Деталь Т-10. Эскизный чертеж общего вида	7
12	Деталь Т-11. Эскизный чертеж общего вида	8
13	Деталь Т-12. Эскизный чертеж общего вида	8
14	Деталь Т-13. Эскизный чертеж общего вида	9
15	Деталь Т-14. Эскизный чертеж общего вида	9
16	Деталь Т-15. Эскизный чертеж общего вида	10
17	Тангенциональное сопло ф 32×16.	10
	Эскизный чертеж общего вида	
18	Грязевая труба.	11
	Эскизный чертеж общего вида	
19	Переливная труба.	11
	Эскизный чертеж общего вида.	
20	Защитная решетка.	12
	Эскизный чертеж общего вида	

Инв. № подл. | Подпись и дата | Инв. № дубл. | Взам. инв. №

Нач. отд.	Трубников		
Н. контр.	Никитина		
Рук. бр.	Иванова		
Ст. инж.	Бубекова		
Инжен.	Бирюкова		

Привязан:

Инв. №

ТП 901-6-92с.86НВН

Градирня 2-х секционная с вентиляторами 28Г70 капельная с секциями площадью 192м² со стальным каркасом

Стадия	Лист	Листов
Р.П.		

Содержание альбома

СОЮЗВОДОКАНАЛПРОЕКТ

21268-03 3

Альбом III

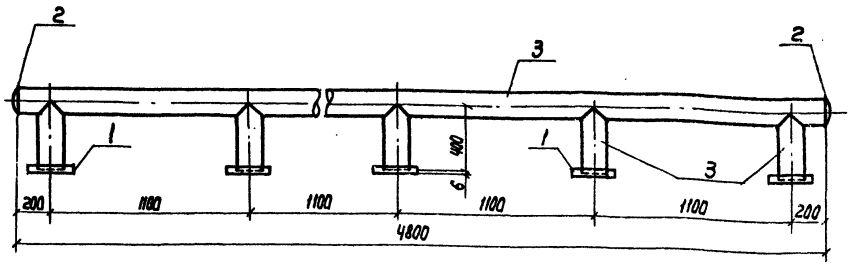

Поз.	Обозначение	Кол.	Дополнит. указания
	Стандартные изделия		
1	Фланец 1-150-2,5 ГОСТ 12820-80, шт.	5	
2	Заглушка 159×4,5 ГОСТ 17379-83, шт.	2	
	Материалы		
3	Труба $\frac{159\times4\times4000\ II\ \text{ГОСТ}\ 10704\text{-}76}{\text{Ст}\ 3\text{сп}\ \text{ГОСТ}\ 10705\text{-}80}$, м	6,8	103,97кг
	Масса:		124,12кг

Нач. отд.	Трубников		ТП 901-Б-92 с.86		НВ.Н	
Н. Контр.	Никитина					
Рук. гр.	Иванова		Деталь Т-1 Эскизный чертеж общего вида	Стадия	Лист	Листов
Ст. инж.	Бубекова			РП	1	
Инж.	Васильев			СОЮЗВОДОКАНАЛПРОЕКТ		

Копир. Лавлушина

Формат А3

Альбом III

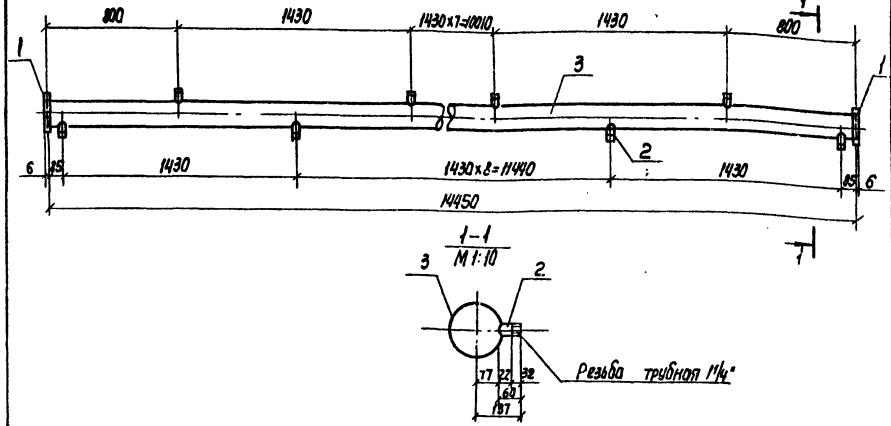

Поз.	Обозначение	Кол.	Дополнит. указания
	Стандартные изделия		
1	Фланец 1-150-2,5 ГОСТ 12820-80, шт.	2	
	Материалы		
2	Труба 32×3.2 ГОСТ 3262-75, м	1,26	3,9кг
3	Труба $\frac{159\times4\times4000\ II\ \text{ГОСТ}\ 10704\text{-}76}{\text{Ст}\ 3\text{сп}\ \text{ГОСТ}\ 10705\text{-}80}$, м	14,45	220,94кг
	Масса		231,7кг

Нач. отд.	Трубников		ТП 901-Б-92 с.86		НВ.Н	
Н. Контр.	Никитина					
Рук. гр.	Иванова		Деталь Т-2 Эскизный чертеж общего вида	Стадия	Лист	Листов
Ст. инж.	Бубекова			РП	2	
Инж.	Васильев			СОЮЗВОДОКАНАЛПРОЕКТ		

Копир. Лавлушина

21268-03 4

Формат А3

Инв. № подл. | Подпись и дата | Взам. инв. №

Альбом III

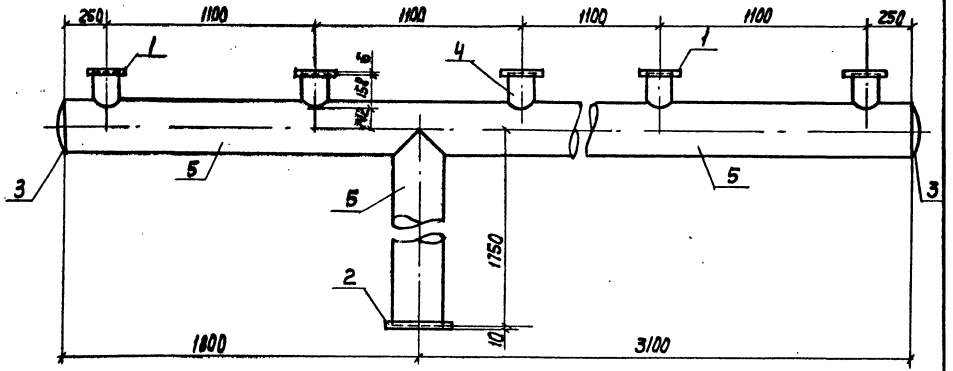

Поз.	Обозначение	Кол.	Дополнит. указания
	Стандартные изделия		
1	Фланец 1-150-2,5 ГОСТ 12820-80, шт.	5	
2	Фланец 1-300-2,5 ГОСТ 12820-80, шт.	1	
3	Заглушка 325×10 ГОСТ 17379-83, шт.	2	
	Материалы		
4	Труба 159×4×4000 II ГОСТ 10704-76 / Ст3сп ГОСТ 10705-80, м	0.79	12,08кг
5	Труба 325×6×5000 II ГОСТ 10704-76 / Ст3сп ГОСТ 10705-80, м	6,65	313,9кг
	Масса:		373,66кг

Нач.отд.	Трубникова		ТП 901-Б-92 с.86	НВ.Н	
Н.Контр.	Никитина				
Рук.бр.	Иванова		Деталь Т-3 эскизный чертеж общего вида	Стадия: РП	Лист: 5
Ст.инж.	Будекова				Листов:
Инж.	Васильев			Союзводоканалпроект	

Инв.№подл. | Подпись и дата | Взам.инв.№

Альбом III

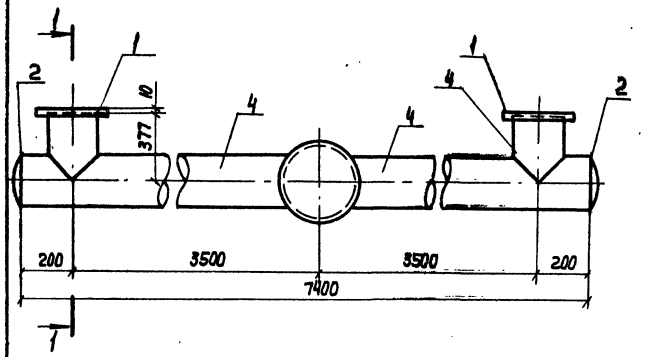

Поз.	Обозначение	Кол.	Дополнит. указания
	стандартные изделия		
1	Фланец 1-300-2,5 ГОСТ 12820-80, шт.	2	
2	Заглушка 325×10 ГОСТ 17379-83, шт.	2	
3	Заглушка 426×8 ГОСТ 17379-83, шт.	1	
	Материалы		
4	Труба 325×6×5000 II ГОСТ 10704-76 / Ст3сп ГОСТ 10705-80, м	8,15	384,68кг
5	Труба 426×6×5000 II ГОСТ 10704-76 / Ст3сп ГОСТ 10705-80, м	3,69	229,33кг
	Масса:		668,27кг

Нач.отд.	Трубникова		ТП 901-Б-92 с.86	НВ.Н	
Н.Контр.	Никитина				
Рук.бр.	Иванова		Деталь Т-4 эскизный чертеж общего вида	Стадия: РП	Лист: 4
Ст.инж.	Будекова				Листов:
Инж.	Васильев			Союзводоканалпроект	

Альбом III

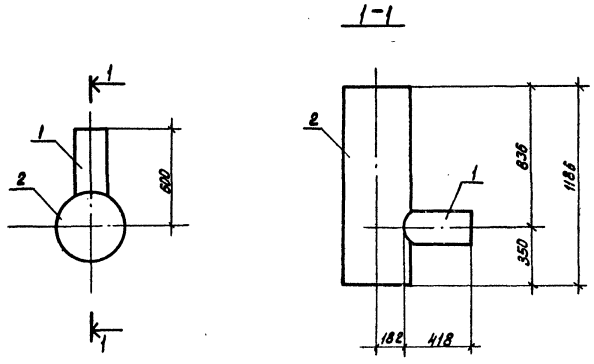

Поз.	Обозначение	Кол.	Дополнит. указания
	Материалы		
1	Труба $\frac{219 \times 6 \times 5000\ \text{II ГОСТ 10704-76}}{\text{ВСТ3сп ГОСТ 10705-80}}$, м	0.418	13.18 кг.
2	Труба $\frac{426 \times 6 \times 5000\ \text{II ГОСТ 10704-76}}{\text{ВСТ3сп ГОСТ 10705-80}}$, м	1.186	73.71 кг.
	Масса:		85.89 кг.

Нач. отд.	Трубников			ТП 901-6-92с.86-НВ.Н		
Н. контр.	Никитина			Деталь Т-5 эскизный чертеж общего вида.	Стадия	Лист	Листов
Рук. бр.	Иванова				Р	5	
Ст. инж.	Бубекова				СОЮЗВОДОКАНАЛПРОЕКТ		
Инженер	Васильев						

Инв. № подл. | Подпись и дата | Взам. инв. №

Альбом III

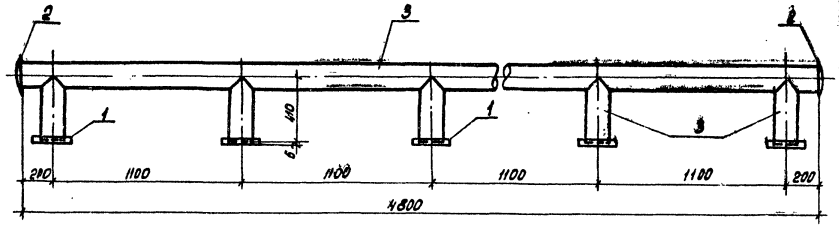

Поз.	Обозначение	Кол.	Дополнит. указания.
	Стандартные изделия		
1	Фланец 1-150-2.5 ГОСТ 12820-80, шт.	5	
2	Заглушка 159×4.5 ГОСТ 17379-83, шт.	2	
	Материалы		
3	Труба $\frac{159 \times 4 \times 4000\ \text{II ГОСТ 10704-76}}{\text{ВСТ3сп ГОСТ 10705-80}}$, м	6.85	104,74 кг.
	Масса:		124.89 кг

Нач. отд.	Трубников			ТП 901-6-92с.86 НВН		
Н. контр.	Никитина			Деталь Т-6 Эскизный чертеж общего вида.	Стадия	Лист	Листов
Рук. бр.	Иванова				РП	5	
Ст. инж.	Бубекова				СОЮЗВОДОКАНАЛПРОЕКТ		
Инженер	Васильев						

Инв. № подл. | Подпись и дата | Взам. инв. №

Копировал: Доценко. 21268-03 6

Альбом III

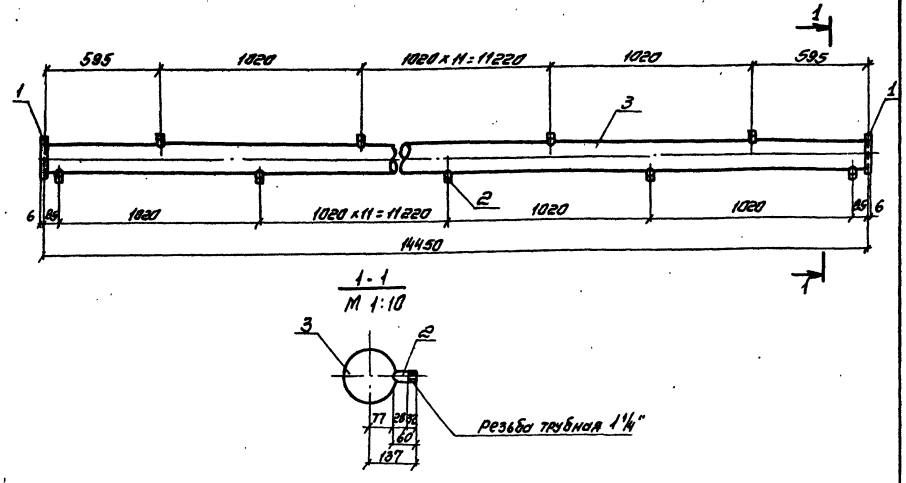

Поз	Обозначение	Кол	Дополнит. указания
	Стандартные изделия		
1.	Фланец 1-150-2.5 ГОСТ 12820-80, шт	2	
	Материалы		
2.	Труба 32×3,2 ГОСТ 3262-75, м	1.74	5,38 кг
3	Труба 159×4×4000 II ГОСТ 10704-76 / В Ст3сп ГОСТ 10705-80, м	14.5	221.71 кг
	Масса:		233.95 кг

			ТП 901-Б-92с.86-НВ.Н		
Нач. отд.	Трубников		Деталь Т-7 эскизный чертеж общего вида.	Стадия: РП	Лист: 7	Листов:
Н. контр.	Никитина					
Рук. бр.	Иванова					
Ст. инж.	Бубекова			СОЮЗВОДОКАНАЛПРОЕКТ		
Инженер	Васильев					

Альбом III

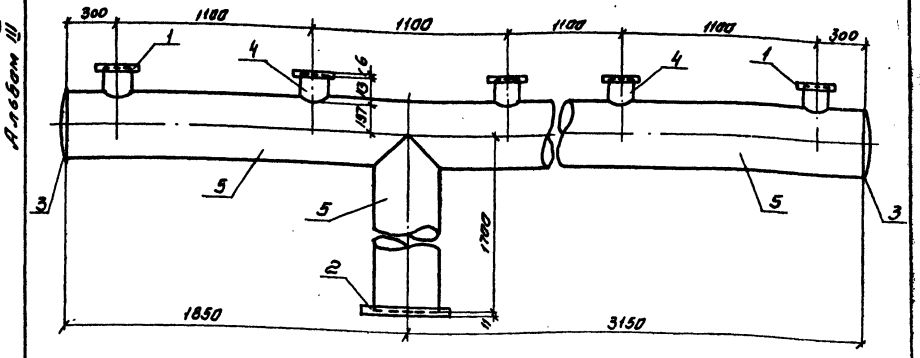

Поз.	Обозначение	Кол.	Дополнит. указания
	Стандартные изделия		
1	Фланец 1-150-2,5 ГОСТ 12820-80, шт	5	
2	Фланец 1-400-2.5 ГОСТ 12820-80, шт	1	
3	Заглушка 426×8 ГОСТ 17379-83, шт	2	
	Материалы		
4	Труба 159×4×4000 II ГОСТ 10704-76 / В Ст3сп ГОСТ 10705-80, м	0.57	8,72 кг
5	Труба 426×6×5000 II ГОСТ 10704-76 / В Ст3сп ГОСТ 10705-80, м	6.7	116.4 кг
	Масса:		484,71 кг

			ТП 901-Б-92с.86 НВ.Н		
Нач. отд	Трубников		Деталь Т-8 эскизный чертеж общего вида.	Стадия: РП	Лист: 8	Листов:
Н. контр	Никитина					
Рук. бр.	Иванова					
Ст. инж.	Бубекова			СОЮЗВОДОКАНАЛПРОЕКТ		
Инженер	Васильев					

Инв. № подл. | Подпись и дата | Взам. инв. №

Копирование запрещено

Альбом III

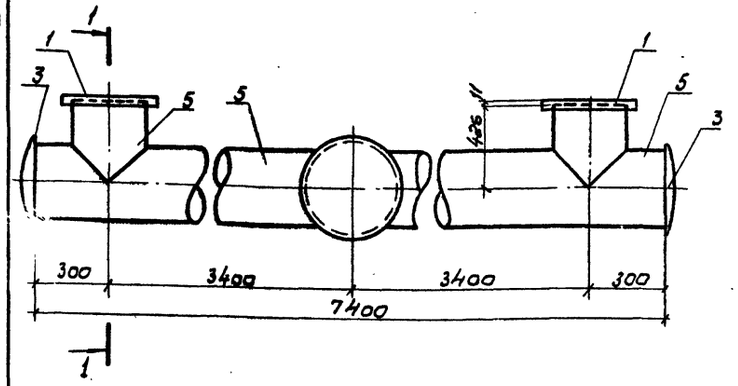

1-1

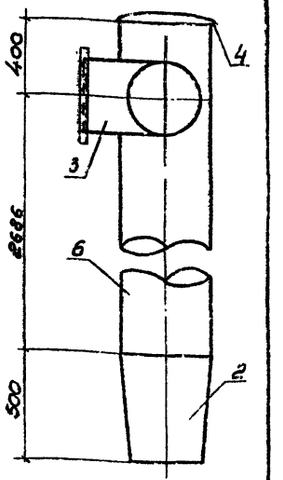

Поз.	Обозначение	Кол.	Дополнит. указания
	Стандартные изделия		
1.	Фланец 1-400-2,5 ГОСТ 12820-80, шт.	2	
2.	Переход К 530×426×7 В ст.3сп ОСТ 3622-77 шт.	1	
3.	Заглушка 426×8 ГОСТ 17379-83, шт.	2	
4	Заглушка 530×10 ГОСТ 17379-83, шт.	1	
	Материалы		
5	Труба 426×6×5000 II ГОСТ 10704-76 / В ст 3сп ГОСТ 10705-80, м	8,25	512,74 кг
6	Труба 530×7×5000 II ГОСТ 10704-76 / В ст 3сп ГОСТ 10705-80, м	3,09	278,97 кг
	Масса:		911,79 кг

Нач. отд	Трубников		ТП 901-6-92 с.86 НВ.Н		
Н. контр.	Никитина				
Рук. бр.	Иванова		Деталь Т-9 Эскизный чертеж общего вида.	Стадия: РП	Лист: 9
Ст. инж.	Бубекова				Листов:
Инженер	Васильев			Союзводоканалпроект	

Инв. № подл. | Подпись и дата | Взам. инв. №

1-1

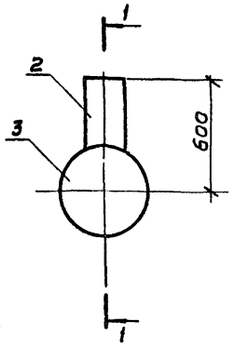

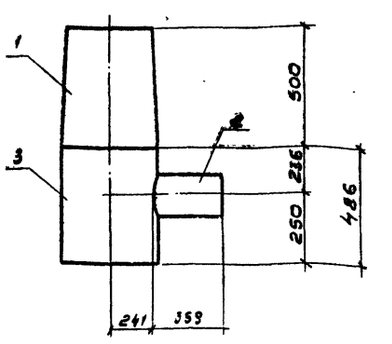

Поз.	Обозначение	Кол.	Дополним. указания
	Стандартные изделия		
1	Переход К 530×426×7 В ст3сп ОСТ 36-22-77 шт.	1	
	Материалы		
2	Труба 219×6×5000 II ГОСТ 10704-76 / В ст. 3сп ГОСТ 10705-80, м	0,36	11,35 кг
3	Труба 530×7×5000 II ГОСТ 10704-76 / В ст. 3 сп ГОСТ 10706-80, м	0,49	44,24 кг
	Масса:		96,59 кг

Нач. отд	Трубников		ТП 901-6-92 с.86 НВ.Н		
Н. контр.	Никитина				
Рук. бр.	Иванова		Деталь Т-10 Эскизный чертеж общего вида.	Стадия: РП	Лист: 10
Ст. инж.	Бубекова				Листов:
Инженер	Васильев			Союзводоканалпроект	

Альбом III

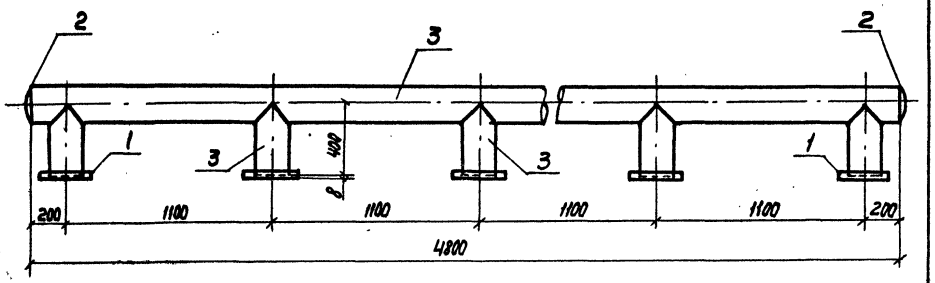

Поз.	Обозначение	Кол.	Дополнит. указания
	Стандартные изделия		
1	Фланец 1-200-2,5 ГОСТ 12820-80, шт	5	
2	Заглушка 219×8 ГОСТ 17379-83, шт	2	
	Материалы		
3	Труба $\frac{219\times6\times5000\ II\ \text{ГОСТ}\ 10704\text{-}76}{\text{Ст3сп ГОСТ}\ 10705\text{-}80}$, м	6,8	214,34 кг
			247,19 кг

				ТП 901-6-92 с.86 НВН		
Нач. отд.	Трубников			Деталь Т-11 Эскизный чертеж общего вида	Стадия	Лист	Листов
Н. Контр.	Никитина				РП	11	
Рук. Гр.	Иванова				СОЮЗВОДОКАНАЛПРОЕКТ		
Ст. инж.	Бубекова						
Инженер	Васильев						

Копир. Лаврухина

Формат А3

Альбом III

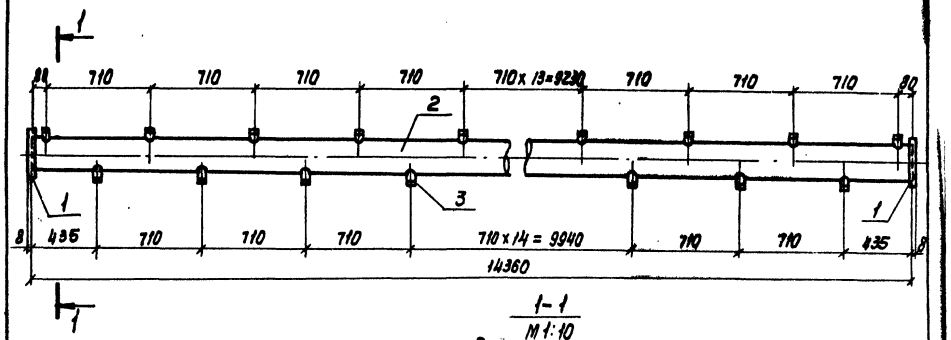

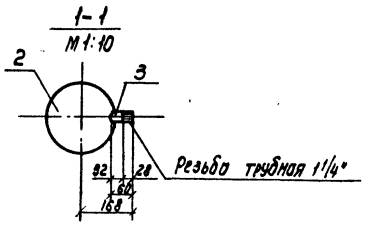

Поз.	Обозначение	Кол.	Дополнит. указания
	Стандартные изделия		
1	Фланец 1-200-2,5 Ст. 25 ГОСТ 12820-80, шт.	2	
	Материалы		
2	Труба $\frac{219\times6\times5000\ II\ \text{ГОСТ}\ 10704\text{-}76}{\text{В Ст3сп ГОСТ}\ 10705\text{-}80}$, м	14,36	462,63 кг
3	Труба 32×3,2 ГОСТ 3262-75	2,46	7,6 кг
	Масса:		469,7 кг

				ТП 901-6-92 с.86 - НВН		
Нач. отд.	Трубников			Деталь Т-12 Эскизный чертеж общего вида	Стадия	Лист	Листов
Н. Контр.	Никитина				РП	12	
Рук. Гр.	Иванова				СОЮЗВОДОКАНАЛПРОЕКТ		
Ст. инж.	Бубекова						
Инженер	Васильев						

Копир. Лаврухина

21268-03 9

Формат А3

Инв. № подл. | Подп. и дата | Взам. инв. №

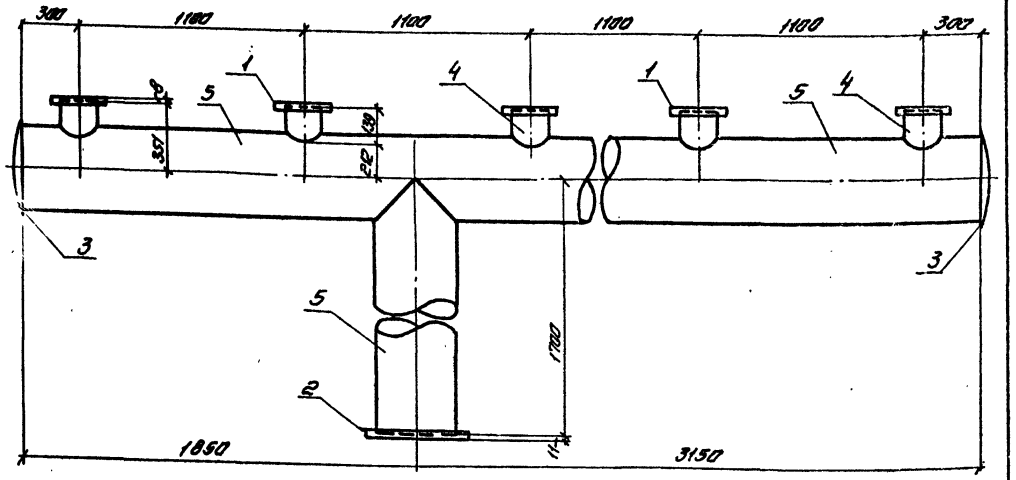

Поз.	Обозначение		Кол.	Дополнит. указания.
	Стандартные изделия			
1	Фланец 1-200-2.5	ГОСТ 12820-80. шт	5	
2	Фланец 1-400-2.5	ГОСТ 12820-80. шт	1	
3	Заглушка 426×8	ГОСТ 17379-83	2	
	Материалы			
4	Труба 219×6×5000 II ГОСТ 10704-76 / В Ст 3сп ГОСТ 10705-80	, м	0.7	22.06 кг
5	Труба 426×6×5000 II ГОСТ 10704-76 / В Ст 3сп ГОСТ 10705-80	, м	6.7	416.40 кг
	Масса:			504.55 кг

Нач.отд	Трубников			ТП 901-Б-92 с.86 НВ.Н		
Н.контр.	Никитина					
Рук.бр.	Иванова			Деталь т-13 Эскизный чертеж общего вида.	Стадия	Лист	Листов
Ст.инж.	Бубекова				РП	13	
Инженер	Васильев				СОЮЗВОДОКАНАЛПРОЕКТ		
Техник	Баженов						

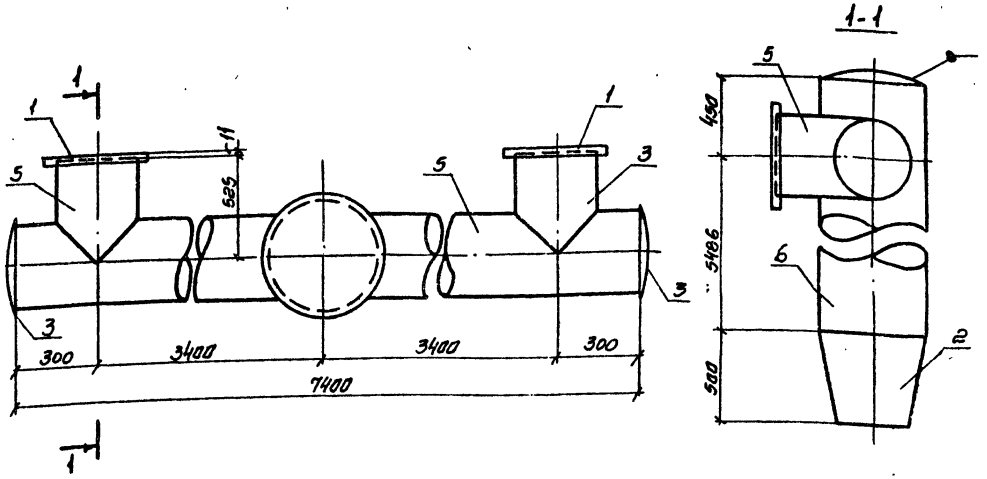

Поз	Обозначение		Кол.	Дополнит. укования.
	Стандартные изделия			
1	Фланец 1-400-2.5	ГОСТ 12820-80 шт	2	
2.	Переход К630×426×7 В Ст 3сп ОСТ 3622-77		1	
3	Заглушка 426×8	ГОСТ 17379-83	2	
4	Днище 630-6	ГОСТ 6533-78	1	
5	Труба 426×6×5000 II ГОСТ 10704-76 / В Ст 3сп ГОСТ 10705-80	, м	8,45	525,17 кг
6	Труба 630×7×5000 II ГОСТ 10704-76 / В Ст 3сп ГОСТ 10705-80	, м	5,94	638,85 кг
	Масса:			1286,2 кг

Нач.отд	Трубников			ТП 901-Б-92 с.86 НВ.Н		
Н.контр.	Никитина					
Рук.бр.	Иванова			Деталь т-14 Эскизный чертеж общего вида	Стадия	Лист	Листов
Ст.инж.	Бубекова				РП	14	
Инженер	Васильев				СОЮЗВОДОКАНАЛПРОЕКТ		

Копировал. Синицына

Альбом III

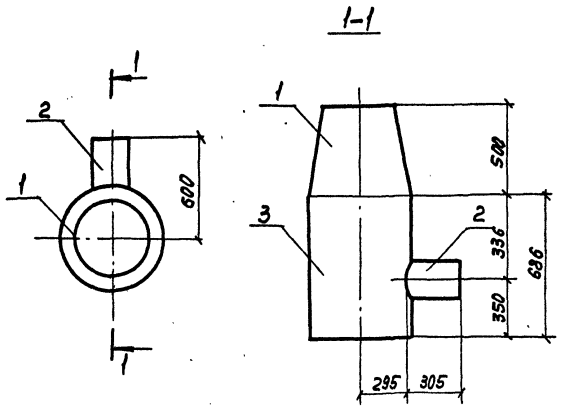

Поз.	Обозначение	Кол.	Дополнит. указания
	Стандартные изделия		
1.	Переход К 630х426х7 ВСт3сп ГОСТ 3622-77, шт.	1	
	Материалы		
2	Труба 219х6х5000 II ГОСТ 10704-76 / ВСт 3сп ГОСТ 10705-80, м	0,305	9,62кг
3	Труба 630х7х500 II ГОСТ 10704-76 / ВСт3сп ГОСТ 10705-80, м	0,7	75,29кг
	Масса		130,91кг

Нач. отд.	Трубников		901-6-92 с.86			- НВ.Н
Н.Контр.	Никитина		Деталь Т-15 Эскизный чертеж общего вида	Стадия	Лист	Листов
Рук. бр.	Иванова			Р	15	
Ст. инж.	Бубекова			СОЮЗВОДОКАНАЛПРОЕКТ		
Инж.	Васильев					

Инв. № подл. | Подп. и дата | Взам. инв. №

Копир. Лаврухина

Формат А3

Альбом III

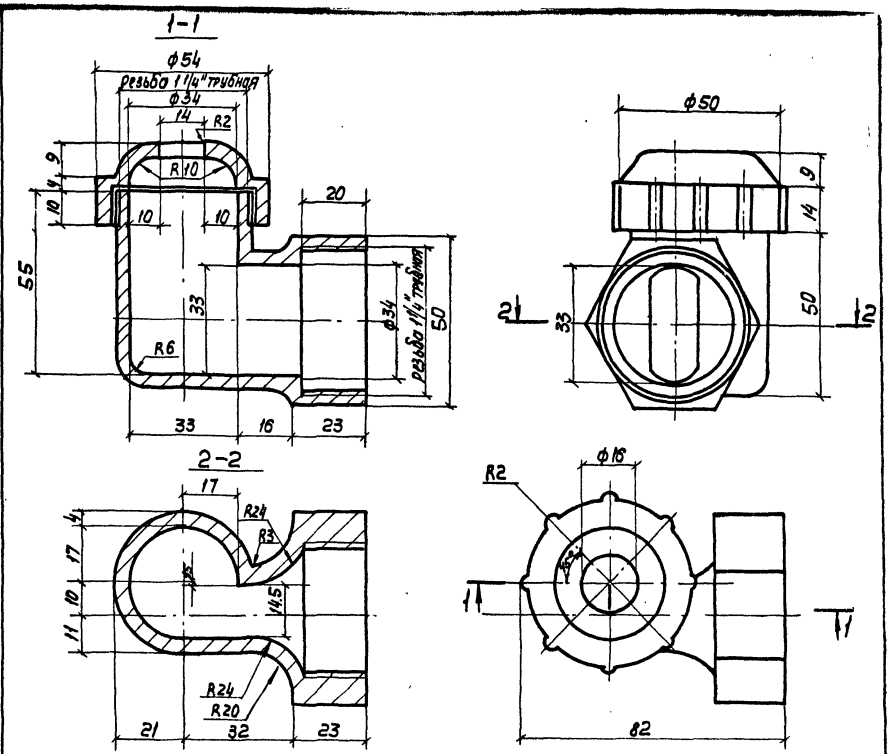

Поз.	Обозначение	Кол.	Дополнит. указания
	Материалы		
	Полиэтилен низкого давления, высокой плотности марок П-4040-Л и П-4070-Л ГОСТ 16338-70	1	0.05кг

Привязан

Инв. № 2

Нач. отд.	Трубников		ТП 901-6-92 с.86			- НВ.Н
Н.Контр.	Никитина		Тангенциальное сопло ф32х16 Эскизный чертеж общего вида	Стадия	Лист	Листов
Рук.бр.	Иванова			Р	16	
Ст.инж.	Бубекова			СОЮЗВОДОКАНАЛПРОЕКТ		
Инж.	Бирюкова					

Инв. № подл. | Подп. и дата | Взам. инв. №

Копир. Лаврухина

21268-03 11

Формат А3

Альбом III

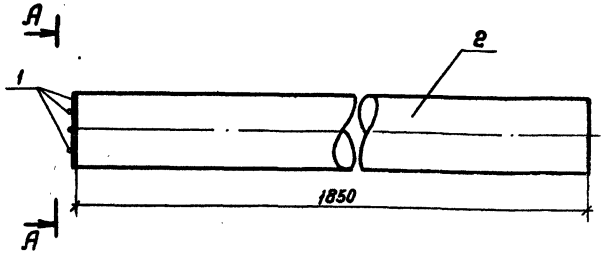

Вид А-А

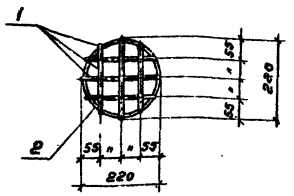

Поз	Обозначение	Кол.	Дополнительные указания
	Материалы		
1	Круг 6 ГОСТ 2590-71 / Ст. 3 ГОСТ 535-79, м	1,2	0,27 кг
2	Труба 219×6,0×5000 II ГОСТ 10704-76 / В ст. 3 сп ГОСТ 10705-80, м	1,85	58,3 кг
	Масса:		58,57 кг

Нач. отд.	Трубников		ТП 901-6-92 с. 86 -НВ.Н		
Н. контр.	Никитина				
Рук. бр.	Иванова		Грязевая труба. Эскизный чертеж общего вида	Стадия: Р.П.	Лист: 17
Ст. инж.	Бубекова				Листов:
Инженер	Бирюкова			СОЮЗВОДОКАНАЛПРОЕКТ	

Копировал Гельвенбоун Формат А3

Альбом III

Вид А-А

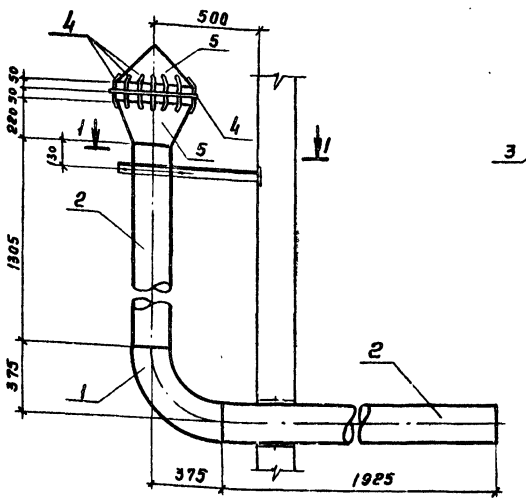

1-1

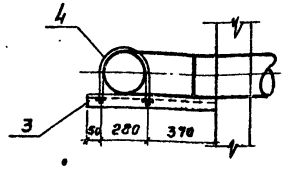

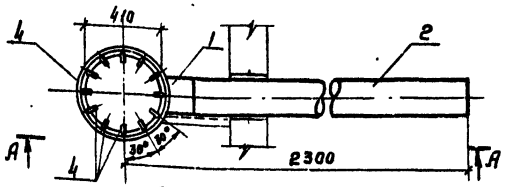

Поз.	Обозначение	Кол.	Дополнительные указания
	Стандартные изделия		
1	Отвод 90° 273×7 ГОСТ 17375-83, шт	1	
	Материалы		
2	Труба 219×6×5000 II ГОСТ 10704-76 / В Ст3сп ГОСТ 10705-80, м	3,23	101,81 кг
3	Уголок 50×50×4 ГОСТ 8509-72 / Ст. 3 ГОСТ 535-79, м	0,7	2,14 кг
4	Круг 6 ГОСТ 2590-71 / Ст. 3 ГОСТ 535-79, м	4,5	1,0 кг
5	Полоса 6×600 ГОСТ 82-70 / Ст. 3сп ГОСТ 14637-79, м	1,7	48,04 кг
	Масса:		183,79 кг

Нач. отд.	Трубников		ТП 901-6-92 с. 86 -НВ.Н		
Н. контр.	Никитина				
Рук. бр.	Иванова		Первичная труба. Эскизный чертеж общего вида.	Стадия: Р.П.	Лист: 18
Ст. инж.	Бубекова				Листов:
Инжен.	Бирюкова			СОЮЗВОДОКАНАЛПРОЕКТ	

21268-03 12

Копировал Гельвенбоун Формат А3

Альбом III

1-1

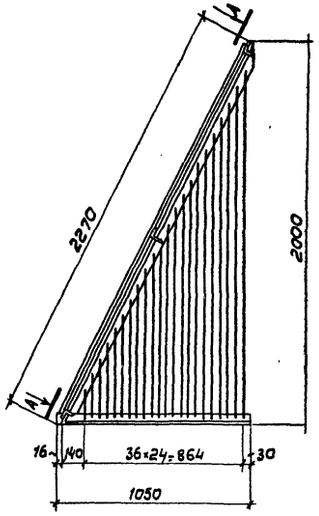

2-2

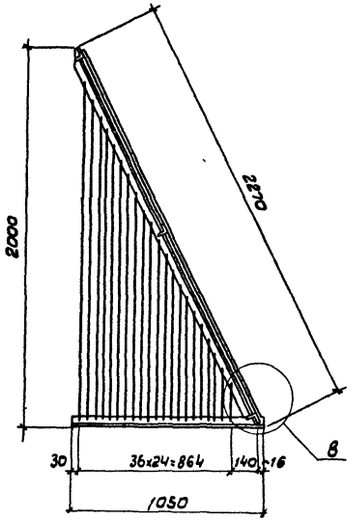

Б

М 1:10

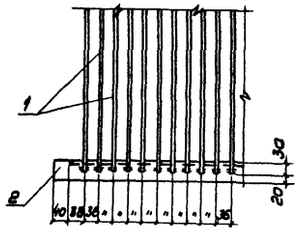

В

М 1:10

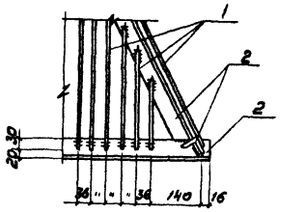

Вид А-А

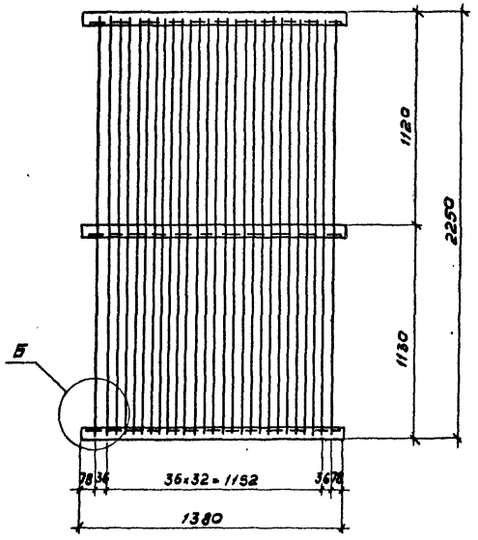

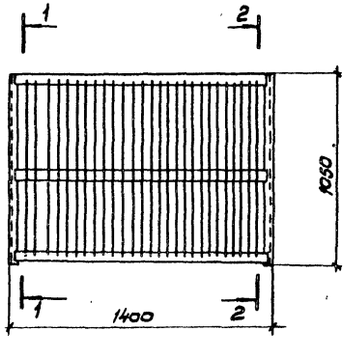

Поз.	Обозначение	Кол.	Дополнительные указания
	Материалы		
1	Круг $\frac{\text{6 ГОСТ 2590-71}}{\text{Ст.3 ГОСТ 535-79}}$, м	129.1	28,66 кг
2	Уголок $\frac{\text{50×50×4 ГОСТ 8509-72}}{\text{Ст.3 ГОСТ 535-79}}$, м	10,8	32,94 кг
	Масса:		61,6 кг

Нач.отд.	Трубников		
Н.контр.	Никитина		
Рук.бр.	Иванова		
Ст.инж.	Буденова		
Инжен.	Васильев		

ТП 901-6-92с.86-НВ. Н

Защитная решетка
Эскизный чертеж общего вида.

Стадия	Лист	Листов
РП	19	

СОЮЗВОДОКАНАЛПРОЕКТ

21268-03 (13)

Инв.№ подл. | Подпись и дата | Взам.инв.№

gost.e-ecolog.ru