ТИПОВОЙ ПРОЕКТ
901-1-87.87

ВОДОЗАБОРНЫЕ СООРУЖЕНИЯ ПРОИЗВОДИТЕЛЬНОСТЬЮ ОТ 0.02 ДО 1.5 $м^3/с$
ДЛЯ АМПЛИТУД КОЛЕБАНИЙ УРОВНЕЙ ВОДЫ ДО 6 М

НАСОСНАЯ СТАНЦИЯ ПРОИЗВОДИТЕЛЬНОСТЬЮ ОТ 0.16 ДО 0.66 $м^3/с$
С ЗАГЛУБЛЕНИЕМ МАШЗАЛА 5.4 М

АЛЬБОМ IV

ИНДУСТРИАЛЬНЫЕ ИЗДЕЛИЯ

9861/4

ПРИВЯЗАН:

gost.e-ecolog.ru

ТИПОВОЙ ПРОЕКТ
901-1-87.87

ВОДОЗАБОРНЫЕ СООРУЖЕНИЯ ПРОИЗВОДИТЕЛЬНОСТЬЮ ОТ 0.02 ДО 1.5 $м^3/с$ ДЛЯ АМПЛИТУД КОЛЕБАНИЙ УРОВНЕЙ ВОДЫ ДО 6 м

НАСОСНАЯ СТАНЦИЯ ПРОИЗВОДИТЕЛЬНОСТЬЮ ОТ 0,16 ДО 0,66 $м^3/с$ С ЗАГЛУБЛЕНИЕМ МАШЗАЛА 5,4 м

АЛЬБОМ IV

ИНДУСТРИАЛЬНЫЕ ИЗДЕЛИЯ

СОСТАВ ПРОЕКТА:

АЛЬБОМ I Пояснительная записка
АЛЬБОМ II Технологические решения, внутренние водопровод и канализация, отопление и вентиляция, нестандартизированное оборудование.
АЛЬБОМ III Архитектурно-строительные решения.
АЛЬБОМ IV Индустриальные изделия.
АЛЬБОМ V Электротехническая часть.
АЛЬБОМ VI Задания заводам-изготовителям на комплектные электротехнические устройства.
АЛЬБОМ VII Спецификация оборудования.
АЛЬБОМ VIII Ведомость потребности в материалах.
АЛЬБОМ IX Сметы.

РАЗРАБОТАН ГПИ УКРВОДОКАНАЛПРОЕКТ

ДИРЕКТОР В.Н. ЯКИМЕНКО

ГЛАВНЫЙ ИНЖЕНЕР К.Т.Н. Н.В. ПИСАНКО

НАЧАЛЬНИК ОТДЕЛА М.Я. ВОЛОШИН

ГЛАВНЫЙ ИНЖЕНЕР ПРОЕКТА И.Н. НОВОМИНСКИЙ

9861/4

Утвержден и введен в действие Главным управлением проектирования Госстроя СССР Протокол от 28 августа 1987г. N57

				ПРИВЯЗАН:

Формат	Обозначение	Наименование	Стр.	Примечание
А4	901-1-87.87-КЖИ-ТТ	Технические требования	4	
А4	901-1-87.87-КЖИ-П20-3б-1	Плита перекрытия П20-3б-1;		
		П14-3б-1; П14д-3б-1	5	
А3	901-1-87.87-КЖИ-П20-3б-1СБ	Плита перекрытия П20-3б-1;		
		П14-3б-1; П14д-3б-1.		
		Сборочный чертеж	6	
А3	901-1-87.87-КЖИ-ПГ-2АтVIT-1	Плита ПГ-2АтVIT-1	7	
А3	901-1-87.87-КЖИ-ПВ4-2АтVIT-1	Плита ПВ4-2АтVIT-1;		
		ПВ4-2АтVIT-2; ПВ10-2АтVIT-1	8	
А3	901-1-87.87-КЖИ-ПЖ1-2-1	Плита ПЖ1-2-1; ПЖ1-2-2	9	
А3	901-1-87.87-КЖИ-1БСД9-5АVT-1	Балка 1БСД9-5АVT-1	10	
А3	901-1-87.87-КЖИ-1БСД9-5АVT-2	Балка 1БСД9-5АVT-2	11	
А4	901-1-87.87-КЖИ-ПС60	Панель стеновая ПС (над-		
		земная часть)	12	
А3	901-1-87.87-КЖИ-ПС60СБ	Панель стеновая ПС (надзем-		
		ная часть). Сборочный		
		чертеж	13	
А4	901-1-87.87-КЖИ-1К3.36-1	Колонна 1К3.36-1; 1К3.36-2;		
		1КФ43-1-1; 1КФ57-1-1;		
		2КВ4.42-1-1... 2КВ4.42-1-6	15	
А3	901-1-87.87-КЖИ-1К3.36-1СБ	Колонна 1К3.36-1; 1К3.36-2;		
		1КФ43-1-1; 1КФ57-1-1;		
		2КВ4.42-1-1... 2КВ4.42-1-6.		
		Сборочный чертеж	16	
А3	901-1-87.87-КЖИ-ПК30.6,5-Л	Панель карнизная		
		ПК 30.6,5-Л	19	
А3	901-1-87.87-КЖИ-ПК5.6,5Л	Панель карнизная		
		ПК 5.6,5Л	20	

Формат	Обозначение	Наименование	Стр.	Примечание
А3	901-1-87.87-КЖИ-2ПП25-8-1	Перемычка 2ПП25-8-1;		
		2ПП25-8-2	21	
А3	901-1-87.87-КЖИ-ПС2А-54-К1	Панель стеновая ПС2А-54-К1...		
		ПС2А-54-К3	22	
А3	901-1-87.87-КЖИ-ПС2А-54-К1СБ	Панель стеновая		
		ПС2А-54-К1... ПС2А-54-К3.		
		Сборочный чертеж	23	
А3	901-1-87.87-КЖИ-ПС2А-54-К12	Панель стеновая		
		ПС2А-54-К12... ПС2А-54-К13-1	26	
А3	901-1-87.87-КЖИ-ПС2А-54-К12СБ	Панель стеновая		
		ПС2А-54-К12... ПС2А-54-К13-1.		
		Сборочный чертеж	27	
А4	901-1-87.87-КЖИ-ПС2А-54	Панель стеновая ПС2А-54		
		с дополнительными заклад-		
		ными изделиями	29	
А3	901-1-87.87-КЖИ-ПС2А-54СБ	Панель стеновая ПС2А-54		
		с дополнительными заклад-		
		ными изделиями. Сборочный		
		чертеж	32	
А4	901-1-87.87-КЖИ-КР1	Каркас плоский КР1... КР3	37	
А4	901-1-87.87-КЖИ-КР1СБ	Каркас плоский КР1... КР3.	37	
		Сборочный чертеж		
А4	901-1-87.87-КЖИ-КР4	Каркас плоский КР4	38	
А4	901-1-87.87-КЖИ-КР5	Каркас плоский КР5	38	
А4	901-1-87.87-КЖИ-КР6	Каркас плоский КР6	39	
А4	901-1-87.87-КЖИ-МН1	Изделие закладное МН1	39	

Альбом III

Типовой проект 901-1-87.87

Инв. N подл. | Подпись и дата | Взам. инв. N

Привязан

Инв. N

ГИП	Новоминский	
Н. контр.	Айзенберг	
Нач. отд.	Волошин	
Гл. спец.	Айзенберг	
Рук. гр.	Клоцман	

ТП 901-1-87.87-КЖИ

Содержание

Стадия	Лист	Листов
Р	1	2

Гострой СССР
Укрводоканалпроект
Киев

Альбом IV

Типовой проект 901-1-87.87

Формат	Обозначение	Содержание	Стр.	Примечание
А4	901-1-87.87-КЖИ-МН2	Изделие закладное МН2	40	
А4	901-1-87.87-КЖИ-МН3	Изделие закладное МН3	40	
А4	901-1-87.87-КЖИ-МН4	Изделие закладное МН4	41	
А4	901-1-87.87-КЖИ-МН5	Изделие закладное МН5	41	
А4	901-1-87.87-КЖИ-МН6	Изделие закладное МН6, МН7.	42	
А4	901-1-87.87-КЖИ-МН6СБ	Изделие закладное МН6; МН7.		
		Сборочный чертеж	42	
А4	901-1-87.87-КЖИ-МН8	Изделие закладное МН8	43	
А4	901-1-87.87-КЖИ-МН9	Изделие закладное МН9	43	
А4	901-1-87.87-КЖИ-МН10	Изделие закладное МН10	44	
А4	901-1-87.87-КЖИ-МС5	Изделие соединительное МС5; МС6	44	
А4	901-1-87.87-КЖИ-МС1	Изделие соединительное МС1	45	
А4	901-1-87.87-КЖИ-МС2	Изделие соединительное МС2	45	
А4	901-1-87.87-КЖИ-МС3	Изделие соединительное МС3	46	
А4	901-1-87.87-КЖИ-МС4	Изделие соединительное МС4	46	
А4	901-1-87.87-КЖИ-МС8	Изделие соединительное МС8	47	
А4	901-1-87.87-КЖИ-МС9	Изделие соединительное МС9	47	
А4	901-1-87.87-КЖИ-МС10	Изделие соединительное МС7,		
		МС10... МС12	48	
А4	901-1-87.87-КЖИ-МС10СБ	Изделие соединительное		
		МС7, МС10... МС12.		
		Сборочный чертеж	48	
А4	901-1-87.87-КЖИ-РМ1	Решетка РМ1	49	
А4	901-1-87.87-КЖИ-РМ2	Решетка РМ2	49	
А4	901-1-87.87-КЖИ-МН11	Изделие закладное МН11	50	

Привязан

Инв. №

Инв. № подл. | Подпись и дата | Взам. инв. №

ТП901-1-87.87-КЖИ

Лист 2

Формат А4

1. Технические требования к изготовлению сборных железобетонных изделий.

1.1. Сборные железобетонные изделия запроектированы из тяжелого бетона и изготавливаются в заводских условиях в инвентарных стальных формах. Изделия должны изготавливаться в точном соответствии с рабочими чертежами, а также требованиями ГОСТ 13015.0-83; ГОСТ 13015.1-81; ГОСТ 13015.2-81, ГОСТ 13015.4-84.

1.2. Стеновые панели подземной части изготавливать в опалубочных формах, разработанных для стеновых панелей серии 3.900-3 вып. 3/82.

Маркировка панелей принята по серии 3.900-3 вып. 3/82. (например ПС2А-54-К2-а). Дополнительный индекс „А" после порядкового номера типоразмера изделия отражает отличие в опалубочных размерах по сравнению с панелью ПС2-54-К серии 3.900-3 вып. 3/82.

Технические требования к изготовлению панелей см. пояснительную записку, раздел 3 серии 3.900-3 вып. 3/82, часть 1 „Панели стеновые консольные для прямоугольных сооружений."

1.3. На закладные изделия в колоннах и стеновых панелях, предназначенные для устройства заземления, нанести масляной краской букву „З."

Привязан

Инв. №

Инв. № подл. | Подпись и дата | Взам. инв. №

ТП901-1-87.87 -КЖИ-ТТ

ГИП	Новоминский	
Н.контр.	Айзенберг	
Нач.отд.	Волошин	
Гл.спец.	Айзенберг	
Рук.гр.	Клоцман	

Технические требования

Стадия	Лист	Листов
Р	1	2

Госстрой СССР Укрводоканалпроект Киев

Формат А4

2. Технические требования к изготовлению арматурных и закладных изделий.

2.1. Плоские арматурные изделия следует изготавливать при помощи контактной точечной сварки. Сварку сеток и каркасов производить во всех точках пересечения стержней.

2.2. Размеры сеток и каркасов даны по осям и по торцам стержней.

2.3. Сварку производить в соответствии с ГОСТ 14098-85 „Соединения сварных элементов закладных деталей сборных железобетонных конструкций" и СН393-78 „Инструкция по сварке соединений арматуры и закладных деталей железобетонных конструкций".

2.4. Толщину сварных швов принимать по наименьшей толщине свариваемых элементов, кроме оговоренных на чертеже.

2.5. Верхнюю пластину сваренных закладных изделий приваривать после установки изделий в опалубку. Приварку анкеров к пластинам в раззенкованные отверстия выполнять ручными валиковыми швами (тип шва - 2.1 по СН 393-78)

2.6. Строительные конструкции насосной станции используются в качестве заземлителя.

Для этой цели необходимо выполнить указания по сварке арматуры, приведенные на листах конкретных изделий.

2.7. Все открытые закладные и соединительные изделия в надземной части оцинковать (толщина слоя 120-150 мкм), в подземной части окрасить эмалью ПФ-133 за 2 раза по слою грунта ГФ-020.

Привязан

Инв.№ подл. | Подпись и дата | Взам. инв.№

Инв.№

ТП 901-1-87.87 -КЖИ-ТТ

Лист 2.

Формат А4

Обозначение	Наименование	Кол. на изделие — 01 02	КЖИ-1120-35-1	Примечание
	Документация			
901-1- 87.87 - КЖИ-ТТ	Технические требования	XX		
901-1- 87.87-КЖИ-1120-35-1.86	Сборочный чертеж	XX		
	Сборочные единицы			
3.006.1-2/82.1-2-2.0-55	Плита П20-35	1		Со всеми арматурными изделиями кроме петель
3.006.1-2/82.1-2.2.0-34	Плита П14-35	1		
3.006.1-2/82.1-2.1.0-050	Плита П11а-35	1		
1 1.400-15.81.570-011	Изделие закладное МН3*3	8,5к		
2 1.400-15.81.110-10	Изделие закладное МН15*3	2,1м 0,3т		
А4 3 901-1-87.87 -КЖИ-МН9	Изделие закладное МН9	7,9м 5,2т		
4 1.400-15.81.120-65	Изделие закладное МН15*3*	2		
	Детали			
А4 5 901-1-87.87 -КЖИ-МН11	Изделие закладное МН11	4 4		
6 1.400-9 81 л.16	Петля УП2-1	2		
	* См. указание на сборочном чертеже			

Привязан

Инв.№ подл. | Подпись и дата | Взам. инв.№

			ТП 901-1-87.87	-КЖИ-1120-35-1	
Гл. инж. проекта	Шапиро				
Нач. отд.	Жданович		Плита перекрытия П20-35-1; П14-35-1; П11а-35-1	Стадия Лист Листов	
Гл. спец.	Жилинский			Р 1	
Нач. гр.	Кондакова			Госстрой СССР Укрводоканалпроект Киев	

Инв.№

Формат А4

Альбом IV

Типовой проект 901-1-87.87

Инв. N подл. | Подпись и дата | Взам. инв. N

П14-3б-1

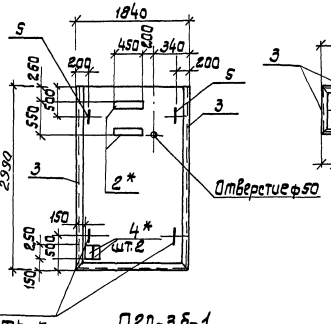

П14д-3б-1

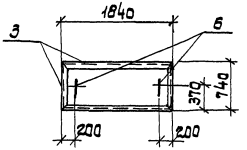

П20-3б-1

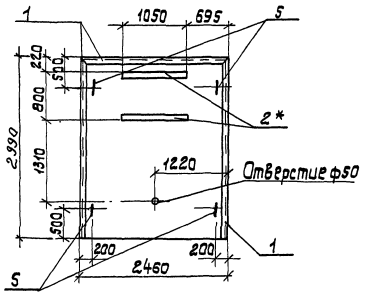

Обозначение	Марка	Примечание
901-1-87.87 -кжси-П20-3б-1	П20-3б-1	
-01	П14-3б-1	
-02	П14д-3б-1	

Ведомость расхода стали на дополнительные закладные изделия, кг

Марка элемента	Изделия закладные												Всего	Общий расход
	Арматура класса					Прокат марки								
	AI			A III		В Ст3 КП2								
	ГОСТ 5781-82*			ГОСТ 5781-82*		ГОСТ 8509-86*		ГОСТ 8510-72*		ГОСТ 19903-74				
	ф8	ф12	Итого	ф8	Итого	L90x7	Итого	L100x63x6	Итого	8 б	Итого			
П20-3б-1		3,9	3,9	9,3	9,3			63,8	63,8	5,9	5,9		82,9	82,9
П14-3б-1		3,9	3,9	8,9	8,9	75,8	75,8			6,1	6,1		94,7	94,7
П14д-3б-1	0,6		0,6	4,0	4,0	42,2	42,2						46,8	46,8

* В закладных изделиях позиций 2 и 4, устанавливаемых в плиты, анкера ф8 AIII отогнуть по месту и приварить к нижней арматурной сетке плиты.

Привязан	ГИП	Новомицкий	
	Н. контр.	Айзенберг	
	Нач. отд.	Волошин	
	Гл. спец.	Айзенберг	
	Рук. гр.	Клочман	
Инв. №			

ТП 901-1-87.87 -кжси-П20-3б-1 СБ

Плита перекрытия П20-3б-1; П14-3б-1, П14д-3б-1. Сборочный чертеж.

Стадия	Масса	Масштаб
Р		
Лист	Листов 1	

Госстрой СССР Укрводоканалпроект Киев

Формат А3

Альбом IV

Типовой проект 901-1-87.87

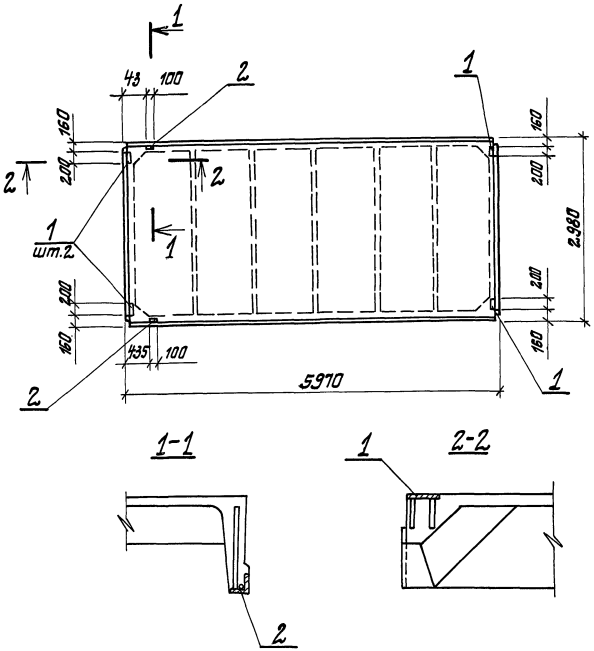

Формат	Зона	Поз.	Обозначение	Наименование	Кол.	Примечание
				Документация		
А4			901-1-87.87 -КЖИ-ТТ	Технические требования		
				Сборочные единицы		
			ГОСТ 22701.1-77	Плита ПГ-2АтVIT		со всеми арматурными и закладными изделиями
		1	ГОСТ 22701.5-77	Изделие закладное М8	4	1,6 кг
		2	ГОСТ 22701.5-77	Изделие закладное М9	2	0,8 кг

Ведомость расхода стали на дополнительные закладные изделия, кг

Марка изделия	Изделия закладные										Всего
	Арматура класса А-III				Прокат марки В ст3 кп2						
	ГОСТ 5781-82*				ГОСТ 19903-74*			ГОСТ 8509-86			
	ф10	ф14		Итого	-δ=8		Итого	∠70×8		Итого	
ПГ-2АтVIT-1	2,2	0,2		2,4	5,2		5,2	1,7		1,7	9,3

ГИП	Новоминский		
Н.контр	Айзенберг		
Нач.отд	Волошин		
Гл.спец	Айзенберг		
Вед.инж	Слепак		
Ст.инж	Малинина		

Привязан

Инв.№

ТП 901-1-87.87 -КЖИ-ПГ-2АтVIT-1

Плита ПГ-2АтVIT-1

Стадия	Масса	Масштаб
Р	2650	

Лист | Листов 1

Госстрой СССР Укрводоканалпроект Киев

Формат А3

Инв.№ подл. | Подпись и дата | Взам.инв.№

Альбом V

Типовой проект 901-1-87.87

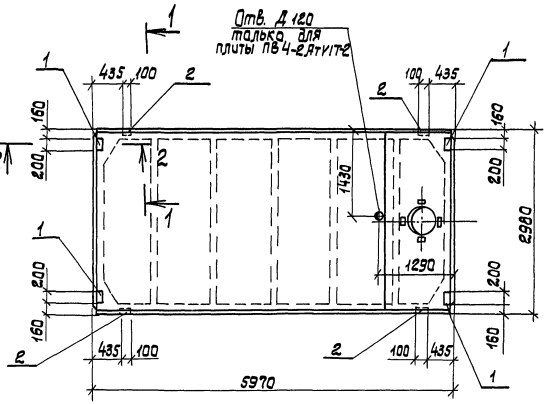

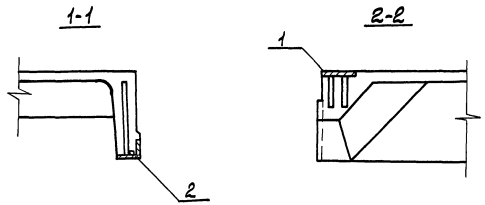

Формат	Зона	Поз.	Обозначение	Наименование	Кол.	Примечание
				Документация		
А4			901-1-87.87 -КЖИ-ТТ	Технические требования		
				Сборочные единицы		
		1	ГОСТ 22701.5-77	Изделие закладное М8	4	0,4 кг
		2	ГОСТ 22701.5-77	Изделие закладное М9	4	0,4 кг
				Переменные данные для исполнений		
				ПВ4-2АтVIТ-1, ПВ4-2АтVIТ-2		
			ГОСТ 22701.2-77	Плита ПВ4-2АтVIТ	1	со всеми арматурными закладными изделиями
				ПВ10-2АтVIТ-1		
			ГОСТ 22701.2-77	Плита ПВ10-2АтVIТ	1	

Ведомость расхода стали на дополнительные закладные изделия, кг

Марка изделия	Изделия закладные										Всего
	Арматура класса А-III				Прокат марки ВСт3кп2						
	ГОСТ 5781-82*				ГОСТ 19903-74			ГОСТ 8509-86			
	ф10	ф14		Итого	δ=8		Итого	∠70×8		Итого	
ПВ4-2АтVIТ-1 ПВ4-2АтVIТ-2 ПВ10-2АтVIТ-1	2,8	0,4		3,2	5,2		5,2	3,4		3,4	11,8

Привязан			ТП 901-1-87.87 -КЖИ-ПВ4-2АтVIТ-1		
	ГИП	Новоминский	Плита ПВ4-2АтVIТ-1; ПВ4-2АтVIТ-2; ПВ10-2АтVIТ-1	Стадия	Масса	Масшт.
	Н.контр.	Азгенберг		Р		
	Нач.отд.	Болошин		Лист	Листов	
	Гл.спец.	Азгенберг		Госстрой СССР Укрводоканалпроект Киев		
	Вед.ин.	Слепок				
Инв. №	Ст.инж.	Молинина				

Инв. № подл. | Подпись и дата | Взам. инв. №

Формат А3

Альбом IV

Типовой проект 901-1-87.87

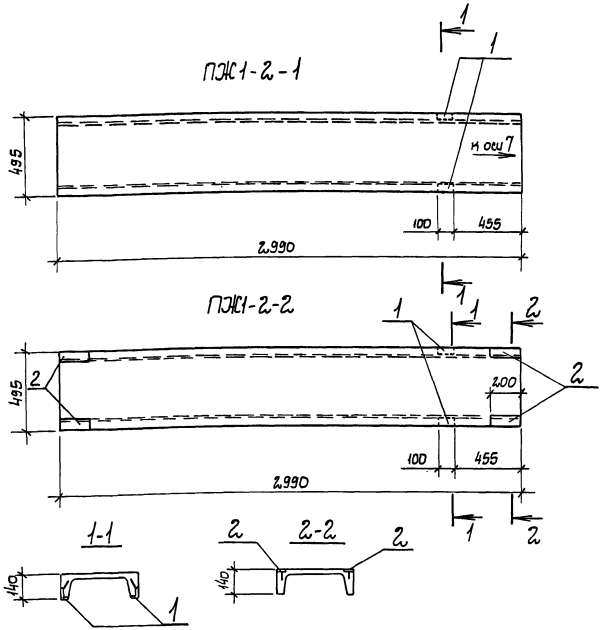

При изготовлении панели несмываемой краской нанести знак для ориентации панели при монтаже.

Формат	Зона	Поз.	Обозначение	Наименование	К-во	Примечание
				Документация		
А4			901-1-87.87-КЖИ-ТТ	Технические требования		
				Плита ПЖ1-2-1		
				Сборочные единицы		
			ПК-01-88	Плита ПЖ1-2		Со всеми арматурными и закладными изделиями
		1	901-1-87.87-КЖИ-МН2	Изделие закладное МН2	2	
				Плита ПЖ1-2-2		
				Сборочные единицы		
			ПК-01-88	Плита ПЖ1-2		Со всеми арматурными и закладными изделиями
А4		1	901-1-87.87-КЖИ-МН2	Изделие закладное МН2	2	
А4		2	901-1-87.87-КЖИ-МН3	Изделие закладное МН3	4	

Ведомость расхода стали на дополнительные закладные изделия, кг

Марка изделия	Изделия закладные									Всего
	Арматура класса А-III			Прокат марки Вст3 кп2						
	ГОСТ 5781-82*			ГОСТ 19903-74*			ГОСТ 8510-72*			
	ф10		Итого	-8=8		Итого	L63×40×8		Итого	
ПЖ1-2-1	0,4		0,4	—		—	0,8		0,8	1,2
ПЖ1-2-2	1,0		1,0	3,2		3,2	0,8		0,8	5,0

Привязан			
Инв. N			

ГИП	Новоминский	
Н. контр.	Айзенберг	
Нач. отд.	Волошин	
Гл. спец.	Айзенберг	
Вед. инж.	Слепак	
Ст. инж.	Малинина	

ТП 901-1-87.87 -КЖИ-ПЖ1-2-1

Плита ПЖ1-2-1; ПЖ1-2-2

Стадия	Масса	Масштаб
Р	178	

Лист | Листов 1

Грестрой СССР
Укрводоканалпроект
Киев

Инв. N подл. | Подпись и дата | Взам. инв. N

Альбом 17

Типовой проект 901-1-87.87

Инв. № подл. | Подпись и дата | Взам. инв. №

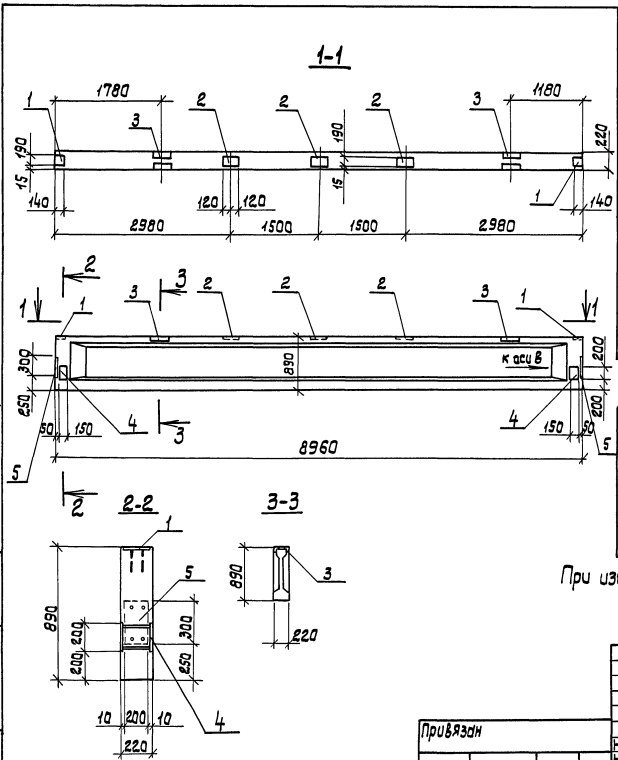

Формат	Зона	Поз.	Обозначение	Наименование	К-во	Примечание
				Документация		
А4			901-1-87.87 КЖСИ-ТТ	Технические требования		
				Сборочные единицы		
			1.462.1-10/80 Вып. 1	Балка 1БСД9-5АVТ		со всеми арматурными и закладными изделиями
		1	1.462.1-10/80.2-100	Изделие закладное м5	2	
		2	1.462.1-10/80.2-110	Изделие закладное м6	3	
		3	1.462.1-10/80.2-120-02	Изделие закладное м9	2	
А4		4	901-1-87.87 КЖСИ-МН1	Изделие закладное мн1	2	
		5	1.400-15. Вып. 130-28	Изделие закладное мн4-5	2	

Ведомость расхода стали на дополнительные закладные изделия

Марка изделия	Изделия закладные									Всего
	Арматура класса А-III				Прокат марки Ст3 кп2					
	ГОСТ 5781-82*				ГОСТ 19903-74*				ГОСТ 8510-72* Л80 х56х5	
	ф8	ф10	ф12	Итого	-δ=6	-δ=8	-δ=10	Итого		
1БСД9-5АVТ-1	1,0	2,2	1,6	4,8	9,2	4,2	9,6	23,0	3,2	31,0

При изготовлении балки нанести несмываемой краской стрелку „к оси в."

Привязан	ГИП	Новомижский	
	Н. контр.	Абзенберг	
	Нач. отд.	Волощин	
	Гл. спец.	Абзенберг	
	Рук. гр.	Климан	
Инв. №	Ст. инж.	Малинина	

ТП 901-1-87.87 – КЖСИ-1БСД9-5АVТ-1

Балка 1БСД9-5АVТ-1

Стадия	Масса	Масшт.
Р	2750	

Лист | Листов 1

Госстрой СССР Укрвдаканалпроект Киев

формат А3

Альбом IV

Типовой проект 901-1-87.87

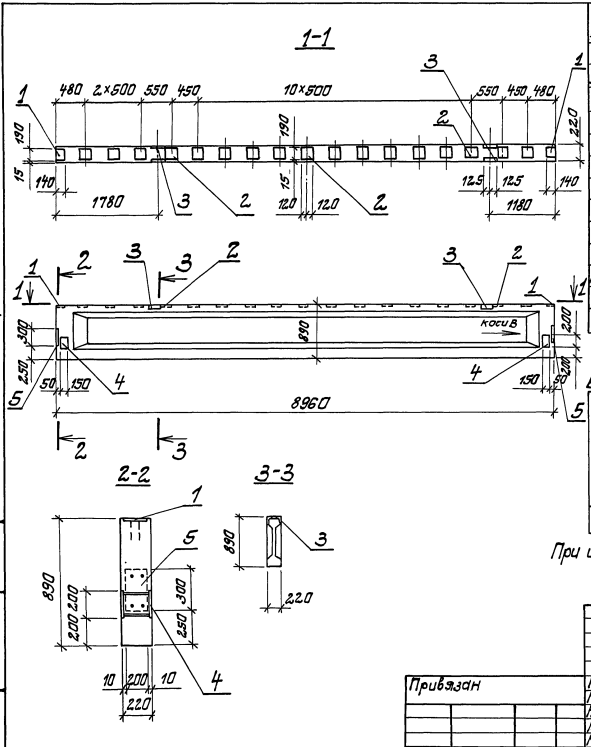

Формат	Зона	Поз.	Обозначение	Наименование	К-во	Примечание
				Документация		
А4			901-1-87.87 -КЖИ-ТТ	Технические требования		
				Сборочные единицы		
			1.462.1-10/80 вып.1	Балка 1БСД9-5АУТ		со всеми арматурными закладными изделиями
		1	1.462.1-10/80.2-100	Изделие закладное М5	2	
		2	1.462.1-10/80.2-110	Изделие закладное М6	17	
		3	1.462.1-10/80.2-120-02	Изделие закладное М9	2	
А4		4	901-1-87.87-КЖИ-МН1	Изделие закладное МН1	2	
		5	1.400-15. В1. 130-28	Изделие закладное МН121-5	2	

Ведомость расхода стали на дополнительные закладные изделия

Марка изделия	Изделия закладные										Всего
	Арматура класса А-III				Прокат марки Вст3кп2						
	ГОСТ 5781-82*				ГОСТ 19903-74*				ГОСТ 8510-72*		
	Ф8	Ф10	Ф12	Итого	-δ=6	-δ=8	-δ=10	Итого	∠90×56×5,5		
1БСД9-5АУТ-2	4,4	2,2	1,6	8,2	40,0	4,2	9,6	53,8	3,2		65,2

При изготовлении балки нестываемой краской нанести стрелку, коси В.

Привязан				ГИП	Новотинский		ТП901-1-87.87-КЖИ-1БСД9-5АУТ-2				
				Н.контр.	Айзенберг		Балка 1БСД9-5АУТ-2	Стадия	Масса	Масштаб	
				Нач.отд.	Волошин			Р	2750		
				Гл.спец.	Айзенберг			Лист	Листов 1		
				Рук.гр.	Клоцман			Госстрой СССР Укрводоканалпроект Киев			
Инв.№				Ст.инж.	Малинина						

Инв.№ подл. | Подпись и дата | Взам.инв.№

Инв. № подл.	Подпись и дата	Взам. инв. N

Типовой проект 901-1-87.87 Альбом IV

Формат	Зона	Поз.	Обозначение	Наименование	Кол. на исполнение КЖИ-ПС60 —	01	02	03	04	05	06				Примечание
				Документация											
А4			901-1-87.87-КЖИ-ТТ	Технические требования	X	X	X	X	X	X	X				
А3			901-1-87.87-КЖИ-ПС60СБ	Сборочный чертеж	X	X	X	X	X	X	X				
			1.030.1-1.0-3-0100 л.9	Узел I	X	X	X	X	X	X	X				
			1.030.1-1.0-3-0100 л.9	Узел IV					X						
			1.030.1-1.0-3-0100 л.9	Узел V	X	X	X	X							
			1.030.1-1.0-3-0100 л.9	Узел VI						X	X				
				Сборочные единицы											
				Панель стеновая											
			1.030.1-1.1-1 07	ПС 60.18.2,0-1.л	1										Со всеми арматурными и закладными изделиями
			1.030.1-1.1-1 04-05	ПС 60.9.2,0-2.л		1									
			1.030.1-1.1-1 15-06	ПС 62,5.18.2,0-1.л-1			1								
			1.030.1-1.1-1 15-03	ПС 62,5.12.2,0-2.л-1				1							

Привязан			
Инв. №			

ГИП	Новотинский		
Н. контр.	Айзенберг		
Нач. отд.	Волошин		
Гл. спец.	Айзенберг		
Рук. гр.	Клоцман		
Вед. инж.	Слепак		

ТП 901-1-87.87 КЖИ-ПС60

Панель стеновая „ПС" (надземная часть).

Стадия	Лист	Листов
Р	1	2

Госстрой СССР Укрводоканалпроект Киев

Инв. № подл.	Подпись и дата	Взам. инв. N

Формат	Зона	Поз.	Обозначение	Наименование	Кол. на исполнение КЖИ-ПС60 —	01	02	03	04	05	06				Примечание
			1.030.1-1.1-1 01	ПС 30.6.2,5-6.л					1						Со всеми арматурными и закладными изделиями
			1.030.1-1.1-1 01-09	ПС 30.12.2,0-6.л						1					
			1.030.1-1,1-1 62	2ПС 15.12.2.0-л							1				
				Изделие закладное											
		1	1.030.1-1.1-3-30-01	М2	4	4	6	4	2	1	2				
		2	1.030.1-1.1-3-36	М9	5	5	3	4							
		3	1.400-15.81.120-11	МН106-6	4										
		4	1.030.1-1.1-3-33-02	М15					3						
		5	1.030.1-1.1-3-35-01	М11						2	4				

Привязан			
Инв. №			

ТП 901-1-87.87 – КЖИ-ПС60 Лист 2

Альбом IV

Типовой проект 901-1-87.87

Инв. № подл. | Подпись и дата | Взам. инв. №

ПС 60.18.2,0-1. п-А

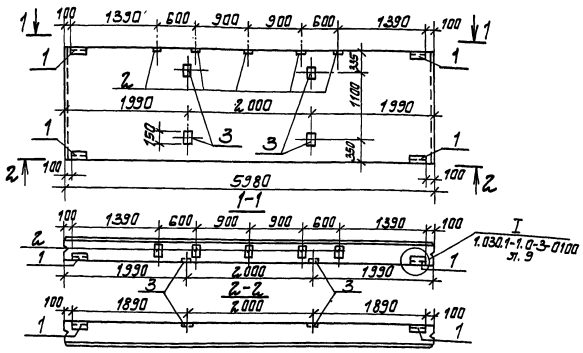

ПС 60.9.2,0-2.. п-А

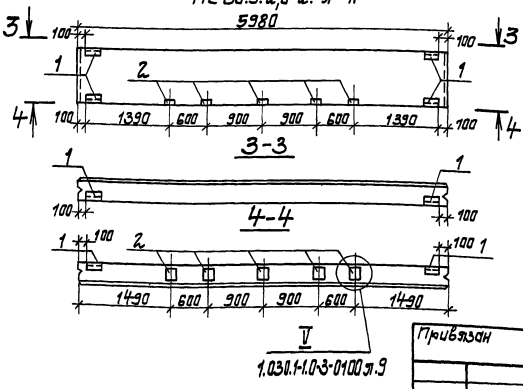

ПС 62,5.18.2,0-1.п-1.Ж

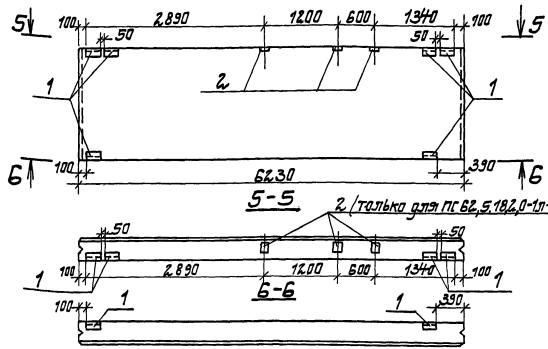

ПС 62,5.12.2,0-2.Ж-1.Ж

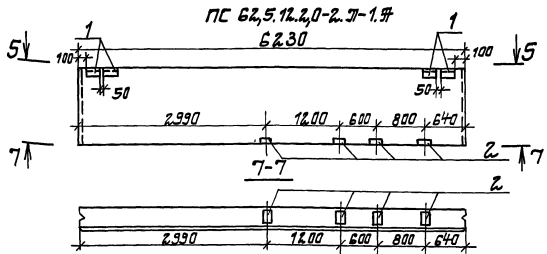

Привязан

Инв. №

ГИП	Новатицкий	
Н. контр.	Низенберг	
Нач. отд.	Балашин	
Гл. спец.	Низенберг	
Рук. гр.	Ладыгин	
Вед. инж.	Слепак	

ТП 901-1-87.87- КЖИ-ПС60СБ

Панель стеновая ПС (надземная часть) Сборочный чертеж.

Стадия	Масса	Масштаб
Р		
Лист 1	Листов 2	

Госстрой СССР Укрводоканалпроект Киев

Формат А3

ПС 30.6.2,5-6.П-А

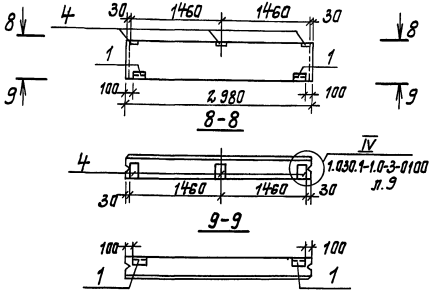

2ПС 15.12.2,0-П-А

Обозначение	Марка
901-1-87.87-КЖИ-ПС60	ПС 60.18.2,0-1.П-А
-01	ПС 60.9.2,0-2.П-А
-02	ПС 62,5.18.2,0-1.П-1А
-03	ПС 62,5.12.2,0-2.П-1А
-04	ПС 30.6.2,5-6.П-А
-05	ПС 30.12.2,0-6.П-А
-06	2ПС 15.12.2,0-П-А

Ведомость расхода стали на дополнительные закладные изделия, кг

Марка элемента	Изделия закладные										Всего	Общий расход
	Арматура класса А-III				Прокат марки ВСт.3кп2							
	ГОСТ 5781-82*				ГОСТ 8509-86*		ГОСТ 19903-74*					
	ф8	ф10		Итого	L63×6	Итого	-86	-88		Итого		
ПС 60.18.2,0-1.П-А	0,4	2,7		3,1	5,5	5,5	4,6	8,2		12,8	21,4	21,4
ПС 60.9.2,0-2.П-А		2,7		2,7	5,5	5,5	2,2	5,0		7,2	15,4	15,4
ПС 62,5.18.2,0-1.П-1А		2,3		2,3	8,2	8,2	3,4	3,0		6,4	16,9	16,9
ПС 62,5.12.2,0-2.П-1А		2,3		2,3	5,5	5,5	2,2	4,0		6,4	14,2	14,2
ПС 30.6.2,5-6.П-А		3,6		3,6	2,7	2,7	1,1	3,2		4,3	10,6	10,6
ПС 30.12.2,0-6.П-А		1,1		1,1	3,2	3,2	0,6			0,6	4,9	4,9
2ПС 15.12.2,0-П-А		2,2		2,2	6,4	6,4	1,1			1,1	9,7	9,7

Привязан

Инв. №

ТП 901-1-87.87-КЖИ-ПС60 СБ

Лист 2

Инв. № подл. | Подпись и дата | Взам. инв. №

Инв. N подл.	Подпись и дата	Взам. инв. N

Типовой проект 901-1-87.87 Альбом IV

Формат	Зона	Поз.	Обозначение	Наименование	Кол. на исполнение КЖИ-1К3.36-1 —	01	02	03	04	05	06	07	08	09	Примечание
				Документация											
А4			901-1-87.87- КЖИ-ТТ	Технические требования	×	×	×	×	×	×	×	×	×	×	
А3			901-1-87.87-КЖИ-1К3,36-1СБ	Сборочный чертеж	×	×	×	×	×	×	×	×	×	×	
				Сборочные единицы											
				Колонна											
			1.020-1/83.2-1 04	1К3.36	1	1									Со всеми арматурными и закладными изделиями, кроме МН-2 шт.4
			1.020-1/83.2-9 02	2КВ4.42-1			1	1	1	1	1	1			
			1.427.1-3.1-1.00	1КФ43-1									1		Со всеми арматурными и закладными изделиями
			1.427.1-3.1-1.00	1КФ57-1										1	

Привязан

Инв. №

ГИП	Новотинский	
Н. контр.	Айзенберг	
Нач. отд.	Волошин	
Гл. спец.	Айзенберг	
Рук. гр.	Клацман	
Вед. инж.	Слепак	

ТП 901-1-87.87 КЖИ-1К3.36-1

Колонна 1К3.36-1; 1К3.36-2; 1КФ43-1-1; 1КФ57-1-1; 2КВ4.42-1-1... 2КВ4.42-1-6

Стадия	Лист	Листов
Р	1	2

Госстрой СССР Укрводоканалпроект Киев

Формат А4

Инв. № подл.	Подпись и дата	Взам. инв. N

Формат	Зона	Поз.	Обозначение	Наименование	Кол. на исполнение КЖИ-1К3.36-1 —	01	02	03	04	05	06	07	08	09	Примечание
				Сетка арматурная											
		1		$С\frac{ВЯШ-50}{ВЯТ-50}$ 280×280 $\frac{15}{15}$ ГОСТ 8478-81	2	2									
		9	1.020-1/83.2-15.09	СКЯ-1			2	2	2	2		2			
				Изделие закладное											
А4		2	901-1-87.87- КЖИ-МН5	МН5	1	1									
		3	1.020-1/83.2-15 31	МН-44	5	2	10	10	4	4	8	8			
		4	1.020-1/83.2-15 26-01	МН-28		2	2	2			2	1			
		5	1.427.1-3.2-0.11.0	МН6									1	1	
		6	1.427.1-3.2-0.20.0	МН28									2		
		7	1.427.1-3.2-0.12.0	МН7									1		
		8	Шифр 92-76/1 л.8	МН2-2			1	1	1	1		1			
		10	1.400-15.В1.330-04	МН313-4			1	1				2			
		11	1.020-1/83.2-15 26-07	МН-37					1						
		12	1.020-1/83.2-15 26	МН-27					5	4					
		13	1.427.1-3.2-0.09.0	МН4							1				
		14	1.427.1-3.2-0.16.0	МН15									1		

Привязан

Инв. №

ТП 901-1-87.87- КЖИ-1К3.36-1

Лист 2

Альбом IV

Типовой проект 901-1-87.87

Инв. N подл. | Подпись и дата | Взам. инв. N

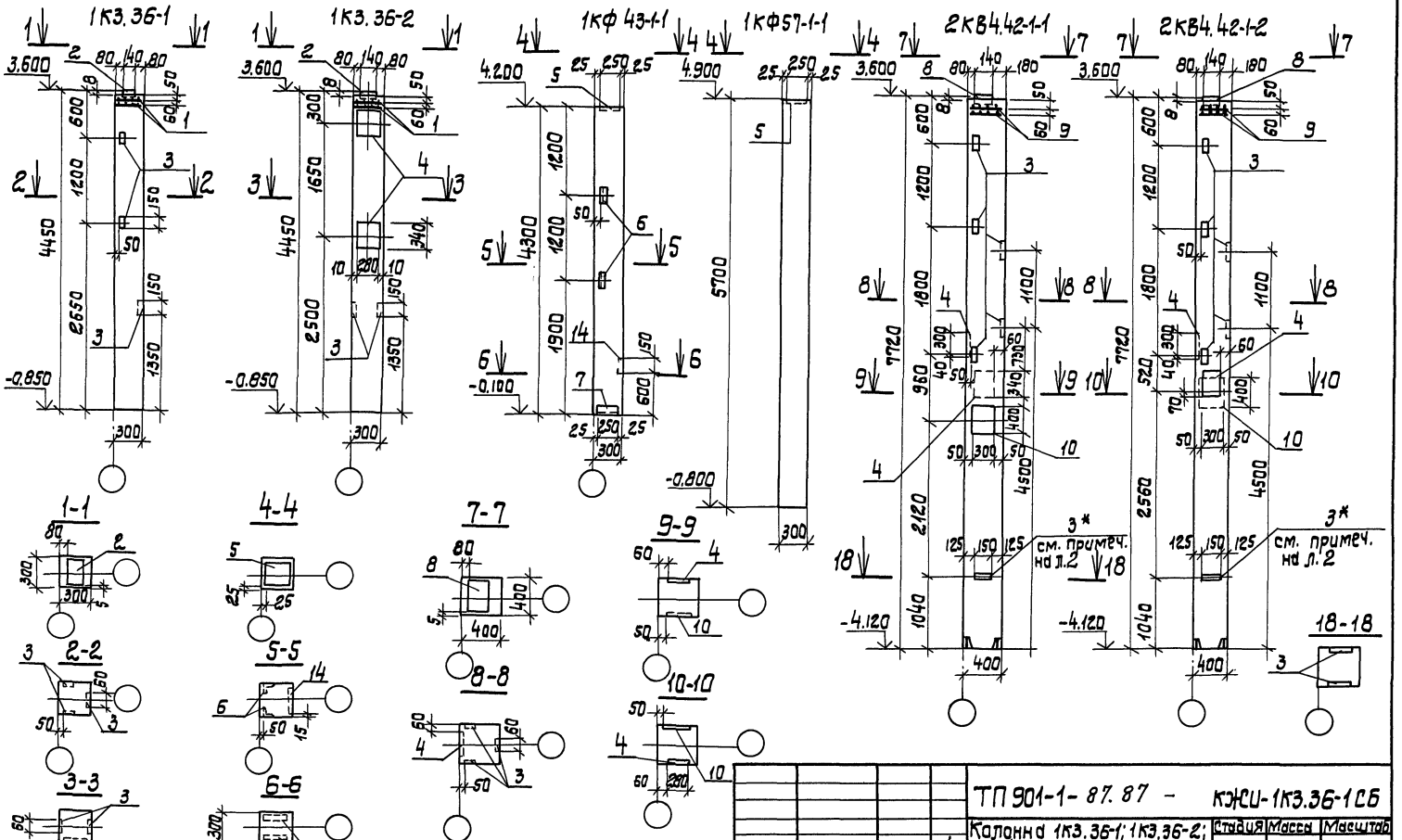

Привязан		
Инв. №		

ГИП	Новоминский	
Н.контр.	Айзенберг	
Нач.отд.	Волошин	
Гл.спец.	Айзенберг	
Рук.гр.	Клочмян	
Вед.инж.	Слепак	

ТП 901-1-87.87 – КЖСИ-1КЗ.36-1СБ

Колонна 1КЗ.36-1; 1КЗ.36-2; 1КФ43-1-1; 1КФ 57-1-1; 2КВ4.42-1-1;.. 2КВ4.42-1-6. Сборочный чертеж.

Стадия	Масса	Масштаб
Р		
Лист 1	Листов 3	

Госстрой СССР Укрводоканалпроект Киев

Формат А3

2КВ442-1-3

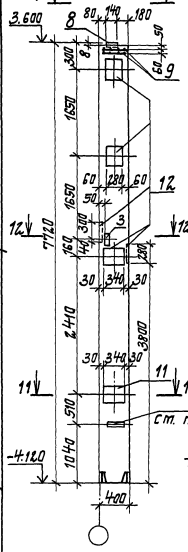

2КВ442-1-4

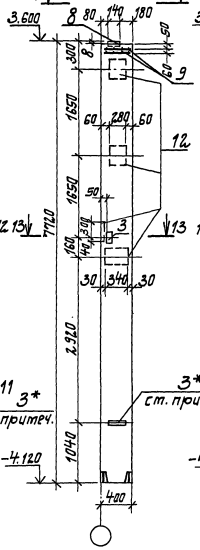

2КВ442-1-5

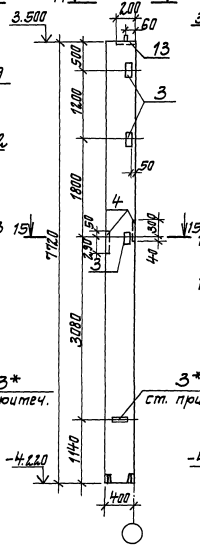

2КВ442-1-6

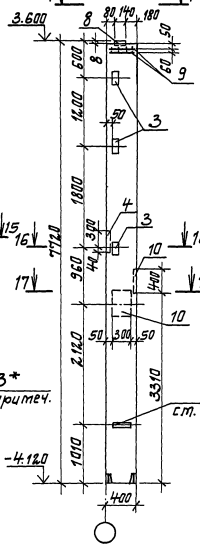

Лист 1

15-15

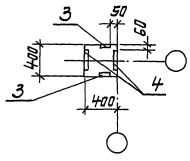

16-16

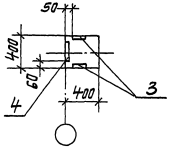

17-17

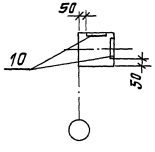

11-11

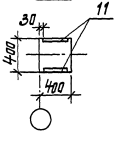

12-12

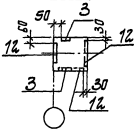

13-13

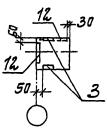

14-14

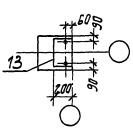

* Указанные закладные изделия поз. 3 приварить к рабочей арматуре колонны, обозначить буквой „3"

Привязан

Инв. №

ТП 901-1-87.87- КЖЦ-1К3.36-1СБ

Лист 7

Инв. № подл. | Подпись и дата | Взам. инв. №

Альбом IV

Ведомость расхода стали на дополнительные закладные изделия, кг

Марка элемента	Изделия закладные: Арматура класса А-III ГОСТ 5781-82* ф8	ф10	ф12	ф14	ф18	ф20	Итого	Прокат марки Вст3кп2 ГОСТ 8509-86 L63х5	L90х6	Итого	ГОСТ 19903-74* -Б6	-Б8	-Б10	-Б12	-Б20	Итого	Всего	Общ. расх.
1КЗ.36-1	3,6			2,0			5,6				2,1				6,4	8,5	14,1	14,1
1КЗ.36-2	3,1		0,4	6,7			10,2				0,8		15,0		6,4	22,2	32,4	32,4
2КВ4.42-1-1	6,0		0,4	9,2		4,4	20,0				4,2		25,0		8,6	37,8	57,8	57,8
2КВ4.42-1-2	6,0		0,4	9,2		4,4	20,0				4,2		25,0		8,6	37,8	57,8	57,8
2КВ4.42-1-3	5,0		1,3	2,0	23,9		32,2				1,6			63,0	8,6	73,2	105,4	105,4
2КВ4.42-1-4	5,0		0,7	2,0	15,4		23,1				1,6			36,0	8,6	46,2	69,3	69,3
2КВ4.42-1-5	1,0	0,9	0,4	4,6			6,9				3,3	3,8	15,0			22,1	29,0	29,0
2КВ4.42-1-6	5,7		0,2	9,5		8,8	24,2				3,3		27,5		8,6	39,4	63,6	63,6
1КФ43-1-1		2,5	0,4				2,9	2,8	4,2	7,0		6,5				6,5	16,4	16,4
1КФ57-1-1		0,8					0,8				3,9					3,9	4,7	4,7

901-1-87.87 Типовой проект

Обозначение	Марка
901-1-87.87-КЖСИ-1КЗ.36-1	1КЗ.36-1
-01	1КЗ.36-2
-02	2КВ4.42-1-1
-03	2КВ4.42-1-2
-04	2КВ4.42-1-3
-05	2КВ4.42-1-4
-06	2КВ4.42-1-5
-07	2КВ4.42-1-6
-08	1КФ43-1-1
-09	1КФ57-1-1

Привязан:

Инв.№

Инв.№ подл. | Подпись и дата | Взам.инв.№

ТП 901-1-87.87 – КЖСИ-1КЗ.36-1СБ Лист 3

Альбом IV

Типовой проект 901-1-87.87

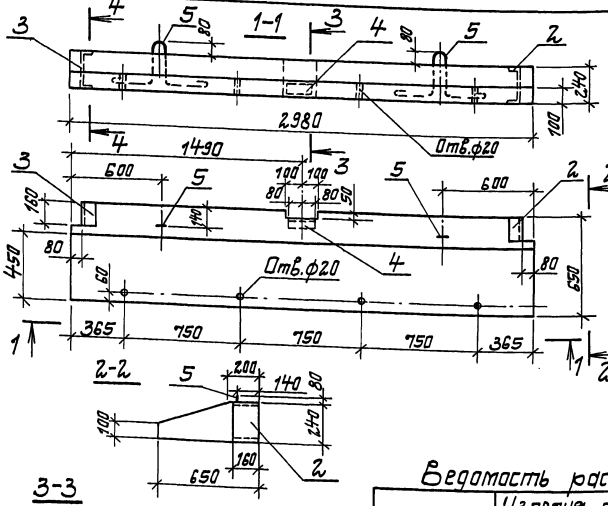

Формат	Зона	Поз.	Обозначение	Наименование	Кол.	Примечание
				Документация		
А3			1.030.1-1.2-10.00.070 ТУ	Технические требования		
				Сборочные единицы		
Б4		1		Сетка арматурная		
				ГОСТ 23279-85	1	
				Изделия закладные		
А4		2	1.030.1-1.2-1 0.10.0-01	МН4	1	
А4		3	1.030.1-1.2-1 0.10.0	МН3	1	
А4		4	1.030.1-1.2-1 0.11.0	МН9	1	
				Детали		
А4		5	1.030.1-1.2-1 0.00.2	СП2	2	
				Материалы		
				Бетон класса В12,5	0,38	$м^3$

Ведомость расхода стали на элемент, кг

Марка элемента	Изделия арматурные					Изделия закладные								Общий расход
	Арматура класса					Арматура класса				Прокат марки				
	Вр-I ГОСТ 6727-80		А-III ГОСТ 5781-82*		Всего	А-I	А-III			Вст3кп2 ГОСТ 8510-72*	ГОСТ 8240-72*		Всего	
	ф5	Итого	ф10	Итого		ф20	ф8	ф10	Итого	L 20 х 56 х 8	с24	Итого		
ПК30.6,5-П	7,2	7,2	29,1	29,1	36,3	8,4	1,0	1,0	10,4	1,4	7,6	9,0	19,4	55,7

1. Защитный слой бетона-15мм.
2. В местах отверстий арматуру сеток вырезать.

Привязан

Инв. №

ГИП	Новотинский	
Н.контр.	Зильберберг	
Нач.отд.	Валашин	
Сл.спец.	Зильберберг	
Рук.гр.	Клаутин	
Ст.инж.	Татинина	

ТП 901-1-87.87 КЖИ-ПК30.6,5П

Панель карнизная ПК 30.6,5-П

Стадия	Масса	Масштаб
Р	570	
Лист	Листов 1	

Госстрой СССР Укрводоканалпроект Киев

Инв.№ подл. | Подпись и дата | Взам.инв.№

Формат А3

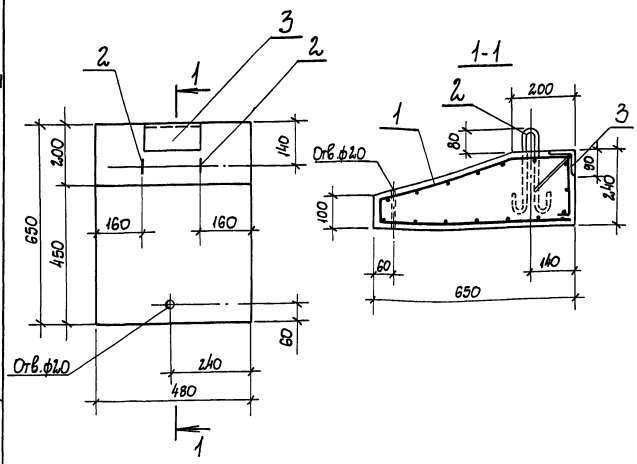

Формат	Зона	Поз.	Обозначение	Наименование	Кол.	Примечание
				Документация		
А3			1.030.1-1.2-10.00.ОТО	Техническое описание		
				Сборочные единицы		
Б4		1		Сетка арматурная		
				$C\frac{5\,Вр\text{-}I\text{-}100}{5\,Вр\text{-}I\text{-}100}\,15\,40\times480\,\frac{40}{20}$	1	2,3кг
				ГОСТ 8478-81		
А4		3	1.030.1-1.2-1 0.1 1.0	Изделие закладное МН9	1	
				Детали		
А4		2	1.400-9 вып.1 л.9	Изделие закладное УП1-1	2	
				Материалы		
				Бетон класса В12,5	0,06	$м^3$

Ведомость расхода стали на элемент, кг

Марка элемента	Изделия арматурные			Изделия закладные							Общий расход
	Арматура класса		Всего	Арматура класса			Прокат марки			Всего	
	Вр-I			А-I	А-III		Вст3 кп2				
	ГОСТ 6727-80			ГОСТ 5781-82*			ГОСТ 8510-72*				
	ф5	Итого		ф8	ф10	Итого	L90×56×8		Итого		
ПК 5.6,5-1	2,3	2,3	2,3	0,6	0,4	1,0	1,4		1,4	2,4	4,7

1. Защитный слой бетона - 15 мм.
2. Арматурную сетку поз.1 согнуть в соответствии с настоящим чертежом.

Типовой проект 901-1-87.87 Альбом IV

Инв.N подл.	Подпись и дата	Взам.инв.N

Привязан

Инв.N

ГИП	Новоминский	
Н.контр.	Айзенберг	
Нач.отд.	Волошин	
Гл.спец.	Айзенберг	
Рук.гр.	Клоцман	
Ст.инж.	Малинина	

ТП 901-1-87.87- КЖИ-ПК 5.6,5-1

Панель карнизная ПК 5.6,5-1

Стадия	Масса	Масштаб
Р	90	
Лист	Листов 1	

Госстрой СССР Укрводоканалпроект Киев

Типовой проект 901-1-87.87 Альбом IV

2ПП25-8-1

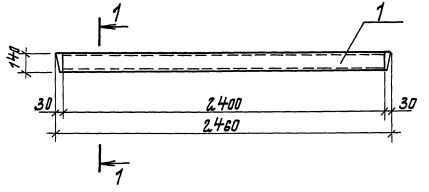

2ПП25-8-2

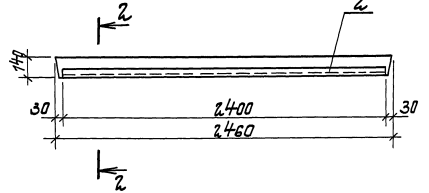

1-1

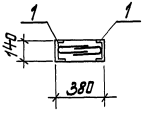

2-2

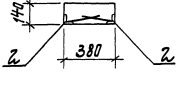

Формат	Зона	Поз.	Обозначение	Наименование	К-во	Примечание
				Документация		
А4			901-1-87.87-КЖИ-ТТ	Технические требования		
				Сборочные единицы		
			Серия 1.038.1-1.2 20000СБ	Перемычка 2ПП25-8		Со всеми арматурными изделиями
			Переменные данные для исполнений			
				Перемычка 2ПП25-8-1		
		1	1.400-15.81.570-05	Изделие закладное МН571	2	L=2400мм
				Перемычка 2ПП25-8-2		
		2	1.400-15.81.540-09	Изделие закладное МН548	2	L=2400мм

Ведомость расхода стали на дополнительные закладные изделия, кг

Марка изделия	Изделия закладные									Всего
	Арматура класса А-III			Прокат марки Вст.3 кп2						
	ГОСТ 5781-82*			ГОСТ 8509-86			ГОСТ 8240-72*			
	ф8		Итого	L50×5		Итого	С14		Итого	
2ПП25-8-1	3,8		3,8	—		—	59,0		59,0	62,8
2ПП25-8-2	1,9		1,9	18,2		18,2	—		—	20,1

ГИП	Новоминский		
Н.контр.	Лизенберг		
Нач.отд.	Волошин		
Гл.спец.	Лизенберг		
Рук.гр.	Клоцман		
Ст.инж.	Малинина		

Привязан

Инв. №

ТП901-1-87.87-КЖИ-2ПП25-8-1

Перемычка 2ПП25-8-1, 2ПП25-8-2

Стадия	Масса	Масштаб
Р		

Лист | Листов 1

Госстрой СССР Укрводоканалпроект Киев

Инв. № подл. | Подпись и дата | Взам. инв. №

Альбом III

Типовой проект 901-1-87.87

Формат	Зона	Поз.	Обозначение	Наименование	Кол.	Примеч.
				Документация		
А4			901-1-87.87- КЖИ-ТТ	Технические требования		
А3			901-1-87.87-КЖИ-ПС2А-54-К1ОБ	Сборочный чертеж		
А3			3.900-3 Вып.3/82. часть I л.15	Узел 3,5		
				Сборочные единицы		
				Каркас плоский		
А4		1	3.900-3 Вып.3/82. часть 2. л. 24	КР-4	6	
А4		2.	3.900-3 Вып.3/82. часть 2. л.24	КР-3	4	
				Сетка арматурная		
				ГОСТ 23279-85		
Б4		7		2С $\frac{12AIII}{6AI}$ 295×535 $\frac{75}{175}$	1	86,1 кг
				Изделия закладные		
А4		3	3.900-3 Вып.3/82. часть2.л.66	МН-31	2	
А4		4	3.900-3 Вып.3/82. часть2. л.66	МН-32	2	
А4		5	901-1-87.87- КЖИ-МН6	МН-6	2	
А4		6	-01	МН-7	2	
		12	1.400-15. 81. 110-02	МН 101-6	2	
			Переменные данные для исполнений			
				901-1-87.87-КЖИ-ПС2А-54-К1		
				Сборочные единицы		
				Сетка арматурная		
				ГОСТ 23279-85		
Б4		8		2С $\frac{12AIII}{6AI}$ 295×535 $\frac{75}{175}$	1	86,1 кг
Б4		9		2С $\frac{12AIII}{6AI}$ 245×285	1	40,5 кг
Б4		13		2С $\frac{20AIII}{6AI}$ 245×345	1	114,6 кг

Формат	Зона	Поз.	Обозначение	Наименование	Кол.	Примеч.
				Детали		
Б4		10		А-III-12-ГОСТ 5781-82* ℓ=5350	4	4,8 кг
Б4		11		А-III-10-ГОСТ 5781-82* ℓ=2950	1	1,8 кг
				901-1-87.87-КЖИ-ПС2А-54К1-01		
				Сборочные единицы		
				Сетка арматурная		
				ГОСТ 23279-85		
Б4		8		2С $\frac{20AIII}{6AI}$ 295×535 $\frac{75}{175}$	1	203,7 кг
Б4		9		2С $\frac{20AIII}{6AI}$ 245×285	1	98,5 кг
				Детали		
Б4		10		А-III-20-ГОСТ 5781-82* ℓ=5350	4	13,2 кг
Б4		11		А-III-10-ГОСТ 5781-82* ℓ=2950	2	1,8 кг
				901-1-87.87-КЖИ-ПС2А-54К1-02		
				Сборочные единицы		
				Сетка арматурная		
				ГОСТ 23279-85		
Б4		8		2С $\frac{25AIII}{6AI}$ 295×535 $\frac{75}{175}$	1	320,8 кг
Б4		9		2С $\frac{25AIII}{6AI}$ 245×285	1	158,0 кг
				Детали		
Б4		10		А-III-25-ГОСТ 5781-82* ℓ=5350	4	20,6 кг
Б4		11		А-III-12-ГОСТ 5781-82* ℓ=2950	4	2,6 кг
				Материалы		
				Бетон класса В22,5	3,86	м³

Инв.№ подл. | Подпись и дата | Взам.инв.№

Привязан

Инв.№

Гл.инж. пр.	Новомичский	
Н. контр.	Айзенберг	
Нач. отд.	Волошин	
Гл. спец.	Айзенберг	
Рук. гр.	Клюшин	
Вед. инж.	Слепак	
Ст. инж.	Дозорова	

ТП 901-1-87.87 - КЖИ-ПС2А-54-К1

Панель стеновая ПС2А-54-К1... ПС2А-54-К3

Стадия	Лист	Листов
Р	1	

Госстрой СССР Укрвводоканалпроект Киев

Альбом IV

Типовой проект 901-1-87.87

Взам. инв. №

Подпись и дата

Инв. № подл.

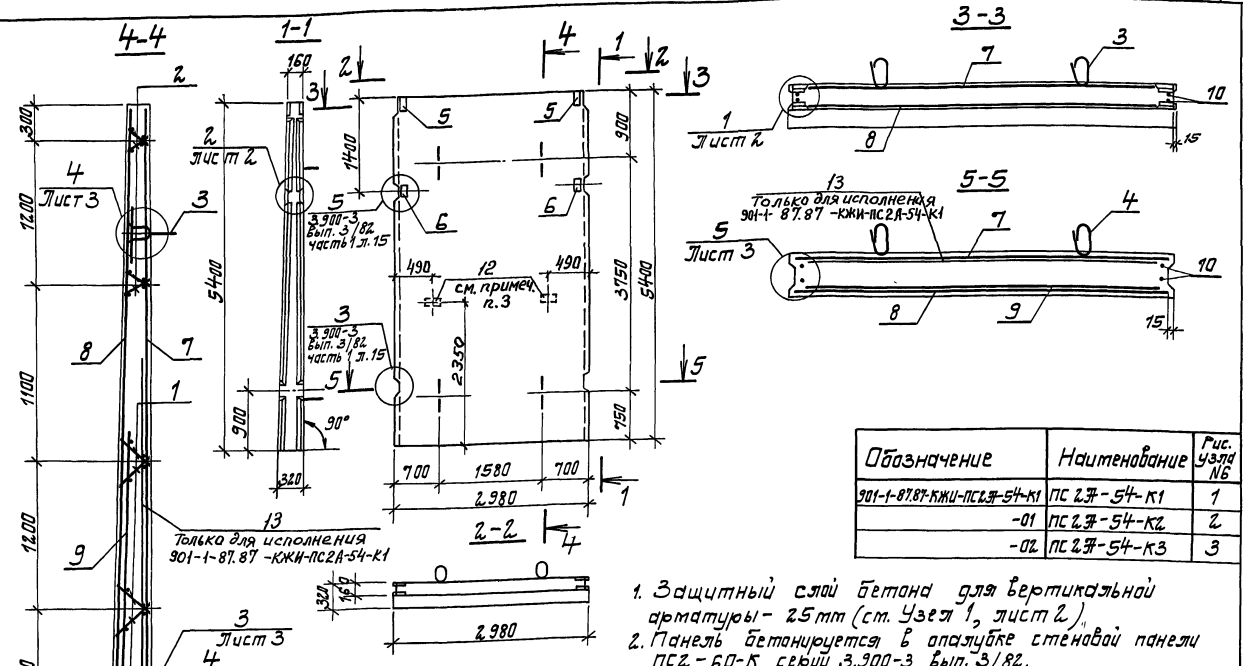

Обозначение	Наименование	Рис. узла №6
901-1-87.87-КЖИ-ПС2А-54-К1	ПС 2А-54-К1	1
-01	ПС 2А-54-К2	2
-02	ПС 2А-54-К3	3

1. Защитный слой бетона для вертикальной арматуры - 25 мм (см. Узел 1, лист 2).
2. Панель бетонируется в опалубке стеновой панели ПС2-60-К серии 3.900-3 Вып. 3/82.
3. Анкера закладного изделия поз. 12 приварить к арматуре сетки, обозначить буквой „3".

Гл. инж. пр.	Набатников		
Н. контр.	Эйзенберг		
Нач. отд.	Балошин		
Гл. спец.	Эйзенберг		
Рук. гр.	Клаутан		
Вед. инж.	Степак		
Ст. инж.	Озорова		

Привязан

Инв. №

ТП 901-1-87.87 - КЖИ-ПС2А-54К1СБ

Панель стеновая ПС2А-54-К1...ПС2А-54-К3 Сборочный чертеж

Стадия	Масса	Масштаб
Р	9,65т	
Лист 1	Листов 3	

Госстрой СССР Укрводоканалпроект Киев

Формат А3

Альбом

Типовой проект 901-1-87.87

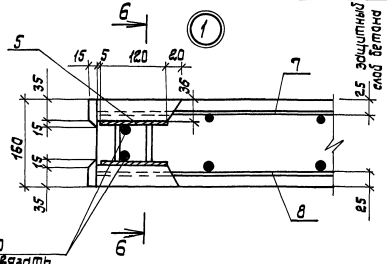

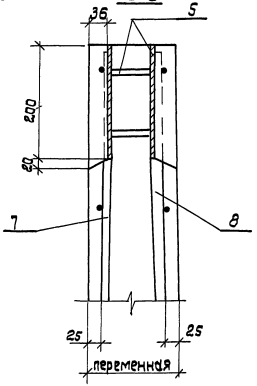

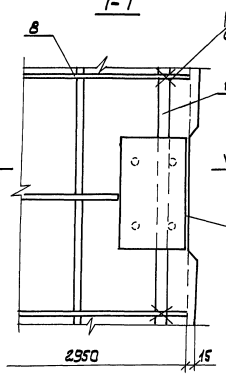

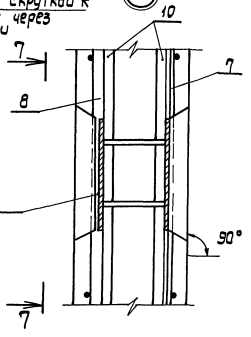

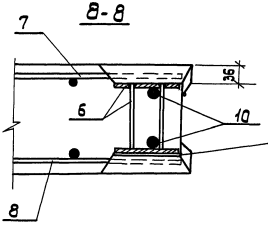

В зазоре между пластиной и гнездообразователем допускается наплыв бетона, который в последующем должен быть удален. Рекомендуется в зазор устанавливать прокладку по месту

Концы поперечных стержней сетки, попадающие в гнезда закладных изделий – обрезать.

Привязан				
Инв.N				

ТП 901-1-87.87- КЖИ-ПСДА-54-К1С6

Лист 2

Формат А3

Инв. N подл. | Подпись и дата | Взам. инв. N

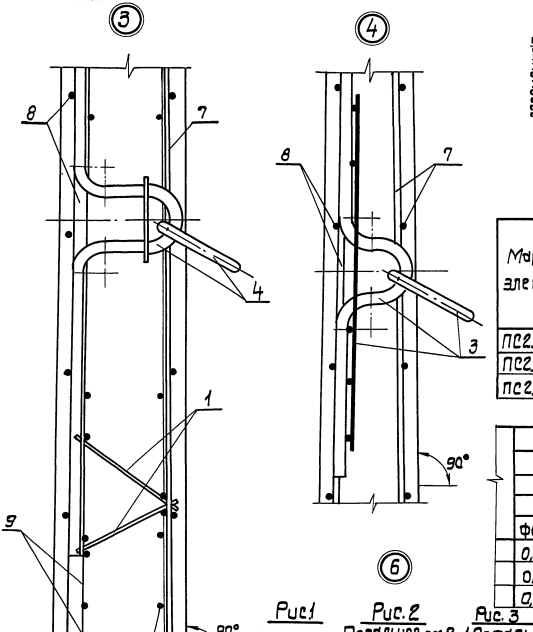

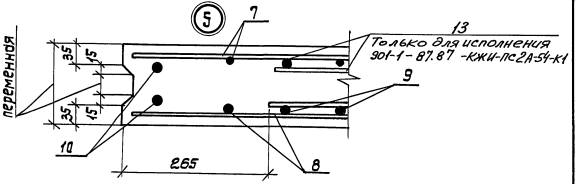

Ведомость расхода стали на элемент, кг

Марка элемента	Изделия арматурные												
	Арматура класса												Всего
	Вр-I			A-I				A-III					
	ГОСТ 6727-80			ГОСТ 5781-82*									
	Ф5		Итого	Ф6	Ф8			Итого	Ф10	Ф12	Ф20	Ф25	Итого	
ПС2А-54-К1	13,2		13,2	49,7				49,7		186,5	110,8		297,3	360,2
ПС2А-54-К2	13,2		13,2	45,9				45,9	3,6	67,2	316,5		387,3	446,4
ПС2А-54-К3	13,2		13,2	18,9	48,9			67,8		77,6		502,4	580,0	661,0

Изделия закладные													
Арматура класса							Прокат марки ВСт3кп2 ГОСТ 19903-74*				Всего	Общий расход
A-I			A-II		A-III							
ГОСТ 5781-82*												
Ф6	Ф10	Итого	Ф25	Итого	Ф10	Ф32	Итого	8 В	8 Б	Итого		
0,2	9,0	9,2	38,4	38,4	1,6	0,1	1,7	12,4	0,6	13,0	62,3	422,5
0,2	9,0	9,2	38,4	38,4	1,6	0,1	1,7	12,4	0,6	13,0	62,3	508,7
0,2	9,0	9,2	38,4	38,4	1,6	0,1	1,7	12,4	0,6	13,0	62,3	723,3

Привязан

Инв.N подл. | Подпись и дата | Взам.инв.N

Инв.N

ТП 901-1-87.87 – КЖИ-ПС2А-54-К1Б

Лист 3

Формат А3

Альбом IV

Типовой проект 901-1-87.87

Формат	Зона	Поз.	Обозначение	Наименование	Кол.	Примеч.
				Документация		
А4			901-1-87.87 -КЖСИ-ТТ	Технические требования		
А3			901-1-87.87-КЖСИ-ПС2П-54-К12Б	Сборочный чертеж		
А3			3.900-3 Вып.3/82 часть 1 л.15	Узел 3,5		
А3			901-1-87.87- КЖСИ-ПС2П-54-К12Б	Узел 2.... 5		
				Сборочные единицы		
				Каркас плоский		
А4		1	3.900-3 Вып.3/82 часть 2 л.24	КР-4	6	
А4		2	3.900-3 Вып.3/82 часть 2 л.24	КР-3	4	
				Сетка арматурная		
				ГОСТ 23279-85		
Б4		7		2С $\frac{12\ AIII}{16\ AIII}$ 2.95×5.35 $\frac{75}{175}$	1	198,8кг
				Изделие закладное		
А4		3	3.900-3 Вып.3/82 Часть 2 л.66	МН-31	2	
А4		4	3.900-3 Вып.3/82 Часть 2 л.66	МН-32	2	
А4		5	901-1-87.87- КЖСИ-МН6	МН-6	1	
А4		6	-01	МН-7	1	
А4		11	901-1-87.87- КЖСИ-МН8	МН-8	1	
		12	1.400-15. Б1. 110-02	М.Н-101-6	2	

Формат	Зона	Поз.	Обозначение	Наименование	Кол.	Примеч.
				Переменные данные для исполнений		
				901-1-87.87-КЖСИ-ПС2П-54-К12		
				901-1-87.87КЖСИ-ПС2П-54-К12-02		
				Сборочные единицы		
				Сетка арматурная		
				ГОСТ 23279-85		
Б4		8		3С $\frac{14\ AIII-200}{2.0\ AIII-200}$ 2.90×5.35 $\frac{75}{150}$	1	285,4кг
Б4		9		2С $\frac{14\ AIII}{6\ AI}$ 2.45×2.85	1	51,7кг
				Детали		
Б4		10		А-III-14-ГОСТ 5781-82* ℓ=5350	2	6,5кг
				901-1-87.87-КЖСИ-ПС2П-54-К12-01		
				901-1-87.87-КЖСИ-ПС2П-54-К12-03		
				Сборочные единицы		
				Сетка арматурная		
				ГОСТ 23279-85		
Б4		8		3С $\frac{16\ AIII-200}{2.5\ AIII-200}$ 2.90×5.35 $\frac{75}{150}$	1	420,7кг
Б4		9		2С $\frac{16\ AIII}{6\ AI}$ 2.45×2.85	1	66,0кг
				Детали		
Б4		10		А-III-16-ГОСТ 5781-82* ℓ=5350	2	8,5кг
				Материалы		
				Бетон класса В22,5	3,86	$м^3$

Привязан

Инв. №

Гл. инж. пр.	Новоторгин	
Н. контр.	Изенберг	
Нач. отд.	Валошин	
Гл. спец.	Изенберг	
Рук. гр.	Клацман	
Вед. инж.	Слепак	
Ст. инж.	Азарова	

ТП 901-1-87.87 - КЖСИ-ПС2П-54-К12

Панель стеновая ПС2П-54-К12...ПС2П-54-К18-1

Стадия	Лист	Листов
Р	1	

Госстрой СССР Укрводоканалпроект Киев

Инв. № подл. | Подпись и дата | Взам. инв. №

Формат А2

Альбом IV

Типовой проект 901-1-87.87

ПС2А-54-К12
ПС2А-54-К13

ПС2А-54-К12-1 - зеркальное отражение
ПС2А-54-К13-1 - зеркальное отражение

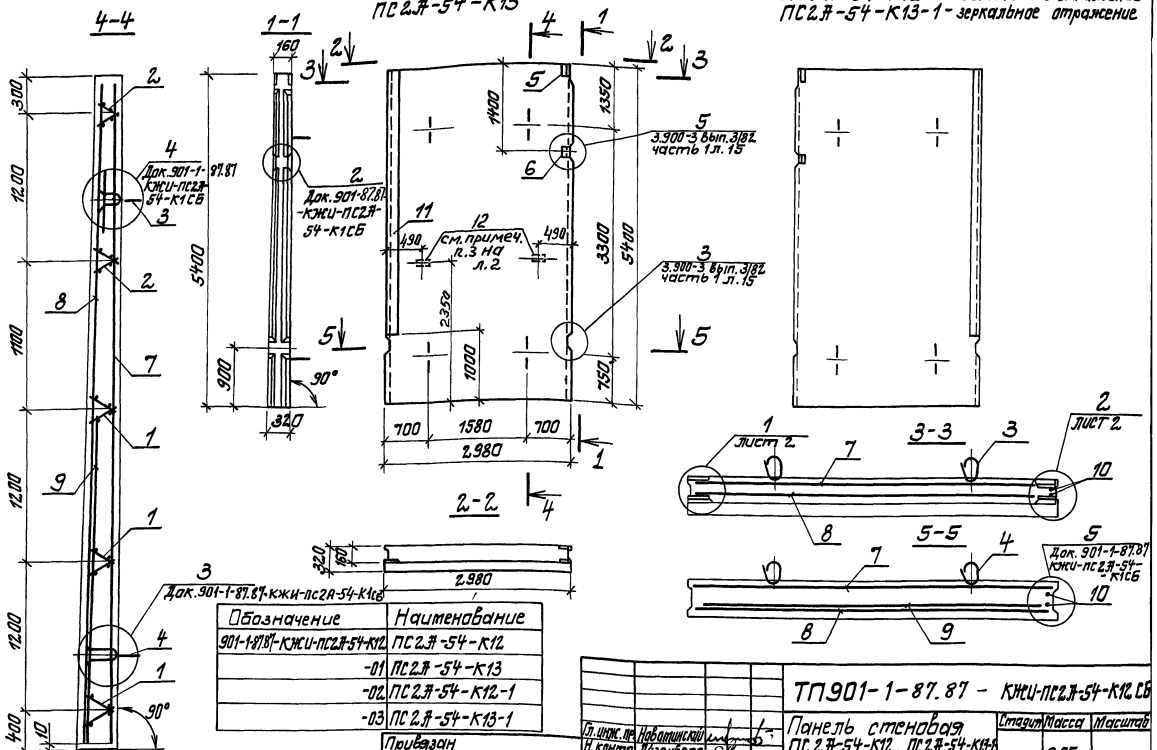

Обозначение	Наименование
901-1-87.87-КЖИ-ПС2А-54-К12	ПС2А-54-К12
-01	ПС2А-54-К13
-02	ПС2А-54-К12-1
-03	ПС2А-54-К13-1

Защитный слой бетона для горизонтальной арматуры - 25мм (см. Узел 1, лист 2)

Привязан

Инв. №

Гл. инж. пр.	Новоминский	
Н. контр.	Айзенберг	
Нач. отд.	Волошин	
Гл. спец.	Айзенберг	
Рук. гр.	Клоцман	
Вед. инж.	Степак	
Ст. инж.	Дозорова	

ТП901-1-87.87 - КЖИ-ПС2А-54-К12 СБ

Панель стеновая ПС2А-54-К12...ПС2А-54-К13-1
Сборочный чертеж

Стадия	Масса	Масштаб
р	9,65т	

Лист 1 Листов 2

Госстрой СССР
Укрводоканалпроект
Киев

Формат А3

Инв. № подл. | Подпись и дата | Взам. инв. №

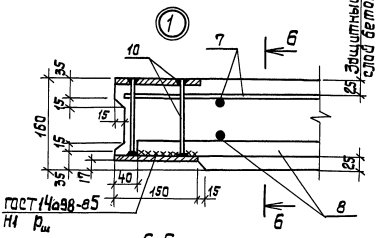

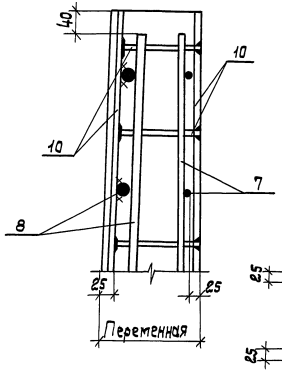

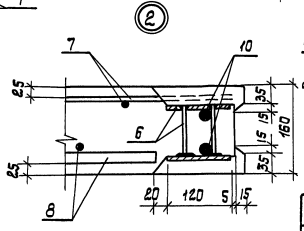

Ведомость расхода стали на элемент, кг

Марка элемента	Изделия арматурные												
	Арматура класса												Всего
	Вр-I			А-I		А-III							
	ГОСТ 6727-80			ГОСТ 5781-82*									
	ф5		Итого	ф6	Итого	ф12	ф14	ф16	ф20	ф25	Итого	
ПСГА-54-К12 ПСГА-54-К12-1	13,2		13,2	8,1	8,1	66,7	148,4	125,8	193,4		534,3	555,6
ПСГА-54-К13 ПСГА-54-К13-1	13,2		13,2	8,1	8,1	66,7		319,6		301,5	687,8	709,1

Изделия закладные														Общий расход
Арматура класса									Прокат марки					
А-I		А-II			А-III				Вст3 кп2					
ГОСТ 5781-82*									ГОСТ 19903-74*			Всего		
ф6	ф10		Итого	ф25	Итого	ф10	ф8	Итого	δ8	δ6	Итого			
0,2	9,0		9,2	38,4	38,4	5,4	0,1	5,5	89,4	0,6	90,0	143,1		698,7
0,2	9,0		9,2	38,4	38,4	5,4	0,1	5,5	89,4	0,6	90,0	143,1		852,2

1. Концы поперечных стержней сетки, попадающие в гнезда закладных изделий – обрезать.
2. Панель бетонируется в опалубке стеновой панели ПСГ-60-К серии 3.900-3 Вып. 3/82.
3. Анкеры закладного изделия поз.12 приварить к арматуре сеток.

Привязан:

Инв.№

ТП 901-1-87.87 – КЖИ-ПСГА-54-К12СБ

Лист 2

Формат А3

Инв.№ подл. | Подпись и дата | Взам.инв.№

Формат	Зона	Поз.	Обозначение	Наименование	Кол. на исполнение КЖСИ-ПС2А-54 —	01	02	03	04	05	06	07	08	09	Примечание
				Документация											
А4			901-1-87.87 – КЖСИ-ТТ	Технические требования											
А3			901-1-87.87-КЖСИ-ПС2А-54 СБ	Сборочный чертеж											
				Сборочные единицы											
А3			901-1-87.87-КЖСИ-ПС2А-54-К12 □	Панель стеновая ПС2А-54-К □	1	1	1			1					Условная со всеми арматурными и закладными изделиями
			901-1-87.87-КЖИ-ПС2А-54-К12 □	ПС2А-54-К □ -1				1	1		1	1			рядовая со всеми арматурными и закладными изделиями
А3			901-1-87.87-КЖСИ-ПС2А-54-К1 □	Панель стеновая ПС2А-54-К □									1	1	
		1	1.400-15.В1.110-02	Изделие закладное МН101-6	6	6	6	2	2		6	6	12	6	
		2	1.400-15.В1.120-11	Изделие закладное МН106-6				3	3						
		3	1.400-15.В1.130-59	Изделие закладное МН126-6						1					

Привязан:

Инв. №

Гл.ин.пр.	Новомиский	
Н. контр.	Айзенберг	
Нач. отд.	Волощин	
Гл. спец.	Айзенберг	
Рук. гр.	Клочман	
Ст. инж.	Мадинина	

ТП 901-1- КЖСИ-ПС2А-54

Панель стеновая ПС2А-54 с дополнительными закладными изделиями.

Стадия	Лист	Листов
Р	1	6

Госстрой СССР Укрвадоканалпроект Киев

Формат А4

Формат	Зона	Поз.	Обозначение	Наименование	Кол. на исполнение КЖСИ-ПС2А-54 —	01	02	03	04	05	06	07	08	09	Примечание
		6	1.400-15.В1. 130-47	Изделие закладное МН124-6							2	2			
		7	5.900-2 ТМ.90-□	Сальник Ду □ ℓ=300	1	1									
		8	5.900-2 ТМ.90-□	Сальник Ду □ ℓ=300							1	1			
		9	5.900-2 ТМ.89-01	Сальник Ду80 ℓ=200			1								6,9 кг
				Детали											
БЧ		12		А-III-20 ГОСТ 5781-82* L=1600	16	8					16	8			4,4 кг
БЧ		13		А-III-25 ГОСТ 5781-82* L=2100		8						8			8,1 кг
БЧ		14		А-III-16 ГОСТ 5781-82* L=1680										2	2,7 кг
БЧ		16		А-III-20 ГОСТ 5781-82* L=2100				16	8						5,2 кг
				А-III-25 ГОСТ 5781-82* L=2400					8						9,2 кг
БЧ		17		А-III-28 ГОСТ 5781-82* L=2040										4	9,9 кг
БЧ		18		А-III-12 ГОСТ 5781-82* L=1060										4	0,9кг

Привязан

Инв. №

ТП 901-1- 87.87 – КЖСИ-ПС2А-54

Лист 12

Формат А4

Формат	Зона	Поз.	Обозначение	Наименование	Кат. на исполнение КЖИ-ПС2А-54- 10	11	12	13	14	15	16	17	18	19	Примечание
				Документация											
А4			901-1-87.87 -КЖИ-ТТ	Технические требования	X	X	X	X	X	X	X	X	X	X	
А3			901-1-87.87-КЖИ-ПС2А-54СБ	Сборочный чертеж	X	X	X	X	X	X	X	X	X	X	
				Сборочные единицы											
А3			901-1-87.87-КЖИ-ПС2А-54-К1 □	Панель стеновая ПС2А-54-К □	1	1	1	1	1	1					Разработаны сети арматурные и закладные изделия
А3			901-1-87.87-КЖИ-ПС2А-54-К1	Панель стеновая ПС2А-54-К1							1	1	1	1	Переработаны сети арматурные и закладные изделия
		1	1.400-15.81.110-02	Изделие закладное МН101-6	6	2	2	6	6		7	7	7	7	
		2	1.400-15.81.120-11	Изделие закладное МН106-6		3	3				2	1		1	
		3	1.400-15.81.130-59	Изделие закладное МН126-6						1					

Привязан

Инв. №

ТП 901-1-87.87 - КЖИ-ПС2А-54 Лист 3

Формат	Зона	Поз.	Обозначение	Наименование	Кат. на исполнение КЖИ-ПС2А-54 10	11	12	13	14	15	16	17	18	19	Примечание
		4	1.400-15.81.550-04	Изделие закладное МН553				0,6т	0,6т			0,34т	2,3т	1,44т	
		5	1.400-15.81.120-53	Изделие закладное МН113-6							4	2	6	2	
		7	5.900-2 ТМ.90-□	Сальник Ду □ l=300									1	1	
		10	5.900-2 ТМ.89-01	Сальник Ду 80 l=300							2				8,7кг
				Детали											
Б4		12		Ф-III-20 ГОСТ 5781-82* L=1800									8	8	4,4кг
Б4		13		Ф-III-25 ГОСТ 5781-82* L=2100		10						6			8,1кг
Б4		14		Ф-III-16 ГОСТ 5781-82* L=1680	2			3	3		8				2,7кг
Б4		17		Ф-III-28 ГОСТ 5781-82* L=2040				4							9,9кг
				Ф-III-36 ГОСТ 5781-82* L=2280	4				4						18,2кг
Б4		18		Ф-III-16 ГОСТ 5781-82* L=1330	4			4	4			4			1,9кг
Б4		19		Ф-III-10 ГОСТ 5781-82* L=1500		8	8				8		8	8	0,9кг
Б4		20		Ф-III-28 ГОСТ 5781-82* L=2280			10								11,0кг
Б4		21		Ф-III-10 ГОСТ 5781-82* L=800							8	8		4	0,5кг

Привязан

Инв. №

ТП 901-1-87.87 - КЖИ-ПС2А-54 Лист 4

Инв. № подл.	Подпись и дата	Взам. инв. №

Типовой проект 901-1-87.87 Альбом IV

Формат	Зона	Поз.	Обозначение	Наименование	Кол. на исполнение КЖИ-ПС2А-54- 20	21									Примечание
				Документация											
А4			901-1-87.87 – КЖИ-ТТ	Технические требования	X	X									
А3			901-1-87.87- КЖИ-ПС2А-54СБ	Сборочный чертеж	X	X									
				Сборочные единицы											
А3			901-1-87.87-КЖИ-ПС2А-54-К1	Панель стеновая ПС2А-54-К1	1										Перегородочная со всеми арматурными закладными изделиями
А3			901-1-87.87-КЖИ-ПС2А-54-К12 ☐	Панель стеновая ПС2А-54-К ☐		1									Угловая со всеми арматурными и закладными изделиями
		1	1.400-15. В1.110-02	Изделие закладное МН101-6	7	6									
		2	1.400-15. В1.120-11	Изделие закладное МН106-6	1										
		4	1.400-15. В1.550-04	Изделие закладное МН533		0,6м									

Привязан			
Инв. №			

ТП 901-1-87.87- КЖИ-ПС2А-54 Лист 5

Инв. № подл.	Подпись и дата	Взам. инв. №

Формат	Зона	Поз.	Обозначение	Наименование	Кол. на исполнение КЖИ-ПС2А-54- 20	21									Примечание
		7	5.900-2 ТМ.90-☐	Сальник Ду ☐ L=300	1										
		11	5.900-2 ТМ.90-07	Сальник Ду300 L=300	1										
		5	1.400-15. В1.120-53	Изделие закладное МН113-6	6										
				Детали											
Б4		12		А-III-20 ГОСТ5781-82* L=1800	8										4,4кг
Б4		19		А-III-10 ГОСТ5781-82* L=1500	8										0,9кг
Б4		21		А-III-10 ГОСТ5781-82* L=800	12										0,5кг
Б4		14		А-III-16 ГОСТ5781-82* L=1680	8										2,7кг

1. При привязке проекта в зависимости от типа грунта принять наименование панели по таблице 2 док. 901-1-87.87-КЖ-9.

Привязан			
Инв. №			

ТП 901-1- 87.87- КЖИ-ПС2А-54 Лист 6

Типовой проект 901-1-87.87 Альбом IV

ПС2П-54-К12а
ПС2П-54-К13а

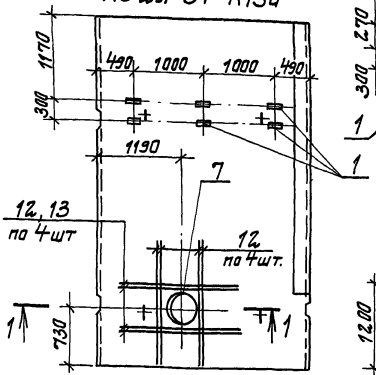

ПС2П-54-К12б
ПС2П-54-К13б

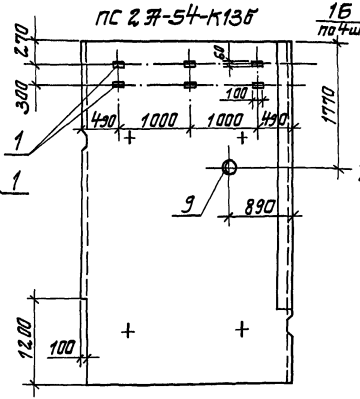

ПС2П-54-К12-1а
ПС2П-54-К13-1а

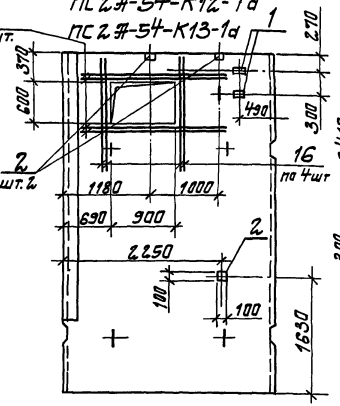

ПС2П-54-К12в
ПС2П-54-К13в

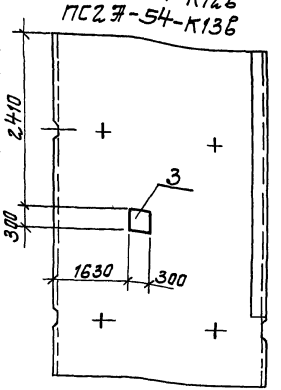

ПС2П-54-К12-1б
ПС2П-54-К13-1б

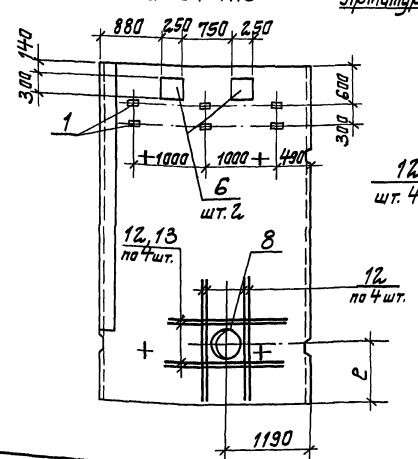

Арматура панели 1-1

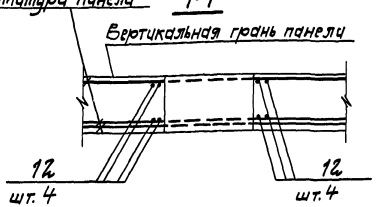

Таблица 1

Марка насоса	Сальник Ду, мм. поз.7	Сальник Ду, мм. поз.8	„e" мм
Д200-36	400	400	790
Д200-95			820
Д320-50			710
Д320-70			790
Д500-65	500	500	770
Д630-90			780
Д800-57	600		750
Д1250-65			

1. Арматуру стеновой панели в месте отверстий и в месте установки сальников обрезать по месту и приварить к корпусу сальника.
2. Диаметр сальников поз.7,8 и размер „e" см. таблицу 1.
3. Таблицу обозначений см. таблицу 2 на листе 3.
4. Панели изображены со стороны вертикальной грани.

Привязан

Инв. №

ГИП	Набаминский	
Н.контр.	Айзенберг	
Нач.отд	Валошин	
Гл.спец.	Айзенберг	
Рук.гр.	Гладман	
Гл.инж.	Малинина	

ТП 901-1-87.87 - КЖИ-ПС2П-54С6

Панель стеновая ПС2П-54 с дополнительными закладными изделиями. Сборочный чертеж

Стадия	Масса	Масштаб
Р		
Лист 1	Листов 5	

Госстрой СССР Укрводоканалпроект Киев

Инв. № подл. | Подпись и дата | Взам. инв. №

Альбом IV

Типовой проект 901-1-87.87

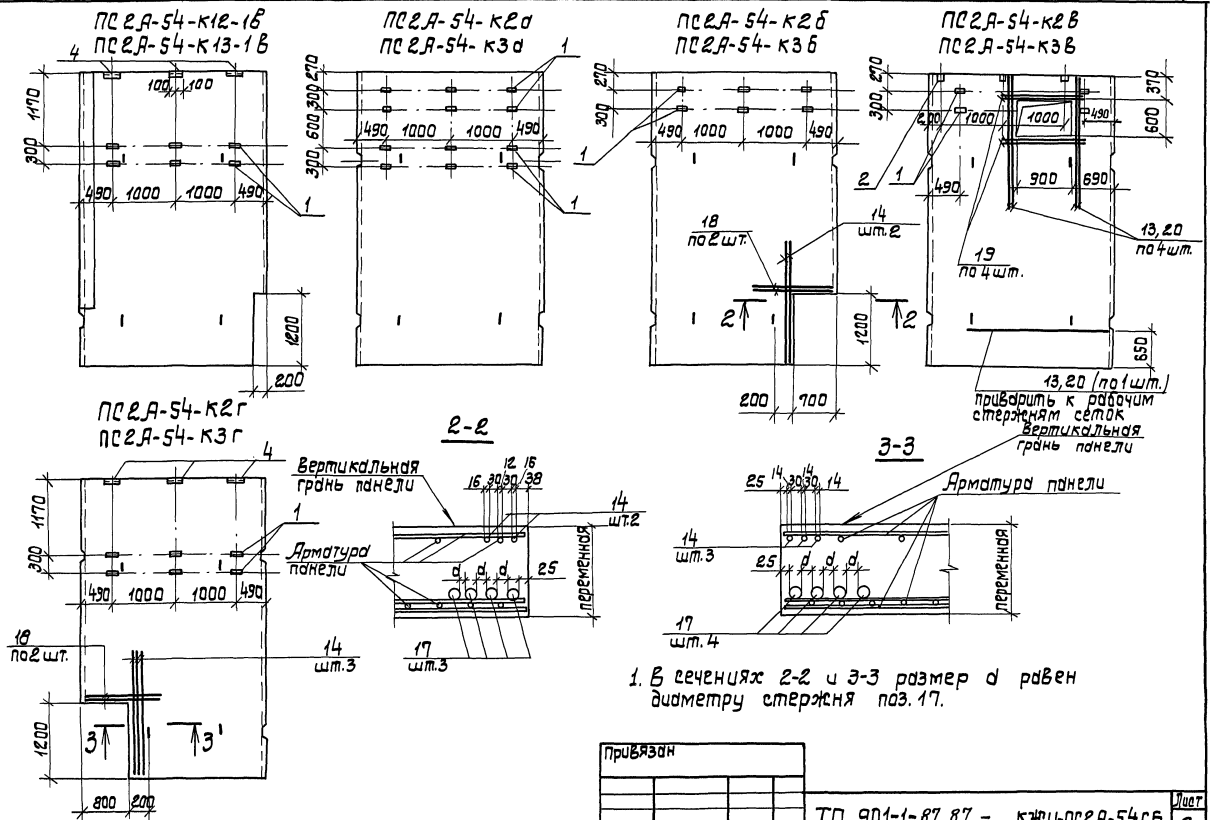

Привязан			
Инв. №			

ТП 901-1-87.87 - КЖИ-ПС2А-54СБ

Лист 2

Формат А3

Инв. N подл. | Подпись и дата | Взам. инв. N

ПС2П-54-К2д
ПС2П-54-К3д

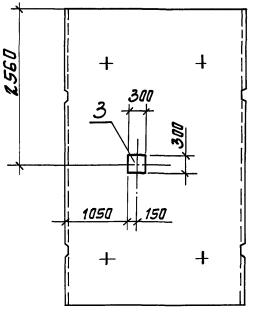

ПС2П-54-К1д

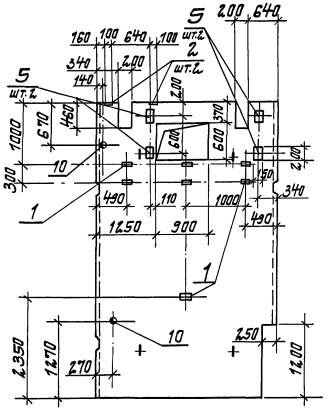

ПС2П-54-К1б

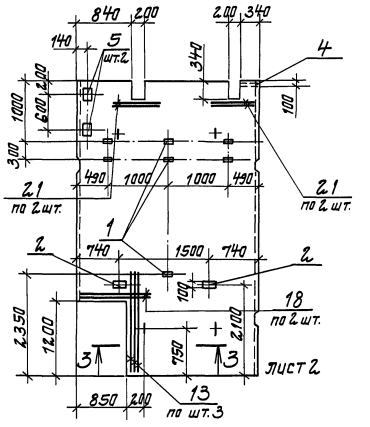

Деталь обрамления вырезов и отверстий в панели ПС2П-54-К1д

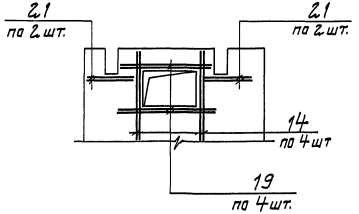

Таблица 2

Обозначение	Марка
901-1-87.87-КЖИ-ПС2П-54	ПС2П-54-К12д
-01	ПС2П-54-К13д
-02	ПС2П-54-К12б
-02	ПС2П-54-К13б
-03	ПС2П-54-К12-1д
-04	ПС2П-54-К13-1д

Обозначение	Марка
901-1-87.87-КЖИ-ПС2П-54-05	ПС2П-54-К12в
-05	ПС2П-54-К13в
-06	ПС2П-54-К12-1б
-07	ПС2П-54-К13-1б

Привязан

Инв. №

ТП 901-1-87.87 - КЖИ-ПС2П-54СБ

Лист 3

Инв.№ подл. | Подпись и дата | Взам. инв.№

ПСЕД-54-К1В

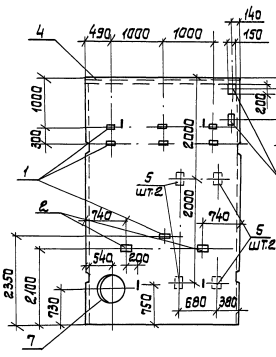

ПСЕД-54-К1Г

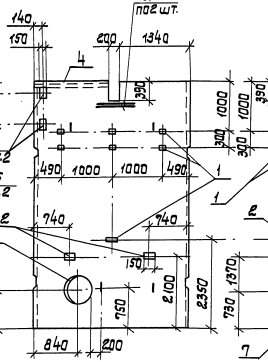

ПСЕД-54-К1Д

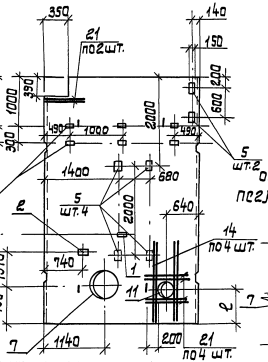

Деталь обрамления отверстия в панелях ПСЕД-54-К1В, ПСЕД-54-К1Г ПСЕД-54-К1Д

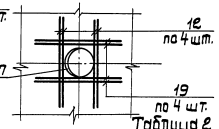

Таблица 2

Обозначение	Марка
901-1-87.87-КЖИ-ПСЕД-54—08	ПСЕД-54-К2д
—08	ПСЕД-54-К3д
—09	ПСЕД-54-К2б
—10	ПС-2Д-54-К3б
—11	ПС-2Д-54-К2в
—12	ПСЕД-54-К3в

Обозначение	Марка
901-1-87.87-КЖИ-ПСЕД-54—13	ПСЕД-54-К2г
—14	ПСЕД-54-К3г
—15	ПСЕД-54-К2д
—15	ПСЕД-54-К3д
—16	ПСЕД-54-К1а
—17	ПСЕД-54-К1б

Обозначение	Марка
901-1-87.87-КЖИ-ПСЕД-54—18	ПСЕД-54-К1В
—19	ПСЕД-54-К1Г
—20	ПСЕД-54-К1Д
—21	ПСЕД-54-К12-1В
—21	ПСЕД-54-К13-1В

1. Диаметр сальников поз.7 и размер „е" см. таблицу 1 на л.1.

Привязан

Инв. №

Инв. № подл. | Подпись и дата | Взам. инв. №

ТП 901-1-87.87 - КЖИ-ПСЕД-54сб

Лист 4

Формат А3

Альбом IV

Ведомость расхода стали на дополнительные арматурные и закладные изделия, кг

Марка элемента	Изделия арматурные: Арматура класса А-III ГОСТ 5781-82* ф10	ф12	ф16	ф20	ф25	ф28	ф36	Итого	Всего	Изделия закладные: Арматура класса А-III ГОСТ 5781-82* ф8	ф12	ф10	Итого	Прокат марки Вст3 кп2 ГОСТ 19903-74* б-6	б-8	б-10	Итого	ГОСТ 8568-86 Ls06	Итого	Сальник Серия 5.900-2 Дубл. Дубл. Дубл. Дубл. Дубл. Итого	Всего	Общий расход
ПСЗА-54-К12а	—	—	—	70,4	—	—	—	70,4	70,4	0,4	—	—	0,4	1,8	1,2	—	3,0	—	—	— — — — 82,1 82,1	82,1	85,5	155,9
ПСЗА-54-К13а	—	—	—	35,2	64,8	—	—	100,0	100,0	0,4	—	—	0,4	1,8	1,2	—	3,0	—	—	— — — — 82,1 82,1	82,1	85,5	185,5
ПСЗА-54-К12б ПСЗА-54-К13б	—	—	—	—	—	—	—	—	—	0,4	—	—	0,4	1,8	1,2	—	3,0	—	—	6,9 — — — — 6,9	6,9	10,3	10,3
ПСЗА-54-К12д	—	—	—	83,2	—	—	—	83,2	83,2	0,5	—	—	0,5	2,7	1,6	—	4,3	—	—	— — — — —	—	4,8	88,0
ПСЗА-54-К13д	—	—	—	41,6	73,6	—	—	115,2	115,2	0,5	—	—	0,5	2,7	1,6	—	4,3	—	—	— — — — —	—	4,8	120,0
ПСЗА-54-К12 б ПСЗА-54-К13 б	—	—	—	—	—	—	—	—	—	—	0,6	—	0,6	—	5,7	0,8	6,5	—	—	— — — — —	—	7,1	7,1
ПС-2-54-К12-16	—	—	—	70,4	—	—	—	70,4	70,4	0,4	—	0,6	1,0	1,8	11,4	—	13,2	—	—	— — — 70,9 — 70,9	70,9	85,1	155,5
ПСЗА-54-К13-16	—	—	—	35,2	64,8	—	—	100,0	100,0	0,4	1,2	—	1,6	1,8	12,6	1,6	16,0	—	—	— — — 70,9 — 70,9	70,9	88,5	188,5
ПСЗА-54-К2а ПС-2А-54-К3а	—	—	—	—	—	—	—	—	—	0,7	—	—	0,7	3,6	2,4	—	6,0	—	—	— — — — —	—	6,7	6,7
ПСЗА-54-К2б	—	3,6	5,4	—	—	99,6	—	48,6	48,6	0,4	—	—	0,4	1,8	1,2	—	3,0	—	—	— — — — —	—	3,4	52,0
ПСЗА-54-К3б	—	—	13,8	—	—	—	72,8	86,6	86,6	0,4	—	—	0,4	1,8	1,2	—	3,0	—	—	— — — — —	—	3,4	90,0
ПСЗА-54-К2в	7,2	—	—	—	81,0	—	—	88,2	88,2	0,5	—	—	0,5	2,7	1,6	—	4,3	—	—	— — — — —	—	4,8	93,0
ПСЗА-54-К3в	7,2	—	—	—	—	110,8	—	117,2	117,2	0,5	—	—	0,5	2,7	1,6	—	4,3	—	—	— — — — —	—	4,8	122,0
ПСЗА-54-К2 г	—	—	16,5	—	—	39,6	—	56,1	56,1	0,6	—	—	0,6	1,8	1,2	—	3,0	2,3	2,3	— — — — —	—	5,9	62,0
ПСЗА-54-К3г	—	—	16,5	—	—	—	72,8	89,3	89,3	0,6	—	—	0,6	1,8	1,2	—	3,0	2,3	2,3	— — — — —	—	5,9	95,2
ПСЗА-54-К2в ПСЗА-54-К3в	—	—	—	—	—	—	—	—	—	—	0,6	—	0,6	—	5,7	0,8	6,5	—	—	— — — — —	—	7,1	7,1
ПСЗА-54-К1а	11,2	—	21,6	—	—	—	—	32,8	32,8	1,1	—	—	1,1	9,1	3,8	—	12,9	—	—	— — 17,4 — — —	17,4	31,4	64,2
ПСЗА-54-К1б	4,0	—	8,4	—	—	48,6	—	61,0	61,0	1,0	—	—	1,0	6,3	3,0	—	9,3	1,3	1,3	— — — — —	—	11,6	72,6
ПСЗА-54-К1в	7,2	—	—	35,2	—	—	—	42,4	42,4	2,4	—	—	2,4	14,0	4,6	—	18,6	11,0	11,0	— — — — 82,1 82,1	82,1	114,1	156,5
ПСЗА-54-К1г	9,2	—	—	35,2	—	—	—	44,4	44,4	1,4	—	—	1,4	6,3	3,0	—	9,3	5,4	5,4	— — — — 82,1 82,1	82,1	98,2	142,6
ПСЗА-54-К1д	13,2	—	21,6	35,2	—	—	—	70,0	70,0	1,3	—	—	1,3	11,3	4,2	—	16,1	—	—	— — 42,5 — 82,1 124,6	124,6	144,3	212,3
ПСЗА-54-К12-16 ПСЗА-54-К13-16	—	—	—	—	—	—	—	—	—	0,6	—	—	0,6	1,8	1,2	—	3,0	2,3	2,3	— — — — —	—	5,9	5,9

1. В ведомости расхода стали на дополнительные арматурные и закладные изделия поз. 7 и 8 учтены по максимальному весу.

Привязан

Инв. №

Инв. № подл. | Подпись и дата | Взам. инв. №

Типовой проект 901-1-87.87

ТП 901-1-87.87 — КЖИ-ПСЗА-54С8

Формат А3

Инв.№ подл. | Подпись и дата | Взам. инв.№

Типовой проект 901-1-87.87 Альбом IV

Позиция	Зона	Поз.	Обозначение	Наименование	Кол. на исполнение —	01	02	КЖЦ-КР1	Примечание
				Документация					
ЭТ			901-1-87.87 - КЖЦ-ТТ	Технические требования	X	X	X		
ЭТ			901-1-87.87- КЖЦ-КР1СБ	Сборочный чертеж	X	X	X		
				Детали					
64		1		А-III-12 ГОСТ 5781-82* ℓ=1250	2				1,1 кг
				А-III-12 ГОСТ 5781-82* ℓ=2050		2			1,8 кг
				А-III-12 ГОСТ 5781-82* ℓ=1650			2		1,5 кг
64		2		А-I-6 ГОСТ 5781-82* ℓ=300	13	21			0,1 кг
				А-I-6 ГОСТ 5781-82* ℓ=230			17		0,1 кг

Привязан

Инв. №

ГИП	Навотницкий	
Н. контр.	Айзенберг	
Нач. отд.	Балашин	
Гл. спец.	Айзенберг	
Рук. гр.	Клоцман	
Ст. инж.	Малинина	

ТП 901-1-87.87- КЖЦ-КР1

Каркас плоский КР1... КР3

Стадия	Лист	Листов
Р		1

Госстрой СССР Укрводоканалпроект Киев

Формат А4

Инв.№ подл. | Подпись и дата | Взам. инв.№

Привязан

Инв. №

ГИП	Навотницкий	
Н. контр.	Айзенберг	
Нач. отд.	Балашин	
Гл. спец.	Айзенберг	
Рук. гр.	Клоцман	
Ст. инж.	Малинина	

ТП 901-1-87.87-КЖЦ-КР1 СБ

Каркас плоский КР1... КР3. Сборочный чертеж

Стадия	Масса	Масштаб
Р		
Лист	Листов 1	

Госстрой СССР Укрводоканалпроект Киев

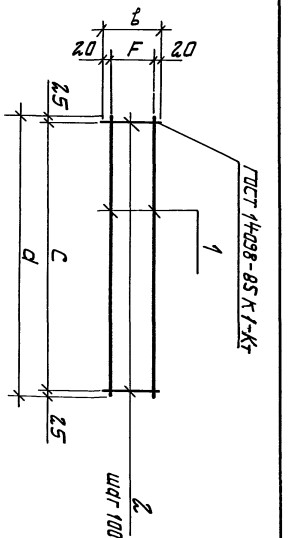

Обозначение	Марка	Размеры, мм a	b	c	F	Масса, кг
901-1-87.87- КЖЦ-КР1 - 01	КР1	1250	300	1200	260	3.5
- 02	КР2	2050		2000		5.7
	КР3	1650	230	1600	190	4.7

Формат А4

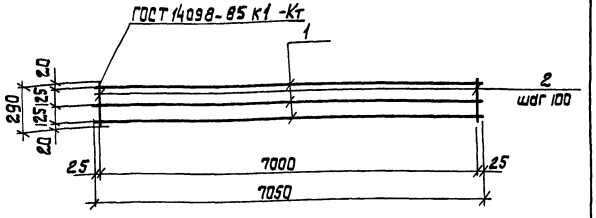

Формат	Зона	Поз.	Обозначение	Наименование	Кол.	Примечание
				Документация		
А4			901-1-87.87-КЖСИ-ТТ	Технические требования		
				Детали		
Б4		1		А-III-12 ГОСТ 5781-82* ℓ=7050	3	6,3 кг
Б4		2		А-I-6 ГОСТ 5781-82* ℓ=290	71	0,1 кг

Привязан

Инв. №

Взам. инв. №

Подпись и дата

Инв. № подл.

ГИП	Новоминский	
Н. контр.	Айзенберг	
Нач. отд.	Волошин	
Гл. спец.	Айзенберг	
Рук. гр.	Клоцман	
Ст. инж.	Малинина	

ТП 901-1-87.87 - КЖСИ-КР4

Каркас плоский КР4

Стадия	Масса	Масштаб
Р	26,0	

Лист | Листов 1

Госстрой СССР Укрводоканалпроект Киев

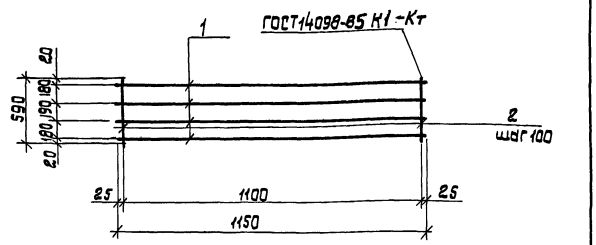

Формат	Зона	Поз.	Обозначение	Наименование	Кол.	Примечание
				Документация		
А4			901-1-87.87-КЖСИ-ТТ	Технические требования		
				Детали		
Б4		1		А-III-12 ГОСТ 5781-82* ℓ=1150	4	3,2 кг
Б4		2		А-I-6 ГОСТ 5781-82* ℓ=590	12	0,1 кг

Привязан

Инв. №

Взам. инв. №

Подпись и дата

Инв. № подл.

ГИП	Новоминский	
Н. контр.	Айзенберг	
Нач. отд.	Волошин	
Гл. спец.	Айзенберг	
Рук. гр.	Клоцман	
Ст. инж.	Малинина	

ТП 901-1-87.87 - КЖСИ-КР5

Каркас плоский КР5

Стадия	Масса	Масштаб
Р	14,0	

Лист | Листов 1

Госстрой СССР Укрводоканалпроект Киев

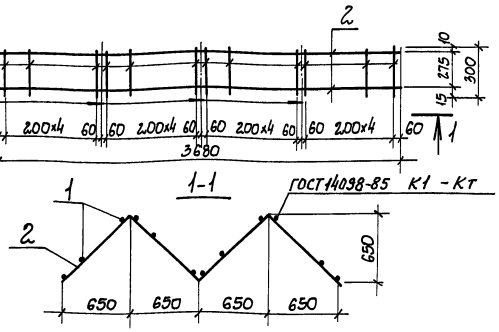

Формат	Зона	Поз.	Обозначение	Наименование	Кол.	Примеч.
				Документация		
А4			901-1-87.87-КЖИ-ТТ	Технические требования		
				Детали		
Б4		1		А-I-6-ГОСТ 5781-82*ℓ=300	24	0,1 кг
Б4		2		А-I-6-ГОСТ 5781-82*ℓ=3680	2	0,8 кг

Привязан

Инв. N

Подпись и дата | Взам. инв. N | Инв. N подл.

Гл. инж. пр.	Новоминский	
Н. контр.	Айзенберг	
Нач. отд.	Валошин	
Гл. спец.	Айзенберг	
Рук. гр.	Клоцман	
Ст. инж.	Дозорова	

ТП 901-1-87.87 - КЖИ-КР6

Каркас плоский КР6

Стадия	Масса	Масштаб
Р	4,0	
Лист	Листов 1	

Госстрой СССР Укрводоканалпроект Киев

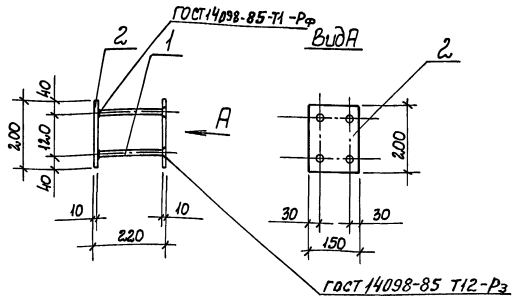

Формат	Зона	Поз.	Обозначение	Наименование	Кол.	Примечание
				Документация		
А4			901-1-87.87-КЖИ-ТТ	Технические требования		
				Детали		
Б4		1		А-III-12 ГОСТ 5781-82*ℓ=200	4	0,2 кг
Б4		2		лист 10×150×200 ГОСТ 19903-74	2	2,4 кг

Привязан

Инв. N

Подпись и дата | Взам. инв. N | Инв. N подл.

ГИП	Новоминский	
Н. контр.	Айзенберг	
Нач. отд	Валошин	
Гл. спец.	Айзенберг	
Рук. гр.	Клоцман	
Ст. инж.	Малинина	

ТП 901-1-87.87 - КЖИ-МН1

Изделие закладное МН1

Стадия	Масса	Масштаб
Р	5,6	
Лист	Листов 1	

Госстрой СССР Укрводоканалпроект Киев

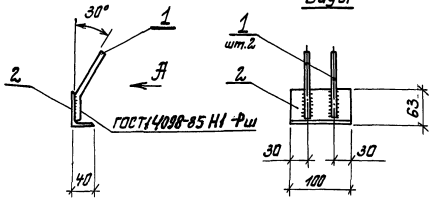

Формат	Зона	Поз.	Обозначение	Наименование	Кол.	Примечание
				Документация		
А4			901-1-87.87-КЖИ-ТТ	Технические требования		
				Детали		
Б4		1		А-III-10 ГОСТ 5781-82* L=140	2	0,1кг
Б4		2		∠63×40×5 ГОСТ 8510-72* L=100	1	0,4кг

Привязан

Инв. №

ГИП	Новатинский		
Н.контр.	Изенберг		
Нач.отд.	Волошин		
Гл.спец.	Изенберг		
Рук.гр.	Клоцман		
Ст.инж.	Матинина		

ТП 901-1-87.87 -КЖИ-МН2

Изделие закладное МН2

Стадия	Масса	Масштаб
Р	0,6	
Лист	Листов 1	

Госстрой СССР Укрводоканалпроект Киев

Инв. № подл. | Подпись и дата | Взам. инв. №

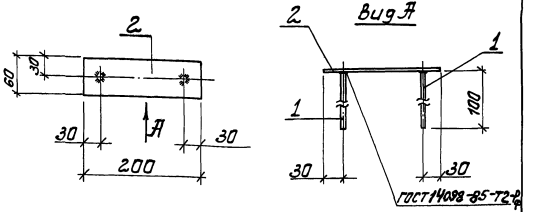

Формат	Зона	Поз.	Обозначение	Наименование	Кол.	Примечание
				Документация		
А4			901-1-87.87 -КЖИ-ТТ	Технические требования		
				Детали		
Б4		1		А-III-10 ГОСТ 5781-82* L=100	2	0,1кг
Б4		2		Лист 8×60×200 ГОСТ 19903-74*	1	0,8кг

Привязан

Инв. №

ГИП	Новатинский		
Н.контр.	Изенберг		
Нач.отд.	Волошин		
Гл.спец.	Изенберг		
Рук.гр.	Клоцман		
Ст.инж.	Матинина		

ТП 901-1-87.87 -КЖИ-МН3

Изделие закладное МН3

Стадия	Масса	Масштаб
Р	1,0	
Лист	Листов 1	

Госстрой СССР Укрводоканалпроект Киев

Инв. № подл. | Подпись и дата | Взам. инв. №

Типовой проект 901-1-87.87 Альбом IV

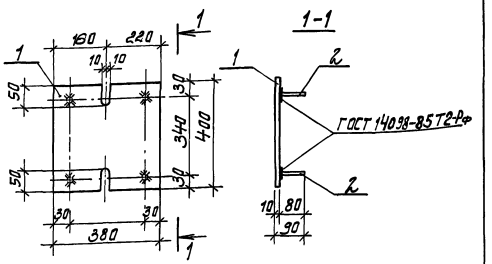

Формат	Зона	Поз.	Обозначение	Наименование	Кол.	Примеч.
				Документация		
А4			901-1-87.87 -КЖИ-ТТ	Технические требования		
				Детали		
Б4		1		Лист 10×380×400		
				ГОСТ 19903-74*	1	11,3 кг
Б4		2		А-III-12 ГОСТ 5781-82* l=80	4	0,07 кг

Взам. инв. №

Подпись и дата

Инв. № подл.

Привязан

Инв. №

ГИП	Новотинский		
Н. контр.	Айзенберг		
Нач. отд.	Волошин		
Гл. спец.	Айзенберг		
Рук. гр.	Клоцман		
Ст. инж.	Дозорова		

ТП 901-1-87.87 -КЖИ-МН4

Изделие закладное МН4

Стадия	Масса	Масштаб
Р	11,6	

Лист | Листов 1

Госстрой СССР Укрводоканалпроект Киев

Формат А4

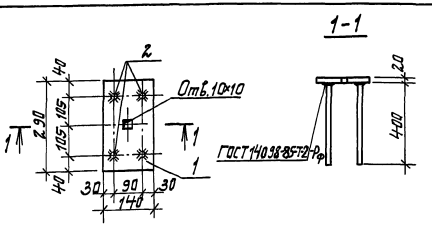

Формат	Зона	Поз.	Обозначение	Наименование	Кол.	Примечание
				Документация		
А4			901-1-87.87 -КЖИ-ТТ	Технические требования		
				Детали		
Б4		1		Лист 20×140×290 ГОСТ 19903-74*	1	6,4 кг
Б4		2		А-III-14 ГОСТ 5781-82*, l=400	4	0,5 кг

Взам. инв. №

Подпись и дата

Инв. № подл.

Привязан

Инв. №

ГИП	Новотинский		
Н. контр.	Айзенберг		
Нач. отд.	Волошин		
Гл. спец.	Айзенберг		
Рук. гр.	Клоцман		
Вед. инж.	Слепак		

ТП 901-1-87.87 - КЖИ-МН5

Изделие закладное МН5

Стадия	Масса	Масштаб
Р	8,4	

Лист | Листов 1

Госстрой СССР Укрводоканалпроект Киев

Формат А4

Альбом IV

Типовой проект 901-1-87.87

Формат	Зона	Поз.	Обозначение	Наименование	Кол.	Примеч.
				Документация		
А4			901-1-87.87 — КЖИ-ТТ	Технические требования		
А4			901-1-87.87 — КЖИ-МН6СБ	Сборочный чертеж		
				Детали		
Б4		1		Лист 8×120×200 ГОСТ 19903-74*	1	1,5 кг
Б4		2		Лист 8×120×200 ГОСТ 19903-74*	1	1,5 кг
			Переменные данные для исполнений			
			901-1-87.87 - КЖИ-МН6			
				Детали		
Б4		3		А-III-10-ГОСТ 5781-82* ℓ=80	4	0,1 кг
			901-1-87.87 - КЖИ-МН6-01			
				Детали		
Б4		3		А-III-10-ГОСТ 5781-82* ℓ=122	4	0,1 кг

Привязан

Инв. №

Взам. инв. №

Подпись и дата

Инв. № подл.

Гл. ин. пр.	Новоминский	
Н. контр.	Айзенберг	
Нач. отд.	Волошин	
Гл. спец.	Айзенберг	
Рук. гр.	Клоцман	
Вед. ин.	Слепак	
Ст. инж.	Дозорова	

ТП 901-1-87.87 - КЖИ-МН6

Изделие закладное МН6; МН7.

Стадия	Лист	Листов
Р		1

Госстрой СССР Укрводоканалпроект Киев

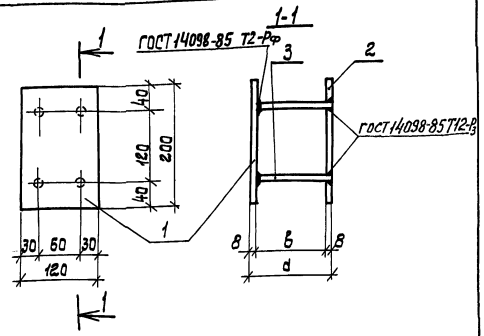

Обозначение	Марка	Размеры, мм d	Размеры, мм в	Масса кг	Примечание
901-1-87.87 - КЖИ-МН6	МН6	88	72	3,4	
— 01	МН7	130	114		

Привязан

Инв. №

Взам. инв. №

Подпись и дата

Инв. № подл.

Гл. ин. пр.	Новоминский	
Н. контр.	Айзенберг	
Нач. отд.	Волошин	
Гл. спец.	Айзенберг	
Рук. гр.	Клоцман	
Вед. ин.	Слепак	
Ст. инж.	Дозорова	

ТП 901-1-87.87 - КЖИ-МН6 СБ

Изделие закладное МН6; МН7. Сборочный чертеж.

Стадия	Масса	Масштаб
Р	см. табл.	

Лист	Листов 1

Госстрой СССР Укрводоканалпроект Киев

Альбом III

Типовой проект 901-1-87.87

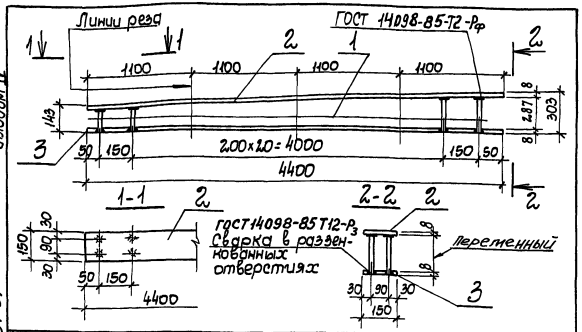

Формат	Зона	Поз.	Обозначение	Наименование	Кол.	Примеч.
				Документация		
А4			901-1-87.87-КЖИ-ТТ	Технические требования		
				Детали		
Б4		1		А-III-10-ГОСТ 5781-82*, $l_{ср}$=2,07	46	0,1 кг
Б4		2		Лист 8×150×4400 ГОСТ 19903-74*	1	41,5 кг
Б4		3		Лист 8×150×4400 ГОСТ 19903-74*	1	41,5кг

Для удобства изготовления и установки в опалубку поз. 2 из разрезать в указанных на чертеже местах.

Привязан

Инв. N

Взам. инв. N | Подпись и дата | Инв. N подл.

Гл. инж. пр.	Новоминский	
Н. контр.	Айзенберг	
Нач. отд.	Волошин	
Гл. спец.	Айзенберг	
Рук. гр.	Клоцман	
Вед. инж.	Слепак	
Ст. инж.	Дзюбова	

ТП 901-1-87.87 – КЖИ-МН8

Изделие закладное МН8

Стадия	Масса	Масштаб
Р	87,6	
Лист	Листов 1	

Госстрой СССР Укрводоканалпроект Киев

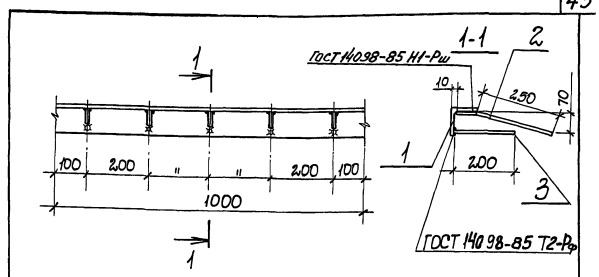

Формат	Зона	Поз.	Обозначение	Наименование	Кол.	Примеч.
				Документация		
А4			901-1-87.87-КЖИ-ТТ	Технические требования		
				Сборочные единицы		
Б4		1		Уголок 90×7, ГОСТ 8509-86, l=1000	1	9,6
Б4		2		А-III-8-ГОСТ 5781-82*, l=330	5	0,1
Б4		3		А-III-8-ГОСТ 5781-82*, l=200	5	0,1

Привязан

Инв. N

Взам. инв. N | Подпись и дата | Инв. N подл.

ГИП	Новоминский	
Н. контр.	Айзенберг	
Нач. отд.	Волошин	
Гл. спец.	Айзенберг	
Рук. гр.	Клоцман	

ТП 901-1-87.87 – КЖИ-МН9

Изделие закладное МН9

Стадия	Масса	Масштаб
Р	10,6	
Лист	Листов 1	

Госстрой СССР Укрводоканалпроект Киев

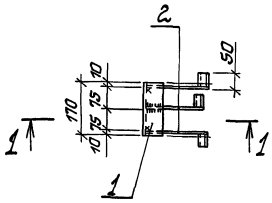

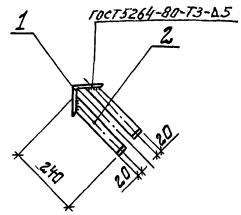

Формат	Зона	Поз.	Обозначение	Наименование	Кол.	Примечание
				Документация		
А4			901-1-87.87 - КЖСИ-ТТ	Технические требования		
				Детали		
Б4		1		∠100×10 ГОСТ 8509-86* L=110	1	2,6 кг
Б4		2		лист 5×40×290 ГОСТ 19903-74	3	0,5 кг

Привязан

Инв. №

ГИП	Новаминский		
Н.контр.	Кизенберг		
Нач.отд.	Волошин		
Ст.спец.	Кизенберг		
Рук.гр.	Клацман		
Ст.инж.	Малинина		

ТП 901-1-87.87 -КЖСИ-МН10

Изделие закладное МН10

Стадия	Масса	Масштаб
Р	4,1	

Лист | Листов 1

Госстрой СССР Укрводоканалпроект Киев

Инв. № подл. | Подпись и дата | Взам. инв. №

Рис.1

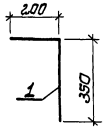

Рис.2

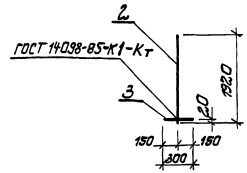

Формат	Зона	Поз.	Обозначение	Наименование	Кол.	Примечание
				Документация		
А4			901-1-87.87 -КЖСИ-ТТ	Технические требования		
				Переменные данные для исполнений		
				901-1-87.87-КЖСИ-МС5		
				Детали		
Б4		1		А-III-16-ГОСТ 5781-82* L=550	1	0,9 кг
				901-1-87.87-КЖСИ-МС5-01		
				Детали		
Б4		2		А-III-16-ГОСТ 5781-82* L=1920	1	3,0 кг
Б4		3		А-III-16-ГОСТ 5781-82* L=300	1	0,5 кг

Обозначение	Марка	Рис.	Масса кг
901-1-87.87-КЖСИ-МС5	МС5	1	0,9
-01	МС6	2	3,5

Привязан

Инв. №

ГИП	Новаминский		
Н.контр.	Кизенберг		
Нач.отд.	Волошин		
Ст.спец.	Кизенберг		
Рук.гр.	Клацман		
Вед.инж.	Степак		

ТП 901-1-87.87 - КЖСИ-МС5

Изделие соединительное МС5; МС6

Стадия	Масса	Масштаб
Р	см. табл.	

Лист | Листов 1

Госстрой СССР Укрводоканалпроект Киев

Инв. № подл. | Подпись и дата | Взам. инв. №

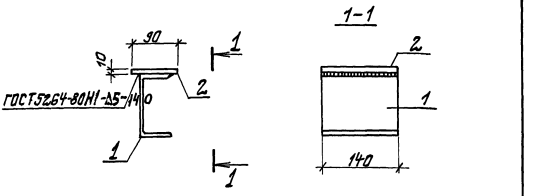

Формат	Зона	Поз.	Обозначение	Наименование	Кол.	Примечание
				Документация		
А4			901-1-87.87-КЖИ-ТТ	Технические требования		
				Детали		
Б4		1		Швеллер 16 ГОСТ 8240-72*, l=140	1	2,0
Б4		2		Лист 10×90×140 ГОСТ 19903-74*	1	1,0

Привязан

Инв. №

Взам. инв. №

Подпись и дата

Инв. № подл.

ТП 901-1-87.87 - КЖИ-МС1

Изделие соединительное МС1

Стадия	Масса	Масштаб
Р	3,0	
Лист	Листов 1	

Госстрой СССР Укрводоканалпроект Киев

ГИП	Новапинский	
Н. контр.	Жаренберг	
Нач. отд.	Волошин	
Гл. спец.	Жаренберг	
Рук. гр.	Клацман	
Вед. инж.	Слепак	

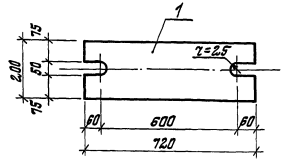

Формат	Зона	Поз.	Обозначение	Наименование	Кол.	Примечание
				Документация		
А4			901-1-87.87-КЖИ-ТТ	Технические требования		
				Детали		
Б4		1		Лист 10×2,00×720 ГОСТ 19903-74*	1	22,6кг

Привязан

Инв. №

Взам. инв. №

Подпись и дата

Инв. № подл.

ТП 901-1-87.87 - КЖИ-МС2

Изделие соединительное МС2

Стадия	Масса	Масштаб
Р	22,6	
Лист	Листов 1	

Госстрой СССР Укрводоканалпроект Киев

ГИП	Новапинский	
Н. контр.	Жаренберг	
Нач. отд.	Волошин	
Гл. спец.	Жаренберг	
Рук. гр.	Клацман	
Вед. инж.	Слепак	

Типовой проект 901-1-87.87 Альбом IV

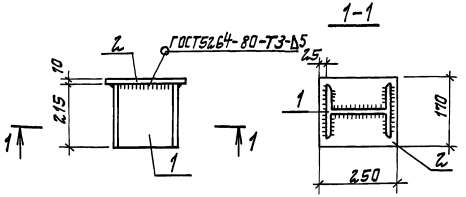

Формат	Зона	Поз.	Обозначение	Наименование	Кол	Примечание
				Документация		
А4			901-1-87.87-КЖИ-ТТ	Технические требования		
				Детали		
Б4				Двутавр 20 ГОСТ 8239-72* L=215	1	4,5 кг
Б4				Лист 10×170×250 ГОСТ 19903-74*	1	3,3 кг

Взам. инв. №

Подпись и дата

Инв. № подл.

Привязан

Инв. №

ГИП	Новотинский	
Н. контр.	Айзенберг	
Нач. отд.	Волошин	
Гл. спец.	Айзенберг	
Рук. гр.	Клацман	
Вед. инж.	Слепак	

ТП 901-1-87.87 -КЖИ-МС3

Изделие соединительное МС3

Стадия	Масса	Масштаб
Р	7,8	

Лист | Листов 1

Госстрой СССР Укрводоканалпроект Киев

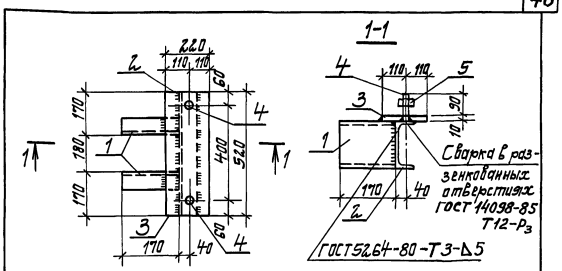

Формат	Зона	Поз.	Обозначение	Наименование	Кол	Примечание
				Документация		
А4			901-1-87.87-КЖИ-ТТ	Технические требования		
				Детали		
Б4		1		Швеллер 16 ГОСТ 8240-72* L=170	2	2,4 кг
Б4		2		Швеллер 16 ГОСТ 8240-72*, L=520	1	7,4 кг
Б4		3		Лист 10×220×520 ГОСТ 19903-74*	1	9,0 кг
Б4		4		Шпилька М24 ГОСТ 22034-76*, L=100	2	0,4 кг
Б4		5		Гайка М24 ГОСТ 5915-70*	2	0,05 кг

Взам. инв. №

Подпись и дата

Инв. № подл.

Привязан

Инв. №

ГИП	Новотинский	
Н. контр.	Айзенберг	
Нач. отд.	Волошин	
Гл. спец.	Айзенберг	
Рук. гр.	Клацман	
Вед. инж.	Слепак	

ТП 901-1-87.87 -КЖИ-МС4

Изделие соединительное МС4

Стадия	Масса	Масштаб
Р	22,1	

Лист | Листов 1

Госстрой СССР Укрводоканалпроект Киев

Формат А4

Альбом III

Типовой проект 901-1-87.87

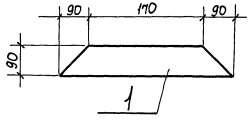

Формат	Зона	Поз.	Обозначение	Наименование	Кол.	Примечание
				Документация		
А4			901-1-87.87 -КЖИ-ТТ	Технические требования		
				Детали		
		1		Лист 10×90×350 ГОСТ 19903-74*	1	

Привязан

Инв. N

Взам. инв. N

Подпись и дата

Инв. N подл.

ГИП	Новоминский	
Н. контр.	Айзенберг	
Нач. отд.	Волошин	
Гл. спец.	Айзенберг	
Рук. гр.	Клюкман	

ТП 901-1-87.87 – КЖИ-МС8

Изделие соединительное МС8

Стадия	Масса	Масштаб
Р	2,5	
Лист	Листов 1	

Госстрой СССР Укрводоканалпроект Киев

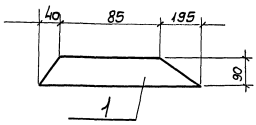

Формат	Зона	Поз.	Обозначение	Наименование	Кол.	Примечание
				Документация		
А4			901-1-87.87 -КЖИ-ТТ	Технические требования		
				Детали		
Б4		1		Лист 10×90×320 ГОСТ 19903-74*	1	

Привязан

Инв. N

Взам. инв. N

Подпись и дата

Инв. N подл.

ГИП	Новоминский	
Н. контр.	Айзенберг	
Нач. отд.	Волошин	
Гл. спец.	Айзенберг	
Рук. гр.	Клюкман	

ТП 901-1-87.87- КЖИ-МС9

Изделие соединительное МС9

Стадия	Масса	Масштаб
Р	2,3	
Лист	Листов 1	

Госстрой СССР Укрводоканалпроект Киев

Инв.N подл. | Подпись и дата | Взам. инв.№

Типовой проект 901-1-87.87 Альбом IV

Формат	Зона	Поз.	Обозначение	Наименование	Кол. на исполнение —	01	02	03	КЖСИ-МС10-	Примечание
				Документация						
А4			901-1-87.87 -КЖСИ-ТТ	Технические требования	X	X	X	X		
А1			901-1-87.87 -КЖСИ-МС10 С5	Сборочный чертеж	X	X	X	X		
				Детали						
		1		А-III-20-ГОСТ 5781-82*; L=820	1					2,0 кг
				А-III-20 ГОСТ 5781-82*; L=730		1				1,8 кг
				А-III-25 ГОСТ 5781-82*; L=820			1			3,2 кг
				А-III-25 ГОСТ 5781-82*; L=730				1		2,8 кг

Привязан

Инв. №

Гл.инж.пр.	Новаминский	
Н.контр.	Абзенберг	
Нач.отд.	Волощин	
Гл.спец.	Абзенберг	
Рук.гр.	Клоцман	

ТП 901-1-87.87- КЖСИ-МС10

Изделие соединительное МС7; МС10... МС12

Стадия	Лист	Листов
Р		1

Госстрой СССР Укрводоканалпроект Киев

Формат А4

Инв.N подл. | Подпись и дата | Взам.инв.N

Гип	Новаминский	
К.конт.	Абзенберг	
Нач.отд.	Волощин	
Гл.спец.	Абзенберг	
Рук.гр.	Клоцман	

ТП 901-1-87.87 - КЖСИ-МС10 С5

Изделие соединительное МС7; МС10... МС12. Сборочный чертеж.

Стадия	Масса	Масштаб
Р		см. табл.

Госстрой СССР Укрводоканалпроект Киев

Лист | Листов 1

Привязан

Инв. №

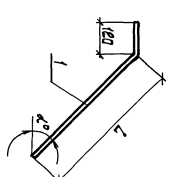

Обозначение	Марка	α°	L мм	Масса кг
901-1-87.87-КЖСИ-МС10	МС10	45°	700	2,0
- 01	МС11	58°	610	1,8
- 02	МС12	45°	700	3,2
- 03	МС7	58°	610	2,8

Альбом IV

Типовой проект 901-1-87.87

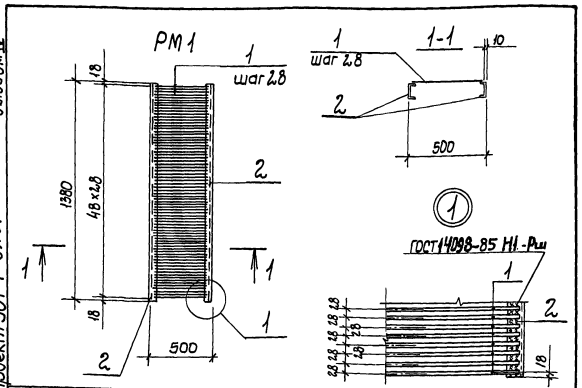

Формат	Зона	Поз.	Обозначение	Наименование	Кол.	Примечание
				Документация		
А4			901-1-87.87-КЖИ-ТТ	Технические требования		
				Детали		
Б4		1		А-I-8 ГОСТ 5781-82* ℓ=480	49	0,2кг
Б4		2		С-IO ГОСТ 8240-72* ℓ=1380	2	11,5кг

Привязан

Инв. N

Подпись и дата

Взам. инв. N

ГИП	Новоминский	
Н. контр.	Айзенберг	
Нач. отд.	Волошин	
Гл. спец.	Айзенберг	
Рук. гр.	Клюкин	
Ст. инж.	Малинина	

ТП 901-1-87.87-КЖИ-РМ1

Решетка РМ1

Стадия	Масса	Масштаб
Р	32,8	
Лист	Листов 1	

Госстрой СССР Укрводоканалпроект Киев

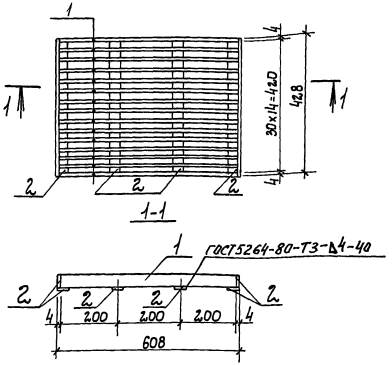

Формат	Зона	Поз.	Обозначение	Наименование	Кол.	Примечание
				Документация		
А4			901-1-87.87-КЖИ-ТТ	Технические требования		
				Детали		
Б4		1		Лист 4×30×600 ГОСТ 19903-74*	15	0,6
Б4		2		Лист 4×30×430 ГОСТ 19903-74*	6	0,4

Привязан

Инв. N

Подпись и дата

Инв. N подл.

ГИП	Новоминский	
Н. контр	Айзенберг	
Нач. отд.	Волошин	
Гл. спец.	Айзенберг	
Рук. гр.	Клюкин	
Ст. инж.	Малинина	

ТП 901-1-87.87-КЖИ-РМ2

Решетка РМ2

Стадия	Масса	Масштаб
Р	11.4	
Лист	Листов 1	

Госстрой СССР Укрводоканалпроект Киев

Типовой проект 901-1-87.87 Альбом IV

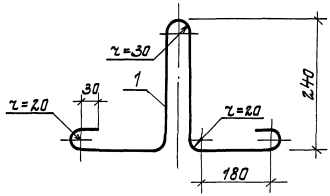

Формат	Зона	Поз.	Обозначение	Наименование	Кол.	Примечание
				Документация		
А4			901-1-87.87 -КЖИ-ТТ	Технические требования		
				Детали		
А4		1		А-I-12 ГОСТ 5781-82*, L=1080	1	0,98 кг

Привязан

Инв. №

Взам. инв. №

Подпись и дата

Инв. № подл.

gost.e-ecolog.ru

ТП 901-1-87.87 -КЖИ-МН11

ГИП	Новоминский	
Н. контр.	Айзенберг	
Нач. отд.	Валошин	
Гл. спец.	Айзенберг	
Рук. гр.	Клоцман	
Ст. инж.	Дозорова	

Изделие закладное МН11

Стадия	Масса	Масшт.
Р	0,98	

Лист | Листов 1

Госстрой СССР Укрводоканалпроект Киев