ТИПОВОЙ ПРОЕКТ
903-9-36.91

ЭСТАКАДА ЖЕЛЕЗНОДОРОЖНАЯ НА 8 ВАГОН-ЦИСТЕРН

АЛЬБОМ 3

НЕСТАНДАРТИЗИРОВАННОЕ ОБОРУДОВАНИЕ КОНСТРУКТОРСКАЯ ДОКУМЕНТАЦИЯ

25307-03 Отпускная цена

gost.e-ecolog.ru

ТИПОВОЙ ПРОЕКТ
903-9-36.91

ЭСТАКАДА ЖЕЛЕЗНОДОРОЖНАЯ НА 8 ВАГОН-ЦИСТЕРН

АЛЬБОМ 3

СОСТАВ ПРОЕКТА

АЛЬБОМ 1	ПЗ	Пояснительная записка.
АЛЬБОМ 2	ИС	Тепломеханические решения. ЭО Электрическое освещение.
	КЖ	Конструкции железобетонные. КМ Конструкции металлические.
АЛЬБОМ 3		Нестандартизированное оборудование. Конструкторская документация.
АЛЬБОМ 4	СО	Спецификации оборудования.
АЛЬБОМ 5	ВМ	Ведомости потребности в материалах.
АЛЬБОМ 6		Сметы.

Разработан
проектным институтом
„ЛАТГИПРОПРОМ"

Главный инженер института (В. Архипов)
Главный инженер проекта (Я. Нидбальский)

Утвержден ГПКННИИ „СантехНИИпроект"
Протокол №30 от 22.01. 1992г.

Типовой проект 903-9-36.91 Альбом 3

Содержание альбома

Обозначение	Наименование	стр.	Обозначение	Наименование	стр.
			33.07.02.100 СБ	Грунтбукса	17
62.02.00.002	Ниппель	3	33.07.02.101	Втулка	
62.02.00.003	Полухомут		33.08.00.000	Фланец с патрубок	18
33.03.00.000	Труба греющая		33.08.00.000 СБ	Фланец с патрубок	
33.03.00.001	Втулка соединительная		33.08.00.001	Фланец	
33.03.00.000 СБ	Труба греющая	4	62.02.00.001	Наконечник	
33.03.00.002	Сопло		33.13.00.000	Стойка	19
33.03.00.003	Труба подводящая		33.13.00.000 СБ	Стойка	
33.03.00.004	Труба распределительная	5	33.13.00.004	Отвод	
33.03.00.005	Ручка		33.13.00.002	Раскос	20
33.04.00.000	Патрубок		33.13.00.001	Консоль	
33.04.00.001	Палец		33.13.00.003	Скоба	
33.04.00.000 СБ	Патрубок	6			
33.04.01.000	Труба подводящая				
33.04.01.001	Втулка прижимная				
33.04.01.000 СБ	Труба подводящая	7			
33.04.01.002	Патрубок				
33.04.02.000	Вилка прижимная				
33.04.02.000 СБ	Вилка прижимная				
33.04.02.001	Вилка	8			
33.04.02.002	Скоба				
33.04.03.000	Винт прижимной				
33.04.03.000 СБ	Винт прижимной				
33.04.03.001	Ручка	9			
33.04.03.002	Стержень				
33.05.00.000	Сальник поворотный Ду 50				
33.05.00.000 СБ	Сальник поворотный Ду 50				
33.05.01.000	Шарнир	10			
33.05.01.000 СБ	Шарнир				
33.05.01.100	Труба внутренняя				
33.05.01.100 СБ	Труба внутреняя				
33.05.01.101	Кольца	11			
33.05.01.200	Корпус				
33.05.01.200 СБ	Корпус				
33.05.01.201	Втулка				
33.05.02.000	Грунтбукса	12			
33.05.02.000 СБ	Грунтбукса				
33.05.02.001	Втулка				
33.05.01.202	Фланец				
33.06.00.000	Косынка с полухомутом и ребром	13			
33.06.00.000 СБ	Косынка с полухомутом и ребром				
33.06.00.001	Полухомут				
33.06.00.002	Косынка				
33.06.00.003	Ребро	14			
33.07.00.000	Сальник поворотный Ду 80				
33.07.00.000 СБ	Сальник поворотный Ду 80				
33.07.00.001	Шайба дроссельная	15			
33.07.01.000	Корпус				
33.07.01.000 СБ	Корпус				
33.07.01.001	Фланец	16			
33.07.01.002	Фланец				
33.07.02.000	Шарнир				
33.07.02.000 СБ	Шарнир				
33.07.02.001	Кольцо	17			
33.07.02.100	Грунтбукса				

Альбом 3

Типовой проект 903-9-36.91

Инв.№ подл. | Подп. и дата | Взам.инв.№ | Инв.№ дубл. | Подп. и дата

62.02.00.002

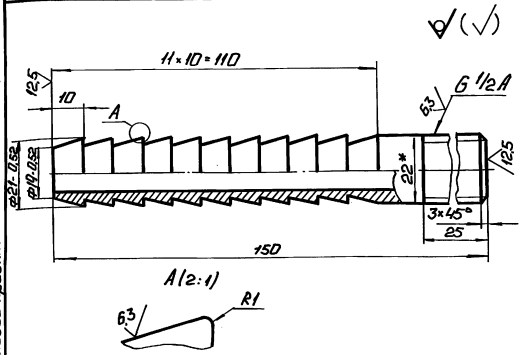

1.* Размер для справок.

2. ± IT14/2.

Изм.	Лист	№ докум.	Подп.	Дата	62.02.00.002		
Разраб.		Колмец			Ниппель	Лит.	Масса	Масштаб
Пров.							0,223	1:1
Н.контр.		Колмец			Труба 22×4 ГОСТ 8734-75 / 20 ГОСТ 8733-87	Лист	Листов 1
Утв.						ЛАТГИПРОПРОМ	

Копировал: С.Ц Формат А4

62.02.00.003

125 (√)

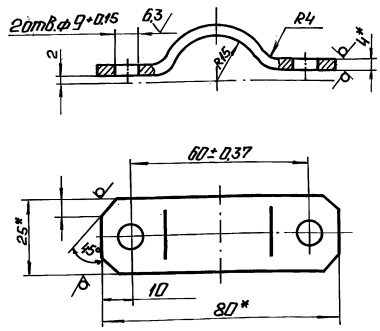

1.* Размеры для справок.

2. ± IT14/2.

Изм.	Лист	№ докум.	Подп.	Дата	62.02.00.003		
Разраб.		Колмец			Полухомут	Лит.	Масса	Масштаб
Пров.							0,07	1:1
Н.контр.		Колмец			Полоса 4×25 ГОСТ 103-76 / Ст3пс4 ГОСТ 535-88	Лист	Листов 1
Утв.						ЛАТГИПРОПРОМ	

Копировал: С.Ц Формат А4

Альбом 3

Типовой проект 903-9-36.91

Инв.№ подл. | Подп. и дата | Взам.инв.№ | Инв.№ дубл. | Подп. и дата

Формат	Зона	Поз.	Обозначение	Наименование	Кол.	Примечание
				Документация		
А3			33.03.00.000 СБ	Сборочный чертеж		
				Детали		
А4		1	33.03.00.001	Втулка соединительная	1	
А4		2	33.03.00.002	Сопло	2	
А4		3	33.03.00.003	Труба подводящая	1	
А4		4	33.03.00.004	Труба распределительная	1	
А4		5	33.03.00.005	Ручка	2	

33.03.00.000

Изм.	Лист	№ докум.	Подп.	Дата	33.03.00.000		
Разраб.		Колмец			Труба греющая	Лит.	Лист	Листов 1
Пров.								
Н.контр.		Колмец				ЛАТГИПРОПРОМ	
Утв.							

Копировал: С.Ц Формат А4

33.03.00.001

20 (√)

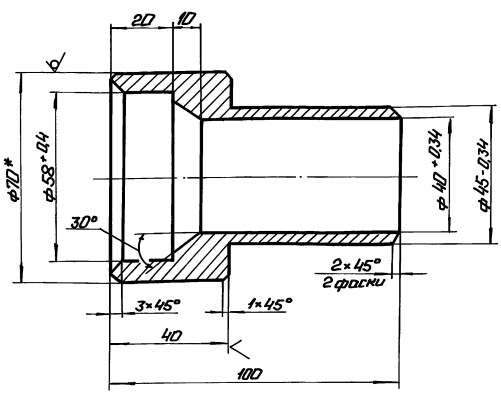

1.* Размер для справок.

2. ± IT14/2.

Изм.	Лист	№ докум.	Подп.	Дата	33.03.00.001		
Разраб.		Колмец			Втулка соединительная	Лит.	Масса	Масштаб
Пров.							0,68	1:1
Н.контр.		Колмец			Круг 70-В-ГОСТ 2590-88 / 20 ГОСТ 1050-74	Лист	Листов 1
Утв.						ЛАТГИПРОПРОМ	

Копировал: С.Ц 25307-03 4 Формат А4

33.03.00.000 СБ

Альбом 3

Типовой проект 903-9-36.91

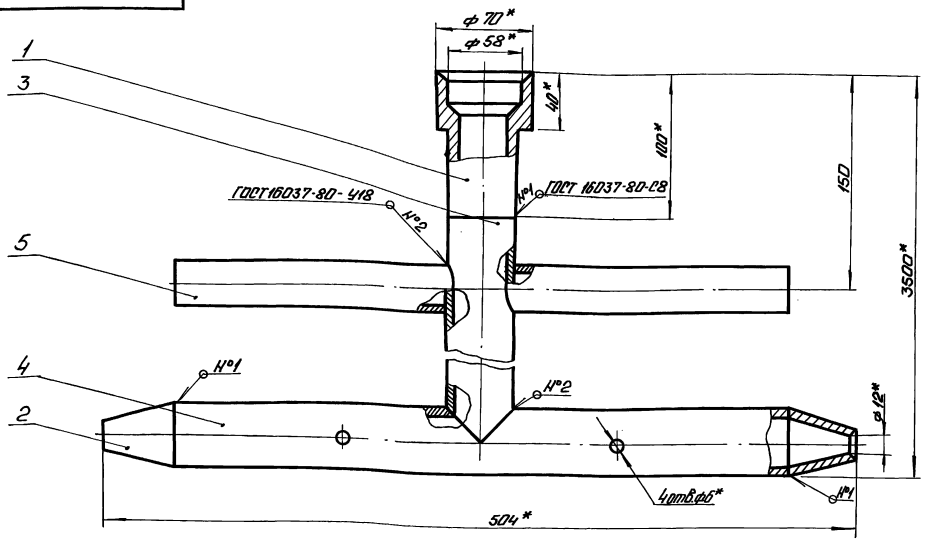

1.* Размеры для справок.

2. ± IT14/2.

Изм. Лист	№ докум.	Подп.	Дата	33.03.00.000 СБ	
Разраб.	Колмец			Труба греющая	Лит. / Масса / Масштаб: 11,4 / 1:2
Пров.					Лист / Листов 1
Н.контр.	Колмец				ЛАТГИПРОПРОМ
Утв.					

Копировал: С.1 Формат А3

33.03.00.002

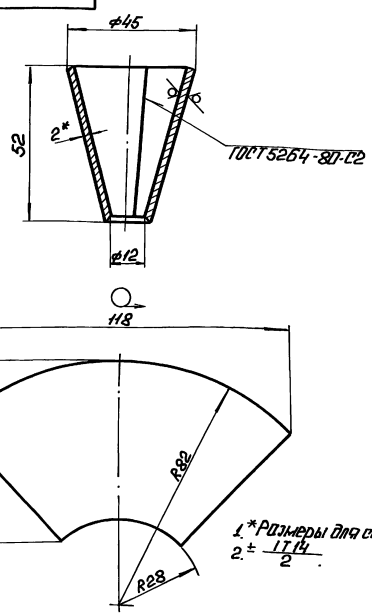

1.* Размеры для справок.

2. ± IT14/2.

Изм. Лист	№ докум.	Подп.	Дата	33.03.00.002	
Разраб.	Колмец			Сопло	Лит. / Масса / Масштаб: 0,096 / 1:1
Пров.					Лист / Листов 1
Н.контр.	Колмец			Лист 2 ГОСТ 19903-74 В ст3сп3 ГОСТ 16523-70*	ЛАТГИПРОПРОМ
Утв.					

Копировал: С.1 Формат А4

33.03.00.003

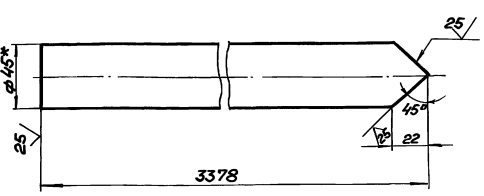

1.* Размеры для справок.

2. ± IT14/2.

Изм. Лист	№ докум.	Подп.	Дата	33.03.00.003	
Разраб.	Колмец			Труба подводящая	Лит. / Масса / Масштаб: 8,85 / 1:2
Пров.					Лист / Листов 1
Н.контр.	Колмец			Труба 45×25 ГОСТ 10704-76 / Гт3пс5 ГОСТ 10705-80	ЛАТГИПРОПРОМ
Утв.					

Копировал: С.1 25307-03 4 Формат А4

Альбом 3

Типовой проект 903-9-36.91

33.03.00.004

25 V (V)

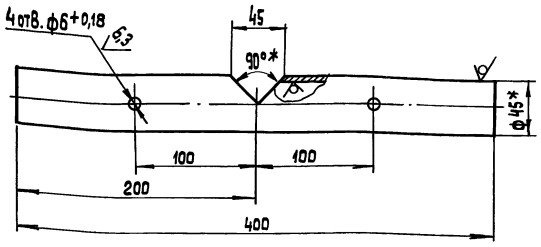

1.* Размеры для справок.

2. ± IT14/2.

Изм.	Лист	№ докум.	Подп.	Дата	33.03.00.004			
Разраб.		Колмец			Труба распределительная	Лит.	Масса	Масштаб
Пров.							1,05	1:2,5
Н. контр.		Колмец			Труба 45×2,5 ГОСТ 10704-76 / Ст3 ПС5 ГОСТ 10705-80	Лист	Листов 1	
Утв.						ЛАТГИПРОПРОМ		

Копировал

формат А4

Альбом 3

Типовой проект 903-9-36.91

33.03.00.005

25 V (V)

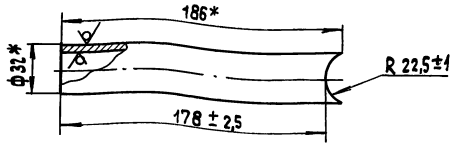

* Размеры для справок.

Изм.	Лист	№ докум.	Подп.	Дата	33.03.00.005			
Разраб.		Колмец			Ручка	Лит.	Масса	Масштаб
Пров.							0,3	1:2
Н. контр.		Колмец			Труба 32×2 ГОСТ 10704-76 / Ст3 ПС5 ГОСТ 10705-80	Лист	Листов 1	
Утв.						ЛАТГИПРОПРОМ		

Копировал

формат А4

Альбом 3

Типовой проект 903-9-36.91

Формат	Зона	Поз.	Обозначение	Наименование	Кол.	Примечание
				Документация		
А3			33.04.00.000 СБ	Сборочный чертеж		
				Сборочные единицы		
А4		1	33.04.01.000	Труба подводящая	1	
А4		2	33.04.02.000	Вилка прижимная	1	
А4		3	33.04.03.000	Винт прижимной	1	
				Детали		
А4		4	33.04.00.001	Палец	1	
				Стандартные изделия		
		5		Шайба 8 ГОСТ 11371-78	2	
		6		Шплинт 2,7×20 ГОСТ 397-79	2	

Изм.	Лист	№ докум.	Подп.	Дата	33.04.00.000			
Разраб.		Колмец			Патрубок	Лит.	Лист	Листов
Пров.								1
Н. контр.		Колмец				ЛАТГИПРОПРОМ		
Утв.								

Копировал

формат А4

Альбом 3

Типовой проект 903-9-36.91

33.04.00.001

25 V (V)

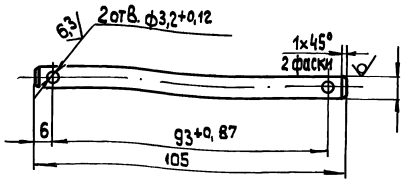

1.* Размер для справок.

2. ± IT14/2.

Изм.	Лист	№ докум.	Подп.	Дата	33.04.00.001			
Разраб.		Колмец			Палец	Лит.	Масса	Масштаб
Пров.							0,041	1:1
Н. контр.		Колмец			Круг 8-В-ГОСТ 2590-88 / 20 ГОСТ 1050-74	Лист	Листов 1	
Утв.						ЛАТГИПРОПРОМ		

Копировал А2 25307-03 6

формат А4

33.04.00.000СБ

Альбом 3

Типовой проект 903-9-36.91

Инв.№подл. | Подп. и дата | Взам.инв.№ | Инв.№дубл. | Подп. и дата

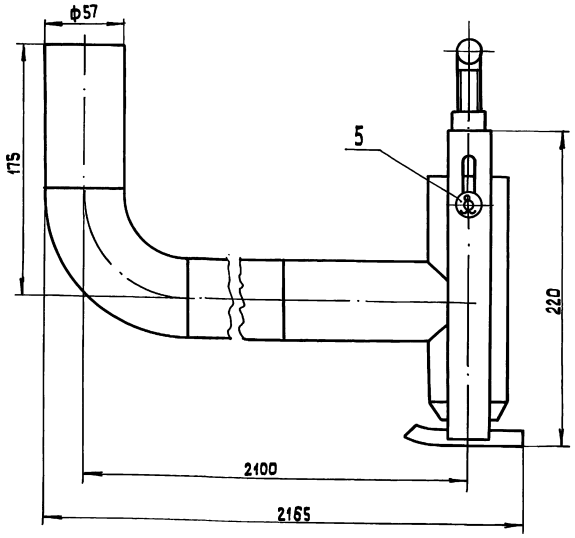

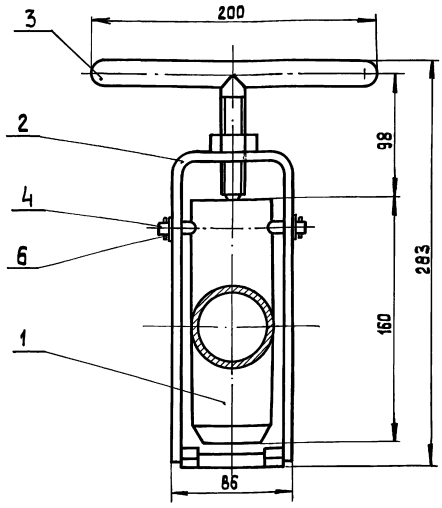

Размеры для справок.

				33.04.00.000 СБ			
Изм.	Лист	№ докум.	Подп.	Дата	Патрубок. Сборочный чертеж	Лит.	Масса	Масштаб
Разраб.		Колмец					13,5	1:2
Пров.						Лист	Листов 1	
Н.контр.		Колмец				ЛАТГИПРОПРОМ		
Утв.								

Копировал 38 формат А3

Альбом 3

Типовой проект 903-9-36.91

Инв.№подл. | Подп. и дата | Взам.инв.№ | Инв.№дубл. | Подп. и дата

Форм.	Зона	Поз.	Обозначение	Наименование	Кол.	Примечание
				Документация		
А4			33.04.01.000 СБ	Сборочный чертеж		
				Детали		
А4		1	33.04.01.001	Втулка пружинная	1	
А4		2	33.04.01.002	Патрубок	1	
Б4		3	33.04.01.003	Труба		
				Труба 57×3 ГОСТ 10704-76 / Ст3пс5 ГОСТ 10705-80	1	7,6 кг
Б4		4	33.04.01.004	Труба		
				Труба 57×3 ГОСТ 10704-76 / Ст3 пс5 ГОСТ 10705-80	1	0,4 кг
				Стандартные изделия		
		5		Отвод 90° 57×3 ГОСТ 17375-83	1	

				33.04.01.000			
Изм.	Лист	№ докум.	Подп.	Дата	Труба подвадящая	Лит.	Лист	Листов
Разраб.		Колмец						1
Пров.						ЛАТГИПРОПРОМ		
Н.контр.		Колмец						
Утв.								

Копировал 38 формат А4

33.04.01.001

12,5

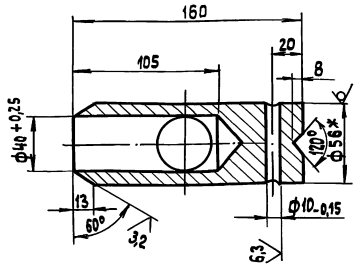

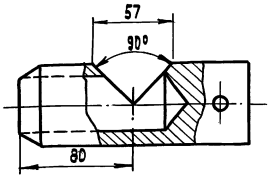

1.* Размер для справок.

2. $\pm \frac{IT14}{2}$.

				33.04.01.001			
Изм.	Лист	№ докум.	Подп.	Дата	Втулка прижимная	Лит.	Масса	Масштаб
Разраб.		Колмец					2,95	1:2
Пров.						Лист	Листов 1	
Н.контр.		Колмец			Круг 56-В ГОСТ 2590-88 / 20 ГОСТ 1050-74	ЛАТГИПРОПРОМ		
Утв.								

Копировал 25307-03 7 формат А4

Альбом 3

Типовой проект 903-9-36-91

33.04.01.000 СБ

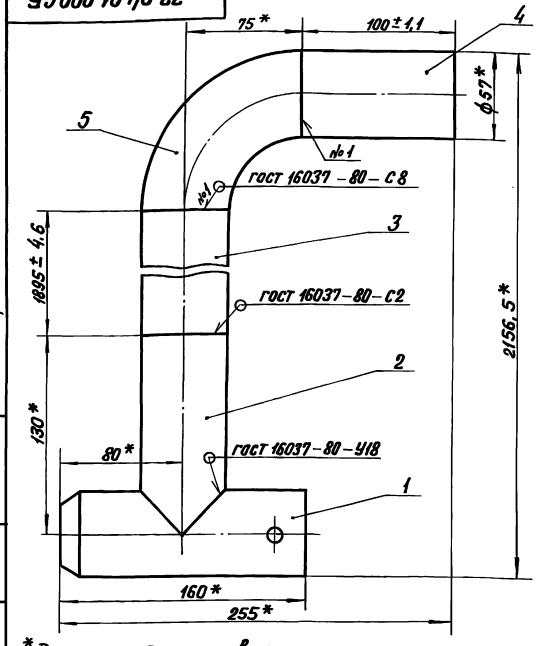

*Размеры для справок.

Изм.	Лист	№ докум.	Подп.	Дата	33.04.01.000 СБ	Лит.	Масса	Масштаб
Разраб.		Колмец			Труба подводящая. Сборочный чертеж.		12	1:2
Пров.						Лист	Листов 1	
Гл.спец.						ЛАТГИПРОПРОМ		
Н.контр.		Колмец						
Утв.								

Копир. В. Бур — Формат А4

Инв.№ подл. | Подп. и дата | Взам.инв.№ | Инв.№ дубл. | Подп. и дата

Альбом 3

Типовой проект 903-36-91

33.04.01.002

25 √(√)

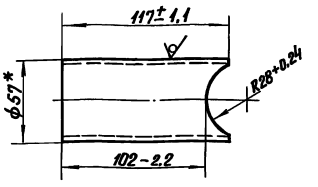

* Размер для справок.

Изм.	Лист	№ докум.	Подп.	Дата	33.04.01.002	Лит.	Масса	Масштаб
Разраб.		Колмец			Патрубок		0,48	1:2
Пров.						Лист	Листов 1	
Н.контр.		Колмец			Труба 57×3 ГОСТ 10704-76 / Ст3ПС5 ГОСТ 10705-80*	ЛАТГИПРОПРОМ		
Утв.								

Копир. В. Бур — Формат А4

Альбом 3

Типовой проект 903-9-36-91

Формат	Зона	Поз.	Обозначение	Наименование	Кол.	Примечание
				Документация		
А4			33.04.02.000 СБ	Сборочный чертеж		
				Детали		
А4		1	33.04.02.001	Вилка	1	
А4		2	33.04.02.002	Скоба	1	
				Стандартные изделия		
		3		Гайка М16.4 ГОСТ 5915-70		

Изм.	Лист	№ докум.	Подп.	Дата	33.04.02.000	Лит.	Лист	Листов
Разраб.		Колмец			Вилка прижимная			1
Пров.						ЛАТГИПРОПРОМ		
Н.контр.		Колмец						
Утв.								

Копир. В. Бур — Формат А4

Альбом 3

Типовой проект 903-9-36-91

33.04.02.000 СБ

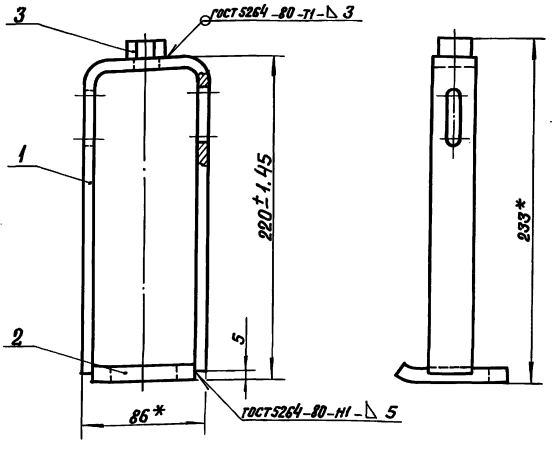

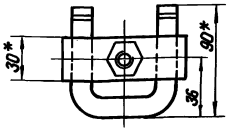

1.* Размеры для справок.
2. $\pm\frac{IT14}{2}$.

Изм.	Лист	№ докум.	Подп.	Дата	33.04.02.000 СБ	Лит.	Масса	Масштаб
Разраб.		Колмец			Вилка прижимная. Сборочный чертеж		0,97	1:2
Пров.						Лист	Листов 1	
Н.контр.		Колмец				ЛАТГИПРОПРОМ		
Утв.								

Копир. В. Бур — 25307-03 8 Формат А4

33.04.02.001

6.3

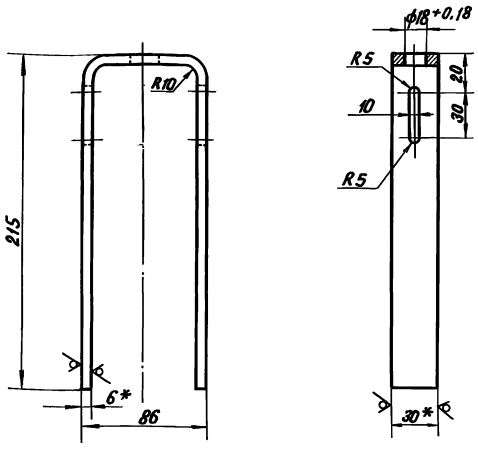

1. * Размеры для справок.
2. $\pm \frac{IT14}{2}$.

Изм. Лист	№ докум.	Подп.	Дата	33.04.02.001	
Разраб.	Колмец			Вилка	Лит. / Масса 0,69 / Масштаб 1:2
Пров.					Лист / Листов 1
Н.контр.	Колмец			Полоса 6×30 ГОСТ 103-76 / Ст3сп3 ГОСТ 535-88	ЛАТГИПРОПРОМ
Утв.					

Альбом 3 | Типовой проект 903-9-36.91 | Инв.№ подл. | Подп. и дата | Взам. инв.№ | Инв.№ дубл. | Подп. и дата

Копир. В.Оу — Формат А4

33.04.02.002

6.3

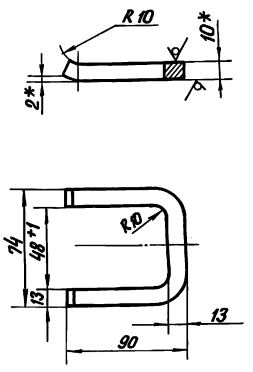

1. * Размер для справок.
2. Неуказанные предельные отклонения размеров $\pm \frac{IT14}{2}$.

Изм. Лист	№ докум.	Подп.	Дата	33.04.02.002	
Разраб.	Колмец			Скоба	Лит. / Масса 0,22 / Масштаб 1:2
Пров.					Лист / Листов 1
Н.контр.	Колмец			Лист 10 ГОСТ 19903-74 / Ст3кп2 ГОСТ 14637-79	ЛАТГИПРОПРОМ
Утв.					

Альбом 3 | Типовой проект 903-9-36.91 | Инв.№ подл. | Подп. и дата | Взам. инв.№ | Инв.№ дубл. | Подп. и дата

Копир. В.Оу — Формат А4

Формат	Зона	Поз.	Обозначение	Наименование	Кол.	Примечание
				Документация		
А4			33.04.03.000 СБ	Сборочный чертеж		
				Детали		
А4		1	33.04.03.001	Ручка	1	
А4		2	33.04.03.002	Стержень	1	

Изм. Лист	№ докум.	Подп.	Дата	33.04.03.000	
Разраб.	Колмец			Винт прижимной	Лит. / Лист / Листов 1
Пров.					
Н.контр.	Колмец			Винт прижимной	ЛАТГИПРОПРОМ
Утв.					

Альбом 3 | Типовой проект 903-9-36.91 | Инв.№ подл. | Подп. и дата | Взам. инв.№ | Инв.№ дубл. | Подп. и дата

Копир. В.Оу — Формат А4

33.04.03.000 СБ

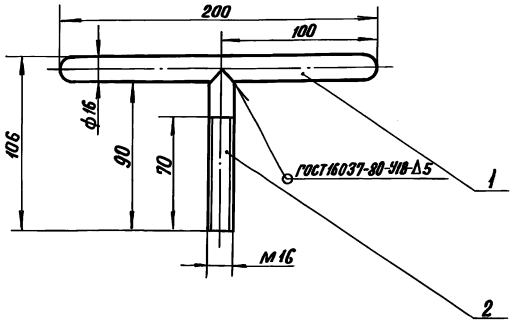

Размеры для справок.

Изм. Лист	№ докум.	Подп.	Дата	33.04.03.000 СБ	
Разраб.	Колмец			Винт прижимной Сборочный чертеж.	Лит. / Масса 0,46 / Масштаб 1:2
Пров.					Лист / Листов 1
Н.контр.	Колмец				ЛАТГИПРОПРОМ
Утв.					

Альбом 3 | Типовой проект 903-9-36.91 | Инв.№ подл. | Подп. и дата | Взам. инв.№ | Инв.№ дубл. | Подп. и дата

Копир. В.Оу — 25307-03 9 — Формат А4

33.04.03.001

Альбом 3

Типовой проект 903-9-36.91

63

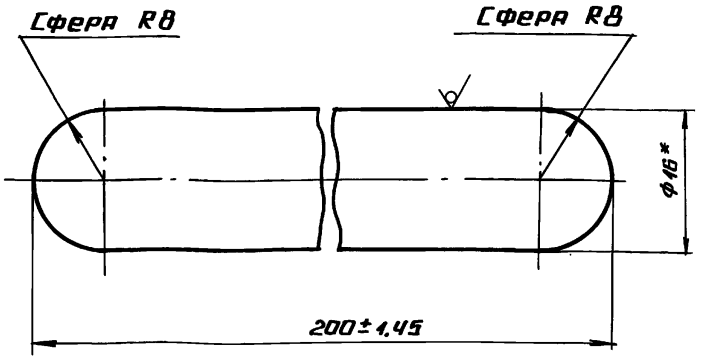

* Размер для справок.

Изм.	Лист	№ докум.	Подп.	Дата	33.04.03.001			
Разраб.		Колмец			Ручка	Лит.	Масса 0.307	Масшт. 2:1
Пров.						Лист	Листов 1	
Н.контр.		Колмец			Круг 16-В ГОСТ 2590-88 / 20 ГОСТ 1050-74	ЛАТГИПРОПРОМ		
Утв.								

Копировал А4 Формат А4

33.04.03.002

Альбом 3

Типовой проект 903-9-36.91

12.5

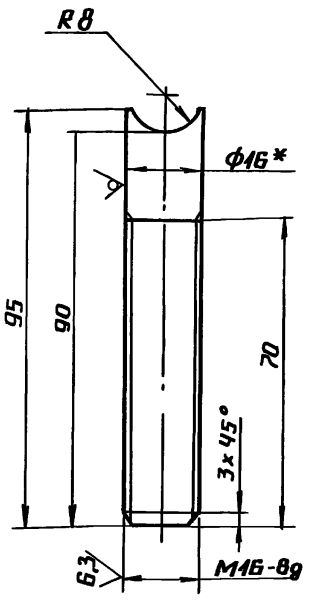

1. * Размер для справок.
2. $\pm \frac{IT14}{2}$.

Изм.	Лист	№ докум.	Подп.	Дата	33.04.03.002			
Разраб.		Колмец			Стержень	Лит.	Масса 0,149	Масшт. 1:1
Пров.						Лист	Листов 1	
Н.контр.		Колмец			Круг 16-В ГОСТ 2590-88 / 20 ГОСТ 1050-74	ЛАТГИПРОПРОМ		
Утв.								

Копировал А4 Формат А4

33.05.00.000 СБ

Альбом 3

Типовой проект 903-9-36.91

Формат	Зона	Поз.	Обозначение	Наименование	Кол.	Примечание
				Документация		
А4			33.05.00.000 СБ	Сборочный чертеж		
				Сборочные единицы		
А4		1	33.05.01.000	Шарнир	1	
А4		2	33.05.02.000	Грунтбукса	1	
				Стандартные изделия		
		3		Болт М16×90.46 ГОСТ 7798-70	4	
		4		Гайка М 16.5 ГОСТ 5915-70	8	
				Материалы		
		5		Набивка сальниковая АПП ГОСТ 5152-84	2	м

Изм.	Лист	№ докум.	Подп.	Дата	33.05.00.000			
Разраб.		Колмец			Сальник поворотный Ду 50	Лит.	Лист	Листов 1
Пров.						ЛАТГИПРОПРОМ		
Н.контр.		Колмец						
Утв.								

Копировал А4 Формат А4

33.05.00.000 СБ

Альбом 3

Типовой проект 903-9-36.91

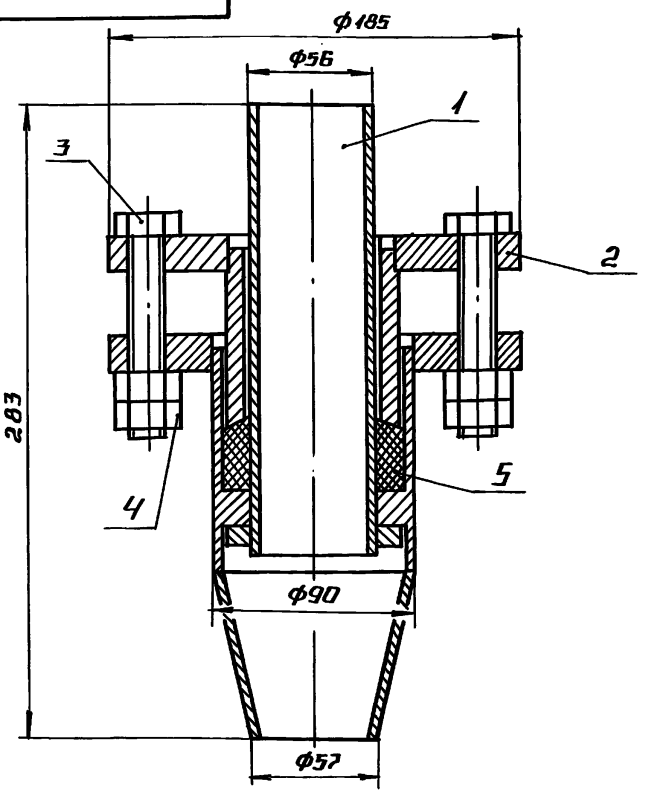

Размеры для справок.

Изм.	Лист	№ докум.	Подп.	Дата	33.05.00.000 СБ			
Разраб.		Колмец			Сальник поворотный Ду 50. Сборочный чертеж	Лит.	Масса 9.6	Масшт. 1:2
Пров.						Лист	Листов 1	
Н.контр.		Колмец				ЛАТГИПРОПРОМ		
Утв.								

Копировал А4 Формат А4

Типовой проект 903-9-36.91 Альбом 3

Формат	Зона	Поз.	Обозначение	Наименование	Кол.	Примечание
				Документация		
А4			33.05.01.000 СБ	Сборочный чертеж		
				Сборочные единицы		
А4		1	33.05.01.100	Труба внутренняя	1	
А4		2	33.05.01.200	Корпус	1	
				Стандартные изделия		
		3		Переход К89×6-57×4 ГОСТ 17378-83	1	

Изм.	Лист	№ докум.	Подп.	Дата
Разраб.		Колмец		
Пров.				
Н. контр.		Колмец		
Утв.				

33.05.01.000

Шарнир

Лит. | Лист | Листов 1

ЛАТГИПРОПРОМ

Копировал А4 Формат А4

Инв. № подл. | Подпись и дата | Взам. инв. № | Инв. № дубл. | Подпись и дата

33.05.01.000 СБ

Типовой проект 903-9-36.91 Альбом 3

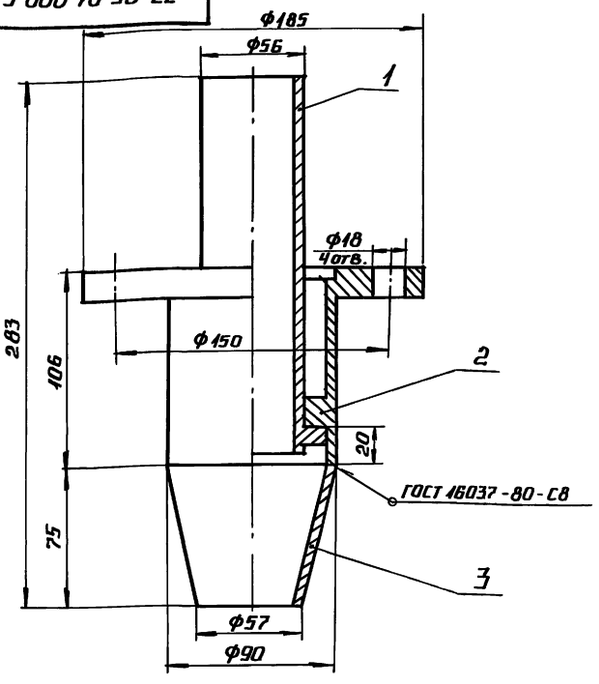

Размеры для справок

Изм.	Лист	№ докум.	Подп.	Дата
Разраб.		Колмец		
Пров.				
Н. контр.		Колмец		
Утв.				

33.05.01.000 СБ

Шарнир

Сборочный чертеж

Лит.	Масса	Масшт.
	5,56	1:2
Лист	Листов 1	

ЛАТГИПРОПРОМ

Копировал А4 Формат А4

Инв. № подл. | Подпись и дата | Взам. инв. № | Инв. № дубл. | Подпись и дата

Типовой проект 903-9-36.91 Альбом 3

Формат	Зона	Поз.	Обозначение	Наименование	Кол.	Примечание
				Документация		
А4			33.05.01.100 СБ	Сборочный чертеж		
				Детали		
А4		1	33.05.01.101	Кольцо	1	
Б4		2	33.05.01.102	Патрубок		
				Труба 57×3,5 ГОСТ 10704-76 / Ст3пс5 ГОСТ 10705-80	1	0,94 кг

Изм.	Лист	№ докум.	Подп.	Дата
Разраб.		Колмец		
Пров.				
Н. контр.		Колмец		
Утв.				

33.05.01.100

Труба внутренняя

Лит. | Лист | Листов 1

ЛАТГИПРОПРОМ

Копировал А4 Формат А4

Инв. № подл. | Подпись и дата | Взам. инв. № | Инв. № дубл. | Подпись и дата

33.05.01.100 СБ

Типовой проект 903-9-36.91 Альбом 3

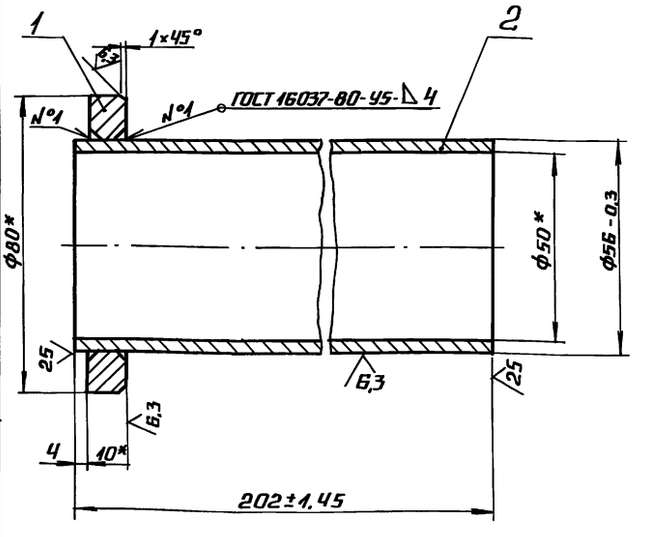

* Размеры для справок.

Изм.	Лист	№ докум.	Подп.	Дата
Разраб.		Колмец		
Пров.				
Н. контр.		Колмец		
Утв.				

33.05.01.100 СБ

Труба внутренняя

Сборочный чертеж.

Лит.	Масса	Масшт.
	1,13	1:1
Лист	Листов 1	

ЛАТГИПРОПРОМ

Копировал А4 Формат А4

Инв. № подл. | Подпись и дата | Взам. инв. № | Инв. № дубл. | Подпись и дата

Альбом 3

Типовой проект 903-9-36.91

33.05.01.101

25 (✓)

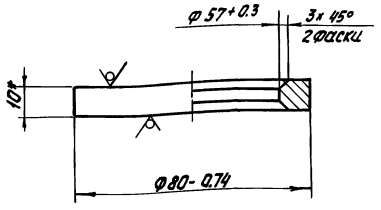

* Размер для справок

Изм.	Лист	№ докум.	Подп.	Дата
Разраб.		Колмец		
Пров.				
Н. контр.		Колмец		
Утв.				

33.05.01.101

Кольцо

Лит.	Масса	Масштаб
	0.19	1:1

Лист | Листов 1

Лист 10 ГОСТ 19903-74 / Ст3кп 2 ГОСТ 14637-79

ЛАТГИПРОПРОМ

Копировал: Бел Формат А4

Альбом 3

Типовой проект 903-9-36.91

Формат	Зона	Поз.	Обозначение	Наименование	Кол.	Примечание
				Документация		
А4			33.05.01.200 СБ	Сборочный чертеж		
				Детали		
А4		1	33.05.01.201	Втулка	1	
А4		2	33.05.01.202	Фланец	1	

Изм.	Лист	№ докум.	Подп.	Дата
Разраб.		Колмец		
Пров.				
Н. контр.		Колмец		
Утв.				

33.05.01.200

Корпус

Лит.	Лист	Листов
		1

ЛАТГИПРОПРОМ

Копировал: Бел Формат А4

Альбом 3

Типовой проект 903-9-36.91

33.05.01.200 СБ

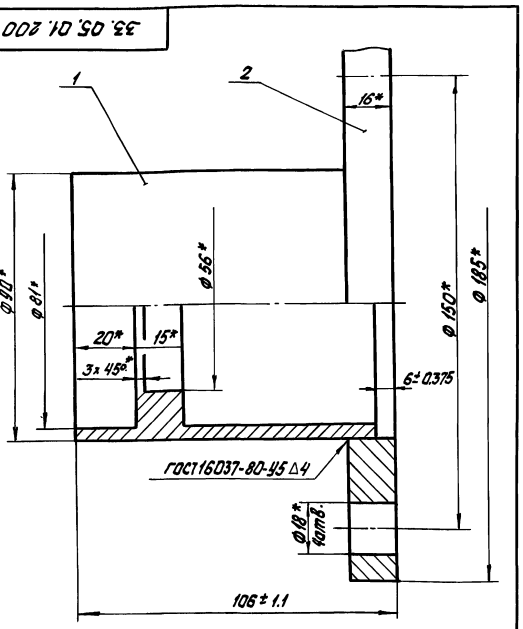

* Размеры для справок

Изм.	Лист	№ докум.	Подп.	Дата
Разраб.		Колмец		
Пров.				
Н. контр.		Колмец		
Утв.				

33.05.01.200 СБ

Корпус
Сборочный чертеж.

Лит.	Масса	Масштаб
	3.53	1:1

Лист | Листов 1

ЛАТГИПРОПРОМ

Копировал: Бел Формат А4

Альбом 3

Типовой проект 903-9-36.91

33.05.01.201

12,5 (✓)

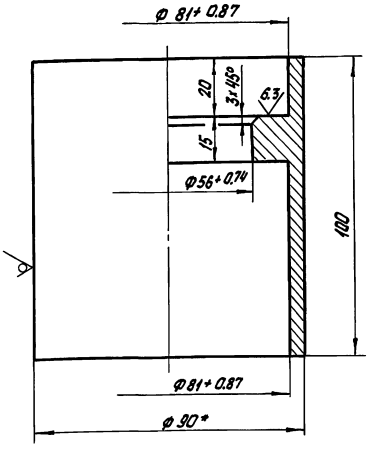

1* Размер для справок $2 \pm \frac{IT14}{2}$.

Изм.	Лист	№ докум.	Подп.	Дата
Разраб.		Колмец		
Пров.				
Н. контр.		Колмец		
Утв.				

33.05.01.201

Втулка

Лит.	Масса	Масштаб
	1.25	1:1

Лист | Листов 1

Круг 90-В-ГОСТ 2590-88 / Ст. 3 кп 2 ГОСТ 535-88

ЛАТГИПРОПРОМ

Копировал: Бел

Формат А4

Типовой проект 903-9-36.91 Альбом 3

Формат	Зона	Поз.	Обозначение	Наименование	Кол.	Примечание
				Документация		
А4			33.05.02.000 СБ	Сборочный чертеж		
				Детали		
А4		1	33.05.02.001	Втулка	1	
А4		2	33.05.01.202-01	Фланец	1	

Изм.	Лист	№ докум.	Подп.	Дата	33.05.02 000			
Разраб.		Колмец			Грунтбукса	Лит	Лист	Листов 1
Пров.								
Н.контр.		Колмец				ЛАТГИПРОПРОМ		
Утв.								

Инв. № подл. | Подп. и дата | Взам. инв. № | Инв. № дубл. | Подп. и дата

Копировал: Бел

Формат А4

33.05.02.000СБ

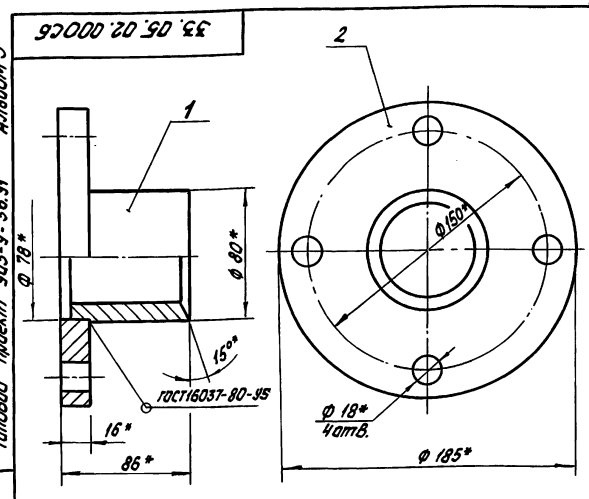

* Размеры для справок.

Изм.	Лист	№ докум.	Подп.	Дата	33.05.02.000 СБ			
Разраб.		Колмец			Грунтбукса. Сборочный чертеж	Лит	Масса 3.75	Масштаб 1:2
Пров.						Лист	Листов 1	
Н.контр.		Колмец				ЛАТГИПРОПРОМ		
Утв.								

Инв. № подл. | Подп. и дата | Взам. инв. № | Инв. № дубл. | Подп. и дата

Копировал: Бел

Формат А4

33.05.02.001

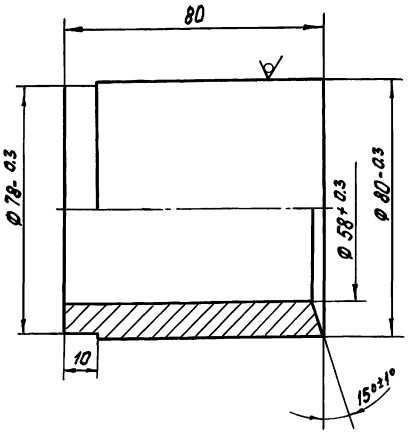

Неуказанные предельные отклонения размеров $\pm \frac{IT14}{2}$.

Изм.	Лист	№ докум.	Подп.	Дата	33.05.02.001			
Разраб.		Колмец			Втулка	Лит.	Масса 1.45	Масштаб 1:1
Пров.						Лист	Листов 1	
Н.контр.		Колмец			Круг 80-В-ГОСТ 2590-88 / Ст3кп2 ГОСТ 535-88	ЛАТГИПРОПРОМ		
Утв.								

Инв. № подл. | Подп. и дата | Взам. инв. № | Инв. № дубл. | Подп. и дата

Копировал: Бел

Формат А4

33.05.01.202

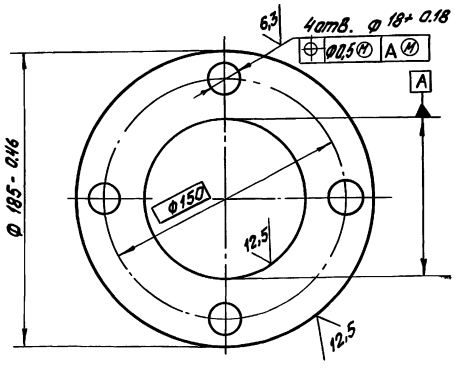

Обозначение	Д мм	Масса, кг
33.05.01.202	91+0.3	2.44
-01	78+0.3	2.65

Изм.	Лист	№ докум.	Подп.	Дата	33.05.01.202			
Разраб.		Колмец			Фланец	Лит.	Масса см. табл.	Масштаб 1:2
Пров.						Лист	Листов 1	
Н.контр.		Колмец			Лист 16 ГОСТ 19903-74 / Ст3кп2 ГОСТ 14637-79	ЛАТГИПРОПРОМ		
Утв.								

Инв. № подл. | Подп. и дата | Взам. инв. № | Инв. № дубл. | Подп. и дата

Копировал: Бел

25307-03 13

Формат А4

Альбом 3

Типовой проект 903-9-36.91

Формат	Зона	Поз.	Обозначение	Наименование	Кол.	Примечание
				Документация		
А4			33.06.00.000 СБ	Сборочный чертеж		
				Детали		
А4		1	33.06.00.001	Полухомут	1	
А4		2	33.06.00.002	Косынка	1	
А4		3	33.06.00.003	Ребро	1	

Инв.№ подл. | Подп. и дата | Взам. инв.№ | Инв.№ дубл. | Подп. и дата

Изм.	Лист	№ докум.	Подп.	Дата
Разраб.		Колмец		
Пров.				
Н.контр.		Колмец		
Утв.				

33.06.00.000

Косынка с полухомутом и ребром

Лит.	Лист	Листов
		1

ЛАТГИПРОПРОМ

Копировал

Формат А4

33.06.00.000 СБ

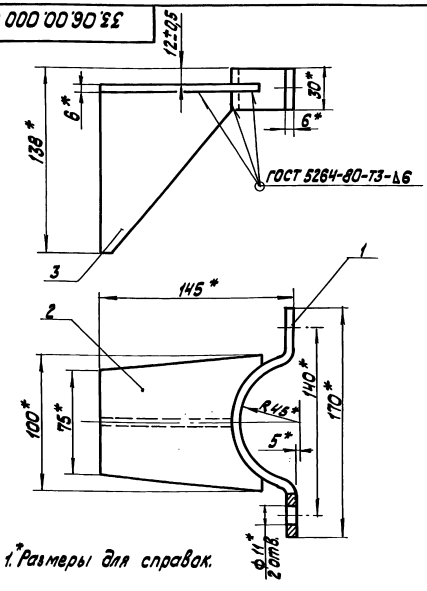

1. * Размеры для справок.

Изм.	Лист	№ докум.	Подп.	Дата
Разраб.		Колмец		
Пров.				
Н.контр.		Колмец		
Утв.				

Косынка с полухомутом и ребром
Сборочный чертеж

Лит.	Масса	Масштаб
	1,13	1:2
Лист	Листов 1	

ЛАТГИПРОПРОМ

Копировал

Формат А4

33.06.00.001

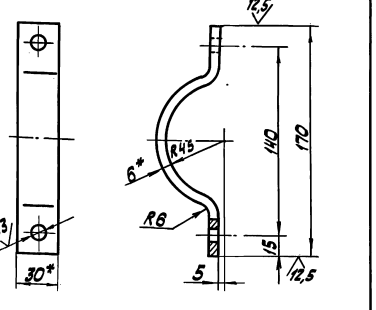

1. * Размеры для справок.
2. $\pm \frac{1714}{2}$.

Изм.	Лист	№ докум.	Подп.	Дата
Разраб.		Колмец		
Пров.				
Н.контр.		Колмец		
Утв.				

Полухомут

Лит.	Масса	Масштаб
	0,33	1:2
Лист	Листов 1	

Полоса 6 х 30 ГОСТ 103-76
Ст3кп2 ГОСТ 535-88

ЛАТГИПРОПРОМ

Копировал

Формат А4

33.06.00.002

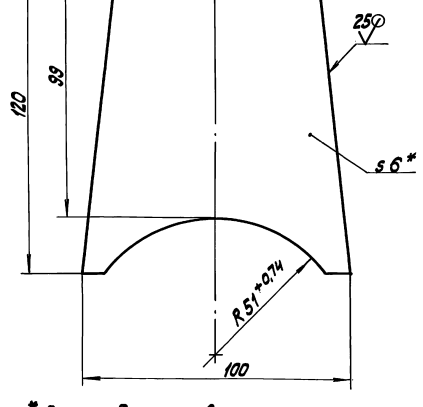

1. * Размер для справок.
2. $\pm \frac{1714}{2}$.

Изм.	Лист	№ докум.	Подп.	Дата
Разраб.		Колмец		
Пров.				
Н.контр.		Колмец		
Утв.				

Косынка

Лит.	Масса	Масштаб
	0,46	1:1
Лист	Листов 1	

Лист 6 ГОСТ 19903-74
Ст3кп2 ГОСТ 14637-79

ЛАТГИПРОПРОМ

25361-03 14

Копировал

Формат А4

Альбом 3

Типовой проект 903-9-36.91

Инв.№ подл. | Подп. и дата | Взам.инв.№ | Инв.№ дубл. | Подп. и дата

33.06.00.003

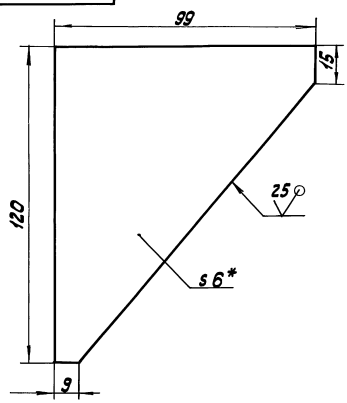

1. * Размер для справок.
2. $\pm \frac{IT14}{2}$.

Изм.	Лист	№ докум.	Подп.	Дата	33.06.00.003		
Разраб.		Колмец			Ребро	Лит.	Масса	Масштаб
Пров.							0,34	1:1
Н. контр.		Колмец			Лист 6 ГОСТ 19903-74 Ст3кп2 ГОСТ 14637-79	Лист	Листов 1	
Утв.						ЛАТГИПРОПРОМ		

Копировал Х1/4 Формат А4

Формат	Зона	Поз.	Обозначение	Наименование	Кол.	Примечание
				Документация		
А3			33.07.00.000 СБ	Сборочный чертеж		
				Сборочные единицы		
А4		1	33.07.01.000	Корпус	1	
А4		2	33.07.02.000	Шарнир	1	
				Детали		
А4		3	33.07.00.001	Шайба дроссельная	1	
				Стандартные изделия		
		4		Болт М16х100.46 ГОСТ 7798-70	4	
		5		Гайка М16.5 ГОСТ 5915-70	4	
		6		Шайба 16 ГОСТ 11371-78	4	
				Материалы		
		7		Набивка сальниковая АПП ГОСТ 5152-84	3	м

Изм.	Лист	№ докум.	Подп.	Дата	33.07.00.000		
Разраб.		Колмец			Сальник поворотный Ду80	Лит.	Лист	Листов 1
Пров.								
Н. контр.		Колмец				ЛАТГИПРОПРОМ		
Утв.								

Копировал Х1/4 Формат А4

33.07.00.000 СБ

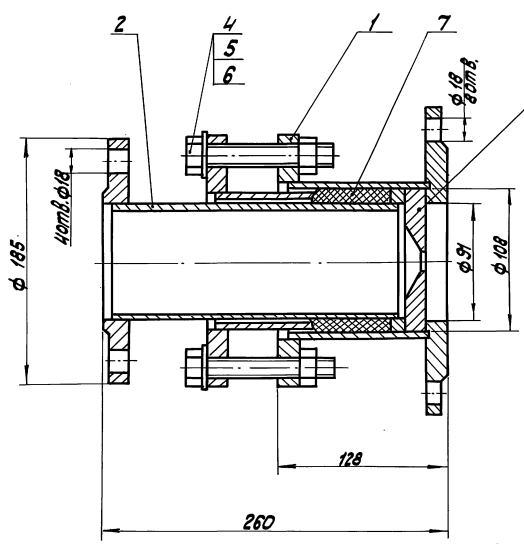

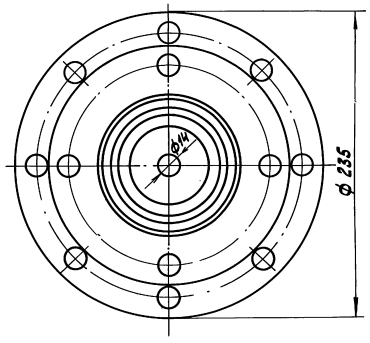

Размеры для справок.

Изм.	Лист	№ докум.	Подп.	Дата	33.07.00.000 СБ			
Разраб.		Колмец			Сальник поворотный Ду80 Сборочный чертеж	Лит.	Масса	Масштаб
Пров.							18	1:2
Н. контр.		Колмец				Лист	Листов 1	
Утв.						ЛАТГИПРОПРОМ		

Копировал Х1 25307-03 15 Формат А3

Альбом 3
Типовой проект 903-9-36.91

33.07.00.001

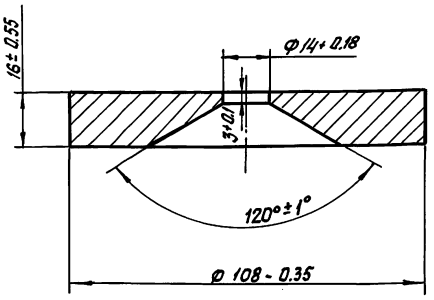

Изм.	Лист	№ докум.	Подп.	Дата
Разраб.		Колмец		
Пров.				
Н. контр.		Колмец		
Утв.				

33.07.00.001

Шайба дроссельная

Лит.	Масса	Масштаб
	0.98	1:1

Лист | Листов 1

Лист 18 ГОСТ 19903-74 / Ст3кп2 ГОСТ 14637-79

ЛАТГИПРОПРОМ

Формат А4

Альбом 3
Типовой проект 903-9-36.91

Формат	Зона	Поз.	Обозначение	Наименование	Кол.	Примечание
				Документация		
А3			33.07.01.000 СБ	Сборочный чертеж		
				Детали		
А4		1	33.07.01.001	Фланец	1	
А4		2	33.07.01.002	Фланец	1	
Б4		3	33.07.01.003	Патрубок		
				Труба 121×6 ГОСТ 8732-78 / 20 ГОСТ 8731-87	1	1.85кг

Изм.	Лист	№ докум.	Подп.	Дата
Разраб.		Колмец		
Пров.				
Н. контр.		Колмец		
Утв.				

33.07.01.000

Корпус

Лит.	Лист	Листов
		1

ЛАТГИПРОПРОМ

Формат А4

Альбом 3
Типовой проект 903-9-36.91

33.07.01.000 СБ

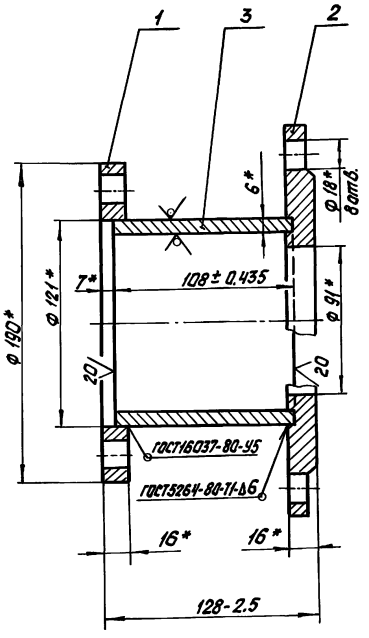

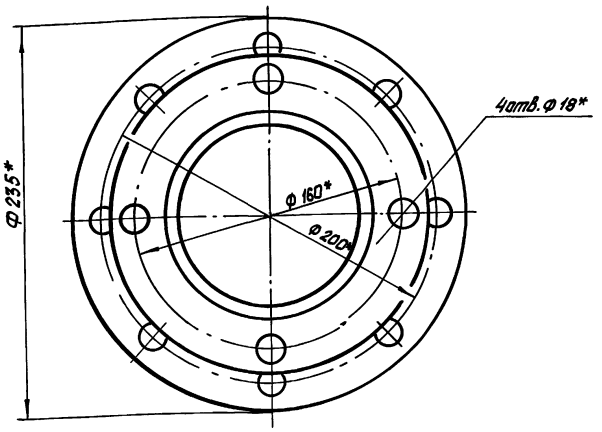

* Размеры для справок

Изм.	Лист	№ докум.	Подп.	Дата
Разраб.		Колмец		
Пров.				
Н. контр.		Колмец		
Утв.				

33.07.01.000 СБ

Корпус
Сборочный чертеж

Лит.	Масса	Масштаб
	7.77	1:20

Лист | Листов 1

ЛАТГИПРОПРОМ

Копировал: [illegible] 25307-03 16 Формат А3

33.07.01.001

12.5

Типовой проект 903-9-36.91 Альбом 3

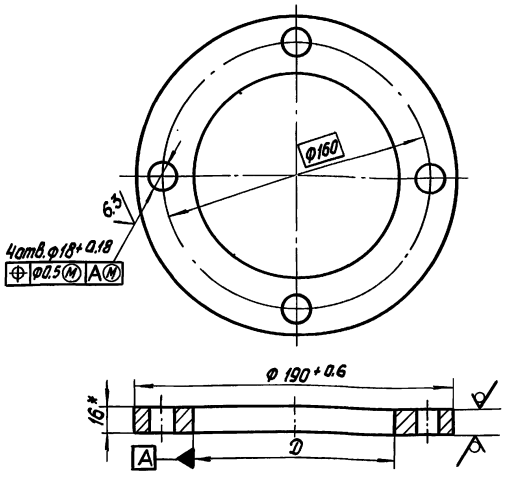

Обозначение	D, мм	масса, кг
33.07.01.001	ф124+0.4	1.92
-01	ф110+0.35	2.28

* Размер для справок.

Изм.	Лист	№ докум.	Подп.	Дата	33.07.01.001			
Разраб.		Колмец			Фланец	Лит.	Масса	Масштаб
Пров.							1.92	1:2
Н.контр.		Колмец			Лист 16 ГОСТ 19903-74 Ст3кп2 ГОСТ 14637-79	Лист	Листов 1	
Утв.						ЛАТГИПРОПРОМ		

Копировал: Бел Формат А4

33.07.01.002

25

Типовой проект 903-9-36.91 Альбом 3

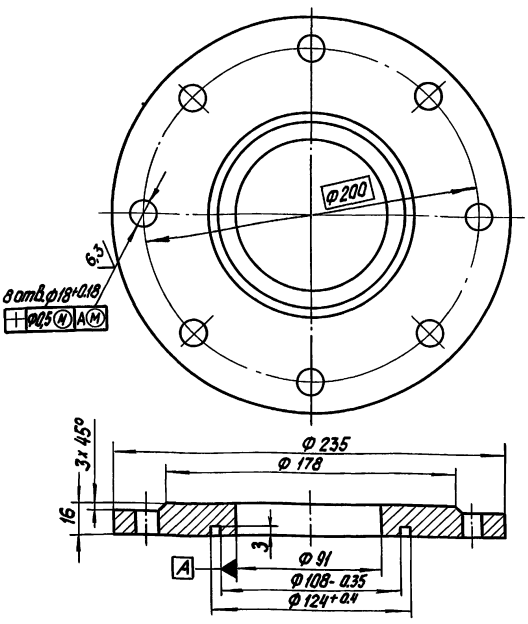

Неуказанные предельные отклонения размеров:
диаметров – H14; h14;
остальных – $\pm\frac{IT14}{2}$.

Изм.	Лист	№ докум.	Подп.	Дата	33.07.01.002			
Разраб.		Колмец			Фланец	Лит.	Масса	Масштаб
Пров.							4.0	1:2
Н.контр.		Колмец			Лист 18 ГОСТ 19903-74 Ст3кп2 ГОСТ 14637-79	Лист	Листов 1	
Утв.						ЛАТГИПРОПРОМ		

Копировал: Бел Формат А4

Типовой проект 903-9-36.91 Альбом 3

Формат	Зона	Поз.	Обозначение	Наименование	Кол.	Примечание
				Документация		
А4			33.07.02.000 СБ	Сборочный чертеж		
				Сборочные единицы		
А4		1	33.07.02.100	Грунтбукса	1	
				Детали		
А4		2	33.07.02.001	Кольцо	1	
Б4		3	33.07.02.002	Патрубок		
				Труба 90х5 ГОСТ 8734-75 / 20 ГОСТ 8733-87		
				L = 217 ± 1.45 мм	1	2.27кг
				Стандартные изделия		
		4		Фланец 1-80-6 Ст3кп2 ГОСТ 12820-80	1	

Изм.	Лист	№ докум.	Подп.	Дата	33.07.02.000			
Разраб.		Колмец			Шарнир	Лит.	Лист	Листов
Пров.								1
Н.контр.		Колмец				ЛАТГИПРОПРОМ		
Утв.								

Копировал: Бел Формат А4

33.07.02.000 СБ

Типовой проект 903-9-36.91 Альбом 3

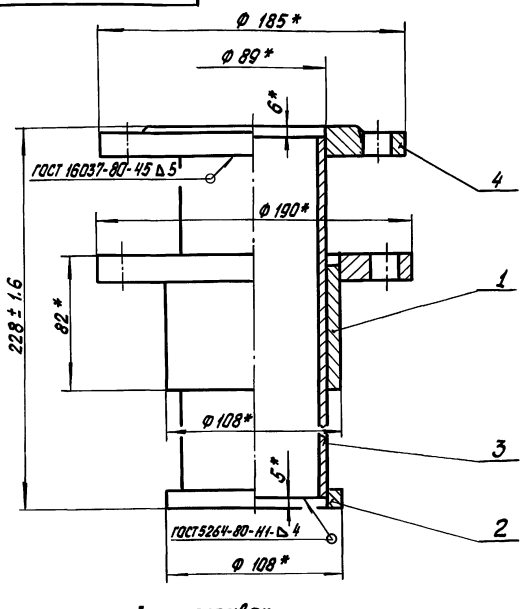

1.* Размеры для справок.
2. Обработка реза деталей Б4 25

Изм.	Лист	№ докум.	Подп.	Дата	33.07.02.000 СБ			
Разраб.		Колмец			Шарнир Сборочный чертеж	Лит.	Масса	Масштаб
Пров.							8.64	1:2
Н.контр.		Колмец				Лист	Листов 1	
Утв.						ЛАТГИПРОПРОМ		

Копировал: Бел 25307-03 17 Формат А4

Альбом 3
Типовой проект 903-9-36.91

33.07.02.001

12.5

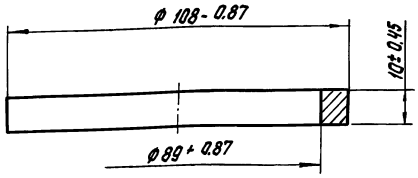

Изм.	Лист	№ докум.	Подп.	Дата
Разраб.		Колмец		
Пров.				
Н. контр.		Колмец		
Утв.				

33.07.02.001

Кольцо

Лит.	Масса	Масштаб
	0.2	1:1
Лист	Листов 1	

Лист 12 ГОСТ 19903-74
Ст 3 кп 2 ГОСТ 14637-79

ЛАТГИПРОПРОМ

Копировал: БеЦ Формат А4

Альбом 3
Типовой проект 903-9-36.91

Формат	Зона	Поз.	Обозначение	Наименование	Кол.	Примечание
				Документация		
А4			33.07.02.100 СБ	Сборочный чертеж		
				Детали		
А4		1	33.07.02.101	Втулка	1	
А4		2	33.07.01.001-01	Фланец	1	

Изм.	Лист	№ докум.	Подп.	Дата
Разраб.		Колмец		
Пров.				
Н. контр.		Колмец		
Утв.				

33.07.02.100

Грунтбукса

Лит.	Лист	Листов
		1

ЛАТГИПРОПРОМ

Копировал: БеЦ Формат А4

Альбом 3
Типовой проект 903-9-36.91

33.07.02.100 СБ

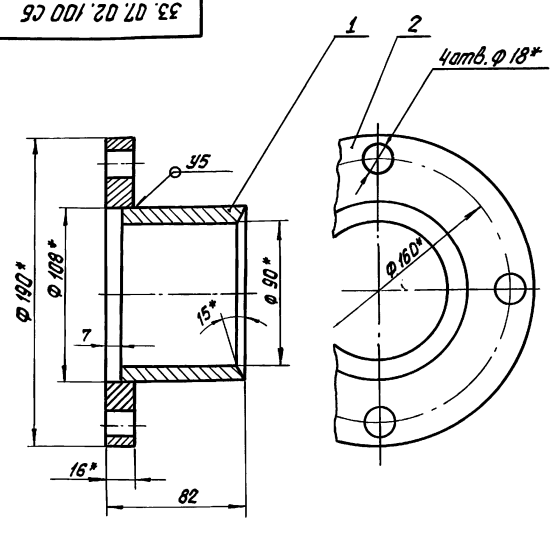

1. * Размеры для справок
2. ± IT14/2
3. Сварные швы по ГОСТ 16037-80

Изм.	Лист	№ докум.	Подп.	Дата
Разраб.		Колмец		
Пров.				
Н. контр.		Колмец		
Утв.				

33.07.02.100СБ

Грунтбукса
Сборочный чертеж

Лит.	Масса	Масштаб
	3.73	1:2
Лист	Листов 1	

ЛАТГИПРОПРОМ

Копировал: БеЦ Формат А4

Альбом 3
Типовой проект 903-9-36.91

33.07.02.101

12.5

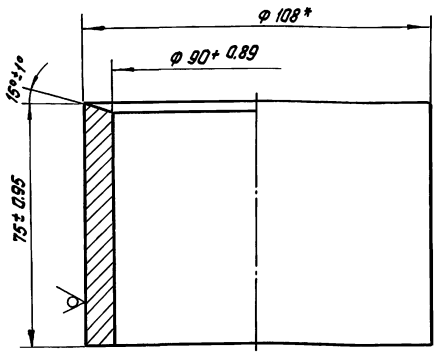

* Размер для справок.

Изм.	Лист	№ докум.	Подп.	Дата
Разраб.		Колмец		
Пров.				
Н. контр.		Колмец		
Утв.				

33.07.02.101

Втулка

Лит.	Масса	Масштаб
	1.45	1:1
Лист	Листов 1	

Труба 108×10 ГОСТ 8732-78
/ 820 ГОСТ 8731-87

ЛАТГИПРОПРОМ

Копировал: БеЦ 25307-03 18 Формат А4

Типовой проект 903-9-36.91 Альбом 3

Формат	Зона	Поз.	Обозначение	Наименование	Кол.	Примечание
				Документация		
А4			33.08.00.000 СБ	Сборочный чертеж		
				Детали		
А4		1	33.08.00.001	Фланец	1	
Б4		2	33.08.00.002	Патрубок		
				Труба 89×3 ГОСТ 10704-78 / Ст3пс5 ГОСТ 10705-80	1	0,99 кг

33.08.00.000

Изм.	Лист	№ докум.	Подп.	Дата		Лит.	Масса	Масшт.
Разраб.		Колмец			Фланец с патрубком			
Пров.						Лист	Листов 1	
Н. контр.		Колмец				ЛАТГИПРОПРОМ		
Утв.								

Копировал А4 Формат А4

Инв. № подл. | Подпись и дата | Взам. инв. № | Инв. № дубл. | Подпись и дата

33.08.00.000

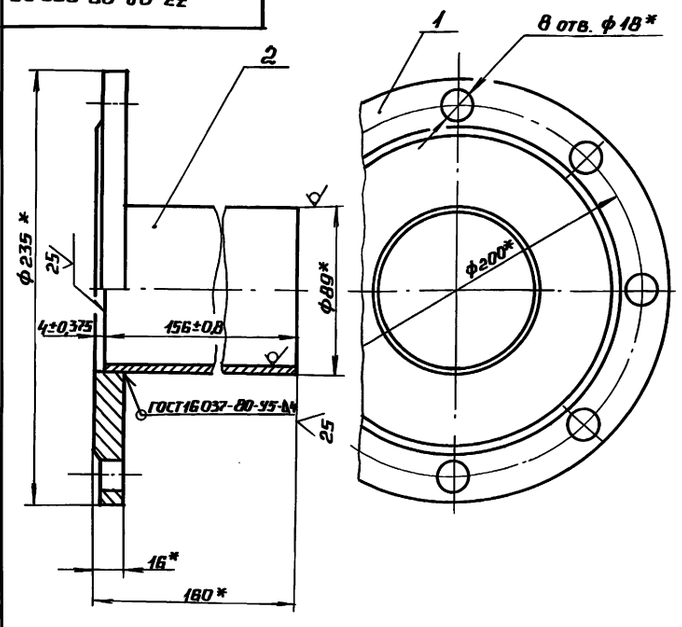

* Размеры для справок.

33.08.00.000 СБ

Изм.	Лист	№ докум.	Подп.	Дата		Лит.	Масса	Масшт.
Разраб.		Колмец			Фланец с патрубком		4,97	1:2
Пров.					Сборочный чертеж	Лист	Листов 1	
Н. контр.		Колмец				ЛАТГИПРОПРОМ		
Утв.								

Копировал А4 Формат А4

33.08.00.001

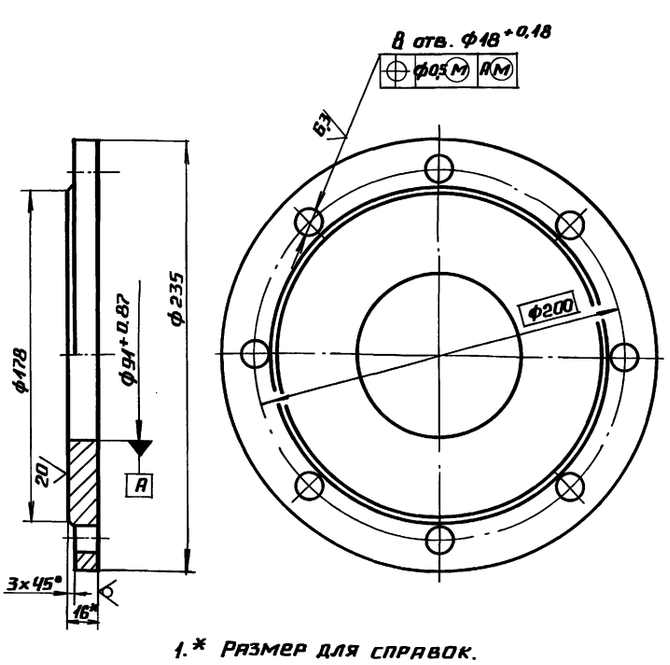

1.* Размер для справок.

2. Неуказанные предельные отклонения размеров: диаметров H14, h14; остальных $\pm \frac{IT14}{2}$.

Изм.	Лист	№ докум.	Подп.	Дата		Лит.	Масса	Масшт.
Разраб.		Колмец			Фланец		3,98	1:2
Пров.						Лист	Листов 1	
Н. контр.		Колмец			Лист 18 ГОСТ 19903-74 / Ст3кп2 ГОСТ 14637-79	ЛАТГИПРОПРОМ		
Утв.								

Копировал А4 Формат А4

62.02.00.001

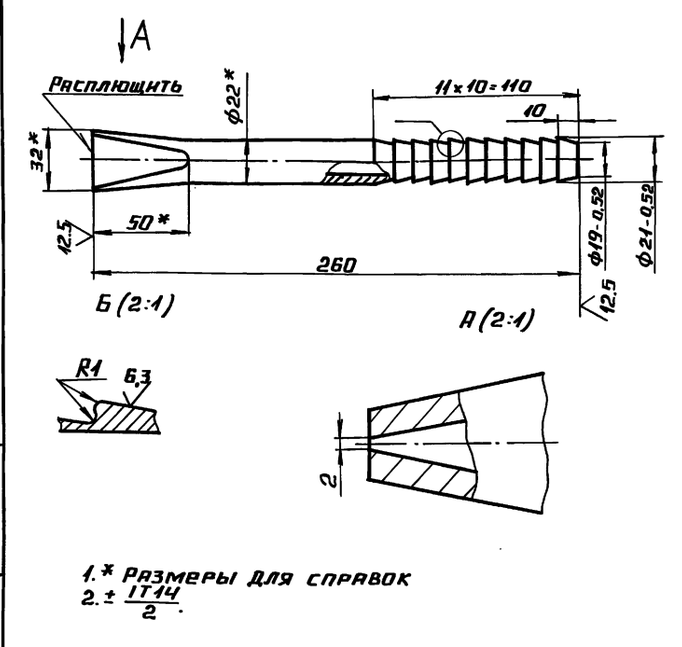

1.* Размеры для справок

2. $\pm \frac{IT14}{2}$.

62.02.00.001

Изм.	Лист	№ докум.	Подп.	Дата		Лит.	Масса	Масшт.
Разраб.		Колмец			Наконечник		0,419	1:2
Пров.						Лист	Листов 1	
Н. контр.		Колмец			Труба 22×4 ГОСТ 8734-75 / 20 ГОСТ 8733-87	ЛАТГИПРОПРОМ		
Утв.								

Копировал А4 Формат А4

Типовой проект 903-9-36.91 Альбом 3

33.13.00.000СБ

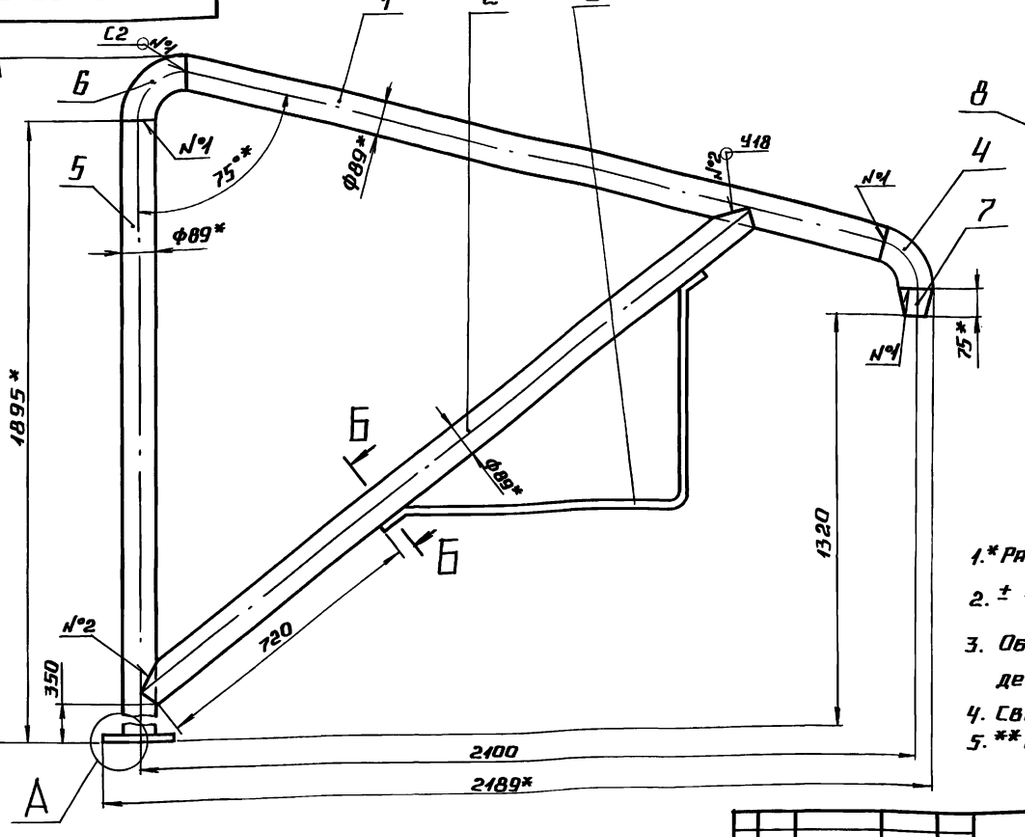

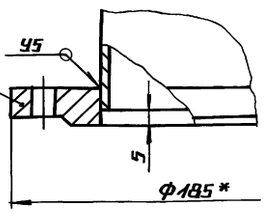

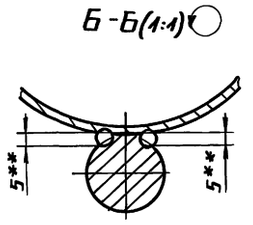

1.* Размеры для справок.

2. $\pm \frac{IT14}{2}$.

3. Обработка поверхностей реза деталей Б Ч $\frac{25}{}$.

4. Сварные швы по ГОСТ 16037-80.

5. ** Сварка ручная дуговая.

Изм.	Лист	№ докум.	Подп.	Дата	33.13.00.000СБ			
Разраб.		Михайлова			Стойка	Лит.	Масса	Масшт.
Пров.		Колмец					45.1	1:10
Т.контр.						Лист	Листов 1	
Н.контр.		Колмец				ЛАТГИПРОПРОМ		
Утв.								

Копировал А4 Формат А3

Типовой проект 903-9-36.91 Альбом 3

Формат	Зона	Поз.	Обозначение	Наименование	Кол.	Примечание
				Документация		
А3			33.13.00.000СБ	Сборочный чертеж		
				Детали		
А4		1	33.13.00.001	Консоль	1	
А4		2	33.13.00.002	Раскос	1	
А3		3	33.13.00.003	Скоба	1	
А4		4	33.13.00.004	Отвод	1	
Б4		5	33.13.00.005	Стойка		
				Труба 89×3 ГОСТ 10704-76 / Ст3сп ГОСТ 10705-80		
				L = 1890±1.85 мм	1	12.02 кг
				Стандартные изделия		
		6		Отвод 90° 89×3,5 ГОСТ 17375-83	1	
		–		Отвод 90°89×3,5 ГОСТ 17375-83 (Заготовка для 33.13.00.004)	1	
		7		Переход К89×3,5-57×3 ГОСТ 17378-83	1	
		8		Фланец 1-80-6 Ст3 ГОСТ 12820-80	1	

Изм.	Лист	№ докум.	Подп.	Дата	33.13.00.000			
Разраб.		Михайлова			Стойка	Лит.	Лист	Листов 1
Пров.		Колмец				ЛАТГИПРОПРОМ		
Н.контр.		Колмец						
Утв.								

Копировал А4 Формат А4

Типовой проект 903-36.91 Альбом 3

33.13.00.004

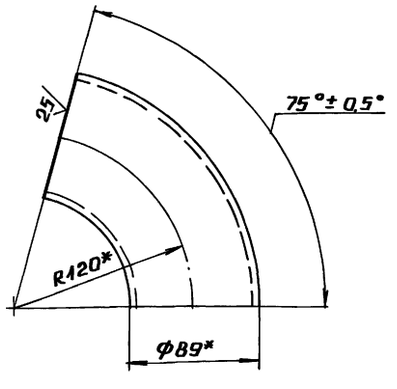

* Размеры для справок.

Изм.	Лист	№ докум.	Подп.	Дата	33.13.00.004			
Разраб.		Михайлова			Отвод	Лит.	Масса	Масшт.
Пров.		Колмец						1:2.5
Т.контр.						Лист	Листов 1	
Н.контр.		Колмец			Заготовка Отвод 90° 89×3,5 ГОСТ 17375-77	ЛАТГИПРОПРОМ		
Утв.								

25307-03 20 Копировал А4 Формат А4

Альбом 3

Типовой проект 903-9-36.91

33.13.00.002

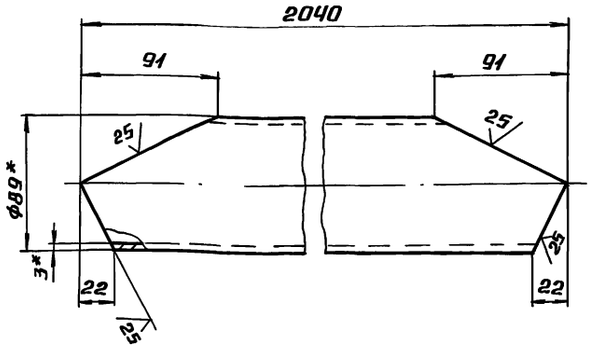

1.* Размеры для справок.

2. ± IT14/2.

Изм.	Лист	№ докум.	Подп.	Дата
Разраб.	Михайлова			
Пров.	Колмец			
Т.контр.				
Н.контр.	Колмец			
Утв.				

33.13.00.002

Раскос

Лит.	Масса	Масшт.
	12,64	1:2,5
Лист	Листов 1	

Труба 89×3 ГОСТ 10704-76 / Ст3сп ГОСТ 10705-80

ЛАТГИПРОПРОМ

Копировал А4 Формат А4

Альбом 3

Типовой проект 903-9-36.91

33.13.00.001

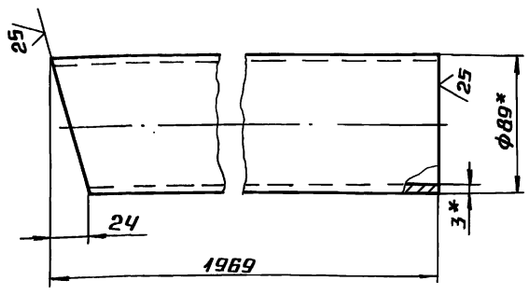

1.* Размеры для справок.

2. ± IT14/2.

Изм.	Лист	№ докум.	Подп.	Дата
Разраб.	Михайлова			
Пров.	Колмец			
Т.контр.				
Н.контр.	Колмец			
Утв.				

33.13.00.001

Консоль

Лит.	Масса	Масшт.
	12,45	1:2,5
Лист	Листов 1	

Труба 89×3 ГОСТ 10704-76 / Ст3сп ГОСТ 10705-80

ЛАТГИПРОПРОМ

Копировал А4 Формат А4

Альбом 3

Типовой проект 903-9-36.91

33.13.00.003

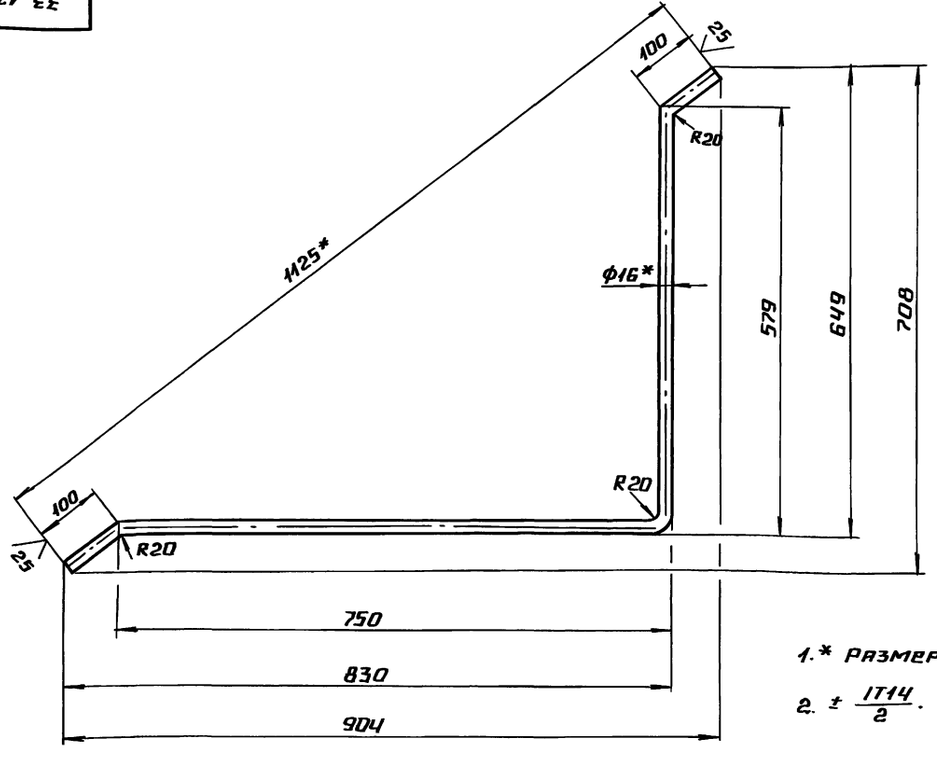

1.* Размеры для справок.

2. ± IT14/2.

Изм.	Лист	№ докум.	Подп.	Дата
Разраб.	Михайлова			
Пров.	Колмец			
Т.контр.				
Н.контр.	Колмец			
Утв.				

33.13.00.003

Скоба

Лит.	Масса	Масшт.
	2.4	1:5
Лист	Листов 1	

Круг 16-В-ГОСТ 2590-88 / 20-б-ГОСТ 1050-74

ЛАТГИПРОПРОМ

25307-03 (2) Копировал А4 Формат А3

Инв. № подл. | Подпись и дата | Взам. инв. № | Инв. № дубл. | Подпись и дата

gost.e-ecolog.ru