ТИПОВОЙ ПРОЕКТ

902-1-53

КАНАЛИЗАЦИОННАЯ НАСОСНАЯ СТАНЦИЯ

С ПОГРУЖНЫМИ ЭЛЕКТРОНАСОСАМИ

ПРОИЗВОДИТЕЛЬНОСТЬЮ 5÷20 $м^3$/ЧАС, НАПОРОМ ОТ 10 ДО 40 м

ПРИ ГЛУБИНЕ ЗАЛОЖЕНИЯ ПОДВОДЯЩЕГО КОЛЛЕКТОРА

3,0; 4,0 и 5,0 м

Альбом II

15654-02

gost.e-ecolog.ru

ТИПОВОЙ ПРОЕКТ
902-1-53

КАНАЛИЗАЦИОННАЯ НАСОСНАЯ СТАНЦИЯ С ПОГРУЖНЫМИ ЭЛЕКТРОНАСОСАМИ ПРОИЗВОДИТЕЛЬНОСТЬЮ 5 ÷ 20 м³/час. НАПОРОМ от 10 до 40 м ПРИ ГЛУБИНЕ ЗАЛОЖЕНИЯ ПОДВОДЯЩЕГО КОЛЛЕКТОРА 3,0; 4,0 И 5,0 м

АЛЬБОМ II

СОСТАВ ПРОЕКТА:

АЛЬБОМ I – Технологические решения. Строительные решения. Электро-технические решения.

АЛЬБОМ II – Нестандартизированное оборудование

АЛЬБОМ III – Заказные спецификации

АЛЬБОМ IV – Сметы

РАЗРАБОТАН
ПРОЕКТНЫМ ИНСТИТУТОМ
„ХАРЬКОВСКИЙ ВОДОКАНАЛПРОЕКТ"

Главный инженер института (Г.А.Бондаренко)
Главный инженер проекта (В.Ю. Еременко)

ВВЕДЕН В ДЕЙСТВИЕ
В/О СОЮЗВОДОКАНАЛНИИПРОЕКТ
с 10 апреля 1980г.
ПРИКАЗ № 83 от 21 марта 1980г.

Содержание альбома

N п/п	Наименование	Обозначение	Стр.
1.	Канализационная насосная станция с погружными электронасосами производительностью 5-20м³/ч		
	Монтажный чертеж.	МКН-00.00.000МЧ	3
2.	То же. Лист 2		4
3.	Опора. Сборочный чертеж.	МКН-01.00.000 СБ	5
4.	Труба вентиляционная. Сборочный чертеж.	МКН-01.01.000 СБ	5
5.	Стрела. Сборочный чертеж.	МКН-01.02.000СБ	6
6.	Решетка-заслонка. Сборочный чертеж.	МКН-04.00.000 СБ	6
7.	Конус	МКН-01.01.001	7
8	Плита	МКН-01.01.002	7
9	Плита опорная	МКН-01.01.003	7
10	Ребро	МКН-01.01.004	8
11	Ребро	МКН-01.01.005	8
12	Палец	МКН-01.00.001	8
13.	Ось	МКН-05.00.001	8
14	Блок	МКН-00.00.002	9
15	Контейнер решетчатый. Сборочный чертеж.	МКН-02.00.000 СБ	9
16	Корпус. Сборочный чертеж.	МКН-02.01.000 СБ	10
17	Ручка	МКН-02.01.001	10
18	Петля. Сборочный чертеж.	МКН-02.02.000 СБ	10
19	Запор. Сборочный чертеж.	МКН-02.03.000 СБ	10
20	Дно. Сборочный чертеж.	МКН-02.04.000 СБ	10
21	Ушко	МКН-02.01.002	11
22	Стенка	МКН-03.01.001	11
23	Ручка	МКН-03.01.003	11
24	Кронштейн	МКН-03.01.008	11
25	Контейнер. Сборочный чертеж.	МКН-03.00.000 СБ	12
26	Корпус. Сборочный чертеж.	МКН-03.01.000 СБ	12
27	Кронштейн.	МКН-03.01.007	13
28	Ушко	МКН-03.02.005	13
29	Крышка. Сборочный чертеж.	МКН-03.02.000 СБ	13
30	Скоба	МКН-04.00.001	14
31	Стойка	МКН-04.00.002	14
32	Косынка	МКН-04.00.003	14
33	Решетка-заслонка	МКН-04.00.003	14
34	Кронштейн. Сборочный чертеж.	МКН-05.00.000 СБ	15
35	Скребок. Сборочный чертеж	МКН-06.00.000 СБ	15
36	Контргруз. Сборочный чертеж	МКН-11.00.000 СБ	15
37	Кольцо	МКН-00.00.005	15
38	Крышка с пазом. Сборочный чертеж.	МКН-07.00.000 СБ	16
39	Крышка крайняя. Сборочный чертеж.	МКН-08.00.000 СБ	17
40	Крышка средняя. Сборочный чертеж.	МКН-09.00.000 СБ	18
41	Крышка. Сборочный чертеж.	МКН-10.00.000 СБ	19
42	Шкаф. Сборочный чертеж.	МКН-12.00.000 СБ	20
43	Шкаф.	МКН-12.00.000	20
44	Канализационная насосная станция с погружными электронасосами производительностью 5-20м³/час.	МКН-00.00.000	21
45	Опора	МКН-01.00.000	21
46	Труба вентиляционная	МКН-01.01.000	22
47	Стрела	МКН-01.02.000	22
48	Кронштейн решетчатый	МКН-02.00.000	22
49	Корпус	МКН-02.01.000	23
50	Петля	МКН-02.02.000	23
51	Дно	МКН-02.04.000	23
52	Запор	МКН-02.03.000	24
53	Контейнер	МКН-03.00.000	24
54	Корпус	МКН-03.01.000	24
55	Крышка	МКН-03.02.000	24
56	Решетка-заслонка	МКН-04.00.000	25
57	Кронштейн	МКН-05.00.000	25
58	Скребок	МКН-06.00.000	25
59	Контргруз	МКН-11.00.000	25
60	Крышка с пазом	МКН-07.00.000	26
61	Крышка крайняя	МКН-08.00.000	26
62	Крышка средняя	МКН-09.00.000	27
63	Крышка	МКН-10.00.000	27
64	Уголок	МКН-12.00.009	28
65	Уголок	МКН-12.00.011	28
66	Уголок	МКН-12.00.013	28
67	Уголок	МКН-12.00.015	28

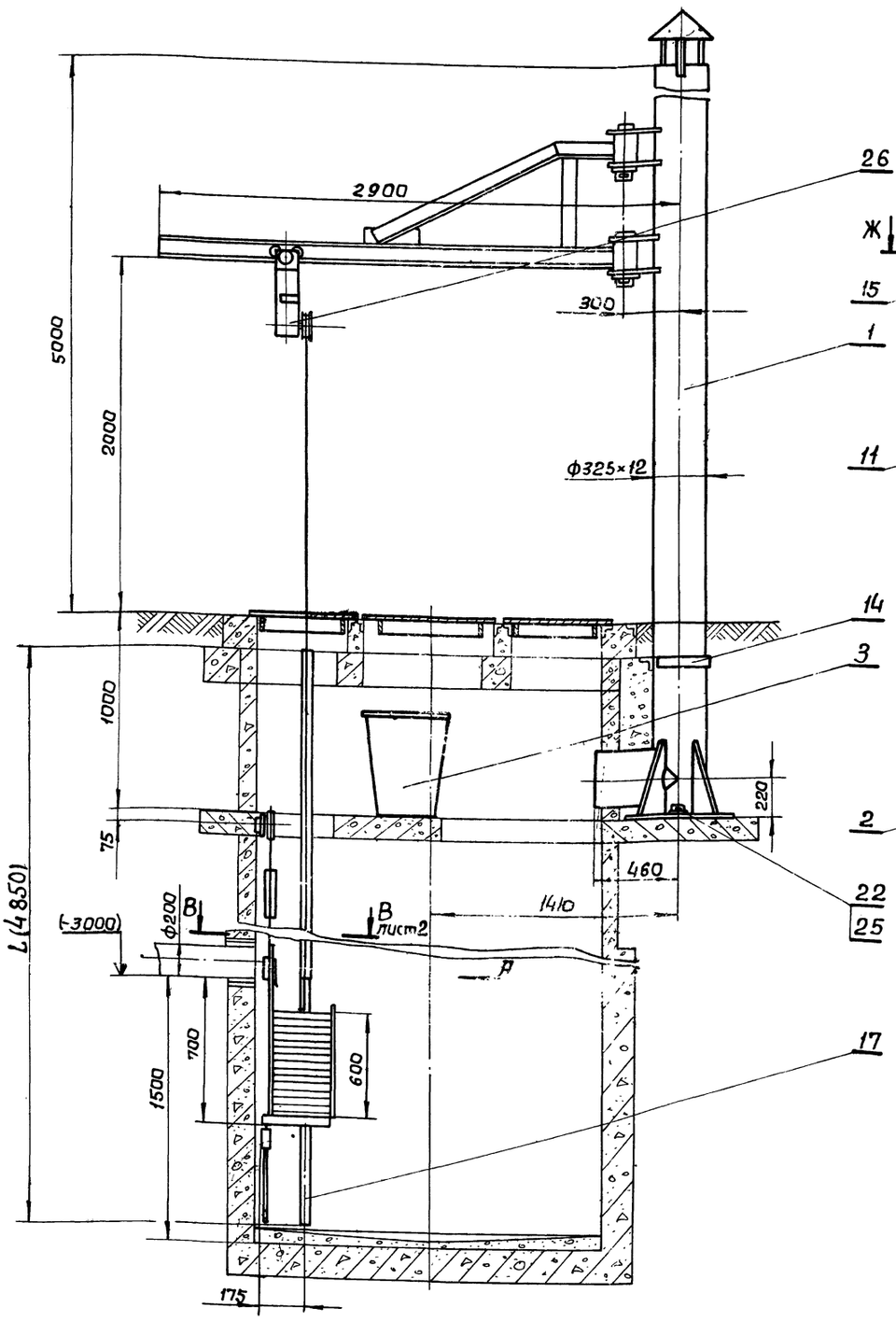

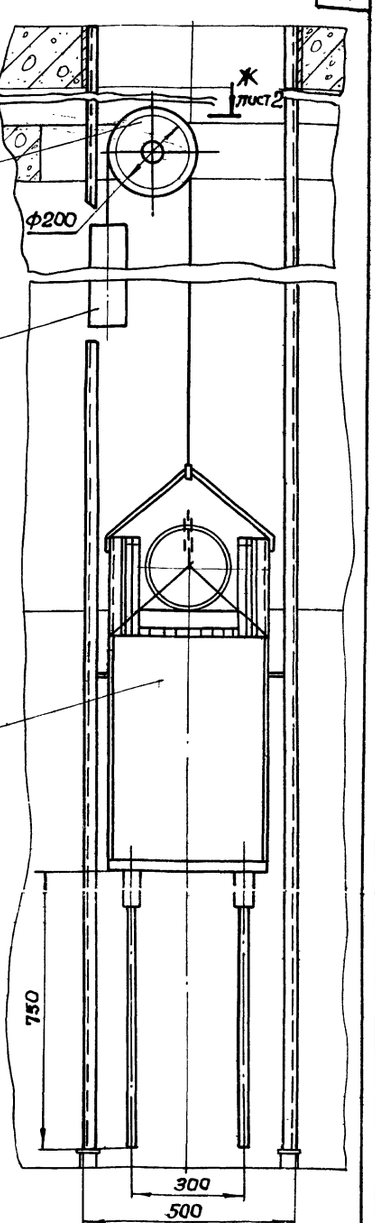

1. Настоящий типовой проект канализационной насосной станции разработан для глубины заложения подводящего коллектора 3000мм.

При привязке проекта для глубин заложения коллектора в 4000 и 5000 мм переменная величина L см. таблицу. Длину каната поз. 27 уточнить по месту при монтаже.

2. Хомуты поз. 14 приварить к закладным элементам после монтажа опоры поз. 1.

3. Размеры для справок.

Глубина заложения коллектора	L	Масса кг
3000	4850	23,5
4000	5750	27,9
5000	6650	32,2

Изм.	Лист	№ докум.	Подпись	Дата
Разраб.		Брагуловский		
Провер.		Козлов		
Т.контр.		Козлов		
Гл.спец.		Ясинов		
Н.контр.		Ясинов		
Утв.		Чмелев		

МКН-00.00.000 МЧ

Канализационная насосная станция с погружными электронасосами производительностью 5-20 м³/час. Монтажный чертеж.

Лит.	Масса	Масштаб
	—	1:20

Лист 1 | Листов 2

Госстрой СССР Союзводоканалпроект Харьковский Водоканалпроект

16654-02 4 Копировал Линник Формат А2

Альбом II

Типовой проект 902-1-53

Инв.№подл. | Подпись и дата | Взам.инв.№ | Инв.№дубл. | Подпись и дата

Вид Б лист 1

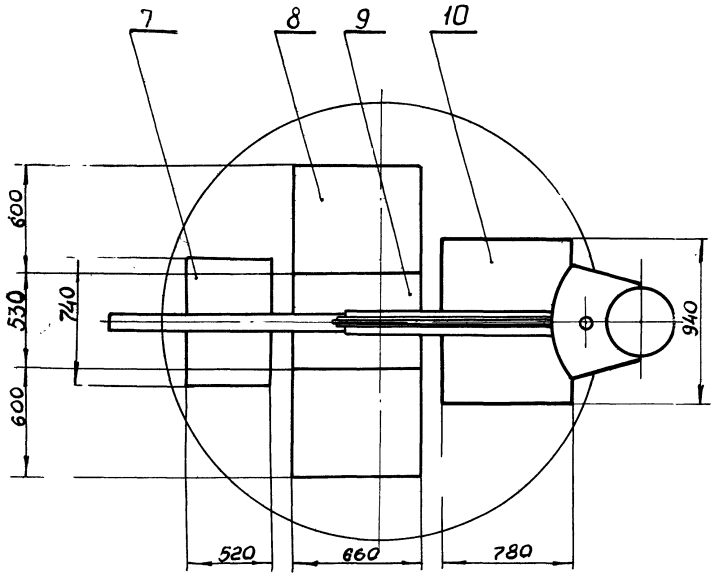

Д - Д
М 1:5

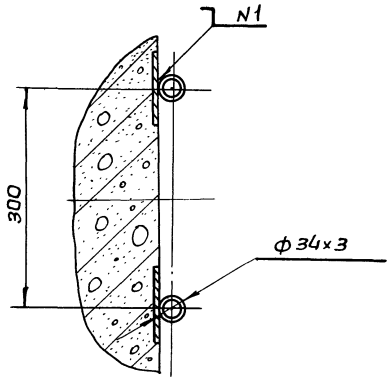

Г - Г

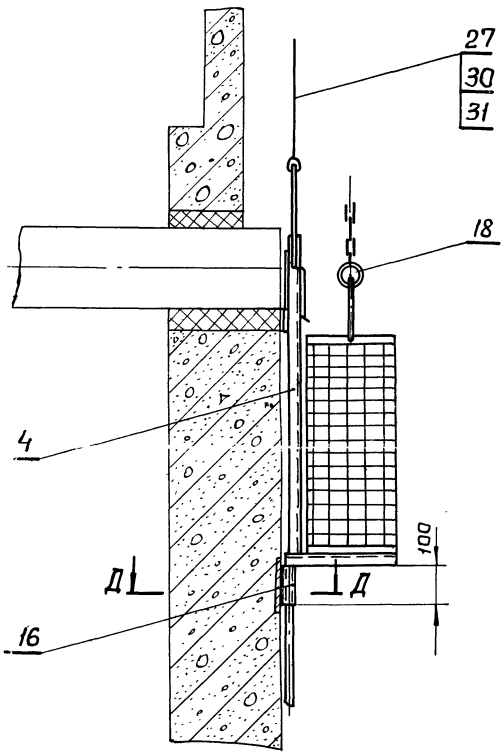

В-В
М1:10
Лист 1

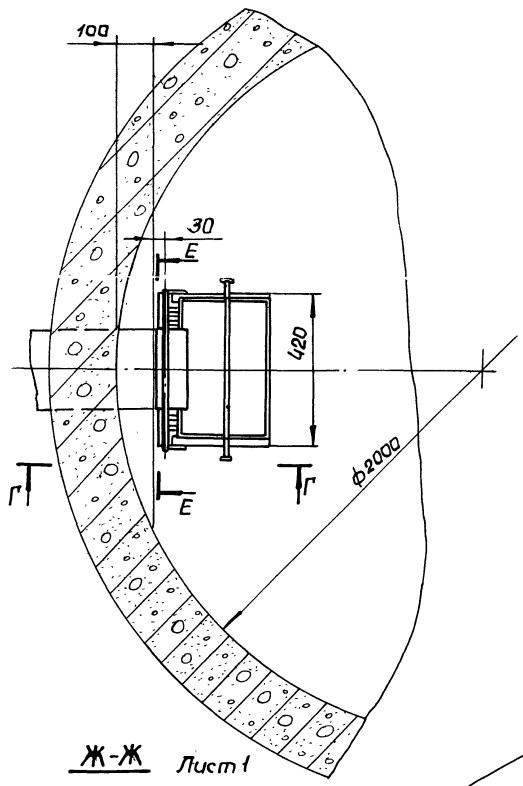

Ж-Ж
Лист 1

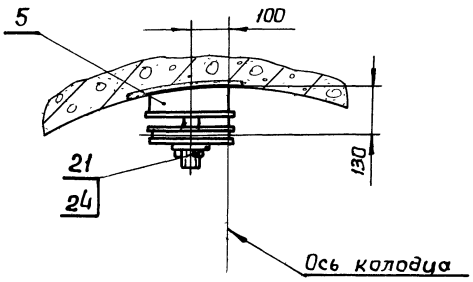

Е-Е
М1:5

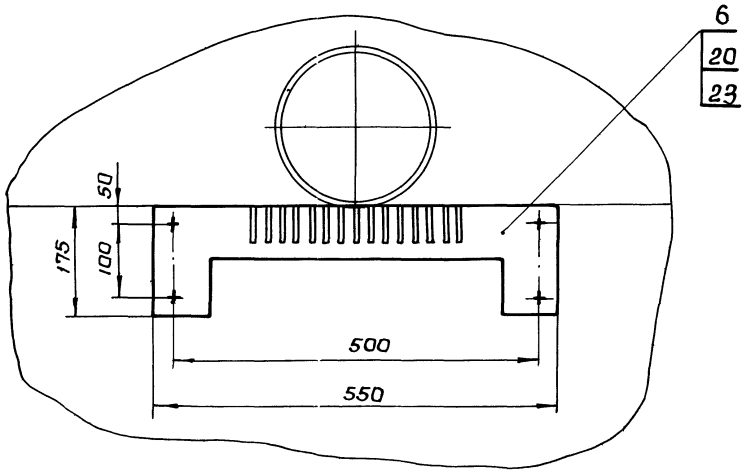

Изм.	Лист	№ докум.	Подпись	Дата	МКН-00.00.000М4	Лист 2
		16654-02 5			копировал Линник	Формат 22

МКН-01.00.000СБ

Альбом II

Типовой проект 902-1-

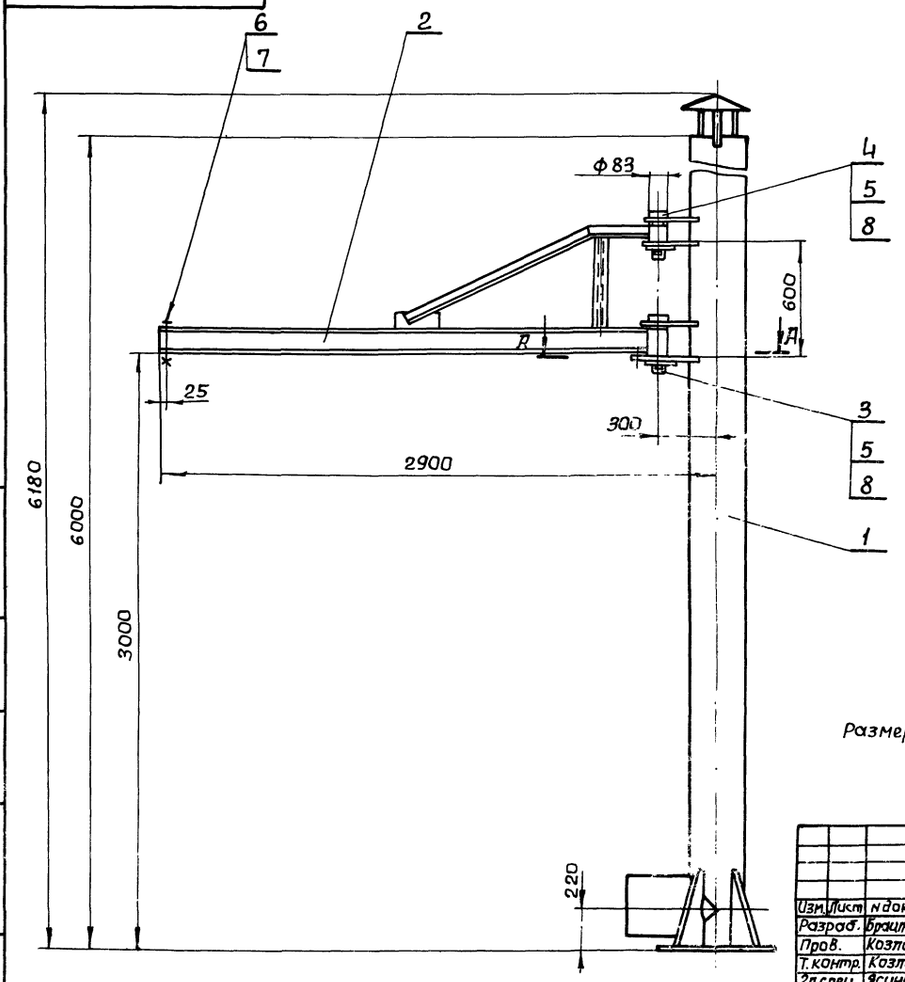

А - А
М1:10

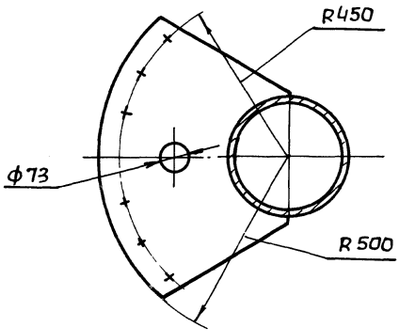

Размеры для справок.

Изм.	Лист	№ докум.	Подп.	Дата
Разраб.		Брацлавский		
Пров.		Козлов		
Т.контр.		Козлов		
Гл.спец.		Ясинов		
Н.контр.		Ясинов		
Утв.		Чмелев		

МКН-01.00.000СБ

Опора
Сборочный чертеж.

Лит.	Масса	Масштаб
	1030	1:20

Лист. Листов 1

Госстрой СССР
Союзводоканалниипроект
Харьковский
Водоканалпроект

Копировал Линник

Формат 12

Инв.№ подл. | Подпись и дата | Взам.инв.№ | Инв.№ дубл. | Подпись и дата

МКН-01.01.000

Альбом II

Типовой проект 902-1-53

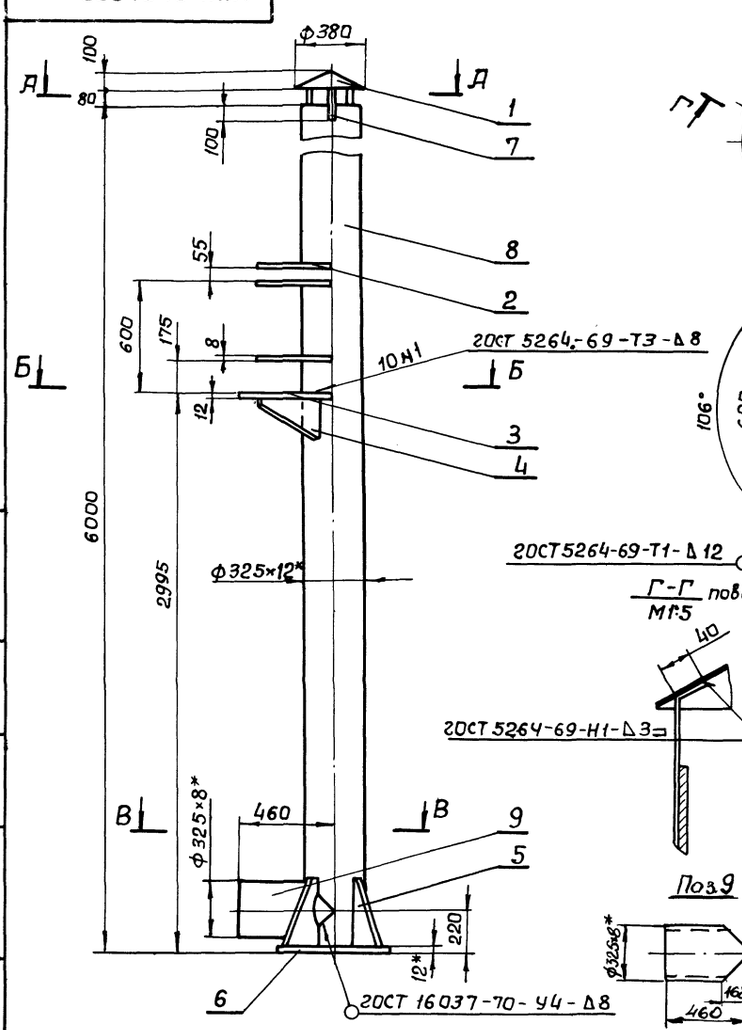

А - А
М1:10

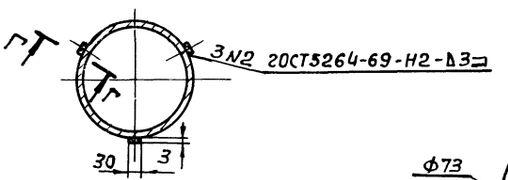

В - В

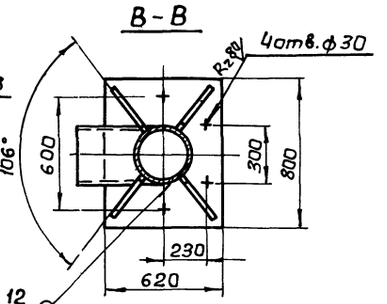

Б - Б
М1:10

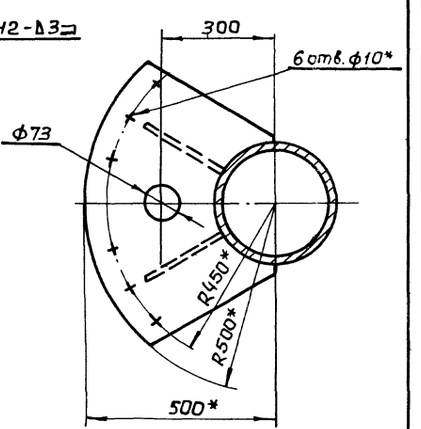

ГОСТ 5264-69-Т1-Δ12

Г - Г повернута
М1:5

Поз.9

1. Неуказанные предельные отклонения размеров: отверстий - по А7, остальных по СМ7.
2. Шероховатость поверхностей контуров и торцов дет. Б4 выполнить $R_z 160$ ▽, остальных ▽.
3. * Размеры для справок.

Изм.	Лист	№ докум.	Подпись	Дата
Разраб.		Брацлавский		
Пров.		Козлов		
Т. контр.		Козлов		
Гл.спец.		Ясинов		
Н. контр.		Ясинов		
Утв.		Чмелев		

МКН-01.01.000СБ

Труба
вентиляционная
Сборочный чертеж

Лит.	Масса	Масштаб
	956	1:20

Лист. Листов 1

Госстрой СССР
Союзводоканалниипроект
Харьковский
Водоканалпроект

16854-02 Б Копировал: Линник

Формат 12

Инв.№ подл. | Подпись и дата | Взам.инв.№ | Инв.№ дубл. | Подпись и дата

МКН-01.02.000 СБ

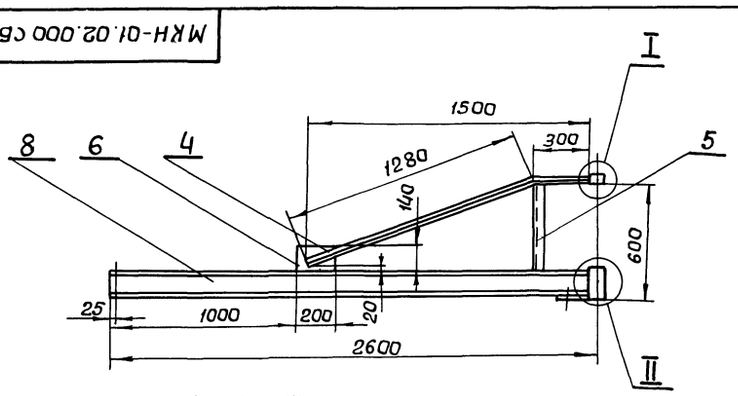

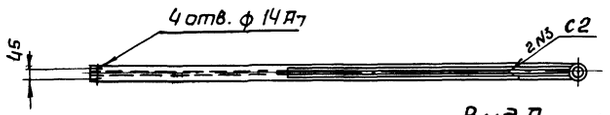

Б - Б
М1:1

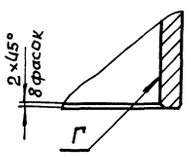

Вид А повернуто
М1:10

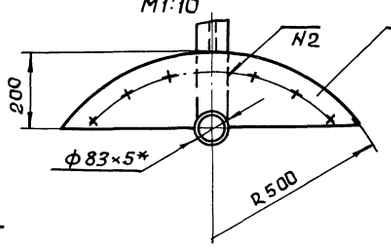

I
М 1:2

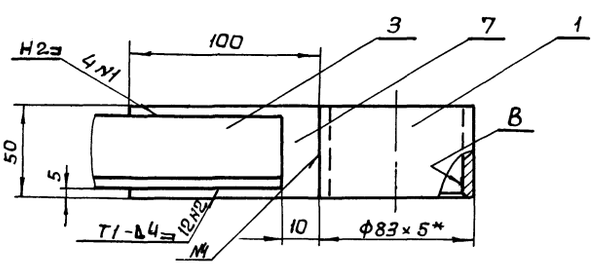

II
М1:5

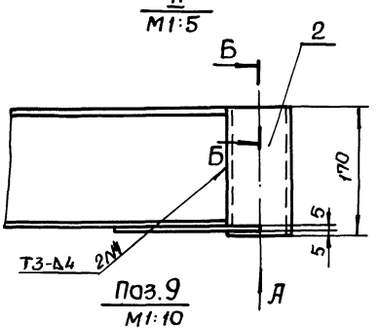

Поз.4
М1:5

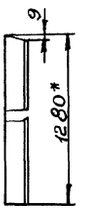

Поз.3
М1:5

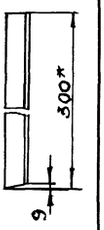

Поз.9
М1:10

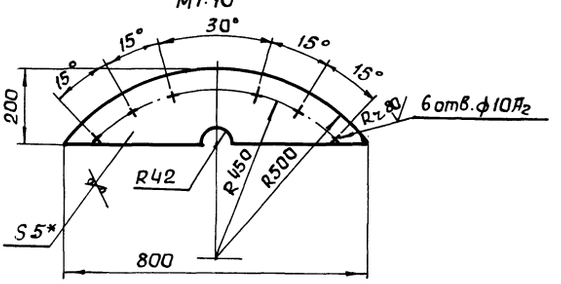

1. Неуказанные предельные отклонения размеров - СМ7.
2. Шероховатость поверхности контуров и торцов деталей выполнить $R_z\frac{160}{V}$, остальных ∀.
3. Несоосность отв. Г относительно отв. В не более 0,5 мм.
4. Сварные швы выполнить по ГОСТ 5264-69.
5.* Размеры для справок

				МКН-01.02.000 СБ			
Изм.	Лист	N докум.	Подпись	Дата			
Разраб.		Брацлавский			Стрела Сборочный чертеж.	Лит.	Масса 58 / Масштаб 1:20
Пров.		Козлов				Лист	Листов 1
Т.контр.		Козлов				Госстрой СССР Союзводоканалпроект Харьковский Водоканалпроект	
Гл.спец.		Ясинов					
Н.контр.		Ясинов					
Утв.		Чмелев					

Копировал: Линник Формат 12

МКН-04.00.000 СБ

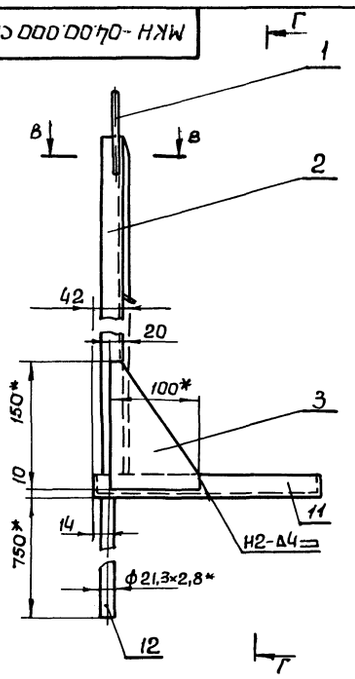

Г—Г

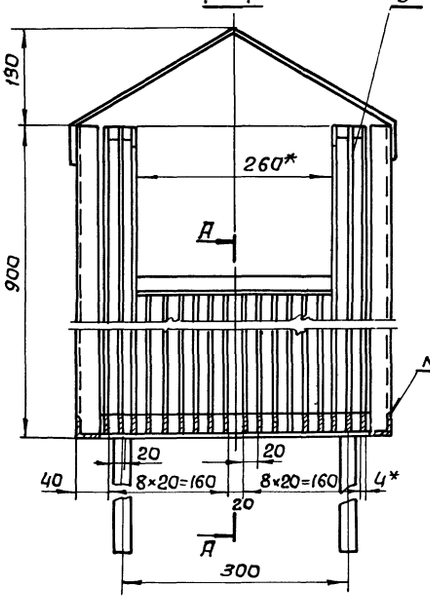

Д-Д
М1:2

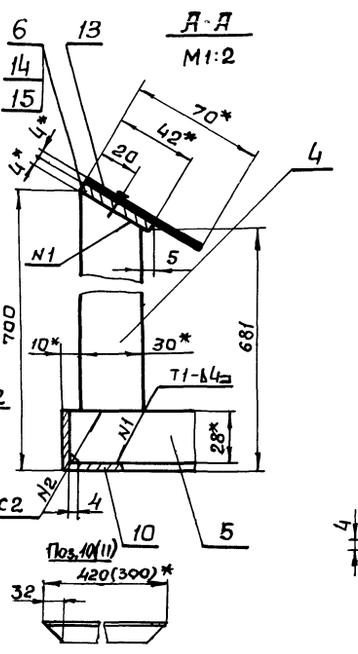

Поз.6

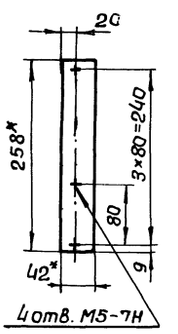

В-В
М1:1

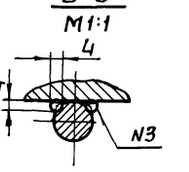

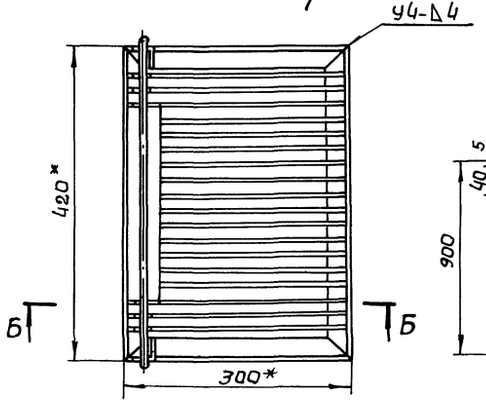

Б-Б

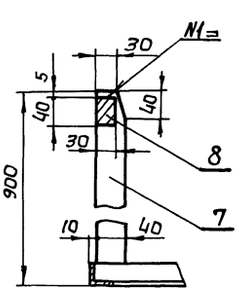

1. Неуказанные предельные отклонения размеров - по СМ7.
2. Шероховатость поверхности контуров и торцов дет. 6Ч выполнить $R_z\frac{160}{V}$, остальных ∀.
3. Сварные швы выполнить по ГОСТ 5264-69.
4. Сварка шва N3 - ручная электродуговая.
5.* Размеры для справок.

				МКН-04.00.000 СБ			
Изм.	Лист	N докум.	Подп.	Дата			
Разраб.		Брацлавский			Решетка-заслонка. Сборочный чертеж.	Литер	Масса 29 / Масштаб 1:5
Провер.		Козлов				Лист	Листов 1
Т.контр.		Козлов				Госстрой СССР Союзводоканалпроект Харьковский Водоканалпроект	
Гл.спец		Ясинов					
Н.контр.		Ясинов					
Утв.		Чмелев					

16654-002 7 Копировал: Линник Формат 12

МКН-01.01.002

Rz 160

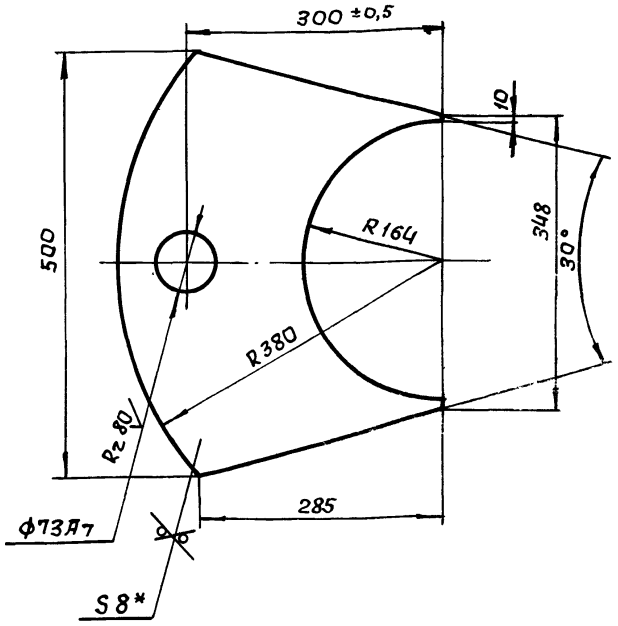

Неуказанные предельные отклонения размеров по СМ7.
* Размер для справки.

				МКН - 01.01.002		
Изм.	Лист	№ докум.	Подпись	Дата		
Разраб.		Брацлавский			Плита	Лит. / Масса 7,1 / Масшт. 1:5
Провер.		Козлов				Лист / Листов 1
Т.контр.		Козлов				
Гл.спец.		Ясинов			Лист 8 ГОСТ 19903-74 / ст.3 ГОСТ 14637-69	Госстрой СССР Союзводоканалниипроект Харьковский Водоканалпроект
Н.контр.		Ясинов				
Утв.		Чмелев				

Альбом II
Типовой проект 902-1-
Инв.№ подл. | Подпись и дата | Взам.инв.№ | Инв.№ дубл. | Подпись и дата

Копировал Линник
Формат 11

МКН-01.01.003

Rz 160

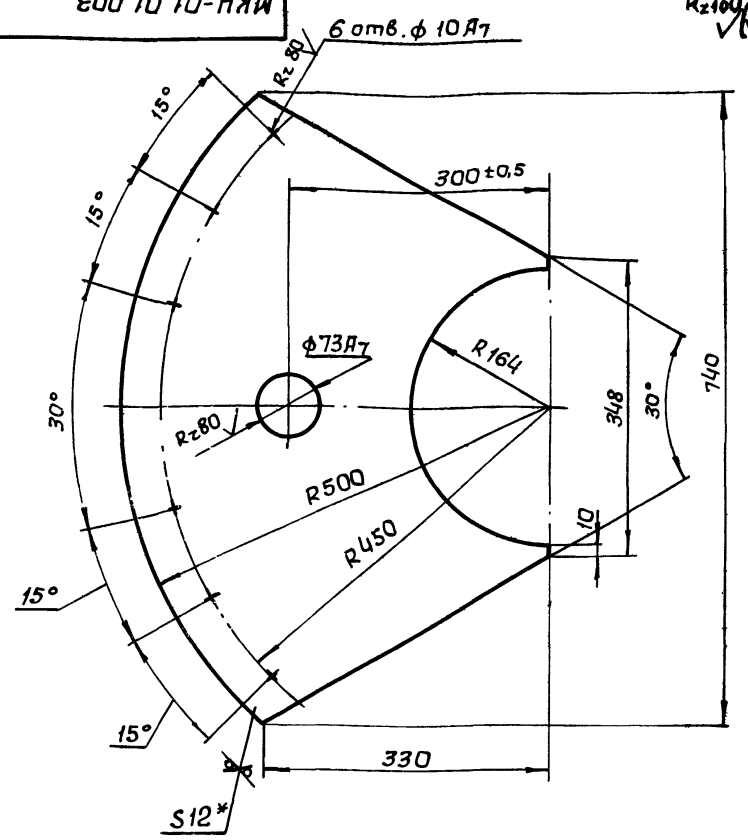

Неуказанные предельные отклонения размеров - по СМ7.
* Размер для справки.

				МКН-01.01.003		
Изм.	Лист	№ докум.	Подпись	Дата		
Разраб.		Брацлавский			Плита опорная.	Лит. / Масса 18,5 / Масшт. 1:5
Пров.		Козлов				Лист / Листов 1
Т.контр.		Козлов				
Гл.спец.		Ясинов			Лист 12 ГОСТ 19903-74 / ст.3 ГОСТ 14637-69	Госстрой СССР Союзводоканалниипроект Харьковский Водоканалпроект
Н.контр.		Ясинов				
Утв.		Чмелев				

Альбом II
Типовой проект 902-1-
Инв.№ подл. | Подпись и дата | Взам.инв.№ | Инв.№ дубл. | Подпись и дата

Формат 11

МКН-01.01.001

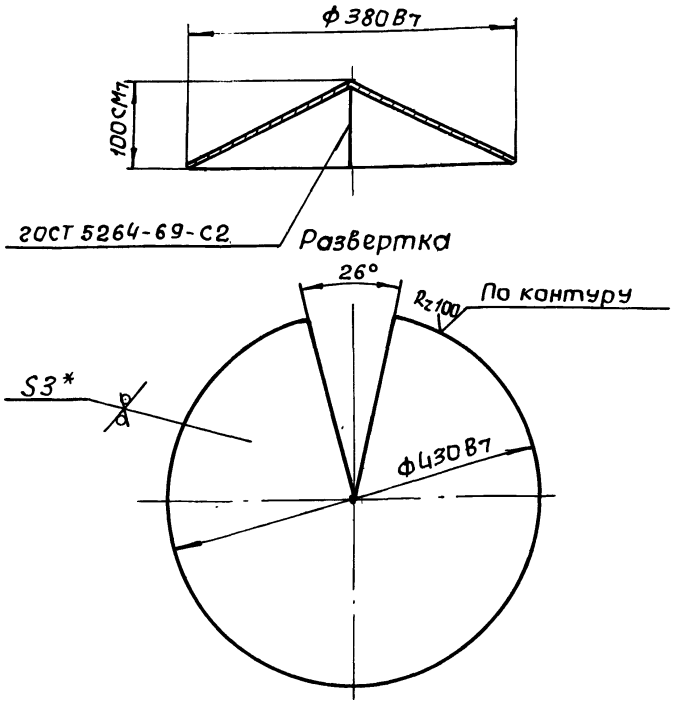

Предельные отклонения углового размера по 10 степени точности ГОСТ 8908-58.
* Размер для справки.

				МКН-01.01.001		
Изм.	Лист	№ докум.	Подпись	Дата		
Разраб.		Брацлавский			Конус	Лит. / Масса 3,1 / Масшт. 1:5
Пров.		Козлов				Лист / Листов 1
Т.контр.		Козлов				
Гл.спец.		Ясинов			Лист 30 ГОСТ 19903-74 / ст.3 ГОСТ 16523-70	Госстрой СССР Союзводоканалниипроект Харьковский Водоканалпроект
Н.контр.		Ясинов				
Утв.		Чмелев				

Альбом II
Типовой проект 902-1-53
Инв.№ подл. | Подпись и дата | Взам.инв.№ | Инв.№ дубл. | Подпись и дата

Копировал Линник
Формат 11

МКН-01.01.004

Rz 160

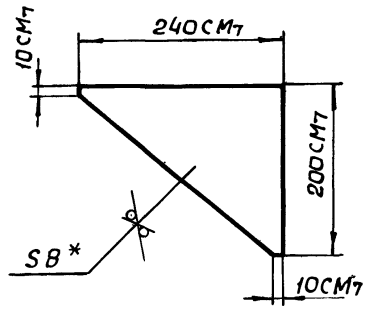

* Размер для справки

				МКН-01.01.004		
Изм.	Лист	№ докум.	Подпись	Дата		
Разраб.		Брацлавский			Ребро	Лит. / Масса 1,6 / Масшт. 1:5
Провер.		Козлов				Лист / Листов 1
Т.контр.		Козлов				
Гл.спец.		Ясинов			Лист 8 ГОСТ 19903-74 / ст.8 ГОСТ 14637-69	Госстрой СССР Союзводоканалниипроект Харьковский Водоканалпроект
Н.контр.		Ясинов				
Утв.		Чмелев				

Альбом II
Типовой проект 902-1-
Инв.№ подл. | Подпись и дата | Взам.инв.№ | Инв.№ дубл. | Подпись и дата

16654-02 8
Копировал: Линник
Формат 11

МКН-01.01.005

$R_z 160$

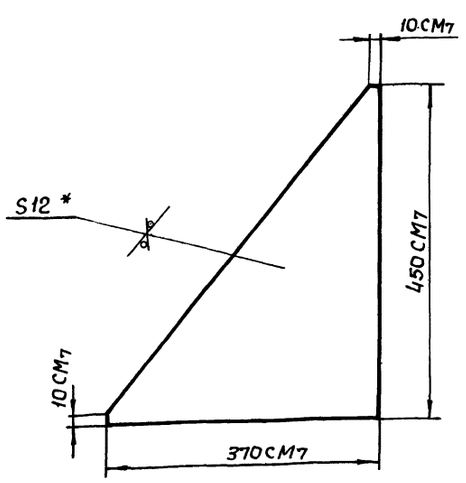

* Размер для справки.

Изм.	Лист	№ докум.	Подпись	Дата
Разраб.		Брацлавский		
Пров.		Козлов		
Т.контр.		Козлов		
Гл.спец.		Ясинов		
Н.контр.		Ясинов		
Утв.		Чмелев		

МКН-01.01.005

Ребро

Лит.	Масса	Масштаб
	8,1	1:5

Лист | Листов 1

Лист: 12 ГОСТ 19903-74 / Ст.3 ГОСТ 14637-69

Госстрой СССР Союзводоканалниипроект Харьковский Водоканалпроект

Копировал: Линник Формат 11

МКН-01.00.001

$R_z 80$

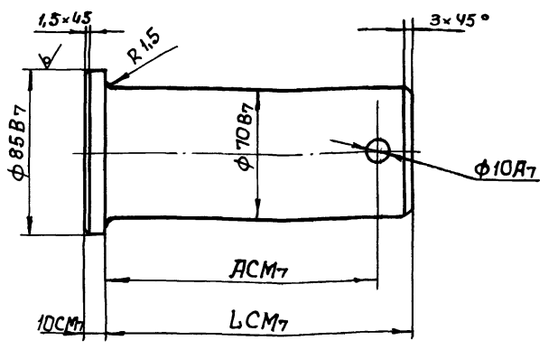

Обозначение	A	L	Масса кг.
МКН-01.00.001	84	95	3,3
МКН-01.00.001Ю	208	220	7,0

Изм.	Лист	№ докум.	Подпись	Дата
Разраб.		Брацлавский		
Провер.		Козлов		
Т.контр.		Козлов		
Гл.спец.		Ясинов		
Н.контр.		Ясинов		
Утв.		Чмелев		

МКН-01.00.001

Палец

Лит.	Масса	Масштаб
	см. табл.	1:2

Лист | Листов 1

Ст.3 ГОСТ 380-71

Госстрой СССР Союзводоканалниипроект Харьковский Водоканалпроект

Копировал Линник Формат 11

МКН-05.00.001

$R_z 80$

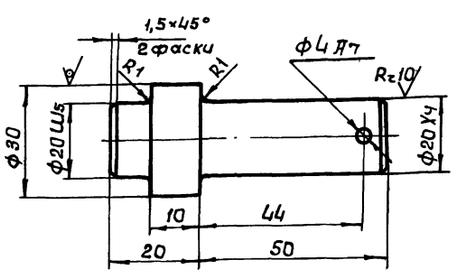

Неуказанные предельные отклонения размеров - по СМ7.

Изм.	Лист	№ докум.	Подпись	Дата
Разраб.		Брацлавский		
Провер.		Козлов		
Т.контр.		Козлов		
Гл.спец.		Ясинов		
Н.контр.		Ясинов		
Утв.		Чмелев		

МКН-05.00.001

Ось

Лит.	Масса	Масштаб
	0,2	1:1

Лист | Листов 1

Ст. 3 ГОСТ 380-71

Госстрой СССР Союзводоканалниипроект Харьковский Водоканалпроект

Копировал Линник Формат 11

МКН-00.00.002

$R_z 80$

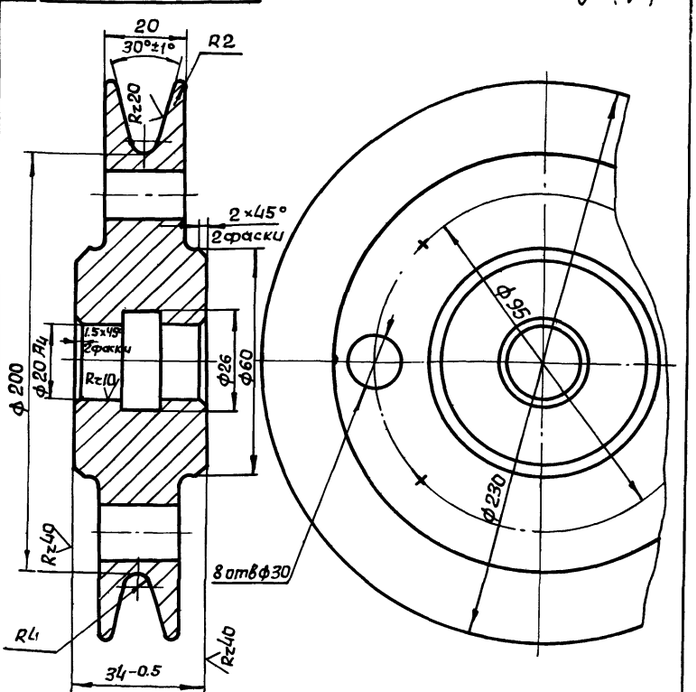

Неуказанные предельные отклонения размеров: отверстий - по А7, валов - по В7, остальные - по СМ7

Изм.	Лист	№ докум.	Подпись	Дата
Разраб.		Брацлавский		
Провер.		Козлов		
Т.контр.		Козлов		
Гл.спец.		Ясинов		
Н.контр.		Ясинов		
Утв.		Чмелев		

МКН-00.00.002

Блок

Лит.	Масса	Масштаб
	6,5	1:1

Лист | Листов 1

Чугун СЧ15-32 ГОСТ 1412-70

Госстрой СССР Союзводоканалниипроект Харьковский Водоканалпроект

Копировал: Линник Формат 11

Типовой проект 902-1- Альбом II

МКН-02.00.000СБ

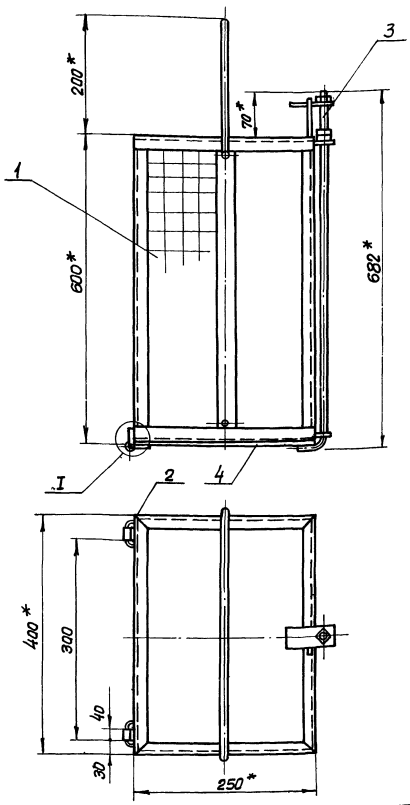

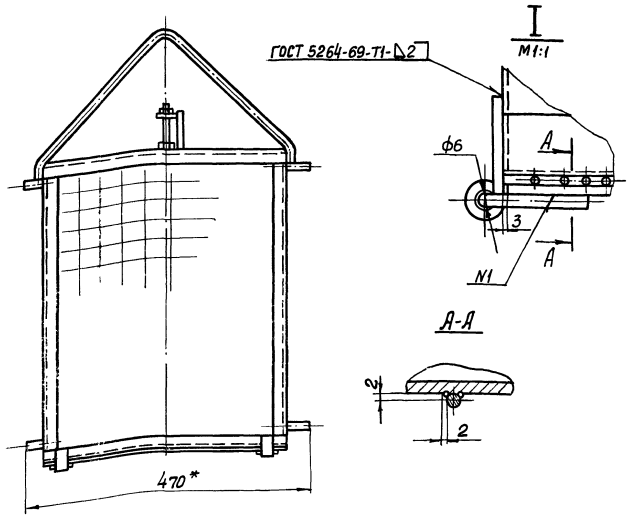

1. Предельные отклонения размеров-по СМ7.
2. Сварка шва N1-ручная электродуговая.
3. *Размеры для справок.

Изм.	Лист	N докум.	Подпись	Дата	МКН-02.00.000СБ	Лит.	Масса	Масшт.
Разраб.		Брацловский			Контейнер решетчатый Сборочный чертеж.		15	1:5
Пров.		Козлов				Лист	Листов 1	
Т.контр.		Козлов				Госстрой СССР Союзводоканалниипроект Харьковский ВОДОКАНАЛПРОЕКТ		
Гл.спец.		Ясинов						
Н.контр.		Ясинов						
Утв.		Чмелев						

Копир. Косьменко Формат 1.

Типовой проект 902-1- 53 Альбом II

МКН-02.01.000СБ

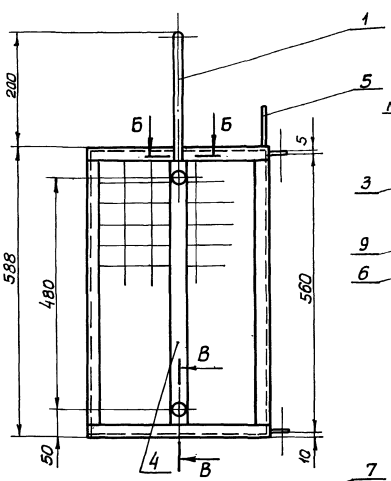

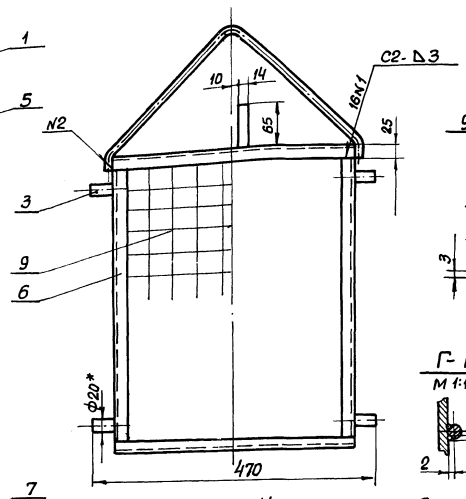

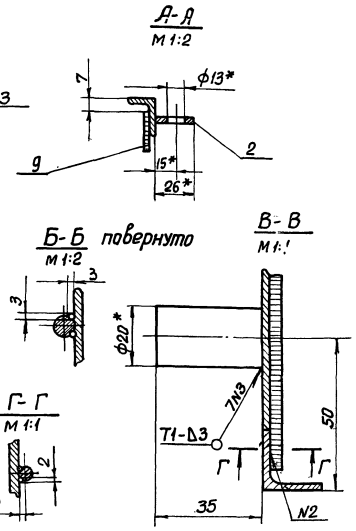

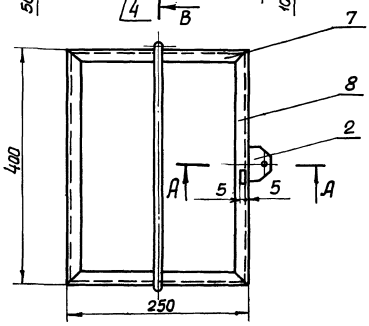

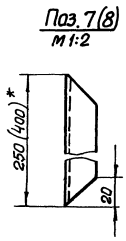

1. Неуказанные предельные отклонения размеров-по СМ7.
2. Шероховатость поверхности контуров и торцев выполнить Rz 160, остальных-.
3. Сварка шва N2-ручная электродуговая.
4. Сварные швы выполнить по ГОСТ 5264-69.
5. *Размеры для справок.

Изм	Лист	№ докум.	Подпись	Дата	МКН-02.01.000СБ	Лит.	Масса	Масшт.
Разраб.		Брацловский			Корпус. Сборочный чертеж		10,5	1:5
Пров.		Козлов				Лист	Листов 1	
Т.контр.		Козлов				Госстрой СССР Союзводоканалниипроект Харьковский ВОДОКАНАЛПРОЕКТ		
Гл.спец.		Ясинов						
Н.контр.		Ясинов						
Утв.		Чмелев						

16654-02 10 Копир. Косьменко Формат

МКН-02.03.000 СБ

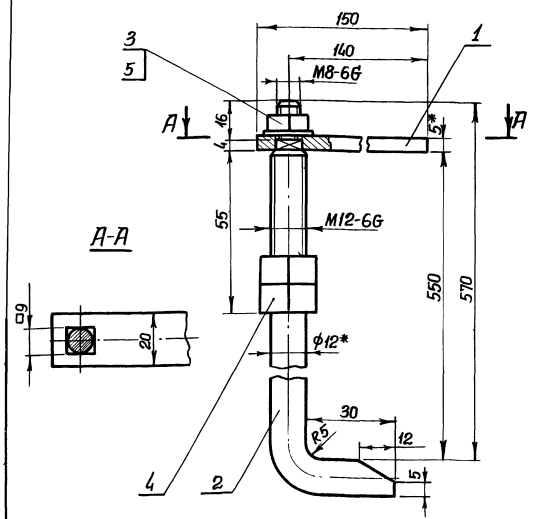

1. Предельные отклонения размеров по СМ7.
2. Шероховатость поверхности контуров и торцев выполнить Rz 120, остальных ∇.
3. *Размеры для справок.

Изм	Лист	№докум.	Подпись	Дата	МКН-02.03.000 СБ			
Разраб.		Браславский			Запор Сборочный чертеж	Лит.	Масса	Масшт.
Пров.		Козлов					1.0	1:1
Т.контр.		Козлов				Лист	Листов 1	
Гл.спец.		Ясинов				Госстрой СССР Союзводоканалниипроект Харьковский Водоканалпроект		
Н.контр.		Ясинов						
Утв.		Чмелев						

Копировал Формат 11

МКН-02.02.000 СБ

Альбом II

Типовой проект 902-1-

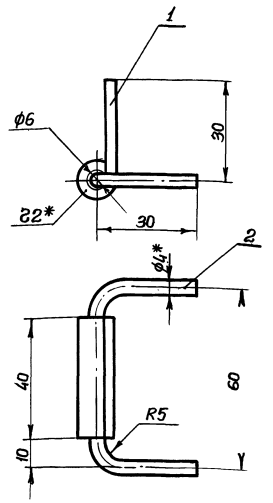

1. Предельные отклонения размеров - по СМ7, шероховатость поверхности контуров и торцев Rz 160, остальных ∇.

Изм	Лист	№докум.	Подпись	Дата	МКН-02.02.000 СБ			
Разраб.		Браславский			Петля Сборочный чертеж	Лит.	Масса	Масшт.
Пров.		Козлов					0,1	1:1
Т.контр.		Козлов				Лист	Листов 1	
Гл.спец.		Ясинов				Госстрой СССР Союзводоканалниипроект Харьковский Водоканалпроект		
Н.контр.		Ясинов						
Утв.		Чмелев						

Подпись и дата | Взам. инв. № | Инв. № дубл. | Подпись и дата | Инв. № подл.

Копировал Формат 11

МКН-02.04.000 СБ

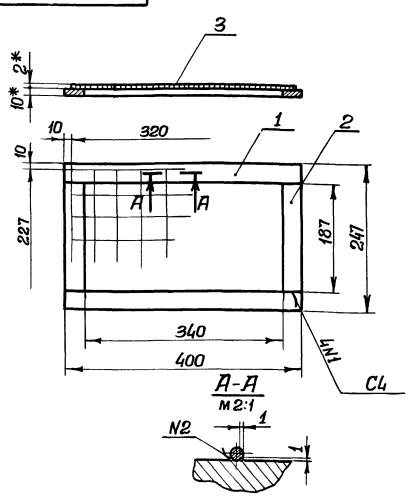

1. Предельные отклонения размеров - по СМ7.
2. *Размеры для справок.
3. Сварные швы выполнить по ГОСТ 5264-69.
4. Сварка шва №2 - ручная электродуговая.

Изм	Лист	№докум.	Подпись	Дата	МКН-02.04.000 СБ			
Разраб.		Браславский			Дно	Лит.	Масса	Масшт.
Пров.		Козлов					3	1:5
Т.контр.		Козлов				Лист	Листов 1	
Гл.спец.		Ясинов				Госстрой СССР Союзводоканалниипроект Харьковский Водоканалпроект		
Н.контр.		Ясинов						
Утв.		Чмелев						

Копировал Формат 11

МКН-02.01.001

Альбом II

Типовой проект 902-1-

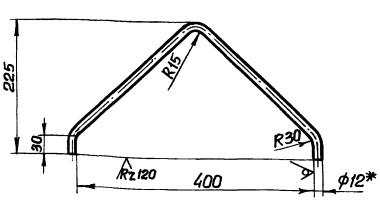

Развернутая длина L ≃ 630

Предельные отклонения размеров - по СМ7.

Изм	Лист	№докум.	Подпись	Дата	МКН-02.01.001			
Разраб.		Браславский			Ручка	Лит.	Масса	Масшт.
Пров.		Козлов					0,6	1:5
Т.контр.		Козлов				Лист	Листов 1	
Гл.спец.		Ясинов			Круг В12 ГОСТ 2590-71 Ст3 ГОСТ 535-58	Госстрой СССР Союзводоканалниипроект Харьковский Водоканалпроект		
Н.контр.		Ясинов						
Утв.		Чмелев						

Подпись и дата | Взам. инв. № | Инв. № дубл. | Подпись и дата | Инв. № подл.

16654 02 11

Копировал Формат 11

Альбом II

Типовой проект 902-1

МКН-03.01.003

Rz80 √(√)

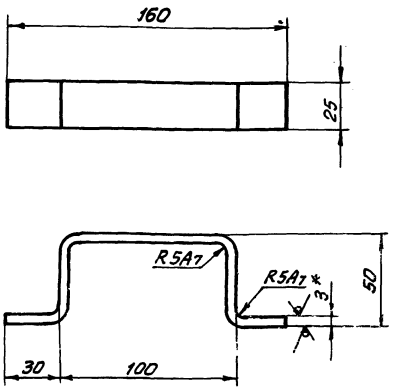

Развернутая длина ~235мм.

1. Неуказанные предельные отклонения размеров - по СМ7.
2. *Размеры для справок.

Изм.	Лист	N докум.	Подп.	Дата	МКН-03.01.003			
Разраб.		Брацлавский			Ручка	Лит.	Масса 0.10	М-б 1:2
Пров.		Козлов				Лист	Листов 1	
Т.контр.		Козлов			Лист 3 ГОСТ 19903-74 / Ст.3 ГОСТ 16523-70	Госстрой СССР Союзводоканалниипроект Харьковский ВОДОКАНАЛПРОЕКТ		
Гл.спец.		Ясинов						
Н.контр.		Ясинов						
Утв.		Чмелев						

Коп. Косьменко Формат 11

Альбом II

Типовой проект 902-1

МКН-02.01.002

Rz120 √(√)

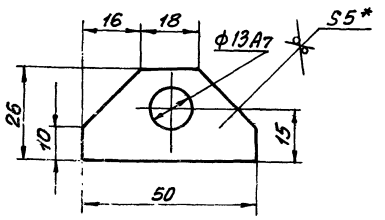

1. Предельные отклонения размеров - по СМ7.
2. *Размер для справки.

Изм.	Лист	N докум.	Подп.	Дата	МКН-02.01.002			
Разраб.		Брацлавский			Ушко	Лит.	Масса 0,1	М-б 1:1
Пров.		Козлов				Лист	Листов 1	
Т.контр.		Козлов			Лист 5.0 ГОСТ 19903-74 / Ст.3 ГОСТ 14637-69	Госстрой СССР Союзводоканалниипроект Харьковский ВОДОКАНАЛПРОЕКТ		
Гл.спец.		Ясинов						
Н.контр.		Ясинов						
Утв.		Чмелев						

Коп. Косьменко Формат 11

Альбом II

Типовой проект 902-1-53

МКН-03.01.001

√(√)

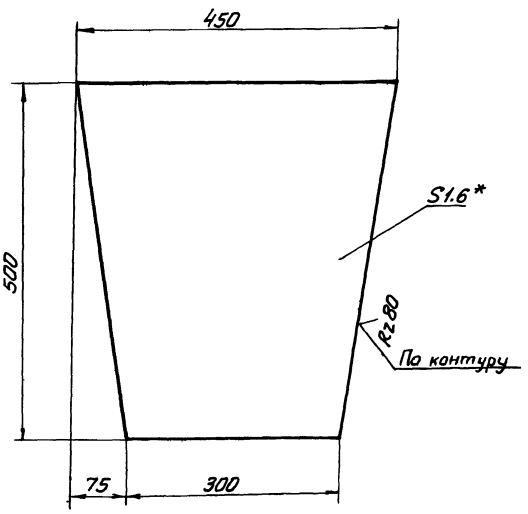

1. Неуказанные предельные отклонения размеров - по СМ7.
2. *Размеры для справок.

Изм.	Лист	N докум.	Подп.	Дата	МКН-03.01.001			
Разраб.		Брацлавский			Стенка	Лит.	Масса 2.4	М-б 1:5
Пров.		Козлов				Лист	Листов 1	
Т.контр.		Козлов			Лист В1.6 ГОСТ 19903-74 / Ст.3 ГОСТ 16523-70	Госстрой СССР Союзводоканалниипроект Харьковский ВОДОКАНАЛПРОЕКТ		
Гл.спец.		Ясинов						
Н.контр.		Ясинов						
Утв.		Чмелев						

Копир. Косьменко Формат 11

Альбом I

Типовой проект 902-1-

МКН-03.01.008

√(√)

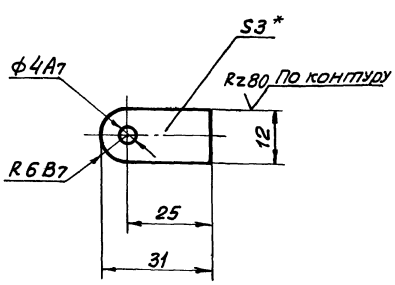

1. Неуказанные предельные отклонения размеров - по СМ7.
2. *Размеры для справок.

Изм.	Лист	N докум.	Подп.	Дата	МКН-03.01.008			
Разраб.		Брацлавский			Кронштейн	Лит.	Масса 0.03	М-б 1:1
Пров.		Козлов				Лист	Листов 1	
Н.контр.		Козлов			Лист В3 ГОСТ 19903-74 / Ст.3 ГОСТ 16523-70	Госстрой СССР Союзводоканалниипроект Харьковский ВОДОКАНАЛПРОЕКТ		
Гл.спец.		Ясинов						
Н.контр.		Ясинов						
Утв.		Чмелев						

16654-012 12 Копир. Косьменко Формат 11

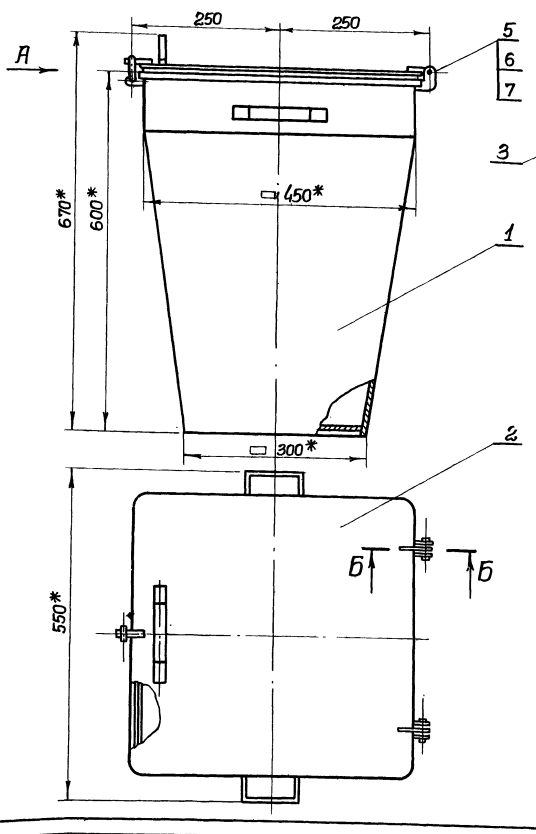

Вид А
м 1:1

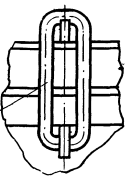

Б-Б
м 1:1

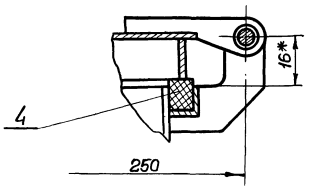

Поз.3
м 1:1

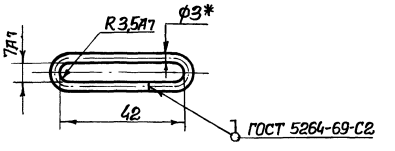

1. Предельные отклонения размеров - по СМ7.
2. Предельные отклонения размеров детали Б4 поз.3 - по СМ7.
3. Деталь поз.4 склеить при монтаже клеем 88 НПТУ-38-105540-73.
4. * Размеры для справок.

					МКН-03.00.000СБ		
Изм.	Лист	№ докум.	Подп.	Дата	Контейнер Сборочный чертеж.	Лит.	Масса	Масшт.
Разраб.		Брацлавский					17.6	1:5
Пров.		Козлов				Лист	Листов 1	
Т.контр.		Козлов				Госстрой СССР Союзводоканалпроект Харьковский Водоканалпроект		
Гл.спец.		Ясинов						
Н.контр.		Ясинов						
Утв.		Чмелев						

Копировал: Формат 12

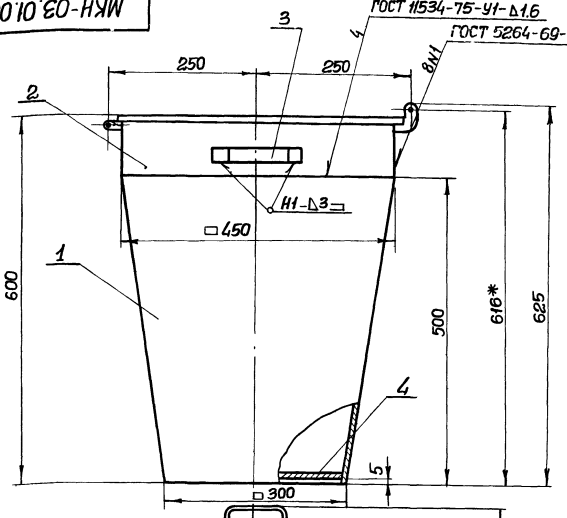

А-А
м 1:1

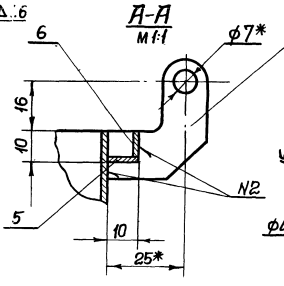

Б-Б
м 1:1

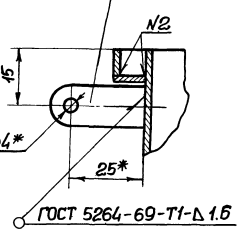

Поз.5
м 1:1

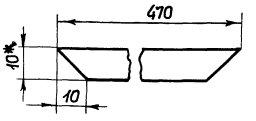

1. Предельные отклонения размеров по СМ7.
2. Шероховатость поверхности реза деталей Б4 выполнить Rz 160, остальное ∨.
3. Предельные отклонения размеров деталей Б4 по СМ7.
4. * Размеры для справок.

					МКН-03.01.000		
Изм.	Лист	№ докум.	Подп.	Дата	Корпус Сборочный чертеж.	Лит.	Масса	Масшт.
Разраб.		Брацлавский					14	1:5
Пров.		Козлов				Лист	Листов 1	
Т.контр.		Козлов				Госстрой СССР Союзводоканалпроект Харьковский Водоканалпроект		
Гл.спец.		Ясинов						
Н.контр.		Ясинов						
Утв.		Чмелев						

16554-02 13. Копировал: Формат 12

МКН-03.02.005

Альбом II

Типовой проект 902-1-

Инв.№подл. | Подпись и дата | Взам.инв.№ | Инв.№дубл. | Подпись и дата

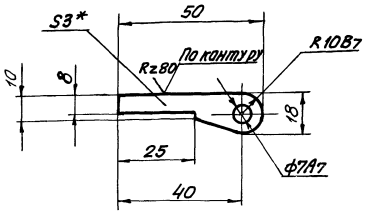

1. Неуказанные предельные отклонения размеров - по СМ7.
2. *Размер для справки.

Изм.	Лист	N докум.	Подп.	Дата
Разраб.		Брацловский		
Пров.		Козлов		
Т.контр.		Козлов		
Гл.спец.		Ясинов		
Н.контр.		Ясинов		
Утв.		Чмелев		

МКН-03.02.005

Ушко

Лит.	Масса	М-б
	0.03	1:1

Лист | Листов 1

Лист 83 ГОСТ 19903-74 / Ст.3 ГОСТ 16523-70

Госстрой СССР Союзводоканалпроект Харьковский водоканалпроект

Копир. Жосьмаш | Формат А1

МКН-03.01.007

Альбом II

Типовой проект 902-1-

Инв.№подл. | Подпись и дата | Взам.инв.№ | Инв.№дубл. | Подпись и дата

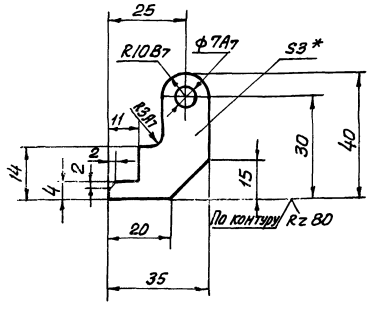

1. Неуказанные предельные отклонения размеров - по СМ7.
2. *Размер для справки.

Изм.	Лист	N докум.	Подп.	Дата
Разраб.		Брацловский		
Пров.		Козлов		
Т.контр.		Козлов		
Гл.спец.		Ясинов		
Н.контр.		Ясинов		
Утв.		Чмелев		

МКН-03.01.007

Кронштейн

Лит.	Масса	М-б
	0.05	1:5

Лист | Листов 1

Лист 3 ГОСТ 19903-74 / Ст.3 ГОСТ 535-58

Госстрой СССР Союзводоканалпроект Харьковский водоканалпроект

Копир. Жосьмаш | Формат А1

МКН-03.02.000СБ

Альбом II

Типовой проект 902-1-53

Инв.№подл. | Подпись и дата | Взам.инв.№ | Инв.№дубл. | Подпись и дата

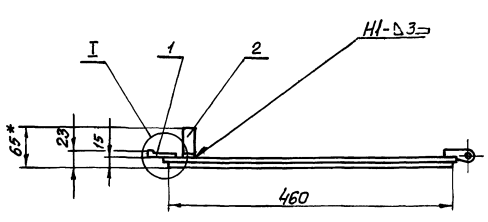

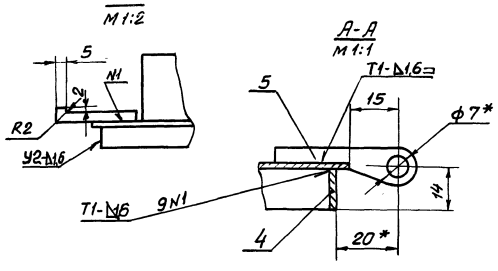

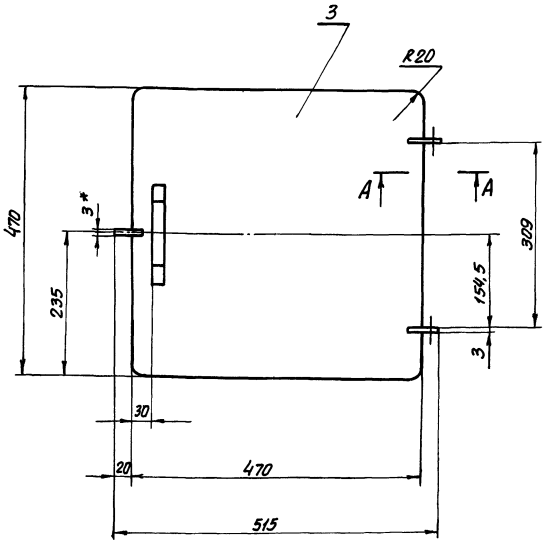

1. Предельные отклонения размеров - по СМ7.
2. Шероховатость поверхности контуров деталей БЧ выполнить Rz 160, остальное ∇.
3. *Размеры для справок.
4. Сварные швы выполнить по ГОСТ 5264-69.

Изм.	Лист	N докум.	Подп.	Дата
Разраб.		Брацловский		
Пров.		Козлов		
Т.контр.		Козлов		
Гл.спец.		Ясинов		
Н.контр.		Ясинов		
Утв.		Чмелев		

МКН-03.02.000СБ

Крышка
Сборочный чертеж

Лит.	Масса	М-б
	3.6	1:5

Лист | Листов 1

Госстрой СССР Союзводоканалпроект Харьковский водоканалпроект

16854-02 11 Копир. Жосьмаш | Формат А2

МКН-04.00.002

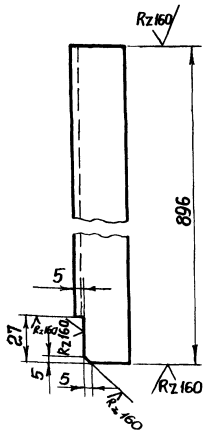

Предельные отклонения размеров – по СМ 7.

Изм.	Лист	№ докум.	Подпись	Дата	МКН-04.00.002			
Разраб.		Брацлавский			Стойка	Лит.	Масса 2,1	Масшт. 1:2
Провер.		Козлов				Лист	Листов 1	
Т.контр.		Козлов			Уголок Б-32×32×4 ГОСТ 8509-72 / Ст.3 ГОСТ 535-58	Госстрой СССР Союзводоканалниипроект Харьковский Водоканалпроект		
Гл.спец.		Ясинов						
Н.контр.		Ясинов						
Утв.		Чмелев						

Копировал Формат А1

МКН-04.00.003

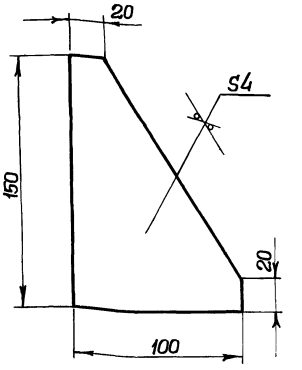

1. Предельные отклонения размеров – по СМ 7.
2. * Размеры для справок.

Изм.	Лист	№ докум.	Подпись	Дата	МКН-04.00.003			
Разраб.		Брацлавский			Косынка	Лит.	Масса 0,8	Масшт. 1:2
Провер.		Козлов				Лист	Листов 1	
Т.контр.		Козлов			Лист 4 ГОСТ 19903-74 / Ст.3 ГОСТ 14637-69	Госстрой СССР Союзводоканалниипроект Харьковский Водоканалпроект		
Гл.спец.		Ясинов						
Н.контр.		Ясинов						
Утв.		Чмелев						

Копиров. Формат А1

МКН-04.00.004

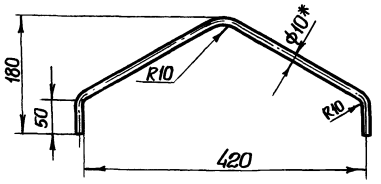

1. Предельные отклонения размеров по СМ 7.
2. Развернутая длина L = 600 мм.
3. * Размер для справок.

Изм.	Лист	№ докум.	Подп.	Дата	МКН-04.00.001			
Разраб.		Дыкань			Скоба	Лит.	Масса 0,4	Масшт. 1:5
Провер.		Зельцер				Лист	Листов 1	
Т.контр.		Козлов			Круг В10 ГОСТ 2590-71 / Ст.3 ГОСТ 535-58	Госстрой СССР Союзводоканалниипроект Харьковский Водоканалпроект		
Гл.спец.		Ясинов						
Н.контр.		Ясинов						
Утв.		Чмелев						

Копировал Формат А1

Формат	Зона	Поз.	Обозначение	Наименование	Кол.	Примечание
				40×30	4	0,01 кг.
Б4		9	МКН-04.00.009	Ребро		
				Полоса 4×90 ГОСТ 103-76 / Ст.3 ГОСТ 535-58		
				L = 868	4	0,8 кг.
Б4		10	МКН-04.00.011	Уголь ник		
				Уголок Б-32×32×4 ГОСТ 8509-72 / Ст.3 ГОСТ 535-58		
				L = 420	2	1 кг.
Б4		11	МКН-04.00.012	Уголь ник		
				Уголок Б-32×32×4 ГОСТ 8509-72 / Ст.3 ГОСТ 535-58		
				L = 300	2	0,7 кг.
Б4		12	МКН-04.00.013	Направляющая		
				Труба 42,5 ГОСТ 3262-75		
				L = 750	2	1,1 кг
5		13	МКН-04.00.014	Пластина I, лист, ГОСТ 7338-71 / ОМБ-С-4-4,8		
				260×70	1	0,1 кг
				Стандартные изделия		
		14		Болт М5×16.58.01		
				ГОСТ 7798-70	4	
		15		Шайба 5.001		
				ГОСТ 6958-68	4	

Изм.	Лист	№ докум.	Подпись	Дата	МКН-04.00.000	Лист 2

16854-02-15 Копировал Формат А1

Альбом III. Типовой проект 902-1-53

МКН-06.00.000СБ

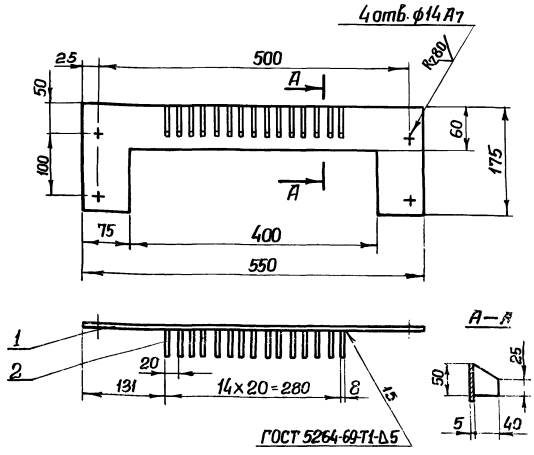

1. Неуказанные предельные отклонения размеров - по СМ7.
2. Шероховатость поверхности контуров деталей выполнить Rz 160, остальных - ▽.

Изм.	Лист	№докум.	Подпись	Дата	МКН-06.00.000СБ			
Разраб.		Брацлавский			Скребок	Лит.	Масса	Масшт.
Провер.		Козлов			Сборочный чертеж		2,1	1:5
Т.контр.		Козлов				Лист	Листов 1	
Гл.спец.		Ясинов				Госстрой СССР Союзводоканалниипроект Харьковский Водоканалпроект		
Н.контр.		Ясинов						
Утв.		Чмелев						

Копировал Формат А1

МКН-11.00.000СБ

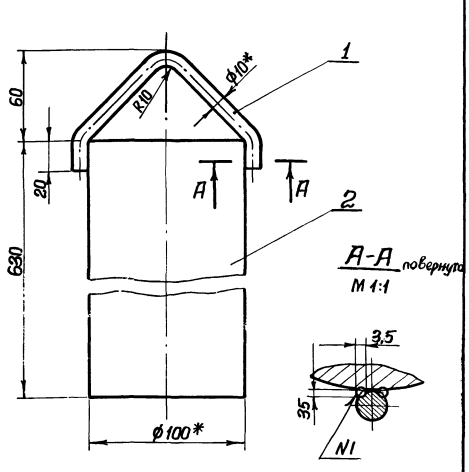

1. Предельные отклонения размеров по СМ7.
2. Шероховатость поверхности торцов деталей выполнить Rz 160, остальных ▽.
3. Сварка шва N1 - ручная электродуговая.
4. * Размеры для справок.

Изм.	Лист	№докум.	Подпись	Дата	МКН-11.00.000СБ			
Разраб.		Брацлавский			Контргруз	Лит.	Масса	Масшт.
Провер.		Козлов			Сборочный чертеж		39	1:5
Т.контр.		Козлов				Лист	Листов 1	
Гл.спец.		Ясинов				Госстрой СССР Союзводоканалниипроект Харьковский Водоканалпроект		
Н.контр.		Ясинов						
Утв.		Чмелев						

Копировал Формат А1

МКН-05.00.000СБ

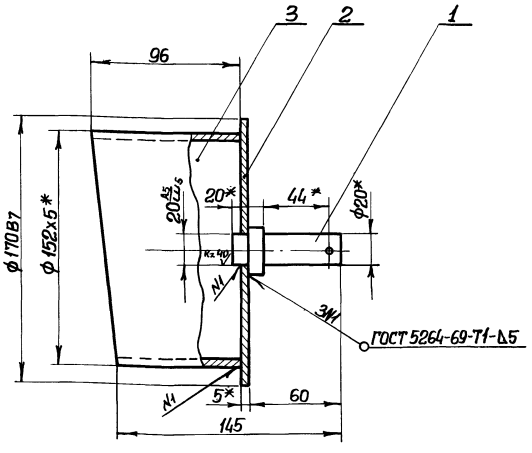

1. Предельные отклонения размеров: отверстий - по А5, остальных - по СМ7.
2. Шероховатость поверхности контуров и торцов дет. 64 выполнить Rz 80, остальных - ▽.
3. * Размеры для справки.

Изм.	Лист	№докум.	Подпись	Дата	МКН-05.00.000СБ			
Разраб.		Брацлавский			Кронштейн	Лит.	Масса	Масшт.
Провер.		Козлов			Сборочный чертеж		2,5	1:5
Т.контр.		Козлов				Лист	Листов 1	
Гл.спец.		Ясинов				Госстрой СССР Союзводоканалниипроект Харьковский Водоканалпроект		
Н.контр.		Ясинов						
Утв.		Чмелев						

Копировал Формат А1

МКН-00.00.005

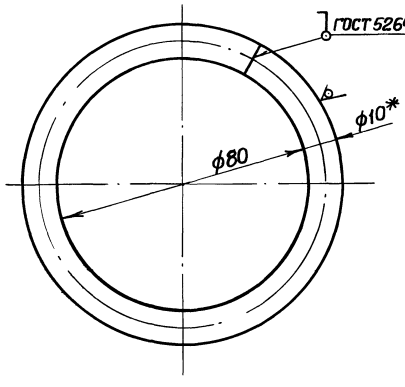

* Размер для справки
Развернутая длина L = 288 мм.

Изм.	Лист	№докум.	Подпись	Дата	МКН-00.00.005			
Разраб.		Брацлавский			Кольцо	Лит.	Масса	Масшт.
Провер.		Козлов					0,2	1:1
Т.контр.		Козлов			Круг В10 ГОСТ 2590-71 Ст.3 ГОСТ 535-58	Лист	Листов 1	
Гл.спец.		Ясинов				Госстрой СССР Союзводоканалниипроект Харьковский Водоканалпроект		
Н.контр.		Ясинов						
Утв.		Чмелев						

16654-02 16 Копировал Формат А1

Альбом II Типовой проект 902-1-

Альбом II Типовой проект 902-1-

Альбом II Типовой проект 902-1-53

Альбом II Типовой проект 902-1-

Инв.№ подл. | Подпись и дата | Взам. инв.№ | Инв.№ дубл. | Подпись и дата

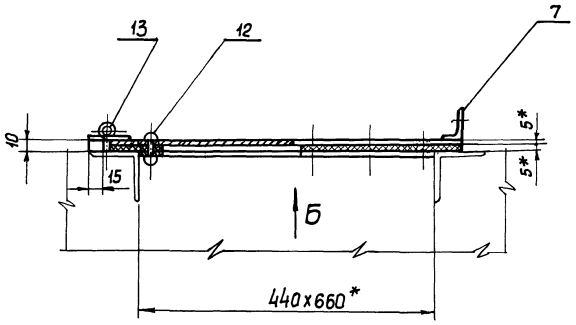

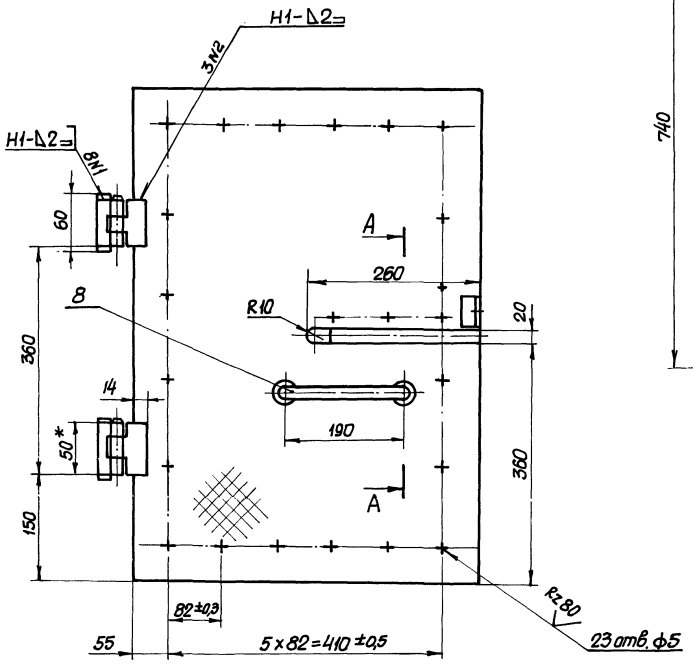

Вид Б

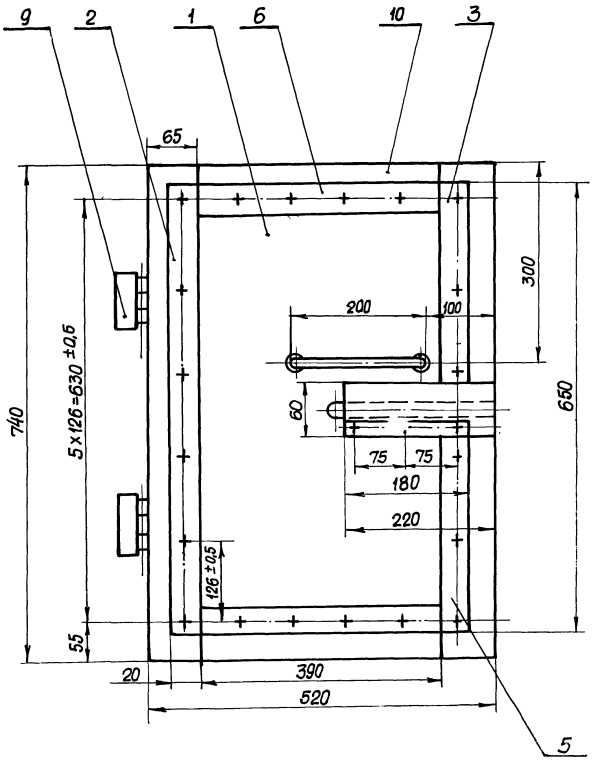

Паз 8

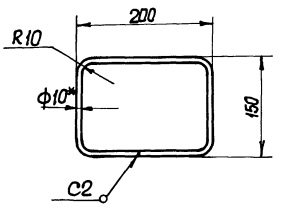

А-А повернуто
М1:2

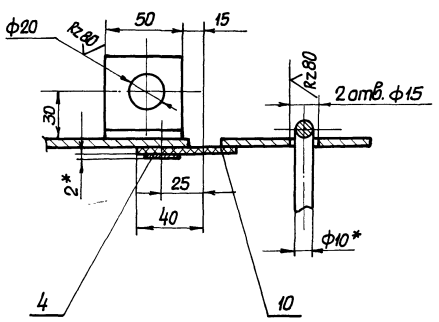

1. Предельные отклонения размеров: отверстий - по А7, остальных - по СМ7.
2. Шероховатость поверхности контуров и торцов деталей Б4 поз. 1-9 Выполнить Rz160, остальные ✓
3. Сварные швы выполнить по ГОСТ 5264-69.
4. *Размеры для справок.

					МКН-07.00.000СБ		
Изм.	Лист	№ докум.	Подпись	Дата	Крышка с пазом. Сборочный чертеж	Лит.	Масса	Масшт.
Разраб.		Тимченко					23,5	1:5
Провер.		Брацловский				Лист	Листов 1
Т.контр.		Козлов				Госстрой СССР Союзводоканалпроект Харьковский водоканалпроект	
Гл.спец.		Яцинов					
Н.контр.		Яцинов					
Утв.		Чмелев					

16854-02 17 Копир. Корьменко Формат 22

МКН-08.00.000 СБ

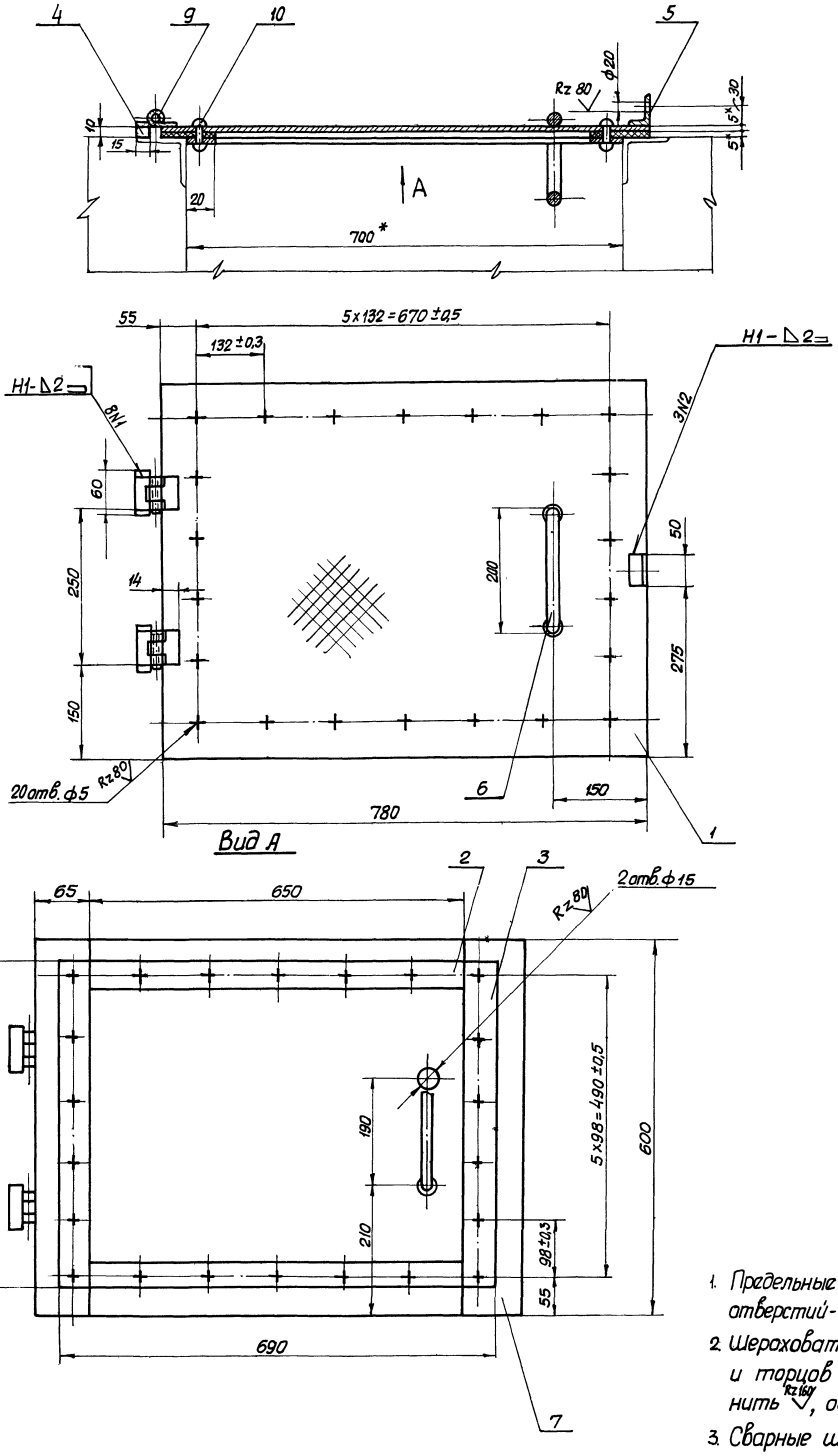

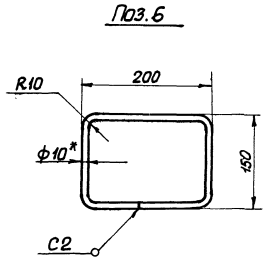

1. Предельные отклонения размеров: отверстий - по А7, остальных - по СМ7.
2. Шероховатость поверхности контуров и торцов деталей БЧ поз. 1-6 выполнить Rz160, остальных ∀.
3. Сварные швы выполнить по ГОСТ 5264-69.
4. *Размеры для справок.

Альбом II

Типовой проект 902-1-53

Изм.	Лист	№ докум.	Подпись	Дата
Разраб.		Тимченко		
Пров.		Брацлавский		
Т.контр.		Козлов		
Гл.спец.		Ясинов		
Н.контр.		Ясинов		
Утв.		Чмелев		

МКН-08.00.000 СБ

Крышка крайняя
Сборочный чертеж.

Лит.	Масса	Масштаб
	26,0	1:5

Лист | Листов 1

Госстрой СССР
Союзводоканалниипроект
Харьковский
ВОДОКАНАЛПРОЕКТ

Инв.N подл. | Подпись и дата | Взам.инв.N | Инв.N дубл. | Подпись и дата

16654-02 18

коп. Косьменко

Формат 22

МКН-09.00.000СБ

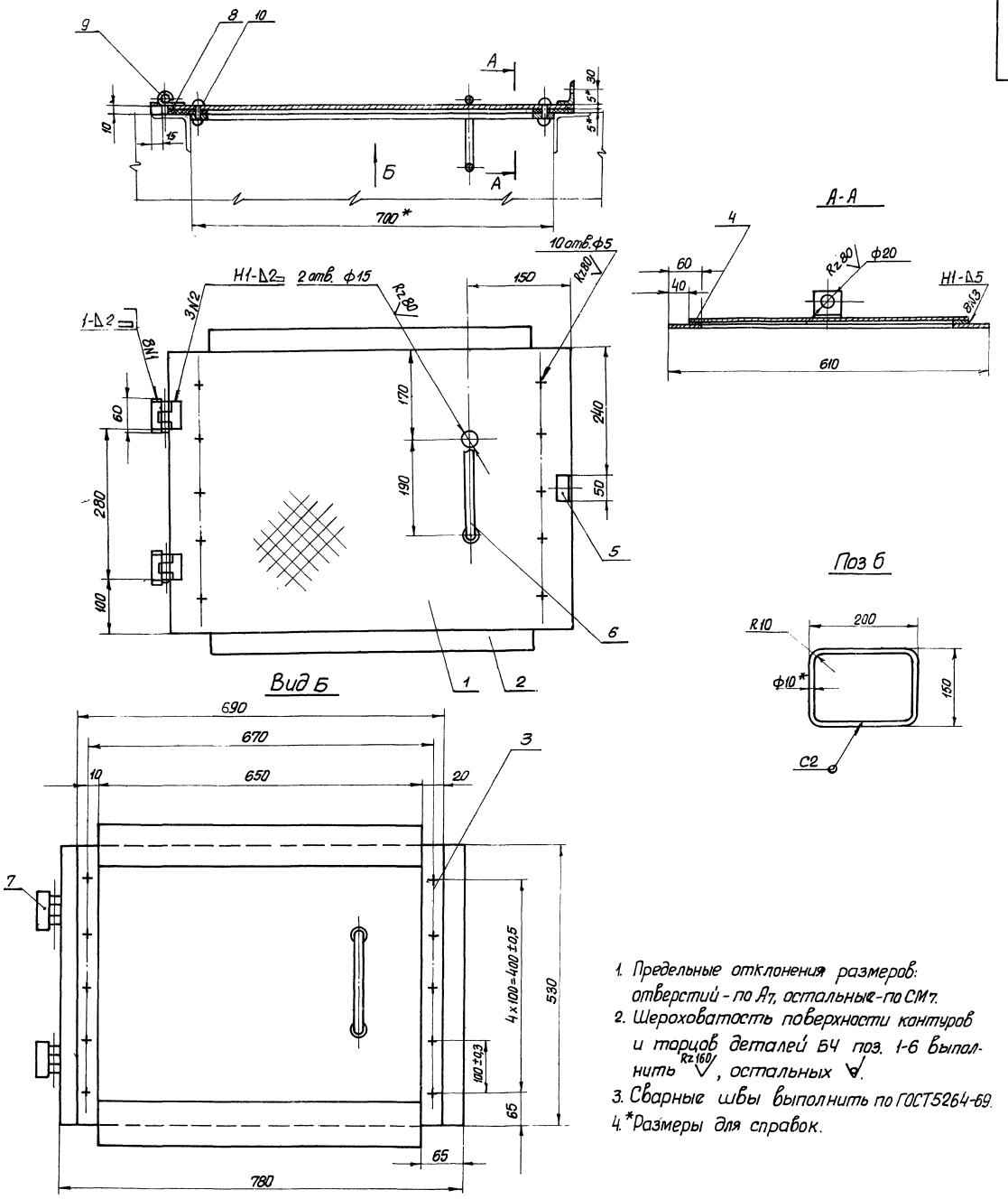

1. Предельные отклонения размеров: отверстий - по А7, остальные - по СМ7.
2. Шероховатость поверхности контуров и торцов деталей БЧ поз. 1-6 выполнить Rz160, остальных ∀.
3. Сварные швы выполнить по ГОСТ5264-69.
4. *Размеры для справок.

					МКН-09.00.000СБ			
Изм	Лист	№ докум.	Подпись	Дата	Крышка средняя Сборочный чертеж	Лит.	Масса	Масштаб
Разраб.		Тимченко					27,0	1:5
Провер.		Брацлавский				Лист	Листов 1	
Т.контр.		Козлов				Госстрой СССР Союзводоканалпроект Харьковский ВОДОКАНАЛПРОЕКТ		
Гл.спец.		Ясинов						
Н.контр.		Ясинов						
Утв.		Чмелев						

16654-02 19 Копир. Косьменко Формат 22г.

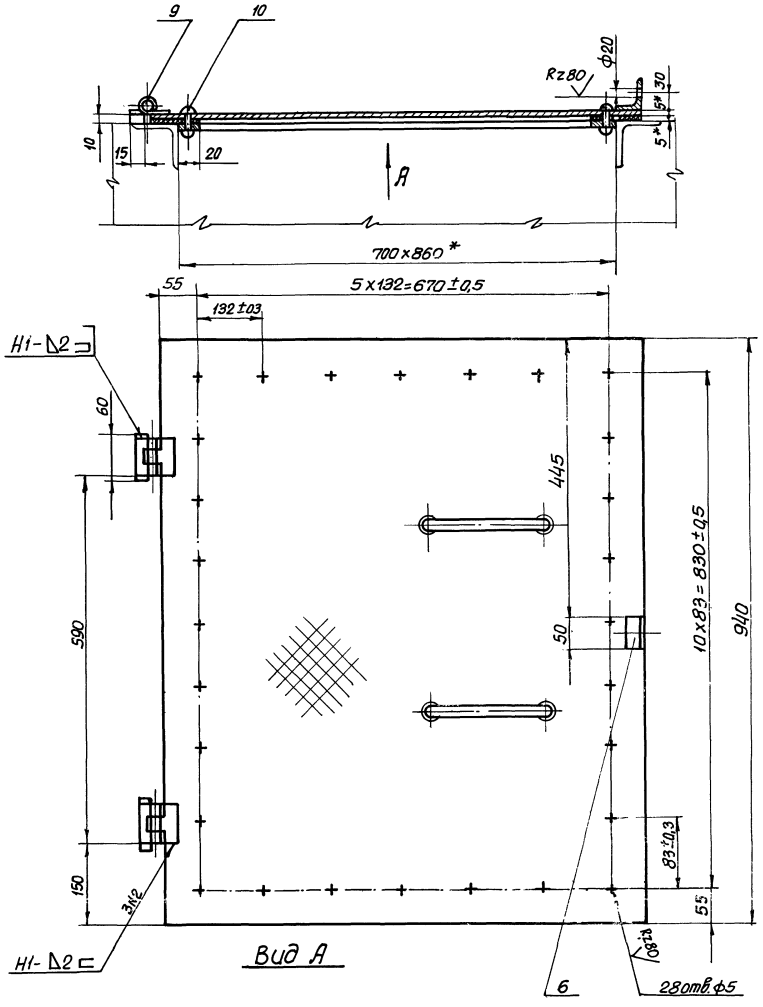

Поз.5

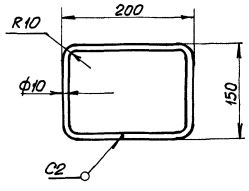

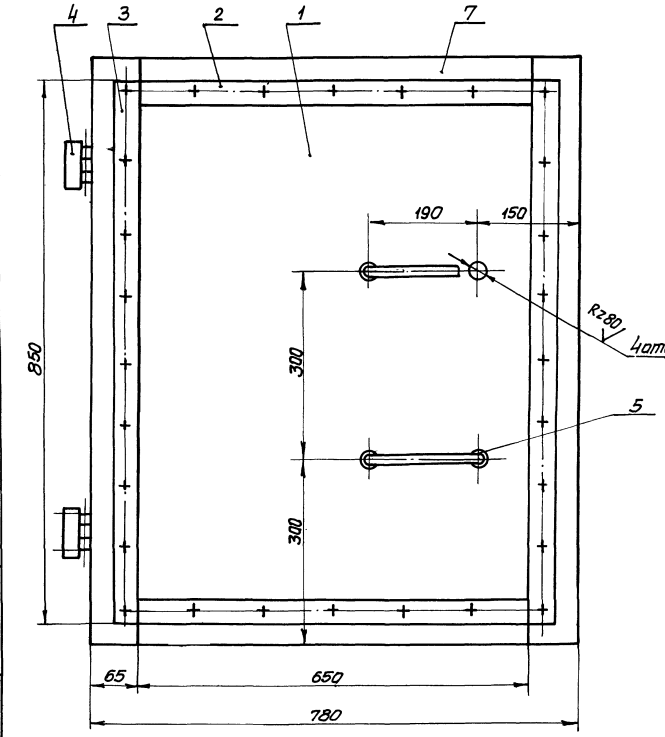

1. Предельные отклонения размеров: отверстий - по A_7, остальных - по СМ7.
2. Шероховатость поверхности контуров и торцов деталей БЧ выполнить $\sqrt{Rz160}$, остальных $\sqrt{}$.
3. Сварные швы выполнить по ГОСТ5264-69
4. *Размеры для справок.

Изм.	Лист	№ докум.	Подпись	Дата
Разраб.		Тимченко		
Пров.		Брацлавский		
Т.контр.		Козлов		
Гл.спец.		Ясинов		
Н.контр.		Ясинов		
Утв.		Чтелев		

МКН-10.00.000 СБ

Крышка
Сборочный чертеж

Лит.	Масса	Масшт.
	40,0	1:5

Лист | Листов 1

Госстрой СССР Союзводоканалпроект Харьковский ВОДОКАНАЛПРОЕКТ

16854-07 20 Копировал: Формат А2

Инв.№ подл. | Подпись и дата | Взам.инв.№ | Инв.№ дубл. | Подпись и дата

Типовой проект 902-1-53 Альбом II

МКН-12.00.000СБ

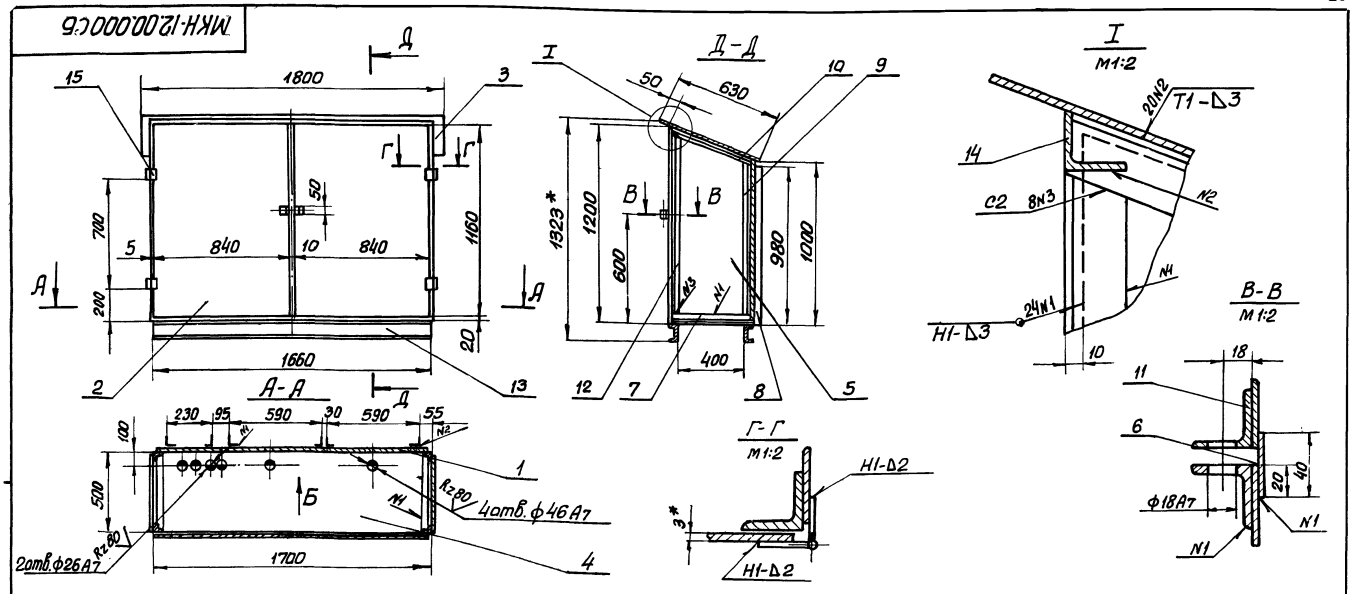

Вид Б

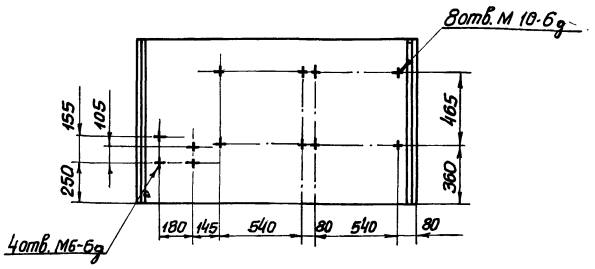

1. Неуказанные предельные отклонения размеров-по СМ7.
2. Шероховатость поверхности контуров и торцов дет. Б4 выполнить $R_z 100$, остальных ∀.
3. Сварные швы выполнить по ГОСТ 5264-69.
4. *Размер для справки.

					МКН-12.00.000СБ		
Изм.	Лист	N докум.	Подпись	Дата		Лит.	Масса	Масштаб
Разраб.		Брацлавский			Шкаф Сборочный чертеж		215	1:20
Провер.		Козлов				Лист	Листов 1
Т.контр.		Козлов				Госстрой СССР Союзводоканалниипроект Харьковский водоканалпроект	
Гл.спец.		Ясинов					
Н.контр.		Ясинов					
Утв.		Чмелев					

Формат 12*

Формат	Зона	Поз.	Обозначение	Наименование	Кол.	Примеч.
				Документация		
12			МКН-12.00.000СБ	Сборочный чертеж		
				Детали		
Б4		1	МКН-12.00.001	Стенка задняя		
				Лист 3.0 ГОСТ 19903-74 / Ст.3 ГОСТ 16523-70		
				1680 х 1000	1	39,6кг
Б4		2	МКН-12.00.002	Створка		
				Лист 3.0 ГОСТ 19903-74 / Ст.3 ГОСТ 16523-70		
				1160 х 840	2	22,9кг.
Б4		3	МКН-12.00.003	Крышка		
				Лист 3.0 ГОСТ 19903-74 / Ст.3 ГОСТ 16523-70		
				1800 х 630	1	23,7кг
Б4		4	МКН-12.00.004	Дно		
				Лист 3.0 ГОСТ 19903-74 / Ст.3 ГОСТ 16523-70		
				1700 х 500	1	20кг.
Б4		5	МКН-12.00.005	Боковина		
				Лист 3.0 ГОСТ 19903-74 / Ст.3 ГОСТ 16523-70		
				1180 х 480	2	12,3кг.
Б4		6	МКН-12.00.006	Планка		
				Лист 3.0 ГОСТ 19903-74 / Ст.3 ГОСТ 16523-70		

					МКН-12.00.000		
Изм.	Лист	N докум.	Подпись	Дата		Лит.	Лист	Листов
Разраб.		Брацлавский			Шкаф		1	2
Пров.		Козлов				Госстрой СССР Союзводоканалниипроект Харьковский водоканалпроект	
Гл.спец.		Ясинов					
Н.контр.		Ясинов					
Утв.		Чмелев					

Формат 11

Альбом II

Типовой проект 902-1-

Формат	Зона	Поз.	Обозначение	Наименование	Кол.	Примечание
				1150 х 40	1	1,1кг.
Б4		7	МКН-12.00.007	Уголок		
				Уголок Б-36х36х4 ГОСТ 8509-72 / Ст.3 ГОСТ 535-58 L=500	2	1,0кг
Б4		8	МКН-12.00.00.808	Уголок		
				Уголок Б-36х36х4 ГОСТ 8509-72 / Ст.3 ГОСТ 535-58 L=980	6	2.0кг.
11		9	МКН-12.00.009	Уголок	2	
11		10	МКН-12.00.011	Уголок	2	
Б4		11	МКН-12.00.012	Уголок		
				Уголок Б-36х36х4 ГОСТ 8509-72 / Ст.3 ГОСТ 535-58 L=50	2	0,1кг.
11		12	МКН-12.00.013	Уголок	2	
Б4		13	МКН-12.00.014	Швеллер		
				Швеллер 10 ГОСТ 8240-72 / Ст.3 ГОСТ 535-58 L=1660	2	14,3кг
11		14	МКН-12.00.015	Уголок	1	
				Стандартные изделия		
		15		Петля I Н80 ГОСТ 5088-72	4	

Инв.N подл. | Подпись и дата | Взам.инв.N | Инв.N дубл. | Подпись и дата

					МКН-12.00.000	Лист 2
Изм.	Лист	N докум.	Подпись	Дата		

16654-02 21

Формат 11

Формат	Зона	Поз.	Обозначение	Наименование	Кол.	Примечание
				Документация		
*			МКН-00.00.000 мч	Монтажный чертеж		22,22
				Сборочные единицы		
11		1	МКН-01.00.000	Опора	1	
11		2	МКН-02.00.000	Контейнер решетчатый	1	
11		3	МКН-03.00.000	Контейнер	1	
11		4	МКН-04.00.000	Решетка-заслонка	1	
11		5	МКН-05.00.000	Кронштейн	1	
11		6	МКН-06.00.000	Скребок	1	
11		7	МКН-07.00.000	Крышка с пазом	1	
11		8	МКН-08.00.000	Крышка крайняя	2	
11		9	МКН-09.00.000	Крышка средняя	1	
11		10	МКН-10.00.000	Крышка	1	
11		11	МКН-11.00.000	Контргруз	1	
				Детали		
64		14	МКН-00.00.001	Хомут		
				Полоса 5×50 ГОСТ 103-76 / Ст.3 ГОСТ 535-58		
				L=1030	1	2,0кг.

Инв.№ подл. | Подпись и дата | Взам. инв.№ | Инв.№ дубл. | Подпись и дата

Изм.	Лист	№докум.	Подпись	Дата	МКН-00.00.000		
Разраб.		Брацлавский			Канализационная насосная станция с погружными насосами производительностью 5-20 м³/ч.	Лит	Лист 1	Листов 3
Провер.		Козлов				Госстрой СССР Союзводоканалпроект Харьковский Водоканалпроект		
Гл.спец.		Ясинов						
Н.контр.		Ясинов						
Утв.		Чмелев						

Копировал — Формат А1

Формат	Зона	Поз.	Обозначение	Наименование	Кол.	Примечание
11		15	МКН-00.00.002	Блок	1	
64		16	МКН-00.00.003	Направляющая		
				Труба 34×3 ГОСТ 8734-75 / Ст.3 ГОСТ 8733-74		
				L=100	2	0,2кг.
64		17	МКН-00.00.004	Стойка		
				Швеллер 5 ГОСТ 8240-72 / Ст.3 ГОСТ 535-58		
				L-см. табл. на черт.	2	масса см. табл. на черт.
11		18	МКН-00.00.005	Кольцо	1	
				Стандартные изделия		
				Гайки ГОСТ 5915-70		
		21		М12.5.01	4	
		22		М27.5.01	4	
				Шайбы ГОСТ 11371-68		
		23		Шайба 12.01	4	
		24		Шайба 20.01	1	
		25		Шайба 27.01	4	
		26		Таль передвижная червячная 1 ГОСТ 1106-74	1	
		27		Кауш 22 ГОСТ 2224-72	1	
		28		Шплинт 4×36 ГОСТ 397-66	1	

Инв.№ подл. | Подпись и дата | Взам. инв.№ | Инв.№ дубл. | Подпись и дата

Изм.	Лист	№докум.	Подпись	Дата	МКН-00.00.000	Лист 2

Формат А1

Формат	Зона	Поз.	Обозначение	Наименование	Кол.	Примечание
				Документация		
12			МКН-01.00.000СБ	Сборочный чертеж		
				Сборочные единицы		
11		1	МКН-01.01.000	Труба вентиляционная	1	
11		2	МКН-01.02.000	Стрела	1	
				Детали		
11		3	МКН-01.00.001	Палец	1	
11		4	МКН-01.00.001-01	Палец	1	
64		5	МКН-01.00.002	Шайба		
				Лист 5 ГОСТ 19903-74 / Ст.3 ГОСТ 14637-69		
				ф80/ф62	2	0,08кг.
				Стандартные изделия		
		6		Болт М12×190.56.01		
				ГОСТ 7798-70	2	
		7		Гайка М12.5.01 ГОСТ 5915-70	4	
		8		Шплинт 10×100		
				ГОСТ 397-66	2	

Инв.№ подл. | Подпись и дата | Взам. инв.№ | Инв.№ дубл. | Подпись и дата

Изм.	Лист	№докум.	Подпись	Дата	МКН-01.00.000		
Разраб.		Брацлавский			Опора	Лит.	Лист 1	Листов 1
Провер.		Козлов				Госстрой СССР Союзводоканалпроект Харьковский Водоканалпроект		
Гл.спец.		Ясинов						
Н.контр.		Ясинов						
Утв.		Чмелев						

Копировал — Формат А1

Формат	Зона	Поз.	Обозначение	Наименование	Кол.	Примечание
				Материалы		
		30		Канат 6,2-Н-160-В ГОСТ 3070-74	6	м
		31		Проволока 1 ГОСТ 3282-74	1,5	м.

Инв.№ подл. | Подпись и дата | Взам. инв.№ | Инв.№ дубл. | Подпись и дата

Изм.	Лист	№докум.	Подпись	Дата	МКН-00.00.000	Лист 3

16654-02 22

Формат А1

Изм.	Зона	Поз.	Обозначение	Наименование	Кол.	Примечание
				Документация		
12			МКН-02.00.000 СБ	Сборочный чертеж		
				Сборочные единицы		
11		1	МКН-02.01.000	Корпус	1	
11		2	МКН-02.02.000	Петля	2	
11		3	МКН-02.03.000	Запор	1	
11		4	МКН-02.04.000	Дно	1	

Изм.	Лист	№ докум.	Подпись	Дата
Разраб.		Брацлавский		
Провер.		Козлов		
Н. контр.		Ясинов		
Гл. спец.		Ясинов		
Утв.		Чмелев		

МКН-02.00.000

Контейнер решетчатый

Лит.	Лист	Листов
		1

Госстрой СССР Союзводоканалниипроект Харьковский Водоканалпроект

Копировал

Формат А4

Альбом III

Типовой проект 902-1-

Инв. № подл. | Подпись и дата | Взам. инв. № | Инв. № дубл. | Подпись и дата

Формат	Зона	Поз.	Обозначение	Наименование	Кол.	Примечание
				Документация		
12			МКН-01.02.000 СБ	Сборочный чертеж		
				Детали		
Б4		1	МКН-01.02.001	Втулка		
				Труба 83×5 ГОСТ 8732-78 / Ст.3 ГОСТ 8731-74		
				L=50	1	0,5кг
Б4		2	МКН-01.02.002	Втулка		
				Труба 83×5 ГОСТ 8732-78 / Ст.3 ГОСТ 8731-74		
				L=170	1	1,6 кг
Б4		3	МКН-01.02.003	Уголок		
				Уголок Б-40×40×4 ГОСТ 8509-72 / Ст.3 ГОСТ 535-58		
				L=300	2	0,7 кг
Б4		4	МКН-01.02.004	Стяжка		
				Уголок Б-40×40×4 ГОСТ 8509-72 / Ст.3 ГОСТ 535-58		
				L=1280	2	3,1 кг
Б4		5	МКН-01.02.005	Стойка		
				Швеллер 8 ГОСТ 8240-72 / Ст.3 ГОСТ 535-58		
				L=435	1	3кг

Изм.	Лист	№ докум.	Подпись	Дата
Разраб.		Брацлавский		
Провер.		Козлов		
Гл. спец.		Ясинов		
Н. контр.		Ясинов		
Утв.		Чмелев		

МКН-01.02.000

Стрела

Лит.	Лист	Листов
	1	2

Госстрой СССР Союзводоканалниипроект Харьковский Водоканалпроект

Копировал

Формат А4

Изм.	Зона	Поз.	Обозначение	Наименование	Кол.	Примечание
				Документация		
12			МКН-01.01.000 СБ	Сборочный чертеж		
				Детали		
11		1	МКН-01.01.001	Конус	1	
11		2	МКН-01.01.002	Плита	3	
11		3	МКН-01.01.003	Плита опорная	1	
11		4	МКН-01.01.004	Ребро	2	
11		5	МКН-01.01.005	Ребро	4	
Б4		6	МКН-01.01.006	Лист		
				Лист 12 ГОСТ 19903-74 / Ст.3 ГОСТ 14637-69		
				800×620	1	46,5кг.
Б4		7	МКН-01.01.007	Планка		
				Лист 3,0 ГОСТ 19903-74 / Ст3 ГОСТ 16523-70		
				220×30	3	0,2кг
Б4		8	МКН-01.01.008	Стойка		
				Труба 325×12 ГОСТ 8732-78 / 10 ГОСТ 8731-74		
				L=5988	1	545кг.
Б4		9	МКН-01.01.009	Патрубок		
				Труба 325×8 ГОСТ 8732-78 / 10 ГОСТ 8731-74		
				L=460	1	28кг.

Изм.	Лист	№ докум.	Подпись	Дата
Разраб.		Брацлавский		
Провер.		Козлов		
Гл. спец.		Ясинов		
Н. контр.		Ясинов		
Утв.		Чмелев		

МКН-01.01.000

Труба вентиляционная

Лит.	Лист	Листов
		1

Госстрой СССР Союзводоканалниипроект Харьковский Водоканалпроект

Формат А4

Альбом III

Типовой проект 902-1-

Инв. № подл. | Подпись и дата | Взам. инв. № | Инв. № дубл. | Подпись и дата

Формат	Зона	Поз.	Обозначение	Наименование	Кол.	Примечание
Б4		6	МКН-01.02.006	Лист		
				Лист 5 ГОСТ 19903-74 / Ст.3 ГОСТ 14637-69		
				200×140	1	1,1 кг.
Б4		7	МКН-01.02.007	Лист		
				Лист 5 ГОСТ 19903-74 / Ст.3 ГОСТ 14637-69		
				100×50	1	0,2 кг.
Б4		8	МКН-01.02.008	Двутавр		
				Двутавр 16 ГОСТ 8239-72 / Ст.3 ГОСТ 535-58		
				L=2558	1	40,6 кг.
Б4		9	МКН-01.02.009	Сектор		
				Лист 5 ГОСТ 19903-74 / Ст.3 ГОСТ 14637-69		
				800×200	1	3,9 кг

Изм.	Лист	№ докум.	Подпись	Дата

МКН-01.02.000

Лист 2

Формат А4

Формат	Зона	Поз.	Обозначение	Наименование	Кол.	Примечание
				Документация		
12			МКН-02.01.000СБ	Сборочный чертеж		
				Детали		
11		1	МКН-02.01.001	Ручка	1	
11		2	МКН-02.01.002	Ушко	2	
БЧ		3	МКН-02.01.003	Упор		
				Круг В20 ГОСТ 2590-71 Ст.В ГОСТ 535-58		
				L=35	4	0,1кг.
БЧ		4	МКН-02.01.004	Планка		
				Лист 3 ГОСТ 19903-74 Ст.3 ГОСТ 16523-70		
				545×20	2	0,2кг
БЧ		5	МКН-02.01.005	Стойка		
				Полоса 5×15 ГОСТ 103-76 Ст.3 ГОСТ 535-58		
				L=65	1	0.04кг.
БЧ		6	МКН-02.01.006	Уголок		
				Уголок Б-20×20×3 ГОСТ 8509-72 Ст.3 ГОСТ 535-58		
				L=548	4	0,8кг.
БЧ		7	МКН-02.01.007	Уголок		
				Уголок Б-20×20×3 ГОСТ 8509-72 Ст.3 ГОСТ 535-58		
				L=250	4	0,3кг.

Инв.№ подл. | Подпись и дата | Взам. инв.№ | Инв.№ дубл. | Подпись и дата

Изм.	Лист	№ докум.	Подпись	Дата
Разраб.		Брацлавский		
Провер.		Козлов		
Н.контр.		Ясинов		
Гл.спец.		Ясинов		
Утв.		Чмелев		

МКН-02.01.000

Корпус

Лит.	Лист	Листов
	1	2

Госстрой СССР Союзводоканалниипроект Харьковский Водоканалпроект

Копировал: Формат 11

Формат	Зона	Поз.	Обозначение	Наименование	Кол.	Примечание
				Документация		
11			МКН-02.02.000СБ	Сборочный чертеж		
				Детали		
БЧ		1	МКН-02.02.001	Петля		
				Полоса 4×40 ГОСТ 103-76 Ст.3 ГОСТ 535-58		
				l=60	1	0,08кг.
БЧ		2	МКН-02.02.002	Скоба		
				Круг В5 ГОСТ 2590-71 Ст.3 ГОСТ 535-58		
				l=120	1	0,02кг.

Инв.№ подл. | Подпись и дата | Взам. инв.№ | Инв.№ дубл. | Подпись и дата

Изм.	Лист	№ докум.	Подпись	Дата
Разраб.		Брацлавский		
Провер.		Козлов		
Н.контр.		Ясинов		
Гл.спец.		Ясинов		
Утв.		Чмелев		

МКН-02.02.000

Петля

Лит.	Лист	Листов
		1

Госстрой СССР Союзводоканалниипроект Харьковский Водоканалпроект

Копировал: Формат 11

Формат	Зона	Поз.	Обозначение	Наименование	Кол.	Примечание
БЧ		8	МКН-02.01.008	Уголок		
				Уголок Б-20×20×3 ГОСТ 8509-72 Ст3 ГОСТ 535-58		
				L=400	4	0.6кг.
				Материалы		
		9		Сетка №45×3,0 ГОСТ 5336-67	0,75	м²

Инв.№ подл. | Подпись и дата | Взам. инв.№ | Инв.№ дубл. | Подпись и дата

Изм.	Лист	№ докум.	Подпись	Дата

МКН-02.01.000 Лист 2

Копировал: Формат 11

Формат	Зона	Поз.	Обозначение	Наименование	Кол.	Примечание
				Документация		
11			МКН-02.04.000СБ	Сборочный чертеж		
				Детали		
БЧ		1	МКН-02.04.001	Планка		
				Полоса 10×30 ГОСТ 103-76 Ст.3 ГОСТ 535-58		
				L=400	2	0,9кг.
		2	МКН-02.04.002	Планка		
				Полоса 10×30 ГОСТ 103-76 Ст.3 ГОСТ 535-58		
				L=187	2	0,5кг.
		3	МКН-02.04.003	Сетка		
				Сетка №20-2,0 ГОСТ 5336-67		
				320×227	1	0,2кг.

Инв.№ подл. | Подпись и дата | Взам. инв.№ | Инв.№ дубл. | Подпись и дата

Изм.	Лист	№ докум.	Подпись	Дата
Разраб.		Брацлавский		
Провер.		Козлов		
Гл.спец.		Ясинов		
Н.контр.		Ясинов		
Утв.		Чмелев		

МКН-02.04.000

Дно

Лит.	Лист	Листов
		1

Госстрой СССР Союзводоканалниипроект Харьковский Водоканалпроект

Копировал: Формат 11

Альбом III

Типовой проект 902-1-

Форм.	Зона	Поз.	Обозначение	Наименование	Кол.	Примечание
				Документация		
12			МКН-03.01.000	Сборочный чертеж		
				Детали		
11		1	МКН-03.01.001	Стенка	4	
БЧ		2	МКН-03.01.002	Боковина		
				Лист 1,6 ГОСТ 19903-74 / Ст.3 ГОСТ 16523-70		
				450×100	4	0,56кг.
11		3	МКН-03.01.003	Ручка	2	
БЧ		4	МКН-03.01.004	Дно		
				Лист 1,6 ГОСТ 19903-74 / Ст.3 ГОСТ 16523-70		
				300×300	1	1,1кг.
БЧ		5	МКН-03.01.005	Полоса		
				Лист 1,6 ГОСТ 19903-74 / Ст.3 ГОСТ 16523-70		
				10×470	4	0,06кг
БЧ		6	МКН-03.01.006	Стенка боковая		
				Лист 1,6 ГОСТ 19903-74 / Ст.3 ГОСТ 16523-70		
				8×470	4	0,047кг
11		7	МКН-03.01.007	Кронштейн	4	
11		8	МКН-03.01.008	Кронштейн	4	

Изм. Лист №докум. Подпись Дата

Разраб. Брацлавский

Провер. Зельцер

Н.контр. Ясинов

Гл.спец. Ясинов

Утв. Чмелев

МКН-03.01.000

Корпус

Лит. | Лист | Листов 1

Госстрой СССР Союзводоканалниипроект Харьковский Водоканалпроект

Копировал Формат 11

Инв.№ подл. | Подпись и дата | Взам.инв.№ | Инв.№ дубл. | Подпись и дата

Форм.	Зона	Поз.	Обозначение	Наименование	Кол.	Примечание
				Документация		
12			МКН-03.02.000СБ	Сборочный чертеж		
				Детали		
БЧ		1	МКН-03.02.001	Стержень		
				Лист 4 ГОСТ 19903-74 / Ст.3 ГОСТ 16523-70		
				8×45	1	0,1кг.
11		2	МКН-03.01.003	Ручка	2	
БЧ		3	МКН-03.02.003	Крышка		
				Лист 1,6 ГОСТ 19903-74 / Ст.3 ГОСТ 16523-70		
				470×470	1	2,8кг
БЧ		4	МКН-03.02.004	Ребро		
				Лист 1,6 ГОСТ 19903-74 / Ст.3 ГОСТ 16523-70		
				13×460	4	0,08кг.
11		5	МКН-03.02.005	Ушко	2	

Изм. Лист №докум. Подпись Дата

Разраб. Брацлавский

Провер. Зельцер

Н.контр. Ясинов

Гл.спец. Ясинов

Утв. Чмелев

МКН-03.02.000

Крышка

Лит. | Лист | Листов 1

Госстрой СССР Союзводоканалниипроект Харьковский Водоканалпроект

Копировал Формат 11

Инв.№ подл. | Подпись и дата | Взам.инв.№ | Инв.№ дубл. | Подпись и дата

Формат	Зона	Поз.	Обозначение	Наименование	Кол.	Примечание
				Документация		
11			МКН-02.03.000СБ	Сборочный чертеж		
				Детали		
БЧ		1	МКН-02.03.001	Ручка		
				Полоса 5×20 ГОСТ 103-76 / Ст.3 ГОСТ 535-58		
				ℓ=150	1	0,1кг.
БЧ		2	МКН-02.03.002	Стержень		
				Круг В12 ГОСТ 2590-71 / Ст.3 ГОСТ 535-58		
				ℓ=600	1	0,5кг
				Стандартные изделия		
		3		Гайка М8.5.01		
				ГОСТ 5915-70	1	
		4		Гайка М12.5.01		
				ГОСТ 5915-70	2	
		5		Шайба 8.01		
				ГОСТ 11371-68	1	

Изм. Лист №докум. Подпись Дата

Разраб. Брацлавский

Провер. Зельцер

Н.контр. Ясинов

Гл.спец. Ясинов

Утв. Чмелев

МКН-02.03.000

Запор

Лит. | Лист | Листов 1

Госстрой СССР Союзводоканалниипроект Харьковский Водоканалпроект

Копир. Формат 11

Альбом III

Типовой проект 902-1-

Инв.№ подл. | Подпись и дата | Взам.инв.№ | Инв.№ дубл. | Подпись и дата

Формат	Зона	Поз.	Обозначение	Наименование	Кол.	Примечание
				Документация		
12			МКН-03.00.000СБ	Сборочный чертеж		
				Сборочные единицы		
11		1	МКН-03.01.000	Корпус	1	
11		2	МКН-03.02.000	Крышка	1	
				Детали		
БЧ		3	МКН-03.00.001	Серьга		
				Проволока 3.0-30		
				ГОСТ 17305-71		
				ℓ=101	1	0,06кг.
БЧ		4	МКН-03.00.002	Прокладка		
				Шнур резиновый		
				8х15 тип III средней		
				твердости ГОСТ 6467-69		
				ℓ=1820	1	0,25кг.
				Стандартные изделия		
		5		Болт М6х25.56.01		
				ГОСТ 7798-70	2	
		6		Гайка М6.4.01		
				ГОСТ 5915-70	2	
		7		Шайба 6.01		
				ГОСТ 11371-68	2	

Изм. Лист №докум. Подпись Дата

Разраб. Брацлавский

Провер. Козлов

Н.контр. Ясинов

Гл.спец. Ясинов

Утв. Чмелев

МКН-03.00.000

Контейнер

Лит. | Лист | Листов 1

Госстрой СССР Союзводоканалниипроект Харьковский Водоканалпроект

16654-02 25 Копировал Формат II

Инв.№ подл. | Подпись и дата | Взам.инв.№ | Инв.№ дубл. | Подпись и дата

Альбом II

Типовой проект 902-1

Формат	Зона	Поз.	Обозначение	Наименование	Кол.	Примечание
				Документация		
11			МКН-06.00.000СБ	Сборочный чертеж		
				Детали		
Б4	1		МКН-06.00.001	Лист		
				Лист 5 ГОСТ 19903-74		
				Ст.3 ГОСТ 14637-69		
				550×175	1	1,4 кг
Б4	2		МКН-06.00.002	Ребро		
				Лист 8 ГОСТ 19903-74		
				Ст.3 ГОСТ 14637-69		
				50×40	15	0,04 кг

Инв.№ подл. | Подпись и дата | Взам. инв.№ | Инв.№ дубл. | Подпись и дата

Изм.	Лист	N докум.	Подпись	Дата
Разраб.		Брацковский		
Пров.		Козлов		
Т.контр.				
Н.контр.		Ясинов		
Утв.		Чмелев		

МКН-06.00.000

Скребок

Лит.	Лист	Листов
		1

Госстрой СССР Союзводоканалниипроект Харьковский ВОДОКАНАЛПРОЕКТ

Копир. Жосьмешю Формат 11

Альбом II

Типовой проект 902-1

Формат	Зона	Поз.	Обозначение	Наименование	Кол.	Примечание
				Документация		
11			МКН-11.00.000СБ	Сборочный чертеж		
				Детали		
Б4	1		МКН-11.00.001	Скоба		
				Круг В10 ГОСТ 2590-71		
				Ст.3 ГОСТ 535-58		
				L = 120	1	0,1 кг
Б4	2		МКН-11.00.002	Круг В100 ГОСТ 2590-71		
				Ст.3 ГОСТ 535-58		
				L = 630	1	38,9 кг

Инв.№ подл. | Подпись и дата | Взам. инв.№ | Инв.№ дубл. | Подпись и дата

Изм.	Лист	N докум.	Подпись	Дата
Разраб.		Брацковский		
Пров.		Козлов		
Т.контр.				
Н.контр.		Ясинов		
Утв.		Чмелев		

МКН-11.00.000

Контргруз

Лит.	Лист	Листов
		1

Госстрой СССР Союзводоканалниипроект Харьковский ВОДОКАНАЛПРОЕКТ

Копир. Жосьмешю Формат 11

Альбом II

Типовой проект 902-1-53

Формат	Зона	Поз.	Обозначение	Наименование	Кол.	Примечание
				Документация		
11			МКН-05.00.000СБ	Сборочный чертеж		
				Детали		
11	1		МКН-05.00.001	Ось	1	
Б4	2		МКН-05.00.002	Фланец		
				Лист 5 ГОСТ 19903-74		
				Ст.3 ГОСТ 14637-69		
				ф170 / ф22	1	0,8 кг
Б4	3		МКН-05.00.003	Опора		
				Труба 152×5 ГОСТ 8732-78		
				Ст.3 ГОСТ 8731-74		
				L = 96	1	1,6 кг

Инв.№ подл. | Подпись и дата | Взам. инв.№ | Инв.№ дубл. | Подпись и дата

Изм.	Лист	№докум.	Подпись	Дата
Разраб.		Брацковский		
Пров.		Козлов		
Т.спец.		Ясинов		
Н.контр.		Ясинов		
Утв.		Чмелев		

МКН-05.00.000

Кронштейн

Лит.	Лист	Листов
	1	1

Госстрой СССР Союзводоканалниипроект Харьковский ВОДОКАНАЛПРОЕКТ

Копир. Жосьмешю Формат 11

Альбом IV

Типовой проект 902-1

Формат	Зона	Поз.	Обозначение	Наименование	Кол.	Примечание
				Документация		
12			МКН-04.00.000СБ	Сборочный чертеж		
				Детали		
11	1		МКН-04.00.001	Скоба	1	
11	2		МКН-04.00.002	Стойка	2	
11	3		МКН-04.00.003	Косынка	2	
Б4	4		МКН-04.00.004	Ребро		
				Полоса 4×30 ГОСТ 103-76		
				Ст.3 ГОСТ 535-58		
				L = 668	12	0,6 кг.
Б4	5		МКН-04.00.005	Ребро		
				Полоса 4×28 ГОСТ 103-76		
				Ст.3 ГОСТ 535-58		
				L = 288	18	0,25 кг
Б4	6		МКН-04.00.006	Плита		
				Лист 4 ГОСТ 19903-74		
				Ст.3 ГОСТ 14637-69		
				258×42	1	0,3 кг
Б4	7		МКН-04.00.007	Ребро		
				Полоса 4×40 ГОСТ 103-76		
				Ст.3 ГОСТ 535-58		
				L = 868	2	1,1 кг
Б4	8		МКН-04.00.008	Лист		
				Лист 16 ГОСТ 19903-74		
				Ст.3 ГОСТ 14637-69		

Инв.№ подл. | Подпись и дата | Взам. инв.№ | Инв.№ дубл. | Подпись и дата

Изм.	Лист	№докум.	Подпись	Дата
Разраб.		Брацковский		
Пров.		Козлов		
Т.спец.		Ясинов		
Н.контр.		Ясинов		
Утв.		Чмелев		

МКН-04.00.000

Решетка-заслонка

Лит.	Лист	Листов
	1	2

Госстрой СССР Союзводоканалниипроект Харьковский ВОДОКАНАЛПРОЕКТ

Копир. Жосьмешю Формат 11

Формат	Зона	Поз.	Обозначение	Наименование	Кол.	Примечание
				Документация		
22			МКН-10.00.000СБ	Сборочный чертеж		
				Детали		
Б4		1	МКН-10.00.001	Лист		
				Лист рифл. 5 ГОСТ 8568-77 / Ст.3 ГОСТ 535-58		
				940×780	1	31кг.
Б4		2	МКН-10.00.002	Планка		
				Лента 2×20 Б ст.0 ГОСТ 6009-74		
				L=650	2	0,2кг.
Б4		3	МКН-10.00.003	Планка		
				Лента 2×20 Б ст.0 ГОСТ 6009-74		
				L=830	2	0,25кг
Б4		4	МКН-10.00.004	Подкладка		
				Лист 10 ГОСТ 19903-74 / Ст.3 ГОСТ 14637-69		
				60×15	2	0,1кг
Б4		5	МКН-10.00.005	Ручка		
				Круг В10 ГОСТ 2590-71 / Ст.3 ГОСТ 535-58		
				L=660	2	0,4кг
Б4		6	МКН-10.00.006	Ушко		
				Уголок Б-50×32×3 ГОСТ 8510-72 / Ст.3 ГОСТ 535-58		
				L=50	1	0,1кг

Изм	Лист	№ докум.	Подпись	Дата	МКН-10.00.000			
Разраб.		Большакова			Крышка	Лит.	Лист 1	Листов 2
Провер.		Брацлавский				Госстрой СССР Союзводоканалниипроект Харьковский Водоканалпроект		
Гл. спец.		Ясинов						
Н. контр.		Ясинов						
Утв.		Чмелев						

Формат 11

Альбом II

Типовой проект 902-1-

Формат	Зона	Поз.	Обозначение	Наименование	Кол.	Примечание
Б4		7	МКН-10.00.007	Уплотнение		
				Пластина I, лист, ТМКЩ-С-5-9,9 ГОСТ 7338-77		
				3180×65	1	1,3кг.
				Стандартные изделия		
		9		Петля I Н-50		
				ГОСТ 5078-72	2	
		10		Заклепка 5×14.00		
				ГОСТ 10299-68	28	

Подпись и дата | Инв. № дубл. | Взам. инв. № | Подпись и дата | Инв. № подл.

Изм	Лист	№ докум.	Подпись	Дата	МКН-10.00.000	Лист 2

Формат 11

Формат	Зона	Поз.	Обозначение	Наименование	Кол.	Примечание
				Документация		
22			МКН-09.00.000СБ	Сборочный чертеж		
				Детали		
Б4		1	МКН-09.00.001	Лист		
				Лист рифл. 5 ГОСТ 8568-77 / Ст.3 ГОСТ 535-58		
				780×530	1	17,5кг
Б4		2	МКН-09.00.002	Планка		
				Полоса 5×60 ГОСТ 103-76 / Ст.3. ГОСТ 535-58		
				L=650	2	1,5кг.
Б4		3	МКН-09.00.003	Планка		
				Лента 2×20 Б ст.0 ГОСТ 6009-74		
				L=530	2	0,17кг.
Б4		4	МКН-09.00.004	Планка		
				Полоса 5×20 ГОСТ 103-76 / Ст.3 ГОСТ 535-58		
				L=650	2	0,5кг
Б4		5	МКН-09.00.005	Ушко		
				Уголок Б-50×32×3 ГОСТ 8510-72 / Ст.3 ГОСТ 535-58		
				L=50	1	0,1кг.
Б4		6	МКН-09.00.006	Ручка		
				Круг В10 ГОСТ 2590-71 / Ст.3 ГОСТ 535-58		

Изм	Лист	N докум.	Подпись	Дата	МКН-09.00.000			
Разраб.		Большакова			Крышка средняя	Лит.	Лист 1	Листов 2
Пров.		Брацлавский				Госстрой СССР Союзводоканалниипроект Харьковский Водоканалпроект		
Гл. спец.		Ясинов						
Н. контр.		Ясинов						
Утв.		Чмелев						

Формат 11

Альбом II

Типовой проект 902-1-

Формат	Зона	Поз.	Обозначение	Наименование	Кол.	Примечание
				L=660	1	0,4кг.
Б4		7	МКН-09.00.007	Подкладка		
				Лист 10 ГОСТ 19903-74 / Ст.3 ГОСТ 14637-69		
				60×15	2	0,1кг.
Б4		8	МКН-09.00.008	Уплотнение		
				Пластина I, лист, ТМКЩ-С-5-9,9 ГОСТ 7338-77		
				530×65	2	0,2кг.
				Стандартные изделия		
		9		Петля I Н50		
				ГОСТ 5088-72	2	
		10		Заклепка 5×14.00		
				ГОСТ 10299-68	10	

Подпись и дата | Инв. № дубл. | Взам. инв. № | Подпись и дата | Инв. № подл.

Изм	Лист	№ докум	Подпись	Дата	МКН-09.00.000	Лист 2

16654-02 27

Копир. Носьменко Формат 11

Типовой проект 902-1- Альбом II

Формат	Зона	Поз.	Обозначение	Наименование	Кол.	Примечание
				Документация		
22			МКН-08.00.000 СБ	Сборочный чертеж		
				Детали		
БЧ		1	МКН-08.00.001	Лист		
				Лист рифл. 5 ГОСТ 8568-77 / Ст.3 ГОСТ 535-58		
				780×600	1	19,6 кг.
БЧ		2	МКН-08.00.002	Планка		
				Лента 2×20 Бст.0		
				ГОСТ 6009-74 L=650	2	0,2 кг.
БЧ		3	МКН-08.00.003	Планка		
				Лента 2×20 Бст.0		
				ГОСТ 6009-74 L=510	2	0,16 кг.
БЧ		4	МКН-08.00.004	Подкладка		
				Лист 10 ГОСТ 19903-74 / Ст.3 ГОСТ 14637-69		
				60×15	2	0,1 кг.
БЧ		5	МКН-08.00.005	Ушко		
				Уголок Б-50×32×3 ГОСТ 8510-72 / Ст.3 ГОСТ 535-58		
				L=50	5	0,1 кг.
БЧ		6	МКН-08.00.006	Ручка		
				Круг В10 ГОСТ 2590-71 / Ст.3 ГОСТ 535-58		
				L=660	1	0,4 кг
БЧ		7	МКН-08.00.007	Уплотнение		

Инв.№ подл. | Подпись и дата | Взам. инв.№ | Инв.№ дубл. | Подпись и дата

Изм.	Лист	№ докум.	Подпись	Дата
Разраб.		Большакова		
Провер.		Брацлавский		
Гл. спец.		Ясинов		
Н. контр.		Ясинов		
Утв.		Чмелев		

МКН-08.00.000

Крышка крайняя

Лит.	Лист	Листов
	1	2

Госстрой СССР Союзводоканалпроект Харьковский водоканалпроект

Формат 11

Типовой проект 902-1- Альбом II

Формат	Зона	Поз.	Обозначение	Наименование	Кол.	Примечание
				Пластина I, лист, ТМКЩ-С-5-9,9 ГОСТ 7338-77		
				2500×65	1	4,0 кг.
				Стандартные изделия		
		9		Петля I Н50		
				ГОСТ 5088-72	2	
		10		Заклепка 5×14.00		
				ГОСТ 10299-68	20	

Инв.№ подл. | Подпись и дата | Взам. инв.№ | Инв.№ дубл. | Подпись и дата

Изм.	Лист	№ докум.	Подпись	Дата

МКН-08.00.000

Лист 2

Формат 11

Типовой проект 902-1-53 Альбом II

Формат	Зона	Поз.	Обозначение	Наименование	Кол.	Примечание
				Документация		
22			МКН-07.00.000 СБ	Сборочный чертеж		
				Детали		
БЧ		1	МКН-07.00.001	Лист		
				Лист рифл. 5 ГОСТ 8568-77 / Ст.3 ГОСТ 535-58		
				740×520	1	16,3 кг.
БЧ		2	МКН-07.00.002	Планка		
				Лента 2×20 Бст.0		
				ГОСТ 6009-74 L=650	1	0,2 кг.
БЧ		3	МКН-07.00.003	Планка		
				Лента 2×20 Бст.0 ГОСТ 6009-74		
				L=310	1	0,1 кг
БЧ		4	МКН-07.00.004	Планка		
				Лента 2×20 Бст.0 ГОСТ 6009-74		
				L=180	1	0,05 кг
БЧ		5	МКН-07.00.005	Планка		
				Лента 2×28 Бст.0 ГОСТ 6009-74		
				L=290	1	0,1 кг.
БЧ		6	МКН-07.00.006	Планка		
				Лента 2×20 Бст.0 ГОСТ 6009-74		
				L=390	2	0,1 кг.
БЧ		7	МКН-07.00.007	Ушко		
				Уголок Б-50×32×3 ГОСТ 8510-72 / Ст.3 ГОСТ 535-58		

Инв.№ подл. | Подпись и дата | Взам. инв.№ | Инв.№ дубл. | Подпись и дата

Изм.	Лист	№ докум.	Подпись	Дата
Разраб.		Вишнякова		
Провер.		Брацлавский		
Гл. спец.		Ясинов		
Н. контр.		Ясинов		
Утв.		Чмелев		

МКН-07.00.000

Крышка с пазом

Лит.	Лист	Листов
	1	2

Госстрой СССР Союзводоканалпроект Харьковский водоканалпроект

Формат 11

Типовой проект 902-1- Альбом II

Формат	Зона	Поз.	Обозначение	Наименование	Кол.	Примечание
				L=50	1	0,1 кг.
БЧ		8	МКН-07.00.008	Ручка		
				Круг В10 ГОСТ 2590-71 / Ст.3 ГОСТ 535-58		
				L=660	1	0,4 кг.
БЧ		9	МКН-07.00.009	Подкладка		
				Лист 10 ГОСТ 19903-74 / Ст.3 ГОСТ 14637-69		
				60×15	2	0,1 кг
БЧ		10	МКН-07.00.011	Уплотнение		
				Пластина I лист, ТМКЩ-С-5-9,9 ГОСТ 7338-77		
				2420×65	1	0,9 кг
				Стандартные изделия		
		12		Заклепка 5×14.00		
				ГОСТ 10299-68	23	
		13		Петля I Н50		
				ГОСТ 5088-72	2	

Инв.№ подл. | Подпись и дата | Взам. инв.№ | Инв.№ дубл. | Подпись и дата

Изм.	Лист	№ докум.	Подпись	Дата

МКН-07.00.000

Лист 2

МКН-12.00.013

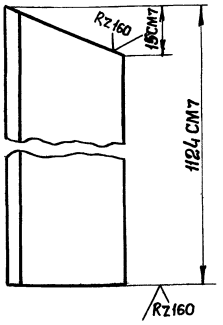

Изм.	Лист	№ докум.	Подпись	Дата
Разраб.		Брацлавский		
Пров.		Козлов		
Т. контр.		Козлов		
Гл. спец.		Ясинов		
Н. контр.		Ясинов		
Утв.		Чмелев		

МКН-12.00.013

Уголок

Лит.	Масса	Масшт.
	2,3	1:1

Лист | Листов 1

Уголок Б-36х36х4 ГОСТ 8509-72 / Ст.3 ГОСТ 535-58

Госстрой СССР Союзводоканалниипроект Харьковский Водоканалпроект

Копировал: Формат А1

Альбом II. Типовой проект 902-1-53

Инв. № подл. | Подпись и дата | Взам. инв. № | Инв. № дубл. | Подпись и дата

МКН-12.00.009

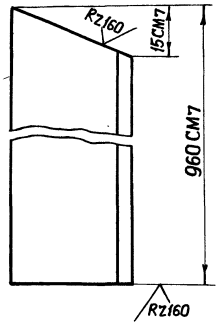

Изм.	Лист	№ докум.	Подпись	Дата
Разраб.		Брацлавский		
Пров.		Козлов		
Т. контр.		Козлов		
Гл. спец.		Ясинов		
Н. контр.		Ясинов		
Утв.		Чмелев		

МКН-12.00.009

Уголок

Лит.	Масса	Масшт.
	2,1	1:1

Лист | Листов 1

Уголок Б-36х36х4 ГОСТ 8509-72 / Ст.3 ГОСТ 535-58

Госстрой СССР Союзводоканалниипроект Харьковский Водоканалпроект

Копировал: Формат А1

МКН-12.00.011

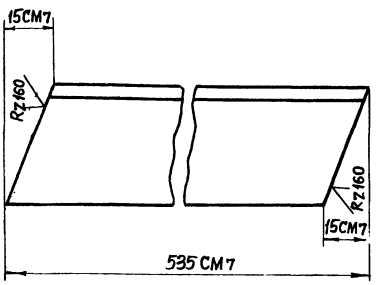

Изм.	Лист	№ докум.	Подпись	Дата
Провер.		Козлов		
Т. контр.		Козлов		
Гл. спец.		Ясинов		
Н. контр.		Ясинов		
Утв.		Чмелев		

МКН-12.00.011

Уголок

Лит.	Масса	Масшт.
	1,1	1:1

Лист | Листов 1

Уголок Б-36х36х4 ГОСТ 8509-72 / Ст.3 ГОСТ 535-38

Госстрой СССР Союзводоканалниипроект Харьковский Водоканалпроект

Копировал: Формат А1

Альбом II. Типовой проект 902-1-53

Инв. № подл. | Подпись и дата | Взам. инв. № | Инв. № дубл. | Подпись и дата

МКН-12.00.015

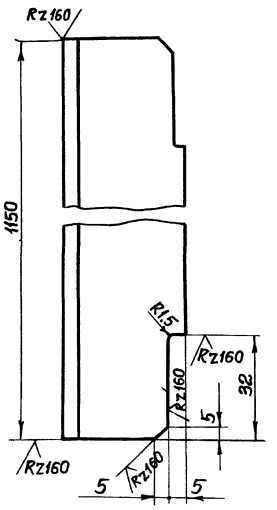

Предельные отклонения размеров по СМ7.

Изм.	Лист	№ докум.	Подпись	Дата
Разраб.		Брацлавский		
Пров.		Козлов		
Т. контр.		Козлов		
Гл. спец.		Ясинов		
Н. контр.		Ясинов		
Утв.		Чмелев		

МКН-12.00.015

Уголок

Лит.	Масса	Масштаб
	3,5	1:1

Лист | Листов 1

Уголок Б-36х36х4 ГОСТ 8509-72 / Ст.3 ГОСТ 535-58

Госстрой СССР Союзводоканалниипроект Харьковский Водоканалпроект

16654-02 (29) Копировал: Формат А1

gost.e-ecolog.ru