ТИПОВОЙ ПРОЕКТ
704-6-2
СЛИВНАЯ ЖЕЛЕЗНОДОРОЖНАЯ ЭСТАКАДА ДЛЯ ПРИЕМА СВЕТЛЫХ НЕФТЕПРОДУКТОВ НА 12 ВАГОНОЦИСТЕРН

АЛЬБОМ II

НЕСТАНДАРТИЗИРОВАННОЕ ОБОРУДОВАНИЕ

gost.e-ecolog.ru

				Привязан	
Инв.№					

Арх. 9975/II
Заиц-

ТИПОВОЙ ПРОЕКТ
704-6-2
СЛИВНАЯ ЖЕЛЕЗНОДОРОЖНАЯ ЭСТАКАДА ДЛЯ ПРИЕМА СВЕТЛЫХ НЕФТЕПРОДУКТОВ НА 12 ВАГОНОЦИСТЕРН

АЛЬБОМ II

СОСТАВ ПРОЕКТА:

АЛЬБОМ I – ПОЯСНИТЕЛЬНАЯ ЗАПИСКА, АВИАТОПЛИВОСНАБЖЕНИЕ, АРХИТЕКТУРНО-СТРОИТЕЛЬНЫЕ РЕШЕНИЯ, ЭЛЕКТРОТЕХНИЧЕСКАЯ ЧАСТЬ

АЛЬБОМ II – НЕСТАНДАРТИЗИРОВАННОЕ ОБОРУДОВАНИЕ

АЛЬБОМ III – СМЕТЫ

АЛЬБОМ IV – ЗАКАЗНЫЕ СПЕЦИФИКАЦИИ

УТВЕРЖДЕН МГА
ЗАКЛЮЧЕНИЕ №3 ОТ 23.01.81 г.
ВВЕДЕН В ДЕЙСТВИЕ АЭРОПРОЕКТОМ
ПРИКАЗ №43 ОТ 2.03.82 г.

РАЗРАБОТАН
ГПИ и НИИ ГА АЭРОПРОЕКТ
НАЧАЛЬНИК ИНСТИТУТА В.Н. ИВАНОВ
ГЛАВНЫЙ ИНЖЕНЕР ПРОЕКТА В.Ф. БУХАРОВ

Привязан

Инв. №

Арх. 9975/II

Содержание альбома

Альбом II

Типовой проект 704-6-2

Стр.	Наименование	Обозначение
1	2	3
1	Титульный лист	
2,3	Содержание альбома	
4	Подъемно-поворотное устройство парных стояков Ведомость спецификаций	М372 00 00.00 ВС
	Подъемно-поворотное устройство парных стояков. Ведомость покупных изделий.	М372 00 00 00 ВП
5	Скоба	М372 00.00.07
	Угольник	М372.00 00.06
	Подъемно-поворотное устройство парных стояков	М372.00.00 00
6,7	Подъемно-поворотное устройство парных стояков. Сборочный чертеж	М372.00.00.00СБ
8	Рама. Сборочный чертеж	М372 01.01.00СБ
	Рама	М372 01.01.00
	Противовес подъемного устройства	М372.01.00.00
9	Противовес подъемного устройства. Сборочный чертеж	М372.01.00.00СБ
10	Башмак	М372. 01. 00 01
	Контргруз	М372. 01. 00.02
	Рама поворотного шарнира	М372. 06.00 00
	Рама поворотного шарнира. Сборочный чертеж	М372.06.00.00СБ
11	Шарнир поворотный	М372. 02. 00 00
	Щека	М372. 02. 00. 01
	Шайба	М372. 02. 00. 02
	Штырь	М372 02.00.03
12	Шарнир поворотный. Сборочный чертеж	М372. 02 00.00СБ
13	Втулка	М372. 02. 10.11
	Ось в сборе Сборочный чертеж	М372. 02. 10.00СБ
	Ось	М372. 02.11 02
	Ось в сборе	М372.02.10 00
14	Ось	М372.02.11.00
	Ось. Сборочный чертеж	М372.02.11.00СБ
	Патрубок в сборе. Сборочный чертеж	М372.02.20.00 СБ
	Патрубок в сборе.	М372.02.20.00
15	Втулка	М372. 02.20.01
	Патрубок	М372. 02.21.00
	Патрубок. Сборочный чертеж	М372 02.21.00СБ
	Втулка	М372. 02.21.01
16	Вилка	М372. 02. 30. 07
	Рукоятка в сборе Сборочный чертеж	М372. 02.30. 00СБ
	Рукоятка в сборе	М372 02 30.00
	Скоба	М372. 02. 21. 02
17	Укосина. Сборочный чертеж	М372. 03. 00 00СБ
	Укосина	М372. 03. 00.00
	Оголовок укосины	М372 03.00.05
18	Подвеска	М372 03. 01.00
	Подвеска. Сборочный чертеж	М372 03.01.00СБ
	Полухомут	М372 03. 02 00
	Полухомут. Сборочный чертеж	М372. 03 02. 00СБ
19	Втулка	М372 03.00 06
	Шайба	М372 03. 00.04
	Полухомут	М372 03. 02. 01
	Планка	М372. 03 02 02
20	Кронштейн	М372. 04. 01. 00
	Кронштейн	М372 04. 02. 00
	Блок подъемного устройства	М372. 04. 00. 00
	Блок	М372. 04. 00. 00
21	Блок подъемного устройства. Сборочный чертеж	М372. 04. 00. 00 СБ

1	2	3
22	Кронштейн Сборочный чертеж	М372.04.01 00СБ
	Кронштейн. Сборочный чертеж	М372 04 02 00СБ
23	Втулка направляющая	М372 04. 00. 07
	Скоба	М372. 04. 02. 01
	Скоба	М372. 04. 01. 01
	Шайба замковая	М372. 04. 00. 08
24	Ось блока	М372. 04. 00. 05
	Ось нижняя	М372. 04. 00. 06
	Планка	М372. 04. 00 04
	Ребро	М372. 04 01. 02
25	Щека	М372. 04. 02. 02
	Ось верхняя	М372. 04. 00. 01
	Втулка	М372. 04. 00 02
	Втулка	М372. 04. 00. 03
26	Втулка	М372. 05. 00. 01
	Ось	М372. 05. 01. 01
	Ось	М372. 05 01. 04
	Барабан подъемного устройства	М372. 05. 00. 00
27	Барабан подъемного устройства Сборочный чертеж	М372.05. 00.00 СБ
28	Барабан. Сборочный чертеж	М372 05 01.00СБ
	Фланец	М372. 05. 01. 02
	Барабан	М372. 05. 01. 00
29	Опора. Сборочный чертеж	М372.05. 02.00СБ
	Стойка	М372. 05. 02. 01
	Опора	М372. 05. 02. 00
30	Рукоятка. Сборочный чертеж	М372 05. 03. 00СБ
	Втулка	М372. 05. 03. 01
	Рукоятка	М372. 05. 03. 00
31	Крюк	М372. 01. 01. 01
	Оседержатель	М372. 05. 00. 02
	Рычаг	М372. 05. 03. 02
	Ось	М372. 05. 03. 03
32	Стяжка. Сборочный чертеж	М373. 01. 00. 00СБ
	Балка	М372 00 02 03
	Стяжка	М373. 01. 00. 00
	Стяжка. Сборочный чертеж	М372 07. 00. 00 СБ
33	Ложа для рукава. Сборочный чертеж	М372. 08. 00. 00СБ
	Ложемент	М372. 08. 00. 01
	Ложа для рукава	М372 08 00 00
34	Ложемент	М372. 08. 00. 03
	Ложа	М372. 02. 00. 02
	Бобышка	
	Груз-противовес	М374. 06. 00. 00
35	Подъемно-поворотное устройство одиночного стояка. Ведомость спецификаций	М373. 00 00 00 ВС
	Подъемно-поворотное устройство одиночного стояка. Ведомость покупных изделий	М373. 00 00 00 ВП
36	Подъемно-поворотное устройство одиночного стояка	М373. 00. 00. 00
	Связь	М372 00. 00. 05
	Направляющая	М372 00. 00. 04
37,38	Подъемно-поворотное устройство одиночного стояка. Сборочный чертеж	М373. 00 00. 00СБ
39	Откидной мостик эстакады. Ведомость спецификаций	М374. 00. 00. 00 ВС
	Откидной мостик эстакады. Ведомость покупных изделий	М374 00 00. 00 ВП
40	Корпус подмостника	М374 00 00. 05
	Откидной мостик эстакады	М374. 00. 00. 00

1	2	3
41,42	Откидной мостик эстакады.	
	Сборочный чертеж	М374.00.00.00СБ
43	Рама	М374.01.00.00
	Ось	М374.01.00.11
	Опора	М374.01.00.09
44	Рама. Сборочный чертеж	М374.01.00.00СБ
45	Косынка	М374.01.00.03
	Косынка	М374.01.00.01
	Косынка	М374.01.00.06
	Упор	М374.01.00.13
46	Опора	М374.01.00.04
	Связь	М374.01.00.05
	Связь	М374.01.00.06
	Раскос	М374.01.00.08
47	Поперечина	М374.01.00.12
	Втулка	М374.00.00.04
	Брус	М374.00.00.01
	Поперечина	М374.01.00.15
48	Стойка опорная левая. Сборочный чертеж	М374.02.00.00СБ
	Стойка опорная левая	М374.02.00.00
	Стойка	М374.02.00.01
49	Ухо	М374.02.00.02
	Опора	М374.02.00.03
	Серьга	М374.03.02.01
	Палец	М374.03.00.03
50	Перила. Сборочный чертеж	М374.03.00.00СБ
	Перила	М374.03.00.00
	Проушина	М374.03.00.01
51	Стойка. Сборочный чертеж	М374.04.00.00СБ
	Стойка	М374.04.00.00
	Проушина	М374.04.00.01
52	Опора	М374.05.00.01
	Стойка опорная правая	М374.05.00.00
	Стойка опорная правая. Сборочный чертеж	М374.05.00.00СБ
53	Фиксатор	М374.00.00.02
	Пружина	М374.00.00.03
	Накладка	М374.05.00.02
	Шайба	М374.01.00.10

Альбом III

Типовой проект 704-6-2

№ строки	Обозначение	Наименование	Куда входит: Обозначение	Куда входит: Кол.	Общее кол.	Примечание
1	М372 00.00.00	Подъемно-поворотное устройство парных стояков				
2	М372.01.00.00	Противовес подъемного устройства	М372.00.00.00	2	12	
3	М372.01.01.00	Рама	М372.01.00.00	2	12	
4	М372.02.00.00	Шарнир поворотный	М372.00.00.00	2	12	
5	М372.02.10.00	Ось в сборе	М372.02.00.00	2	12	
6	М372.02.11.00	Ось	М372.02.10.00	2	12	
7	М372.02.20.00	Патрубок в сборе	М372.02.00.00	2	12	
8	М372.02.21.00	Патрубок	М372.02.20.00	2	12	
9	М372.02.30.00	Рукоятка в сборе	М372.02.00.00	2	12	
10	М372.03.00.00	Укосина	М372.00.00.00	2	12	
11	М372.03.01.00	Подвеска	М372.03.00.00	2	12	
12	М372.03.02.00	Полухомут	М372.03.00.00	2	12	
13	М372.04.00.00	Блок подъемного устройства	М372.00.00.00	2	12	
14	М372.04.01.00	Кронштейн	М372.04.00.00	2	12	
15	М372.04.02.00	Кронштейн	М372.04.00.00	2	12	
16	М372.05.00.00	Барабан подъемного устройства	М372.00.00.00	2	12	
17	М372.05.01.00	Барабан	М372.05.00.00	2	12	
18	М372.05.02.00	Опора	М372.05.00.00	2	12	
19	М372.05.03.00	Рукоятка	М372.05.00.00	2	12	
20	М372.06.00.00	Рама поворотного шарнира	М372.00.00.00	2	12	
21	М372.07.00.00	Стяжка	М372.00.00.00	8	48	
22	М372.08.00.00	Ложе рукова	М372.00.00.00	2	12	
23						
24						
25						
26						
27						
28						

Подпись и дата | Инв. № дубл. | Взамен инв. № | Подпись и дата | Инв. № подл.

Изм.	Лист	№ докум.	Подпись	Дата
Разраб.		Чугунова		9.12.80
Пров.		Кириленко		9.12.80
Н. контр.				
Утв.		Молодкин		9.12.80

М372.00.00.00 ВС

Подъемно-поворотное устройство парных стояков. Ведомость спецификаций

Лит.	Лист	Листов
И		1

Аэропроект Москва

Арх. 9915/М5-3 Формат А3

Альбом III

Типовой проект 704-6-2

№ строки	Наименование	Обозначение документа на поставку	Поставщик	Куда входит (обозначение)	Количество: на изделие	Количество: в комплекты	Количество: на регулир.	Количество: Всего	Примечание
1	Болт М20х120.56.02 9	ГОСТ 7796-70*		М372.00.00.00	2			12	
2	Болт М16 х 80.56.02 9	ГОСТ 7798-70*		М372 00 00.00	4			24	
3	Болт М12 х 120.56.02 9	ГОСТ 7798-70*		М372.03.00.00	4			24	
4	Болт М12 х45. 56. 02 9	ГОСТ 7798-70*		М372.00.00.00	6			36	
5	Болт М 10 х 65. 56. 02 9	ГОСТ 7798-70*		М372.02.00.00	2			12	
6	Болт М8 х 25. 56. 02 9	ГОСТ 7798-70*		М372.01.00.00	8			48	
7	Болт М5 х 16. 56. 02 9	ГОСТ 7798-70*		М372.05.00.00	8			48	
8	Винт М6 х 10. 56. 02 9	ГОСТ 1476 - 75*		М372.05 00 00	2			12	
9	Гайка М36. 6. 02 9	ГОСТ 5915 - 70*		М372.02 00.00	2			12	
10	Гайка М30. 6. 02 9	ГОСТ 5916 - 70*		М372.04.00.00	2			12	
11	Гайка М20. 6. 02 9	ГОСТ 5915 - 70*		М372.00.00 00; М372 0700.00	26			156	
12	Гайка М16. 6. 02 9	ГОСТ 5915 - 70*		М372.00 00.00	4			24	
13	Гайка М12. 6. 02 9	ГОСТ 5915-70*		М372 00.00.00; М372.03.00.00	8			48	
14	Гайка М10. 6. 02 9	ГОСТ 5915-70*		М372.02.00.00	2			12	
15	Гайка М8. 6. 02 9	ГОСТ 5915-70*		М372.00 00.00	32			192	
16	Шайба 36.04.02 9	ГОСТ 13455 -77		М372.02.00.00	2			12	
17	Шайба 30. 65Г. 02 9	ГОСТ 6402 - 70*		М372.04.00.00	2			12	
18	Шайба 20. 04. 02 9	ГОСТ 11371 - 78		М372.00.00 00; М372 03 00.00	2			12	
19	Шайба 16. 04. 02 9	ГОСТ 11371 - 78		М372.00.00 00	4			24	
20	Шайба 12. 04. 02 9	ГОСТ 11371-78		М372 00.00.00	2			12	
21	Шайба 12. 65Г. 02 9	ГОСТ 6402-70*		М372.00 00 00	4			24	
22	Шайба 10. 04. 02 9	ГОСТ 11371-78		М372.05.03 00; М372.02.00 00	2			12	
23	Шайба 8. 65Г. 02 9	ГОСТ 6402-70*		М372.01.00.00	8			48	
24	Шайба 6. 65Г. 02 9	ГОСТ 6402-70*		М372.05.00 00	8			48	
25									
26	Фиксатор 7037-0053	ГОСТ 13160-67		М372. 05.00.00	2			12	
27	Канат 6,5-Т-Л-О-11-180	ГОСТ 3070 -74		М372. 00. 00. 00	20м			120м	
28	Коуш 25	ГОСТ 2224-72		М372.00. 00. 00	4			24	

Подпись и дата | Инв. № дубл. | Взамен инв. № | Подпись и дата | Инв. № подл.

Изм.	Лист	№ докум.	Подпись	Дата
Разраб.		Чугунова		9.12.80
Пров.		Кириленко		9.12.80
Н. контр.				
Утв.		Молодкин		9.12.80

М372.00.00.00 ВП

Подъемно-поворотное устройство парных стояков. Ведомость покупных изделий

Лит.	Лист	Листов
И		1

Аэропроект Москва

Копировал Арх. 9915/М4-4 Формат А3

Типовой проект 704-6-2 Альбом II

М372.00.00.07

Rz 80 (√)

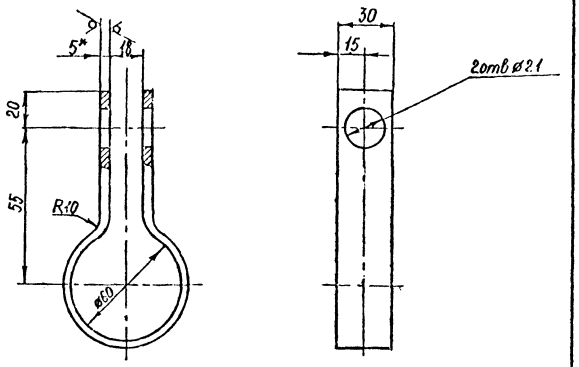

1. Длина развертки 270 мм.
2. Предельные отклонения размеров: отверстий - по H14, валов - по h14, остальных - по $\pm\frac{IT14}{2}$ СТ СЭВ 145-75.
3. Покрытие: Хим. Фос. прм ГОСТ 9073-77.
4.* Размер для справок.

Изм.	Лист	№ докум.	Подпись	Дата	М372.00.00.07			
Разраб.		Чугунова	[signature]	9.12.80	Скоба	Лит. И	Масса 0,3	Масштаб 1:2
Пров.		Куриленко	[signature]	10.12.80		Лист	Листов 1	
Т. контр.		Белов	[signature]	15.10.80	Лист Б3 ГОСТ 19903-74* / 3-III-Ст3 ГОСТ 14637-79	Аэропроект Москва		
Н. контр.								
Утв.								

Подпись и дата | Инв. № дубл. | Взамен инв. № | Подпись и дата | Инв. № подл.

Копировал Арх 9975/МУ-5 Формат А4

Типовой проект 704-6-2 Альбом II

М372.00.00.06

Rz 80 (√)

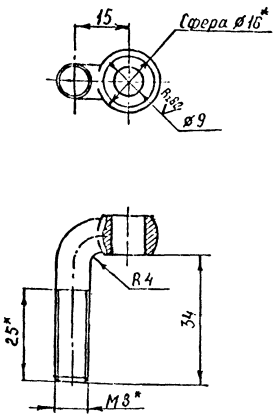

1. Предельные отклонения размеров: отверстий - по H14, валов - по h14, остальных - по $\pm\frac{IT14}{2}$ СТ СЭВ 145-75.
2.* Размеры для справок.

Изм.	Лист	№ докум.	Подпись	Дата	М372.00.00.06			
Разраб.		Шляпина	[signature]	9.12.80	Угольник	Лит. И	Масса 0,028	Масштаб 1:1
Пров.		Куриленко	[signature]	10.12.80		Лист	Листов 1	
Т. контр.		Белов	[signature]	15.10.80	Болт 7002-0563 ГОСТ 14724-69	Аэропроект Москва		
Н. контр.								
Утв.								

Подпись и дата | Инв. № дубл. | Взамен инв. № | Подпись и дата | Инв. № подл.

Копировал Арх. 9975/МУ-6 Формат А4

Типовой проект 704-6-2 Альбом II

Формат	Зона	Поз.	Обозначение	Наименование	Кол	Примечание
				Документация		
*			М372.00.00.00 СБ	Сборочный чертеж		22; 22.
				Сборочные единицы		
А4		1	М372.01.00.00	Противовес подъемного устройства	2	
А4		2	М372.02.00.00	Шарнир поворотный	1	
А4		3	М372.03.00.00	Укосина	2	
А4		4	М372.04.00.00	Блок подъемного устройства	2	
А4		5	М372.05.00.00	Барабан подъемного устройства	2	
А4		6	М372.06.00.00	Рама поворотного шарнира	2	
		7	М372.02.00.00-01	Шарнир поворотный	1	
А4		8	М372.07.00.00	Стяжка	8	
А4		9	М372.08.00.00	Ложе для рукава	2	
				Детали		
Б4		10	М372.00.00.01	Втулка L=28h14	2	0,04 кг
				Труба ДКРП20×3 ЛБ8 ГОСТ 494-76		
Б4		11	М372.00.00.02	Связь	1	
				Швеллер 10П ГОСТ 8240-72		
				Вст3сп ГОСТ 535-79		
				L=860h14		7,4 кг
А4		12	М372.00.00.03	Балка	4	
А4		13	М372.00.00.04	Направляющая	2	
		14	-01	Направляющая	2	

Изм.	Лист	№ докум.	Подпись	Дата	М372.00.00.00			
Разраб.		Куриленко	[signature]	10.12.80	Подъемно-поворотное устройство пирных стояков	Лит. И	Лист 1	Листов 2
Пров.		Белов	[signature]	15.10.80		Аэропроект Москва		
Н. контр.								
Утв.		Мойсеевич	[signature]	15.10.80				

Подпись и дата | Инв. № дубл. | Взамен инв. № | Подпись и дата | Инв. № дубл. | Инв. № подл.

Арх. 9975/МУ-7 Формат А4

Типовой проект 704-6-2 Альбом II

Формат	Зона	Поз.	Обозначение	Наименование	Кол	Примечание
А4		15	М372.00.00.05	Связь	2	
		16	М372.03.00.04-01	Шайба	4	
А4		17	М372.00.00.06	Угольник	16	
А4		18	М372.00.00.07	Скоба	2	
Б4		19	М372.00.00.08	Связь L=1240h14	1	9,65 кг
				Швеллер 10П ГОСТ 8240-72		
				Вст3сп ГОСТ 535-79		
Б4		20	М372.00.00.09	Связь L=470h14	2	1,77 кг
				Уголок Б-50×50×5 ГОСТ 8509-72*		
				Вст3сп ГОСТ 535-79		
Б4		21	М372.00.00.10	Связь L=410h14	2	1,55 кг
				Уголок Б-50×50×5 ГОСТ 8509-72*		
				Вст3сп ГОСТ 535-79		
				Стандартные изделия		
				Болты ГОСТ 7798-70*		
		22		Болт М20×120.56.02 9	2	
		23		Болт М16×80.56.02 9	4	
		24		Болт М12×45.56.02 9	6	
				Гайки ГОСТ 5915-70*		
		25		Гайка М20.6.02 9	18	
		26		Гайка М16.6.02 9	4	
		27		Гайка М12.6.02 9	6	
		28		Гайка М8.6.02 9	32	
		29		Шайба 16.04.02.9 ГОСТ 11371-78	4	
		30		Шайба 12.04.02.9 ГОСТ 11371-78	2	
		31		Шайба 12.65Г.02.9 ГОСТ 6402-70*	4	
		32		Канат 6,5-I-Л-0-Н-180		
				ГОСТ 3070-74 L=10м	2	
		33		Коуш 25 ГОСТ 2224-72	4	
		34		Шайба 20.04.02 9		
				ГОСТ 11371-78	2	

Изм.	Лист	№ докум.	Подпись	Дата	М372.00.00.00	Лист 2

Арх. 9975/МУ-7 Формат А4

М372.00.00.00Е6

Альбом II

Типовой проект 704-6-2

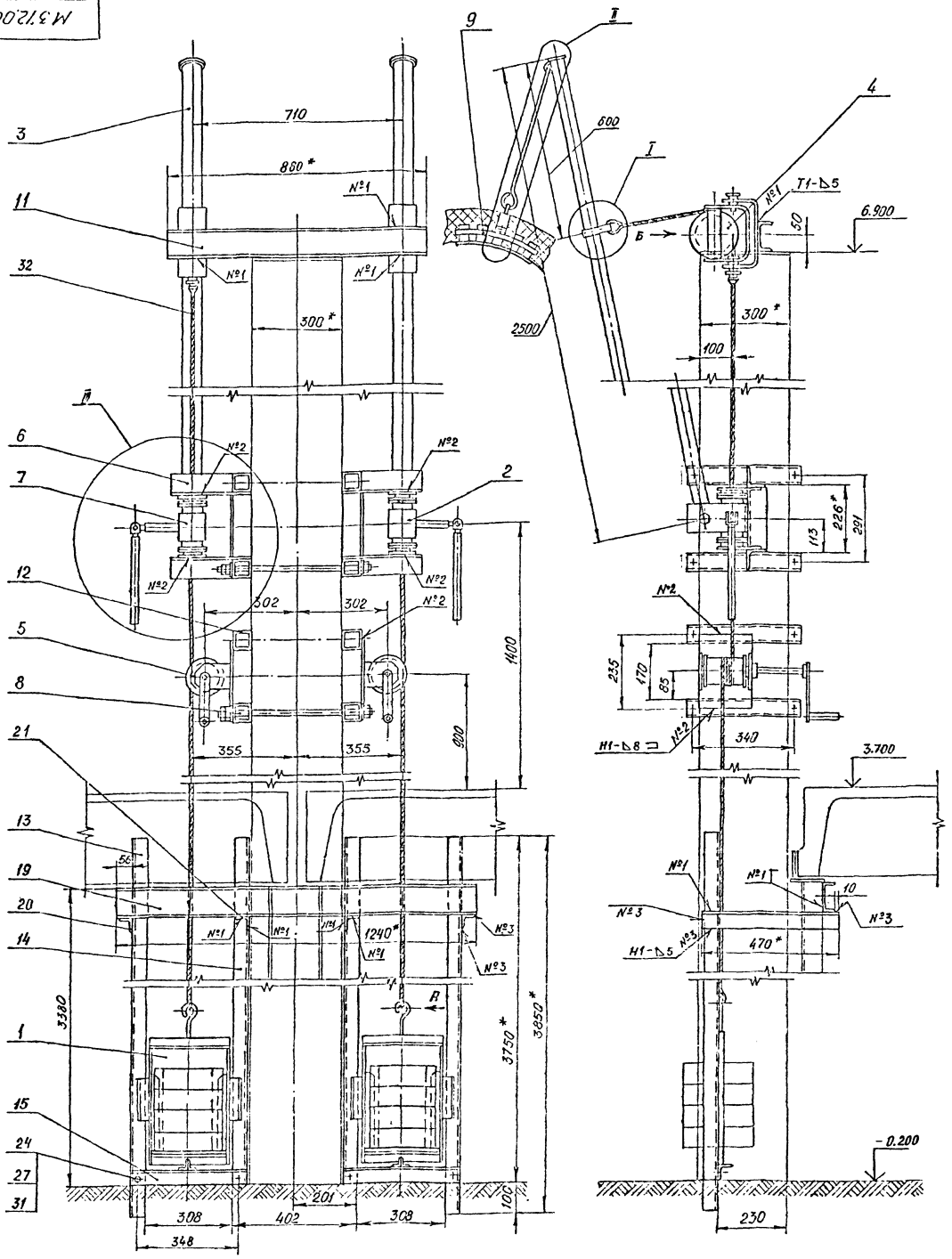

6. Установку противовесов подъемных устройств /поз. 1/ производить после монтажа блоков /поз. 4/, поворотных шарниров /поз. 2; 7/ и барабанов /поз. 5/.
7. Конструкция подъемно-поворотного устройства принята по типовому проекту 704-3-31 ГПИ и НИИ ТА „Аэропроект" с коррективами по ГОСТам.
8. При монтаже на барабан подъемного устройства /поз. 5/ навить 4 полных витка каната /поз. 32/ усилием 100 кгс.
9. * Размеры для справок.

1. Сварные швы по ГОСТ 5264-80. $R_z 80$
2. Обработка деталей без чертежа - ∇.
3. Неуказанные предельные отклонения размеров: отверстий - по H14, валов - по h14, остальных - по $\pm \frac{IT14}{2}$ СТ СЭВ 145-75.
4. Установку блоков подъемных устройств /поз. 4/ производить после монтажа поворотных шарниров /поз. 2; 7/ при этом оси поворотных шарниров и вертикальные оси блоков должны быть совмещены. Несовмещение осей недопустимо.
5. Приварку связи /поз. 11/ к закладной детали колонны эстакады и монтаж рамы /поз. 6/ производить одновременно с установкой подъемных и поворотных механизмов. Обеспечить плавное вращение барабанов и блоков без перекосов и заеданий.

Изм.	Лист	№ докум.	Подпись	Дата	
Разраб.		Куриленко		10.82	
Пров.		Белов		10.82	
Т. контр.					
Н. контр.					
Утв.		Молойкин		10.82	

М372.00.00.00 СБ

Подъемно-поворотное устройство парных стояков. Сборочный чертеж

Лит.	Масса	Масштаб
И	320	1:10

Лист 1 Листов 2

Аэропроект Москва

Копировал

Арх. 9975/м4-8

Формат А1

Инв.№ подл. | Подпись и дата | Взам. инв.№ | Инв.№ дубл. | Подпись и дата

Альбом II

Типовой проект 704-6-2

В-В
М1:1

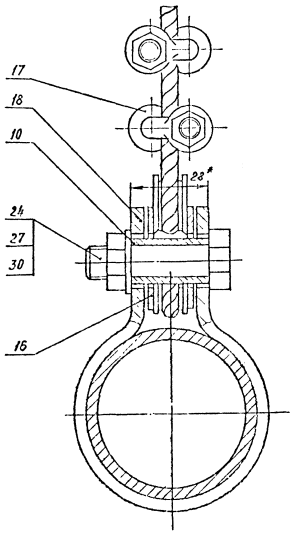

I повернуто
М1:1

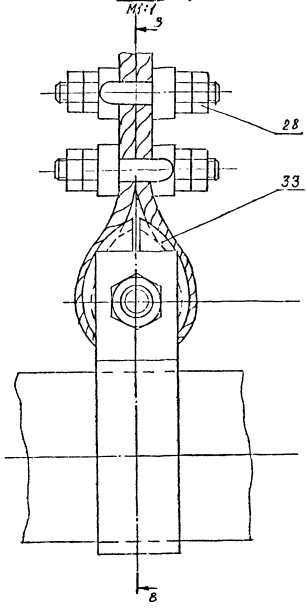

Вид А
М1:1

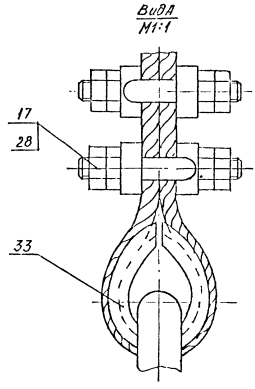

Вид Б
М1:5

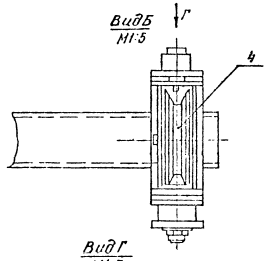

Вид Г
М1:5

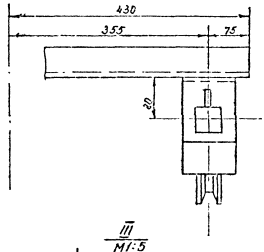

II повернуто
М1:2

Е-Е
М1:2

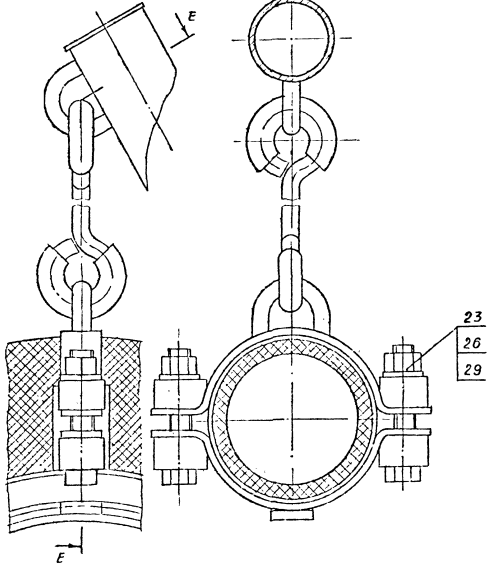

III
М1:5

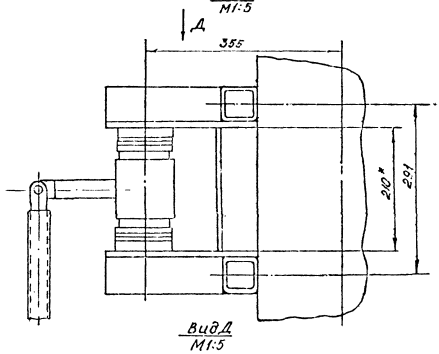

Вид Д
М1:5

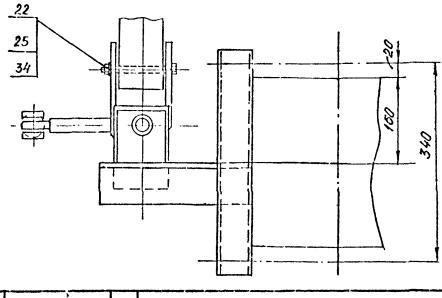

Изм.	Лист	№ докум.	Подпись	Дата
Разраб.				
Пров.				
Т.контр.				
Н.контр.				
Утв.				

М372.00.00.00 СБ

Лист 2

Копировал

Арх. 9975/МУ-9

Формат А2

Инв.№ подл. | Подпись и дата | Взам.инв.№ | Инв.№ дубл. | Подпись и дата

Типовой проект 704-6-2 Альбом II

М372.01.01.00СБ

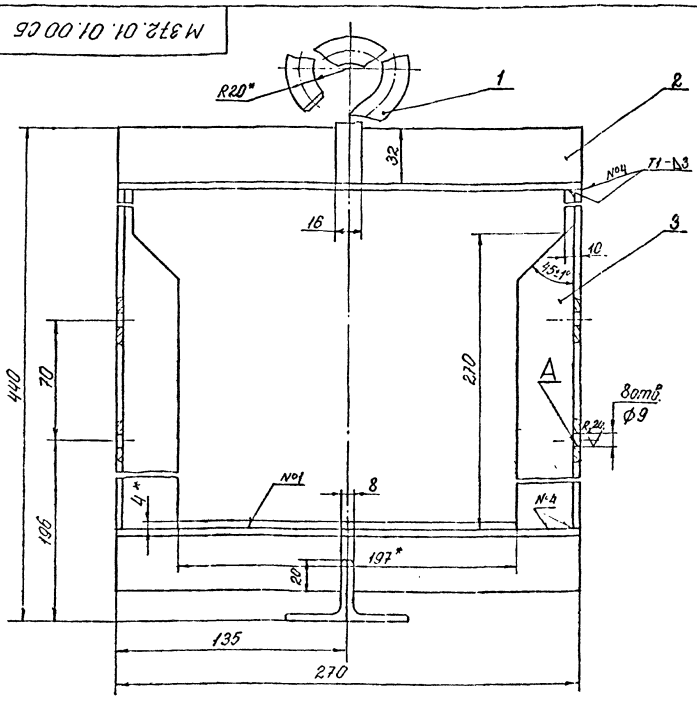

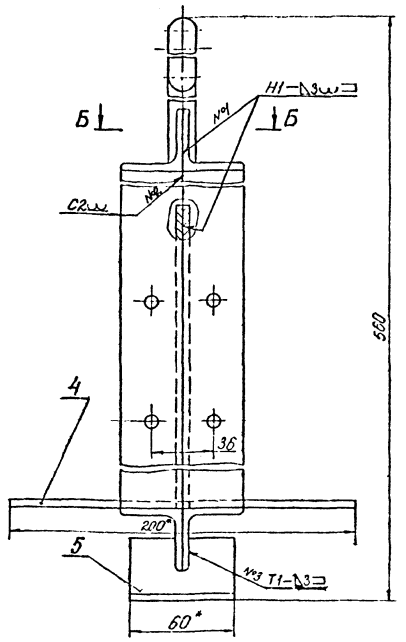

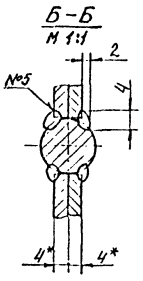

1. Сварные швы по ГОСТ 5264-80, кроме нестандартного шва №5.

2. Обработка поверхности реза деталей Б4 $R_z 80$.
3. Предельные отклонения размеров: отверстий по Н14, валов по h14, остальных по $\pm\frac{IT14}{2}$ СТ СЭВ 145-75.
4. Покрытие: грунтовка ХС-010 ГОСТ 9355-60. Эмаль ХС-717 серая ТУ6. 10.961-76, кроме поверхн. А.
Класс покрытия II. Условия эксплуатации 6/2.
5.* Размеры для справок.

Изм.	Лист	№ докум.	Подпись	Дата	М372.01.01.00СБ			
Разраб.		Козлова		26.11.80	Рама. Сборочный чертеж	Лит. И	Масса 7,3	Масштаб 1:2
Пров.		Куриленко		10.12.80		Лист	Листов 1	
Т.контр.		Белов				Аэропроект Москва		
Н.контр.								
Утв.		Молодкин		15.11.80				

Копировал: Арх.9975/му-10 Формат А3

Типовой проект 704-6-2 Альбом II

Формат	Зона	Поз.	Обозначение	Наименование	Кол.	Примечание
				Документация		
А3			М372.01.01.00СБ	Сборочный чертеж		
				Детали		
А4		1	М372.01.01.01	Крюк	1	
Б4		2	М372.01.01.02	Полка		
				Уголок Б-36×36×4 ГОСТ 8509-72*		
				ВСт3сп ГОСТ 535-79		
				L=270h14	4	
Б4		3	М372.01.01.03	Стенка		
				Уголок Б-36×36×4 ГОСТ 8509-72*		
				ВСт3сп ГОСТ 535-79		
				L=352h14	4	
Б4		4	М372.01.01.04	Полка		
				Лист Б-4 ГОСТ 19903-74*		
				3-III-ВСт3сп ГОСТ 14637-79		
				197h14×200h14		
Б4		5	М372.01.01.05	Опора		
				Уголок Б-36×36×4 ГОСТ 8509-72*		
				ВСт3сп ГОСТ 535-79		
				L=60h14	2	

Изм.	Лист	№ докум.	Подпись	Дата	М372.01.01.00			
Разраб.		Козлова		26.11.80	Рама	Лит. И	Лист 1	Листов 1
Пров.		Куриленко		10.12.80		Аэропроект Москва		
Т.контр.		Белов						
Н.контр.								
Утв.		Молодкин						

Копировал: Арх.9975/му-11 Формат А4

Альбом II

Типовой проект 704-6-2

Формат	Зона	Поз.	Обозначение	Наименование	Кол.	Примечание
				Документация		
А2			М372.01.00.00СБ	Сборочный чертеж		
				Сборочные единицы		
А4		1	М372.01.01.00	Рама	1	
				Детали		
А4		2	М372.01.00.01	Башмак	2	
А4		3	М372.01.00.02	Контргруз	4	
				Стандартные изделия		
		4		Болт М8×25.56.02.9		
				ГОСТ 7798-70*	4	
		5		Шайба 8.65Г.02.9		
				ГОСТ 6402-70*	4	

Изм.	Лист	№ докум.	Подпись	Дата	М372.01.00.00			
Разраб.		Козлова		26.11.80	Противовес подъемного устройства	Лит. И	Лист 1	Листов 1
Пров.		Куриленко		10.12.80		Аэропроект Москва		
Т.контр.		Белов						
Н.контр.								
Утв.		Молодкин						

Копировал: Арх.9975/му-12 Формат А4

М372.01.00.00СБ

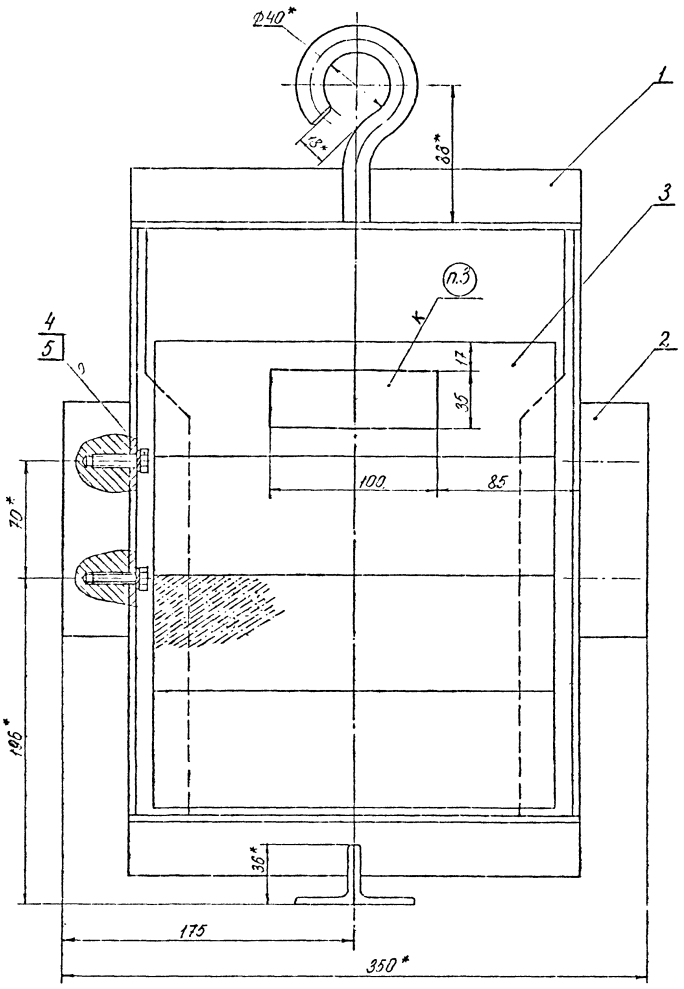

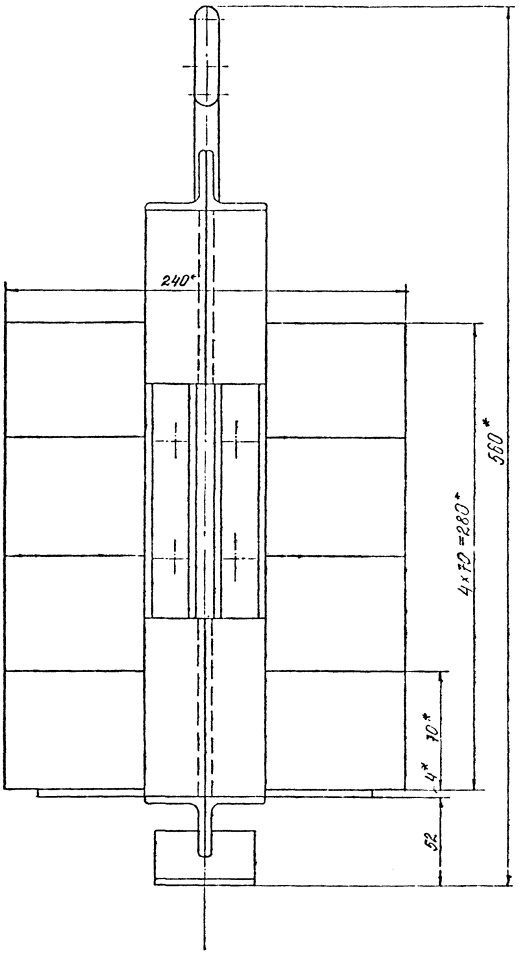

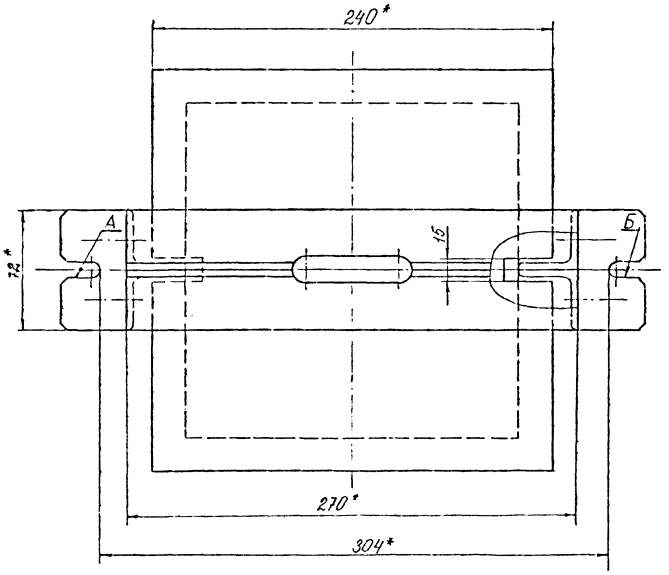

1. Неуказанные предельные отклонения размеров: валов – по h14, остальных – по $\pm\frac{IT14}{2}$ СТ СЭВ 145-75.
2. Несоосность пазов А и Б относительно общей оси не более 0,5 мм.
3. Покрытие: грунтовка ХС-010 ГОСТ 9355-60. Эмаль ХС-717 серая ТУ 6.10.961-76.
   Класс покрытия II. Условия эксплуатации 6/2.
4. Маркировать: Масса 50 кг. Маркировку производить черной эмалью ПФ-115 цвет черный ГОСТ 6465-76*.
   Класс покрытия II. Условия эксплуатации 6/2.
   Шрифт ПО-14 ГОСТ 2930-62*.
5. *Размеры для справок.

Типовой проект 704-6-2 Альбом II

Инв.№ подл. | Подп. и дата | Взам. инв.№ | Инв.№ дубл. | Подп. и дата

Изм.	Лист	№ докум.	Подп.	Дата
Разраб.		Козлова		23.11.
Пров.		Куриленко		9.12.76
Т.контр.		Белов		
Н.контр.				
ГИП		Колодкин		8.12.76

М372.01.00.00СБ

Противовес подъемного устройства. Сборочный чертеж

Лит.	Масса	Масштаб
И	49,47	1:2
Лист	Листов 1	

Аэропроект Москва

Копировал: Арх. 9975/ну-13 Формат А2

Типовой проект 704-6-2 Альбом II

М372.01.00.01

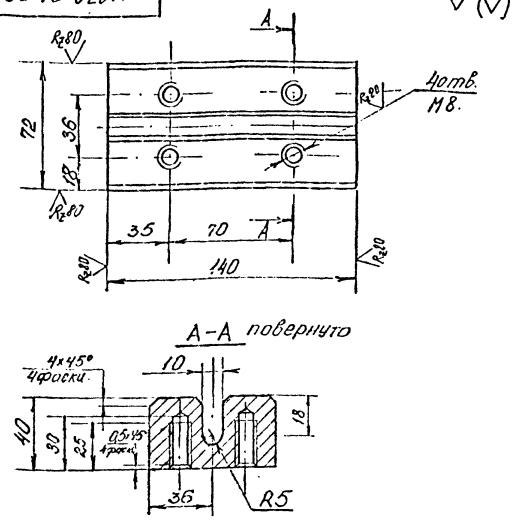

1. Предельные отклонения размеров: валов - по h14, отверстий - по H14, остальных - по ± IT14/2. СТ СЭВ 145-75.

Изм.	Лист	№ докум.	Подпись	Дата
Разраб.		Князева		5.03
Пров.		Куриленко		15.11
Т.контр.		Белов		
Н.контр.				
Утв.				

М372.01.00.01

Башмак

Лит.	Масса	Масштаб
И	2,93	1:2
Лист	Листов 1	

Аэропроект Москва

Лист Б 40 ГОСТ 19903-74* 3-III-Ст3сп ГОСТ 14637-79

Копировал. Арх. 9975/НУ-14 Формат А4

Типовой проект 704-6-2 Альбом II

М372.01.00.02

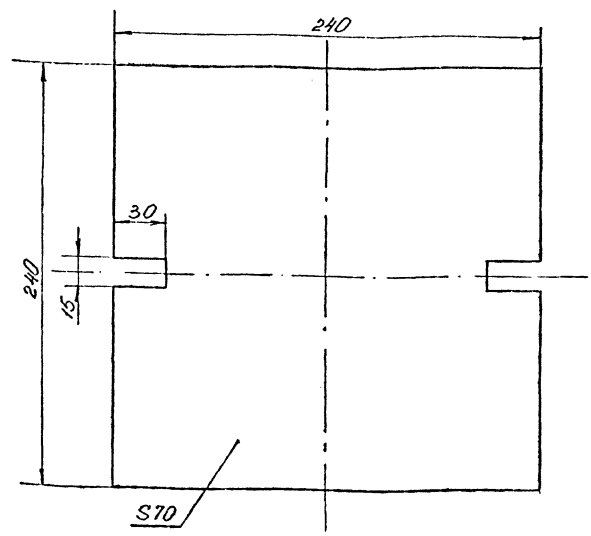

Изм.	Лист	№ Докум.	Подпись	Дата
Разраб.		Князева		
Пров.		Куриленко		
Т. контр.		Белов		
Н. контр.				
Утв.				

М372.01.00.02

Контрузуз

Лит.	Масса	Масштаб
И	9,8	1:2
Лист	Листов 1	

Бетон марки 200

Аэропроект Москва

Копировал: Арх. 9975/НУ-15 Формат А4

Типовой проект 704-6-2 Альбом II

Формат	Зона	Поз.	Обозначение	Наименование	Кол.	Примечание
				Документация		
А4			М372.06.00.00 СБ	Сборочный чертеж		
				Детали		
Б4		1	М372.06.00.01	Стойка		
				Уголок Б-75×75×8 ГОСТ 8509-72* Ст3сп ГОСТ 535-79		
				L = 280 h14	2	2,52 кг
Б4		2	М372.06.00.02	Стяжка		
				Уголок Б-75×75×8 ГОСТ 8509-72* Ст3сп ГОСТ 535-79		
				L = 210 h14	1	1,9 кг
Б4		3	М372.06.00.03	Раскос		
				Труба 70×8 ГОСТ 8734-75* В20 ГОСТ 8733-74*		
				L = 380 h14	2	5,2 кг

Изм.	Лист	№ докум.	Подпись	Дата
Разраб.		Князева		6.03
Пров.		Куриленко		15.11
Т.контр.		Белов		
Н.контр.				
Утв.				

М372.06.00.00

Рама поворотного шарнира

Лит.	Лист	Листов
И		1

Аэропроект Москва

Копировал: Арх. 9975/НУ-16 Формат А4

Типовой проект 704-6-2 Альбом II

М372.06.00.00 СБ

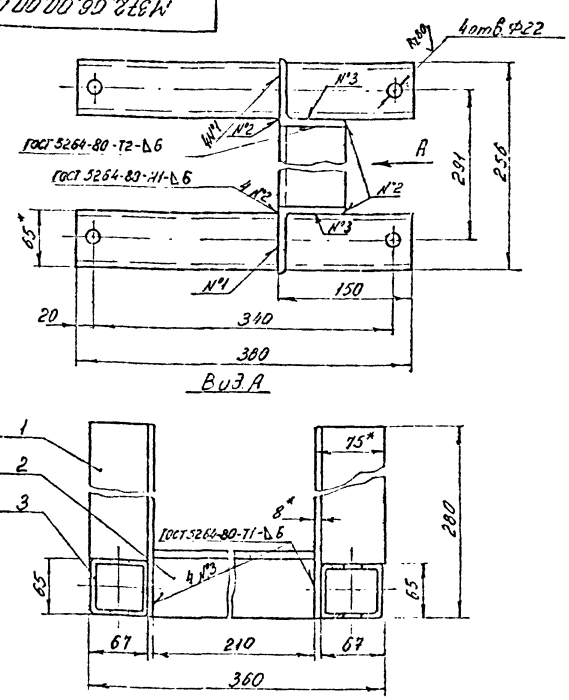

1. Предельные отклонения размеров: отверстий - по H14, валов - по h14, остальных - по ± IT14/2 СТ СЭВ 145-75.
2* Размеры для справок.

Изм.	Лист	№ докум.	Подпись	Дата
Разраб.		Князева		15.11
Пров.		Куриленко		15.11
Т.контр.		Белов		
Н.контр.				
Утв.				

М372.06.00.00 СБ

Рама поворотного шарнира. Сборочный чертеж

Лит.	Масса	Масштаб
И	9,62	1:4
Лист	Листов 1	

Аэропроект Москва

Копировал: Арх. 9975/НУ-17 Формат А4

Формат	Зона	Поз.	Обозначение	Наименование	Кол.	Примечание
				Документация		
А2			М372.02.00.00СБ	Сборочный чертеж		
			-01СБ	Сборочный чертеж		
				Сборочные единицы		
А4		1	М372.02.10.00	Ось в сборе	1	
А4		2	М372.02.20.00	Патрубок в сборе	1	
А4		3	М372.02.30.00	Рукоятка в сборе	1	
				Детали		
А4		4	М372.02.00.01	Щека	1	
А4		5	М372.02.00.01-01	Щека	1	
А4		6	М372.02.00.02	Шайба	1	
А4		7	М372.02.00.03	Штырь	1	
				Стандартные изделия		
		8		Болт М10х65.56.029		
				ГОСТ 7798-70*	1	
		9		Гайка М10.6.029		
				ГОСТ 5915-70*	1	
		10		Гайка М36.6.029		
				ГОСТ 5915-70*	1	
		11		Шайба 10.04.029		
				ГОСТ 11371-78	1	
		12		Шайба 36.04.029		
				ГОСТ 13465-77	1	

Подпись и дата | Инв.№ дубл. | Взамен инв.№ | Подпись и дата | Инв.№ подл.

Изм.	Лист	№ докум.	Подпись	Дата
Разраб.		Дмитриева		2.12.80
Пров.		Курилепка		10.12.80
Т. контр.		Белов		10.12.80
Н. контр.				
Утв.		Молодкин		5.12.80

М372.02.00.00

Шарнир поворотный

Лит.	Лист	Листов
И1		1

Аэропроект Москва

Копировал

Арх.9975/М4-18 Формат А4

М372.02.00.01

Рис.1

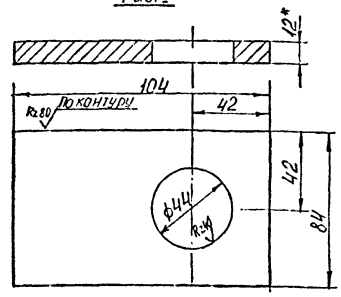

Рис.2

Остальное - см рис.1

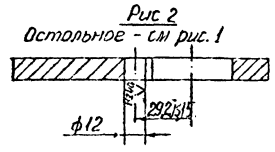

Обозначение	Рис.	Масса, кг
М372.02.00.01	1	0,97
М372.02.00.01-01	2	0,96

1. Предельные отклонения размеров: отверстий - по H14, валов по h14, остальное - по $\pm \frac{IT14}{2}$ ГОСТ 25346-75.
2. * Размер для справок.

Подпись и дата | Инв.№ дубл. | Взамен инв.№ | Подпись и дата | Инв.№ подл.

Изм.	Лист	№ докум.	Подпись	Дата
Разраб.		Дмитриева		2.12.80
Пров.		Курилепка		10.12.80
Т. контр.		Белов		10.12.80
Н. контр.				
Утв.		Молодкин		5.12.80

М372.02.00.01

Щека

Лит.	Масса	Масштаб
и	Ст.табл	1:2
Лист	Листов 1	

Лист Б.12 ГОСТ 19903-74* 3 III-Ст3сп ГОСТ 14637-79

Аэропроект Москва

Копировал

Арх.9975/М4-19 Формат А4

М372.02.00.02

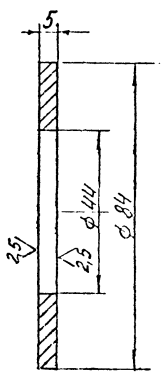

* Размер для справок.

Подпись и дата | Инв.№ дубл. | Взамен инв.№ | Подпись и дата | Инв.№ подл.

Изм.	Лист	№ докум.	Подпись	Дата
Разраб.		Дмитриева		2.12.80
Пров.		Курилепка		10.12.80
Т. контр.		Белов		10.12.80
Н. контр.				
Утв.		Молодкин		5.12.80

М372.02.00.02

Шайба

Лит.	Масса	Масштаб
и	0,17	1:1
Лист	Листов 1	

Шайба 42 ЛС59-1.30 ГОСТ 6958-68

Аэропроект Москва

Копировал

Арх.9975/М4-20 Формат А4

М372.02.00.03

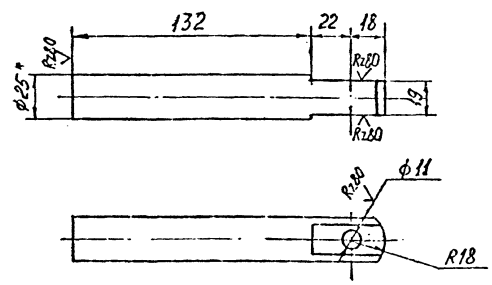

1. Предельные отклонения размеров: отверстий - по H14, валов - по h14, остальных - по $\pm \frac{IT14}{2}$ ГОСТ 25346-75.
2. * Размер для справок.

Подпись и дата | Инв.№ дубл. | Взамен инв.№ | Подпись и дата | Инв.№ подл.

Изм.	Лист	№ докум.	Подпись	Дата
Разраб.		Дмитриева		2.12.80
Пров.		Курилепка		10.12.80
Т. контр.		Белов		10.12.80
Н. контр.				
Утв.		Молодкин		5.12.80

М372.02.00.03

Штырь

Лит.	Масса	Масштаб
и	0,63	1:2
Лист	Листов 1	

Круг В.25 ГОСТ 2590-71* Ст 3сп ГОСТ 535-79

Аэропроект Москва

Копировал

Арх.9975/М4-21 Формат А4

М372.02.00.00 СБ

Альбом II

Типовой проект 704-6-2

М372.02.00.00

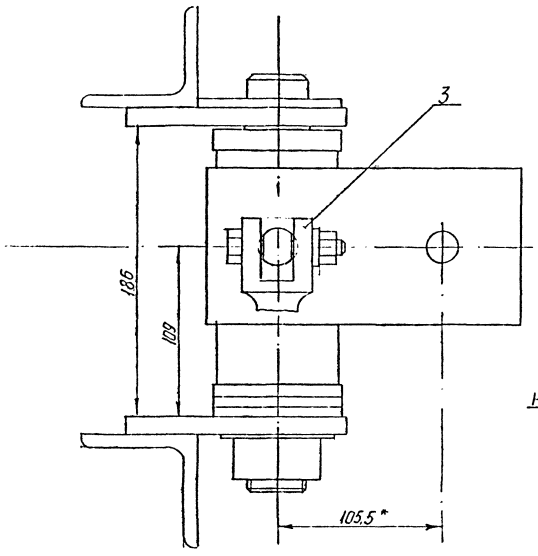

А-А

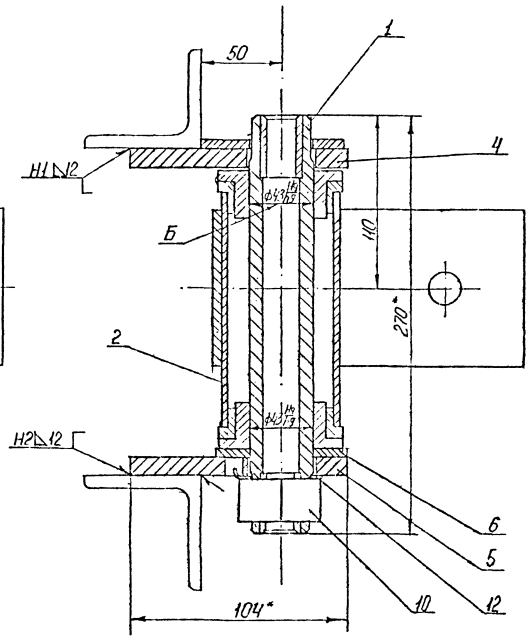

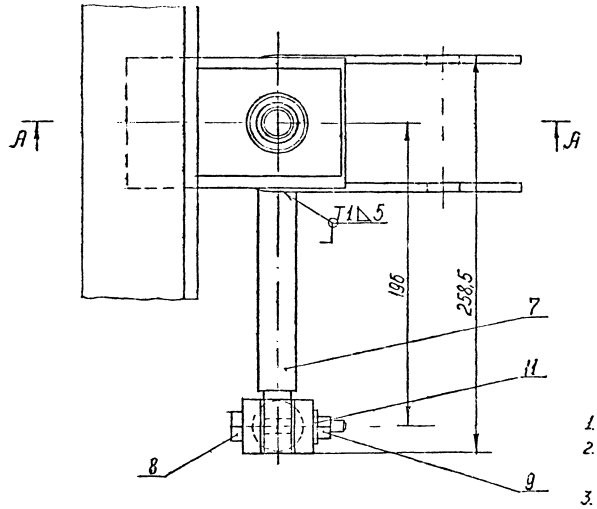

М372.02.00.00-01 – зеркальное отражение
Остальное - см М372.02.00.00
М1:4

1. Сварные швы по ГОСТ 5269-80.
2. Предельные отклонения размеров: валов - по h14, остальных - по $\pm \frac{IT14}{2}$ СТ СЭВ 145-75.
3. Покрытие: грунтовка ХС-010 ГОСТ 9355-60. Эмаль ХС-717 серая ТУ 6.10.961-76. Класс покрытия II. Условия эксплуатации 6/2, кроме поверхности Б.

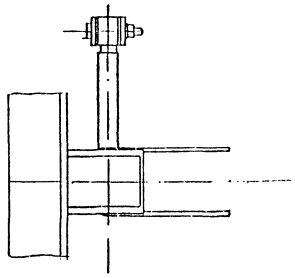

					М372.02.00.00 СБ			
Изм	Лист	№ докум.	Подпись	Дата	Шарнир поворотный.	Лит.	Масса	Масштаб
Разраб.		Дмитриева		12.80		1	9,3	1:2
Пров.		Куриленко		12.80	Сборочный чертеж	Лист	Листов 1	
Т. контр.		Белов				Аэропроект Москва		
Н. контр.								
Утв.		Молодкин						

Копировал Арх. 99 ... 22 Формат А2

Инв. № подл. | Подпись и дата | Взамен инв. № | Инв. № дубл. | Подпись и дата

Альбом II

Типовой проект 704-6-2

М372.02.10.01

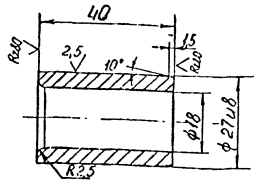

1. Неуказонные предельные отклонения размеров: валов - по h14, остальных - по $\pm \frac{IT14}{2}$ СТ СЭВ 145-75.

Изм.	Лист	№ докум.	Подпись	Дата
Разраб.		Дмитриева		9.12.80
Пров.		Куриленко		9.12.80
Т. контр.		Белов		9.12.80
Н. контр.				
Утв.		Малодкин		3.01.81

М372.02.10.01

Втулка

Лит.	Масса	Масштаб
И	0,10	1:1
Лист	Листов 1	

Труба ДКРНП 30×4,5 НД Л63 ГОСТ 494-76

Аэропроект Москва

Копировал Арх. 9975/МУ-23 Формат А4

Альбом II

Типовой проект 704-6-2

М372.02.10.00СБ

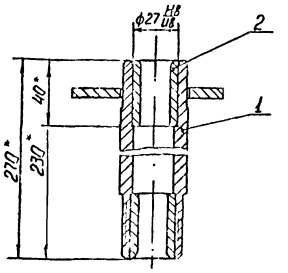

1* Размеры для справок.

Изм.	Лист	№ докум.	Подпись	Дата
Разраб.		Дмитриева		9.12.80
Пров.		Куриленко		9.12.80
Т. контр.		Белов		9.12.80
Н. контр.				
Утв.		Малодкин		3.01.81

М372.02.10.00СБ

Ось в сборе. Сборочный чертеж

Лит.	Масса	Масштаб
И	2,21	1:2
Лист	Листов 1	

Аэропроект Москва

Копировал Арх. 9975/МУ-24 Формат А4

Альбом II

Типовой проект 704-6-2

М372.02.11.02

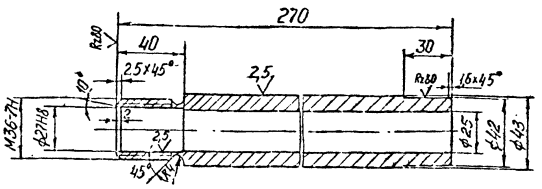

1. Неуказонные предельные отклонения: валов - по h14, остальных - по $\pm \frac{IT14}{2}$ СТ СЭВ 145-75.

Изм.	Лист	№ докум.	Подпись	Дата
Разраб.		Дмитриева		9.12.80
Пров.		Куриленко		9.12.80
Т. контр.		Белов		9.12.80
Н. контр.				
Утв.		Малодкин		3.01.81

М372.02.11.02

Ось

Лит.	Масса	Масштаб
И	1,89	1:2
Лист	Листов 1	

Труба 45×10 ГОСТ 8734-75* Б20 ГОСТ 8733-74*

Аэропроект Москва

Копировал Арх. 9975/МУ-25 Формат А4

Альбом II

Типовой проект 704-6-2

Формат	Зона	Поз.	Обозначение	Наименование	Кол.	Примечание
				Документация		
А4			М372.02.10.00СБ	Сборочный чертеж		
				Сборочные единицы		
А4		1	М372.02.11.00	Ось		
				Детали		
А4		2	М372.02.10.01	Втулка		

М372.02.10.00

Ось в сборе

Лит.	Лист	Листов
А1		1

Аэропроект Москва

Копировал Арх. 9975/МУ-26 Формат А4

Арх. 9975/МУ-23. 24. 25. 26

Типовой проект 704-6-2 Альбом II

Формат	Зона	Поз.	Обозначение	Наименование	Кол.	Примечание
				Документация		
А4			М372.02.11.00 СБ	Сборочный чертеж		
				Детали		
Б4		1	М372.02.11.01	Пластина опорная		
				Лист $\frac{Б6,0\ ГОСТ\ 19903-74^{*}}{3\text{-}III\text{-}8\ Ст3\ ГОСТ\ 14637-75}$		
				70×90	1	0,22 кг
А4		2	М372.02.11.02	Ось		

Изм.	Лист	№ докум.	Подп.	Дата
Разраб.		Тарасов		10.12.80
Пров.		Куриленко		10.12.80
Т. контр.		Белов		15.12.80
Н. контр.				
Утв.		Молодкин		15.12.80

М372.02.11.00

Ось

Лит.	Лист	Листов
И		1

Аэропроект Москва

Копировал Арх.9975/М4-27 Формат А4

Подп. и дата | Инв. № дубл. | Взам. инв. № | Подп. и дата | Инв. № подл.

М372.02.11.00 СБ

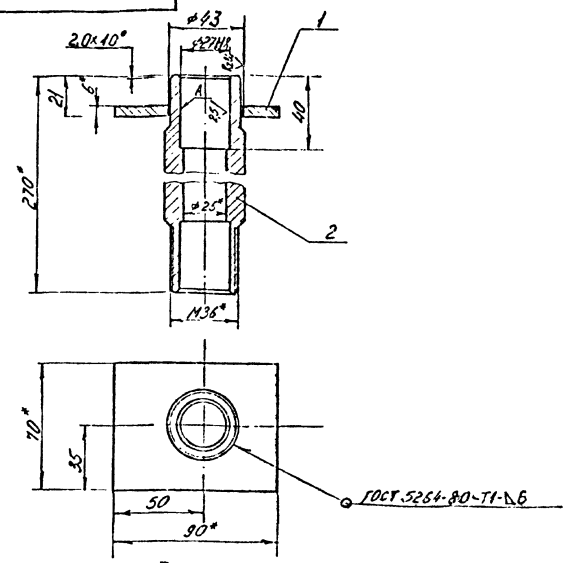

1. Неуказанные предельные отклонения размеров: отверстий – по Н14, валов – по h14, остальных – по $\pm\frac{IT14}{2}$.
2. Обработка поверхностей реза детали Б4 $\frac{Кз80}{}$ СТ СЭВ 1415-72.
3. Покрытие: Хим. Фос. прм. ГОСТ 9.073-77, кроме поверхности А.
4.* Размеры для справок.

Изм.	Лист	№ докум.	Подп.	Дата
Разраб.		Тарасов		10.12.80
Пров.		Куриленко		10.12.80
Т. контр.		Белов		15.12.80
Н. контр.				
Утв.		Молодкин		15.12.80

М 372.02.11.00 СБ

Ось. Сборочный чертеж

Лит.	Масса	Масштаб
И	2,11	1:2

Лист | Листов 1

Аэропроект Москва

Копировал Арх.9975/М4-28 Формат А4

Типовой проект 704-6-2 Альбом II

М372.02.20.00 СБ

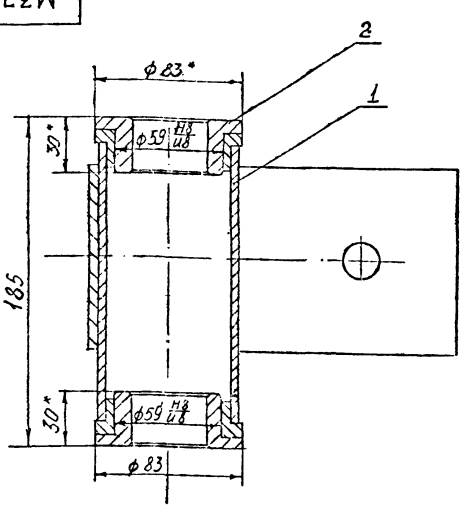

1.* Размеры для справок.

Изм.	Лист	№ докум.	Подпись	Дата
Разраб.		Дмитриева		9.12.80
Пров.		Куриленко		10.12.80
Т. контр.		Белов		15.12.80
Н. контр.				
Утв.		Молодкин		15.12.80

М372.02.20.00 СБ

Патрубок в сборе. Сборочный чертеж

Лит.	Масса	Масштаб
И	3,14	1:2

Лист | Листов 1

Аэропроект Москва

Копировал Арх 9975/М4-29 Формат А4

Подпись и дата | Инв. № дубл. | Взамен инв. № | Подпись и дата | Инв. № подл.

Типовой проект 704-6-2 Альбом II

Формат	Зона	Поз.	Обозначение	Наименование	Кол.	Примечание
				Документация		
А4			М372.02.20.00 СБ	Сборочный чертеж		
				Сборочные единицы		
А4		1	М372.02.21.00	Патрубок		
				Детали		
А4		2	М372.02.20.01	Втулка		

Изм.	Лист	№ докум.	Подпись	Дата
Разраб.		Дмитриева		9.12.80
Пров.		Куриленко		10.12.80
Т. контр.		Белов		15.12.80
Н. контр.				
Утв.		Молодкин		15.12.80

М372.02.20.00

Патрубок в сборе

Лит.	Лист	Листов
И		1

Аэропроект Москва

Копировал Арх 9975/М4-30 Формат А4

Подпись и дата | Инв. № дубл. | Взамен инв. № | Подпись и дата | Инв. № подл.

Альбом II

Типовой проект 704-6-2

М372.02.20.01

Rz80 (√)

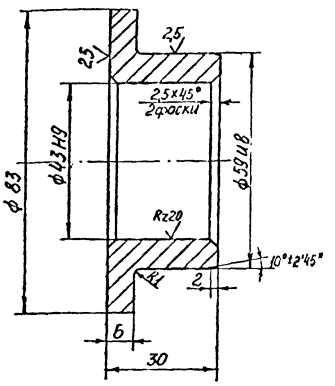

1 Неуказанные предельные отклонения размеров: валов - по h14, остальных по $\pm \frac{IT14}{2}$ СТ СЭВ 145-75.

Изм.	Лист	№ докум.	Подпись	Дата
Разраб.		Дмитриева		
Пров.		Куриленко		
Т. контр.		Белов		
Н. контр.				
Утв.		Молодкин		

М372.02.20.01

Втулка

Лит.	Масса	Масштаб
И	0,43	1:1
Лист	Листов 1	

Пруток Л59-1-пр.кр.Н.-65 ГОСТ 2060-73

Аэропроект Москва

Копировал Арх.9975/МУ 31 Формат А4

Альбом II

Типовой проект 704-6-2

Формат	Зона	Поз.	Обозначение	Наименование	Кол.	Примечание
				Документация		
А4			М372.02.21.00 СБ	Сборочный чертеж		
				Детали		
А4		1	М372.02.21.01	Втулка	2	
А4		2	М372.02.21.02	Скоба	1	
А4		3	М372.02.21.03	Труба 16х4 ГОСТ 8734-75* В20 ГОСТ 8733-74*		
				L = 152 h14	1	1,04 кг

Изм.	Лист	№ докум.	Подпись	Дата
Разраб.		Дмитриева		
Пров.		Куриленко		
Т. контр.		Белов		
Н. контр.				
Утв.		Молодкин		

М372.02.21.00

Патрубок

Лит.	Лист	Листов
И1		1

Аэропроект Москва

Копировал Арх.9975/МУ-32 Формат А4

Альбом II

Типовой проект 704-6-2

М372.02.21.00СБ

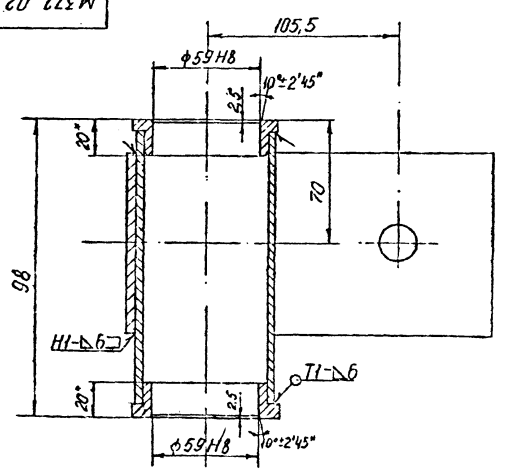

1 Сварные швы по ГОСТ 5264-80.

2. Неуказанные предельные отклонения размеров: валов - по h14, остальных - по $\pm \frac{IT14}{2}$ СТ СЭВ 145-75.

3. Обработка поверхностей реза детали Б4 Rz80 √.

Изм.	Лист	№ докум.	Подпись	Дата
Разраб.		Дмитриева		
Пров.		Куриленко		
Т. контр.		Белов		
Н. контр.				
Утв.		Молодкин		

М372.02.21.00 СБ

Патрубок

Сборочный чертеж

Лит.	Масса	Масштаб
И	2,28	1:2
Лист	Листов 1	

Аэропроект Москва

Копировал Арх 9975/МУ-33 Формат А4

Альбом II

Типовой проект 704-6-2

М372.02.21.01

Rz80 (√)

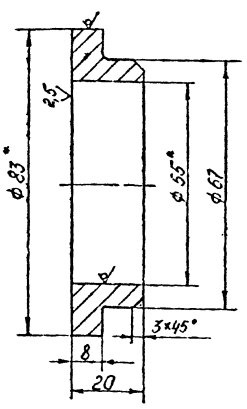

1 Предельные отклонения размеров: отверстий - по H14, валов - по h14, остальных - по $\pm \frac{IT14}{2}$ СТ СЭВ 145-75.

2. Размеры для справок.

Изм.	Лист	№ докум.	Подпись	Дата
Разраб.		Дмитриева		
Пров.		Куриленко		
Т. контр.		Белов		
Н. контр.				
Утв.		Молодкин		

М372.02.21.01

Втулка

Лит.	Масса	Масштаб
И	0,32	1:1
Лист	Листов 1	

Труба 83х14 ГОСТ 8734-75* В20 ГОСТ 8733-74*

Аэропроект Москва

Копировал Арх.9975/МУ-34 Формат А4

Типовой проект 704-6-2 Альбом II

М372.02.30.01

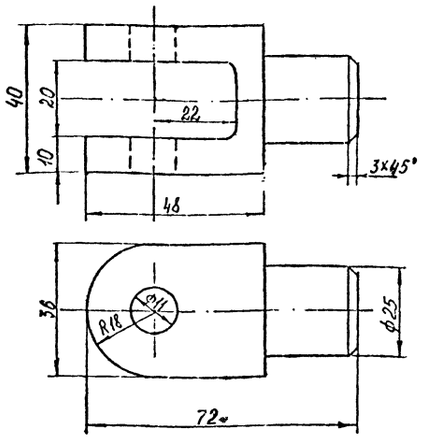

1. Предельные отклонения размеров: отверстий - по H14, валов - по h14, остальных - по $\pm \frac{IT14}{2}$ СТ СЭВ 145-75.
2. Несоосность отверстий относительно общей оси не более 0,05 мм.

Изм.	Лист	№ докум.	Подпись	Дата	М372.02.30.01			
Разраб.		Чугунова		10.78	Вилка	Лит.	Масса	Масштаб
Пров.		Кириленко		10.78		И	0,49	1:1
Т. контр		Белов		10.78		Лист	Листов 1	
Н.контр.					Квадрат В.45 ГОСТ 2591-71* / Ст3сп ГОСТ 535-79	Аэропроект Москва		
Утв.		Молодкин						

Копировал Арх. 9975/IM-35 Формат А4

Типовой проект 704-6-2 Альбом II

М372.02.30.00СБ

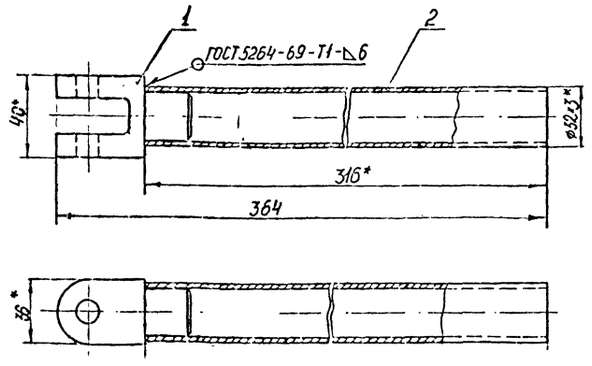

1. Предельные отклонения размеров: валов - по h14, остальных по $\pm \frac{IT14}{2}$ СТ СЭВ 145-75.
2. Обработка поверхностей реза детали Б4 Rz 80.
3. * Размеры для справок.

Изм.	Лист	№ докум.	Подпись	Дата	М372.02.30.00СБ			
Разраб.		Чугунова		15.11.78	Рукоятка в сборе. Сборочный чертеж	Лит.	Масса	Масштаб
Пров.		Кириленко		10.11.78		И	1,15	1:2
Т. контр.		Белов		10.11.78		Лист	Листов 1	
Н.контр.						Аэропроект Москва		
Утв.		Молодкин		15.11.78				

Копировал Арх. 9975/IM-36 Формат А4

Типовой проект 704-6-2 Альбом II

Формат	Зона	Поз.	Обозначение	Наименование	Кол.	Примечание
				Документация		
А4			М372.02.30.00СБ	Сборочный чертеж		
				Детали		
А4		1	М372.02.30.01	Вилка	1	0,49 кг
Б4		2	М372.02.30.02	Рукоятка		
				Труба 32х3 ГОСТ 8734-75* / В20 ГОСТ 8733-74*		
				L = 316 h14	1	0,66 кг

Изм.	Лист	№ докум.	Подпись	Дата	М372.02.30.00			
Разраб.		Дмитриева		10.78	Рукоятка в сборе	Лит.	Лист	Листов
Пров.		Кириленко		10.78		И	1	1
Т.контр.		Белов		10.78		Аэропроект Москва		
Н.контр.								
Утв.		Молодкин		10.78				

Копировал Арх. 9975/IM-37 Формат А4

Типовой проект 704-6-2 Альбом II

М372.02.21.02

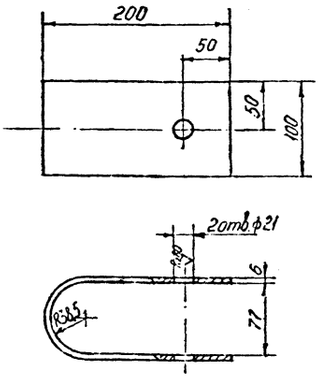

1. Предельные отклонения размеров: отверстий по H14, валов - по h14, остальных - по $\pm \frac{IT14}{2}$ СТ СЭВ 145-75.
2. Несоосность отверстий относительно общей оси не более 0,06 мм.
3. Размер для справок.

Изм.	Лист	№ докум.	Подпись	Дата	М372.02.21.02			
Разраб.		Дмитриева		10.78	Скоба	Лит.	Масса	Масштаб
Пров.		Кириленко		10.78		И	0,60	1:4
Т. контр		Белов		10.78		Лист	Листов 1	
Н.контр					Лист Б.6 ГОСТ 19903-74* / Ст3сп ГОСТ 14637-79	Аэропроект Москва		
Утв.		Молодкин						

Копировал Арх. 9975/IM-38 Формат А4

Типовой проект 704-6-2 Альбом II

М372.03.00.00СБ

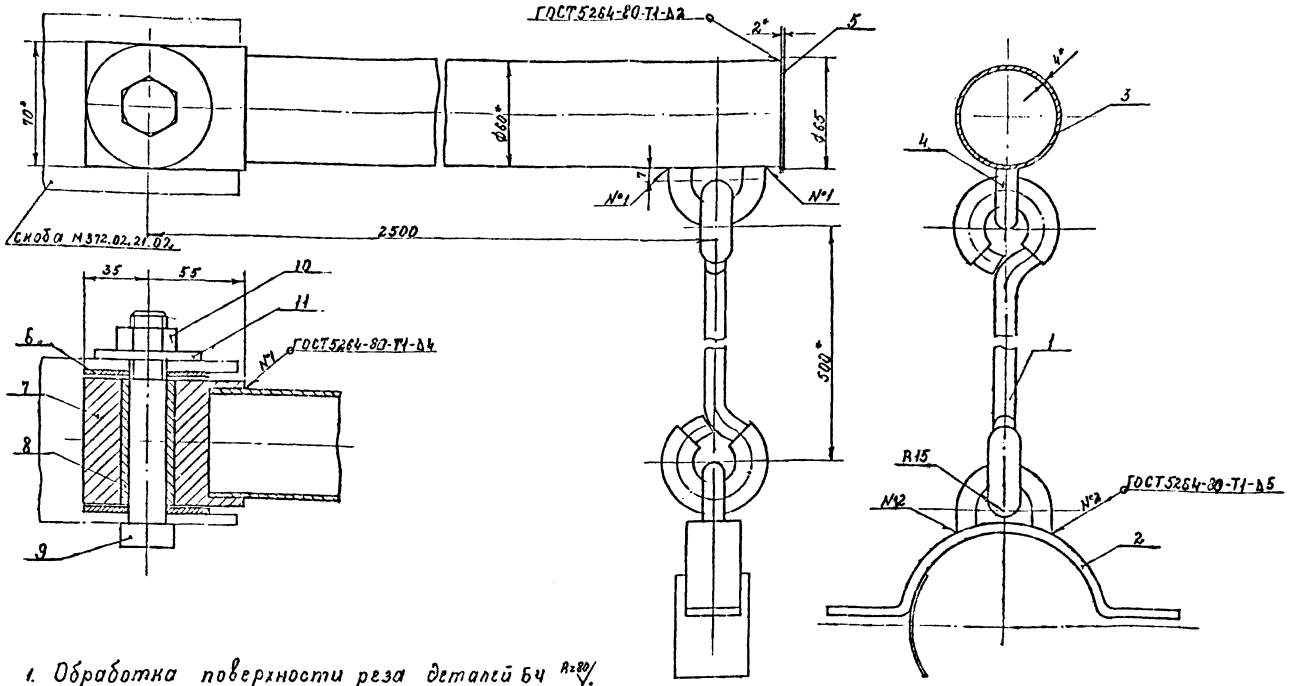

1. Обработка поверхности реза деталей БЧ $R_z 80$.
2. Предельные отклонения размеров: валов-по h14, остальных-по $\pm\frac{IT14}{2}$ СТ СЭВ 145-75.
3. Покрытие: грунтовка ХС-010 ГОСТ 9355-60, эмаль ХС-717 серая ТУ Б.10.961-76. Условия эксплуатации 6/2. Класс покрытия II.
4. * Размеры для справок.

Изм.	Лист	№ докум.	Подпись	Дата	М372.03.00.00СБ	Лит.	Масса	Масштаб
Разраб.		Щеглова		30.12.80	Укосина. Сборочный чертеж	И	9,0	1:2
Пров.		Куриленко		10.12.80		Лист	Листов 1	
Т. контр.		Белов		10.12.80		Аэропроект Москва		
Н. контр.								
Утв.		Молодкин		5.12.80				

Копировал Арх.9975/МУ-39 Формат А3

Типовой проект 704-6-2 Альбом II

Формат	Зона	Поз.	Обозначение	Наименование	Кол.	Примечание
				Документация		
А3			М372.03.00.00СБ	Сборочный чертеж		
				Сборочные единицы		
А4		1	М372.03.01.00	Подвеска	1	
А4		2	М372.03.02.00	Полухомут	1	
				Детали		
БЧ		3	М372.03.00.01	Укосина		
				Труба 60×4 ГОСТ 8734-75* / В20 ГОСТ 8739-74*		
				L=2500h14	1	13,8 кг
БЧ		4	М372.03.00.02	Скоба		
				Круг В12 ГОСТ 2590-71* / Ст3сп ГОСТ 535-79		
				L=80h14	2	0,07 кг
БЧ		5	М372.03.00.03	Заглушка		
				Лист Б2,0 ГОСТ 19903-74* / 3-11НВСт3сп ГОСТ 16523-70*		
				65h14×65h14	1	0,05 кг
А4		6	М372.03.00.04	Шайба	2	
А4		7	М372.03.00.05	Оголовок укосины	1	
А4		8	М372.03.00.06	Втулка	1	
				Стандартные изделия		
		9		Болт М12×120.56.029 ГОСТ 7798-70*	1	
		10		Гайка М20.6.029 ГОСТ 5915-70*	1	
		11		Шайба 20.04.029 ГОСТ 11371-78	1	

Изм.	Лист	№ докум.	Подпись	Дата	М372.03.00.00	Лит.	Лист	Листов
Разраб.		Щеглова		10.12.80	Укосина	И		1
Пров.		Куриленко		10.12.80		Аэропроект Москва		
Т. контр.		Белов		10.12.80				
Н. контр.								
Утв.								

Копировал Арх.9975/МУ-40 Формат А4

Типовой проект 704-6-2 Альбом II

М372.03.00.05

2,5/(√)

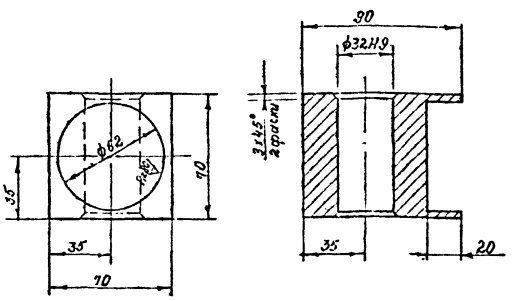

Неуказанные предельные отклонения размеров: отверстий-по H14, валов-по h14, остальных-по $\pm\frac{IT14}{2}$ СТ СЭВ 145-75.

Изм.	Лист	№ докум.	Подпись	Дата	М372.03.00.05	Лит.	Масса	Масштаб
Разраб.		Щеглова		10.12.80	Оголовок укосины	И	3.05	1:2
Пров.		Куриленко		10.12.80		Лист	Листов 1	
Т. контр.		Белов		10.12.80				
Н. контр.					Квадрат Б95 ГОСТ 2591-71* / Ст3сп ГОСТ 535-79	Аэропроект Москва		
Утв.								

Копировал Арх.9975/МУ-41 Формат А4

Арх. 9975/МУ-39, 40, 41

Типовой проект 704-6-2 Альбом II

Формат	Зона	Поз.	Обозначение	Наименование	Кол.	Примечание
				Документация		
А4			М372.03.01.00СБ	Сборочный чертеж		
				Детали		
Б4		1	М372.03.01.01	Подвеска		
				Круг В12 ГОСТ 2590-71* / Ст3сп ГОСТ 535-73		
				L = 710h14	1	0,62 кг
Б4		2	М372.03.01.02	Втулка		
				Труба ДКРНТ 18х2 НД Л63 ГОСТ 494-76		
				L = 60h14	2	0,08 кг

Подпись и дата | Инв. № дубл. | Взамен инв. № | Подпись и дата | Инв. № подл.

М372.03.01.00

Изм.	Лист	№ докум.	Подпись	Дата
Разраб.		Щеглова		
Пров.		Куриленко		
Т. контр.		Белов		
Н. контр.				
Утв.		Молодкин		

Подвеска

Лит.	Лист	Листов
И		

Аэропроект Москва

Копировал | Арх. 9975/МУ-42 | Формат А4

Типовой проект 704-6-2 Альбом II

М372.03.01.00СБ

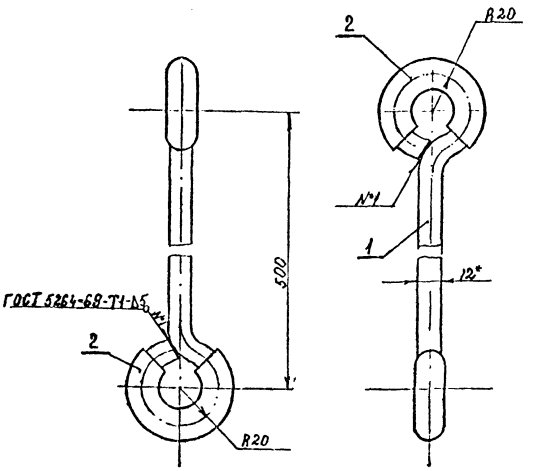

1. Предельные отклонения размеров: валов - по h14, остальных - по $\pm\frac{IT14}{2}$. СТ СЭВ 145-75.
2. Обработка поверхности реза деталей Б4 $R_z 80$.
3. * Размер для справок.

М372.03.01.00СБ

Изм.	Лист	№ докум.	Подпись	Дата
Разраб.		Щеглова		
Пров.		Куриленко		
Т. контр.		Белов		
Н. контр.				
Утв.		Молодкин		

Подвеска. Сборочный чертеж

Лит.	Масса	Масштаб
И	0,78	1:2
Лист	Листов 1	

Аэропроект Москва

Копировал | Арх. 9975/МУ-43 | Формат А4

Типовой проект 704-6-2 Альбом II

Формат	Зона	Поз.	Обозначение	Наименование	Кол.	Примечание
				Документация		
А4			М372.03.02.00СБ	Сборочный чертеж		
				Детали		
А4		1	М372.03.02.01	Полухомут	1	
А4		2	М372.03.02.02	Планка	1	
А4		3	М372.03.02.03	Бобышка	2	

Подпись и дата | Инв. № дубл. | Взамен инв. № | Подпись и дата | Инв. № подл.

М372.03.02.00

Изм.	Лист	№ докум.	Подпись	Дата
Разраб.		Щеглова		
Пров.		Куриленко		
Т. контр.		Белов		
Н. контр.				
Утв.		Молодкин		

Полухомут

Лит.	Лист	Листов
И		

Аэропроект Москва

Копировал | Арх. 9975/МУ-44 | Формат А4

Типовой проект 704-6-2 Альбом II

М372.03.02.00СБ

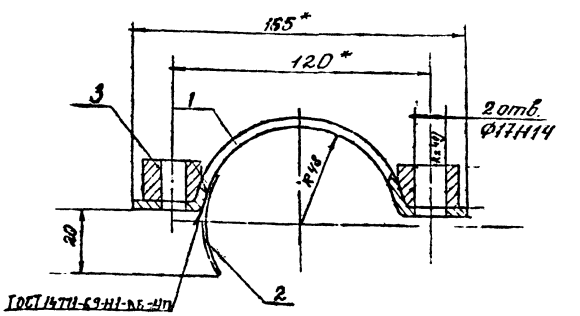

1. Предельные отклонения размеров: остальных - по $\pm\frac{IT14}{2}$. СТ СЭВ 145-75.
2. Покрытие: хим. Фос. прм ГОСТ 9.073-77.
3. * Размеры для справок.

М372.03.02.00СБ

Изм.	Лист	№ докум.	Подпись	Дата
Разраб.		Щеглова		
Пров.		Куриленко		
Т. контр.		Белов		
Н. контр.				
Утв.		Молодкин		

Полухомут. Сборочный чертеж

Лит.	Масса	Масштаб
И	0,3	1:2
Лист	Листов 1	

Аэропроект Москва

Копировал | Арх. 9975/МУ-45 | Формат А4

Типовой проект 704-6-2 Альбом II

М372.03.00.06

Rz 40

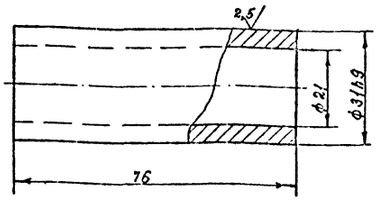

Неуказанные предельные отклонения размеров: отверстий - по H14, валов - по h14, остальных - по $\pm \frac{IT14}{2}$ СТ СЭВ 145-75.

Изм.	Лист	№ докум.	Подпись	Дата
Разраб.		Щеглова		
Пров.		Куриленко		
Т. контр.		Белов		
Н. контр.				
Утв.				

М 372.03.00.06

Втулка

Лит.	Масса	Масштаб
И	0,26	1:1
Лист	Листов 1	

Труба ДКРНТ 38×7 НД Л63 ГОСТ 494-76

Аэропроект Москва

Копировал Арх. 9975/МЧ-46 Формат А4

Типовой проект 704-6-2 Альбом II

М372.03.00.04

2,5

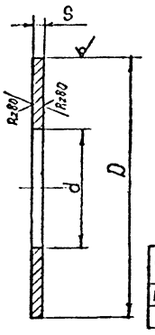

Обозначение	Размеры, мм			Масса, кг
	d	A	S	
М372.03.00.04	32 Н9	70°	3	0,07
-01	22 Н9	40°	2	0,03

Неуказанные предельные отклонения размеров: валов - по h14, остальных - по $\pm \frac{IT14}{2}$ СТ СЭВ 145-75.

Изм.	Лист	№ докум.	Подпись	Дата
Разраб.		Щеглова		
Пров.		Куриленко		
Т. контр.		Белов		
Н. контр.				
Утв.				

М372.03.00.04

Шайба

Лит.	Масса	Масштаб
И	сн. табл.	1:1
Лист	Листов 1	

Пруток ЛЯЖ60-1-1-пр. Н-70 ГОСТ 2060-73

Аэропроект Москва

Копировал Арх. 9975/МЧ-47 Формат А4

Типовой проект 704-6-2 Альбом II

М372.03.02.01

Rz 80

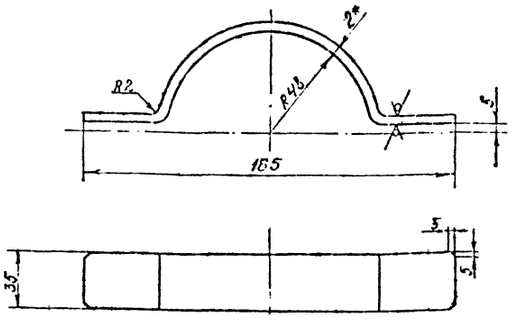

1. Длина развертки 241 мм.
2. Предельные отклонения размеров отверстий - по H14, валов - по h14, остальных - по $\pm \frac{IT14}{2}$ СТ СЭВ 145-75.
3. * Размер для справок.

Изм.	Лист	№ докум.	Подпись	Дата
Разраб.		Щеглова		
Пров.		Куриленко		
Т. контр.		Белов		
Н. контр.				
Утв.				

М372.03.02.01

Полухомут

Лит.	Масса	Масштаб
И	0,28	1:2
Лист	Листов 1	

Лист Б.2 ГОСТ 19903-74* Э-Ш8Ст3спГОСТ 14637-79

Аэропроект Москва

Копировал Арх. 9975/МЧ-Ю Формат А4

Типовой проект 704-6-2 Альбом II

М372.03.02.02

Rz 80

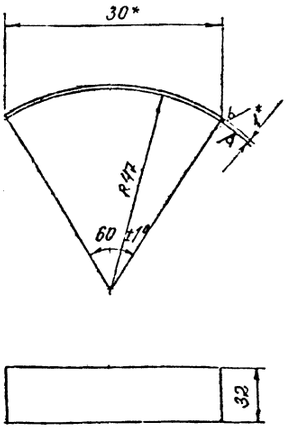

1. Длина развертки 33 мм.
2. Предельные отклонения размеров: валов - по h14, остальных - по $\pm \frac{IT14}{2}$ СТ СЭВ 145-75.
3. * Размер для справок.

Изм.	Лист	№ докум.	Подпись	Дата
Разраб.		Щеглова		
Пров.		Куриленко		
Т. контр.		Белов		
Н. контр.				
Утв.				

М372.03.02.02

Планка

Лит.	Масса	Масштаб
И	0,02	1:1
Лист	Листов 1	

Лист Б.10 ГОСТ 19903-74* Э-Ш8Ст3спГОСТ 16523-70*

Аэропроект Москва

Копировал Арх. 9975/МЧ-49 Формат А4

Альбом II

Типовой проект 704-6-2

Формат	Зона	Поз.	Обозначение	Наименование	Кол.	Примечание
				Документация		
А3			М372.04.01.00 СБ	Сборочный чертеж		
				Детали		
А4		1	М372.04.01.01	Скоба	1	
А4		2	М372.04.01.02	Ребро	2	
Б4		3	М372.04.01.03	Бобышка Лист Б 30 ГОСТ 19903-74* 3-Ш ВСт3сп ГОСТ 14637-79 64h14×64h14	1	0,96кг
Б4		4	М372.04.01.04	Бобышка. Лист Б 30 ГОСТ 19903-74* 3-Ш ВСт3сп ГОСТ 14637-79 50h14×50h14	1	0,59кг

Подпись и дата | Инв. № дубл. | Взам. инв. № | Подпись и дата

Изм.	Лист	№ докум.	Подпись	Дата
Разраб.		Шляпина		9.12.80
Пров.		Куриленко		9.12.80
Т.контр.		Белов		
Н.контр.				
Утв.				

М372.04.01.00

Кронштейн

Лит.	Лист	Листов
И		1

Аэропроект Москва

Копировал Арх 9975/ну-50 Формат А4

Альбом II

Типовой проект 704-6-2

Формат	Зона	Поз.	Обозначение	Наименование	Кол.	Примечание
				Документация		
А3			М372.04.02.00 СБ	Сборочный чертеж		
				Детали		
А4		1	М372.04.02.01	Скоба	1	
А4		2	М372.04.02.02	Щека	2	

Подпись и дата | Инв. № дубл. | Взам. инв. № | Подпись и дата

Изм.	Лист	№ докум.	Подпись	Дата
Разраб.		Шляпина		9.12.80
Пров.		Куриленко		9.12.80
Т.контр.		Белов		
Н.контр.				
Утв.				

М372.04.02.00

Кронштейн

Лит.	Лист	Листов
И		1

Аэропроект Москва

Копировал Арх 9975/ну-51 Формат А4

Альбом II

Типовой проект 704-6-2

Формат	Зона	Поз.	Обозначение	Наименование	Кол.	Примечание
				Документация		
А2			М372.04.00.00 СБ	Сборочный чертеж		
				Сборочные единицы		
А4		1	М372.04.01.00	Кронштейн	1	
А4		2	М372.04.02.00	Кронштейн	1	
				Детали		
А4		3	М372.04.00.01	Ось верхняя	1	
А4		4	М372.04.00.02	Втулка	1	
А4		5	М372.04.00.03	Втулка	1	
А4		6	М372.04.00.04	Планка	1	
А4		7	М372.04.00.05	Ось блока	1	
А4		8	М372.04.00.06	Ось нижняя	1	
А4		9	М372.04.00.07	Втулка направляющая	1	
А4		10	М372.04.00.08	Шайба замковая	1	
А4		11	М372.04.00.09	Блок	1	
				Стандартные изделия		
		12		Гайка М30.6.029 ГОСТ 5916-70*	1	
		13		Шайба 30.65Г.029 ГОСТ 6402-70*	1	

Подпись и дата | Инв. № дубл. | Взам. инв. № | Инв. № подл. | Подпись и дата

Изм.	Лист	№ докум.	Подпись	Дата
Разраб.		Шляпина		9.12.80
Пров.		Куриленко		9.12.80
Т.контр.		Белов		
Н.контр.				
Утв.		Куриленко		9.12.80

М372.04.00.00

Блок подъемного устройства

Лит.	Лист	Листов
III		1

Аэропроект Москва

Копировал Арх 9975/ну-52 Формат А4

Альбом II

Типовой проект 704-6-2

М372.04.00.09

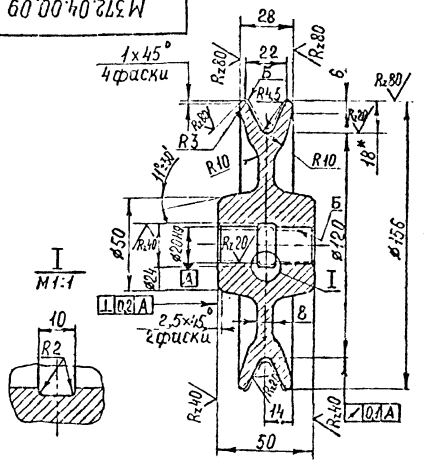

1. Неуказанные предельные отклонения размеров: отверстий - по H14, валов - по h14, остальных - по $\pm \frac{IT14}{2}$. СТ СЭВ 145-75.
2. Покрытие: Хим. Фос./Грунтовка ХС-010 ГОСТ 9355-60 Эмаль ХС-717 серая ТУ6.10.961-76. Класс покрытия II. Условия эксплуатации 6/2. Кроме поверхности Б.

Подпись и дата | Инв. № дубл. | Взам. инв. № | Подпись и дата

Изм.	Лист	№ докум.	Подпись	Дата
Разраб.		Шляпина		9.12.80
Пров.		Куриленко		9.12.80
Т.контр.		Белов		
Н.контр.				
Утв.				

М372.04.00.09

Блок

Лит.	Масса	Масштаб
И	2,9	1:2

Лист	Листов 1

ВЧ 42-12 ГОСТ 7293-79

Аэропроект Москва

Копировал Арх 9975/ну-145 Формат А4

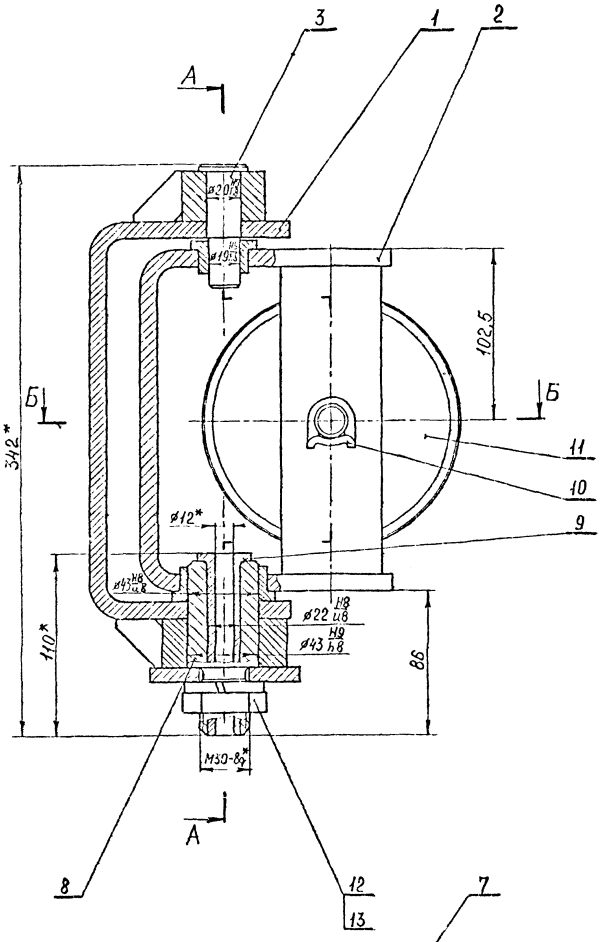

А - А

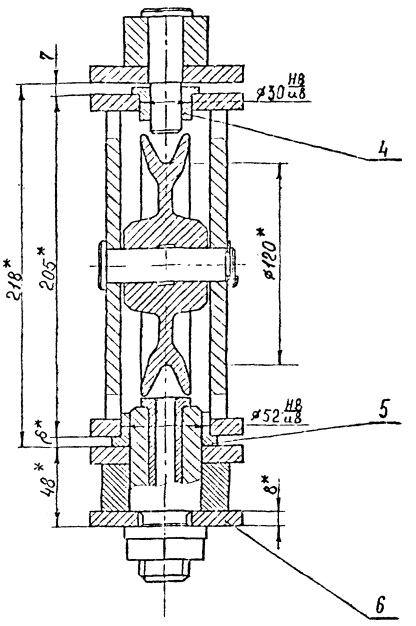

Б-Б

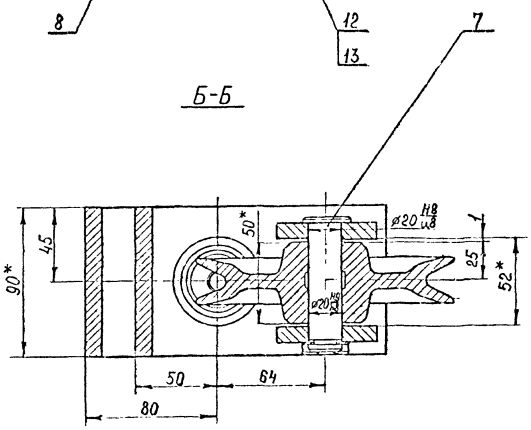

1. Неуказанные предельные отклонения размеров: валов - по h14, остальных - по $\pm \frac{IT14}{2}$. ГОСТ 6636-69.
2. Все трущиеся поверхности смазать смазкой ЦИАТИМ-201 ГОСТ 6267-74.
3. * Размеры для справок.

					М372.04.00.00 СБ		
Изм.	Лист	№ докум.	Подп.	Дата	Блок подъемного устройства. Сборочный чертеж	Лит.	Масса	Масштаб
Разраб.		Шляпина		15.12.80		И	11,4	1:2
Пров.		Куриленко		15.12.80		Лист	Листов 1	
Т.контр.		Белов		15.12.80		Аэропроект Москва		
Н.контр.								
Утв.		Молодкин		15.12.80				

Копировал Арх. 9975/М4-53 Формат А2

Альбом II

Типовой проект 704-6-2

Инв.№ подл. | Подп. и дата | Взам. инв.№ | Инв.№ дубл. | Подп. и дата

М372.04.02.00 СБ

Типовой проект 704-6-2 Альбом II

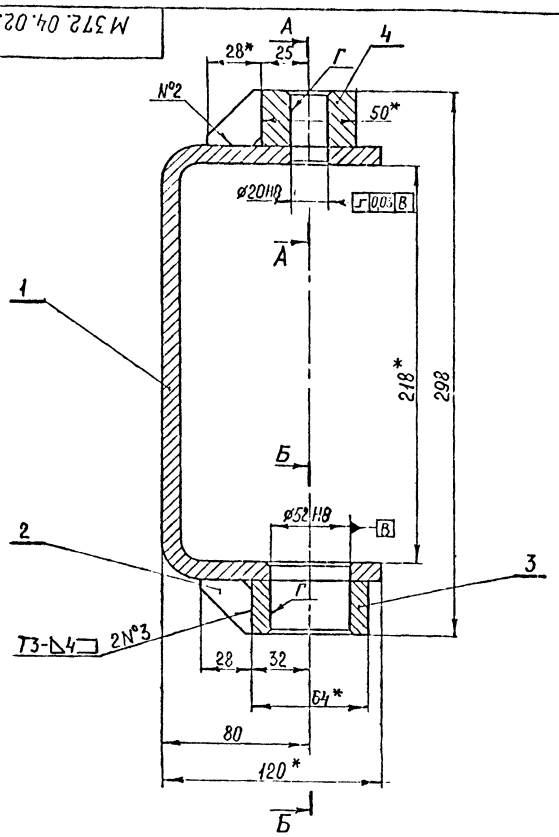

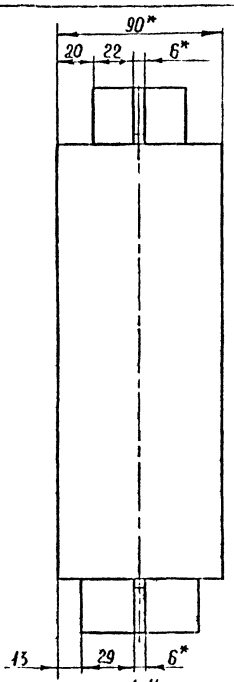

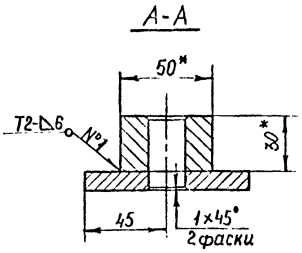

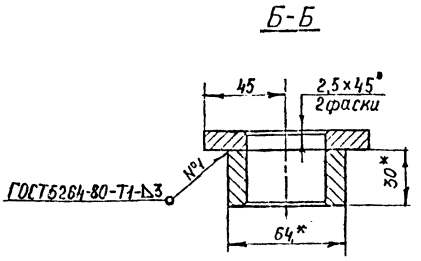

1. Неуказанные предельные отклонения размеров: валов - по h14, остальных - по $\pm \frac{IT14}{2}$ СТ СЭВ 145-75.
2. Обработка поверхностей реза деталей Б4 Rz80.
3. Покрытие: грунтовка ХС-010 ГОСТ 9355-60. Эмаль ХС-717 серая ТУ6. 10.961-76, кроме поверхностей Г.
   Класс покрытия II. Условия эксплуатации 6/2.
4. *Размеры для справок.

					М372.04.01.00 СБ		
Изм.	Лист	№ докум.	Подп.	Дата	Кронштейн. Сборочный чертеж	Лит.	Масса	Масштаб
Разраб		Шляпина		9.12.80		И	4,1	1:2
Пров.		Кириленко		9.12.80		Лист	Листов 1
Т.контр.		Белов		9.12.80			Аэропроект Москва
Н.контр.							
Утв.		Молодкин		9.12.80			

Копировал Арх. 9975/МУ-54 Формат А3

М372.04.02.00 СБ

Типовой проект 704-6-2 Альбом II

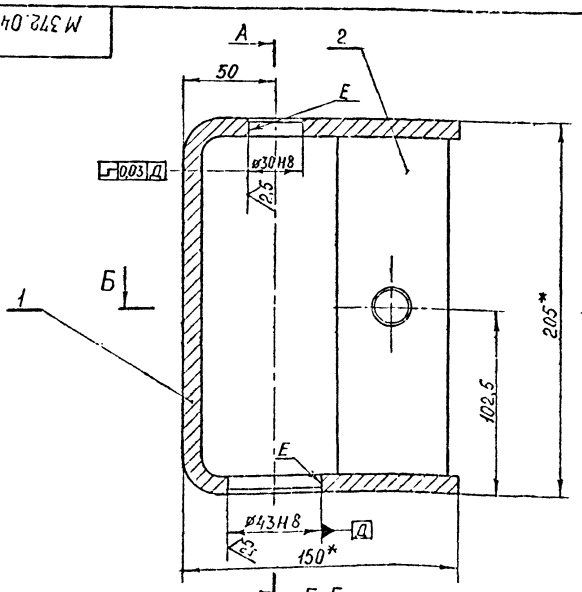

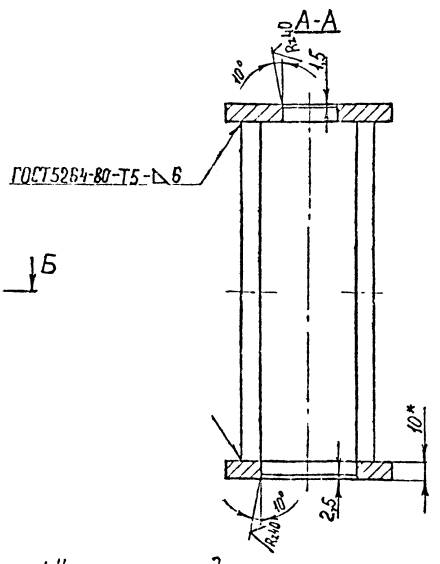

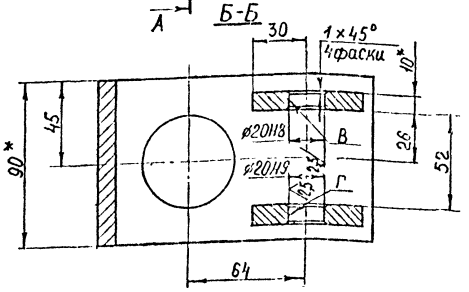

1. Неуказанные предельные отклонения размеров: валов - по h14, остальных - по $\pm \frac{IT14}{2}$ СТ СЭВ 145-75.
2. Несоосность отверстий В и Г относительно общей оси не более 0,03мм.
3. Покрытие: грунтовка ХС-010 ГОСТ 9355-60. Эмаль ХС-717 серая ТУ6. 10.961-76, кроме поверхностей В, Г, Е.
   Класс покрытия II. Условия эксплуатации 6/2.
4. * Размеры для справок.

					М372.04.02.00 СБ		
Изм.	Лист	№ докум.	Подп.	Дата	Кронштейн. Сборочный чертеж	Лит.	Масса	Масштаб
Разраб		Шляпина		9.12.80		И	5,0	1:2
Пров.		Кириленко		9.12.80		Лист	Листов 1
Т.контр.		Белов		9.12.80			Аэропроект Москва
Н.контр.							
Утв.		Молодкин		9.12.80			

Копировал Арх. 9975/МУ-55 Формат А3

Инв. № подл. | Подп. и дата | Взам. инв. № | Инв. № дубл. | Подп. и дата

Типовой проект 704-6-2 Альбом II

Инв. № подл. | Подп. и дата | Взам. инв. № | Инв. № дубл. | Подп. и дата

М372.04.00.07

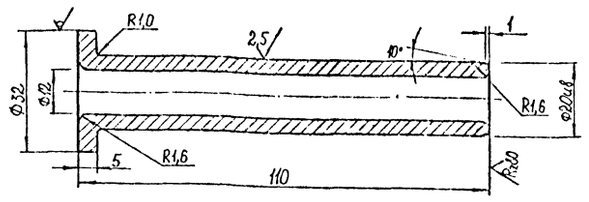

Неуказанные предельные отклонения размеров: отверстий - по H14, валов - по h14, остальных - по $\pm \frac{IT14}{2}$ СТ СЭВ 145-75.

Изм.	Лист	№ докум.	Подп.	Дата
Разраб.		Чугунова		12.80
Пров.		Куриленко		12.80
Т. контр.		Белов		12.80
Н. контр.				
Утв.				

Втулка направляющая

Лит.	Масса	Масштаб
И	0,29	1:1

Лист | Листов 1

Пруток ЛАЖ 60-1-1 пр. кр. Н. -32 ГОСТ 2060-73*

Аэропроект Москва

Копировал: Арх. 9875/мч-56 Формат А4

М372.04.02.01

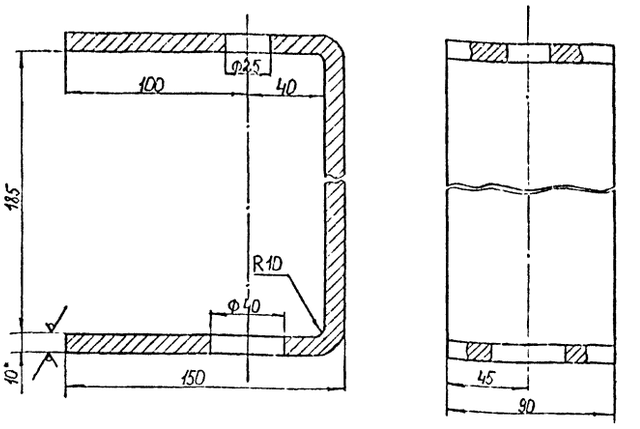

1. Предельные отклонения размеров: отверстий - по H14, валов - по h14, остальных - по $\pm \frac{IT14}{2}$ СТ СЭВ 145-75.
2. * Размер для справок.

Изм.	Лист	№ докум.	Подп.	Дата
Разраб.		Чугунова		12.80
Пров.		Куриленко		12.80
Т. контр.		Белов		12.80
Н. контр.				
Утв.				

Скоба

Лит.	Масса	Масштаб
И	3,25	1:2

Лист | Листов 1

Лист Б-10 ГОСТ 19903-74* 3-III-Ст3сп ГОСТ 14637-79

Аэропроект Москва

Копировал: Арх. 9875/мч-57 Формат А4

М372.04.01.01

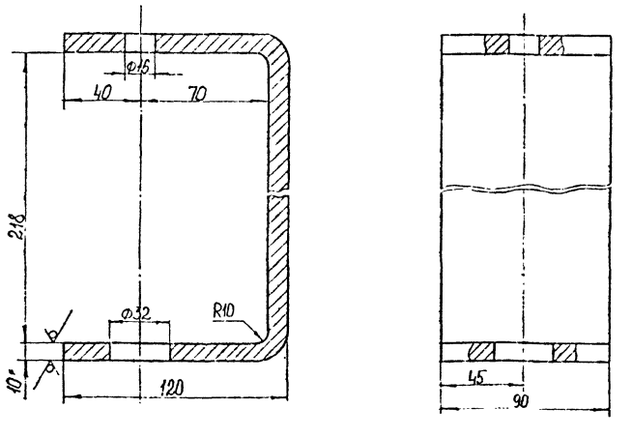

1. Предельные отклонения размеров: отверстий - по H14, валов - по h14, остальных - по $\pm \frac{IT14}{2}$ СТ СЭВ 145-75.
2. * Размер для справок.

Изм.	Лист	№ докум.	Подп.	Дата
Разраб.		Чугунова		12.80
Пров.		Куриленко		12.80
Т. контр.		Белов		12.80
Н. контр.				
Утв.				

Скоба

Лит.	Масса	Масштаб
И	3,15	1:2

Лист | Листов 1

Лист Б-10 ГОСТ 19903-74* 3-III-Ст3сп ГОСТ 14637-79

Аэропроект Москва

Копировал: Арх. 9875/мч-58 Формат А4

М372.04.00.08

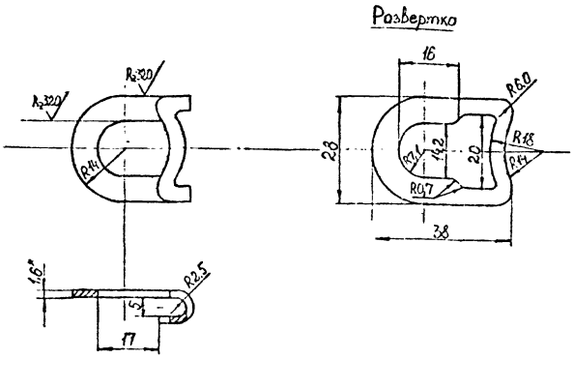

1. Предельные отклонения размеров: отверстий - по H14, валов - по h14, остальных - по $\pm \frac{IT14}{2}$ СТ СЭВ 145-75.
2. Допускаемое смещение осей внутреннего и внешнего контуров 0,3 мм.
3. При штамповке шайб гибка фартука выполняется поперек волокон проката.
4. Фартук шайбы гнуть в сторону, противоположную завалу от штамповки.
5. * Размер для справок.

Изм.	Лист	№ докум.	Подп.	Дата
Разраб.		Чугунова		12.80
Пров.		Куриленко		12.80
Т. контр.		Белов		12.80
Н. контр.				
Утв.				

Шайба замковая

Лит.	Масса	Масштаб
И	0,006	1:1

Лист | Листов 1

Лист Б-1,6 ГОСТ 19903-74* 4-III-10 ГОСТ 16523-70*

Аэропроект Москва

Копировал: Арх. 9875/мч-59 Формат А4

Типовой проект 704-6-2 Альбом II

М372.04.00.05

R_z40 (√)

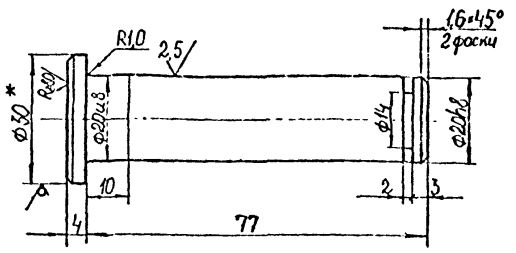

1. Неуказанные предельные отклонения размеров: отверстий - по H14, валов - по h14, остальных - по $\pm\frac{IT14}{2}$ СТ СЭВ 145-75.
2. Покрытие: Хим. Фос. прм. ГОСТ 9.073-77.
3. * Размер для справок.

Изм.	Лист	№ докум.	Подп.	Дата	М372.04.00.05	
Разраб.		Чугунова		21.11.80	Ось блока	Лит. И; Масса 0,22; Масштаб 1:1
Пров.		Куриленко		10.12.80		Лист; Листов 1
Т. контр.		Белов		10.12.80	Круг В 30 ГОСТ 2590-71* / Ст3сп ГОСТ 535-79.	Аэропроект Москва
Н. контр.						
Утв.						

Копировал: Арх. № 9975/мч-60 Формат А4

Типовой проект 704-6-2 Альбом II

М372.04.00.06

R_z40 (√)

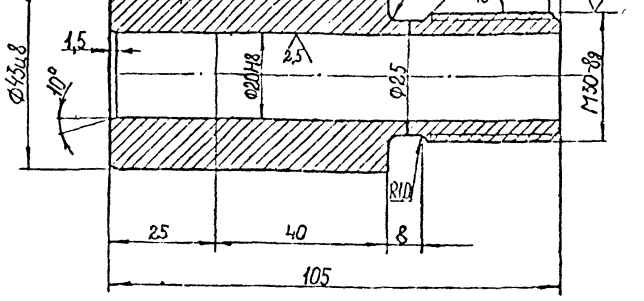

1. Неуказанные предельные отклонения размеров: отверстий - по H14, валов - по h14, остальных - по $\pm\frac{IT14}{2}$. СТ СЭВ 145-75.
2. Покрытие: Хим. Фос. прм. ГОСТ 9.073-77.

Изм.	Лист	№ докум.	Подп.	Дата	М372.04.00.06	
Разраб.		Чугунова		21.11.80	Ось нижняя	Лит. И; Масса 0,66; Масштаб 1:1
Пров.		Куриленко		10.12.80		Лист; Листов 1
Т. контр.		Белов		10.12.80	Круг В 45 ГОСТ 2590-71* / Ст3сп ГОСТ 535-79	Аэропроект Москва
Н. контр.						
Утв.						

Копировал: Арх. 9975/мч-61 Формат А4

Типовой проект 704-6-2 Альбом II

М372.04.00.04

R_z80 (√)

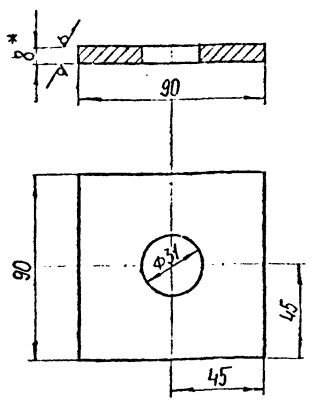

1. Предельные отклонения размеров: отверстий - по H14, валов - по h14, остальных - по $\pm\frac{IT14}{2}$ СТ СЭВ 145-75.
2. * Размер для справок.

Изм.	Лист	№ докум.	Подп.	Дата	М372.04.00.04	
Разраб.		Чугунова		21.11.80	Планка	Лит. И; Масса 0,46; Масштаб 1:2
Пров.		Куриленко		10.12.80		Лист; Листов 1
Т. контр.		Белов		10.12.80	Лист Б-8 ГОСТ 19903-74* / Ст3сп-Ст3сп ГОСТ 14637-79	Аэропроект Москва
Н. контр.						
Утв.						

Копировал: Арх. 9975/мч-62 Формат А4

Типовой проект 704-6-2 Альбом II

М372.04.01.02

R_z80 (√)

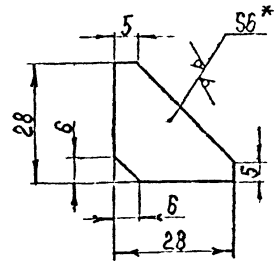

1. Предельные отклонения размеров: Валов - по h14, остальных - по $\pm\frac{IT14}{2}$ СТ СЭВ 145-75.
2. * Размер для справок.

Изм.	Лист	№ докум.	Подп.	Дата	М372.04.01.02	
Разраб.		Чугунова		21.11.80	Ребро	Лит. И; Масса 0,026; Масштаб 1:1
Пров.		Куриленко		10.12.80		Лист; Листов 1
Т. контр.		Белов		10.12.80	Лист Б-6 ГОСТ 19903-74* / Ст3сп-Ст3сп ГОСТ 14637-79	Аэропроект Москва
Н. контр.						
Утв.						

Копировал: Арх. 9975/мч-63 Формат А4

Типовой проект 704-6-2 Альбом II

М372.04.02.02

Rz40 (✓)

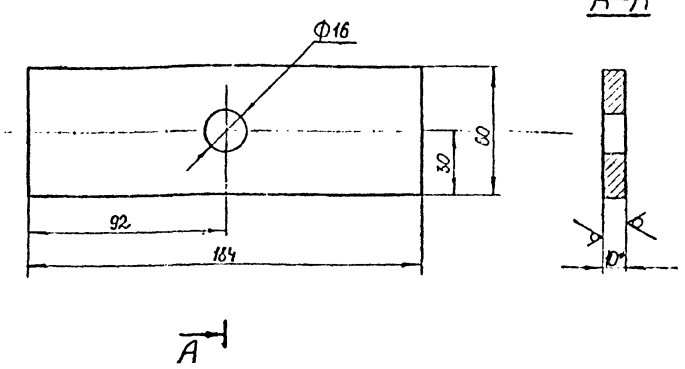

1. Предельные отклонения размеров: отверстий - по H14, валов - по h14, остальных - по $\pm \frac{IT14}{2}$ СТ СЭВ 145-75.
2. * Размер для справок.

Изм.	Лист	№ докум.	Подп.	Дата
Разраб.		Чугунова		26.11.80
Пров.		Куриленко		28.11.80
Т. контр.		Белов		1.12.80
Н. контр.				
Утв.				

М372.04.02.02

Щека

Лит.	Масса	Масштаб
И	0,85	1:2
Лист	Листов 1	

Лист Б-10 ГОСТ 19903-74*
3-тв Ст3сп ГОСТ 14637-79

Аэропроект Москва

Копировал: Арх. 9975/мч-64 Формат А4

Типовой проект 704-6-2 Альбом II

М372.04.00.01

Rz40 (✓)

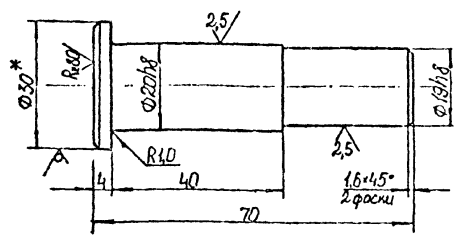

1. Неуказанные предельные отклонения размеров: валов - по h14, остальных - по $\pm \frac{IT14}{2}$ СТ СЭВ 145-75.
2. Покрытие: Хим. Фос. прм. ГОСТ 9.073-77.
3. * Размер для справок.

Изм.	Лист	№ докум.	Подп.	Дата
Разраб.		Чугунова		26.11.80
Пров.		Куриленко		28.11.80
Т. контр.		Белов		1.12.80
Н. контр.				
Утв.				

М372.04.00.01

Ось Верхняя

Лит.	Масса	Масштаб
И	0,19	1:1
Лист	Листов 1	

Круг В.30 ГОСТ 2590-71*
Ст3сп ГОСТ 535-79

Аэропроект Москва

Копировал: Арх. 9975/мч-65 Формат А4

Типовой проект 704-6-2 Альбом II

М372.04.00.02

Rz40 (✓)

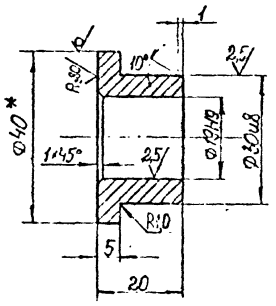

1. Неуказанные предельные отклонения размеров: отверстий - по H14, валов - по h14, остальных - по $\pm \frac{IT14}{2}$ СТ СЭВ 145-75.
2. * Размер для справок.

Изм.	Лист	№ докум.	Подп.	Дата
Разраб.		Чугунова		26.11.80
Пров.		Куриленко		28.11.80
Т. контр.		Белов		1.12.80
Н. контр.				
Утв.				

М372.04.00.02

Втулка

Лит.	Масса	Масштаб
И	0,1	1:1
Лист	Листов 1	

Пруток ЛАЖ 60-1-1 пр. кр. Н-40 ГОСТ 2060-73*

Аэропроект Москва

Копировал: Арх. 9975/мч-66 Формат А4

Типовой проект 704-6-2 Альбом II

М372.04.00.03

Rz40 (✓)

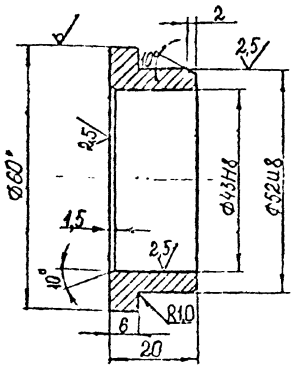

Неуказанные предельные отклонения размеров: отверстий - по H14, валов - по h14, остальных - по $\pm \frac{IT14}{2}$ СТ СЭВ 145-75.

Изм.	Лист	№ докум.	Подп.	Дата
Разраб.		Чугунова		26.11.80
Пров.		Куриленко		28.11.80
Т. контр.		Белов		1.12.80
Н. контр.				
Утв.				

М372.04.00.03

Втулка

Лит.	Масса	Масштаб
И	0,16	1:1
Лист	Листов 1	

Пруток ЛЛЖ 60-1-1 пр. кр. Н-60 ГОСТ 2060-73*

Аэропроект Москва

Копировал: Арх. 9975/мч-67 Формат А4

Альбом II

Типовой проект 704-6-2

М372.05.00.01

$R_z 40$ V (V)

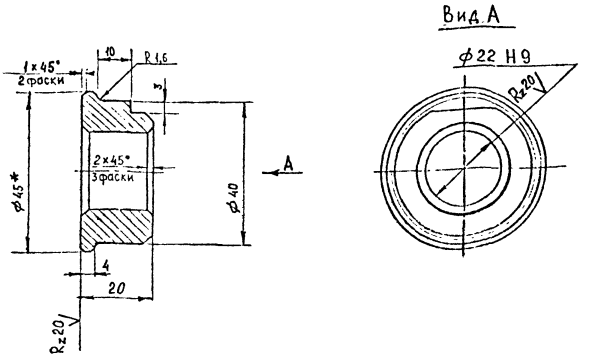

1. Неуказанные предельные отклонения размеров: валов - по h14, остальных - по $\pm\frac{IT14}{2}$ СТ СЭВ 145-75.
2. * Размер для справок.

Изм.	Лист	№ докум.	Подпись	Дата	М372.05.00.01		
Разраб.		Хрекина		11.12.79	ВТУЛКА	Лит.	Масса	Масштаб
Пров.		Кириленко		12.12.79		И	0,15	1:1
Т. контр.		Белов		13.12.79		Лист	Листов 1	
Н. контр.					Пруток Бр АЖ3-4пркр-45-Н-ГОСТ 1628-72.	Аэропроект Москва		
Утв.								

Копировал Арх 9975/ж-у-69 Формат А4

Альбом II

Типовой проект 704-6-2

М372.05.00.01

$R_z 40$ V (V)

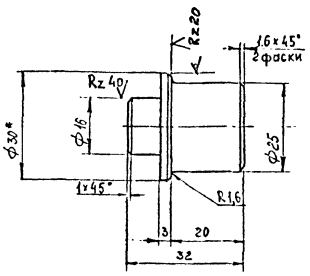

1. Неуказанные предельные отклонения размеров: валов - по h14, остальных - по $\pm\frac{IT14}{2}$ СТ СЭВ 145-75.
2. * Размер для справок.

Изм.	Лист	№ докум.	Подпись	Дата	М372.05.01.01		
Разраб.		Хрекина		11.12.79	ОСЬ	Лит.	Масса	Масштаб
Пров.		Кириленко		12.12.79		И	0,09	1:1
Т. контр.		Белов		13.12.79		Лист	Листов 1	
Н. контр.					Круг В 30 ГОСТ 2590-71* / Ст 3сп ГОСТ 535-79	Аэропроект Москва		
Утв.								

Копировал Арх 9975/ж-у-69 Формат А4

Альбом II

Типовой проект 704-6-2

М372.05.01.04

$R_z 40$ V (V)

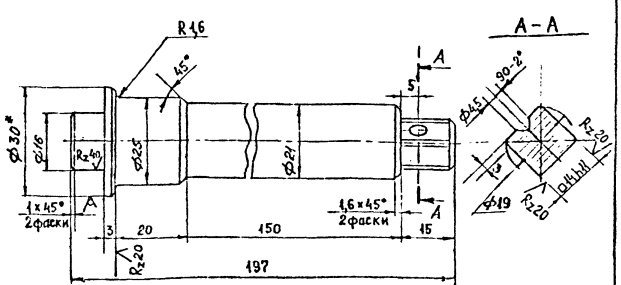

1. Неуказанные предельные отклонения размеров: отверстий - по H14, валов - по h14, остальных - по $\pm\frac{IT14}{2}$ СТ СЭВ 145-75.
2. * Размер для справок.

Изм.	Лист	№ докум.	Подпись	Дата	М372.05.01.04		
Разраб.		Хрекина		11.12.79	ОСЬ	Лит.	Масса	Масштаб
Пров.		Кириленко		12.12.79		И	0,52	1:1
Т. контр.		Белов		13.12.79		Лист	Листов 1	
Н. контр.					Круг В 30 ГОСТ 2590-71* / Ст 3сп ГОСТ 535-79	Аэропроект Москва		
Утв.								

Копировал Арх 9975/ж-у-69 Формат А4

Альбом II

Типовой проект 704-6-2

Формат	Зона	Поз.	Обозначение	Наименование	Кол.	Примечание
				Документация		
А2			М372.05.00.00 СБ	Сборочный чертеж		
				Сборочные единицы		
А3		1	М372.05.01.00	Барабан	1	
А3		2	М372.05.02.00	Опора	1	
А3		3	М372.05.03.00	Рукоятка	1	
				Детали		
А4		4	М372.05.00.01	Втулка	2	
А4		5	М372.05.00.02	Оседержатель	2	
				Стандартные изделия		
		6		Болт М8×16.56.029 ГОСТ 7798-70*	4	
		7		Винт М16×10.56.029 ГОСТ 1476-75	1	
		8		Шайба 6.65Г.029 ГОСТ 6402-70	4	
		9		Фиксатор 7037-0063 ГОСТ 13160-67	1	

Изм.	Лист	№ докум.	Подпись	Дата	М372.05.00.00		
Разраб.		Хрекина		11.12.79	Барабан подъемного устройства	Лит.	Лист	Листов
Пров.		Кириленко		12.12.79		И		1
Т. контр.		Белов		13.12.79		Аэропроект Москва		
Н. контр.								
Утв.		Молдыкин						

Копировал Арх. 9975/ж-у-69 Формат А4

М372.05.00.00 СБ

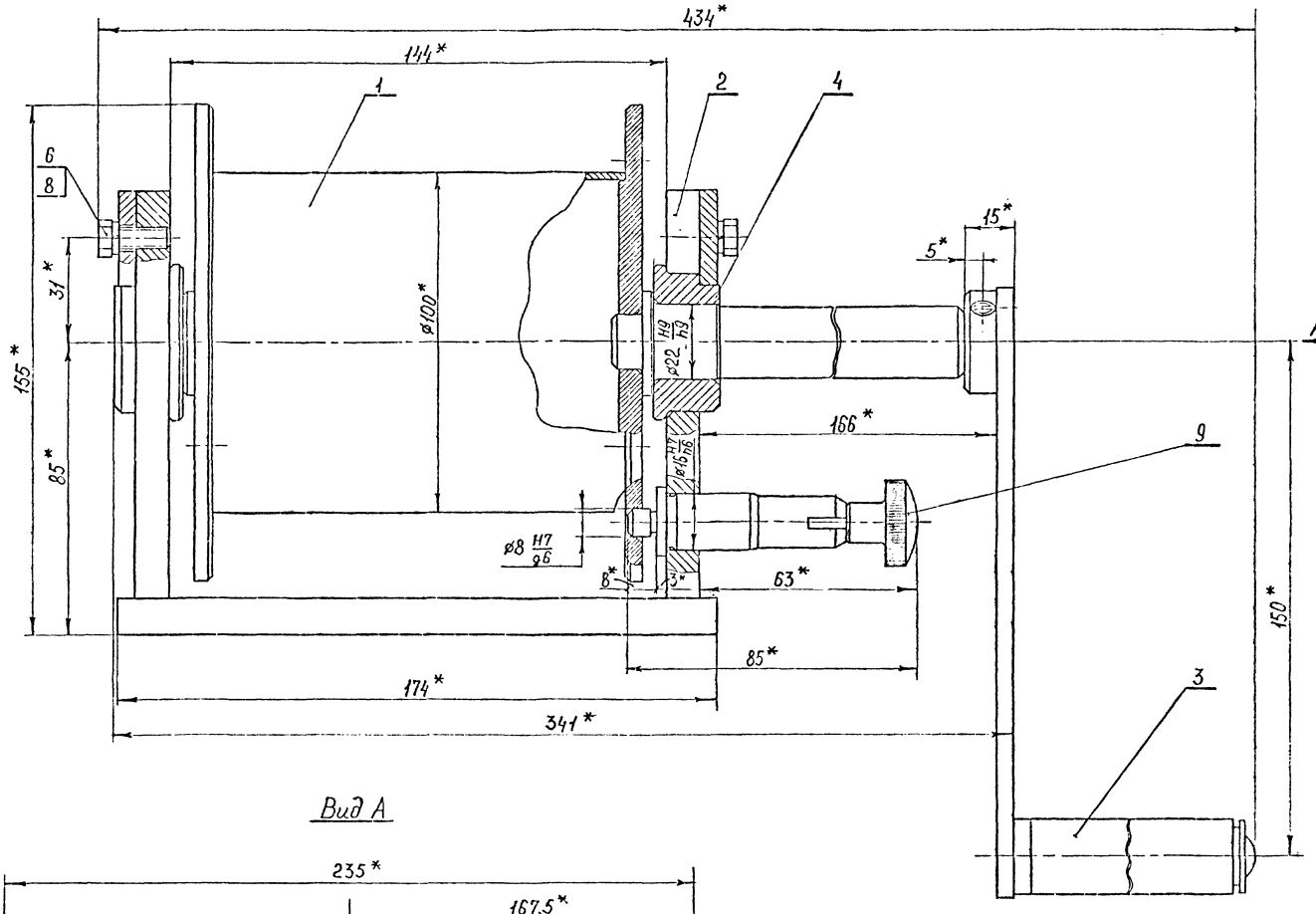

Вид А

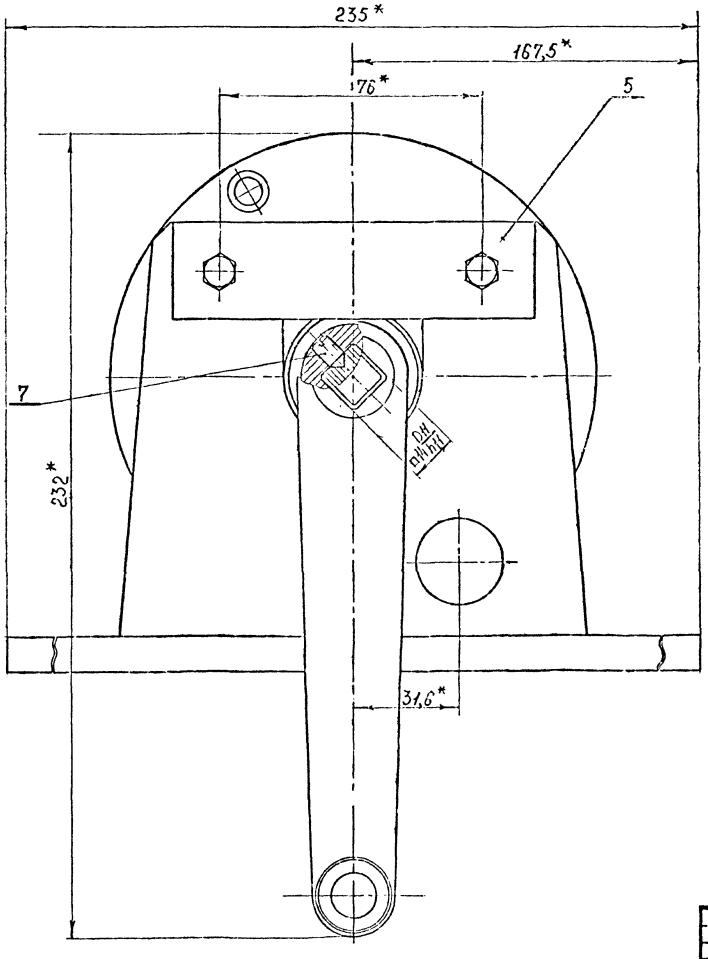

1. Все трущиеся поверхности смазать смазкой ЦИАТИМ-201 ГОСТ 6267-74.
2.* Размеры для справок.

Альбом II

Типовой проект 704-6-2

Инв. № подл.	Подпись и дата	Взамен инв. №	Инв. № дубл.	Подпись и дата

					М372.05.00.00 СБ			
Изм.	Лист	№ докум.	Подпись	Дата	Барабан подъемного устройства. Сборочный чертеж	Лит.	Масса	Масштаб
Разраб.		Шляпина		9.12.80		И	7,5	1:1
Пров.		Куриленко				Лист	Листов 1	
Т. контр.		Белов				Аэропроект Москва		
Н. контр.								
Утв.		Молодкин						

Копировал Арх. 9975/МУ-72 Формат А2

М372.05.01.00СБ

Альбом II

Типовой проект 704-6-2

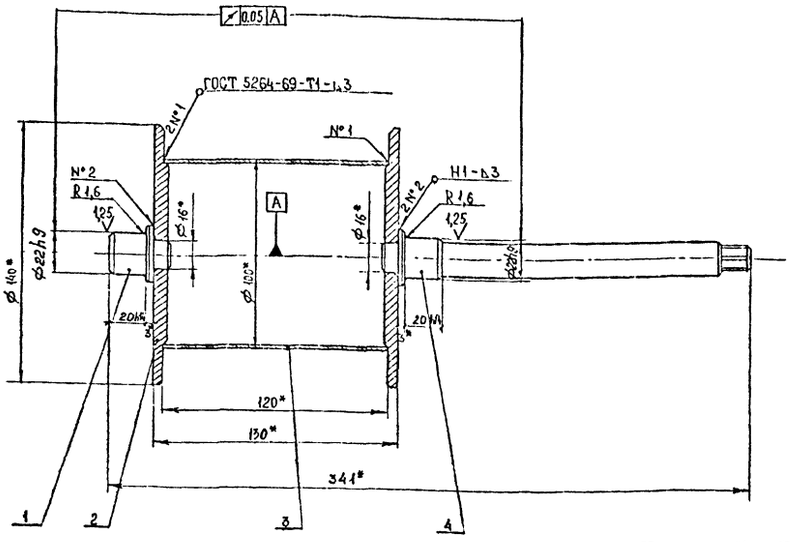

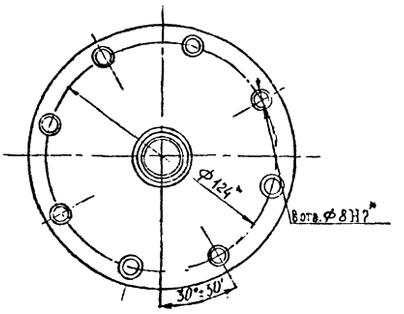

1. Покрытие: Хим. Фос. прм. ГОСТ 9073-77.

2.* Размеры для справок.

Изм.	Лист	№ докум.	Подпись	Дата
Разраб.		Хрекина		9.12.80
Пров.		Куриленко		10.12.80
Т. контр.		Белов		11.12.80
Н. контр.				
Утв.				

М372.05.01.00СБ

Барабан.
Сборочный чертеж

Лит.	Масса	Масштаб
И	2,59	1:2

Лист | Листов 1

Аэропроект
Москва

Копировал | Арх. 9975/му-73 Формат А3

Альбом II

Типовой проект 704-6-2

Формат	Зона	Поз.	Обозначение	Наименование	Кол.	Примечание
				Документация		
А3			М372.05.01.00.СБ	Сборочный чертеж		
				Детали		
А4		1	М372.05.01.01	Ось	1	
А4		2	М372.05.01.02	Фланец	2	
Б4		3	М372.05.01.03	Барабан		
				Труба 100×2 ГОСТ 8734-75* / В 20 ГОСТ 2733-74		
				L = 120 h14	1	0,58 кг
А4		4	М372.05.01.04	Ось	1	

М372.05.01.02

Rz 80 (V)

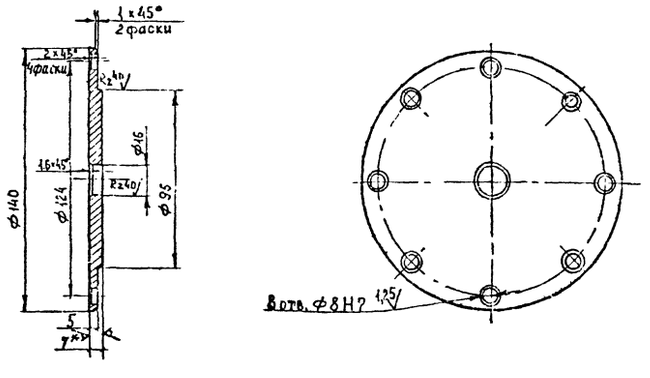

1. Неуказанные предельные отклонения размеров: отверстия - по Н14, валов - по h14, остальных - по ± IT14/2 СТ СЭВ 145-75.

2.* Размер для справок.

Изм.	Лист	№ докум.	Подпись	Дата
Разраб.		Хрекина		9.12.80
Пров.		Куриленко		10.12.80
Т. контр.		Белов		11.12.80
Н. контр.				
Утв.				

М372.05.01.02

Фланец

Лит.	Масса	Масштаб
И	0,7	1:2

Лист | Листов 1

Лист Б 7 ГОСТ 19903-74* / 3-III-ВСт 3сп ГОСТ 14637-79

Аэропроект
Москва

Копировал | Арх. 9975/му-73 Формат А4

Изм.	Лист	№ докум.	Подпись	Дата
Разраб.		Хрекина		9.12.80
Пров.		Куриленко		10.12.80
Т. контр.		Белов		11.12.80
Н. контр.				
Утв.		Молодкин		12.12.80

М372.05.01.00

Барабан.

Лит.	Лист	Листов
И	1	1

Аэропроект
Москва

Копировал | Арх. 9975/му-73 Формат А4

Альбом II

Типовой проект 704-6-2

М372.05.02.00 СБ

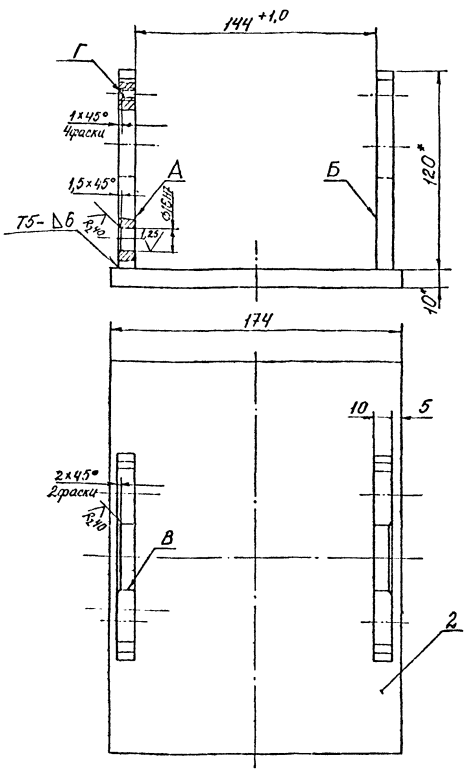

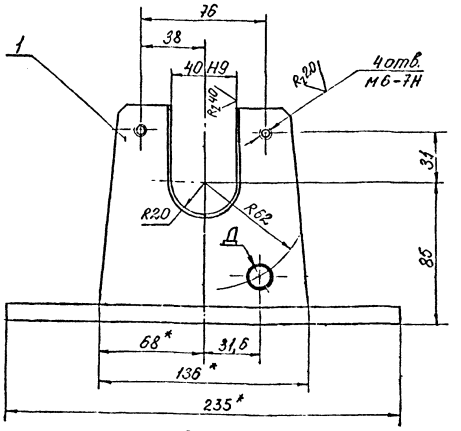

1. Сварные швы по ГОСТ 5264-80.
2. Обработка поверхности реза деталей Б4 $R_z 80$ ▽.
3. Неуказанные предельные отклонения размеров: отверстий - по Н14, валов - по h14, остальных - по $\pm \frac{IT14}{2}$ СТ СЭВ 145-75.
4. Непараллельность поверхн. А относительно поверхн. Б не более 0,25 мм.
5. Покрытие: грунтовка ХС-010 ГОСТ 9355-60, эмаль ХС-717 серая ТУ 6.10.961-76, кроме поверхностей В, Г и Д.
5. Класс покрытия II. Условия эксплуатации 6/2.
6. * Размеры для справок.

Изм.	Лист	№ докум.	Подпись	Дата
Разраб.		Козлова		12.80
Пров.		Куриленко		12.80
Т. контр.		Белов		12.80
Н. контр.				
Утв.				

М372.05.02.00 СБ

Опора
Сборочный чертеж

Лит.	Масса	Масштаб
И	3,68	1:2
Лист	Листов 1	

ГПИ и НИИ ГА
Аэропроект

Копировал: Арх 9975/НУ-76 Формат А3

Альбом II

Типовой проект 704-6-2

М372.05.02.01

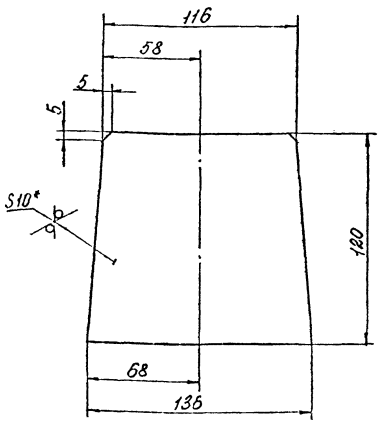

1. Предельные отклонения размеров: отверстий - по Н14, валов - по h14, остальных - по $\pm \frac{IT14}{2}$ СТ СЭВ 145-75.
2. * Размер для справок.

Изм.	Лист	№ докум.	Подпись	Дата
Разраб.		Козлова		12.80
Пров.		Куриленко		12.80
Т. контр.		Белов		12.80
Н. контр.				
Утв.				

М372.05.02.01

Стойка

Лит.	Масса	Масштаб
И	1,23	1:2
Лист	Листов 1	

Лист. Б.10 ГОСТ 19903-74*
Зы-ВСт3сп ГОСТ 14637-79

Аэропроект
Москва

Копировал: Арх 9975/НУ-78 Формат А4

Альбом II

Типовой проект 704-6-2

Формат	Зона	Поз.	Обозначение	Наименование	Кол-во	Примечание
				Документация		
А2			М372.05.02.00 СБ	Сборочный чертеж		
				Детали		
А4		1	М372.05.02.01	Стойка	2	
Б4		2	М372.05.02.02	Основание		
				Лист Б.10 ГОСТ 19903-74*		
				Зы-ВСт3сп ГОСТ 14637-79		
				174 h14 × 235 h14	1	

Изм.	Лист	№ докум.	Подпись	Дата
Разраб.		Козлова		12.80
Пров.		Куриленко		12.80
Т. контр.		Белов		12.80
Н. контр.				
Утв.				

М372.05.02.00

Опора

Лит.	Лист	Листов
1/1	1	1

Аэропроект
Москва

Копировал: Арх 9975/НУ-78 Формат А4

М372.05.03.00 СБ

Типовой проект 704-6-2 Альбом II

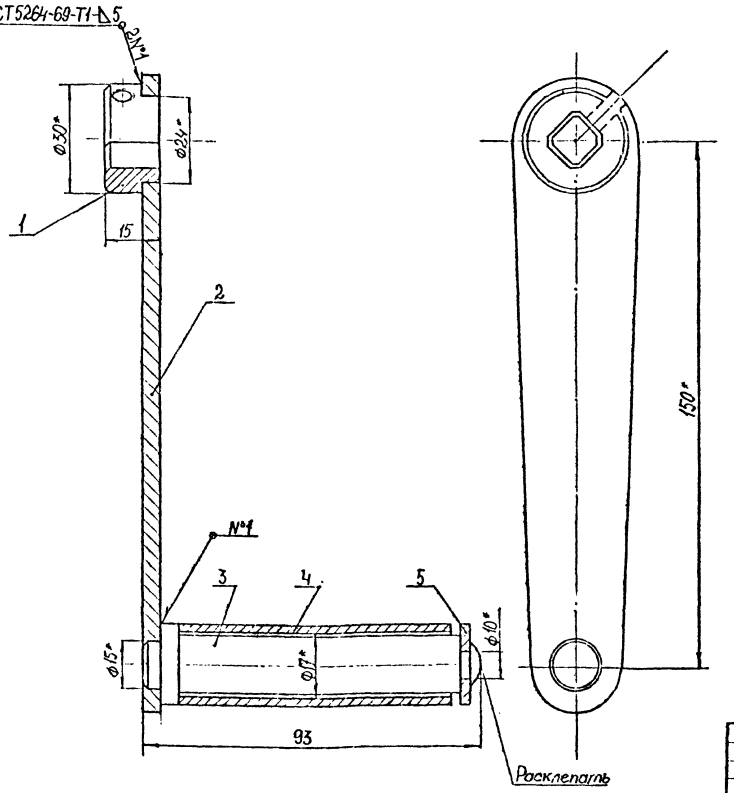

1. Предельные отклонения размеров: Валов - по h14 СТ СЭВ 145-75.
2. Покрытие: Хим. Фос. прм. ГОСТ 9.073-77.
3. * Размеры для справок.

Изм.	Лист	№ докум.	Подпись	Дата
Разраб.		Чугунова		15.12.80
Пров.		Куриленко		15.12.80
Т. контр.		Белов		15.12.80
Н. контр.				
Утв.		Молодкин		15.12.80

М372.05.03.00 СБ

Рукоятка. Сборочный чертеж

Лит.	Масса	Масштаб
И	0,56	1:1

Лист | Листов 1

Аэропроект Москва

Копировал | Арх. 9975/МЧ-79 | Формат А3

М372.05.03.01

Типовой проект 704-6-2 Альбом II

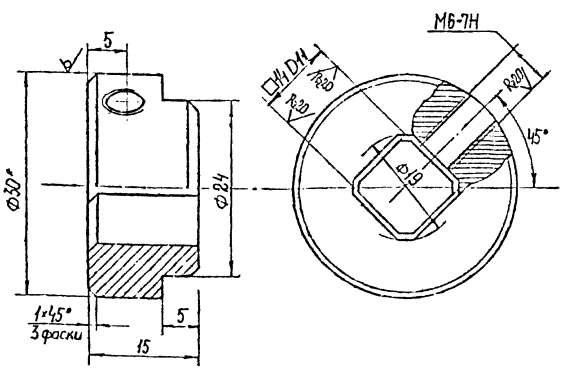

1. Цементировать h0,7...0,9 HRC 38...42.
2. Неуказанные предельные отклонения размеров: отверстий - по H14, Валов - по h14, остальных - по ± IT14/2 СТ СЭВ 145-75.
3. * Размер для справок.

Изм.	Лист	№ докум.	Подпись	Дата
Разраб.		Чугунова		15.12.80
Пров.		Куриленко		15.12.80
Т. контр.		Белов		15.12.80
Н. контр.				
Утв.				

М372.05.03.01

Втулка

Лит.	Масса	Масштаб
И1	0,04	2:1

Лист | Листов 1

Круг В-30 ГОСТ 2590-71* / 20-2-6 ГОСТ 1050-74**

Аэропроект Москва

Копировал | Арх. 9975/МЧ-80 | Формат А4

Типовой проект 704-6-2 Альбом II

Формат	Зона	Поз.	Обозначение	Наименование	Кол.	Примечание
				Документация		
А2			М372.05.03.00 СБ	Сборочный чертеж		
				Детали		
А4		1	М372.05.03.01	Втулка	1	
А4		2	М372.05.03.02	Рычаг	1	
А4		3	М372.05.03.03	Ось	1	
Б4		4	М372.05.03.04	Труба		
				Труба 22×2 ГОСТ 8734-75* / В20 ГОСТ 8733-74*		
				L=78 h14	1	0,2 кг
				Стандартные изделия		
		5		Шайба 10.04.029 ГОСТ 11371-78	1	

Изм.	Лист	№ докум.	Подпись	Дата
Разраб.		Чугунова		15.12.80
Пров.		Куриленко		15.12.80
Т. контр.		Белов		15.12.80
Н. контр.				
Утв.		Молодкин		15.12.80

М372.05.03.00

Рукоятка

Лит.	Лист	Листов
И1		1

Аэропроект Москва

Копировал | Арх. 9975/МЧ-81 | Формат А4

Типовой проект 704-6-2 Альбом II

М372.01.01.01

Rz80 (√)

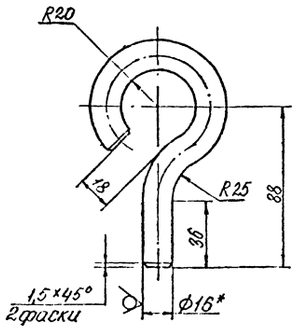

1. Длина развертки 220 мм.
2. Предельные отклонения размеров: валов по h14, отверстий по H14, остальных по $\pm \frac{IT14}{2}$ СТ СЭВ 145-75.
3. * Размер для справок.

Изм.	Лист	№ докум.	Подп.	Дата
Разраб.		Козлова		29.11
Пров.		Куриленко		10.12
Т.контр.		Белов		10.12
Н.контр.				
Утв.				

М372.01.01.01

Крюк

Лит	Масса	Масштаб
И	0,34	1:2

Лист | Листов 1

Круг В16 ГОСТ 2590-71* / Ст3сп ГОСТ 535-79

Аэропроект Москва

Копировал: Арх.9975/лу 22 Формат А4

Типовой проект 704-6-2 Альбом II

М372.05.00.02

Rz80 (√)

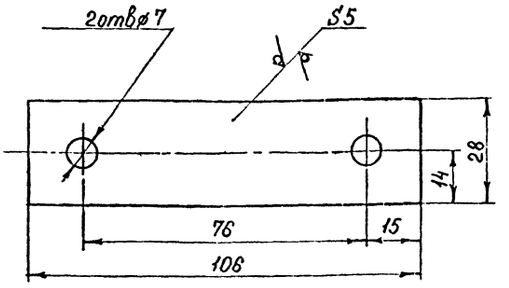

1. Предельные отклонения размеров. отверстий-по H14, валов-по h14, остальных по $\pm \frac{IT14}{2}$ СТ СЭВ 145-75.
2. * Размер для справок.

Изм.	Лист	№ докум.	Подпись	Дата
Разраб.		Шляпина		9.12
Пров.		Куриленко		10.12
Т. контр.		Белов		10.12
Н.контр.				
Утв.				

М372.05.00.02

Осадержатель

Лит.	Масса	Масштаб
И	0,11	1:1

Лист | Листов 1

Б-5 ГОСТ 19903-74* / Лист 3-III-Ст3сп ГОСТ 14637-79

Аэропроект Москва

Копировал Арх.9975/лу 23 Формат А4

Типовой проект 704-6-2 Альбом II

М372.05.03.02

Rz40 (√)

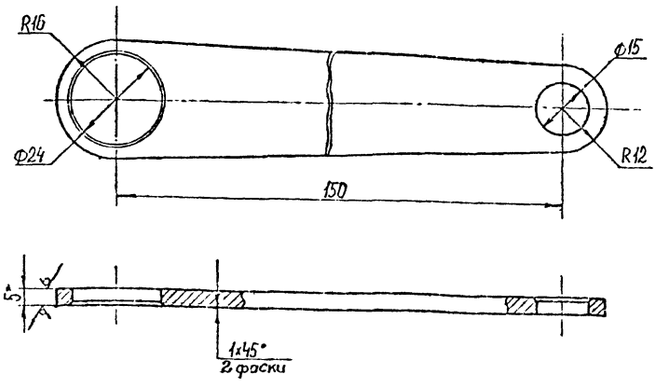

1. Предельные отклонения размеров: отверстий - по H14, Волов - по h14, остальных - по $\pm \frac{IT14}{2}$. СТ СЭВ 145-75.
2. * Размер для справок.

Изм.	Лист	№ докум.	Подпись	Дата
Разраб.		Чурчилова		9.12
Пров.		Куриленко		10.12
Т. контр.		Белов		10.12
Н.контр.				
Утв.				

М372.05.03.02

Рычаг

Лит.	Масса	Масштаб
И	0,15	1:1

Лист | Листов 1

Лист Б-5 ГОСТ 19903-74* / 3-III-Ст3сп ГОСТ 14637-79

Аэропроект Москва

Копировал Арх.9975/лу 24 Формат А4

Типовой проект 704-6-2 Альбом II

М372.05.03.03

Rz80 (√)

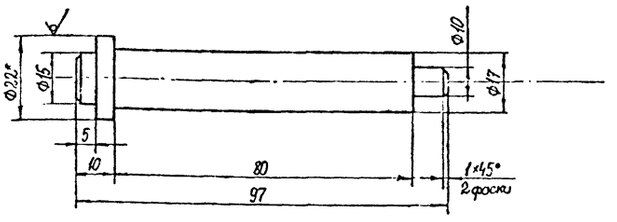

1. Предельные отклонения размеров: Валов - по h14, остальных - по $\pm \frac{IT14}{2}$ СТ СЭВ 145-75.
2. * Размер для справок.

Изм.	Лист	№ докум.	Подпись	Дата
Разраб.		Чурчилова		9.12
Пров.		Куриленко		10.12
Т. контр.		Белов		10.12
Н.контр.				
Утв.				

М372.05.03.03

Ось

Лит.	Масса	Масштаб
И	0,17	1:1

Лист | Листов 1

Круг В 22 ГОСТ 2590-71* / Ст3сп ГОСТ 535-79

Аэропроект Москва

Копировал Арх.9975/лу 25 Формат А4

Типовой проект 704-6-2 Альбом II

М373.04.00.00 СБ

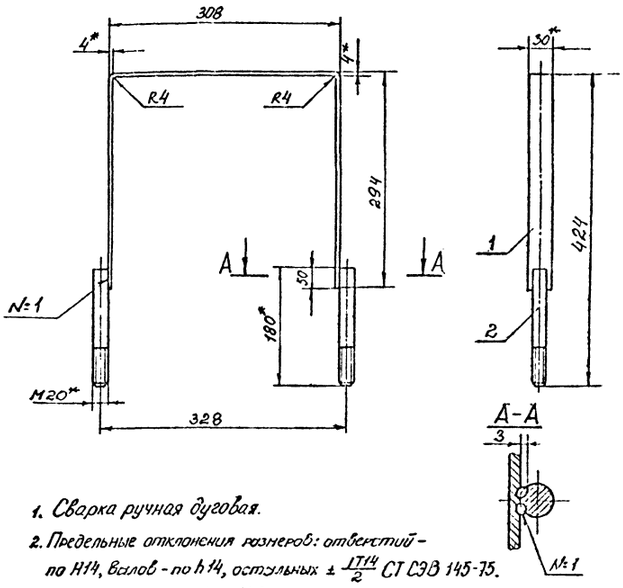

1. Сварка ручная дуговая.
2. Предельные отклонения размеров: отверстий - по H14, валов - по h14, остальных ± IT14/2 СТ СЭВ 145-75.
3. Покрытие: грунтовка ХС-010 ГОСТ 9355-60, эмаль ХС-717 серая ТУ6. 10.961-76, кроме деталей поз. 2. Класс покрытия II. Условия эксплуатации 6/2.
4. * Размеры для справок.

Изм.	Лист	№ докум.	Подпись	Дата
Разраб.		Шевченко		15.12.87
Пров.		Куриленко		15.12.87
Т. контр.		Белов		15.12.87
Н. контр.				
Утв.		Молодкин		15.12.87

М373.01.00.00 СБ

Стяжка. Сборочный чертеж

Лит.	Масса	Масштаб
И	1,468	1:5

Лист | Листов 1

Аэропроект Москва

Копировал Арх 9975/му-86 Формат А4

Типовой проект 704-6-2 Альбом II

М372.00.00.03

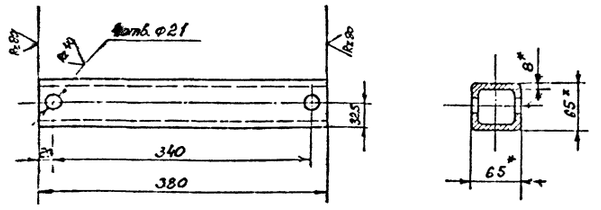

1. Предельные отклонения размеров: отверстий - по H14, валов - по h14, остальных ± IT14/2 СТ СЭВ 145-75.
2. Покрытие: грунтовка ХС-010 ГОСТ 9355-60, эмаль ХС-717 серая ТУ6. 10.961-76. Класс покрытия II. Условия эксплуатации 6/2.
3. * Размеры для справок.

Изм.	Лист	№ докум.	Подпись	Дата
Разраб.		Шевченко		15.12.87
Пров.		Куриленко		15.12.87
Т. контр.		Белов		15.12.87
Н. контр.				
Утв.		Молодкин		15.12.87

М372.00.00.03

Балка

Лит.	Масса	Масштаб
И	5,2	1:5

Лист | Листов 1

Труба 65×8-20 ГОСТ 8639-68

Аэропроект Москва

Копировал Арх 9975/му-87 Формат А4

Типовой проект 704-6-2 Альбом II

Формат	Зона	Поз.	Обозначение	Наименование	Кол.	Примечание
				Документация		
11			М373.01.00.00 СБ	Сборочный чертеж		
				Детали		
БЧ		1	М373.01.00.01	Связь		
				Полоса Б.2. 4×30 ГОСТ 103-76 Ст. 3сп ГОСТ 6422-76		
				L = 616h14	1	0,580 кг
				Стандартные изделия		
		2		Шпилька М20-6g.58.029 ГОСТ 22032-76	2	

Изм.	Лист	№ докум.	Подпись	Дата
Разраб.		Шевченко		15.12.87
Пров.		Куриленко		15.12.87
Н. контр.				
Утв.		Молодкин		15.12.87

М373.01.00.00

Стяжка

Лит. И | Лист 1 | Листов 1

Аэропроект Москва

Копировал Арх 9975/му-88 Формат А4

Типовой проект 704-6-2 Альбом II

М372.01.00.00 СБ

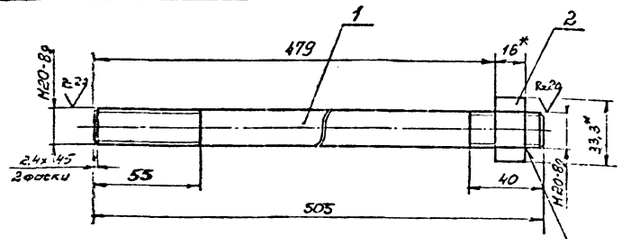

1. Предельные отклонения размеров: валов - по h14, остальных ± IT14/2.
2. Покрытие: Хим. Фос. прм. ГОСТ 9.073-77.
3. * Размеры для справок.

Формат	Зона	Поз.	Обозначение	Наименование	Кол.	Примечание
				Документация		
11			М372.01.00.00 СБ	Сборочный чертеж		
				Детали		
БЧ		1	М372.01.00.01	Шпилька, L = 505h14	1	1,245 кг
				Круг В20 ГОСТ 2590-71*		
				Ст. 3сп ГОСТ 535-79		
		2		Стандартные изделия		
				Гайка М20.6.029 ГОСТ 5915-70	1	

Изм.	Лист	№ докум.	Подпись	Дата
Разраб.		Шевченко		15.12.87
Пров.		Куриленко		15.12.87
Т. контр.		Белов		15.12.87
Н. контр.				
Утв.		Молодкин		15.12.87

М372.01.00.00 СБ

Стяжка. Сборочный чертеж

Лит.	Масса	Масштаб
И	1,308	1:2

Лист | Листов 1

Аэропроект Москва

Копировал Арх 9975/му-89 Формат А4

Типовой проект 704-6-2 Альбом II

М372.08.00.00СБ

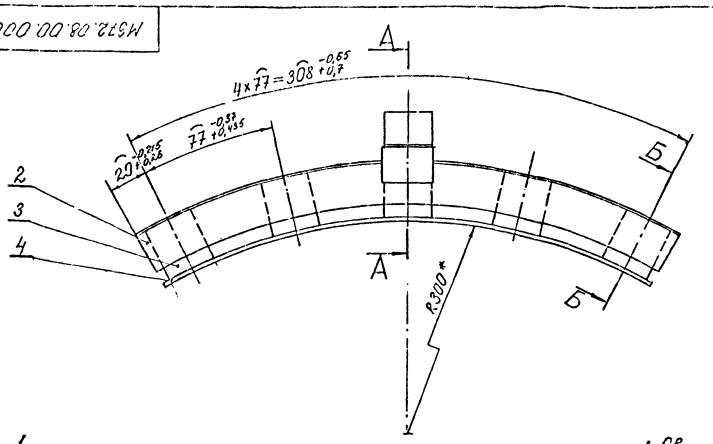

Б–Б повернуто

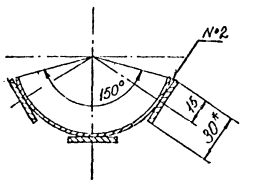

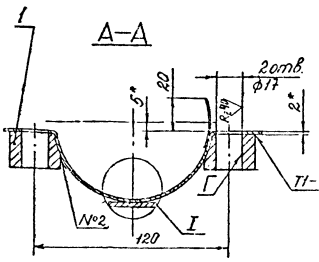

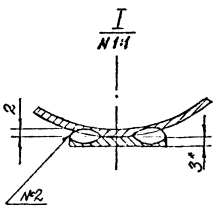

1. Сварные швы по ГОСТ 5264-80, кроме нестандартного шва №2
2. Неуказанные предельные отклонения размеров: отверстий - по Н14, остальных - по $\pm\frac{IT14}{2}$ СТ СЭВ 145-75.
3. Покрытие: грунтовка ХС-010 ГОСТ 9355-60, эмаль ХС-717 серая ТУ6.10.961-76, кроме поверхн. Г. Класс покрытия II. Условия эксплуатации 6/2.
4.* Размеры для справок.

Изм	Лист	№ докум.	Подпись	Дата	М372.08.00.00 СБ			
Разраб.		Козлова		10.12.80	Ложе для рукава. Сборочный чертеж	Лит. И	Масса 1,26	Масштаб 1:2
Пров.		Куриленко		10.12.80		Лист	Листов 1	
Т. контр.		Белов		10.12.80		Аэропроект Москва		
Н. контр.								
Утв.								

Копировал: Арх9975/му-90 Формат А3

Типовой проект 704-6-2 Альбом II

М372.08.00.01

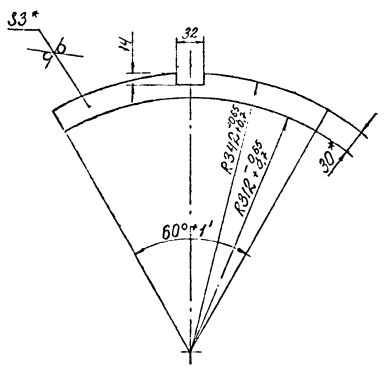

1. Неуказанные предельные отклонения размеров: отверстий - по Н14, остальных - по $\pm\frac{IT14}{2}$ СТ СЭВ 145-75.
2. * Размер для справок.

Изм.	Лист	№ докум.	Подпись	Дата	М372.08.00.01			
Разраб.		Козлова		10.12.80	Ложемент	Лит. И	Масса 0,42	Масштаб 1:4
Пров.		Куриленко		10.12.80		Лист	Листов 1	
Т. контр.		Белов		10.12.80				
Н. контр.					Лист Б3,0 ГОСТ 19903-74* / 3-III-ВСт3сп ГОСТ 14637-79	Аэропроект Москва		
Утв.								

Копировал: Арх9975/му-91 Формат А4

Альбом II

Типовой проект 704-6-2

Формат	Зона	Поз.	Обозначение	Наименование	Кол.	Примечание
				Документация		
А3			М372.08.00.00СБ	Сборочный чертеж		
				Сборочные единицы		
А4		1	М372.03.02.00	Полукомут	1	
				Детали		
А4		2	М372.08.00.01	Ложемент	2	
А4		3	М372.08.00.02	Ложе	4	
А4		4	М372.08.00.03	Ложемент	1	

Изм.	Лист	№ докум.	Подпись	Дата	М372.08.00.00			
Разраб.		Козлова		10.12.80	Ложе для рукава	Лит. И	Лист	Листов 1
Пров.		Куриленко		10.12.80		Аэропроект Москва		
Т. контр.		Белов		10.12.80				
Н. контр.								
Утв.								

Копировал: Арх 9975/му-92 Формат А4

Арх: 9975/му-90, 91, 92

Типовой проект 704-6-2 Альбом II

М372.08.00.03

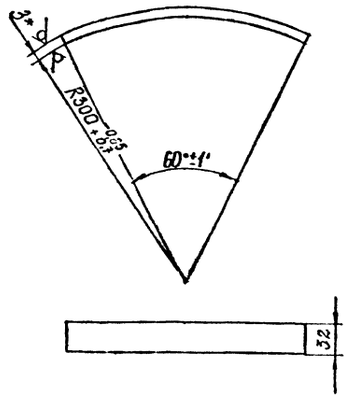

1. Длина заготовки 315,5 мм.
2. Предельные отклонения размеров: Валов - по h14 СТ СЭВ 145-75.
3. * Размер для справок.

Изм.	Лист	№ докум.	Подпись	Дата
Разраб.		Чугунова		9.12.80
Пров.		Куриленко		10.12.80
Т. контр.		Белов		
Н. контр.				
Утв.				

М372.08.00.03

Ложемент

Лит.	Масса	Масштаб
И	0,26	1:4

Лист | Листов 1

Лист Б 3 ГОСТ 19903-74* / 3-III-В Ст3сп ГОСТ 16523-70*

Аэропроект Москва

Копировал Арх. 9975/МУ-93 Формат А4

Типовой проект 704-6-2 Альбом II

М372.08.00.02

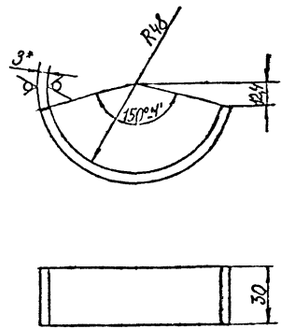

1. Длина заготовки 50,4 мм.
2. Неуказанные предельные отклонения размеров: Валов - по h14, остальных - по $\pm \frac{IT14}{2}$. СТ СЭВ 145-75.
3. * Размер для справок.

Изм.	Лист	№ докум.	Подпись	Дата
Разраб.		Чугунова		9.12.80
Пров.		Куриленко		10.12.80
Т. контр.		Белов		
Н. контр.				
Утв.				

М372.08.00.02

Ложе

Лит.	Масса	Масштаб
И	0,04	1:2

Лист | Листов 1

Лист Б 3 ГОСТ 19903-74* / 3-III-В Ст3сп ГОСТ 16523-70*

Аэропроект Москва

Копировал Арх. 9975/МУ-94 Формат А4

Типовой проект 704-6-2 Альбом II

М372.03.02.03

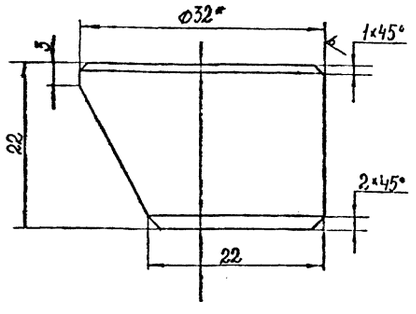

1. Предельные отклонения размеров: Валов - по h14, остальных - по $\pm \frac{IT14}{2}$. СТ СЭВ 145-75.
2. * Размер для справок.

Изм.	Лист	№ докум.	Подпись	Дата
Разраб.		Чугунова		9.12.80
Пров.		Куриленко		10.12.80
Т. контр.		Белов		
Н. контр.				
Утв.				

М372.03.02.03

Бобышка

Лит.	Масса	Масштаб
И	0,1	2:1

Лист | Листов 1

Круг Б 32 ГОСТ 2590-71* / Ст3сп ГОСТ 535-79

Аэропроект Москва

Копировал Арх. 9975/МУ-95 Формат А4

Типовой проект 704-6-2 Альбом II

М374.06.00.00

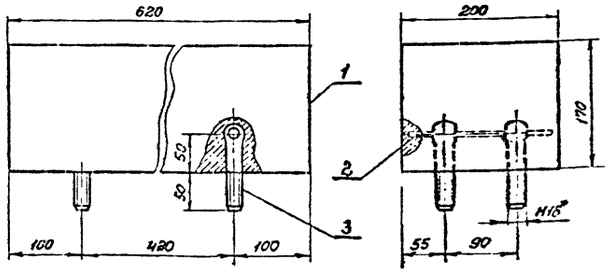

* - размеры для справок

Формат	Зона	Поз.	Обозначение	Наименование	Кол-во	Примечание
				Детали		
54		1	М 374.06.00.01	Груз-противовес		
				Бетон М200	0,021	м³ 50,4 кг
54		2	М 374.06.00.02	Связь		
				Круг 10 ГОСТ 2590-71*		
				Ст3сп ГОСТ 535-79		
				L = 180 h14	2	0,111 кг
				Стандартные изделия		
		3		Болт 7002-0588 ГОСТ 14724-69	4	[illegible]

Изм.	Лист	№ докум.	Подпись	Дата
Разраб.		Шевченко		9.12.80
Пров.		Куриленко		10.12.80
Т. контр.		Белов		
Н. контр.				
Утв.				

М 374.06.00.00

Груз - противовес

Сборочный чертеж

Лит.	Масса	Масштаб
И	51,354	1:5

Лист | Листов 1

Аэропроект Москва

Копировал Арх. 9975/МУ-95 Формат А4

Альбом II

Типовой проект 704-6-2

№ строки	Обозначение	Наименование	Куда входит: Обозначение	Куда входит: Кол-во	Общее кол-во	Примечание
1	М373.00.00.00	Подъемно-поворотное устройство одиночного стояка.				
2	М372.01.00.00	Противовес подъемного устройства	М373.00.00.00	1	1	
3	М372.01.01.00	Рама	М372.01.00.00	1	1	
4	М372.02.00.00	Шарнир поворотный	М373.00.00.00	1	1	
5	М372.02.10.00	Ось в сборе	М372.02.00.00	1	1	
6	М372.02.11.00	Ось	М372.02.10.00	1	1	
7	М372.02.20.00	Патрубок в сборе	М372.02.00.00	1	1	
8	М372.02.21.00	Патрубок	М372.02.20.00	1	1	
9	М372.02.30.00	Рукоятка в сборе	М372.02.00.00	1	1	
10	М372.03.00.00	Укосина	М373.00.00.00	1	1	
11	М372.03.01.00	Подвеска	М372.03.00.00	1	1	
12	М372.03.02.00	Полухомут	М372.03.00.00	1	1	
13	М372.04.00.00	Блок подъемного устройства	М373.00.00.00	1	1	
14	М372.04.01.00	Кронштейн	М372.04.00.00	1	1	
15	М372.04.02.00	Кронштейн	М372.04.00.00	1	1	
16	М372.05.00.00	Барабан подъемного устройства	М373.00.00.00	1	1	
17	М372.05.01.00	Барабан	М372.05.00.00	1	1	
18	М372.05.02.00	Опора	М372.05.00.00	1	1	
19	М372.05.03.00	Рукоятка	М372.05.00.00	1	1	
20	М372.06.00.00	Рама поворотного шарнира	М373.00.00.00	1	1	
21	М373.01.00.00	Стяжка	М373.00.00.00	4	4	
22	М372.08.00.00	Ложе рукава	М373.00.00.00	1	1	
23						
24						
25						
26						
27						
28						

Подпись и дата | Инв. № дубл. | Взамен инв. № | Подпись и дата | Инв. № подл.

Изм.	Лист	№ докум.	Подпись	Дата
Разраб.		Чугунова		10.12.79
Пров.		Куриленко		10.12.79
Н.контр.				
Утв.		Моловкин		12.12.79

М373.00.00.00 ВС

Подъемно-поворотное устройство одиночного стояка. Ведомость спецификаций

Лит.	Лист	Листов
И		1

ГПИ и НИИ ГА Аэропроект

Арх. 9315/МУ-97

Формат А3

Альбом II

Типовой проект 704-6-2

№ строки	Наименование	Обозначение документа на поставку	Поставщик	Куда входит (обозначение)	Количество: на изделие	в комплекты	на регулир.	Всего	Примечание
1	Болт М20х120.56.02 9	ГОСТ 7798-70*		М373.00.00.00	1			1	
2	Болт М16×80.56.02 9	ГОСТ 7798-70*		М373.00.00.00	2			2	
3	Болт М12×120.56.02 9	ГОСТ 7798-70*		М372.03.00.00	2			2	
4	Болт М12×45.56.02 9	ГОСТ 7798-70*		М373.00.00.00	3			3	
5	Болт М10×65.56.02 9	ГОСТ 7798-70*		М372.02.00.00	1			1	
6	Болт М8×25.56.02 9	ГОСТ 7798-70*		М372.01.00.00	4			4	
7	Болт М6×16.56.02 9	ГОСТ 7798-70*		М372.05.00.00	4			4	
8	Винт М6×10.56.02 9	ГОСТ 1476-75*		М372.05.00.00	1			1	
9	Гайка М36.6.02 9	ГОСТ 5915-70*		М372.02.00.00	1			1	
10	Гайка М30.6.02 9	ГОСТ 5916-70*		М372.04.00.00	1			1	
11	Гайка М20.6.02 9	ГОСТ 5915-70*		М373.00.00.00	18			18	
12	Гайка М16.6.02 9	ГОСТ 5915-70*		М373.00.00.00;	2			2	
13	Гайка М12.6.02 9	ГОСТ 5915-70*		М373.00.00.00; М372.03.00.00	3+1			4	
14	Гайка М10.6.02 9	ГОСТ 5915-70*		М372.02.00.00	1			1	
15	Гайка М8.6.02 9	ГОСТ 5915-70*		М373.00.00.00	16			16	
16	Шайба 36.04.02 9	ГОСТ 13465-77		М372.02.00.00	1			1	
17	Шайба 30.65Г.02 9	ГОСТ 6402-70*		М372.04.00.00	1			1	
18	Шайба 20.04.02 9	ГОСТ 11371-78		М373.00.00.00; М372.03.00.00	2			2	
19	Шайба 16.04.02 9	ГОСТ 11371-78		М373.00.00.00	2			2	
20	Шайба 12.04.02 9	ГОСТ 11371-78		М373.00.00.00	1			1	
21	Шайба 12.65Г.02 9	ГОСТ 6402-70*		М373.00.00.00	2			2	
22	Шайба 10.04.02 9	ГОСТ 11371-78		М372.05.03.00; М372.02.00.00	2			2	
23	Шайба 8.65Г.02 9	ГОСТ 6402-70*		М372.01.00.00	4			4	
24	Шайба 6.65Г.02 9	ГОСТ 6402-70*		М372.05.00.00	4			4	
25	Шпилька М20х130.58.02 9	ГОСТ 22032-76		М373.01.00.00	8			8	
26	Фиксатор 7037-0063	ГОСТ 13160-67		М372.05.00.00	1			1	
27	Канат 6,5-Т-Л-О-Н-180	ГОСТ 3070-74		М373.00.00.00	10м			10м	
28	Кольцо 25	ГОСТ 2224-72		М373.00.00.00	2			2	

Подпись и дата | Инв. № дубл. | Взамен инв. № | Подпись и дата | Инв. № подл.

Изм.	Лист	№ докум.	Подпись	Дата
Разраб.		Чугунова		10.12.79
Пров.		Куриленко		10.12.79
Н.контр.				
Утв.		Моловкин		12.12.79

М373.00.00.00 ВП

Подъемно-поворотное устройство одиночного стояка. Ведомость покупных изделий

Лит.	Лист	Листов
И		1

Аэропроект Москва

Арх. 9315/МУ-98

Формат А3

Альбом II. Типовой проект 704-6-2

Формат	Зона	Поз.	Обозначение	Наименование	Кол.	Примечание
				Документация		
*			М373.00.00.00 СБ	Сборочный чертеж		22;22
				Сборочные единицы		
А4		1	М372.01.00.00	Противовес подъемного устройства	1	
А4		2	М372.02.00.00-01	Шарнир поворотный	1	
А4		3	М372.03.00.00	Укосина	1	
А4		4	М372.04.00.00	Блок подъемного устройства	1	
А4		5	М372.05.00.00	Барабан подъемного устройства	1	
А4		6	М372.06.00.00	Рама поворотного шарнира	1	
А4		7	М373.01.00.00	Стяжка	4	
А4		8	М372.08.00.00	Ложе для рукава	1	
				Детали		
Б4		9	М372.00.00.01	Втулка L=28h14	1	0,04 кг
				Труба ДКР 120×3 Л68 ГОСТ 494-76		
А4		10	М372.00.00.03	Балка	2	
Б4		11	М373.00.00.01	Связь L=430 h14	1	3,7 кг
				Швеллер 10П ГОСТ 8240-72		
				Вст3сп ГОСТ 535-79		
А4		12	М372.00.00.04	Направляющая	1	
		13	-01	Направляющая	1	
А4		14	М372.00.00.05	Связь	1	
		15	М372.03.00.04-01	Шайба	2	
А4		16	М372.00.00.06	Угольник	8	

М373.00.00.00

Изм	Лист	№ докум.	Подпись	Дата
Разраб.		Куриленко		10.12.80
Пров.		Белов		
Н.контр.				
Утв.		Молодкин		15.12.80

Подъемно-поворотное устройство одиночного стояка

Лит.	Лист	Листов
И	1	2

Аэропроект Москва

Подпись и дата. Инв.№ дубл. Взамен инв.№. Подпись и дата. Инв.№ подл.

Копировал Арх. 9975/МУ-99 Формат А4

Альбом II. Типовой проект 704-6-2

Формат	Зона	Поз.	Обозначение	Наименование	Кол.	Примечание
А4		17	М372.00.00.07	Скоба	1	
Б4		18	М373.00.00.02	Связь L=720 h14	1	6,08 кг
				Швеллер 10П ГОСТ 8240-72		
				Вст3сп ГОСТ 535-79		
Б4		19	М372.00.00.09	Связь L=470 h14	1	1,77 кг
				Уголок Б-50×50×5 ГОСТ 8509-72*		
				Вст3сп ГОСТ 535-79		
Б4		20	М372.00.00.10	Связь L=410 h14	1	1,55 кг
				Уголок Б-50×50×5 ГОСТ 8509-72*		
				Вст3сп ГОСТ 535-79		
				Стандартные изделия		
				Болты ГОСТ 7798-70*		
		21		Болт М20×120.56.02 9	1	
		22		Болт М16×80.56.02 9	2	
		23		Болт М12×45.56.02 9	3	
				Гайки ГОСТ 5915-70*		
		24		Гайка М20.6.02 9	17	
		25		Гайка М16.6.02 9	2	
		26		Гайка М12.6.02 9	3	
		27		Гайка М8.6.02 9	16	
				Шайбы ГОСТ 11371-78		
		28		Шайба 16.04.02 9	2	
		29		Шайба 12.04.02 9	1	
		30		Шайба 12.65Г.02 9	2	
				ГОСТ 6402-70*		
		31		Канат 6,5-I-Л-0-Н-180		
				ГОСТ 3070-74 L=10м	1	
		32		Коуш 25 ГОСТ 2224-72	2	
		33		Шайба 20.04.02 9		
				ГОСТ 11371-78	1	

М373.00.00.00

Изм	Лист	№ докум.	Подпись	Дата

Лист 2

Копировал Арх. 9975/МУ-99 Формат А4

Альбом II. Типовой проект 704-6-2

М372.00.00.05

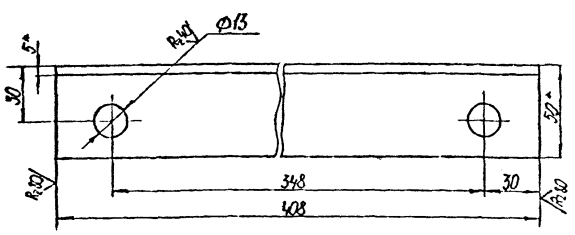

1. Предельные отклонения размеров: отверстий - по H14, валов - по h14, остальных - по ± $\frac{IT14}{2}$ СТ СЭВ 145-75.
2. Покрытие: Хим. Фос. прм. ГОСТ 9.073-77.
3. * Размеры для справок.

М372.00.00.05

Изм	Лист	№ докум.	Подпись	Дата
Разраб.		Чугунова		15.12.80
Пров.		Куриленко		10.12.80
Т. контр.		Белов		
Н.контр.				
Утв.				

Связь

Лит.	Масса	Масштаб
И	1,53	1:2

Лист Листов 1

Уголок Б-50×50×5 ГОСТ 8509-72* / Вст3сп ГОСТ 535-79

Аэропроект Москва

Копировал Арх. 9975/МУ-100 Формат А4

Альбом II. Типовой проект 704-6-2

М372.00.00.04

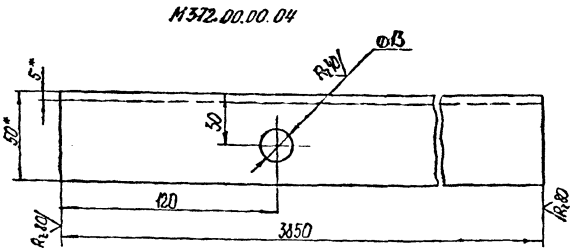

М372.00.00.04-01 - зеркальное отражение
Остальное - см. М372.00.00.04
М1:4

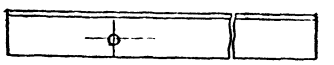

1. Предельные отклонения размеров: отверстий - по H14, валов - по h14, остальных - по ± $\frac{IT14}{2}$ СТ СЭВ 145-75.
2. Покрытие: Хим. Фос. прм. ГОСТ 9.073-77.
3. * Размеры для справок.

М372.00.00.04

Изм	Лист	№ докум.	Подпись	Дата
Разраб.		Чугунова		15.12.80
Пров.		Куриленко		10.12.80
Т. контр.		Белов		
Н.контр.				
Утв.				

Направляющая

Лит.	Масса	Масштаб
И	14,5	1:2

Лист Листов 1

Уголок Б-50×50×5 ГОСТ 8509-72* / Вст3сп ГОСТ 535-79

Аэропроект Москва

М373.00.00.00СБ

Альбом II

Типовой проект 704-6-2

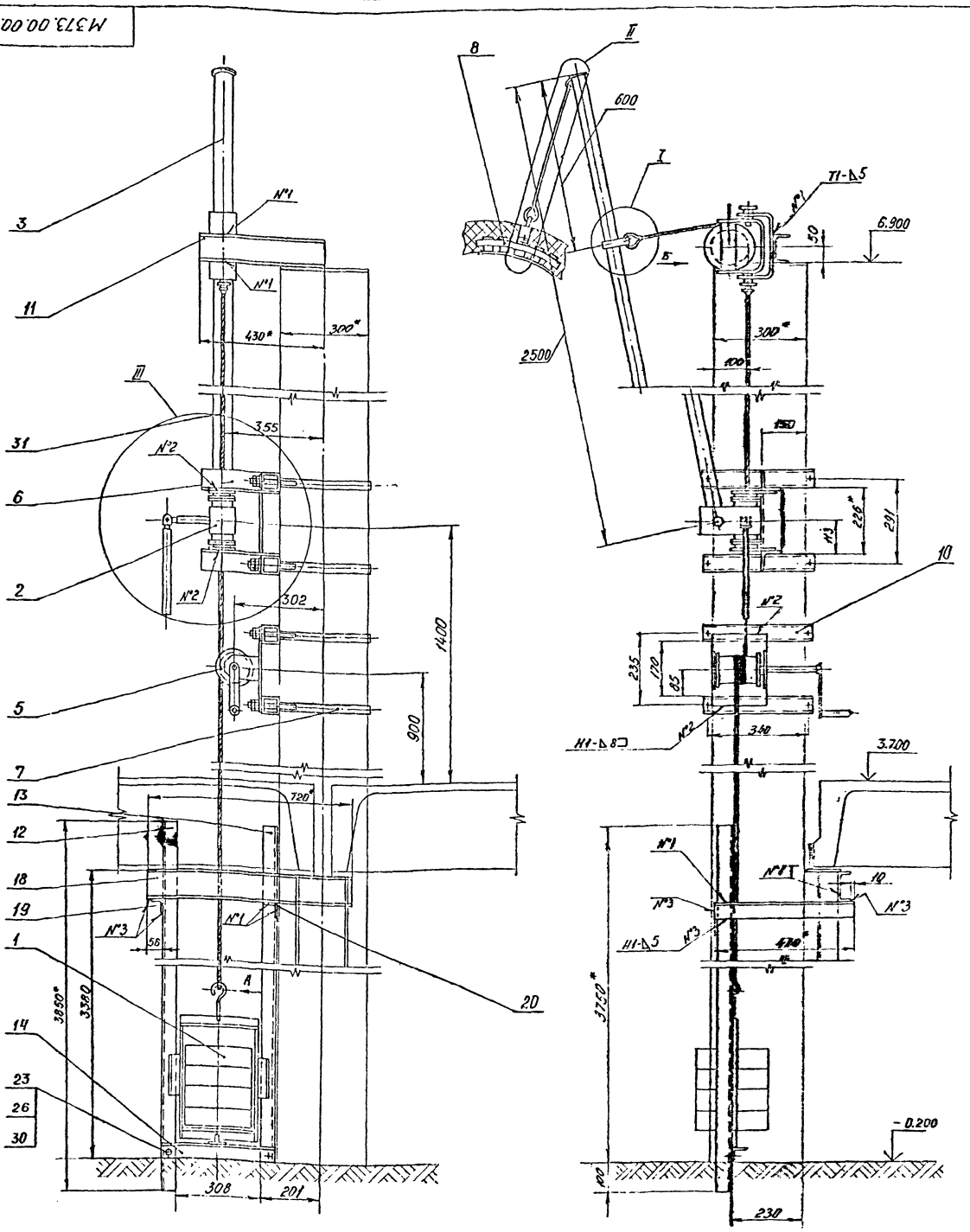

6. Установку противовеса подъемного устройства /поз. 1/ производить после монтажа блока /поз. 4/, поворотного шарнира /поз. 2/ и барабана /поз. 5/.
7. Конструкция подъемно-поворотного устройства принята по типовому проекту 704-3-31 ГПИ и НИИ ГА „Аэропроект" с коррективами по ГОСТам.
8. При монтаже на барабан подъемного устройства /поз. 5/ навить 4 полных витка каната /поз. 31/ усилием 100 кгс.
9. * Размеры для справок.

1. Сварные швы по ГОСТ 5264-80.
2. Обработка деталей без чертежа - $\sqrt{}$.
3. Неуказанные предельные отклонения размеров: отверстий - по Н14, валов - по h14, остальных - по $\pm\frac{IT_{14}}{2}$ СТ СЭВ 145-75.
4. Установку блока подъемного устройства /поз. 4/ производить после монтажа поворотного шарнира /поз. 2/, при этом ось поворотного шарнира и вертикальная ось блока должны быть совмещены. Несовмещение осей недопустимо.
5. Приварку связи /поз. 11/ к закладной детали колонны эстакады и монтаж рамы /поз. 6;/ производить одновременно с установкой подъемного и поворотного механизмов. Обеспечить плавное вращение барабана и блока без перекосов и заеданий.

Изм.	Лист	№ докум.	Подпись	Дата	М373.00.00.00 СБ			
Разраб.		Куриленко			Подъемно-поворотное устройство одиночного стояка. Сборочный чертеж	Лит.	Масса	Масштаб
Пров.		Белов				И	162,0	1:10
Т. контр.						Лист 1	Листов 2	
Н. контр.						Аэропроект Москва		
Утв.		Молодкин						

Инв. № подл. | Подпись и дата | Взам. инв. № | Инв. № дубл. | Подпись и дата

Копировал Арх. 5975/МУ-102 Формат А2

Альбом II

Типовой проект 704-6-2

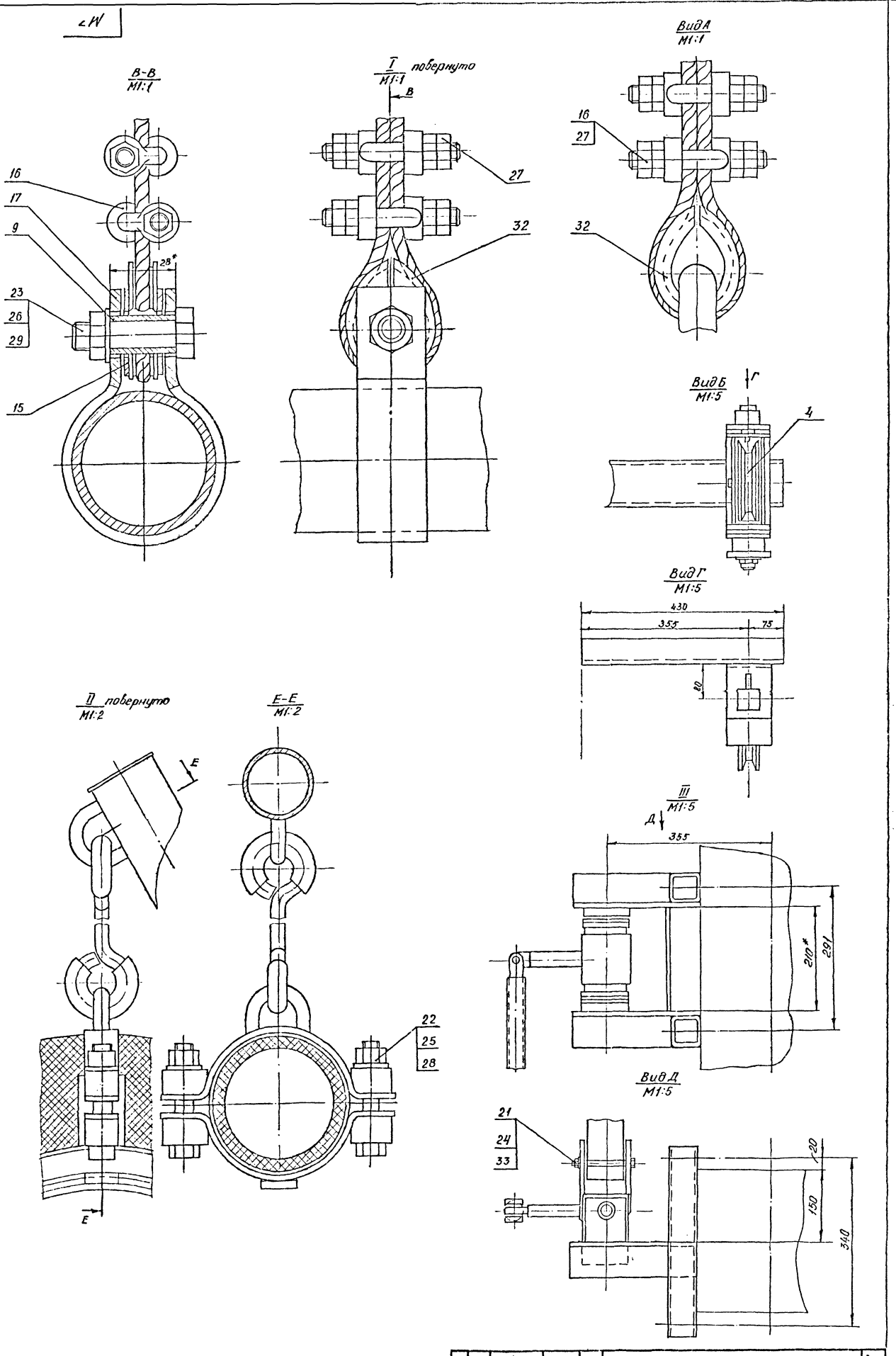

Изм	Лист	№ докум.	Подпись	Дата	М373.00.00.00 СБ	Лист 2

Копировал Арх. 9975/МУ-102 Формат А2

Альбом II

Типовой проект 704-6-2

№ строки	Обозначение	Наименование	Куда входит: Обозначение	Кол.	Общее кол-во	Примечание
1	М374.00.00.00	Откидной мостик эстакады				
2	М374.02.00.00	Стойка опорная левая	М374.00.00.00	1	12	
3	М374.03.00.00	Перила	М374.00.00.00	2	24	
4	М374.04.00.00	Стойка	М374.00.00.00	2	24	
5	М374.05.00.00	Стойка опорная правая	М374.00.00.00	1	12	
6	М374.06.00.00	Груз-противовес	М374.00.00.00	1	12	
7	М374.01.00.00	Рама	М374.00.00.00	1	12	

Инв.№ подл. | Подпись и дата | Взам. инв. № | Инв.№ дубл. | Подпись и дата

Изм.	Лист	№ докум.	Подпись	Дата
Разраб.		Чугунова		10.12.87
Пров.		Куриленко		10.12.87
Н.контр.				
Утв.		Молодкин		

М374.00.00.00 ВС

Откидной мостик эстакады. Ведомость спецификаций.

Лит.	Лист	Листов
И		1

Аэропроект Москва

Копировал: Арх. 9375/МУ-103 Формат А3

Альбом II

Типовой проект 704-6-2

№ строки	Наименование	Обозначение документа на поставку	Поставщик	Куда входит (обозначение)	Количество: на изделие	в комплекты	на регулир.	Всего	Примечание
1	Болт М16×40.56.02.9	ГОСТ 7798-70*		М374.00.00.00	4			48	
2	Болт М12×30.56.02.9	ГОСТ 7798-70*		М374.00.00.00	1			12	
3	Болт М10×170.56.02.9	ГОСТ 7796-70*		М374.00.00.00	2			24	
4	Болт М10×60.56.02.9	ГОСТ 7796-70*		М374.00.00.00	1			12	
5	Болт М10×45.56.02.9	ГОСТ 7817-72*		М374.00.00.00	2			24	
6	Болт М10×35.56.02.9	ГОСТ 7817-72*		М374.00.00.00	4			48	
7	Болт 7002-0588	ГОСТ 14724-69		М374.06.00.00	4			48	
8	Винт М5×12.56.02.9	ГОСТ 1477-75*		М374.00.00.00	2			24	
9	Гайка М16.6.02.9	ГОСТ 5915-70*		М374.00.00.00	6			72	
10	Гайка М12.6.02.9	ГОСТ 5919-73*		М374.00.00.00	1			12	
11	Гайка М10.6.02.9	ГОСТ 5919-73*		М374.00.00.00	6			72	
12	Гайка М10.6.02.9	ГОСТ 5915-70*		М374.00.00.00	3			36	
13	Шайба 16.65Г.02.9	ГОСТ 6402-70*		М374.00.00.00	6			72	
14	Шайба 12.04.02.9	ГОСТ 11371-78		М374.00.00.00	2			24	
15	Шайба 10.04.02.9	ГОСТ 11371-78		М374.00.00.00	9			108	
16	Шайба 10.65Г.02.9	ГОСТ 6402-70*		М374.00.00.00	3			36	
17	Шплинт 3,2×32-001	ГОСТ 397-79		М374.00.00.00	1			12	
18	Шплинт 2,5×25-001	ГОСТ 397-79		М374.00.00.00	6			72	
19	Заклепка 5×20.02	ГОСТ 10299-80		М374.00.00.00	2			24	
20	Масленка 1.2 КА 6	ГОСТ 7798-70*		М374.00.00.00	4			48	

Инв.№ подл. | Подпись и дата | Инв.№ дубл. | Взам. инв. № | Подпись и дата

Изм.	Лист	№ докум.	Подпись	Дата
Разраб.		Чугунова		10.12.87
Пров.		Куриленко		10.12.87
Н.контр.				
Утв.		Молодкин		

М374.00.00.00 ВП

Откидной мостик эстакады. Ведомость покупных изделий

Лит.	Лист	Листов
И		1

Аэропроект Москва

Копировал: Арх. 9375/МУ-104 Формат А3

Типовой проект 704-6-2 Альбом II

Rz320/(√)

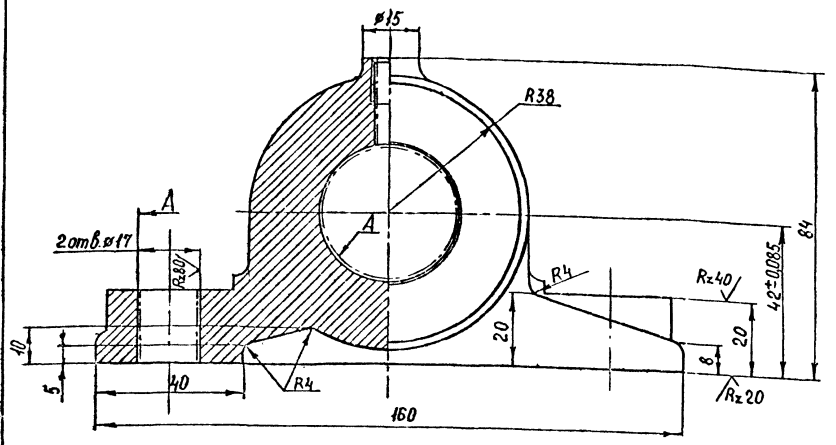

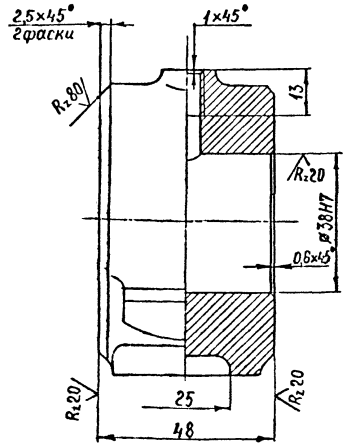

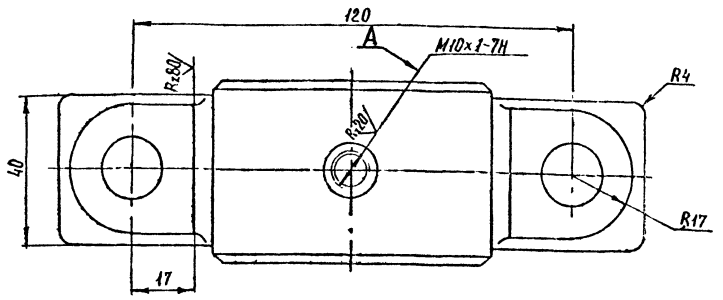

1. Неуказанные литейные радиусы от 3 до 5 мм.
2. Неуказанные предельные отклонения размеров: отверстий – по H14, валов – по h14, остальных – по $\pm\frac{IT14}{2}$ СТ СЭВ 145-75.
3. Покрытие: грунтовка ХС-010 ГОСТ 9355-60. Эмаль ХС-717 серая ТУ6. 10961-76, кроме поверхностей А.
Класс покрытия II. Условия эксплуатации 6/2.

						М374.00.00.05			
Изм.	Лист	№ докум.	Подпись	Дата			Лит.	Масса	Масштаб
Разраб.		Шляпина		9.12.80	Корпус подшипника		И	1,52	1:1
Пров.		Куриленко		10.12.80					
Т. контр.		Белов		15.12.80			Лист	Листов 1	
Н. контр.					СЧ 15-32 ГОСТ 1412-79		Аэропроект Москва		
Утв.									

Копировал Арх 9975/мч-105 Формат А3

Типовой проект 704-6-2 Альбом II

Формат	Зона	Поз.	Обозначение	Наименование	Кол.	Примечание
				Документация		
*			М374.00.00.00 СБ	Сборочный чертеж.		22;22
				Сборочные единицы		
А4		1	М374.01.00.00	Рама	1	
А4		2	М374.02.00.00	Стойка опорная левая	1	
А4		3	М374.03.00.00	Перила	2	
А4		4	М374.04.00.00	Стойка	2	
А4		5	М374.05.00.00	Стойка опорная правая	1	
А4		6	М374.06.00.00	Груз-противовес	1	
				Детали		
А4		9	М374.00.00.01	Брус	1	
А4		10	М374.00.00.02	Фиксатор	1	
А4		11	М374.00.00.03	Пружина	1	
А4		12	М374.00.00.04	Втулка	2	
А3		15	М374.00.00.05	Корпус подшипника	2	
				Стандартные изделия		
		16		Масленка 1.2 К36		
				ГОСТ 19853-74	2	
		17		Болт М16×40.56.029		
				ГОСТ 7798-70*	4	

						М374.00.00.00			
Изм.	Лист	№ докум.	Подпись	Дата			Лит.	Лист	Листов
Разраб.		Куриленко		9.12.80	Откидной мостик эстакады.		ТП	1	2
Пров.		Белов		10.12.80			Аэропроект Москва		
Н. контр.									
Утв.		Молобкин		15.12.80					

Копировал Арх. 9975/мч-106 Формат А4

Типовой проект Альбом II

Формат	Зона	Поз.	Обозначение	Наименование	Кол.	Примечание
		18		Болт М12×30.56.029		
				ГОСТ 7798-70*	1	
		19		Болт М10×170.56.029		
				ГОСТ 7796-70*	2	
		20		Болт М10×60.56.029		
				ГОСТ 7796-70*	1	
		21		Болт М10×45.56.029		
				ГОСТ 7817-72*	2	
		22		Болт М10×35.56.029		
				ГОСТ 7817-72*	4	
		23		Винт М5×12.56.029		
				ГОСТ 1477-75*	2	
		24		Гайка М16.6.029		
				ГОСТ 5915-70*	6	
		25		Гайка М12.6.029		
				ГОСТ 5919-73*	1	
		26		Гайка М10.6.029		
				ГОСТ 5919-73*	6	
		27		Гайка М10.6.029		
				ГОСТ 5915-70*	3	
		28		Шайба 16.65Г.029		
				ГОСТ 6402-70*	6	
		29		Шайба 12.04.029 ГОСТ 11371-78	2	
		30		Шайба 10.04.029 ГОСТ 11371-78	9	
		31		Шайба 10.65Г.029		
				ГОСТ 6402-70*	3	
		32		Шплинт 3,2×32-001		
				ГОСТ 397-79	1	
		33		Шплинт 2,5×25-001 ГОСТ 397-79	6	
		34		Заклепка 5×20.02		
				ГОСТ 10299-80	2	

					М374.00.00.00		Лист 2
Изм.	Лист	№ докум.	Подпись	Дата			

Копировал Арх. 9975/мч-107 Формат А4

М374.00.00.00 СБ

Альбом II

Типовой проект 704-6-2

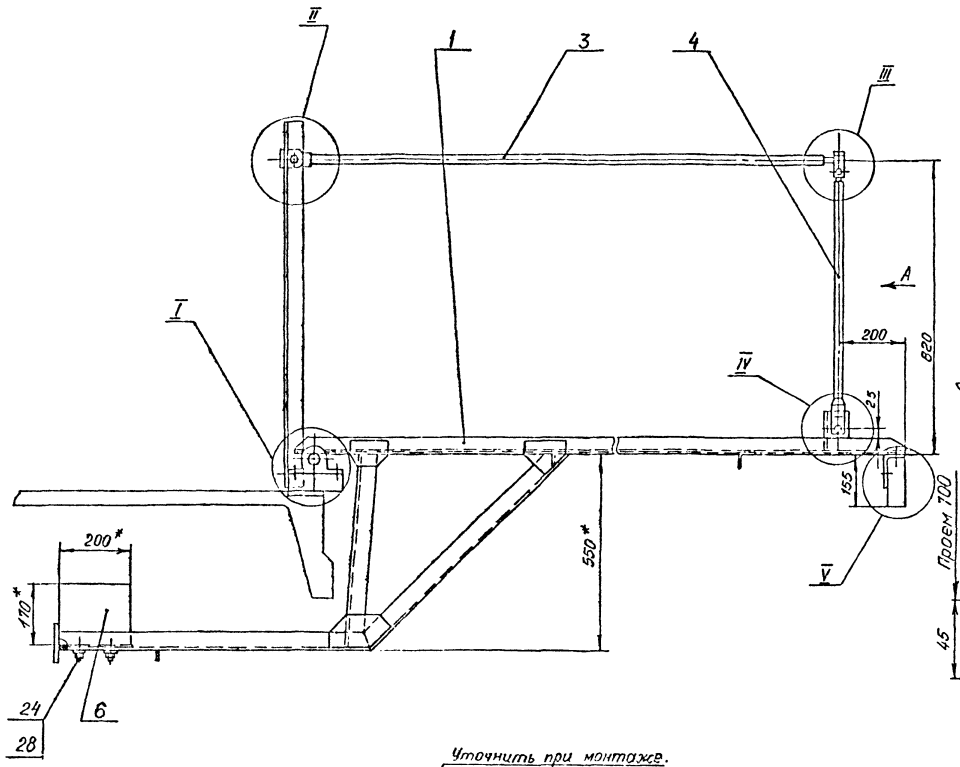

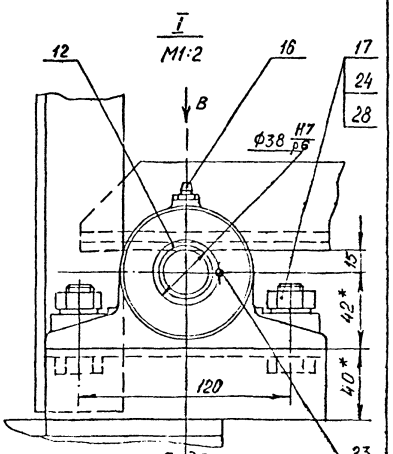

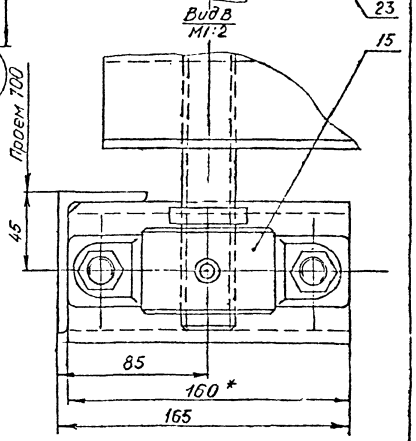

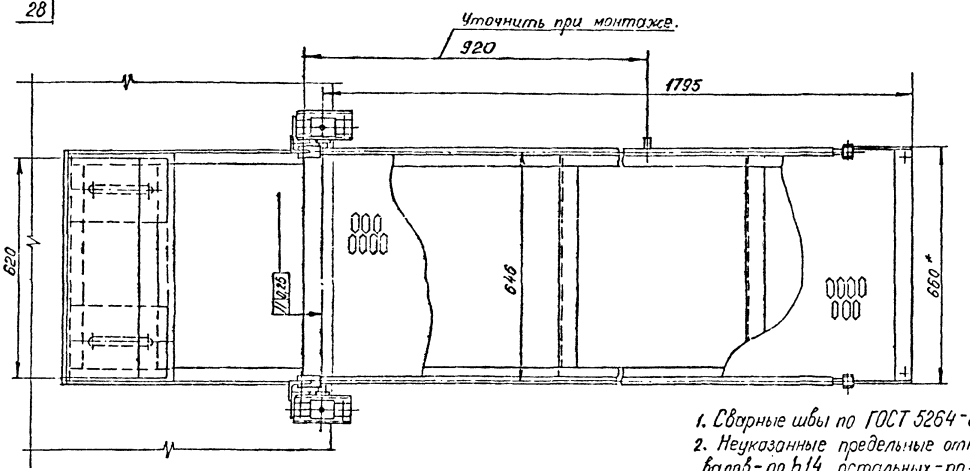

Вид А

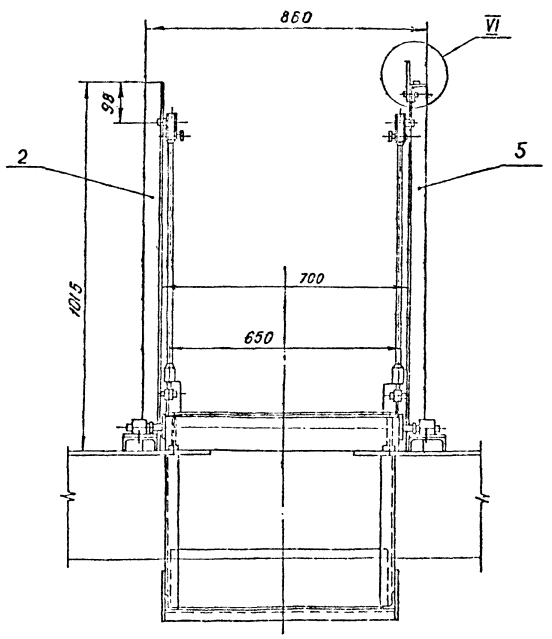

1. Сварные швы по ГОСТ 5264-80.
2. Неуказанные предельные отклонения размеров: отверстий - по H14, валов - по h14, остальных - по $\pm \frac{IT14}{2}$ СТ СЭВ 145-75.
3. Изготовленный мостик не должен иметь короблений и перекосов сочленяющихся деталей.
4. Опоры под подшипники мостика должны быть приварены к закладным элементам эстакады строго параллельно настилу эстакады и в одной горизонтальной плоскости.
5. Смонтированный откидной мостик должен быть отрегулирован на равновесие путем перемещения груза противовеса в своих направляющих.
6. После регулировки откидной мостик должен опускаться и подниматься свободно без заеданий и перекосов от усилия одной руки человека.
7. Приварку упора, фиксирующего положение мостика в поднятом состоянии, производить по месту.
8. Все трущиеся поверхности смазать смазкой ЦИАТИМ-201 ГОСТ 6267-64.
9. Конструкция откидного мостика принята по типовому проекту 704-3-31 ГПИ и НИИ ГА „Аэропроект" с коррективами по ГОСТам.
10. * Размеры для справок.

Изм.	Лист	№ докум.	Подп.	Дата	М374.00.00.00 СБ	
Разраб.		Кириленко			Откидной мостик эстакады. Сборочный чертеж	Лит. И; Масса 147; Масштаб 1:10
Провер.						Лист 1; Листов 2
Т.контр.		Белов				Аэропроект Москва
Н.контр.						
Утв.		Малобицкий				

Инв. № подл. | Подпись и дата | Взам. инв. № | Инв. № дубл. | Подпись и дата

М374.00.00.00 СБ

Альбом II

Типовой проект 704-6-2

V
М1:2

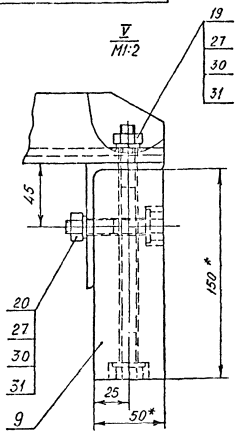

II
М1:1

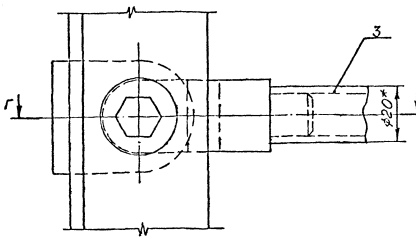

III
М1:1

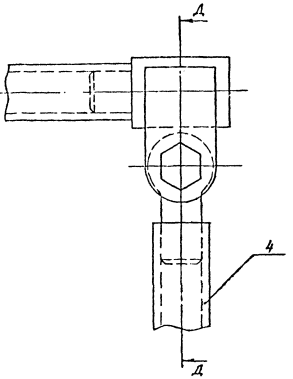

Г-Г
М1:1

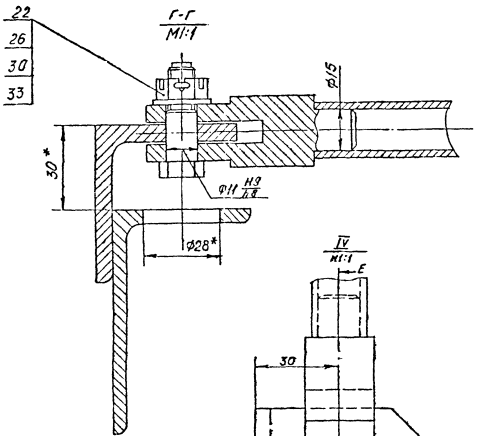

Д-Д
М1:1

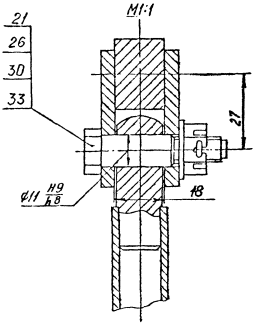

IV
М1:1

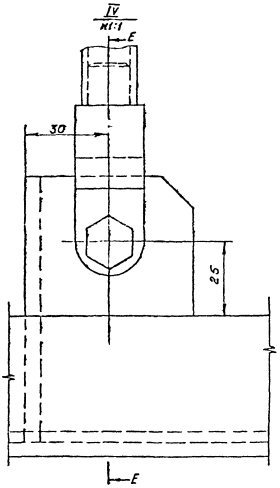

VI
М1:1

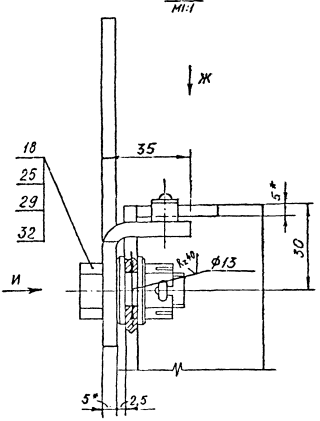

Е-Е
М1:1

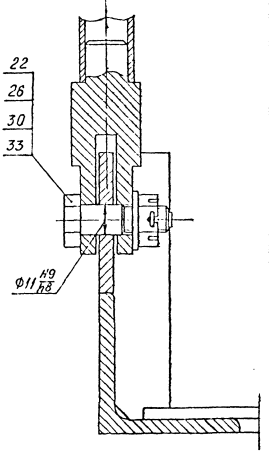

Вид Ж
М1:1

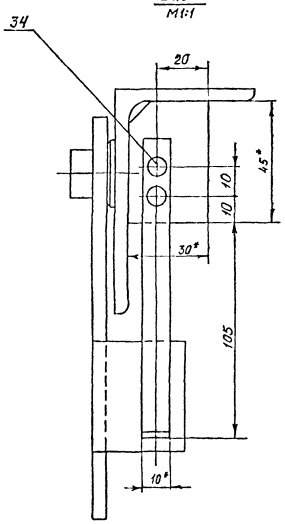

Вид И
М1:1

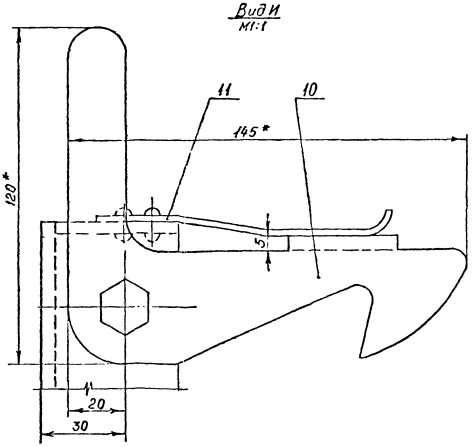

Изм.	Лист	№ докум.	Подпись	Дата	М374.00.00.00 СБ

Лист 2

Копировал

Формат А2

Инв.№ подл. | Подпись и дата | Взам. инв. № | Инв.№ дубл. | Подпись и дата

Альбом II

Типовой проект 704-6-2

Формат	Зона	Поз.	Обозначение	Наименование	Кол	Примечание
				Документация		
А2			М374.01.00.00СБ	Сборочный чертеж		
				Детали		
А4		1	М374.01.00.01	Косынка	2	
		2	М374.01.00.02	Связь		
				Уголок Б-50×50×5 ГОСТ 8509-72*		
				В Ст3сп ГОСТ 535-79		
				L = 1805 h14	2	6,98 кг
А4		3	М374.01.00.03	Косынка	2	
А4		4	М374.01.00.04	Опора	2	
А4		5	М374.01.00.05	Связь	2	
А4		6	М374.01.00.06	Косынка	2	
А4		7	М374.01.00.07	Раскос	2	
А4		8	М374.01.00.08	Раскос	2	
А4		9	М374.01.00.09	Опора	2	
А4		10	М374.01.00.10	Шайба	2	
А4		11	М374.01.00.11	Ось	1	
А4		12	М374.01.00.12	Поперечина	4	
А4		13	М374.01.00.13	Упор	1	
Б4		14	М374.01.00.14	Настил		
				Лист ПВ 506×640×1805 h14		
				ГОСТ 8706-78	1	19,1 кг
А4		15	М374.01.01.15	Поперечина	1	
		16	М374.01.01.16	Полка		
				Лист Б5 ГОСТ 19903-74*		
				3-III-В Ст3сп ГОСТ 14637-79		
				70 h14 × 650 h14	1	1,78 кг

Инв. № подл. | Подп. и дата | Взам. инв. № | Инв. № дубл. | Подп. и дата

Изм.	Лист	№ докум.	Подпись	Дата
Разраб.		Козлова		
Пров.		Куриленко		
Т. контр.		Белов		
Н. контр.				
Утв.		Малодчик		

М374.01.00.00

Рама

Лит.	Лист	Листов
И	1	2

Аэропроект Москва

Копировал Арх. 9975/мч-109 Формат А4

Альбом II

Типовой проект 704-6-2

Формат	Зона	Поз.	Обозначение	Наименование	Кол-во	Примечание
Б4		17	М374.01.01.17	Пластина		
				Лист Б5 ГОСТ 19903-74*		
				3-III-В Ст3сп ГОСТ 14637-79		
				50 h14 × 630 h14	1	1,23 кг
Б4		18	М374.01.01.18	Связь		
				Уголок Б-90×56×5 ГОСТ 8510-72*		
				В Ст3сп ГОСТ 535-79		
				L = 600 h14	1	4,07 кг
Б4		19	М374.01.01.09	Подкладка		
				Лист Б5 ГОСТ 19903-74*		
				3-III-В Ст3сп ГОСТ 14637-79		
				15 h14 × 40 h14	2	0,02 кг

Инв. № подл. | Подп. и дата | Взам. инв. № | Инв. № дубл. | Подп. и дата

Изм.	Лист	№ докум.	Подпись	Дата
Разраб.		Козлова		
Пров.		Куриленко		
Т. контр.		Белов		
Н. контр.				
Утв.				

М374.01.00.00

Рама

Лит.	Лист	Листов
И	2	

Аэропроект Москва

Копировал Арх. 9975/мч-109 Формат А4

Альбом II

Типовой проект 704-6-2

М374.01.00.11

Rz 80

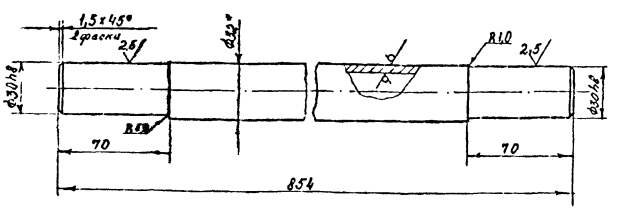

1. Неуказанные предельные отклонения размеров: валов - по h14, остальных - по $\pm\frac{IT14}{2}$ СТ СЭВ 145-75.
2. * Размер для справок.

Изм.	Лист	№ докум.	Подпись	Дата
Разраб.		Щеглова		
Пров.		Куриленко		
Т. контр.		Белов		
Н. контр.				
Утв.				

М374.01.00.11

Ось

Лит.	Масса	Масштаб
И	2,6	1:2

Лист	Листов
	1

Труба 32×4 ГОСТ 8734-75* / В20 ГОСТ 8733-74*

Аэропроект Москва

Копировал Арх. 9975/мч-110 Формат А4

Альбом II

Типовой проект 704-6-2

М374.01.00.09

Rz 80

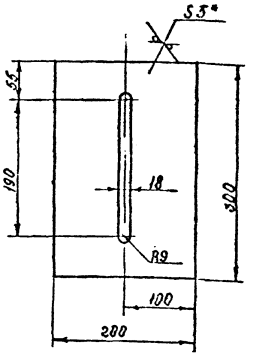

1. Предельные отклонения размеров: отверстий - по H14, валов - по h14, остальных - по $\pm\frac{IT14}{2}$ СТ СЭВ 145-75.
2. * Размер для справок.

Изм.	Лист	№ докум.	Подпись	Дата
Разраб.		Щеглова		
Пров.		Куриленко		
Т. контр.		Белов		
Н. контр.				
Утв.				

М374.01.00.09

Опора

Лит.	Масса	Масштаб
И	2,3	1:5

Лист	Листов
	1

Лист Б5 ГОСТ 19903-74* / 3-III-В Ст3сп ГОСТ 14637-79

Аэропроект Москва

Копировал Арх. 9975/мч-111 Формат А4

М374.01.00.00СБ

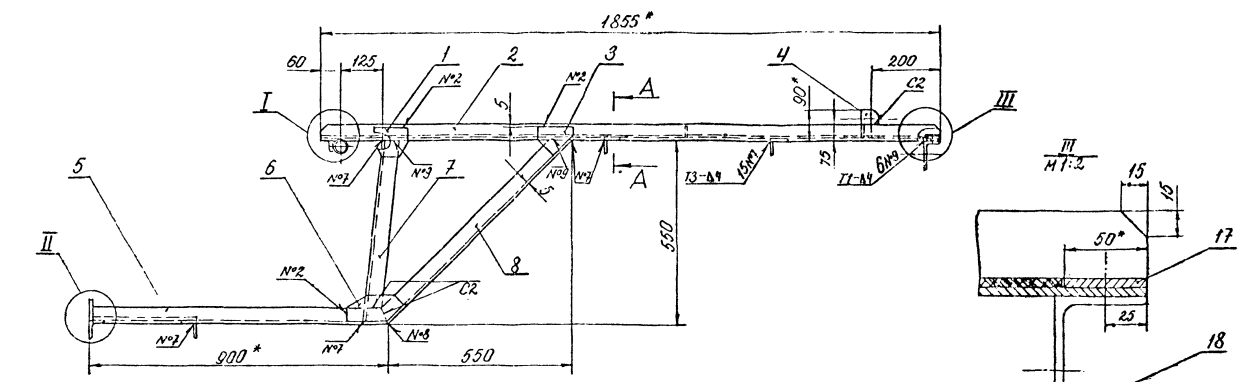

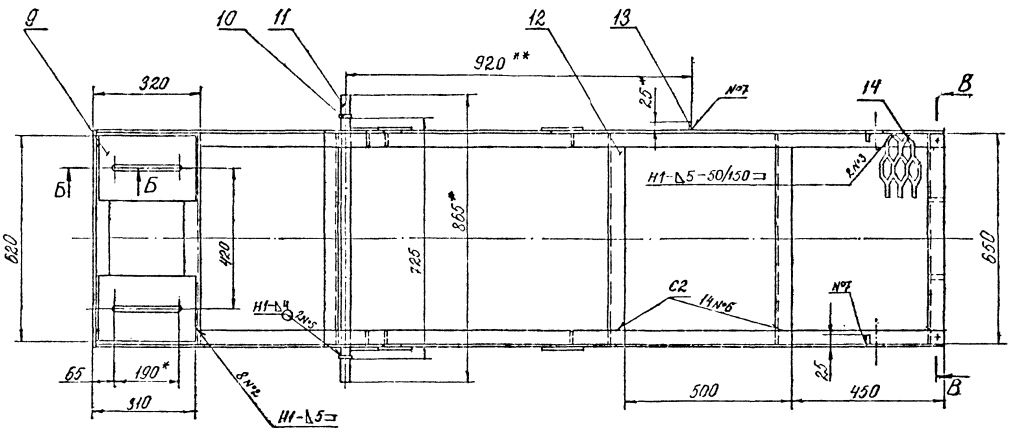

I
М1:2

А–А
М1:2

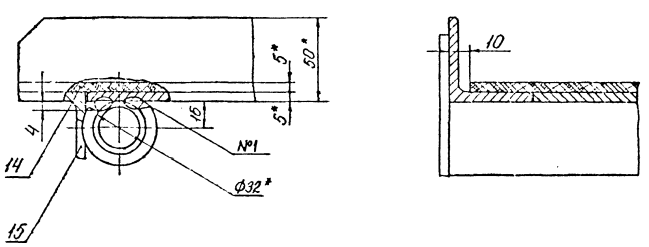

1. Сварные швы по ГОСТ 5264-80, кроме нестандартного шва №1.
2. Обработка поверхности реза деталей $\frac{Rz\,80}{}$ V.
3. Предельные отклонения размеров: отверстий - по H14, валов - по h14, остальных - по $\pm \frac{IT14}{2}$ СТ СЭВ 145-75.
4. Покрытие: грунтовка ХС-010 ГОСТ 9355-60, Эмаль ХС 717 серая ТУ6. 10.961-76. Класс покрытия II. Условия эксплуатации 6/2.
5. * Размеры для справок.
6. ** Установку детали, поз.13 уточнить при монтаже.

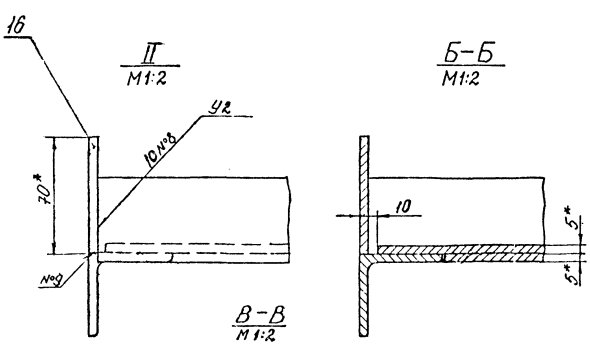

II
М1:2

Б–Б
М1:2

В–В
М1:2

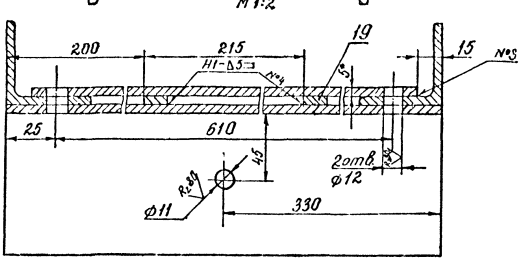

					М374.01.00.00СБ		
Изм.	Лист	№ докум.	Подп.	Дата		Лит.	Масса	Масштаб
Разраб.		Козлова			Рама. Сборочный чертеж	И	78,3	1:10
Пров.		Куршенко				Лист	Листов 1	
Т.контр.		Белов				Аэропроект Москва		
Н.контр.								
Утв.		Холодкин						

Копировал: Арх. 9975/му-112 Формат А2

Альбом III

Типовой проект 704-6-2

Инв. № подл. | Подп. и дата | Взам. инв. № | Инв. № дубл. | Подп. и дата

Типовой проект 704-6-2 Альбом II

М374.01.00.03

Rz 80 (√)

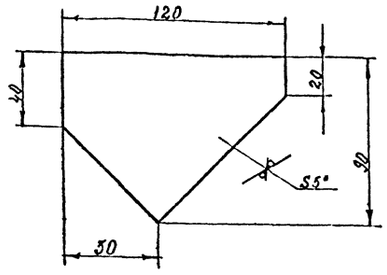

1. Предельные отклонения размеров: валов - по h14, остальных - по $\pm\frac{IT14}{2}$ СТ СЭВ 145-75.
2. * Размер для справок.

Изм.	Лист	№ докум.	Подпись	Дата
Разраб.		Щеглова		10.74
Пров.		Куриленко		10.74
Т. контр.		Белов		10.74
Н. контр.				
Утв.				

М374.01.00.03

Косынка

Лит.	Масса	Масштаб
И	0,25	1:2

Лист | Листов 1

Лист Б5 ГОСТ 19903-74* 3-IIIВСт3сп ГОСТ 14637-79

Аэропроект Москва

Копировал Арх. 9975/мч-113 Формат А4

Типовой проект 704-6-2 Альбом II

М374.01.00.01

Rz 80 (√)

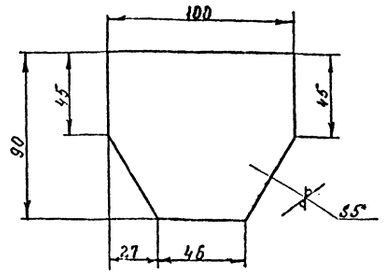

1. Предельные отклонения размеров: валов - по h14, остальных - по $\pm\frac{IT14}{2}$ СТ СЭВ 145-75.
2. * Размер для справок.

Изм.	Лист	№ докум.	Подпись	Дата
Разраб.		Щеглова		10.74
Пров.		Куриленко		10.74
Т. контр.		Белов		10.74
Н. контр.				
Утв.				

М374.01.00.01

Косынка

Лит.	Масса	Масштаб
И	0,3	1:2

Лист | Листов 1

Лист Б5 ГОСТ 19903-74* 3-IIIВСт3сп ГОСТ 14637-79

Аэропроект Москва

Копировал Арх. 9975/мч-114 Формат А4

Типовой проект 704-6-2 Альбом II

М374.01.00.06

Rz 80 (√)

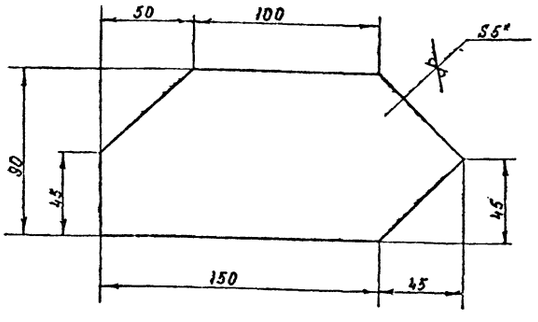

1. Предельные отклонения размеров: валов - по h14, остальных - по $\pm\frac{IT14}{2}$ СТ СЭВ 145-75.
2. * Размер для справок.

Изм.	Лист	№ докум.	Подпись	Дата
Разраб.		Щеглова		10.74
Пров.		Куриленко		10.74
Т. контр.		Белов		10.74
Н. контр.				
Утв.				

М374.01.00.06

Косынка

Лит.	Масса	Масштаб
И	0,4	1:2

Лист | Листов 1

Лист Б5 ГОСТ 19903-74* 3-IIIВСт3сп ГОСТ 14637-79

Аэропроект Москва

Копировал Арх. 9975/мч-115 Формат А4

Типовой проект 704-6-2 Альбом II

М374.01.00.13

Rz 80 (√)

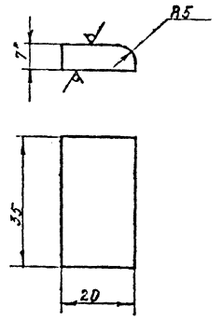

1. Предельные отклонения размеров: валов - по h14 остальных - по $\pm\frac{IT14}{2}$ СТ СЭВ 145-75.
2. * Размер для справок.

Изм.	Лист	№ докум.	Подпись	Дата
Разраб.		Щеглова		10.74
Пров.		Куриленко		10.74
Т. контр.		Белов		10.74
Н. контр.				
Утв.				

М374.01.00.13

Упор

Лит.	Масса	Масштаб
И	0,04	1:1

Лист | Листов 1

Лист Б4 ГОСТ 19903-74* 3-IIIВСт3сп ГОСТ 14637-79

Аэропроект Москва

Копировал Арх. 9975/мч-116 Формат А4

Инв. № подл. | Подп. и дата | Взам. инв. № | Инв. № дубл. | Подп. и дата

Альбом II

Типовой проект 704-6-2

М374.01.00.04

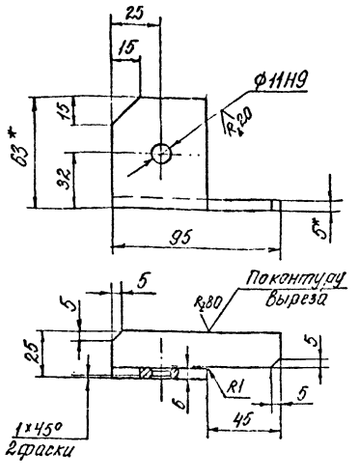

1. Предельные отклонения размеров: отверстий – по Н14, валов – по h14, остальных – по $\pm\frac{IT14}{2}$ СТ СЭВ 145-75.
2. * Размеры для справок.

Изм.	Лист	№ докум.	Подпись	Дата	М374.01.00.04			
Разраб.		Козлова			Опора	Лит.	Масса	Масштаб
Пров.		Куриленко				И	0,35	1:2
Т.контр.		Белов				Лист	Листов 1	
Н.контр.					Уголок Б 63×40×5 ГОСТ 8510-72* / ВСт3сп ГОСТ 535-79	Аэропроект Москва		
Утв.								

Копировал: Арх9975/ну-117 формат А4

Альбом II

Типовой проект 704-6-2

М374.01.00.05

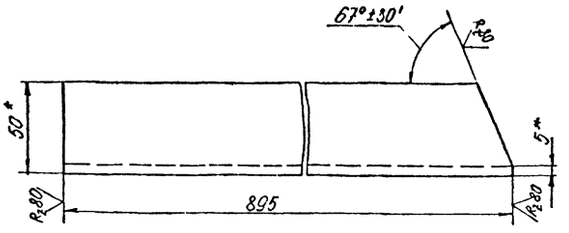

1. Предельные отклонения размеров: валов – по h14 СТ СЭВ 145-75.
2. * Размеры для справок.

Изм.	Лист	№ докум.	Подпись	Дата	М374.01.00.05			
Разраб.		Козлова			Связь	Лит.	Масса	Масштаб
Пров.		Куриленко				И	3,3	1:2
Т.контр.		Белов				Лист	Листов 1	
Н.контр.					Уголок Б 50×50×5 ГОСТ 8509-72* / ВСт3сп ГОСТ 535-79	Аэропроект Москва		
Утв.								

Копировал: Арх9975/ну-118 формат А4

Альбом II

Типовой проект 704-6-2

М374.01.00.08

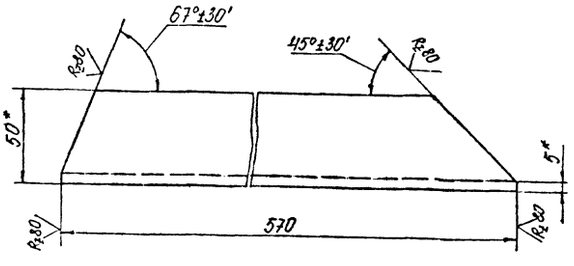

1. Неуказанные предельные отклонения размеров: валов – по h14 СТ СЭВ 145-75.
2. * Размеры для справок.

Изм.	Лист	№ докум.	Подпись	Дата	М374.01.00.08			
Разраб.		Козлова			Связь	Лит.	Масса	Масштаб
Пров.		Куриленко				И	2,15	1:2
Т.контр.		Белов				Лист	Листов 1	
Н.контр.					Уголок Б 50×50×5 ГОСТ 8509-72* / ВСт3сп ГОСТ 535-79	Аэропроект Москва		
Утв.								

Копировал: Арх9975/ну-119 формат А4

Альбом II

Типовой проект 704-6-2

М374.01.00.07

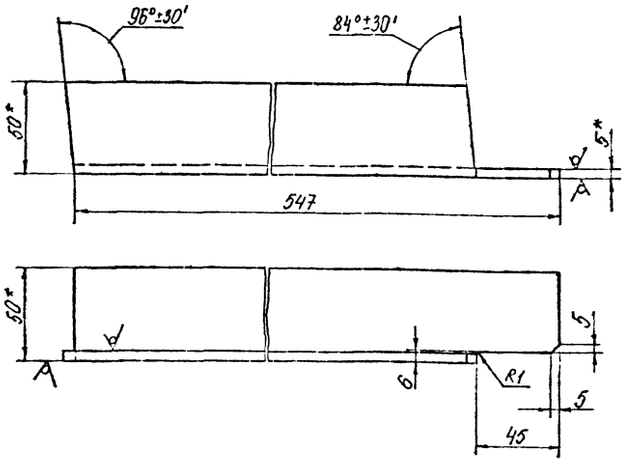

1. Предельные отклонения размеров: валов – по h14, остальных – по $\pm\frac{IT14}{2}$ СТ СЭВ 145-75.
2. * Размеры для справок.

Изм.	Лист	№ докум.	Подпись	Дата	М374.01.00.07			
Разраб.		Козлова			Раскос	Лит.	Масса	Масштаб
Пров.		Куриленко				И	2,06	1:2
Т.контр.		Белов				Лист	Листов 1	
Н.контр.					Уголок Б 50×50×5 ГОСТ 8509-72* / ВСт3сп ГОСТ 535-79	Аэропроект Москва		
Утв.								

Копировал: Арх9975/ну-120 формат А4

Типовой проект 704-6-2 Альбом II

М374.01.00.12

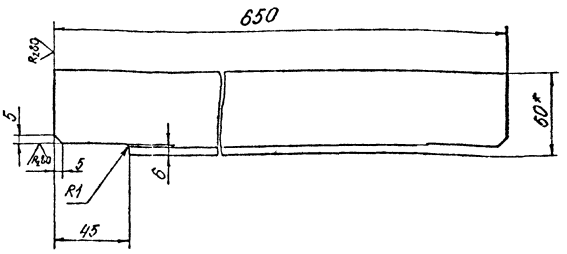

1. Предельные отклонения размеров: валов – по h14, остальных – по $\pm \frac{IT14}{2}$ СТ СЭВ 145-75.
2. * Размер для справок.

Изм.	Лист	№ докум.	Подп.	Дата	М374.01.00.12			
Разраб.		Козлова		10.12.	Поперечина	Лит.	Масса	Масштаб
Пров.		Куриленко		10.12.		И	2,45	1:2
Т.контр.		Белов		10.12.		Лист	Листов 1	
Н.контр.					Уголок Б 50×50×5 ГОСТ 8509-72* / Вст3сп ГОСТ 535-79	Аэропроект Москва		
Утв.								

Копировал Арх. 9975/мч-121 Формат А4

Типовой проект 704-6-2 Альбом II

М374.00.00.04

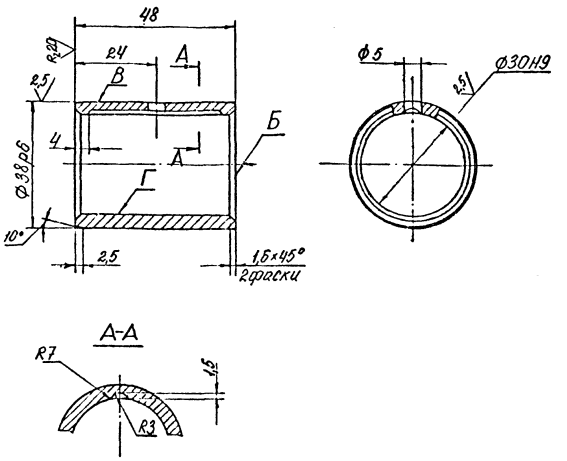

1. Предельные отклонения размеров: отверстий по H14, валов по h14, остальных по $\pm \frac{IT14}{2}$ СТ СЭВ 145-75.
2. Неперпендикулярность оси отв. Г относительно торцов Б 0,025 мм.
3. Радиальное биение отв. Г относительно поверхн В 0,02 мм.
4. Овальность поверхностей Б и В 0,01 мм.

Изм.	Лист	№ докум.	Подп.	Дата	М374.00.00.04			
Разраб.		Козлова		11.12.	Втулка	Лит.	Масса	Масштаб
Пров.		Куриленко		10.12.		И	0,16	1:1
Т.контр.		Белов		10.12.		Лист	Листов 1	
Н.контр.					АЧС-1 ГОСТ 1585-79	Аэропроект Москва		
Утв.								

Копировал: Арх. 9975/мч-122 Формат А4

Типовой проект 704-6-2 Альбом II

М374.00.00.01

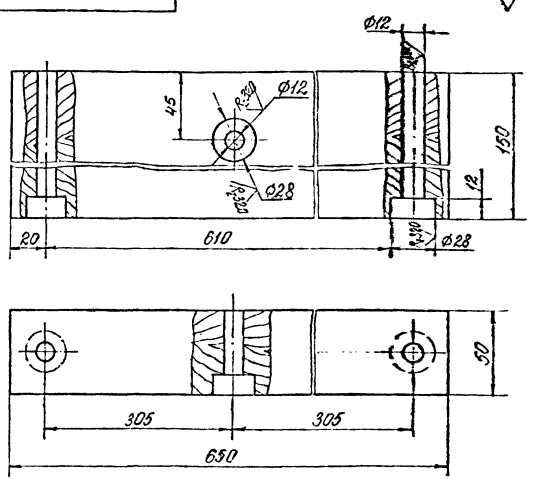

Размеры без допусков – по 4 ряду предельных отклонений свободных размеров ГОСТ 6449-76.

Изм.	Лист	№ докум.	Подп.	Дата	374.00.00.01			
Разраб.		Козлова		2.12.82	Брус	Лит.	Масса	Масштаб
Пров.		Куриленко		10.12.		И	3,2	1:2
Т.контр.		Белов		10.12.		Лист	Листов 1	
Н.контр.					Брус 50×150 Дуб ГОСТ 9462-71	Аэропроект Москва		
Утв.								

Копировал Арх. Формат А4

Типовой проект 704-6-2 Альбом II

М374.01.00.15

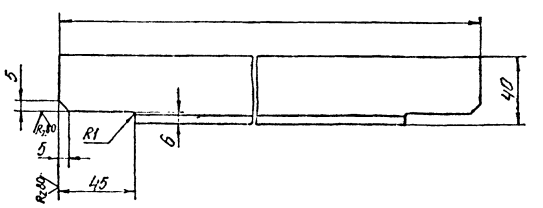

1. Предельные отклонения размеров: валов – по h14, остальных – по $\pm \frac{IT14}{2}$ СТ СЭВ 145-75.
2. * Размер для справок.

Изм.	Лист	№ докум.	Подп.	Дата	М374.01.00.15			
Разраб.		Козлова		11.12.	Поперечина	Лит.	Масса	Масштаб
Пров.		Куриленко		10.12.		И	1,93	1:2
Т.контр.		Белов		10.12.		Лист	Листов 1	
Н.контр.					Уголок Б 40×40×5 ГОСТ 8509-72* / Вст3сп ГОСТ 535-79	Аэропроект Москва		
Утв.								

Копировал Арх. 9975/мч-124 Формат А4

Альбом II

Типовой проект 704-6-2

М374.02.00.00СБ

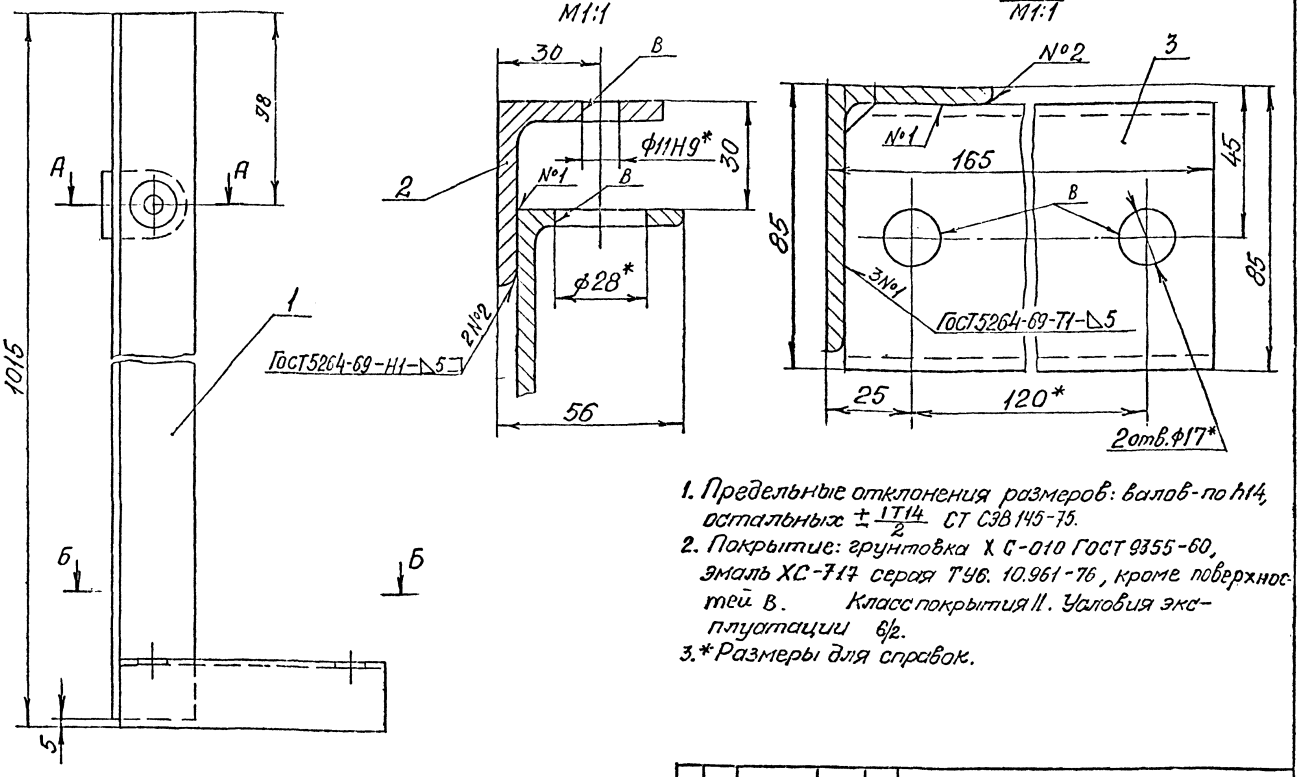

1. Предельные отклонения размеров: валов-по h14, остальных $\pm\frac{IT14}{2}$ СТ СЭВ 145-75.
2. Покрытие: грунтовка ХС-010 ГОСТ 9355-60, эмаль ХС-717 серая ТУ6. 10.961-76, кроме поверхностей В. Класс покрытия II. Условия эксплуатации 6/2.
3. *Размеры для справок.

Изм.	Лист	№ докум.	Подпись	Дата	М374.02.00.00СБ			
Разраб.		Волович			Стойка опорная левая. Сборочный чертеж	Лит.	Масса	Масштаб
Пров.		Куриленко				Н	6,6	1:2
Г. контр.		Белов				Лист	Листов 1	
Н. контр.						Аэропроект Москва		
Утв.		Молодкин						

Копировал Арх. 9975/МУ-125 Формат А3

Альбом II

Типовой проект 704-6-2

Формат	Зона	Поз.	Обозначение	Наименование	Кол.	Примечание
				Документация		
А3			М374.02.00.00СБ	Сборочный чертеж		
				Детали		
А4		1	М374.02.00.01	Стойка	1	
А4		2	М374.02.00.02	Ухо	1	
А4		3	М374.02.00.03	Опора	1	

Изм.	Лист	№ докум.	Подпись	Дата	М374.02.00.00			
Разраб.		Волович			Стойка опорная левая	Лит.	Лист	Листов
Пров.		Куриленко				Н		1
Т. контр.		Белов				Аэропроект Москва		

Альбом II

Типовой проект 704-6-2

М374.02.00.01

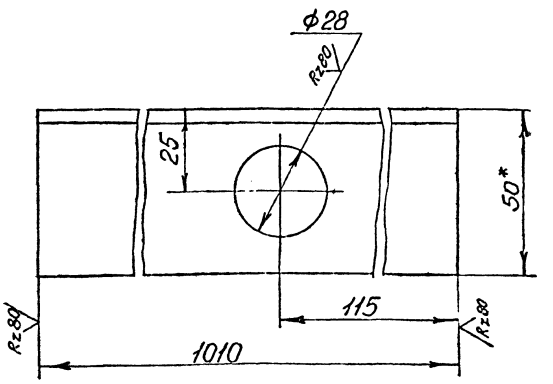

1. Предельные отклонения размеров: отверстий-по Н14, валов-по h14, остальных $\pm\frac{IT14}{2}$ СТ СЭВ 145-75.
2. *Размер для справок.

Изм.	Лист	№ докум.	Подпись	Дата	М374.02.00.01			
Разраб.		Волович			Стойка	Лит.	Масса	Масштаб
Пров.		Куриленко				Н	5,04	1:1
Г. контр.		Белов				Лист	Листов 1	
Н. контр.					Уголок Б-80×50×5 ГОСТ 8510-72* / ВСт3сп ГОСТ 535-79	Аэропроект Москва		

Альбом II

Типовой проект 704-6-2

М374.02.00.02

Rz 80

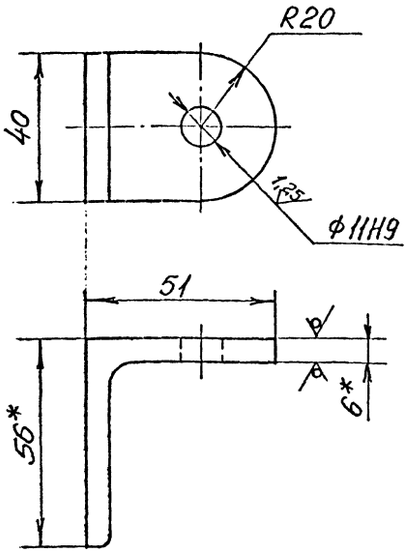

1. Неуказанные предельные отклонения размеров: валов - по h14, остальных - по $\pm \frac{IT14}{2}$ СТ СЭВ 145-75.
2. * Размеры для справок.

					М374.02.00.02			
Изм.	Лист	№ докум.	Подпись	Дата	Ухо	Лит.	Масса	Масштаб
Разраб.		Воловик		15.12.80		И	0,25	1:1
Пров.		Куриленко		15.12.80		Лист	Листов 1	
Т. контр.		Белов		15.12.80				
Н. контр.					Уголок Б 90×56×6 ГОСТ 8510-72* / ВСт3сп ГОСТ 535-79	Аэропроект Москва		
Утв.								

Копировал | Арх. 9975/МУ-128 | Формат А4

Альбом II

Типовой проект 704-6-2

М374.02.00.03

Rz 80

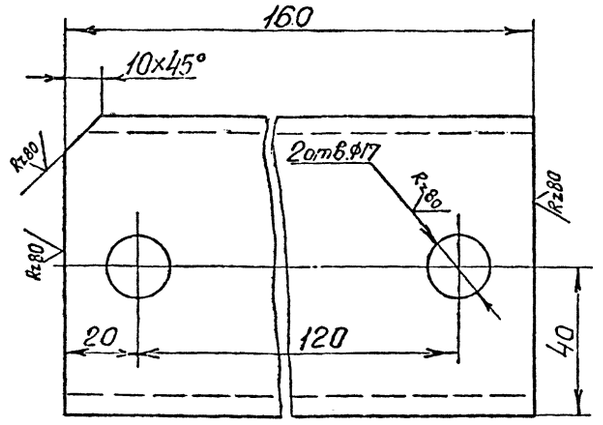

1. Предельные отклонения размеров: отверстий - по H14, валов - по h14, остальных - по $\pm \frac{IT14}{2}$ СТ СЭВ 145-75.
2. * Размер для справок

					М374.02.00.03			
Изм.	Лист	№ докум.	Подпись	Дата	Опора	Лит.	Масса	Масштаб
Разраб.		Воловик		15.12.80		И	1,13	1:1
Пров.		Куриленко		15.12.80		Лист	Листов 1	
Т. контр.		Белов		15.12.80				
Н. контр.					Швеллер 8 ГОСТ 8240-72* / ВСт3сп ГОСТ 535-79	Аэропроект Москва		
Утв.								

Копировал | Арх. 9975/МУ-129 | Формат А4

Альбом II

Типовой проект 704-6-2

М374.03.00.04

Rz 80

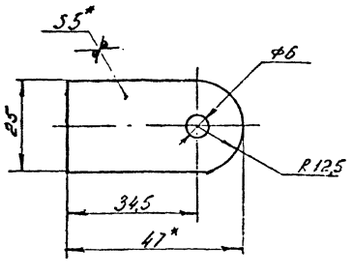

1. Предельные отклонения размеров: отверстий - по H14, валов - по h14, остальных - по $\pm \frac{IT14}{2}$. СТ СЭВ 145-75.
2. * Размеры для справок.

					М374.03.00.04			
Изм.	Лист	№ докум.	Подпись		Серьга	Лит.	Масса	Масштаб
Разраб.		Тарасов		9.12.80		И	0,04	1:1
Пров.		Куриленко		15.12.80		Лист	Листов 1	
Т. контр.		Белов						
Н. контр.					Лист 3-III-ВСт3сп ГОСТ 14637-79 / Б5 ГОСТ 19903-74*	Аэропроект Москва		
Утв.								

Копировал | Арх. 9975/МУ-130 | Формат А4

Альбом II

Типовой проект 704-6-2

М374.03.00.03

Rz 80

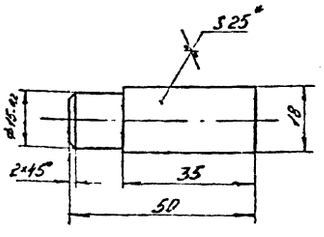

1. Предельные отклонения размеров: валов - по h14, остальных - по $\pm \frac{IT14}{2}$ СТ СЭВ 145-75.
2. * Размер для справок.

					М374.03.00.03			
Изм.	Лист	№ докум.	Подпись	Дата	Палец	Лит.	Масса	Масштаб
Разраб.		Тарасов		9.12.80		И	0,14	1:1
Пров.		Куриленко		15.12.80		Лист	Листов 1	
Т. контр.		Белов						
Н. контр.					Квадрат В25 ГОСТ 2591-71* / ВСт3сп ГОСТ 535-79	Аэропроект Москва		
Утв.								

Копировал | Арх. 9975/МУ-131 | Формат А4

Типовой проект 704-6-2 Альбом II

М374.03.00.00СБ

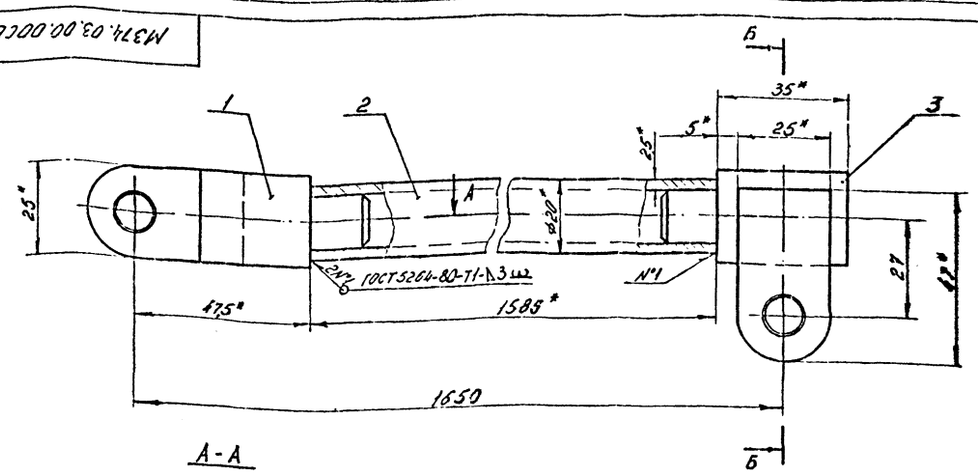

А-А

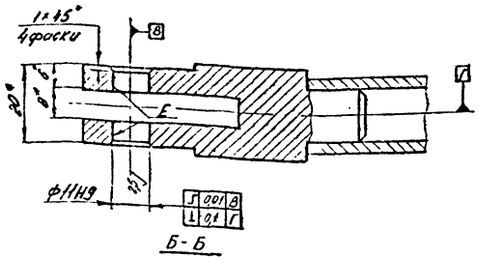

Б-Б

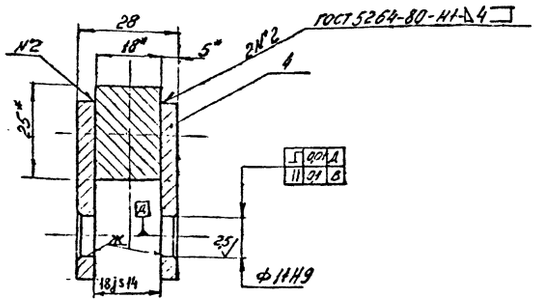

1. Неуказанные предельные отклонения размеров: отверстий - по H14, валов - по h14, остальных - по $\pm\frac{IT14}{2}$ СТ СЭВ 145-75.
2. Покрытие: грунтовка ХС-010 ГОСТ 9355-60, эмаль ХС-717 серая ТУ [illegible] 961-76; кроме поверхностей Е,Ж. Класс покрытия В. Группа условий эксплуатации 6/2.
3* Размеры для справок.

Изм.	Лист	№ докум.	Подпись	Дата
Разраб.		Торасов		
Пров.		Куриленко		
Т.контр.		Белов		
Н.контр.				
Утв.		Молодкин		

М374.03.00.00СБ

Перила

Сборочный чертеж

Лит	Масса	Масштаб
И	2,13	1:1
Лист	Листов 1	

Аэропроект Москва

Копировал Арх.9975/мч-132 Формат А3

Типовой проект 704-6-2 Альбом II

Формат	Зона	Поз.	Обозначение	Наименование	Кол.	Примечание
				Документация		
А3			М374.03.00.00СБ	Сборочный чертеж		
				Детали		
А4		1	М374.03.00.01	Проушина	1	
Б4		2	М374.03.00.02	Ось		
				Труба 28×2,5 ГОСТ 8734-75* / Б Ст4сп ГОСТ 8733-74*		
				L=1585 h14	1	1,71 кг.
А4		3	М374.03.00.03	Полец	1	
А4		4	М374.03.00.04	Серьга	2	

Изм.	Лист	№ докум.	Подпись	Дата
Разраб.		Торасов		15.10.80
Пров.		Куриленко		16.12.80
Т.контр.		Белов		
Н.контр.				
Утв.		Молодкин		15.12.80

М374.03.00.00

Перила

Лит.	Лист	Листов
И		1

Аэропроект Москва

Копировал Арх.9975/мч-133 Формат А4

Типовой проект 704-6-2 Альбом II

М374.03.00.01

Rz80 √(√)

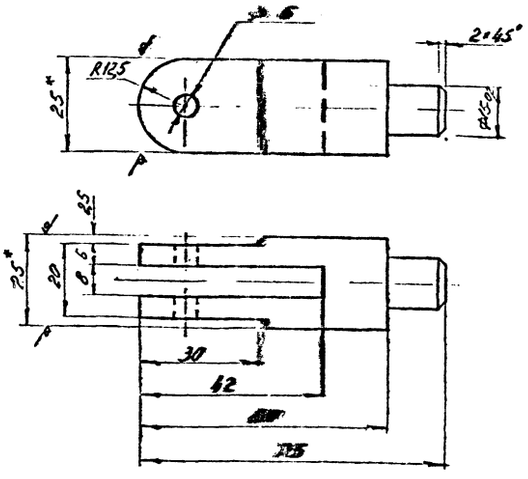

1. Предельные отклонения размеров: отверстий - по H14, валов - по h14, остальных - по $\pm\frac{IT14}{2}$ СТ СЭВ 145-75.
2.* Размеры для справок.

Изм.	Лист	№ докум.	Подпись	Дата
Разраб.		Торасов		15.10.80
Пров.		Куриленко		16.12.80
Т.контр.		Белов		
Н.контр.				
Утв.		Молодкин		15.12.80

М374.03.00.01

Проушина

Лит	Масса	Масштаб
И	9,2	1:1
Лист	Листов 1	

Сталь В25 ГОСТ 2591-71* / Вст3сп ГОСТ 535-79

Аэропроект Москва

Копировал Арх.9975/мч-134 Формат А4

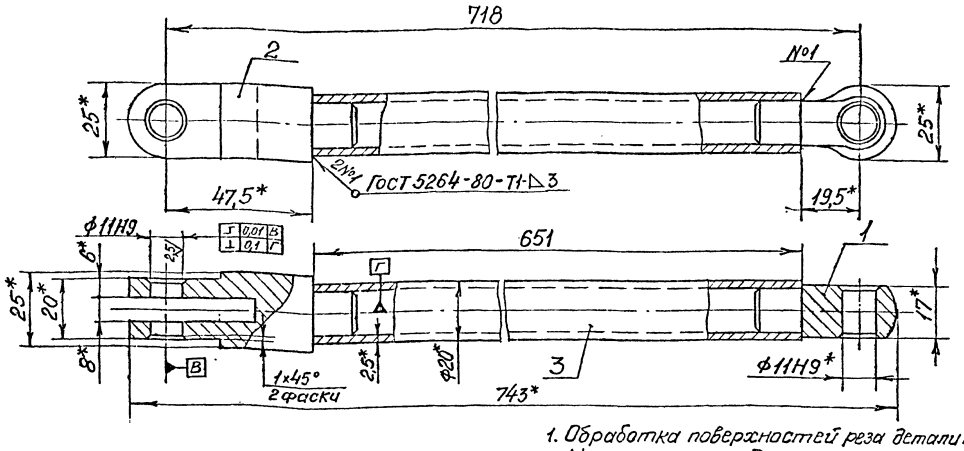

1. Обработка поверхностей реза детали Б4 Rz80.
2. Неуказанные предельные отклонения размеров: валов - по h14, остальных ±IT14/2 СТ СЭВ 145-75.
3. Покрытие: грунтовка ХС-010 ГОСТ 9355-60. Эмаль ХС-717 серая ТУ 6.10.961-76; кроме отверстий ф11Н9. Класс покрытия II. Условия эксплуатации 6/2.
4. *Размеры для справок.

						М374.04.00.00СБ		
Изм.	Лист	№ докум.	Подпись	Дата	Стойка. Сборочный чертеж	Лит.	Масса	Масштаб
Разраб.		Волович				И	1,1	1:1
Пров.		Куриленко				Лист	Листов 1	
Т. контр.		Белов				Аэропроект Москва		
Н. контр.								
Утв.		Молодкин						

Копировал Арх. 9935/МУ-133 Формат А3

Формат	Зона	Поз.	Обозначение	Наименование	Кол.	Примечание
				Документация		
А3			М374.04.00.00СБ	Сборочный чертеж		
				Детали		
А4		1	М374.04.00.01	Проушина	1	
А4		2	М373.03.00.01	Проушина	1	
Б4		3	М374.04.00.02	Стойка		
				Труба 20х2,5 ГОСТ 8732-78 / Б Ст 4 сп ГОСТ 8731-74*		
				L=651 h14	1	0,66 кг

						М374.04.00.00		
Изм.	Лист	№ докум.	Подпись	Дата	Стойка	Лит.	Лист	Листов
Разраб.		Волович				А	1	1
Пров.		Куриленко				Аэропроект Москва		
Т. контр.		Белов						
Н. контр.								
Утв.		Молодкин						

Копировал Арх. 9935/МУ-136 Формат А4

Rz40 ▽(▽)

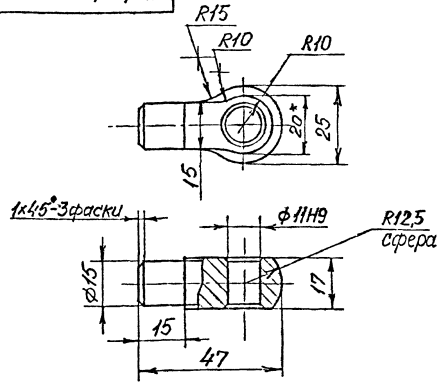

Неуказанные предельные отклонения размеров: валов - по h14, остальных ±IT14/2.

						М374.04.00.01		
Изм.	Лист	№ докум.	Подпись	Дата	Проушина	Лит.	Масса	Масштаб
Разраб.		Волович				И	0,13	1:1
Пров.		Куриленко				Лист	Листов 1	
Т. контр.		Белов				Аэропроект Москва		
Н. контр.								
Утв.								

Лист Б20 ГОСТ 19903-74* / 3-Ш-Б20 ГОСТ 14637-79

Копировал Арх. 9935/МУ-137 Формат А4

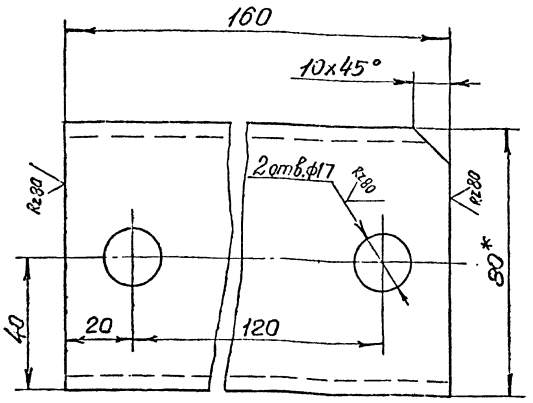

1. Предельные отклонения размеров: отверстий - по H14, валов - по h14, остальных - по $\pm\frac{IT14}{2}$ СТ СЭВ 145-75.
2. * Размер для справок.

Изм.	Лист	№ докум.	Подпись	Дата
Разраб.		Волович		
Пров.		Куриленко		
Т. контр.		Белов		
Н. контр.				
Утв.				

М374.05.00.01

Опора

Швеллер 8 ГОСТ 8240-72
Вст3сп ГОСТ 535-79

Лит.	Масса	Масштаб
И	1,13	1:1

Лист 1 Листов 1

ГПИ и НИИ ГА
Аэропроект

Копировал Арх. 9975/ИМ-138 Формат А4

Формат	Зона	Поз.	Обозначение	Наименование	Кол.	Примечание
				Документация		
А3			М374.05.00.00 СБ	Сборочный чертеж		
				Детали		
А4		1	М374.02.00.01	Стойка	1	
А4		2	М374.02.00.02	Ухо	1	
А4		3	М374.05.00.01	Опора	1	
А4		4	М374.05.00.02	Накладка	1	

Изм.	Лист	№ докум.	Подпись	Дата
Разраб.		Волович		
Пров.		Куриленко		
Т. контр.		Белов		
Н. контр.				
Утв.		Молодкин		

М374.05.00.00

Стойка опорная правая

Лит.	Лист	Листов
И1		1

Аэропроект Москва

Копировал Арх. 9975/ИМ-139 Формат А4

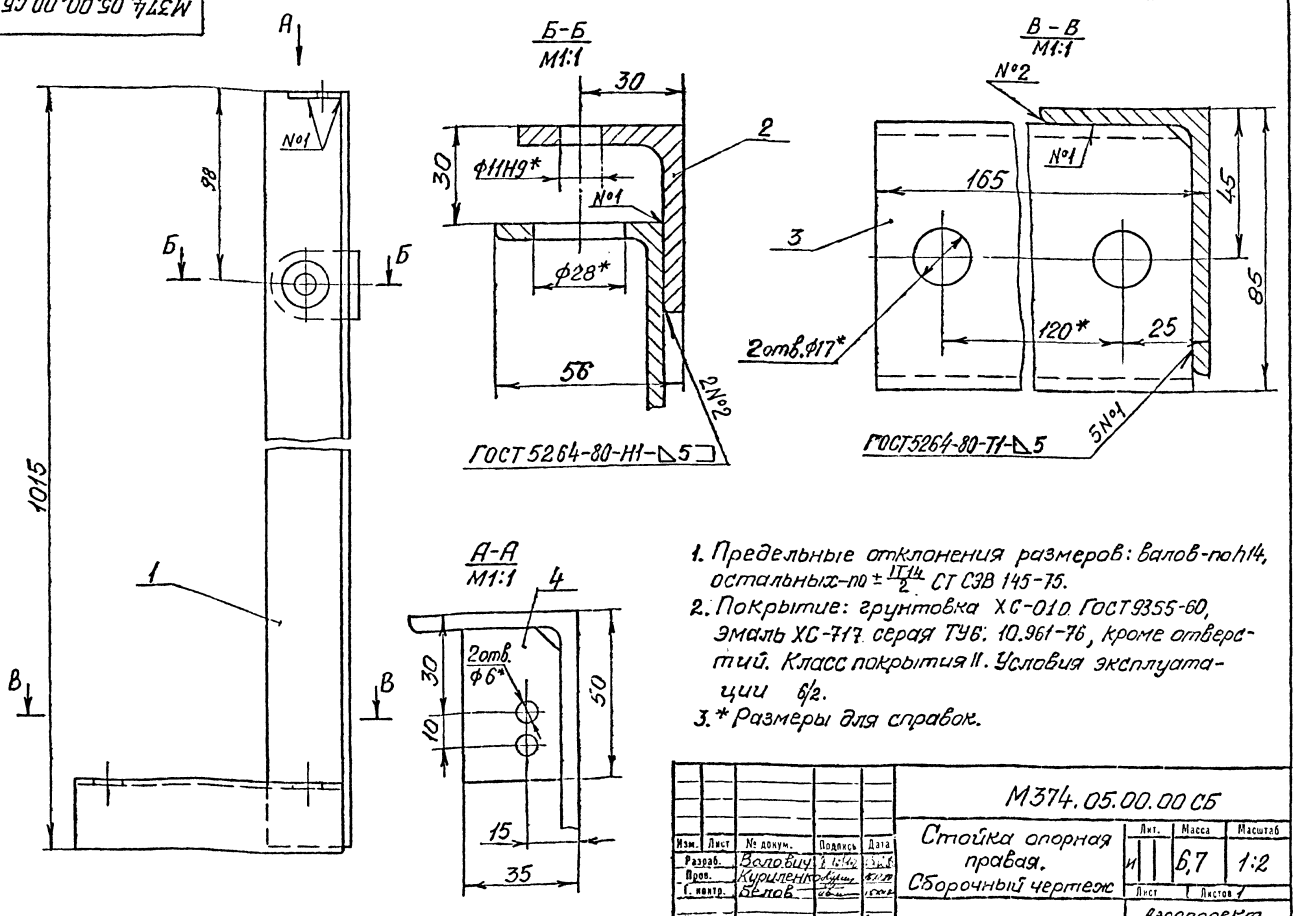

1. Предельные отклонения размеров: валов - по h14, остальных - по $\pm\frac{IT14}{2}$ СТ СЭВ 145-75.
2. Покрытие: грунтовка ХС-010 ГОСТ 9355-60, эмаль ХС-717 серая ТУ6: 10.961-76, кроме отверстий. Класс покрытия II. Условия эксплуатации 6/2.
3. * Размеры для справок.

Изм.	Лист	№ докум.	Подпись	Дата
Разраб.		Волович		
Пров.		Куриленко		
Т. контр.		Белов		
Н. контр.				
Утв.		Молодкин		

М374.05.00.00 СБ

Стойка опорная правая. Сборочный чертеж

Лит.	Масса	Масштаб
И	6,7	1:2

Лист 1 Листов 1

Аэропроект Москва

Копировал Арх. 9975/ИМ-140 Формат А3

Типовой проект 704-6-2 Альбом II

М374.00.00.02

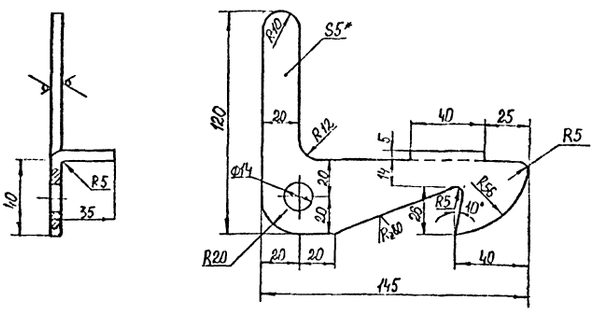

1. Цементировать h0,8...1,0 HRC 48...52.
2. Предельные отклонения размеров: отверстий - по H14, валов - по h14, остальных - по $\pm \frac{IT14}{2}$ СТ СЭВ 145-75.
3. Покрытие: грунтовка ХС-010 ГОСТ 9355-60. Эмаль ХС-717 серая ТУ 6.10.961-76.
   Класс покрытия II. Условия эксплуатации б/2.
4. * Размер для справок.

Изм.	Лист	№ докум.	Подп.	Дата
Разраб.		Чугунова		
Пров.		Куриленко		
Т. контр.		Белов		
Н. контр.				
Утв.				

М374.00.00.02

Фиксатор

Лит.	Масса	Масштаб
И	0,25	1:2
Лист	Листов 1	

Лист Б 5 ГОСТ 19903-74*
3-III-20 ГОСТ 16523-70*

Аэропроект Москва

Копировал Арх. 9975/мч-144 Формат А4

Типовой проект 704-6-2 Альбом II

М374.00.00.03

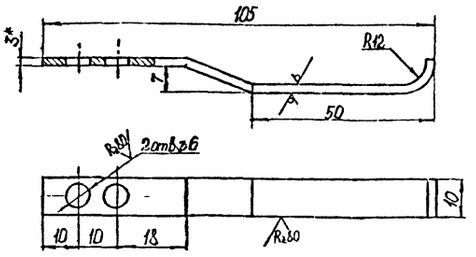

1. Предельные отклонения размеров: отверстий - по H14, валов - по h14, остальных - по $\pm \frac{IT14}{2}$ СТ СЭВ 145-75.
2. Покрытие: грунтовка ХС-010 ГОСТ 9355-60. Эмаль ХС-717 серая ТУ 6.10.961-76.
   Класс покрытия II. Условия эксплуатации б/2.
3. * Размер для справок.

Изм.	Лист	№ докум.	Подп.	Дата
Разраб.		Чугунова		
Пров.		Куриленко		
Т. контр.		Белов		
Н. контр.				
Утв.				

М374.00.00.03

Пружина

Лит.	Масса	Масштаб
И	0,07	1:1
Лист	Листов 1	

Пружинная полосовая А 3х35 ГОСТ 7419.4-78
Сталь 65Г ГОСТ 14959-79

Аэропроект Москва

Копировал Арх. 9975/мч-142 Формат А4

Типовой проект 704-6-2 Альбом II

М374.05.00.02

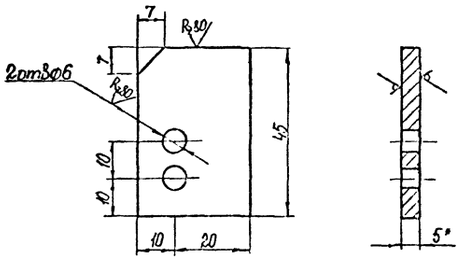

1. Предельные отклонения размеров: отверстий - по H14, валов - по h14, остальных - по $\pm \frac{IT14}{2}$ СТ СЭВ 145-75.
2. * Размер для справок.

Изм.	Лист	№ докум.	Подп.	Дата
Разраб.		Чугунова		
Пров.		Куриленко		
Т. контр.		Белов		
Н. контр.				
Утв.				

М374.05.00.02

Накладка

Лит.	Масса	Масштаб
И	0,046	1:1
Лист	Листов 1	

Лист Б 5 ГОСТ 19903-74*
3-III-ВСт3сп ГОСТ 14637-79

Аэропроект Москва

Копировал Арх. 9975/мч-143 Формат А4

Типовой проект 704-6-2 Альбом II

М374.01.00.10

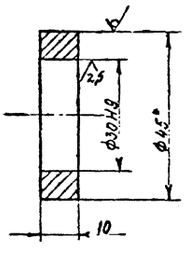

1. Неуказанные предельные отклонения размеров валов - по h14 СТ СЭВ 145-75.
2. * Размер для справок.

Изм.	Лист	№ докум.	Подпись	Дата
Разраб.		Щеголева		
Пров.		Куриленко		
Т. контр.		Белов		
Н. контр.				
Утв.				

М374.01.00.10

Шайба

Лит.	Масса	Масштаб
И	0,07	1:1
Лист	Листов 1	

Круг В45 ГОСТ 2590-71*
Ст3сп ГОСТ 535-79

Аэропроект Москва

Копировал Арх. 9975/мч-144 Формат А4

gost.e-ecolog.ru