ТИПОВОЙ ПРОЕКТ 904-1-33

АВТОМАТИЗИРОВАННАЯ ОТДЕЛЬНО СТОЯЩАЯ КОМПРЕССОРНАЯ СТАНЦИЯ 4К-250А

ПРОИЗВОДИТЕЛЬНОСТЬЮ 1000 $м^3$/МИН ВОЗДУХА

СОСТАВ ПРОЕКТА:

АЛЬБОМ I ПОЯСНИТЕЛЬНАЯ ЗАПИСКА.
АЛЬБОМ II ТЕХНОЛОГИЧЕСКАЯ ЧАСТЬ.
АЛЬБОМ III ЭЛЕКТРОТЕХНИЧЕСКАЯ ЧАСТЬ.
ВАРИАНТ С ТИРИСТОРНЫМ ВОЗБУДИТЕЛЬНЫМ УСТРОЙСТВОМ. ПОСТОЯННЫЙ ТОК.
АЛЬБОМ IV ЭЛЕКТРОТЕХНИЧЕСКАЯ ЧАСТЬ.
ВАРИАНТ С ТИРИСТОРНЫМ ВОЗБУДИТЕЛЬНЫМ УСТРОЙСТВОМ. ПЕРЕМЕННЫЙ ТОК.
АЛЬБОМ V АВТОМАТИЗАЦИЯ И КИП. ЧЕРТЕЖИ.
АЛЬБОМ VI АРХИТЕКТУРНО-СТРОИТЕЛЬНАЯ И САНТЕХНИЧЕСКАЯ ЧАСТИ.
АЛЬБОМ VII СМЕТЫ НА ТЕХНОЛОГИЧЕСКУЮ, ЭЛЕКТРОТЕХНИЧЕСКУЮ ЧАСТИ, АВТОМАТИЗАЦИЮ И КИП.
АЛЬБОМ VIII СМЕТЫ НА АРХИТЕКТУРНО-СТРОИТЕЛЬНУЮ И САНТЕХНИЧЕСКУЮ ЧАСТИ.
АЛЬБОМ IX ЗАКАЗНЫЕ СПЕЦИФИКАЦИИ.
АЛЬБОМ X НЕСТАНДАРТИЗИРОВАННОЕ ОБОРУДОВАНИЕ.
ПРИМЕНЕННЫЕ МАТЕРИАЛЫ:
ТИПОВОЙ ПРОЕКТ 704-1-107 „РЕЗЕРВУАР СТАЛЬНОЙ ГОРИЗОНТАЛЬНЫЙ ДЛЯ НЕФТЕПРОДУКТОВ ЕМКОСТЬЮ 5 $м^3$"
АЛЬБОМ I СТАЛЬНЫЕ КОНСТРУКЦИИ. РАБОЧИЕ ЧЕРТЕЖИ.
АЛЬБОМ III ОБОРУДОВАНИЕ РЕЗЕРВУАРОВ ЕМКОСТЬЮ 5-100 $м^3$ ДЛЯ СВЕТЛЫХ НЕФТЕПРОДУКТОВ ПРИ ПОДЗЕМНОЙ УСТАНОВКЕ.
АЛЬБОМ IX ЗАКАЗНЫЕ СПЕЦИФИКАЦИИ.

РАЗРАБОТАН ГОСУДАРСТВЕННЫМИ ПРОЕКТНЫМИ ИНСТИТУТАМИ ГИПРОСТРОЙДОРМАШ
АЛЬБОМЫ I; II; III; IV; V; VII; IX; X
РОСТОВСКИЙ ПРОМСТРОЙНИИПРОЕКТ

АЛЬБОМ X

КФ ЦИТП инв № 6986/X

УТВЕРЖДЕН И ВВЕДЕН В ДЕЙСТВИЕ МИНСТРОЙДОРМАШЕМ РЕШЕНИЕМ ОТ 29.11.76г
№39/76.

gost.e-ecolog.ru

ЦЕНТРАЛЬНЫЙ ИНСТИТУТ ТИПОВОГО ПРОЕКТ.
ГОССТРОЯ СССР
КИЕВСКИЙ ФИЛИАЛ
г.Киев-57, ул.Эжена Потье, № 12

Заказ № 1864 инв. № 6986/10 тираж 1000
Сдано в печать 11 XI 197?г., цена 1-35

№ п.п.	Наименование чертежа	Обозначение чертежа	№ страницы
1	Титульный лист		
2	Содержание альбома		2
3	Бак для масла	904-1- -01.000	3
4	Бак для масла Сборочный чертеж	904-1- -01.000СБ	4
5	То же		5
6	Глушитель шума на всасывании	904-1- -02.000	6
7	Глушитель шума на всасывании Сборочный чертеж	904-1- -02.000СБ	6
8	Патрубок для присоединения воздушного фильтра	904-1- -03.000	6
9	Патрубок для присоединения воздушного фильтра. Сборочный чертеж	904-1- -03.000СБ	6
10	Секция шумоглушения №1	904-1- -02.100	7
11	Секция шумоглушения №1. Сборочный чертеж	904-1- -02.100СБ	7
12	Секция шумоглушения №2	904-1- -02.200	7
13	Секция шумоглушения №2. Сборочный чертеж	904-1- -02.200СБ	7
14	Рама	904-1- -02.110	8
15	Рама. Сборочный чертеж	904-1- -02.110СБ	8
16	Глушитель выхлопа	904-1- -04.000	9
17	Глушитель выхлопа. Сборочный чертеж	904-1- -04.000СБ	9
18	Опора под маслобак (для 4К-250А, 6К-250А, 4К-500А)	904-1- -05.000	10
19	Опора под маслобак. Сборочный чертеж	904-1- -05.000СБ	10
20	Опора под маслобак (для 4К-350А)	904-1- -06.000	11
21	Опора под маслобак. Сборочный чертеж	904-1- -06.000СБ	11
22	Приспособление для выкатки воздухоохладителя (для 4К-250А, 6К-250А)	904-1- -07.000	12
23	Приспособление для выкатки воздухоохладителя. Сборочный чертеж	904-1- -07.000СБ	12
24	Опора под электропривод задвижки (для 4К-500А)	904-1- -08.000	12
25	Опора под электропривод задвижки Сборочный чертеж	904-1- -08.000СБ	13
26	Приспособление для выкатки трубных пучков воздухоохладителя (для 4К-350А)	904-1- -09.000	13
27	Приспособление для выкатки трубных пучков воздухоохладителя. Сборочный чертеж	904-1- -09.000СБ	14
28	Приспособление для выкатки воздухоохладителя (для 4К-500А)	904-1- -10.000	15
29	Приспособление для выкатки воздухоохладителя. Сборочный чертеж	904-1- -10.000СБ	15
30	Площадка подвесная для обслуживания светильников.	904-1- -30.000	16
31	Площадка в сборе	904-1- -30.100	16
32	Металлоконструкция	904-1- -30.110	16
33	Площадка подвесная для обслуживания светильников. Сборочный чертеж	904-1- -30.000СБ	17
34	Площадка в сборе. Сборочный чертеж	904-1- -30.100СБ	18
35	Металлоконструкция. Сборочный чертеж	904-1- -30.110СБ	19
36	Дверца.	904-1- -30.130	20
37	Дверца. Сборочный чертеж	904-1- -30.130СБ	20
38	Опора под 1БП(2БП).	904-1- -31.000	21
39	Опора под 1БП(2БП) Сборочный чертеж	904-1- -31.000СБ	21
40	Рама. Сборочный чертеж	904-1- -31.010СБ	21
41	Плита	904-1- -31.001	21
42	Фиксатор	904-1- -32.000	9
43	Перечень стандартов		22

№ п.п.	Наименование чертежа	Обозначение чертежа	№ страницы

6986/X

2

Изм	Лист	№ докум.	Подп.	Дата
Разраб.		Воеводина	Восив	22.8.76
Пров.		Тоболова	[illegible]	27.8.76
Рук.		Тоболова	[illegible]	27.8.76
Гл.спец.		Преснов	[illegible]	28.8.76
Н.контр.		Бурейко	[illegible]	28.8.76

Содержание альбома

Лит.	Масса	Масштаб
	–	–

Лист | Листов 1

ГИПРОСТРОЙДОРМАШ
Отдел ПВТ

Формат	Зона	Поз.	Обозначение	Наименование	Кол.	Примечание
				Документация		
22			904-1- -01.000 СБ	Сборочный чертеж		
				Детали		
БЧ		1	904-1- -01.001	Корпус		
				Лист Б-ПН-4 ГОСТ 19903-74 / ВСт3сп ГОСТ 14637-69		
				1946х3165	1	193кг
БЧ		2	904-1- -01.002	Днище		
				Лист Б-ПН-4 ГОСТ 19903-74 / ВСт3сп ГОСТ 14637-69		
				1247х1247	1	48,7кг
				Крышки		
				Лист Б-ПН-4 ГОСТ 19903-74 / ВСт3сп ГОСТ 14637-69		
БЧ		3	904-1- -01.003	ф101В	1	32,3кг
БЧ		4	904-1- -01.004	ф700	1	6кг
БЧ		5	904-1- -01.005	Скоба		
				Круг В16 ГОСТ 2590-71 / 20-2-Б ГОСТ 1050-74	5	0,55кг
БЧ		6	904-1- -01.006	Дыхательная трубка		
				Труба 25 ГОСТ 3262-75		
				L=275	1	0,66кг

Изм.	Лист	№ докум.	Подп.	Дата
Разраб.		Агафонова		27.09.76
Пров.		Малыгина		28.10.76
Рук.		Тоболова		27.12.76
Н. контр.		Буреева		27.12.76
Утв.		Леонов		27.12.76

904-1-33 -01.000

Бак для масла

Лит.	Лист	Листов
	1	3

ГИПРОСТРОЙДОРМАШ
Отдел ПВТ

Кальку сверил Всеволодина Копировал Смагина Формат А1

Формат	Зона	Поз.	Обозначение	Наименование	Кол.	Примечание
				Стандартные изделия		
				Фланцы ГОСТ 1255-67		
		10		50-2,5	1	
		11		65-2.5	1	
		12		Винт М5х25.58 ГОСТ 17475-72	8	
		13		Болт М10х20.58 ГОСТ 7798-70	8	
		14		Гайка М 10.5 ГОСТ 5915-70	8	
		15		Трубка 20-2,5-1500 ГОСТ 8946-74	1	
				Прочие изделия		
		16		Устройство запорное указателя уровня Ду 20 12Б 1бк	1	
				Материалы		
		17		Полоса 5х20 ГОСТ 103-57 / ВСт3сп ГОСТ 535-58	0,33	м 0,79кг
		18		Уголок Б-50х50х4 ГОСТ 8509-72 / ВСт3сп ГОСТ 535-58	1,97	м 3кг
		19		Лист Б-ПН-5 ГОСТ 19903-74 / ВСт3сп ГОСТ 14637-69	7,2	кг

Инв. № подл. | Подпись и дата | Взам. инв. № | Инв. № дубл. | Подпись и дата

Изм.	Лист	№ докум.	Подп.	Дата

904-1-33 -01.000 Лист 2

Кальку сверил Всеволодина Копировал Смагина Формат А1

Формат	Зона	Поз.	Обозначение	Наименование	Кол.	Примечание
		20		Лист Б-ПН-10 ГОСТ 19903-74 / ВСт3сп ГОСТ 14637-69	12	кг
		21		Швеллер 16 ГОСТ 8240-72 / ВСт3сп ГОСТ 535-58	3,16	м 14,2кг
		22		Труба 57х3,5 ГОСТ 8732-70 / Ф Ст3сп ГОСТ 8731-74	0,11	м
		23		Труба 65 ГОСТ 3262-75	0,21	м
		24		Труба 40 ГОСТ 3262-75	0,17	м
		25		Рейка Доска сосновая 22х80-IV ГОСТ 8486-66	3,5	м

Ж/9959

(2)

Изм.	Лист	№ докум.	Подп.	Дата

904-1-33 -01.000 Лист 3

Кальку сверил Всеволодина Копировал Смагина Формат А1

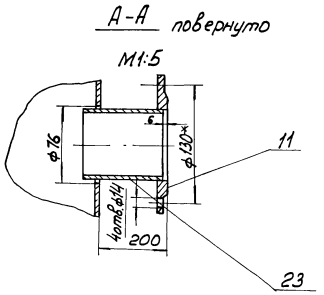

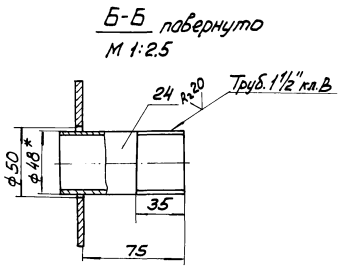

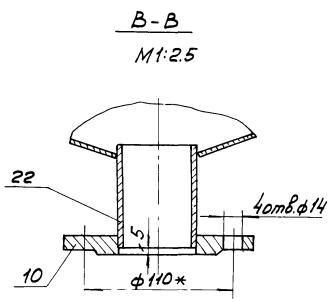

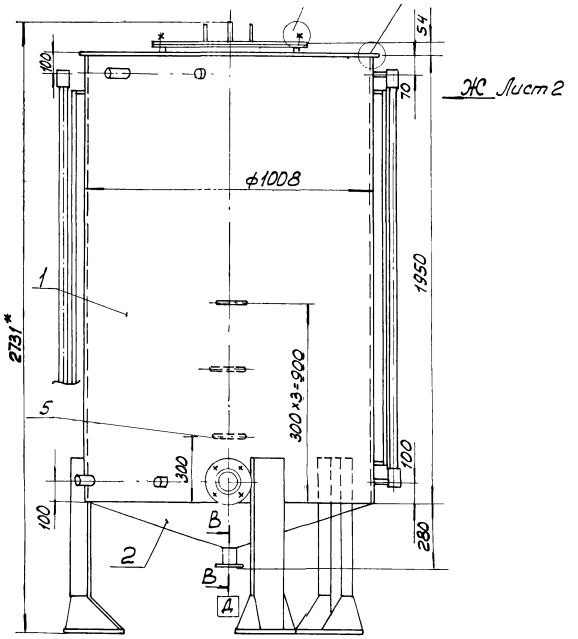

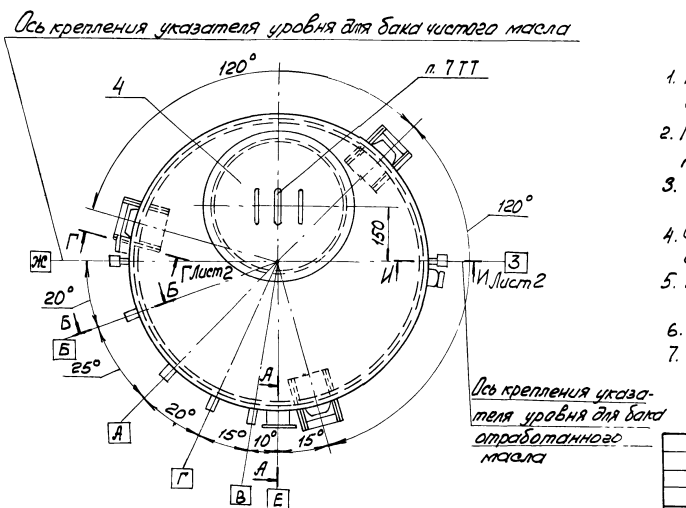

Наименование параметра	Величина
Рабочее давление кгс/см²	атмосфер
Рабочая температура С°	20°
Рабочая среда	масло
Емкость рабочая м³	1.5
Емкость геометрическая м³	1.59
Основной материал	ВСт3СпГОСТ380-71*
Габаритные размеры мм	1150 x 1213 x 2731

Обозначение штуцера	Назначение штуцера	Ду	Кол.	Примечание
А	Вход масла	40	1	Для бака чистого масла
Б	Выход масла	40	1	то же
В	Вход масла	40	1	Для бака отработанного масла
Г	Выход масла	40	1	то же
Д	Выпуск масла и грязи	50	1	
Е	Аварийный слив масла	65	1	
Ж	Присоединение указателя уровня масла	20	2	Для бака чистого масла
З	то же	20	2	Для бака отработанного масла

Технические требования

1. Предельные отклонения размеров: отверстий – по A_7, валов – по B_7, остальных – по CM_8
2. Предельные отклонения угловых размеров по 9 степени точности ГОСТ 8908-58.
3. Шероховатость обрабатываемых поверхностей деталей без чертежа R_z 320.
4. Сварку производить по контуру прилегания деталей швами по ГОСТ 5264-69 и по ГОСТ 16037-70
5. Покрытие: эмаль НЦ-232к серая ГОСТ 6631-74 2 слоя. VI.6/I-Л.
6. * Размеры для справок.
7. В крышке просверлить отверстие под дыхательную трубку ф34

6986/X

4

Изм.	Лист	№ докум.	Подп.	Дата
Разраб.		Агафонова		27.09.76
Пров.		Малыгина		8.10.76
Рук.		Тоболова		27.09.76
Гл.спец.		Преснов		28.09.76
Н. контр.		Бурейко		28.09.76
Утв.		Леонов		28.09.76

904-1-33 -01.000СБ

Бак для масла
Сборочный чертеж

Лит.	Масса	Масштаб
	324.5	1:15

Лист 1 Листов 2

ГИПРОСТРОЙДОРМАШ
Отдел ПВТ

Ил.нач.отд. Сафронов

Кальку сверил Воеводина Копировал Смагина Формат 22

Вид Ж Лист 1
М1:5

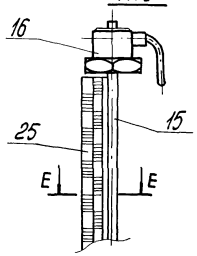

Поз. 2
М1:10

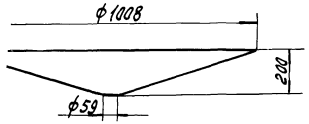

Поз. 5
М1:2,5

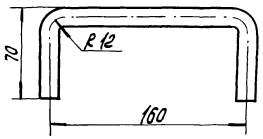

Г – Г Лист 1, повернуто
М1:10

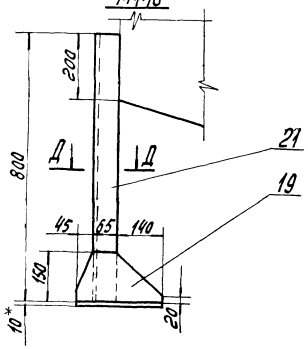

Е – Е
М1:2,5

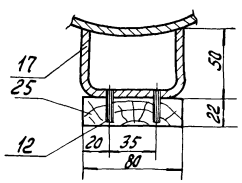

Поз. 4
М1:10

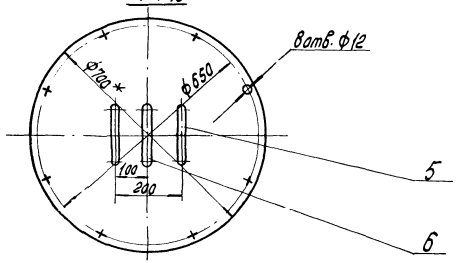

Поз. 6
М1:5

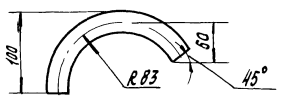

Д – Д
М1:10

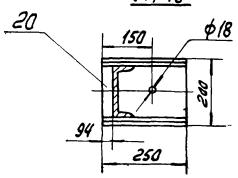

Т Лист 1
М1:25

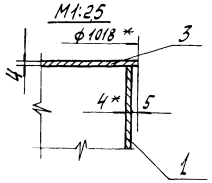

Ш Лист 1
М1:2,5

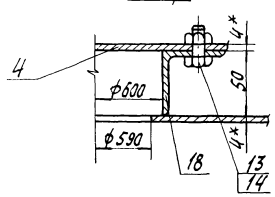

И – И Лист 1
М1:1

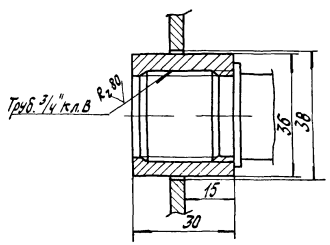

5

					904-1-33-01.000СБ
Изм.	Лист	№ докум.	Подп.	Дата	Бак для масла сборочный чертеж
Разраб.		Агафонова		27.09.76	
Пров.		Малыгина		5.10.76	
Рук.		Гайдолова		27.09.76	
Нач. отд.		Гайворонский		30.09.76	
Н. контр.		Бурейко		29.09.76	
Утв.		Попов		24.09.76	

Лит.	Масса	Масштаб
	324,5	

Лист 2 Листов 2

Гипростройдормаш отдел ПВТ

Формат	Зона	Поз.	Обозначение	Наименование	Кол.	Примечание
				Документация		
1			904-1- -02.000СБ	Сборочный чертеж		
				Сборочные единицы		
1		1	904-1- -02.100	Секция шумоглушения №1	1В	
1		2	904-1- -02.200	Секция шумоглушения №2	1	

Изм.	Лист	№ докум.	Подп.	Дата
Разраб.		Малыгина		10.09
Пров.		Тоболова		10.09
Рук.		Тоболова		10.09
Н. контр.		Бурейко		10.09
Утв.		Леонов		10.09

904-1-33 -02.000

Глушитель шума на всасывании

Лит.	Лист	Листов
	1	

ГИПРОСТРОЙДОРМАШ Отдел ПВТ

Калькул. сверил Воеводина Копировал Смагина Формат А4

904-1-33 -02.000СБ

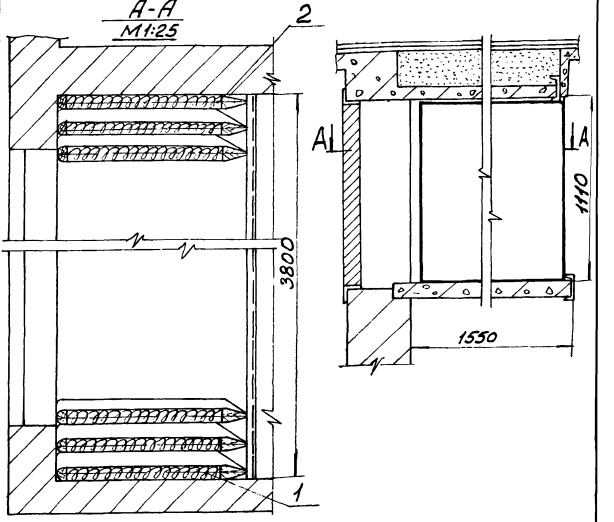

Размеры для справок

Изм.	Лист	№ докум.	Подп.	Дата
Разраб.		Малыгина		10.09
Пров.		Тоболова		10.09
Рук.		Тоболова		10.09
Гл. спец.		Пресное		10.09
Н. контр.		Бурейко		10.09
Утв.		Леонов		10.09

904-1-33 -02.000СБ

Глушитель шума на всасывании Сборочный чертеж

Лит.	Масса	Масштаб
	550	1:20
Лист	Листов 1	

ГИПРОСТРОЙДОРМАШ Отдел ПВТ

Калькул. сверил Воеводина Копировал Смагина Формат А1

Инв. № подл. | Подп. и дата | Взам. инв. № | Инв. № дубл. | Подп. и дата

Формат	Зона	Поз.	Обозначение	Наименование	Кол.	Примечание
				Документация		
4			904-1- -03.000СБ	Сборочный чертеж		
				Детали		
				Стенки		
				Лист Б ГЛН-3 ГОСТ 19904-74 Ст 3 ГОСТ 16523-70		
4		1	904-1- -03.001	240×1659	2	9.37 кг
4		2	904-1- -03.002	240×2001	2	11.3 кг
				Боковины		
				Уголок Б-40×40×3 ГОСТ 8509-72 Ст 3 ГОСТ 535-58		
4		3	904-1- -03.003	L=1739	2	3,22 кг
4		4	904-1- -03.004	L=2007	2	3,72 кг
4		5	904-1- -03.005	Прокладка		
				Паронит ПОН-3 ГОСТ 481-71		
				50×7468	1	2,24 кг
				Стандартные изделия		
		6		Болт М10×30.58 ГОСТ 7798-70	60	
		7		Гайка М10.5 ГОСТ 5915-70	60	

Изм.	Лист	№ докум.	Подп.	Дата
Разраб.		Воеводина		13.10
Пров.		Тоболова		13.10
Рук.		Тоболова		13.10
Н. контр.		Бурейко		13.10
Утв.		Леонов		13.10

904-1-33 -03.000

Патрубок для присоединения воздушного фильтра

Лит.	Лист	Листов
	1	1

ГИПРОСТРОЙДОРМАШ Отдел ПВТ

Калькул. сверил Воеводина Копировал Смагина Формат А1

904-1-33 -03.000СБ

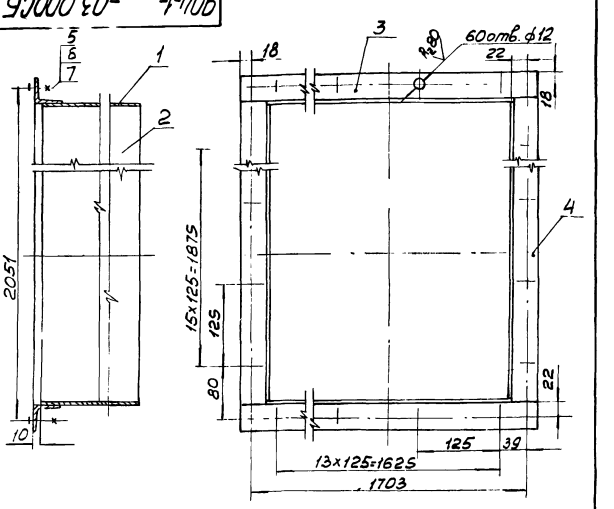

1. Неуказанные предельные отклонения размеров: отверстий - по A_1, валов - по B_1, остальных - по CM_8.
2. Шероховатость обрабатываемых поверхностей деталей без чертежа $R_z 320$
3. Сварку производить по контуру прилегания деталей швами по ГОСТ 5264-69.
4. Покрытие: эмаль НЦ-132К серая ГОСТ 6631-74 2 слоя. VI. Л.

Изм.	Лист	№ докум.	Подп.	Дата
Разраб.		Воеводина		15.09
Пров.		Тоболова		15.09
Рук.		Тоболова		15.09
Гл. спец.		Пресное		15.09
Н. контр.		Бурейко		15.09
Утв.		Леонов		15.09

904-1-33 -03.000СБ

Патрубок для присоединения воздушного фильтра Сборочный чертеж

Лит.	Масса	Масштаб
	60	1:5
Лист	Листов 1	

ГИПРОСТРОЙДОРМАШ Отдел ПВТ

Инв. № подл. | Подп. и дата | Взам. инв. № | Инв. № дубл. | Подп. и дата

Формат	Зона	Поз.	Обозначение	Наименование	Кол.	Примечание
				Документация		
1			904-1- -02.100СБ	Сборочный чертеж		
				Сборочные единицы		
1		1	904-1- -02.110	Рама		
				Стандартные изделия		
		2		Гвоздь К2.5х32 ГОСТ 4029-63	76	
				Материалы		
		3		Сетка №04-0.2 ГОСТ 3826-66		
				Проволока Ø2-1Ц-II ГОСТ 3282-74	0.9	кг
		4		Бязь техн. шириной 1.5м		
				арт. 50 ГОСТ 11680-65	3	м
		5		Маты из супертонкого стекловолокна без связующего		
				ТУ21-01-224-69	3	кг
		6		Проволока 08-1Ц-II		
				ГОСТ 3282-74	7	м

Изм.	Лист	N докум.	Подп.	Дата
Разраб.		Малыгина		10.04.76
Пров.		Тоболова		15.04.76
Рук.		Тоболова		15.04.76
Н. контр.		Бурейко		16.04.76
Утв.		Сафронов		16.04.76

904-1-33 -02.100

Секция шумоглушения №1

Лит.	Лист	Листов
		1

ГИПРОСТРОЙДОРМАШ
Отдел ПВТ

Кальку сверил Воеводина Копировал Смагина Формат А1

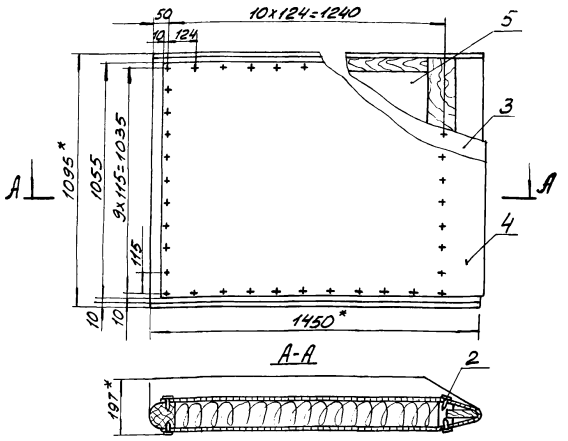

904-1-33-02.100СБ

1. Предельные отклонения размеров: валов - по 2с, остальных - по 3-му ряду по ГОСТ 6449-53.
2. Выпуклости на внешних сторонах сетки не допускаются.
3. Маты пришить к сетке проволокой. Шаг прошивки - 200 мм.
4. * Размеры для справок.

Изм.	Лист	№ докум.	Подп.	Дата
Разраб.		Малыгина		10.04.76
Пров.		Тоболова		15.04.76
Рук.		Тоболова		15.04.76
Гл. спец.		Пресное		16.04.76
Н. контр.		Бурейко		16.04.76
Утв.		Найворонский		16.04.76

904-1-33 -02.100СБ

Секция шумоглушения №1 Сборочный чертеж

Лит.	Масса	Масштаб
	28	1:15
Лист	Листов 1	

ГИПРОСТРОЙДОРМАШ
Отдел ПВТ

Кальку сверил Воеводина Копировал Смагина Формат А1

Подп. и дата | Инв. № подл. | Взам. инв. № | Инв. № дубл. | Подп. и дата

Формат	Зона	Поз.	Обозначение	Наименование	Кол.	Примечание
				Документация		
1			904-1- -02.200СБ	Сборочный чертеж		
				Сборочные единицы		
1		1	904-1- -02.110-01	Рама		
				Стандартные изделия		
		2		Гвоздь К2.5х32 ГОСТ 4029-63	76	
				Материалы		
		3		Сетка №04-0.2 ГОСТ 3826-66		
				Проволока Ø2-1Ц-II ГОСТ 3282-74	0.9	кг
		4		Бязь техн. шириной 1.5м		
				арт. 50 ГОСТ 11680-65	3	м
		5		Маты из супертонкого стекловолокна без связующего		
				ТУ21-01-224-69	3	кг
		6		Проволока 0,8-1Ц-II		
				ГОСТ 3282-74	7	м

Х/9869

(1)

Изм.	Лист	№ докум.	Подп.	Дата
Разраб.		Малыгина		10.04.76
Пров.		Тоболова		15.04.76
Рук.		Тоболова		15.04.76
Н. контр.		Бурейко		16.04.76
Утв.		Сафронов		16.04.76

904-1-33 -02.200

Секция шумоглушения №2

Лит.	Лист	Листов
		1

ГИПРОСТРОЙДОРМАШ
Отдел ПВТ

Кальку сверил Воеводина Копировал Смагина Формат А1

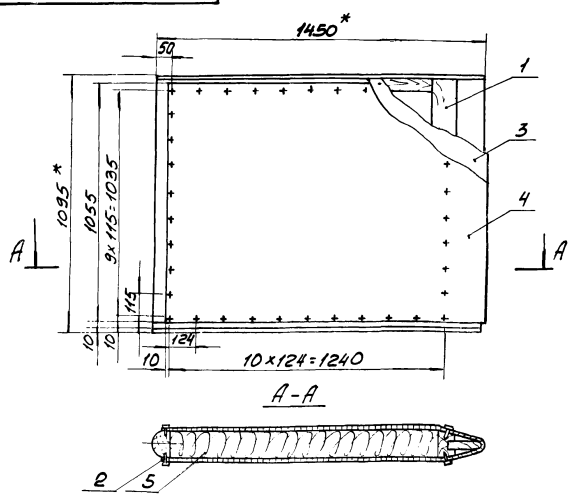

904-1- -02.200СБ

1. Предельные отклонения размеров: валов - по 2с, остальных - по 3-му ряду по ГОСТ 6449-53.
2. Выпуклости на внешних сторонах сетки не допускаются.
3. Маты пришить к сетке проволокой. Шаг прошивки 200 мм.
4. * Размеры для справок.

Изм.	Лист	N докум.	Подп.	Дата
Разраб.		Малыгина		10.04.76
Пров.		Тоболова		15.04.76
Рук.		Тоболова		15.04.76
Гл. спец.		Пресное		16.04.76
Н. контр.		Бурейко		16.04.76
Утв.		Найворонский		16.04.76

904-1-33 -02.200СБ

Секция шумоглушения №2 Сборочный чертеж

Лит.	Масса	Масштаб
	26,5	1:15
Лист	Листов 1	

ГИПРОСТРОЙДОРМАШ
Отдел ПВТ

Кальку сверил Воеводина Копировал Смагина Формат А1

Подп. и дата | Инв. № подл. | Взам. инв. № | Инв. № дубл. | Подп. и дата

Формат	Зона	Поз.	Обозначение	Наименование	Кол.	Примечание
				Документация		
12			904-1- -02.110 СБ	Сборочный чертеж		
				Детали		
54		1	904-1- -02.111	Рейка		
				Доска сосновая		
				24×140 – III ГОСТ 8486-66		
				L = 1075	1	2.2 кг
54		2	904-1- -02.112	Основание		
				Брусок сосновый		
				50×100 – III ГОСТ 8486-66		
				L = 1340	2	4.02 кг
				Стойки		
				Брусок сосновый		
				70×100 – III ГОСТ 8486-66		
54		3	904-1- -02.113	L = 1075	1	4.5 кг
54		4	904-1- -02.114	L = 1075	1	4.4 кг
54		5	904-1- -02.115	Шпилька		
				Доска березовая		
				13×50 – III ГОСТ 2695-71		
				L = 100	4	0.05 кг
				Стандартные изделия		
		6		Гвоздь к 2,5×50		
				ГОСТ 4028-63	24	

Изм.	Лист	№ докум.	Подп.	Дата
Разраб.		Малыгина		8.05.76
Пров.		Тоболова		20.05.76
Рук.		Тоболова		20.05.76
Н. контр.		Бурейко		20.05.76
Утв.		Сафронов		20.06.76

904-1-33 -02.110

Рама

Лит.	Лист	Листов
	1	2

ГИПРОСТРОЙДОРМАШ
Отдел ПВТ

Кальку сверил Воеводина Копировал Смагина Формат 11

Формат	Зона	Поз.	Обозначение	Наименование	Кол.	Примечание
			Переменные данные для исполнений:			
				904-1- -110		
				Детали		
64		7	904-1- -02.115	Планка		
				Доска сосновая		
				10×195 – III ГОСТ 8486-66	2	1.6 кг
				904-1- -110-01		
				Детали		
64		7	904-1- -02.115-01	Планка		
				Доска сосновая		
				10×100 – III ГОСТ 8486-66	2	0.85 кг

Подпись и дата | Инв. № дубл. | Взам. инв. № | Подпись и дата | Инв. № подл.

Изм.	Лист	№ докум.	Подп.	Дата

904-1-33 -02.110 Лист 2

Кальку сверил Воеводина Копировал Смагина Формат 11

904-1- -02.110СБ

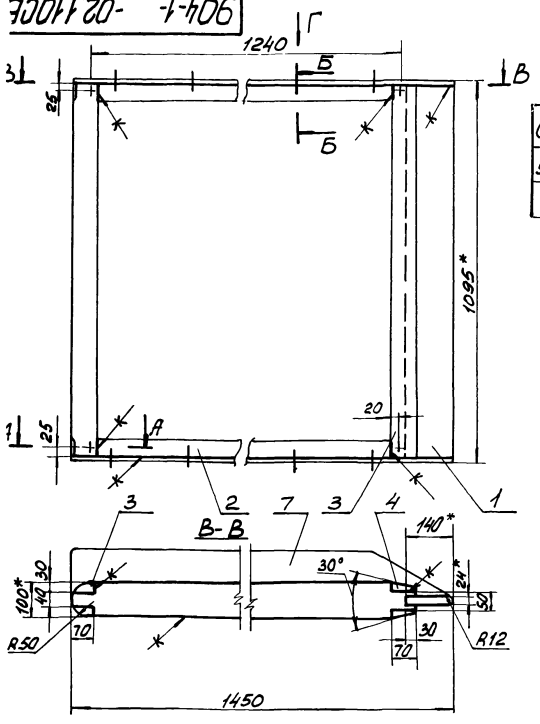

Обозначение	Рис.	Масса, кг
904-1- -02.110	2	23
-01	1	21.5

Вид Г
Рис. 1

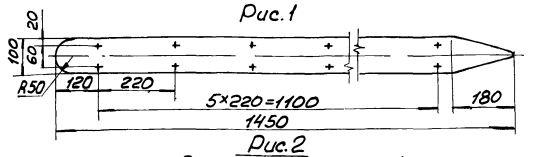

Рис. 2
Остальное – см. рис. 1

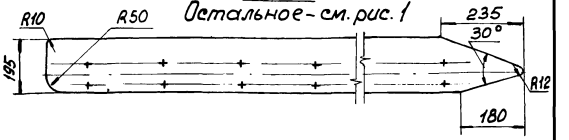

1.* Размеры для справок.
2. Предельные отклонения размеров: валов – по ∂С, остальных – по 3-му ряду по ГОСТ 6449-53.
3. Шероховатость обрабатываемых поверхностей деталей без чертежа ▽д4 по ГОСТ 7016-68.
4. Влажность древесины не более 15%.
5. Раму собрать в шип на мездровом клее по ГОСТ 3252-75.
6. Покрытие рамы: эмаль НЦ-132к серая ГОСТ 6631-74 2 слоя VI·4/I-Л

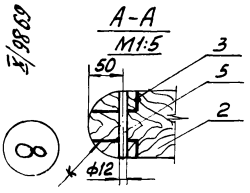

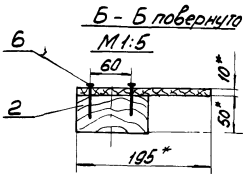

Изм	Лист	№ докум.	Подп.	Дата
Разраб.		Малыгина		8.05.76
Пров.		Тоболова		20.05.76
Рук.		Тоболова		20.05.76
Гл. спец.		Преснов		21.05.76
Н. контр.		Бурейко		21.05.76

904-1-33 -02.110 СБ

Рама
Сборочный чертеж

Лит.	Масса	Масштаб
	см. табл.	1:10

Лист | Листов 1

ГИПРОСТРОЙДОРМАШ

8

Формат	Зона	Поз.	Обозначение	Наименование	Кол.	Примечание
				Документация		
12			904-1- -04.000СБ	Сборочный чертеж		
				Детали		
:4		1	904-1- -04.001	Корпус		
				Лист Б-ПН-5 ГОСТ 19903-74 ВСт3сп ГОСТ 14637-69	1	110кг
:4		2	904-1- -04.002	Штуцер		
				Лист Б-ПН-5 ГОСТ 19903-74 ВСт3сп ГОСТ 14637-69	1	6.3кг
:4		3	904-1- -04.003	Дно		
				Лист Б-ПН-5 ГОСТ 19903-74 ВСт3сп ГОСТ 14637-69		
				ф625	2	12.2кг
				Стандартные изделия		
		5		Фланец 200-10 ГОСТ 12255-67	1	

Подп. и дата | Инв. № подл. | Взам. инв. № | Инв. № дубл. | Подп. и дата

Изм.	Лист	№ докум.	Подп.	Дата
Разраб.		Агафонова		21.08.76
Пров.		Малыгина		1.09.76
Рук.		Соболева		28.08.76
Н. контр.		Бурейко		28.08.76
Утв.		Леонов		29.08.76

904-1-33 -04.000

Глушитель выхлопа

Лит. | Лист | Листов 1

ГИПРОСТРОЙДОРМАШ Отдел ПВТ

Калькуу сверил Агафонова Копировал Смагина Формат 11

904-1-33 -32.000

Обозначение	Длина L	Масса кг
32.000	1305	3,28
-01	1240	

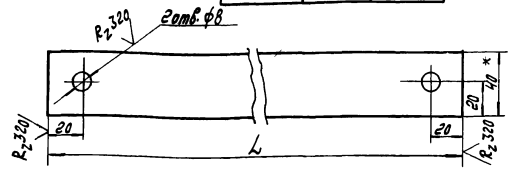

1 * Размеры для справок.

2 Неуказанные предельные отклонения размеров:
отверстий — по A_7,
остальных — по CM_8

3. Покрытие:
Грунтовка ГФ-017 красно-коричневая ТУ6-10-1165-71 1слой. Эмаль ПФ-115 светло-зеленая ГОСТ 6465-63 2 слоя VI. Л.

4 Фиксатор служит для фиксации приспособления для выкатки воздухоохладителя при его выкатке.

Изм.	Лист	№ докум.	Подп.	Дата
Разраб.		Федорова		24.05.76
Пров.		Соболева		31.08.76
Рук.		Соболева		31.08.76
Н. контр.		Бурейко		28.08.76
Утв.		Преснов		29.08.76

904-1-33 -32.000

Фиксатор

Лит. | Масса см. табл. | Масштаб 1:4

Полоса 8х40 ГОСТ 103-57 Ст3 ГОСТ 535-58

Лист | Листов 1

ГИПРОСТРОЙДОРМАШ Отдел ПВТ

Калькуу сверил Агафонова Копировал Долгова Формат А4

904-1-33 -04.000СБ

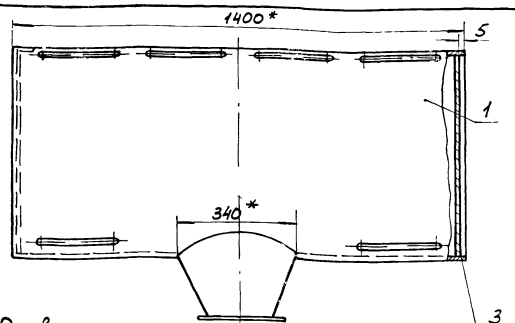

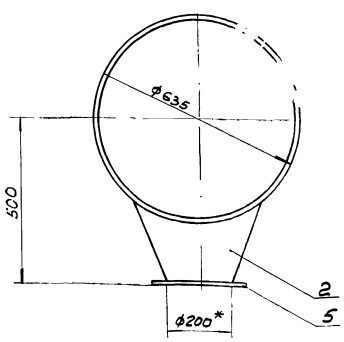

Поз.1 Развертка

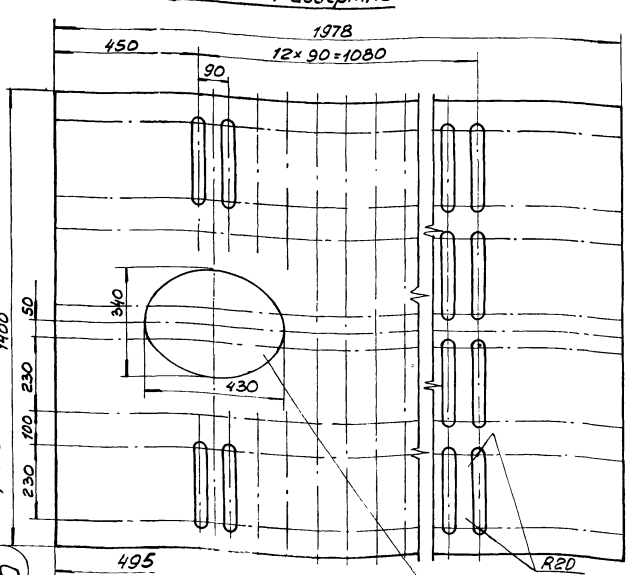

1. Предельные отклонения размеров: отверстий - по A_7, валов - по B_7, остальных - по CM_8
2. Шероховатость обрабатываемых поверхностей деталей без чертежа $R_z 320$
3. Сварку производить по контуру прилегания деталей швами по ГОСТ 5264-69.
4. Покрытие: Эмаль НЦ-132К серая ГОСТ 6631-74 2 слоя. VI. 4/I-Л.
5. * Размеры для справок.

Изм.	Лист	№ докум.	Подп.	Дата
Разраб.		Агафонова		29.08.76
Пров.		Малыгина		1.09.76
Рук.		Соболева		29.08.76
Нач. отд.		Гайворонский		29.08.76
Н. контр.		Бурейко		29.08.76
Утв.		Преснов		29.08.76

904-1-33 -04.000СБ

Глушитель выхлопа

Сборочный чертеж

Лит. | Масса 133.2 | Масштаб 1:10

Лист | Листов 1

ГИПРОСТРОЙДОРМАШ Отдел ПВТ

Копировал

Формат А1

6

Формат	Зона	Поз.	Обозначение	Наименование	Кол.	Примечание
				Документация		
2			904-1- -05.000СБ	Сборочный чертеж		
				Детали		
4		1	904-1- -05.001	Опора		
				Лист Б-ПН-10 ГОСТ 19903-74 / Ст 3 пс ГОСТ 14637-69	4	0,75кг
				Перекладины		
				Уголок Б-20х20х3 ГОСТ 8509-72 / Ст.3 ГОСТ 535-58		
4		2	904-1- -05.002	L=1090	4	0,89кг
4		3	904-1- -05.003	L=560	2	0,89кг
4		4	904-1- -05.004	Опора		
				Полоса 10х165 ГОСТ 103-57 / Вст3пс ГОСТ 535-58		
				L=560	2	5,1кг
				Стандартные изделия		
		5		Болт М16х40.58 ГОСТ 7798-70	4	
		6		Гайка М16.5 ГОСТ 5915-70	4	
				Материалы		
		8		Уголок Б-20х20х3 ГОСТ 8509-72 / Ст.3 ГОСТ 535-58	6	кг

Изм.	Лист	№ докум.	Подп.	Дата
Разраб.		Воеводина		2.005
Пров.		Тоболова		2.005
Т.контр.		Тоболова		2.005
Н.контр.		Бурейко		2.005
Утв.		Леонов		2.005

904-1-33 -05.000

Опора под маслобак

Лит.	Лист	Листов
	1	2

ГИПРОСТРОЙДОРМАШ Отдел ПВТ

Кальку сверил Воеводина Копировал Смагина Формат А1

Формат	Зона	Поз.	Обозначение	Наименование	Кол.	Примечание
				Переменные данные для исполнений		
				904-1- -05.000		4К-250А
						6К-250А
				Детали		
Б4		7	904-1- -05.005	Стойка		
				Швеллер 6.5 ГОСТ 8240-72 / Ст 3 ГОСТ 535-58		
				L=2780	4	5,9кг
				904-1- -05.000-01		4К-500А
				Детали		
Б4		7	904-1- -05.005-01	Стойка		
				Швеллер 6.5 ГОСТ 8240-72 / Ст 3 ГОСТ 535-58		
				L=2680	4	5,9кг

Инв. № подл. | Подпись и дата | Взам. инв. № | Инв. № дубл. | Подпись и дата

Изм.	Лист	№ докум.	Подп.	Дата

904-1-33 -05.000 Лист 2

Кальку сверил Воеводина Копировал Смагина Формат А1

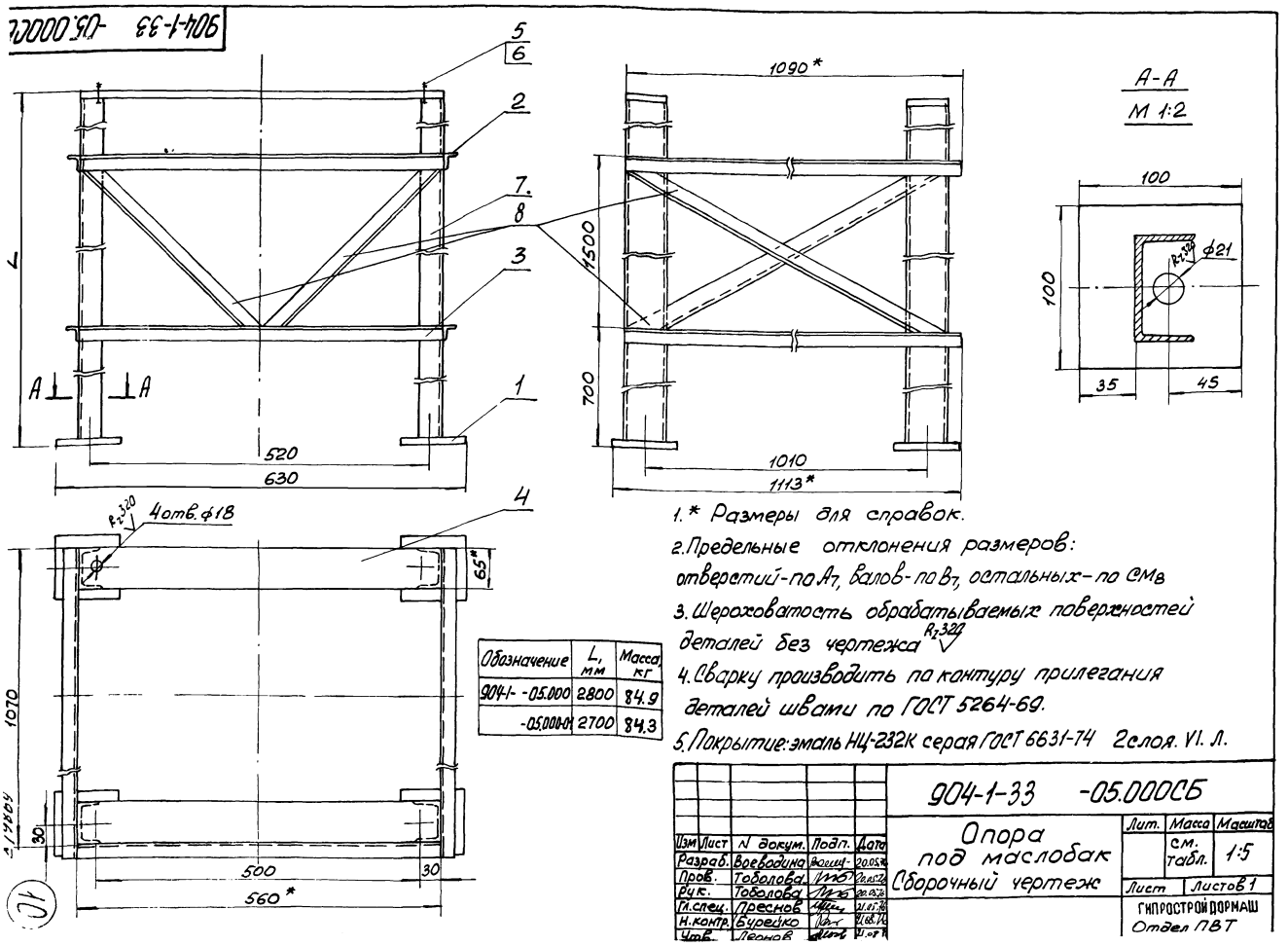

Обозначение	L, мм	Масса, кг
904-1- -05.000	2800	84,9
-05.000-01	2700	84,3

1. * Размеры для справок.
2. Предельные отклонения размеров: отверстий - по A_7, валов - по B_7, остальных - по CM_8
3. Шероховатость обрабатываемых поверхностей деталей без чертежа $R_z 320$
4. Сварку производить по контуру прилегания деталей швами по ГОСТ 5264-69.
5. Покрытие: эмаль НЦ-232К серая ГОСТ 6631-74 2 слоя. VI. Л.

Изм.	Лист	N докум.	Подп.	Дата
Разраб.		Воеводина		2.005
Пров.		Тоболова		2.005
Рук.К.		Тоболова		2.005
Гл.спец.		Пресное		11.07.74
Н.контр.		Бурейко		11.07.74
Утв.		Леонов		11.07.74

904-1-33 -05.000СБ

Опора под маслобак Сборочный чертеж

Лит.	Масса	Масштаб
	см. табл.	1:5
Лист	Листов 1	

ГИПРОСТРОЙДОРМАШ Отдел ПВТ

Формат	Зона	Поз.	Обозначение	Наименование	Кол.	Примечание
				Документация		
А2			904-1- -06.000СБ	Сборочный чертеж		
				Детали		
				Опоры		
Б4		1	904-1- -06.001	Лист Б-ПН-10 ГОСТ 19903-74 ВСт3сп ГОСТ 14637-69		
				300×300	4	7,1 кг
Б4		2	904-1- -06.002	Лист Б-ПН-10 ГОСТ 19903-74 ВСт3сп ГОСТ 14637-69		
				140×140	4	1,57 кг
Б4		3	904-1- -06.003	Ребро жесткости		
				Лист Б-ПН-6 ГОСТ 19903-74 ВСт3сп ГОСТ 14637-69		
				65×65	6	0,6 кг
Б4		4	904-1- -06.004	Накладка		
				Лист Б-ПН-5 ГОСТ 19903-74 ВСт3сп ГОСТ 14637-69		
				400×400	2	2,4 кг
Б4		5	904-1- -06.005	Стойка		
				Труба 108×4 ГОСТ 8732-70 ВСт2сп ГОСТ 8731-74		
				L=1950	4	20,0 кг

Изм.	Лист	№ докум.	Подп.	Дата
Разраб.		Агафонова		28.08.76
Пров.		Малыгина		1.09.76
Рук.		Соболева		28.08.76
Н. контр.		Бурейко		28.08.76
Утв.		Леонов		28.08.76

904-1-33 -06.000

Опора под маслобак

Лит.	Лист	Листов
	1	2

ГИПРОСТРОЙДОРМАШ Отдел ПВТ

Кальку сверил Воеводина Копировал Смагина Формат А1

Формат	Зона	Поз.	Обозначение	Наименование	Кол.	Примечание
Б4		6	904-1- -06.006	Перекладина		
				Труба 108×4 ГОСТ 8732-70 ВСт2сп ГОСТ 8731-74		
				L=700	4	7,2 кг
Б4		7	904-1- -06.007	Стяжка		
				Уголок Б-63×63×4 ГОСТ 8509-72 ВСт3сп ГОСТ 535-58		
				L=1050	4	4,1 кг
Б4		8	904-1- -06.008	Опора		
				Уголок Б-100×100×10 ГОСТ 8509-72 ВСт3сп ГОСТ 535-58		
				L=300	6	6,0 кг
Б4		9	904-1- -06.009	Перекладина		
				Швеллер 16 ГОСТ 8240-72 ВСт3сп ГОСТ 535-58		
				L=1250	2	17,8 кг
				Стандартные изделия		
		10		Болт М20×115.58 ГОСТ 7798-70	4	
				Гайки ГОСТ 5915-70		
		11		М16.5	4	
		12		М20.5	4	
		13		Шайба 20.01 ГОСТ 10906-66	4	

Инв. № подл. | Подпись и дата | Взам. инв. № | Инв. № дубл. | Подпись и дата

Изм.	Лист	№ докум.	Подп.	Дата

904-1-33 -06.000 Лист 2

Кальку сверил Воеводина Копировал Смагина Формат А1

904-1-33 -06.000СБ

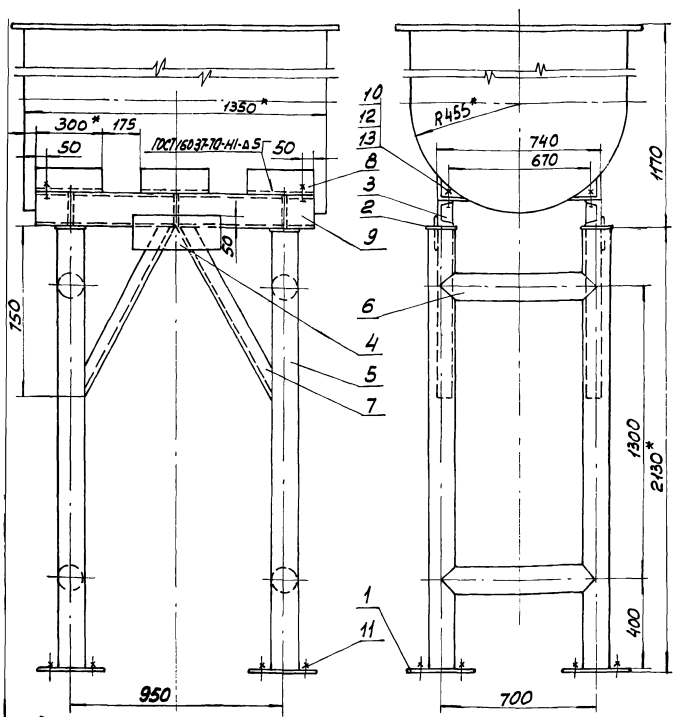

1. Предельные отклонения размеров: отверстий - по A_1, валов - по B_1, остальных - по CM_8
2. Шероховатость обрабатываемых поверхностей деталей без чертежа $R_z 320$ V.
3. Сопряжение прокатных профилей по МН 1385-60.
4. Сварку производить по контуру прилегания деталей швами по ГОСТ 5264-69 и по ГОСТ 16037-70.
5. Покрытие: эмаль НЦ-232к серая ГОСТ 6631-74 2 слоя. VI. л.
6. Деталь позиция 8 приварить при монтаже бака.
7. * Размеры для справок.

Изм.	Лист	№ докум.	Подп.	Дата
Разраб.		Агафонова		28.08.76
Пров.		Малыгина		1.09.76
Рук.		Соболева		28.08.76
Нач. отд.		Гайворонский		30.08.76
Н. контр.		Бурейко		30.08.76
Утв.		Леонов		23.09.76

904-1-33 -06.000СБ

Опора под маслобак Сборочный чертеж

Лит	Масса	Масштаб
	242	1:15

Лист	Листов 1

ГИПРОСТРОЙДОРМАШ Отдел ПВТ

Инв. № подл. | Подпись и дата | Взам. инв. № | Инв. № дубл. | Подпись и дата

Гл. инженер Сафронов

Кальку сверил Воеводина Копировал Смагина Формат А2

Х/9869

11

Формат	Зона	Поз.	Обозначение	Наименование	Кол.	Примечание
				Документация		
12			904-1- -07.000СБ	Сборочный чертеж		
				Детали		
БЧ		1	904-1- -07.001	Опора		
				Швеллер 12ГОСТ 8240-72 / Ст3кп3ГОСТ 11474-65	1	15,6кг
БЧ		2	904-1- -07.002	Опора		
				Полоса 20х63ГОСТ 103-57 / Вст3пс ГОСТ 535-58 L=1560	1	15,1кг
БЧ		3	904-1- -07.003	Косынка		
				Лист Б-ПН-5ГОСТ 19903-74 / ВСт3пс5ГОСТ 14637-69	6	0,1кг
БЧ		4	904-1- -07.004	Фиксатор		
				Полоса 5х40ГОСТ 103-57 / Вст3пс5ГОСТ 535-58	2	0,155кг
				Стандартные изделия		
		7		Болт М6х55,58 ГОСТ 7798-70	2	
		8		Гайка М6,5 ГОСТ 5915-70	2	

Изм	Лист	№ докум.	Подп.	Дата
Разраб.		Макина		20.07.76
Пров.		Шкирман		20.07.76
Рук.		Тоболова		20.07.76
Н.контр.		Бурейко		20.07.76
Утв.		Леонов		20.07.76

904-1-33 -07.000

Приспособление для выкатки воздухоохладителя

Лит.	Лист	Листов
		1

ГИПРОСТРОЙДОРМАШ Отдел ПВТ

Кальку сверил Воеводина Копировал Смагина Формат 11

Формат	Зона	Поз.	Обозначение	Наименование	Кол.	Примечание
				Документация		
12			904-1- -08.000СБ	Сборочный чертеж		
				Детали		
				Пластины		
				Лист Б-ПН-5ГОСТ 19903-74 / Ст.3 ГОСТ 14637-69		
БЧ		1	904-1- -08.001	300х110	1	1,25кг
БЧ		2	904-1- -08.002	300х300	1	3,5кг
БЧ		3	904-1- -08.003	Стойка		
				Труба 108х4ГОСТ 10704-63 / АСт3пс ГОСТ 10705-63		Кромки реза Rz 80
				L=1570	1	16,1кг
БЧ		4	904-1- -08.004	Подкладка		
				Полоса 5х150ГОСТ 103-57 / Ст3ГОСТ 535-58		
				L=110	1	0,65кг
БЧ		5	904-1- -08.005	Косынка		
				Лист Б-ПН-4ГОСТ 19903-74 / Ст3ГОСТ 14637-69	6	0,18кг

Подпись и дата | Инв. № дубл. | Взам. инв. № | Подпись и дата | Инв. № подл.

Изм	Лист	№ докум.	Подп.	Дата
Разраб.		Воеводина		18.04.76
Пров.		Малыгина		20.04.76
Рук.		Тоболова		18.04.76
Н.контр.		Бурейко		18.04.76
Утв.		Леонов		18.04.76

904-1-33 -08.000

Опора под электропривод задвижки

Лит.	Лист	Листов
		1

ГИПРОСТРОЙДОРМАШ Отдел ПВТ

Кальку сверил Воеводина Копировал Смагина Формат 11

904-1-33 -07.000СБ

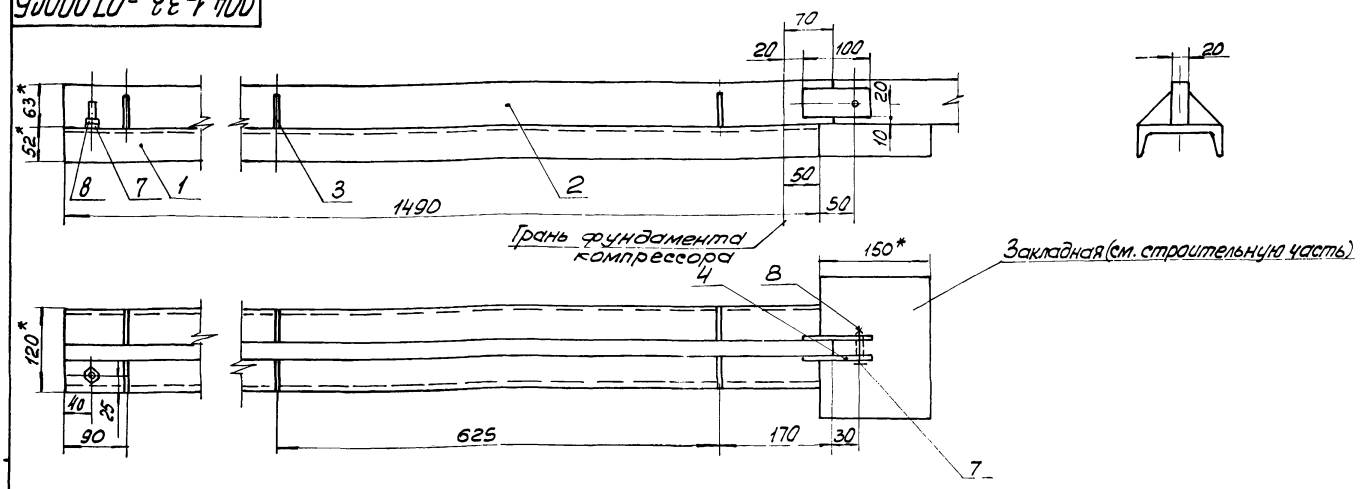

1* Размер для справок
2. Предельные отклонения размеров: отверстий - по A_7, валов - по B_7, остальных - по CM_8.
3. Шероховатость обрабатываемых поверхностей деталей без чертежа $R_z 320$.
4. Сварку производить по контуру прилегания деталей швами по ГОСТ 5264-69.
5. Покрытие: эмаль НЦ-232К серая ГОСТ 6631-74 2слоя. VI л.

Поз.3
М1:2

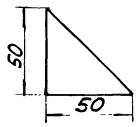

Изм	Лист	№ докум.	Подп.	Дата
Разраб.		Макина		20.07.76
Пров.		Шкирман		20.07.76
Рук. гр.		Тоболова		20.07.76
Гл.спец.		Преснов		21.07.76
Н.контр.		Бурейко		21.07.76
Утв.		Леонов		21.07.76

904-1-33 -07.000СБ

Приспособление для выкатки воздухоохладителя. Сборочный чертеж

Лит.	Масса	Масштаб
	32	1:5

Лист | Листов 1

ГИПРОСТРОЙДОРМАШ Отдел ПВТ

6986/3

12

904-1-33 -08.000СБ

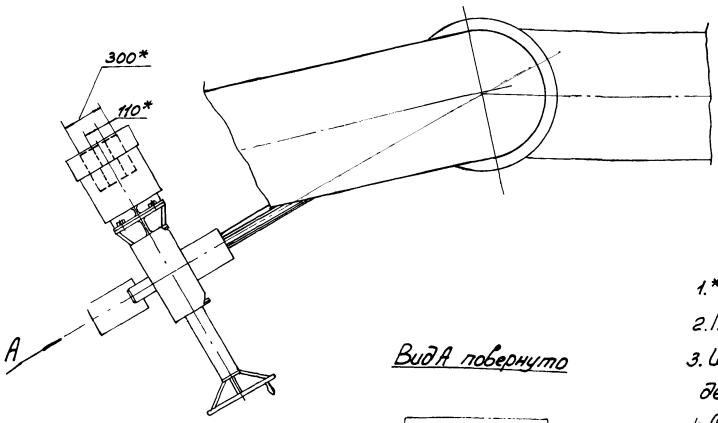

Поз. 5
М1:5

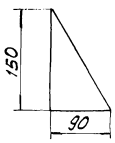

Вид А повернуто

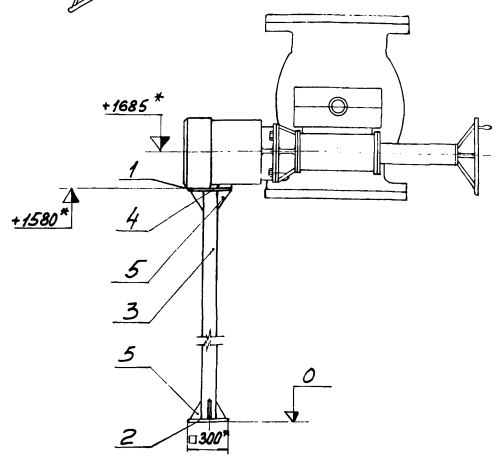

1.* Размеры для справок.
2. Предельные отклонения размеров по СМв.
3. Шероховатость обрабатываемых поверхностей деталей без чертежа Rz320.
4. Сварку производить по контуру прилегания деталей швами по ГОСТ 5264-69.
5. Отметку верха опоры уточнить при монтаже.
6. Толщину подкладки, поз.4, уточнить при монтаже.
7. Покрытие: эмаль НЦ-232К серая ГОСТ 6631-74 2 слоя. VI.Л.

					904-1-33 -08.000 СБ			
Изм.	Лист	№ докум.	Подп.	Дата	Опора под электропривод задвижки. Сборочный чертеж	Лит.	Масса	Масштаб
Разраб.		Воеводина		25.05.76			22,38	1:25
Пров.		Малыгина		27.05.76		Лист	Листов 1	
Рук. гр.		Тоболова		25.05.76		ГИПРОСТРОЙДОРМАШ Отдел ПВТ		
Гл. спец.		Преснов		26.05.76				
Н. контр.		Бурейко		26.05.76				
Утв.		Леонов		26.05.76				

Шл. нач. отд. Сафронов

Кальку сверил Воеводина Копировал Смагина Формат 12

Формат	Зона	Поз.	Обозначение	Наименование	Кол.	Примечание
				Документация		
22			904-1- -09.000СБ	Сборочный чертеж		
				Детали		
54		1	904-1- -09.001	Основание		
				Швеллер 20 ГОСТ 8240-72 / Вст3сп ГОСТ 535-58	1	34,1кг
54		2	904-1- -09.002	Направляющая		
				Полоса 10×50 ГОСТ 103-57 / Вст3сп ГОСТ 535-58	1	7,3кг
54		3	904-1- -09.003	Фиксатор		
				Полоса 5×20 ГОСТ 103-57 / Вст3сп ГОСТ 535-58	2	1,5кг
54		4	904-1- -09.004	Опора		
				Лист Б-ПН-10×170×220 ГОСТ 19903-74 / Вст3сп ГОСТ 14637-69	1	2,3кг
54		5	904-1- -09.005	Опора		
				Лист Б-ПН-10×320×520 ГОСТ 19903-74 / Вст3сп ГОСТ 14637-69 / 320×520	1	12,5кг
54		6	904-1- -09.006	Стойка		
				Труба 108×4 ГОСТ 8732-70 / Вст3сп ГОСТ 8731-74	1	0,9кг
54		7	904-1- -09.007	Косынка		
				Лист Б-ПН-5 ГОСТ 19903-74 / Вст3сп ГОСТ 14637-69	3	0,1кг

13 Х/9269

Изм.	Лист	№ докум.	Подп.	Дата	904-1-33 -09.000			
Разраб.		Шась		25.05.76	Приспособление для выкатки трубных пучков воздухоохладителя	Лит.	Лист 1	Листов 2
Пров.		Тоболова		25.05.76		ГИПРОСТРОЙДОРМАШ Отдел ПВТ		
Рук.		Тоболова		25.05.76				
Н. контр.		Бурейко		25.05.76				
Утв.		Леонов		25.05.76				

Кальку сверил Воеводина Копировал Смагина Формат 11

Формат	Зона	Поз.	Обозначение	Наименование	Кол.	Примечание
54		8	904-1- -09.008	Косынка		
				Лист Б-ПН-5 ГОСТ 19903-74 / Вст3сп ГОСТ 14637-69	3	1,6кг
54		9	904-1- -09.009	Фиксатор		
				Труба 38×3 ГОСТ 10704-63 / Д Ст3сп ГОСТ 10705-63	1	0,5кг

Рук. гр. Тоболова
Гл. спец. Преснов
Подпись и дата
Инв. № дубл.
Взам. инв. №
Подпись и дата
Инв. № подл.

Изм.	Лист	№ докум.	Подп.	Дата	904-1-33 -09.000	Лист 2

Кальку сверил Воеводина Копировал Смагина Формат 11

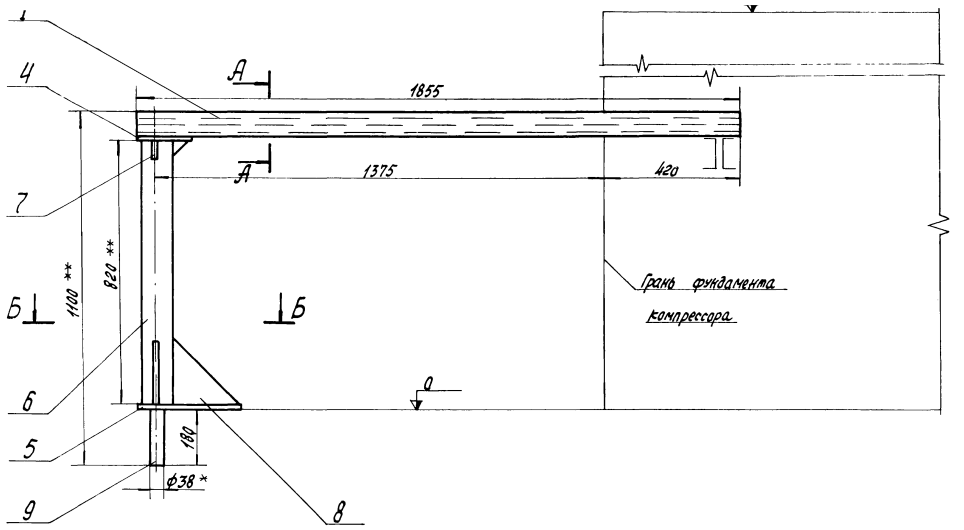

1. * Размеры для справок.
2. Шероховатость обрабатываемых поверхностей деталей без чертежа R_z 320.
3. Предельные отклонения размеров валов – по B_7, остальных – по СМ8.
4. Сварку производить по контуру прилегания деталей швами по ГОСТ 5264-69
5. При предварительной установке приспособления необходимо на направляющей, поз 2 нанести красную черту крайнего положения переднего ролика во время выкатки трубного пучка воздухоохладителя.
6. ** Размер уточнить после монтажа воздухоохладителя.
7. Покрытие: эмаль НЦ-232К серая ГОСТ 6631-74 2 слоя. VI. Л.

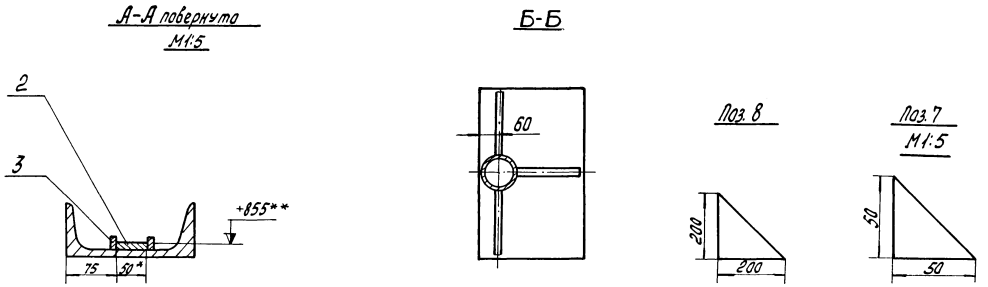

6986/X (14)

						904-1-33 09.000СБ		
Изм	Лист	№ докум.	Подп.	Дата	Приспособление для выкатки трубных пучков воздухоохладителя	Лит.	Масса	Масштаб
Чертил		Макина		25.05.70			86,4	1:10
Разраб.		Шась		25.05.70		Лист	Листов 1	
Пров.		Тоболова		25.05.70		Гипростройдормаш отдел ПВТ		
Рук.		Тоболова		25.05.70				
Н. контр.		Бурейко		25.05.70				
Утв.		Леонов		25.05.70				

Гл. спец.	Преснов		26.05.70
И.о. нач. отд.	Сафронов		26.05.70

Кальку [illegible] Долгова

Формат 22

Формат	Зона	Поз	Обозначение	Наименование	Кол.	Примечание
				Документация		
12			904-1- -10.000.СБ	Сборочный чертеж		
				Детали		
64		1	904-1- -10.001	Опора		
				Лист Б-ПН-10 ГОСТ 19903-74 / ВСт3пс5 ГОСТ 14637-69	6	3,12 кг
64		2	904-1- -10.002	Опора		
				Полоса 20х65 ГОСТ 103-57 / ВСт3пс5 ГОСТ 535-58		
				L=1210	1	12,4 кг
64		3	904-1- -10.003	Косынка		
				Лист Б-ПН-5 ГОСТ 19903-74 / ВСт3пс5 ГОСТ 14637-69	24	0,075 кг
64		4	904-1- -10.004	Косынка		
				Лист Б-ПН-5 ГОСТ 19903-74 / ВСт3пс5 ГОСТ 14637-69	6	0,058 кг
64		5	904-1- -10.005	Стойка		
				Труба 89х1,4 ГОСТ 8734-75 / В20 ГОСТ 8733-74	3	1,18 кг
64		6	904-1- -10.006	Фиксатор		
				Полоса 5х40 ГОСТ 103-57 / ВСт3пс5 ГОСТ 535-58		
				L=100	2	0,155 кг

Изм	Лист	№ докум.	Подп.	Дата
Разраб.		Макина		
Пров.		Тоболова		27.05.76
Рук.		Тоболова		27.05.76
Н.контр.		Бурейко		28.05.76
Утв.		Леонов		27.05.76

904-1-33 -10.000

Приспособление для выкатки воздухоохладителя

Лит.	Лист	Листов
	1	2

ГИПРОСТРОЙДОРМАШ Отдел ПВТ

Кальку сверил Воеводина Копировал Смагина Формат 11

Формат	Зона	Поз	Обозначение	Наименование	Кол.	Примечание
				Стандартные изделия		
		9		Болт М6х55,58 ГОСТ 7798-70	3	
		10		Гайка М6,5 ГОСТ 5915-70	3	

Подпись и дата | Инв. № дубл. | Взам. инв. № | Подпись и дата | Инв. № подл.

Изм	Лист	№ докум.	Подп.	Дата

904-1-33 -10.000 Лист 2

Кальку сверил Воеводина Копировал Смагина Формат 11

904-1-33-10.000СБ

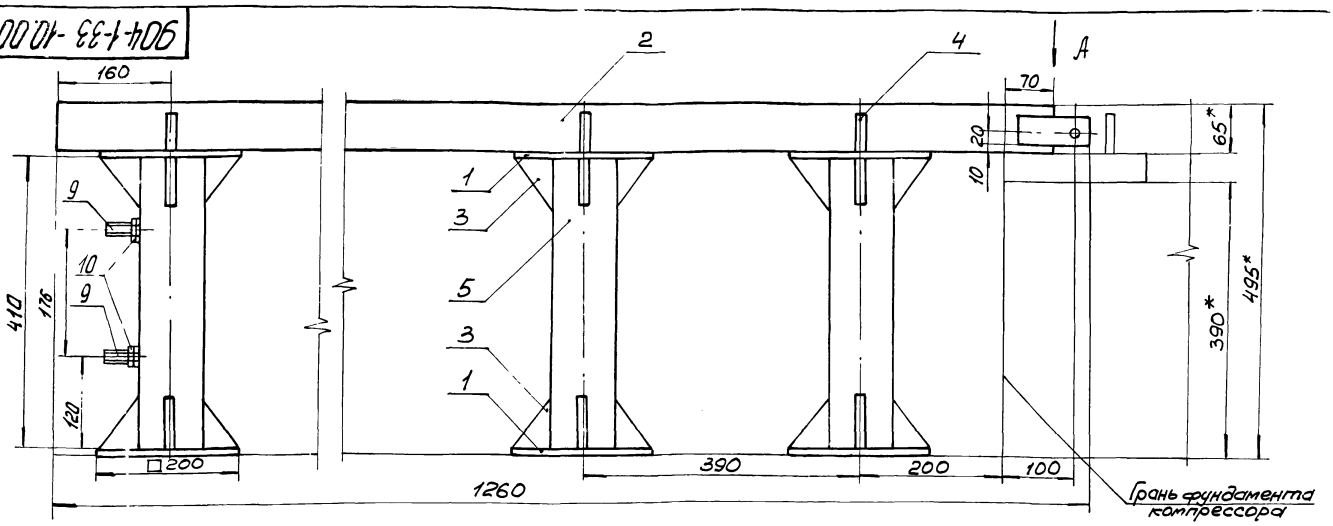

Вид А М1:2.5

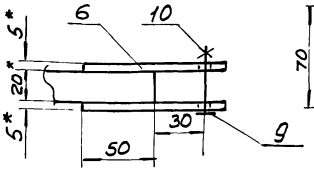

Поз.3 М1:2.5

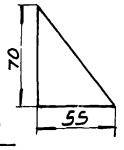

Поз.4 М1:2.5

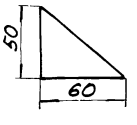

1. * Размеры для справок.
2. Предельные отклонения размеров: отверстий - по A_1, валов - по B_1, остальных - по CM_8.
3. Шероховатость обрабатываемых поверхностей деталей без чертежа $R_z 320$.
4. Сварку производить по контуру прилегания деталей швами по ГОСТ 5264-69.
5. Покрытие: эмаль НЦ-232К серая ГОСТ 6631-74 2 слоя. VI.Л.

Изм	Лист	№ докум	Подп.	Дата
Разраб.		Макина		
Пров.		Тоболова		27.05.76
Рук.		Тоболова		27.05.76
Гл.спец.		Преснов		28.05.76
Н.контр.		Бурейко		28.05.76
Утв.		Леонов		28.05.76

904-1-33 -10.000СБ

Приспособление для выкатки воздухоохладителя Сборочный чертеж

Лит.	Масса	Масштаб
	37,2	1:5

Лист | Листов 1

ГИПРОСТРОЙДОРМАШ Отдел ПВТ

Ц.о.нач.отд. Сафронов 160177

6986/I

15

Формат	Зона	Поз.	Обозначение	Наименование	Кол.	Примечание
				Документация		
22			904-1 -30.000СБ	Сборочный чертеж		
				Сборочные единицы		
11		1	30.100	Площадка в сборе	2	
				Детали		
БЧ		2	30.001	Планка		
				Лист Б-0-ПН-10 ГОСТ 19903-74 / Вст.3кп2 ГОСТ 14637-69		
				190х250	4	3,7кг
БЧ		3	30.002	Ребро		
				Лист Б-0-ПН-8 ГОСТ 19903-74 / Вст.3кп2 ГОСТ 14637-69	4	0,43кг

Инв.№ подл. | Подпись и дата | Взам.инв.№ | Инв.№ дубл. | Подпись и дата

Изм.	Лист	№ докум.	Подп.	Дата
Разраб.		Моисеева		20.11.76
Пров.		Гучинская		20.11.76
Рук.		Морозов		20.11.76
Н.контр.		Ермолаева		15.11.76
Утв.		Леонов		15.11.76

Копировал Долгова

904-1-33 -30.000

Площадка подвесная для обслуживания светильников

Лит.	Лист	Листов
РЧ.		1

Гипростройдормаш Отдел проектно-конструкторский

Формат 11

Формат	Зона	Поз.	Обозначение	Наименование	Кол.	Прим
				Документация		
22			904-1- -30.100СБ	Сборочный чертеж		
				Сборочные единицы		
11		1	30.110	Металлоконструкция	1	
11		2	30.130	Дверца	1	
				Детали		
БЧ		3	30.101	Ось		
				Круг В20 ГОСТ 2590-71 / Ст3 пс2 ГОСТ 535-58	1	0,
БЧ		4	30.102	Защелка		
				Лист Б-0-ПН-5 ГОСТ 19903-74 / Вст3пс2 ГОСТ 14637-69	1	0,
				Стандартные изделия		
		5		Шплинт 2х20		
				ГОСТ 397-66	1	0,0
		6		Гайка М8.5		
				ГОСТ 5918-73	1	0,4
		7		Петля ПНС 60		
				ГОСТ 5088-72	2	

Инв.№ подл. | Подпись и дата | Взам.инв.№ | Инв.№ дубл. | Подпись и дата

Изм.	Лист	№ докум.	Подп.	Дата
Разраб.		Моисеева		
Пров.		Гучинская		20.11.76
Рук.		Морозов		
Н.контр.		Ермолаева		15.11.76
Утв.		Леонов		17.11.76

Копировал Долгова

904-1-33 -30.10

Площадка в сборе

Лит.	Лист
РЧ.	

Гипростройдо... Отдел проект... конструкторский

Формат

Формат	Зона	Поз.	Обозначение	Наименование	Кол.	Примечание
				370х780	3	3,2кг
БЧ		9	30.119	Стенка		
				Лист Б-0-ПН-1,5 ГОСТ 19903-74 / 3-IV-Ст3пс ГОСТ 16523-70		
				270х850	1	2,7кг
БЧ		10	30.121	Дно		
				Лист РР3Б Ст3кп2		
				ГОСТ 8568-57		
				540х790	1	2,45кг
БЧ		11	30.122	Стенка		
				Лист РР3Б Ст3кп2		
				ГОСТ 8568-57		
				230х800	1	5,85кг

Инв.№ подл. | Подпись и дата | Взам.инв.№ | Инв.№ дубл. | Подпись и дата

№ докум.	Подп.	Дата

Копировал Долгова

904-1-33 -30.110

Лист 2

Формат 11

Формат	Зона	Поз.	Обозначение	Наименование	Кол.	Прим
				Документация		
22			904-1- 30.110СБ	Сборочный чертеж		
				Детали		
БЧ		1	30.111	Стойка		
				Уголок 650х50х5 ГОСТ 8509-72 / Вст.3кп2 ГОСТ 535-58		
				L=1644	4	
				Поперечины		
				Уголок Б-500х50х5 ГОСТ 8509-72 / Вст.3кп2 ГОСТ 535-58		
БЧ		2	30.112		4	
БЧ		3	30.113		3	
БЧ		4	30.114	L=750	2	
БЧ		5	30.115	L=838	7	
БЧ		6	30.116	Связка		
				Полоса 5х50 ГОСТ 103-57 / Вст.3пс5 ГОСТ 535-58	3	
БЧ		7	30.117	Балка		
				Швеллер 10 ГОСТ 8240-72 / Вст.3кп2 ГОСТ 535-58		
					2	
БЧ		8	30.118	Обшивка		
				Лист Б-0-ПН 1,5 ГОСТ 19903-74 / 3-IV-Ст3пс ГОСТ 16523-70		

Инв.№ подл. | Подпись и дата | Взам.инв.№ | Инв.№ дубл. | Подпись и дата

Изм.	Лист	№ докум.	Подп.	Дата
Разраб.		Моисеева		20.11.76
Пров.		Гучинская		20.11.76
Рук.		Морозов		20.11.76
Н.контр.		Ермолаева		15.11.76
Утв.		Леонов		17.11.76

Копировал Долгова

904-1-33 -30.110

Металлоконструкция

Лит.	Лист
РЧ	1

Гипростройдор... Отдел проект... конструкторский

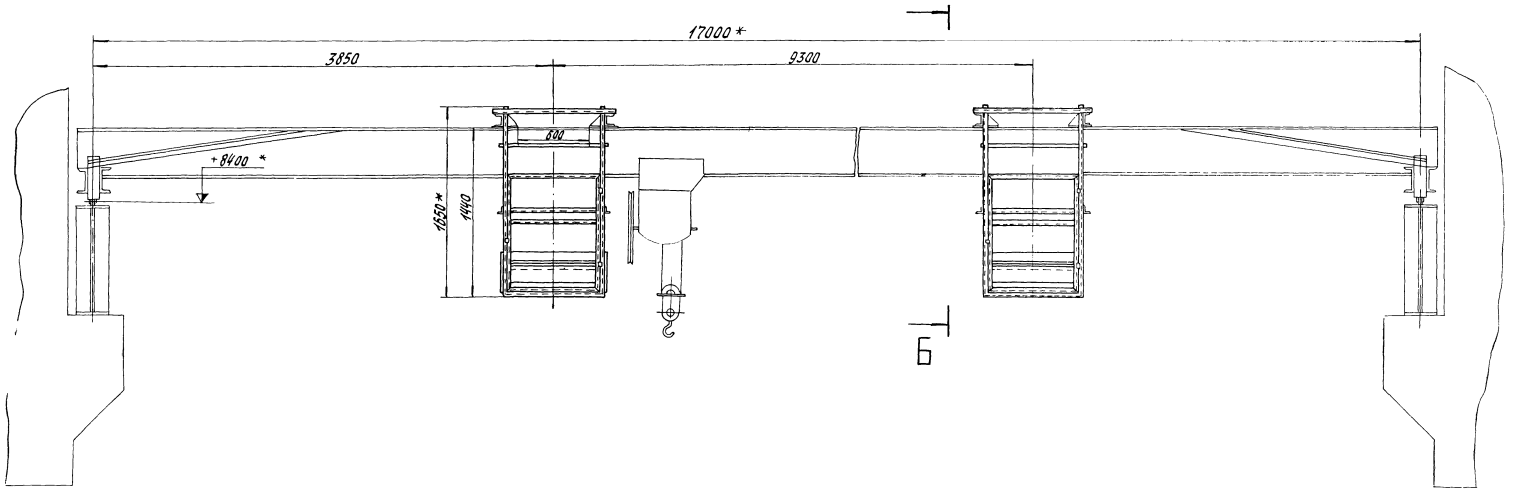

Б-Б

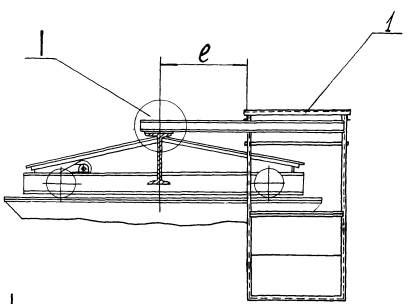

1
М1:5

Вид А
М1:5

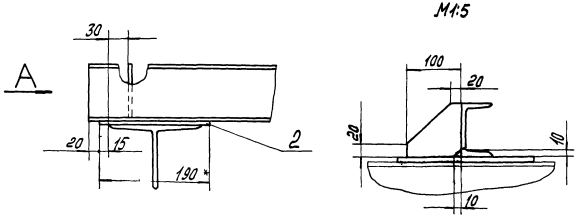

8. Устройство рассчитано на перемещение груза на одной из площадок ≈ 100кг при отсутствии груза на крюке.
9. Максимальная нагрузка на крюке 7500кгс
10. Размер „e" определить по месту минимально возможным.

1. Покрытие площадки
Краска БТ-177 серебристая ГОСТ 5631-70 2слоя. VI.Л.
2. Параметры шероховатости обрабатываемых поверхностей деталей $Б4^{Rz320}$.
3* Размеры для справок.
4. Предельные отклонения размеров:
валов – по B_7; остальных – по CM_8.
5. Сварку производить по контуру прилегания деталей швами по ГОСТ 5264-69.
6. Установку площадок на кранбалке согласовать с территориальной инспекцией Госгортехнадзора.
7. Дополнительное устройство к крану для обслуживания светильников выполнить в соответствии с правилами Госгортехнадзора СССР.

6986/X

17

					904-1-33-30.000СБ			
Изм.	Лист	№ докум.	Подп.	Дата	Площадка подвесная для обслуживания светильников Сборочный чертеж	Лит.	Масса	Масштаб
Разраб.		Моисеева				Р.Ч.	331	1:25
Пров.		Тучинская		01.11.76		Лист	Листов 1	
Рук.		Морозов		15.11.76		Гипростройдормаш Отдел проектно-		
Н. контр.		Ермольева		15.11.76				

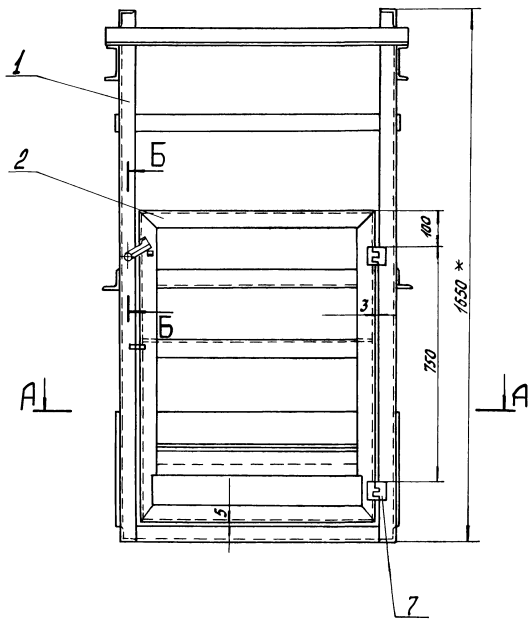

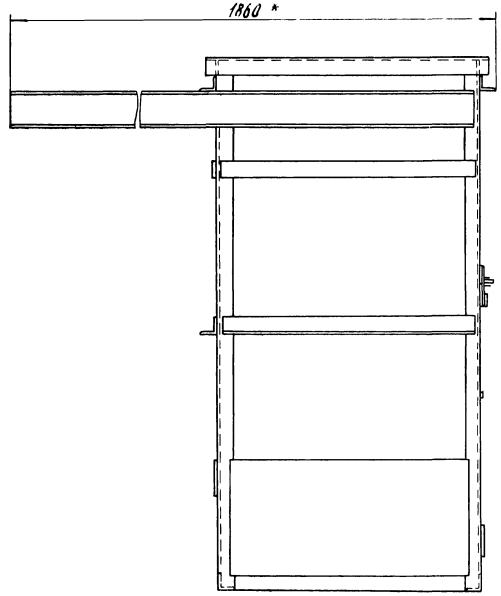

А–А

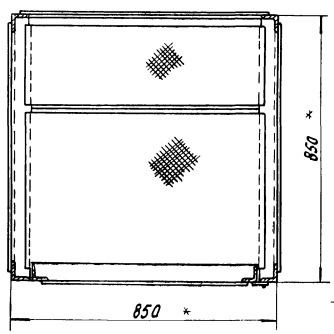

Б–Б
М1:1

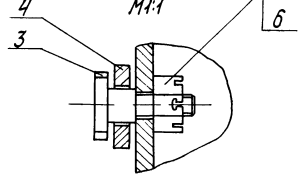

Поз. 4
М1:1

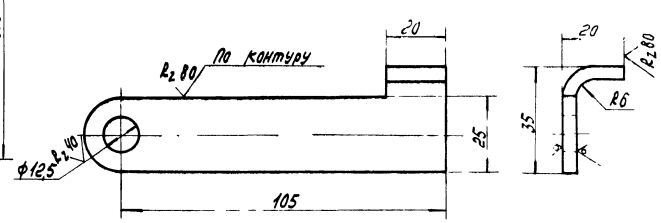

М1:1

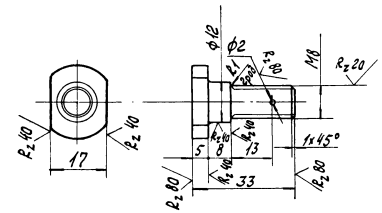

1. Неуказанные параметры шероховатости обрабатываемых поверхностей деталей Б4 - R_z 320.
2. Предельные отклонения размеров: отверстий - по A_7; валов - по B_7; остальных - по CM_8.
3.* Размеры для справок.
4. Сварку производить по контуру прилегания деталей швами по ГОСТ 5264-69.

6986/4 (18)

Изм.	Лист	№ докум.	Подп.	Дата	904-1-33 -30.100СБ		
Разраб.		Моисеева		15.11.76	Площадка в сборе Сборочный чертеж	Лит.	Масса	Масштаб
Пров.		Тучинская		15.11.76		ТРП	157	1:10
Рук.		Марозов		15.11.76		Лист	Листов 1	
Н.контр.		Бочалева		15.11.76		Гипростройдормаш Отдел проектных конструкторский		
Утв.		Леонов		15.11.76				

Инв. № подл. | Подп. и дата | Взам. инв. № | Инв. № дубл. | Подп. и дата

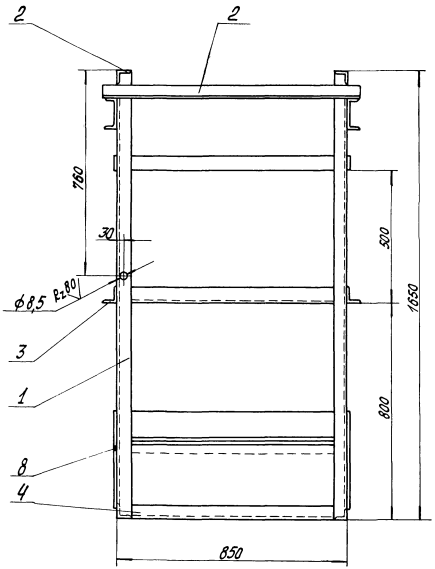

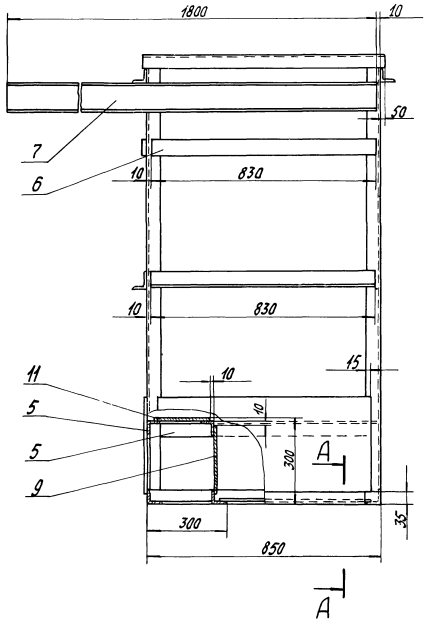

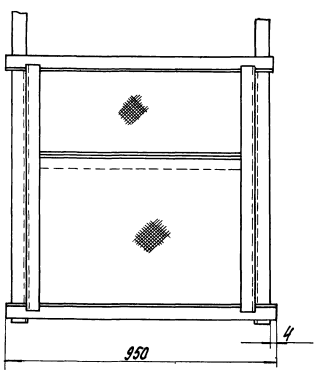

А–А
М1:1

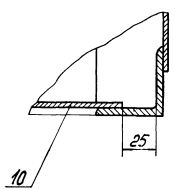

1. Неуказанные параметры шероховатости обрабатываемых поверхностей деталей Б4-Rz 320.
2. Предельные отклонения размеров: отверстий – по A_7; валов – по B_7; остальных – по СМ8.
3. Сопряжение прокатных профилей выполнить по МН 1385-60.
4. Сварку производить по контуру прилегания деталей швами по ГОСТ 5264-69.

6986/X

19

					904-1-33-30.110 СБ			
Изм.	Лист	№ докум.	Подп.	Дата	Металлоконструкция Сборочный чертеж	Лит.	Масса	Масштаб
Разраб.		Моисеева		20.08.76		Р4	140	1:10
Пров.		Тучинская		15.11.76		Лист	Листов 1	
Рук.		Морозов		15.11.76		Гипростройдормаш Отдел проектно-		
Н. контр.		Ермольева		15.11.76				

904-1-33-30.130СБ

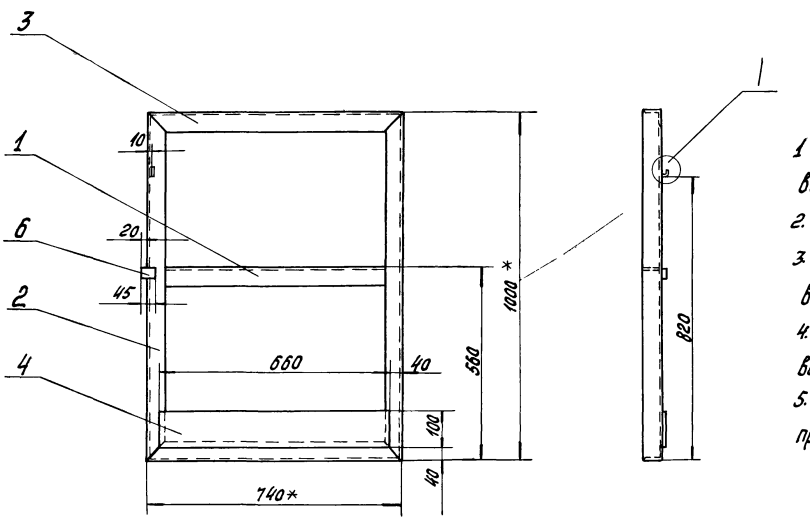

1. Параметры шероховатости обрабатываемых поверхностей деталей БЧ – $R_z 320$
2. * Размеры для справок
3. Предельные отклонения размеров: валов – по B_7; остальных – по СМ8
4. Сопряжение прокатных профилей выполнить по МН 1385-60
5. Сварку производить по контуру прилегания деталей швами по ГОСТ 5264-69

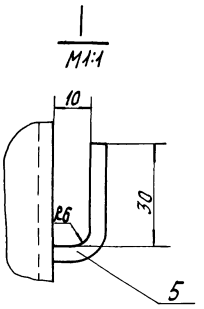

					904-1-33-30.130СБ			
Изм	Лист	№ докум.	Подп.	Дата	Дверца Сборочный чертеж	Лит.	Масса	Масштаб
Разраб.		Моисеева		20.10.76		Р.Ч.	17	1:10
Пров.		Гучинская		21.11.76		Лист	Листов 1	
Рук.		Морозов		15.11.76		Гипростройдормаш Отдел проектно-конструкторский		
Н. контр.		Ермольева		15.11.76				
Утв.		Леонов		16.11.76				

Кальку Сверил Моисеева Копировал Долгова Формат 22

Формат	Зона	Поз.	Обозначение	Наименование	Кол.	Примечание
				Документация		
22			904-1- 30.13005	Сборочный чертеж		
				Детали		
БЧ		1	30.131	Связка		
				Уголок Б-50х50х5 ГОСТ 8509-72 / В Ст.3кп2 ГОСТ 535-58		
				L = 728	1	2,7кг
				Обвязки		
				Уголок Б-50х50х5 ГОСТ 8509-72 / В Ст3кп2 ГОСТ 535-58		
БЧ		2	30.132	L=1000	2	3,77кг
БЧ		3	30.133	L=740	2	2,78кг
БЧ		4	30.134	Обшивка		
				Лист Б-0-ПН-1,5 ГОСТ 19903-74 / 2-IV-Ст3кп ГОСТ 16523-70	1	0,77 кг
БЧ		5	30.135	Крючок		
				Полоса 5х30 ГОСТ 103-57 / В Ст.3пс5 ГОСТ 535-58	1	0,006кг
БЧ		6	30.136	Планка		
				Полоса 5х30 ГОСТ 103-57 / В Ст3пс5 ГОСТ 535-58	1	0,05кг

Подпись и дата | Инв. № дубл. | Взам. инв. № | Подпись и дата | Инв. № подл.

					904-1-33-30.130			
Изм	Лист	№ докум.	Подп.	Дата	Дверца	Лит.	Лист	Листов
Разраб.		Моисеева		20.10.76		Р.Ч.		1
Пров.		Гучинская		01.11.76		Гипростройдормаш Отдел проектно-конструкторский		
Рук.		Морозов		15.11.76				
Н. контр.		Ермольева		15.11.76				
Утв.		Леонов		16.11.76				

Кальку Сверил Моисеева Копировал Долгова Формат 14

X/9869

20

904-1-33 31.010

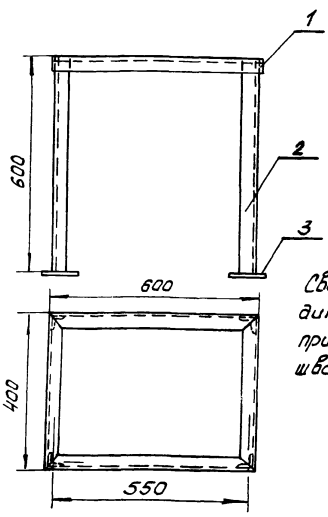

Сварку производить по контуру прилегания деталей швами по ГОСТ 5264-69

Кол	Поз	Наименование	Обозначение сортамент	Технические данные размеры	Общая масса кг	Примеч
1	1	Уголок 6-40×40×4 ГОСТ 8509-72 / В Ст 3 пс 5 ГОСТ 535-58		ℓ = 2000	4,84	
4	2	Уголок 6-40×40×4 ГОСТ 8509-72 / В Ст 3 пс 5 ГОСТ 535-58		ℓ = 600	5,81	
4	3	Полоса 3×100 ГОСТ 103-57 / В Ст 3 пс 5 ГОСТ 535-58		ℓ = 100	1,08	

Изм.	Лист	№ докум.	Подп.	Дата
Разраб.	Трохта			5.09.74
Пров.	Давыдова			5.09.74
Гл. спец.	Нашельский			05.09.74
Нач. отд.	Давыдов			05.09.74
Н. контр.	Золотарева			5.09.74
Утв.	Пернов			5.09.74

904-1-33 31.010

Рама
Сварочный чертеж

Лит.	Масса	Масштаб
Р.Ч.		1:10
Лист	Листов 1	

Гипростройдормаш
Отдел ЭТО

Формат	Зона	Поз.	Обозначение	Наименование	Кол.	Приим.
				Документация		
11			904-1- 31.000.СБ	Сборочный чертеж		
				Сборочные единицы		
11		1	904-1- 31.010	Рама	1	
				Детали		
11		2	904-1- 31.001	Плита		
				Готовые изделия		
		3		Гайка установочная к 484	6	
				Стандартные изделия		
		4		Болт М12×30.58 ГОСТ 7798-70	4	
		5		Гайка М12.5 ГОСТ 5915-70	4	
		6		Шайба 12-0,05 ГОСТ 11371-68	8	

Инв. № подл. | Подп. и дата | Взам. инв. № | Инв. № дубл. | Подп. и дата

Изм.	Лист	№ докум.	Подп.	Дата
Разраб.	Трохта			5.09.74
Пров.	Давыдова			5.09.74
Гл. спец.	Нашельский			05.09.74
Н. контр.	Золотарева			5.09.74
Утв.	Давыдов			5.09.74

904-1-33 31.000

Опора под 1БП (2БП)

Лит.	Лист	Листов
Р.Ч.		1

Гипростройдормаш
Отдел ЭТО

904-1-33 31.001

Rz 80 V

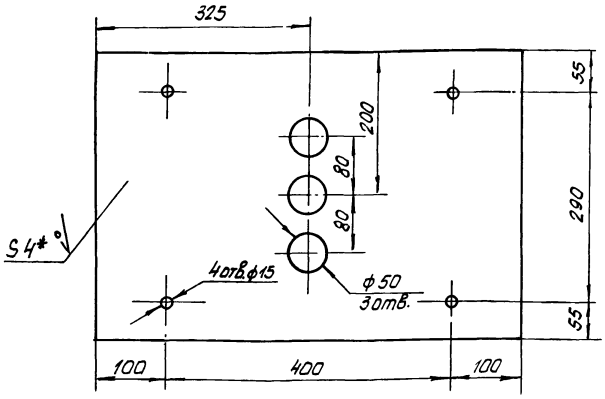

1. Плиту (поз. 2) приварить к раме (поз. 1) по контуру прилегания деталей швами по ГОСТ 5264-69.

X/9869

(12)

Изм.	Лист	№ докум.	Подп.	Дата
Разраб.	Трохта			5.09.74
Пров.	Давыдова			5.09.74
Н. контр.	Золотарева			5.09.74
Утв.	Давыдова			5.09.74

Плита

Лит.	Масса	Масштаб
Р.Ч.		1:5
Лист	Листов 1	

Лист 6-ПН-4 ГОСТ 19903-74 / Ст 3 пс 2 ГОСТ 14637-69

Гипростройдормаш
Отдел ЭТО

904-1-33 31.000СБ

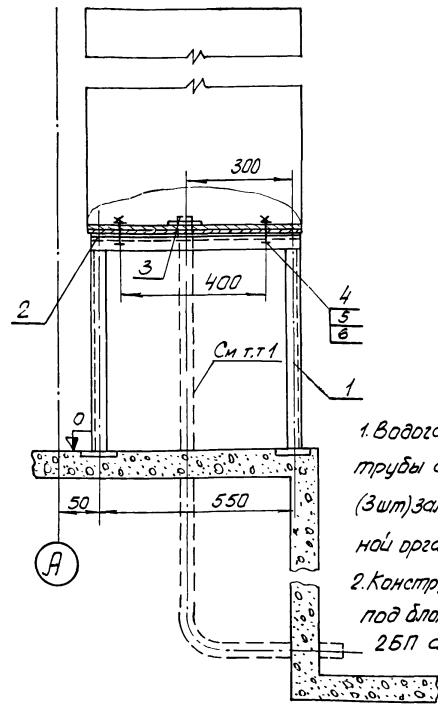

1. Водогазопроводные трубы диаметром 40мм (3 шт) заложены строительной организацией.
2. Конструкция выполнена под блок 1БП. Для блока 2БП аналогична.

Изм.	Лист	№ докум.	Подп.	Дата
Разраб.	Трохта			5.09.74
Пров.	Давыдова			5.09.74
Гл. спец.	Нашельский			05.09.74
Нач. отд.	Давыдов			05.09.74
Н. контр.	Золотарева			5.09.74
Утв.	Пернов			5.09.74

Опора под 1БП (2БП)
Сварочный чертеж

Лит.	Масса	Масштаб
Р.Ч.		1:10
Лист	Листов 1	

Гипростройдормаш
Отдел ЭТО

№ п.п.	ГОСТ, ТУ или нормаль	Наименование	Примечание
37	ГОСТ 19904-74	Сталь листовая холоднокатаная. Сортамент.	

№ п.п.	ГОСТ, ТУ или нормаль	Наименование	Примечание
17	ГОСТ 7016-68	Древесина. Классы шероховатости и обозначения.	
18	ГОСТ 7798-70*	Болты с шестигранной головкой. Конструкция и размеры.	
19	ГОСТ 8240-72	Сталь прокатная. Швеллеры. Сортамент.	
20	ГОСТ 8446-74	Трубки стеклянные для определения уровня жидкостей.	
21	ГОСТ 8486-66	Пиломатериалы хвойных пород.	
22	ГОСТ 8509-72	Сталь прокатная угловая равнополочная. Сортамент.	
23	ГОСТ 8731-74*	Трубы стальные бесшовные горячедеформированные ТТ	
24	ГОСТ 8732-70*	Трубы стальные бесшовные горячекатаные. Сортамент.	
25	ГОСТ 8733-74	Трубы стальные бесшовные холоднодеформированные и теплодеформированные ТТ.	
26	ГОСТ 8734-75	Трубы стальные бесшовные холоднотянутые и холоднокатаные. Сортамент.	
27	ГОСТ 8908-58	Нормальные углы и допуски на угловые размеры.	
28	ГОСТ 9652-68*	Устройства запорные указателей уровня жидкостей на Ру до 40 кгс/см².	
29	ГОСТ 10704-63*	Трубы стальные электросварные Сортамент.	
30	ГОСТ 10705-63*	Трубы стальные электросварные. ТТ.	
31	ГОСТ 10906-66**	Шайбы косые.	
32	ГОСТ 11680-65*	Бязи хлопчатобумажные. Ассортимент и ТТ.	
33	ГОСТ 14637-69*	Сталь толстолистовая и широкополосная (универсальная) углеродистая обыкновенного качества ТТ.	
34	ГОСТ 16523-70*	Сталь листовая углеродистая качественная и обыкновенного качества общего назначения.	
35	ГОСТ 17475-72*	Винты с потайной головкой (нормальной точности). Конструкция и размеры.	
36	ГОСТ 19903-74	Сталь листовая горячекатаная Сортамент.	

№ п.п.	ГОСТ, ТУ или нормаль	Наименование	Примечание
1	ГОСТ 103-57*	Сталь прокатная полосовая. Сортамент.	
2	ГОСТ 481-71	Паронит.	
3	ГОСТ 535-58*	Сталь сортовая низколегированная и углеродистая обыкновенного и повышенного качества горячекатаная. ТТ.	
4	ГОСТ 926-63*	Эмали ПФ-133 для сельскохозяйственных машин и тракторов.	
5	ГОСТ 1050-74	Сталь углеродистая качественная конструкционная.	
6	ГОСТ 1255-67*	Фланцы с соединительным выступом плоские приварные на Ру от 1 до 25 кгс/см². Конструкция, размеры и ТТ.	
7	ГОСТ 2590-71	Сталь горячекатаная круглая. Сортамент.	
8	ГОСТ 2695-71	Пиломатериалы лиственных пород.	
9	ГОСТ 3262-75	Трубы стальные водогазопроводные (газовые).	
10	ГОСТ 3826-66**	Сетки проволочные тканые с квадратными ячейками для рассева сыпучих материалов.	
11	ГОСТ 4028-63*	Гвозди строительные Размеры.	
12	ГОСТ 4029-63	Гвозди толевые круглые. Размеры.	
13	ГОСТ 5264-69	Швы сварных соединений. Ручная электродуговая сварка. Основные типы и конструктивные элементы.	
14	ГОСТ 5915-70*	Гайки шестигранные (нормальной точности). Конструкция и размеры.	
15	ГОСТ 6449-53	Допуски и посадки в деревообработке.	
16	ГОСТ 6631-74	Эмали марок НЦ-132 различных цветов.	

Данный чертеж выполнен на страницах.

6986/х

22

Изм.	Лист	№ докум.	Подп.	Дата
Разраб.		Макина		31.09.76
Пров.		Шевченко		14.09.76
Рук. гр.		Тоболова		22.09.76
Нач. отд.		Гайворонский		24.09.76
Н. контр.		Бурейко		24.09.76
Утв.		Леонов		24.09.76

Перечень стандартов

Стадия	Масса	Масштаб
Лист	Листов 1	

ГИПРОСТРОЙДОРМАШ
Отдел ПВТ

Копировал: Чагина

Формат А4

gost.e-ecolog.ru