ТИПОВОЙ ПРОЕКТ 904-1-33

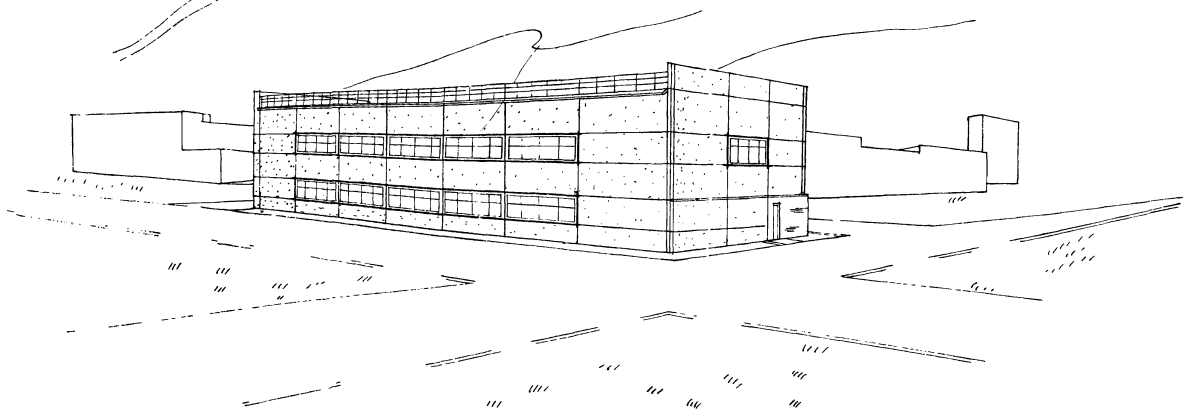

АВТОМАТИЗИРОВАННАЯ ОТДЕЛЬНО СТОЯЩАЯ КОМПРЕССОРНАЯ СТАНЦИЯ 4К-250А

ПРОИЗВОДИТЕЛЬНОСТЬЮ 1000 $м^3$/МИН. ВОЗДУХА

СОСТАВ ПРОЕКТА:

АЛЬБОМ I	ПОЯСНИТЕЛЬНАЯ ЗАПИСКА.
АЛЬБОМ II	ТЕХНОЛОГИЧЕСКАЯ ЧАСТЬ.
АЛЬБОМ III	ЭЛЕКТРОТЕХНИЧЕСКАЯ ЧАСТЬ. ВАРИАНТ С ТИРИСТОРНЫМ ВОЗБУДИТЕЛЬНЫМ УСТРОЙСТВОМ. ПОСТОЯННЫЙ ТОК.
АЛЬБОМ IV	ЭЛЕКТРОТЕХНИЧЕСКАЯ ЧАСТЬ. ВАРИАНТ С ТИРИСТОРНЫМ ВОЗБУДИТЕЛЬНЫМ УСТРОЙСТВОМ. ПЕРЕМЕННЫЙ ТОК.
АЛЬБОМ V	АВТОМАТИЗАЦИЯ И КИП. ЧЕРТЕЖИ.
АЛЬБОМ VI	АРХИТЕКТУРНО-СТРОИТЕЛЬНАЯ И САНТЕХНИЧЕСКАЯ ЧАСТИ.
АЛЬБОМ VII	СМЕТЫ НА ТЕХНОЛОГИЧЕСКУЮ, ЭЛЕКТРОТЕХНИЧЕСКУЮ ЧАСТИ, АВТОМАТИЗАЦИЮ И КИП.
АЛЬБОМ VIII	СМЕТЫ НА АРХИТЕКТУРНО-СТРОИТЕЛЬНУЮ И САНТЕХНИЧЕСКУЮ ЧАСТИ.
АЛЬБОМ IX	ЗАКАЗНЫЕ СПЕЦИФИКАЦИИ:
АЛЬБОМ X	НЕСТАНДАРТИЗИРОВАННОЕ ОБОРУДОВАНИЕ.

ПРИМЕНЕННЫЕ МАТЕРИАЛЫ: (РАСПРОСТРАНЯЕТ КИЕВСКИЙ ФИЛИАЛ ЦИТП)

1. ТИПОВОЙ ПРОЕКТ 704-1-107 "РЕЗЕРВУАР СТАЛЬНОЙ ГОРИЗОНТАЛЬНЫЙ ДЛЯ НЕФТЕПРОДУКТОВ ЕМКОСТЬЮ 5 $м^3$"
   - АЛЬБОМ I — СТАЛЬНЫЕ КОНСТРУКЦИИ. РАБОЧИЕ ЧЕРТЕЖИ.
   - АЛЬБОМ III — ОБОРУДОВАНИЕ РЕЗЕРВУАРОВ ЕМКОСТЬЮ 5-100 $м^3$ ДЛЯ СВЕТЛЫХ НЕФТЕПРОДУКТОВ ПРИ ПОДЗЕМНОЙ УСТАНОВКЕ.
   - АЛЬБОМ IX — ЗАКАЗНЫЕ СПЕЦИФИКАЦИИ

РАЗРАБОТАН ГОСУДАРСТВЕННЫМИ ПРОЕКТНЫМИ ИНСТИТУТАМИ:

ГИПРОСТРОЙДОРМАШ; АЛЬБОМЫ I, II, III, IV, V, VII, IX, X.
РОСТОВСКИЙ ПРОМСТРОЙНИИПРОЕКТ; АЛЬБОМЫ VI, VIII.

АЛЬБОМ VI

КФ ЦИТП ИНВ. № 6986/VI

УТВЕРЖДЕН МИНСТРОЙДОРМАШЕМ РЕШЕНИЕМ ОТ 29.11.1976 г. № 39/76 С ВВОДОМ В ДЕЙСТВИЕ С 1.01.1977 г.

gost.e-ecolog.ru

ЦЕНТРАЛЬНЫЙ ИНСТИТУТ ТИПОВОГО ПРОЕКТИРОВАНИЯ
ГОССТРОЯ СССР
КИЕВСКИЙ ФИЛИАЛ
г.Киев-57, ул.Эжена Потье, № 12

Заказ №1650 инв. № 6986/VI тираж 500
Сдано в печать 29.09. 1977г. цена 6-24

Содержание альбома

N/N п/п	Наименование листа	Марка лист
	I Архитектурно-строительная часть	
1	Титульный лист (обложка)	
2	Содержание альбома	лист 1
3	Содержание альбома	лист 2
4	Общие указания	лист 3
5	Общие указания	лист 4
6	Заглавный лист	АР-1
7	Заглавный лист (продолжение)	АР-2
8	План на отм. ±0.000	АР-3
9	План на отм. 3.800 и 4.200	АР-4
10	Разрезы 1-1 ÷ 4-4	АР-5
11	Разрезы 5-5 ÷ 8-8. Экспликация проемов ворот и дверей. Спецификация перемычек и элементов лестничной клетки.	АР-6
12	Фасады. План кровли.	АР-7
13	Экспликация полов	АР-8
14	Таблица внутренних отделочных работ.	АР-9
15	Детали 2 ÷ 17	АР-10
16	Детали 18 ÷ 31.	АР-11
17	План опор для двойного пола.	АР-12
18	Сечения 1-1 ÷ 8-8. Узел „А"	АР-13
19	План раскладки деревянных щитов. Деревянные щиты ДЩ-1 ÷ 4. Детали.	АР-14
20	План балок и асбестоцементных плит подвесного потолка. Детали.	АР-15
21	Фасад смотрового окна ОС-1. Разрезы 1-1; 2-2. Переплет смотрового окна ОС1. Узел „А" Общие указания.	АР-16
22	Коробка смотрового окна ОС1, схема разверток листов под формированной фанеры. Выборка материалов на один оконный проем. Узлы „Б", „В".	АР-17
23	Монтажные и маркировочные схемы остекленной и сетчатой стальной перегородок.	АР-18
24	Маркировочные схемы заполнения проемов Спецификации. Детали.	АР-19
25	Стальные жалюзи ВЖ-1 и закладные элементы 39-1 ÷ 39-8.	АР-20
26	Спецификация к листу АР-20	АР-21
27	Маркировочные схемы решеток в камерах глушения.	АР-22
28	План подземного хозяйства	АР-23
29	Подземное хозяйство Элементы плана N1; N2.	АР-24
30	Подземное хозяйство Элемент плана N3. Сечения 1-1 ÷ 6-6.	АР-25
31	Подземное хозяйство Сечения 7-7 ÷ 21-21	АР-26
32	Подземное хозяйство Фундаменты под оборудование Ф0-2 ÷ Ф0-13 Сечения 1-1 ÷ 12-12.	АР-27
33	Подземное хозяйство Закладные элементы 39-9 ÷ 39-23. Детали.	АР-28
34	Подземное хозяйство Закладные элементы 39-24 ÷ 39-35. Спецификации закладных элементов.	АР-29
	Чертежи марки КЖ.	
35	Перечень листов марки „КЖ"	КЖ-1
36	Перечень примененных в чертежах марки „КЖ" стандартов и типовых чертежей. Примечания.	КЖ-2
37	Спецификация сборных и монолитных железобетонных и бетонных элементов. Расход бетона и стали на здание.	КЖ-3
38	План фундаментов и фундаментных балок Сечения 1-1 ÷ 6-6. Спецификация. Примечания.	КЖ-4
39	Маркировочные схемы бетонных блоков ленточных фундаментов. Сечения 7-7 ÷ 16-16.	КЖ-5
40	Фундаменты ФБ43-1, ФБ43-1а; ФБ43-1б, ФБ43-1в.	КЖ-6
41	Фундаменты ФА37-1, ФА37-1а, ФА1-1.	КЖ-7
42	Фундаменты ФА37-1б; ФА37-1в; МФ5.	КЖ-8
43	Фундаменты МФ1 ÷ МФ3	КЖ-9
44	Фундаменты МФ4, МФ6 Спецификация арматуры.	КЖ-10
45	Спецификация и выборка арматуры к листам КЖ-6 ÷ КЖ-10.	КЖ-11
46	Монтажные схемы колонн, ригелей, рама ворот, связей, стоек и балок покрытия Разрезы 9-9, 10-10. Спецификация.	КЖ-12
47	Монтажные схемы плит покрытия, перекрытия и станков.	КЖ-13
48	Монтажные схемы опорных столиков Спецификации.	КЖ-14
49	Разрезы 1-1 ÷ 8-8. Схема перекрытия на отметке 3.770.	КЖ-15
50	Монтажные детали 1 ÷ 3	КЖ-16
51	Монтажные детали 4 ÷ 8	КЖ-17
52	Соединительные элементы НД1 ÷ НД9 Стойка С1.	КЖ-18
53	Колонны КН-42-а, КН-42-б, КН-42-в КН-42-г, НК1, НК-2	КЖ-19
54	Колонны НК1, НК2 (Арматурные чертежи)	КЖ-20
55	Ригели НР1, НР1а	КЖ-21
56	Сборные железобетонные элементы	КЖ-22
57	Сборные железобетонные плиты перекрытия и покрытия.	КЖ-23
58	Вертикальная связь СВ1.	КЖ-24
59	Монтажные схемы стеновых панелей по осям „А", „Г", „8", „1".	КЖ-25
60	Фрагменты Ф1 ÷ Ф9	КЖ-26
61	Фрагменты Ф10 ÷ Ф19	КЖ-27
62	Спецификация типов крепления на фрагменты.	КЖ-28
63	Монолитные участки МУ1, МУ2. Монолитная балка МБ1.	КЖ-29
64	Закладные детали НМ1 ÷ НМ10.	КЖ-30

6986/VI (2)

Госстрой СССР Ростовский Промстройниипроект 1976 г.	Содержание альбома.	Типовой проект 904-1-33
Компрессорная станция 4К-250А.		Альбом VI
		Лист 1

Содержание альбома

N/N п/п	Наименование листа.	Марка лист
65	Фундамент ФО-1. План. Опалубочный чертеж	КЖ-31
66	Фундамент ФО1. Разрезы 1-1÷4-4. Опалубочный чертеж.	КЖ-32
67	Фундамент ФО1. Разрезы 6-6÷8-8. Опалубочный чертеж.	КЖ-33
68	Фундамент ФО1. Разрезы 9-9÷13-13. Узлы 1, 2. Опалубочный чертеж.	КЖ-34
69	Фундамент ФО1. Разрезы 1-1, 11-11, 14-14, 15-15, 16-16 Арматурный чертеж.	КЖ-35
70	Фундамент ФО1. Разрезы 2-2; 12-12; 17-17. Арматурный чертеж.	КЖ-36
71	Фундамент ФО1. Разрезы 4-4, 18-18÷25-25. Арматурный чертеж.	КЖ-37
72	Фундамент ФО1. Спецификация арматуры и выборка стали к листам КЖ-35÷КЖ-37.	КЖ-38
73	Закладные элементы Р1, М1÷М3.	КЖ-39
74	Закладные и соединительные элементы М4÷М6, НД1. Спецификация.	КЖ-40
75	Монтажный план плит перекрытия канала. Монолитные участки МУ3, МУ4.	КЖ-41
	Чертежи марки КМ.	
76	Заглавный лист	КМ-1
77	Монтажные схемы подкрановых балок упоров и крановых рельсов.	КМ-2
78	Монтажные схемы балок под монолитный участок МУ4 и стоек под всасывающий трубопровод.	КМ-3
79	Монтажная схема металлических щитов на отм. ±0.000. Таблица щитов.	КМ-4
80	План перекрытия на отм. 4.200.	КМ-5
81	Щиты Щ1÷Щ21.	КМ-6
82	План металлических балок перекрытия на отм. 3.800.	КМ-7

N/N п/п	Наименование листа	Марка лист
83	План раскладки щитов и металлических участков перекрытия на отм. 3.800	КМ-8
84	Разрезы 11-11÷17-17 по плану перекрытия на отметке 3.800.	КМ-9
85	Узлы „1"÷„7".	КМ-10
86	Элементы МЭ1÷МЭ6.	КМ-11
87	Ригели МР1, МР2. Шахта электрокабелей	КМ-12
88	Короба электрокабелей	КМ-13
89	Площадки ПМ1, ПМ2. План ограждения на отм. 3.800. План балок на отм. 3.650	КМ-14
90	Наружная лестница по оси „Г". Лестница на отм. 3.800.	КМ-15
91	План опоры под трубопровод. Узлы.	КМ-16
	II Санитарно-техническая часть.	
	Чертежи марки ОВ.	
92	Заглавный лист	ОВ-1
93	Характеристика отопительно-вентиляционного оборудования. Таблица воздушно-тепловых балансов.	ОВ-2
94	План отопления и вентиляции на отм. 0.000	ОВ-3
95	План отопления и вентиляции на отм. 3.800	ОВ-4
96	Схема трубопроводов отопления. Разрез 4-4.	ОВ-5
97	Схема воздуховодов систем П1; В6; ВЕ1. Разрезы 1-1; 2-2; 3-3.	ОВ-6
98	Установка оборудования систем П1; В6.	ОВ-7
99	Сводная спецификация систем отопления и вентиляции.	ОВ-8

N/N п/п	Наименование листа	Марка лист
	Чертежи марки ВК.	
100	Заглавный лист	ВК-1
101	Сводная спецификация систем водопровода и канализации.	ВК-2
102	План на отм. 0.000	ВК-3
103	Схемы систем В1; Т3; К1; К13.	ВК-4

6986/VI (3)

Госстрой СССР Ростовский Промстройниипроект 1976 г.	Содержание альбома	Типовой проект 804-1-33
		Альбом VI
Компрессорная станция 4К-250А.		Лист 2

I ОБЩАЯ ЧАСТЬ.

Типовой проект 904-1- выполнен взамен типового проекта 904-1-7/70 тип I, II,

Рабочие чертежи архитектурно-строительной части типового проекта 904-1- автоматизированной отдельно стоящей компрессорной станции 4К-250А производительностью 1000 м³/мин. воздуха разработаны в соответствии с планом типового проектирования на 1976 г. на основании заданий на архитектурно-строительную и сантехнические части проекта, выданных институтом „Гипростройдормаш" в 1976 г.

При разработке рабочих чертежей приняты типовые конструкции и учтены требования нормативных документов, действующих на 1.01.1976 г. применительно к площадке строительства со следующей характеристикой природных условий:

а). рельеф спокойный с минимальным уклоном, обеспечивающим отвод поверхностных вод;

б). грунты в основаниях не пучинистые, непросадочные с условными расчётными характеристиками - $\varphi = 28°$, $C = 0.02$ кг/см², $e = 150$ кг/см²; $\gamma_0 = 1.8$ т/м³ (при коэффициенте безопасности по грунту $K_r = 1.00$). Грунтовые воды отсутствуют.

в). Расчётная зимняя температура наружного воздуха для проектирования отопления - 20°; - 30°; - 40°С;

г) скоростной напор ветра - для III района по СНиП II-6-74. (тип местности „А").

д). вес снегового покрова - по СНиП II-6-74.

- для II района при расчетной зимней температуре наружного воздуха для проектирования отопления - 20°С;
- для III района при температуре - 30°С;
- для IV района при температуре - 40°С;

е) расчетная глубина промерзания грунта - до 1.5м.

Здание не рассчитано на строительство в районах с сейсмичностью более 6 баллов, на территориях с подработкой горными выработками и в районах вечной мерзлоты.

Не допускается строительство компрессорных станций в местах, где в забираемый (всасываемый) воздух могут попадать газы, ядовитые или взрывоопасные смеси, пыль и влага. Наличие газов, пыли, взрывоопасной смеси и т.п. должно определяться путём контрольных замеров в месте расположения компрессорной станции.

Компрессорная станция предназначена для централизованного воздухоснабжения группы промышленных предприятий (промузлов) или крупных предприятий всех отраслей промышленности с наличием необходимых инженерных коммуникаций, дорог, энергоресурсов и рассчитана на 4 компрессора типа К-250-61-2 производительностью по 2.50 м³/мин каждый.

Электроснабжение компрессорной станции предусматривается от электрической сети напряжением 6 или 10 кв.

Привязка компрессорной станции на генплане должна осуществляться таким образом, чтобы проникающий наружу шум от работы оборудования распространяясь на рабочие места соседних зданий и территории предприятий, был в пределах допустимых уровней согласно „Санитарным нормам проектирования промышленных предприятий," СН 245-71.

Уровень шума создаваемый компрессором К-250-61-2 (без учёта мероприятий по шумоглушению) составляет на всасывании до 104 дБ, у компрессора - до 98 дБ.

К территории компрессорной станции должны быть устроены подъезды с дорожными покрытиями шириной не менее 3.5м.

II АРХИТЕКТУРНО-ПЛАНИРОВОЧНЫЕ РЕШЕНИЯ.

Здание компрессорной станции запроектировано в соответствии с основными положениями по унификации объемно-планировочных и конструктивных решений с учетом „правил устройства и безопасной эксплуатации стационарных компрессорных установок, воздуховодов и газопроводов," утверждённых Госгортехнадзором СССР 7 декабря 1971 г., и действующих СНиП.

За условную отметку ±0.000 принят уровень чистого пола помещения машинного зала.

Планировочная отметка земли вокруг здания принята - 0.150.

Бытовые помещения по санитарной характеристике производственного процесса относятся к группе I^б и рассчитаны на следующий обслуживающий персонал:

Сменочный состав - 8 человек, в наибольшую смену - 2 человека. Гардеробные оборудуются закрытыми двойными шкафами для уличной и рабочей одежды

III Конструктивные решения

Основные несущие конструкции здания приняты по строительным каталогам унифицированных железобетонных конструкций одноэтажных и многоэтажных производственных зданий. При монтаже сборных железобетонных конструкций необходимо руководствоваться указаниями, приведёнными в применяемых сериях типовых конструкций, а также СНиП III-8.1-70 п „Инструкцией по монтажу сборных железобетонных конструкций промышленных зданий и сооружений (СН-319-65).

Фундаменты под колонны - монолитные железобетонные стаканного типа. Под наружные стены здания предусмотрены сборные железобетонные балки, под внутренние стены и стены пристройки - ленточные фундаменты из сборных блоков.

Фундаменты под компрессоры - монолитные железобетонные.

Фундаменты под прочее оборудование - монолитные из бетона марки „100" по щебеночной подготовке толщиной - 100мм.

Каналы - монолитные из бетона марки „100" перекрываются щитами из рифленой стали и сборными железобетонными плитами. Днища каналов выполняются по тщательно спланированному и уплотненному щебнем дну траншей. Наружные поверхности каналов должны быть покрыты горячим битумом за два раза. Засыпку траншей каналов следует производить одновременно с обеих сторон канала слоями по 20-30 см. с послойным трамбованием. Конструкции каналов рассчитаны на полезную нагрузку 1 т/м².

Колонны, балки, плиты покрытия - сборные железобетонные

Подкрановые балки - стальные

Стены наружные - однослойные панели из ячеистого бетона марки „35", объёмным весом в сухом состоянии $\gamma_{сух} = 700 \div 800$ кг/м³ с заполнением швов цементно-песчаным раствором. При привязке проекта, в случае наличия у подрядчика синтетических материалов, заполнение швов принимать только упругими синтетическими прокладками (пороизол, гернит и др.) и герметизирующими мастиками (УМ-40, УМС-50 и др.). При этом следует руководствоваться „Указаниями по герметизации стыков при монтаже строительных конструкций" СН 920-71.

Толщина панелей для принятых расчетных температур - 200мм. Отдельные участки наружных стен здания компрессорной станции запроектированны из кирпича марки „100" на растворе марки „25" толщиной 380 мм. для всех расчетных температур. При этом:

а) для расчетной температуры - 20° кирпич глиняный обыкновенный для всех участков стен;

б) для расчетной температуры - 30° кирпич глиняный обыкновенный для всех участков стен, за исключением стены по оси „Г" между осями „6-7";

в) для расчетной температуры - 40° для всех участков стен, а так же для расчетной температуры - 30° для стены по оси „Г" между осями „6-7" кирпич пустотелый пластического прессования объёмным весом не более 1300 кг/м³. В случае отсутствия в районе строительства пустотелого кирпича может быть применен кирпич обыкновенный с нанесением штукатурки из легкого раствора объемным весом 1500 кг/м³ с внутренней и наружной сторон, толщиной слоя по 20мм.

6986/VJ

4

ГОССТРОЙ СССР РОСТОВСКИЙ ПРОМСТРОЙНИИПРОЕКТ 1976 г.	Общие указания	Типовой проект 904-1-33
		Альбом VJ
Компрессорная станция 4К-250А		Лист 3

Наружные стены пристройки (камеры воздухозабора и глушения) для всех расчётных температур, а также внутренние стены и перегородки здания - из обыкновенного кирпича марки „100" на растворе марки „25". В случае возведения кирпичных стен при отрицательной температуре необходимо руководствоваться СНиП II-В.2-71.

Для заполнения оконных проёмов приняты стальные переплёты с механизмами ручного открывания. В настоящих рабочих чертежах показаны все отверстия, борозды, ниши и гнёзда, указанные в заданиях на разработку архитектурно-строительной части.

Кровля - 3-х слойная рулонная, для здания компрессорной станции и 4-х слойная рулонная для пристройки. При устройстве кровель необходимо соблюдать требования СНиП III-20-74. Для устройства кровель применяются:

а) в качестве водоизоляционного ковра - рубероид по ГОСТ 10923-64, для верхнего слоя кровли здания - марки РМ-350 (1 слой); для нижних слоев - марки РП-250 (2 слоя); для кровли пристройки - марки РМ-350 (4 слоя). Усиление основного водоизоляционного ковра дополнительными слоями предусматривается:
- в коньковой части шириной 500 мм - одним слоем;
- в местах примыкания кровли к выступающим конструктивным элементам - тремя слоями;
- в местах свеса карнизной плиты - двумя слоями;

б) для защитного слоя кровли здания и пристройки - гравий по ГОСТ 8268-74 с размерами зерен 5-10 мм, втопленный в битумную мастику;

в). для наклейки водоизоляционного ковра - горячие битумные мастики по ГОСТ 2889-67. Выбор марки мастик производится при привязке проекта в зависимости от района строительства по таблице 1.

Районы строительства	Марки битумных мастик для участков кровли		
	с уклоном в %		Мест примыкания кровли
	$0 \leq i < 2.5$	$2.5 \leq i < 10$	
Севернее географической широты 52° для Европейской части и 53° для Азиатской части СССР.	МБК-Г-55	МБК-Г-65	МБК-Г-85
Южнее этих районов	МБК-Г-65	МБК-Г-75	МБК-Г-100

г) битумную мастику для защитного слоя и наклейки ковра в плоской кровле пристройки необходимо антисептировать путем добавки кремнефтористого или фтористого натрия в количестве 3-5% от веса битума, в качестве наполнителя применять низкосортный асбест;

д) для выравнивающего слоя цементно-песчаный раствор марки „50" в кровле здания толщиной 15 мм, в пристройке толщиной от 15 до 75 мм. Поверхность выравнивающей стяжки должна быть огрунтована раствором битума пятой марки в керосине или соляровом масле в соотношении (по весу) 1:2;

е). для утеплителя в кровле здания - неорганические плитные жесткие материалы (пенобетон, пеносиликат и т.п.) объёмным весом не более 500 кг/м³. Выбор толщины утеплителя производится при привязке проекта в зависимости от расчетной зимней температуры наружного воздуха по таблице 2.

Расчетная зимняя температура наружного воздуха	Термическое сопротивление $R_o^{тр}$ м²ч. град/ккал	Толщина утеплителя покрытия в м.м. при:	
		$\gamma \leq 400$ кг/м³	$\gamma \leq 500$ кг/м³
-20	0.70	60	80
-30	0.90	80	100
-40	1.10	100	120

IV Противопожарные мероприятия

Здание компрессорной станции относится: по огнестойкости - к II степени, по пожароопасности технологического процесса машинный зал и участок размещения комплектных распределительных установок (КРУ) - к категории „Г". Помещение маслохозяйства - к категории „В". Группы возгораемости и пределы огнестойкости принятых в проекте основных строительных конструкций соответствуют требованиям таблицы 2 СНиП II-А.5-70 „Противопожарные нормы проектирования зданий и сооружений". Встроенные вспомогательные помещения отделены от производственного помещения несгораемыми перегородками и перекрытием. Помещение маслохозяйства выгорожено капитальными стенами и имеет выход непосредственно наружу. Эвакуация с обслуживающей площадки на отм. 3.800 и 4.200 обеспечивается закрытой лестничной клеткой и открытой стальной лестницей на отметку 10.000 машинного зала и далее двумя выходами непосредственно наружу. Выгороженное сетчатым ограждением КРУ имеет выходы через коридор наружу и через машинный зал.

V Мероприятия по уменьшению шума.

Согласно данным завода изготовителя уровень шума создаваемый компрессорами (без учета мероприятий по шумоглушению) составляет на всасывании до 104 дБ, у компрессора - 98 дБ. В целях снижения производственного шума, в проекте предусмотрен ряд мероприятий по шумоглушению и звукоизоляции ограждающих конструкций. Камеры воздухозабора на всасывании - заполняются звукопоглощающими пластинами. Конструкция пластин разработана в технологической части проекта. Уменьшение шума на выхлопе снятого воздуха в атмосферу осуществляется в камере глушения заполняемой послойно булыжником со щебнем с чередованием воздушными прослойками. Допустимый уровень звукового давления в помещении оператора, согласно действующим санитарным нормам и правилам должен быть в пределах 74-54 дБ. В выгороженном от машинного зала помещении оператора применены конструкции со звукоизолирующей способностью ориентировочно в пределах 30-55 дБ:

а) стены - кирпичные облицованные с одной стороны сухой штукатуркой;

б) окно - деревянное с двойным остеклением витринным стеклом, уложенным по прокладкам из зубчатой резины, с уплотнением по контуру проема мягкими минераловатными плитами и облицовкой перфорированной фанерой. При производстве работ особое внимание должно быть обращено на тщательность герметизации окна, вводов в помещение оператора, а также на тщательность заделки акустическими материалами мест стыков в ограждающих конструкциях.

VI Отделочные работы.

Стеновые панели с фасадной стороны должны отделываться в заводских условиях лицевым слоем с применением цветных смесей. Швы между панелями, заполненные цементно-песчаным раствором или упругими прокладками, с наружной стороны заделываются герметизирующими мастиками, с внутренней выполняются согласно таблице внутренних отделочных работ. Для наружной кладки кирпичных стен здания компрессорной станции выше отм. 1.200 и пристройки выше отм 0.300 применять отборный кирпич с чистыми лицевыми поверхностями и ровными гранями. Кладку выполнять с расшивкой швов по фасадам, уделяя особое внимание соблюдению горизонтальности рядов и равномерной толщине швов. Кирпичную кладку по фасадам здания компрессорной станции до отм. 1.200 и фасадам пристройки до отм. 0.300 выполнять в пустошовку с последующей штукатуркой цементно-песчаным раствором и окраской силикатными красками (по грунтовке слабым раствором жидкого калийного стекла), в тон лицевого слоя панелей. Швы кирпичной кладки с внутренней стороны выполнять согласно таблице внутренних отделочных работ. Стальные переплёты окрашиваются на заводе изготовителе двумя слоями грунта ФЛ-03-К и двумя слоями эмали ХВ-124. Стальные щиты окрашиваются масляной краской за 2 раза по грунтовке железным суриком на натуральной олифе. Прочие стальные конструкции окрашиваются краской БТ-177В 2 слоя. В соответствии с требованиями СНиП II-28-73 по антикоррозийной защите стальных закладных деталей и сварных соединений в крупнопанельных зданиях, стальные опорные консоли, элементы крепления, а также закладные детали жел. бет. конструкций должны быть защищены цинковым покрытием. Столярные изделия окрашиваются поливинилацетатными красками в два слоя. Откосы проемов оштукатуриваются цементно-известковым раствором. Внутренние поверхности кирпичных стен в камерах глушения выполняются с подрезкой швов. Отделочные работы должны выполняться с соблюдением требований глав СНиП III-21-73. Вокруг здания устраивается асфальтовая отмостка шириной 1м по щебёночному основанию.

VII Указания по привязке проекта.

При привязке проекта к конкретной площадке должен быть выполнен заглавный лист привязки и, при необходимости, дополнительные чертежи. На заглавных листах всех марок, должна быть дана характеристика условий привязки данной части проекта. Проектной организации, привязывающей проект, в соответствии с выбранным вариантом, необходимо: 1) проверить размеры фундаментов в соответствии со СНиП II-15-74 по усилиям приведенным на расчетных схемах с учетом фактических расчетных характеристик грунта и принятого при привязке заглубления фундаментов.

2) Увязать заглубление фундаментов в районе осей „1-2-Г" с отметкой заложения трубопроводов ввода оборотного водоснабжения, которая определяется при привязке технологической части проекта.

3) Произвести выбор вида наружной отделки стеновых панелей по таблице №7 серии 1.432-5 вып. 0.

4) В пояснительной записке и чертежах вычеркнуть не относящиеся к выбранному варианту данные.

6986/VI (5)

Госстрой СССР Ростовский Промстройниипроект 1976 г.	Общие указания	Типовой проект 904-1-33
Компрессорная станция 4К-250А		Альбом VI
		Лист 4

Перечень частей проекта по маркам.

Наименование частей проекта.	Марка
Архитектурно-строительная часть	АР
Железобетонные конструкции	КЖ
Стальные конструкции	КМ
Отопление и вентиляция	ОВ
Водопровод и канализация	ВК

Условные обозначения

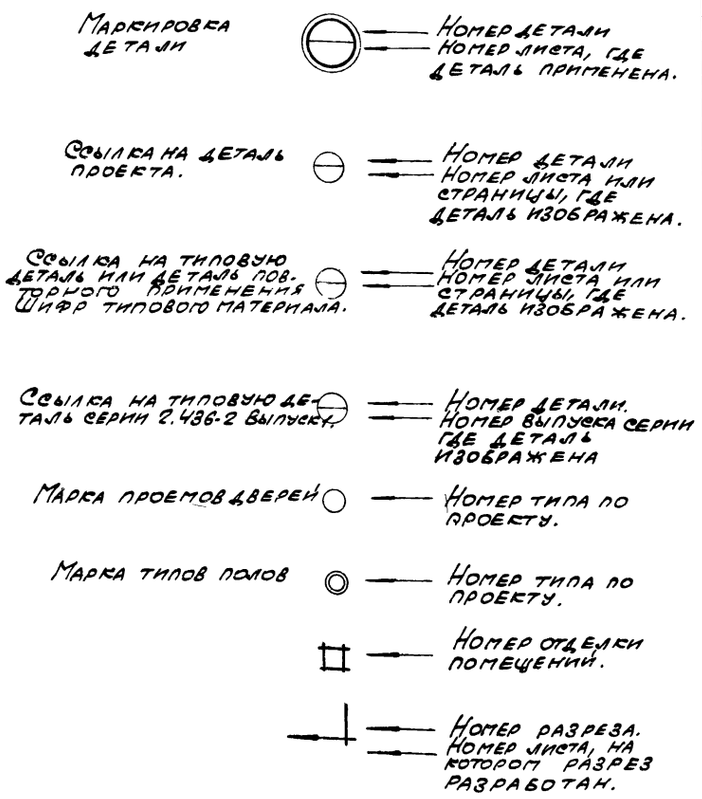

Технические решения, принятые в проекте компрессорной станции 4К-250А, соответствуют действующим на 1.1.1976г. нормам и правилам взрывобезопасности и пожаробезопасности по категориям, установленным генеральным проектировщиком в заданиях на строительное проектирование, чем и удостоверяется безопасная эксплуатация в части, касающейся чертежей марки АР.

Гл. инженер проекта (Тюрин). Дата – 26.11.76г.

Перечень листов марки „АР"

N листа	Наименование листа	Примечан
1	Заглавный лист	
2	Заглавный лист (продолжение).	
3	План на отметке ±0.000.	
4	План на отметке 3.800 и 4.200.	
5	Разрезы 1-1÷4-4.	
6	Разрезы 5-5÷8-8. Экспликация проемов ворот и дверей. Спецификация перемычек и элементов лестничной клетки.	
7	Фасады. План кровли.	
8	Экспликация полов.	
9	Таблица внутренних отделочных работ.	
10	Детали 2÷17.	
11	Детали 18÷31.	
12	План опор для двойного пола.	
13	Сечения 1-1÷8-8. Узел „А".	
14	План раскладки деревянных щитов. Деревянные щиты ДЩ-1÷4. Детали.	
15	План балок и асбестоцементных плит подвесного потолка. Детали.	
16	Фасад смотрового окна ОС-1. Разрезы 1-1; 2-2. Переплет смотрового окна ос-1. Узел „А". Общие указания.	
17	Коробка смотрового окна ОС1. Схема разверток листов перфорированной фанеры. Выборка материалов на одно оконный проём. Узлы „Б," „В".	
18	Монтажные и маркировочные схемы. Остекленной и сетчатой стальной перегородок.	

Перечень листов марки „АР" (продолжение)

N листа	Наименование листа	Примечан
19	Маркировочные схемы заполнения проемов. Спецификации. Детали.	
20	Стальные жалюзи ВЖ-1 и закладные элементы 39-1÷39-8.	
21	Спецификация к листу АР-20.	
22	Маркировочные схемы решеток в камерах глушения.	
23	План подземного хозяйства.	
24	Подземное хозяйство. Элементы плана N1; N2.	
25	Подземное хозяйство. Элемент плана N3. Сечения 1-1÷6-6.	
26	Подземное хозяйство. Сечения 7-7÷21-21.	
27	Подземное хозяйство. Фундаменты под оборудование Ф0-2÷Ф0-13. Сечения 1-1÷12-12.	
28	Подземное хозяйство. Закладные элементы 39-3÷39-23. Детали.	
29	Подземное хозяйство. Закладные элементы 39-24÷39-35. Спецификации закладных элементов.	

6986/VI (6)

ГОССТРОЙ СССР РОСТОВСКИЙ ПРОМСТРОЙНИИПРОЕКТ 1976 г.	Заглавный лист	Типовой проект 304-1-33
		Альбом VI
Компрессорная станция 4К-250А.		Лист АР-1

Основные строительные показатели

Наименование	Ед. изм.	Количество
Площадь застройки	м²	995,0
Общая площадь	м²	1549,0
В том числе: А) Встроенных бытовых	м²	61,0
Б) Пристроенных камер	м²	19,0
Строительный объем	м³	8585,0
В том числе: А) Пристроенных камер	м³	71,9,0

Сводная спецификация изделий на здание по чертежам марки „АР"

Материал	Наименование элемента	Марка изделия	Кол. штук	Стандарт или лист проекта	Примечание
	Ворота	—	1	Сер. ПР-0,5-36.4	
	Дверные блоки	ДБО-ПП	1	ГОСТ 14624-69	
		ДБ3-ПП	2		
		ДР2-Л	1		
		ДР2-П	2		
		ДЗ3-Л	7		
		ДЗ8-ППВ	1		
		ДЗ8-ППВ	3		
	Оконные блоки	ОС1	1	АР-16, 17	
	Стальные переплеты	ПРС-1,5-1,8	4	Серия 1.436-4	
		ПРС-6,0×1,8	20		
	Двери венткамер	А1,25×0,5	8	Серия 4.904-62	
	Стойки	2,9С	3	Серия 1.431-10	
		2,9СА	6		
	Щиты	1×2,9 щ	4		
		1,5×2,9 щ	2		
		0,75×2,9 щп	1		
		0,75×2,9 щл	1		
	Ригель •	Р	1		
	Опорные башмаки	Б-1	6	Серия 1.431-11	
		Б-2	1		
	Стойки	СТ 18	7		
	Глухие вставки	В10-11	6		
	Крышки стоек	КС	7		
	Лестничные ограждения	Л01	2	Серия ИИ27-2	По типу Л01
		Л08	1		
		Л01н	1		
	Сальники	Ау 80	4	Серия 3.901-5	ℓ=300
		Ау 150	4/4		ℓ=500/ℓ=300
		Ау 200	4		ℓ=500

Сборные жел. бетон. элементы включены в спецификацию на листе КЖ-3

Перечень примененных в чертежах марки „АР" стандартов и типовых чертежей

Шифр	Наименование стандарта	№№ листов
Серия ПР-0,5-36.4	Ворота распашные 3×3 с автоматическим открыванием и воздушн. завесами	
ГОСТ 14624-69	Двери деревянные для зданий промышленных предприятий	
Серия 4.904-62	Двери и люки для вентиляционных камер	
Серия 1.436-4 вып. 1,2	Стальные переплеты с повышенным уплотнением и механизмами открывания для отапливаемых зданий промышленных предприятий	
Серия 2.436-2 вып. 1,2	Типовые архитектурно-строительные детали оконных проемов со стальными переплетами по серии 1.436-4 для зданий промышленных предприятий	
Серия 1.431-11 вып. 0,1	Перегородки для конторских помещений	
Серия 1.431-10 вып. 0,1	Перегородки консольные сетчатые стальные	
Серия 3.901-5	Сальники набивные Ау 50-150 для пропуска труб через стены	
Серия ИИ 27-2	Лестницы с кирпичными стенами (высота марша 1,2 м. ширина 1,35 м.). Ограждения и разные стальные элементы	
Серия 2.430-3 выпуск 2	Типовые архитектурно-строительные детали промышленных зданий с кирпичными стенами	
ГОСТ 18124-75	Листы асбестоцементные плоские	
ГОСТ 111-65*	Стекло оконное листовое	
ГОСТ 13454-68	Стекло витринное полированное	
Типовой проект 704-1-107	Резервуар стальной горизонтальный для нефтепродуктов, ёмкостью 5 м³ Альбом III. Оборудование резервуаров ёмкостью 5-100 м³ для сжиженных нефтепродуктов при подземной установке.	

Спецификация стекла

Наименование остекляемого элемента	Марка изделия и стекла		ГОСТ и вид стекла	Толщ. стекла мм.	Ширина	Длина	Кол. шт.	Примеч.
Стальные переплеты	ПРС-6,0-1,8	С-1	ГОСТ 111-65*	4	1080	1435	40	Учтено также в засазной спецификации на листе АР-1,9
		С-3			970	1330	80	
		С-5			550	1435	80	
		С-6			490	1330	40	
		С-11			1080	1170	40	
		С-12			550	1170	40	
	ПРС-1,5-1,8	С-3			970	1330	8	
		С-5			550	1435	4	
		С-6			490	1330	4	
Ворота	—				265	595	8	
Дверные блоки	ДБО-ПП				275	275	1	
	ДР2-Л				275	975	1	
	ДР2-П						2	
Остекл. перегородка	С10-7			6	935	700	6	
Смотровое окно	ОС1		ГОСТ 13454-68	7	4000	1450	2	полир.

6986/V (7)

Госстрой СССР Ростовский промстройниипроект 1976 г.	Заглавный лист (продолжение)	Типовой проект 904-1-33
Компрессорная станция 4К-250А		Альбом V
		Лист АР-2

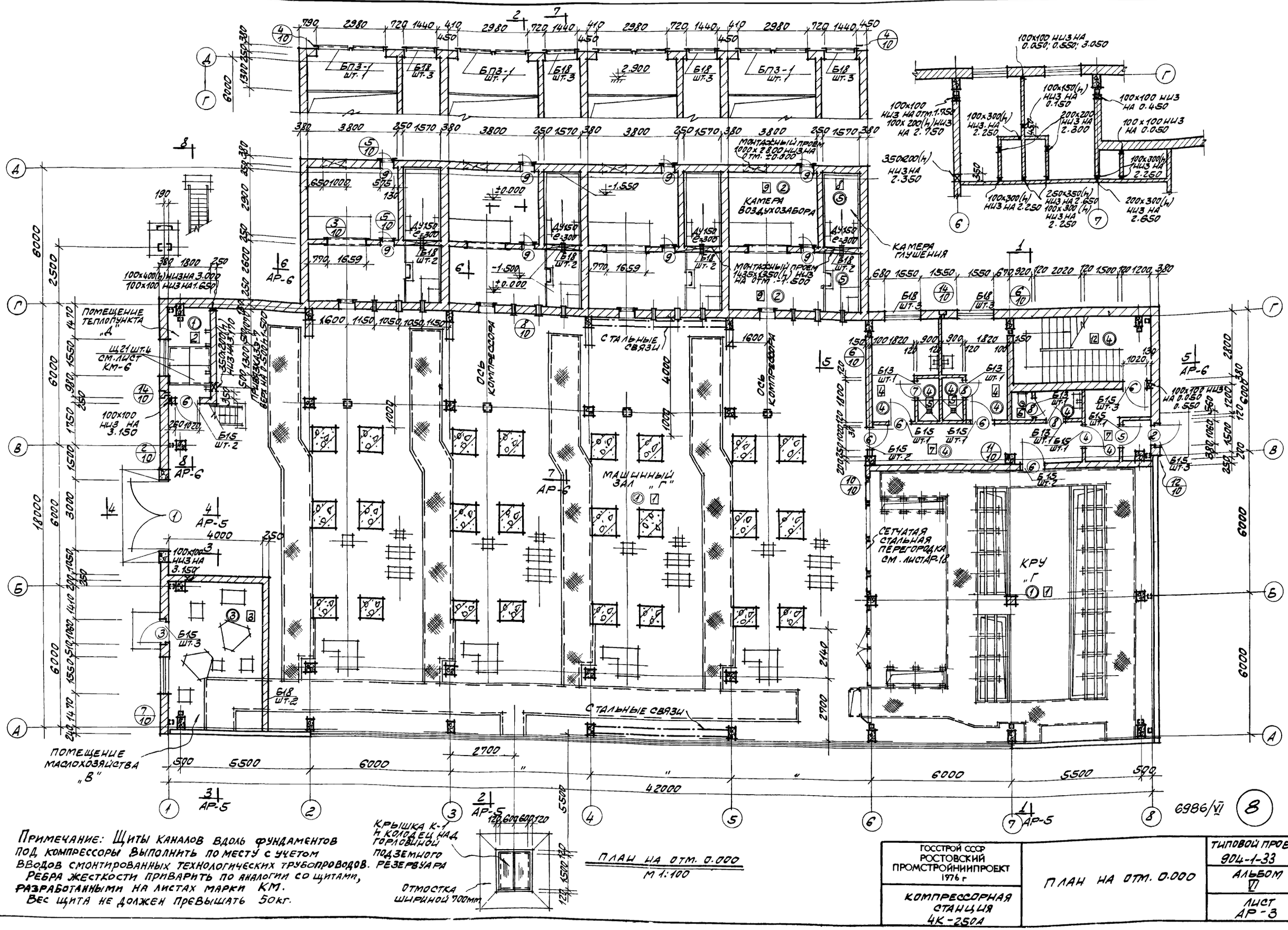

Примечание: Щиты каналов вдоль фундаментов под компрессоры выполнить по месту с учетом вводов смонтированных технологических трубопроводов. Резервуара
Ребра жесткости приварить по аналогии со щитами, разработанными на листах марки КМ.
Вес щита не должен превышать 50кг.

ГОССТРОЙ СССР РОСТОВСКИЙ ПРОМСТРОЙНИИПРОЕКТ 1976 г	ПЛАН НА ОТМ. 0.000	ТИПОВОЙ ПРОЕКТ 904-1-33
		АЛЬБОМ VI
КОМПРЕССОРНАЯ СТАНЦИЯ 4К-250А		ЛИСТ АР-3

6986/VI 8

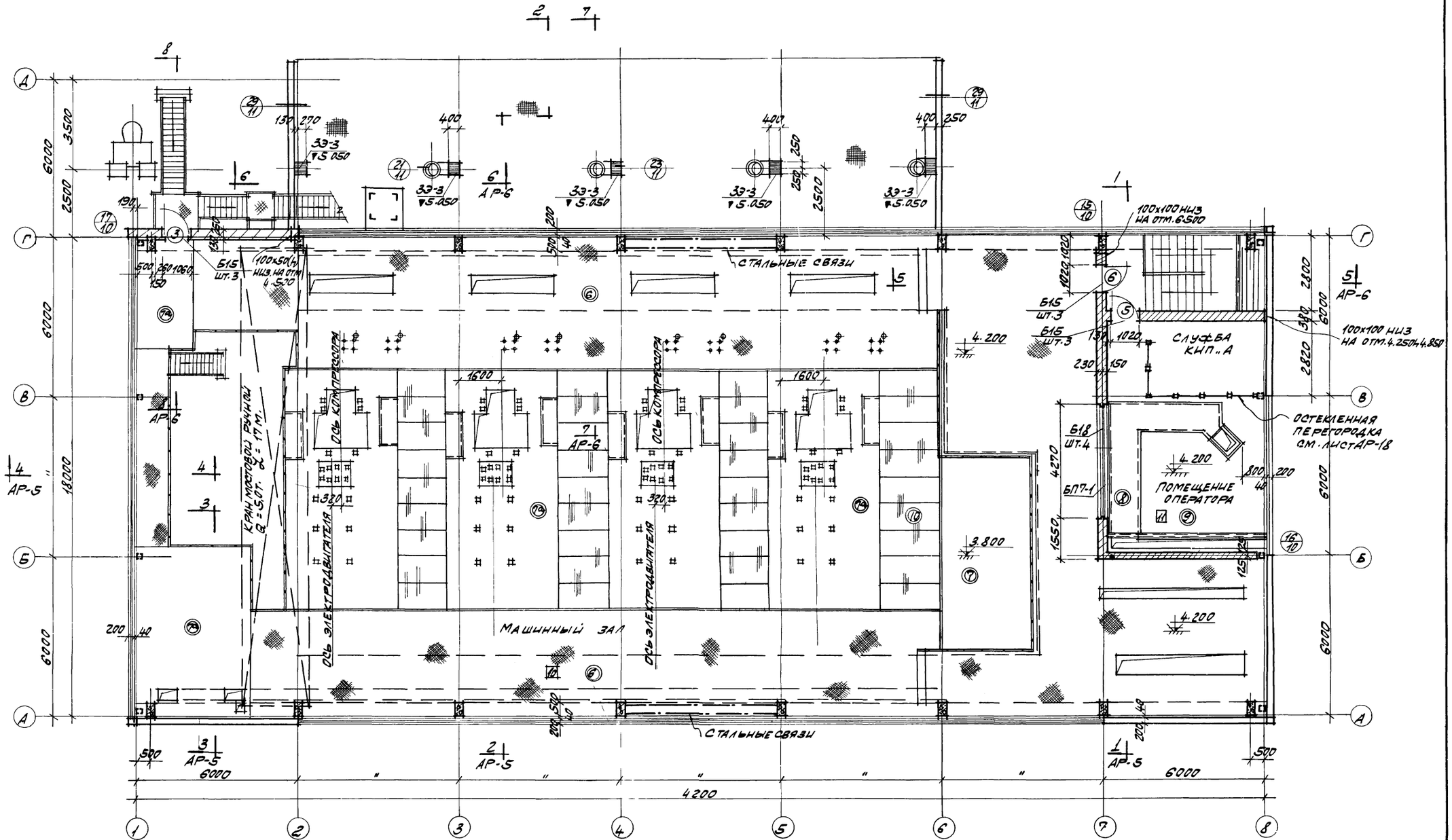

План на отм. 3.800 и 4.200
м 1:100

6986/VI (9)

ГОССТРОЙ СССР РОСТОВСКИЙ ПРОМСТРОЙНИИПРОЕКТ 1976 г.	План на отм. 3.800 и 4.200	Типовой проект 904-1-33
		Альбом VI
Компрессорная станция 4К-250А		Лист АР-4

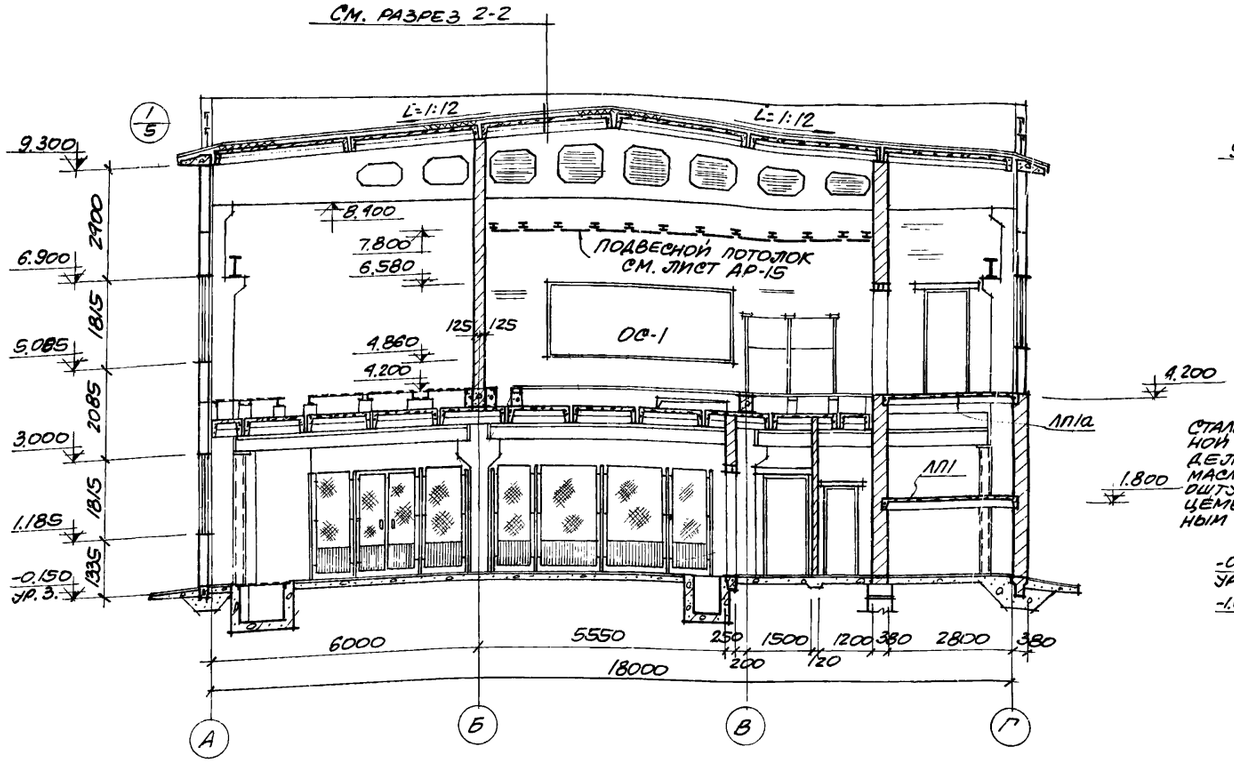

Разрез 1-1
М 1:200

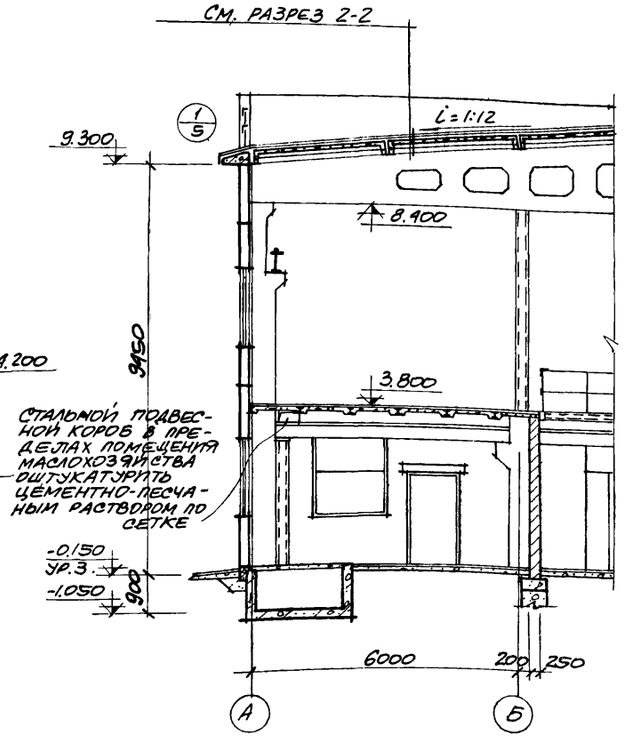

Разрез 3-3
М 1:200

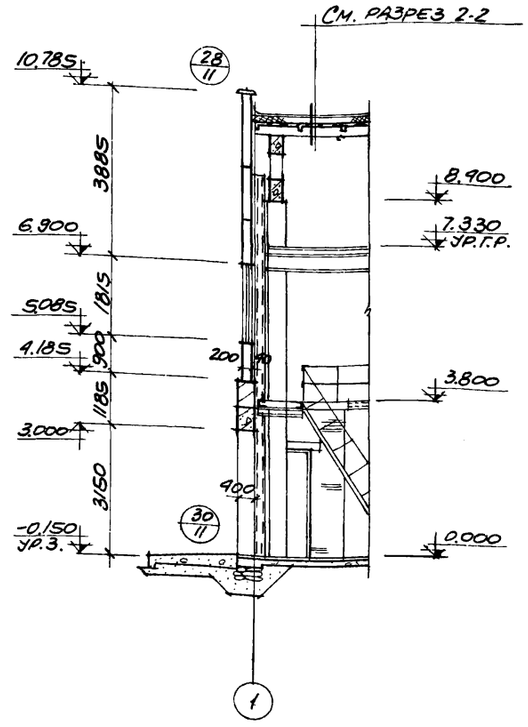

Разрез 4-4
М 1:200

Защитный слой
3-слойный водоизоляционный ковер
Выравнивающий слой
Утеплитель
Сборные жел. бет. плиты

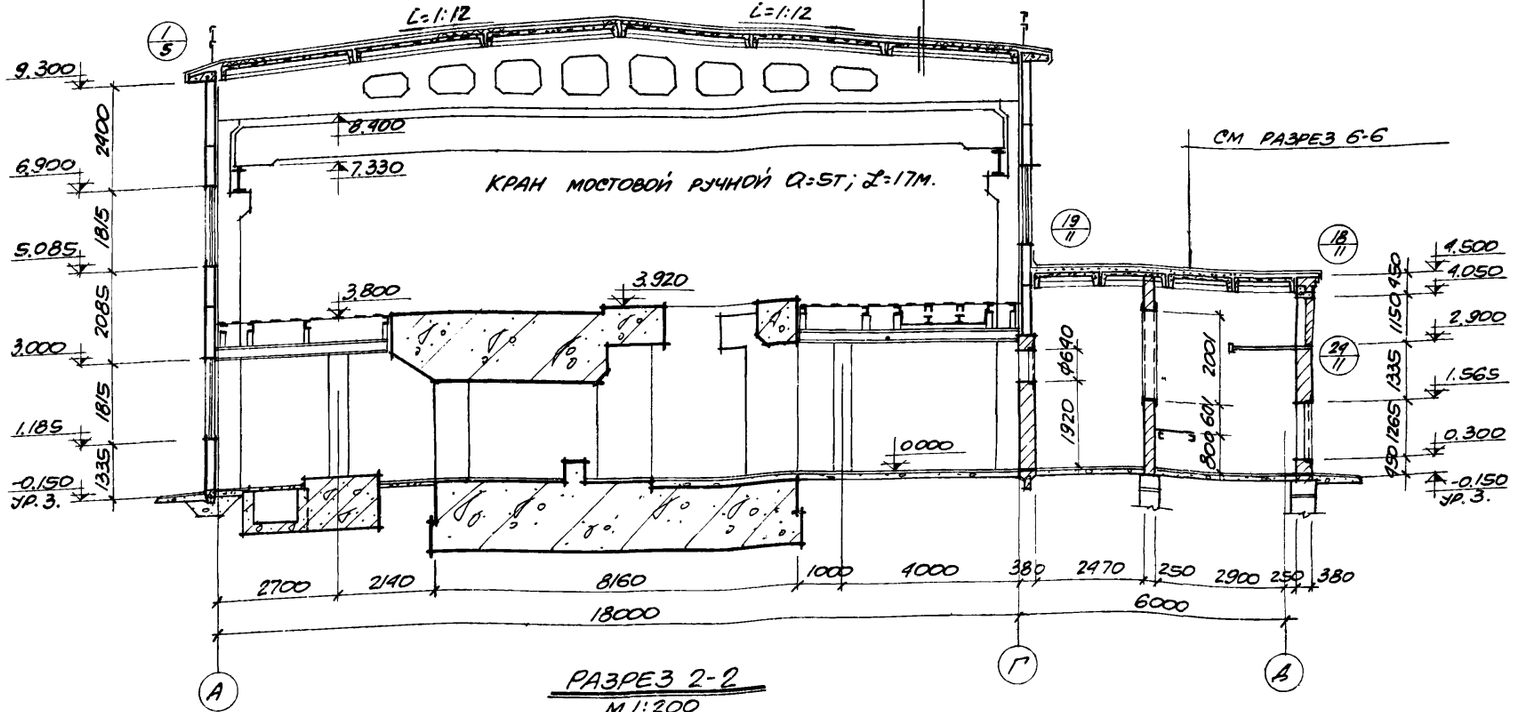

Разрез 2-2
М 1:200

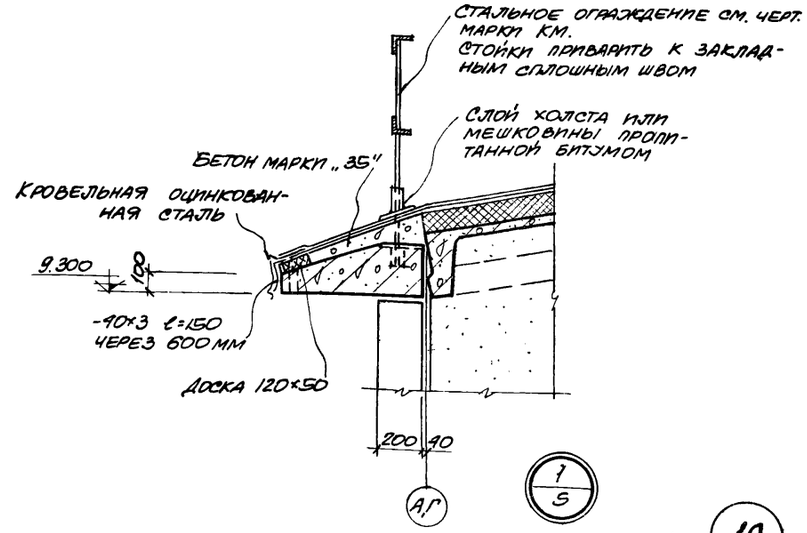

6986/VI 10

Госстрой СССР Ростовский Промстройниипроект 1976 г	Разрезы 1-1÷4-4.	Типовой проект 904-1-33
		Альбом V
Компрессорная станция 4К-250А		Лист АР-5

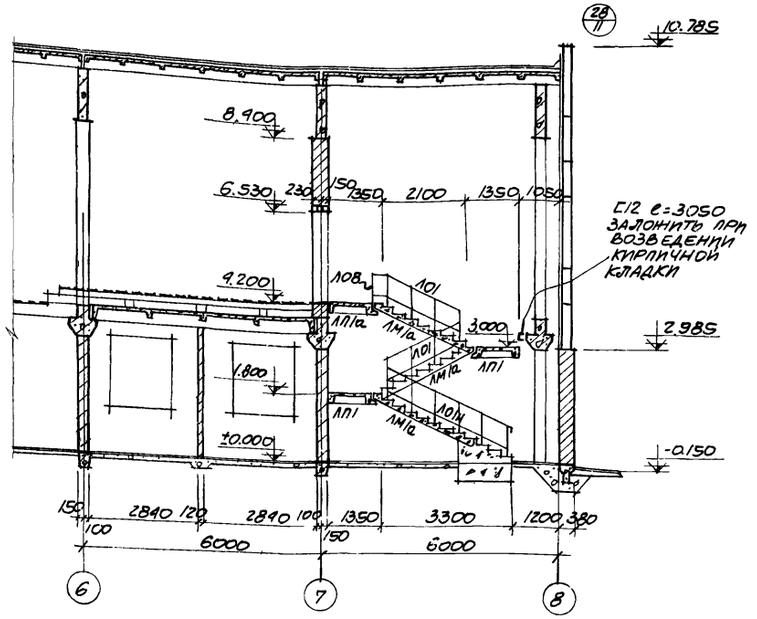

РАЗРЕЗ 5-5
М1:100

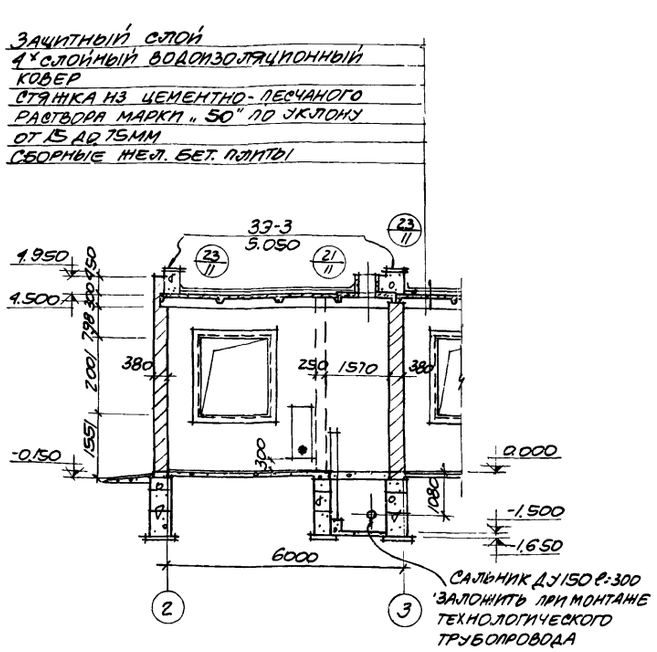

РАЗРЕЗ 6-6
М1:100

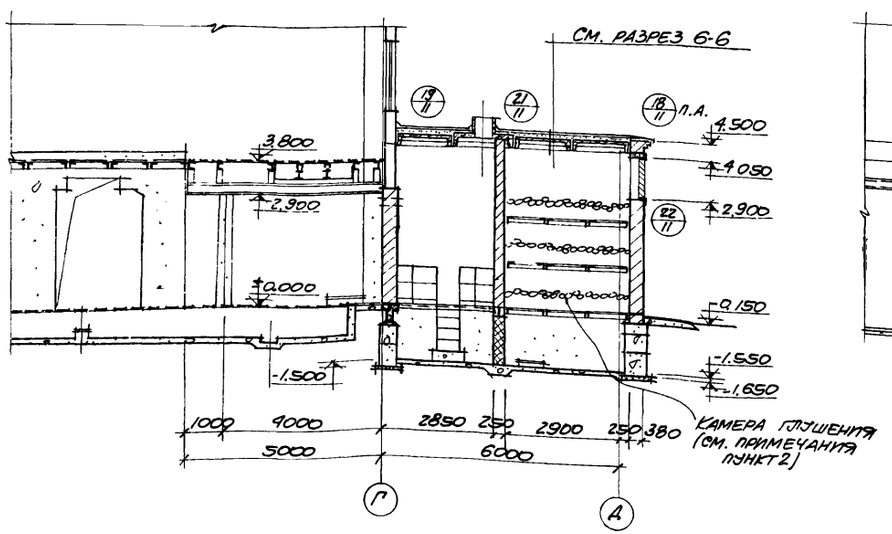

РАЗРЕЗ 7-7
М1:100

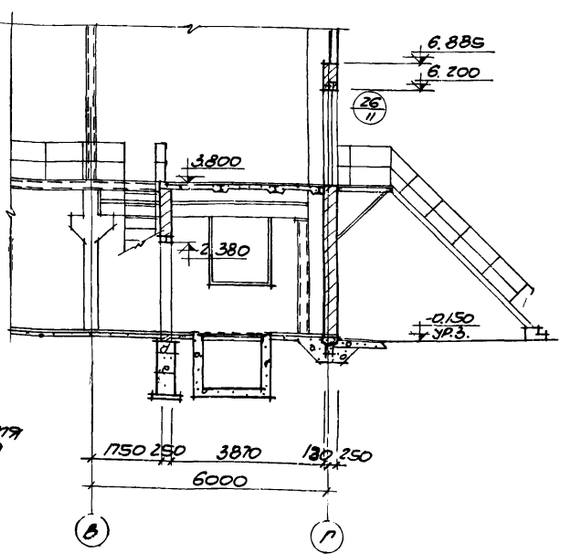

РАЗРЕЗ 8-8
М1:100

ЭКСПЛИКАЦИЯ ПРОЕМОВ ВОРОТ И ДВЕРЕЙ

ТИП ПРОЕМА ПО ПРОЕКТУ	КОЛ-ВО ШТУК	РАЗМЕРЫ ПРОЕМА, ММ	МАРКА БЛОКА	СТАНДАРТ ИЛИ ЛИСТ ПРОЕКТА	ПРИМЕЧАНИЯ
1	1	3000×3000	—	СЕРИЯ ПР-05-36.9	СМ. ПРИМЕЧАНИЯ ПУНКТ 1
2	1	1060×2400	Д60-ЛП	ГОСТ 14624-69	
3	2		Д53-ЛП		
4	1	1020×2380	Д92-1		
5	2		Д92-Л		
6	7		Д33-Л		
7	1	820×2080	Д38-ЛПВ		
8	3		Д38-ЛПВ		
9	8	515×1265	Д1.25×05	СЕРИЯ 1-309-62	

СПЕЦИФИКАЦИЯ ПЕРЕМЫЧЕК И ЭЛЕМЕНТОВ ЛЕСТНИЧНОЙ КЛЕТКИ

МАРКА	КОЛ-ВО ШТУК	СТАНДАРТ ИЛИ ЛИСТ ПРОЕКТА	ПРИМЕЧАНИЯ	МАРКА	КОЛ-ВО ШТУК	СТАНДАРТ ИЛИ ЛИСТ ПРОЕКТА	ПРИМЕЧАНИЯ
БП3	4	СЕРИЯ 1.139-1 ВЫПУСК 1	ПЕРЕМЫЧКИ	ЛП1	2	СЕРИЯ ИИ27-1	ЛЕСТНИЧНЫЕ ПЛОЩАДКИ
БП5	28			ЛП1а	1		
БП8	32			ЛМ1а	3		ЛЕСТНИЧНЫЕ МАРШИ
БЛ3-1	4	СЕРИЯ КЭ-01-58 ВЫПУСК 2		Л01	2	СЕРИЯ ИИ27-2	ЛЕСТНИЧНЫЕ ОГРАЖДЕНИЯ
БЛ7-1	1			Л08	1		
				Л01Н	1		ПО ТИПУ Л01

Л01Н ВЫПОЛНИТЬ ПО ТИПУ Л01 ДЛИНОЙ 3300 В ГОРИЗОНТАЛЬНОЙ ПРОЕКЦИИ.

ПРИМЕЧАНИЯ:

1. ВОРОТА УСТАНАВЛИВАТЬ БЕЗ ВОЗДУШНОЙ ЗАВЕСЫ И БЕЗ МЕХАНИЗМА ОТКРЫВАНИЯ, ПОЛОТНА ВОРОТ ДОЛЖНЫ БЫТЬ ОБОРУДОВАНЫ НАБОРОМ ПРИБОРОВ ДЛЯ РУЧНОГО ОТКРЫВАНИЯ СОГЛАСНО ЛИСТУ 12 СЕРИИ ПР-05-36.9.
2. В КАМЕРАХ ГЛУШЕНИЯ НА ОТМ. ±0.000, 1.200 И 2.400 УСТАНОВИТЬ СТАЛЬНЫЕ РЕШЕТКИ (МАРКИРОВОЧНЫЕ СХЕМЫ РЕШЕТОК СМОТРИТЕ НА ЛИСТЕ АР-22). НА РЕШЕТКИ УЛОЖИТЬ СЛОЙ БУЛЫЖНИКА ТОЛЩИНОЙ 200 ММ, СВЕРХУ КОТОРОГО НАСЫПАТЬ СЛОЙ ЩЕБНЯ ТОЛЩ. 300 ММ. УКЛАДКУ БУЛЫЖНИКА И ЩЕБНЯ ПРОИЗВОДИТЬ ОДНОВРЕМЕННО С УСТАНОВКОЙ РЕШЕТОК, НАЧИНАЯ С ОТМ. ±0.000.
3. МОНТАЖНЫЕ ПРОЕМЫ, В СТЕНАХ КАМЕР ВОЗДУХОЗАБОРА И ГЛУШЕНИЯ, ПОСЛЕ МОНТАЖА ОБОРУДОВАНИЯ ЗАЛОЖИТЬ КИРПИЧЕМ МАРКИ „100" НА РАСТВОРЕ МАРКИ „4".
4. НАД ПРОЕМАМИ ШИРИНОЙ МЕНЕЕ 600 ММ ВЫПОЛНЯТЬ РЯДОВЫЕ ПЕРЕМЫЧКИ ВЫСОТОЙ НЕ МЕНЕЕ 5 РЯДОВ КЛАДКИ НА РАСТВОРЕ МАРКИ „50". АРМИРОВАТЬ 3МЯ СТЕРЖНЯМИ Ф6АI ДЛИНОЙ РАВНОЙ ШИРИНЕ ПРОЕМА ПЛЮС 500ММ.

6986/VI (11)

ГОССТРОЙ СССР РОСТОВСКИЙ ПРОМСТРОЙНИИПРОЕКТ 1976 г.	РАЗРЕЗЫ 5-5 ÷ 8-8. ЭКСПЛИКАЦИЯ ПРОЕМОВ ВОРОТ И ДВЕРЕЙ. СПЕЦИФИКАЦИЯ ПЕРЕМЫЧЕК И ЭЛЕМЕНТОВ ЛЕСТНИЧНОЙ КЛЕТКИ	ТИПОВОЙ ПРОЕКТ 90А-1-33
КОМПРЕССОРНАЯ СТАНЦИЯ 4К-250А		АЛЬБОМ VI
		ЛИСТ АР-6

ГИП Бакоровский
Нач. гр. Ксенова
Гл. техник

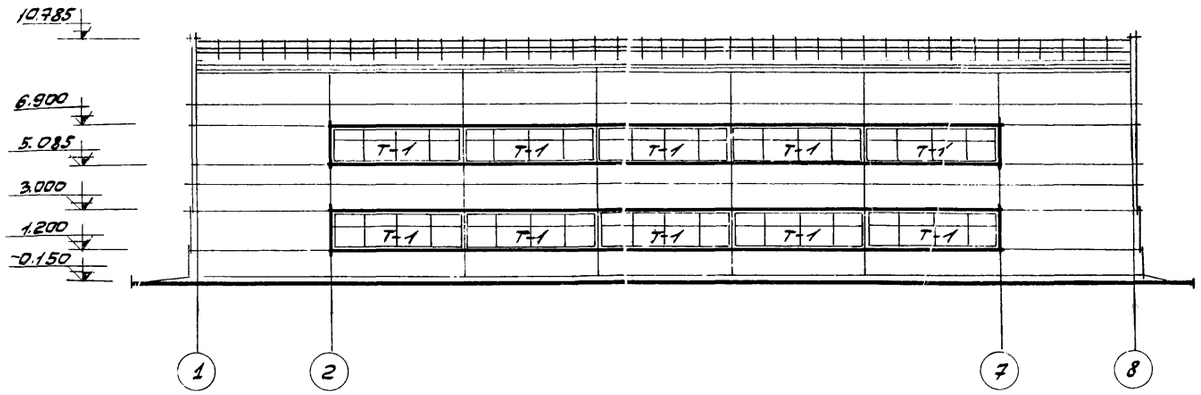

Фасад 1-8
М 1:200

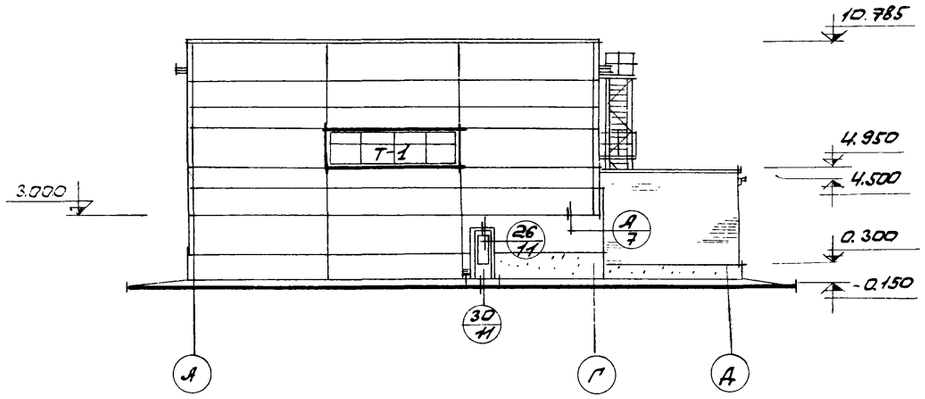

Фасад А-А
М 1:200

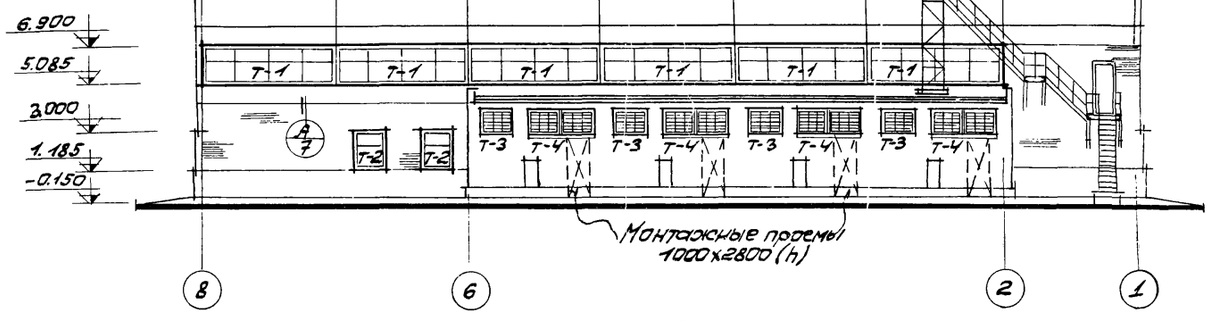

Фасад 8-1
М 1:200

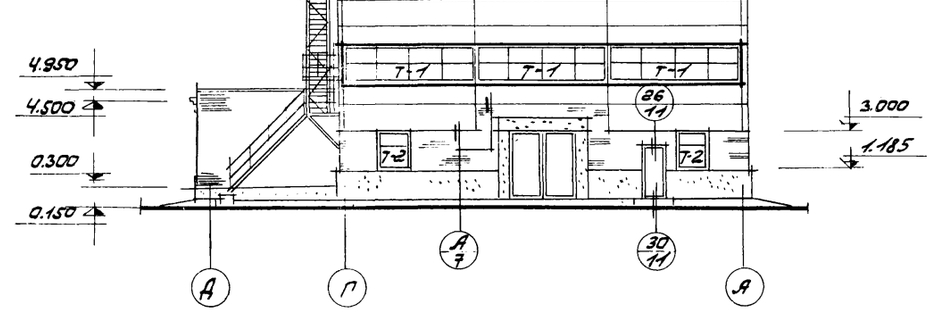

Фасад А-А
М 1:200

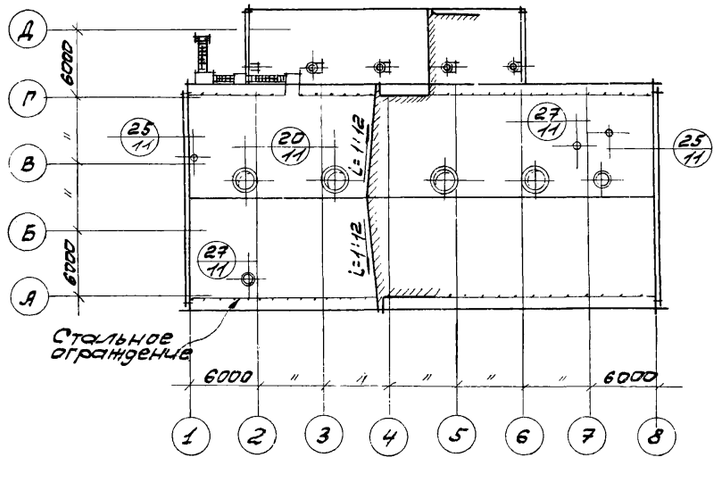

План кровли
М 1:400

Примечания:

1. Указания по отделке фасадов даны в пояснительной записке на листе 4.
2. Монтажные схемы заполнения оконных проемов выполнены на листе АР-19
3. Стальные лестницы и ограждения смотрите на листах марки „КМ".

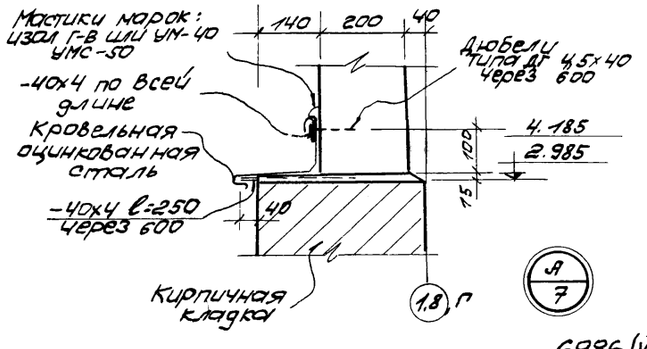

6986/VI 12

Госстрой СССР РОСТОВСКИЙ ПРОМСТРОЙНИИПРОЕКТ 1976 г	Фасады План кровли	Типовой проект 804-1-33
Компрессорная станция 4К-250А		Альбом VI
		Лист АР-7

Экспликация полов

№ по проекту	Чертеж конструкции пола	Наименование слоя, толщина мм	Примечания
1	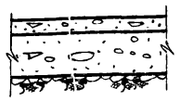	Бетон марки „300" – 25 Подготовка из бетона марки „100" – 120 Грунт уплотненный щебнем (или гравием)	
2		Окраска масляной краской 2 слоя Цементно-песчаный раствор марки „200" – 20 Подготовка из бетона марки „100" – 80 Грунт уплотненный щебнем (или гравием)	
3	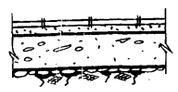	Керамическая плитка – 13 на цементном растворе марки „8-8" – 17 Подготовка из бетона марки „100" – 80 Грунт уплотненный щебнем (или гравием)	
4	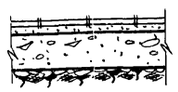	Керамическая плитка – 13 на цементно-песчаном растворе марки „100" – 17 Подготовка из бетона марки „100" – 80 Грунт уплотненный щебнем (или гравием)	Подготовку из бетона в душевых кабинах выполнять с уклоном к трапам
5		Бетон марки „100" по уклону от 100 до 150. Грунт уплотненный щебнем (или гравием)	

№ по проекту	Чертеж конструкции пола	Наименование слоя, толщина мм	Примечания
6	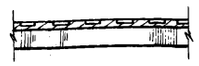	Окраска масляной краской за 2 раза Сборные щиты из рифленой стали – 5	Раскладка щитов дана на чертежах марки „КМ"
7 7а	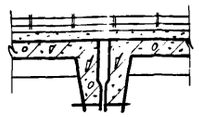	Керамическая плитка – 13 на цементно-песчаном растворе марки „100" – 17 Стяжка из цементно-песчаного раствора марки „100" – 20 Сборные жел. бет. плиты	7а – Покрытие пола без цементно-песчаной стяжки по монолитному перекрытию
8	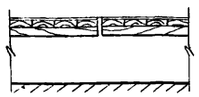	Деревянные щиты	Раскладка щитов дана на листе АР-14
9	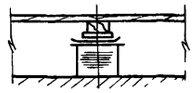	Этилцеллюлоза по ГОСТ 7251-66 – 2 Прослойка из резино-битумной холодной мастики – 1 Доски по ГОСТ 8242-75 – 29 Лаги по ГОСТ 8242-75 – 100×50 Прокладки – 25 2 слоя толя Кирпичные столбики, шаг 500	
10	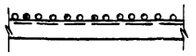	Металлические решетки	Раскладка решеток дана на чертежах марки КМ

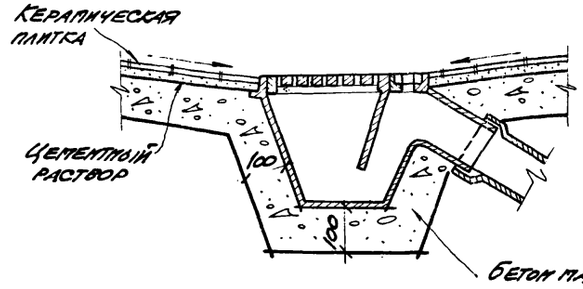

Деталь устройства трапа

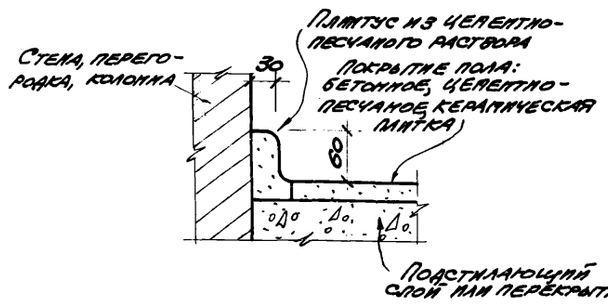

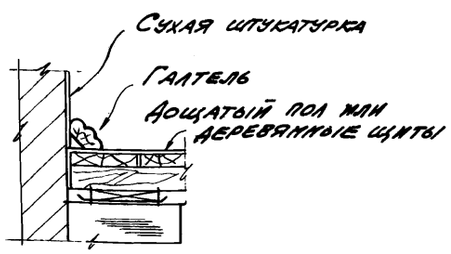

Детали устройства плинтусов в полах

Примечания:

1. Работы по устройству полов производить с соблюдением требований глав СНиП III-В.14-72 „Полы. Правила производства и приемки работ."
2. Керамические плитки для полов приняты по ГОСТу 6787-69.
3. Щебень для бетонного покрытия принят прочностью при сжатии не менее 600 кг/см².
4. В местах примыкания полов к стенам, колоннам, фундаментам под оборудование и другим выступающим над уровнем чистого пола конструкциям, предусмотреть устройство плинтусов согласно деталям, помещенным на данном листе.
5. Щебень (или гравий) для уплотнения грунта должен быть крупностью 40 ÷ 60 мм.

6986/VI (13)

Госстрой СССР Ростовский Промстройниипроект 1976 г.	Экспликация полов.	Типовой проект 904-1-33
		Альбом VI
Компрессорная станция 4К-250А		Лист АР-8

Таблица внутренних отделочных работ

№№ отделки помещений	Наименование помещений	Кирпичные стены и перегородки: Расшивка швов: Раствором кладки	Расшивка швов	Подрезка швов	Затирка швов	Облицовка сухой штукатуркой	Сплошная затирка	Стеновые панели: Расшивка швов	Затирка швов	Потолки: Затирка швов и мест сопряжения конструкций	Сплошная затирка	Покраска и облицовка: Стены: Силикатная	Известковая	Керамические плитки	Клеевая колерная	Потолки: Известковая	Силикатная	Панели: Керамические плитки	Поливинилацетатная	Примечания
1	Машинный зал на отм. ±0.000, щсу, кру и трансформаторная			○				○		○			○			○				
2	Помещение теплопункта			○	○*			○	○*	○			○			○			○	См. примечания п.8
3	Помещение маслохозяйства			○	○*			○	○*	○		○					○		○	панель h=1,8м
4	Гардеробные						○		○	○		○					○		○	Панель h=2,1м. Краска марки ВА-27пг.
5	Душевые			○						○				○			○			панель h=2,1м
6	Санузел, шлюз.						○			○		○					○			
7	Коридор, тамбуры	○			○*					○			○			○			○	панель h=2,1м
8	Камера глушения			○																панель h=1,8м
9	Камеры воздухозабора			○								○					○			
10	Машинный зал на отм. 3.800	○						○		○			○			○				
11	Помещение оператора			○		○			○		○				○				○	панель h=2,4м. Только со стороны фронта щитов
12	Лестничная клетка			○	○*					○	○		○						○	Панель h=1,8м.

* Затирку швов или сплошную затирку кирпичных поверхностей выполнить только на участках, окрашиваемых поливинилацетатными красками.

Примечания

1. Подготовка поверхностей под отделку и производство отделочных работ должны выполняться с соблюдением требований главы СНиП III-21-73 „Отделочные покрытия строительных конструкций. Правила производства и приемки работ".
2. Окраску силикатными красками производить в 2 слоя по поверхностям огрунтованным слабым раствором жидкого калийного стекла с удельным весом 1.15.
3. Окраску поливинилацетатными красками производить в 2 слоя по грунтовке поливинилацетатной краской разбавленной водой.
4. Для внутренней облицовки стен перегородок применяются:
   а) листы сухой штукатурки по ГОСТ 6266-67 „Листы гипсовые обшивочные".
   б) плитки светлых тонов по ГОСТ 6141-63* „Плитки керамические для внутренней облицовки стен".
5. Крепление листов сухой штукатурки может осуществляться пеногипсовой, пенозологипсовой или гипсоопилочной мастиками.
6. Крепление керамических плиток к вертикальным поверхностям производить на цементном растворе марки „50" толщиной слоя 10-12 мм. Швы заполнить цветным цементным раствором.
7. Железобетонные колонны должны иметь отделку, соответствующую отделке стен. Отделка ригелей и балок, должна соответствовать отделке потолков.
8. Поверхности кирпичных стен со стороны машинного зала на отм. ±0.000 окрасить поливинилацетатными красками по сплошной затирке на всю высоту.
9. Поверхности фундаментов под компрессоры затереть цементным раствором и до отм. 3.800 окрасить известью, выше - поливинилацетатными красками.
10. Поверхности бетонных фундаментов под мелкое оборудование окрасить поливинилацетатными красками.
11. Сетчатое ограждение на отм. ±0.000 по оси „6" окрасить за 2 раза эмалью ХВ-124 ГОСТ 10144-74 по грунтовке ФЛ-03К ГОСТ 9109-59 (кроме оцинкованного профилированного листа).

6986/VI 14

ГОССТРОЙ СССР РОСТОВСКИЙ ПРОМСТРОЙНИИПРОЕКТ 1976 г.	Таблица внутренних отделочных работ.	Типовой проект 904-1-33
Компрессорная станция 4К-250А.		Альбом VI
		Лист АР-9

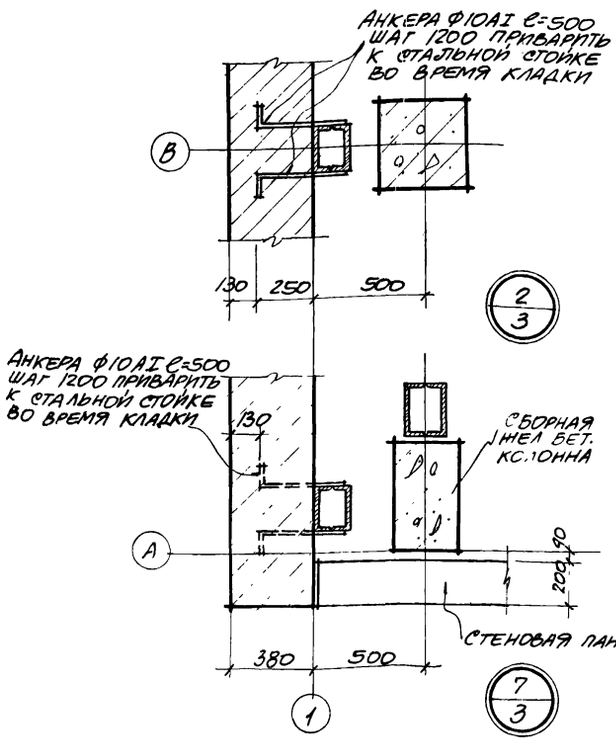

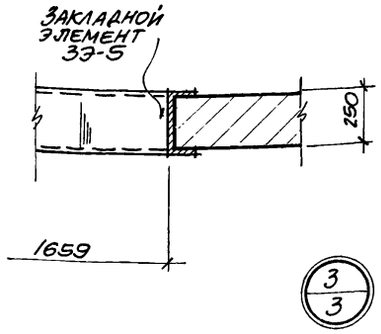

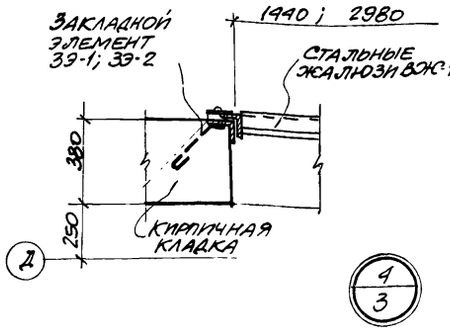

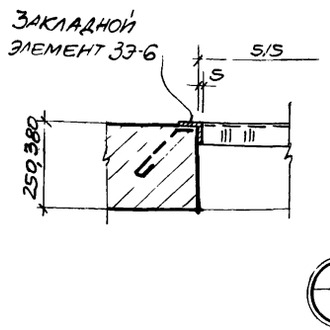

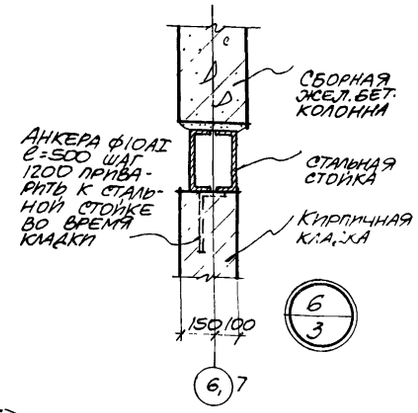

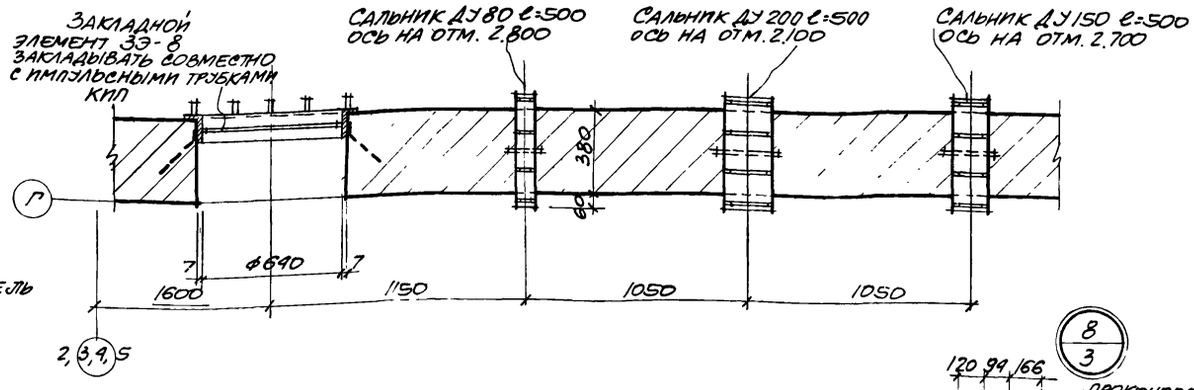

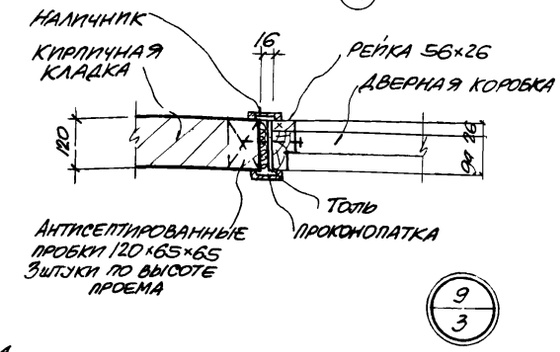

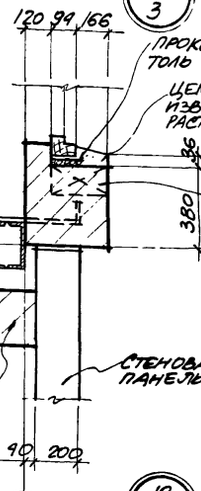

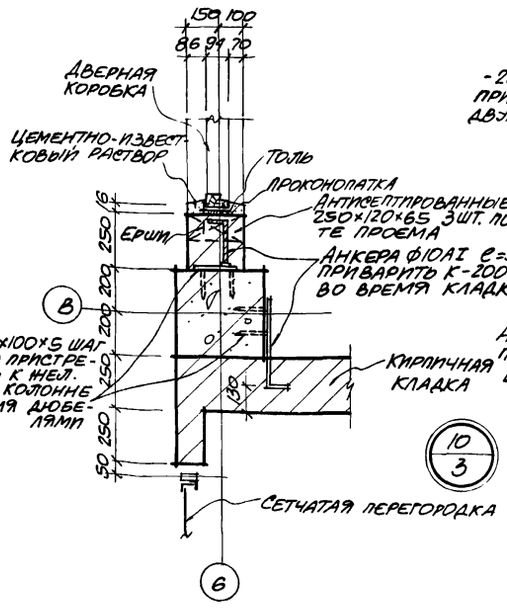

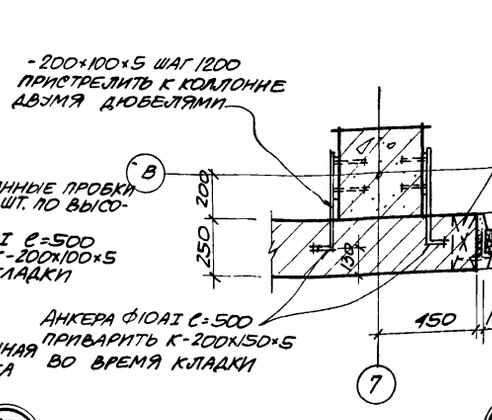

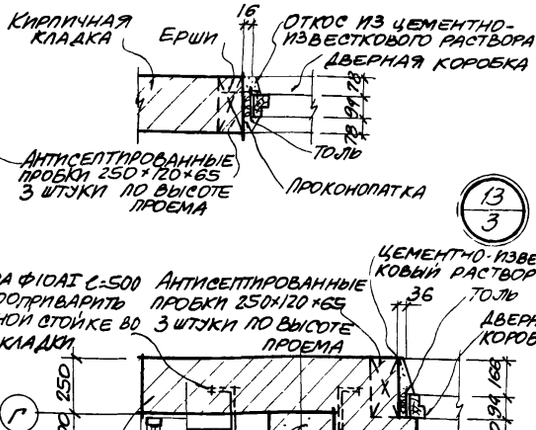

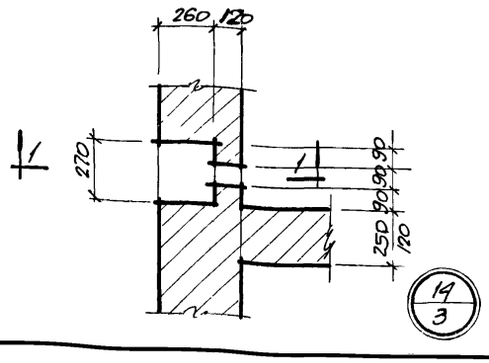

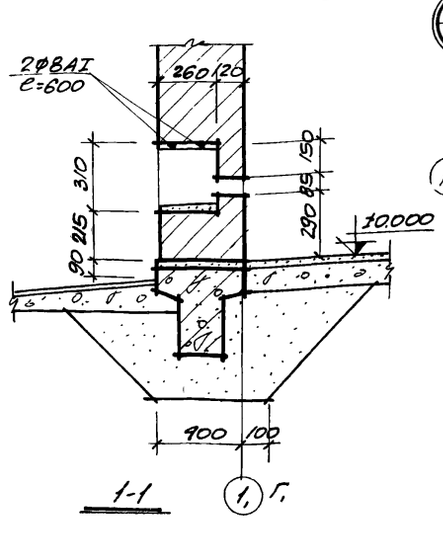

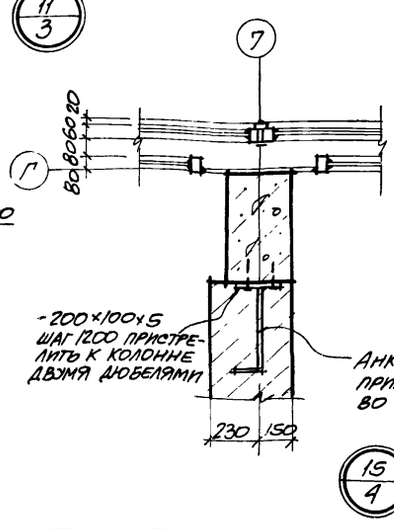

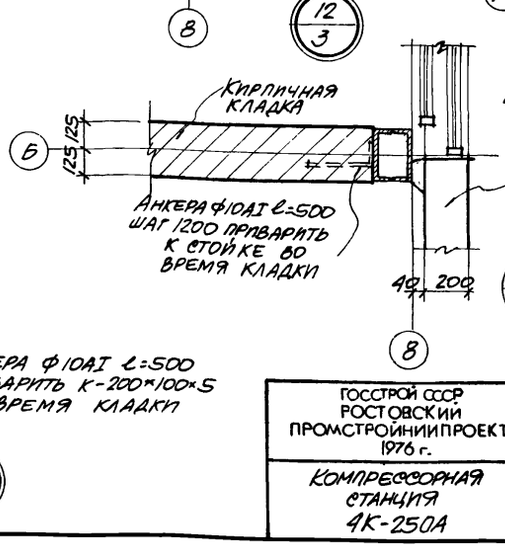

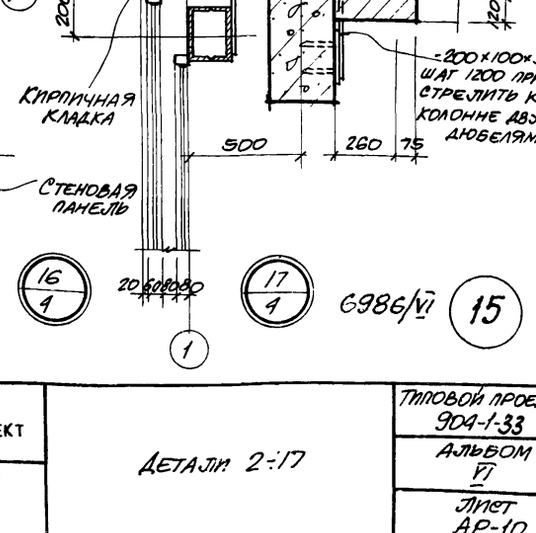

6986/VI

15

Госстрой СССР Ростовский промстройниипроект 1976 г.	Детали 2÷17	Типовой проект 904-1-33
Компрессорная станция 4К-250А		Альбом VI
		Лист АР-10

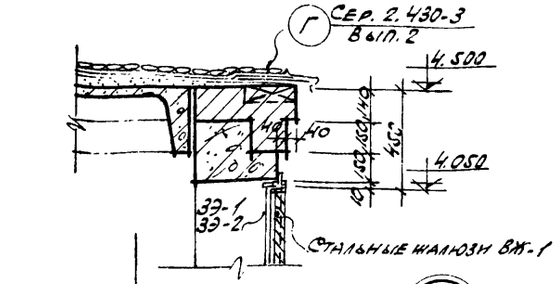

18/5,6

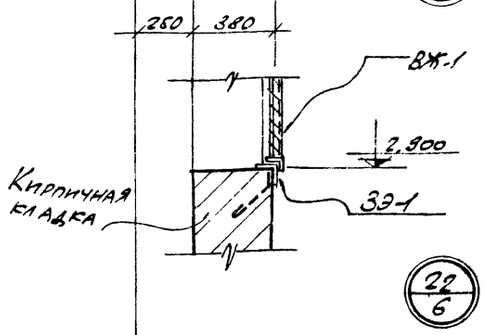

22/6

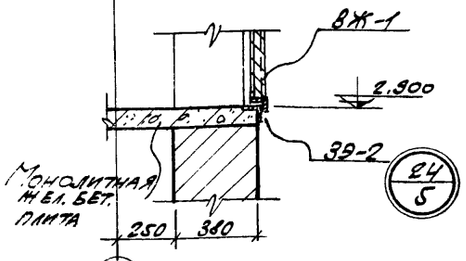

24/5

4

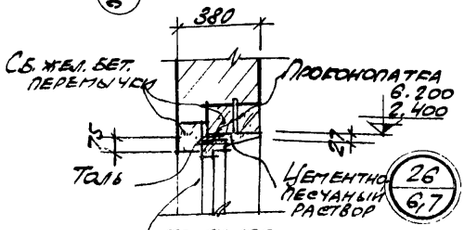

26/6,7

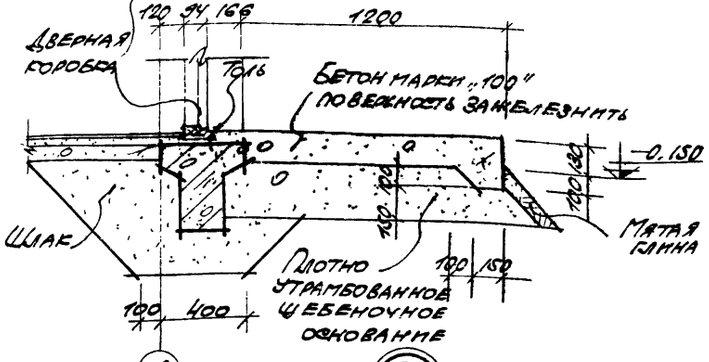

8

30/7

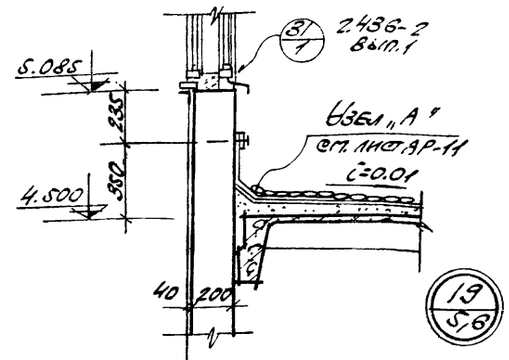

19/5,6

23/4,6

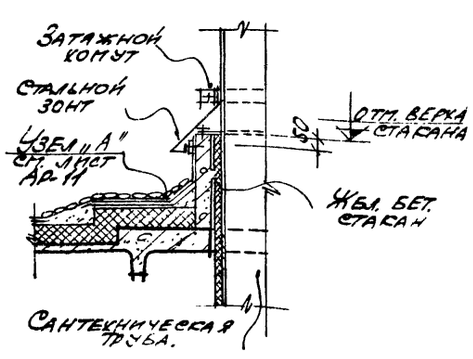

27/7

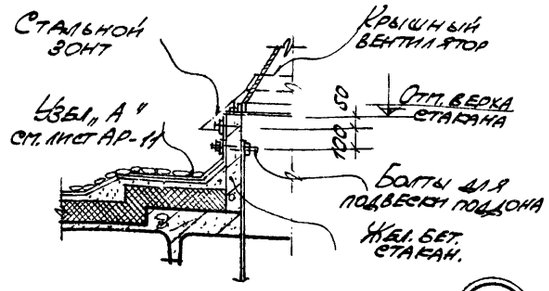

20/7

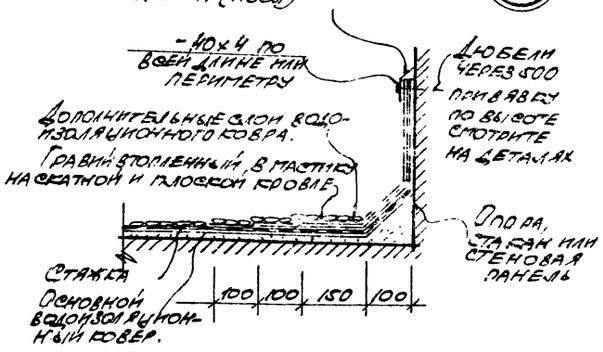

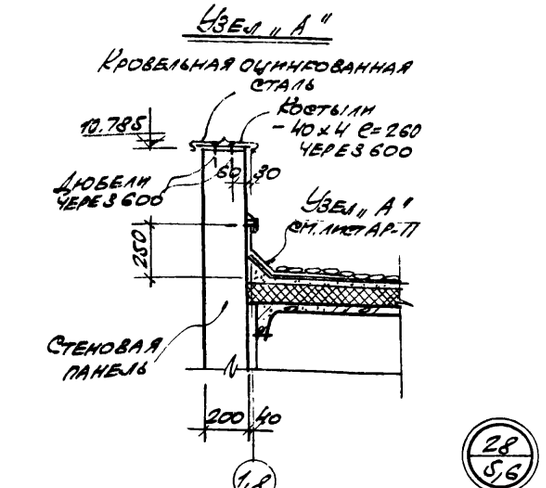

1,8

28/5,6

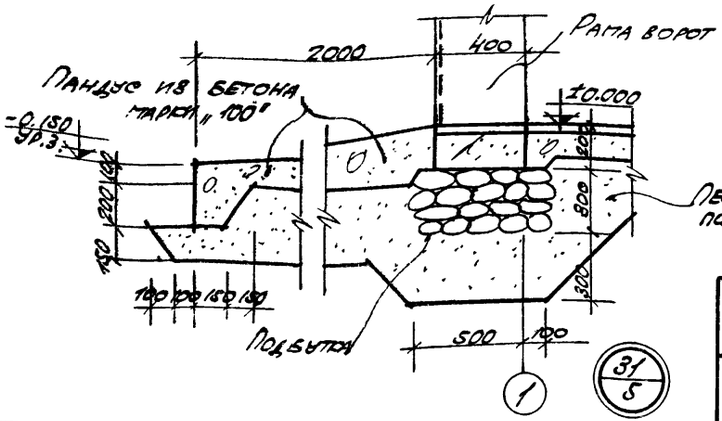

1

31/5

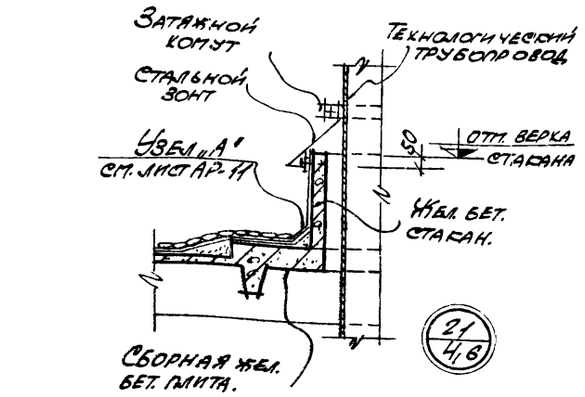

21/4,6

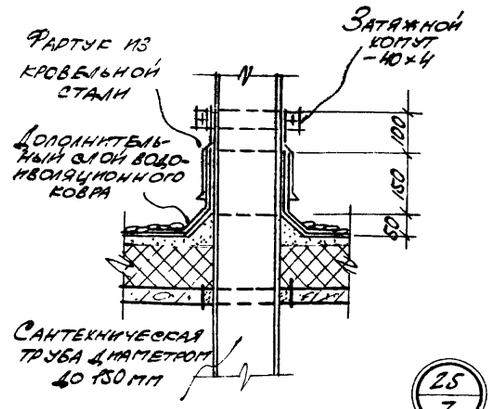

25/7

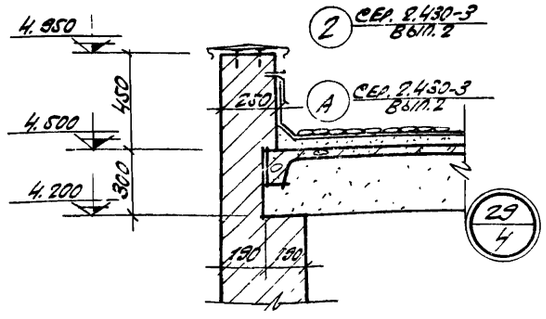

29/4

6986/VI 16

Госстрой СССР Ростовский Промстройниипроект 1976 г.	Детали 18÷31.	Типовой проект 904-1-33
		Альбом VI
Компрессорная станция 4К-250А.		Лист АР-11

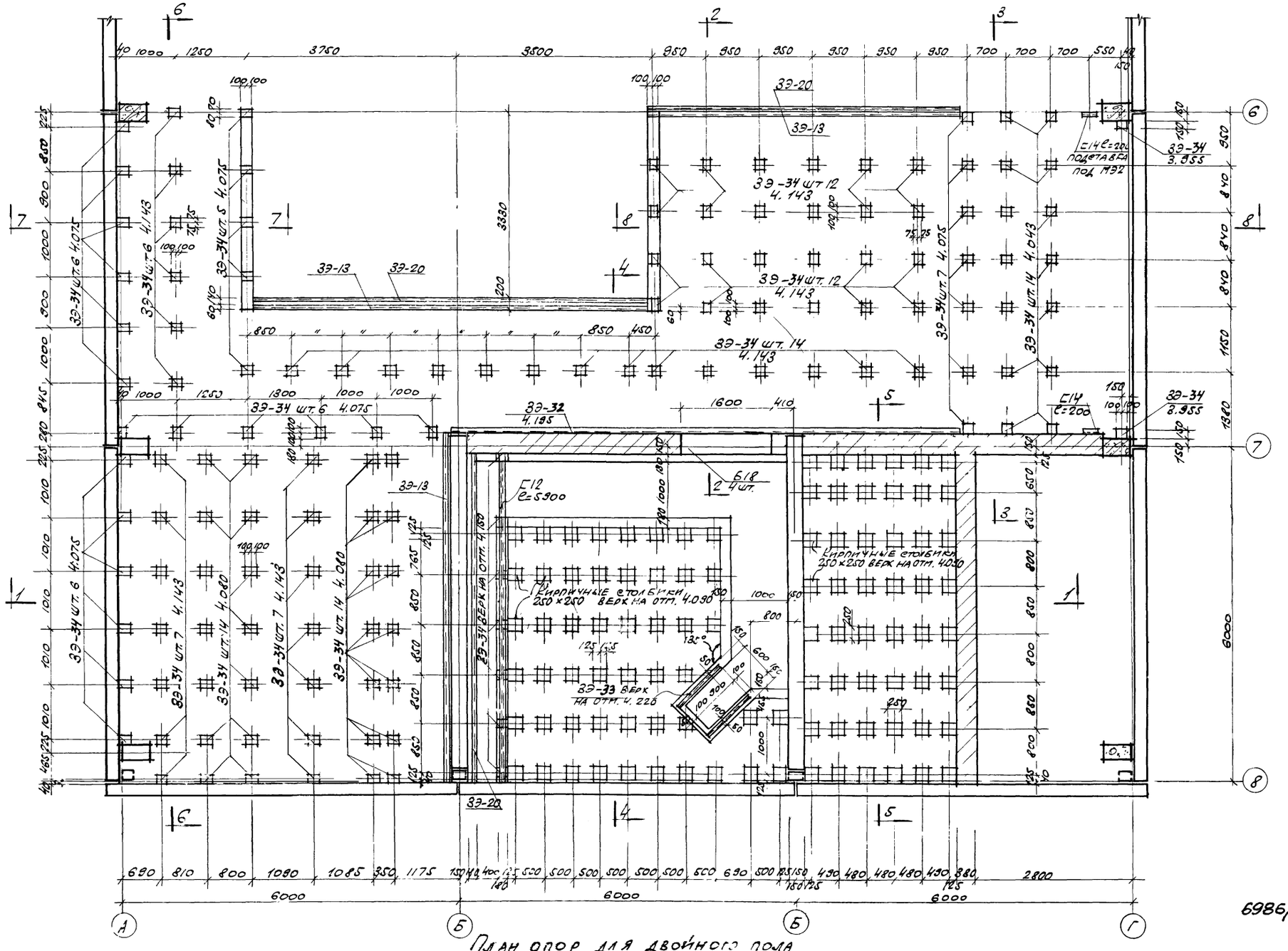
ЭЭ-20
ЭЭ-13
ЭЭ-34 ШТ 12 Ч. 143
ЭЭ-34 ШТ. 12 Ч. 143
ЭЭ-34 ШТ. 14 Ч. 143
ЭЭ-34 ШТ. 7 Ч. 075
ЭЭ-34 ШТ. 14 Ч. 043
ЭЭ-34 ШТ. 6 Ч. 075
ЭЭ-34 ШТ. 7 Ч. 143
ЭЭ-34 ШТ. 14 Ч. 080
ЭЭ-34 ШТ. 14 Ч. 040
ЭЭ-34 ШТ. 6 Ч. 143
ЭЭ-32 Ч. 195
ЭЭ-34 ШТ. 6 Ч. 075
ЭЭ-34 ШТ. 7 Ч. 143
ЭЭ-34 ШТ. 14 Ч. 143

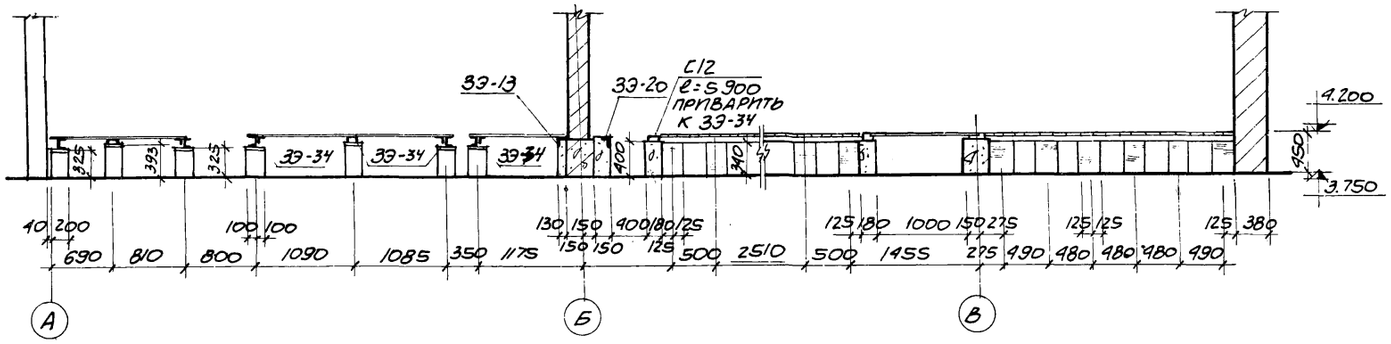

1-1

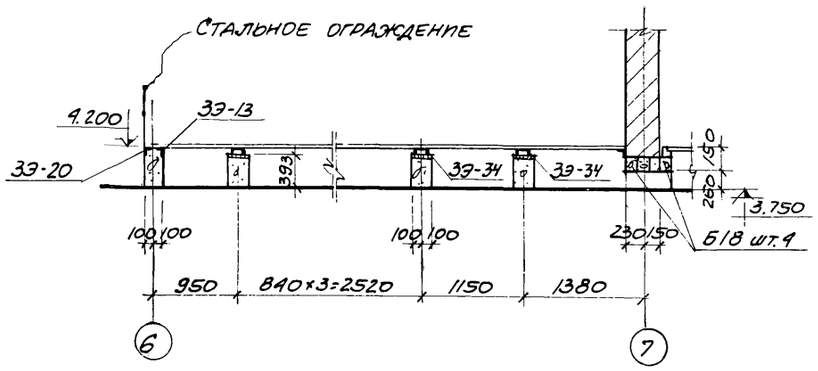

2-2

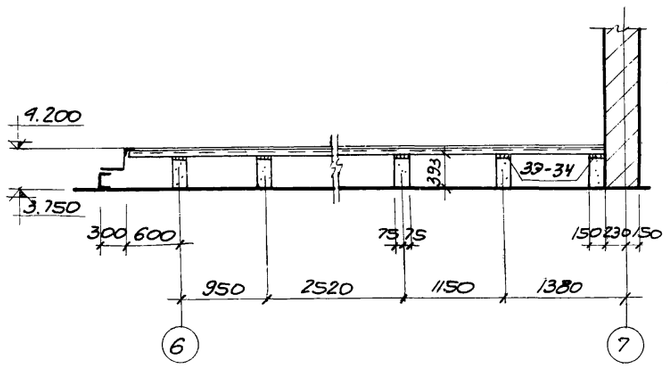

3-3

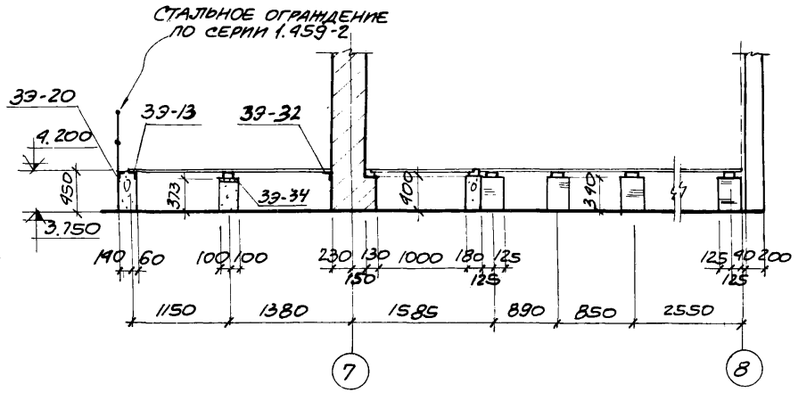

4-4

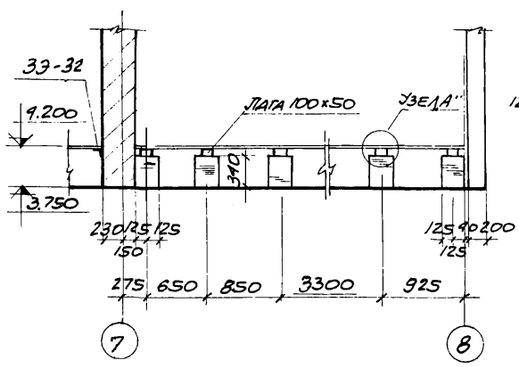

5-5

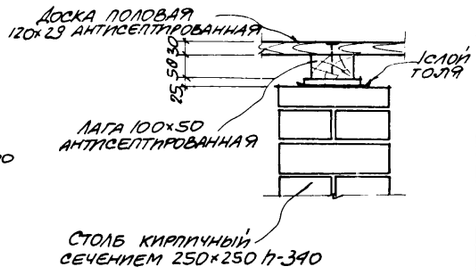

Узел „А"

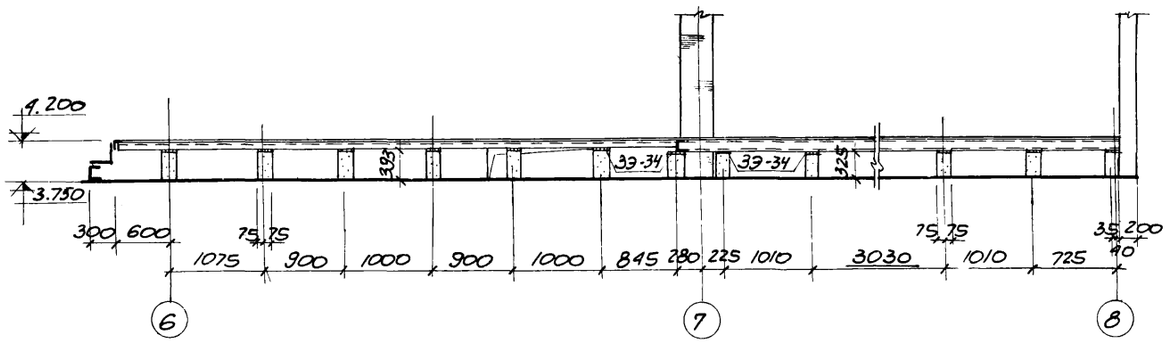

6-6

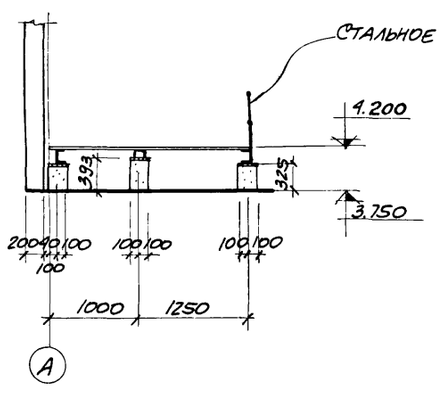

7-7

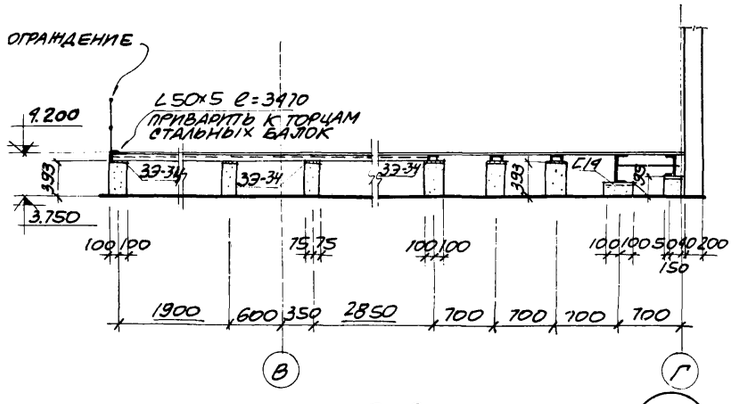

8-8

6986/VI 18

Госстрой СССР Ростовский Промстройниипроект 1976 г.	Сечения 1-1÷8-8. Узел „А".	Типовой проект 904-1-33
Компрессорная станция 4К-250А		Альбом VI
		Лист АР-13

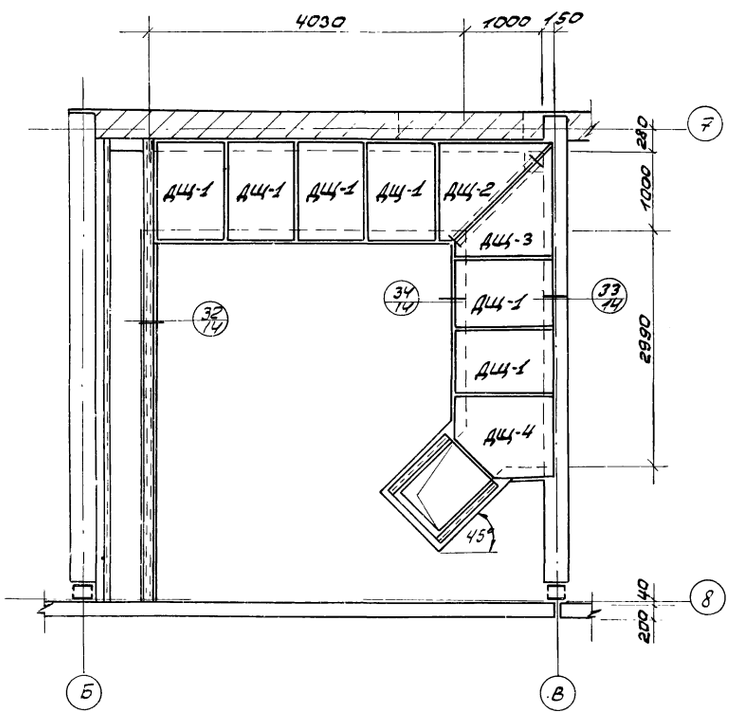

План раскладки деревянных щитов

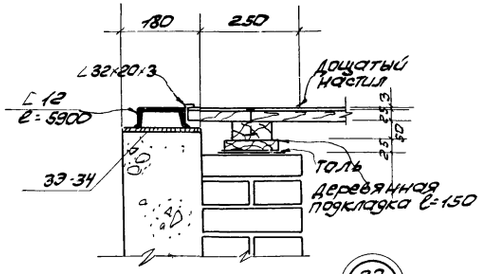

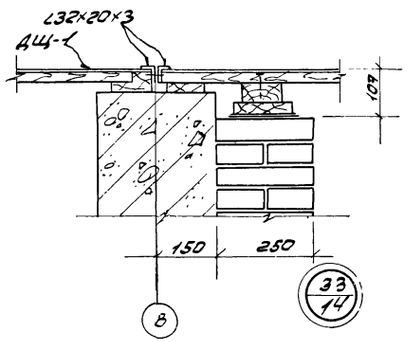

Спецификация материалов на один деревянный щит.

Марка щита	Наименование элемента	Един. изм.	Кол-во	Вес, кг эл-та	Вес, кг общ.	Примеч.
ДЩ-1 шт 5	∠32×20×3 по ГОСТ 8510-72	м	4.4	5.1	43.4	
	линолеум по ГОСТ 7251-66	м²	1.17	2.3		
	доски толщиной 29 мм	м³	0.03	18.0		
	бруски 100×50	м³	0.02	12.0		
	бруски 50×25	м³	0.01	6.0		
ДЩ-2 шт. 1	∠32×20×3 по ГОСТ 8510-72	м	5.2	6.1	55.7	
	линолеум по ГОСТ 7251-66	м²	1.3	2.6		
	доски толщиной 29 мм	м³	0.04	24.0		
	бруски 100×50	м³	0.026	15.0		
	бруски 50×25	м³	0.014	8.0		
ДЩ-3 шт. 1	∠32×20×3 по ГОСТ 8510-72	м	5.2	6.1	55.7	
	линолеум по ГОСТ 7251-66	м²	1.3	2.6		
	доски толщиной 29 мм	м³	0.04	24.0		
	бруски 100×50	м³	0.026	15.0		
	бруски 50×25	м³	0.014	8.0		
ДЩ-4 шт. 1	∠32×20×3 по ГОСТ 8510-72	м	4.2	4.7	42.8	
	линолеум по ГОСТ 7251-66	м²	0.92	2.1		
	доски толщиной 29 мм	м³	0.03	18.0		
	бруски 100×50	м³	0.02	12.0		
	бруски 50×25	м³	0.01	6.0		

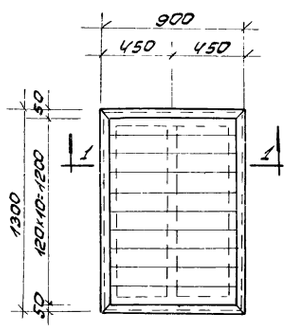

ДЩ-1

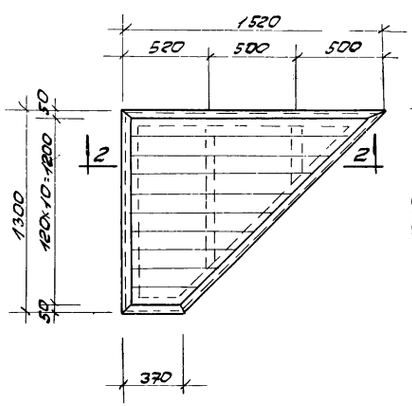

ДЩ-2

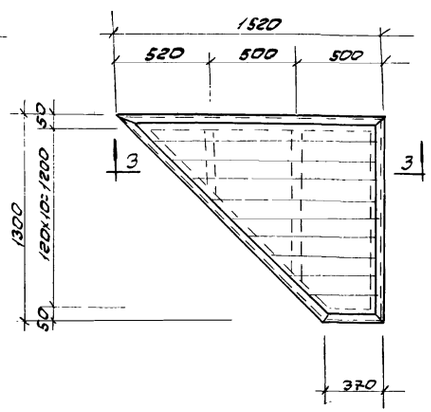

ДЩ-3

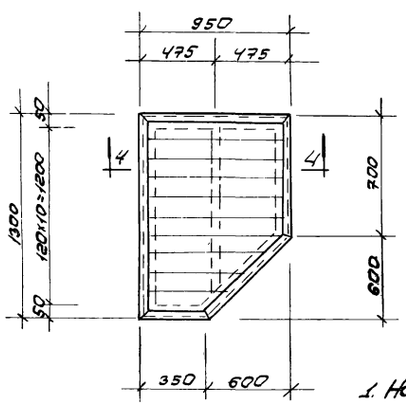

ДЩ-4

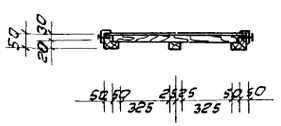

1-1

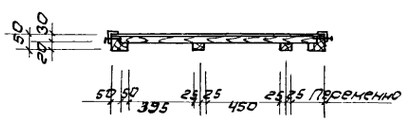

2-2

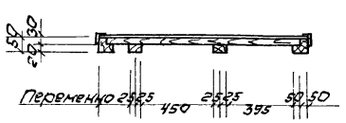

3-3

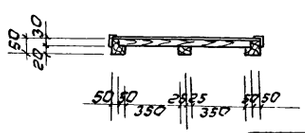

4-4

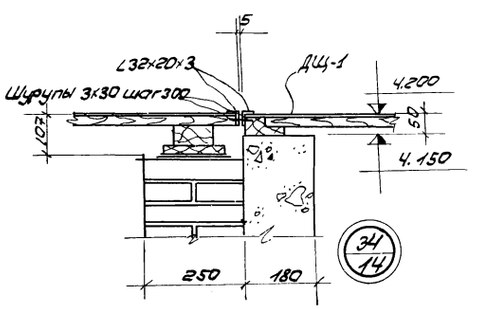

Примечание

1. Наклейку линолеума и окантовку деревянных щитов ДЩ-1÷ДЩ-4 уголками ∠32×20×3 производить после контрольной раскладки щитов и подгонки их по месту.

6986/VI (19)

Госстрой СССР Ростовский Промстройниипроект 1976 г.	План раскладки деревянных щитов. Деревянные щиты ДЩ-1-4. Детали	Типовой проект 904-1-33
		Альбом VI
Компрессорная станция 4К-25ОА		Лист АР-14

Расход материалов на подвесной потолок

Наименование	Кол-во	Вес кг.	ГОСТ или стандарт	Примечания
С16	8,57 м	126.80	ГОСТ 8240-72	
I 12200-68	72.36 м		ГОСТ 19621-68	
∠ 100×63×6	0.95 м	3.39	ГОСТ 8510-72	
Болты с гайками	27 шт.	1.25		
Винты 5-1.3-25	660 шт	2.52	ГОСТ 10621-63	
Плиты 800×800	81 шт		ГОСТ 329-59	

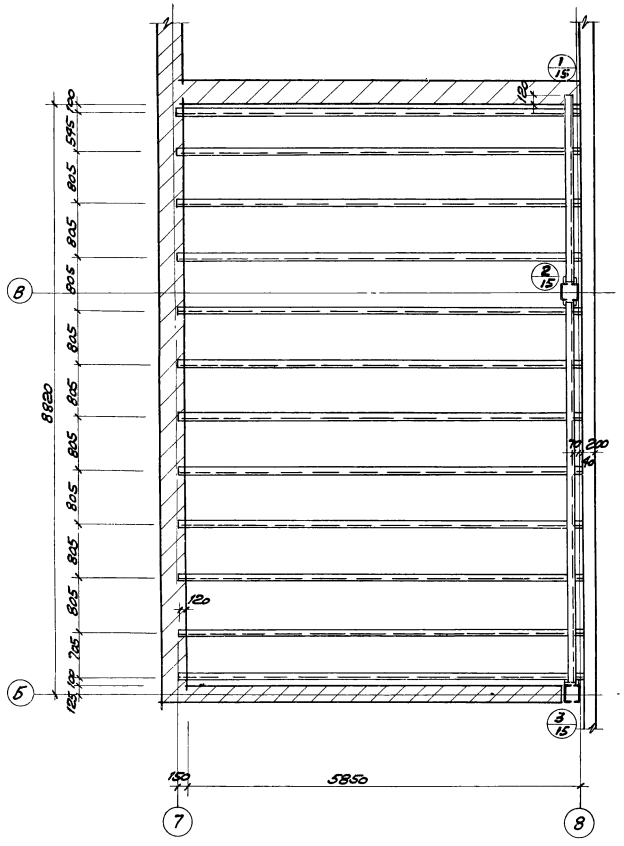

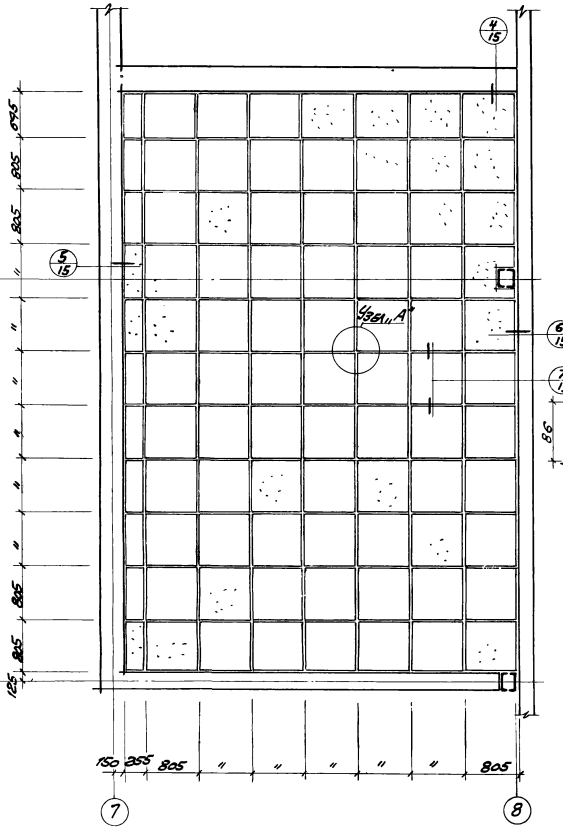

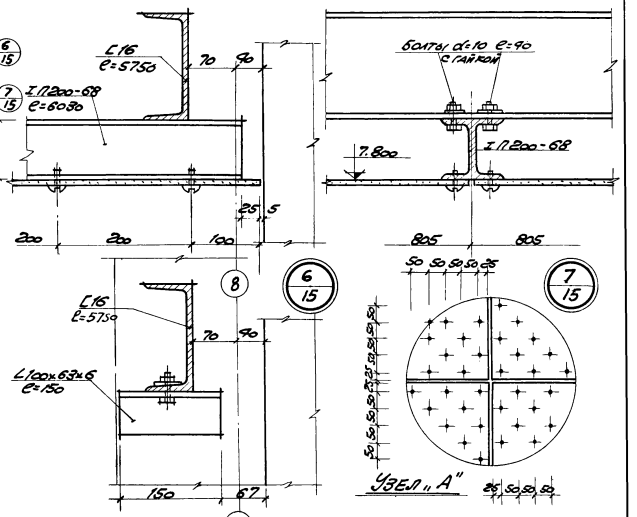

План балок подвесного потолка

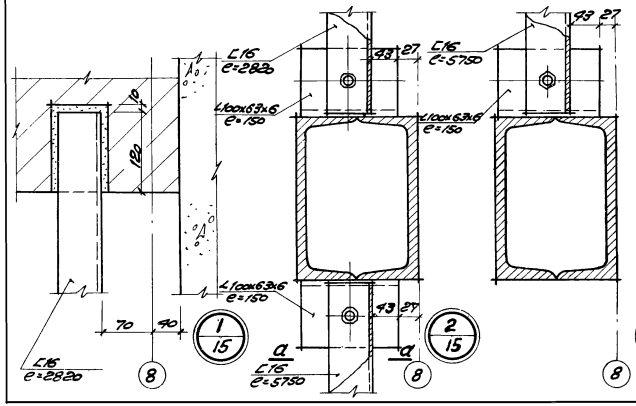

План асбестоцементных плит подвесного потолка

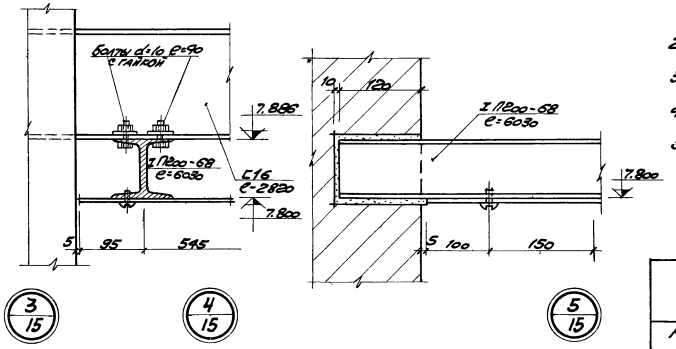

Примечания

1. Заполнение каркаса подвесного потолка выполнять прессованными асбестоцементными плоскими облицовочными плитами шириной 800 мм, толщиной 6 мм.
2. Плиты крепить к элементам алюминиевого каркаса самонарезающими винтами 5-1.3-25 (8 шт. на 1 плиту).
3. Винты применять с цинковым хроматированным покрытием по ГОСТ 1759-70.
4. Отверстия в плитах под винты крепления рассверливать сверлом d=5,5 мм.
5. Асбестоцементные листы должны быть с перфорацией (см. Узел "А"). Отверстия ф10 просверлить с шагом 50 мм. в шахматном порядке до их монтажа.

6986/VI

20

Компрессорная станция 4К-250А	План балок и асбестоцементных плит подвесного потолка. Деталм.	Типовой проект 904-1-33 Альбом VI Лист АР-15

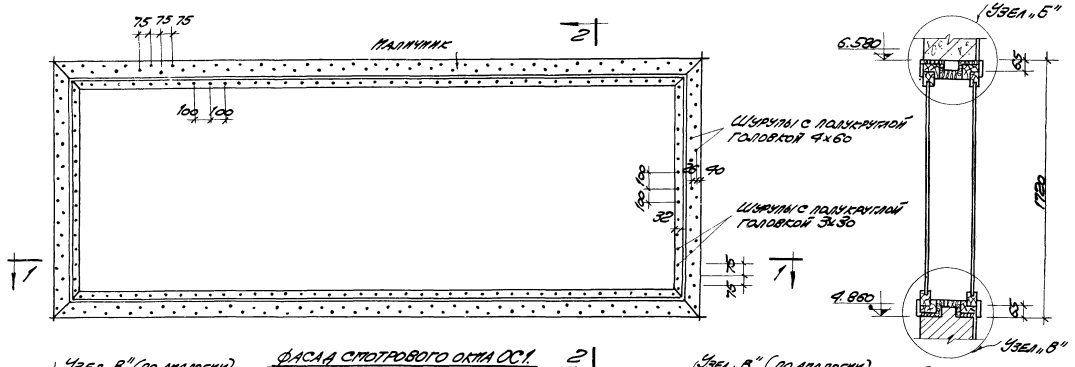

Общие указания

Спотовое окно с повышенной звукоизоляцией запроектировано для пребывания в помещении оператора.

Оконные переплеты, наличники и расслядки выполняются из дуба или другой древесины твердой породы (ГОСТ 2695-71). Остальные элементы – из сосны 1-го сорта с влажностью не более 12% (ГОСТ 8486-66) с последующим антисептированием в соответствии с действующей инструкцией по борьбе с гнилью древесины.

Перед установкой оконных коробок в проемах производится выравнивание горизонтальных и вертикальных плоскостей от затеков раствора.

Зазоры между коробками и кладкой в проеме тщательно заполняются в целях звукоизоляции мягкими минераловатными плитами (ГОСТ 12394-66) по всему периметру и на всю ширину коробки.

После установки коробок ставятся листы перфорированной фанеры (диаметр перфорации 6 мм через 25 мм) по слою минераловатных плит толщиной 30 мм.

Фанера окрашивается черной матовой краской, при этом отверстия перфорированной фанеры должны быть тщательно очищены от краски.

Затем устанавливаются переплеты с постановкой расслядок и наличников.

Особое внимание обратить на тщательную подгонку и плотную обкладку мягких минераловатных плит по контуру переплетов и коробок.

Стекла в переплетах ставятся на прокладках из пористо-губчатой резины П-образной формы.

Для переплета принято стекло полированное с размерами 4000 × 2900, толщиной 8 мм.

Наличники крепятся к коробкам шурупами 4х60 (ГОСТ 1144-70*); расслядки переплета и перфорированная фанера к коробкам крепятся шурупами 3х30 (ГОСТ 1144-70*).

Вязка углов переплета и коробки производится в шип на клею.

Шип и прошивка должны плотно соприкасаться между собой в точном соответствии с указанным профилем соединяемых элементов при помощи клея и магелей.

На фасаде спотового окна точками показано расположение отверстий для шурупов.

Настоящий лист читать совместно с листом АР-17.

Узлы „Б" и „В" показаны на листе АР-17.

Конструкция спотового окна принята по аналогии с разработанной в альбоме типовых чертежей стандартных окон, дверей и тамбуров. Серия 902-02. Спотовые окна типа СО-1, СО-2 и СО-3 Государственного Союзного проектного института Министерства Связи СССР.

6986/VI (21)

Госстрой СССР РОСТОВСКИЙ ПРОМСТРОЙНИИПРОЕКТ 1976 г.	Фасад спотового окна ОС1. Разрезы 1-1; 2-2. Переплет спотового окна ОС1. Узел „А". Общие указания	Типовой проект 904-1-33
		Альбом VI
Компрессорная станция 4К-250А		Лист АР-16

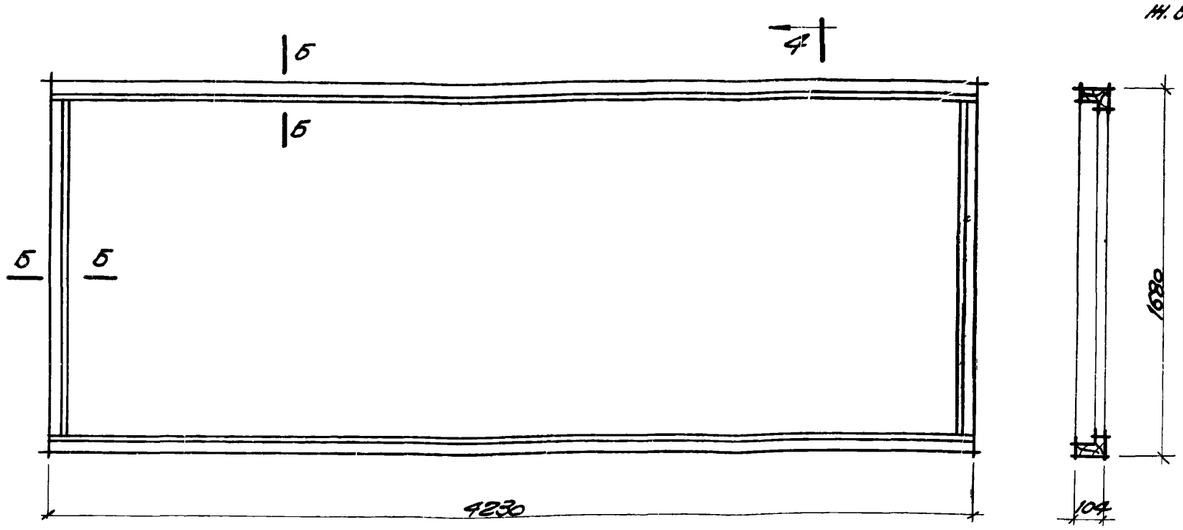

По 4-4

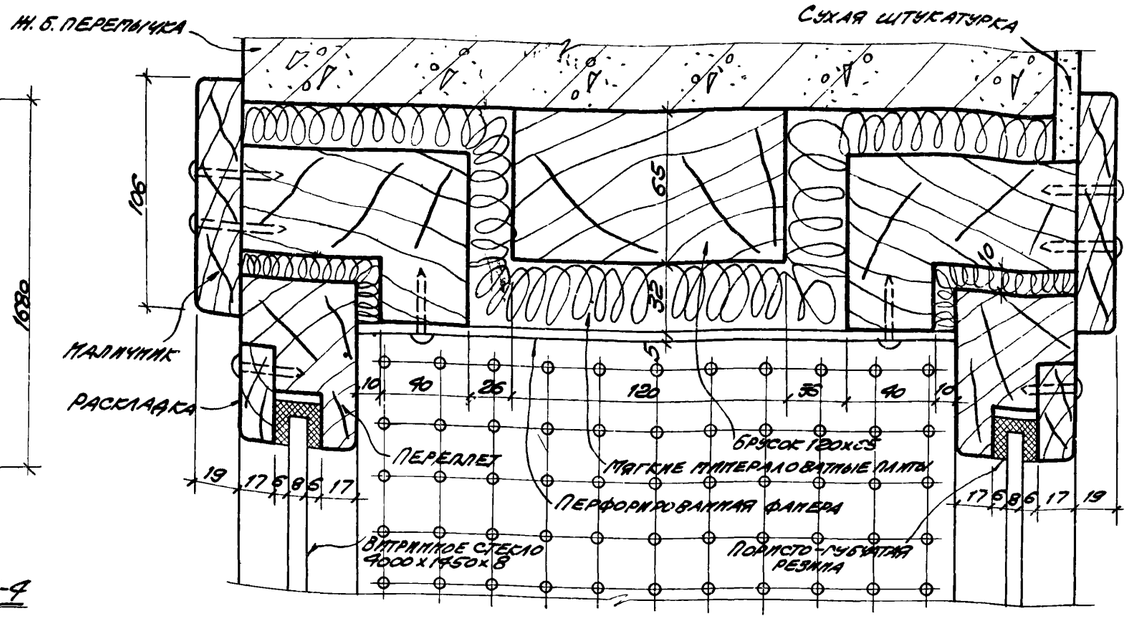

Узел „Б"

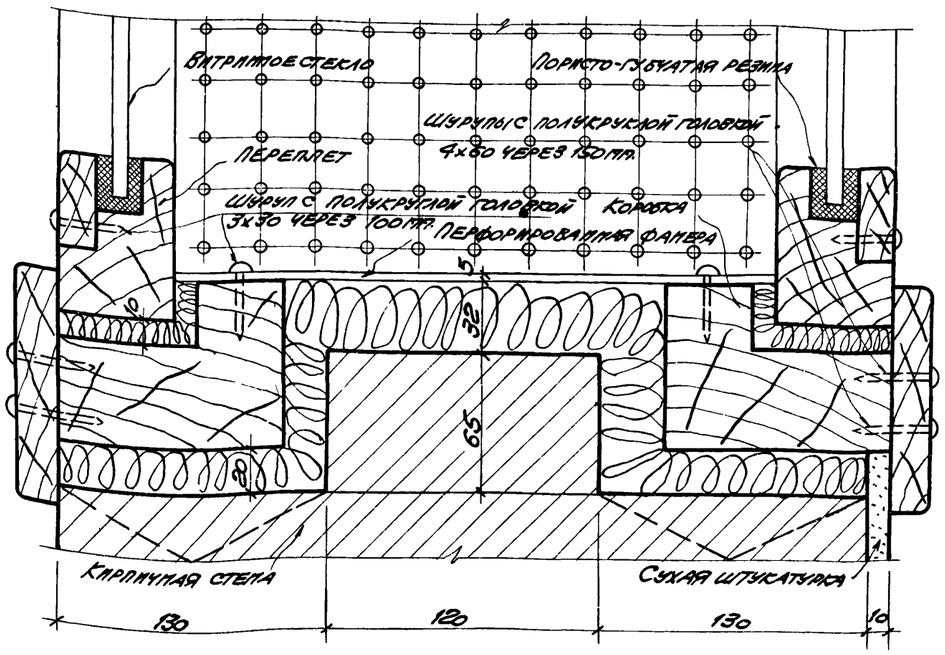

Узел „В"

Коробка стотрового окна ОС1.

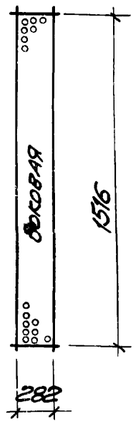

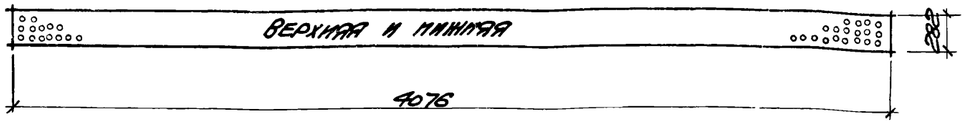

Схема разверток листов перфорированной фанеры

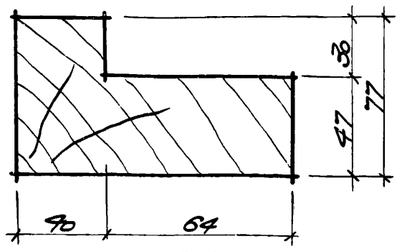

По Б-Б

Выборка материалов на один оконный проем

№№ п/п	Наименование	Ед. изм.	Количество	Примечания
1	Дуб	м³	0.15	ГОСТ 2695-71
2	Сосна 1-й сорт	м³	0.2	ГОСТ 8486-66
3	Стекло полированное 4000×1450	м²	11.6	Изготавливается на Саратовском заводе
4	Мягкие минераловатные плиты	м³	0.6	ГОСТ 12394-66
5	Пористо-губчатая резина 55×10	п.м.	21.8	
6	Перфорированная фанера толщ. 5 мм.	м²	3.5	
7	Шуруп с полукруглой головкой 4×60	кг	3.7	ГОСТ 1144-70*
8	Шуруп с полукруглой головкой 3×30	кг	0.6	ГОСТ 1144-70*

Примечания:

1. Настоящий лист читать совместно с листом АР-
2. Общие указания даны на листе АР-
3. Отверстия в листах перфорированной фанеры сверлить ф 6 мм. через 25 мм.
4. Оконные коробки крепятся к деревянным пробкам, заложенным в кладку через 8 рядов кирпича по высоте проема.

6986/V (22)

Госстрой СССР Ростовский промстройниипроект 1976 г.	Коробка стотрового окна ОС1. Схема разверток листов перфорированной фанеры. Выборка материалов на один оконный проем. Узлы „Б", „В".	Типовой проект 904-1-33
Компрессорная станция 4К-250А		Альбом VI
		Лист АР-17

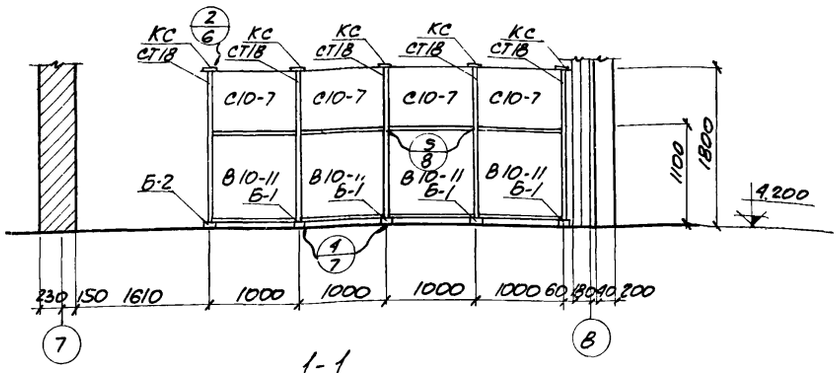

1-1

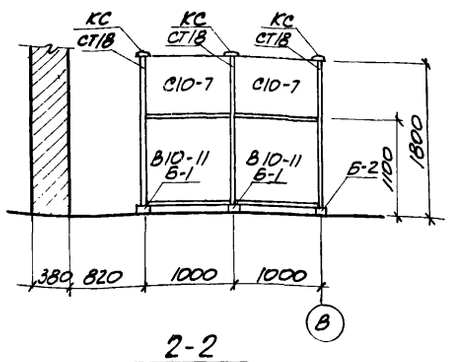

2-2

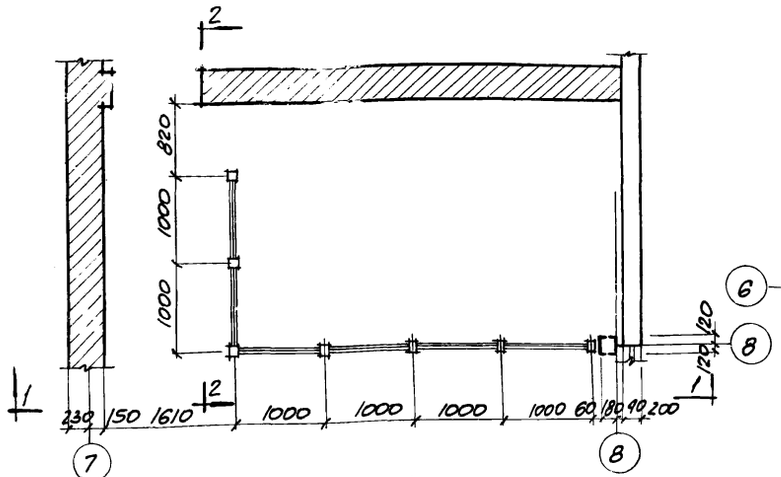

Схема остекленной перегородки

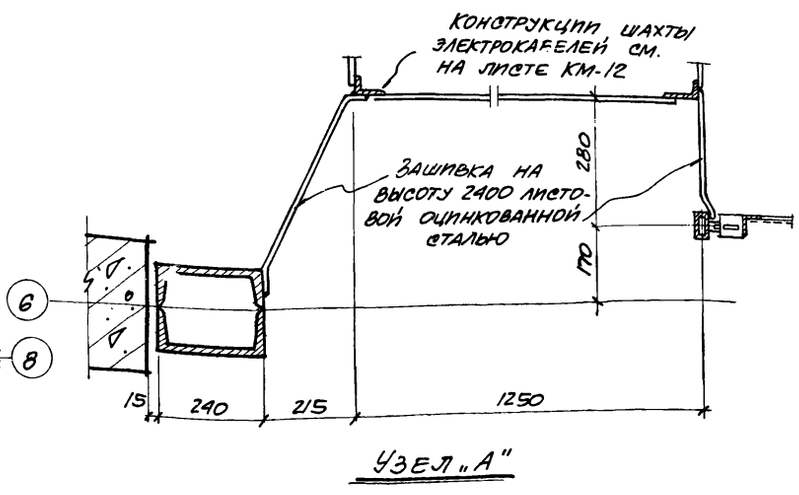

Узел „А"

Спецификация элементов перегородок

Наименование изделия	Марка	Колич. шт.	Вес изделия кг	Общий вес кг	Стандарт или лист проекта	Примечания
Опорные башмаки	Б-1	6	0.89	5.35	Серия 1.431-11	
	Б-2	1	0.67	0.67	—"—	
Стойки	СТ.18	7	4.83	33.81	—"—	
Глухие вставки	В.10-11	6	13.6	81.6	—"—	
Стекла	С10-7	6	10.2	61.2	—"—	
Крышки стоек	КС	7	0.07	0.49	—"—	
Стойки	2.9С	3	13.13	39.39	Серия 1.431-10	
	2.9С-А	6	12.89	77.34	—"—	
Щиты	1×2.9Щ	4	28.14	112.56	—"—	
	1.5×2.9Щ	2	36.05	72.1	—"—	
	0.75×2.9ЩД-1	1	25.9	25.9	—"—	
	0.75×2.9ЩД-1	1	26.86	26.86	—"—	
Ригель	Р	1	7.51	7.51	—"—	

Примечания:

1. Указания по изготовлению, отделке и монтажу комплектующих изделий перегородок даны:
   а) для остекленных перегородок в пояснительной записке серии 1.431-11 выпуски 0,1.
   б) для сетчатых стальных перегородок в пояснительной записке серии 1.431-10 выпуски 0,1.
2. Ссылки на монтажные узлы смотрите на листах выше указанных серий.

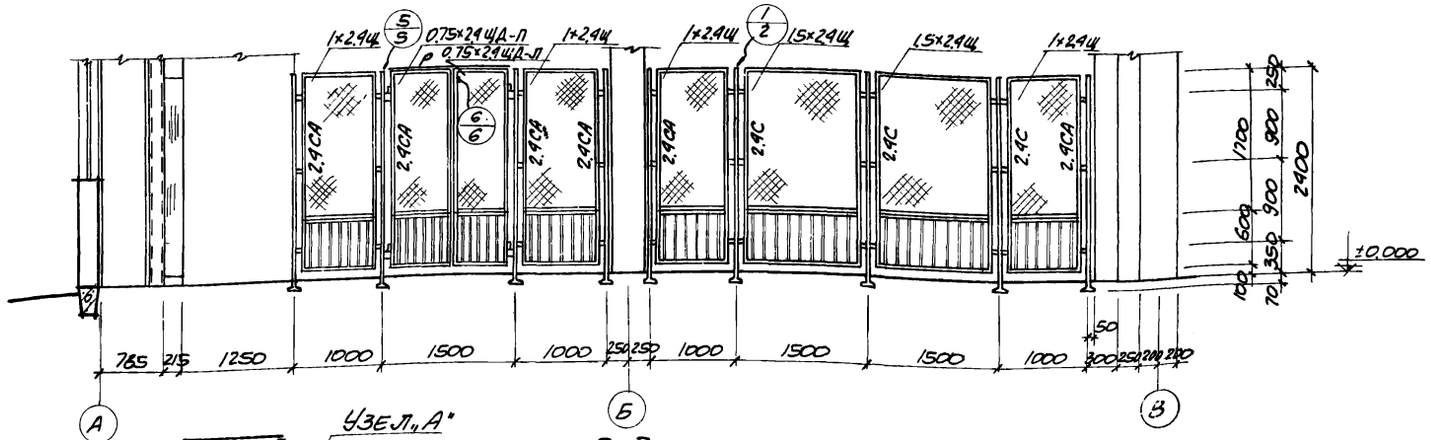

3-3

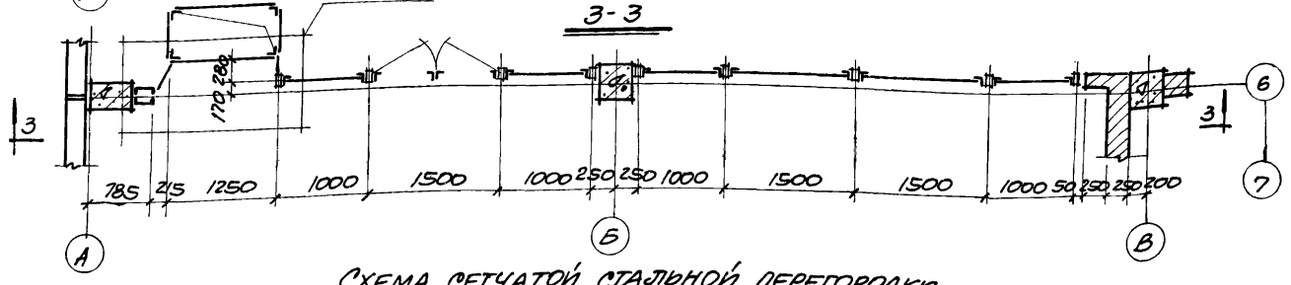

Схема сетчатой стальной перегородки

М 1:50

6986/VI (23)

Госстрой СССР Ростовский Промстройниипроект 1976 г.	Монтажные и маркировочные схемы остекленной и сетчатой стальной перегородок	Типовой проект 904-1-33
Компрессорная станция 4К-250А		Альбом VI
		Лист АР-18

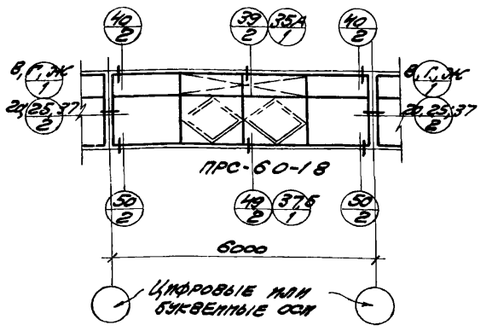

Тип Т-1 мест 20

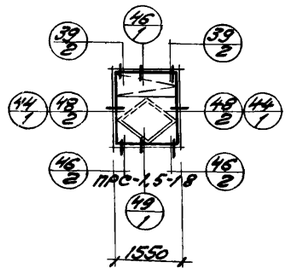

Тип Т-2 мест 4

Заказная спецификация материалов на переплеты и механизмы открывания

Марка переплета	Количество переплетов, штук	Стальные профили в кг.								Резиновые профили в кг/п.м.				Стекло в м²/штук							Механизмы ручного открывания кг/штук:						
		□ 60×30×2	□ 50×25×2	□ 40×25×2	∠ 24×11×2	[15×9.2×1	δ=4	δ=9	Общий вес кг.	СТ-24а.1	СТ-24б.1	СТ-1	Общий вес кг.	С1 1080×1435	С3 970×1330	С5 550×1435	С6 490×1330	С11 1080×1170	С12 550×1170	Общая площадь м²	Шарнир	Фиксатор	Петля	Запор	Ручка	Стойка	Общий вес кг.
ПРС-6.0-1.8	20	2880	880	296	594	298	144	34	4876	274 / 1440	216 / 1440	14 / 580	504	62 / 40	104 / 80	64 / 80	28 / 40	50 / 40	26 / 40	334	92.8 / 160	32.8 / 80	8.8 / 80	8.8 / 40	6.4 / 40	9.6 / 80	159.2
ПРС-1.5-1.8	4	180	80.8	29.6	52	16	2.4	2.4	363.2	13.6 / 72	10.8 / 72	1.2 / 40	25.6	—	10.8 / 8	3.2 / 4	2.8 / 4	—	—	16.8	9.28 / 16	3.28 / 8	0.88 / 8	0.88 / 4	0.64 / 4	0.96 / 8	15.92
Итого		2860	960.8	325.6	596	314	146.4	36.4	5239.2	287.6 / 1512	226.8 / 1512	15.2 / 620	529.6	62 / 40	114.8 / 88	67.2 / 84	30.8 / 44	50 / 40	26 / 40	350.8	102.08 / 176	36.08 / 88	9.68 / 88	9.68 / 44	7.04 / 44	10.56 / 88	175.12

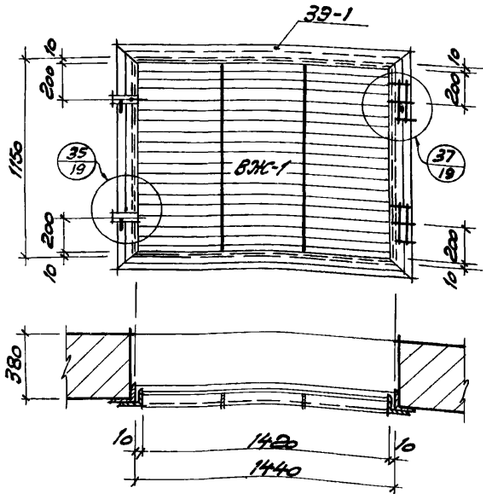

Тип Т-3 мест 4

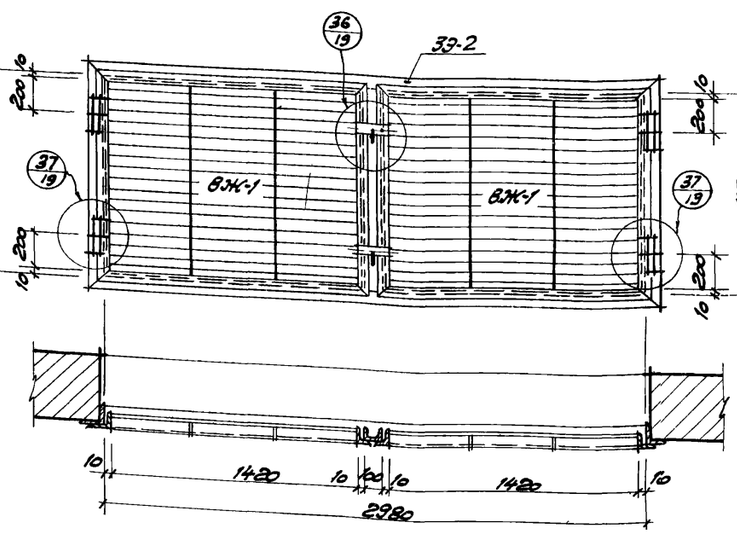

Тип Т-4 мест 4

Спецификация стальных элементов крепления

Тип схемы по проекту	Кол-во элементов	Элементы по серии 2.436-2 выпуск 2									Элементы по серии 1.436-4 выпуск 1			
		МП-2 шт.	МП-4 шт.	МП-5 шт.	МП-16 шт.	МП-19 шт.	МП-20 шт.	МП-22 шт.	МП-32 шт.	МП-34 шт.	К4 шт.	К5 шт.	К42 шт.	Профиль №5 п.п. п.м.
Т-1 мест 20	На одну схему	2	5	10	2.5	—	—	—	2	3	—	2	0.75	5.7
	На все схемы	40	100	200	50	—	—	—	40	60	—	40	15	114.0
Т-2 мест 4	На одну схему	—	2	—	—	2	6	2	—	—	1	—	—	—
	На все схемы	—	8	—	—	8	24	8	—	—	4	—	—	—
Итого на все типы схем		40	108	200	50	8	24	8	40	60	4	40	15	1140
Итого на все типы схем в кг.		16.4	12.96	76	172	8.96	6.72	40.48	26.8	48	9.6	380	78.5	307.8

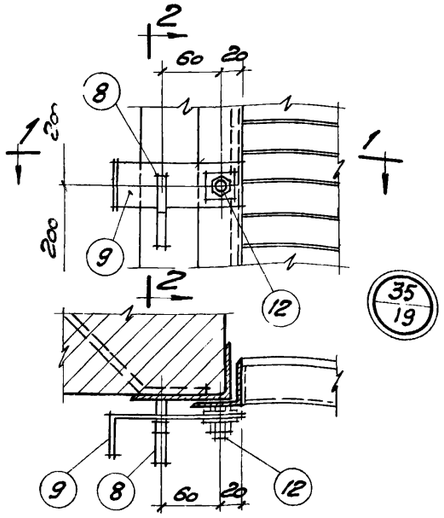

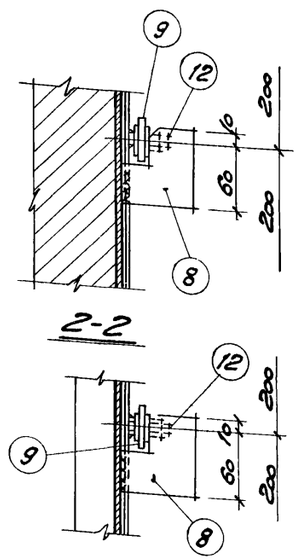

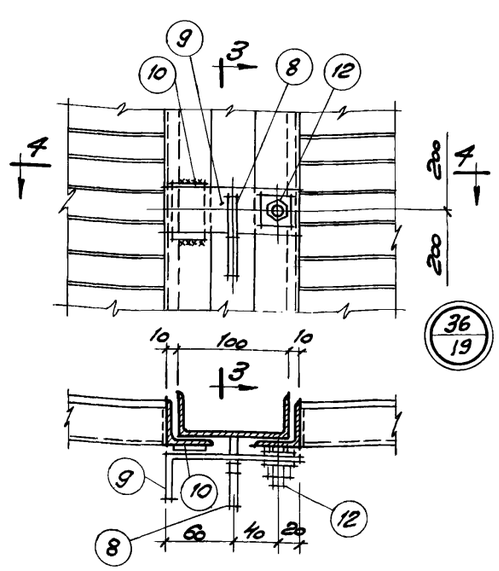

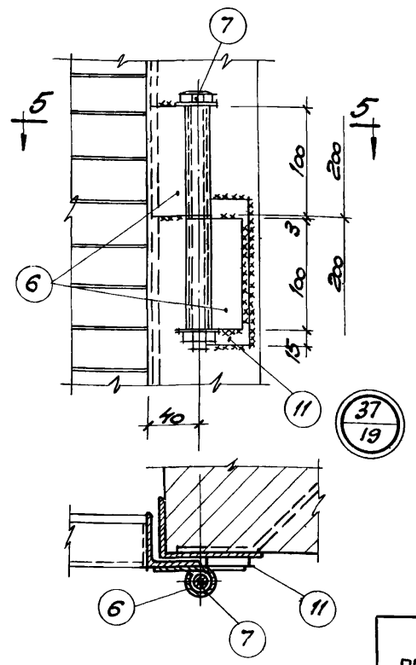

Примечания

1. На схемах заполнения проемов Т-1 и Т-2 даны ссылки на типовые детали и узлы по серии 2.436-2 выпуски 1, 2.
2. Из типовых деталей 25 и 37, выпуска 2, приняты элементы крепления только марки МП-16.
3. Петли и элементы защелки (поз. 8÷12) устанавливаются при монтаже решеток ВЖ-1.
   Приварку элементов производить электродами типа Э42 по ГОСТ 9467-75. Толщину швов принимать $h_ш$ = 6 мм. Качество сварных швов должно удовлетворять требованиям ГОСТ 10922-75.

6986/VI (24)

ГОССТРОЙ СССР РОСТОВСКИЙ ПРОМСТРОЙНИИПРОЕКТ 1976 г.	Маркировочные схемы заполнения проемов. Спецификации. Детали.	Типовой проект 904-1-33
		Альбом VI
Компрессорная станция 4К-250А		Лист АР-19

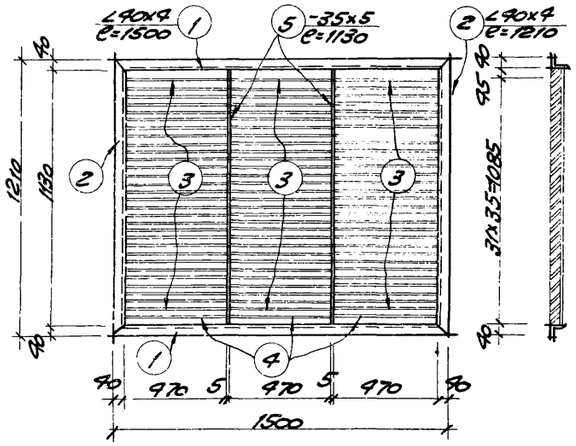

Стальные жалюзи ВЖ-1

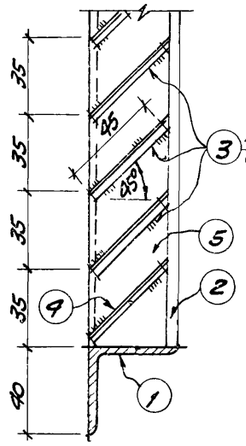

Узел „А"

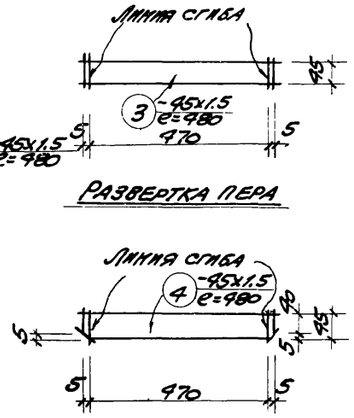

Развертка нижнего пера

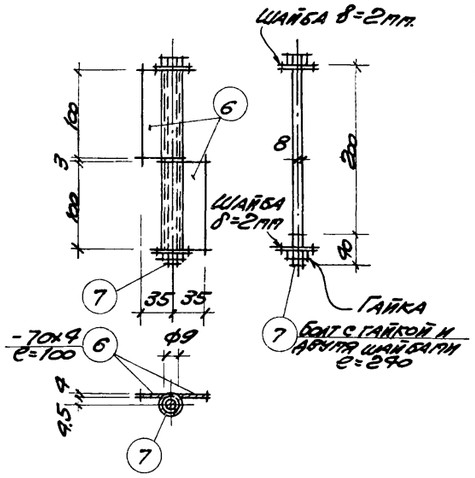

Петля

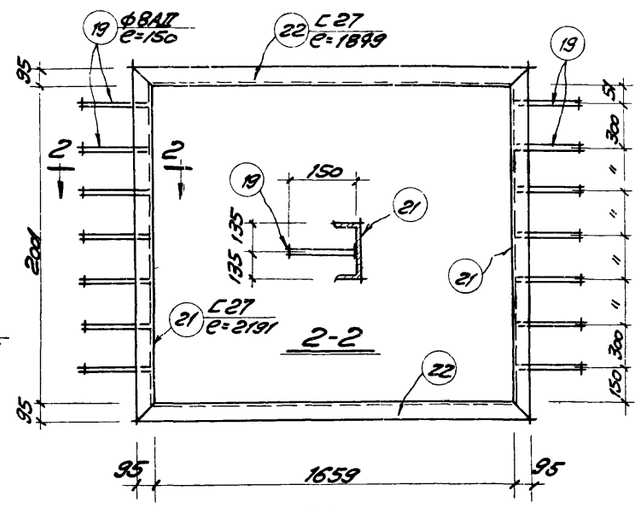

ЭЭ-5

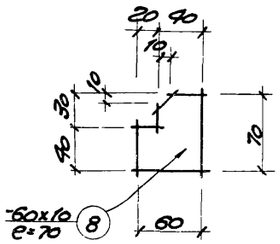

Поз.8

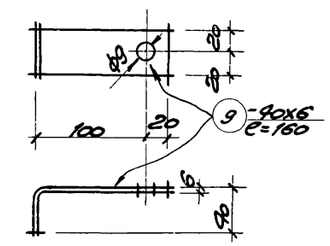

Поз.9

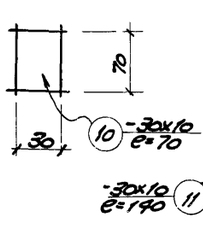

Поз.10

Поз.11

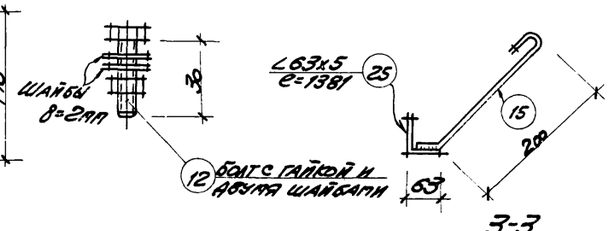

Поз.12

3-3

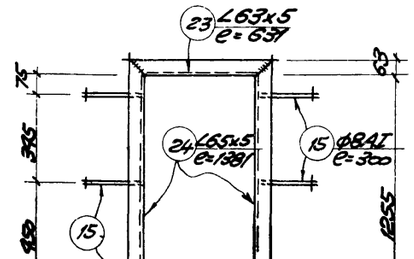

ЭЭ-6

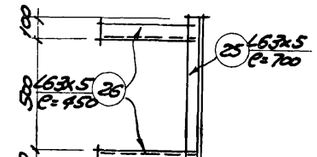

ЭЭ-7

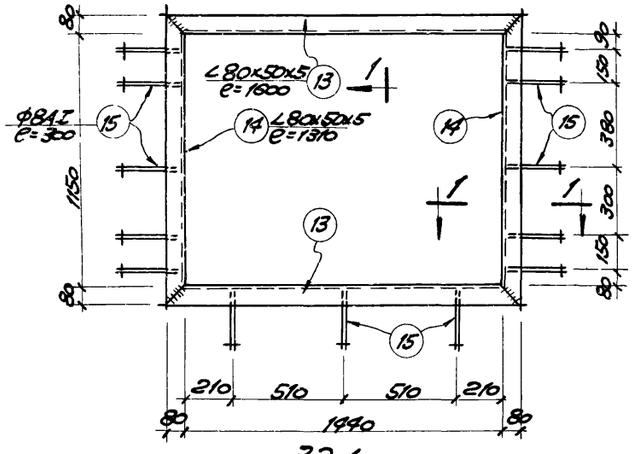

ЭЭ-1

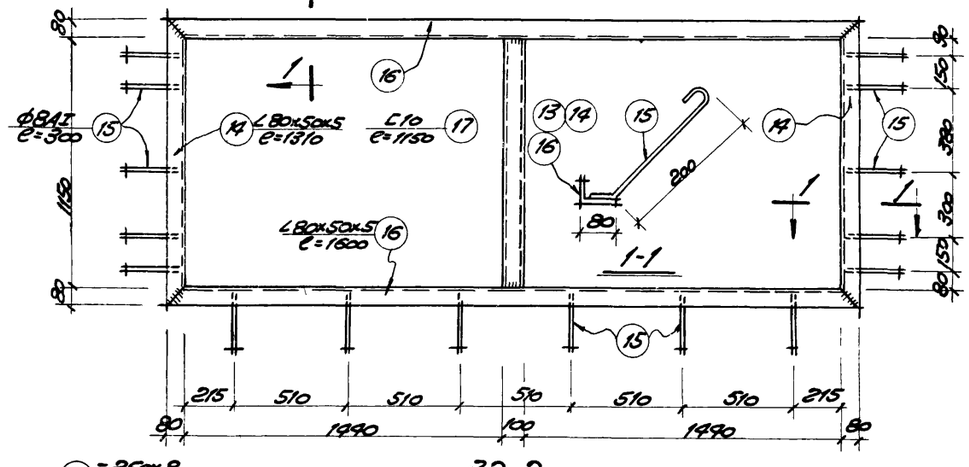

ЭЭ-2

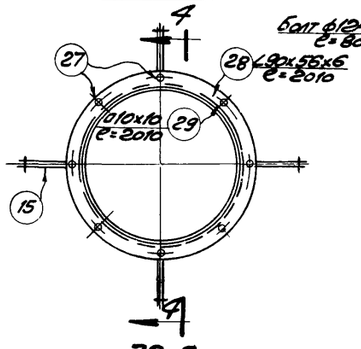

ЭЭ-8

4-4

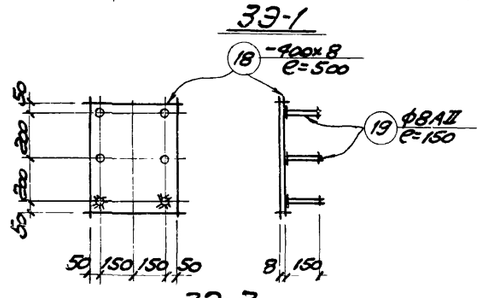

ЭЭ-3

ЭЭ-4

Примечания:

1. Настоящий чертеж рассматривать совместно с листами АР-19, 21.
2. Стальные изделия и закладные элементы, разработанные на данном чертеже замаркированы на листах АР-3, 4, 10, 23, 25.
3. Петли и элементы защелки (поз. 8, 9, 10, 11, 12). устанавливаются при монтаже решеток ВЖ-1.

6986/VI (25)

Госстрой СССР Ростовский Промстройниипроект 1976 г.	Стальные жалюзи ВЖ-1 и закладные элементы ЭЭ1÷ЭЭ-8	Типовой проект 904-1-33
		Альбом VI
Компрессорная станция 4К-250А		Лист АР-20

Спецификация стали на один элемент

Марка эл-та	№ поз.	Профиль	Длина мм.	Кол. шт.	Вес, кг. одной позиц.	Вес, кг. всех позиц.	Марки	Примечан.
ВН-1	1	∠ 40×4	1500	2	3,63	7,26	41.98	
	2	∠ 40×4	1210	2	2.93	5.86		
	3	−45×1,5	480	33	0.26	24.18		
	4	−45×1,5	480	3	0.26	0.78		
	5	−35×5	1130	2	1.95	3.9		
Петля	6	−70×4	100	2	0.22	0.44	0,54	
	7	Болт ф8 с гайкой и двумя шайбами	240	1	0.1	0.1		
Поз. 8	8	−60×10	70	1	0.34	0.34	0.34	
Поз. 9	9	− 40×6	160	1	0.3	0.3	0.3	
Поз. 10	10	−30×10	70	1	0.17	0.17	0.17	
Поз. 11	11	−30×10	140	1	0.34	0.34	0.34	
Поз. 12	12	Болт ф8 с гайкой и двумя шайбами	30	1	0.02	0.02	0.02	
ЗЭ-1	13	∠ 80×50×5	1600	2	7.98	15.96	30.60	
	14	∠ 80×50×5	1310	2	6.54	13.08		
	15	ф8 AI	300	13	0.12	1.56		
ЗЭ-2	16	∠ 80×50×5	3140	2	15,61	31.22	56.10	
	17	[10	1150	1	9.88	9.88		
	14	∠ 80×50×5	1310	2	6.54	13.08		
	15	ф8 AI	300	16	0.12	1.92		

Марка эл-та	№ поз.	Профиль	Длина мм.	Кол. шт.	Вес, кг. одной позиц.	Вес, кг. всех позиц.	Марки	Примечан.
ЗЭ-3	18	− 400×8	500	1	12,56	12,56	12,92	
	19	ф8 AII	150	6	0,06	0,36		
ЗЭ-4	20	− 250×8	600	1	9.42	9.42	9.78	
	19	ф8 AII	150	6	0.06	0.36		
ЗЭ-5	21	[27	2191	2	61,0	122,0	225,28	
	22	[27	1849	2	51,22	102,44		
	19	ф8 AII	150	14	0,06	0,84		
ЗЭ-6	23	∠ 63×5	681	2	3,04	6.08	13.69	
	24	∠ 63×5	1381	2	6.65	6.65		
	15	ф8 AI	300	8	0.12	0.96		
ЗЭ-7	25	∠ 63×5	700	1	3,37	3,37	7,69	
	26	∠ 63×5	450	2	2,16	4,32		
ЗЭ-8	27	Болт ф12 AI	80	8	0.09	0.72	16.29	
	28	∠ 90×56×6	2010	1	13,47	13,47		
	29	■ 10×10	2010	1	1.58	1.58		
	15	ф8 AI	300	4	0.12	0.48		

Спецификация стальных изделий

Наименование изделия	Марка	Кол. шт.	Вес изделия кг	Общий вес кг	Стандарт или лист проекта	Примечан.
Стальные жалюзи	ВН-1	12	41,98	503,76	АР-21	
Петля	Поз. 6; 7.	24	0.54	12,96		
Поз. 8		16	0,34	5,44		
Поз. 9		16	0.3	4.8		
Поз. 10		8	0,17	1,36		
Поз. 11		24	0,34	8,16		
Поз. 12		16	0,02	0,32		
Закладные элементы	ЗЭ-1	4	30.60	122,40		
	ЗЭ-2	4	56,10	224,40		
	ЗЭ-3	5	12,92	64.60		
	ЗЭ-4	8	9.78	78,24		
	ЗЭ-5	4	225,28	901,12		
	ЗЭ-6	8	13,69	109,52		
	ЗЭ-7	4	7,69	30.76		
	ЗЭ-8	4	16,29	65,16		
Сальники	~~Ду 80~~ С=500	4	10.2	40,8	Серия 3.901-5	
	Ду 150 С=500	4	24,5	98,0		
	~~Ду 150~~ С=300	4	15,9	63,6		
	~~Ду 200~~ С=500	4	33,4	133,6		

Примечания

1. Закладные элементы выполнять из стали марки Вст3сп2 для сварных конструкций по ГОСТ 380-71.
2. Сварку производить электродами типа Э42 по ГОСТ 9467-75. Толщину сварных швов принимать h_w=6мм.
3. Качество сварных швов должно удовлетворять требованиям ГОСТ 10922-75.
4. Настоящий лист рассматривать совместно с листом АР-20.

6986/VI (26)

ГОССТРОЙ СССР РОСТОВСКИЙ ПРОМСТРОЙНИИПРОЕКТ 1976 г.	Спецификации к листу АР-20.	Типовой проект 904-1-33
Компрессорная станция 4К-250А.		Альбом VI
		Лист АР-21

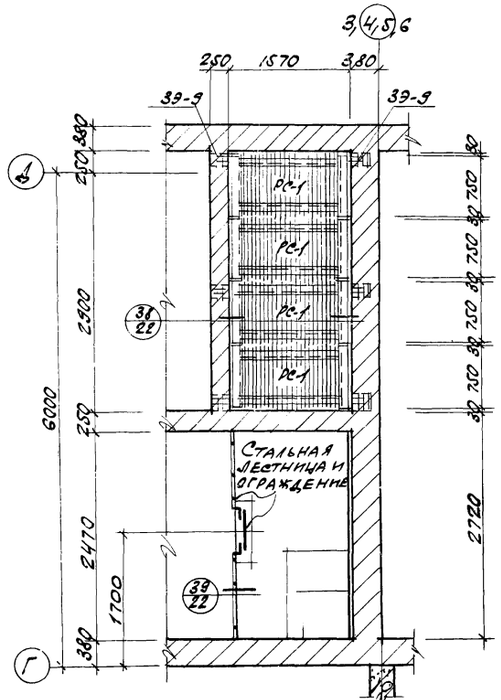
3,4,5,6
250
1570
380
Э9-9
Э9-9
1
Г
РС-1
РС-1
РС-1
Стальная лестница и ограждение
Э9 22
Э9 22
6000
2470
1700
2720
380
250
2700
250
250
250

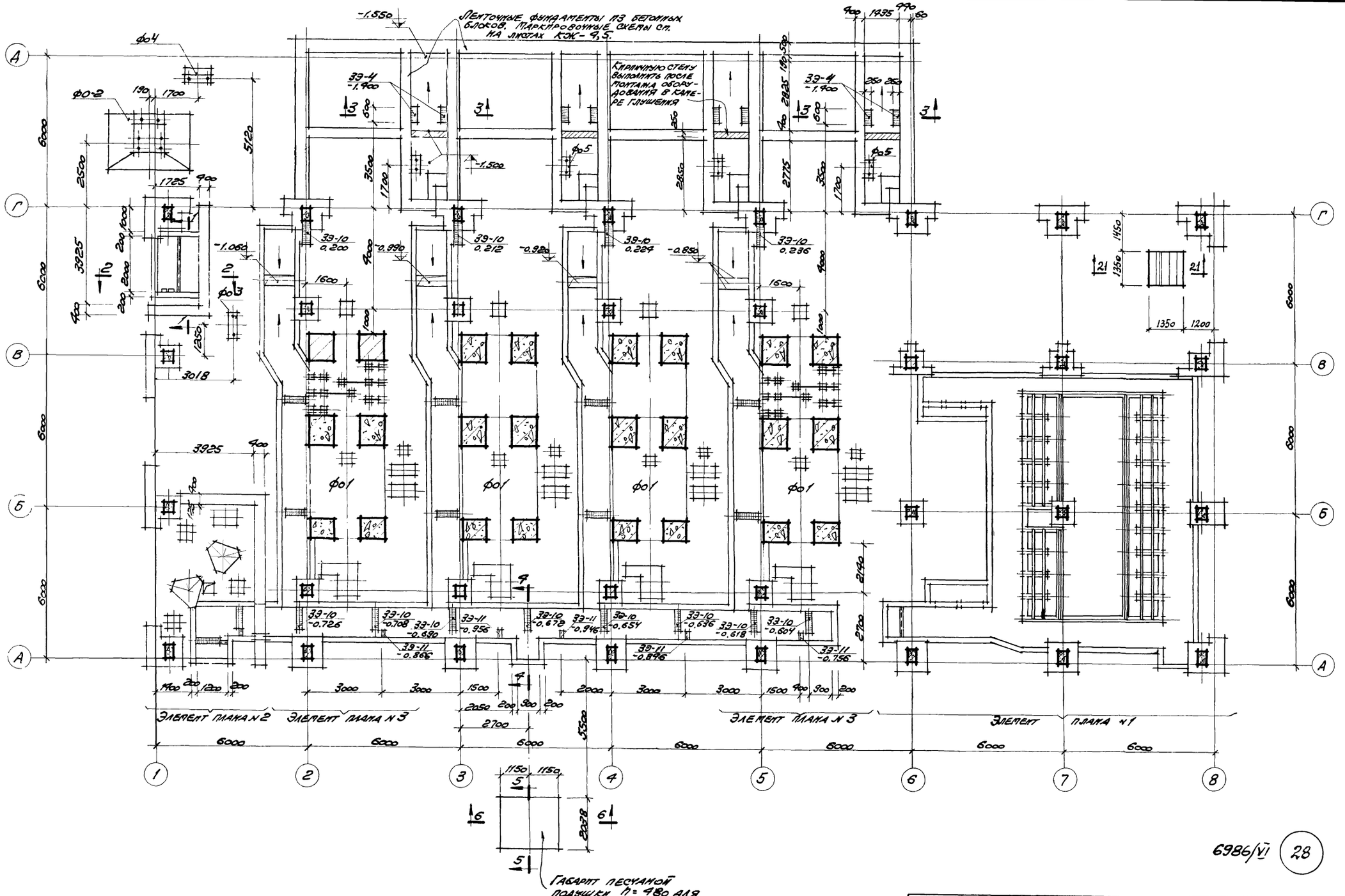

6986/VI 28

Госстрой СССР Ростовский промстройниипроект 1976 г.	План подземного хозяйства	Типовой проект 904-1-33
Компрессорная станция 4К-250А		Альбом VI
		Лист АР-23

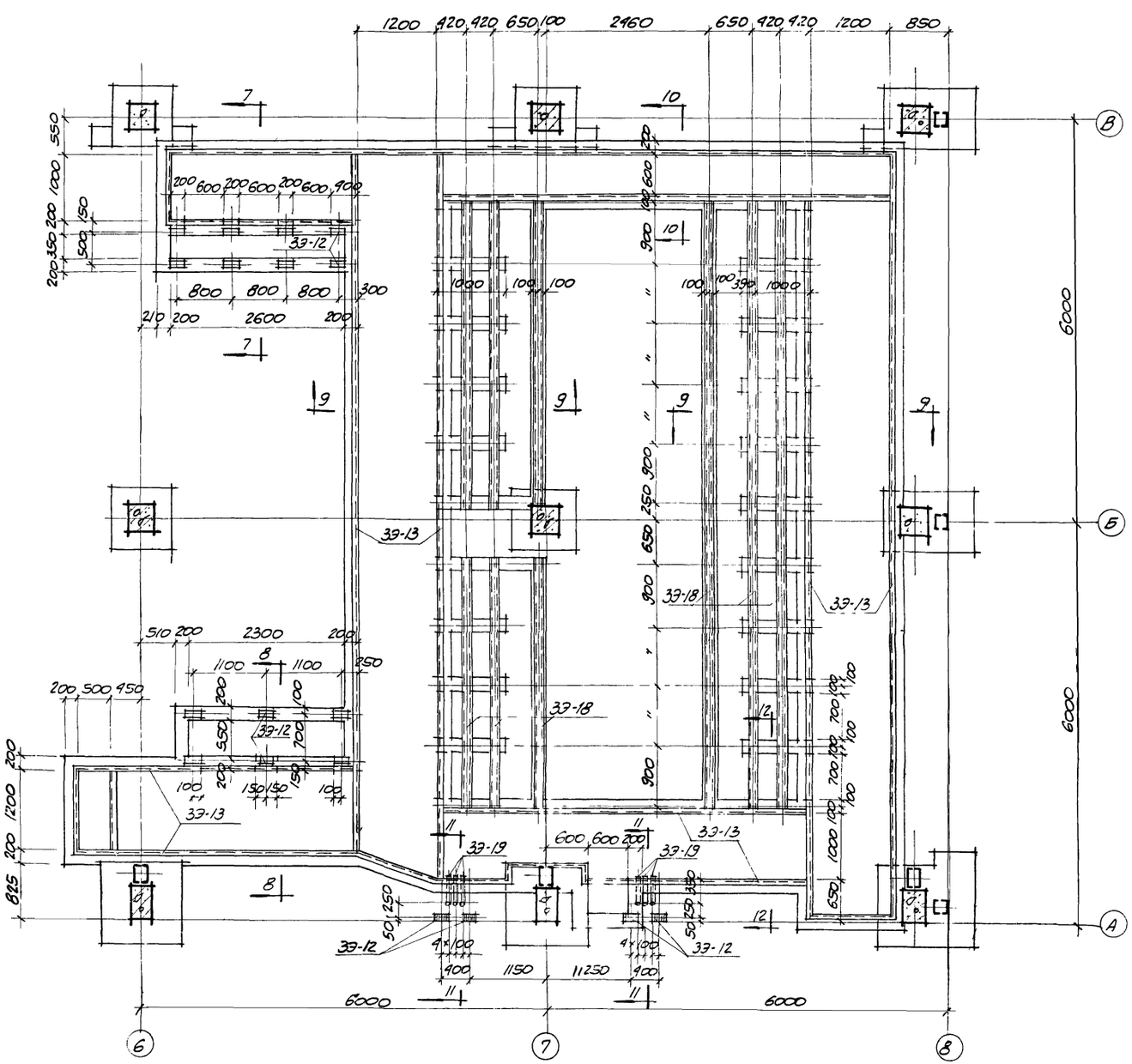

Элемент плана №1

М1:50

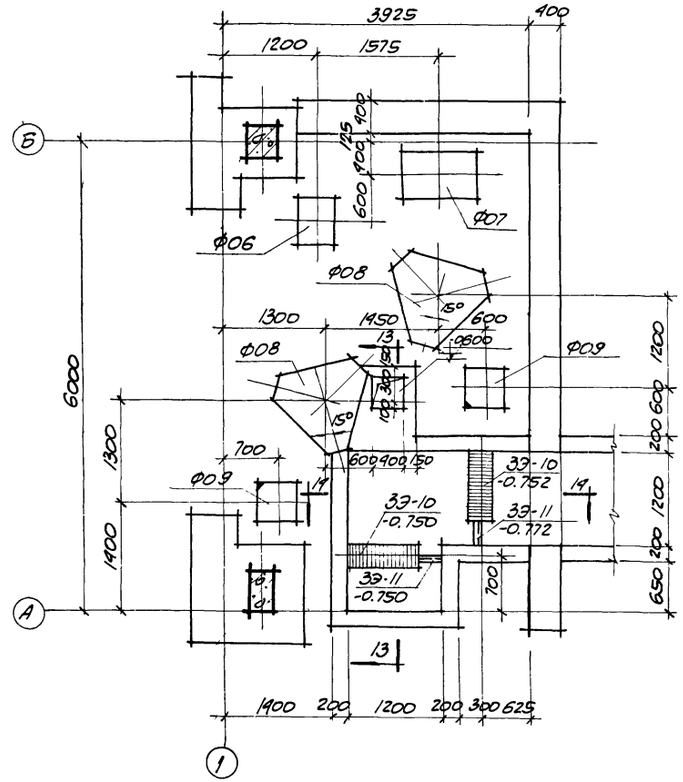

Элемент плана №2

М1:50

6986/VI 29

Госстрой СССР РОСТОВСКИЙ ПРОМСТРОЙНИИПРОЕКТ 1976 г.	Подземное хозяйство	Типовой проект 909-1-33
	Элементы плана N1; N2	Альбом VI
Компрессорная станция 4К-250А		Лист АР-29

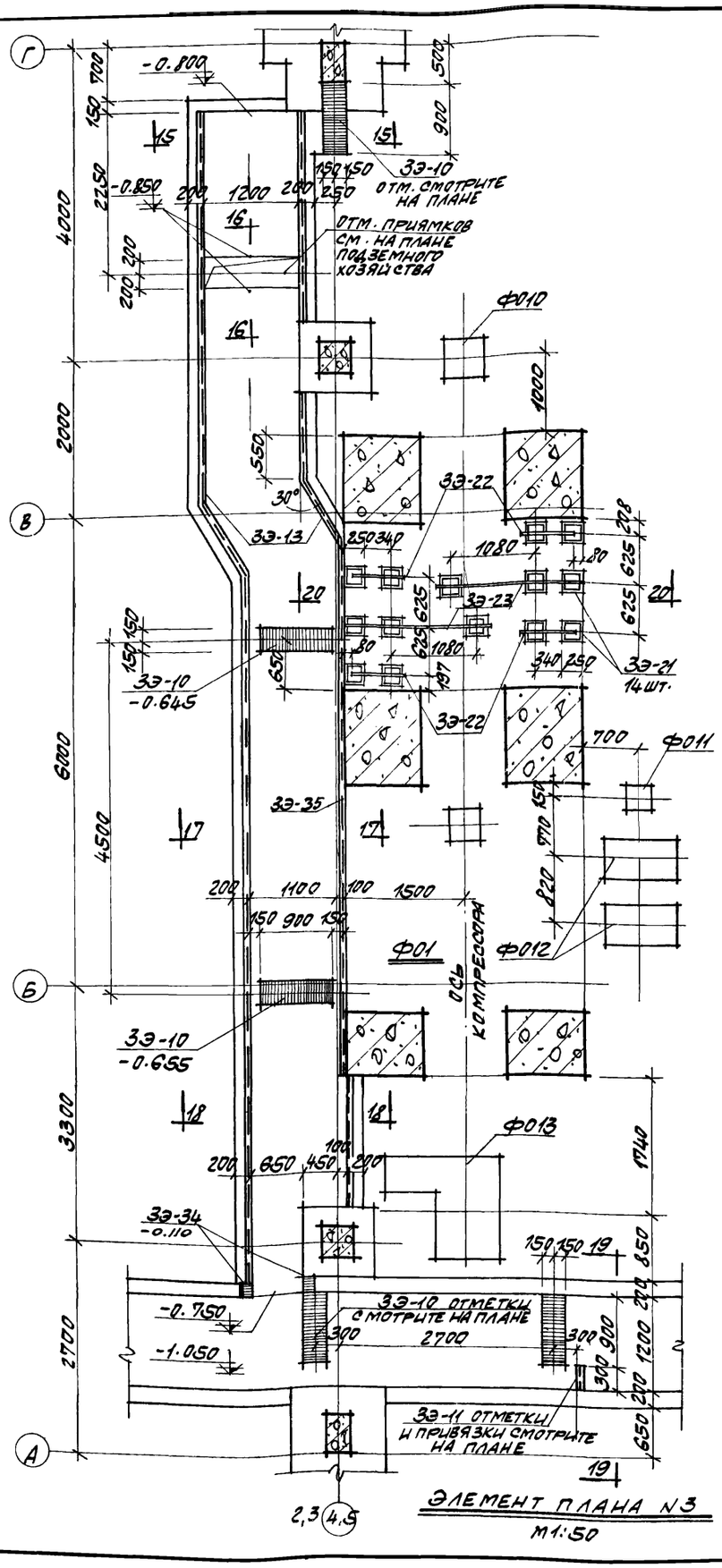

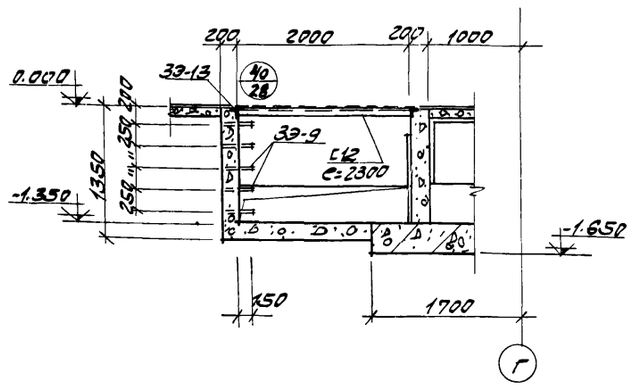

1 - 1

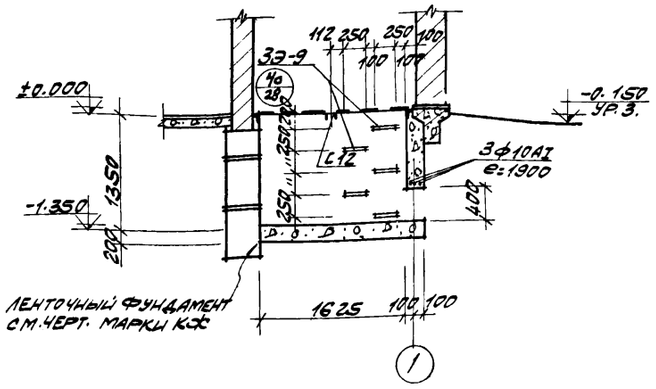

2-2

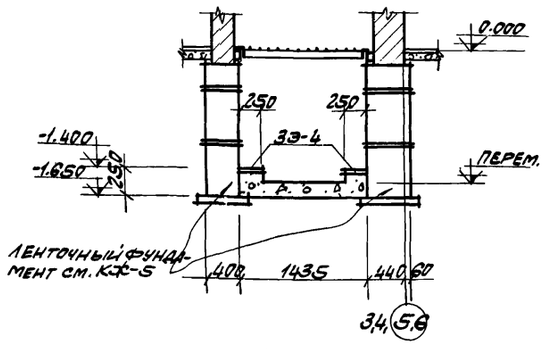

3 - 3

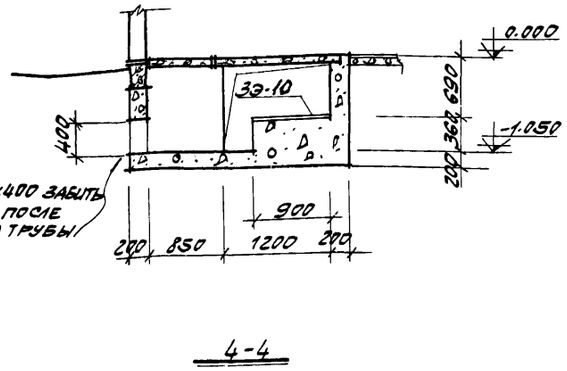

4-4

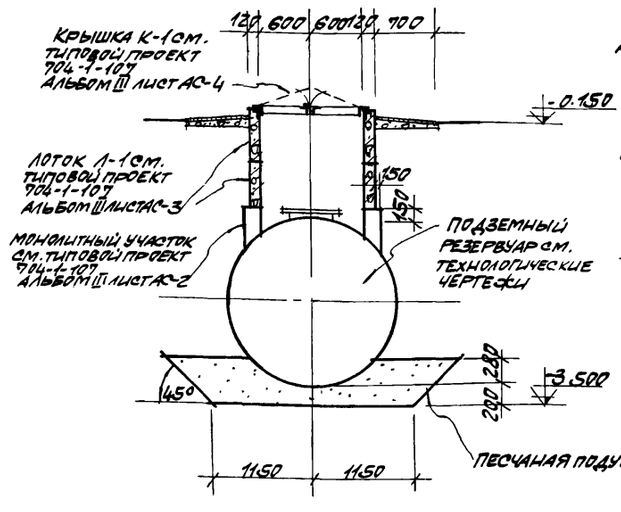

5 - 5

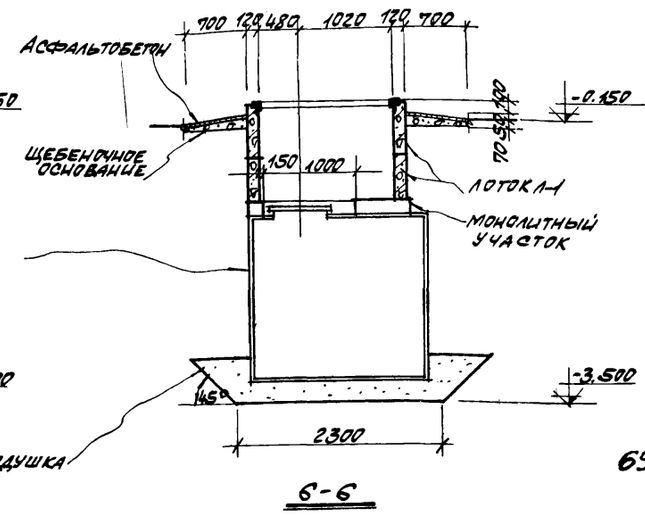

6 - 6

6986/VI 30

ГОССТРОЙ СССР РОСТОВСКИЙ ПРОМСТРОЙНИИПРОЕКТ 1976 г.	ПОДЗЕМНОЕ ХОЗЯЙСТВО	ТИПОВОЙ ПРОЕКТ 904-1-33
		АЛЬБОМ VI
КОМПРЕССОРНАЯ СТАНЦИЯ 4К-250А	ЭЛЕМЕНТ ПЛАНА N3. СЕЧЕНИЯ 1-1 ÷ 6-6	ЛИСТ АР-25

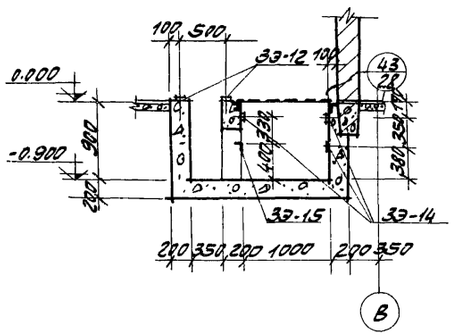

7-7

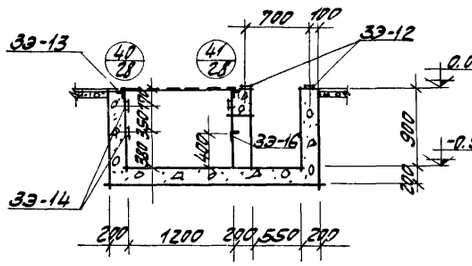

8-8

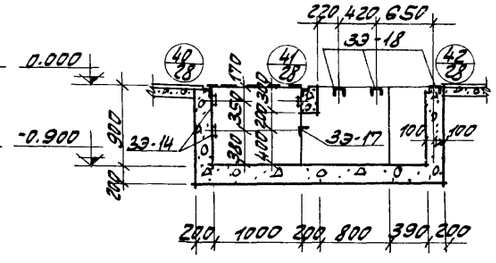

9-9

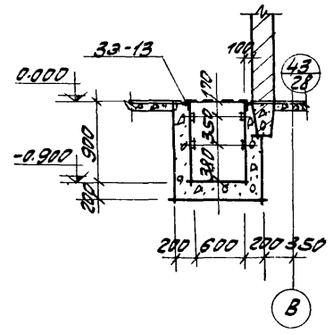

10-10

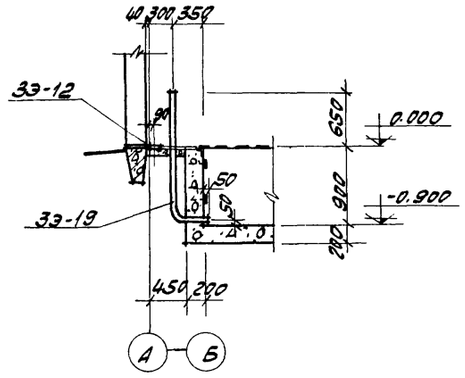

11-11

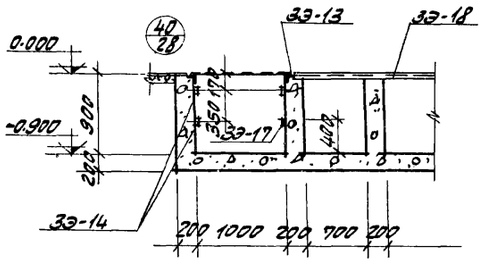

12-12

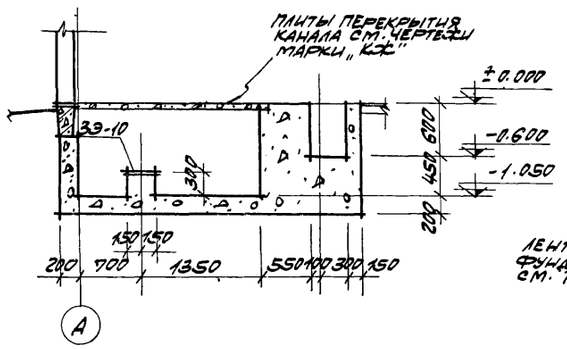

13-13

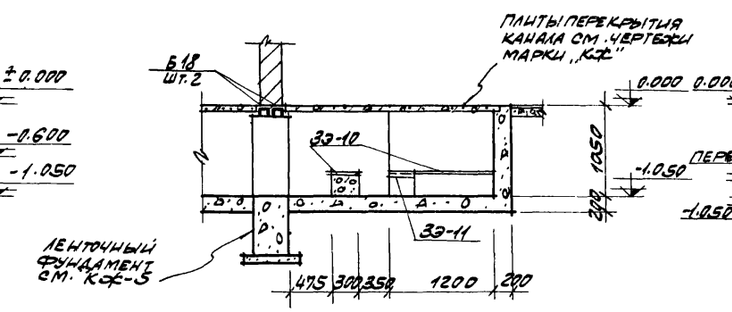

14-14

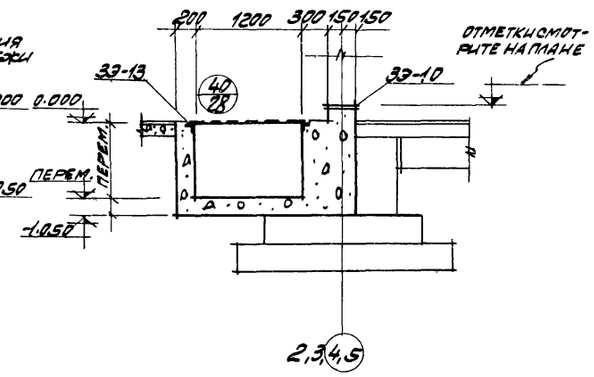

15-15

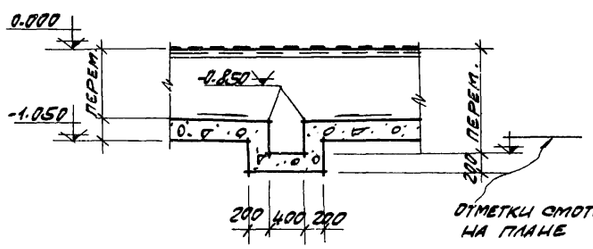

16-16

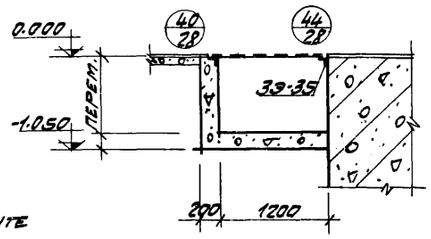

17-17

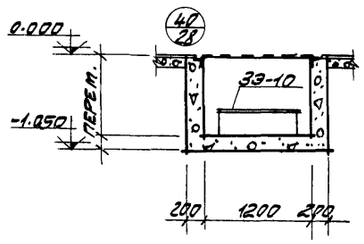

18-18

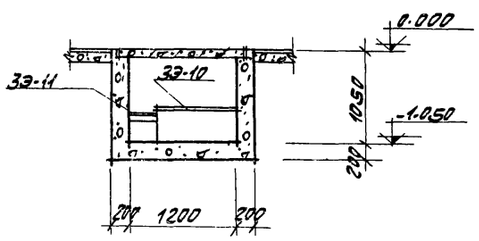

19-19

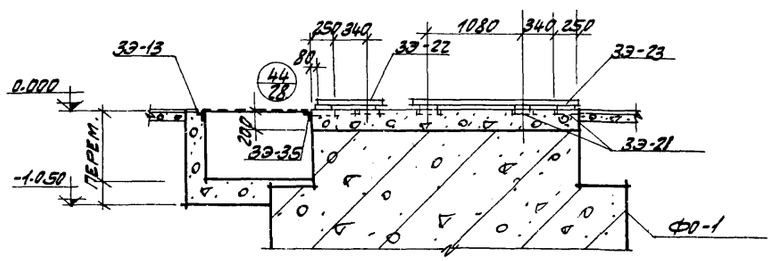

20-20

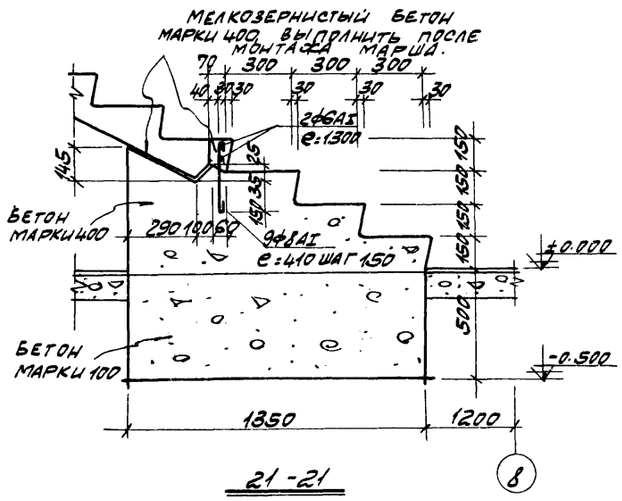

21-21

6986/VI 31

ГОССТРОЙ СССР РОСТОВСКИЙ ПРОМСТРОЙНИИПРОЕКТ 1976 г.	ПОДЗЕМНОЕ ХОЗЯЙСТВО	ТИПОВОЙ ПРОЕКТ 904-1-33
КОМПРЕССОРНАЯ СТАНЦИЯ 4К-250А	СЕЧЕНИЯ 7-7÷21-21	АЛЬБОМ VI
		ЛИСТ АР-26

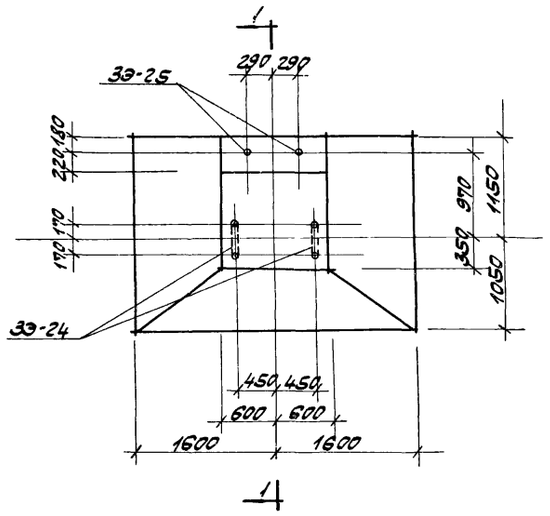

ФО 2
ШТУК 1

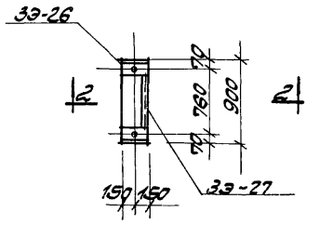

ФО 3
ШТУК 1

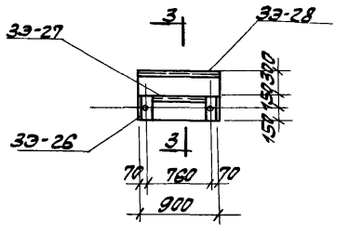

ФО 4
ШТУК 1

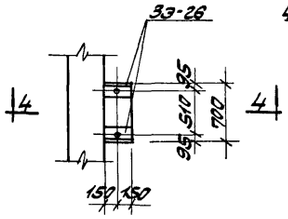

ФО 5
ШТУК 4

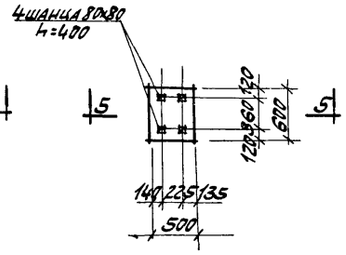

ФО 6
ШТУК 1

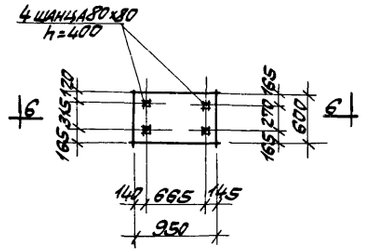

ФО 7
ШТУК 1

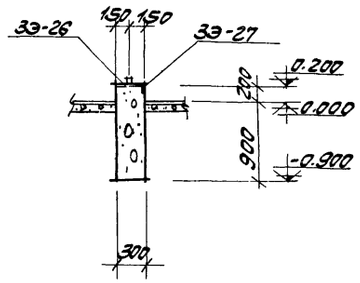

2-2

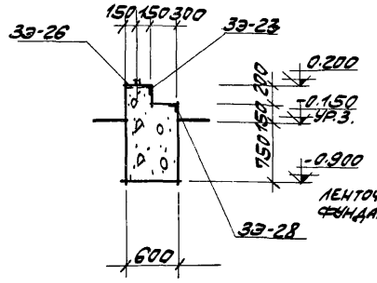

3-3

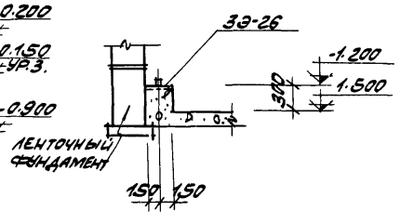

4-4

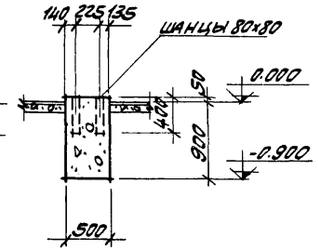

5-5

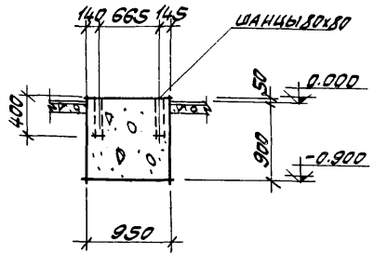

6-6

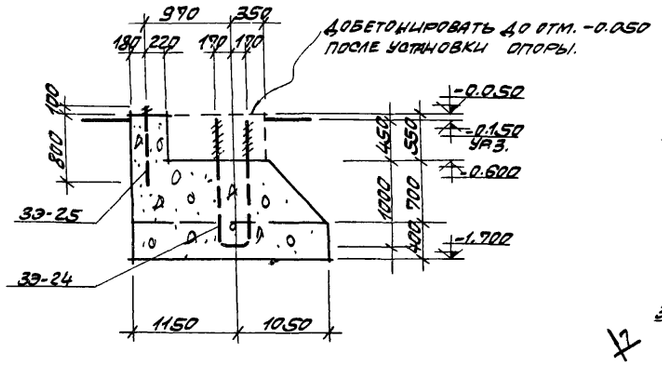

1-1

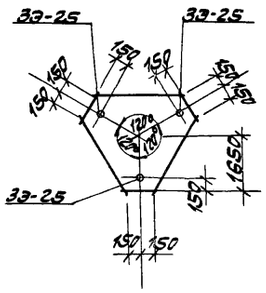

ФО 8
ШТУК 2

7-7

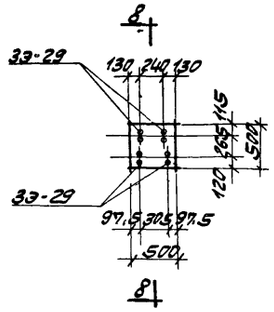

ФО 9
ШТУК 2

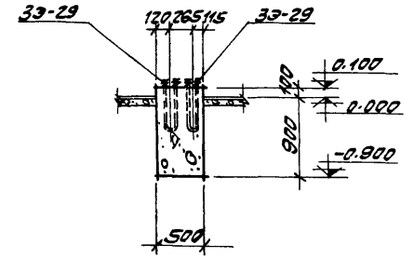

8-8

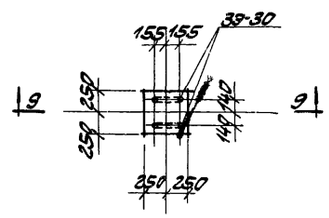

ФО 10
ШТУК 4

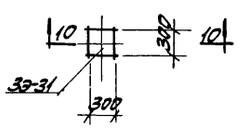

ФО 11
ШТУК 4

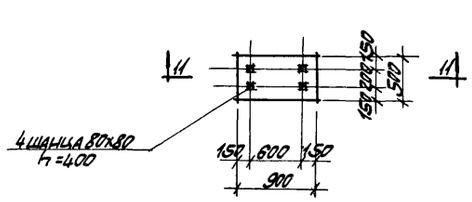

ФО 12
ШТУК 8

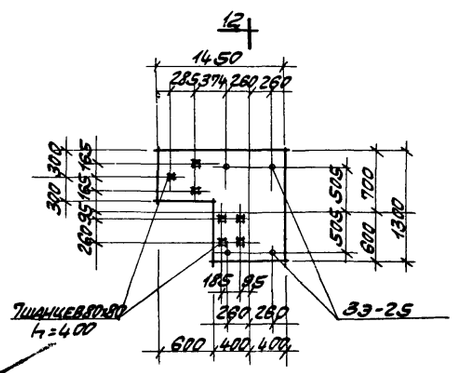

12

ФО 13
ШТУК 4

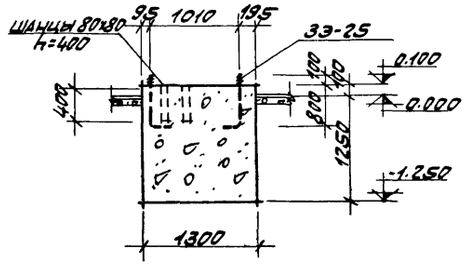

12-12

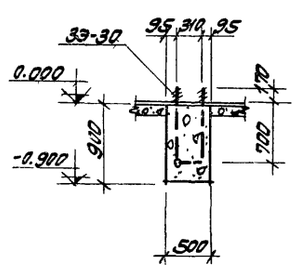

9-9

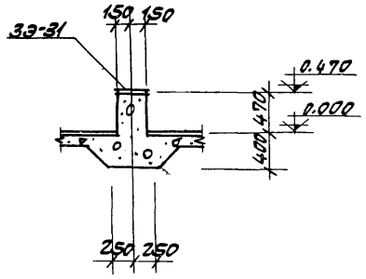

10-10

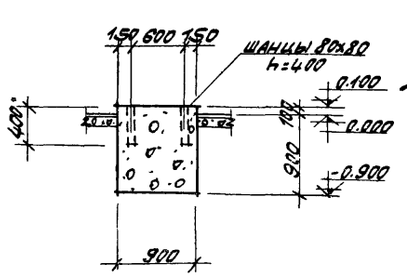

11-11

6986/VI 32

ГОССТРОЙ СССР РОСТОВСКИЙ ПРОМСТРОЙНИИПРОЕКТ 1976 г.	ПОДЗЕМНОЕ ХОЗЯЙСТВО	ТИПОВОЙ ПРОЕКТ 904-1-33
		АЛЬБОМ V
КОМПРЕССОРНАЯ СТАНЦИЯ 4К-250А	ФУНДАМЕНТЫ ПОД ОБОРУДОВАНИЕ ФО-2 ÷ ФО-13 СЕЧЕНИЯ 1-1 ÷ 12-12	ЛИСТ АР-27

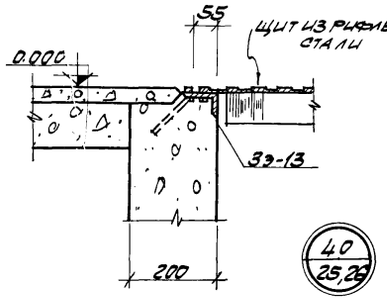

40
25,26

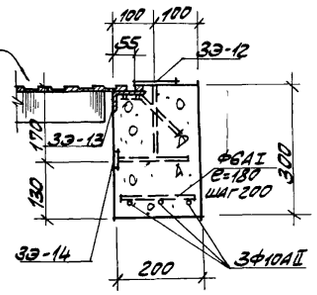

41
26

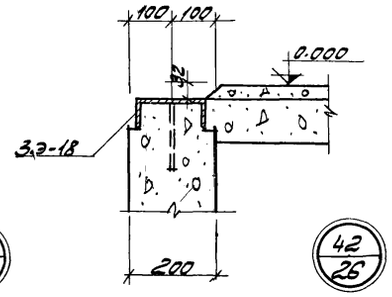

42
26

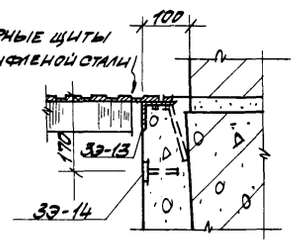

43
26

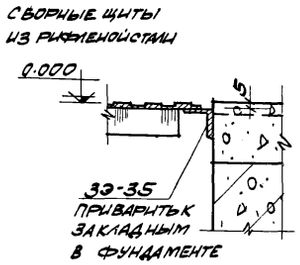

44
26

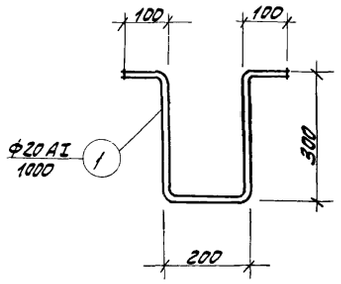

ЭЭ-9

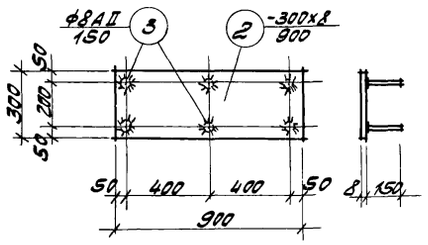

ЭЭ-10

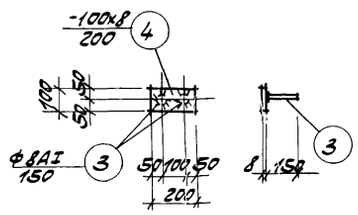

ЭЭ-12

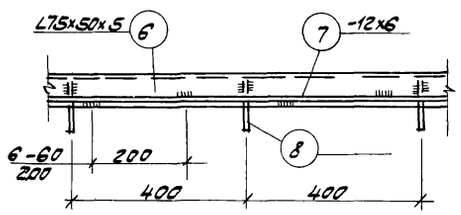

ЭЭ-13

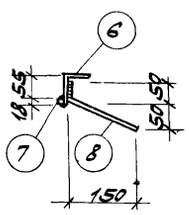

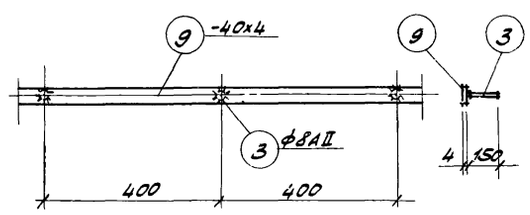

ЭЭ-14

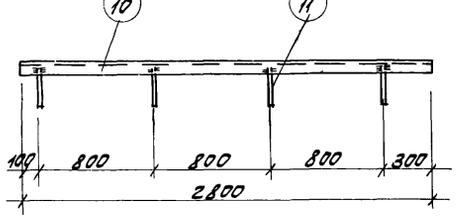

ЭЭ-15

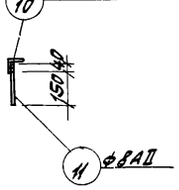

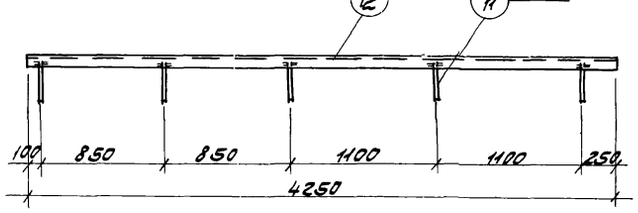

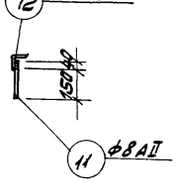

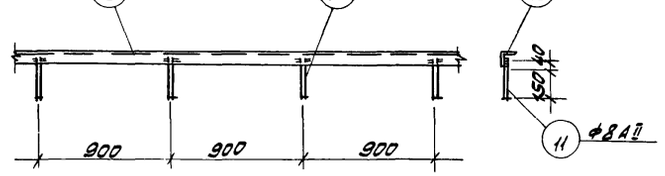

ЭЭ-17

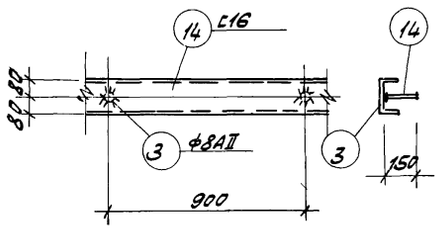

ЭЭ-18

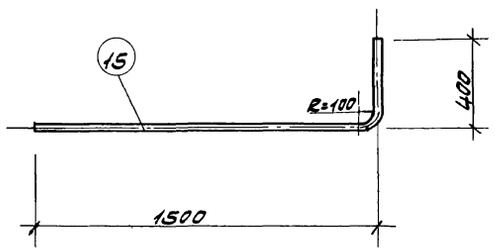

ЭЭ-19

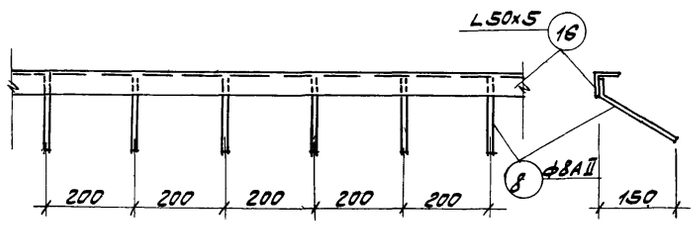

ЭЭ-20

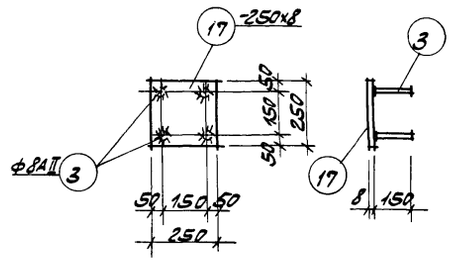

ЭЭ-21

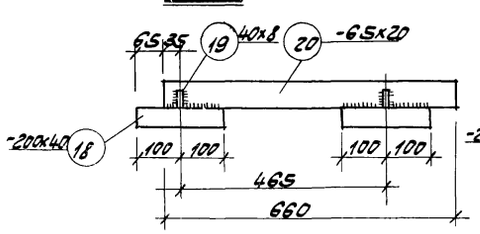

ЭЭ-22

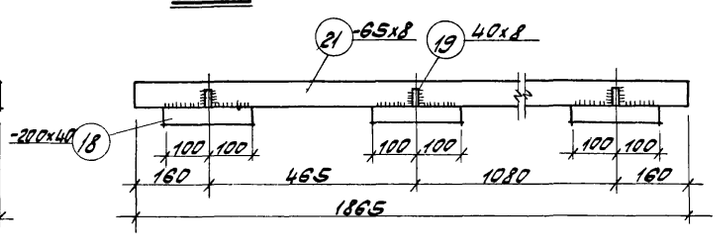

ЭЭ-23

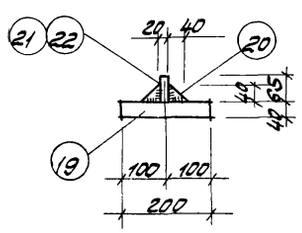

6986/VI 33

ГОССТРОЙ СССР РОСТОВСКИЙ ПРОМСТРОЙНИИПРОЕКТ 1976 г.	ПОДЗЕМНОЕ ХОЗЯЙСТВО	ТИПОВОЙ ПРОЕКТ 904-1-33
	ЗАКЛАДНЫЕ ЭЛЕМЕНТЫ ЭЭ-9 ÷ ЭЭ-23 ДЕТАЛИ	АЛЬБОМ VI
КОМПРЕССОРНАЯ СТАНЦИЯ 4К-250А		ЛИСТ АР-28

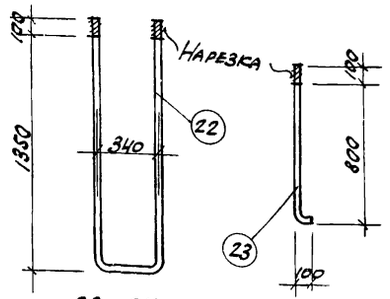

ЭЭ-24 ЭЭ-25

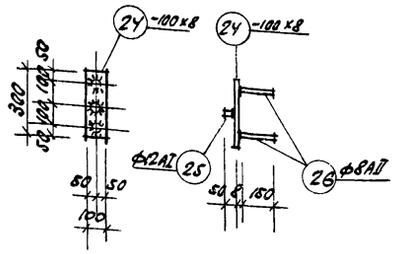

ЭЭ-26

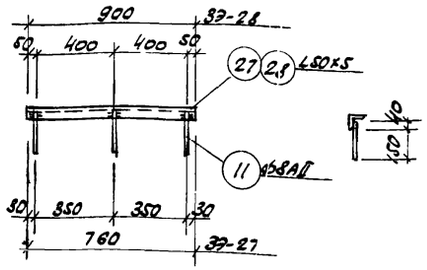

ЭЭ-27

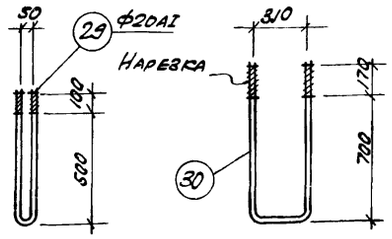

ЭЭ-29 ЭЭ-30

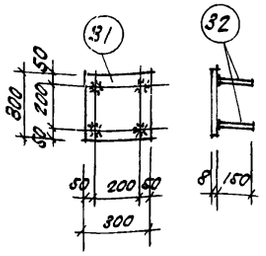

ЭЭ-31

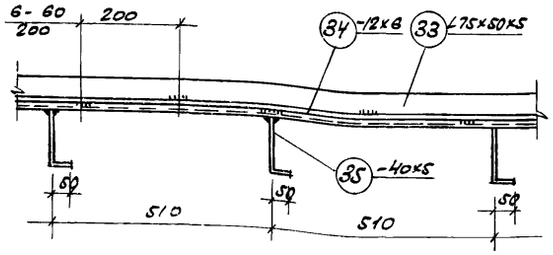

ЭЭ-32

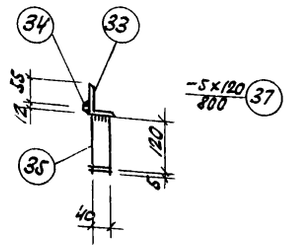

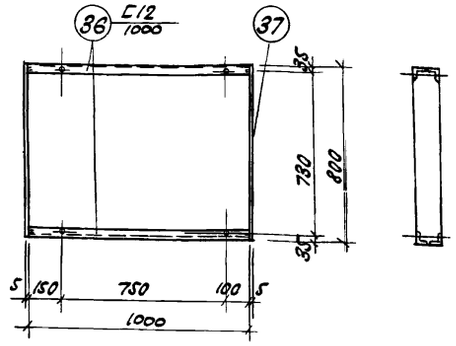

ЭЭ-33

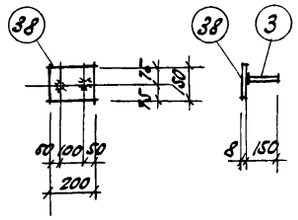

ЭЭ-34

Спецификация стали на один закладной элемент

Марка эл-та.	NN поз.	Профиль	Длина мм	Кол. шт.	Вес, кг одной поз.	Вес, кг всех поз.	Вес, кг эл-та.	Примечания
ЭЭ-9	1	•ф20АI	1000	1	2,47	2,47	2,47	
ЭЭ-10	2	-300х8	900	1	16,96	16,96	17,32	
	3	•ф8АII	150	6	0,06	0,36		
ЭЭ-11	4	∠50х5	480	1	2,61	2,61	2,61	
ЭЭ-12	5	-100х8	200	1	1,26	1,26	1,38	
	3	•ф8АII	150	2	0,06	0,12		
ЭЭ-13	6	∠75х50х5	211300	1	1012,13	1012,13	1175,0	
	7	-12х6	211300	1	120,44	120,44		
	8	•ф8АII	210	530	0,08	42,4		
ЭЭ-14	9	-40х4	129800	1	163,6	163,6	183,1	
	3	•ф8АII	150	325	0,06	19,5		
ЭЭ-15	10	∠50х5	2800	1	10,56	10,56	10,84	
	11	•ф8АII	190	4	0,07	0,28		
ЭЭ-16	12	∠50х5	4250	1	16,02	16,02	16,37	
	11	•ф8АII	190	5	0,07	0,35		
ЭЭ-17	13	∠50х5	25400	1	95,76	95,76	97,59	
	11	•ф8АII	190	29	0,07	1,93		
ЭЭ-18	14	С16	52200	1	741,2	741,2	744,74	
	3	•ф8АII	150	59	0,06	3,54		
ЭЭ-19	15	Газовая труба ф31	1850	1	11,14	11,14	11,14	
ЭЭ-20	16	∠50х5	18500	1	69,43	69,43	77,03	
	8	•ф8АII	210	95	0,08	7,6		
ЭЭ-21	17	-250х8	250	1	3,93	3,93	4,29	
	3	•ф8АII	150	4	0,06	0,36		
ЭЭ-22	18	-200х40	200	2	13,56	27,12	34,06	
	19	-40х8	40	2	0,10	0,20		
	20	-65х20	660	1	6,74	6,74		

Марка эл-та	NN поз.	Профиль	Длина мм	Кол. шт.	Вес, кг одной поз.	Вес, кг всех поз.	Вес, кг эл-та	Примечания
ЭЭ-23	18	-200х40	200	3	13,56	40,68	60,03	
	19	-40х8	40	3	0,10	0,30		
	21	-65х20	1865	1	19,05	19,05		
ЭЭ-24	22	•ф32АI	8240	1	20,44	20,44	20,44	
ЭЭ-25	23	•ф20АI	1000	1	2,47	2,47	2,47	
ЭЭ-26	24	-100х8	800	1	1,88	1,88	2,01	
	25	•ф12АI	50	1	0,01	0,01		
	26	•ф8АII	150	2	0,06	0,12		
ЭЭ-27	27	∠50х5	760	1	2,67	2,67	2,88	
	11	•ф8АII	190	3	0,07	0,21		
ЭЭ-28	28	∠50х5	900	1	3,39	3,39	3,60	
	11	•ф8АII	190	3	0,07	0,21		
ЭЭ-29	29	•ф20АI	1250	1	3,09	3,09	3,09	
ЭЭ-30	30	•ф20АI	2050	1	5,06	5,06	5,06	
ЭЭ-31	31	-300х8	300	1	5,65	5,65	5,89	
	32	•ф8АII	150	4	0,06	0,24		
ЭЭ-32	33	∠75х50х5	9350	1	44,78	44,78	54,24	
	34	-12х6	9350	1	4,33	4,33		
	35	-40х5	170	19	0,27	5,13		
ЭЭ-33	36	С12	1000	2	10,4	20,8	27,96	
	37	-120х5	760	2	3,58	7,16		
ЭЭ-34	38	-200х8	150	1	1,88	1,88	2,00	
	3	•ф8АII	150	2	0,06	0,12		
ЭЭ-35	39	∠50х5	7000	1	26,4	26,4	26,4	
Арматура		•ф10АI	67,5	—	—	—	41,7	
Арматура		•ф6АI	27,1	—	—	—	6,01	
		С12	8150	—	—	—	84,76	
		С14	2100	—	—	—	25,83	

Спецификация закладных элементов

Марка элемента.	Кол-во штук	Вес эл-та кг	Общий вес кг	Лист проекта	Примечания
ЭЭ-9	5	2,47	12,35	АР-28	
ЭЭ-10	22	17,32	381,04		
ЭЭ-11	6	2,61	15,66		
ЭЭ-12	18	1,38	24,84		
ЭЭ-13	1	1175,0	1175,0		
ЭЭ-14	1	183,1	183,1		
ЭЭ-15	1	10,84	10,84		
ЭЭ-16	1	16,37	16,37		
ЭЭ-17	1	97,59	97,59		
ЭЭ-18	1	744,74	744,74		
ЭЭ-19	6	11,14	66,84		
ЭЭ-20	4	77,03	308,12		
ЭЭ-21	56	4,29	240,20		
ЭЭ-22	16	34,06	545,00		
ЭЭ-23	8	60,03	480,20		
ЭЭ-24	2	20,44	40,88	АР-29	
ЭЭ-25	21	2,47	51,90		
ЭЭ-26	8	2,01	16,08		
ЭЭ-27	2	2,88	5,76		
ЭЭ-28	1	3,60	3,60		
ЭЭ-29	8	3,09	24,72		
ЭЭ-30	8	5,06	40,5		
ЭЭ-31	4	5,89	23,6		
ЭЭ-32	1	54,24	54,20		
ЭЭ-33	1	27,96	27,96		
ЭЭ-34	140	2,0	280		
ЭЭ-35	4	26,4	105,6		

Примечания

1. Закладные элементы выполнять из стали марки ВСт3кп2 для сварных конструкций по ГОСТ 380-71.
2. Сварку производить электродами типа Э42 по ГОСТ 9467-75. Толщину сварных швов принимать h_w=6мм.
3. Качество сварных швов должно удовлетворять требованиям ГОСТ 10922-75
4. Приварку анкерных стержней „втавр" производить под слоем флюса.

6986/VI (34)

Госстрой СССР РОСТОВСКИЙ ПРОМСТРОЙНИИПРОЕКТ 1976 г.	Подземное хозяйство	Типовой проект 904-1-33
Компрессорная станция 4К-250А.	Закладные элементы ЭЭ-24÷ЭЭ-35 Спецификации закладных элементов.	Альбом VI
		Лист АР-29

Перечень листов марки „КЖ"

№№ п/п	Наименование листов	Примечания
1	2	3
1	Перечень листов марки „КЖ"	
2	Перечень примененных в чертежах марки „КЖ" стандартов и типовых чертежей. Примечания.	
3	Спецификация сборных и монолитных железобетонных и бетонных элементов. Расход бетона и стали на здание.	
4	План фундаментов и фундаментных балок. Сечения 1-1 ÷ 6-6. Спецификация. Примечания.	
5	Маркировочные схемы бетонных блоков ленточных фундаментов. Сечения 7-7 ÷ 16-16.	
6	Фундаменты ФБ43-1; ФБ43-1а; ФБ43-1б; ФБ43-1в.	
7	Фундаменты ФА37-1, ФА 37-1а, ФА1-1.	
8	Фундаменты ФА37-1б; ФА37-1в; МФ5.	
9	Фундаменты МФ1 ÷ МФ3.	
10	Фундаменты МФ4, МФ6. Спецификация арматуры.	
11	Спецификация и выборка арматуры к листам КЖ-6 ÷ КЖ-10.	
12	Монтажные схемы колонн, ригелей, рамы ворот, связей, стоек и балок покрытия. Разрезы 9-9, 10-10. Спецификация.	
13	Монтажные схемы плит покрытия, перекрытия и стаканов.	
14	Монтажные схемы опорных столиков. Спецификации.	
15	Разрезы 1-1 ÷ 8-8. Схема перекрытия на отметке 3.770.	
16	Монтажные детали 1÷3.	
17	Монтажные детали 4÷8	
18	Соединительные элементы НД1÷НД9 Стойка с1.	
19	Колонны КН-42-а, КН-42-б, КН-42-в, КН-42-г, НК1, НК2.	
20	Колонны НК1, НК2 (Арматурные чертежи)	
21	Ригели НР1, НР1а.	
22	Сборные железобетонные элементы.	
23	Сборные железобетонные плиты перекрытия и покрытия.	
24	Вертикальная связь СВ1.	
25	Монтажные схемы стеновых панелей по осям „А", „Г", „8", „1".	
26	Фрагменты Ф1 ÷ Ф9.	
27	Фрагменты Ф10 ÷ Ф13.	
28	Спецификация типов крепления на фрагменты.	
29	Монолитные участки МУ1, МУ2. Монолитная балка МБ1.	
30	Закладные детали НМ1÷НМ10.	
31	Фундамент Ф01 План. Опалубочный чертеж.	
32	Фундамент Ф01 Разрезы 1-1 ÷ 4-4. Опалубочный чертеж.	
33	Фундамент Ф01 Разрезы 6-6 ÷ 8-8 Опалубочный чертеж	
34	Фундамент Ф01 Разрезы 9-9 ÷ 13-13. Узлы 1, 2. Опалубочный чертеж.	
35	Фундамент Ф01 Разрезы 1-1, 11-11, 14-14, 15-15, 16-16. Арматурный чертеж.	
36	Фундамент Ф01. Разрезы 2-2; 12-12; 17-17. Арматурный чертеж.	
37	Фундамент Ф01 Разрезы 4-4, 18-18 ÷ 25-25. Арматурный чертеж.	
38	Фундамент Ф01 Спецификация арматуры и выборка стали к листам КЖ-35 ÷ КЖ-37.	
39	Закладные элементы Р1, М1÷М3.	
40	Закладные и соединительные элементы М4 ÷ М6, НД1. Спецификация.	
41	Монтажный план плит перекрытия канала. Монолитные участки МУ3, МУ4.	

Технические решения, принятые в проекте компрессорной станции НК-250А соответствуют действующим на 1.1.1976г нормам и правилам взрывобезопасности и пожаровзрывобезопасности по категориям, установленным генеральным проектировщиком в заданиях на строительное проектирование, чем и удостоверяется безопасная эксплуатация в части касающейся чертежей марки „КЖ".

Главный инженер проекта Мельтюрин/ Дата 26.11.76г.

6986/VI (35)

Госстрой СССР Ростовский Промстройниипроект 1976 г.	Перечень листов марки „КЖ"	Типовой проект 904-1-33
Компрессорная станция НК-250А.		Альбом VI
		Лист КЖ-1

Перечень примененных в чертежах марки „КЖ" стандартов и типовых чертежей.

Шифр стандарта, типовых чертежей	Наименование стандартов, типовых чертежей	№№ листов чертежей
Серия 1.116-1 в.1	Блоки бетонные для стен подвалов	Комплект
Серия 1.139-1 в.1	Перемычки железобетонные сборные для жилых и общественных зданий	Комплект
Серия 1.400-7	Стальные изделия для сопряжения сборных ж.б. конструкций одноэтажных промышленных зданий.	Комплект
Серия 1.400-11	Рекомендации по применению сборных ж.б. типовых плит в покрытиях зданий промышленных предприятий.	Комплект
Серия 1.412-1 в. IV	Монолитные ж.б. фундаменты под типовые колонны прямоугольного сечения одноэтажных промышленных зданий	Комплект
Серия 1.415-1 в.1	Железобетонные фундаментные балки для стен производственных зданий.	Комплект
Серия 1.423-2 в.1	Железобетонные колонны для одноэтажных однопролетных промышленных зданий, оборудованных ручными мостовыми кранами.	Комплект
Серия 1.438-5 в.0	Стеновые панели для производственных зданий с шагом колонн 6 м.	Комплект
Серия 1.432-5 в.1	Стеновые панели для производственных зданий с шагом колонн 6 м.	Комплект
Серия 1.432-5 в.3	Стеновые панели для производственных зданий с шагом колонн 6 м	Комплект
Серия 1.439-1	Стальные изделия крепления панельных стен одноэтажных производственных зданий с жел. бетонным каркасом	Комплект
Серия 1.462-3 в. I, III	Железобетонные предварительно напряженные двускатные решетчатые балки.	комплект
Серия 1.465-7 в.0	Сборные ж.б. предварительно напряженные плиты для покрытий производственных зданий разм. 3х6 м и 1,5х6 м со стержневой, проволочной и прядевой арматурой.	комплект
Серия 1.465-7 в.1, 4, 1.2	Сборные ж.б. предварительно напряженные плиты для покрытий производственных зданий разм. 3х6 м и 1,5х6 м со стержневой, проволочной и прядевой арматурой.	Комплект
Серия 1.465-7 в.3.4, 1.2	Сборные ж.б. предварительно напряженные плиты для покрытий производственных зданий размер. 3х6 м и 1,5х6 м со стержневой, проволочной и прядевой арматурой.	Комплект
Серия 1.465-7 в.5	Сборные ж.б. предварительно напряженные плиты для покрытий производственных зданий размером 3х6 м и 1,5х6 м со стержневой, проволочной и прядевой арматурой.	Комплект

Шифр стандарта, типовых чертежей	Наименование стандартов, типовых чертежей	№№ листов чертежей
Серия 2.420-1 в.1	Монтажные детали сборных ж.б. колонн и подкрановых балок одноэтажных промышленных зданий.	Комплект
Серия 2.430-4 в.1	Монтажные детали панельных стен одноэтажных производственных зданий с ж.б. каркасом.	комплект
Серия 2.460-2 в.1	Монтажные детали сборных железобетонных конструкций покрытий одноэтажных промышленных зданий	Комплект
Серия 2.460-2 в.2	Монтажные детали сборных железобетонных конструкций покрытий одноэтажных промышленных зданий	Комплект
Серия ТДМ 2-1/70	Детали сопряжений конструктивных элементов несущего каркаса.	Комплект
Серия ТДМ 24-1/70 дополнение	Детали сопряжений плит	Комплект
Серия НИ 2-3/70	Железобетонные колонны.	Комплект
Серия НИ 23-1/70	Железобетонные ригели пролетом 6 м с полками для опирания плит.	Комплект
Серия НИ 24-3	Предварительно напряженные ж.б. плиты перекрытий шириной 1,5 м и ненапряженные плиты шириной 0,75 м, укладываемые на полку ригелей.	Комплект
Серия НИ 27-1	Лестницы с кирпичными стенами Марши, площадки, балки	Комплект
Серия НИ 29-2/70	Разные стальные конструктивные элементы.	Комплект
Серия НС-01.04 в.2	Унифицированные сборные железобетонные каналы.	Комплект
Серия ПР.05-36.4	Ворота распашные 3х3 м с автоматическим открыванием и воздушными завесами.	Комплект
Серия КЗ-01.58 в.2	Сборные железобетонные обвязочные балки и перемычки для промышленных зданий.	Комплект
Типовой проект 704-1-107 Альбом III	Резервуар стальной горизонтальн. для нефтепродуктов емкостью 5-100 м³	Лист АС-2, АС-3

Примечания:

1. Общие указания к проекту помещены в пояснительной записке.
2. Установку сборных железобетонных колонн в стаканы фундаментов производить по рискам в колоннах. Зачеканку зазоров между стенками стакана и гранями колонны производить бетоном марки „300" на мелком гравии, крупность зерен не более 10 мм, только после окончательной выверки колонн как по горизонтали, так и по вертикали.
3. Монтаж плит покрытия выполнять в полном соответствии с требованиями серии 1.400-11 „Рекомендации по применению сборных железобетонных типовых плит в покрытиях зданий промышленных предприятий."
4. Монтаж конструкций осуществлять на монтажной сварке электродами типа Э42. Высоту сварных швов, неоговоренных в чертежах, принимать 6 мм
5. Сварку элементов в узлах сборных железобетонных конструкций, контроль качества и приема сварных швов должны производиться в соответствии с ГОСТ 10922-75 „Арматура и закладные детали сварные для железобетонных конструкций".
6. Отступление от способа опирания и изменение размеров опорных участков сборных железобетонных конструкций без согласия проектной организации не допускается.
7. На верхней или боковых гранях сборных железобетонных элементов должна быть написана несмываемой краской марка элемента.
8. В таблице „Расход бетона и стали на здание" расход материалов на фундаменты под компрессоры учтены для условия возведения последних на основании имеющем $R = 1.86$ кг/см ($\varphi = 28°$; $c = 0.0$ екг/см²; $E = 150$ кг/см²; $\gamma = 1.8$ т/м³).

6986/VI (36)

Госстрой СССР РОСТОВСКИЙ ПРОМСТРОЙНИИПРОЕКТ 1976 г.	Перечень примененных в чертежах марки „КЖ" стандартов и типовых чертежей. Примечания	Типовой проект 904-1-33
Компрессорная станция 4К-250А		Альбом VI
		Лист КЖ-2

Сводная спецификация сборных железобетонных и бетонных элементов

Марка эл-та	Кол. шт.	Вес эл-та т	Стандарт или лист проекта	Лист монт. схем
Бетонные блоки				
ФС5	28	1,63	1.116-1 в.1.	КЖ-4
ФС5-8	23	0,52		
ФСН5	82	0,4		
ФСУ	27	1,3		
ФСУ-8	34	0,42		
ФСН4	85	0,32		
Фундаментные балки				
ФБ6-42	5	0,7	1.415-1 в.1	КЖ-4
ФБ6-44	2	0,6		
ФБ6-13	5	1,4		
ФБ6-15	2	1,3		
ФБ6-14	3	1,3		
ФБ6-41	1	0,7		
ФБ6-43	1	0,6		
ФБ6-2	1	1.3		
ФБ6-4	2	1.2		
Колонны				
КН-42-9	4	3,3	1.423-2 в.1 КЖ-19	КЖ-12
КН-42-8	4	3,3		
КН-42-6	4	3,3		
КН-42-Г	4	3,3		
НК1	8	2,1	ИИ22-3/70 КЖ-19	
НК2	8	1,5	КЖ-15	
Ригели				
ИБ3-4-9	3	4,4	ИИ23-1/70 КЖ-22	КЖ-12
НР1	2	4,2	ИИ23-1/70 КЖ-21	
НР1а	6	4,2		
Балки покрытия				
для температуры t=-20°				
2БДР18-2П-4	8	10,4	1.462-3 в.1 КЖ-22	КЖ-12
для температуры t=-30°				
2БДР18-3П-9	8	10,4	1.462-3 в.1 КЖ-22	КЖ-12
для температуры t=-40°				
3БДР18-4П-9	8	12,1	1.462-3 в.1 КЖ-22	КЖ-12
Рама ворот				
Р-1	1	2,4	ПР.05-36,4	КЖ-12
С-1	1	1,6		
С-2	1	1,6		

Марка эл-та	Кол. шт.	Вес эл-та т	Стандарт или лист проекта	Лист монт. схем
Плиты покрытия				
для температуры t=-20°				
ПАУ 3х6 -2	16	2,65	1.465-7 в.1 часть 1,2	КЖ-13
ПАУ 3х6 -2а	10	"		
ПАУ 3х6 -2б	6	"		
ПАУ 3х6 -2в	3	"		
ПАУ-4 3х6 -2	1	3,3		
ПАУ-14 3х6 -2	3	3,4		
ПАУ-4 3х6 -2д	1	3,3	1.465-7 в.1 часть 1,2 КЖ-23	
ПАУ-10 3х6 -2е	1	3,6		
ПАУ-14 3х6 -2ж	1	3,4		
ПАУ 1,5х6 -2	12	1,5	1.465-7 в.3 часть 1	
ПАУ-4 1,5х6 -2	4	1,95		
для температуры t=-30°				
ПАУ 3х6 -3	16	2,65	1.465-7 в.1 часть 1,2	КЖ-13
ПАУ 3х6 -3а	10	"		
ПАУ 3х6 -3б	6	"		
ПАУ 3х6 -3в	3	"		
ПАУ-4 3х6 -3	1	3,3		
ПАУ-14 3х6 -3	3	3,4		
ПАУ-4 3х6 -3д	1	3,3	1.465-7 в.1 часть 1,2 КЖ-23	
ПАУ-10 3х6 -3е	1	3,6		
ПАУ-14 3х6 -3ж	1	3,4		
ПАУ 1,5х6 -3	12	1,5	1.465-7 в.3 часть 1	
ПАУ-4 1,5х6 -3	4	1,95		
для температуры t=-40°				
ПАУ 3х6 -4	16	2,65	1.465-7 в.1 часть 1,2	КЖ-13
ПАУ 3х6 -4а	10	"		
ПАУ 3х6 -4б	6	"		
ПАУ 3х6 -4в	3	"		
ПАУ-4 3х6 -4	1	3,3		
ПАУ-14 3х6 -4	3	3,4		
ПАУ-4 3х6 -4д	1	3,3	1.465-7 в.1 часть 1,2 КЖ-23	
ПАУ-10 3х6 -4е	1	3,60		
ПАУ-14 3х6 -4ж	1	3,4		
ПАУ 1,5х6 -4	12	1,5	1.465-7 в.3 часть 1	
ПАУ-4 1,5х6 -4	4	1,95		
Перемычки				
Б13	4	0,025	1.139-1 в.1	АР-3,4
Б15	28	0,065		
Б18	32	0,078		
БП3-1	4	0,8	КЭ-01-58 в.2	
БП7-1	1	1,1		

Марка эл-та	Кол. шт.	Вес эл-та т	Стандарт или лист проекта	Лист монт. схем
Плиты перекрытия				
П1-2 АУ(3)	8	2,2	ИИ24-9 КЖ-23	КЖ-13
П1-2-1 АУ(3)	2	2,2		
П2-3 АУ(3)	7	2,0		
П2-3-1 АУ(3)	2	2,0		
П3-2	2	1,5		
П4-2-9	1	1,87		
П1-2 АУ(3) -а	1	2,2		
Плиты каналов				
П2д	1	0,18	ИС-01-04 в.2	КЖ-41
П3д	34	0,23		
Стеновые панели				
ПСН20 11,2х6 -211	10	1,2	1.432-5 в.0,1	КЖ-25
ПСН20 11,2х6 -112	13	1,2		
ПСН20 0,9х6 -211	24	0,9		
ПСН20 0,9х6 -112	6	0,9		
ПСН20 11,8х6 -112	11	1,7		
ПСН20 11,8х6 -421	14	1,4		
ПСН20 0,9х6 -212	6	0,3		
ПСН20 11,2х6 -111	8	1,2		
ПСН20 11,8х6 -111	3	1,7		
Карнизные панели				
ПК-1-9	14	1,2	1.432-5 в.3 КЖ-22	КЖ-25
Угловые блоки				
БЯ-6	7	0,03	1.432-5 в.1	КЖ-25
БЯ-24	7	0,04		
БЯ-42	8	0,06		
Стаканы				
СШ4	4	0,088	1.465-7 в.5	КЖ-25
СШ4а	2	0,092		
СШ10а-1	1	0,22		
СШ14а-1	4	0,33		
Лоток				
Л-1	1	1,07	ТИП. ПРОЕКТ 704-1-107	АР-25
Лестничные площадки				
ЛП1	2	1,03	ИИ27-1	АР-6
ЛП1а	1	1,03		
Лестничные марши				
ЛМ1а	3	1,45	ИИ27-1	АР-6

Расход бетона и стали на здание

Группы конструкций	Бетон, м³ — Марка: Цем.-песч. раствор 150	Керамзитобетон 150	35	100	150	200	300	350	400	Итого
Сборные конструкции принятые по ГОСТам и типовым чертежам железобетонные:										
балки и плиты покрытия t=-20°							57,5		33,2	90,7
t=-30°							57,5		83,2	90,7
t=-40°								57,5	38,7	96,2
прочие конструкции		10,78	141,93			15,18	49,09		2,97	219,91
Бетонные конструк.				68,31						68,31
Сборные конструк. по чертежам проекта железобетонные						11,52	13,6			25,12
Монолитные конструкции железобетонные: фундаменты под оборудование	1,60				378,4					380,00
прочие конструк.					6,36	119,77				126,13
Стальные конструкции										

Группы конструкций	Сталь, т — Кл. A-I	Кл. A-II	Кл. A-III	Кл. A-V	Кл. B-I	Сетки и каркасы из стерж. обыкн. кл. В-I	Прокат: Вст.3 кп2	Вст.3 пс6	Вст.3 пс5	Итого
Сборные конструкции принятые по ГОСТам и типовым чертежам железобетонные:										
балки и плиты покрытия t=-20°	0,17	0,02	3,46	0,85	1,76	1,92	0,34		0,35	8,87
t=-30°	0,17	0,02	4,16	1,10	2,06	2,24	0,34		0,35	10,44
t=-40°	0,17	0,02	4,54	1,39	2,12	2,56	0,34		0,41	11,55
прочие конструкции	1,21	0,85	7,83	0,30	2,02		5,37			17,58
Бетонные конструк.	0,27									0,27
Сборные конструк. по чертежам проекта железобетонные	0,18		3,80		0,13		1,23			5,34
Монолитные конструкции железобетонные: фундаменты под оборудование	14,86		0,27				1,42	4,08		20,65
прочие конструк.	1,09	3,26	0,14				0,09			4,58
Стальные конструкции	0,08		0,14				9,12			9,34

Спецификация монолитных железобетонных элементов

Марка эл-та	Кол. шт.	Лист проекта	Лист маркир. схемы
Фундамент под оборудование			
Ф01	4	КЖ-31÷34	АР-23
Фундаменты			
ФБУ3-1	4	1.412-1 КЖ-6	КЖ-4
ФБУ3-1а	2		
ФБ43-1б	4		
ФБУ3-1в	2		
ФА37-1	2	1.412-1 КЖ-7	
ФА37-1а	2		
ФА37-1б	1	1.412-1 КЖ-8	
ФА37-1в	1		
ФА1-1	8	1.412-1 КЖ-7	
МФ1	1	КЖ-9	
МФ2	1		
МФ3	1		
МФ4	1	КЖ-10	
МФ5	1	КЖ-8	
МФ6	1	КЖ-10	

Марка эл-та	Кол. шт.	Лист проекта	Лист маркир. схемы
Монолитные участки			
МУ1	1	КЖ-29	КЖ-29
МУ2	1		
МУ3	1	КЖ-41	КЖ-18
МУ4	4		КЖ-29
Монолит. участок	1	Типовой проект 704-1-107	АР-25
Балки			
МБ1	2	КЖ-29	КЖ-18

Условные обозначения

Маркировка узла (детали) — Номер узла (детали)

Ссылка на узел (деталь) проекта — Номер (детали) — Номер листа где узел (деталь) изображен

Сварные швы

Шов заводской

Шов монтажный

6986/VI (37)

Госстрой СССР Ростовский Промстройниипроект 1976 г.	Спецификация сборных и монолитных железобетонных и бетонных элементов. Расход бетона и стали на здание	Типовой проект 904-1-33 Альбом V
Компрессорная станция 4К-250А.		Лист КЖ-3

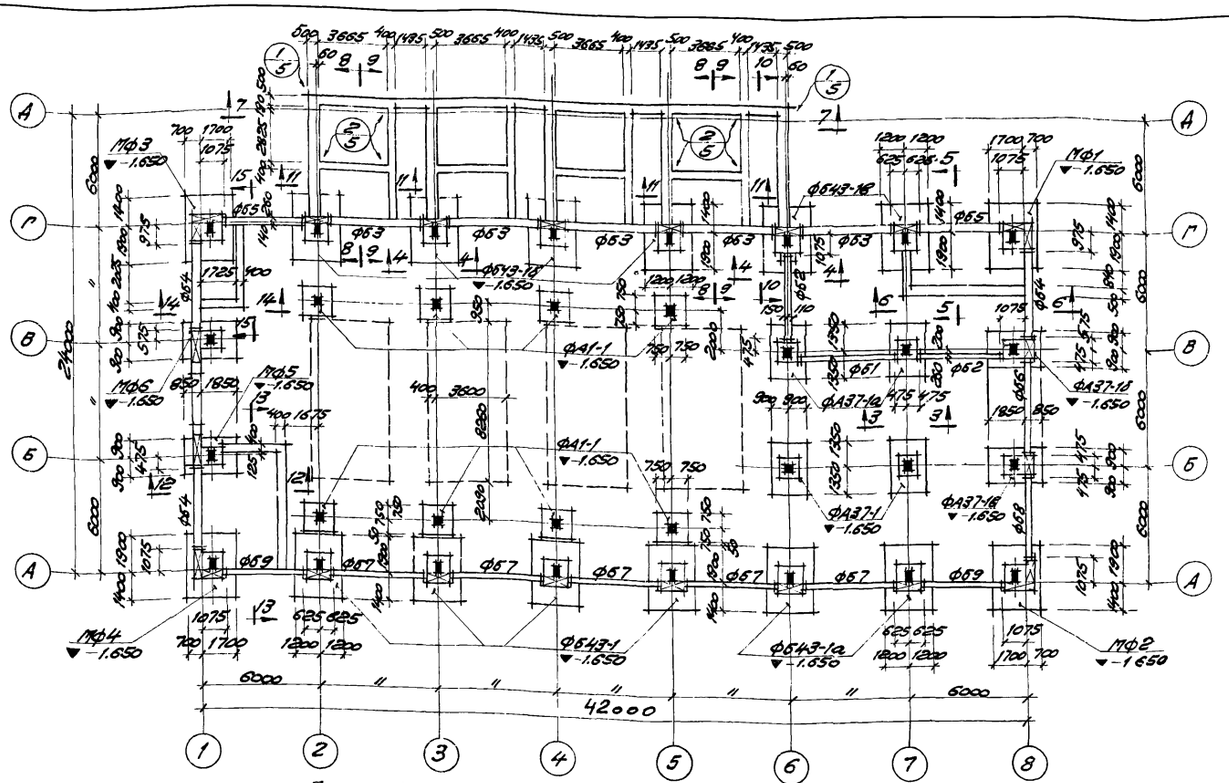

План фундаментов и фундаментных балок

Спецификация железобетонных и бетонных элементов

Наименование элемента	Марка элемента: условная по проекту	Марка элемента: по стандарту	Колич. штук	Вес 1 эл-та т.	Шифр стандарта или лист проекта	Примечания
Монолитные железобетонные фундаменты	МФ1		1		КЖ-9	
	МФ2		1			
	МФ3		1			
	МФ4		1		КЖ-10	
	МФ5		1		КЖ-8	
	МФ6		1		КЖ-10	
	ФБ43-1		4		КЖ-6	
	ФБ43-1а		2			
	ФБ43-1б		4			
	ФБ43-1в		2			
	ФА37-1		2		КЖ-7	
	ФА37-1а		2			
	ФА1-1		8			
	ФА37-1б		1		КЖ-8	
	ФА37-1в		1			
Сборные жел. бет. фундаментные балки	ФБ1	ФБ6-2	1	1.3	Серия 1.415-1 выпуск 1	
	ФБ2	ФБ6-4	2	1.2		
	ФБ3	ФБ6-13	5	1.4		
	ФБ4	ФБ6-14	3	1.3		
	ФБ5	ФБ6-15	2	1.3		
	ФБ6	ФБ6-41	1	0.7		
	ФБ7	ФБ6-42	5	0.7		
	ФБ8	ФБ6-43	1	0.6		
	ФБ9	ФБ6-44	2	0.6		
Сборные бетонные блоки	Б1	ФС5	28	1.63	Серия 1.116-1 выпуск 1	
	Б2	ФС5-8	23	0.52		
	Б3	ФСМ5	82	0.40		
	Б4	ФС4	27	1.3		
	Б5	ФС4-8	34	0.42		
	Б6	ФСМ4	85	0.32		

Примечания

1. За условную отметку ±0.000 принят уровень чистого пола первого этажа машинного зала.
2. Характеристика грунтов, служащих основанием для фундаментов, приведена в пояснительной записке к проекту.
3. Фундаменты под колонны – монолитные железобетонные, подготовка – щебеночная, толщиной 100 мм.
4. Ленточные фундаменты выполняются из бетонных блоков по серии 1.116-1 выпуск 1, укладываемых на цементном растворе марки „100". Подготовка – песчаная, толщиной 100 мм. В углах и пересечениях ленточных фундаментов укладываются арматурные сетки С-1 в каждом горизонтальном шве.
5. Фундаментные балки устанавливаются на цементном растворе марки „100". На участках между торцами фундаментных балок выполнить набетонки из бетона марки „100."
6. Гидроизоляция под стены выполняется на отм. −0.030 из слоя цементного раствора состава 1:2 толщиной 30 мм.
7. На плане пунктиром показаны габариты подошвы фундаментов под компрессор. Отметка подошвы −1.650.
8. Вокруг здания выполнить асфальтовую отмостку по щебеночному основанию шириной 1.0 м.
9. Данный лист рассматривать совместно с листом КЖ-5.

6986/VI (38)

Госстрой СССР Ростовский Промстройниипроект 1976 г.	План фундаментов и фундаментных балок. Сечения 1-1 ÷ 6-6. Спецификация. Примечания.	Типовой проект 904-1-33
		Альбом VI
Компрессорная станция 4К-250А		Лист КЖ-4

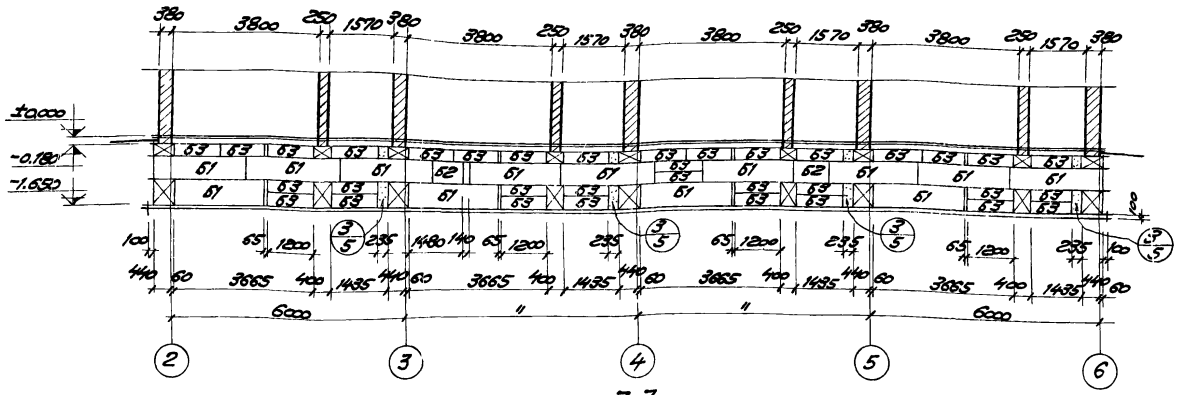

7-7

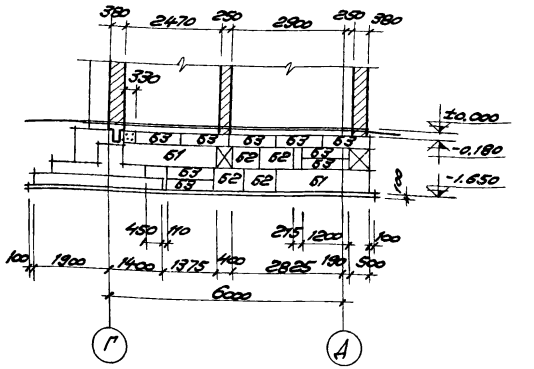

8-8

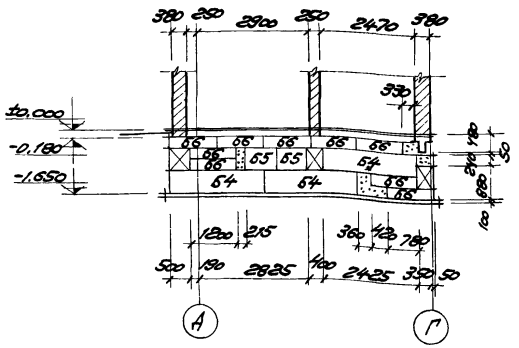

9-9

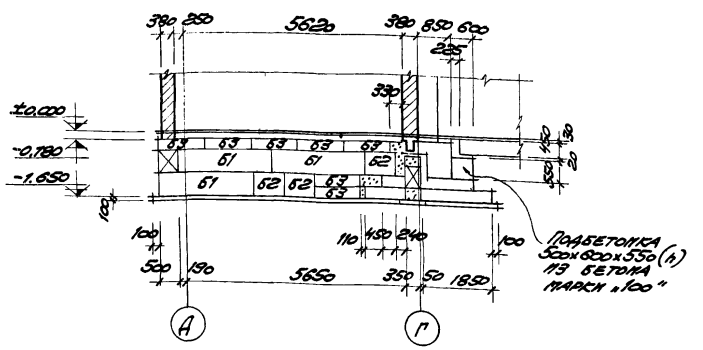

10-10

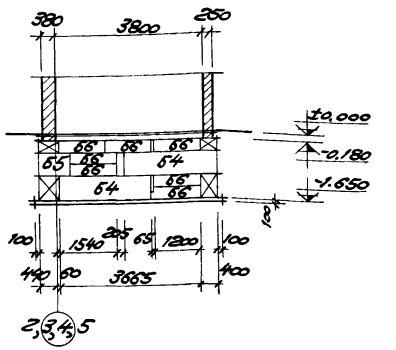

11-11

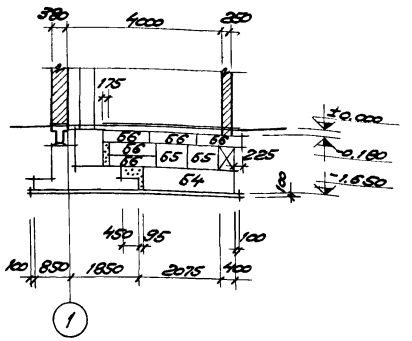

12-12

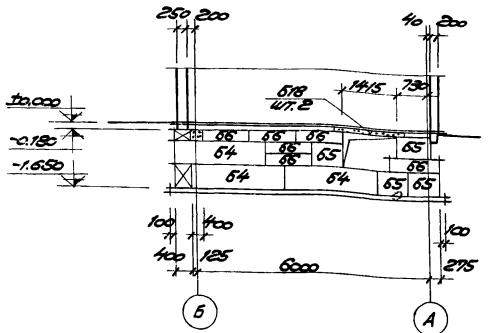

13-13

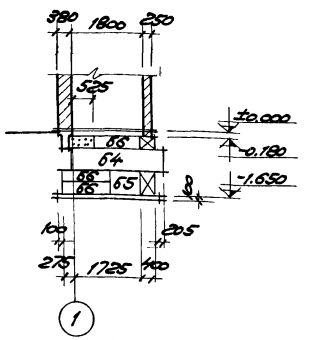

14-14

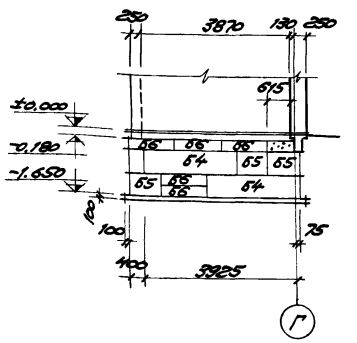

15-15

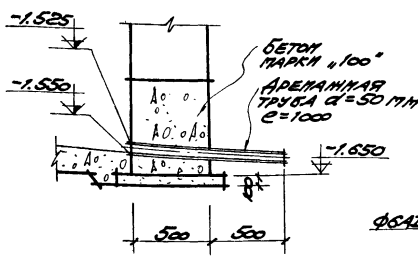

16-16

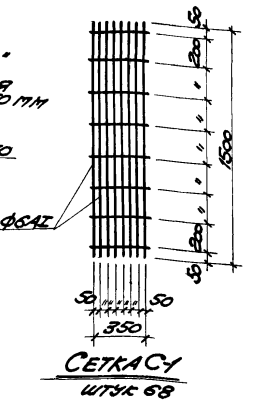

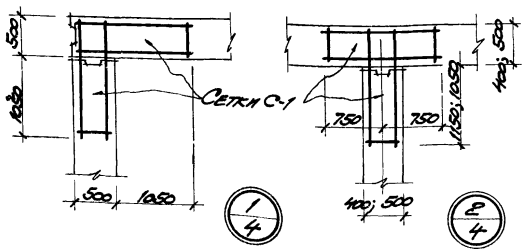

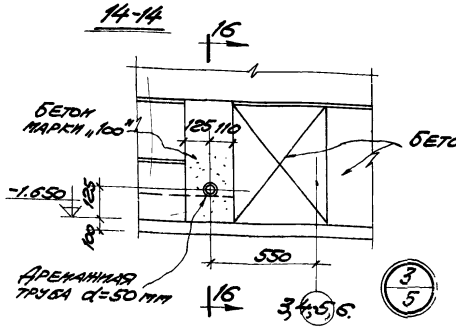

6986/VI (39)

ГОССТРОЙ СССР РОСТОВСКИЙ ПРОМСТРОЙНИИПРОЕКТ 1976 г.	Маркировочные схемы бетонных блоков ленточных фундаментов (Сечения 7-7÷16-16)	Типовой проект 904-1-33
		Альбом VI
Компрессорная станция 4К-250А		Лист КЖ-5

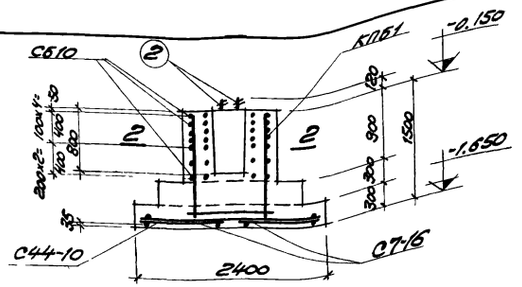

1-1

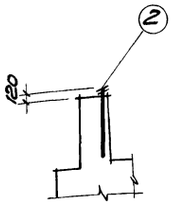

5-5

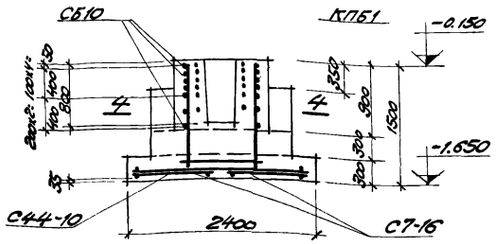

3-3

Спецификации арматурных изделий на один фундамент

Марка фунда-мента	Марка арматурного изд.	Кол. шт.	№ листа
ф643-1	С7-16	2	Серия 1.412-1 в.II
	С44-10	2	
	СБ10	7	
	КПБ1	1	
ф643-1а	С7-16	2	Серия 1.412-1 в.II
	С44-10	2	
	СБ10	7	
	КПБ1	1	
	поз.2	2	КЖ-11

Марка фунда-мента	Марка арматурного изд.	Кол. шт.	№ листа
ф643-1б	С7-16	2	Серия 1.412-1 в.II
	С44-10	2	
	СБ10	7	
	КПБ1	1	
ф643-1в	С7-16	2	Серия 1.412-1 в.II
	С44-10	2	
	СБ10	7	
	КПБ1	1	
	поз.2	2	КЖ-11

Расход бетона и стали на один фундамент

Марка эл-та	Бетон, м³			Сталь, кг				
	Марка 200		Итого	Класса А-I	Класса А-II			Итого
ф643-1	4.77		4.77	13.0	160.7			173.7
ф643-1а	4.77		4.77	19.0	160.7			179.7
ф643-1б	4.97		4.97	13.0	160.7			173.7
ф643-1в	4.97		4.97	19.0	160.7			179.7

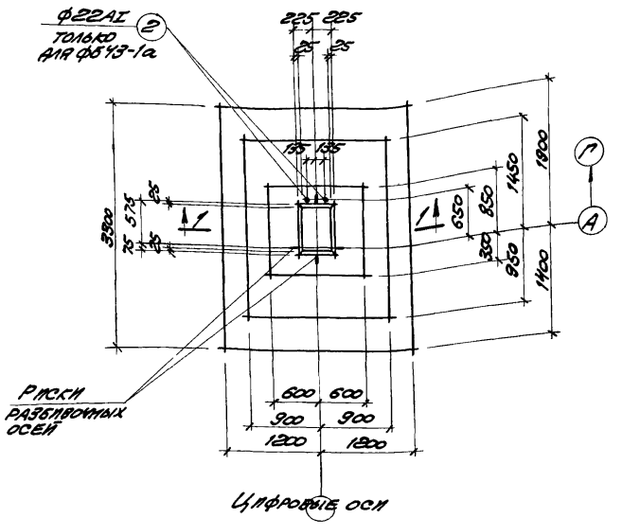

ф643-1, ф643-1а

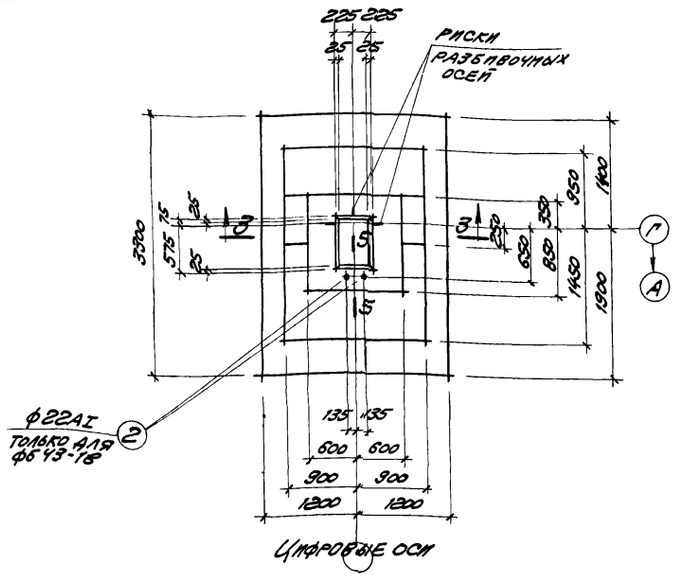

ф643-1б; ф643-1в

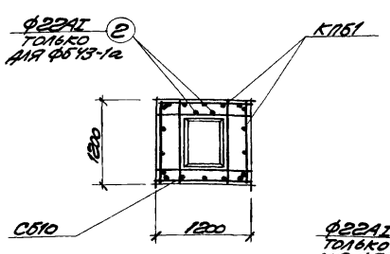

2-2

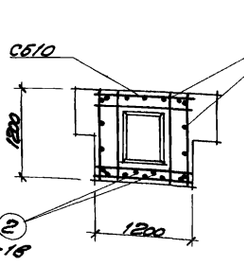

4-4

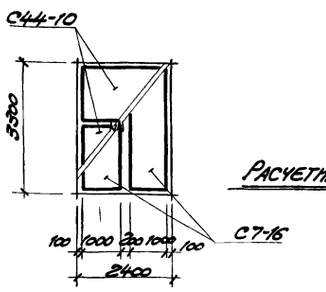

Раскладка сеток по подошвам ф643-1, ф643-1а; ф643-1в, МФ1; МФ4

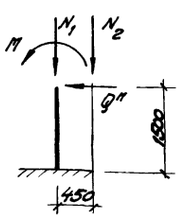

Расчетная схема ф643-1, ф643-1б, МФ3, МФ4

Нагрузки:

$N_1 = 61.2$ т

$N_2 = 13.6$ т

$M = 22.0$ тм

$Q = 4.1$ т

Примечания:

1. Общие примечания даны на листе КЖ-2.
2. Фундаменты замаркированы на листе КЖ-4.
3. В расчетной схеме даны расчетные нагрузки без учета собственного веса фундамента и грунта.
4. Риски разбивочных осей наносить несмываемой масляной краской.
5. Спецификация и выборка арматуры даны на листах КЖ-10, 11.

6986/VI (40)

Госстрой СССР Ростовский промстройниипроект 1976 г	Фундаменты ф643-1; ф643-1а; ф643-1б; ф643-1в	Типовой проект 904-1-33
Компрессорная станция 4К-250А		Альбом VI
		Лист КЖ-6

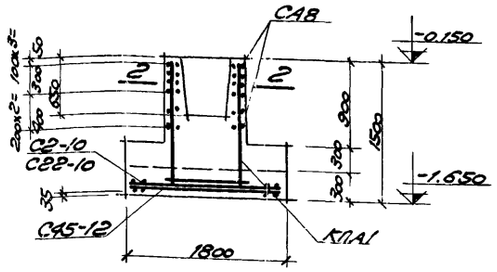

1-1

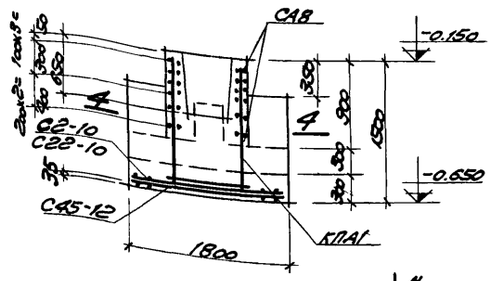

3-3

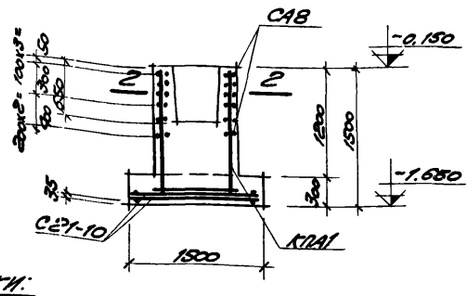

5-5

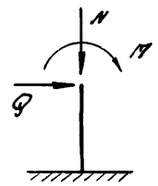

Нагрузки:

N = 18,4 т

M = 3,38 тм

Q = 1,11 т

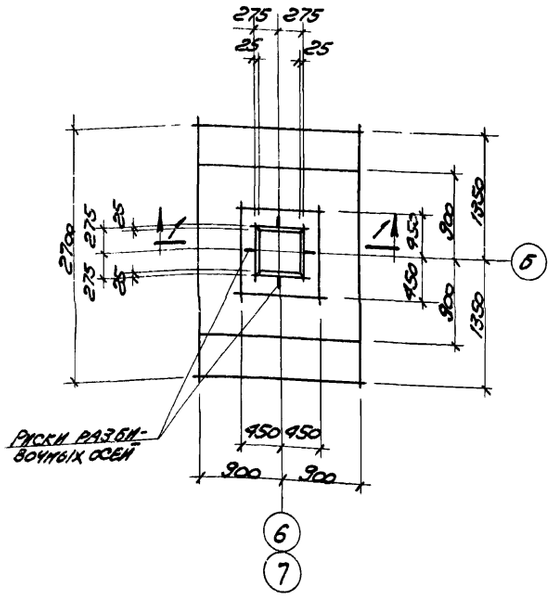

ФА37-1

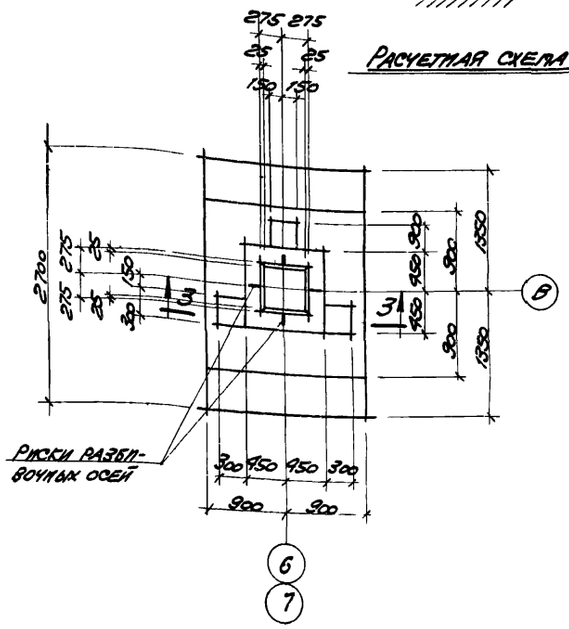

ФА37-1а

Расчетная схема ФА1-1

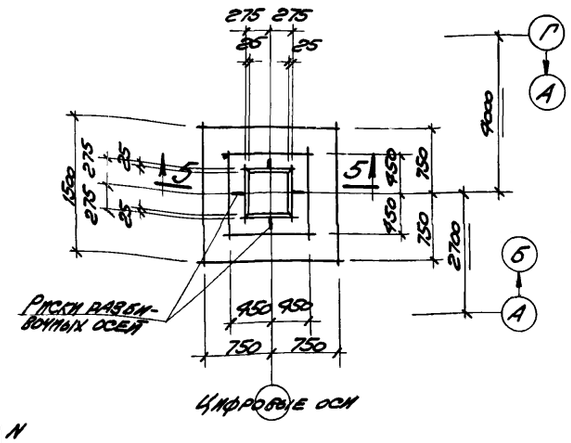

ФА1-1

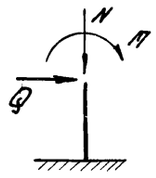

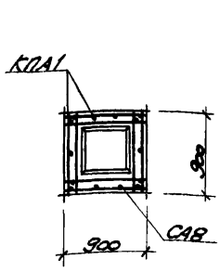

2-2

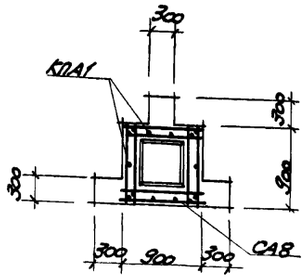

4-4

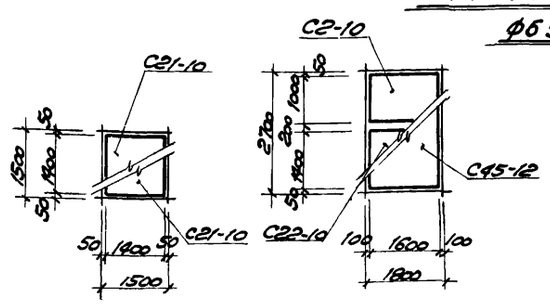

Расчетная схема ФА37-1; ФА37-1а; ФБ37-1б; ФБ37-1в

Нагрузки:

N = 67,5 т

M = 3,90 тм

Q = 1,34 т

Раскладка сеток подошвы ФА1-1.

Раскладка сеток подошвам ФА37-1а; ФА37-1б; ФА37-1; МФ5; МФ6.

Спецификация марок арматурных изделий на один элемент

Марка эл-та	Марка арматурного изд.	Кол. штук	№ листа
ФА37-1	С2-10	1	Серия 1.412-1 в. II
	С22-10	1	
	С45-12	1	
	СА8	6	
	КПА1	1	
ФА37-1а	С2-10	1	Серия 1.412-1 в. II
	С22-10	1	
	С45-12	1	
	СА8	6	
	КПА1	1	
ФА1-1	СА8	6	Серия 1.412-1 в. II
	КПА1	1	
	С21-10	2	

Примечания:

1. Общие примечания даны на листе КЖ-2.
2. Фундаменты замаркированы на листе КЖ-4.
3. В расчетных схемах даны расчетные нагрузки без учета собственного веса фундамента и грунта.
4. Риски разбивочных осей намести несмываемой масляной краской.
5. Спецификация и выборка арматуры даны на листах КЖ-10, КЖ-11.

Расход бетона и стали на один фундамент

Марка эл-та	Бетон, м³			Сталь, кг				
	Марка 200		Итого	Класса А-I	Класса А-II			Итого
ФА37-1	2,98		2,98	23,2	54,1			77,3
ФА37-1а	3,13		3,13	23,2	54,1			77,3
ФА1-1	1,97		1,97	21,8	32,2			54,0

6986/VI (41)

Госстрой СССР Ростовский Промстройниипроект 1976 г.	Фундаменты ФА37-1, ФА37-1а, ФА1-1.	Типовой проект 904-1-33
Компрессорная станция 4К-250А		Альбом VI
		Лист КЖ-7

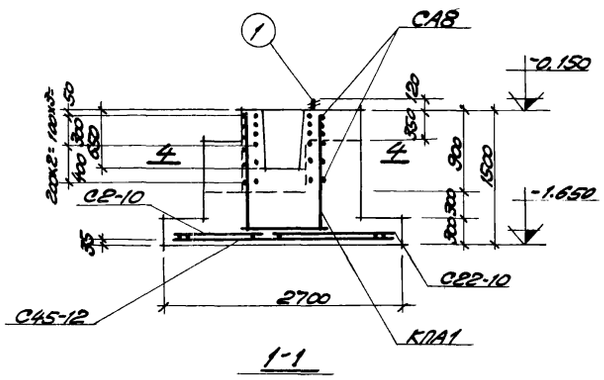

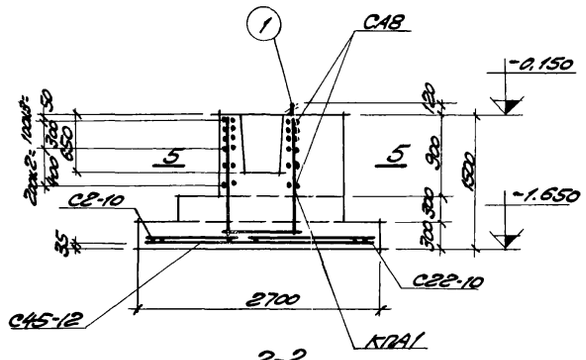

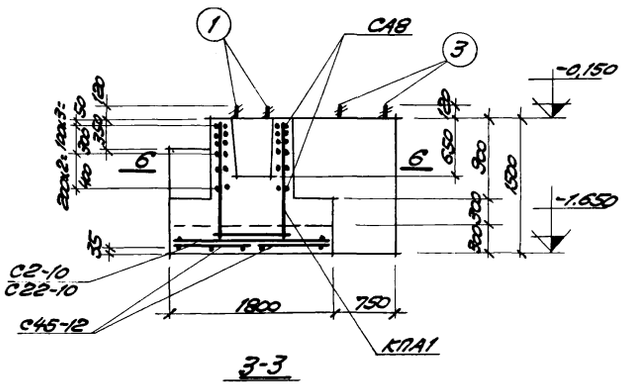

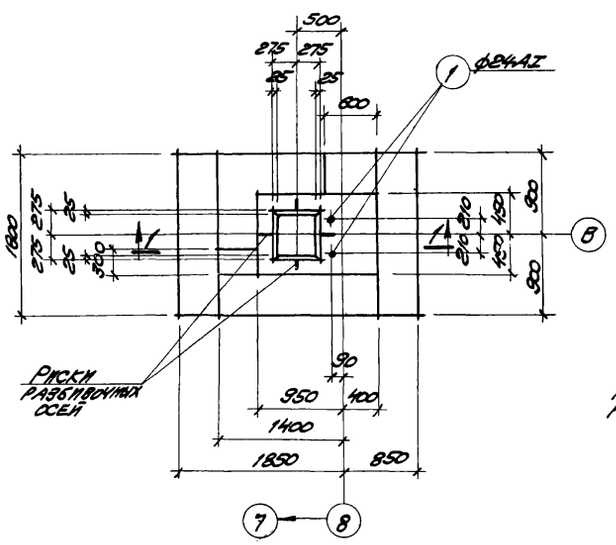

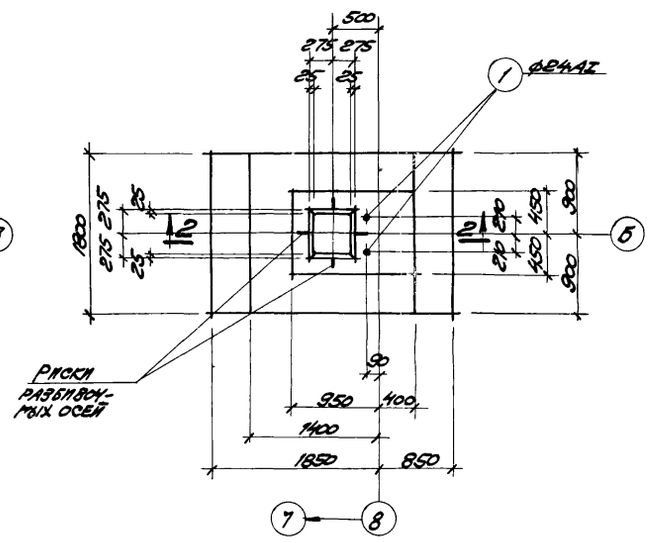

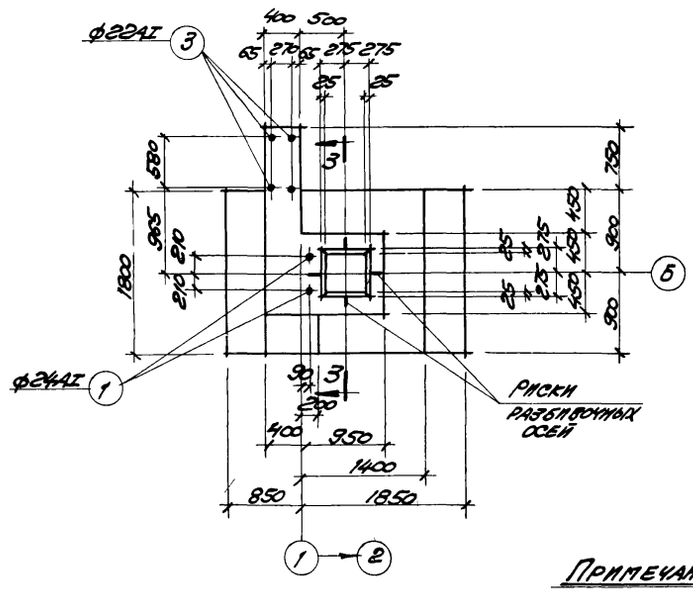

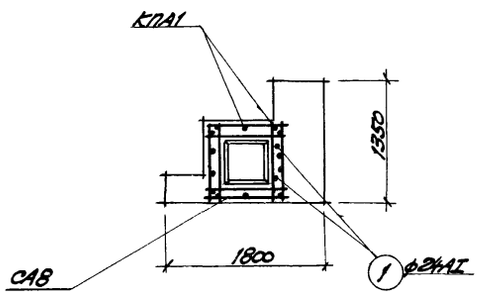

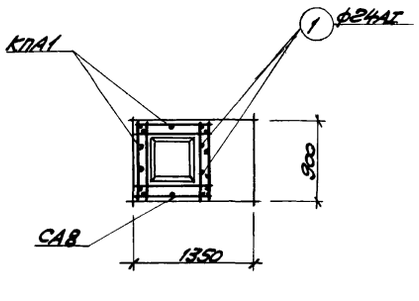

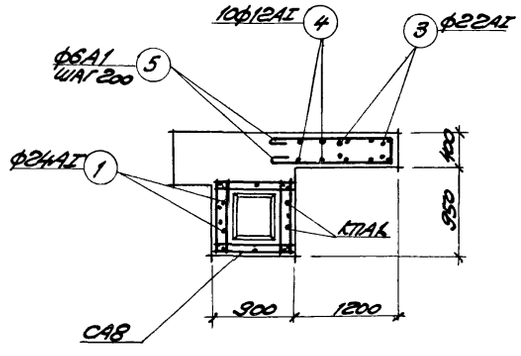

Спецификация арматурных изделий на один фундамент

Марка фундамента	Марка арматурного изд.	Кол. шт.	№ листа
ФА37-1б	СА8	6	Серия 1.412-1 в.II
	С2-10	1	
	С22-10	1	
	С45-12	1	
	КПА1	1	
	103.1	2	КЖ-10
ФА37-1в	СА8	6	Серия 1.412-1 в.II
	С2-10	1	
	С22-10	1	
	С45-12	1	
	КПА1	1	
	103.1	2	КЖ-10
МФ5	СА8	6	Серия 1.412-1 в.II
	С2-10	1	
	С22-10	1	
	С45-12	1	
	КПА1	1	
	103.1	2	КЖ-11
	103.3	2	
	103.4	10	
	103.5	8	

Примечания:

1. Данный лист рассматривать совместно с листом КЖ-7.

Расход бетона и стали на один фундамент

Марка эл-та	Бетон, м³			Сталь, кг				
	Марка 200		Итого	Класса А-I	Класса А-II			Итого
ФА37-1б	3,56		3,56	30,7	54,1			84,8
ФА37-1в	3,34		3,34	30,7	54,1			84,8
МФ5	4,10		4,10	63,2	54,1			117,3

6986/VI (42)

Госстрой СССР Ростовский Промстройниипроект 1976 г	Фундаменты ФА37-1б, ФА37-1в, МФ5	Типовой проект 904-1-33
		Альбом VI
Компрессорная станция 4К-250А		Лист КЖС-8

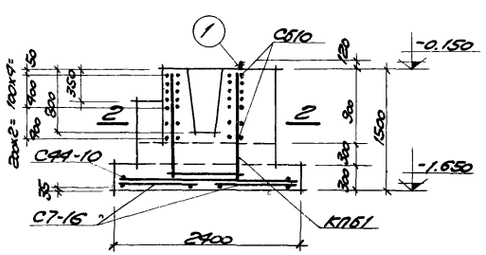

1-1

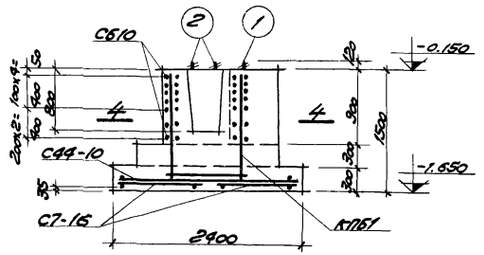

3-3

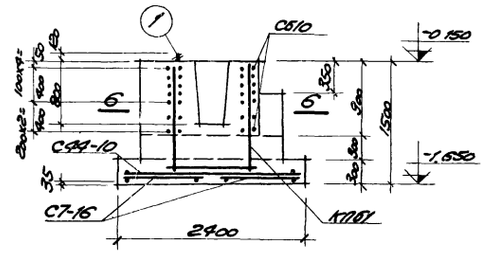

5-5

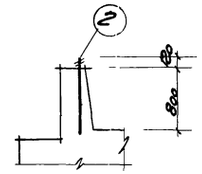

7-7

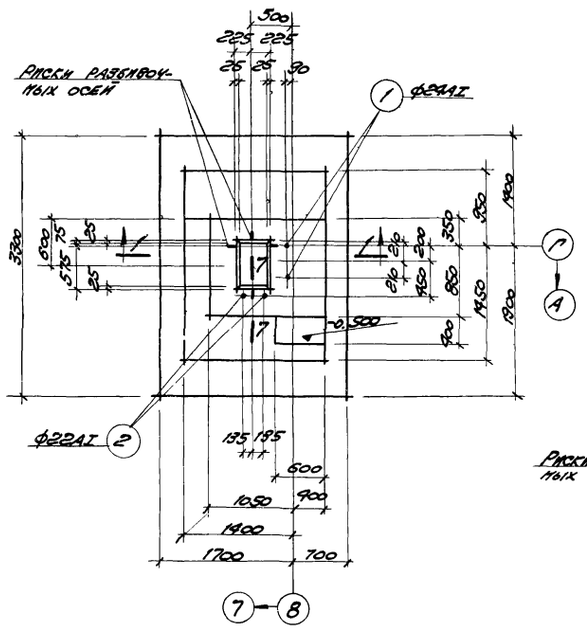

МФ1

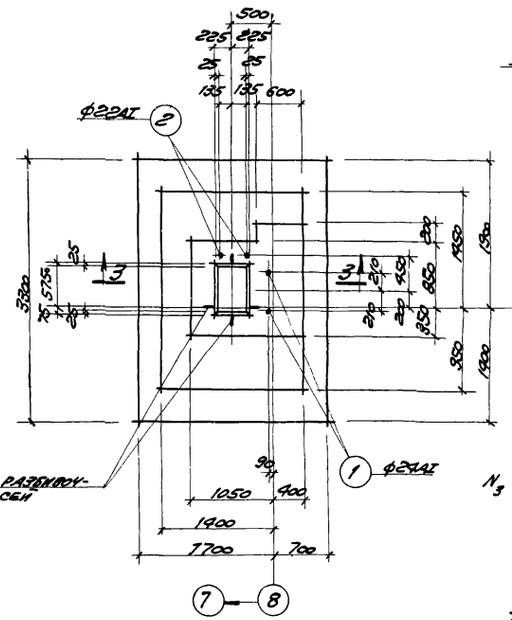

МФ2

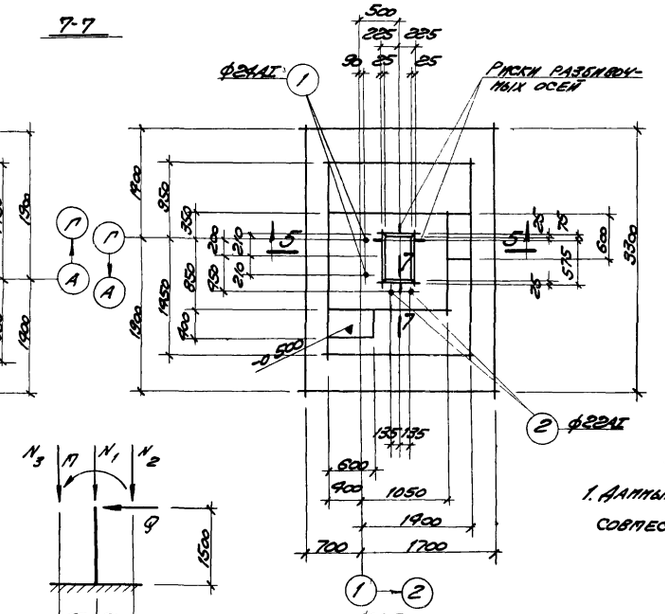

МФ3

Спецификация марок арматурных изделий на один элемент

Марка эл-та	Марка арматурного изд.	Кол. шт.	№ листа
МФ1	С7-16	2	Серия 1.412-1 в. II
	С44-10	2	
	С510	7	
	КПБ1	1	
	поз.1	2	КЖ-11
	поз.2	2	
МФ2	С7-16	2	Серия 1.412-1 в. II
	С44-10	2	
	С510	7	
	КПБ1	1	
	поз.1	2	КЖ-11
	поз.2	2	
МФ3	С7-16	2	Серия 1.412-1 в. II
	С44-10	2	
	С510	7	
	КПБ1	1	
	поз.1	2	КЖ-11
	поз.2	2	

Примечания:

1. Данный лист рассматривать совместно с листом КЖ-6.

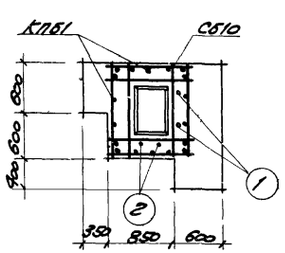

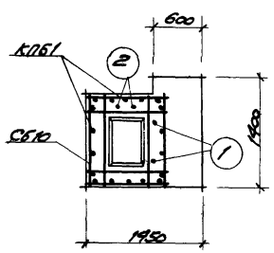

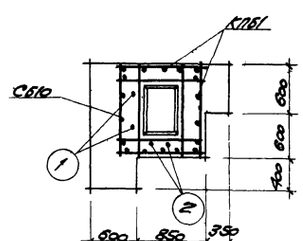

Расчетная схема ф643-18; ф643-1а; МФ1; МФ2

Нагрузки:

N_1 = 97,5т
N_2 = 13,6т
N_3 = 35,4т
П = 22,0тн
Q = 4,1т

Расход бетона и стали на один элемент

Марка эл-та	Бетон, м³			Сталь, кг				
	Марка 200		Итого	Класса А-I	Класса А-II			Итого
МФ1	5,30		5,30	26,5	160,7			187,2
МФ2	5,15		5,15	26,5	160,7			187,2
МФ3	5,30		5,30	26,5	160,7			187,2

6986/VI (43)

Госстрой СССР Ростовский Промстройниипроект 1976 г.	Фундаменты МФ1 ÷ МФ3.	Типовой проект 904-1-33
		Альбом VI
Компрессорная станция 4К-250А		Лист КЖ-9

Спецификация арматуры на один элемент

Марка эл-та	Марка и кол. карк. и сеток	№ поз.	Эскиз	ф мм	Длина, мм	Кол. шт. на карк. или сетке	Кол. шт. на эл-те	Общая длина, м
ФА37-1	С2-10			10АII	1750	6	6	10.5
	шт.1			6АI	1050	5	5	5.2
	С22-10			10АII	1750	8	8	14.0
	шт.1			6АI	1450	5	5	7.2
	СА8			8АI	860	8	48	41.3
	шт.6		Серия 1.412-1 в.II					
	С45-12			12АII	2650	9	9	23.8
	шт.1			6АI	1650	5	5	8.2
	КПА1 шт.1 К1 шт.2			12АII	1430	4	8	11.4
				6АI	860	3	6	5.2
	КПА1 шт.1 К3 шт.2			12АII	1430	3	6	8.6
				6АI	860	3	6	5.2
ФА37-1а			С2-10, С22-10, С45-12, СА8, КПА1 см. ФА37-1					
ФА37-1б			СА8, С2-10, С22-10, С45-12, КПА1 см. ФА37-1					
	Отд. стержни	1	970, 100, 80 карезка	24АI	1070	—	2	2.1
ФА37-1в			СА8, С2-10, С22-10, С45-12, КПА1 см. ФА37-1					
	Отд. стержни	1	см. выше	24АI	1070	—	2	2.1
ФА1-1			СА8; КПА1 см. ФА37-1					
	С21-10			10АII	1450	8	16	23.2
	шт.2			6АI	1450	5	10	14.5
ФБ43-1	С7-16			16АII	3250	6	12	39.0
	шт.2			8АI	1050	6	12	12.6
	С44-10			10АII	2350	9	18	42.3
	шт.2			6АI	1650	5	10	16.5
	С610		Серия 1.412-1 в II	10АII	1160	8	56	65.0
	шт.7							
	КПБ1 шт.1 К4 шт.2			16АII	1430	5	10	14.3
				8АI	1160	3	6	7.0
	КПБ1 шт.1 К11 шт.2			12АII	1430	4	8	11.4
				6АI	1160	3	6	7.0

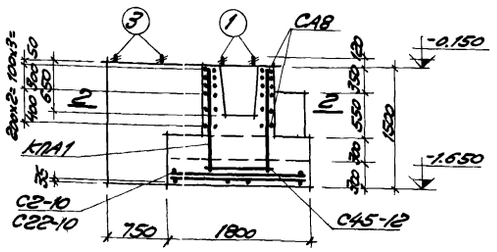

1-1

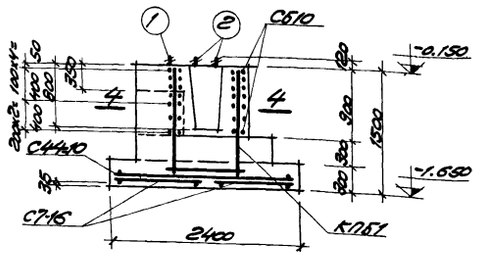

3-3

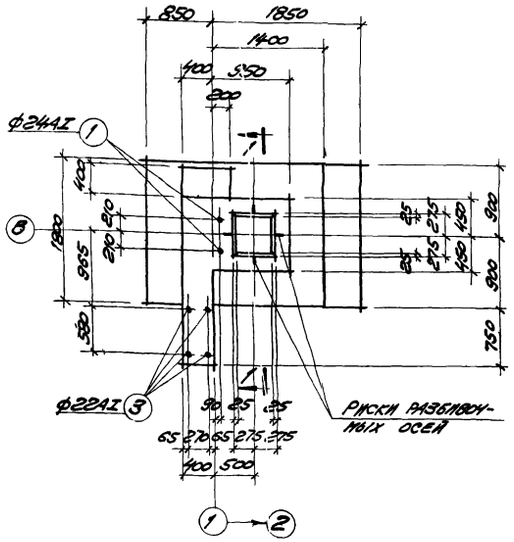

МФ6

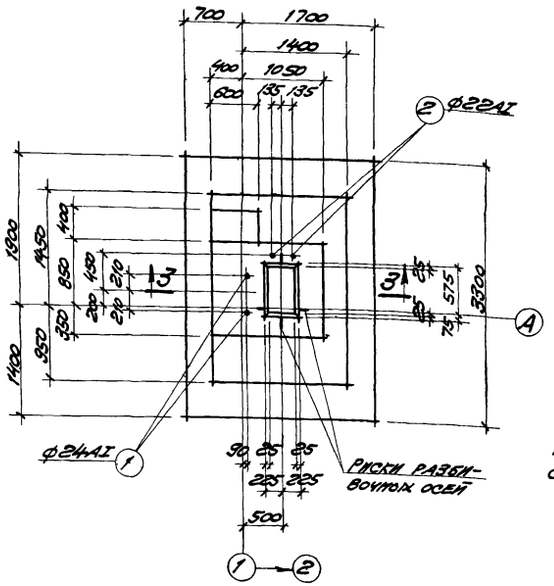

МФ4

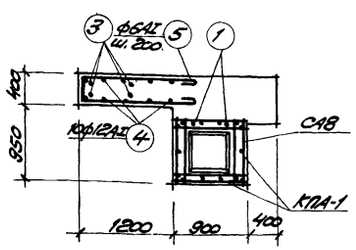

2-2

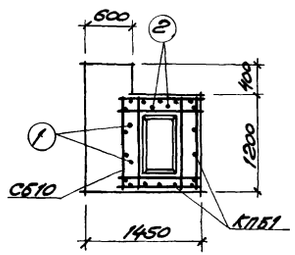

4-4

Спецификация марок арматурных изделий на один элемент

Марка эл-та	Марка арматур. из-я	Кол. шт.	№ листа
МФ6	СА8	6	
	КПА1	1	Серия 1.412-1 в.II
	С2-10	1	
	С22-10	1	
	С45-12	1	
	поз.1	2	КЖ-11
	поз.3	2	
	поз.4	10	
	поз.5	8	
МФ4	С610	7	Серия 1.412-1 в.II
	КПБ1	1	
	С44-10	2	
	С7-16	2	
	поз.1	2	КЖ-11
	поз.2	2	

Примечания:

1. Данный лист рассматривать совместно с листами КЖ6, КЖ-7, КЖ-11.

Расход бетона и стали на один элемент

Марка эл-та	Бетон, м³			Сталь, кг				
	Марка 200		Итого	Класса А-I	Класса А-II			Итого
МФ4	5,1		5,1	26,5	160,7			187,2
МФ6	4,1		4,1	63,2	54,1			117,3

6986/VI (44)

Госстрой СССР Ростовский Промстройниипроект 1976 г.	Фундаменты МФ4, МФ6 Спецификация арматуры	Типовой проект 904-1-33
Компрессорная станция 4К-250А		Альбом VI
		Лист КЖС-10

Спецификация арматуры на один железобетонный элемент

Марка эл-та	Марка и кол. карк. и сеток	№ поз.	Эскиз	ф мм	Длина мм	Кол. шт. Вт карк. или сетке	Кол. шт. Вт эл-те	Общая длина м
ФБ43-1а	С7-16 шт.2			16AII	32.50	6	12	39.0
				8AI	1050	6	12	12.6
	С44-10 шт.2			10AII	2350	9	18	42.3
				6AI	1650	5	10	16.5
	С510 шт.7		Серия 1.412-1 в.II	10AII	1160	8	56	65.0
	КПБ1 шт.1 К44 шт.2			16AII	1430	5	10	14.3
				8AI	1160	3	6	7.0
	КПБ1 шт.1 К77 шт.2			12AII	1430	4	8	11.4
				6AI	1160	3	6	7.0
	Отд. стержни	2	920, 100, 80, нарезка	22AII	1020	—	2	2.0
ФБ43-1б			С7-16, С44-10, С510, КПБ1 см. ФБ43-1а					
ФБ43-1в			С7-16, С44-10, С510, КПБ1 см. ФБ43-1а					
	Отд. стержни	2	см. выше	22AII	1020	—	2	2.0
МФ1	С7-16 шт.2			16AII	3250	6	12	39.0
				8AI	1050	6	12	12.6
	С44-10 шт.2			10AII	2350	9	18	42.3
				6AI	1650	5	10	16.5
	С510 шт.7		Серия 1.412-1 в.II	10AII	1160	8	56	65.0
	КПБ1 шт.1 К44 шт.2			16AII	1430	5	10	14.3
				8AI	1160	3	6	7.0
	КПБ1 шт.1 К77 шт.2			12AII	1430	4	8	11.4
				6AI	1160	3	6	7.0
	Отд. стержни	1	990, 100, 80, нарезка	24AII	1070	—	2	2.1
		2	см. выше	22AII	1020	—	2	2.0

Марка эл-та	Марка и кол. карк. и сеток	№ поз.	Эскиз	ф мм	Длина мм	Кол. шт. Вт карк. или сетке	Кол. шт. Вт эл-те	Общая длина м
МФ2			С7-16, С44-10, С510, КПБ1 см. МФ1					
	Отд. стержни	1	см. выше	24AII	1070	—	2	2.1
		2	см. выше	22AII	1020	—	2	2.0
МФ3			С7-16, С44-10, С510, КПБ1 см. МФ1					
	Отд. стержни	1	см. выше	24AII	1070	—	2	2.1
		2	см. выше	22AII	1020	—	2	2.0
МФ6	СА8 шт.6			8AI	860	8	48	41.3
	С2-10 шт.1			10AII	1750	6	6	10.5
				6AI	1050	5	5	5.2
	С22-10 шт.1			10AII	1750	8	8	14.0
				6AI	1450	5	5	7.2
	С45-12 шт.1		Серия 1.412-1 в.II	12AII	2650	9	9	23.8
				6AI	1650	5	5	8.2
	КПА1 шт.1 К7 шт.2			12AII	1430	4	8	11.4
				6AI	880	3	6	5.2
	КПА1 шт.1 К31 шт.2			12AII	1430	3	6	8.6
				6AI	860	3	6	5.2
	Отдельные стержни	1	см. выше	24AII	1070	—	2	2.1
		3	840, 270, 80, нарезка	22AII	1950	—	2	3.9
		4	1450, 80	12AII	1700	—	10	17.0
		5	1400, 350, 1400	6AI	3250	—	8	26.0
МФ5			СА8, С2-10, С22-10, С45-12, КПА1 см. МФ6					
	Отдельные стержни	1	см. выше	24AII	990	—	2	2.0
		3	——— // ———	22AII	1950	—	2	3.9
		4	——— // ———	12AII	1700	—	10	17.0
		5	——— // ———	6AI	3250	—	8	26.0

Марка эл-та	Марка и кол. карк. и сеток	№ поз.	Эскиз	ф мм	Длина мм	Кол. шт. Вт карк. или сетке	Кол. шт. Вт эл-те	Общая длина м
МФ4			С 7-16, С44-10, С510, КПБ1 см. МФ1					
	Отд. стержни	1	см. выше	24AII	1070	—	2	2.1
		2	——— // ———	22AII	1020	—	2	2.0

Выборка стали на один элемент

Марка эл-та	Горячекатаная сталь класса A-I ф мм 6AI	8AI	12AI	22AI	24AI	Итого	Горячекатаная сталь класса A-II ф мм 10AII	12AII	16AII	Итого	Всего
ФА37-1	7.0	16.2				23.2	15.1	39.0		54.1	77.3
ФА37-1а	7.0	16.2				23.2	15.1	39.0		54.1	77.3
ФА37-1б	7.0	16.2			7.5	30.7	15.1	39.0		54.1	84.8
ФА37-1в	7.0	16.2			7.5	30.7	15.1	39.0		54.1	84.8
ФА1-1	5.6	16.2				21.8	14.4	17.8		32.2	54.0
ФБ43-1	5.2	7.8				13.0	66.1	10.2	84.4	160.7	173.7
ФБ43-1а	5.2	7.8		6.0		19.0	66.1	10.2	84.4	160.7	179.7
ФБ43-1б	5.2	7.8				13.0	66.1	10.2	84.4	160.7	173.7
ФБ43-1в	5.2	7.8		6.0		19.0	66.1	10.2	84.4	160.7	179.7
МФ1	5.2	7.8		6.0	7.5	26.5	66.1	10.2	84.4	160.7	187.2
МФ2	5.2	7.8		6.0	7.5	26.5	66.1	10.2	84.4	160.7	187.2
МФ3	5.2	7.8		6.0	7.5	26.5	66.1	10.2	84.4	160.7	187.2
МФ4	5.2	7.8		6.0	7.5	26.5	66.1	10.2	84.4	160.7	187.2
МФ5	12.8	16.2	15.1	11.6	7.5	63.2	15.1	39.0		54.1	117.3
МФ6	12.8	16.2	15.1	11.6	7.5	63.2	15.1	39.0		54.1	117.3

6986/VI

Госстрой СССР Ростовский Промстройниипроект 1976 г.	Спецификация и выборка арматуры к листам КЖ-6÷КЖ-10.	Типовой проект 904-1-33
Компрессорная станция 4К-250А		Альбом VI
		Лист КЖ-11

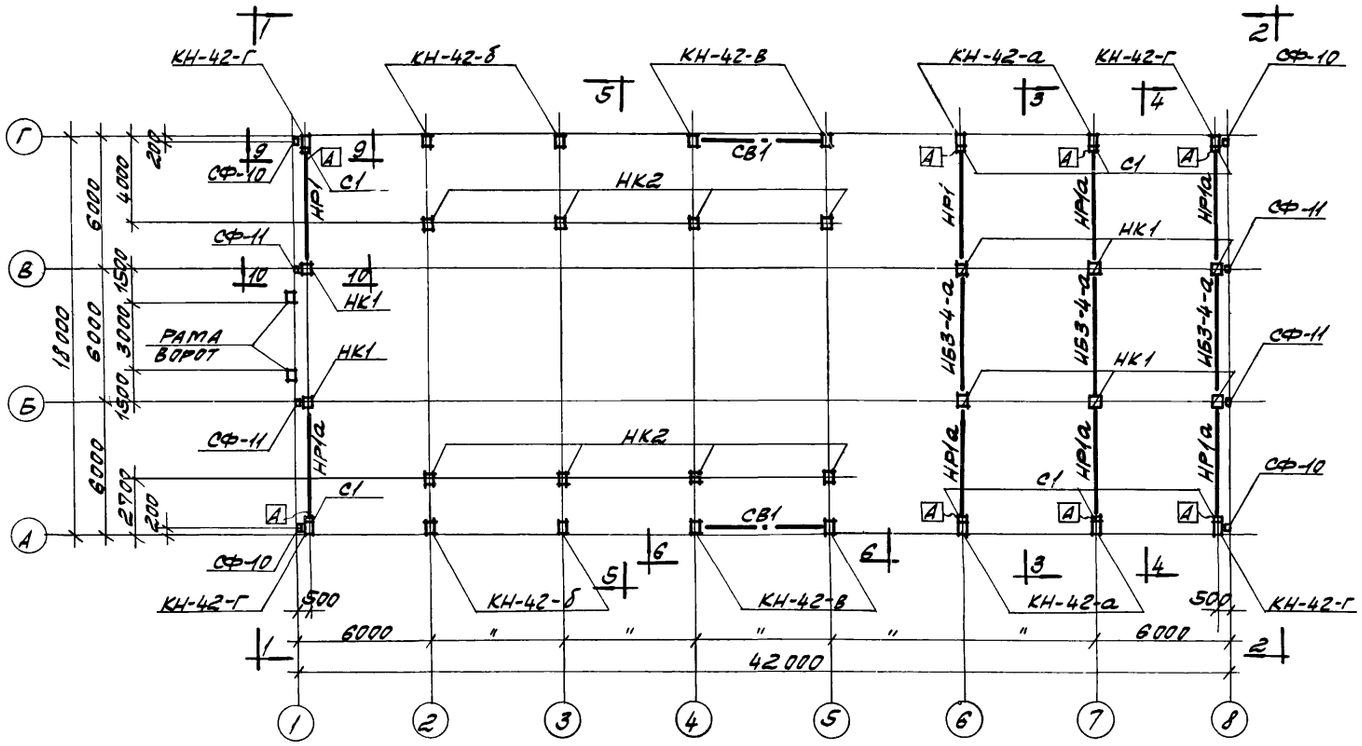

МОНТАЖНАЯ СХЕМА КОЛОНН, РИГЕЛЕЙ, РАМЫ ВОРОТ, СВЯЗЕЙ И СТОЕК

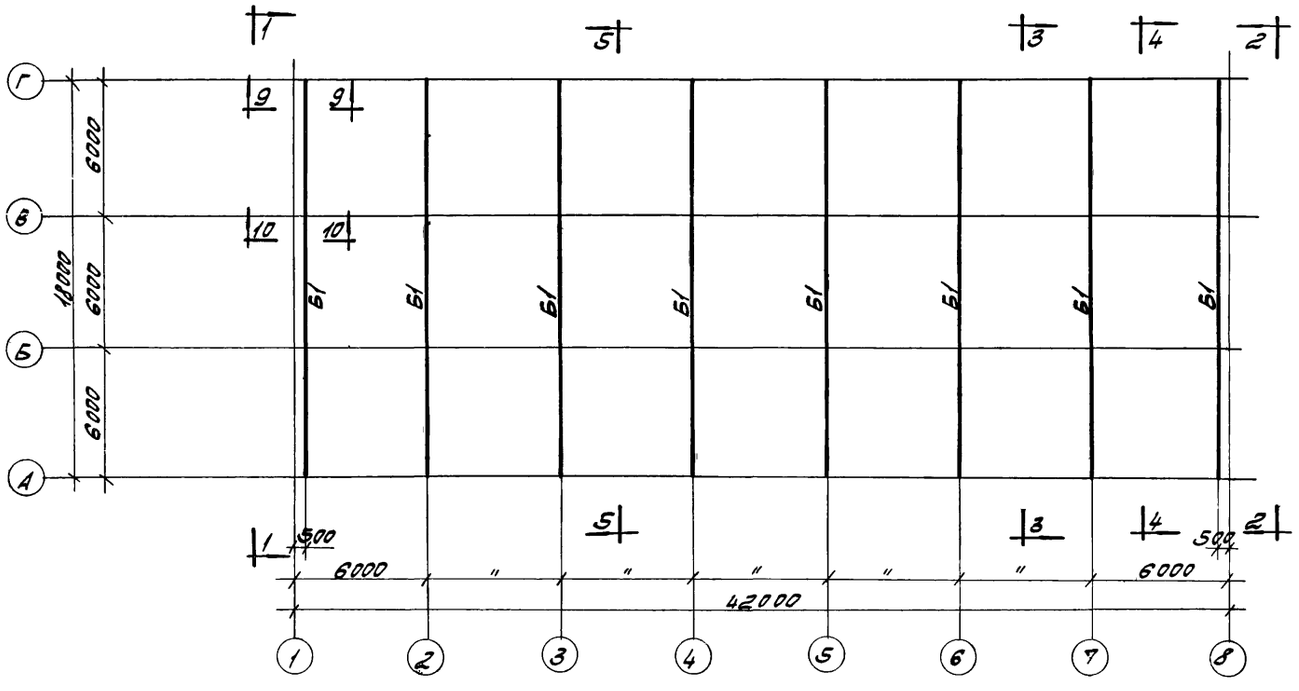

МОНТАЖНАЯ СХЕМА БАЛОК ПОКРЫТИЯ

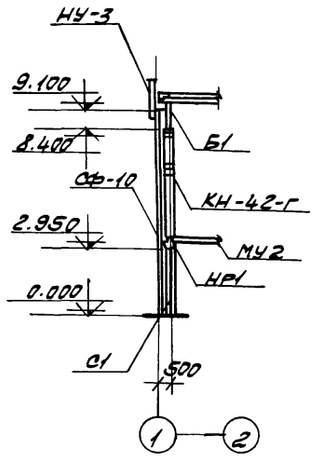

9-9

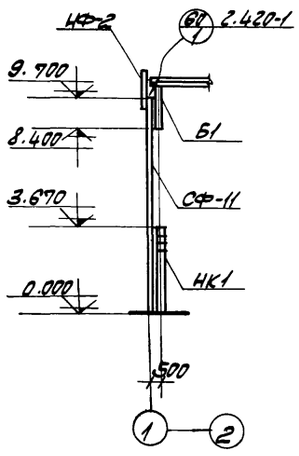

10-10

СПЕЦИФИКАЦИЯ СБОРНЫХ ЖЕЛЕЗОБЕТОННЫХ И СТАЛЬНЫХ ЭЛЕМЕНТОВ НА МОНТАЖНЫЕ СХЕМЫ

Наименование эл-та	Марка элемента: условн. по проекту	Марка элемента: рабочая по стандарту	Кол. шт	Вес эл-та т	Стандарт или лист проекта	Примечания
Колонны		КН-42-а	4	3.3	1.423-2.8.1 КЖ-19	
		КН-42-б	4	3.3		
		КН-42-в	4	3.3		
		КН-42-г	4	3.3		
		НК1	8	2.1	КЖ-19	
		НК2	8	1.5		
Балки покрытия	Для температуры t = -20°С					
	Б1	2БДР18-2П-а	8	10.4	1.462-3 в.1 КЖ-22	
	Для температуры t = -30°С					
	Б1	2БДР18-3П-а	8	10.4	1.462-3 в.1 КЖ-22	
	Для температуры t = -40°С					
	Б1	3БДР18-4П-а	8	12.1	1.462-3 в.1 КЖ-22	
Ригели		НР1	2	4.2	КЖ-21	
		НР1а	6	4.2		
		НБ3-4-а	3	4.4	ИИ 23-1/70 КЖ-22	
Рама ворот		Р-1	1	2.4	ПР.05-36.4	
		С-1	1	1.6		
		С-2	1	1.6		
Вертик. связи		СВ1	2	0.657	КЖ-24	
Металлич. стойки		С1	8	0.216	КЖ-18	
		СФ-10	4	0.478	1.439-1	
		СФ-11	4	0.506		

ПРИМЕЧАНИЯ

1. ОБЩИЕ ПРИМЕЧАНИЯ ДАНЫ НА ЛИСТЕ КЖ-2
2. ДАННЫЙ ЛИСТ РАССМАТРИВАТЬ СОВМЕСТНО С ЛИСТАМИ КЖ-13 ÷ КЖ-15.
3. ИНДЕКС [А] ДАН ДЛЯ ОРИЕНТАЦИИ ПРИ МОНТАЖЕ.

6986/VI 46

ГОССТРОЙ СССР РОСТОВСКИЙ ПРОМСТРОЙНИИПРОЕКТ 1976 г.	МОНТАЖНЫЕ СХЕМЫ КОЛОНН, РИГЕЛЕЙ, РАМЫ ВОРОТ, СВЯЗЕЙ, СТОЕК И БАЛОК ПОКРЫТИЯ. РАЗРЕЗЫ 9-9, 10-10. СПЕЦИФИКАЦИЯ.	ТИПОВОЙ ПРОЕКТ 904-1-33
КОМПРЕССОРНАЯ СТАНЦИЯ 4К-2,50А		АЛЬБОМ VI
		ЛИСТ КЖ-12

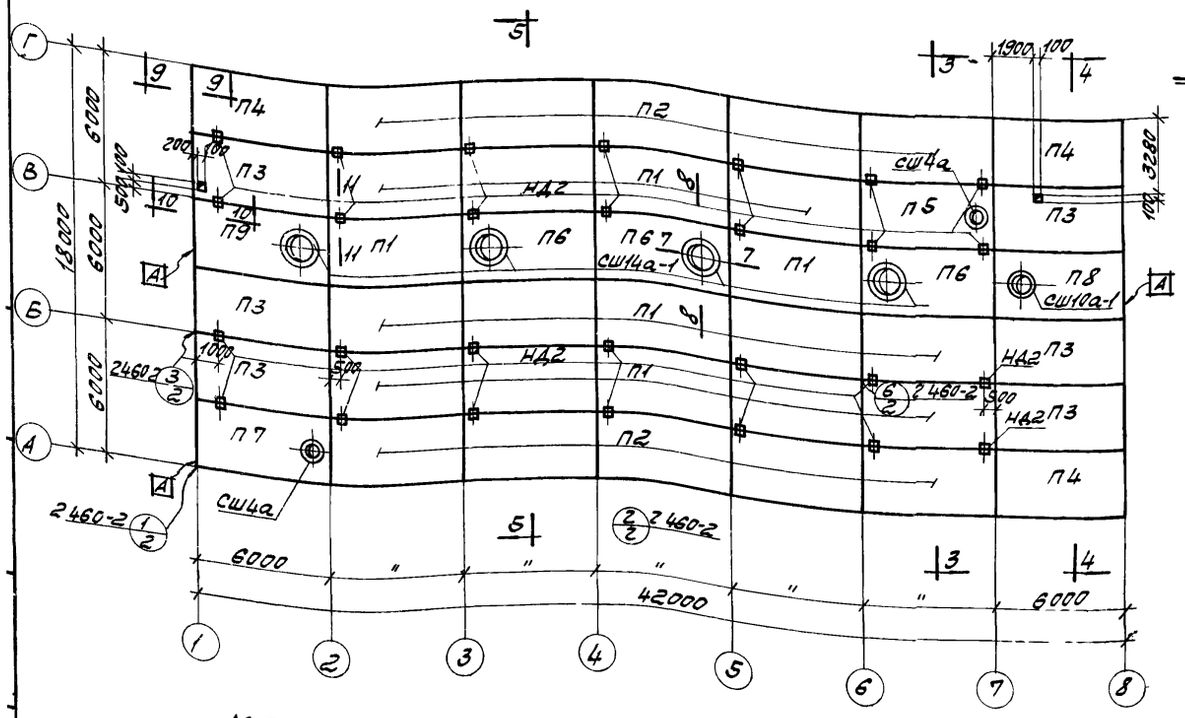

МОНТАЖНАЯ СХЕМА ПЛИТ ПОКРЫТИЯ И СТАКАНОВ

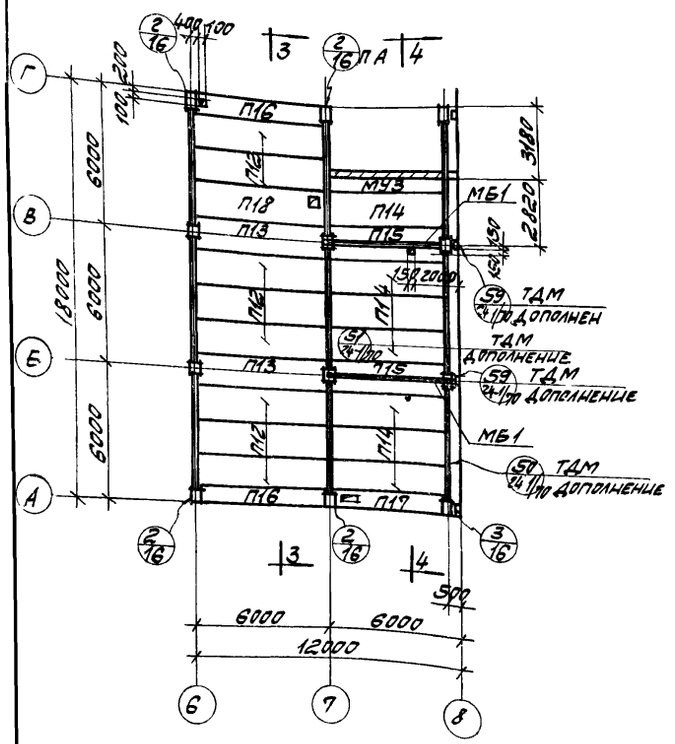

МОНТАЖНАЯ СХЕМА ПЛИТ ПЕРЕКРЫТИЯ НА ОТМ 3.750

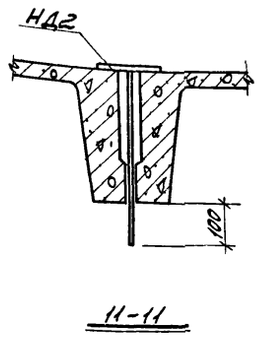

1-1

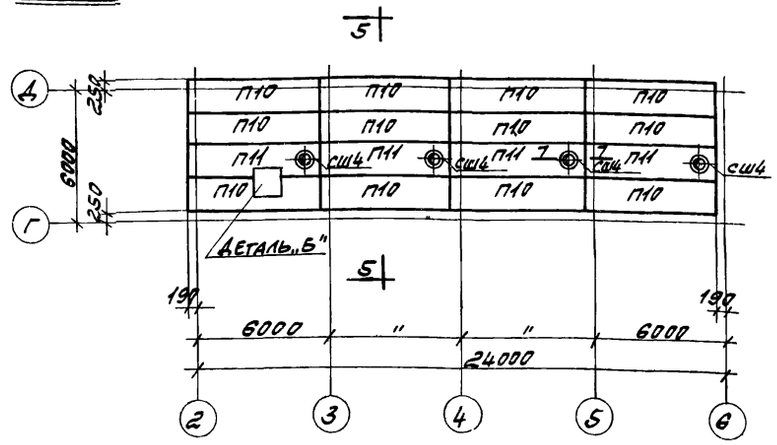

МОНТАЖНАЯ СХЕМА ПЛИТ ПОКРЫТИЯ И СТАКАНОВ

СПЕЦИФИКАЦИЯ СБОРНЫХ ЖЕЛЕЗОБЕТОННЫХ ЭЛЕМЕНТОВ НА МОНТАЖНЫЕ СХЕМЫ

Наименование эл-та	Марка эл-та: условная по проекту	Марка эл-та: рабочая по стандарту	Кол. шт.	Вес эл-та т	Стандарт или лист проекта	Примечания
Плиты покрытия	**Для температуры t = -20°С**					
	П1	ПАУ 3х6 -2	16	2.65	1.465-7в.1. часть 1.2	
	П2	ПАУ 3х6 -2а	10	"		
	П3	ПАУ 3х6 -2б	6	"		
	П4	ПАУ 3х6 -2в	3	"		
	П5	ПАУ-4 3х6 -2	1	3.30		
	П6	ПАУ-14 3х6 -2	3	3.40		
	П7	ПАУ-4 3х6 -2д	1	3.30	1.465-7в.1 часть 1.2 кф-23	
	П8	ПАУ-10 3х6 -2е	1	3.60		
	П9	ПАУ-14 3х6 -2ж	1	3.40		
	П10	ПАУ 1.5х6 -2	12	1.5	1.465-7в.3 часть 1	
	П11	ПАУ-4 1.5х6 -2	4	1.95		
	Для температуры t = -30°С					
	П1	ПАУ 3х6 -3	16	2.65	1.465-7в1. часть 1.2	
	П2	ПАУ 3х6 -3а	10	"		
	П3	ПАУ 3х6 -3б	6	"		
	П4	ПАУ 3х6 -3в	3	"		
	П5	ПАУ-4 3х6 -3	1	3.30		
	П6	ПАУ-14 3х6 -3	3	3.40		
	П7	ПАУ-4 3х6 -3д	1	3.30	1465-7в1 часть 1.2 кф-23	
	П8	ПАУ-10 3х6 -3е	1	3.60		
	П9	ПАУ-14 3х6 -3ж	1	3.40		
	П10	ПАУ 1.5х6 -3	12	1.5	1.465-7в.3 часть 1	
	П11	ПАУ-4 1.5х6 -3	4	1.95		

Наименование эл-та	Марка эл-та: условная по проекту	Марка эл-та: рабочая по стандарту	Кол. шт.	Вес эл-та т	Стандарт или лист проекта	Примечания
Плиты покрытия	**Для температуры t = -40°С**					
	П1	ПАУ 3х6 -4	16	2.65	1.465-7в.1 часть 1.2	
	П2	ПАУ 3х6 -4а	10	"		
	П3	ПАУ 3х6 -4б	6	"		
	П4	ПАУ 3х6 -4в	3	"		
	П5	ПАУ-4 3х6 -4	1	3.30		
	П6	ПАУ-14 3х6 -4	3	3.40		
	П7	ПАУ-4 3х6 -4д	1	3.30	1.465-7в.1 часть 1.2 кф-23	
	П8	ПАУ-10 3х6 -4е	1	3.60		
	П9	ПАУ-14 3х6 -4ж	1	3.40		
	П10	ПАУ 1.5х6 -4	12	1.5	1.465-7в.3 часть 1	
	П11	ПАУ-4 1.5х6 -4	4	1.95		
Плиты перекрытия	П12	П1-2 АУ (3)	8	2,2	ИИ24-9	
	П13	П1-2-1 АУ (3)	2	2,2		
	П14	П2-3 АУ (3)	7	2,0		
	П15	П2-3-1 АУ (3)	2	2.0		
	П16	П3-2	2	1,5		
	П17	П4-2-а	1	1.37		
	П18	П1-2 АУ (3) -а	1	2,2	ИИ24-9 кф-23	
Стаканы		Сш4	4	0.088	1465-7 в 5	
		Сш4а	2	0.092		
		Сш10а-1	1	0.22		
		Сш14а-1	4	0.33		

ПРИМЕЧАНИЯ

1. ДАННЫЙ ЛИСТ РАССМАТРИВАТЬ СОВМЕСТНО С ЛИСТАМИ КФ-14, КФ-15.
2. ОТВЕРСТИЯ ПО МЕСТУ В ПЛИТАХ ВЫПОЛНЯТЬ РАССВЕРЛОВКОЙ ОТВЕРСТИЙ ПО ПЕРИМЕТРУ С ПОСЛЕДУЮЩЕЙ ВЫРЕЗКОЙ АРМАТУРЫ.
3. ИНДЕКС [А] ДАН ДЛЯ ОРИЕНТАЦИИ ПРИ МОНТАЖЕ.

6986/VI (47)

ГОССТРОЙ СССР РОСТОВСКИЙ ПРОМСТРОЙНИИПРОЕКТ 1976 г	МОНТАЖНЫЕ СХЕМЫ ПЛИТ ПОКРЫТИЯ ПЕРЕКРЫТИЯ И СТАКАНОВ	ТИПОВОЙ ПРОЕКТ 904-1-33
КОМПРЕССОРНАЯ СТАНЦИЯ 4К-250А		АЛЬБОМ VI
		ЛИСТ КФ-13

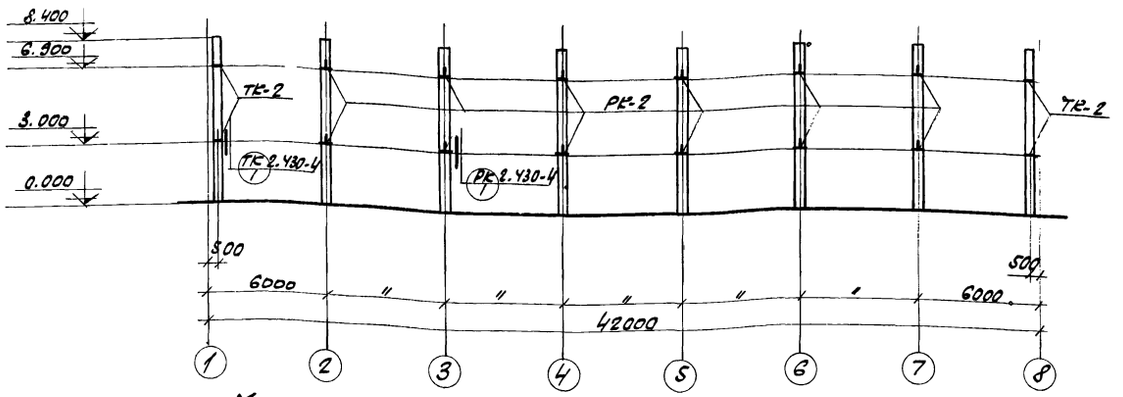

Монтажная схема опорных столиков по оси „А"

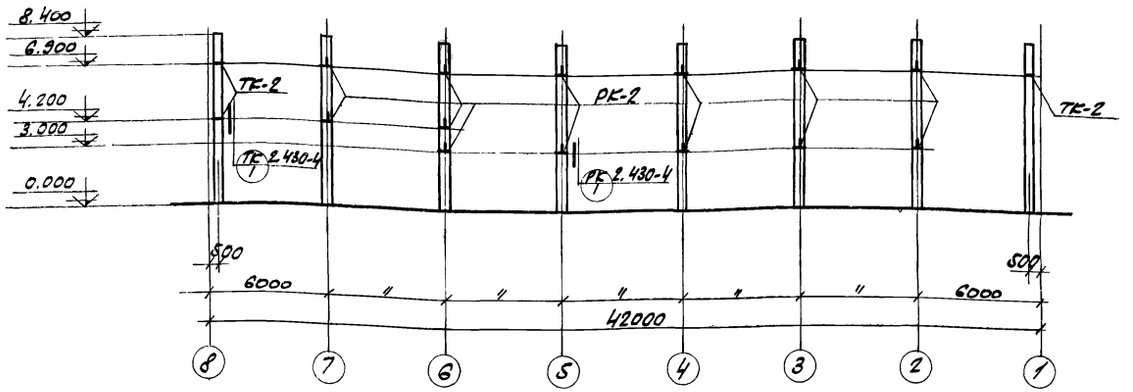

Монтажная схема опорных столиков по оси „Г"

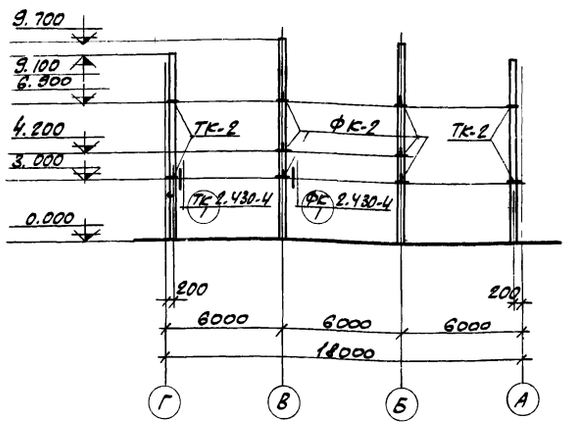

Монтажная схема опорных столиков по ряду „1".

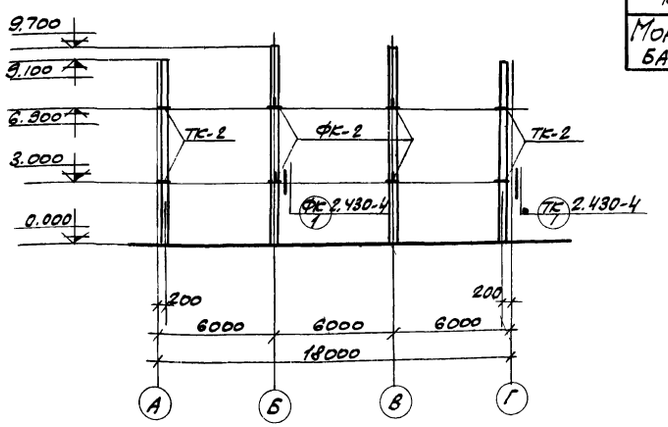

Монтажная схема опорных столиков по ряду „8"

Спецификация марок монтажных деталей на монтажные схемы

№ монтаж. детали	Кол. штук	№ листа
ТК	15	2.430-4 в.1
РК	25	
ФК	10	
Д1	8	
Д2	8	
Д4	4	
Д5	4	
1	16	2.420-1 в.1.
4	16	
60	4	
1	4	2.460-2 в.2
2	12	
3	10	
6	30	
12	—	
Т	44	1.465-7 в.0
1	16	2.460-2 в.1

№ монтаж. детали	Кол. штук	№ листа
50	2	Дополнен. к ТДМ24-1/70
51	2	
59	4	
14	2	ТДМ22-1/70
15	2	
29	1	
30	1	
1	8	КЖ-16
2	4	
3	3	
5	8	КЖ-17
6	4	
7	4	
8	4	

Спецификация монолитных ж.б. эл-тов замаркированных на монтажных схемах.

Наименов. элемента	Марка эл-та	Кол. шт.	Лист проекта	Примечания.
Монолитные участки	МУ1	1	КЖ-29 КЖ-41	
	МУ2	1		
	МУ3	1		
Монолит балка	МБ1	2		

Спецификация стальных соединительных элементов на монтажные схемы

Наименован. эл-тов	Марка элементов	Кол. штук	Стандарт или лист проекта.	Деталь и № листа где эл-нт примен.
Соединительные элементы	МС1	44	1.465-7 в.0 л. 4.	1 КЖ-15
	ММ3	16	ИИ29-2/70	29,30 КЖ-15
	ММ5	9		15,30 КЖ-15
	ММ6	9		14,29 КЖ-15
	ММ24	9		3, 50, 59 КЖ-13
	ММ26	12		3, 50 КЖ-13
	ММ30	6		4, 59 КЖ-13
	ММ66	6	Дополнение к ТДМ24-1/70	59,4 КЖ-13
	ММ-4	4	1.400-7	60 КЖ-12
	ММ-20	4		80 КЖ-12
	У-1	4	1.439-1	Д4 КЖ-15
	Т-12	16		Д2 КЖ-16
	НД1	24	КЖ-18	5,6 КЖ-15
	НД2	28		КЖ-13
	НД6	32		1 КЖ-15
	НД7	8		"
	НД8	1		"
	НД9	8		КЖ-15
Столики	НД3	10	КЖ-18	2, 3 КЖ-13
	НД5	3		3 КЖ-13, 15
	РК-2	25	1.439-1	РК КЖ-14
	ФК-2	10		ФК КЖ-14
	ТК-2	15		ТК КЖ-14
Стойки	НУ-3	4	1.439-1	Д4 КЖ-15
	НФ-2	4		Д5 КЖ-15

Примечания:

1. Данный лист рассматривать совместно с листами КЖ-12, 13, 15.
2. Опорные столики марок РК-2, ТК-2, ФК-2 даны для опирания стеновых панелей. Монтажные схемы стеновых панелей даны на листе КЖ-25.

6986/VI (48)

Госстрой СССР Ростовский Промстройниипроект 1976 г.	Монтажные схемы опорных столиков. Спецификации.	Типовой проект 804-1-33
Компрессорная станция 4К-250А.		Альбом VI
		Лист КЖ-14

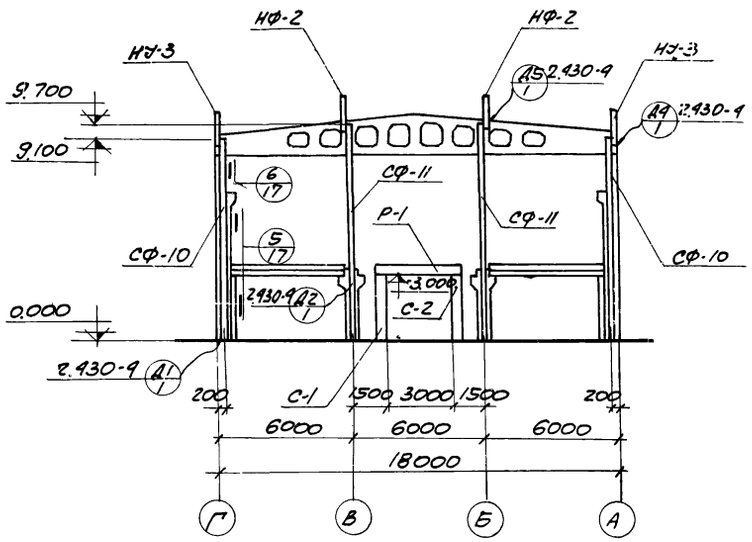

1-1

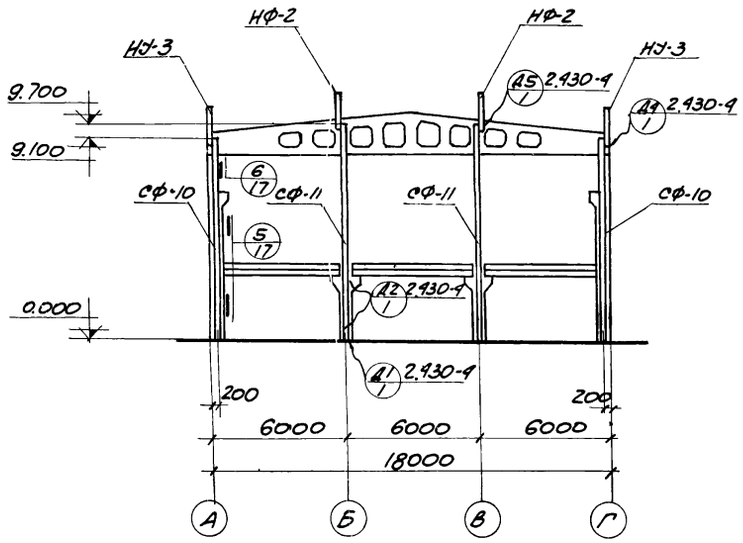

2-2

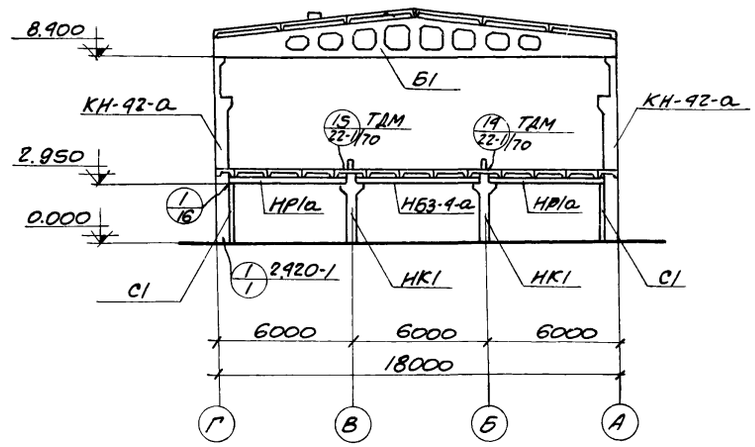

3-3

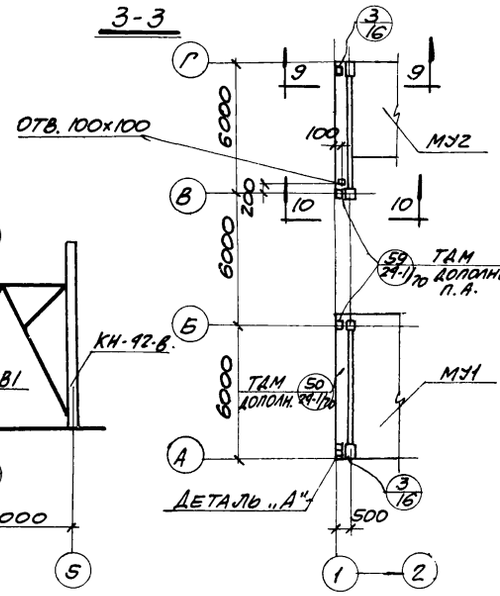

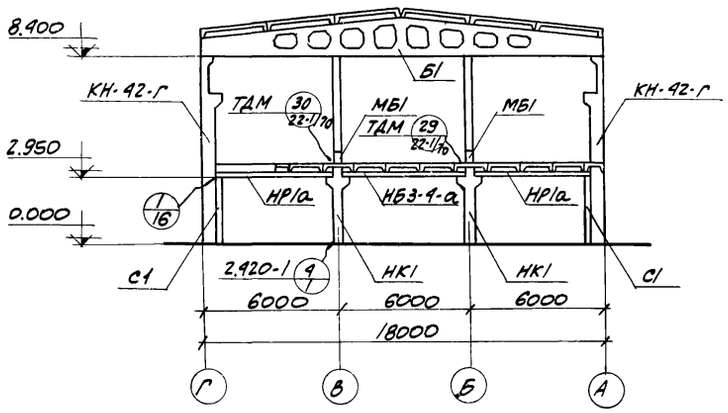

4-4

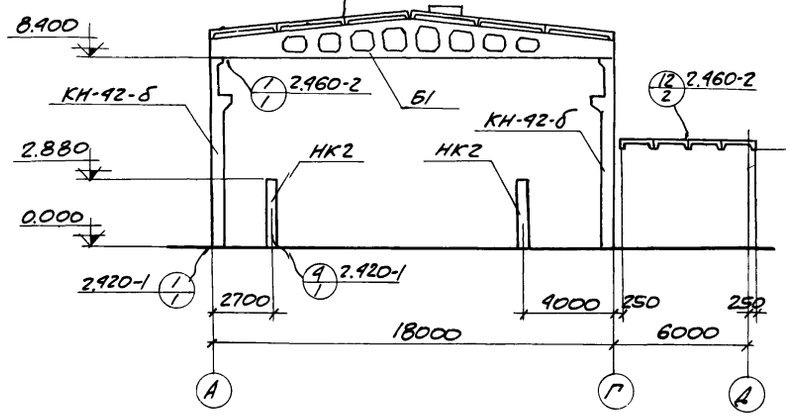

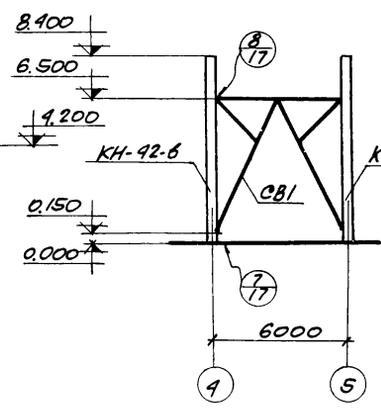

6-6

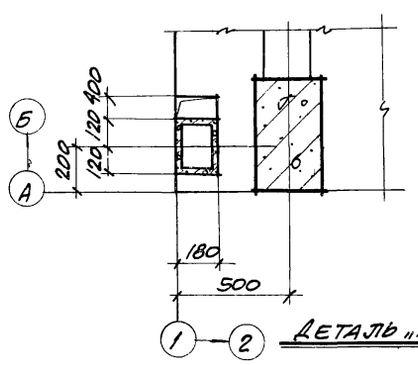

Деталь „А"

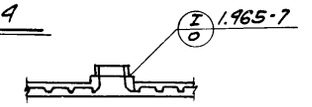

7-7

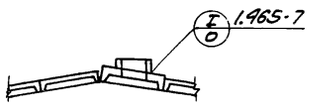

8-8

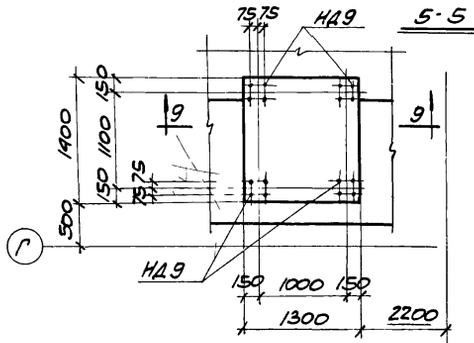

Деталь „Б"

5-5

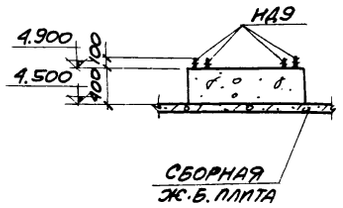

9-9

Схема перекрытия на отм. 3.770

Примечание:

1. Данный лист рассматривать совместно с листами КЖ-12÷КЖ-14.

6986/VI (40)

ГОССТРОЙ СССР РОСТОВСКИЙ ПРОМСТРОЙНИИПРОЕКТ 1976 г.	Разрезы 1-1÷8-8 Схема перекрытия на отм. 3.770.	Типовой проект 904-1-33
		Альбом VI
Компрессорная станция 4К-250А		Лист КЖ-15

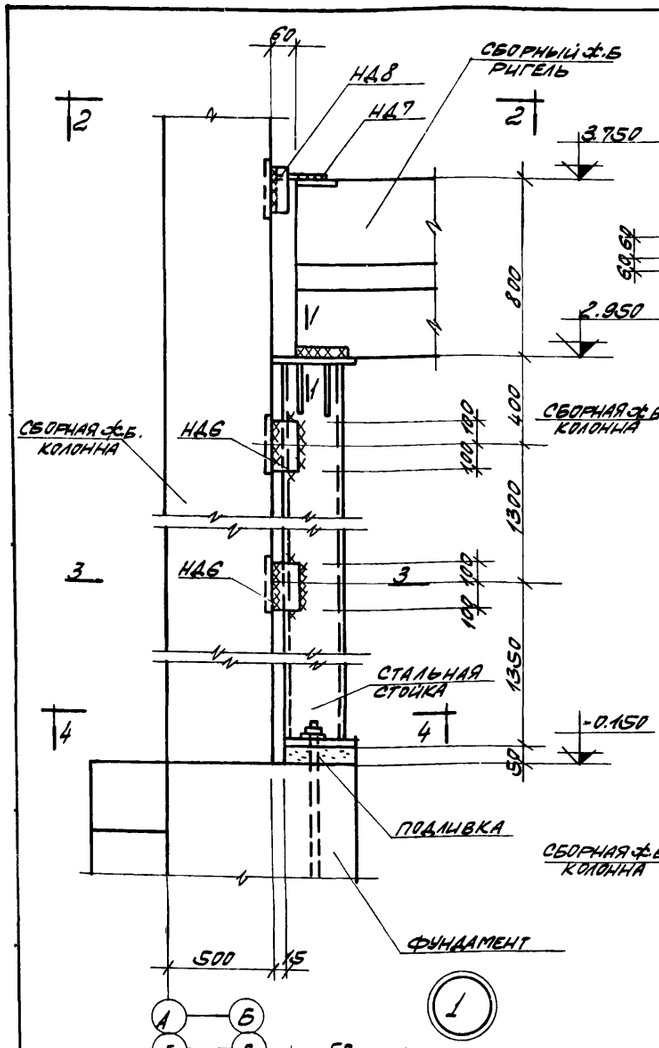

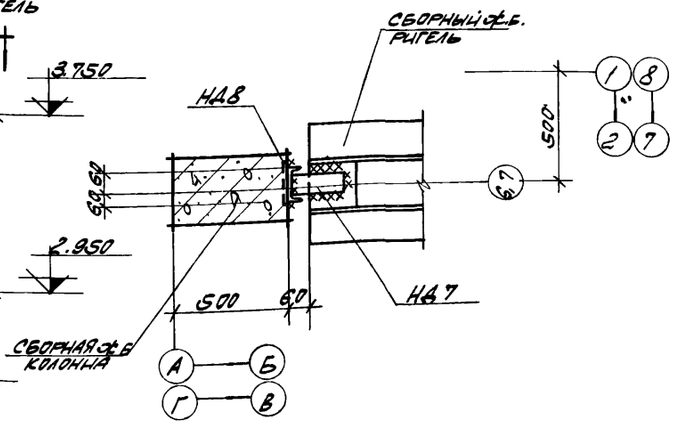

2-2

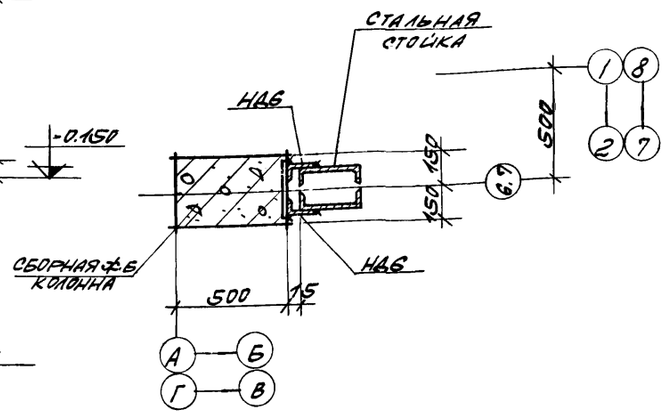

3-3

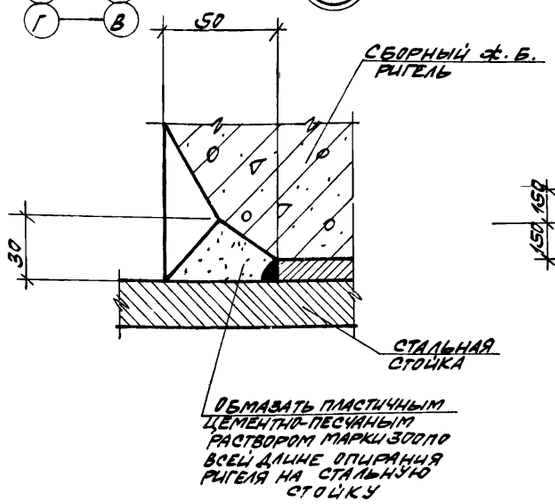

1-1

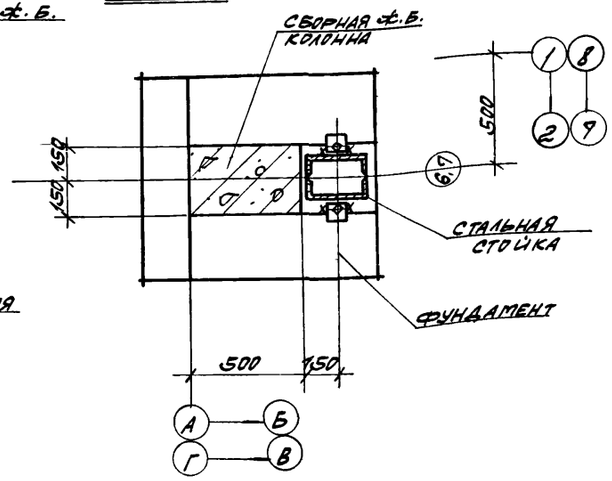

4-4

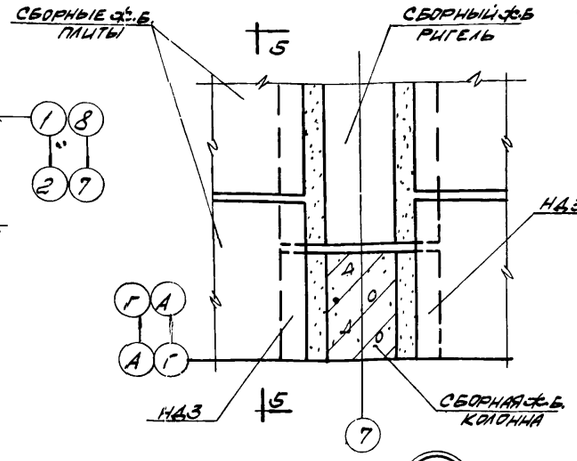

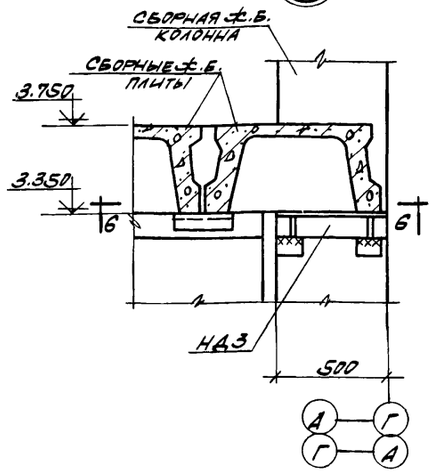

5-5

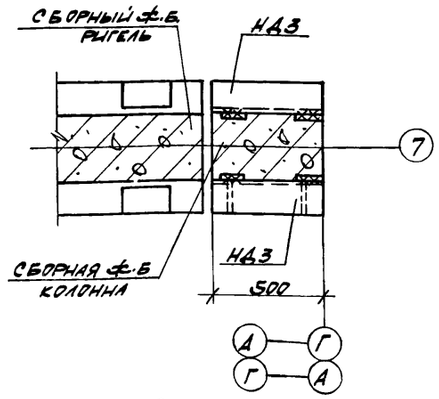

6-6

ДЛЯ УЗЛА „2"

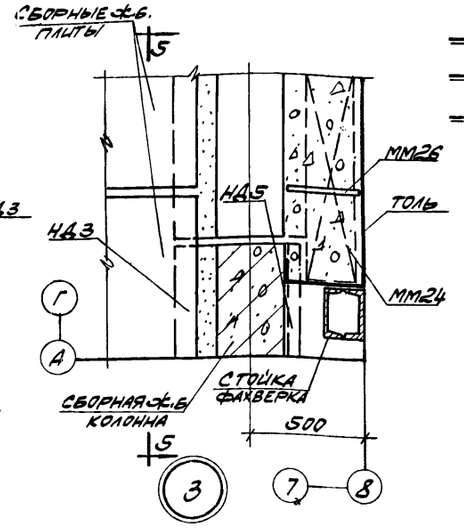

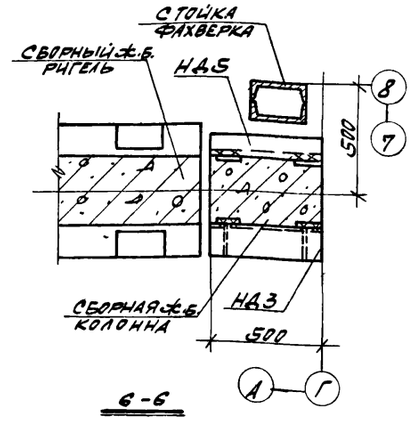

6-6

ДЛЯ УЗЛА „3"

СПЕЦИФИКАЦИЯ МАРОК СОЕДИНИТЕЛЬНЫХ ЭЛЕМЕНТОВ НА МОНТАЖНУЮ ДЕТАЛЬ

№ монтаж. детали	Марка соедин. элемента	Кол. штук	№ листа
1	НД6	4	КФ-18
	НД7	1	
	НД8	1	
2	НД3	2	
3	НД3	1	ТДМ24/111
	НД5	1	
	ММ24	1	
	ММ26	1	

ПРИМЕЧАНИЯ:

1. МАРКИРОВКУ МОНТАЖНЫХ ДЕТАЛЕЙ СМОТРИТЕ НА ЛИСТЕ КФ-15
2. СВАРКУ ПРОИЗВОДИТЬ ЭЛЕКТРОДАМИ ТИПА Э42 ПО ГОСТ 9467-75. ТОЛЩИНА МОНТАЖНЫХ ШВОВ $h_ш$=8 мм.
3. ЗАПОЛНЕНИЕ ЗАЗОРОВ МЕЖДУ ТОРЦАМИ РИГЕЛЕЙ И КОЛОНН ПРОИЗВОДИТЬ БЕТОНОМ МАРКИ „200" НА МЕЛКОМ ЗАПОЛНИТЕЛЕ.

69В6/VI 50

ГОССТРОЙ СССР РОСТОВСКИЙ ПРОМСТРОЙНИИПРОЕКТ 1976 г.	МОНТАЖНЫЕ ДЕТАЛИ 1÷3.	ТИПОВОЙ ПРОЕКТ 904-1-33
		АЛЬБОМ VI
КОМПРЕССОРНАЯ СТАНЦИЯ 4К-250А		ЛИСТ КФ-16

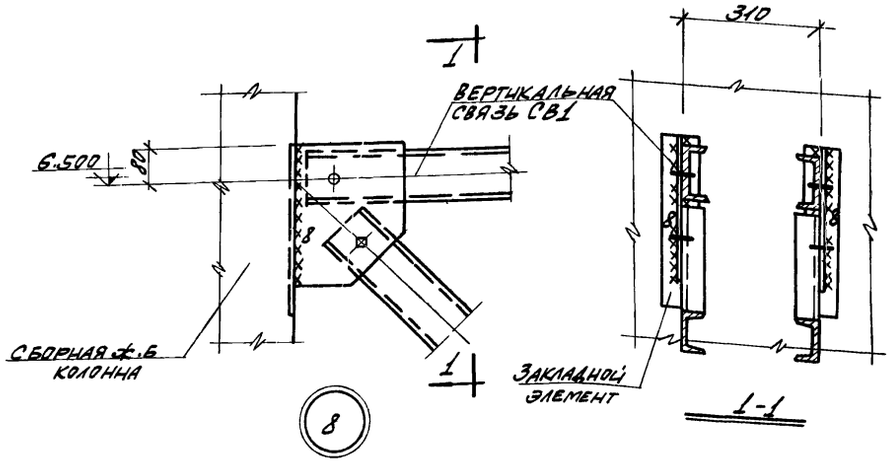

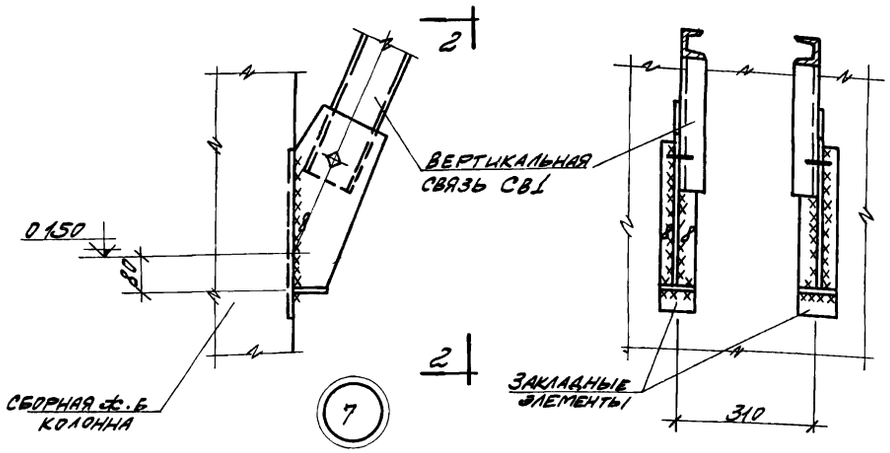

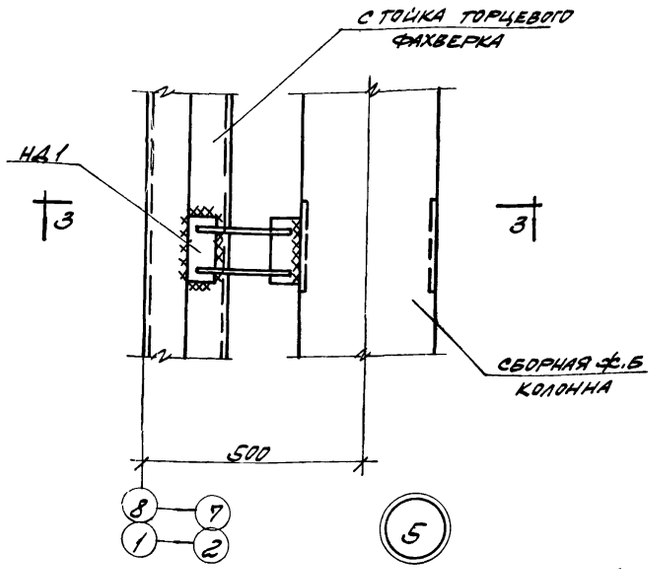

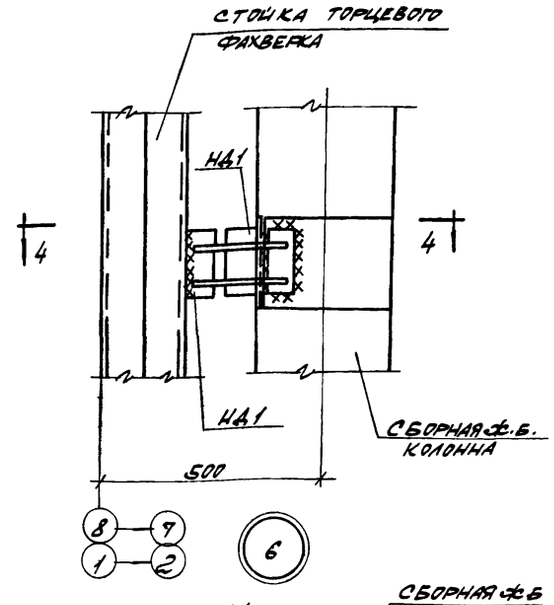

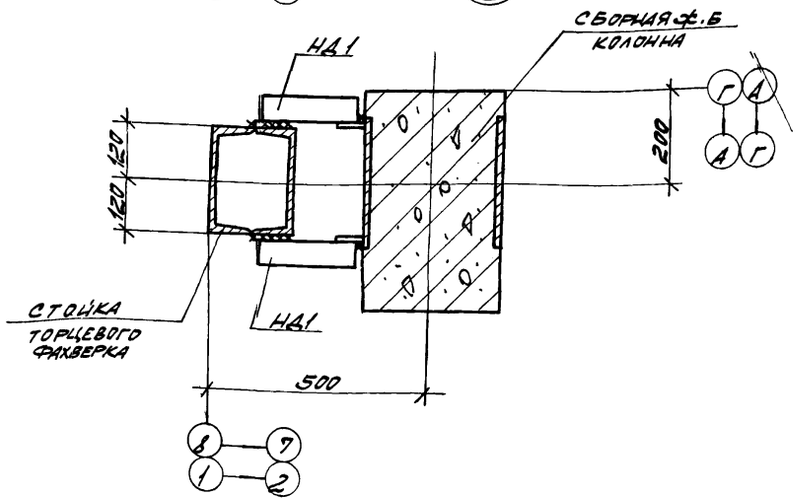

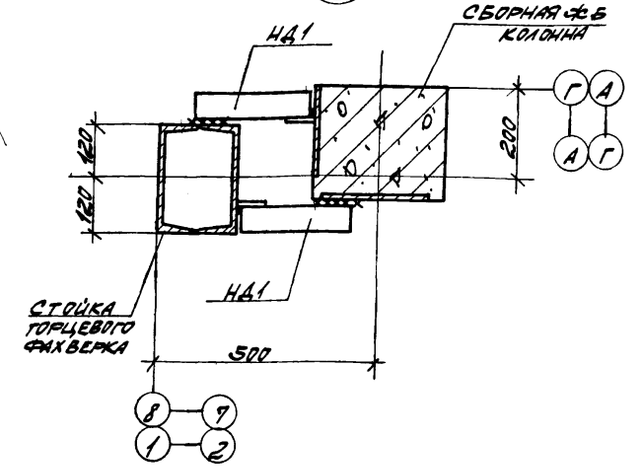

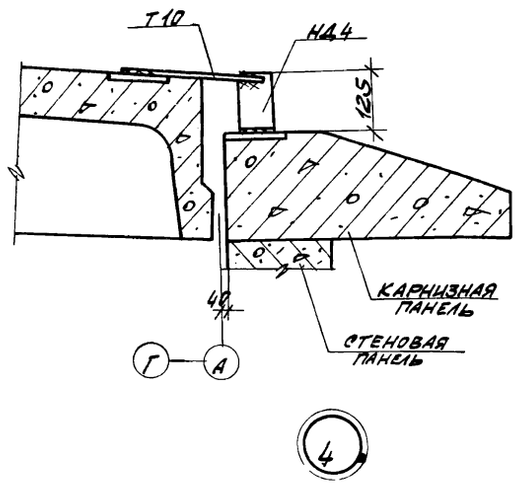

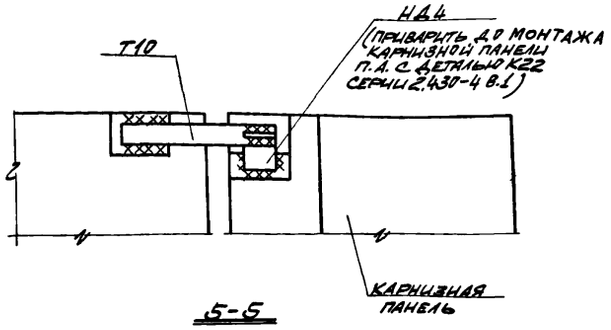

СПЕЦИФИКАЦИЯ МАРОК СОЕДИНИТЕЛЬНЫХ ЭЛЕМЕНТОВ НА МОНТАЖНУЮ ДЕТАЛЬ

№ монтажн. детали	Марка соедин. эл-та	Кол. штук	№ листа
5	НД1	2	КЖ-18
6	НД1	2	КЖ-18
4	НД4	1	КЖ-18
	Т10	1	1.439-1

ПРИМЕЧАНИЯ:

1. МАРКИРОВКА МОНТАЖНЫХ ДЕТАЛЕЙ 5÷8 ДАНА НА ЛИСТЕ КЖ-15, ДЕТАЛИ 4 НА ЛИСТЕ КЖ-25.
2. СВАРКУ ПРОИЗВОДИТЬ ЭЛЕКТРОДАМИ ТИПА Э42 ПО ГОСТ 9467-75. ТОЛЩИНА МОНТАЖНЫХ ШВОВ $h_ш$=8 мм.

6986/VI (51)

ГОССТРОЙ СССР РОСТОВСКИЙ ПРОМСТРОЙНИИПРОЕКТ 1976 г.	МОНТАЖНЫЕ ДЕТАЛИ 4 ÷ 8	ТИПОВОЙ ПРОЕКТ 904-1-33
КОМПРЕССОРНАЯ СТАНЦИЯ 4К-250А		АЛЬБОМ VI
		ЛИСТ КЖ-17

Спецификация стали на один соединительный элемент.

Марка эл-та	№ поз	Эскиз	Длина мм	Кол. шт.	Вес, кг: одной поз.	Вес, кг: всех поз.	Вес, кг: одного эл-та	Примечания
С1	1	[27	3010	2	83,4	166,8	215,5	торцы строгать
	2	-300×20	400	1	18,8	18,8		
	3	-250×8	400	2	6,3	12,6		
	4	-300×20	350	1	16,5	16,5		
	5	-70×8	100	2	0,4	0,8		привязать к поз. 4
НД1	6	-60×8	230	2	0,9	1,8	3,0	
	7	-60×8	150	2	0,6	1,2		
НД2	8	-150×6	150	1	1,1	1,1	3,9	
	9	-150×6	400	1	2,8	2,8		
НД3	10	L 200×125×12	500	1	14,9	14,9	16,0	
	11	-100×8	170	1	1,1	1,1		
НД4	12	L125×80×8	80	1	1,0	1,0	1,0	
НД5	13	L125×80×12	500	1	9,2	9,2	9,2	
НД6	14	L100×63×10	200	1	2,5	2,5	2,5	
НД7	15	-80×10	180	1	1,3	1,3	1,3	
НД8	16	C12	100	1	1,0	1,0	1,0	
НД9	17	•Ф22АI	1150	1	3,4	3,4	3,4	

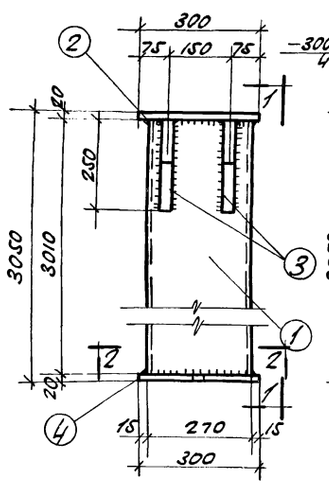

С1

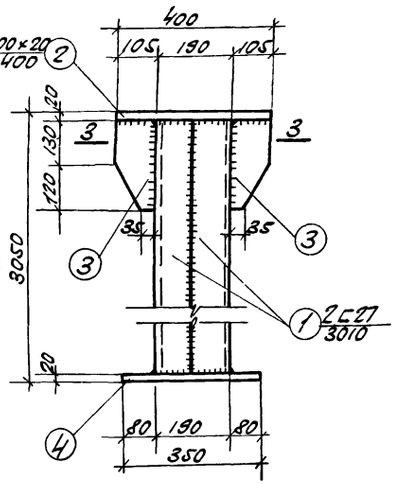

1-1

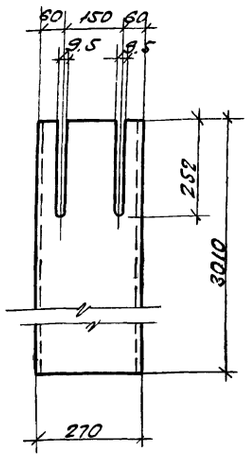

Поз 1

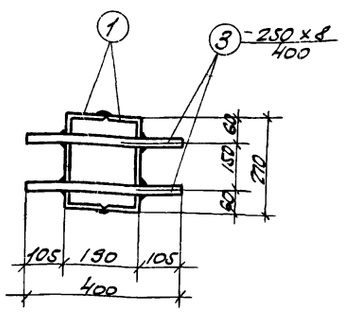

3-3

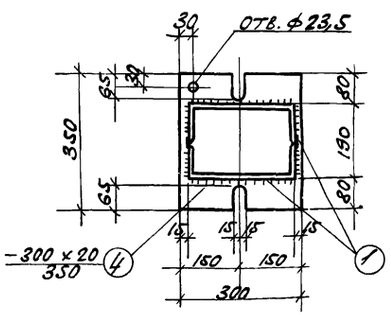

2-2

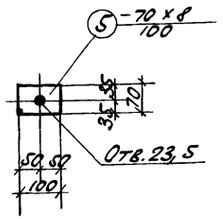

Поз. 5

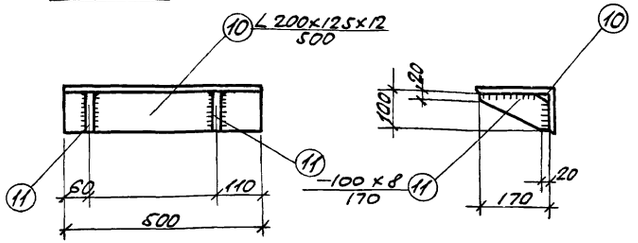

НД 3

Примечания

1. Сварку соединительных деталей производить по ГОСТ 10922-75 „Арматура и закладные детали сварные для ж. б. конструкций".
2. Сварные швы принять h_w=8мм, электрод марки Э42 по ГОСТ 9467-75.
3. Соединительные детали выполнить из стали Вст 3кп2 для сварных конструкций по ГОСТ 380-71*.

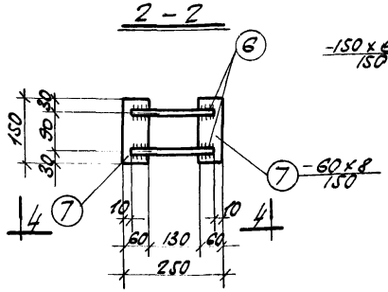

НД1

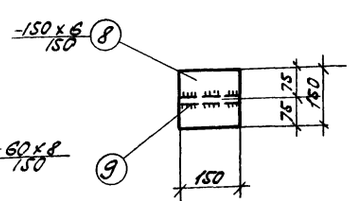

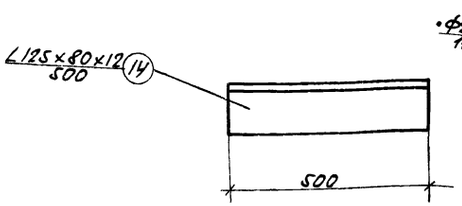

НД5

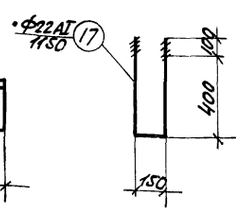

НД9

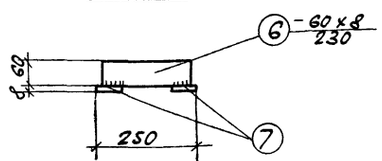

4-4

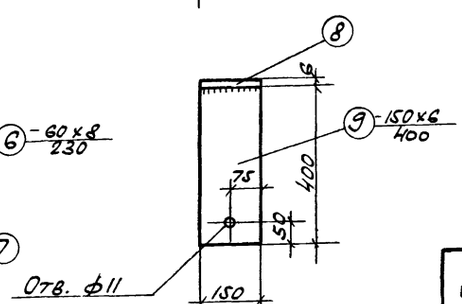

НД2

6986/VI (52)

Госстрой СССР Ростовский Промстройниипроект 1976 г.	Соединительные элементы НД1 ÷ НД9. Стойка С1.	Типовой проект 904-1-33
Компрессорная станция 42-250А.		Альбом VI
		Лист КЖ-18

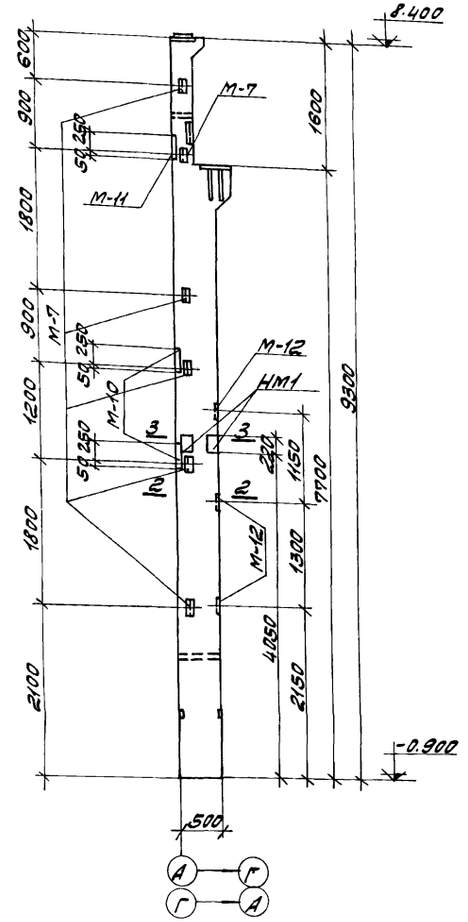

КН-42-а

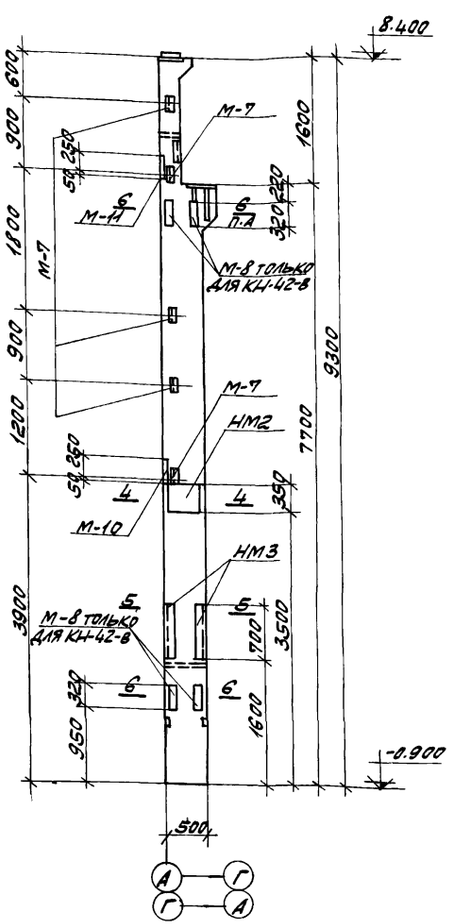

КН-42-б, КН-42-в

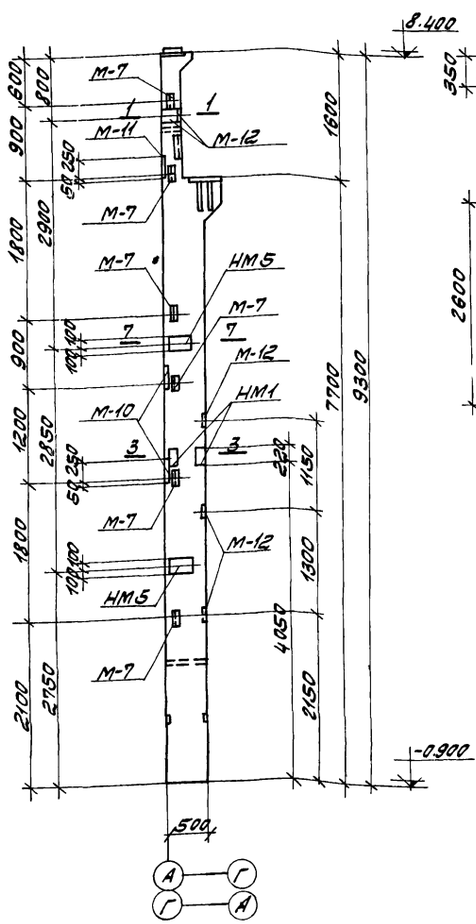

КН-42-г

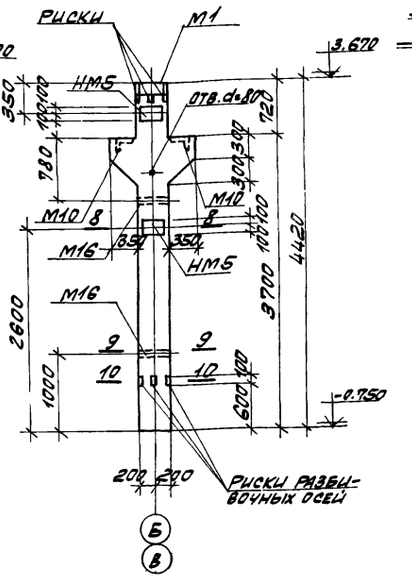

НК1

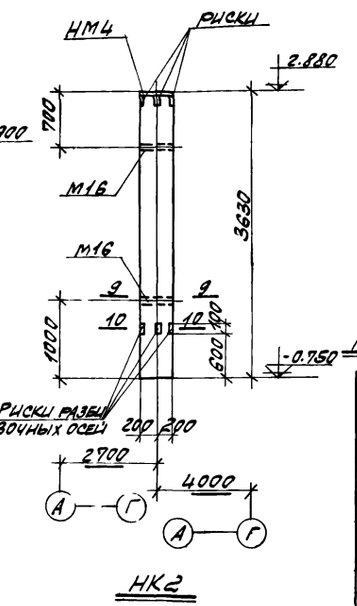

НК2

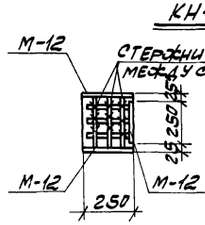

1-1

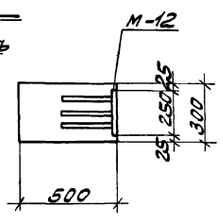

2-2

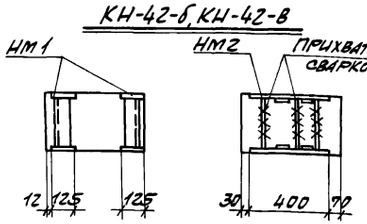

3-3 4-4

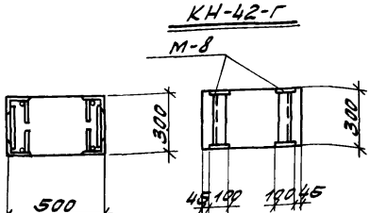

5-5 6-6

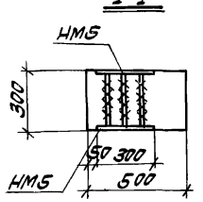

7-7

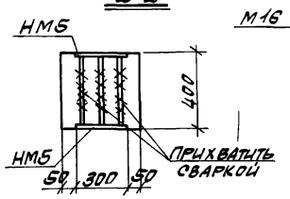

8-8

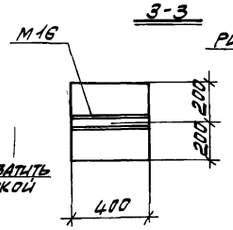

9-9

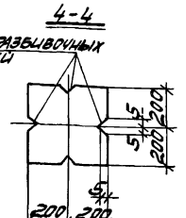

10-10

Примечания:

1. Монтажная схема колонн дана на листе КЖ-12
2. Данный лист рассматривать совместно с листом КЖ-22
3. Колонны КН-42-а, КН-42-б, КН-42-в, КН-42-г изготавливать по чертежам основной марки колонны КН-42 серии 1.423-2 в.1 с дополнениями по данному чертежу. Спецификация закладных элементов дана только на дополнительные закладные элементы.
4. Установку закладных элементов М-7, М-10, М-11 смотрите серию 1.423-2 в. 1 лист 6.

Спецификация марок дополнительных закладных элементов на один элемент

Марка эл-та	Марка заклад. эл-та	Колич. штук	№ листа
КН-42-а	М-7	6	1.423-2 в.1 1.45,46 КЖ-30
	М-10	2	
	М-11	1	
	М-12	3	
	НМ1	2	
КН-42-б	М-7	5	1.423-2 в.1 1.45,46 КЖ-30
	М-10	1	
	М-11	1	
	НМ2	2	
	НМ3	2	
КН-42-в	М-7	5	1.423-2 в.1 1.45,46 КЖ-30
	М-8	4	
	М-10	1	
	М-11	1	
	НМ2	2	
	НМ3	2	
КН-42-г	М-7	6	1.423-2 в.1 1.45,46 КЖ-30
	М-10	2	
	М-11	1	
	М-12	6	
	НМ1	2	
	НМ5	4	
НК1	М1	1	ИИ22-3/70 1.205; 1.207.209 КЖ-30
	М10	2	
	М16	2	
	НМ5	4	
НК2	М16	2	ИИ22-3/70 1.205 КЖ-30
	НМ4	1	

Показатели на один элемент

Марка эл-та	Вес эл-та т	Марка бетона	Объем бетона м³	Расход стали кг
КН-42-а	3.3	300	1.31	391.3
КН-42-б	3.3	300	1.31	403.7
КН-42-в	3.3	300	1.31	469.3
КН-42-г	3.3	300	1.31	417.0
НК1	2.1	200	0.84	227.8
НК2	1.5	200	0.60	58.9

6986/VI (53)

Госстрой СССР Ростовский промстройниипроект 1976 г.	Колонны КН-42-а, КН-42-б, КН-42-в, КН-42-г, НК1, НК2.	Типовой проект 904-1-33
		Альбом VI
Компрессорная станция 4К-250А		Лист КЖ-19

Спецификация арматуры на один элемент.

Марка издел.	Марка и кол. карк.	№ поз.	Эскиз	Ф мм	Длина мм	Кол. шт. в/карк	Кол. шт. в/эл-те	Общая длина м.
НК1	Кр1 шт 2	1	4400	22AIII	4400	4	8	35,2
		2	370	8AI	370	15	30	11,1
	Отдельные стержни	2	см. выше	8AI	370		30	11,1
		3	370	12AI	370		4	1,5
		4	840 / 840 (220)	12AIII	1900		4	7,6
		5	120 / 300 (205) / 220	12AIII	1070		2	2,1
		6	970 / 370 / 770 / 370 (220, 55)	8AI	2700		2	5,4
		7	940 / 340 / 740 / 340 (220, 55)	8AI	2580		1	2,6
		8	840 / 240 / 640 / 240 (220, 55)	8AI	2180		1	2,2
		9	750 / 150 / 550 / 150 (220, 55)	8AI	1820		1	1,8
		10	760 / 420 (330)	8AI	1510		1	1,5
			Перечень закладных см. спецификацию на листе КЖ-19					
НК2	Кр2 шт 2	11	3600	16AIII	3600	3	6	21,6
		12	370	6AI	370	13	26	9,6
	Отд. стерж.	13	370	6AI	370		26	9,6
			Перечень закладных см. спецификацию на листе КЖ-19					

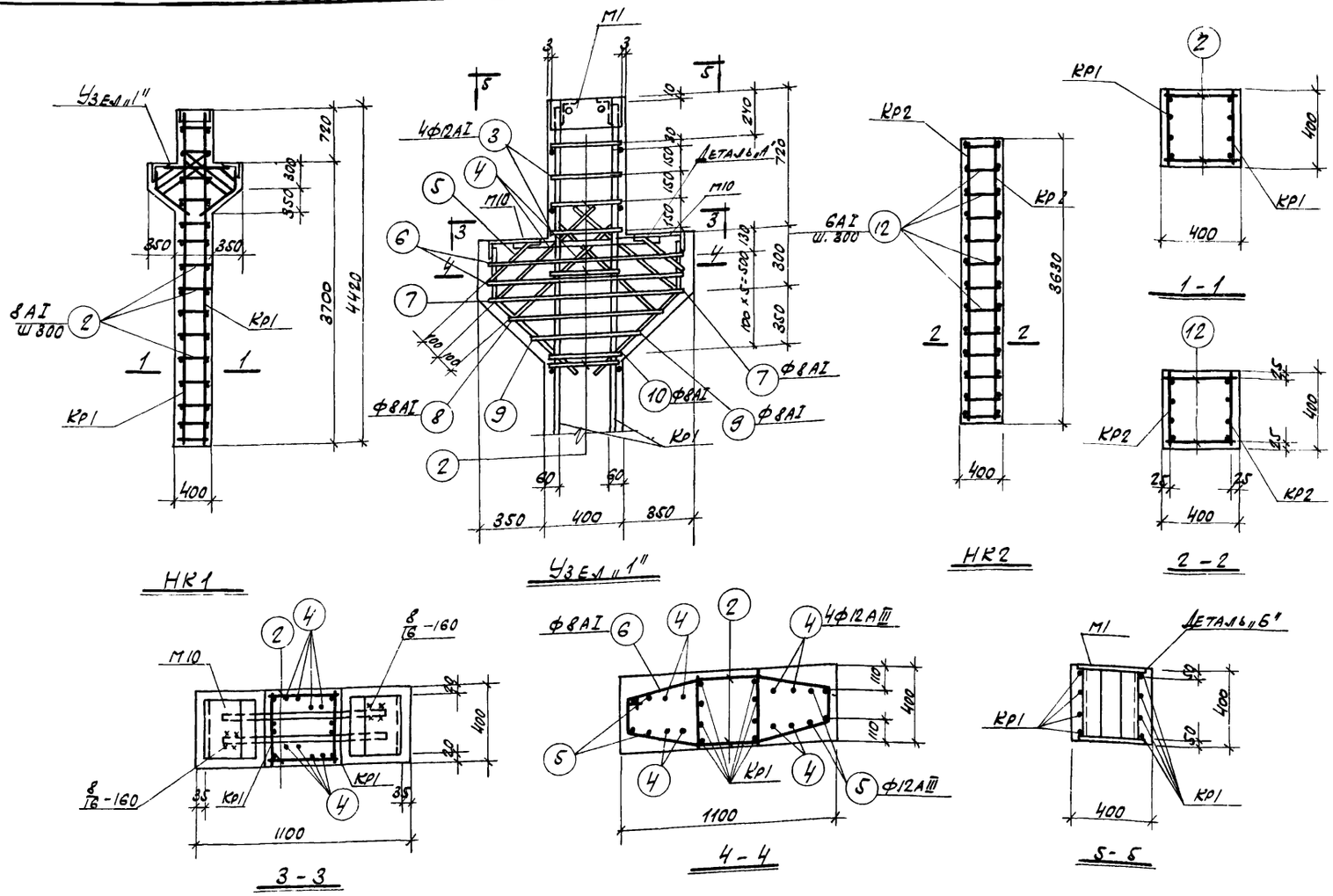

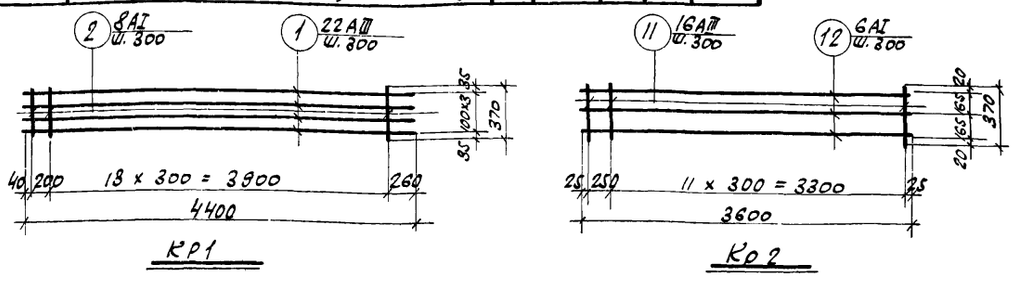

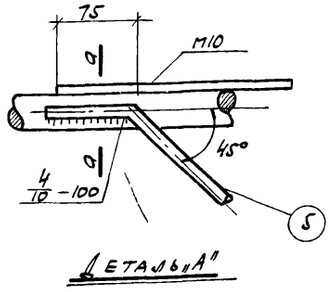

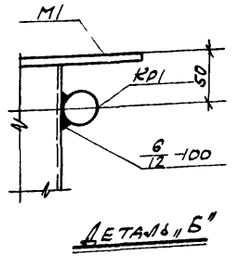

Примечания:

1. Общие примечания даны на листе КЖ-2.
2. Данный лист рассматривать совместно с листом КЖ-19.
3. Колонну НК1 изготавливать в типовой опалубке колонны ИК 26-1 серии ИИ 22-3/70.
4. Каркасы изготовлять в соответствии с ГОСТ 10922-75 „Арматура и закладные детали сварные для железобетонных конструкций".

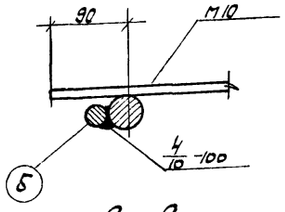

Выборка стали на один элемент, кг.

Марка эл-та	Горячекатаная сталь кл. А-I, ф, мм: 6AI	8AI	12AI		Итого	Горячекатаная сталь кл. А-III, ф, мм: 12AIII	16AIII	22AIII	32AIII		Итого	Прокатная сталь Вст3кп2, профиль: L140×90×10	L200×125×12	δ=10	δ=12	Газ. тр. ду=40	Гайка М16			Итого	Всего
НК1		14,5	1,3		15,8	15,4	6,0	105,0	10,2		136,6	13,2	21,4		37,0	3,0	0,8			75,4	227,8
НК2	6,3				6,3	2,8	34,1				36,9			12,6		3,0	0,1			15,7	58,9

6986/VI (54)

Госстрой СССР РОСТОВСКИЙ ПРОМСТРОЙНИИПРОЕКТ 1976 г.	Колонны НК1, НК2 (арматурные чертежи)	Типовой проект 904-1-33
Компрессорная станция 4К-250А		Альбом VI
		Лист КЖ-20

Спецификация арматуры на один элемент

Марка эл-та	Марка и колич. каркас. и сеток	№ поз.	Эскиз	ф мм	Длина мм	Кол. шт. в одн. карк.	Кол. шт. в одн. эл-те	Общая длина м
НР1.	КР1 КР1а шт. 1+1	1	5160	32AIII	5160	1	2	10.3
		2	4680	14AIII	4660	1	2	9.3
		3	5110	14AIII	5110	1	2	10.2
		4	780	14AIII	780	24	48	37.4
		5	630	14AIII	630	3	6	3.8
	КР2 шт. 1	1	См. выше	32AIII	5160	1	1	5.2
		2	"	14AIII	4660	1	1	4.7
		4	"	14AIII	780	24	24	18.7
		5	"	14AIII	630	3	3	1.9
	Отдельные стержни	6	100	12AIII	100	—	11	1.1
		7	280	14AIII	280	—	52	14.6
		8	1800	36AIII	1800	—	2	3.6
		9	-60×8	—	280	—	1	0.3
		10	-100×8	—	400	—	2	0.8
			М1 шт. 2, М3 шт. 18, М4 шт. 3, С2 шт. 2, С2А шт. 2, НМ9 шт. 1, НМ10 шт. 1.					
НР1а			КР1 шт. 1, КР1а шт. 1, КР2 шт. 1, поз. 6÷10 см. НР1, М1 шт. 2, М3 шт. 12, М4 шт. 3, С2 шт. 2, С2А шт. 2, НМ9 шт. 1, НМ10 шт. 1.					

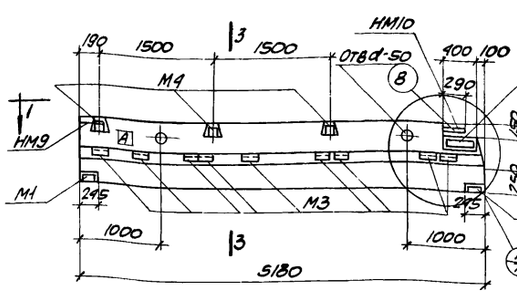

НР1

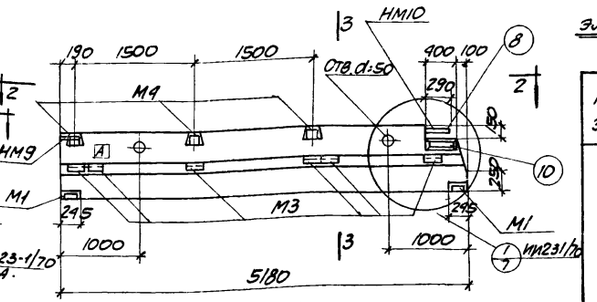

НР1а

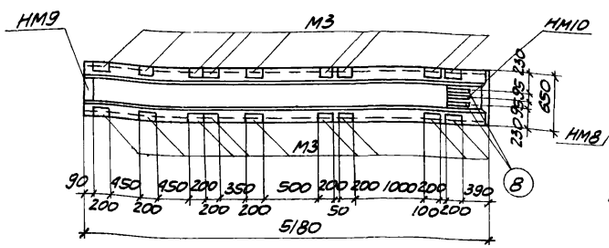

1-1

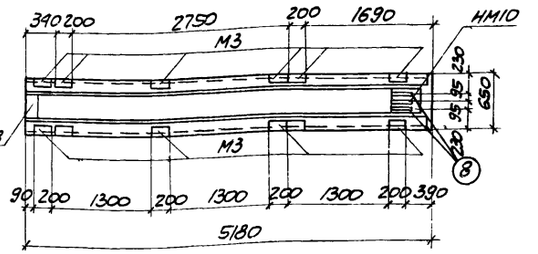

2-2

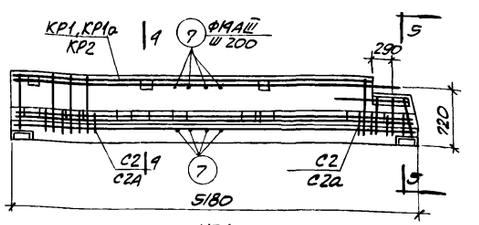

НР1 (армирование)

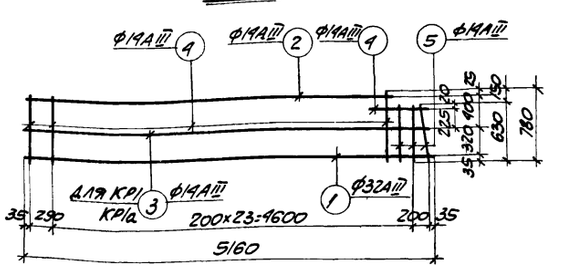

КР1, КР1а, КР2

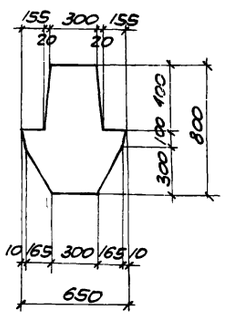

3-3

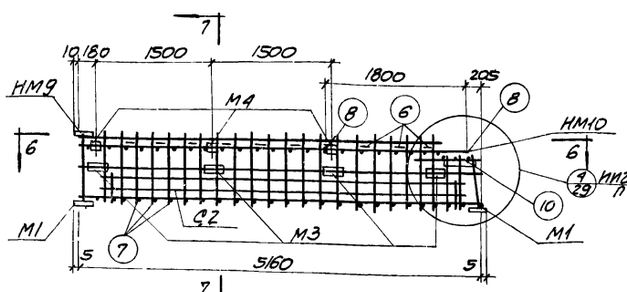

Пространственный каркас

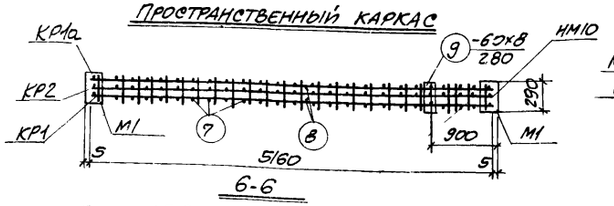

6-6

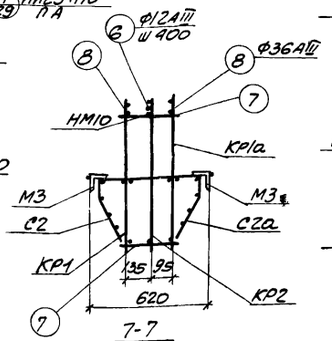

7-7

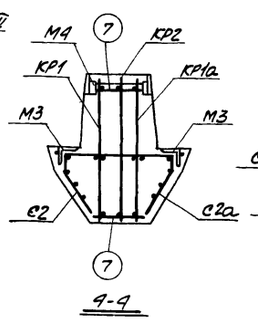

4-4

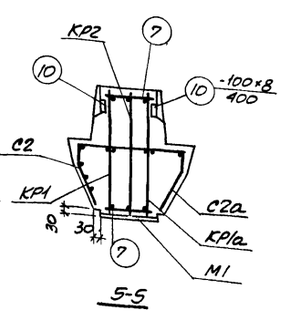

5-5

Сетки С2, С2а, поз. 10 и закладные М3, М4, НМ9 условно не показаны

Выборка стали на один элемент, кг

Марка эл-та	Горячекатанная кл. А-I ф мм 20 А-I	Итого	Горячекатанная сталь периодического профиля класса А-III ф мм 6 А-III	12 А-III	14 А-III	28 А-III	32 А-III	36 А-III	Итого	Проволока холоднотянутая кл. В-I ф мм 5 В-I	Итого	Прокатная сталь ВСт3кп2 профиль δ 8	δ 14	δ 16	Швеллер №12 х 7	Гайка М12	Итого	Всего
НР1	0.6	0.6	0.9	6.7	147.9	21.7	97.8	32.4	307.9	15.6	15.6	12.6	19.6	10.2	34.2	0.1	71.7	395.8
НР1а	0.6	0.6	0.6	6.7	140.2	21.7	97.8	32.4	299.4	15.6	15.6	12.6	19.6	10.2	22.8	0.1	60.3	375.9

Показатели на один элемент

Марка эл-та	Вес эл-та, т	Марка бетона	Объем бетона	Расход стали, кг
НР1	4.2	300	1.7	395.8
НР1а	4.2	300	1.7	375.9

Примечания:

1. Ригели НР1, НР1а изготавливать в типовой опалубке ригеля по 3-9 серии ПП23-1/70.
2. Индекс А дан для ориентации при монтаже и наносится несмываемой краской.
3. Пространственный каркас должен собираться в стальных кондукторах, порядок сборки указан в пояснительной записке серии ПП23-1/70.
4. Поз. 7 приварить к вертикальным стержням с помощью электросварочных клещей.
5. Плоские каркасы приварить дуговой сваркой к закладным деталям М1.
6. Поз. 9 приварить к поз. 10 и НМ10 после выверки их положения в пространственном каркасе.
7. Поз. 8 крепить к продольным стержням плоских каркасов дуговой сваркой прерывистым швом $\frac{5}{70}$-50 с шагом 400мм
8. НМ10 крепится к продольному стержню плоского каркаса дуговой сваркой с помощью поз. 6.
9. Электродуговую сварку производить электродами типа Э50А-Ф.
10. Привязку закладных М3 для пространственного каркаса см. по опалубочным чертежам ригелей.

6986/VI

Спецификация марок закладных элементов на один элемент

Марка эл-та	Марка закл. эл-та	Колич. штук	№ листа
НР1	М1	2	ПП23-1/70 л. 49
	М3	18	
	М9	3	
	НМ9	1	КЖ-30
	НМ10	1	
	С2 / С2А	2 / 2	ПП23-1/70 л. 46
НР1а	М1	2	ПП23-1/70 л. 49
	М3	12	
	М4	3	
	НМ9	1	КЖ-30
	НМ10	1	
	С2 / С2А	2 / 2	ПП23-1/70 л. 46

55

Госстрой СССР Ростовский Промстройниипроект 1976 г. Компрессорная станция 4К-250А	Ригели НР1, НР1а ГОСТ 1585-70	Типовой проект 90А-1-33 Альбом VI Лист КЖ-21

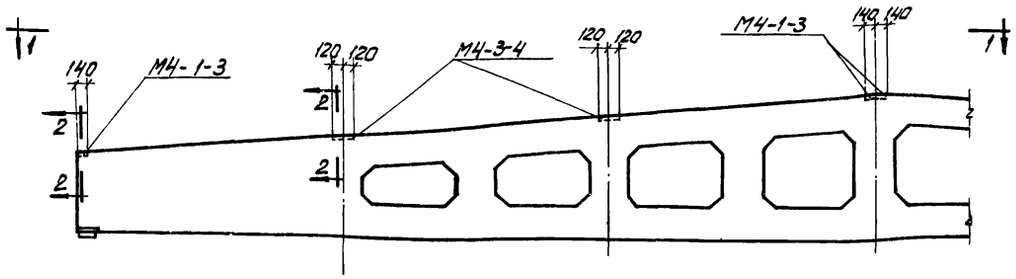

2БДР18-2п-а, 2БДР18-3п-а, 3БДР18-4п-а

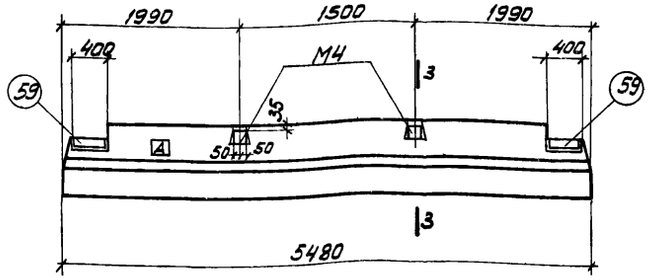

ИБ3-4-а

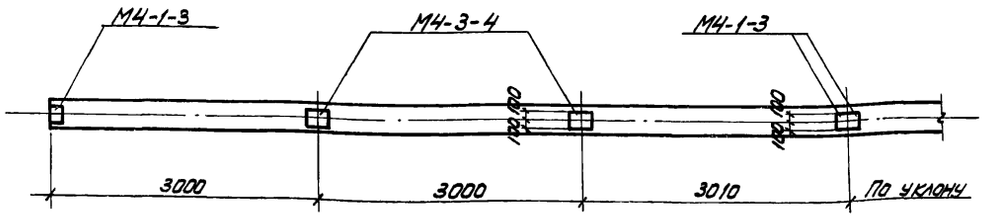

1-1

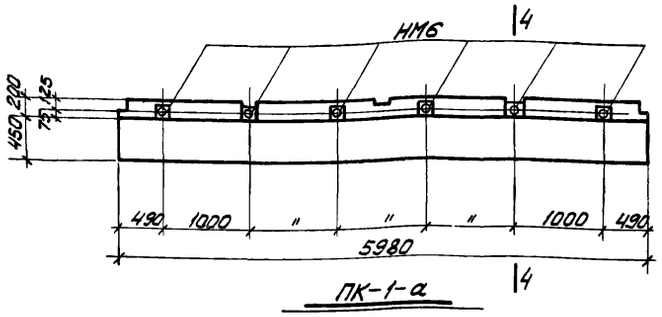

ПК-1-а

Спецификация марок дополнительных закладных элементов на один элемент

Марка эл-та	Марка закладн. эл-та	Колич. штук	№ листа
2БДР18-2п-а	М4-1-3	4	Серия 1.462-3 в. III л. 57, 59
2БДР18-3п-а	М4-3-4	4	
3БДР18-4п-а			
ИБ3-4-а	М4	2	ИИ23-1/70 л. 49, 51
	поз. 59	4	
ПК-1-а	НМ6	6	КЖ-30

Показатели на один элемент

Марка эл-та	Вес эл-та,	Марка бетона	Объем бетона	Расход стали, кг
ПК1-а	1,2	150	0,77	83,8
2БДР18-2п-а	10,4	400	4,15	525,0
2БДР18-3п-а	10,4	400	4,15	590,1
3БДР18-4п-а	12,1	400	4,84	683,8
ИБ3-4-а	4,4	300	1,78	391,7

Выборка стали на один элемент, кг

Марка эл-та	Горячекат. круглая сталь класса А-I, ф, мм: 6АI	20АI	Итого	Горячекатаная сталь класса А-II, ф, мм: 10АII	12АII	20АII	Итого	Горячекатаная сталь периодического профиля класса А-III, ф, мм: 6АIII	8АIII	10АIII	12АIII	14АIII	16АIII	18АIII	20АIII	25АIII	28АIII	32АIII	36АIII	Итого	Ст. ГОСТ 13870-68 кл. П-7, ф, мм: 15П7	Итого	Холоднотянутая проволока В-I, ф, мм: 5ВI	Итого	Ст. полосовая ГОСТ 380-71 марки Вст3Гпс5, профиль: δ=8	δ=10	δ=12	δ=14	Итого	Прокатная сталь Вст3кп2, профиль: δ=8	δ=10	δ=12	δ=14	δ=16	δ=20	δ=30	∠63×5	∠90×56×8	∠63×40×8	∠110×70×7	∠125×80×10	[24	[30	Труба d=40	▱20×20	Газ. тр. ф1"	Гайка М16	Гайка М18	Итого	Всего
2БДР18-2П-а				2.4				2.4	41.0	6.0		37.6	98.8	15.8						199.2	240.0		240.0	39.6		39.6	19.2	15.2	9.4		43.8																					525,0
2БДР18-3П-а				2.4				2.4	21.2	32.8			142.2	27.6						223.8	280.0		280.0	40.1		40.1	19.2	15.2	9.4		43.8																					590,1
3БДР18-4П-а				2.4				2.4	31.2	35.0			55.2	131.4	20.0					272.8	320.0		320.0	37.6		37.6	19.2	15.2		16.6	51.0																					683,8
ИБ3-4-а									0.4			2.1	137.6					47.2	69.0	64.8	321.1				15.9		15.9																									391,7
ПК-1-а		8.0		8.0						0.8	33.7	2.4									36.9				13.9		13.9						14.7			14.6	10.2				15.2						7.6					1,2				25.0	83.8
КН-42-а	17.7			17.7		15.8	5.6		21.4				3.6	5.8			64.8	130.1			204.3												6.8	7.1	42.4	12.3			28.3	12.0		6.8				9.5	2.5				0.2			127.9	371,3
КН-42-б	17.7			17.7		9.2	5.6		14.8				9.2	5.8	5.6		64.8	130.1			215.5													29.1	19.8	12.3			28.3	10.0				43.2		9.5	2.5	0.6		0.2	0.2			147,7	395.7
КН-42-в	17.7			17.7		9.2	5.6		14.8				9.2	5.8	5.6		64.8	130.1			215.5													29.1	19,8	12.3		50.0	28.3	25.6				43.2		9.5	2.5	0.6		0.2	0.2			221,3	469,3
КН-42-г	17.7			17.7		19.4	5.6		25.0				8.4	5.8			64.8	130.1			209.1												6.8	7.1	79.3	12.3			28.3	12.0		6.8				9.5	2.5				0.4	0.2			165,2	417.0

Примечания

1. Общие примечания даны на листе КЖ-2.
2. Балки 2БДР18-2П-а, 2БДР18-3П-а, 3БДР18-4П-а изготавливать по чертежам балок 2БДР18-2П, 2БДР18-3П, 3БДР18-4П, серии 1.462-3 в. I, ригель ИБ3-4-а по чертежам ригеля ИБ3-4 серии ИИ-23-1/70, карнизную панель ПК-1-а по чертежам ПК-1 серии 1.432-5 в. III, с дополнением по данному чертежу.
3. Выборка стали и показатели на один элемент учитывают полный расход стали.
4. Индекс [А] дан для ориентации при монтаже и наносится несмываемой краской.
5. Карнизная плита ПК-1-а изготавливается из керамзитобетона марки 150.

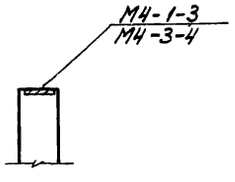

2-2

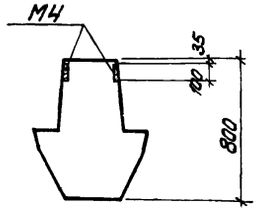

3-3

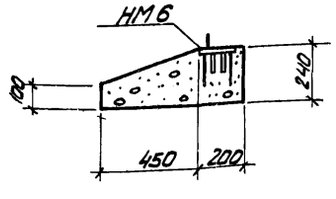

4-4

6986/VI (56)

ГОССТРОЙ СССР РОСТОВСКИЙ ПРОМСТРОЙНИИПРОЕКТ 1976 г.	Сборные железобетонные элементы.	Типовой проект 904-1-33
Компрессорная станция 4К-250А		Альбом VI
		Лист КЖ-22

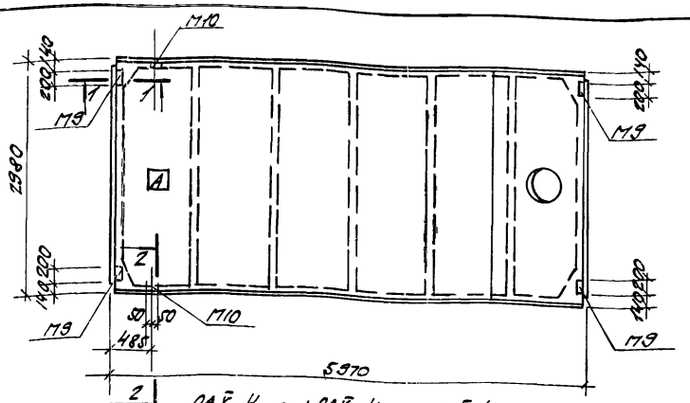

$\frac{ПАV-4}{3\times6}$ -2д; $\frac{ПАV-4}{3\times6}$ -3д; $\frac{ПАV-4}{3\times6}$ -4д

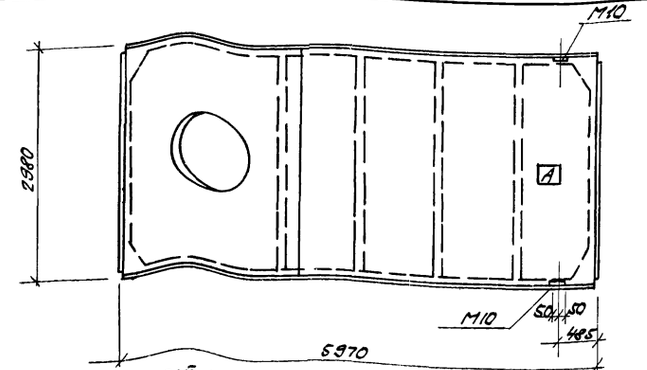

$\frac{ПАV-10}{3\times6}$ -2е; $\frac{ПАV-10}{3\times6}$ -3е; $\frac{ПАV-10}{3\times6}$ -4е; $\frac{ПАV-14}{3\times6}$ -2ж; $\frac{ПАV-14}{3\times6}$ -3ж; $\frac{ПАV-14}{3\times6}$ -4ж

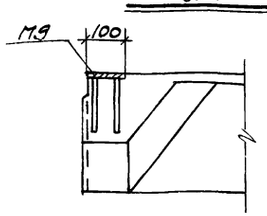

1-1

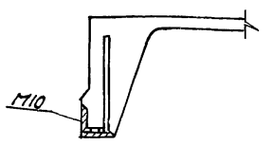

2-2

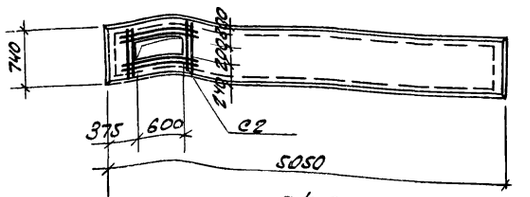

П4-2-а

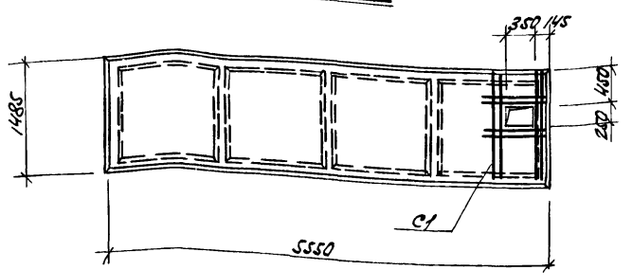

$\frac{П1-2}{АV(3)}$ -а

Спецификация марок дополнительных закладных элементов и арматурных изделий на один элемент.

Марка эл-та	Марка закладн. эл-та или арм. изд.	Колич. штук	№ листа.
$\frac{ПАV-4}{3\times6}$ -2д	М9	4	1.465-7 в.1, ч.1
$\frac{ПАV-4}{3\times6}$ -4д	М10	2	
$\frac{ПАV-4}{3\times6}$ -3д			
$\frac{ПАV-10}{3\times6}$ -2е	М10	2	
$\frac{ПАV-10}{3\times6}$ -3е			
$\frac{ПАV-10}{3\times6}$ -4е			

Марка элемента.	Марка закладн. эл-та или арм. изд.	Колич. штук	№ листа.
$\frac{ПАV-14}{3\times6}$ -2ж	М10	2	1.465-7 в1, ч.1
$\frac{ПАV-14}{3\times6}$ -3ж			
$\frac{ПАV-14}{3\times6}$ -4ж			
$\frac{П1-2}{АV(3)}$ -а	С1	1	КЖ-23
ПЧ-2-а	С2	1	

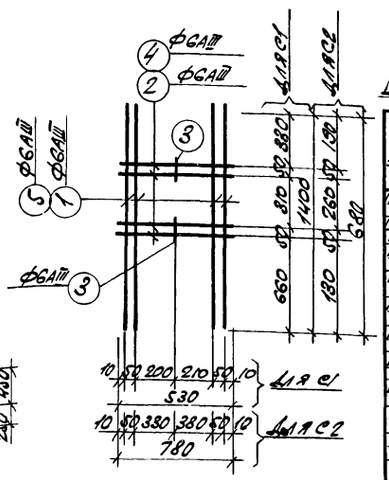

С1; С2

Показатели на одну плиту

Марка элемента	Вес т.	Марка бетона	Объем бетона м³	Расход стали кг
$\frac{ПАV-4}{3\times6}$ -2д	3.3	300	1.31	123,9
$\frac{ПАV-4}{3\times6}$ -3д	3.3	300	1.31	142,6
$\frac{ПАV-4}{3\times6}$ -4д	3.3	350	1.31	149,9
$\frac{ПАV-10}{3\times6}$ -2е	3.6	300	1.45	144,7
$\frac{ПАV-10}{3\times6}$ -3е	3.6	300	1.45	162.0
$\frac{ПАV-10}{3\times6}$ -4е	3.6	350	1.45	169.3
$\frac{ПАV-14}{3\times6}$ -2ж	3.4	300	1.37	152.3
$\frac{ПАV-14}{3\times6}$ -3ж	3.4	300	1.37	169.6
$\frac{ПАV-14}{3\times6}$ -4ж	3,4	350	1.37	176,9
$\frac{П1-2}{АV(3)}$ -а	2,2	300	0.89	66,5
ПЧ-2-а	1,37	200	0.54	48,1

Спецификация и выборка стали на одно арматурное изделие

Марка изделия	№ поз	Эскиз	Ф мм	Длина мм	Кол. шт.	Общая длина м	Выборка стали: Ф или сеч. мм	Выборка стали: Общая длина м	Выборка стали: Вес кг.
С1	1	1400	6АIII	1400	4	5,6	6АIII	7,86	1,8
	2	530	6АIII	530	4	2,12			
	3	70	6АIII	70	2	0,14			
С2	3	см. выше	6АIII	70	2	0,14	6АIII	5,98	1,4
	4	780	6АIII	780	4	3,12			
	5	680	6АIII	680	4	2,72			

Примечания:

1. Общие примечания даны на листе КЖ-2.
2. Плиты покрытия $\frac{ПАV-4}{3\times6}$ -2д, 3д, 4д; $\frac{ПАV-10}{3\times6}$ -2е, 3е, 4е; $\frac{ПАV-14}{3\times6}$ -2ж, 3ж, 4ж изготовить по чертежам плит $\frac{ПАV-4}{3\times6}$ -2,3,4; $\frac{ПАV-10}{3\times6}$ -2,3,4; $\frac{ПАV-14}{3\times6}$ -2,3,4 серии 1.465-7 выпуска I, части 1. Плиты перекрытия $\frac{П1-2}{АV(3)}$ -а, ПЧ-2-а изготовить по чертежу плит $\frac{П1-2}{АV(3)}$; ПЧ-2 серии ИИ24-9, с дополнениями по данному чертежу.
3. Выборка стали и показатели на один элемент учитывают полный расход стали.
4. Индекс $\boxed{А}$ дан для ориентации, при монтаже и наносится несмываемой краской.
5. В местах отверстий арматуру вырезать по месту.

Выборка стали на один элемент, кг

Марка элемента	Горячекатанная круглая сталь класса А-I, Ф мм: 10АI	12АI	14АI	16АI	Итого	Горячекатанная сталь период. профиля класса А-III, Ф мм: 6АIII	8АIII	10АIII	12АIII	14АIII	16АIII	Итого	Сталь ЧМТУ1-177-67 класса А-V, Ф мм: 14АV	16АV	18АV	Итого	Холоднотянутая проволока класса В-I: 3ВI	4ВI	5ВI	Итого	Прокатная сталь Вст3кп2, Профиль: δ=6	δ=8	δ=10	δ=30	∠75×8	∠80×6	Итого	Всего
$\frac{ПАV-4}{3\times6}$ -2д			4,4		4,4			6,4	52,5	0,2		59,1	14,6			14,6	10,5	15,7	4,2	30,4		5,2	4,8		5,4		15,4	123,9
$\frac{ПАV-4}{3\times6}$ -3д			4,4		4,4			6,4	27,7	34,3		68,4		19,0		19,0	4,0	21,0	10,4	35,4		5,2	4,8		5,4		15,4	142,6
$\frac{ПАV-4}{3\times6}$ -4д			4,4		4,4			6,4	27,7	34,3		68,4			24,0	24,0	4,0	23,3	10,4	37,7		5,2	4,8		5,4		15,4	149,9
$\frac{ПАV-10}{3\times6}$ -2е	4,4				4,4			4,8	80,6	0,2		85,6	14,6			14,6	10,5	15,2	4,2	29,9			4,8		5,4		10,2	144,7
$\frac{ПАV-10}{3\times6}$ -3е	4,4				4,4			4,8	58,6	30,4		93,8		19,0		19,0	4,0	21,0	9,6	34,6			4,8		5,4		10,2	162,0
$\frac{ПАV-10}{3\times6}$ -4е	4,4				4,4			4,8	58,6	30,4		93,8			24,0	24,0	4,0	23,3	9,6	36,9			4,8		5,4		10,2	169,3
$\frac{ПАV-14}{3\times6}$ -2ж		4,4			4,4			4,8	88,2	0,2		93,2	14,6			14,6	10,5	15,2	4,2	29,9			4,8		5,4		10,2	152,3
$\frac{ПАV-14}{3\times6}$ -3ж		4,4			4,4			4,8	66,2	30,4		101,4		19,0		19,0	4,0	21,0	9,6	34,6			4,8		5,4		10,2	169,6
$\frac{ПАV-14}{3\times6}$ -4ж		4,4			4,4			4,8	66,2	30,4		101,4			24,0	24,0	4,0	23,3	9,6	36,9			4,8		5,4		10,2	176,9
$\frac{П1-1}{АV(3)}$		3,4		2,5	5,9	5,0	4,4	2,8				12,2	13,5			13,5		15,0	14,9	29,9	1,4	0,6				3,0	5,0	66,5
ПЧ-2-а	2,4			2,5	4,9	7,6	1,6	1,6			16,2	27,0						8,6		8,6				7,6			7,6	48,1

6986/VI (57)

ГОССТРОЙ СССР РОСТОВСКИЙ ПРОМСТРОЙНИИПРОЕКТ 1976 г.	Сборные железобетонные плиты перекрытия и покрытия	Типовой проект 904-1-33
Компрессорная станция 4К-250А		Альбом VI
		Лист КЖ-23

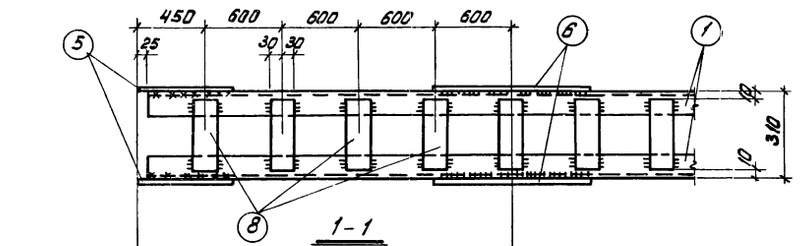

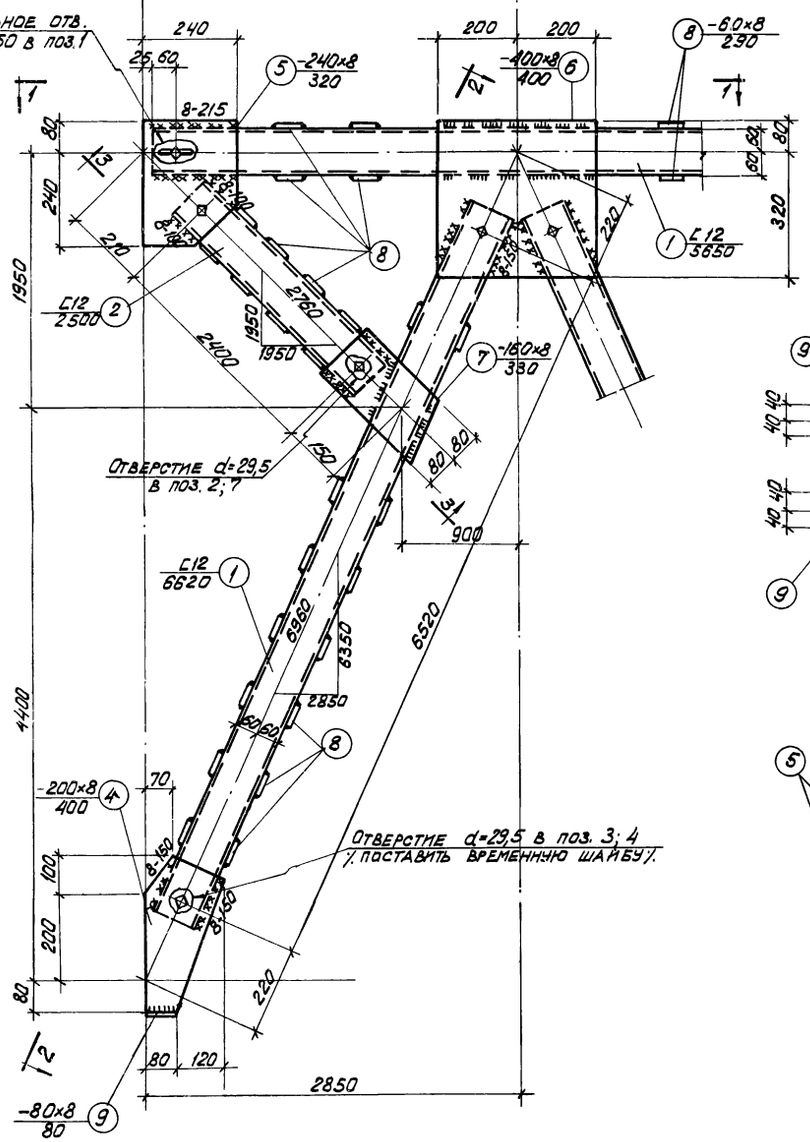

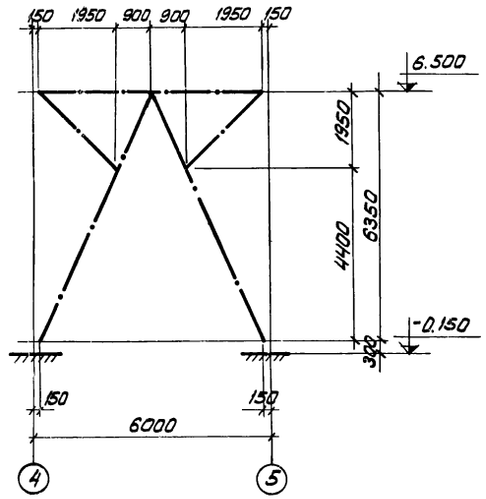

Геометрическая схема

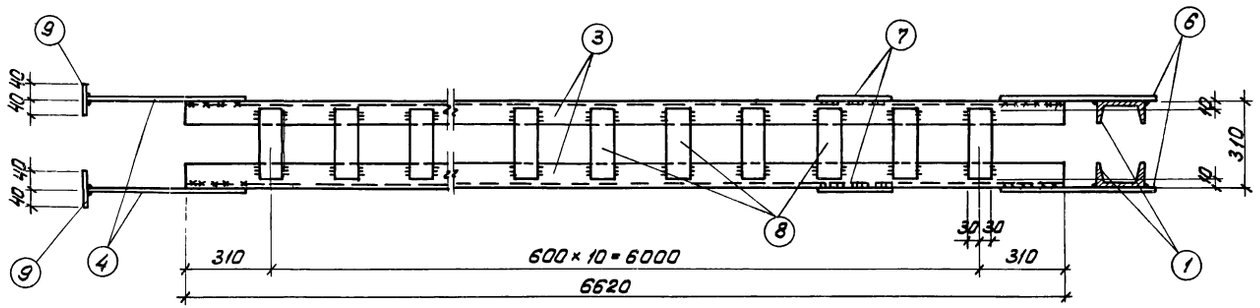

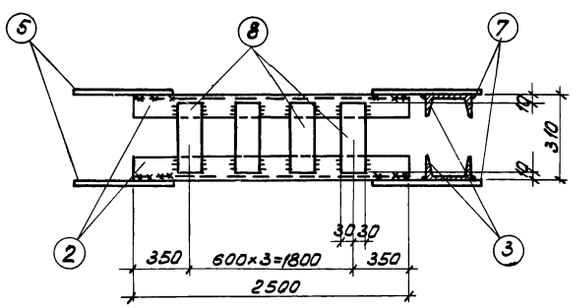

Спецификация стали на один элемент

Марка элемента	№ поз.	Эскиз	Длина, мм	Кол. шт.	Вес, кг: одной поз.	Вес, кг: всех поз.	Вес, кг: элемента	Примечания
СВ1	1	[12	5650	2	58,8	117,6	657,0	
	2	[12	2500	4	26,0	104,0		
	3	[12	6620	4	68,9	275,6		
	4	-200×8	400	4	5,0	20,0		
	5	-240×8	320	4	4,8	19,2		
	6	-400×8	400	2	10,0	20,0		
	7	-160×8	330	4	3,3	13,2		
	8	-60×8	290	78	1,1	85,8		
	9	-80×8	80	4	0,4	1,6		

Примечания

1. Все болты приняты ф 16 мм.
2. Все неоговоренные обрезы равны 50 мм.
3. Все неоговоренные сварные швы считать толщиной 6 мм.
4. Сварные швы выполнить электродами типа Э42 ГОСТ 9467-75.
5. Связи при перевозке сложить и перевязать.
6. Материал конструкций - сталь марки Вст3кп2 для сварных конструкций по ГОСТ 380-71.*

6986/VI (58)

Госстрой СССР Ростовский Промстройниипроект 1976 г.	Вертикальная связь СВ1	Типовой проект 904-1-33
		Альбом VI
Компрессорная станция 4К-250А		Лист КЖ-24

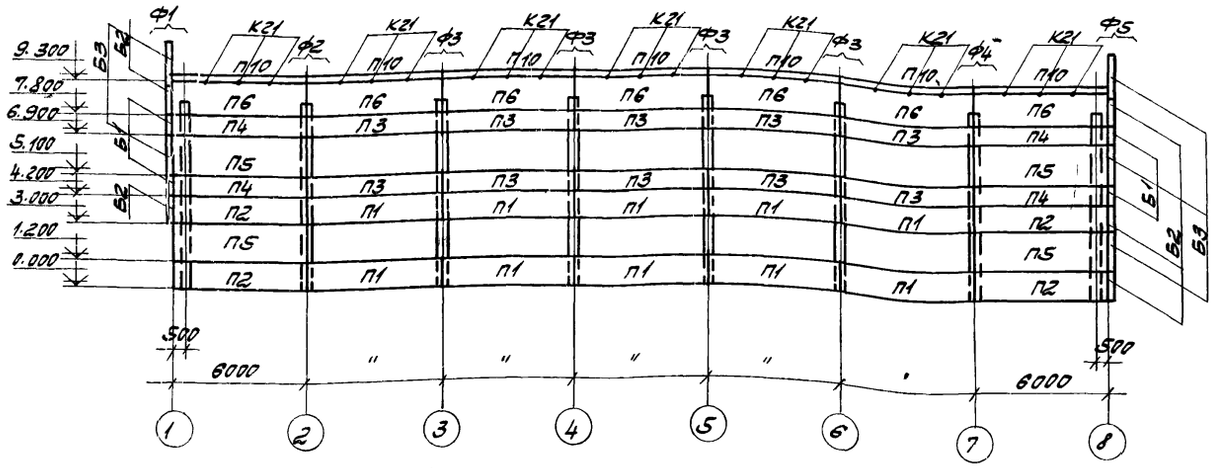

МОНТАЖНАЯ СХЕМА СТЕНОВЫХ ПАНЕЛЕЙ ПО ОСИ „А"

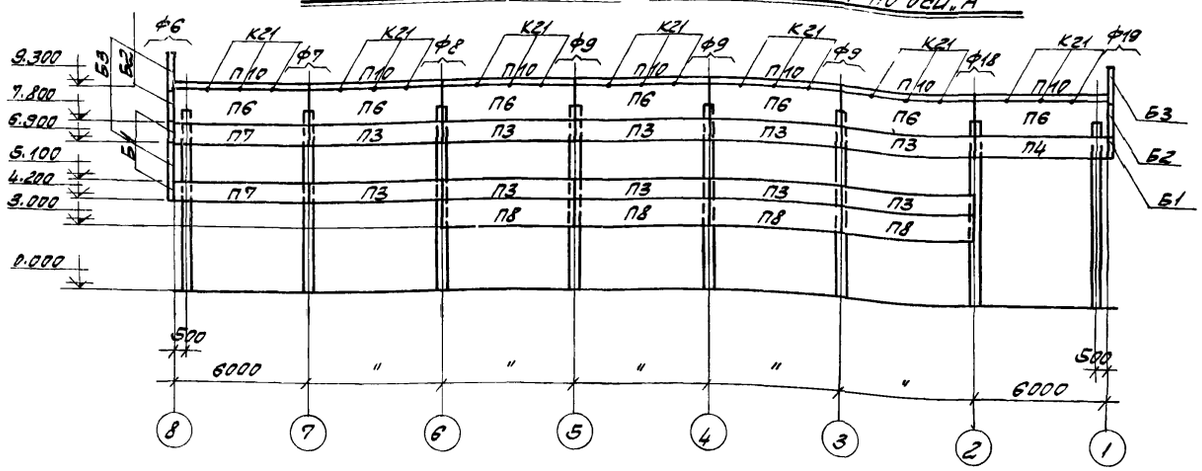

МОНТАЖНАЯ СХЕМА СТЕНОВЫХ ПАНЕЛЕЙ ПО ОСИ „Г"

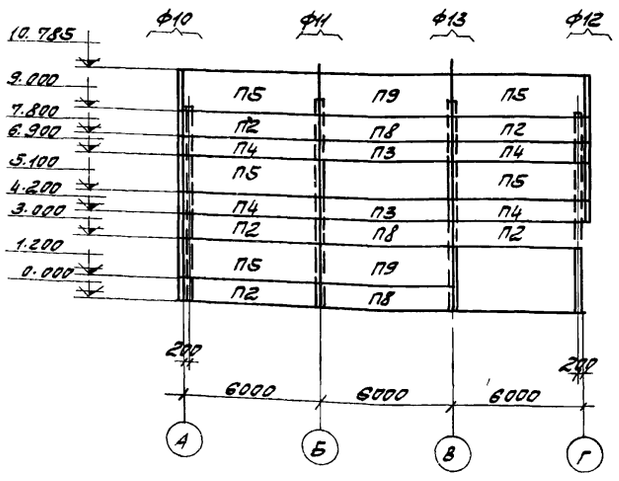

МОНТАЖНАЯ СХЕМА СТЕНОВЫХ ПАНЕЛЕЙ ПО ОСИ „8"

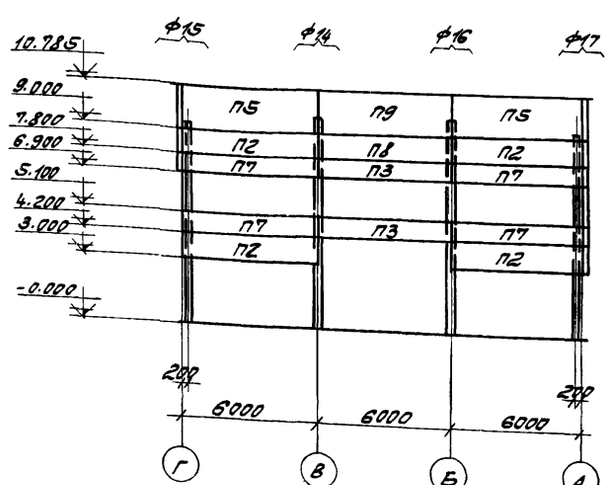

МОНТАЖНАЯ СХЕМА СТЕНОВЫХ ПАНЕЛЕЙ ПО ОСИ „1"

СПЕЦИФИКАЦИЯ СБОРНЫХ ЖЕЛ. БЕТ. ЭЛЕМЕНТОВ НА МОНТАЖНЫЕ СХЕМЫ

НАИМЕН. ЭЛ-ТА	УСЛОВН. МАРКА ЭЛ-ТА	МАРКА ЭЛ-ТА	КОЛ. ШТ.	ВЕС ЭЛ-ТА	СТАНДАРТ ИЛИ ЛИСТ ПРОЕКТА
СТЕНОВЫЕ ПАНЕЛИ	П1	ПСВ20-211 1.2×6	10	1.2	1.432-5 В.1
	П2	ПСВ20-142 1.2×6	13	1.2	
	П3	ПСВ20-211 0.9×6	24	0.9	
	П4	ПСВ20-142 0.9×6	9	0.9	
	П5	ПСВ20-112 1.8×6	11	1.7	
	П6	ПСВ20-421 1.5×6	14	1.4	
	П7	ПСВ20-212 0.9×6	6	0.9	
	П8	ПСВ20-111 1.2×6	8	1.2	
	П9	ПСВ20-111 1.8×6	3	1.7	
КАРНИЗНЫЕ ПАНЕЛИ	П10	ПК-1-а	14	1.2	1.432-5 В.3
УГЛОВЫЕ БЛОКИ	Б1	БЯ-6	7	0.03	1.432-5 В.1
	Б2	БЯ-24	9	0.04	
	Б3	БЯ-42	8	0.06	

СПЕЦИФИКАЦИЯ СТАЛЬНЫХ СОЕДИНИТЕЛЬНЫХ ЭЛЕМЕНТОВ НА МОНТАЖНЫЕ СХЕМЫ

НАИМЕН. ЭЛ-ТА	МАРКА ЭЛ-ТА	КОЛ. ШТ.	СТАНДАРТ ИЛИ ЛИСТ ПРОЕКТА	ДЕТАЛЬ И № ЛИСТА, ГДЕ ЭЛЕМЕНТ ПРИМЕНЕН	
СОЕДИНИТЕЛЬНЫЕ ЭЛЕМЕНТЫ	Т1	136	1.439-1	К1, К2	КЖ-26 ÷ КЖ-28
	Т2	97		К2	
	Т5	74		К5, К6, К7	
	Т9	12		К13	
	Т10	28		К11.4	
	Т14	26		К6, К4	
	Т15	8		К17	
	Т18	35		К18, К20	
	Т22	27		К22	
	Т23	28		К22, К22-а	
	Т26	42		К21	
	Н64	1	КЖ-18	4	

СПЕЦИФИКАЦИЯ МАРОК ТИПОВЫХ КРЕПЛЕНИЙ НА МОНТАЖНУЮ СХЕМУ

ТИП КРЕПЛЕНИЯ	КОЛИЧ. ШТУК.	№ ЛИСТА
К1	39	2.430-4 В.1
К2	97	
К4	16	
К5	46	
К6	10	
К7	9	
К11	27	
К13	8	
К17	8	
К18	4	
К20	31	
К21	42	
К22	27	
К22-а	1	
4	1	КЖ-17

ПРИМЕЧАНИЯ

1. ОБЩИЕ ПРИМЕЧАНИЯ ДАНЫ НА ЛИСТЕ КЖ-2.
2. ФРАГМЕНТЫ ДАНЫ НА ЛИСТАХ КЖ-26, КЖ-27.
3. СПЕЦИФИКАЦИЯ ТИПОВ КРЕПЛЕНИЯ НА ФРАГМЕНТЫ ДАНА НА ЛИСТЕ КЖ-28.
4. МОНТАЖНАЯ СХЕМА И МАРКИРОВКА ОПОРНЫХ СТОЛИКОВ ДАНЫ НА ЛИСТЕ КЖ-14.
5. МОНТАЖНАЯ СХЕМА СТАЛЬНЫХ ОКОННЫХ ПАНЕЛЕЙ ДАНА НА ЛИСТЕ АР-19.
6. КАРНИЗНЫЕ ПАНЕЛИ И УГЛОВЫЕ БЛОКИ СОЕДИНЯЮТСЯ СО СТЕНОВЫМИ ПАНЕЛЯМИ ДО ИХ МОНТАЖА ЗА ИСКЛЮЧЕНИЕМ УГЛОВЫХ БЛОКОВ ВЫШЕ ОТМЕТКИ 7.800.

ГОССТРОЙ СССР РОСТОВСКИЙ ПРОМСТРОЙНИИПРОЕКТ 1976 г	МОНТАЖНЫЕ СХЕМЫ СТЕНОВЫХ ПАНЕЛЕЙ ПО ОСЯМ „А", „Г", „8", „1".	ТИПОВОЙ ПРОЕКТ 904-1-33
КОМПРЕССОРНАЯ СТАНЦИЯ 4К-250А		АЛЬБОМ VI
		ЛИСТ КЖ-25

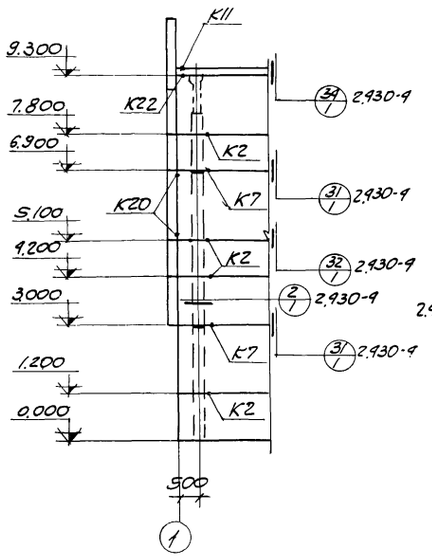

ФРАГМЕНТ Ф1

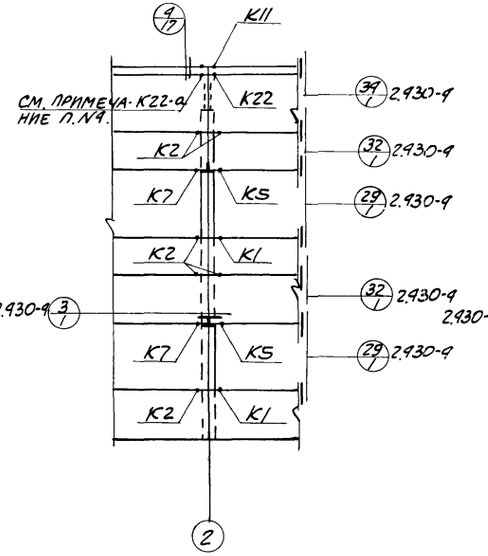

ФРАГМЕНТ Ф2

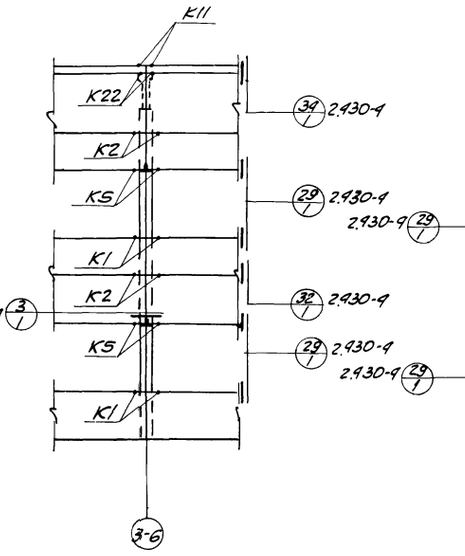

ФРАГМЕНТ Ф3

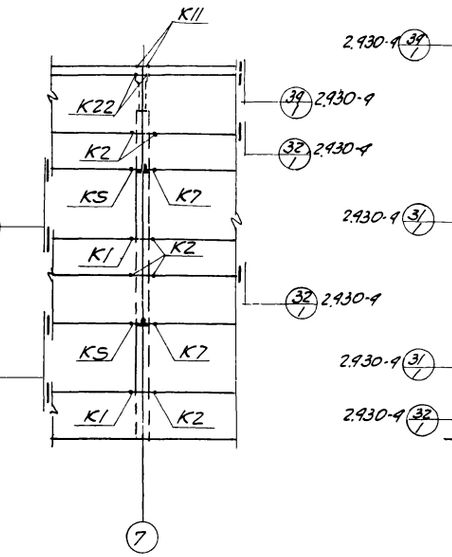

ФРАГМЕНТ Ф4

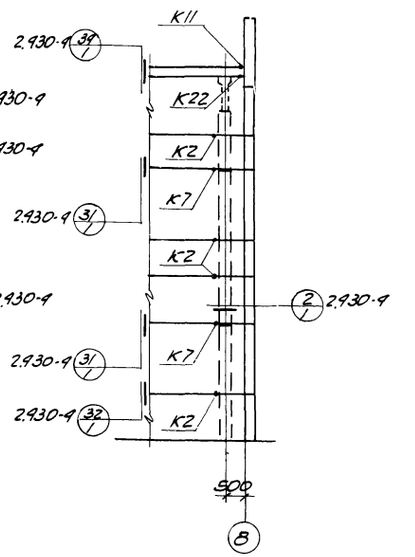

ФРАГМЕНТ Ф5

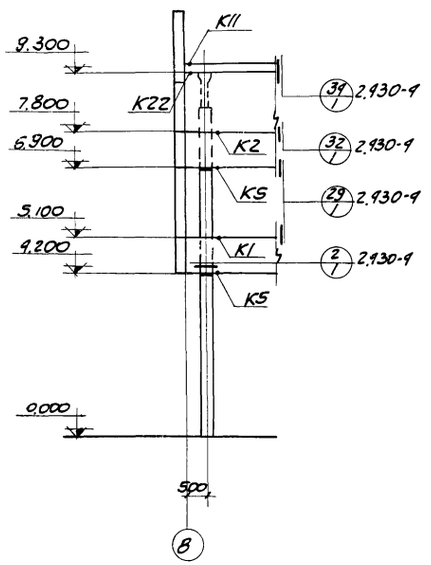

ФРАГМЕНТ Ф6

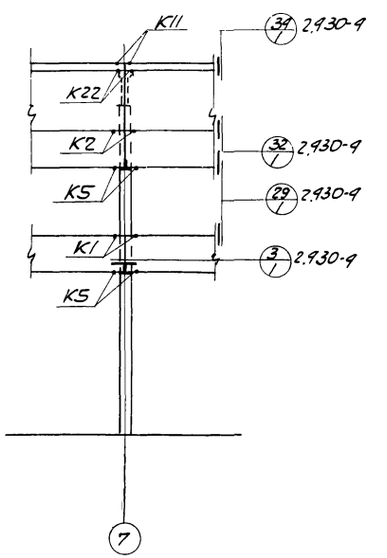

ФРАГМЕНТ Ф7

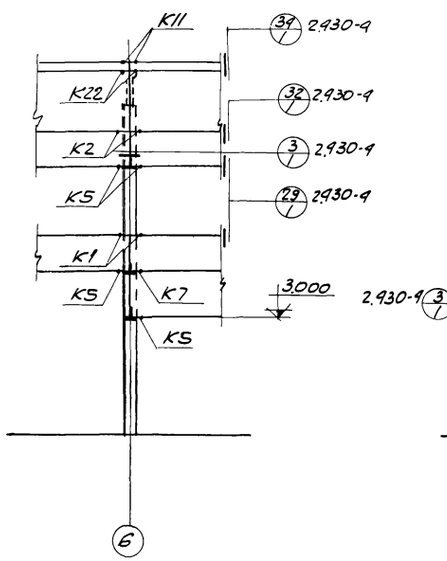

ФРАГМЕНТ Ф8

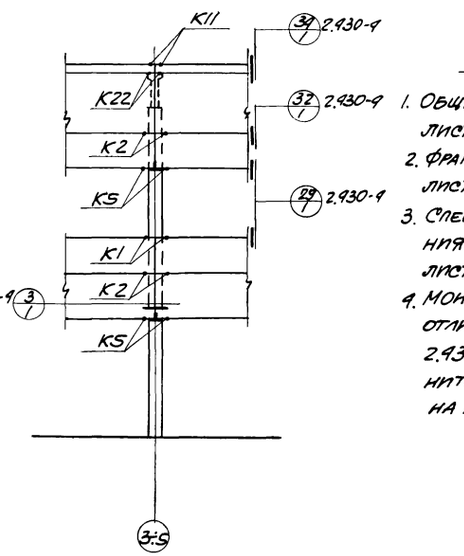

ФРАГМЕНТ Ф9

Примечания:

1. Общие примечания даны на листе КЖС-2.
2. Фрагменты замаркированы на листе КЖС-25.
3. Спецификация типов крепления на фрагменты дана на листе КЖС-28.
4. Монтажная деталь К22-а отличается от К22 по серии 2.930-9 в. 1 заменой соединительного элемента Т22 на НД4.

6986/VI

Госстрой СССР Ростовский Промстройниипроект 1976 г.	Фрагменты Ф1÷Ф9.	Типовой проект 904-1-33
		Альбом VI
Компрессорная станция 4К-250А		Лист КЖС-26

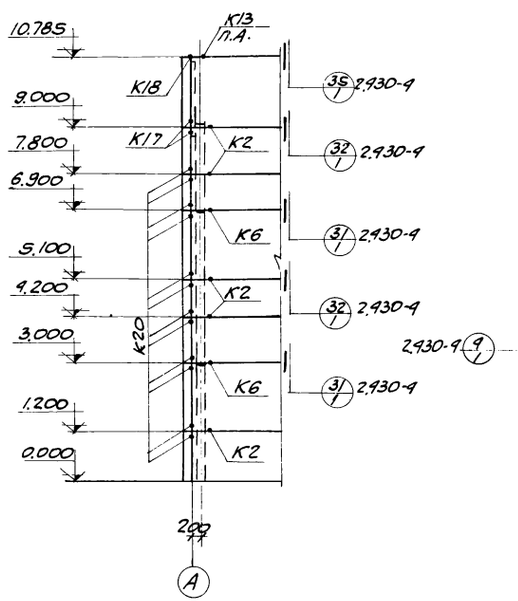

Фрагмент ф10

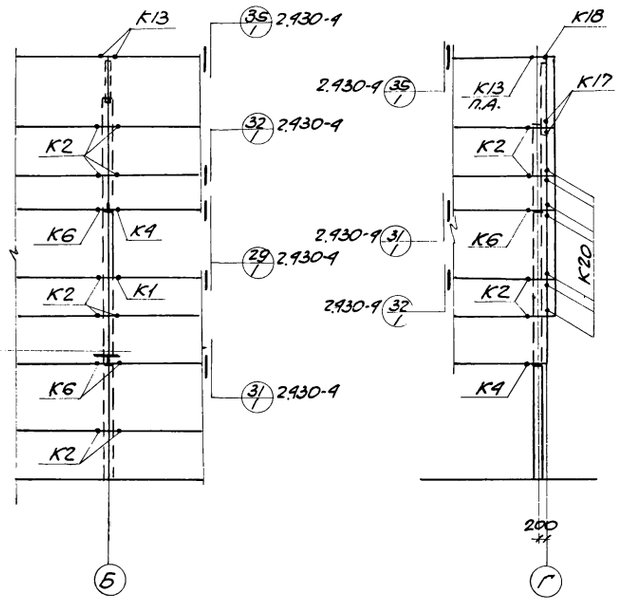

Фрагмент ф11

Фрагмент ф12

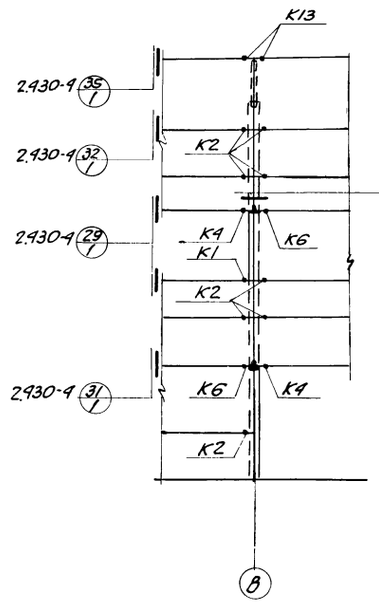

Фрагмент ф13

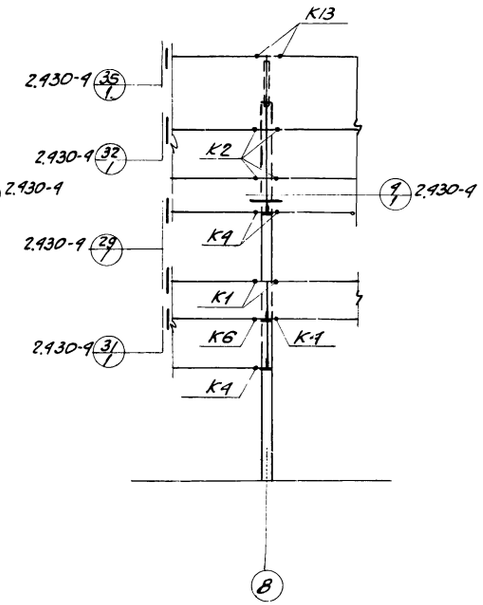

Фрагмент ф14

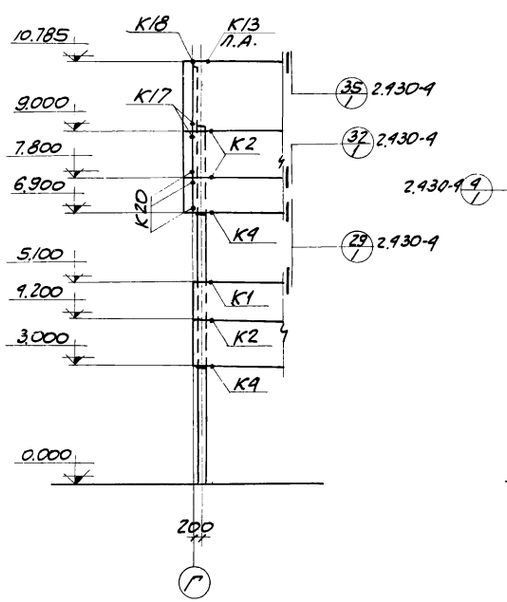

Фрагмент ф15

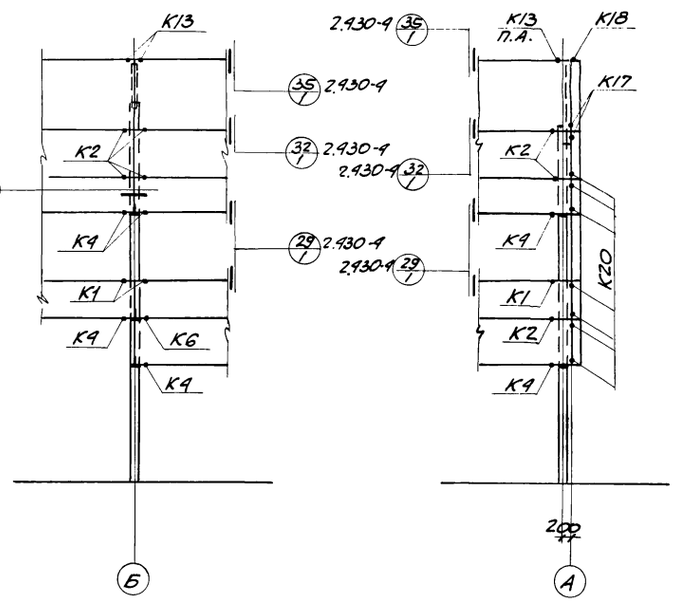

Фрагмент ф16

Фрагмент ф17

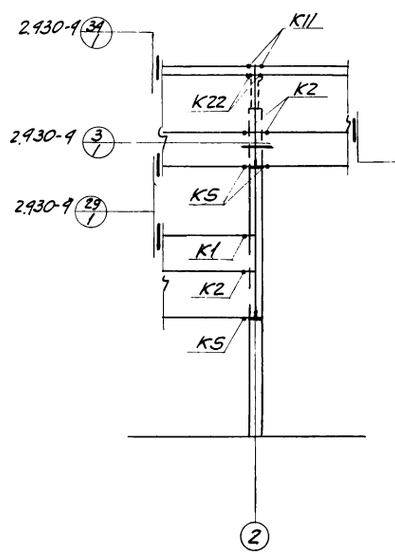

Фрагмент ф18

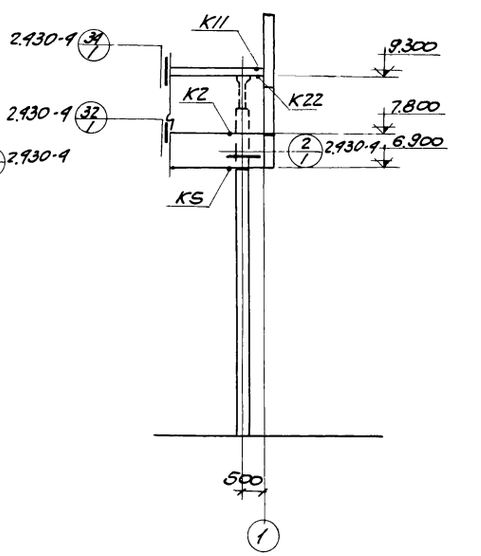

Фрагмент ф19

6986/VI (61)

Примечания:

1. Примечания даны на листе КЖ-26.

Госстрой СССР Ростовский промстройниипроект 1976 г.	Фрагменты ф10÷ф19.	Типовой проект 904-1-33
		Альбом VI
Компрессорная станция 4К-250А		Лист КЖ-27

СПЕЦИФИКАЦИЯ ТИПОВ КРЕПЛЕНИЯ НА ФРАГМЕНТЫ.

МАРКА И КОЛИЧ. ФРАГМЕНТОВ	ТИП КРЕПЛЕНИЯ	КОЛ-ВО НА ОДИН ФРАГМЕНТ	НА ВСЕ ФРАГМЕНТЫ	№ ЛИСТА
ф1 1шт.	К2	4	4	2.430-4 в.1
	К7	2	2	
	К11	1	1	
	К20	2	2	
	К22	1	1	
ф2 1шт.	К1	2	2	
	К2	6	6	
	К5	2	2	
	К7	2	2	
	К11	1	1	
	К22	1	1	
	К22-а	1	1	
	4	1	1	К.ф-17
ф3 4шт.	К1	4	16	2.430-4 в.1
	К2	4	16	
	К5	4	16	
	К11	2	8	
	К22	2	8	
ф4 1шт.	К1	2	2	
	К2	6	6	
	К5	2	2	
	К7	2	2	
	К11	2	2	
	К22	2	2	

МАРКА И КОЛИЧ. ФРАГМЕНТОВ	ТИП КРЕПЛЕНИЯ	КОЛ-ВО НА ОДИН ФРАГМЕНТ	НА ВСЕ ФРАГМЕНТЫ	№ ЛИСТА
ф5 1шт.	К2	4	4	2.430-4 в.1
	К7	2	2	
	К11	1	1	
	К22	1	1	
ф6 1шт.	К1	1	1	
	К2	1	1	
	К5	2	2	
	К11	1	1	
	К22	1	1	
ф7 1шт.	К1	2	2	
	К2	2	2	
	К5	4	4	
	К11	2	2	
	К22	2	2	
ф8 1шт.	К1	2	2	
	К2	2	2	
	К5	4	4	
	К7	1	1	
	К11	2	2	
	К22	2	2	

МАРКА И КОЛИЧ. ФРАГМЕНТОВ	ТИП КРЕПЛЕНИЯ	КОЛ-ВО НА ОДИН ФРАГМЕНТ	НА ВСЕ ФРАГМЕНТЫ	№ ЛИСТА
ф9 3шт.	К1	2	6	2.430-4 в.1
	К2	4	12	
	К5	4	12	
	К11	2	6	
	К22	2	6	
ф10 1шт.	К2	5	5	
	К6	2	2	
	К13	1	1	
	К17	2	2	
	К18	1	1	
	К20	12	12	
ф11 1шт.	К2	9	9	
	К6	3	3	
	К13	1	1	
	К1	1	1	
	К4	1	1	
ф12 1шт.	К2	4	4	
	К4	1	1	
	К6	1	1	
	К13	1	1	
	К17	2	2	
	К18	1	1	
	К20	7	7	

МАРКА И КОЛИЧ. ФРАГМЕНТОВ	ТИП КРЕПЛЕНИЯ	КОЛ-ВО НА ОДИН ФРАГМЕНТ	НА ВСЕ ФРАГМЕНТЫ	№ ЛИСТА
ф13 1шт.	К2	8	8	2.430-4 в.1
	К4	2	2	
	К6	2	2	
	К13	1	1	
	К1	1	1	
ф14 1шт.	К1	2	2	
	К2	4	4	
	К4	4	4	
	К6	1	1	
	К13	1	1	
ф15 1шт.	К1	1	1	
	К2	3	3	
	К4	2	2	
	К13	1	1	
	К17	2	2	
	К18	1	1	
	К20	3	3	
ф16 1шт.	К1	2	2	
	К2	4	4	
	К4	4	4	
	К6	1	1	
	К13	1	1	

МАРКА И КОЛИЧ. ФРАГЕНТОВ	ТИП КРЕПЛЕНИЯ	КОЛ-ВО НА ОДИН ФРАГМЕН.	НА ВСЕ ФРАГМЕНТЫ	№ ЛИСТА
ф17 1шт.	К1	1	1	2.430-4 в.1
	К2	3	3	
	К4	2	2	
	К13	1	1	
	К17	2	2	
	К18	1	1	
	К20	7	7	
ф18 1шт.	К1	1	1	
	К2	3	3	
	К5	3	3	
	К11	2	2	
	К22	2	2	
ф19 1шт.	К2	1	1	
	К5	1	1	
	К11	1	1	
	К22	1	1	

ПРИМЕЧАНИЯ:

1. Данный лист рассматривать совместно с листами КФ-25 ÷ ÷ КФ-27.

6986/VI (62)

ГОССТРОЙ СССР РОСТОВСКИЙ ПРОМСТРОЙНИИПРОЕКТ 1976 г.	СПЕЦИФИКАЦИЯ ТИПОВ КРЕПЛЕНИЯ НА ФРАГМЕНТЫ	ТИПОВОЙ ПРОЕКТ 904-1-33
КОМПРЕССОРНАЯ СТАНЦИЯ 4К-250А		АЛЬБОМ VI
		ЛИСТ КФ-28

Спецификация арматуры на один элемент

Марка эл-та	Марка и кол. карк. и сеток	№ поз	Эскиз	ф мм	Длина мм	Кол. шт. в 1 карк. или сетке	Кол. шт. в 1 эл-те	Общ. длина м
МУ1	Отдельные стержни	1.	1150	8АI	1250	—	16	20.0
		2.	1450	8АI	1550	—	32	49.6
		3.	1200	8АI	1300	—	16	20.8
		4.	350	8АI	450	—	10	4.5
		5.	450	8АI	550	—	15	8.3
		6.	400 (70 … 70)	6АI	540	—	27	14.6
		7.	распред. АР-РА	6АI	по месту	—	—	124.0
		8.	230, 30, 190, 100	6АI	300	—	178	53.4
		9	200, 180, 30, 80	6АI	270	—	17	46
			НМ8-10.5п.м					
МУ2	Отдельные стержни	3.	см. выше	8АI	1300	—	6	7.8
		6.	— " —	6АI	540	—	20	10.8
		7.	— " —	6АI	по месту	—	—	40.0
		8.	— " —	6АI	300	—	30	9.0
		10.	1350	8АI	1450	—	6	8.7
		11.	1400	8АI	1500	—	6	9.0
		12.	220, 180, 30, 130	6АI	300	—	6	1.8
			НМ8 - 5.0п.м.			—		
	Кр. 1 шт. 3	14	5980	25АIII	5980	1	3	17.9
		15	5980	10АI	5980	1	3	17.9
		16	350	8АI	350	40	120	42.0
	Отд. стержни	13	280	8АI	280		80	22.4

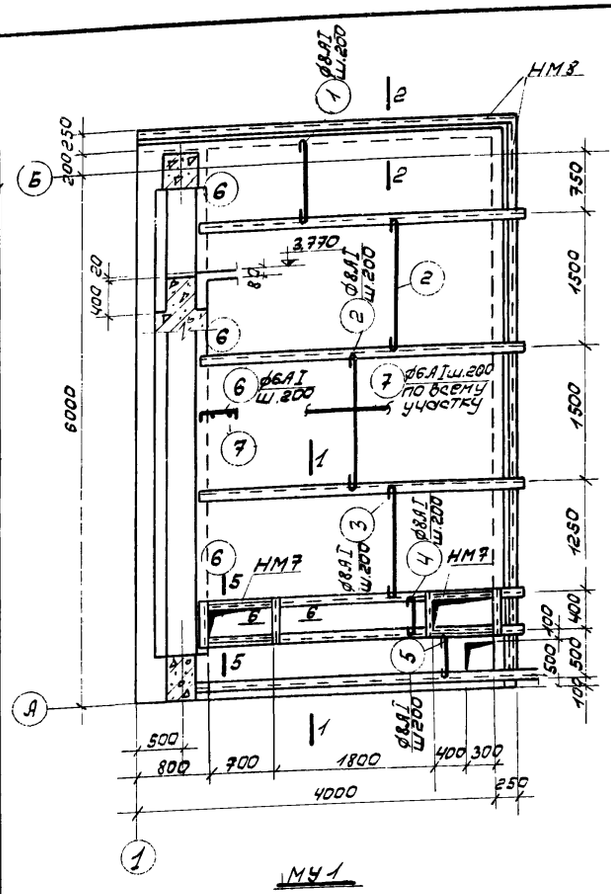

МУ1

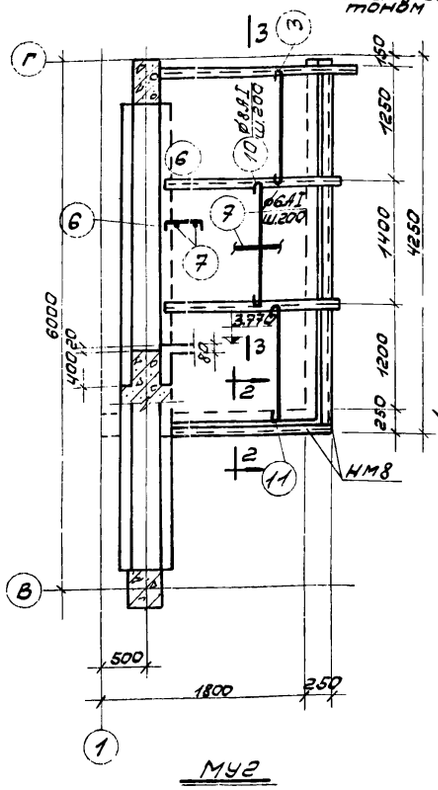

МУ2

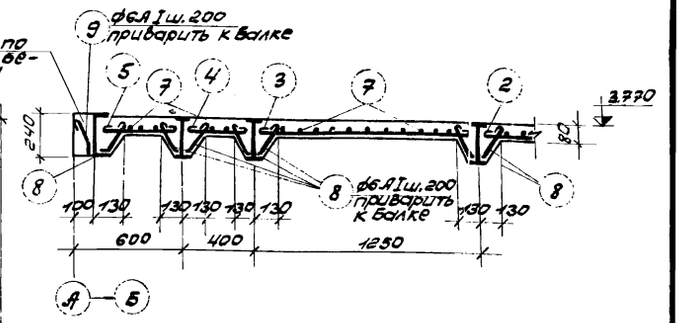

1-1

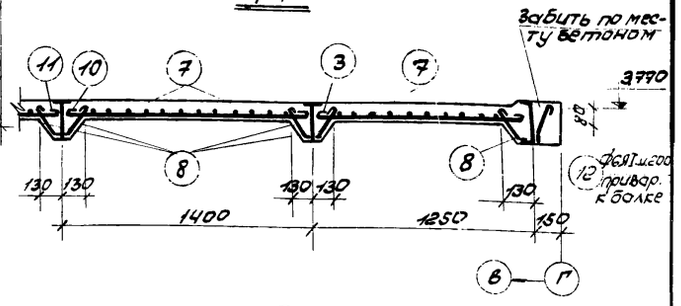

3-3

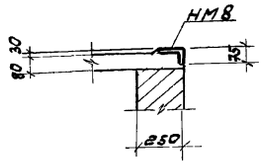

2-2

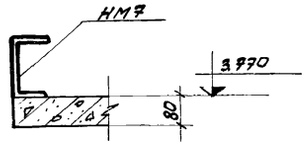

6-6

Примечания:

1. Защитный слой бетона для рабочей арматуры монолитных участков равен 10мм, а для балки равен 25мм.
2. Балка МБ1 замаркирована на листе КЖ-13.
3. Металлические балки даны на чертежах марки „КМ".
4. Каркасы изготавливать в соответствии с ГОСТ 10922-75 „Арматура и закладные детали сварные для железобетонных конструкций."

Спецификация марок закладных элементов на один элемент

Марка эл-та	Марка заклад. эл-та	Кол. штук	№ листа
МУ1	НМ7	2	КЖ-30
	НМ8	10.5пм	
МУ2	НМ8	5.0пм	КЖ-30

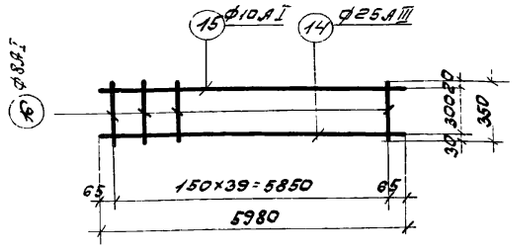

КР. 1

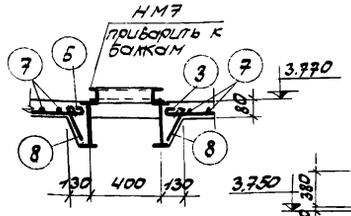

5-5

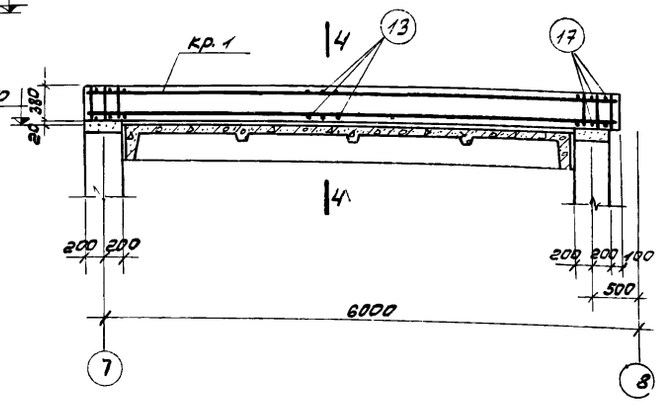

МБ1

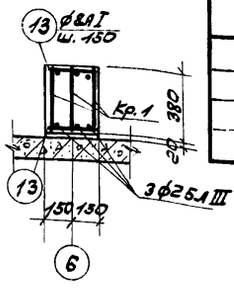

4-4

Расход бетона и стали на один элемент.

Марка элемента	Бетон, м³ Марка 150	Бетон, м³ Марка 200	Бетон, м³ Итого	Сталь кг Класс А-I	Сталь кг Класс А-III	Сталь кг Прокат Вст3кп2		Сталь кг Итого
МУ1	2.2		2.2	92.9		60.0		152.9
МУ2	0.8		0.8	27.8		28.5		56.3
МБ1		0.7	0.7	36.7	68.9			105.6

Выборка стали на один элемент кг

Марка эл-та	Сталь класса А-I ф мм 6АI	8АI	10АI		Итого	Сталь класса А-III ф мм 25АIII		Итого	Прокат Вст3кп2 Профиль 1.75×50×6			Итого	Всего
МУ1	52.1	40.8			92.9				60.0			60.0	152.9
МУ2	17.7	10.1			27.8				28.5			28.5	56.3
МБ1		25.7	11.0		36.7	68.9		68.9					105.6

6986/VI 63

ГОССТРОЙ СССР РОСТОВСКИЙ ПРОМСТРОЙНИИПРОЕКТ 1976г.	Монолитные участки МУ1, МУ2	Типовой проект 904-1-33
Компрессорная станция 4К-250А	Монолитная балка МБ1	Альбом VI
		Лист КЖ-29

Спецификация стали на один закладной элемент

Марка закладн. эл-та	№ поз.	Эскиз	Длина, мм	Кол. шт.	Вес, кг: одной поз.	Вес, кг: всех поз.	Вес, кг: 1 эл-та	Примечания
НМ1	1	∠63×40×8	284	2	1.7	3.4	6.8	
	2	-125×8	220	2	1.7	3.4		
НМ2	3	-350×10	400	1	11.0	11.0	14.2	
	4	•Ф16AIII	250	7	0.9	2.8		
	5	□20×20	50	2	0.16	0.3		
	14	Гайка М16	—	1	0.05	0.05		
НМ3	6	∠125×80×10	700	2	10.8	21.6	29.4	
	7	•Ф12AIII	250	3	0.2	0.6		
	8	•Ф12AIII	125	6	0.1	0.6		
	9	•Ф12AIII	450	4	0.9	1.6		
НМ4	10	-400×10	400	1	12.6	12.6	13.5	
	11	•Ф12AIII	200	4	0.2	0.8		
	14	Гайка М16	—	1	0.05	0.05		
НМ5	12	-200×12	300	1	5.7	5.7	7.0	
	13	•Ф12AIII	240	6	0.2	1.2		
	14	Гайка М16	-	1	0.05	0.05		
НМ6	15	-150×10	170	1	2.0	2.0	2.6	
	16	•Ф12AIII	150	4	0.1	0.4		
	17	Газ.тр.ф1"	100	1	0.2	0.2		
НМ8	18	∠75×50×6	1000	1	5.7	5.7	6.5	
	19	•Ф6AI	250	4	0.1	0.4		
	20	•Ф6AI	200	4	0.1	0.4		
НМ7	22	С6.5	390	2	2.3	4.6	12.8	
	21	С6.5	700	2	4.1	8.2		
НМ9	24	•Ф20AI	100	2	0.3	0.6	4.7	
	23	-150×8	300	1	2.8	2.8		
	7	•Ф12AIII	250	6	0.2	1.2		
	25	Гайка М12	—	1	0.05	0.05		
НМ10	26	•Ф36AIII	450	1	3.6	3.6	25.3	
	27	•Ф28AIII	4500	1	21.7	21.7		

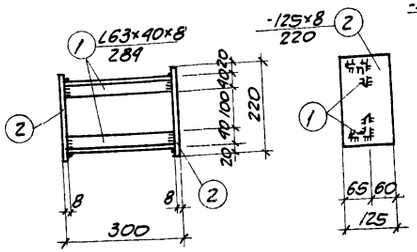

НМ1

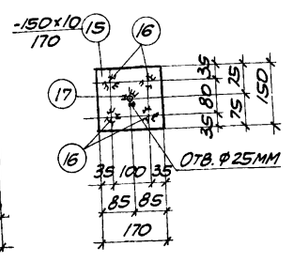

НМ6

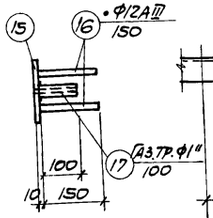

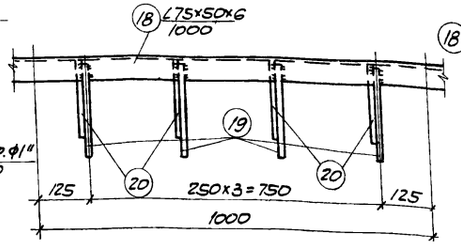

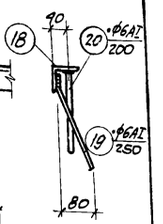

НМ8

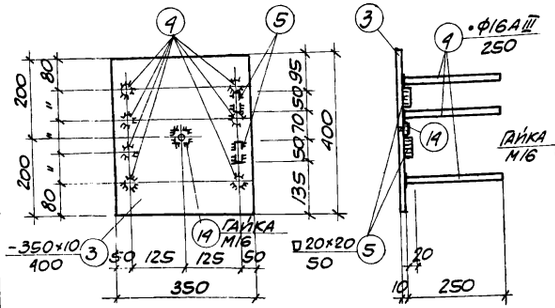

НМ2

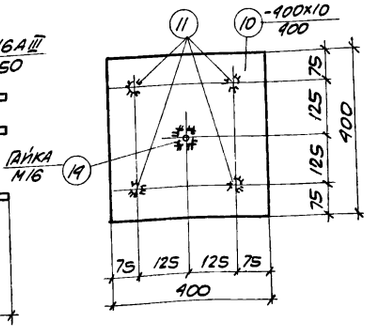

НМ4

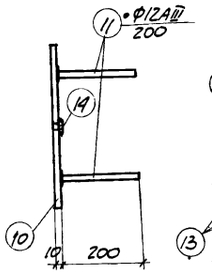

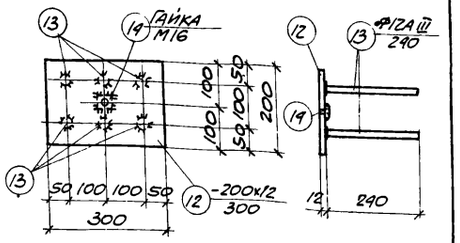

НМ5

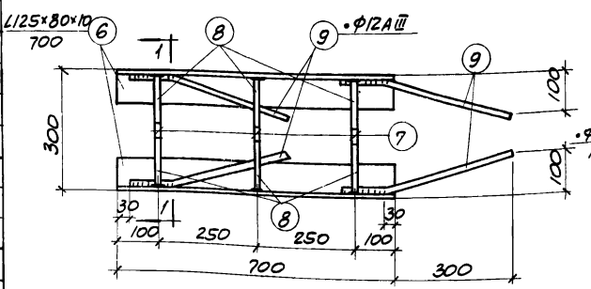

НМ3

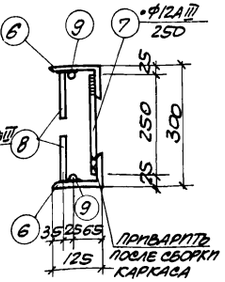

1-1

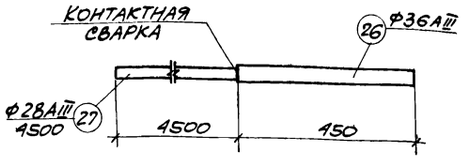

НМ10

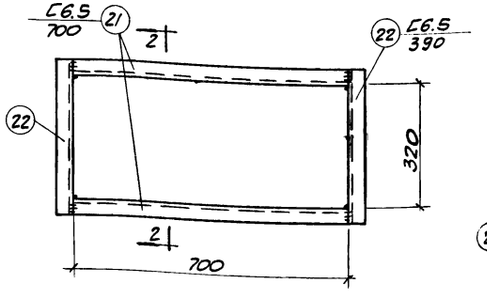

НМ7

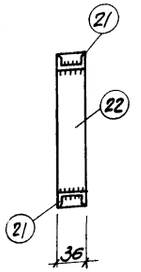

2-2

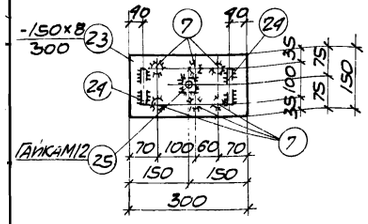

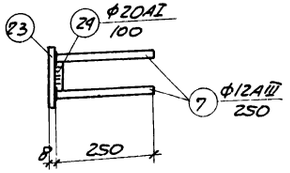

НМ9

Примечания:

1. Сварку закладных производить электродами типа Э42.
2. Сварка стержней втавр должна производиться в соответствии с ГОСТ 10922-75 „Арматура и закладные детали сварные для железобетонных конструкций."
3. Все сварные швы принять h=6мм.
4. Закладные элементы выполнить из стали Вст3кп2.

6986/VI 64

Госстрой СССР Ростовский Промстройниипроект 1976 г.	Закладные детали НМ1÷НМ10.	Типовой проект 904-1-33
		Альбом VI
Компрессорная станция 9К-250А		Лист КЖС-30

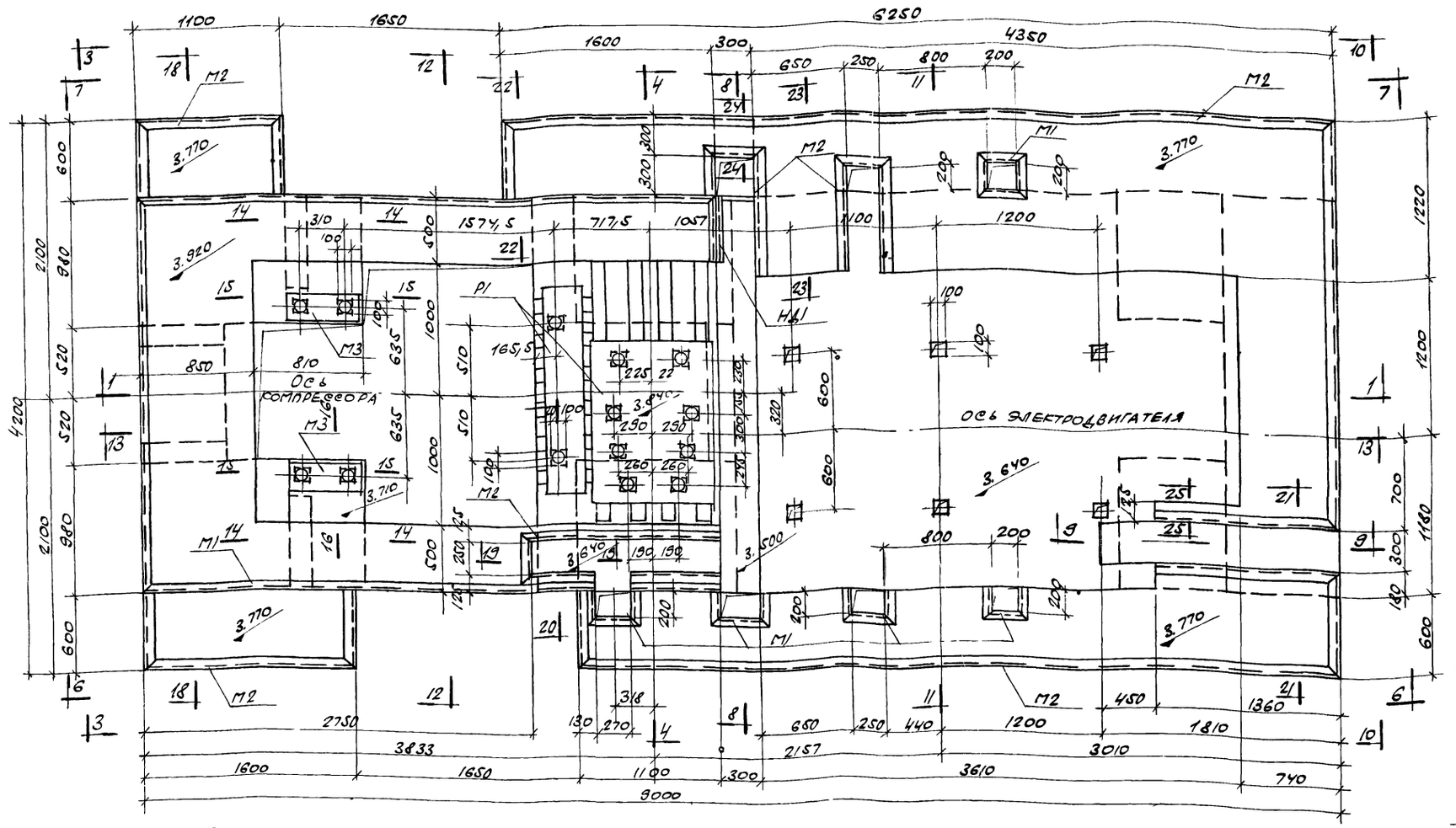

Спецификация марок закладных элементов на один фундамент.

Марка фундамента	Марка закладн. 21-ТА.	Кол. шт.	№ листа
Ф01	Р1	1	КЖ-39,40.
	НД1	1	
	М1	17,9 п.м	
	М2	31,5 п.м	
	М3	2	
	М4	4	
	М5	1	
	М6	42	

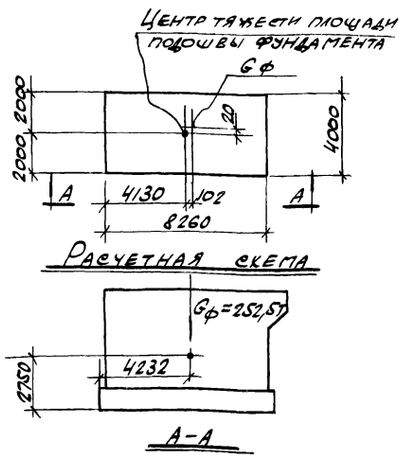

Расчетная схема

А-А

Примечания:

1. Рабочие чертежи фундамента Ф01 под компрессор К-250-61-2 разработаны на основании задания, выданного институтом „Гипростройдормаш" Счертежи №459228 листы 4,5, №439025.
2. В соответствии с требованиями п.п. 1.11 и 2.20 СНиП II-Б.7-70 расчет фундамента ограничился проверкой эксцентриситета между общим центром тяжести фундамента, машины и центром тяжести площади подошвы фундамента.
3. При привязке проекта к конкретным грунтовым условиям должно быть соблюдено требование $R \geq 1{,}2$ кг/см².
4. Производство работ по возведению фундамента должно вестись в соответствии с рекомендациями СНиП II-Б.7-70 „Фундаменты машин с динамическими нагрузками".
5. Возведение фундамента следует производить только после проверки соответствия данных чертежей рабочим чертежам полученного оборудования.
6. Указания по устройству полов и отделке стен фундамента даны на чертежах марки „АР".
7. Разрезы 14-14 ÷ 25-25 даны на арматурных чертежах.
8. Арматурные чертежи даны на листах КЖ-35 ÷ КЖ-38.
9. Данный лист рассматривать совместно с листами КЖ-32 ÷ КЖ-34.

Расход бетона и стали на один фундамент

Марка эл-та	Щебень подлив. марка 150	Бетон М3 марка 150	Итого	Сталь, кг: класс А-I	класс А-III	Вст3пс6	Вст3кп2	Итого
Ф01	0,4	94,6	94,6	371,2	67,0	102,2	353,8	516,2

6986/VI (65)

ГОССТРОЙ СССР РОСТОВСКИЙ ПРОМСТРОЙНИИПРОЕКТ 1976 г.	Фундамент Ф01 План Опалубочный чертеж.	Типовой проект 904-1-33. Альбом VI
Компрессорная станция 4К-250А		Лист КЖ-31

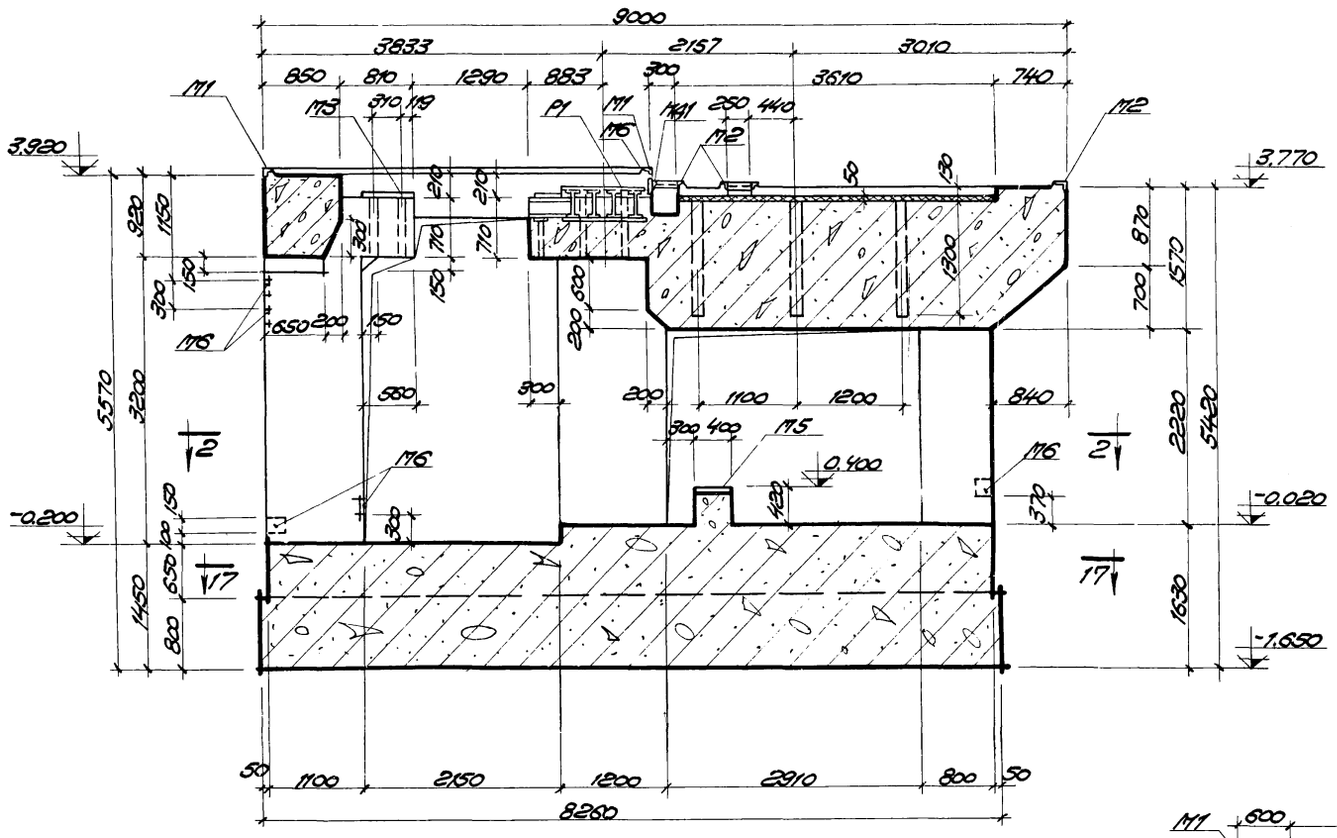

1-1

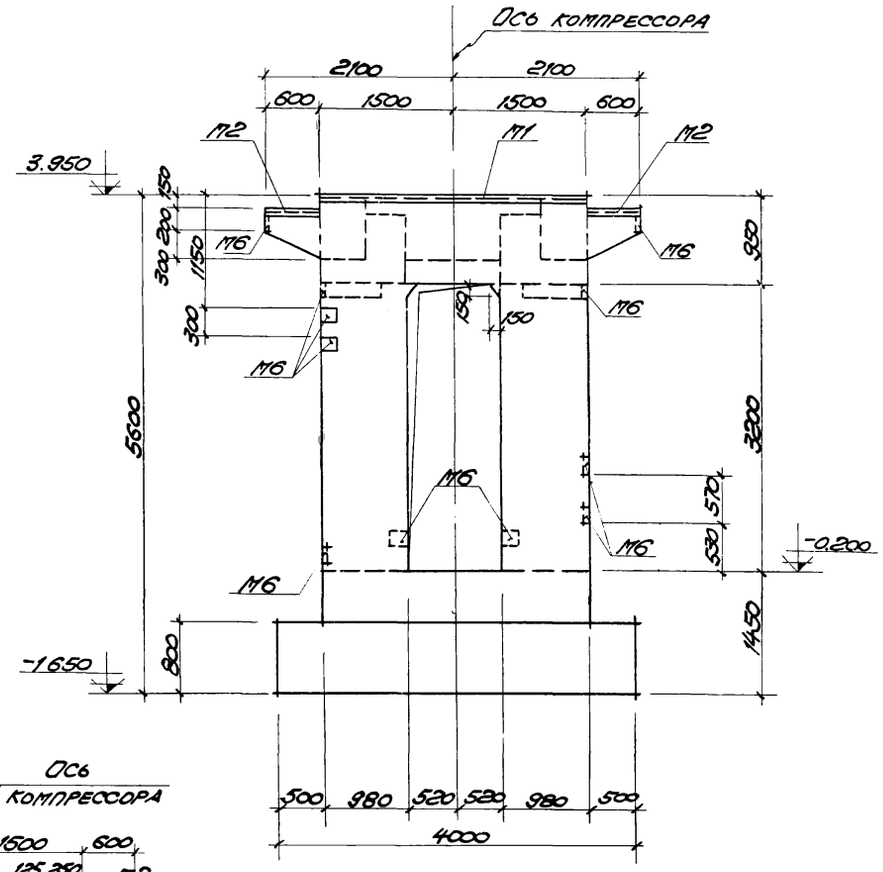

3-3

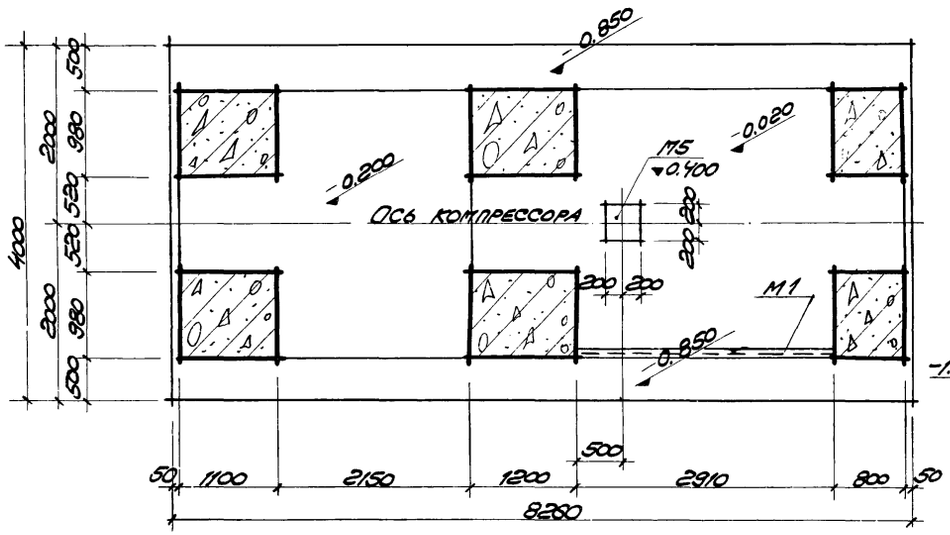

2-2

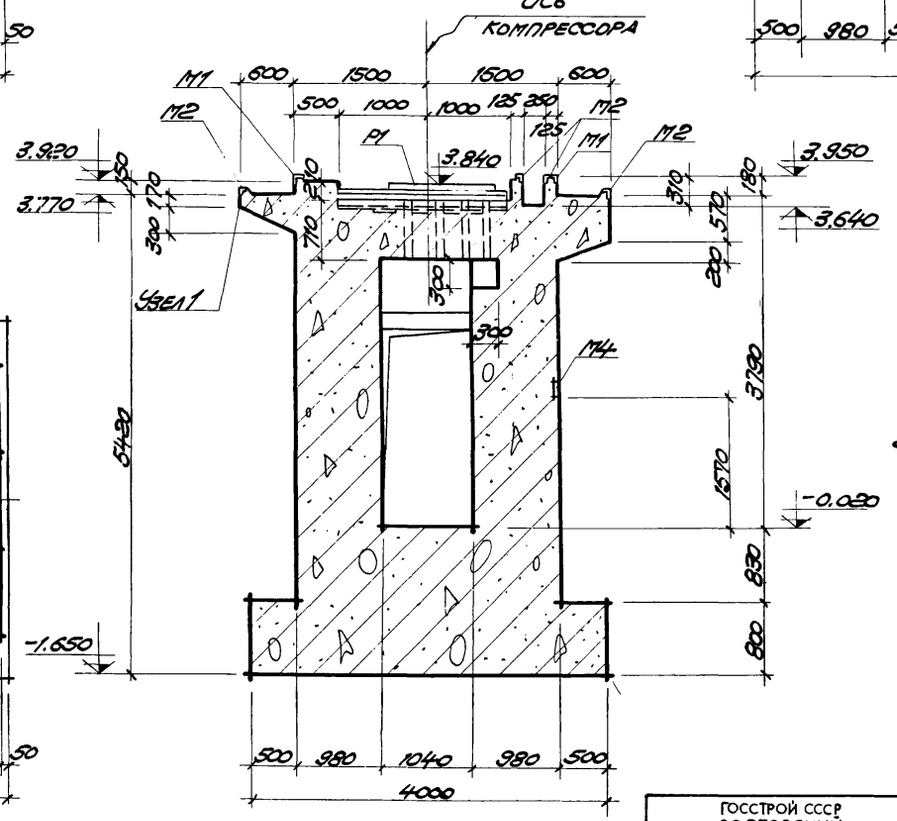

4-4

Примечания:

1. Общие примечания даны на листе КЖ-2.
2. Данный лист рассматривать совместно с листами КЖ-31÷КЖ-33.

6986/VI (68)

Госстрой СССР Ростовский Промстройниипроект 1976 г	Фундамент Ф01	Типовой проект 904-1-33
	Разрезы 1-1÷4-4	Альбом VI
Компрессорная станция 4К-250А	Опалубочный чертеж	Лист КЖ-32

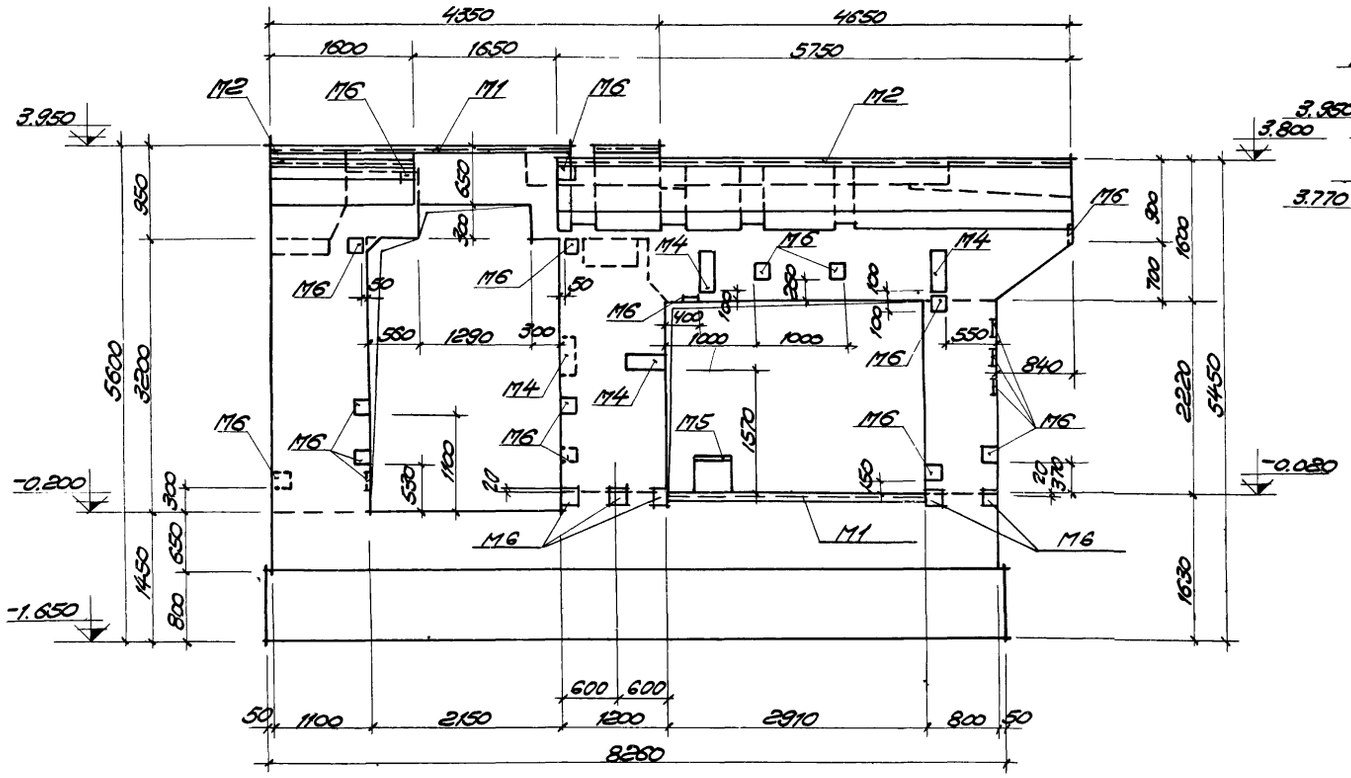

6-6

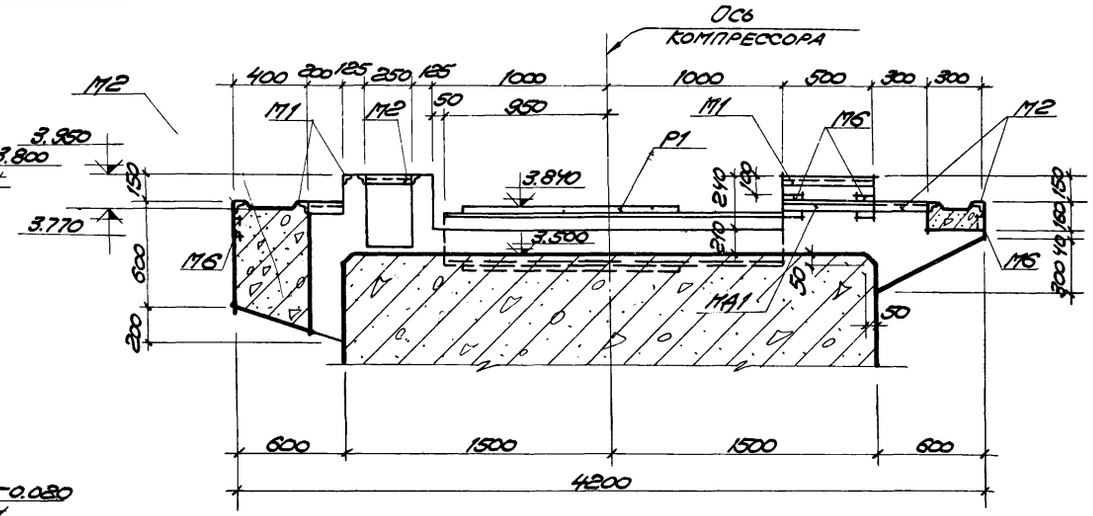
Ось
компрессора
М2
400
200
125
250
125
1000
1000
500
300
300
М1
М2
50
950
М1
М6
М2
3.950
3.800
Р1
3.840
150
210
150
3.770
3.500
М6
600
М6
М6
М6

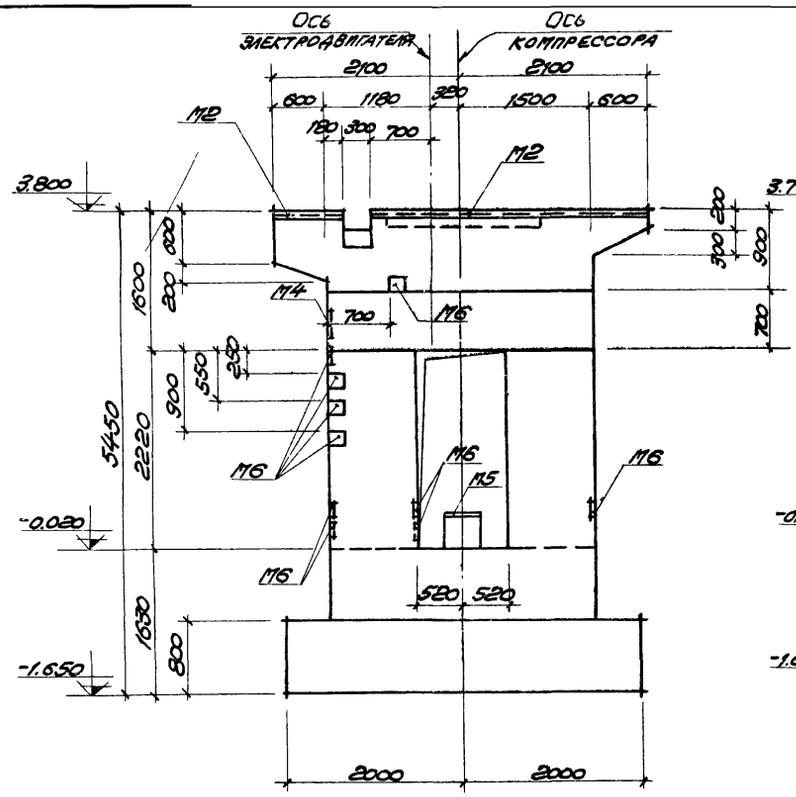

10-10

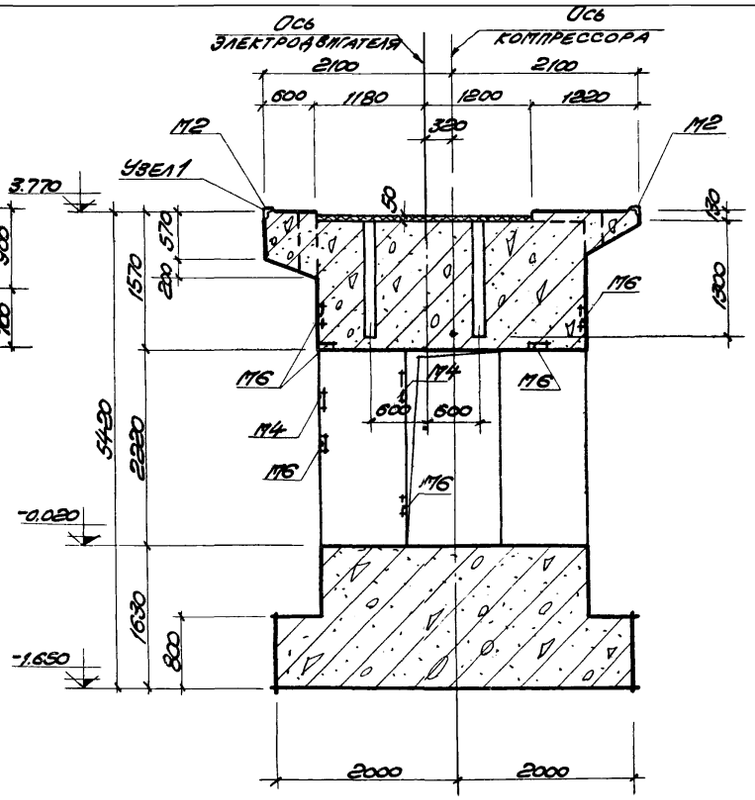

11-11

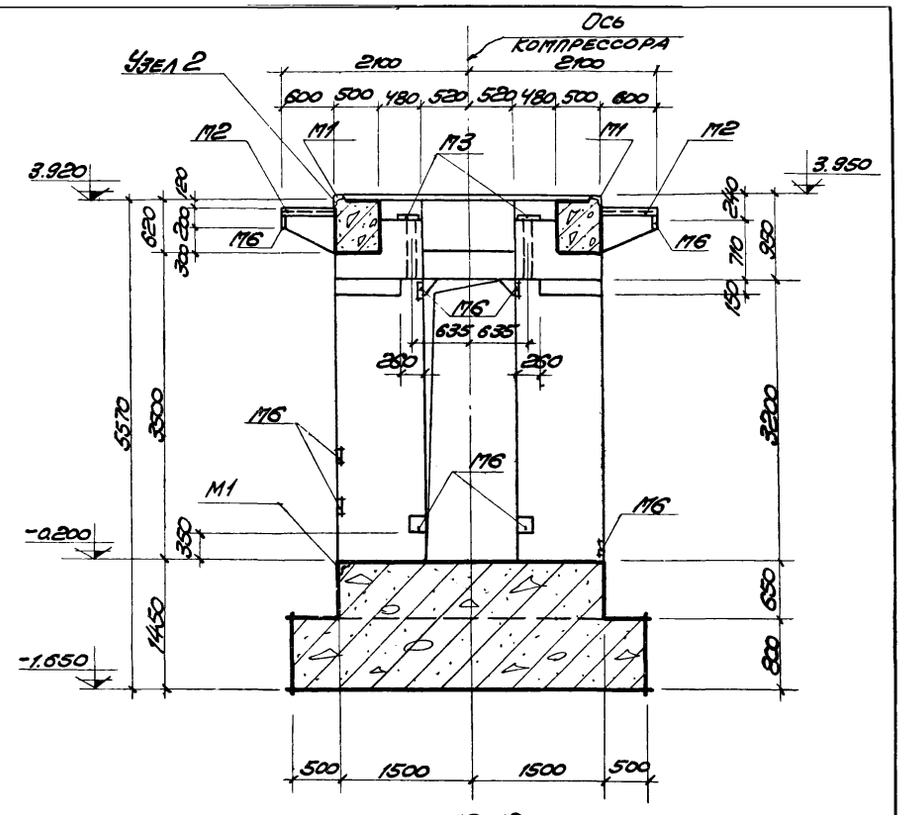

12-12

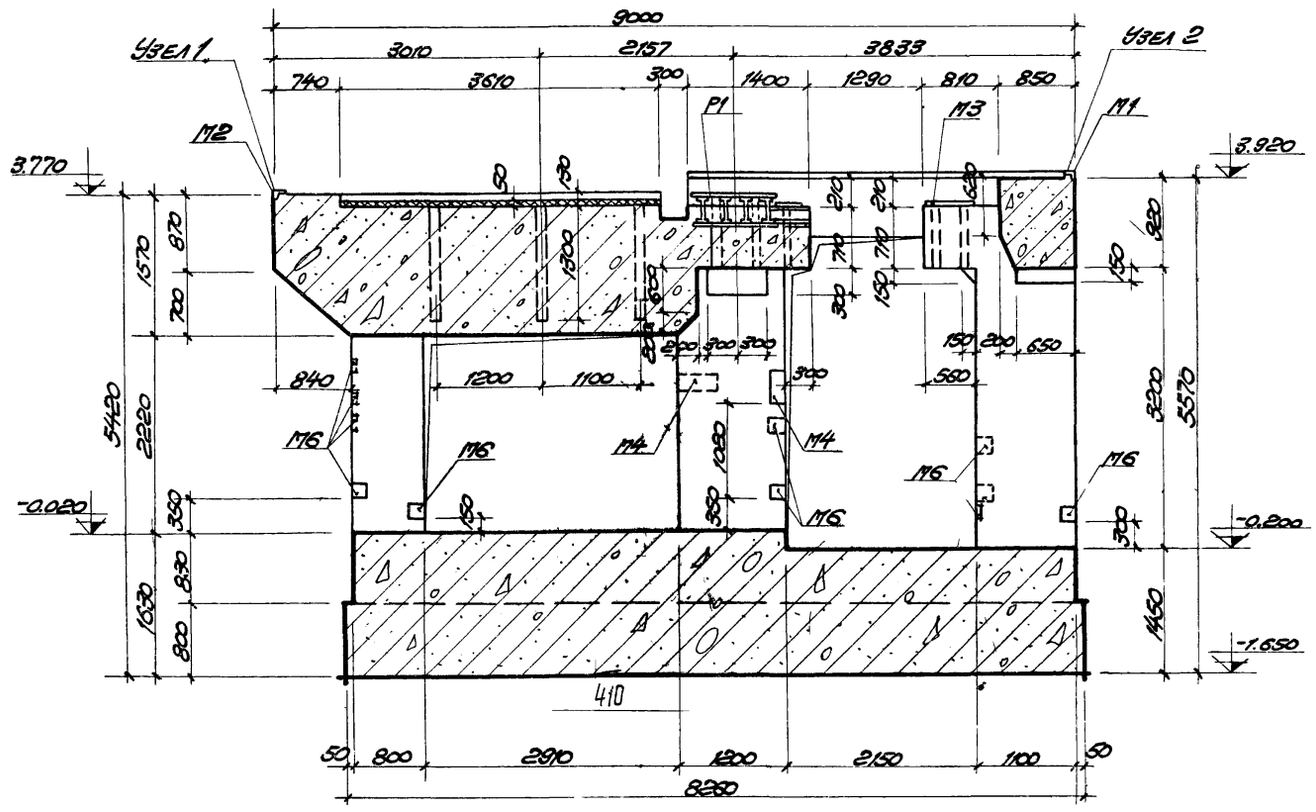

13-13

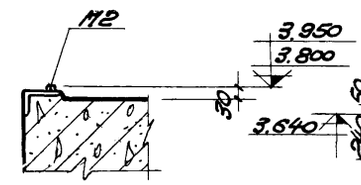

Узел 1

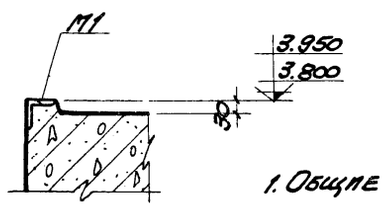

Узел 2

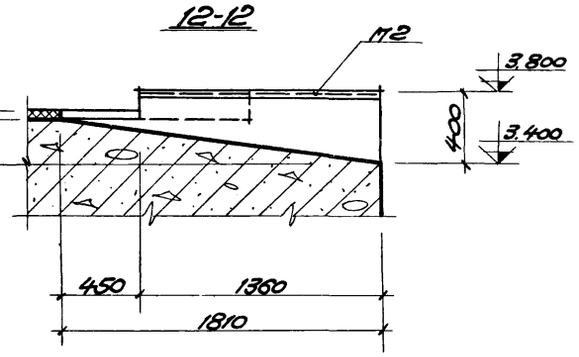

9-9

Примечания:

1. Общие примечания даны на листе КЖ-2.
2. Данный лист рассматривать совместно с листами КЖ-31÷КЖ-33.

6986/VI

68

Госстрой СССР Ростовский Промстройниипроект 1976 г	Фундамент Ф01	Типовой проект 904-1-33
	Разрезы 9-9÷13-13. Узлы 1,2.	Альбом VI
Компрессорная станция 4К-250А	Опалубочный чертеж.	Лист КЖ-34

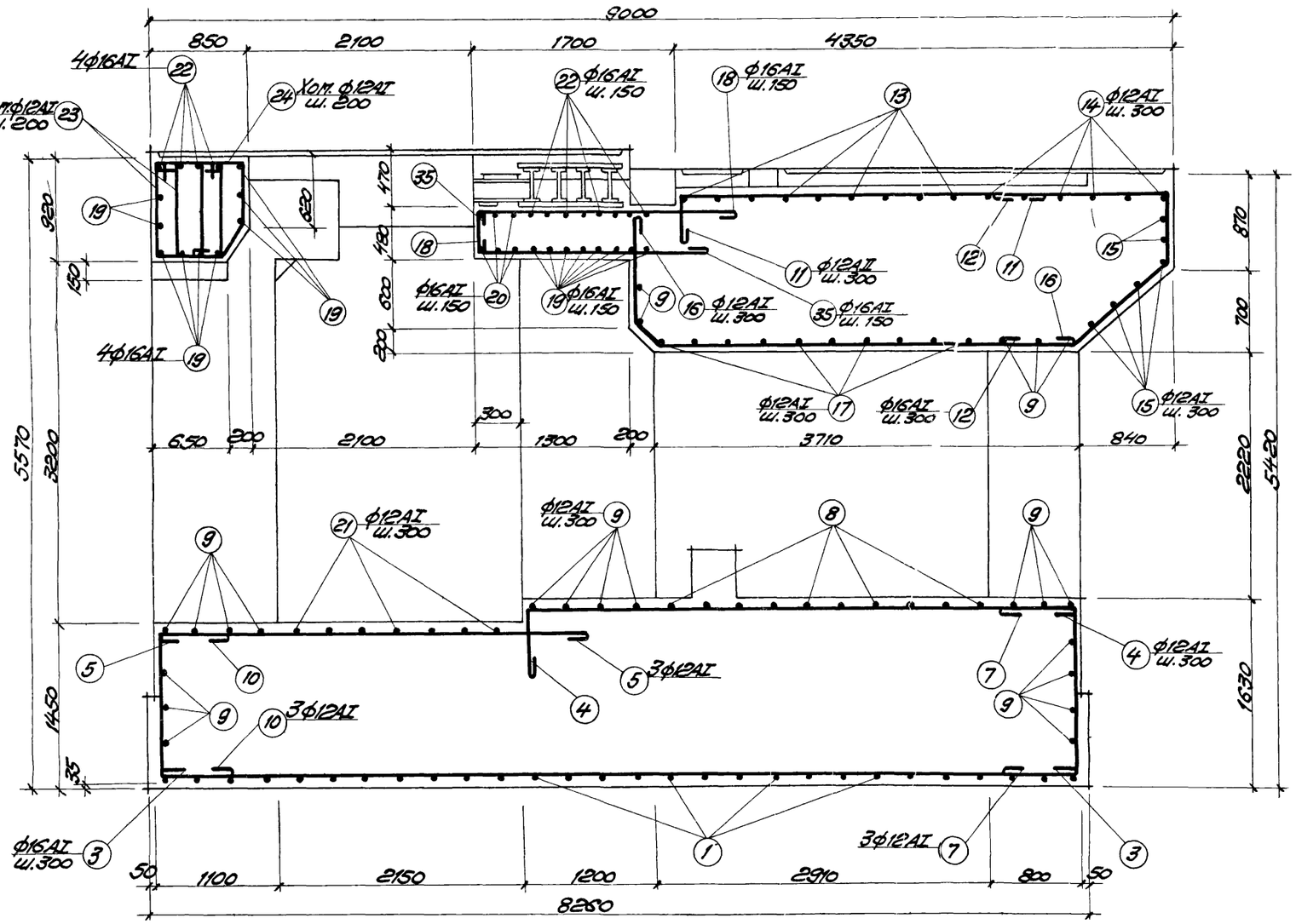

Примечания:

1. Опалубочные чертежи даны на листах КЖ-31÷КЖ-34.
2. Разрезы замаркированы на опалубочных чертежах.
3. Данный лист рассматривать совместно с листами КЖ-36÷КЖ-38.
4. Защитный слой бетона до рабочей арматуры равен 25 мм.

6986/VI 69

Госстрой СССР Ростовский Промстройниипроект 1976 г	Фундамент Ф01	Типовой проект 904-1-33
	Разрезы 1-1, 11-11, 14-14, 15-15, 16-16. Арматурный чертеж.	Альбом VI
Компрессорная станция 4К-250А		Лист КЖ-35

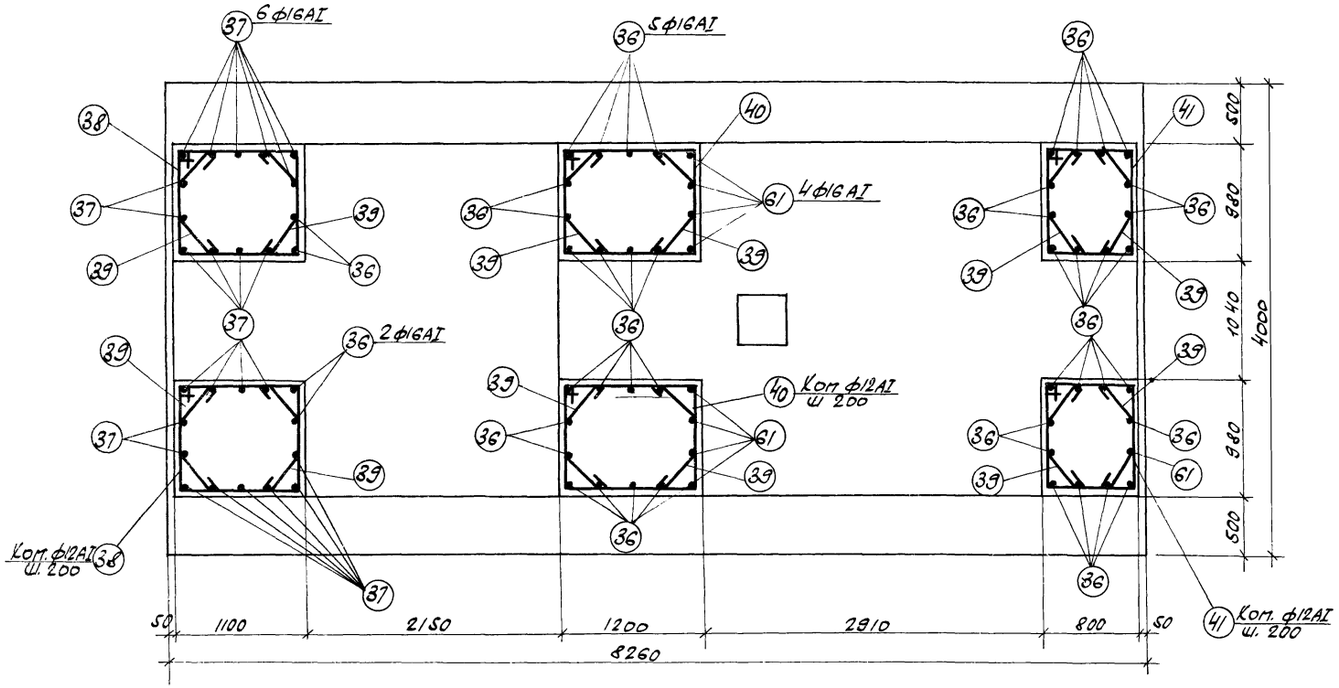

2 - 2

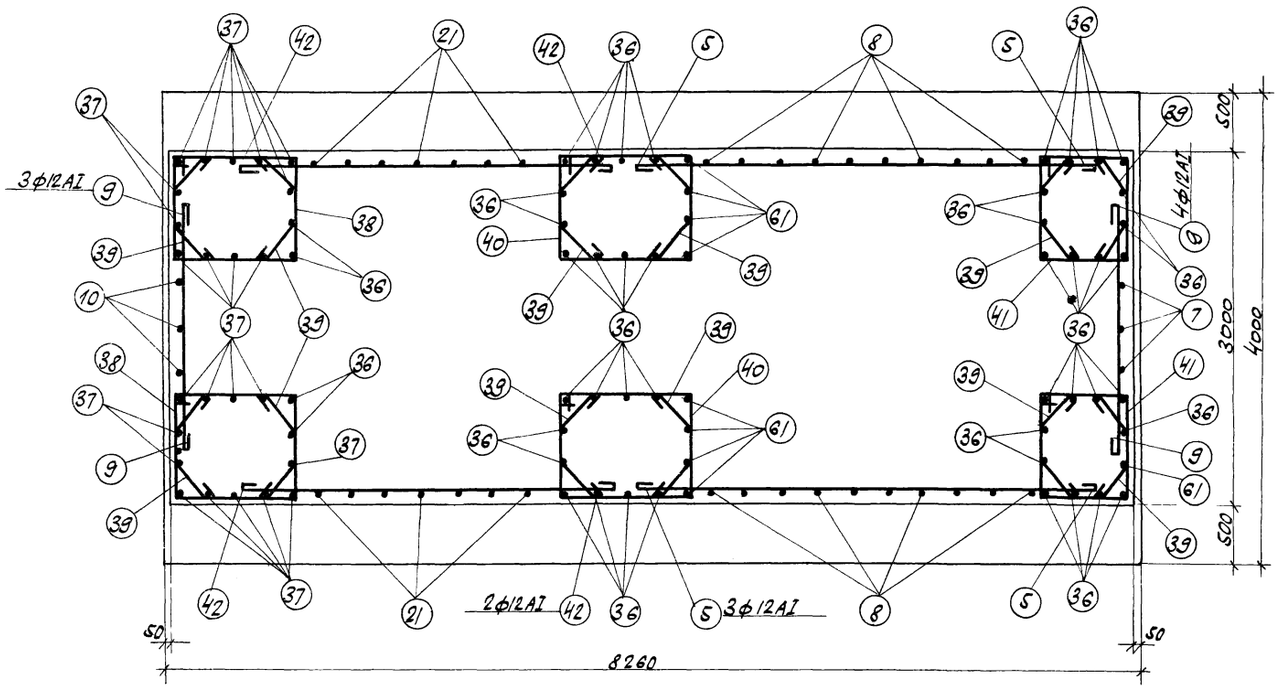

17 - 17

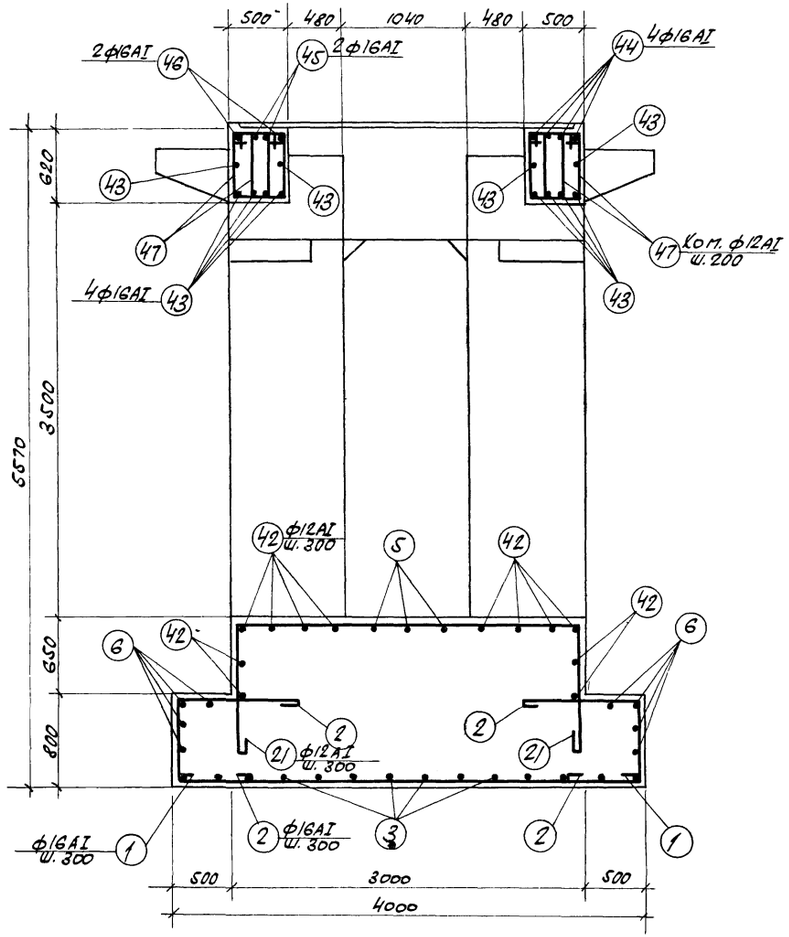

12 - 12

Примечания

1. Опалубочные чертежи даны на листах КЖ-31 ÷ КЖ-34.
2. Разрезы замаркированы на опалубочных чертежах.
3. Данный лист рассматривать совместно с листами КЖ-35, КЖ-37, КЖ-38.

6986/VI

70

Госстрой СССР Ростовский Промстройниипроект 1976г.	Фундамент Ф01	Типовой проект 904-1-33
	Разрезы 2-2, 12-12, 17-17.	Альбом VI
Компрессорная станция 4К-250А.	Арматурный чертеж.	Лист КЖ-36

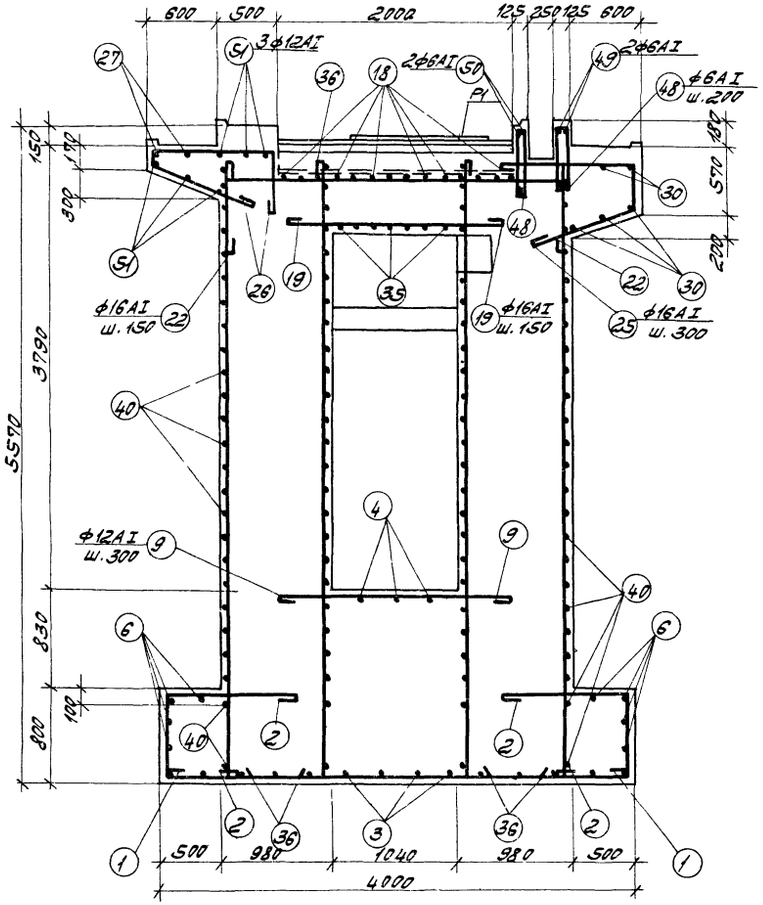

4-4

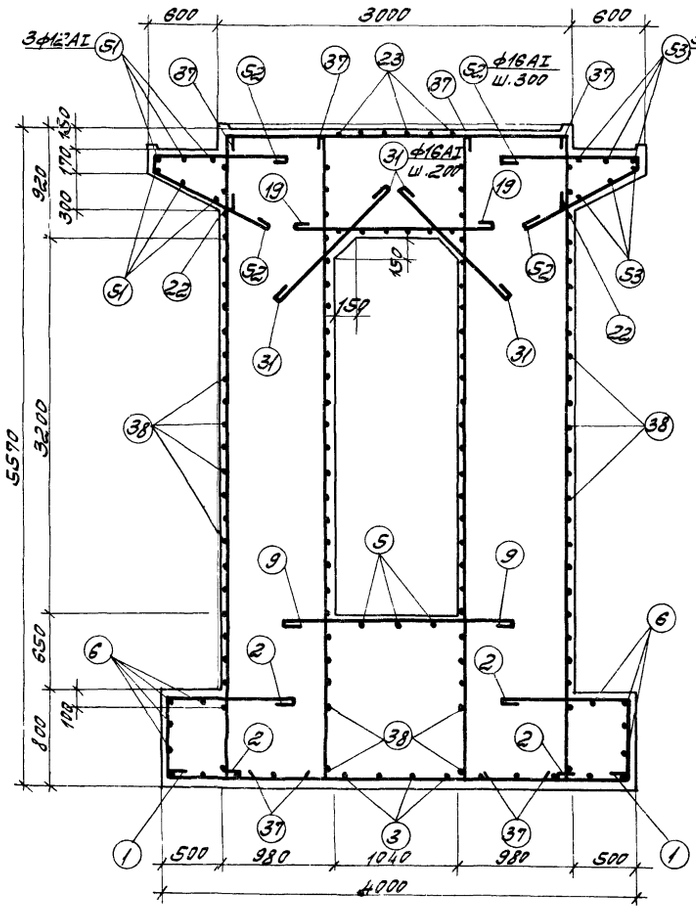

18-18

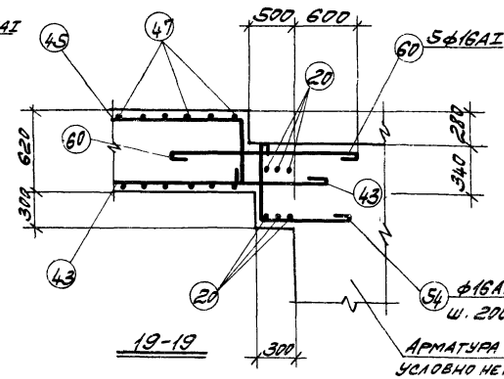

19-19

Арматура колонны условно не показана

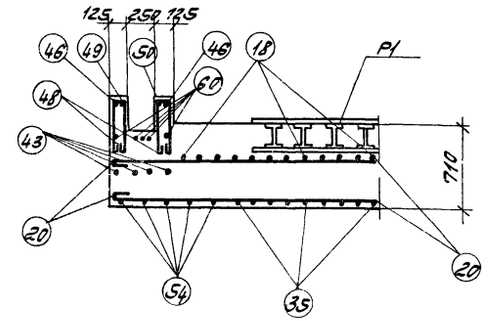

20-20

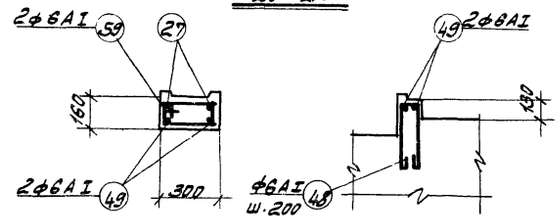

24-24

25-25

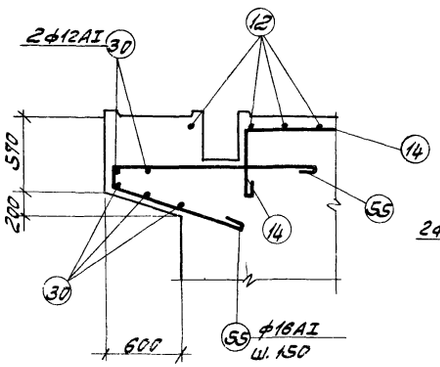

21-21

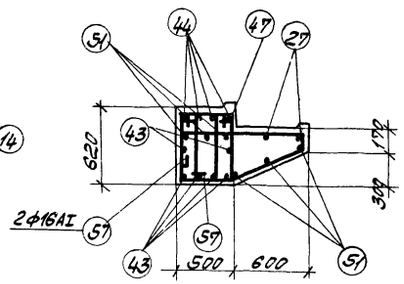

22-22

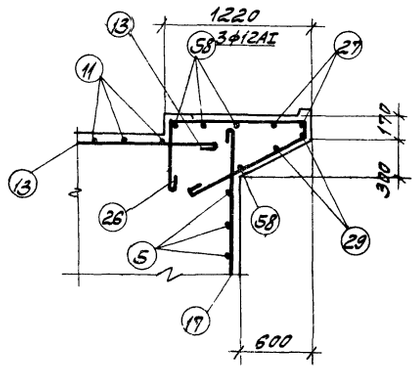

23-23

Примечания:

1. Данный лист рассматривать совместно с листами КЖ-35; КЖ-36, КЖ-38.

6986/VI (71)

Госстрой СССР Ростовский промстройниипроект 1976 г.	Фундамент Ф01	Типовой проект 904-1-33
	Разрезы 4-4, 18-18÷25-25	Альбом VI
Компрессорная станция 4К-250А	Арматурный чертеж	Лист КЖ-37

Спецификация арматуры на фундамент

Марка эл-та	№ поз.	Эскиз	ф мм	Длина мм	Кол. шт.	Общ. длина м.
ФО1	1	3350	16AI	4150	28	116,2
	2	1050, 740, 550	16AI	2550	56	142,8
	3	8100	16AI	8300	14	116,2
	4	4850, 450	12AI	5450	3	16,4
	5	3800	12AI	3950	30	118,5
	6	8100	12AI	8250	8	66,0
	7	1540, 450, 450	12AI	2600	3	7,8
	8	2950, 1250, 1250	12AI	5600	10	56,0
	9	1900	12AI	2050	23	47,2
	10	1350, 450, 450	12AI	2400	3	7,2
	11	3400, 450	12AI	4000	9	36,0
	12	1400, 680, 1130, 690, 570, 840	16AI	4000	11	44,0
	13	2700	12AI	2850	9	25,7
	14	2500, 450	12AI	3100	6	18,6
	15	2950	12AI	3100	6	18,6
	16	800, 200, 280, 3670, 200	12AI	4900	3	14,7
	17	2950, 1200, 1500	12AI	5800	10	58,0
	18	2220, 430	16AI	2850	14	39,9
	19	1550	16AI	1750	17	29,8
	20	2950	16AI	3150	6	18,9
	21	2950, 1050, 1050	12AI	5200	7	36,4

Марка эл-та	№ поз.	Эскиз	ф мм	Длина мм	Кол. шт.	Общ. длина м
Продолжение ФО1	22	2950, 550, 550	16AI	4250	12	51,0
	23	1350, 950, 400	12AI	2700	12	32,4
	24	800, 570, 220, 360, 300, 200	12AI	2100	6	12,6
	25	1170, 380, 850, 300, 800	16AI	2700	14	37,8
	26	1050, 730, 120, 1050, 440, 960	16AI	3150	20	63,0
	27	6200	12AI	6350	2	12,7
	28	3400	12AI	3550	3	10,7
	29	4300	12AI	4450	2	8,9
	30	5700	12AI	5850	5	29,3
	31	1350	16AI	1550	16	24,8
	32	850, 1100	16AI	2150	4	8,6
	33	1100, 1100, 850	16AI	3050	6	18,3
	34	950, 950, 620	16AI	2720	10	27,2
	35	2020, 430	16AI	2650	7	18,6
	36	5220, 180	16AI	5500	47	258,5
	37	5500, 150	16AI	5750	24	138,0
	38	1130, 1000, 1050, 930	12AI	4110	50	205,5
	39	330, 410, 410, 270, 300	12AI	1300	276	358,8

Марка эл-та	№ поз.	Эскиз	ф мм	Длина мм	Кол. шт.	Общ. длина м.
Продолжение ФО1.	40	1220, 1000, 1150, 830	12AI	4810	50	215,5
	41	830, 1000, 750, 980	12AI	3510	50	175,5
	42	3050	12AI	3200	12	38,4
	43	2650	16AI	2850	12	34,2
	44	3800, 550	16AI	4550	4	18,2
	45	2700, 550, 550	16AI	4000	2	8,0
	46	3330, 850, 850	16AI	5230	2	10,5
	47	650, 300, 940	12AI	1890	42	79,4
	48	500, 80, 500	6AI	1150	15	17,3
	49	650	6AI	750	8	6,0
	50	1750	6AI	1850	2	3,7
	51	1550	12AI	1700	11	18,7
	52	1150, 1080, 120, 440, 960	16AI	2520	10	25,2
	53	1050	12AI	1200	6	7,2
	54	600, 600	16AI	1400	10	14,0
	55	1700, 950, 150, 300, 900	16AI	3000	12	36,0
	56	750	12AI	900	1	0,9
	57	1050, 180, 600, 120, 330, 670, 300	16AI	2550	2	5,1
	61	5000, 150	18AI	5250	9	47,3
	58	600	12AI	750	4	3,0
	59	250, 180, 440	6AI	870	2	1,7
	60	1700	16AI	1900	5	9,5

Перечень закладных дан на листе КЖ-21

Выборка стали на фундамент, кг

Марка эл-та	Горячекатаная сталь класса А-I					Горячекатаная сталь класса А-III			Итого	Прокатная сталь Вст3пс6				Итого	Прокатная сталь Вст3кп2				Итого	Всего
	ф мм				Итого	ф мм				Профиль					Профиль					
	6AI	12AI	16AI			10AIII	16AIII			δ=8	δ=30	I 20	I 30		δ=8	L56x5	L75x50 x6	□6x6		
ФО1	29,4	154,6	215,2		371,2	39,2	27,8		67,0	6,0	667,5	63,0	284,7	1021,2	85,6	79,1	179,6	9,5	353,8	516,2

Госстрой СССР Ростовский Промстройниипроект 1976 г.	Фундамент ФО1	Типовой проект	904-1-33
Компрессорная станция 4К-250А.	Спецификация арматуры и выборка стали к листам КЖ-35÷КЖ-37.	Альбом	VI
		Лист	КЖ-38

6986/VI 72

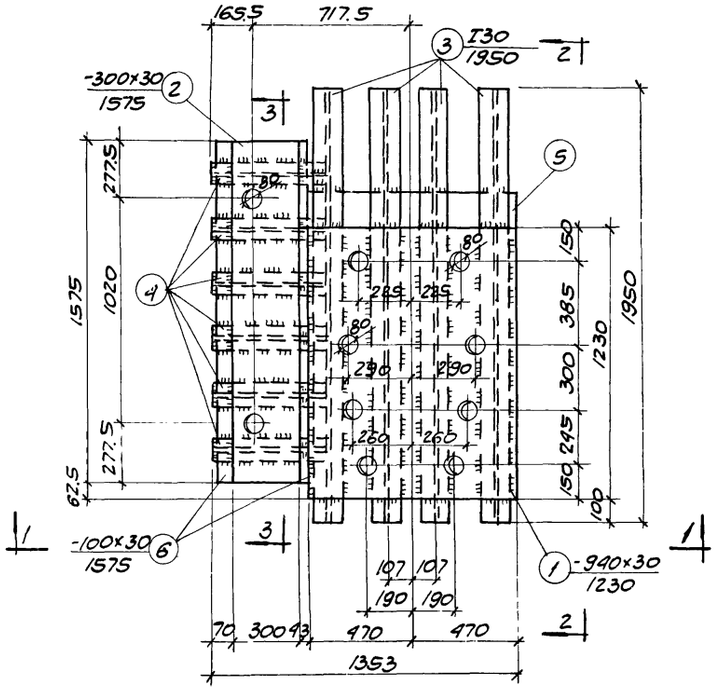

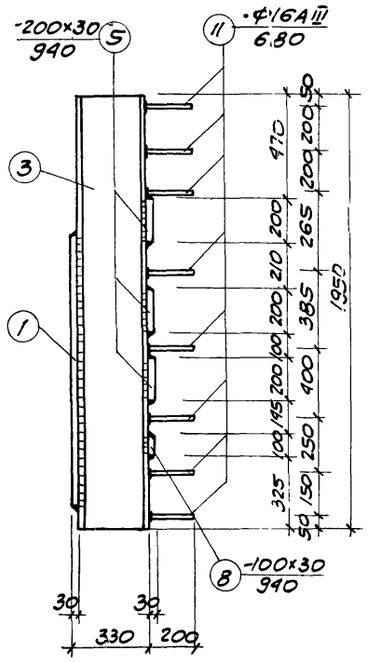

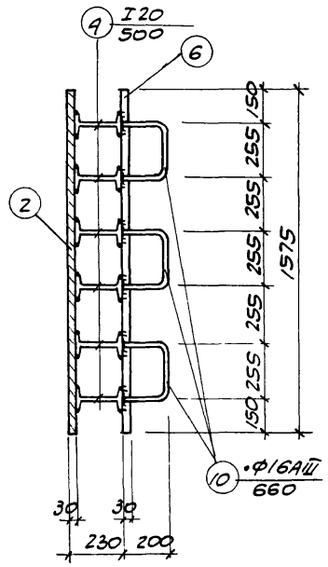

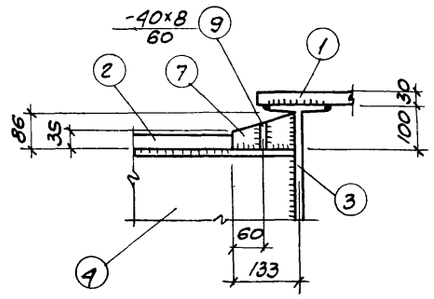

Узел „А"

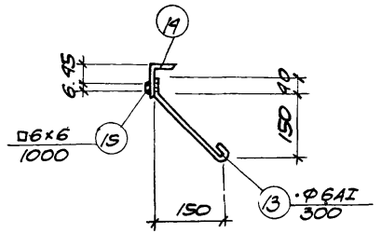

5-5

Р1

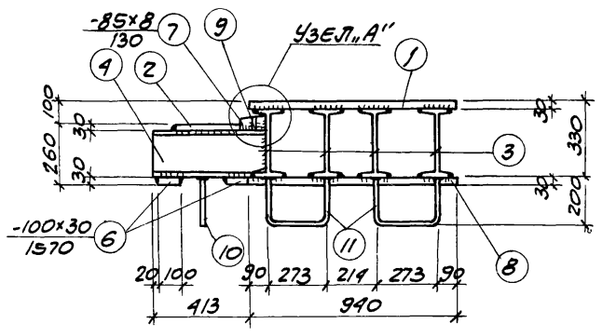

2-2

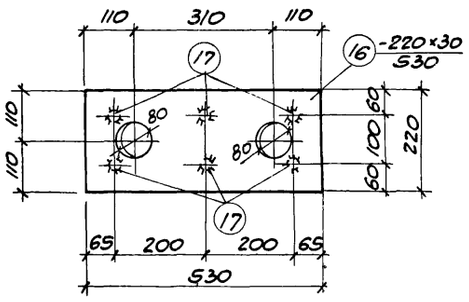

3-3

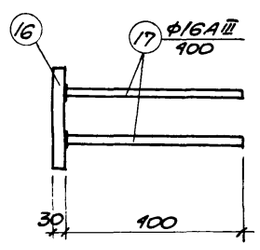

1-1

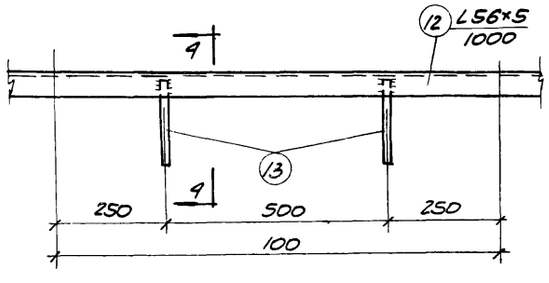

М1

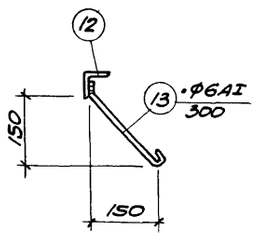

4-4

М3

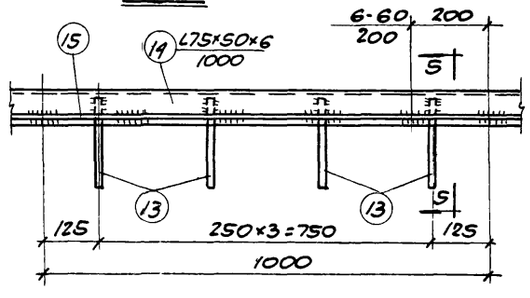

М2

Примечания:

1. Данный лист рассматривать совместно с листом КЖС-40.
2. Закладные детали изготавливать в соответствии с ГОСТ 10922-75 „Арматура и закладные детали сварные для железобетонных конструкций".
3. В закладных элементах Р1, М3 сварные швы приняты $h_ш$-8мм, а в остальных элементах $h_ш$=6мм
4. Закладные элементы Р1, М3 выполнять из стали Вст3пс6, остальные закладные из стали Вст3кп2.

6986/VI (73)

Госстрой СССР Ростовский Промстройниипроект 1976 г.	Закладные элементы Р1, М1÷М3.	Типовой проект 904-1-33
		Альбом VI
Компрессорная станция 4К-250А		Лист КЖС-39

СПЕЦИФИКАЦИЯ СТАЛИ НА ОДИН ЗАКЛАДНОЙ ИЛИ СОЕДИНИТЕЛЬНЫЙ ЭЛЕМЕНТ

МАРКА ЭЛ-ТА	№ ПОЗ.	ЭСКИЗ	ДЛИНА мм	КОЛ. ШТ.	ВЕС, КГ: ОДНОЙ ПОЗ.	ВЕС, КГ: ВСЕХ ПОЗ.	ВЕС, КГ: ОДНОГО ЭЛ-ТА	ПРИМЕЧАНИЯ
Р1	1	-940×30	1230	1	272.0	272.0	986.8	
	2	-300×30	1575	1	111.3	111.3		
	3	I30	1950	4	71.18	284.7		
	4	I20	500	6	10.5	63.0		
	5	-200×30	940	3	44.3	132.9		
	6	-100×30	1575	2	37.1	74.2		
	7	-85×8	130	6	0.7	4.2		
	8	-100×30	940	1	22.1	22.1		
	9	-40×8	60	12	0.15	1.8		
	10	·ф16А III	660	3	1.0	3.0		
	11	ф16А III	680	16	1.1	17.6		
М1	12	L56×5	1000	1	4,3	4.3	4.5	
	13	·ф6АI	300	2	0.1	0.2		
М2	13	·ф6АI	300	4	0.1	0.4	6.4	
	14	L75×50×6	1000	1	5.7	5.7		
	15	D6×6	1000	1	0.3	0.3		
М3	16	-220×30	530	1	27.5	27.5	31.1	
	17	·ф16А III	400	6	0.6	3.6		
М4	18	-150×8	450	1	4.2	4.2	5.4	
	19	·ф10А III	350	6	0.2	1.2		
М5	19	·ф10А III	350	4	0.2	0.8	10.8	
	20	-400×8	400	1	10.0	10.0		
М6	19	·ф10А III	350	4	0.2	0.8	2.2	
	21	-150×8	150	1	1.4	1.4		
НД1	22	L56×5	500	1	2.1	2.1	2.1	

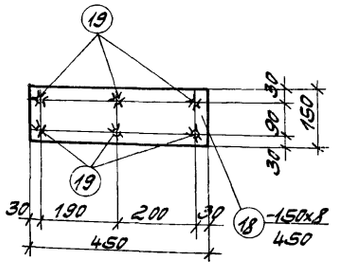

М4

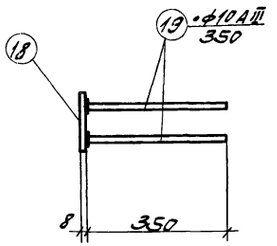

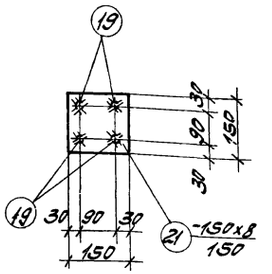

М6

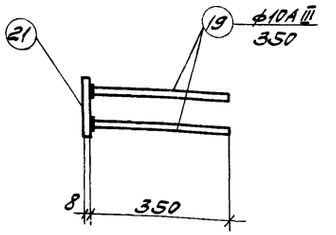

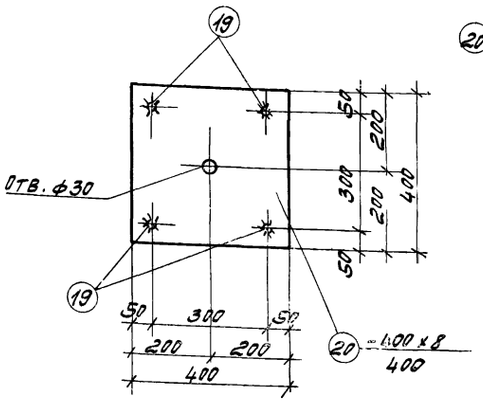

М5

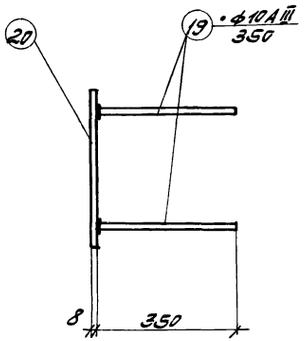

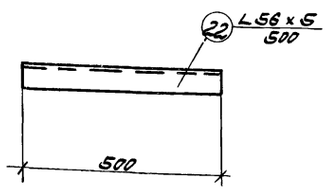

НД1

ПРИМЕЧАНИЯ:

1. ОБЩИЕ ПРИМЕЧАНИЯ ДАНЫ НА ЛИСТЕ КЖ-2
2. ДАННЫЙ ЛИСТ РАССМАТРИВАТЬ СОВМЕСТНО С ЛИСТОМ КЖ-39.
3. ЗАКЛАДНЫЕ ЭЛЕМЕНТЫ ИЗГОТАВЛИВАТЬ В СООТВЕТСТВИИ С ГОСТ 10922-75 „АРМАТУРА И ЗАКЛАДНЫЕ ДЕТАЛИ СВАРНЫЕ ДЛЯ ЖЕЛЕЗОБЕТОННЫХ КОНСТРУКЦИЙ".
4. В ЗАКЛАДНЫХ ЭЛЕМЕНТАХ СВАРНЫЕ ШВЫ ПРИНЯТЬ $h_ш = 6$ мм
5. ЗАКЛАДНЫЕ ЭЛЕМЕНТЫ ВЫПОЛНЯТЬ ИЗ СТАЛИ ВСТ3КП2

6986/VI (74)

ГОССТРОЙ СССР РОСТОВСКИЙ ПРОМСТРОЙНИИПРОЕКТ 1976 г.	ЗАКЛАДНЫЕ И СОЕДИНИТЕЛЬНЫЕ ЭЛЕМЕНТЫ М4 ÷ М6, НД1 И СПЕЦИФИКАЦИЯ.	ТИПОВОЙ ПРОЕКТ 904-1-33
КОМПРЕССОРНАЯ СТАНЦИЯ 4К-250А		АЛЬБОМ VI
		ЛИСТ КЖ-40

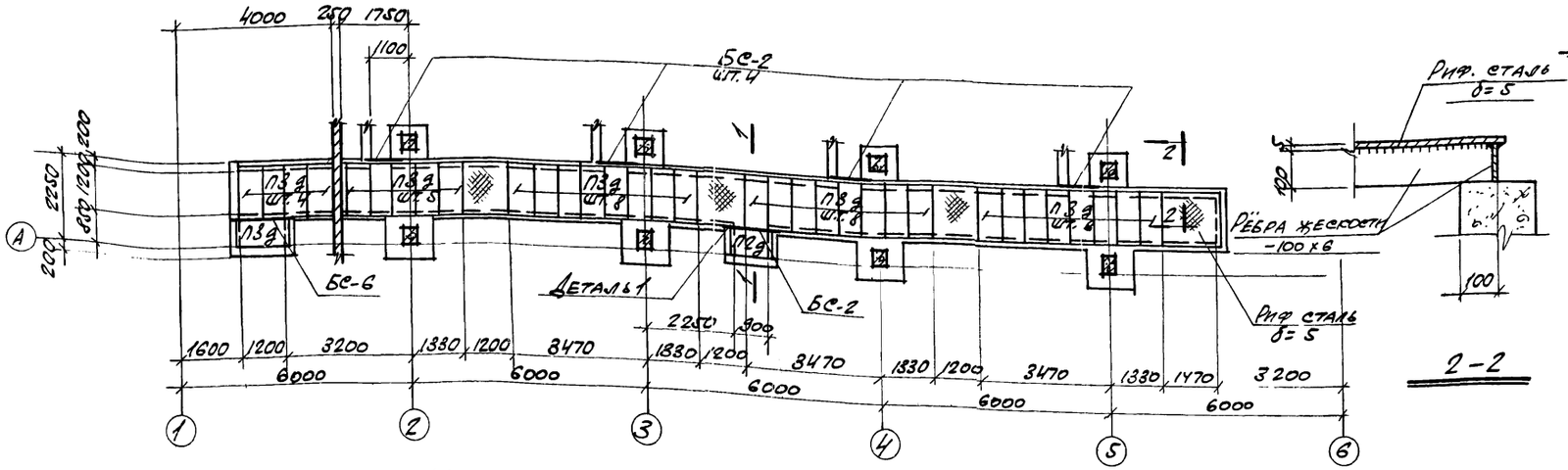

2-2

Спецификация сборных железобетонных и стальных элементов

Наимен. эл-тов	Марка эл-тов	Кол. шт.	Вес эл-тов т	Стандарт или лист проекта	Примечания
Плиты перекрытия	П2д	1	0,18	ИС-01-04 в. 2	
	П3д	34	0,23		
Стальные балки	БС-2	5	0.018		
	БС-6	1	0.023		

Монтажный план плит перекрытия канала

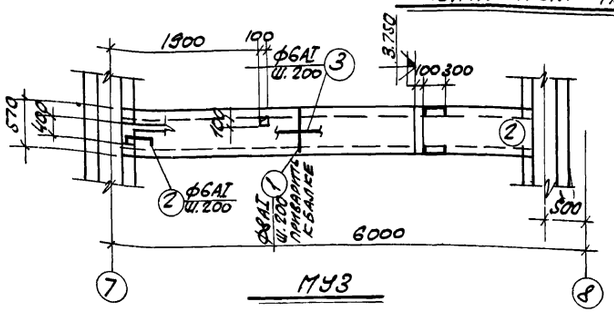

МУ3

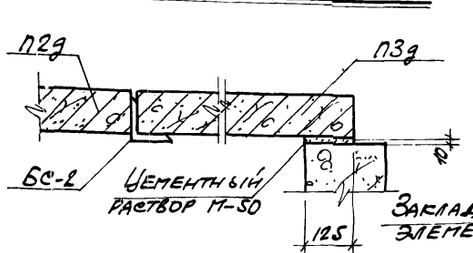

1-1

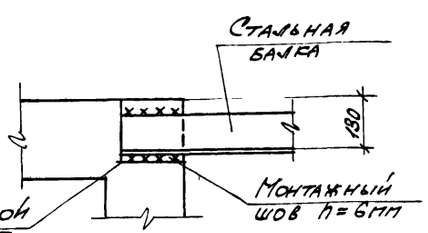

Деталь 1

Спецификация монолитных ж. б. элементов, помещенных на данном листе

Наименов. эл-тов	Марка эл-тов	Кол. шт.	Лист проекта где эл-нт замаркир.	Примечания
Монолитные участки	МУ3	1	КЖ-13	
	МУ4	4	АР-3	

Спецификация арматуры на один ж. б. элемент

Марка эл-та	№ поз	Эскиз	ф мм	Длина мм	Кол. шт.	Общ. длина м
МУ3	1	550	8АI	550	26	14,3
	2	30 320 30 Распред. арм.	6АI	500	6	3.0
	3		6АI	по месту	—	20.0
МУ4	3	см. выше	6АI	по месту	—	57,0
	4	100 1900	6АI	2100	20	42,0
	5	1900	12АI	2050	3	6.2
	6	70 460 70	6АI	600	34	20.4

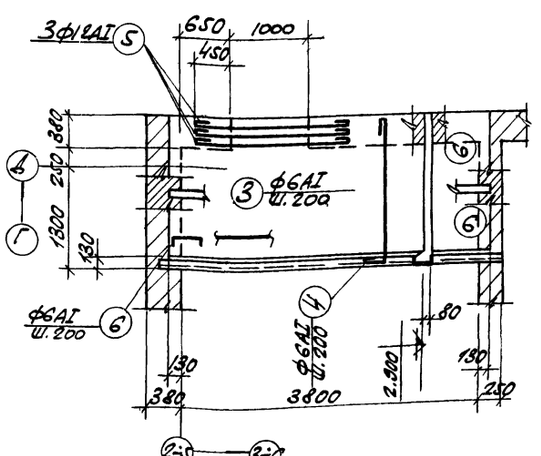

МУ4

Выборка стали на один элемент, кг.

Марка элемента	Горячекатаная сталь класса А-I ф, мм 6АI	8АI	12АI		Итого	Всего
МУ3	5,1	5,7			10,8	10,8
МУ4	26,5		5,5		32,0	32,0

Расход бетона и стали на один элемент

Марка элемента	Бетон, м³ Марка 150		Итого	Стали, кг Кл. А-I			Итого
МУ3	0,3		0,3	10,8			10,8
МУ4	0,6		0,6	82,0			82,0

Примечания:

1. Общие примечания даны на листе КЖ-2.
2. Металлические балки даны на чертежах марки „КМ"
3. Защитный слой бетона для рабочей арматуры монолитных участков равен 10 мм.

6986/VI (75)

Госстрой СССР Ростовский Промстройниипроект 1976 г.	Монтажный план плит перекрытия канала. Монолитные участки МУ3, МУ4.	Типовой проект 804-1-33
Компрессорная станция 4К-250А		Альбом VI
		Лист КЖ-41

Пояснения к чертежам

1. Проект стальных конструкций марки „КМ" разработан на основании технической документации, оговоренной в пояснительной записке к проекту и рабочих чертежей марки „АР" и „КЖ".
2. Проектирование выполнено по нормам проектирования стальных конструкций (СНиП II-в. 3-72).
3. Материал конструкций:

   для подкрановых балок и элементов креплений - сталь Вст3сп5, для сварных конструкций по ГОСТ 380-71*;

   для ригелей перекрытия МР1 и МР2 - сталь Вст3пс6, для сварных конструкций по ГОСТ 380-71*;

   для прочих конструкций - сталь Вст3кп2, для сварных конструкций по ГОСТ 380-71.*
4. Конструкции - сварные. Сварку производить электродами типа Э42А (подкрановые балки) и Э42 (прочие конструкции) ГОСТ 9467-75.
5. В узлах и деталях даны решения соединений элементов конструкций. Количество и диаметр болтов, длина и толщина сварных швов определяются при разработке деталировочных чертежей на основании расчетных усилий, указанных в таблицах элементов.
6. Все металлоконструкции после монтажа должны быть окрашены краской АЛ177 за два раза.

Нагрузки

1. Кранова я нагрузка: кран мостовой ручной грузоподъемностью Q = 5.0 т, пролетом 16,5 м по ГОСТ 7075-64 в осях „1÷7".
2. Полезная нагрузка на перекрытии на отм. 3.800 1000 кг/м², на участках между компрессорами - 1500 кг/м².

Условные обозначения

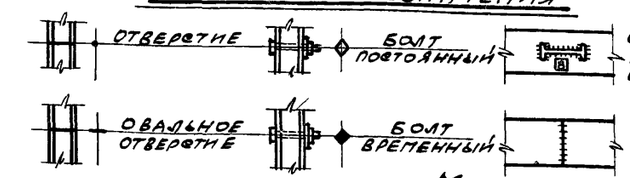

Маркировка деталей

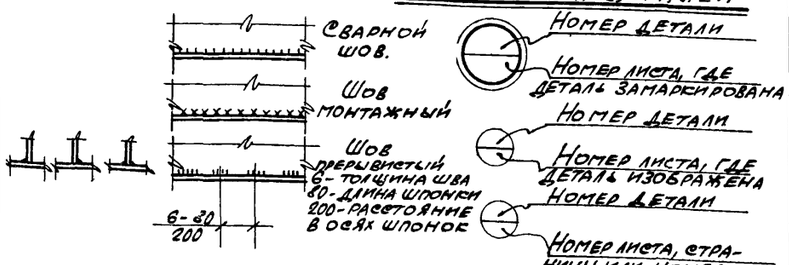

Техническая спецификация стали

Наименование групп профилей	Профиль	Вес металла по элементам конструкций: Подкрановые балки	Рельсы и упоры	Настил балки, щиты	Опоры трубопровода	Площадки	Лестницы и ограждения	Короба, шахта	Обонная панели		Общий вес т.
Балки двутавровые ГОСТ 8239-72	I 40	4.79									4,79
	I 36		0.16								0,16
	I 27			0.18							0,18
	I 22			1.18	0.03	0.02					1,2
	I 16			0.08							0.08
Швеллеры ГОСТ 8240-72	С 30			7.52	0.07						7,59
	С 24			2.54							2,54
	С 22				0.23						0,23
	С 20			1.26							1,26
	С 18			0.33							0,33
	С 16			0.46	0.08	0.16					0,70
	С 14			0.01	0.18						0,19
	С 12	0.02		1.14		0.46					1,62
	С 10						0.13	0.02			0,15
	С 6.5							0.07			0.07
Сталь угловая равнополочная ГОСТ 8509-72	L 125×10			0.50		0.02	0.03				0,55
	L 90×8						0.13				0,13
	L 75×6					0.01	0.13				0,20
	L 63×5						1.0				1.00
	L 50×5			0.11				0.12			0,23
	L 32×3						0.02				0,02
	L 25×3						0.17				0.17
Сталь угловая неравнополочная ГОСТ 8510-72	L 250×160×16			0.10							0,10
	L 180×110×10			0.02			0.02				0,04
	L 140×90×10			1.65							1.65
	L 110×70×8			1.57							1.57
	L 100×63×10			0.06							0,06
	L 75×50×8							0.14			0,14
	L 63×40×5			0.08							0,08
	L 50×32×4						0.13				0.13
Сталь круглая ГОСТ 2590-71	• Ф18			0.08			0.06				0,14
	• Ф16			0.53							0,53
	• Ф14			1.29							1.29
	• Ф10			0.01							0.01
Сталь прокатная полосовая ГОСТ 103-57*	- 60×6			2.64		0.02		0.05			2,71
Сталь листовая горячекатаная ГОСТ 19903-74	δ = 4						0.05	5.05	0.15		5,25
	δ = 6	0.04			0.02		0.02				0,08
	δ = 8	0.12		0.06	0.17		0.01				0,36
	δ = 20	0.01		0.13	0.12	0.01	0.04				0,31
	δ = 10	0,15	0,02	1.53	0.10	0.01					1,81
	δ = 9								0.04		0.04
Сталь рифленая ГОСТ 8568-57*	δ = 5			15,12		0,38	0,41				15,93
	δ = 4						0.30				0,30
Рельсы железнодорожные узкой колеи ГОСТ 6368-52*	Р 24		1.76								1.76
Трубы стальные водогазопроводные ГОСТ 3262-75.	трубаЗ/4"						0,12				0.12
Профиль по СТУ 11-33-64	L 50×40×12×2,5						0,48				0,48
Профиль по ТУ 1-20-61	Ш 30×30×25×3						0.32				0,32
Сталь холодногнутая ГОСТ 8278-75	С 180×50×4						0.29				0,29
Сталь квадратная ГОСТ 2591-71.	■ 10×10			0.01							0.01
Профили по серии 1.438-4.	□ 60×30×2								2.86		2,86
	□ 50×25×2								0.96		0,96
	□ 40×25×2								0.33		0,33
	L 24×11×2								0.60		0,60
	С 18×9,2×1								0.31		0,31
Сталь просечно-вытяжная ГОСТ 8706-58	ПВ-506				0.02						0.02
Сталь 10пс ГОСТ 1050-74	□ 60×30×3						0.09				0,09
Сталь холодногнутая ГОСТ 19771-74	L 80×5						0.19				0,19
Итого		5.13	1.34	40.16	1.08	1.10	4.26	5.45	5.25		64,38

Техническая спецификация составлена без учета надбавочных отходов

Перечень листов марки „КМ"

№ листа	Наименование листа	Примечания
1	Заглавный лист	
2	Монтажные схемы подкрановых балок, упоров и крановых рельсов.	
3	Монтажные схемы балок под монолитный участок МУ4 и стоек под весовой трубопровод.	
4	Монтажная схема металлических щитов на отм. ±0.000. Таблица щитов.	
5	План перекрытия на отм. 4.200	
6	Щиты Щ1 ÷ Щ21.	
7	План металлических балок перекрытия на отм. 3.800.	
8	План раскладки щитов и металлических участков перекрытия на отм. 3.800.	
9	Разрезы II-II ÷ 17-17 по плану перекрытия на отм. 3.800.	
10	Узлы „1" ÷ „7".	
11	Элементы МЭ1 ÷ МЭ6.	
12	Ригели МР1, МР2. Шахта электрокабелей.	
13	Короба электрокабелей.	
14	Площадки ПМ1, ПМ2. План ограждения на отм. 3.800. План балок на отм. 3.650.	
15	Наружная лестница по оси „Г". Лестница на отм. 3.800.	
16	План опоры под трубопровод. Узлы.	

Перечень примененных в проекте стандартов и типовых чертежей

Шифр	Наименование	NN листов
Серия КЭ-01-57 Выпуск XI	Стальные разрезные подкрановые балки пролетом 6м.	Комплект
Серия 1.431-10 Выпуски 0; 1.	Перегородки консольные сетчатые стальные.	——„——
Серия 2.438-2 Выпуск 2	Типовые конструкции и детали зданий и сооружений. ТДА.	——„——
Серия 1.459-2 Выпуски 1; 2.	Стальные лестницы переходные площадки и ограждения.	——„——
Серия 1.438-4 Выпуски 0; 1; 2.	Стальные перемычки	——„——

6986/VI (76)

Госстрой СССР Ростовский Промстройниипроект 1976 г.	Заглавный лист	Типовой проект 804-1-33
Компрессорная станция 4К-250А.		Альбом VI
		Лист КМ-1

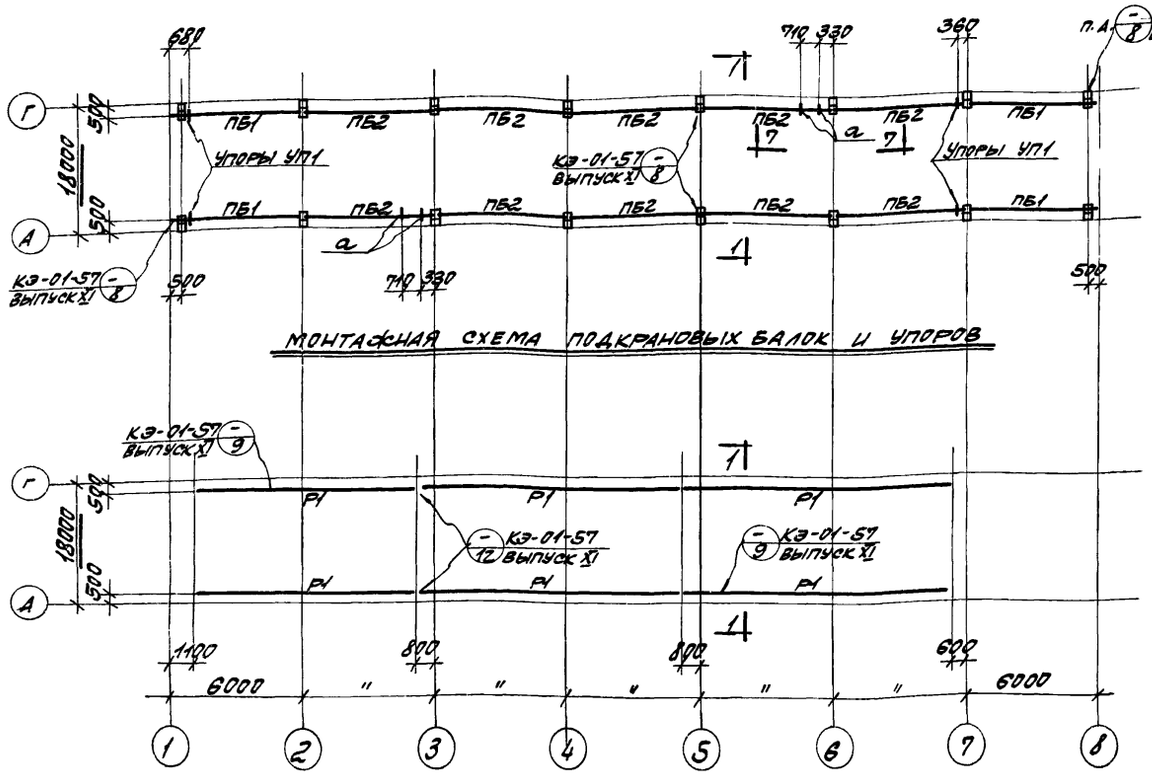

МОНТАЖНАЯ СХЕМА ПОДКРАНОВЫХ БАЛОК И УПОРОВ

МОНТАЖНАЯ СХЕМА КРАНОВЫХ РЕЛЬСОВ

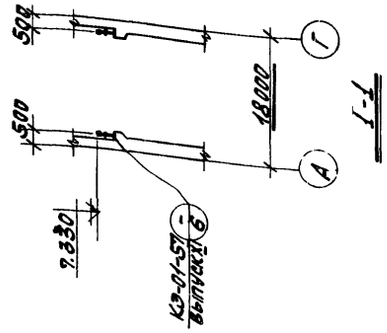

Г-Г

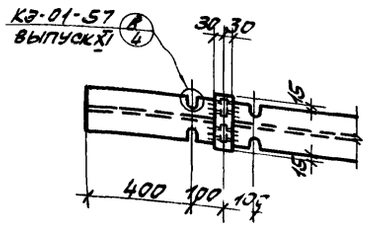

4-4

ТАБЛИЦА ЭЛЕМЕНТОВ

МАРКА ЭЛЕМЕНТА	СЕЧЕНИЕ: ЭСКИЗ	СЕЧЕНИЕ: СОСТАВ	УСИЛИЯ, Т: N	УСИЛИЯ, Т: R	ВЕС ЭЛЕМЕНТА Т	ПРИМЕЧАНИЯ
ПБ1, ПБ2	КОНСТРУКТИВНЫЕ ЧЕРТЕЖИ СМ. НА ДАННОМ ЛИСТЕ		—	6.4		
Р1	I	Р24	—	—		
УП1	КОНСТРУКТИВНЫЕ ЧЕРТЕЖИ СМ. СЕРИЮ КЭ-01-57 ВЫПУСК XI ЛИСТ 15		—	—		
а	[	С12	—	—		КОНСТРУКТИВНО

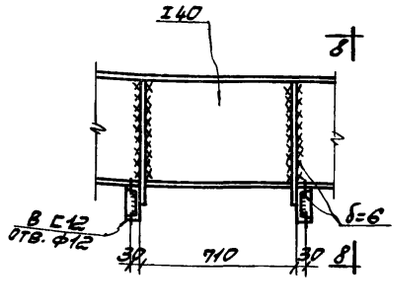

7-7

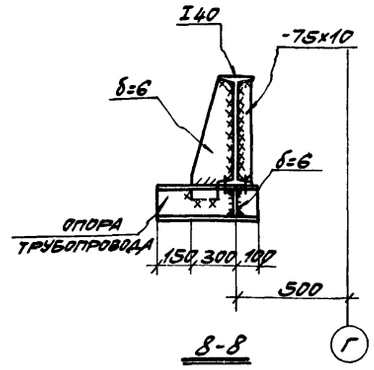

8-8

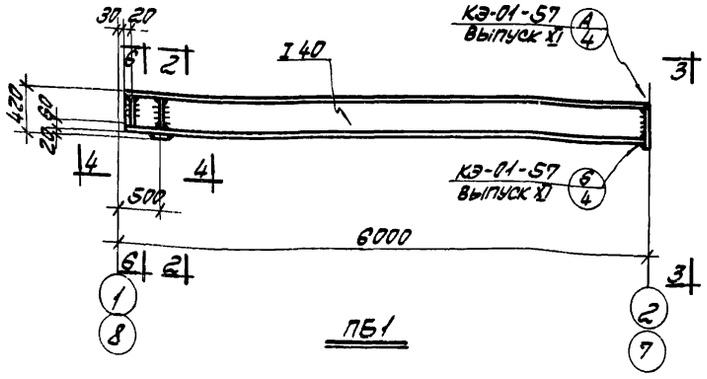

ПБ1

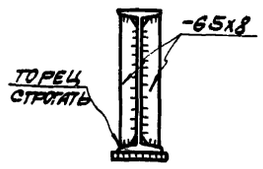

2-2

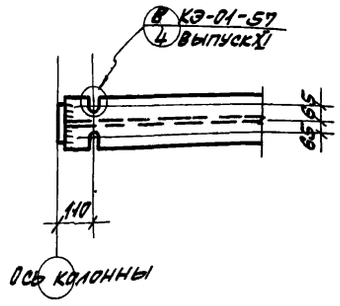

5-5

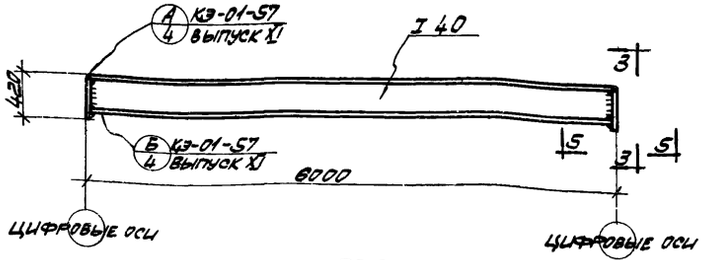

ПБ2

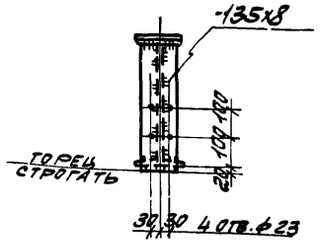

3-3

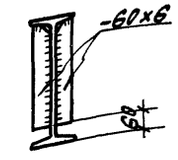

6-6

ПРИМЕЧАНИЯ:

1. ОБЩИЕ ПРИМЕЧАНИЯ СМОТРИТЕ НА ЛИСТЕ КМ-1.
2. ПОДКРАНОВЫЕ БАЛКИ ВЫПОЛНЯЮТСЯ ИЗ СТАЛИ ВСТ.3СП5 ДЛЯ СВАРНЫХ КОНСТРУКЦИЙ ПО ГОСТ 380-71*
3. СТЫКИ РЕЛЬСОВ ВЫПОЛНИТЬ ПО ДЕТАЛИ НА ЛИСТЕ 12 СЕРИИ КЭ-01-57 ВЫПУСК XI.
4. СВАРКУ ПРОИЗВОДИТЬ ЭЛЕКТРОДАМИ ТИПА Э42А ПО ГОСТ 9467-75.

6986/VI 77

ГОССТРОЙ СССР РОСТОВСКИЙ ПРОМСТРОЙНИИПРОЕКТ 1976 г.	МОНТАЖНЫЕ СХЕМЫ ПОДКРАНОВЫХ БАЛОК, УПОРОВ И КРАНОВЫХ РЕЛЬСОВ.	ТИПОВОЙ ПРОЕКТ 904-1-33
КОМПРЕССОРНАЯ СТАНЦИЯ 4К-250А		АЛЬБОМ VI
		ЛИСТ КМ-2

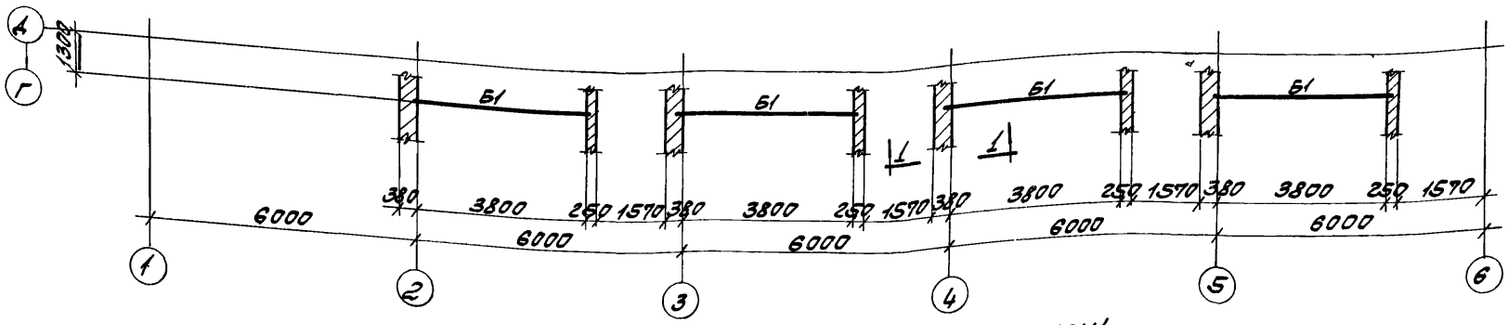

ПЛАН БАЛОК ПОД МОНОЛИТНЫЙ УЧАСТОК МУ4

ТАБЛИЦА ЭЛЕМЕНТОВ

МАРКА ЭЛЕМЕНТА	СЕЧЕНИЕ		УСИЛИЯ, Т		ВЕС ЭЛЕМЕНТА Т	ПРИМЕЧАНИЯ
	ЭСКИЗ	СОСТАВ	N	R		
Б1		с18	—	1.9		
С1		2с14	2.0	—		

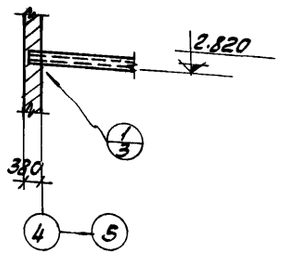

1 - 1

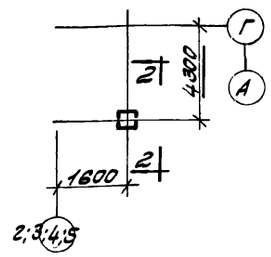

МОНТАЖНАЯ СХЕМА СТОЕК ПОД ВСАСЫВАЮЩИЙ ТРУБОПРОВОД

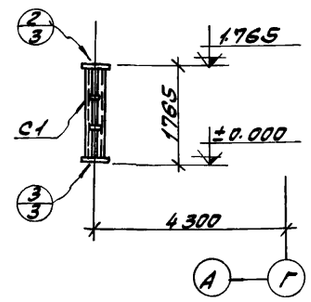

2 - 2

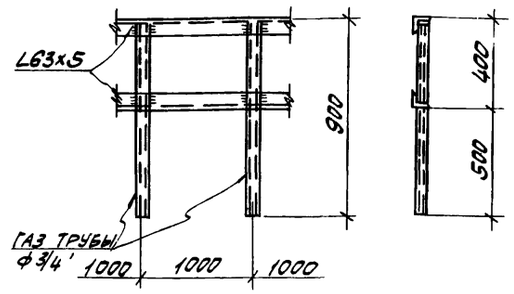

ДЕТАЛЬ ОГРАЖДЕНИЯ КРОВЛИ

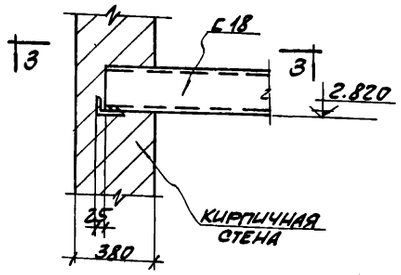

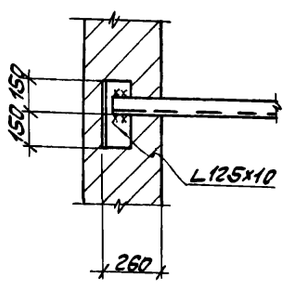

1/3

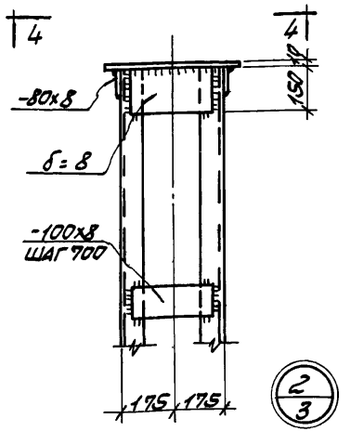

2/3

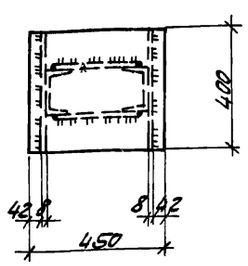

4 - 4

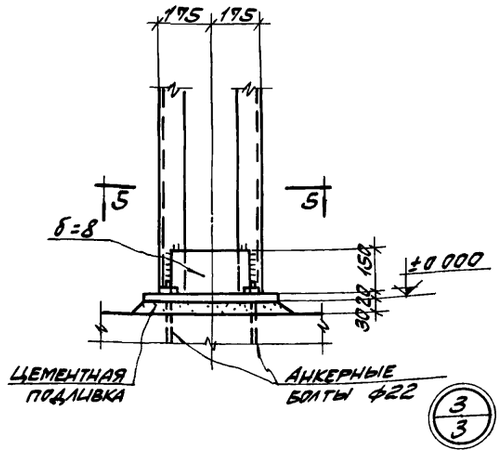

3/3

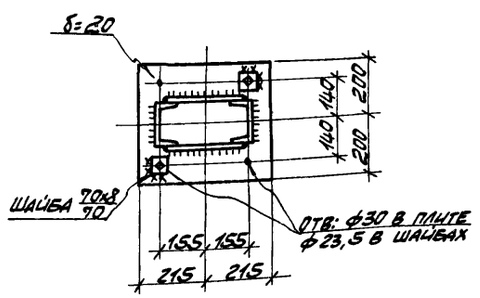

5 - 5

ПРИМЕЧАНИЯ:

1. ОБЩИЕ ПРИМЕЧАНИЯ И МАТЕРИАЛ КОНСТРУКЦИЙ СМ. НА ЛИСТЕ КМ-1.
2. КОНСТРУКЦИИ СВАРНЫЕ. СВАРКУ ПРОИЗВОДИТЬ ЭЛЕКТРОДАМИ ТИПА Э42 ПО ГОСТ 9467-75.
3. МОНТАЖ КОНСТРУКЦИЙ ПРОИЗВОДИТЬ НА БОЛТАХ НОРМАЛЬНОЙ ТОЧНОСТИ И СВАРКЕ, СОГЛАСНО УЗЛАМ. БОЛТЫ ПЛОТНО ЗАТЯНУТЬ, НАРЕЗКУ РАСЧЕКАНИТЬ.
4. ВСЕ НЕОГОВОРЕННЫЕ ШВЫ ПРИНЯТЬ ВЫСОТОЮ $h_ш$ = 6 ММ.

6986/VI 78

ГОССТРОЙ СССР РОСТОВСКИЙ ПРОМСТРОЙНИИПРОЕКТ 1976 г.	МОНТАЖНЫЕ СХЕМЫ БАЛОК ПОД МОНОЛИТНЫЙ УЧАСТОК МУ4 И СТОЕК ПОД ВСАСЫВАЮЩИЙ ТРУБОПРОВОД	ТИПОВОЙ ПРОЕКТ 904-1-33
КОМПРЕССОРНАЯ СТАНЦИЯ 4К-2.50А		АЛЬБОМ VI
		ЛИСТ КМ-3

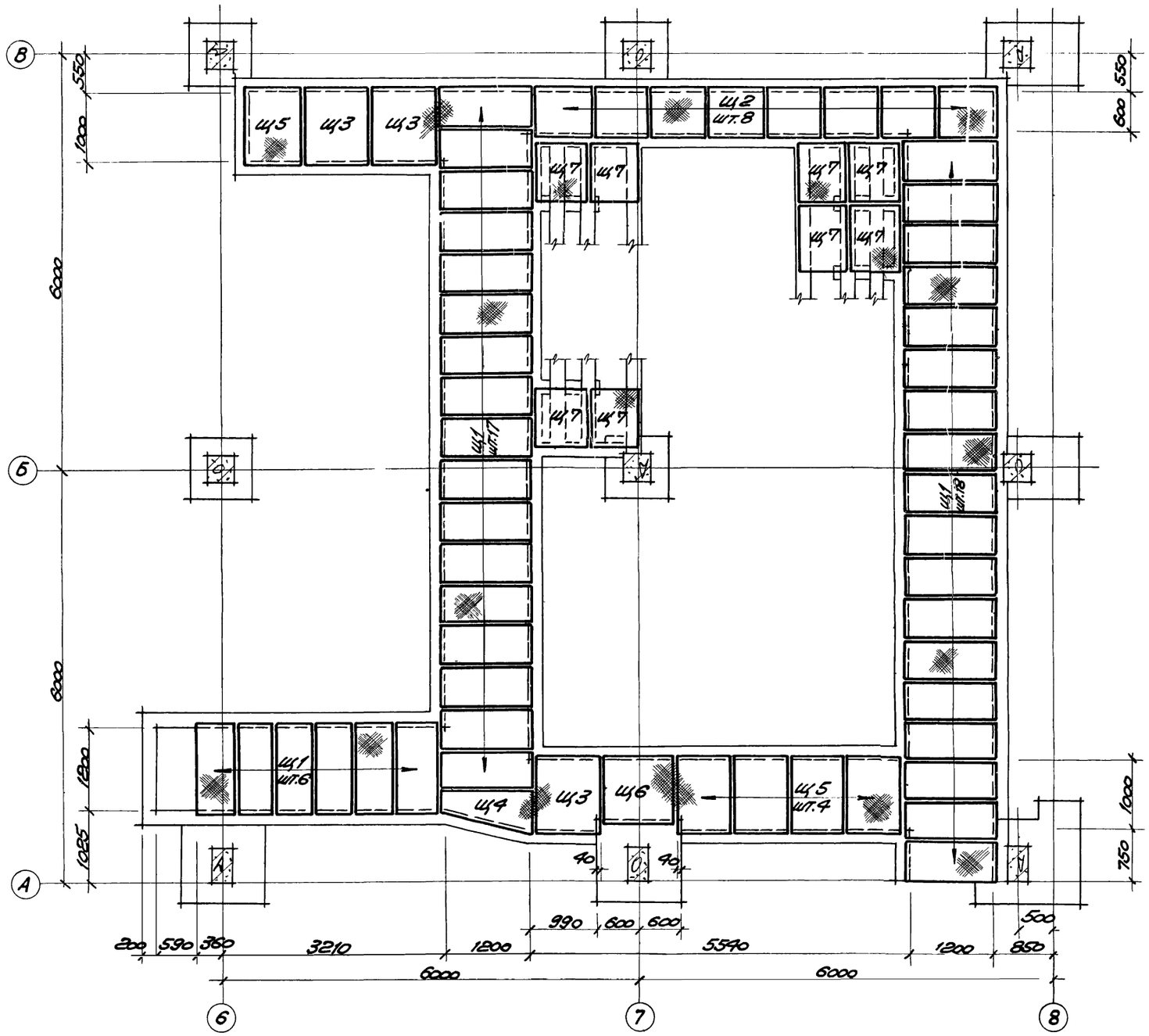

Монтажная схема металлических щитов на отм. ±0.000.

Таблица щитов

Марка щита	Кол. штук	Размеры а	Размеры б	Вес щита, кг.	№ листа монтаж. схемы
Щ1	41	580	1280	99,0	КП-4
Щ2	8	830	680	32,0	—"—
Щ3	3	970	1080	59,0	—"—
Щ4	1	см. чертеж		54,0	—"—
Щ5	5	830	1080	56,0	—"—
Щ6	1	1120	880	53,0	—"—
Щ7	8	600	900	25,0	—"—
Щ8	58	990	720	32,0	КП-8
Щ9	32	740	1330	52,0	—"—
Щ10	28	700	1590	62,0	—"—
Щ11	27	990	1900	111,0	—"—
Щ12	4	980	1590	33,0	—"—
Щ13	16	860	930	17,0	—"—
Щ14	9	990	2280	121,0	—"—
Щ15	34	750	1110	51,0	КП-5
Щ16	6	890	920	48,0	—"—
Щ17	12	890	1060	59,0	—"—
Щ18	7	900	1220	62,0	—"—
Щ19	14	750	800	33,0	—"—
Щ20	6	890	780	49,0	—"—
Щ21	4	860	1050	53,0	АР-3

Примечания:

1. Общие примечания смотрите на листе КМ-1.

6986/VI (79)

Госстрой СССР Ростовский Промстройниипроект 1976 г.	Монтажная схема металлических щитов на отм. ±0.000. Таблица щитов.	Типовой проект 904-1-33
		Альбом VI
Компрессорная станция 4К-250А		Лист КМ-4

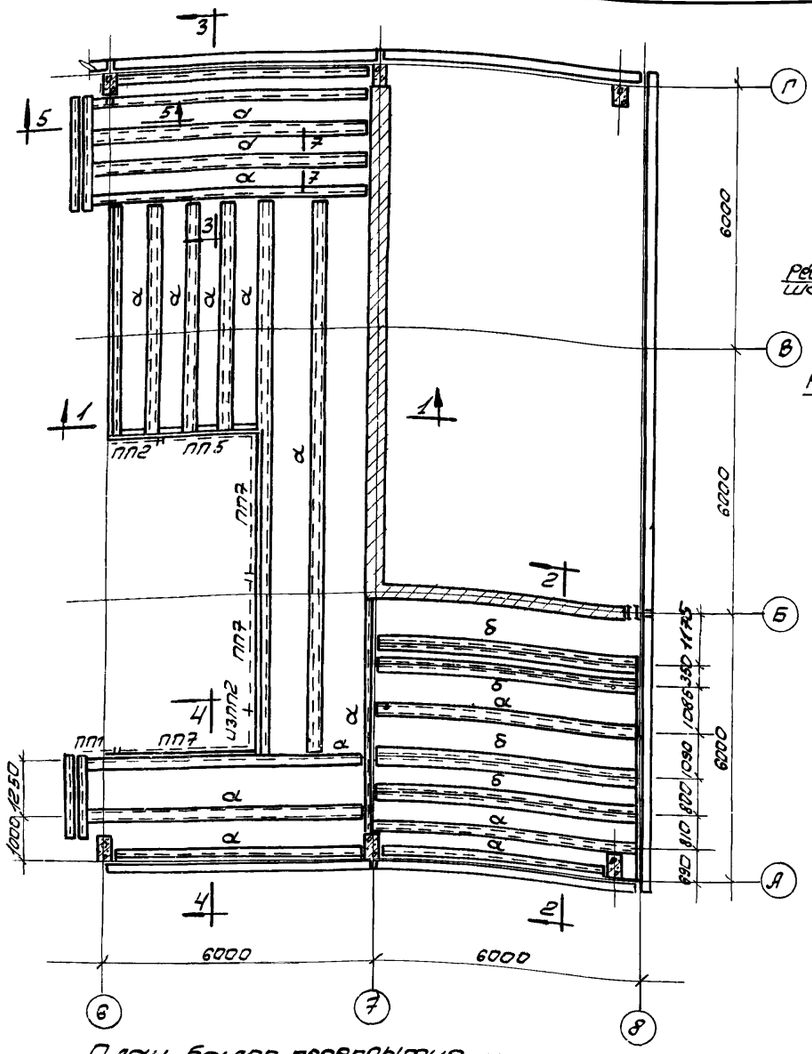

План балок перекрытия на отм. 4.200

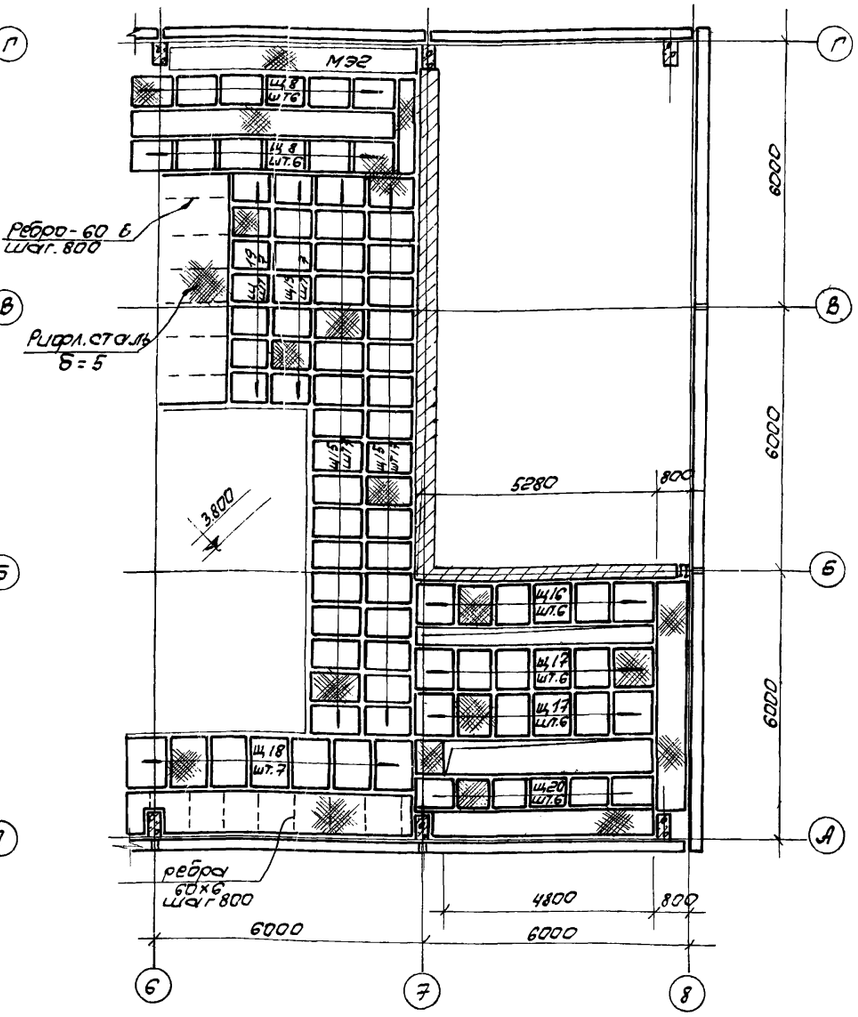

План металлического настила на отм 4.200

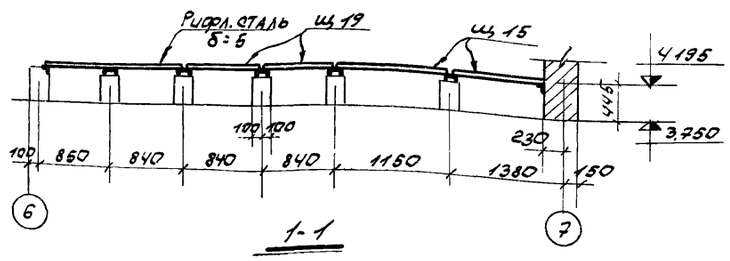

1-1

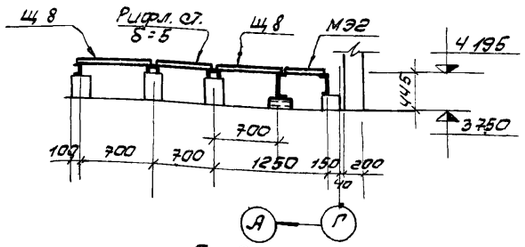

3-3

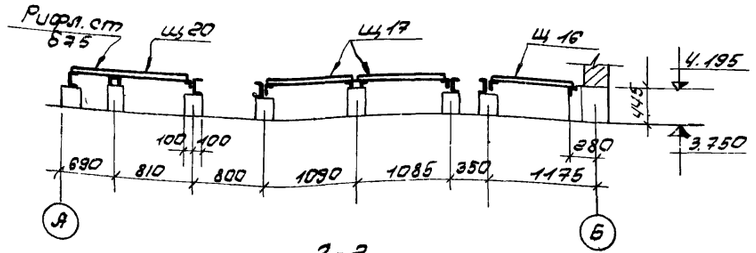

2-2

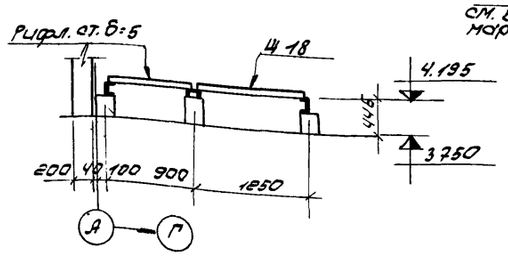

4-4

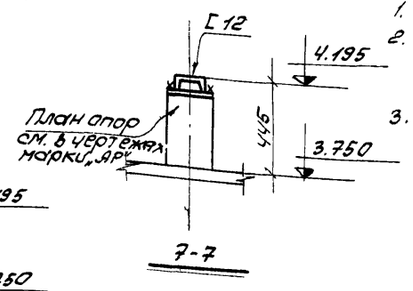

Таблица элементов

Марка элемента	Сечение эскиз	Сечение состав	Усилия, т N	Усилия, т K	Вес элемента т	Применения
а		Г 12	—	—		Конструктивно
б		Г 12 ∠50×5	—	—		— " —

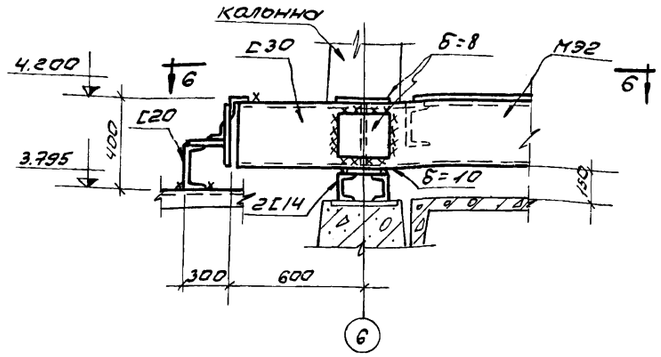

5-5

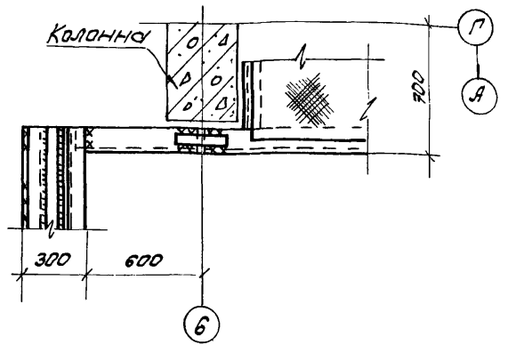

6-6

Примечания

1. Общие примечания смотрите на листе КМ-1.
2. Балки на отм. 4.195 приварить к закладным элементам в бетонных столбиках по всей длине примыкания швом высотой hш=6мм.
3. Элементы ограждения учтены на листе КМ-14.

6986/VI 80

Госстрой СССР РОСТОВСКИЙ ПРОМСТРОЙНИИПРОЕКТ 1976 г.	План перекрытия на отм. 4.200	Типовой проект 904-1-33
Компрессорная станция 4К-250Я		Альбом VI
		Лист КМ-5

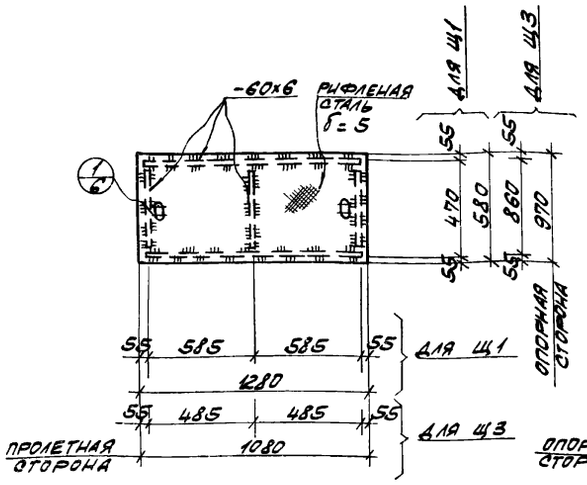

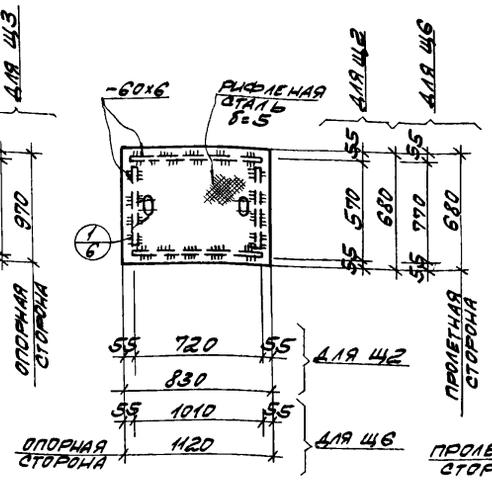

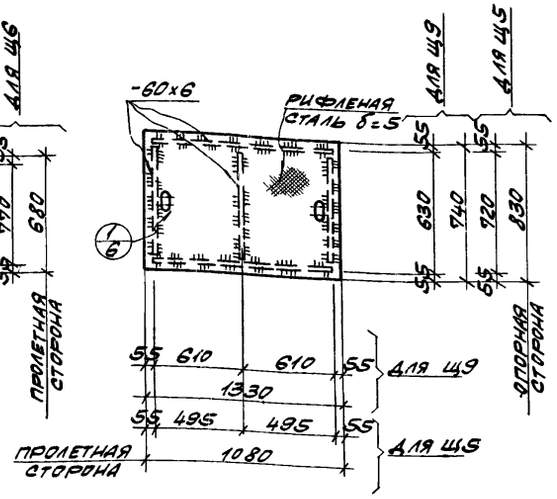

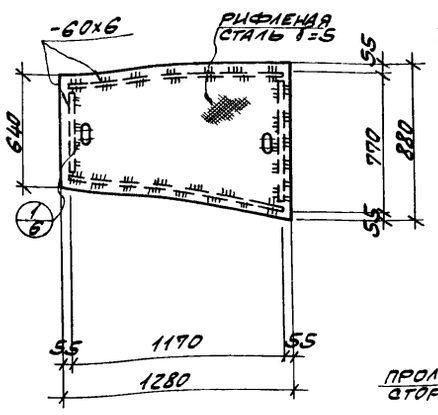

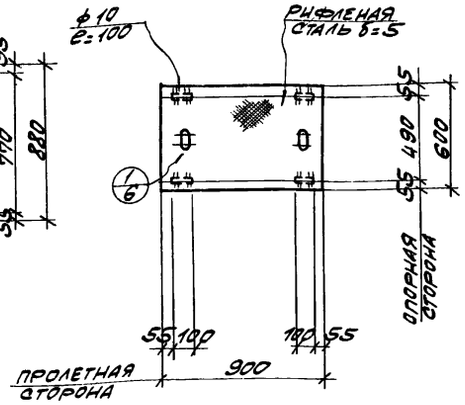

Щ1, Щ3

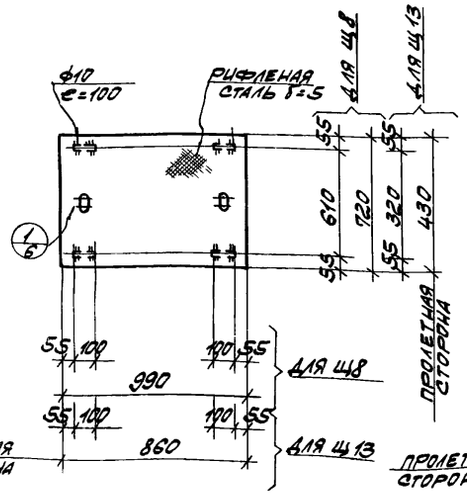

Щ8, Щ13

Щ2, Щ6

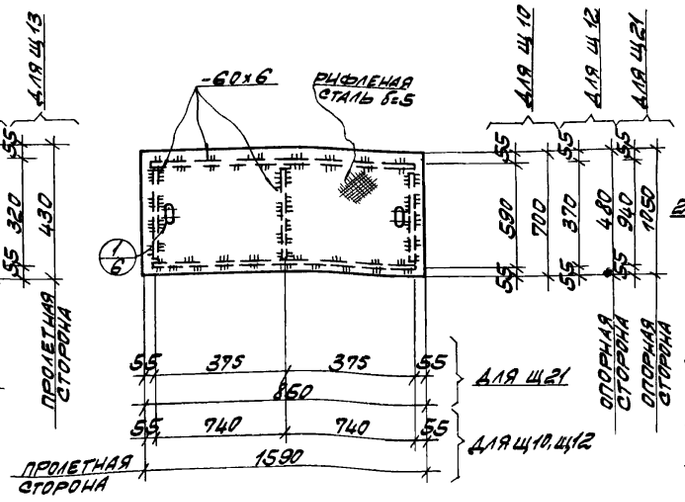

Щ10, Щ12, Щ21

Щ5, Щ9

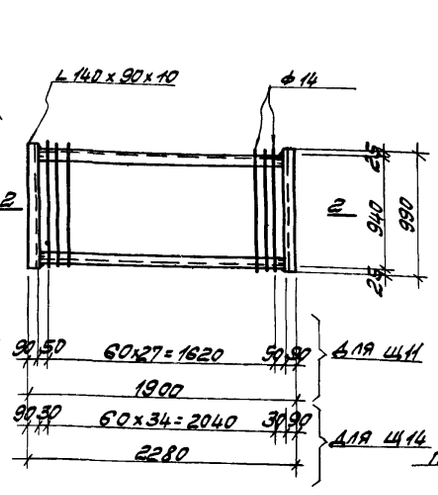

Щ11, Щ14

Щ4

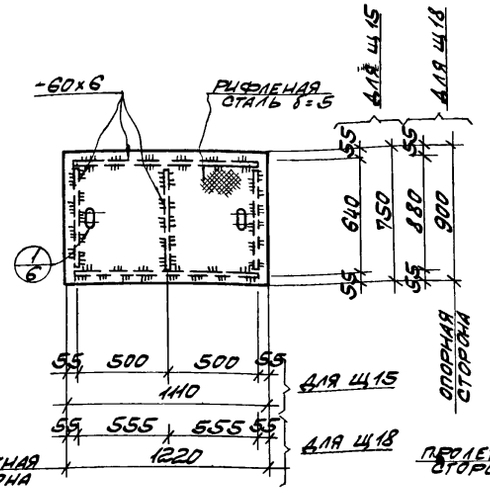

Щ15, Щ18

Щ7

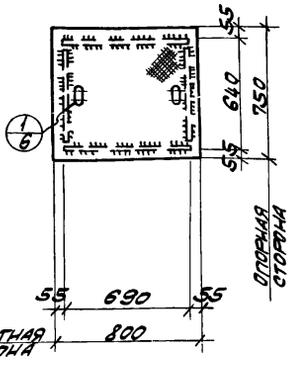

Щ19

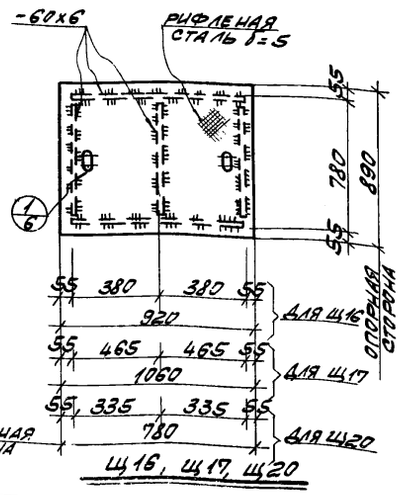

Щ16, Щ17, Щ20

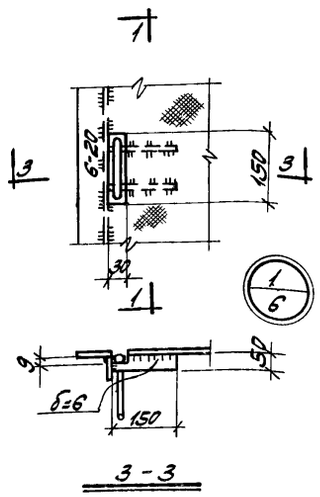

3 - 3

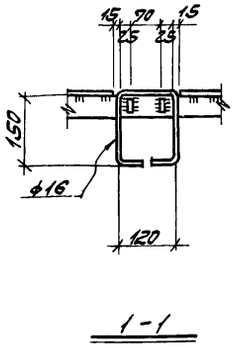

1 - 1

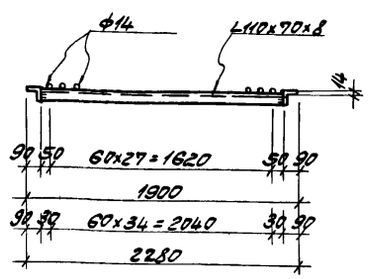

2 - 2

ПРИМЕЧАНИЯ:

1. Общие примечания, материал конструкций и условия его поставки смотрите на листе КМ-1.
2. Приварку ребер осуществлять прерывистым двухсторонним швом $\frac{б-60}{150}$ мм.

6986/VI 81

Госстрой СССР Ростовский Промстройниипроект 1976 г.	Щиты Щ1÷Щ21.	Типовой проект 904-1-33
		Альбом VI
Компрессорная станция 4К-250А		Лист КМ-6

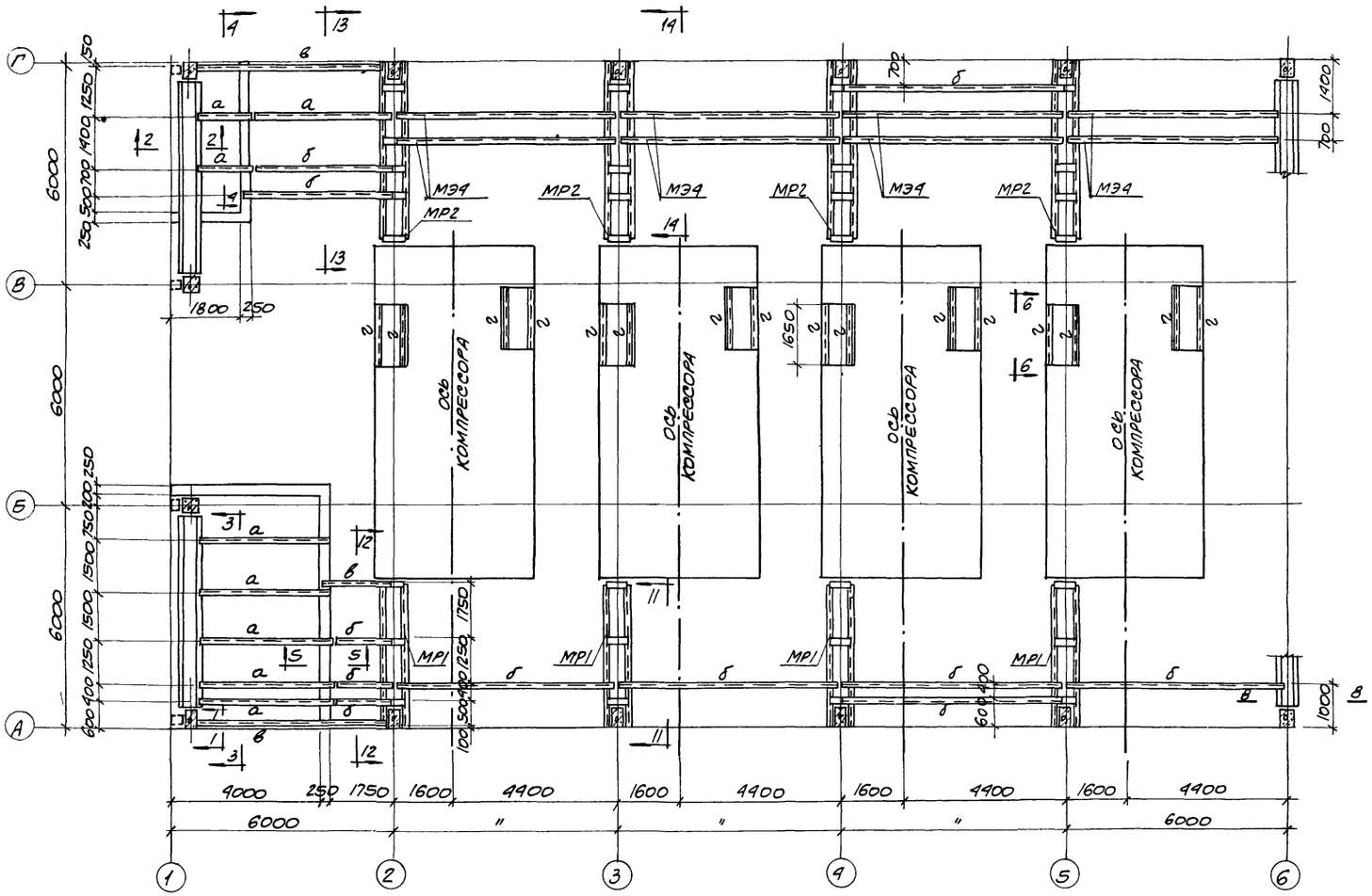

План металлических балок перекрытия на отм. 3.800

Таблица элементов

Марка элемента	Сечение: эскиз	Сечение: состав	Усилия, т: N	Усилия, т: R	Вес элемента т	Примечания
а	I	I 22	—	3.5		
б	[	[30	—	6.6		
в	[	[24	—	1.8		
г	L	L 125×10	—	3.4		

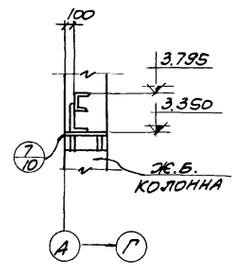

1-1

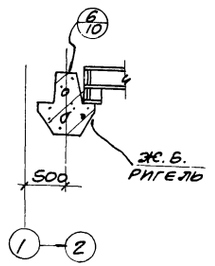

2-2

Примечания:

1. Общие примечания смотрите на листе КМ-1.
2. Данный лист рассматривать совместно с листами КМ-8, КМ-9, КМ-10.
3. Конструктивные чертежи элемента МЭ4 даны на листе КМ-11, чертежи ригелей МР1, МР2 даны на листе КМ-12.

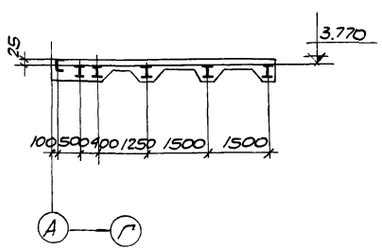

3-3

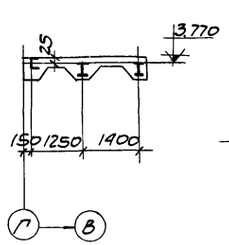

4-4

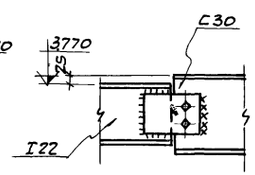

5-5

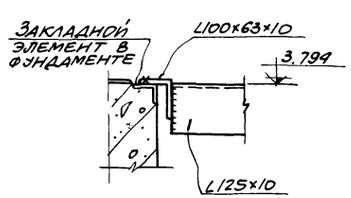

6-6

6986/VI 82

Госстрой СССР Ростовский Промстройниипроект 1976 г	План металлических балок перекрытия на отм. 3.800.	Типовой проект 904-1-33
Компрессорная станция 4К-250А		Альбом VI
		Лист КМ-7

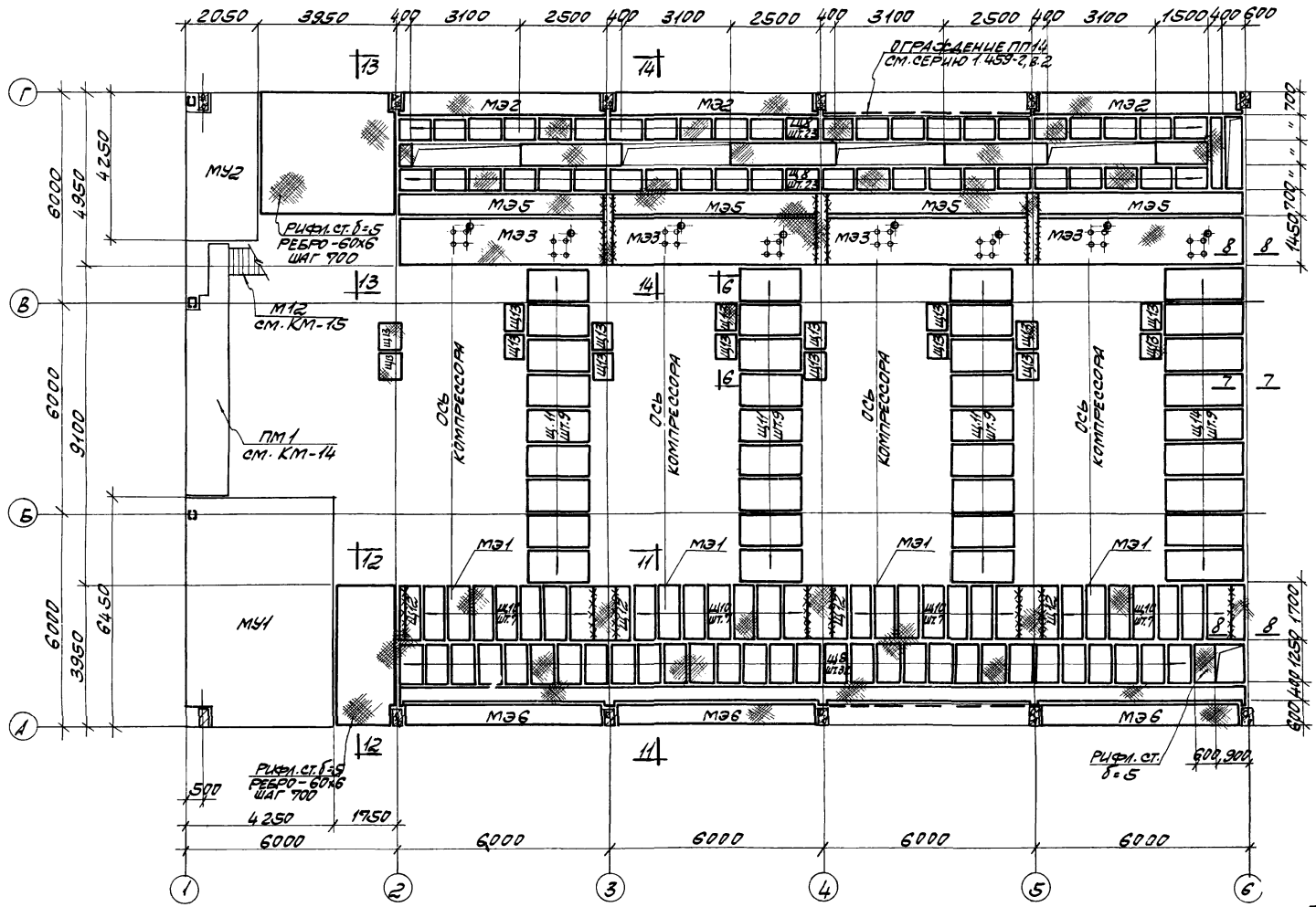

ПЛАН РАСКЛАДКИ ЩИТОВ И МЕТАЛЛИЧЕСКИХ УЧАСТКОВ ПЕРЕКРЫТИЯ НА ОТМ. 3.800.

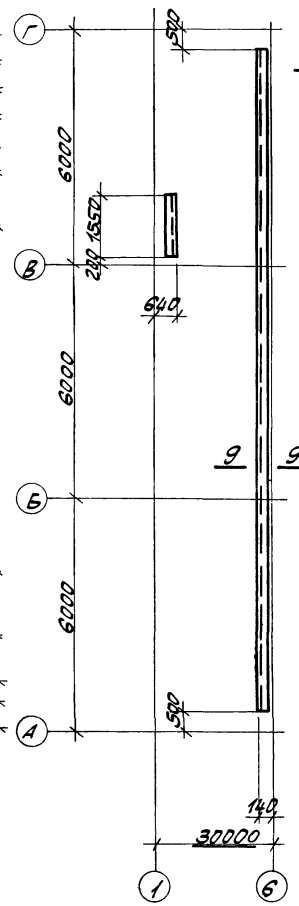

ПЛАН РАСКЛАДКИ ОКАЙМЛЯЮЩИХ УГОЛКОВ НА ОТМ. 3.800

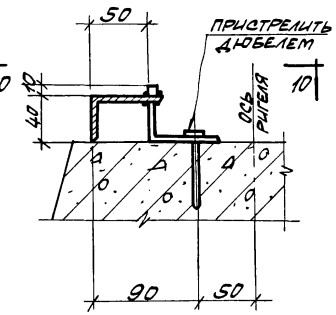

9 - 9

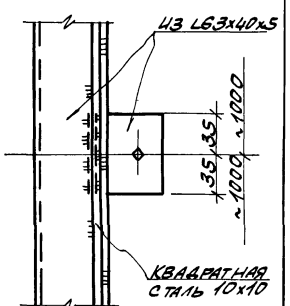

10 - 10

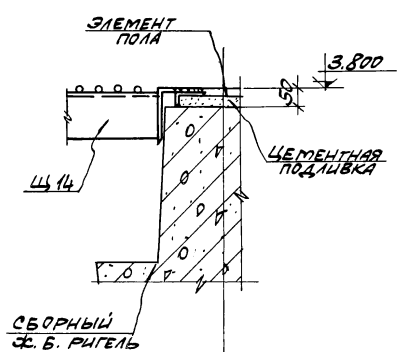

7 - 7

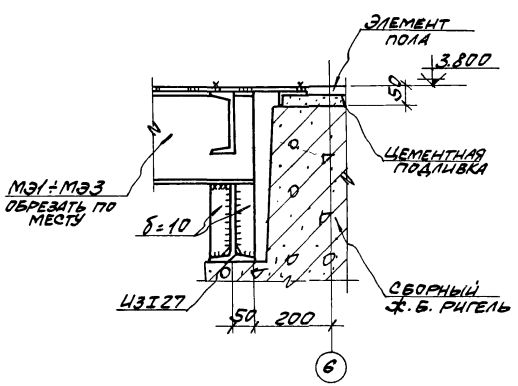

8 - 8

ПРИМЕЧАНИЯ:

1. ОБЩИЕ ПРИМЕЧАНИЯ СМОТРИТЕ НА ЛИСТЕ КМ-1.
2. ДАННЫЙ ЛИСТ РАССМАТРИВАТЬ СОВМЕСТНО С ЛИСТАМИ КМ-7, КМ-9, КМ-11.
3. ТАБЛИЦУ ЩИТОВ СМОТРИТЕ НА ЛИСТЕ КМ-4.
4. СВАРКУ ПРОИЗВОДИТЬ ЭЛЕКТРОДАМИ ТИПА Э42 ПО ГОСТ 9467-75.
5. ВСЕ НЕОГОВОРЕННЫЕ ШВЫ ПРИНЯТЬ ВЫСОТОЙ $h_ш$=6 мм.
6. МОНОЛИТНЫЕ Ж.Б. УЧАСТКИ МУ1 МУ2 СМОТРИТЕ НА ЧЕРТЕЖАХ МАРКИ „КЖ".
7. ОГРАЖДЕНИЕ ПП14 ПРИНЯТЬ ПО СЕРИИ 1.459-2, В2; КРЕПЛЕНИЕ ВЫПОЛНИТЬ ПО ДЕТАЛИ 26 СЕРИИ 1.459-2. В 1.

6986/VI (83)

ГОССТРОЙ СССР РОСТОВСКИЙ ПРОМСТРОЙНИИПРОЕКТ 1976 г.	ПЛАН РАСКЛАДКИ ЩИТОВ И МЕТАЛЛИЧЕСКИХ УЧАСТКОВ ПЕРЕКРЫТИЯ НА ОТМ. 3.800.	ТИПОВОЙ ПРОЕКТ 904-1-33
КОМПРЕССОРНАЯ СТАНЦИЯ 4К-250А		АЛЬБОМ VI
		ЛИСТ КМ-8

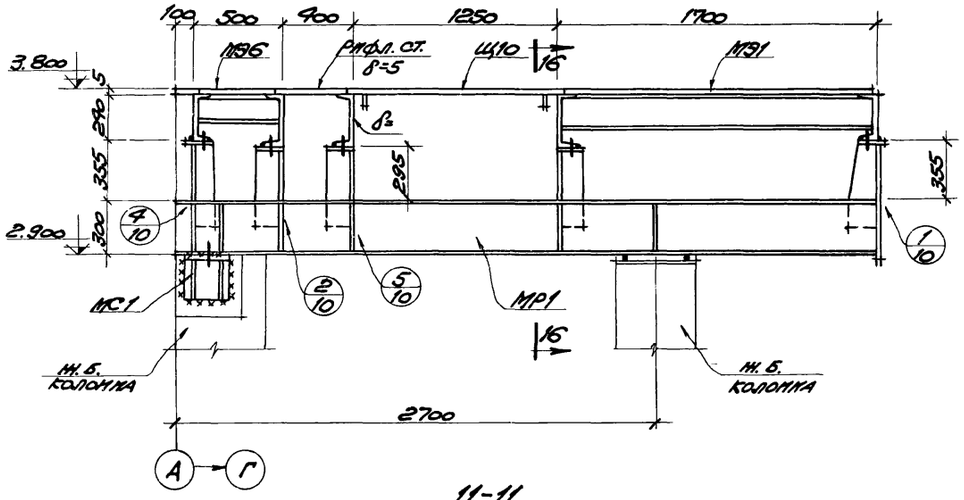

11-11

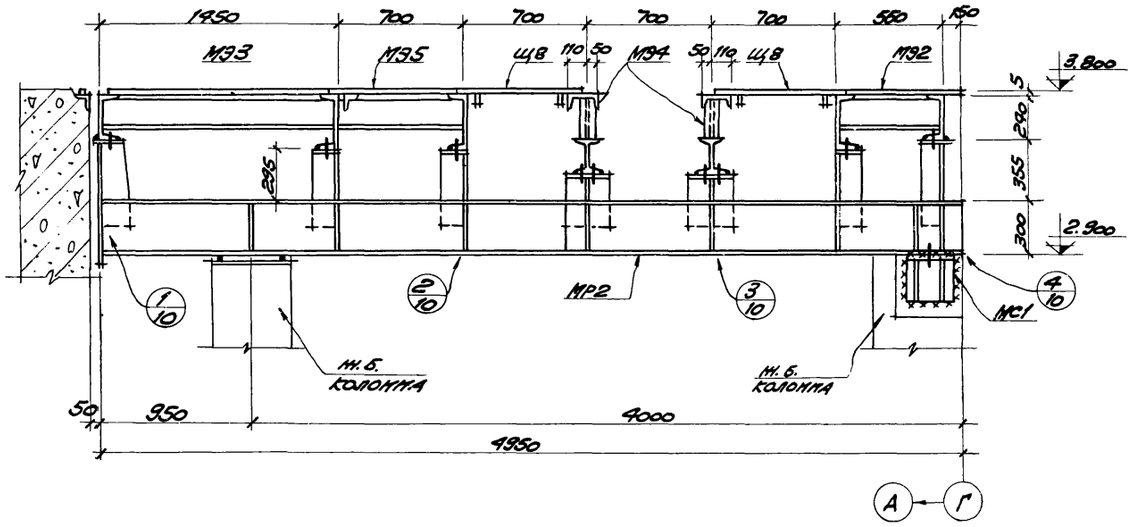

14-14

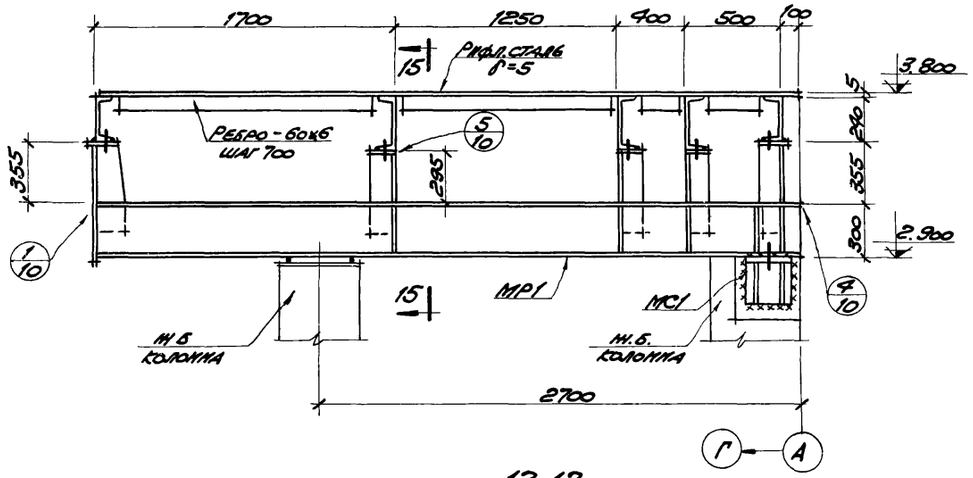

12-12

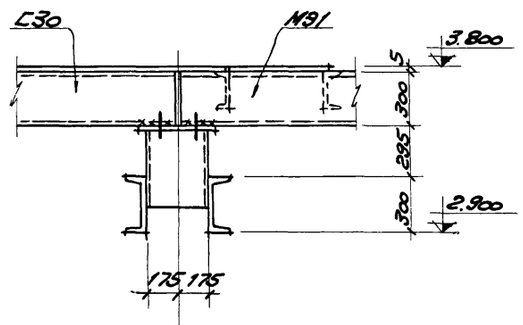

15-15

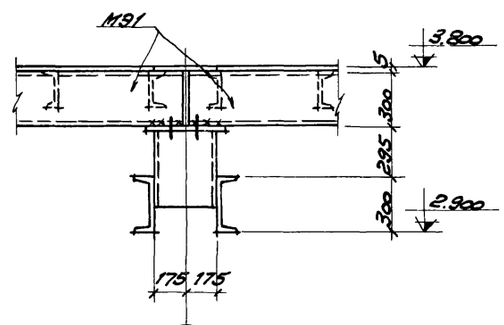

16-16

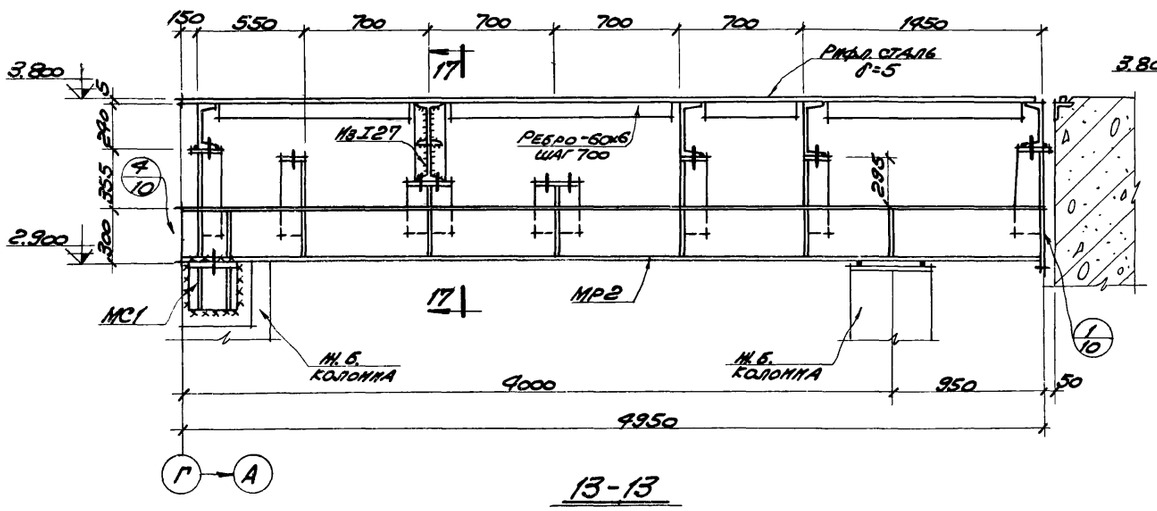

13-13

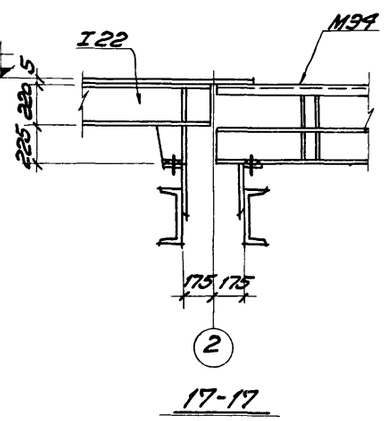

17-17

Примечания

1. Разрезы 11-11 ÷ 14-14 запаркированы на листах КМ-7, КМ-8.
2. Конструкции сварные. Сварку производить электродами типа Э42 по ГОСТ 9467-75.
3. Все неоговоренные швы принять высотою $h_w = 6$ мм.
4. Конструктивные чертежи МР1, МР2 см. на листе КМ-12.

6986/VI

84

ГОССТРОЙ СССР РОСТОВСКИЙ ПРОМСТРОЙНИИПРОЕКТ 1976 г.	Разрезы 11-11 ÷ 17-17 по плану перекрытия на отм. 8.800.	Типовой проект 904-1-33
		Альбом VI
Компрессорная станция 4К-250А		Лист КМ-9

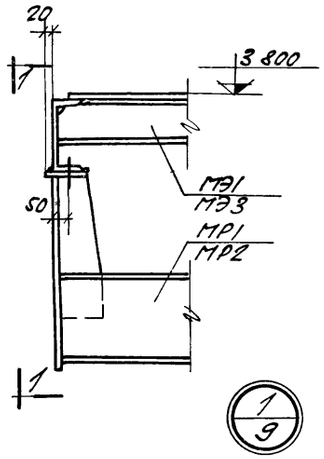

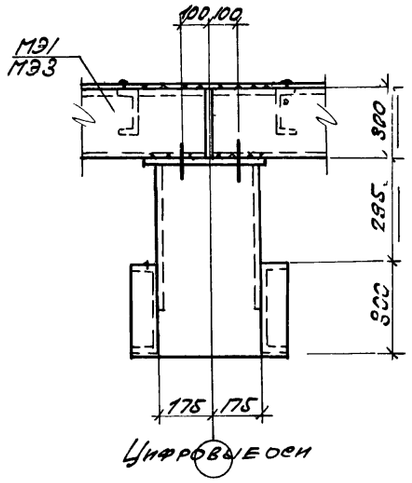

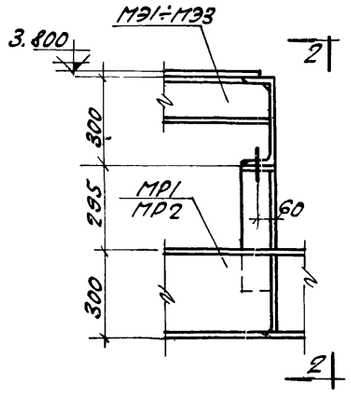

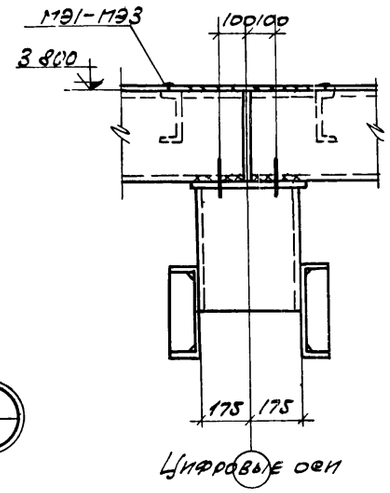

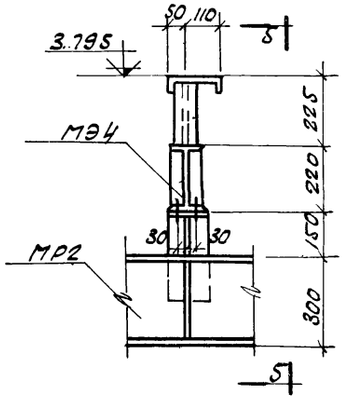

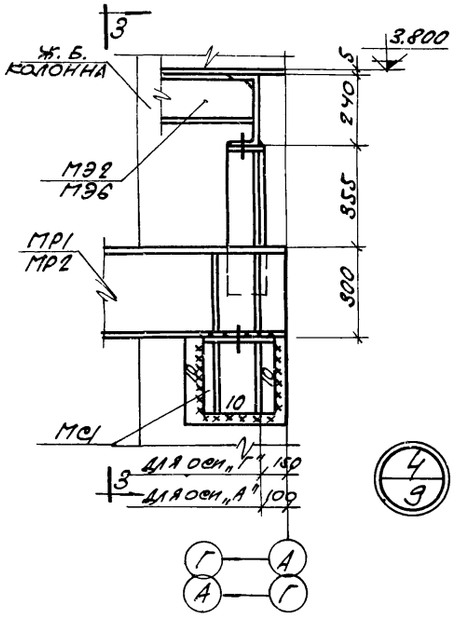

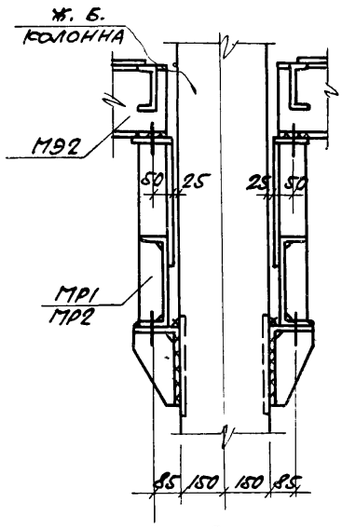

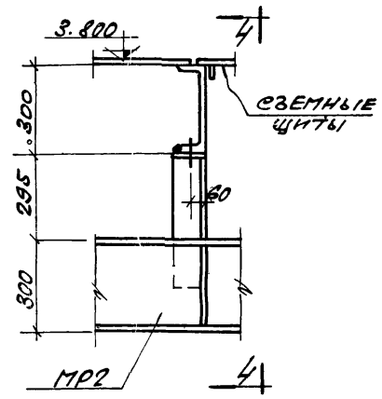

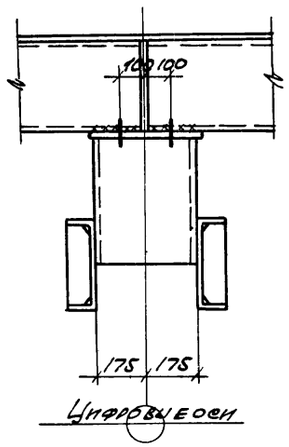

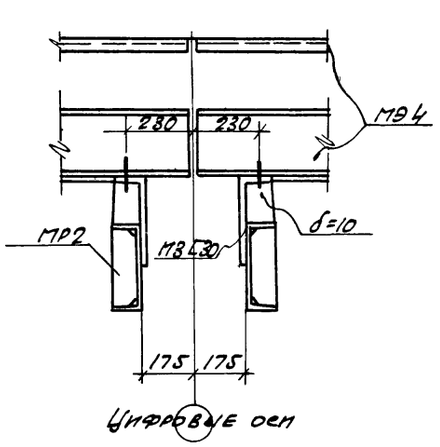

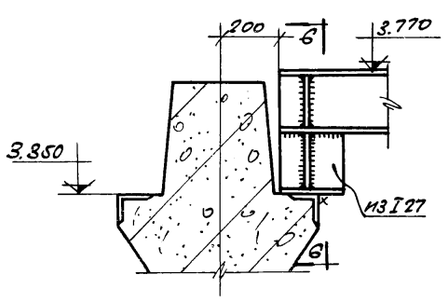

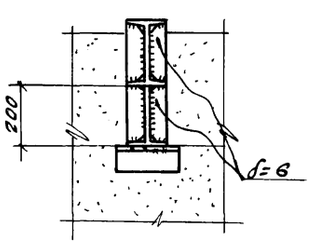

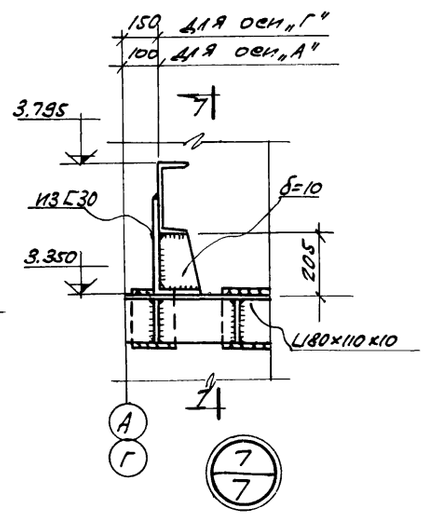

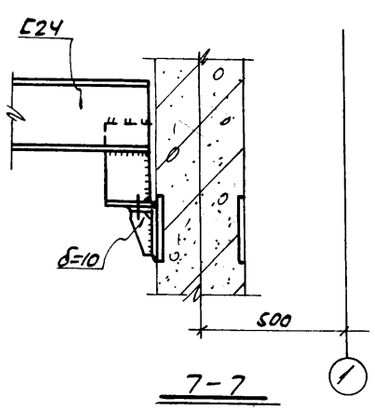

Примечания:

1. Общие примечания смотрите на листе КМ-1.
2. Конструкции - сварные. Сварку производить электродами типа Э42, ГОСТ 9467-75.
3. Все неоговоренные сварные швы принять высотою шва = 6мм.
4. Монтаж конструкций производить на болтах нормальной точности ф18 и сварке согласно узлам. Болты плотно затянуть, нарезку расчеканить.

6986/VI 85

Госстрой СССР Ростовский Промстройниипроект 1976 г.	Узлы „1"÷„7"	Типовой проект 804-1-33
Компрессорная станция 4К-250А.		Альбом VI
		Лист КМ-10

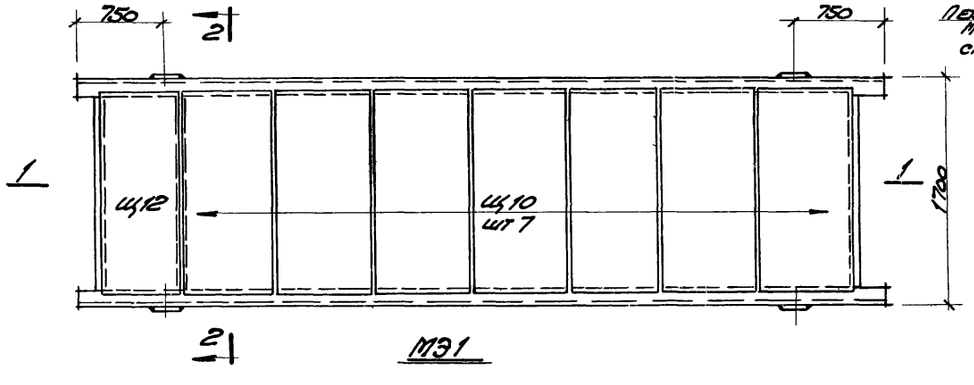

М91

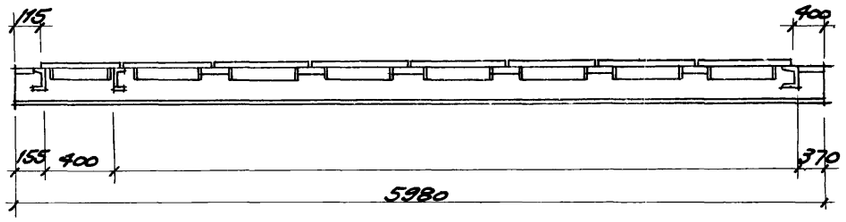

1-1

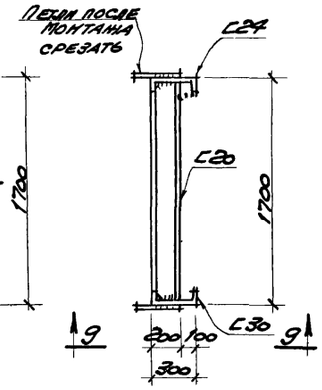

2-2

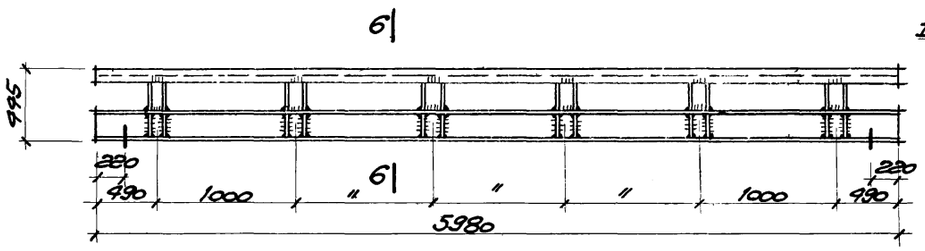

М94

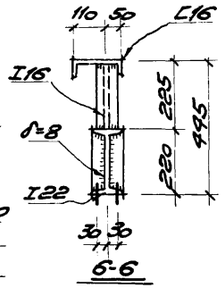

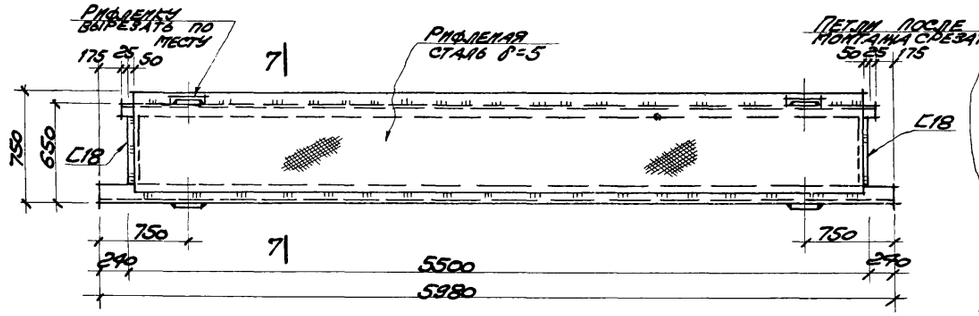

М95

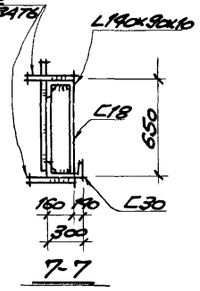

М92

М96

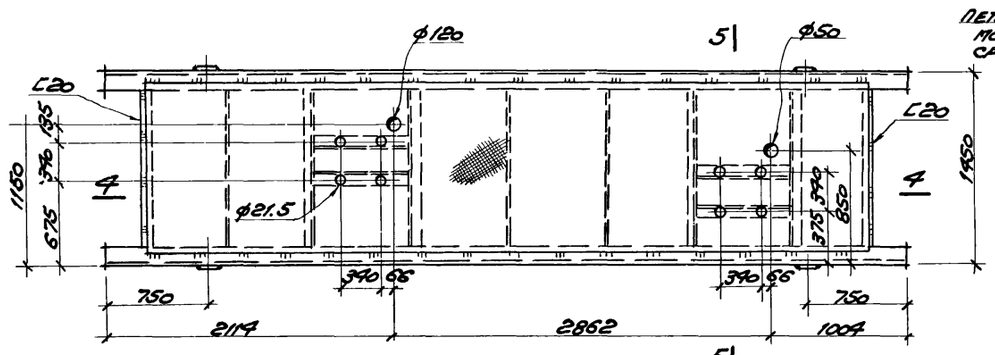

М93

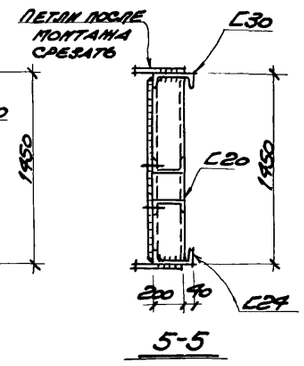

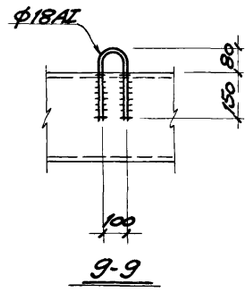

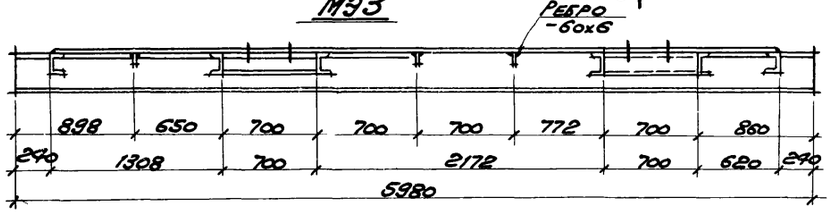

Примечания:

1. Общие примечания и материал конструкций смотрите на листе КМ-1.
2. Все неоговоренные сварные швы принять высотой $h_ш$=6 мм.
3. Конструкции сварные. Сварку производить электродами типа Э42 по ГОСТ 9467-75.

6986/VI

86

ГОССТРОЙ СССР РОСТОВСКИЙ ПРОМСТРОЙНИИПРОЕКТ 1976 г.	Элементы М91÷М96.	Типовой проект 904-1-33
		Альбом VI
Компрессорная станция 4К-250А		Лист КМ-11

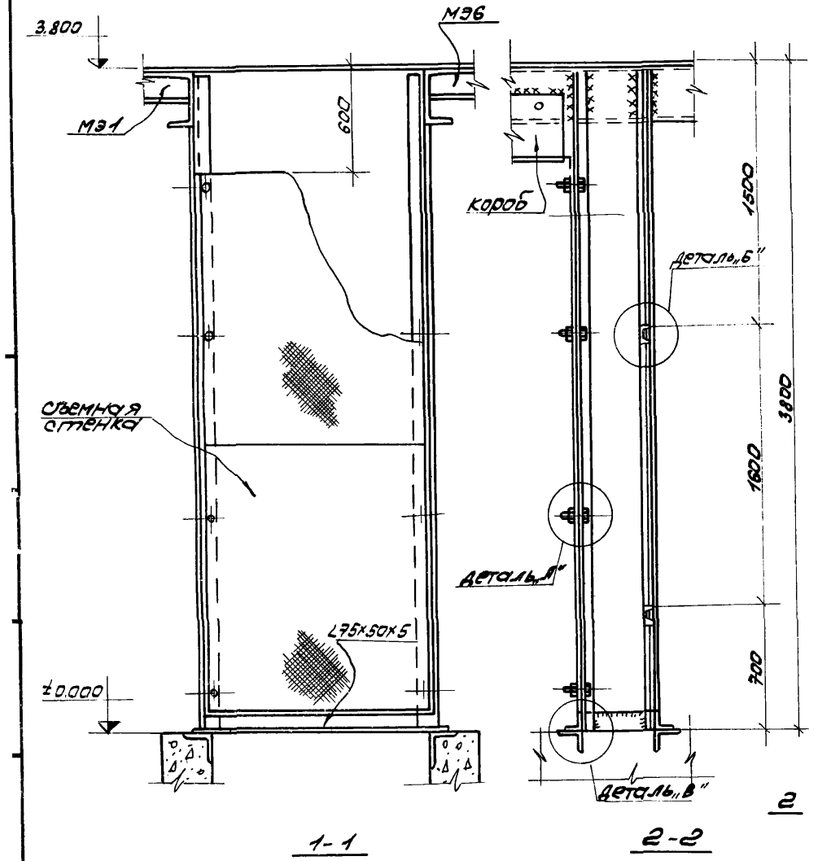

1-1

2-2

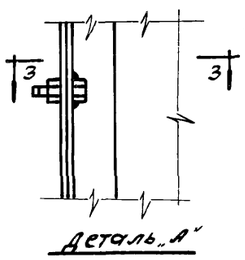

Деталь „А"

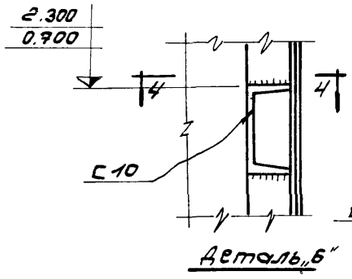

Деталь „Б"

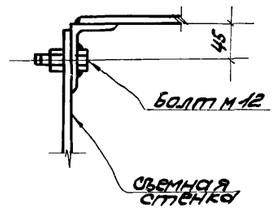

3-3

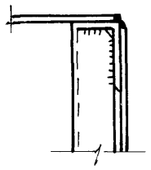

4-4

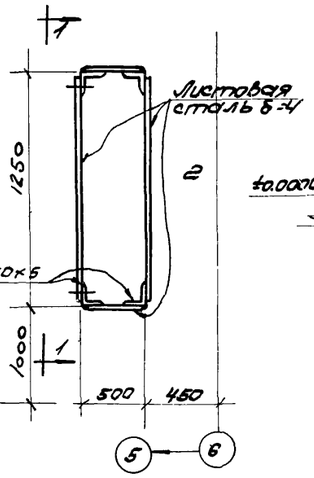

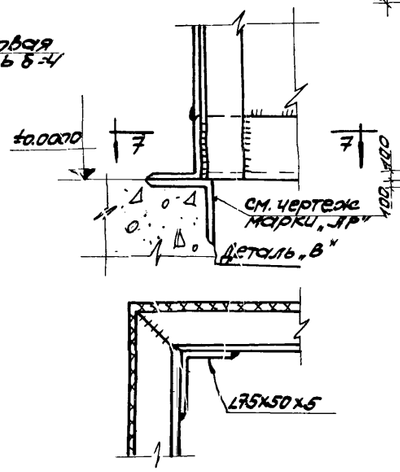

Шахта для электрокабелей

7-7

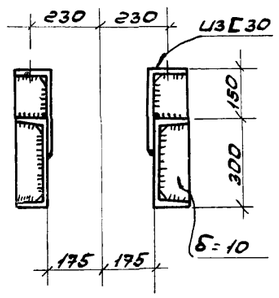

5-5

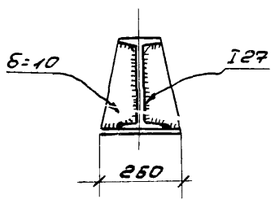

6-6

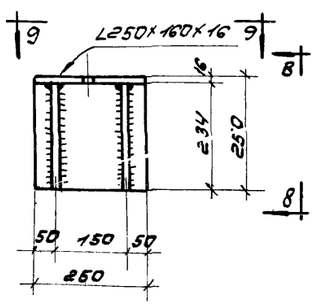

Мс 1

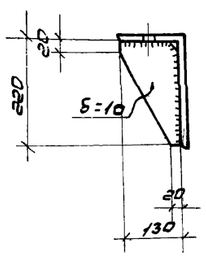

8-8

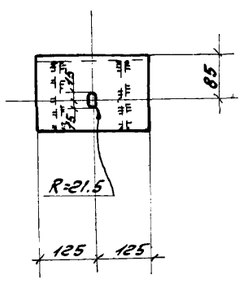

9-9

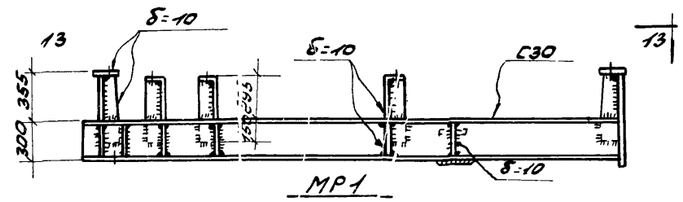

МР1

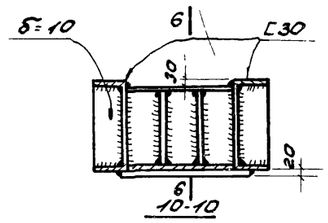

10-10

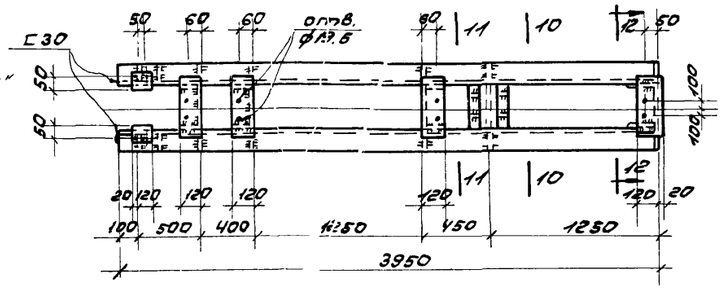

13-13

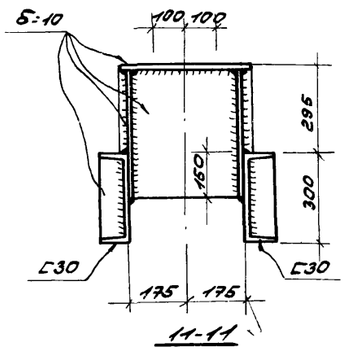

11-11

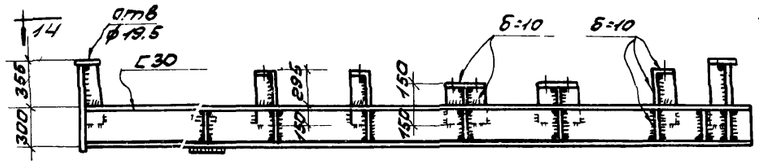

МР2

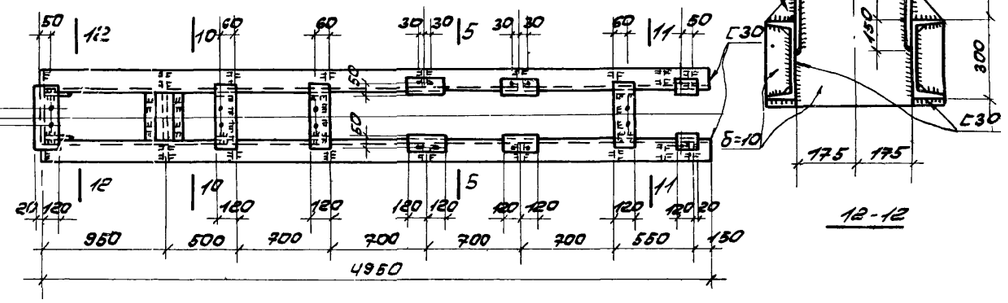

14-14

12-12

Примечания

1. Общие примечания смотрите на листе КМ-1
2. Конструкции сварные, сварку производить электродами типа Э42 по ГОСТ 9467-75.
3. Сварку шахты выполнять сплошным швом высотой $h_ш$=4мм.
4. Все неоговоренные швы принять высотой $h_ш$=6мм.

6986/VI (87)

ГОССТРОЙ СССР РОСТОВСКИЙ ПРОМСТРОЙНИИПРОЕКТ 1976 г.	Ригели МР1, МР2 Шахты электрокабелей.	Типовой проект 904-1-33
		Альбом VI
Компрессорная станция 4К-250Л		Лист КМ-12

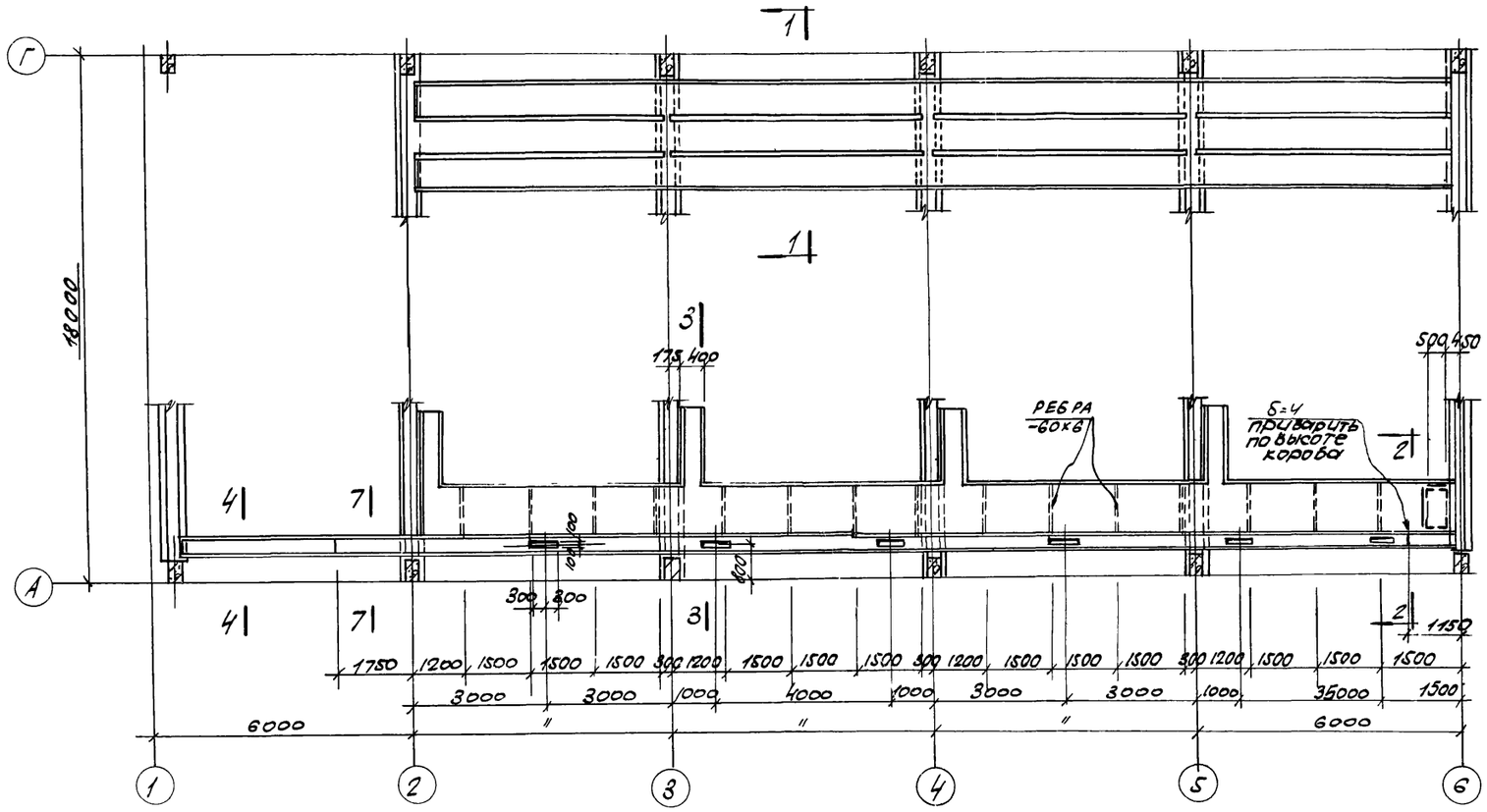

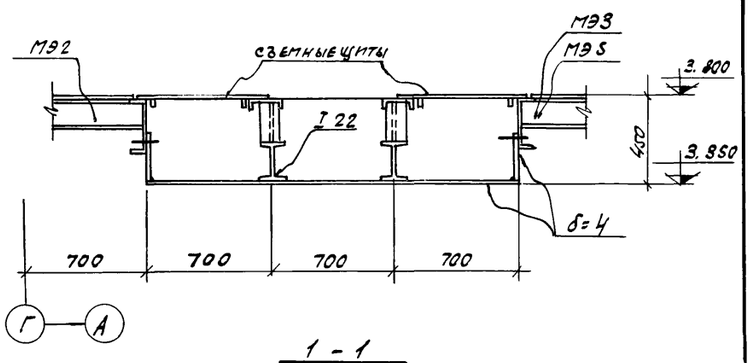

1 - 1

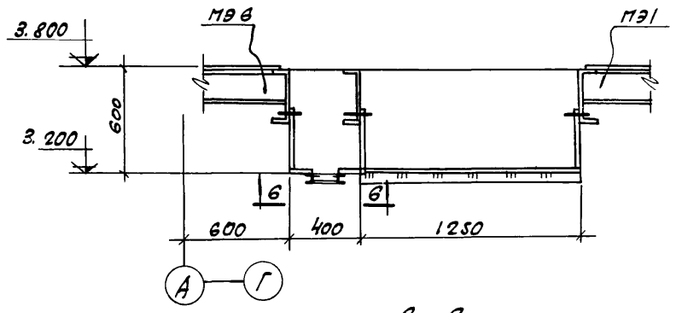

2 - 2

План коробов и шахты электрокабелей.

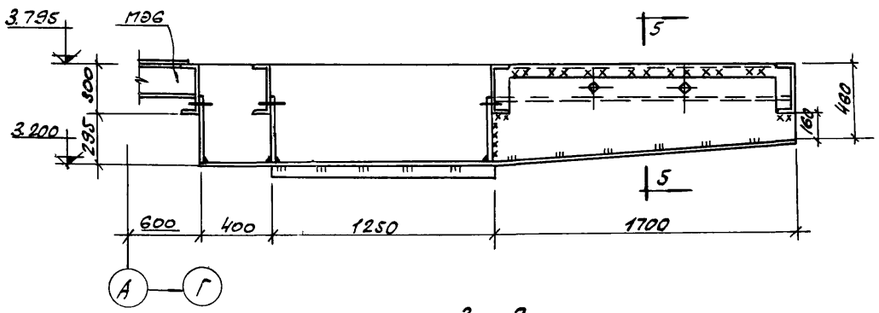

3 - 3

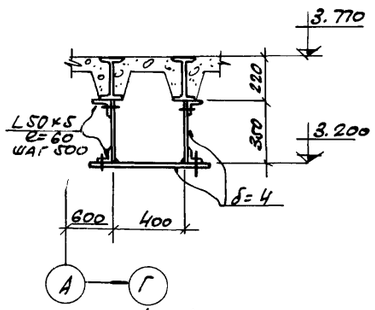

4 - 4

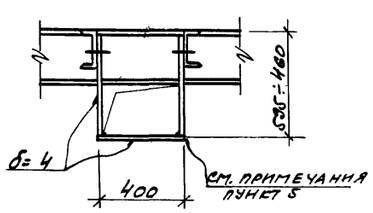

5 - 5

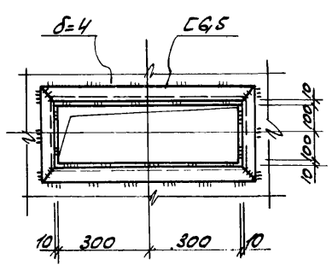

6 - 6

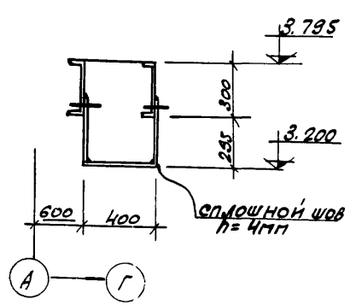

7 - -

Примечания:

1. Общие примечания смотрите на листе КМ-1.
2. Данный лист рассматривать совместно с листом КМ-12.
3. Конструкции сварные. Сварку производить электродами типа Э42 по ГОСТ 9467-75.
4. Сварку коробов выполнять прерывистым швом $\frac{б-60}{150}$
5. Сварку короба шириною 400 мм выполнять сплошным швом $h_ш = 4$мм.

6986/VI

88

Госстрой СССР Ростовский Промстройниипроект 1976 г.	Короба электрокабелей.	Типовой проект 804-1-33
		Альбом VI
Компрессорная станция 4К-250А.		Лист КМ-13

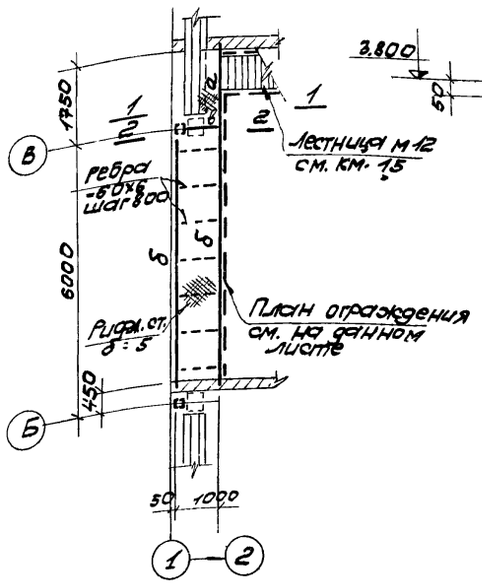

ПМ1

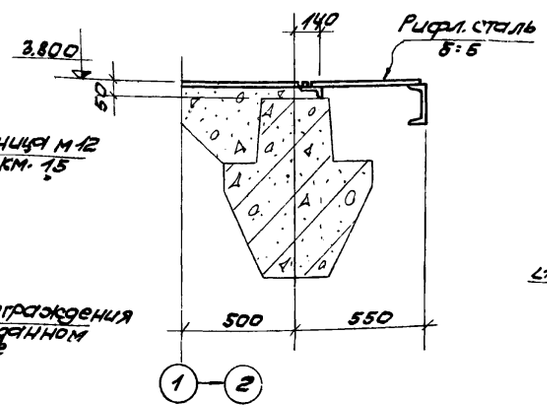

1-1

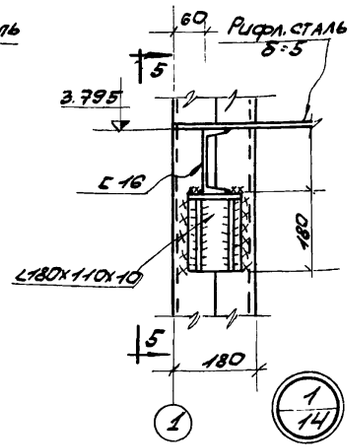

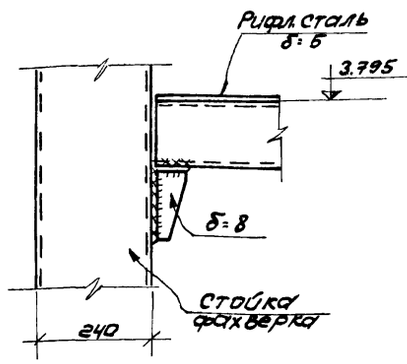

5-5

Таблица элементов

Марка элемента	Сечение эскиз	Сечение состав	Усилие, т N	Усилие, т R	Вес элемента, т	Примечания
а	[	С12	—	—		конструктивно
б	[	С16	—	05		
в	I	I22	—	—		конструктивно
с1	L	∠75х6	—	—		—"—
2	[	С30	—	—		—"—

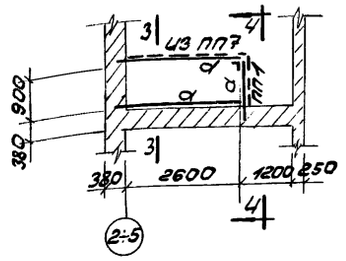

ПМ2

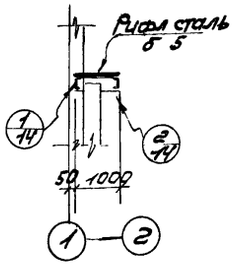

2-2

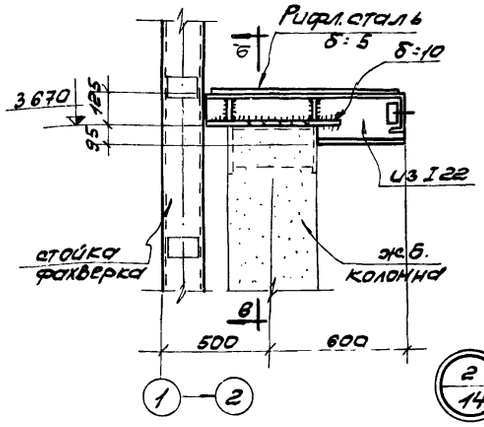

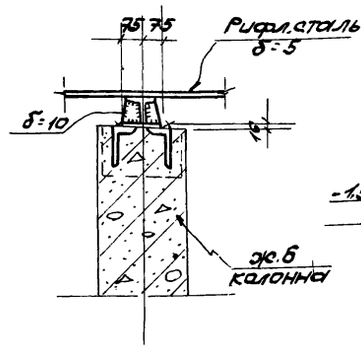

6-6

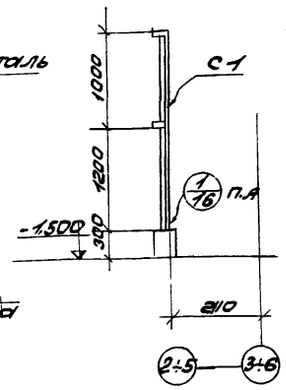

7-7

Спецификация типовых конструкций по серии 1.459-3 на монтажную схему

Наименование элемента	Марка элемента	Кол. шт.	№№ листа по серии 1.459-2 Выпуск 1	Выпуск 2	Примечания
Ограждение площадок	ПП1	3		75	
	ПП2	4		75	
	ПП5	3		76	
	ПП6	2		76	
	ПП8	2		77	
	ПП9	1		78	
	ПП14	1		79	
	ПП7	4		77	
Стремянка	С1	6	62		

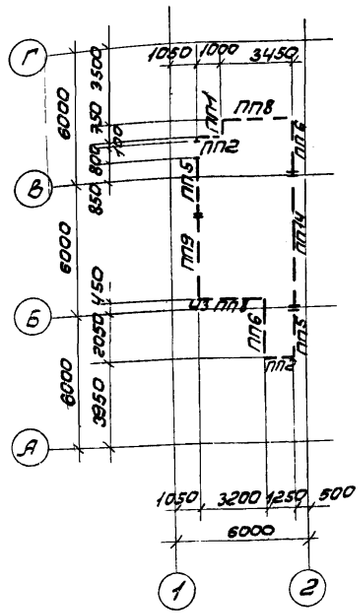

План ограждения на отм. 3.800

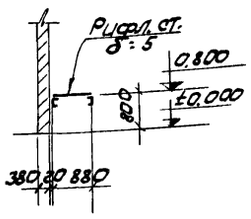

3-3

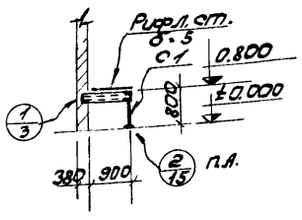

4-4

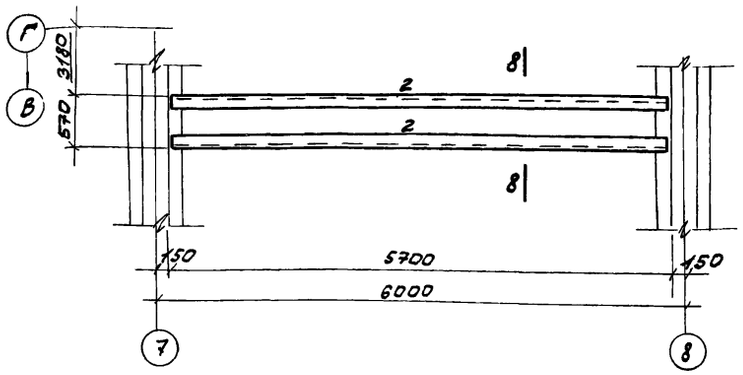

План балок на отм. 3.650

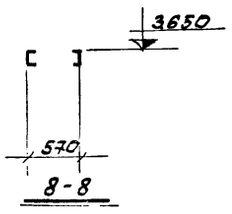

8-8

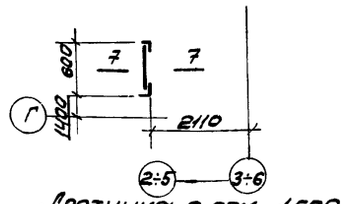

Лестница с отм. -1.500

Примечания

1. Общие примечания см. на листе КМ-1.
2. Крепление ограждений выполнить по узлам „27" и „29" серии 1.459-2 в.1.
3. Конструкции сварные. Сварку производить электродами типа Э42, ГОСТ 9467-75.

6986/VI (89)

Госстрой СССР РОСТОВСКИЙ ПРОМСТРОЙНИИПРОЕКТ 1976 г.	Площадки ПМ1; ПМ2 План ограждения на отм. 3.800 План балок на отм. 3.650	Типовой проект 904-1-33
		Альбом VI
Компрессорная станция 4К-250А		Лист КМ-14

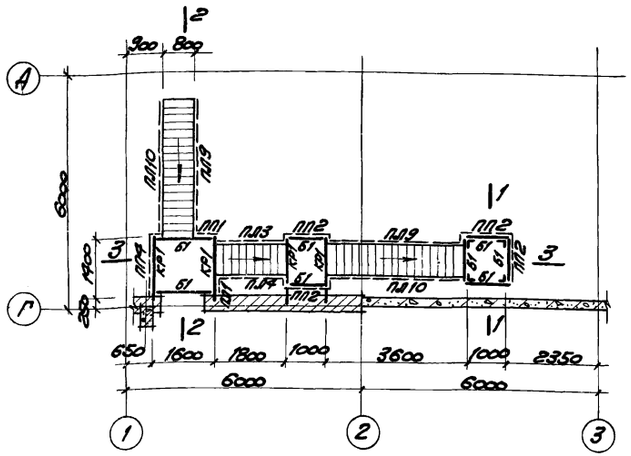

Наружная лестница по оси „Г"

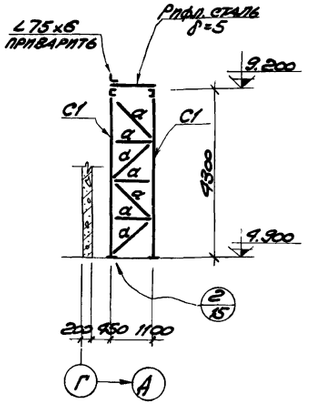

1-1

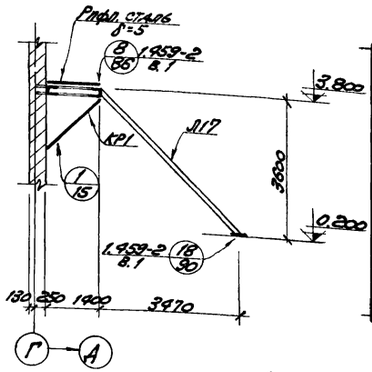

2-2

Таблица элементов

Марка элемента	Сечение: Эскиз	Сечение: Состав	Усилия, т: N	Усилия, т: R	Вес элемента, т	Примечания
Б1		С10				конструктивно
КР1	С10	2∠75х6	—	—		— " —
С1		∠90х8	—	—		— " —
а		∠63х5	—	—		— " —

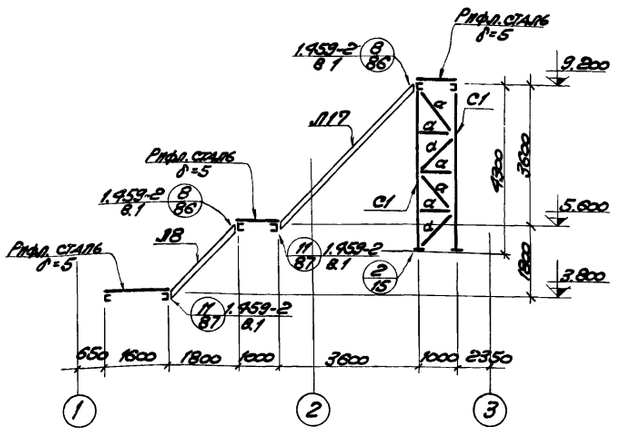

3-3

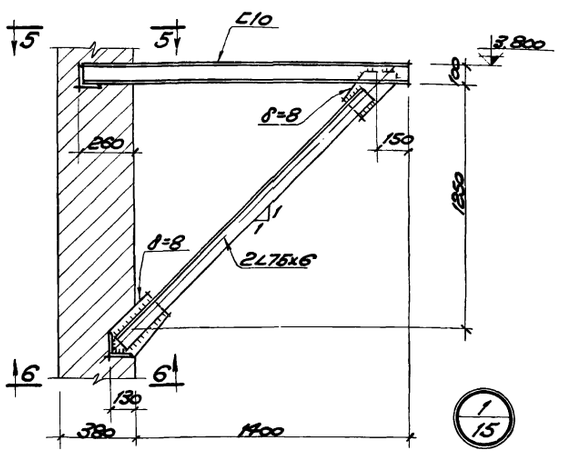

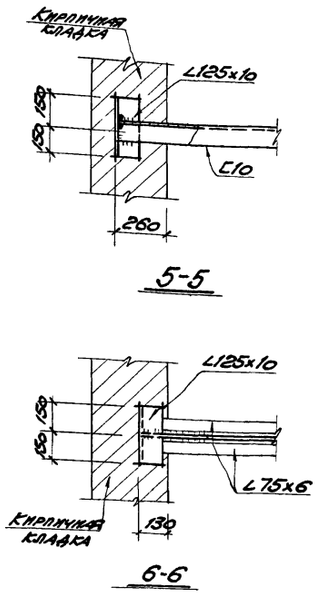

5-5 6-6

Спецификация типовых конструкций по серии 1.459-2 на монтажную схему

Наименование элемента	Марка элемента	Кол. шт.	№ № листов по серии 1.459-2 выпуск 2	Примечания
Ограждение лестниц	ПЛ3	1	93	
	ПЛ4	1	93	
	ПЛ9	2	96	
	ПЛ10	2	96	
	ПМ9	1	58	
	ПМ10	1	58	
Ограждение площадок	ПП1	2	75	
	ПП2	4	75	
	ПП4	1	76	
Лестницы	Л8	1	12	
	Л17	2	15	
	М12	1	22	

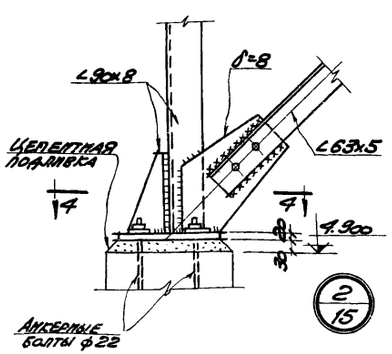

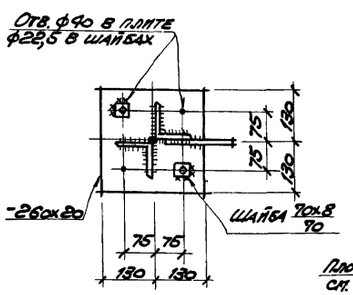

4-4

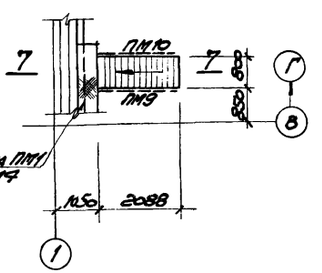

Лестница на отм. 3.800

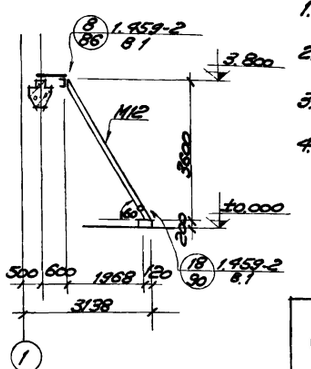

7-7

Примечания

1. Общие примечания, материал конструкций смотрите на листе КМ-1.
2. Конструкции сварные. Сварку производить электродами типа Э42 по ГОСТ 9467-75.
3. Все неоговоренные сварные швы принять высотою $h_ш = 6$ мм.
4. Крепление ограждений выполнить по детали „26" серии 1.459-2 в.1.

6986/VI (90)

ГОССТРОЙ СССР РОСТОВСКИЙ ПРОМСТРОЙНИИПРОЕКТ 1976 г.	Наружная лестница по оси „Г" Лестница на отм. 3.800.	Типовой проект 904-1-33 Альбом VI
Компрессорная станция 4К-250А		Лист КМ-15

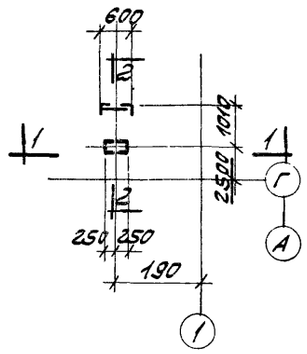

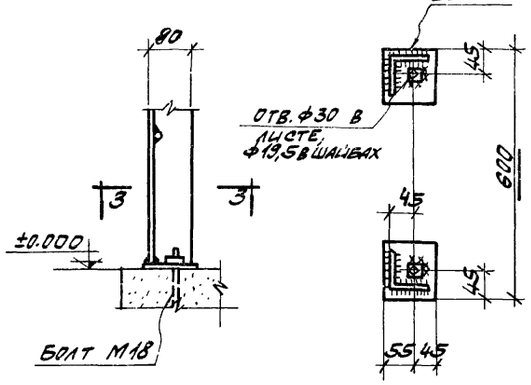

План опоры под трубопровод

1/16

3-3

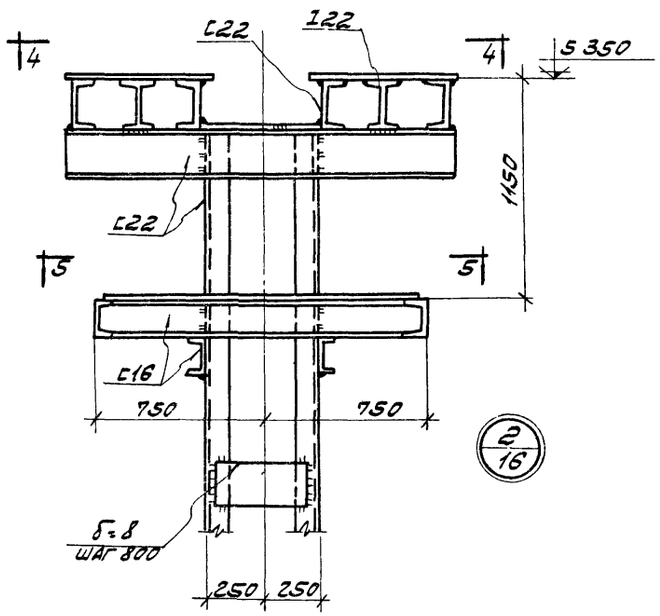

2/16

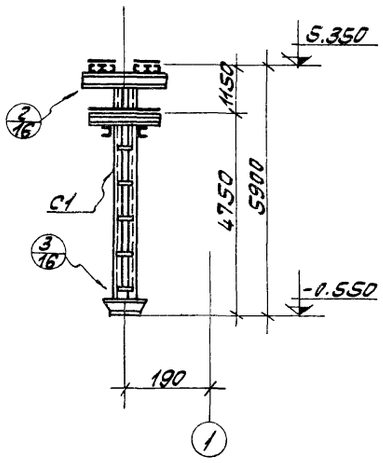

1-1

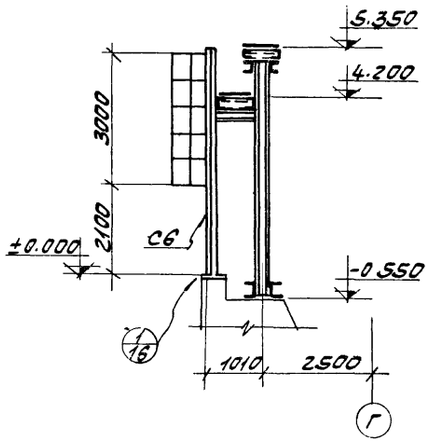

2-2

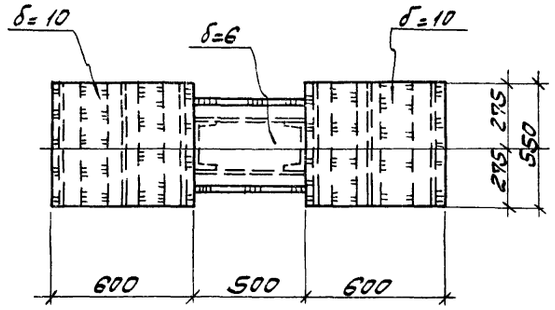

4-4

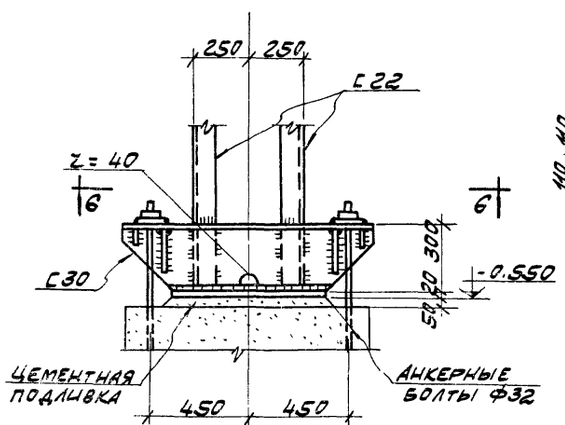

3/16

6-6

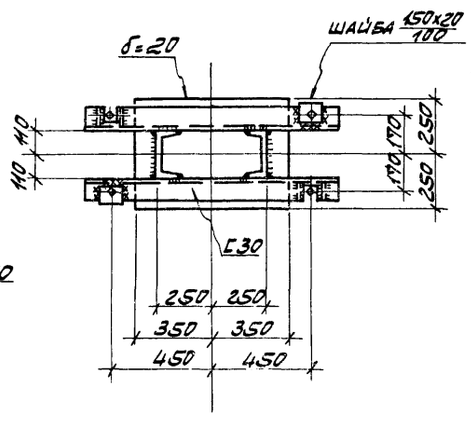

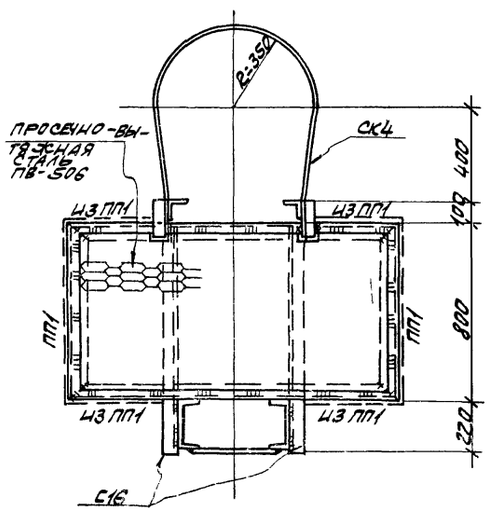

5-5

Таблица элементов

Марка элемента	Сечение		Усилия, т		Вес элемента т	Примечания
	Эскиз	Состав	N	R		
С1	См. конструктивный чертеж на данном л.		—	—		

Спецификация типовых конструкций по серии 1.459-2 на монтажную схему

Наименов. элемента	Марка элемента	Кол. шт.	NN листа по серии 1.459-2		Примечания
			Вып. 1	Вып. 2	
Ограждение стремянок	СК4	1		89	
Ограждение площадок	ПП1	6		75	
Стремянка	С6	1	63		

Примечания:

1. Общие примечания и материал конструкций смотрите на листе КМ-1.
2. Конструкции сварные. Сварку производить электродами типа Э42 по ГОСТ 9467-75.
3. Все неоговоренные сварные швы принять высотою $h_ш$ = 6 мм.
4. Крепление ограждения выполнить по узлу „27" серии 1.459-2 выпуск 1.

6986/VI 91

Госстрой СССР Ростовский Промстройниипроект 1976 г.	План опоры под трубопровод. Узлы.	Типовой проект 904-1-33
		Альбом VI
Компрессорная станция 4К-250А		Лист КМ-16

ПОЯСНЕНИЕ К ПРОЕКТУ

I. ОБЩИЕ ДАННЫЕ

Рабочие чертежи отопления и вентиляции компрессорной станции 4К-250А разработаны на основании: технологической части проекта и заданий на проектирование, выданных институтом „Гипростройдормаш" и архитектурно-строительной части проекта, разработанной институтом „Ростовский Промстройниипроект."

Компрессорная станция работает круглосуточно в 3 смены.

В качестве теплоносителя для отопления и вентиляции принята перегретая вода с температурой 150-70°С.

Ввод теплоносителя предусматривается от наружной теплосети промпредприятия в подземных каналах.

Проект отопления и вентиляции разработан для трех климатических районов с расчетными температурами наружного воздуха:

	I	II	III
Зимний период	-20°	-30°	-40°
Летний период	+28°	+22°	+21°

Конструкции наружных ограждений здания компрессорной и их термические сопротивления приведены в архитектурно-строительной части проекта.

II. ОТОПЛЕНИЕ.

Отопление помещений машинного зала компрессорной в рабочее время обеспечивается тепловыделениями от технологического оборудования и воздушно-отопительными рециркуляционными агрегатами.

В помещении на отметке 3.800 устанавливаются агрегаты типа АПВС.

В помещении на отметке 0.000, загроможденном фундаментами под компрессоры и технологическими коммуникациями, принята рассредоточенная раздача подогретого воздуха по встроенному в конструкцию перекрытия на отметке 3.800 каналу.

Подача и подогрев воздуха осуществляется вентиляционным агрегатом, имеющим резервный вентилятор с электродвигателем. Забор воздуха и установка оборудования предусматривается на отметке 3.800.

Отопительные агрегаты обеспечивают в помещениях в нерабочее время, при остановке компрессоров, температуру не ниже 5°С.

Поддержание в помещениях в рабочее время температуры не ниже 16°С осуществляется автоматически путем включения агрегатов.

Проект автоматизации включения отопительных агрегатов разработан в разделе „Автоматизация и КИП" типового проекта.

Отопление бытовых помещений и помещения маслохозяйства предусматривается водяное-радиаторами М-140АО, а помещения оператора-регистрами из сварных гладких труб.

Подводка к регистрам выполнена на сварке, вентили на подводящих трубопроводах вынесены за пределы помещения оператора.

III. ВЕНТИЛЯЦИЯ.

В основном помещении компрессорной и в помещении оператора предусматривается общеобменная вентиляция, расчитанная на разбавление теплопоступлений от технологического оборудования и солнечной радиации в летний период расчет вентиляции произведен с учетом одновременной работы 4-х компрессоров.

Удаление теплого воздуха с 1го этажа предусматривается через открытые проемы в перекрытии на 2й этаж и из верхней зоны 2го этажа крышными осевыми вентиляторами.

Приток свежего воздуха осуществляется через открывающиеся фрамуги окон, низ которых расположен на высоте 1.2м. от пола.

В холодный период года, для периодического проветривания помещений машинного зала, включается один из крышных вентиляторов, при этом холодный воздух поступает через фрамуги окон по оси 1 в ряду Б-В, низ которых расположен на высоте 5.1м от пола

В помещении маслохозяйства во время производства регенерации масла предусматривается общеобменная механическая вытяжная вентиляция с удалением из верхней зоны 1/3 объема и из нижней зоны 2/3 объема воздуха. Приток воздуха в помещение маслохозяйства, вследствие периодичности и кратковременности работы регенерационной установки (1 раз в неделю в течение 1-1,5 часов), предусматривается неорганизованным путем через фрамугу окна. При этом подогрев поступающего в холодный период воздуха обеспечивается теплопоступлениями от оборудования регенерационной установки и приборов отопления, при некотором кратковременном снижении температуры помещения до 10°С.

Вытяжка из душевых кабин и санузла предусматривается естественная через шахту с дефлектором.

ВЕДОМОСТЬ ПРИМЕНЕННЫХ И ССЫЛОЧНЫХ ДОКУМЕНТОВ

ОБОЗНАЧЕНИЕ	НАИМЕНОВАНИЕ	ПРИМЕЧАНИЕ
3.904-5, выпуск I, II	Средства крепления нагревательных приборов и трубопроводов	Комплект
4.903-10, выпуск 8	Изделия и детали, трубопроводов для тепловых сетей. Грязевики	67÷80
2.494-1, выпуск 1	Узлы прохода вентиляционных вытяжных шахт через покрытия промзданий	7÷10,13,14,15
4.904-12	Зонты и дефлекторы вентиляционных систем	1,2,6,30÷37, 67
2.494-8 I	Гибкие вставки для центробежных вентиляторов	Комплект
3.904-10	Крепление стальных неизолированных воздуховодов	5÷7; 15÷18
1.469-7 выпуск 2	Покрытия зданий с крышными вентиляторами	Комплект
4.904-25	Подставки под калориферы	Комплект
ОВ-02-154	Автоматические обратные клапаны	Комплект
1.494-10	Решетки щелевые регулирующие типа Р	Комплект
ГПИ „Проектмонтажавтоматика" ТК4-3091-69. г. Москва	Установка термометров на трубопроводах	1,2
ГПИ „Проектмонтажавтоматика" ТК4-3138-70. г. Москва	Установка манометров на трубопроводах	1,2
1.494-21	Крепление решеток воздухоприточных к воздуховодам и строительным конструкциям	2,3,11

ПЛАН-СХЕМА РАЗМЕЩЕНИЯ ОТОПИТЕЛЬНО-ВЕНТИЛЯЦИОННЫХ УСТАНОВОК

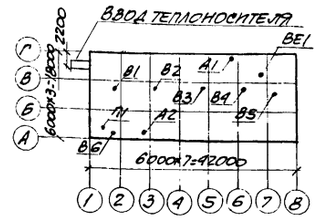

ОСНОВНЫЕ ПОКАЗАТЕЛИ ПО ЧЕРТЕЖАМ ОТОПЛЕНИЯ И ВЕНТИЛЯЦИИ

НАИМЕНОВАНИЕ ЗДАНИЯ (СООРУЖЕНИЯ), ПОМЕЩЕНИЯ	ОБЪЕМ $м^3$	РАСХОД ТЕПЛА, ККАЛ/Ч				РАСХОД ХОЛОДА ККАЛ/Ч	УСТАНОВОЧНАЯ МОЩНОСТЬ ЭЛ. ДВИГАТ., КВТ
		НАРУЖНАЯ ТЕМПЕРАТУРА t°C	НА ОТОПЛЕНИЕ*	НА ВЕНТИЛЯЦИЮ	ОБЩИЙ РАСХОД ТЕПЛА $t_н$=°C		
Компрессорная станция 4К-250А	6750	-20°	26.400 / 111.500	—	26.400	—	20.62
		-30°	50.200 / 138.700	—	50.200	—	22.82
		-40°	80.100 / 170.700	—	80.100	—	22.82

* В числителе расход тепла на отопление помещений компрессорной в рабочее время, в знаменателе-расход тепла на отопление помещении компрессорной при дежурном отоплении.

ВЕДОМОСТЬ ЧЕРТЕЖЕЙ ОСНОВНОГО КОМПЛЕКТА МАРКИ ОВ

Лист	НАИМЕНОВАНИЕ	ПРИМЕЧАНИЕ
ОВ-1	Заглавный лист.	
ОВ-2	Характеристика отопительно-вентиляционного оборудования. Таблица воздушно-тепловых балансов	
ОВ-3	План отопления и вентиляции на отм. 0.000	
ОВ-4	План отопления и вентиляции на отм. 3.800	
ОВ-5	Схема трубопроводов отопления. Разрез 4-4	
ОВ-6	Схемы воздуховодов систем П1; В6; ВЕ1; Разрезы 1-1; 2-2; 3-3.	
ОВ-7	Установка оборудования систем П1; В6	
ОВ-8	Сводная спецификация систем отопления и вентиляции	Последний лист

Технические решения, принятые в проекте компрессорной станции 4К-250А соответствуют действующим на 1-I-76г. нормам и правилам взрывобезопасности и пожаробезопасности по категориям, установленным генеральным проектировщиком в заданиях на строительное проектирование, чем и удостоверяется безопасная эксплуатация компрессорной станции 4К-250А

В части касающейся чертежей марки ОВ дата 26.11.76

Главный инженер проекта [подпись] (Тюрин А.Т.)

6986/VI 92

ГОССТРОЙ СССР РОСТОВСКИЙ ПРОМСТРОЙНИИПРОЕКТ 1976 г.	Заглавный лист	Типовой проект 904-1-33
		Альбом VI
Компрессорная станция 4К-250А		Лист ОВ-1

ХАРАКТЕРИСТИКА ОТОПИТЕЛЬНО-ВЕНТИЛЯЦИОННЫХ СИСТЕМ.

№ систем	кол. систем	Наименование обслуживаемого помещения/технологического оборудования	Тип вентустановки/вентагрегата	Вентилятор: тип	№	схема исполнения	положение вращение	L, м³/ч	H, кг/м²	n об/мин	Электродвигатель: тип, исполнение по взрывозащите	N, квт.	n об/мин	Воздухонагреватель: тип	№	кол. шт.	Температура нагрева: от	до	Расход тепла ккал/ч	H, кг/м²	Примечан.
В1÷В4	4	Машинный зал	крышн. осевой	Ц3-04	12-В	1	—	29400* 29400 27200	—	720	А02-51-88	4.0	720	—	—	—	—	—	—	—	—
В5	1	Помещение оператора	крышн. центроб.	КЦ3-90	5	—	—	5080* 4220 3930	—	930	А0Л2-21-6	0.8	930	—	—	—	—	—	—	—	—
В6	1	Помещение маслохозяйства	А2.5105-1	Ц4-70	2.5	1	Л0°	495	22	1400	А0Л-11-4	0.12	1400	—	—	—	—	—	—	—	—
П1	1	$t_н$=-20° машинный зал на отм. 0.000	А5090-2	Ц4-70	5	1	Л135° ПР135°	5500	47	1400	А0Л2-22-4	1.5	1400	КВС	6П	1	5	20.4	22.100	8.5	1 вентагрегат резервный
	1	$t_н$=-30°	А5090-2	Ц4-70	5	1	Л135° ПР135°	5500	47	1400	А0Л2-22-4	1.5	1400	КВС	7П	1	5	26.5	30.900	8.9	1 вентагрегат резервный
	1	$t_н$=-40°	А5090-2	Ц4-70	5	1	Л135° ПР135°	5500	47	1400	А0Л2-22-4	1.5	1400	КВС	9П	1	5	33.5	39.700	5.2	1 вентагрегат резервный
А1; А2	2	$t_н$=-20° машинный зал на отм. 3.800	АПВС 90-40	МЦ	6	—	—	3900	—	1400	А02-21-4	1.1	1400	спирально-нагнетательный	—	1	5	33	31.500	—	—
	2	$t_н$=-30°	АПВС 90-40	МЦ	6	—	—	3900	—	1400	А02-21-4	1.1	1400	спирально-нагнетательный	—	1	5	39	38.100	—	—
	2	$t_н$=-40°	АПВС 110-80	МЦ	7	—	—	6900	—	1430	А02-31-4	2.2	1430	спирально-нагнетательный	—	1	5	28.6	46.700	—	—

*1. Производительность систем В1÷В4 дана соответственно при наружных температурах $t_н$=28°, 22°, 21°

2. Вращение и положение кожухов центробежных вентиляторов приняты по ГОСТ 5976-73

ТАБЛИЦА ВОЗДУШНО-ТЕПЛОВЫХ БАЛАНСОВ ПОМЕЩЕНИЙ.

Наименование помещений	Объем помещений	Период	Расчетная наружн. температура, градусы	Температура в помещении, градусы	Теплопотери помещения, ккал/час	Тепловыделения, ккал/час: от оборудования	от радиации	всего	Теплоизбытки +; недостаток тепла −	Тепло для отопления помещений внерабочее время, ккал/час	Вытяжка: количество воздуха, м³/час	чем удаляется	Приток: количество воздуха, м³/час	чем обеспечивается
Машинный зал на отм. 0.000	2440	зима	-20	16	31.800	28.000	—	28.000	-3.800	22.100	5.000	через открытые проемы на отметке 3.800	5.000	П1
			-30	16	40.600	28.000	—	28.000	-12.600	30.900				
			-40	16	49.400	28.000	—	28.000	-21.400	39.700				
		лето	28	31	—	34.400	8.200	42.600	+42.600	—	35.700	В1÷В4 через проемы в перекрытии	35.300	через фрамуги окон
			22	25	—	34.400	8.200	42.600	+42.600	—	35.000		34.700	
			21	24	—	34.400	8.200	42.600	+42.600	—	34.900		34.500	
Машинный зал на отм. 3.800	3600	зима	-20	16	90.800	91.300	—	91.300	+500	63.000	Естественное проветривание			
			-30	16	100.100	91.300	—	91.300	-9.800	76.200				
			-40	16	116.200	91.300	—	91.300	-24.900	93.400				
		лето	28	33	—	117.400	44.700	162.100	+162.100	—	81.800	В1÷В4	80.800	через фрамуги окон
			22	27	—	117.400	33.200	150.600	+150.600	—	74.800		73.500	
			21	26	—	117.400	32.500	149.900	+149.900	—	74.000		72.600	
Помещение оператора на отм. 4.200	275	зима	-20	18	7.500	2.500	—	2.500	-5.000	7.500	Естественное проветривание			
			-30	18	8.100	2.500	—	2.500	-5.600	8.100				
			-40	18	9.400	2.500	—	2.500	-6.900	9.400				
		лето	28	31	—	2.500	2.800	5.300	+5.300	—	5080	В5	5020	через фрамуги окон
			22	25	—	2.500	2.000	4.500	+4.500	—	4.220		4.180	
			21	24	—	2.500	1.700	4.200	+4.200	—	3.930		3880	
Помещение маслохозяйства на отм. 0.000	90	зима	-20	16	3.800	1.300	—	1.300	-2.500	3.800	450	В6	450	через верхнюю фрамугу окна
			-30	16	4.900	1.300	—	1.300	-3.600	4.900	450		450	
			-40	16	5.900	1.300	—	1.300	-4.600	5.900	450		450	
		лето	28	33	—	1.300	—	1.300	+1.300	—	1.500	В6 верхняя фрамуга окна	1.500	через дверной проем
			22	27	—	1.300	—	1.300	+1.300	—	1.500		1.500	
			21	26	—	1.300	—	1.300	+1.300	—	1.500		1.500	
Бытовые помещения на отм. 0.000	345	зима	-20	по санитарным нормам	15.100	—	—	—	-15.100	15.100	200	ВЕ1	200	через неплотности строительных конструк.
			-30		18.600	—	—	—	-18.600	18.600	200		200	
			-40		22.300	—	—	—	-22.300	22.300	200		200	

Примечания: 1. При расчете воздухообмена по борьбе с теплоизбытками значение „n" учитывающее поступление тепла в рабочую зону, принято: для машинного зала - 0.7; для помещения оператора 0.8; для помещения маслохозяйства - 1.0.

2. При расчете теплопотерь бытовых помещений учтен расход тепла на нагрев наружного воздуха, поступающего неорганизованно и компенсирующего вытяжку из душевых и санузла.

3. Тепловыделения в машинном зале для зимнего периода приняты для трех одновременно работающих компрессоров.

УСЛОВНЫЕ ОБОЗНАЧЕНИЯ

- Трубопровод водяного отопления подающий.
- Трубопровод водяного отопления обратный.
- Вентиль
- Задвижка
- Проходной пробковый кран
- Обратный клапан
- Тройник с пробкой
- Радиатор отопления в плане
- Радиатор отопления на схеме.
- Регистр из 5 гладких труб, диаметром 100 мм.
- 5ГТФ100 l=2000 — длиной нитки 2000 мм
- АР 200х200 — Декоративная решетка 200х200
- Регулируемые жалюзийн. решетки, размером
- 3Р200 схема III — 200х200 установленные по схеме III серия 1.494-10
- Изолированные участки трубопроводов
- L=0002 — Величина и направление уклона трубопровода
- НО — Неподвижная опора
- Регулирующий клапан 25ч.931нж с электропривод. в плане
- Регулирующ. клапан 25ч.931нж с электропривод. на схеме
- АОК-5 — Автоматический обратный клапан круглого сечения тип 5 во взрывобезопасном исполнении

УКАЗАНИЕ О МАТЕРИАЛЕ И ПОКРЫТИИ ЭЛЕМЕНТОВ ВЕНТИЛЯЦИОННЫХ СИСТЕМ.

№№ п/п	№№ систем	Элементы вентиляционных систем	Материал	Покрытия: внутри	Покрытия: снаружи
1	П1 В5 В6	Воздуховоды вытяжных и приточных систем, проложенные внутри помещений	Кровельная сталь толщиной 0.55-0.9 мм	Масляная краска за 1 раз	Масляная краска за 2 раза
2	ВЕ1	Вытяжные воздуховоды, транспортирующие влажный воздух	Оцинкованная сталь толщиной до 1.0 мм	—	—
3	В6 ВЕ1	Воздуховоды вытяжных систем, проложенные снаружи	Тонколистовая сталь толщиной 1.5 мм	Масляная краска за 1 раз	Масляная краска за 2 раза

6986/VI (93)

Госстрой СССР Ростовский Промстройниипроект 1976 г.	Характеристика отопительно-вентиляционного оборудования. Таблица воздушно-тепловых балансов	Типовой проект 904-1-33
		Альбом VI
Компрессорная станция 4К-250А		Лист ОВ-2

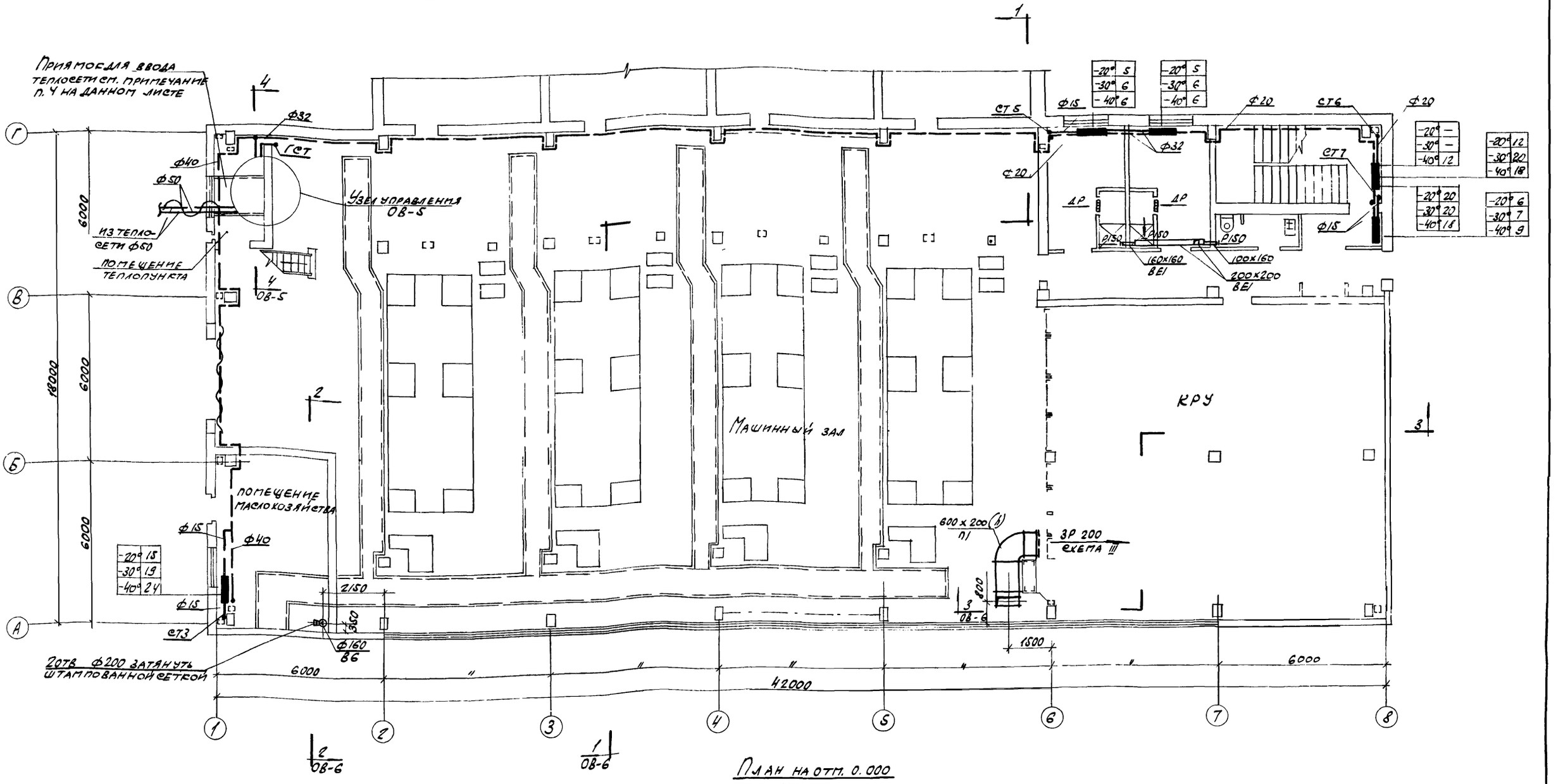

План на отм. 0.000

М 1:100

Примечания:

1. Трубопроводы системы отопления монтируются из стальных водо-газопроводных труб по ГОСТ 3262-62.
2. После монтажа трубопроводы и нагревательные приборы окрашиваются грунтом ГФ-20 за один раз и краской БТ-177 за 2 раза.
3. Трубопроводы, проложенные над воротами, и узел управления изолируются асбопукшнуром ГОСТ 1779-55 толщиной 40мм и покрываются фольгокартоном по ГОСТ 20429-75.
4. При подземной прокладке тепловых сетей ввод теплопроводов предусматривается в приямок в осях Г-В; 1-2, который выполняется по строительным чертежам марки „АР".
5. Условные обозначения смотрите на листе ОВ-2.

6986/VI (94)

Госстрой СССР Ростовский Промстройниипроект 1976 г.	План отопления и вентиляции на отм. 0.000.	Типовой проект 904-1-33
Компрессорная станция 4К-250А.		Альбом VI
		Лист ОВ-3

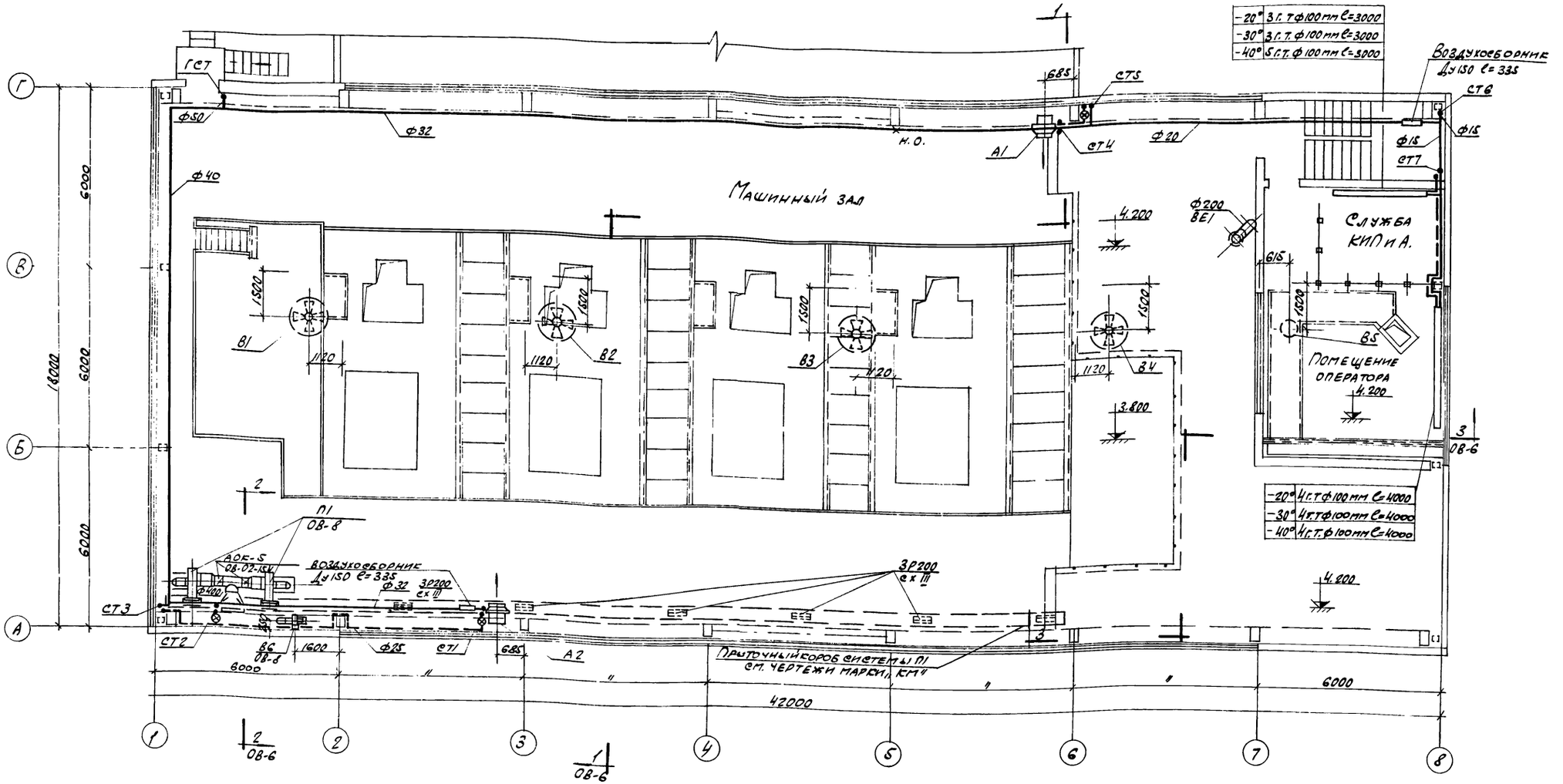

План на отм. 3800
М1:100

Примечания:

1. Установка оборудования систем В1 ÷ В5 выполняется по типовым чертежам серии 1.469-5 листы 2, 10, 34, 35.
2. Крышные вентиляторы устанавливаются без поддона.
3. Кронштейны для крепления воздушно-отопительных агрегатов систем А1 и А2 разработаны на чертежах марки „КМ".
4. Указание о материале и покрытии элементов вентиляционных систем, а также условные обозначения приведены на листе ОВ-2.
5. Железобетонные стаканы с закладными болтами для крепления крышных вентиляторов систем В1÷В5 и отверстия в кровле для прохода воздуховодов систем ВБ, ВЕ1 выполняются по чертежам марки „КЖ".

6986/VI 95

Госстрой СССР Ростовский Промстройниипроект 1976 г.	План отопления и вентиляции на отм. 3.800.	Типовой проект 904-1-33
Компрессорная станция 4К-250А.		Альбом VI
		Лист ОВ-4

Схема трубопроводов системы отопления

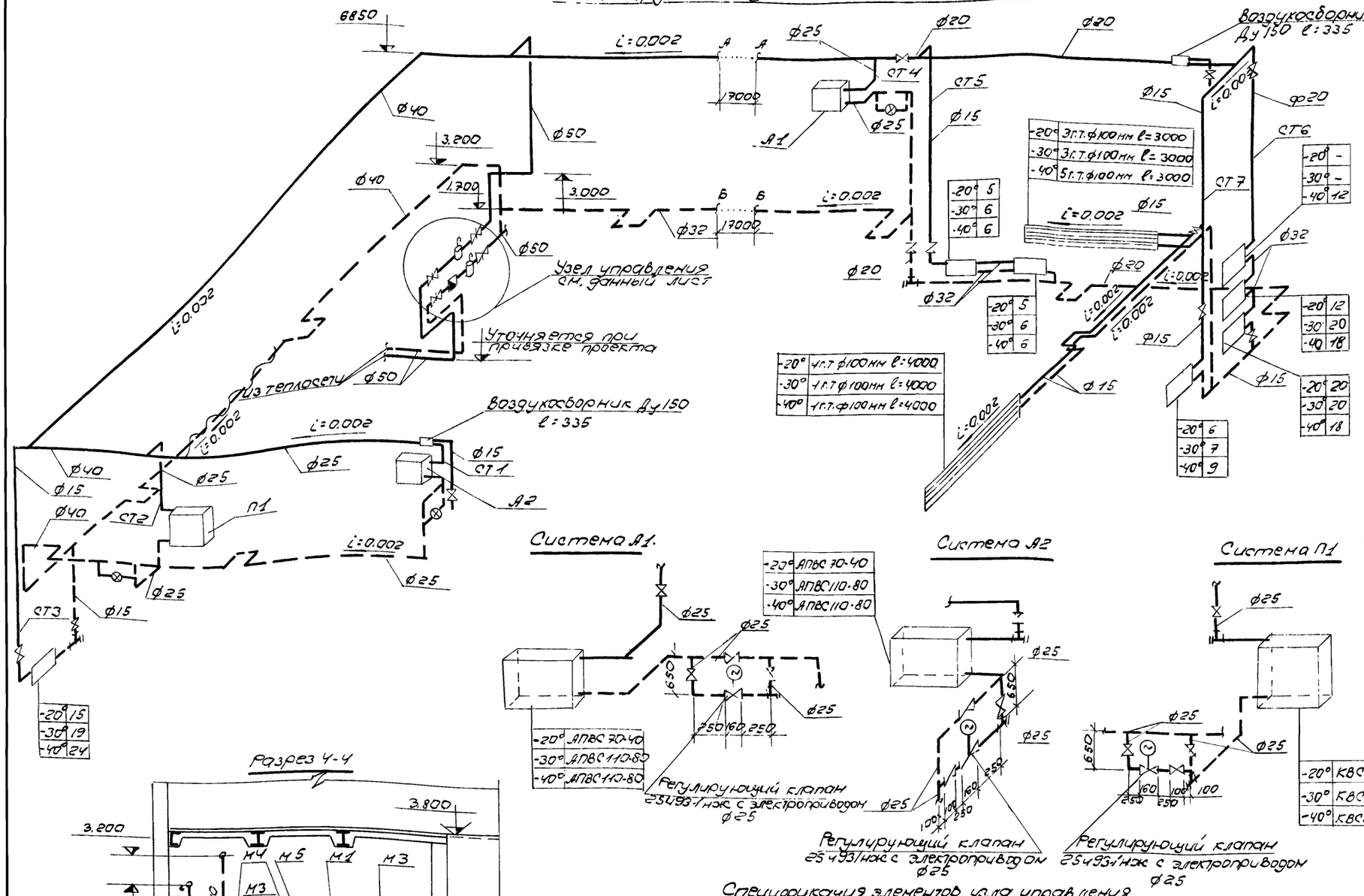

Система А1.

Система А2

Система П1

Эскиз регистра

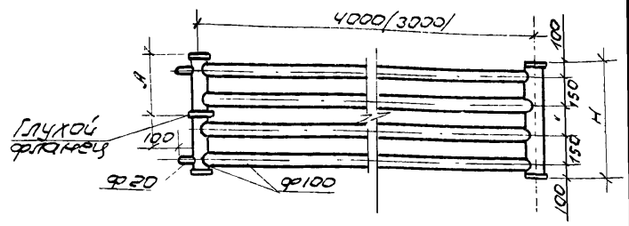

Размеры регистров

Количество труб в регистре	3	4	5
Н мм	500	650	800
А мм	325	325	475

Примечания:

1. Общемонтажные указания и примечания смотрите на листе ОВ-3.
2. Условные обозначения приведены на листе ОВ-2.
3. Клапан 25ч93г1нж устанавливается по данному чертежу и подключается по чертежу проекта автоматизации (см. альбом V данного типового проекта).
4. Трубопроводы отопления, проложенные в помещении оператора выполняются без муфтовых соединений на сварке.

Разрез 4-4

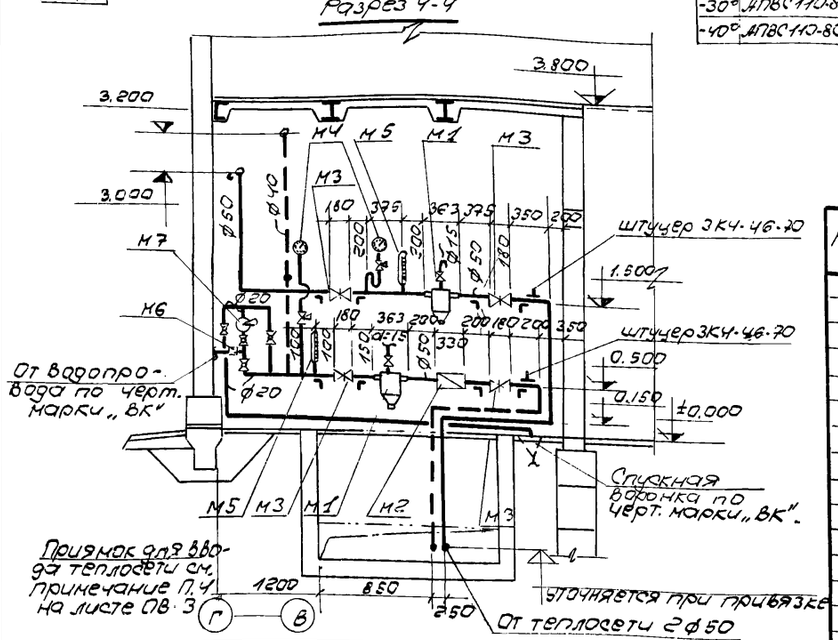

Спецификация элементов узла управления

Марка	Обозначение	Наименование	Кол.	Примечание
М1	Серия 4.903-10 вып. 8	Грязевик 16-50 Т 34.02	2	19.0кг
М2	БТ-50г	Водомер и исполнении для горячей воды	1	5.3кг
М3	30ч6вр	Задвижка параллельная с Ду50	4	18.4кг
М4	ОБМ-1-160	Манометр технический	2	1.2кг
М5	ПН6	Термометр технический в защитной оправе	2	0.65кг
М6	16к4 11р	Клапан обратный подъемный муфтовый Ду25	1	1кг
М7	БКФ-2	Ручной насос с 4 пробковыми кранами и трубной обвязкой	1	25кг
		Масса указана одного изд.		

6986/VI (96)

ГОССТРОЙ СССР РОСТОВСКИЙ ПРОМСТРОЙНИИПРОЕКТ 1976 г.	Схема трубопроводов системы отопления. Разрез 4-4.	Типовой проект 904-1-33
		Альбом VI
Компрессорная станция 4К-250А		Лист ОВ-5

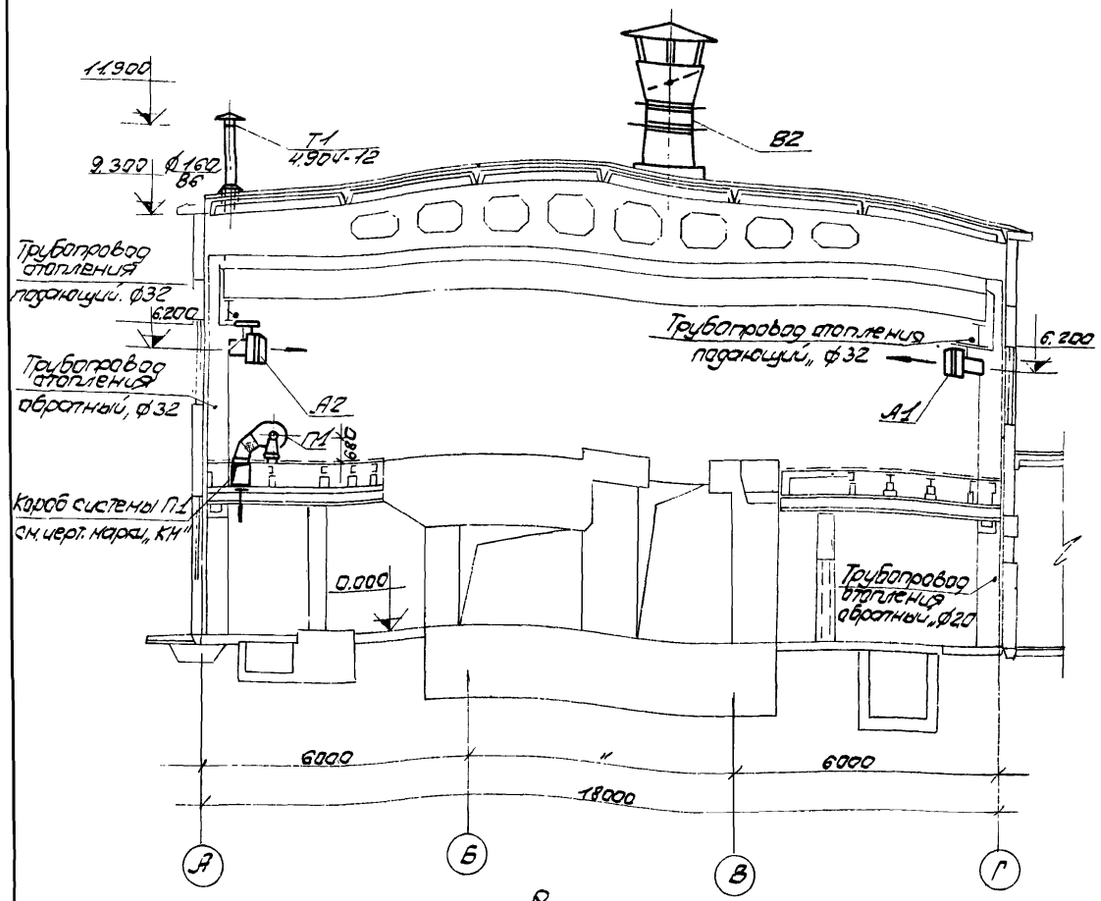

Разрез 1-1
М 1:100

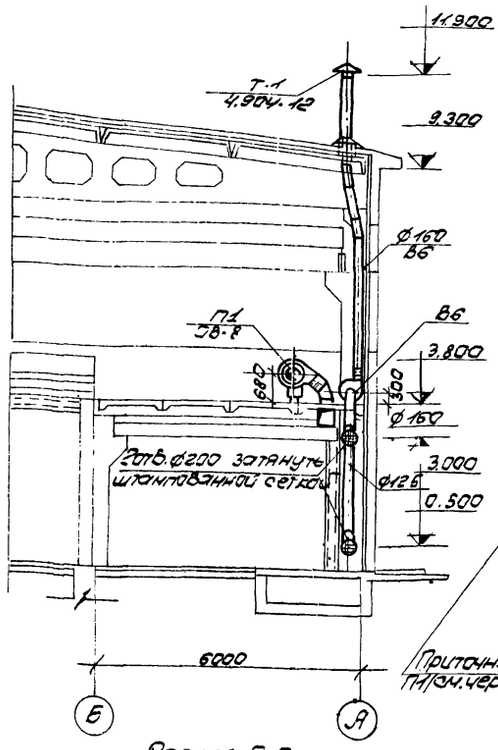

Разрез 2-2
М 1:100

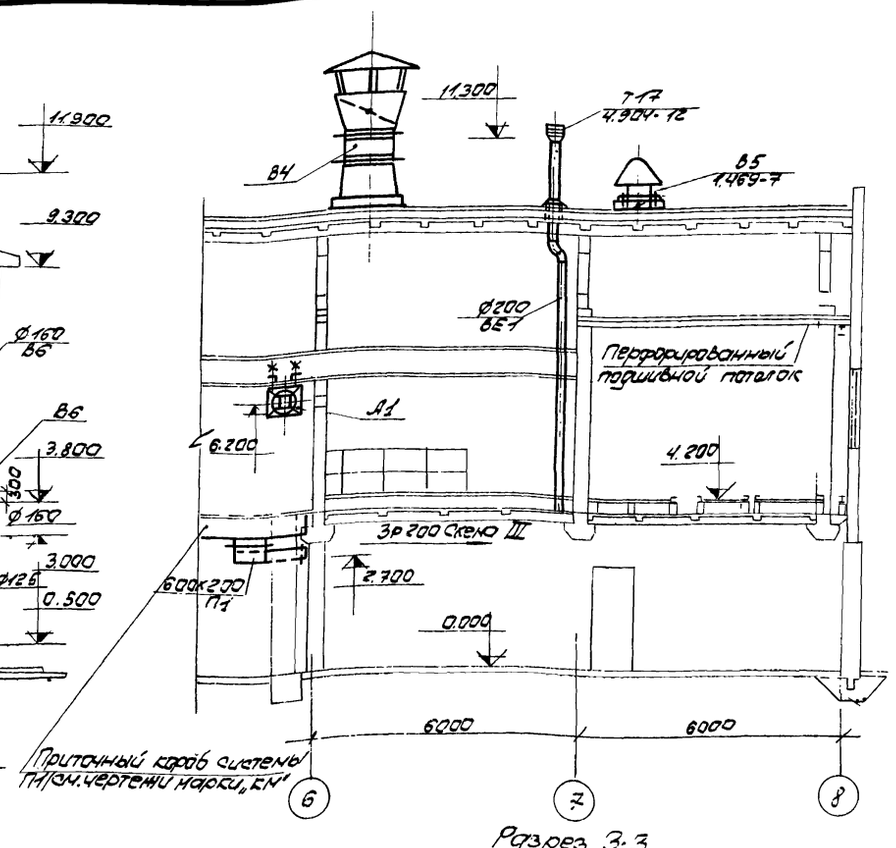

Разрез 3-3
М 1:100

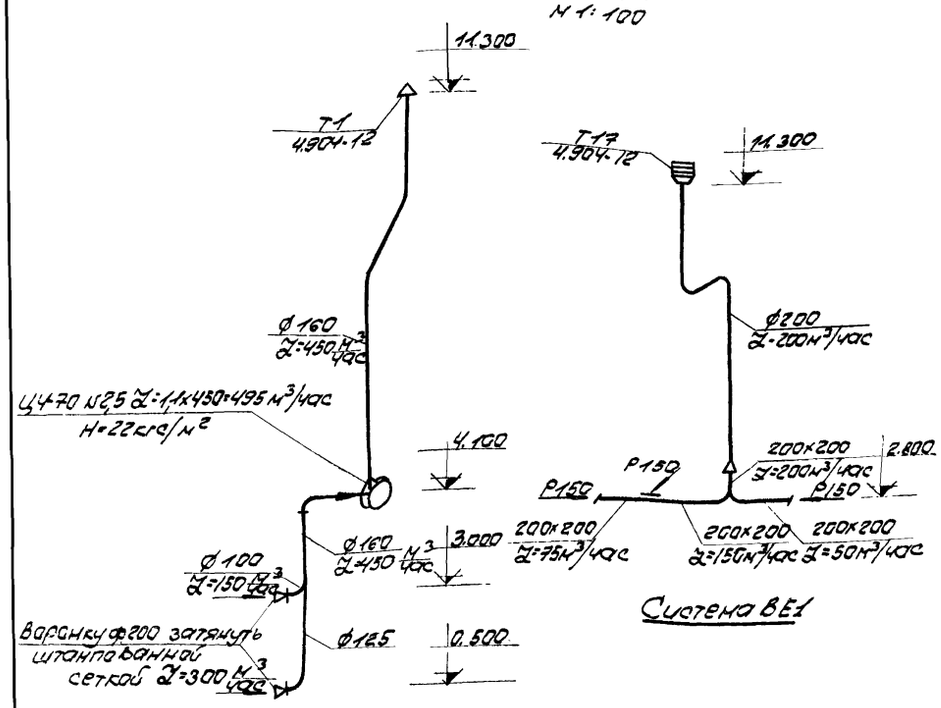

Система ВЕ1

Система В6

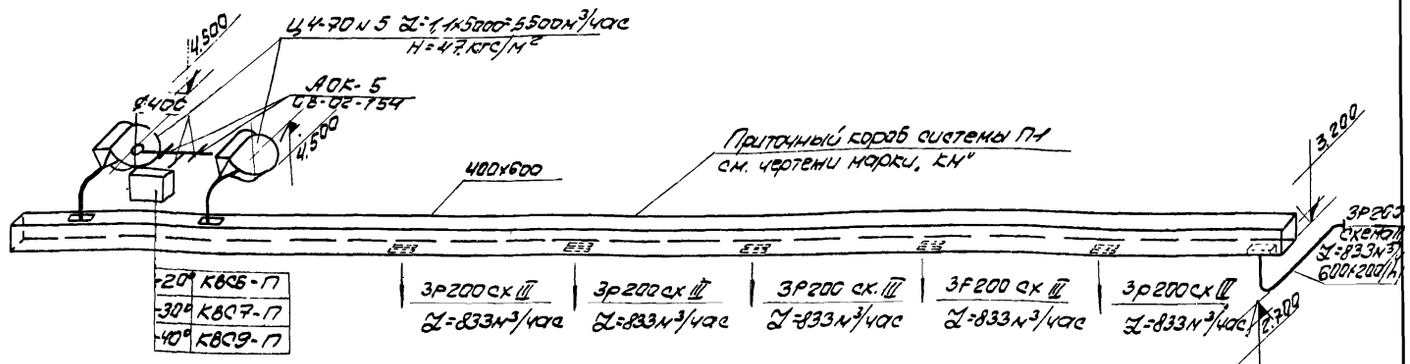

Система П1

Примечания:

1. Указание о материале и покрытии элементов вентиляционных систем и условные обозначения приведены на листе ОВ-2.
2. Крепление регулирующих щелевых решеток типа Р200 к металлическому днищу раздаточного приточного короба системы П1 выполняется по типовой серии 1.494-10
3. Кронштейны для крепления воздушно-отопительных агрегатов систем А1 и А2 разработаны на чертежах марки „КМ"

6986/VI (97)

ГОССТРОЙ СССР РОСТОВСКИЙ ПРОМСТРОЙНИИПРОЕКТ 1976 г.	Схемы воздуховодов систем П1; В6; ВЕ1. Разрезы 1-1; 2-2; 3-3	Типовой проект 904-1-33
Компрессорная станция 4К-250А		Альбом VI
		Лист 08-6

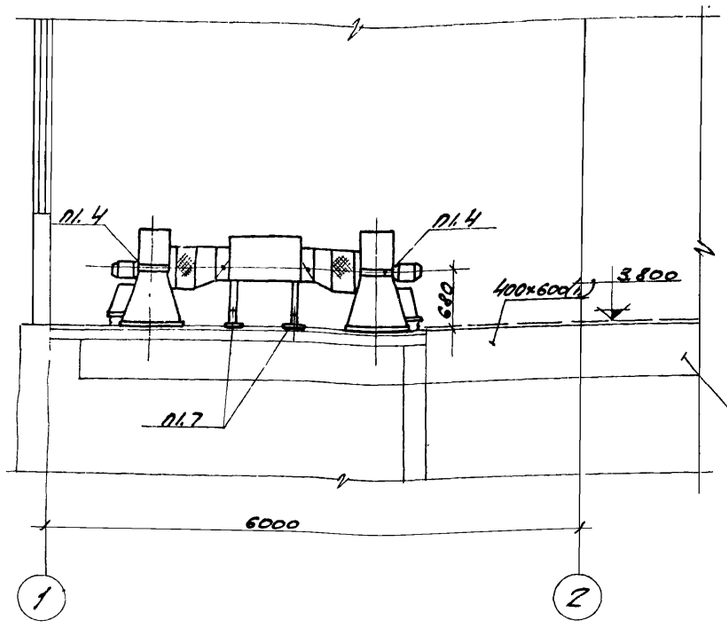

Разрез 1-1
М1:100

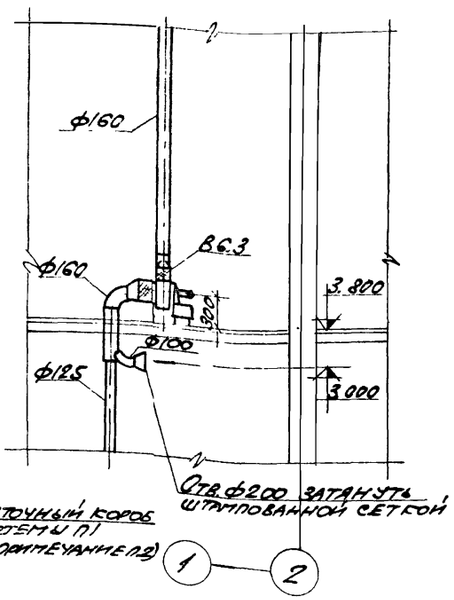

Разрез 2-2
М1:100

Спецификация отопительно-вентиляционных установок

Марка	Обозначение	Наименование	Кол.	Примечание
		П1		
П1.1	Учреждение ЦКЮ-400/4	Агрегат вентиляторный А5030-2а компл.: а. Вентилятор центробежный ЦУ-70 N5 исполнение 1 положение пр.135° б. Электродвигатель АО12-22-4	1	119кг
П1.2.	——— // ———	Агрегат вентиляторный А5030-2а компл.: а. Вентилятор центробежный ЦУ-70 N5 исполнение 1 положение л.135° б. Электродвигатель АО12-22У	1	119кг
П1.3	Серия 2.494-8	Гибкая вставка ВВ5	2	5,28кг
П1.4	——— // ———	Гибкая вставка ВНА5	2	4,48кг
П1.5	Серия ОВ-02-154	Автоматический обратный клапан АОК-5	2	8.86кг
П1.6	Костромской калориферный завод	Калорифер -20° КВСБ-П	1	56,2кг
		-30° КВСТ-П	1	65,8кг
		-40° КВСЭ-П	1	83,8кг
П1.7.	Серия 4.904-25	Подставки под калориферы	4	2кг
		ВС		
ВС1	Учреждение ЦКЮ-400/4	Агрегат вентиляторный А2.5105-1 компл.: а. Вентилятор центробежный ЦУ-70 N2,5 исполнение 1 положение 10° б. Электродвигатель АОЛ-11-4	1	27кг
ВС2	Серия 2.494-8	Гибкая вставка ВВ2,5	1	2,43кг
		Гибкая вставка ВНА2,5	1	2,35кг
		Масса указана одного изделия		

Примечания:

1. Указание о материале и покрытии элементов вентиляционных систем смотрите на листе ОВ-2.
2. Приточный короб системы П1 разработан на чертежах марки „КМ".
3. Вентагрегаты систем П1; ВВ устанавливаются на перекрытии с отм. 3.800 без крепления виброизоляторов к полу.

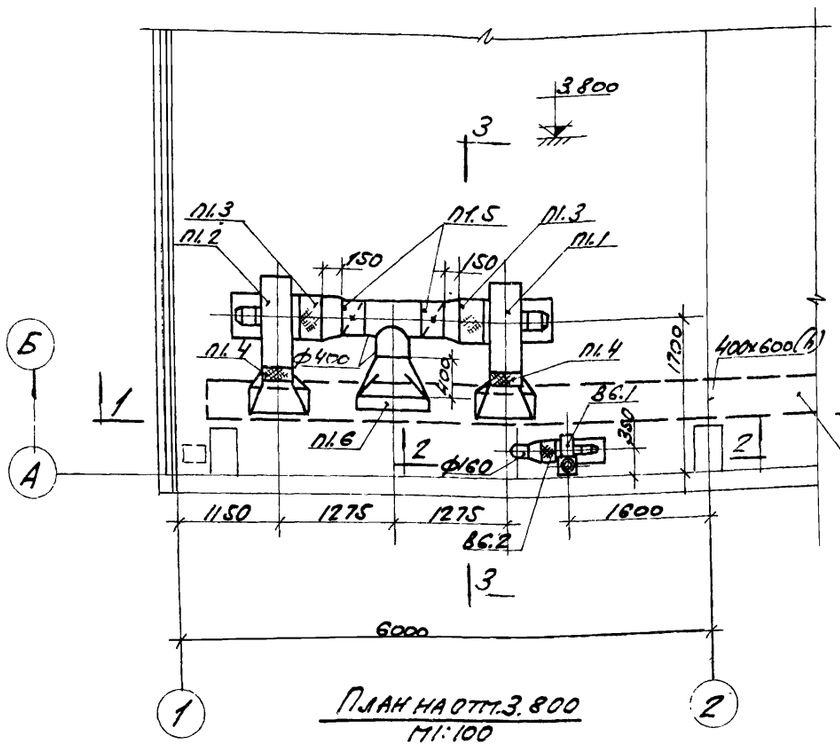

План на отм.3.800
М1:100

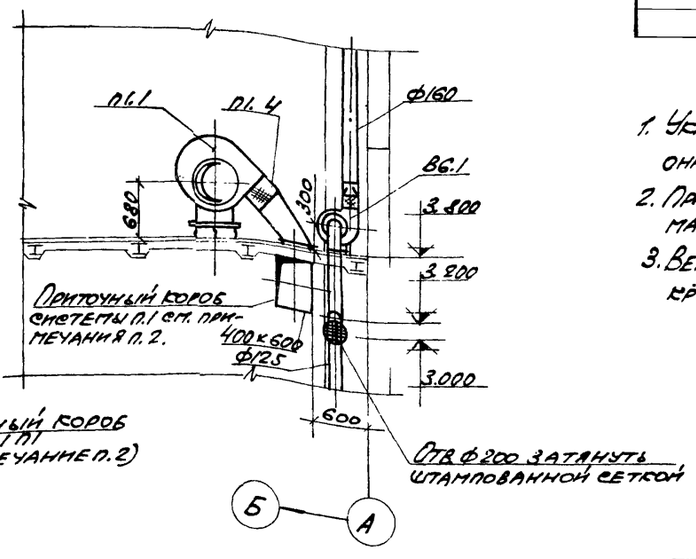

Разрез 3-3
М1:100.

6986/VI

98

Госстрой СССР Ростовский Промстройниипроект 1976 г.	Установка оборудования систем П1; В6.	Типовой проект 904-1-33
Компрессорная станция 4К-250А.		Альбом VI
		Лист ОВ-7

Сводная спецификация систем отопления и вентиляции.

Марка	Обозначение	Наименование		Кол.	Примечание
		I. Отопление			
	Учреждение Я6-308/80 г. Кривой Рог Днепропетровской обл.	1. Агрегат воздушно-отопительный со спирально-навивным калорифером			
		АПВС 70-40	-20°	2	167кг
		АПВС 110-80	-30°	2	224кг
		АПВС 110-80	-40°	2	224кг
	ГОСТ 3262-75	2. Трубы стальные водогазопроводные Ø 15		76	м
		Ø 20		53	м
		Ø 25		62	м
		Ø 32		87	м
		Ø 40		62	м
		Ø 50		36	м
	15к4 18п	3. Вентили запорные муфтовые Ø 15		9	шт
		Ø 20		4	шт
		Ø 25		12	шт
	30ч6бр	4. Задвижка параллельная Ду 50		4	18.4кг
	16к4 11г	5. Клапан обратный подъёмный муфтовый Ø25		1	1кг
	ГОСТ 8990-75	6. Радиаторы чугунные отопительные М140-АО			
			-20°	63 / 28	секц. / 9км
			-30°	78 / 27	секц. / 9км
			-40°	93 / 32	секц. / 9км
	ГОСТ 10704-63	7. Регистр из стальных электросварных труб Ø 114х4мм			
			-20°	33 / 18	м / 9км
			-30°	33 / 18	м / 9км
			-40°	40 / 22	м / 9км
	4.903-10 Выпуск 8	8. Грязевик 16-50П 34.02 из стальной трубы Ø159х4,5 Ду = 50мм		2	19.0кг
	БС-2	9. Воздухосборник горизонтальный ø 159х4,5 длиной 355 мм		2	7.9кг
	БКФ-2	10. Кран шаровой муфтовый с рукояткой и 4 сальниковыми кранами Ø20		1	2.5кг
	ВТ-50Г	11. Водомер крыльчатый в исполнении для горячей воды Ø50		1	5.3кг
	254931нжс	12. Клапан регулирующий с моторным исполнительным механизмом ПР-1м Ø25		3	27кг
	ОБМ-1-160	13. Манометр технический общего назначения с трехходовым краном КТ6		2	1,2кг
	ПН-6	14. Термометр прямой в защитной оправе		2	0.65кг
	ГОСТ 1779-72	15. Заболухин нур		0.27	м³
	ГОСТ 5631-70	16. Лак БТ-577		20.4	кг
	ГОСТ 18188-72	17. Растворитель		3.0	кг
	ГОСТ 5494-71	18. Пудра алюминиевая		2.4	кг
	ГОСТ 20429-75	19. Фальгоизол		9.5	м²

Марка	Обозначение	Наименование		Кол.	Примечание
		II Вентиляция			
	Учреждение Я7-308/80	1. Вентилятор осевой крышный №12-В с колесом Ц3-04 на одной оси с электродвигателем АО2-51-88 мощностью 4кВт. 720об/мин		4	375 кг
	Вентиляторный завод им. Я. Фабрициуса	2. Вентилятор центробежный крышный КЦ3-90 №5 с электродвигателем АОЛ2-21-6. мощностью 0.8кВт. 930об/мин		1	125 кг
	Учреждение УНО-400/4	3. Агрегат вентиляторный №2.5105-1 компл.		1	27 кг
		а. Вентилятор центробежный Ц4-70 №2.5 с колесом 1.05 дн исполнение 1 положение ЛО°			
		б. электродвигатель АО2-11-4 мощностью 0.12кВт 1400 об/мин			
	Учреждение УНО-400/4	4. Агрегат вентиляторный А5090-2а компл.:		1	119кг
		а. Вентилятор центробежный Ц4-70 №5 с колесом 0.9 дн исполнение 1 положение Л-135°			
		б. электродвигатель АОЛ2-22-4 мощн. 15кВт. 1400 об/мин			
	— " —	5. Агрегат вентиляторный А5090-2а компл.:		1	119кг
		а. вентилятор центробежный Ц4-70 №5 с колесом 0.9 дн исполнение 1 положение ПР 135°			
		б. электродвигатель АОЛ2-22-4 мощн. 15кВт. 1400об/мин			
	Костромской калориферный завод	6. Калорифер			
		КВС6-П	-20°	1	562кг
		КВС7-П	-30°	1	656кг
		КВС9-П	-40°	1	838кг
	ГОСТ 8075-56	7. Воздуховоды из кровельной стали диаметром Ø 160		9	м²
		Ø 500		7	м²
	ГОСТ 3680-57	8. Воздуховоды из тонколистовой стали толщиной 1мм. диаметром 160		1	м²
		200		1	м²
	ГОСТ 8075-56	9. Воздуховоды из стали оцинкованной тонколистовой толщиной 1мм диаметром 200		5	м²
	ГОСТ 8075-56	10. Воздуховоды из стали оцинкованной тонколистовой толщиной 1мм периметром 90-800		5	м²
	4.904-12	1' Зонт из стали тонколистовой Т1		1	2.1кг
	4.904-12	1' Дефлектор из стали тонколистовой Т17		1	7.4кг

Марка	Обозначение	Наименование	Кол.	Примечание
	2.494.1 Выпуск 1	13. Узел прохода через кровлю без клапана и кольца для сбора конденсата УП1 ç 200	2	28.4кг
	2.494-8	14. Гибкая вставка		
		882.5	1	2.43кг
		885	2	5.98кг
		8Н12,5	1	2.35кг
		8НА5	2	4.48кг
	4.904-27	15. Решетки щелевые регулирующие Р150	3	шт
		Р200	18	шт
	03-02-154	16. Автоматические обратные клапаны АСК-5	2	8.86кг
	4.904-25	17. Подставки под калориферы.	4	2кг
	ГОСТ 482-67	18. Сетка шламмованная	0.1	м²
	ГОСТ 8866-58	19. Белила цинковые	2.2	кг
	ГОСТ 7931-56	20. Краски тертые	0.5	кг
	ГОСТ 7338-65	21. Олифа	1.2	кг
		22. Резина листовая	0.4	кг
		Масса указана одного цэ		

6986/VI (99)

ГОССТРОЙ СССР РОСТОВСКИЙ ПРОМСТРОЙНИИПРОЕКТ 1976 г.	Сводная спецификация систем отопления и вентиляции.	Типовой проект 904-1-33	
Компрессорная станция 4К-250А		Альбом VI	
		Лист ОВ-8	

Пояснения к чертежам.

В зданиии компрессорной станции проектируются следующие системы:

1. Водопровод хозяйственно-питьевой;
2. Горячее водоснабжение, подающая сеть;
3. Канализация бытовая;
4. Дренаж.

Водопровод оборотной воды и дренаж воздухоохладителей и охладителей электродвигателей предусматриваются в технологической части проекта.

Подключение внутренних систем водопровода и канализации предусматривается к соответствующим наружным сетям промпредприятия.

1. Водопровод хозяйственно-питьевой проектируется для подачи воды к санприборам, душам, на полив прилегающей территории, заполнение системы отопления расчетный расход воды без учета полива составляет, 0.5м³/сут, 0.7л/с; с поливом ориентировочно - 3.5 м³/сутки. Расход воды на наружное пожаротушение 10-15л/сек.

Требуемый напор в наружной сети на вводе в здание без учета полива составляет 10м; с поливом - 17м. Необходимость установки водомера определяется при привязке проекта.

2. Горячее водоснабжение. Подающая сеть. проектируется для подачи горячей воды температурой 65-70°с к умывальникам и душам. Расчетный расход воды составляет 0.5 м³/сут. 0.7м³/ч. Необходимый напор на вводе в здание составляет 14м. трубопровод от ввода до точки „А" см. ВК-4) теплоизолируется.

3. Канализация бытовая проектируется для отвода сточных вод от санитарных приборов, воронки для опорожнения системы отопления и дренажных вод из каналов.

Количество стоков составляет 1.0м³/сут, 1.5л/с. Подключение выпуска 1 возможно к сети дождевой канализации или канализации условно чистых стоков. Задвижка на выпуске 1 должна в обычное время находиться в закрытом положении и открываться только в случае необходимости отвода дренажных вод из технологических каналов. При присоединении выпуска 1 к дождевой канализации или канализации условно чистых стоков, канализационный стояк и гидрозатвор от воронки исключаются.

4. Дренаж проектируется для отвода конденсата, образующегося в камерах глушения при работе компрессоров „на выхлоп."

Максимальное количество образующейся влаги при работе „на выхлоп" составляет 0.9м³/сут. 0.03л/с. Одновременно „на выхлоп" могут работать два компрессора в течение 1.5часа в смену.

Выпуски из камер глушения подсоединяются к наружной сети дождевой канализации или колодцу поглотителю, что определяется при привязке проекта.

Опознавательную окраску трубопроводов всех систем принять по ГОСТ 14202-69.

Технические решения, принятые в проекте компрессорной станции 4К-2.50А. Соответствуют действующим на 01.11.76г нормам и правилам взрывобезопасности и пожаробезопасности по категориям, установленным генеральным проектировщиком в заданиях на строительное проектирование, чем и удостоверяется безопасная эксплуатация компрессорной станции. 4К-2.50А.

В части, касающейся чертежей марки ВК дата 9.11.76г

Главный инженер проекта А. Тюрин

Главный специалист К. Еремеева

Условные обозначения

—В1—	Водопровод хозяйственно-питьевой.
—Т3—	Горячее водоснабжение, подающая сеть.
—К1—	Канализация бытовая.
—К3—	Дренаж.

Основные показатели.

Наименование систем	Потребный напор на вводе м	Расчетные расходы м³/сут.	м³/ч	л/с	при пожаре л/с	Установ. мощность электродвигателей квт.	Примечание
Водопровод хозяйственно-питьевой	17	3.5	—	0.7	—	—	В том числе на поливтерриторию 3.0м³/сут.
Горячее водоснабжение, подающая сеть	14	0.5	0.7	—	—	—	
Канализация бытовая	—	1.0	—	1.5	—	—	
Дренаж	—	0.9	—	0.03	—	—	

Перечень примененных в чертежах марки „ВК" стандартов и типовых проектов.

Шифр	Наименование стандарта	№№ листов
3.904-5	Средства крепления санитарно. технических устройств. Выпуск 2	9
4.900-6	Альбом оборудования, фасонных частей и арматуры для сетей и сооружений водопровода и канализации. Выпуск IV	2-2; 2-14; 2-28
2.400-4	Детали тепловой изоляции промышленных объектов с положительными температурами. Выпуск 1	30.62÷69.94 108÷113

Перечень листов марки „ВК"

№ листа	Наименование	Примечан.
ВК-1	Заглавный лист.	
ВК-2	Сводная спецификация систем водопровода и канализации.	
ВК-3	План на отметке 0.000.	
ВК-4	Схемы систем В1, Т3, К1. К13.	

6986/VI 100

Госстрой СССР Ростовский промстройниипроект 1976 г.	Заглавный лист	Типовой проект 904-1-33
Компрессорная станция 4К-2.50А		Альбом VI
		Лист ВК-1

Сводная спецификация систем водопровода и канализации

Марка	Обозначение	Наименование	Кол.	Примечание
		Водопровод хозяйственно-питьевой (В1)		
	15кч18п2	1. Вентиль запорный		
		муфтовый ф15	1	
		2. ф25	5	
		3. Кран поливоу-		
		ный ф25,	2	
		комплектно:		
	15кч18п2	3.1. Вентиль запорный		
		муфтовый ф25	2	
		3.2. Патрубок из трубы		
		Ц-25 по ГОСТ 3262-75		
		длиной 100 мм	2	
	ГОСТ 3262-75	4. Труба Ц-15	20	м
		5. Ц-25	55	м
	ГОСТ 5525-61**	6. Труба ЧНР 50А	3	м
	ГОСТ 5525-61**	7. Колено УРГ 50	1	
		8. Окраска стальных		
		трубопроводов		
		масляной краской		
		за 2 раза - 7 м².		
	ГОСТ 8292-75	8.1. Краска масляная цвет-		
		ная густотертая	0,2	кг
	ГОСТ 482-67	8.2. Белила цинковые густотертые	1,0	кг
	ГОСТ 7931-56*	8.3. Олифа натуральная	1,0	кг
	ГОСТ 18698-73	9. Рукав В(II)-Г-25-У	35	м
		Горячее водоснабжение, подающая сеть (Т3)		
	15кч18п2	1. Вентиль запорный		
		муфтовый ф25	1	
	ГОСТ 19804-74	2. Смеситель для душе-		
		вой установки См-Д-Ст	2	
	ГОСТ 2823-73	3. Термометр технический		
		ртутный №3 в		
		оправе типа „А"	1	
	ГОСТ 3262-75	4. Труба Ц-15	20	м
		5. Ц-25	45	м
		6. Окраска стальных		
		трубопроводов масляной		
		краской за 2 раза - 6,1 м².		
	ГОСТ 8292-75	6.1. Краска масляная цвет-		
		ная густотертая	0,2	кг
	ГОСТ 482-67	6.2. Белила цинковые густотер.	0,9	кг
	ГОСТ 7931-56*	6.3. Олифа натуральная	0,9	кг

Марка	Обозначение	Наименование	Кол.	Примечание
		7. Изоляция трубопроводов		
		толщиной 40 мм - 0,5 м³,		
	ТУ 36-887-67	7.1. Пукшнур из мине-		
		ральной ваты	0,6	м³
	ГОСТ 10923-64*	7.2. Рубероид РП-250	22	м²
	ТУ36-929-67	7.3. Лакостеклотканъ тол-		
	ММСР-СССР	щиной 0,2 мм	22	м²
		8. Крепление трубопроводов:		
	ГОСТ 8509-72	8.1. Сталь угловая равно-		
		полочная 50×50×5	1	м
	ГОСТ 103-57*	8.2. Сталь полосовая 40×8	8	м
	ГОСТ 19903-74	8.3. Сталь листовая горя-		
		чекатаная толщиной 2 мм	0,2	м²
	ГОСТ 2590-71	8.4. Сталь горячекатаная		
		круглая ф8	0,4	м
	ГОСТ 7798-70	8.5. Болт М10×30	16	
	ГОСТ 5915-70*	8.6. Гайка М10	16	
	ГОСТ 5915-70*	8.7. Гайка М8.	8	
		Канализация бытовая (К1).		
	30467р	1. Задвижка фланцевая ф100	1	
	ГОСТ 14360-69	2. Умывальник керамичес-		
		кий прямоугольный со сли-		
		ком третьей величины	3	
		Комплектно:		
	ГОСТ 11807-66	2.1. Сифон пластмассо-		
		вый бутылочный	3	
	ГОСТ 19802-74	2.2. Смеситель настоль-		
		ный с нижней камерой		
		смешения.	3	
	ГОСТ 14355-69	3. Унитаз керамический		
		тарельчатый с косым		
		выпуском, комплектно:	1	
	ГОСТ 14285-69	3.1. Бачок смывной	1	
	ГОСТ 13980-68	3.2. Клапан поплавковый		
		для смывного бачка	1	
	ГОСТ 1811-73	4. Трап Т50	2	
	ГОСТ 6942.3-69	5. Труба ТУК-50-Б	15	м
		6. ТУК-100-Б	67	м
	ГОСТ 10704-63*	7. Труба 114×4 ст10кп-А	2	м
	ГОСТ 6942.8-69	8. Колено К-50-Б	3	
		9 К-100-Б	5	
	ГОСТ 6942.12-69	10. Отвод 0135°-50-Б	5	

Марка	Обозначение	Наименование	Кол.	Примечание
	ГОСТ 6942.12-69	11. Отвод 0135°-100-Б	5	
	ГОСТ 6942.17-69	12. Тройник ТП-50×50-Б	4	
		13. ТП-100×50-Б	1	
		14 ТП-100×100-Б	5	
	ГОСТ 6942.22-69	15. Тройник ТС45°-50×50-Б	1	
		16. ТС45°100×50-Б	3	
		17. ТС45°100×100-Б	1	
	ГОСТ 6942.28-69	18. Муфта МФ-100-Б	3	
	ГОСТ 17378-72	19. Переход (воронка)		
		К100×50 С40	1	
	ГОСТ 6924-73	20. Сифон СФ110Д	1	
		21. Окраска чугунных		
		трубопроводов ка-		
		менноугольным		
		лаком за 2 раза-		
		-24 м².		
	ГОСТ 1709-60*	21.1. Лак каменноуголь-		
		ный	2,2	кг
		Дренаж (К-13)		
	ГОСТ 6942.3-69	1. Труба ТУК-50-Б	20	м

Примечание

Выпуски канализаций учтены длиной 5 м.

6986/VI (101)

Госстрой СССР Ростовский Промстройниипроект 1976 г.	Сводная спецификация систем водопровода и канализации.	Типовой проект 904-1-33
Компрессорная станция 4К-250А.		Альбом VI
		Лист ВК-2

Технические указания

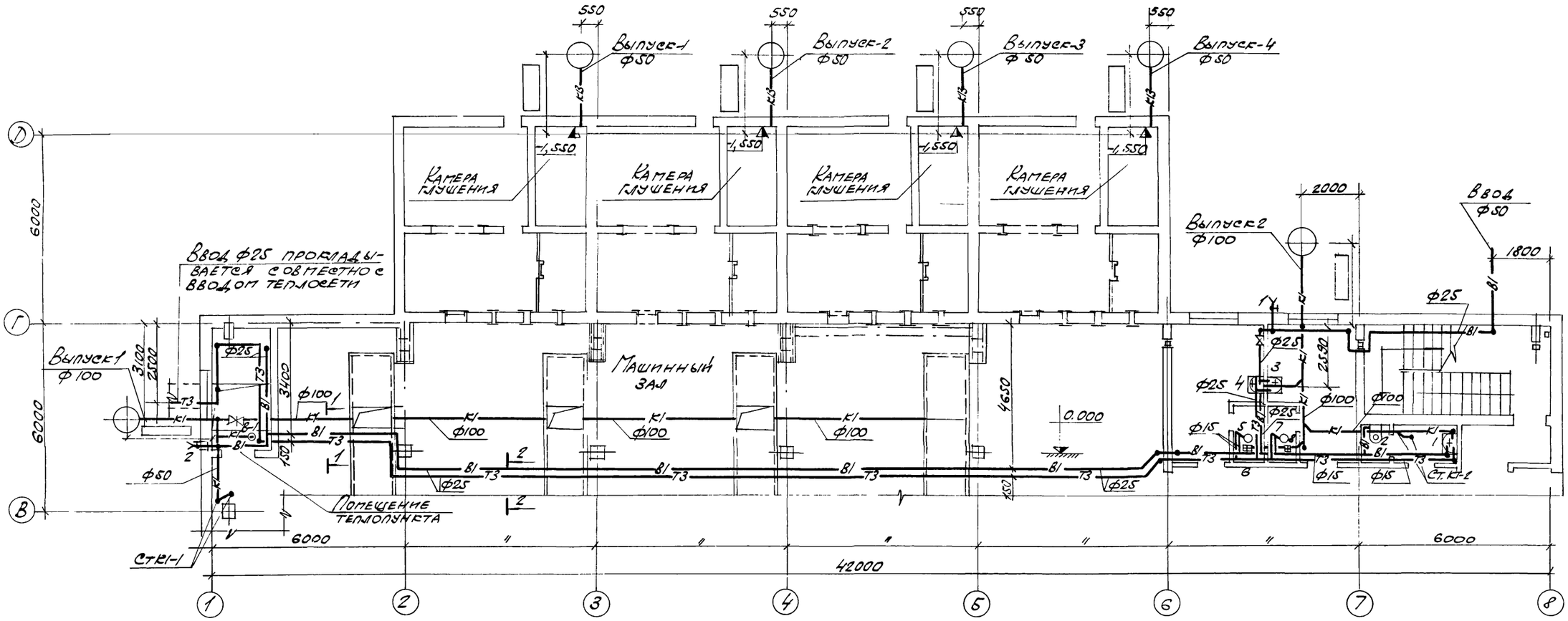

1-1

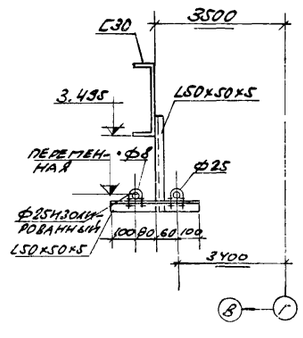

2-2

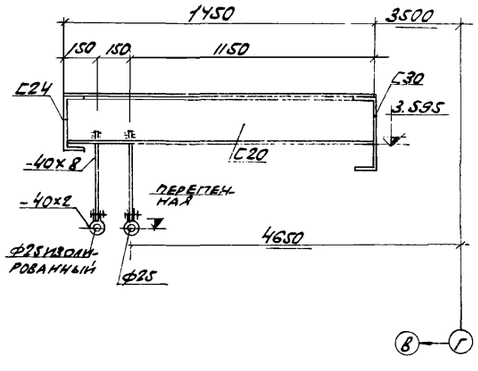

6986/VI

102

Госстрой СССР Ростовский Промстройниипроект 1976 г.	План на отметке 0.000	Типовой проект 904-1-33
Компрессорная станция 4К-250А		Альбом VI
		Лист ВК-3

В1

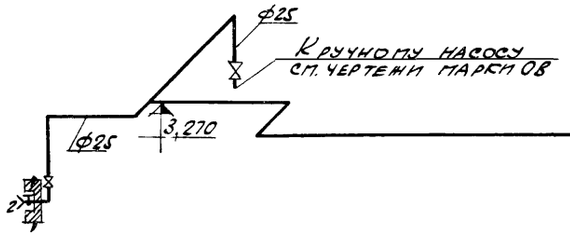

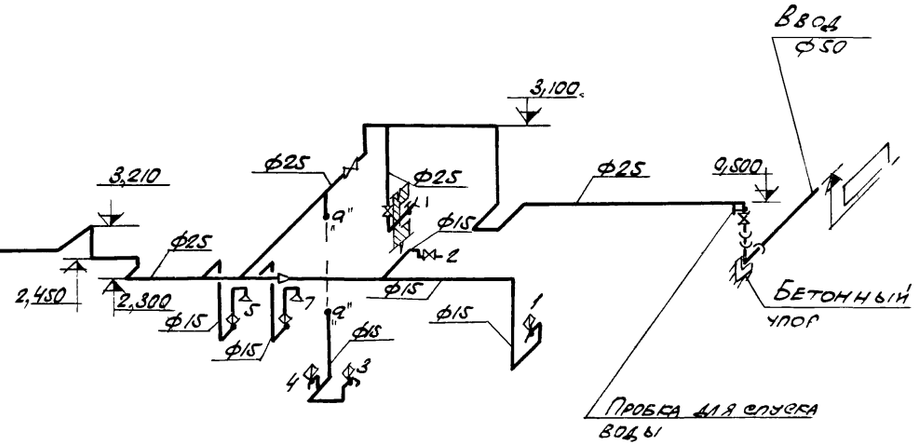

Т3

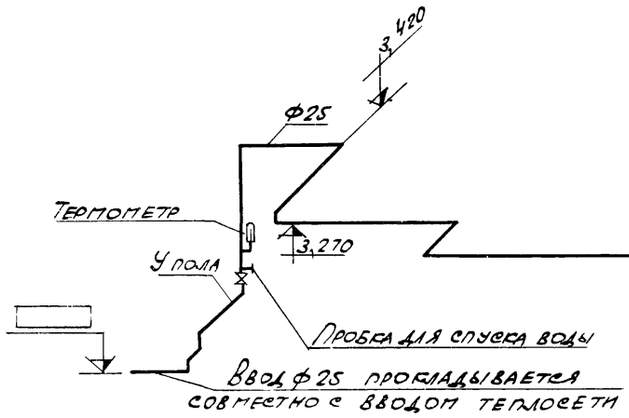

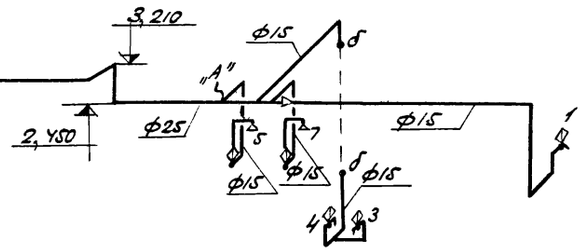

К-1

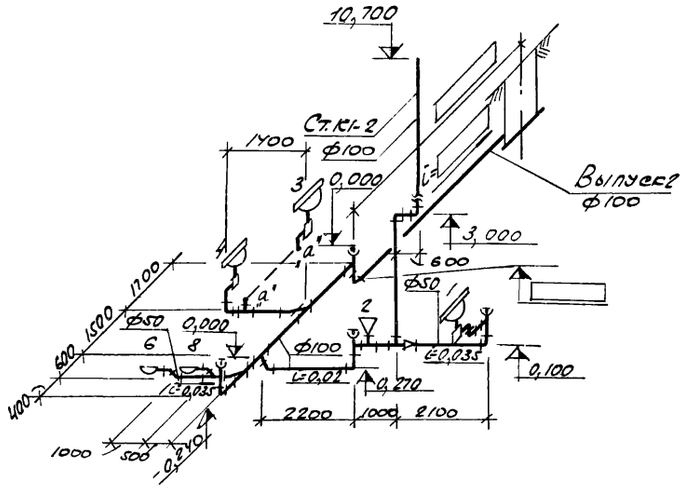

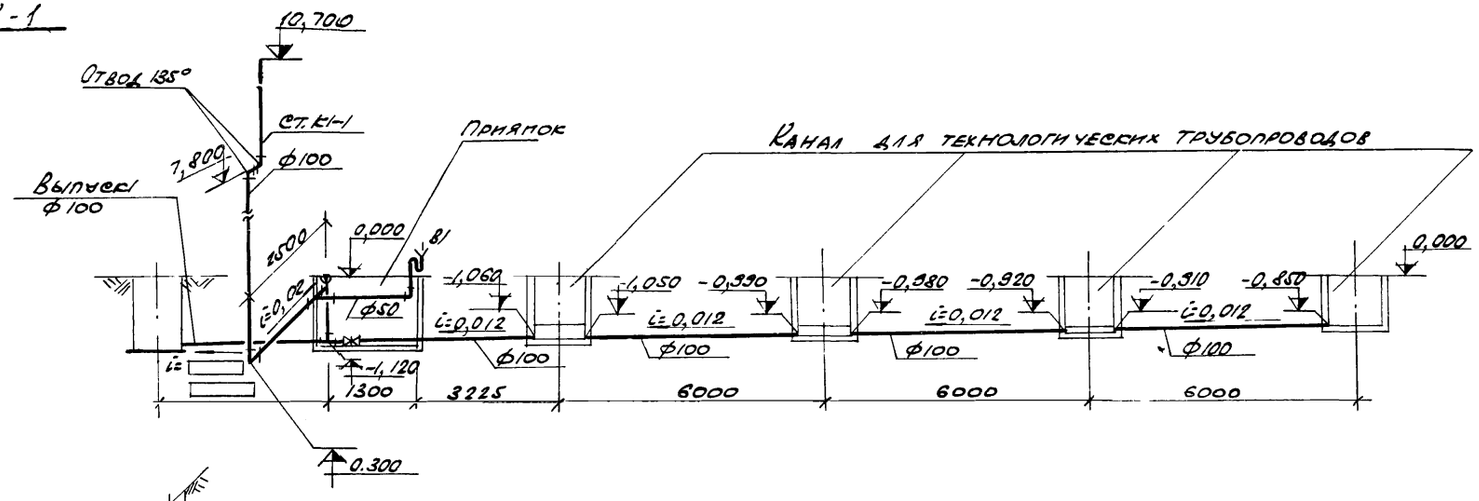

К13

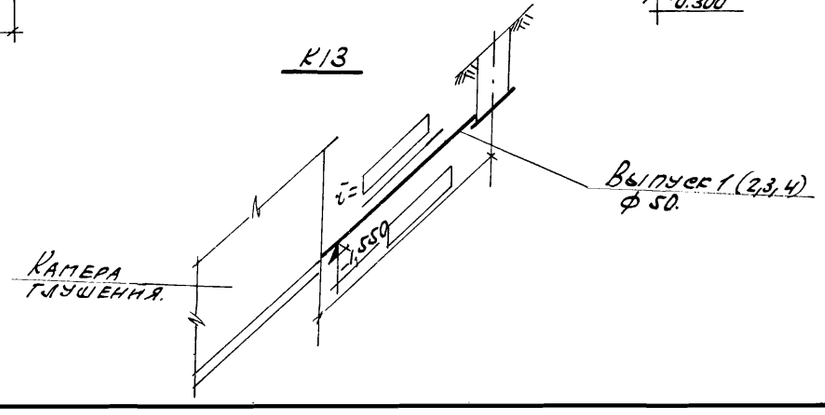

6986/VI (103)

ГОССТРОЙ СССР РОСТОВСКИЙ ПРОМСТРОЙНИИПРОЕКТ 1976 г.	Схемы систем В1; Т3; К1; К13.	Типовой проект 904-1-33
Компрессорная станция 4К-250А.		Альбом VI
		Лист ВК-4

gost.e-ecolog.ru