ТИПОВОЙ ПРОЕКТ

903-1-152

КОТЕЛЬНАЯ С 3 КОТЛАМИ КЕ-4-14С

ОТОПИТЕЛЬНО-ПРОИЗВОДСТВЕННАЯ С ЦЕНТРАЛИЗОВАННЫМ ГОРЯЧИМ ВОДОСНАБЖЕНИЕМ ИЗ КОТЕЛЬНОЙ

ТОПЛИВО- КАМЕННЫЕ И БУРЫЕ УГЛИ

АЛЬБОМ XX

ГАЗОПРОВОДЫ И ВОЗДУХОПРОВОДЫ, МЕТАЛЛОКОНСТРУКЦИИ КОТЛОАГРЕГАТА

Заменен 903-1-152.86 г. 3.87

15582-21
ЦЕНА 6-06

gost.e-ecolog.ru

ЦЕНТРАЛЬНЫЙ ИНСТИТУТ ТИПОВОГО ПРОЕКТИРОВАНИЯ
ГОССТРОЯ СССР

Москва, А 445, Смольная ул., 22

Сдано в печать 1979 года

Заказ № 2637 Тираж 610 экз

ТИПОВОЙ ПРОЕКТ

903-1-152

КОТЕЛЬНАЯ С 3 КОТЛАМИ КЕ-4-14С

ОТОПИТЕЛЬНО-ПРОИЗВОДСТВЕННАЯ С ЦЕНТРАЛИЗОВАННЫМ ГОРЯЧИМ ВОДОСНАБЖЕНИЕМ ИЗ КОТЕЛЬНОЙ.

ТОПЛИВО - КАМЕННЫЕ И БУРЫЕ УГЛИ

СОСТАВ ПРОЕКТА

NN° АЛЬБОМОВ	НАИМЕНОВАНИЕ АЛЬБОМОВ
	АРХИТЕКТУРНО-СТРОИТЕЛЬНАЯ ЧАСТЬ
I/1	ЗДАНИЕ С ПАНЕЛЬНЫМИ СТЕНАМИ.
I/2	ЗДАНИЕ С КИРПИЧНЫМИ СТЕНАМИ.
II	КОНСТРУКЦИИ, УЗЛЫ И ДЕТАЛИ, ОБЩИЕ ДЛЯ ВАРИАНТОВ ЗДАНИЯ С ПАНЕЛЬНЫМИ И КИРПИЧНЫМИ СТЕНАМИ.
III	ТОПЛИВОПОДАЧА
IV	ЧЕРТЕЖИ АРМАТУРНЫХ И ЗАКЛАДНЫХ ИЗДЕЛИЙ.
	ТЕПЛОМЕХАНИЧЕСКАЯ ЧАСТЬ
V	КОМПОНОВКА ОБОРУДОВАНИЯ КОТЕЛЬНОЙ.
VI	ОБЩЕКОТЕЛЬНЫЕ И СОЕДИНИТЕЛЬНЫЕ ТРУБОПРОВОДЫ. ВОДОПОДОГРЕВАТЕЛЬНАЯ УСТАНОВКА. УСТАНОВКА ГОРЯЧЕГО ВОДОСНАБЖЕНИЯ.
VII	КОТЛОАГРЕГАТ (ТОПЛИВО-КАМЕННЫЕ УГЛИ)
VIII	КОТЛОАГРЕГАТ (ТОПЛИВО-БУРЫЕ УГЛИ)
IX	ВОДОПОДГОТОВКА
	ЭЛЕКТРОТЕХНИЧЕСКАЯ ЧАСТЬ
X	КОТЕЛЬНАЯ. СИЛОВОЕ ЭЛЕКТРООБОРУДОВАНИЕ И ЭЛЕКТРООСВЕЩЕНИЕ.
XI	ТОПЛИВОПОДАЧА, СИЛОВОЕ ЭЛЕКТРООБОРУДОВАНИЕ И ЭЛЕКТРООСВЕЩЕНИЕ.
XII	ЩИТЫ СТАНЦИЙ УПРАВЛЕНИЯ. ЗАДАНИЕ ЗАВОДУ ИЗГОТОВИТЕЛЮ.
XIII	КОТЕЛЬНАЯ. СХЕМЫ УПРАВЛЕНИЯ ЭЛЕКТРОДВИГАТЕЛЯМИ.
	АВТОМАТИЗАЦИЯ
XIV	СХЕМЫ ФУНКЦИОНАЛЬНЫЕ ВНЕШНИХ ПРОВОДОК. ПЛАНЫ РАСПОЛОЖЕНИЯ. БЛОКИ МЕСТНЫХ ПРИБОРОВ.
XV	ОБЩИЕ ВИДЫ ЩИТОВ.
XVI	СХЕМЫ ЭЛЕКТРИЧЕСКИЕ ПРИНЦИПИАЛЬНЫЕ
	САНИТАРНО-ТЕХНИЧЕСКАЯ ЧАСТЬ
XVI	ОТОПЛЕНИЕ И ВЕНТИЛЯЦИЯ, ВОДОПРОВОД И КАНАЛИЗАЦИЯ, МЕХАНИЗАЦИЯ ТРАНСПОРТА.
XVIII	МЕХАНИЗАЦИЯ ТОПЛИВОПОДАЧИ И ШЛАКОЗОЛОУДАЛЕНИЯ.
	КОНСТРУКТОРСКИЕ ЧЕРТЕЖИ
XIX	СОЧЛЕНЕНИЕ ИСПОЛНИТЕЛЬНЫХ МЕХАНИЗМОВ.
XX	ГАЗОПРОВОДЫ И ВОЗДУХОПРОВОДЫ, МЕТАЛЛОКОНСТРУКЦИИ КОТЛОАГРЕГАТА.
	ЗАКАЗНЫЕ СПЕЦИФИКАЦИИ
XXI	ТЕПЛОМЕХАНИЧЕСКАЯ, САНИТАРНО-ТЕХНИЧЕСКАЯ ЧАСТИ И МЕХАНИЗАЦИЯ ТРАНСПОРТА ТОПЛИВОПОДАЧИ И ШЛАКОЗОЛОУДАЛЕНИЯ. ОПРОСНЫЕ ЛИСТЫ.
XXII	ЭЛЕКТРОТЕХНИЧЕСКАЯ ЧАСТЬ.
XXIII	АВТОМАТИЗАЦИЯ. СПЕЦИФИКАЦИЯ НА ПРИБОРЫ ИЗДЕЛИЯ И МАТЕРИАЛЫ.
XXIV	ЭКОНОМИКА. ТЕХНИКО-ЭКОНОМИЧЕСКАЯ ЧАСТЬ.
	СМЕТЫ
XXV	СВОДКА ЗАТРАТ И СМЕТЫ НА СТРОИТЕЛЬНЫЕ РАБОТЫ (ДЛЯ ЗДАНИЯ С ПАНЕЛЬНЫМИ СТЕНАМИ).
XXVI	СВОДКА ЗАТРАТ И СМЕТЫ НА СТРОИТЕЛЬНЫЕ РАБОТЫ (ДЛЯ ЗДАНИЯ С КИРПИЧНЫМИ СТЕНАМИ).
XXVII	СМЕТЫ НА ТЕПЛОМЕХАНИЧЕСКУЮ, ЭЛЕКТРОТЕХНИЧЕСКУЮ, САНИТАРНО-ТЕХНИЧЕСКУЮ ЧАСТИ, АВТОМАТИЗАЦИЮ И МЕХАНИЗАЦИЮ ТРАНСПОРТА.

АЛЬБОМ XX

РАЗРАБОТАН
ГПИ САНТЕХПРОЕКТ
ГЛАВПРОМСТРОЙПРОЕКТА
ГОССТРОЯ СССР
ГПИ СОЮЗПРОММЕХАНИЗАЦИЯ
МИНТЯЖМАШ СССР

ГЛАВНЫЙ ИНЖЕНЕР ИНСТИТУТА ШИЛЛЕР Ю.И.
ГЛАВНЫЙ ИНЖЕНЕР ПРОЕКТА РАСКИН Е.Д

УТВЕРЖДЕН
И ВВЕДЕН В ДЕЙСТВИЕ
ГПИ САНТЕХПРОЕКТ
ПРИКАЗ N° 1430 Т 16/X 1978

Содержание

Обозначение	Наименование	Стр
	Содержание	2, 3
А20Б021. 000	Газопровод котлоагрегата	4
	(топливо- каменные угли)	
А20Б022. 012	Стенка	
А20Б021. 000СБ	Газопровод котлоагрегата	5, 6, 7
	(топливо- каменные угли)	
	Сборочный чертеж	
А20Б021. 010	Короб	8
А20Б021. 010СБ	Короб. Сборочный чертеж	
А20Б021. 011	Стенка	9
А20Б021. 017	Стенка	
А20Б021. 023	Стенка	
А20Б021. 025	Стенка	
А20Б021. 020	Короб	10
А20Б021. 020СБ	Короб. Сборочный чертеж	
А20Б021. 030	Короб	11
А20Б021. 030СБ	Короб сборочный чертеж	
А20Б021. 034	Стенка	
А20Б021. 064	Стенка	
А20Б021. 040	Короб	12
А20Б021. 040СБ	Короб. Сборочный чертеж	
А20Б021. 045	Стенка	
А20Б021. 050	Короб	13
А20Б021. 050 СБ	Короб. Сборочный чертеж	
А20Б021. 054	Стенка	
А20Б021. 060	Короб	14
А20Б021. 060 СБ	Короб. Сборочный чертеж	
А20Б021. 061	Стенка	
А20Б021. 070	Короб	15
А20Б021. 070СБ	Короб. Сборочный чертеж	
А20Б021. 071	Стенка	
А20Б021. 074	Стенка	
А20Б021. 080	Короб	16
А20Б021. 075	Стенка	
А20Б021 083	Стенка	
А20Б022. 061	Стенка	
А20Б021. 080СБ	Короб. Сборочный чертеж	17
А20Б021. 082	Стенка	
А20Б021. 085	Стенка	
А20Б021. 090	Короб	18
А20Б021. 090 СБ	Короб. Сборочный чертеж	
А20Б021. 092	Стенка	19
А20Б021. 095	Стенка	
А20Б021. 096	Стенка	
А20Б021 099	Стенка	
А20Б021 100	Короб	20
А20Б021. 100СБ	Короб. Сборочный чертеж	
А20Б021. 104	Стенка	
А20Б021. 110	Короб	21
А20Б021. 110 СБ	Короб. Сборочный чертеж	
А20Б021. 113	стенка	
А20Б021. 178	Стенка	
А20Б021. 120	Короб	22
А20Б021. 120СБ	Короб. Сборочный чертеж	
А20Б021 125		
А20Б021. 130	Короб	23
А20Б021 105	Стенка	
А20Б021. 106	Стенка	
А20Б021. 133	Стенка	
А20Б021. 130СБ	Короб. Сборочный чертеж	24
А20Б021. 131	Стенка	
А20Б021. 135	Стенка	
А20Б021. 140	Короб	25
А20Б021. 140СБ	Короб. Сборочный чертеж	
А20Б021. 145	Стенка	
А20Б021. 150	Короб	26
А20Б021. 150СБ	Короб. Сборочный чертеж	
А20Б021. 156	Стенка	
А20Б021. 160	Карман всасывающий	27
А20Б021. 162	Обечайка	
А20Б021. 163	Переход	
А20Б021. 165	Стенка задняя	
А20Б021. 160СБ	Карман всасывающий. Сборочный чертеж	28
А20Б021. 161	Стенка передняя	
А20Б021. 164	Фланец	

Обозначение	Наименование	Стр
А20Б021. 170	Короб	29
А20Б021. 170СБ	Короб. Сборочный чертеж	
А20Б021. 180	Короб	30
А20Б021. 180СБ	Короб. Сборочный чертеж	
А20Б021. 190; -01	Опора	
А20Б021. 190СБ	Опора. Сборочный чертеж	
А20Б021. 200	Опора	31
А20Б021. 200СБ	Опора. Сборочный чертеж	
А20Б021. 154	Стенка	
А20Б021. 173	Стенка	
А20Б022. 000	Газопровод котельной	32
	(топливо-каменные и бурые угли)	
А20Б022. 000СБ	Газопровод котельной	
	(топливо-каменные и бурые угли)	
	Сборочный чертеж	
А20Б021. 181	Стенка	
А20Б022. 010	Короб	33
А20Б022. 010СБ	Короб. Сборочный чертеж	
А20Б022. 013	Стенка	
А20Б022. 016	Стенка	
А20Б022. 020	Короб	34
А20Б022. 020СБ	Короб. Сборочный чертеж	
А20Б022. 024	Стенка	
А20Б022. 030	Короб	35
А20Б022. 030СБ	Короб. Сборочный чертеж	
А20Б022. 032	Стенка	
А20Б023. 013	Стенка	
А20Б022. 040	Короб	36
А20Б022. 040СБ	Короб. Сборочный чертеж	
А20Б022. 041	Стенка	37
А20Б022. 046	Стенка	
А20Б022. 049	Стенка	
А20Б022. 050	Короб	38
А20Б022. 050СБ	Короб. Сборочный чертеж	
А20Б022 053	Стенка	
А20Б022. 048	Стенка	39
А20Б022. 051	Стенка	
А20Б022 054	Стенка	
А20Б022. 059	Стенка	
А20Б022. 060	Короб	40
А20Б022. 060 СБ	Короб. Сборочный чертеж	
А20Б022. 063	Стенка	41
А20Б022. 068	стенка	
А20Б022 072	стенка	
А20Б022. 079	Стенка	
А20Б022 070	Короб	42
А20Б022. 070СБ	Короб. Сборочный чертеж	
А20Б022. 074	Стенка	
А20Б022. 076	Стенка	
А20Б023. 000	Газопровод котлоагрегата	43
	(топливо- бурые угли)	
А20Б023. 012	Стенка	
А20Б023. 000СБ	Газопровод котлоагрегата	44, 45, 46
	(топлива- бурые угли)	
	Сборочный чертеж	
А20Б023. 010	Короб	47
А20Б023. 010СБ	Короб. Сборочный чертеж	
А20Б023. 015	Стенка	
А20Б023. 020	Короб	48
А20Б023. 021	Стенка	
А20Б023. 023	Стенка	
А20Б023. 020СБ	Короб. Сборочный чертеж	49
А20Б023. 030	Короб	50
А20Б023. 022	Стенка	
А20Б023. 027	Стенка	
А20Б023. 030СБ	Короб. Сборочный чертеж	51
А20Б023. 032	Стенка	
А20Б023. 035	Стенка	
А21Б028. 000	Воздуховод котлоагрегата	52
	(топливо- бурые угли)	
А21Б028. 026	Лист	
А21Б028. 000СБ	Воздухопровод котлоагрегата	53, 54
	(топливо- бурые угли)	
	Сборочный чертеж	
А20Б021. 179	Стенка	55

Типовой проект 903-1-152 Альбом XX

Обозначение	Наименование	Стр.
А21Б 028.002	Швеллер	55
А21Б 028.003	Стяжка	
А21Б 028.005	Ручка	
А21Б 028.010	Патрубок	56
А21Б 028.010СБ	Патрубок. Сборочный чертеж	
А21Б 028.020	Фланец	57
А21Б028.030	Короб	
А21Б 028.040	Короб	
А21Б028.050	Короб	
А21Б 028.020СБ	Фланец. Сборочный чертеж	58
А21Б 028.015	Лист	
А21Б 028.016	Лист	
А21Б 028.017	Лист	
А21Б028.030СБ	Короб. Сборочный чертеж	59
А21Б028.040СБ	Короб. Сборочный чертеж	
А21Б 028.060	Фланец	60,61
А21Б028.060СБ	Фланец. Сборочный чертеж	61
А21Б 028.050 сб	Короб. Сборочный чертеж	62
А21Б 028.070	Патрубок	
А21Б028.036	Лист	63
А21Б028.075	Лист	
А21Б 028.076	Лист	
А21Б028.077	Лист	
А21Б028.080	Заслонка	64
А21Б028.090	Короб	
А21Б028.044	Лист	
А21Б028.080СБ	Заслонка Сборочный чертеж	65
А21Б028.091	Вкладыш	66
А21Б028.С92	Втулка	
А21Б028.093	Вал	
А21Б028.102	Ушко	
А21Б028.094	Лист	67
А21Б028.095	Лист	
А21Б028.096	Лист	
А21Б028.097	Лист	
А21Б028.090СБ	Короб. Сборочный чертеж	68
А21Б028.100	Вал	
А21Б028.110СБ	Заслонка. Сборочный чертеж	
А21Б028.110	Заслонка	69
А21Б028.120	Переход	
А21Б028.130	Переход	
А21Б028.215	Косынка	
А21Б028.120СБ	Переход. Сборочный чертеж	70
А21Б028.130СБ	Переход. Сборочный чертеж	
А21Б028.035	Лист	71
А21Б028.103	Ребро	
А21Б028.106	Лист	
А21Б028.107	Лист	
А21Б028.140	Короб	72
А21Б028.150	Переход	
А21Б028.108	Лист	
А21Б028.121	Лист	
А21Б028.070СБ	Патрубок. Сборочный чертеж	73
А21Б028.140СБ	Короб. Сборочный чертеж	
А21Б028.150СБ	Переход. Сборочный чертеж	
А21Б028.160	Карман всасывающий	74
А21Б028.170	Короб	
А21Б028.122	Лист	
А21Б028.160СБ	Карман всасывающий.Сборочный чертеж	75
А21Б028.125	Сектор	76
А21Б028.126	Конус	
А21Б028.127	Патрубок	
А21Б028.128	Стенка	
А21Б028.129	Лист	77
А21Б028.131	Лист	
А21Б028.133	Лист	
А21Б028.137	Фланец	
А21Б028.180	Патрубок	78
А21Б028.190	Отвод	
А21Б028.180СБ	Отвод. Сборочный чертеж	

Обозначение	Наименование	Стр.
А21Б028.170СБ	Короб. Сборочный чертеж	79
А21Б028.190 СБ	Переход. Сборочный чертеж	
А21Б028.200	Переход	
А21Б028.200СБ	Переход. Сборочный чертеж	
А21Б028.134	Лист	80
А21Б028.145	Лист	
А21Б028.146	Лист	
А21Б028.147	Лист	
А21Б028.210	Короб	81
А21Б028.220	Короб	
А21Б028.230	Короб	
А21Б028.154	Лист	
А21Б028.220СБ	Короб. Сборочный чертеж	82
А21Б028.138	Обечайка	
А21Б028.165	Лист	
А21Б028.240	Короб	83
А21Б028.250	Короб	
А21Б028.260	Отвод	
А21Б028.270	Короб	
А21Б028.210СБ	Короб. Сборочный чертеж	84
А21Б028.230СБ	Короб. Сборочный чертеж	
А21Б028.240СБ	Короб. Сборочный чертеж	
А21Б028.250СБ	Короб. Сборочный чертеж	
А21Б028.260СБ	Отвод. Сборочный чертеж	85
А21Б028.270СБ	Короб. Сборочный чертеж	
А21Б028.280	Короб	
А21Б028.290	Отвод	
А21Б028.280СБ	Короб. Сборочный чертеж	86
А21Б028.290СБ	Отвод. Сборочный чертеж	
А21Б028.300	Короб	
А21Б028.310	Короб	
А21Б028.153	Лист	87
А21Б028.164	Лист	
А21Б028.177	Лист	
А21Б028.310СБ	Короб. Сборочный чертеж	
А21Б028.320	Короб	88
А21Б028.330	Привод заслонки	
А21Б028.340	Подвеска	
А21Б028.330СБ	Привод заслонки.Сборочный чертеж	89
А21Б028.340СБ	Подвеска. Сборочный чертеж	90
А21Б029.201	Плита	
А21Б028.202	Болт	
А21Б028.350	Проушины с тягой	91
А21Б028.350СБ	Проушины с тягой.Сборочный чертеж	
А21Б028.360	Лапа	92
А21Б028.360СБ	Лапа Сборочный чертеж	
А21Б028.370	Опора	
А21Б028.370СБ	Опора. Сборочный чертеж	
А21Б028.205	Проушина	93
А21Б028.206	Ушко	
А21Б028.207	Тяга	
А21Б028.213	Лапа	
А21Б029.000	Воздухопровод котлоагрегата (топливо- каменные угли)	94
А21Б029.010	Короб	
А21Б029.000СБ	Воздухопровод котлоагрегата (топливо- каменные угли) Сборочный чертеж	95,96
А21Б029.020	Короб	97
А21Б029.030	Короб	
А21Б029.040	Короб	
А21Б029.050	Короб	
А21Б028.300СБ	Короб. Сборочный чертеж	98
А21Б028.320СБ	Короб Сборочный чертеж	
А21Б029.010СБ	Короб. Сборочный чертеж	
А21Б029.020СБ	Короб. Сборочный чертеж	99
А21Б029.030СБ	Короб. Сборочный чертеж	
А21Б029.040СБ	Короб. Сборочный чертеж	
А21Б029.050СБ	Короб. Сборочный чертеж	

А20Б022.012

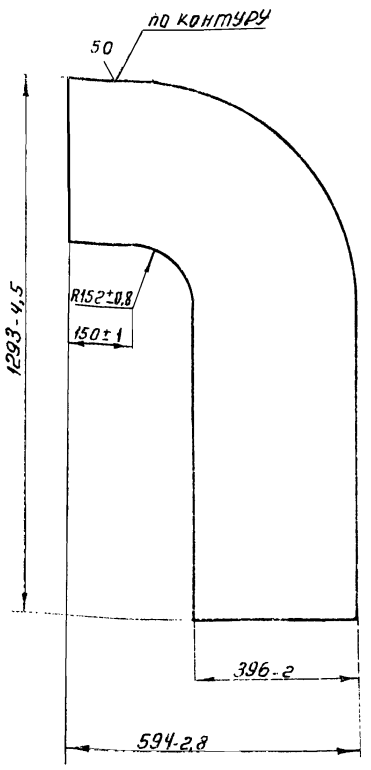

Изм	Лист	№ докум.	Подп.	Дата
Разраб		Прокофьева		
Пров		Колниволоцкая		
Рук. гр.		Крупник		
Н.контр.		Фрадкин		
Утв.		Вайнберг		

А20Б022.012

Стенка

Лит	Масса	Масштаб
Н	18,3	1:10

Лист | Листов 1

Лист Б-4 ГОСТ 19903-74
В Ст3пс2 ГОСТ 14637-69

Госстрой СССР
Сантехпроект
г. Москва

Формат 11

Форм	Зона	Поз	Обозначение	Наименование	Кол	Примечание
				Детали		
Б4		22	А20Б021.001	Связка		
				Уголок Б-50×50×5 ГОСТ 8509-72 Ст3 ГОСТ 535-58		
				L=506-2	2	1,92 кг
Б4		23	А20Б021.002	Связка		
				Уголок Б-50×50×5 ГОСТ 8509-72 Ст3 ГОСТ 535-58		
				L=406-2	2	1,54 кг
Б4		24	А20Б021.003	Связка		
				Уголок Б-50×50×5 ГОСТ 8509-72 Ст3 ГОСТ 535-58		
				L=504-2	4	1,88 кг
Б4		25	А20Б021.004	Связка		
				Уголок Б-50×50×5 ГОСТ 8509-72 Ст3 ГОСТ 535-58		
				L=534-2	4	2,0 кг
				Стандартные изделия		
				Болты ГОСТ 7798-70		
		26		М10×35.36	12	
		27		М12×35.36	56	
		28		М12×40.36	36	

Инв.№ подл. | Подп. и дата | Взам.инв.№ | Инв.№ дубл. | Подп. и дата

Изм	Лист	№ докум.	Подп.	Дата

А205021.000 Лист 2

Форм	Зона	Поз	Обозначение	Наименование	Кол	Примечание
				Документация		
22			А20Б021.000 СБ	Сборочный чертеж		
				Сборочные единицы		
11		1	А20Б021.010	Короб	1	
11		2	А20Б021.020	Короб	1	
11		3	А20Б021.030	Короб	1	
11		4	А20Б021.040	Короб	1	
11		5	А20Б021.050	Короб	1	
11		6	А20Б021.060	Короб	1	
11		7	А20Б021.070	Короб	1	
11		8	А20Б021.080	Короб	1	
11		9	А20Б021.090	Короб	1	
11		10	А20Б021.100	Короб	1	
11		11	А20Б021.110	Короб	1	
11		12	А20Б021.120	Короб	1	
11		13	А20Б021.130	Короб	1	
11		14	А20Б021.140	Короб	1	
11		15	А20Б021.150	Короб	1	
11		16	А20Б021.160	Карман всасывающий	1	
11		17	А20Б021.170	Короб	1	
11		18	А20Б021.180	Короб	1	
11		19	А20Б021.190	Опора	1	

Инв.№ подл. | Подп. и дата | Взам.инв.№ | Инв.№ дубл. | Подп. и дата

Изм	Лист	№ докум.	Подп.	Дата
Разраб		Фрадкин		
Пров		Колниволоцкая		
Рук. гр.		Крупник		
Н.контр.		Комиссаров		
Утв.		Вайнберг		

А20Б021.000

Газопровод котлоагрегата (топливо-каменные угли)

Лит.	Лист	Листов
Н	1	3

Госстрой СССР
Сантехпроект
г. Москва

Формат 11

Форм	Зона	Поз	Обозначение	Наименование	Кол	Примечание
		29		Гайка М10.4 ГОСТ 5915-70	12	
		30		Гайка М12.4 ГОСТ 5915-70	92	
		31		Шайба 12 ГОСТ 10906-66	36	
				Прочие изделия		
		32		Привод рычажный местный ОЧМВН 503-63	1	
		33		Клапан 400×500 ф МВН 655-17	1	
		34		Компенсатор 300×600 ОЗ МВН 1827-64	1	
		35		Компенсатор 400×500 ОЧ МВН 1827-64	3	
				Материалы		
		36		Шнур асбестовый ШАПТ 10 ГОСТ 1779-72	30	м
		37		Картон асбестовый S=5мм ГОСТ 2850-58	1,2	м²

Инв.№ подл. | Подп. и дата | Взам.инв.№ | Инв.№ дубл. | Подп. и дата

Изм	Лист	№ докум.	Подп.	Дата

А20Б021.000 Лист 3

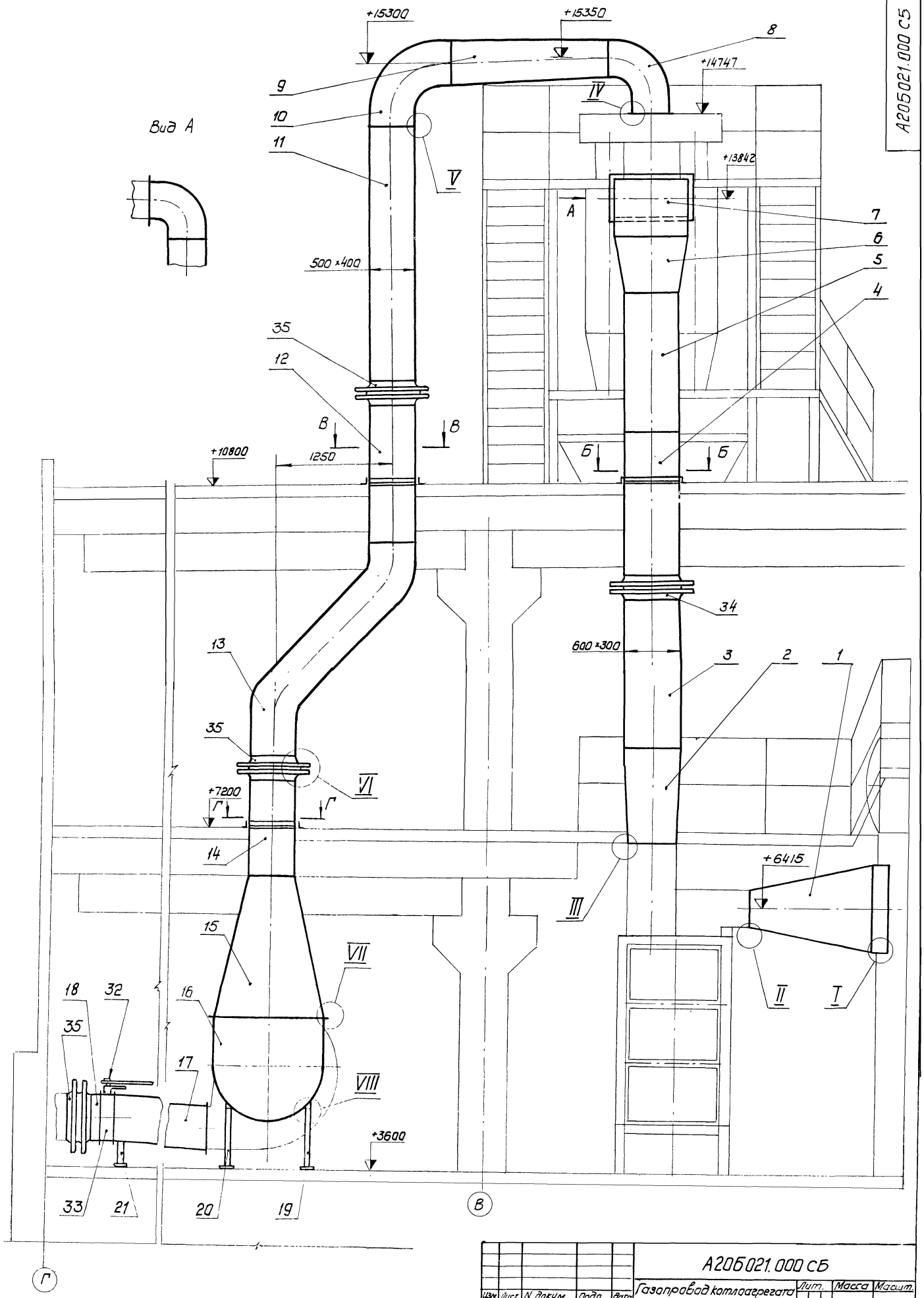

					А20Б021.000 СБ			
Изм.	Лист	N докум.	Подп.	Дата	Газопровод котлоагрегата (топливо-каменные угли) Сборочный чертеж	Лит.	Масса	Масшт.
Разраб		Фрадкин				Н	2352	1:25
Пров.		Крупник				Лист 1	Листов 3	
Рук.гр.		Крупник				Госстрой СССР Сантехпроект г. Москва		
Гл.спец.		Вайнберг						
Н.конт.		Комиссаров						
Утв		Спивак						

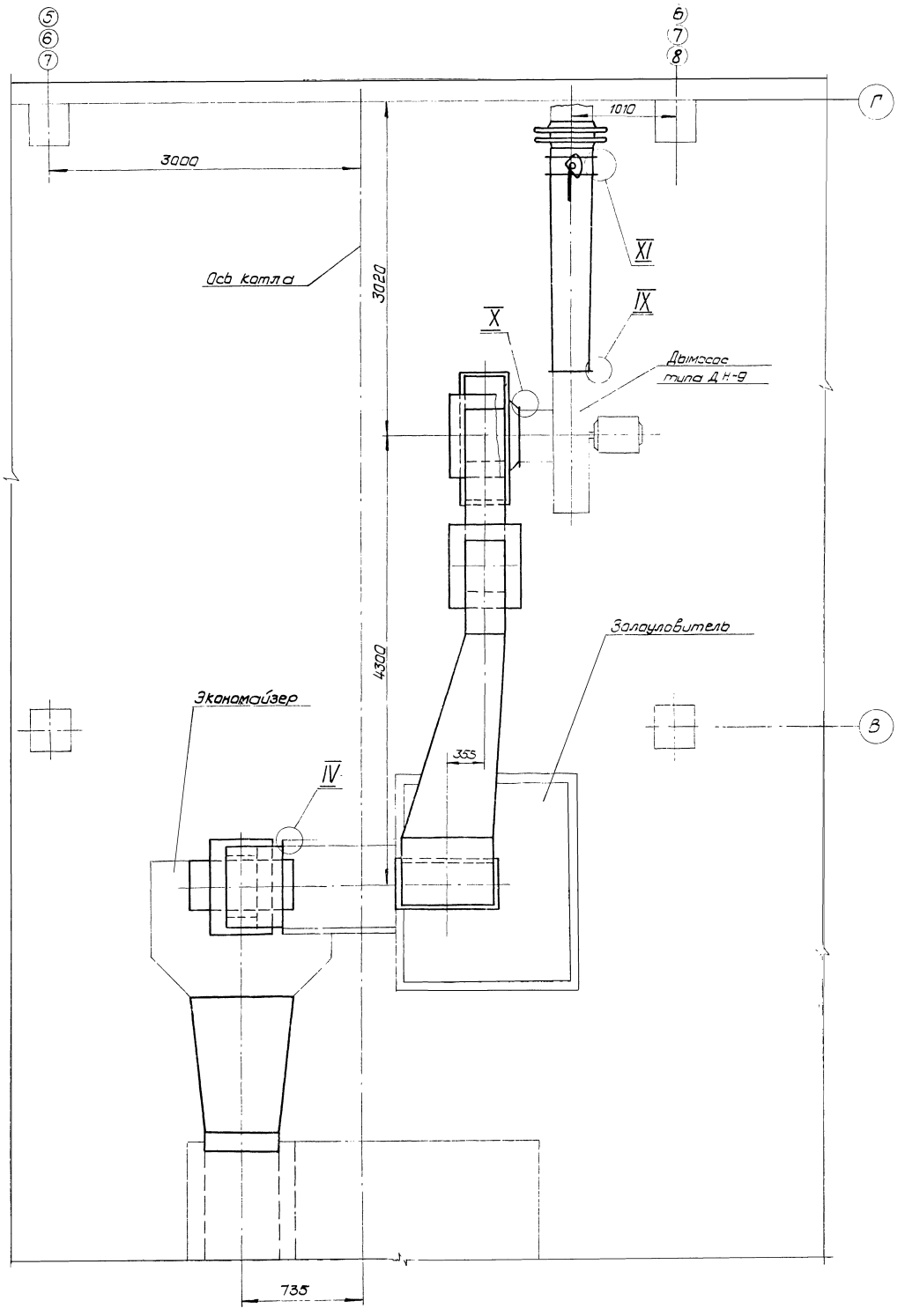

Типовой проект 903-1-152 Альбом XX

I
м 1:2

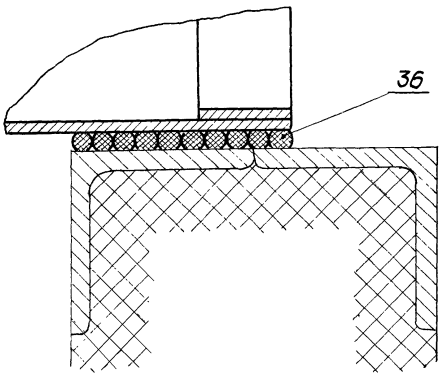

II
м 1:2

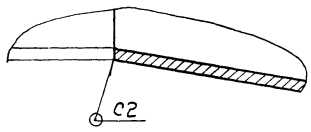

III
м 1:2

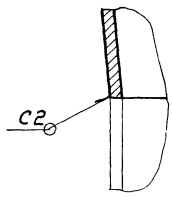

V
м 1:2

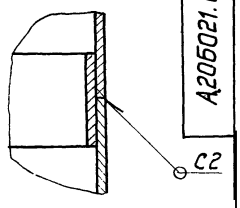

IV
м 1:2

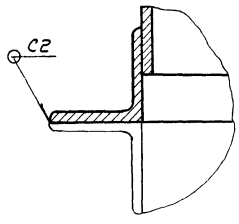

VI
м 1:4

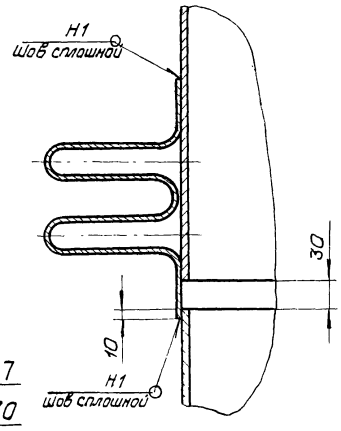

VII
м 1:2

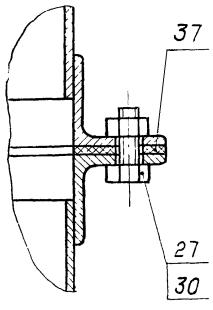

VIII
м 1:2

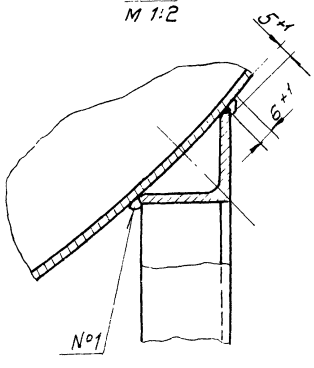

IX
м 1:2

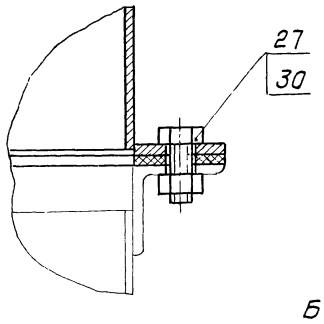

Б-Б
м 1:10

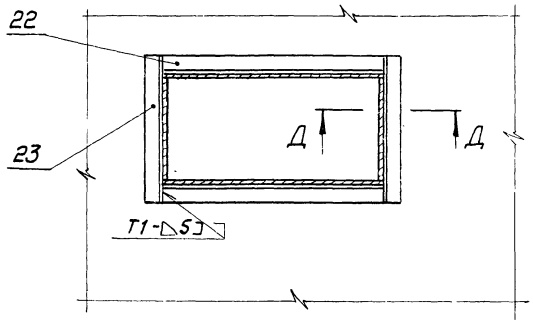

XI
м 1:2

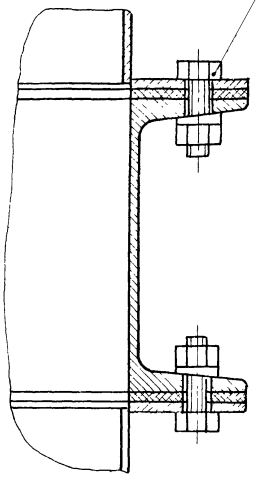

X
м 1:1

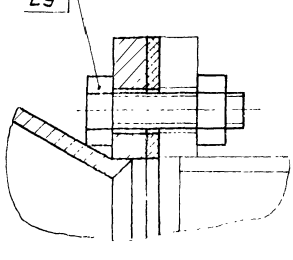

В-В
м 1:10

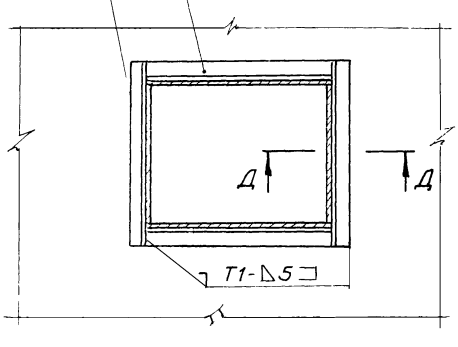

Г-Г
м 1:10

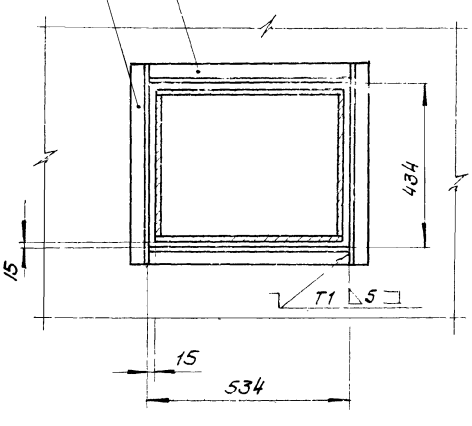

Д-Д
м 1:2

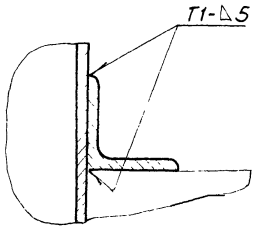

Типовой проект 903-1-152 Альбом XX

Инв.№ подл. | Подп. и дата | Взам.инв.№ | Инв.№ дубл. | Подп. и дата

Изм.	Лист	N докум.	Подп.	Дата	А20б021.000 СБ	Лист 3

155-82-21

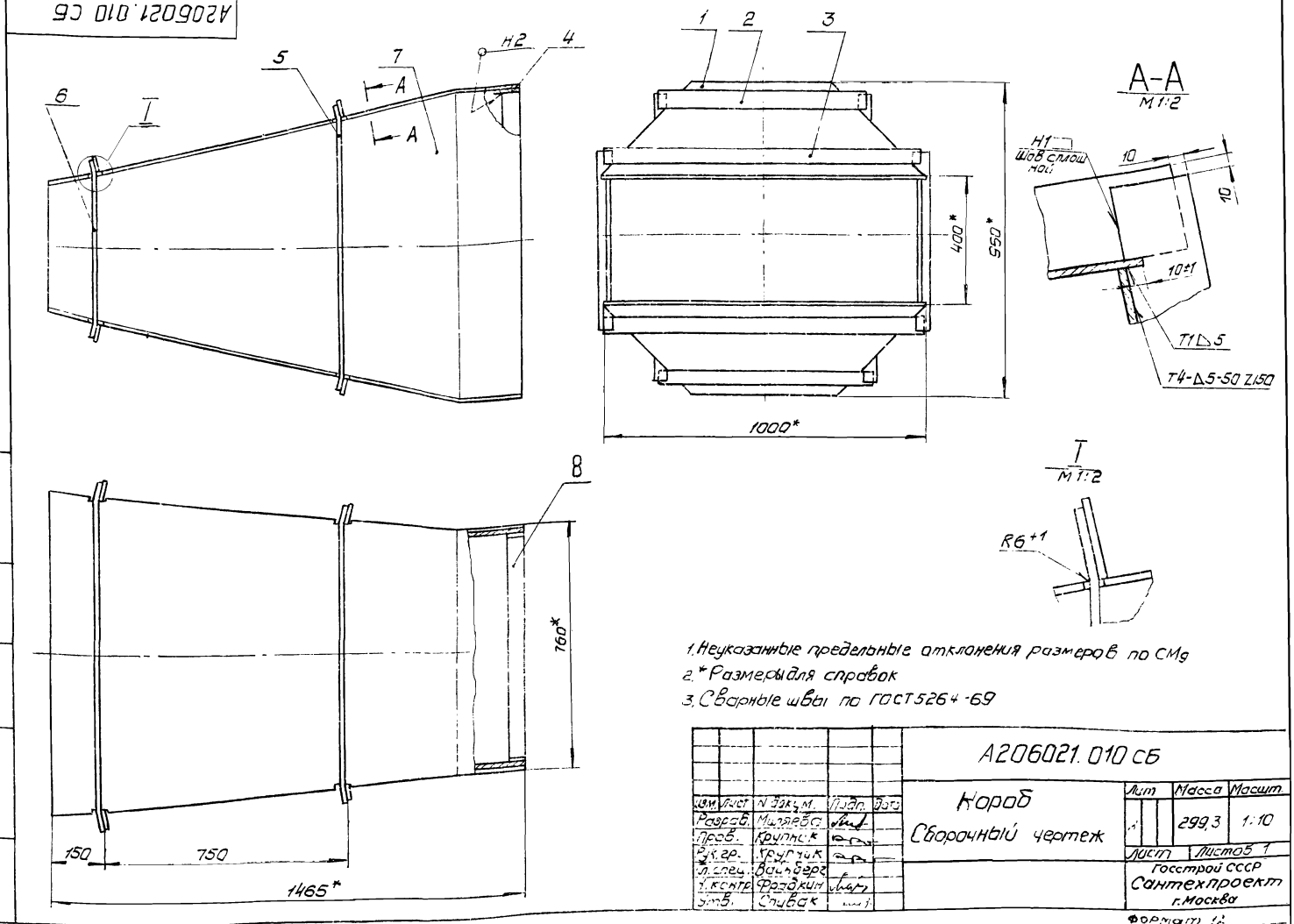

1. Неуказанные предельные отклонения размеров по СМ9
2. * Размеры для справок
3. Сварные швы по ГОСТ 5264-69

Изм.	Лист	N докум.	Подп.	Дата	А206021.010 СБ			
Разраб.		Миляева			Короб	Лит	Масса	Масшт.
Пров.		Крупник			Сборочный чертеж		299,3	1:10
Рук. гр.		Крупник				Лист	Листов 1	
Н. спец.		Вайнберг				Госстрой СССР		
Н. контр.		Фрадкин				Сантехпроект		
Утв.		Спивак				г. Москва		

Формат 12

Типовой проект 903-1-162 Альбом XX

Форм.	Зона	Поз.	Обозначение	Наименование	Кол.	Примечание
				Документация		
12			А206021.010 СБ	Сборочный чертеж		
				Детали		
11		1	А206021.011	Стенка	2	
Б4		2	А206021.012	Ребро		
				Полоса 5×50 ГОСТ 103-76 / Ст. 3 ГОСТ 535-58		
				L=890-4	2	1,75 кг
Б4		3	А206021.013	Ребро		
				Полоса 5×50 ГОСТ 103-76 / Ст. 3 ГОСТ 535-58		
				L=1045-6	2	2,05 кг
Б4		4	А206021.014	Пояс		
				Полоса 5×50 ГОСТ 103-76 / Ст 3 ГОСТ 535-58		
				L=950-2	2	1,86 кг
Б4		5	А206021.015	Ребро		
				Полоса 5×50 ГОСТ 103-76 / Ст. 3 ГОСТ 535-58		
				L=880-4	2	1,72 кг

Изм.	Лист	N докум.	Подп.	Дата	А206021.010			
Разраб.		Шершакова			Короб	Лит.	Лист	Листов
Пров.		Крупник				Н	1	2
Рук. гр.		Крупник				Госстрой СССР		
Н. конт.		Фрадкин				Сантехпроект		
Утв.		Вайнберг				г. Москва		

Форм.	Зона	Поз.	Обозначение	Наименование	Кол.	Примечание
Б4		6	А206021.016	Ребро		
				Полоса 5×50 ГОСТ 103-76 / Ст. 3 ГОСТ 535-58		
				L=550-4	2	1,08 кг
11		7	А206021.017	Стенка	2	
Б4		8	А206021.018	Пояс		
				Полоса 5×50 ГОСТ 103-76 / Ст. 3 ГОСТ 535-58		
				L=720-2	2	1,41 кг

Изм.	Лист	N докум.	Подп.	Дата	А206021.010	Лист
						2

15582-21 9

А20б021. 025

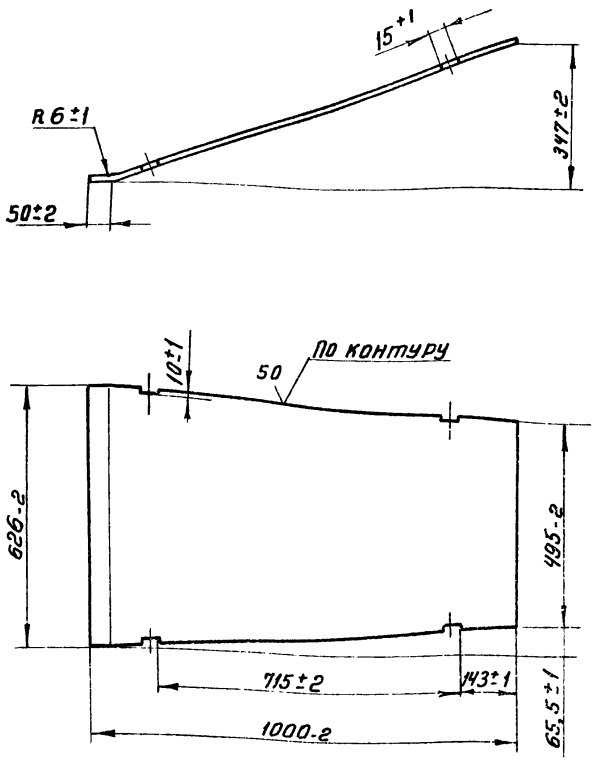

Изм	Лист	Н докум	Подп	Дата
Разраб		Шершакова		
Пров		Колниболоцкая		
Рук гр.		Крупник		
Н контр		Фрадкин		
Утв		Вайнберг		

А20б021. 025

Стенка

Лит	Масса	Масшт
И	21,9	1:10

Лист | Листов 1

Лист 6-5 ГОСТ 19903-74
ВСт3пс2 ГОСТ 14637-69

Госстрой СССР
Сантехпроект
г. Москва

Формат 11

А20б021. 023

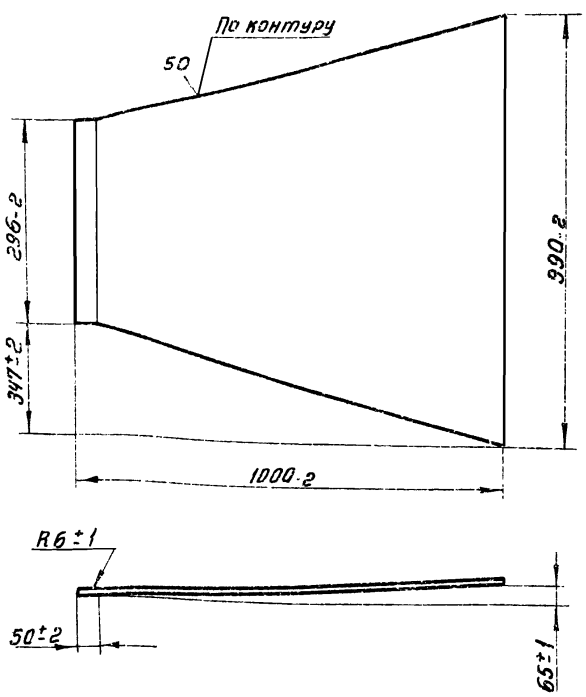

Изм	Лист	Н докум	Подп
Разраб		Шершакова	
Пров		Колниболоцкая	
Рук гр		Крупник	
Н контр		Фрадкин	
Утв		Вайнберг	

А20б021. 023

Стенка

Лит	Масса	Масшт
И	24,9	1:10

Лист | Листов 1

Лист 6-5 ГОСТ 19903-74
ВСт3пс2 ГОСТ 14637-69

Госстрой СССР
Сантехпроект
г. Москва

Формат 11

А20б021. 017

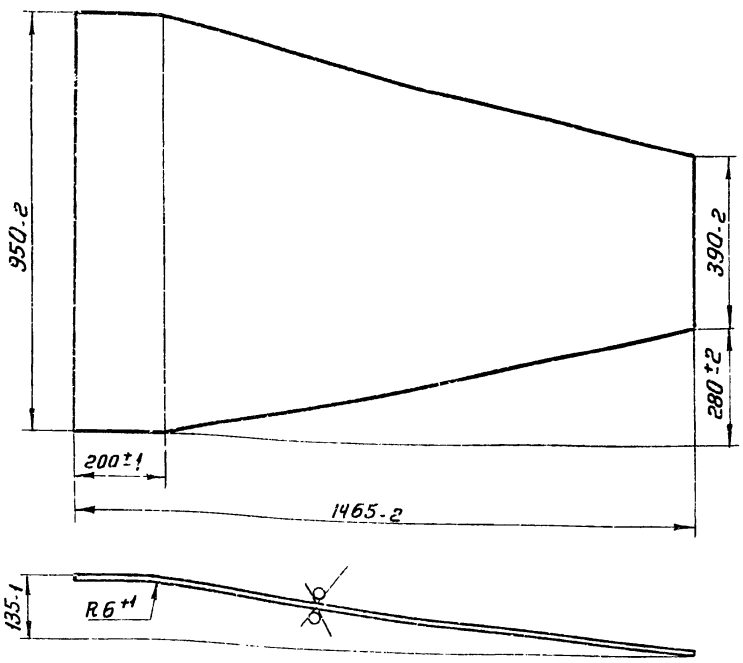

Изм	Лист	Н докум	Подп	Дата
Разраб		Шершакова		
Пров		Колниболоцкая		
Рук. гр		Крупник		
Н.контр		Фрадкин		
Утв		Вайнберг		

А20б021. 017

Стенка

Лит.	Масса	Масшт.
И	47,9	1:10

Лист | Листов 1

Лист 6-5 ГОСТ 19903-74
ВСт3пс2 ГОСТ 14637-69

Госстрой СССР
Сантехпроект
г. Москва

А20б021 011

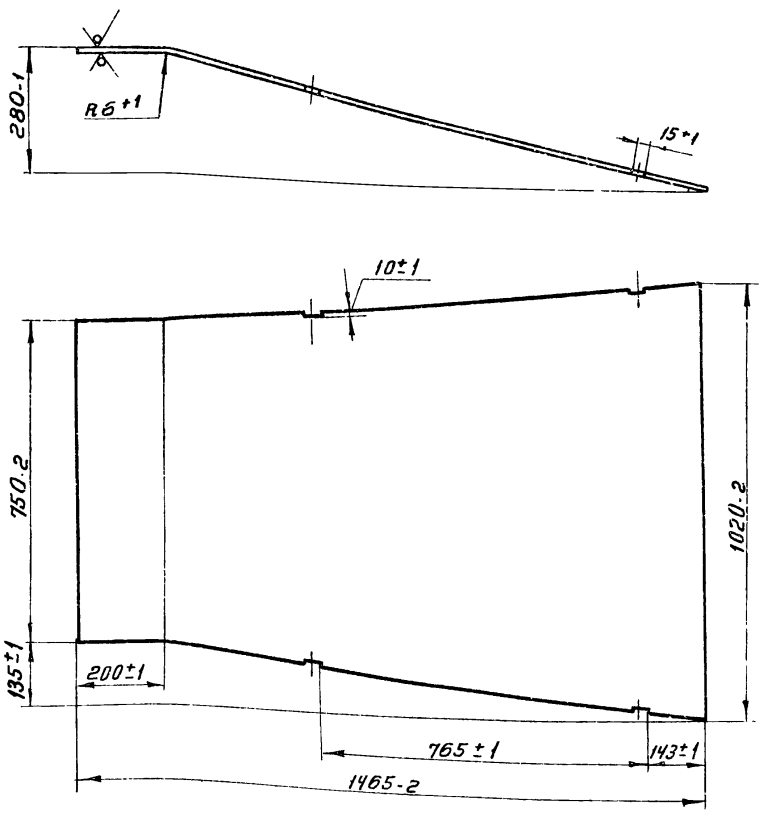

Изм	Лист	Н докум	Подп	Дата
Разраб		Шершакова		
Пров		Колниболоцкая		
Рук. гр.		Крупник		
Н конт		Фрадкин		
Утв		Вайнберг		

А20б021 011

Стенка

Лит	Масса	Масшт
И	91,9	1:10

Лист | Листов 1

Лист 6-5 ГОСТ 19903-74
ВСт3пс2 ГОСТ 14637-69

Госстрой СССР
Сантехпроект
г. Москва

Типовой проект 903-1-132 Альбом XX

Инв.№ подл | Подп и дата | Взам.инв.№ | Инв.№ дубл | Подп и дата

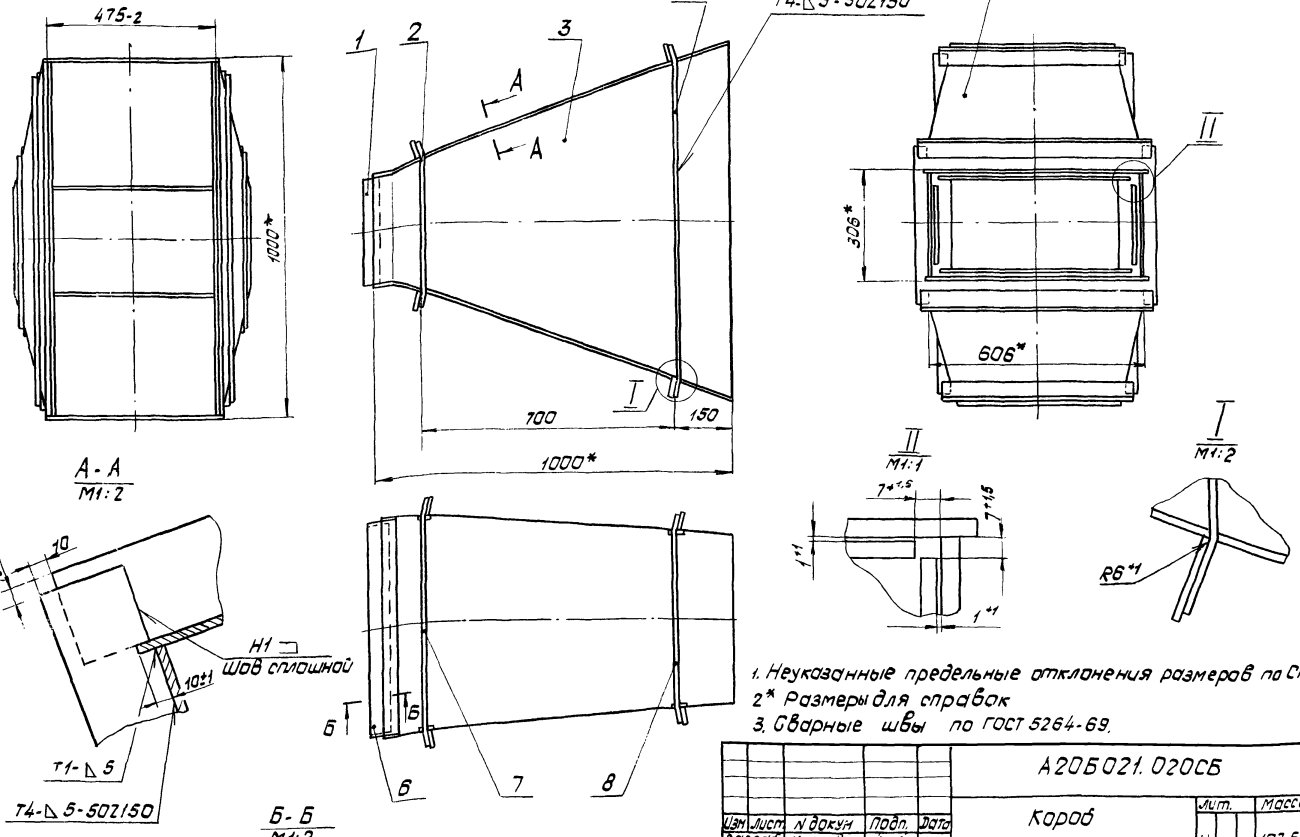

1. Неуказанные предельные отклонения размеров по СМ3
2* Размеры для справок
3. Сварные швы по ГОСТ 5264-69.

Изм.	Лист	N докум.	Подп.	Дата
Разраб.		Милкерия		
Пров.		Крупник		
Рук.груп.		Крупник		
Гл. спец.		Вайнберг		
Н.контр.		Фрадкин		
Утв.		Сливак		

А20Б021.020СБ

Короб
Сборочный чертеж

Лит.	Масса	Масшт.
И	107,5	1:10

Лист | Листов 1

Госстрой СССР Сантехпроект г. Москва

Формат: 12

Типовой проект 903-1-152 Альбом XX

Формат	Зона	Поз.	Обозначение	Наименование	Кол.	Примечание
				Документация		
2			А20Б021.020СБ	Сборочный чертеж		
				Детали		
Б4		1	20Б021.021	Пояс		
				Полоса 5×50 ГОСТ 103-76 Ст.3 ГОСТ 535-58		
				L = 282-2	2	0,55кг
Б4		2	А20Б021.022	Ребро		
				Полоса 5×50 ГОСТ 103-76 Ст.3 ГОСТ 535-58		
				L = 460-2	2	0,9кг
1		3	А20Б021.023	Стенка	2	
Б4		4	А20Б021.024	Ребро		
				Полоса 5×50 ГОСТ 103-76 Ст.3 ГОСТ 535-58		
				L = 970-2	2	1,9кг
11		5	А20Б021.025	Стенка	2	
Б4		6	А20Б021.026	Пояс		
				Полоса 5×50 ГОСТ 103-76 Ст.3 ГОСТ 535-58		
				L = 582-4	2	1,14кг

Изм.	Лист	N докум.	Подп.	Дата
Разраб.		Шершакова		
Пров.		Крупник		
Рук. груп.		Крупник		
Н. контр.		Фрадкин		
Утв.		Вайнберг		

А20Б021.020

Короб

Лит	Лист	Листов
И	1	2

Госстрой СССР Сантехпроект г. Москва

Формат	Зона	Поз.	Обозначение	Наименование	Кол.	Примечание
Б4		7	А20Б021.027	Ребро		
				Полоса 5×50 ГОСТ 103-76 Ст.3 ГОСТ 535-58		
				L = 670-2	2	1,31кг
Б4		8	А20Б021.028	Ребро		
				Полоса 5×50 ГОСТ 103-76 Ст.3 ГОСТ 535-58		
				L = 573-2	2	1,14кг

Изм.	Лист	N докум.	Подп.	Дата

А20Б021.020

Лист 2

Инв.№ подл. | Подп. и дата | Взам.инв.№ | Инв.№ дубл. | Подп. и дата

А20Б021.034

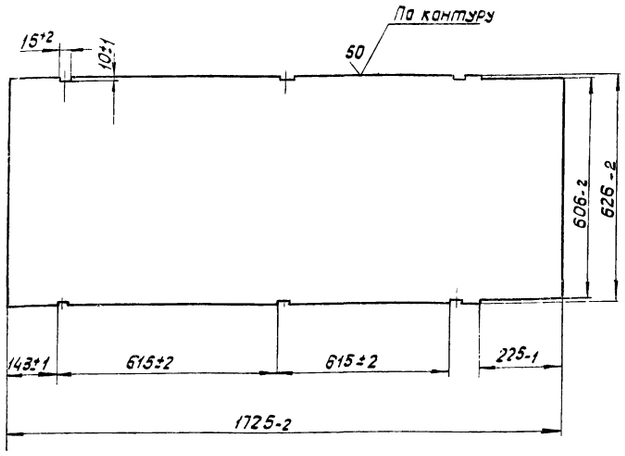

Изм.	Лист	N докум.	Подп.	Дата
Разраб.		Шершакова		
Пров.		Крупник		
Рук.груп.		Крупник		
Н.контр.		Фрадкин		
Утв.		Вайнберг		

А20Б021.034

Стенка

Лит	Масса	Масшт.
И	37,0	1:10
Лист	Листов 1	

Лист Б-5 ГОСТ 19903-74 ВСт3пс2 ГОСТ 14637-69

Госстрой СССР Сантехпроект г. Москва

Формат А1

А20Б021.064

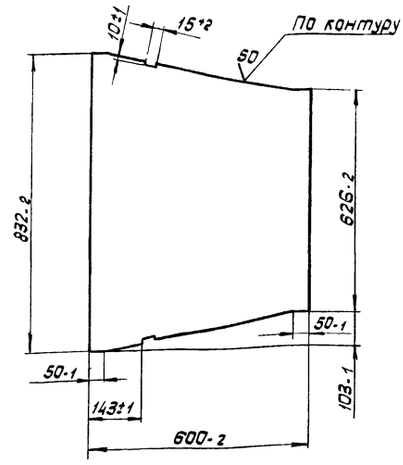

Изм.	Лист	N докум.	Подп.	Дата
Разраб.		Шершакова		
Пров.		Крупник		
Рук.груп.		Крупник		
Н.контр.		Фрадкин		
Утв.		Вайнберг		

А20Б021.064

Стенка

Лит.	Масса	Масшт.
И	17,0	1:10
Лист	Листов 1	

Лист Б-5 ГОСТ 19903-74 ВСт3пс2 ГОСТ 14637-69

Госстрой СССР Сантехпроект г. Москва

Формат А1

Типовой проект 903-1-152 Альбом XX

Формат	Зона	Поз.	Обозначение	Наименование	Кол.	Примечание
				Документация		
А1			А20Б021.030СБ	Сборочный чертеж		
				Детали		
Б4		1	А20Б021.031	Ребро		
				Полоса 5×50 ГОСТ 103-76 Ст.3 ГОСТ 535-58		
				L = 385-2	6	0,75 кг
Б4		2	А20Б021.032	Стенка		
				Лист Б-5 ГОСТ 19903-74 ВСт3пс2 ГОСТ 14637-69		
				296-2 × 1500-2	2	18,0 кг
Б4		3	А20Б021.033	Ребро		
				Полоса 5×50 ГОСТ 103-76 Ст.3 ГОСТ 535-58		
				L = 685-4	6	1,33 кг
А1		4	А20Б021.034	Стенка	2	

Изм.	Лист	N докум.	Подп.	Дата
Разраб.		Шершакова		
Пров.		Крупник		
Рук.груп.		Крупник		
Н.контр.		Фрадкин		
Утв.		Вайнберг		

А20Б021.030

Короб

Лит	Лист	Листов
И		1

Госстрой СССР Сантехпроект г. Москва

Формат А1

А20Б021.030СБ

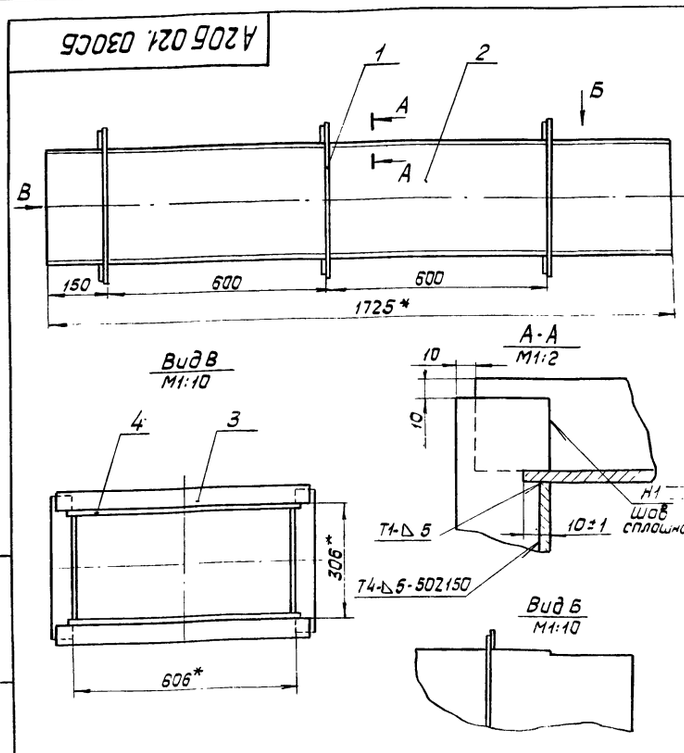

1. Неуказанные предельные отклонения размеров по СМ3
2. * Размер для справок.
3. Сварные швы по ГОСТ 5264-69

Изм.	Лист	N докум.	Подп.	Дата
Разраб.		Мамаева		
Пров.		Крупник		
Рук.груп.		Крупник		
Гл.спец.		Вайнберг		
Н.контр.		Фрадкин		
Утв.				

А20Б021.030СБ

Короб
Сборочный чертеж

Лит	Масса	Масшт.
И	126,5	1:10
Лист	Листов 1	

Госстрой СССР Сантехпроект г. Москва

Формат	Зона	Поз	Обозначение	Наименование	Кол.	Примечание
				Документация		
12			АГОБ021 040СБ	Сборочный чертеж		
				Детали		
Б4		1	АГОБ021 041	Ребро		
				Полоса 5×50 ГОСТ 103-76 / Ст3 ГОСТ 535-58		
				L = 385-2	6	0,75 кг
Б4		2	АГОБ021 042	Стенка		
				Лист Б-5 ГОСТ 19903-74 / ВСт3пс2 ГОСТ 14637-69		
				296-2 × 1500-2	2	18,0 кг
Б4		3	АГОБ021 043	Пояс		
				Полоса 5×50 ГОСТ 103-76 / Ст3 ГОСТ 535-58		
				L = 282-2	2	0,55 кг
Б4		4	АГОБ021.044	Ребро		
				Полоса 5×50 ГОСТ 103-76 / Ст3 ГОСТ 535-58		
				L = 685-4	6	1,33 кг
11		5	АГОБ021.045	Стенка	2	
Б4		6	АГОБ021.046	Пояс		
				Полоса 5×50 ГОСТ 103-76 / Ст3 ГОСТ 535-58 L=582-4	2	1,13 кг

Изм	Лист	№ докум.	Подп.	Дата	АГОБ021.040			
Разраб		Шершакова			Короб	Лит	Лист	Листов
Пров		Калниболоцкая				И		1
Рук. гр.		Крупник				Госстрой СССР Сантехпроект г. Москва		
Н. контр.		Фрадкин						
Утв		Вайнберг						

Формат 11

АГОБ021.045

Инв. № подл. | Подп. и дата | Взам. инв. № | Инв. № дубл. | Подп. и дата

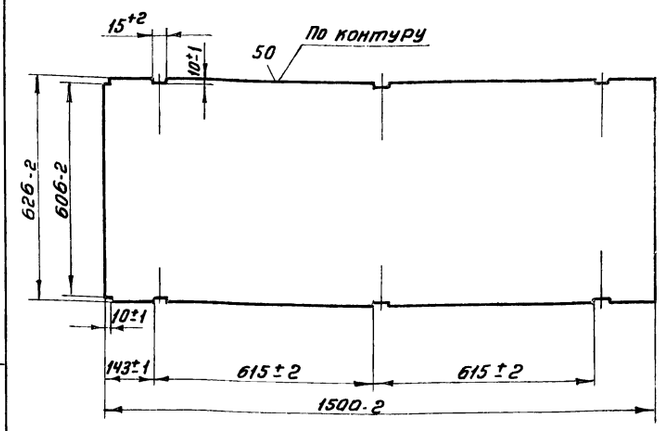

Изм	Лист	№ докум.	Подп.	Дата	АГОБ021.045			
Разраб		Шершакова			Стенка	Лит	Масса	Масшт
Пров		Калниболоцкая				И	37,5	1:10
Рук. гр.		Крупник				Лист	Листов 1	
Н. контр.		Фрадкин			Лист Б-5 ГОСТ 19903-74 / ВСт3пс2 ГОСТ 14637-69	Госстрой СССР Сантехпроект г. Москва		
Утв		Вайнберг						

Формат 11

АГОБ021.040СБ

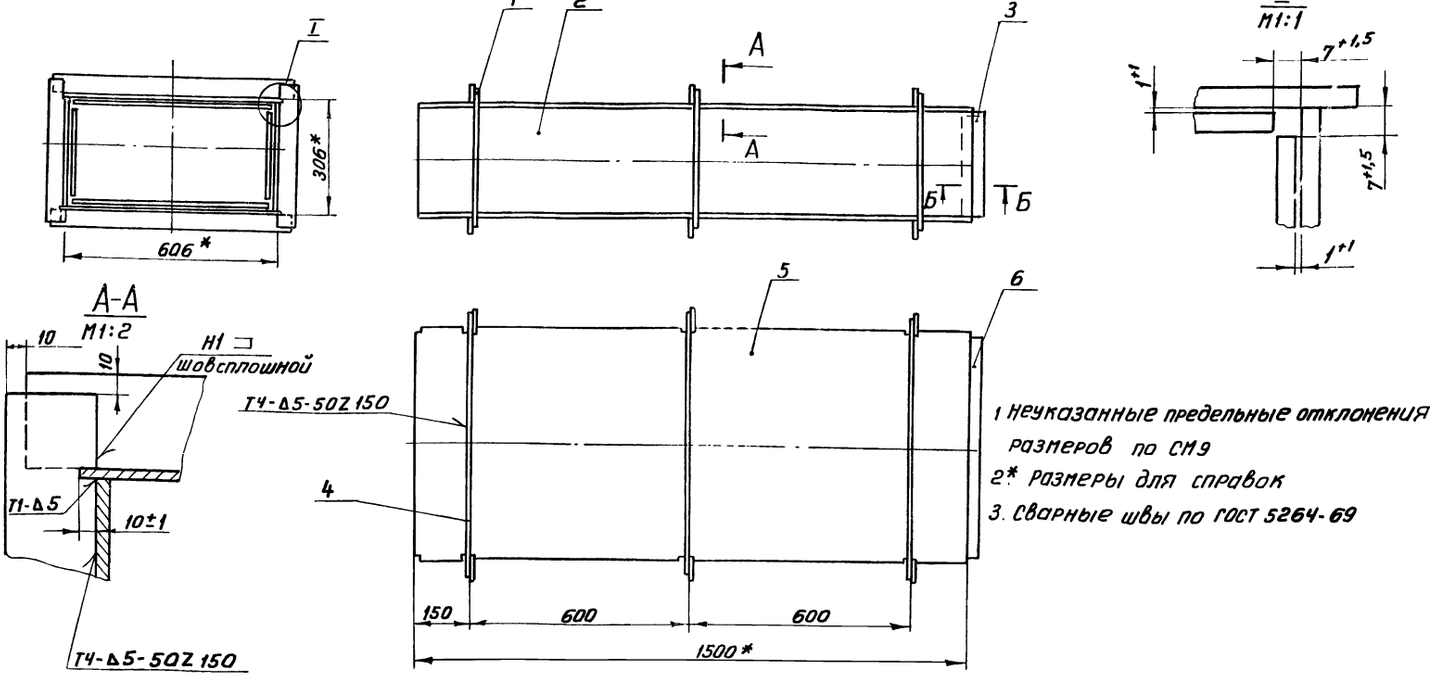

1 Неуказанные предельные отклонения размеров по СМ9

2* Размеры для справок

3. Сварные швы по ГОСТ 5264-69

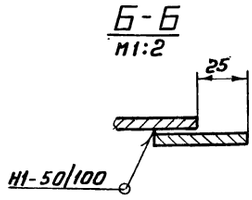

Изм	Лист	№ докум.			АГОБ021.040СБ			
Разраб		Шершакова			Короб	Лит.	Масса	Масшт
Пров		Калниболоцкая			Сборочный чертеж	И	126,8	1:10
Рук. гр		Крупник				Лист	Листов 1	
Гл. спец		Вайнберг				Госстрой СССР Сантехпроект г. Москва		
Н. контр		Фрадкин						
Утв		Сливак						

А206021.054

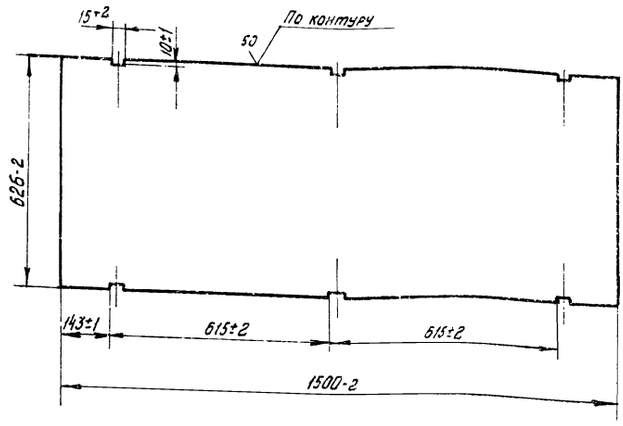

Изм.	Лист	№ докум.	Подп.	Дата
Разраб.		Шершикова		
Пров.		Крупник		
Рук. груп		Крупник		
Н. контр.		Фрадкин		
Утв.		Вайнберг		

А206021.054

Стенка

Лит	Масса	Масштаб
И	37,5	1:10

Лист Б-Б ГОСТ 19903-74
ВСт.3 пс2 ГОСТ 14637-69

Госстрои СССР САНТЕХПРОЕКТ г. Москва.

Формат	Зона	Поз.	Обозначение	Наименование	Кол.	Примечание
				Документация		
12		1	А206021.050СБ	Сборочный чертеж		
				Детали		
Б4		1	А206021.051	Ребро		
				Полоса 5×50 ГОСТ 103-76 Ст.3 ГОСТ 535-58		
				L=385-2	6	0,75 кг
Б4		2	А206021.052	Стенка		
				Лист 6-5 ГОСТ 19903-74 ВСт.3 пс2 ГОСТ 14637-69		
				296-2×1500-2	2	18,0 кг
Б4		3	А206021.053	Пояс		
				Полоса 5×50 ГОСТ 103-76 Ст.3 ГОСТ 535-58		
				L=282-2	2	0,55 кг
11		4	А206021.054	Стенка	2	
Б4		5	А206021.055	Пояс		
				Полоса 5×50 ГОСТ 103-76 Ст.3 ГОСТ 535-58		
				L=582-4	2	1,13 кг
Б4		6	А206021.056	Ребро		
				Полоса 5×50 ГОСТ 103-76 Ст.3 ГОСТ 535-58		
				L=685-4	6	1,33 кг

Изм.	Лист	№ докум.	Подп.	Дата
Разраб.		Шершикова		
Пров.		Крупник		
Рук. гр.		Крупник		
Н. контр.		Фрадкин		
Гл. в.		Вайнберг		

А206021.050

Короб

Лит.	Лист	Листов
И		1

Госстрои СССР САНТЕХПРОЕКТ г. Москва.

Формат А1

А206021.050СБ

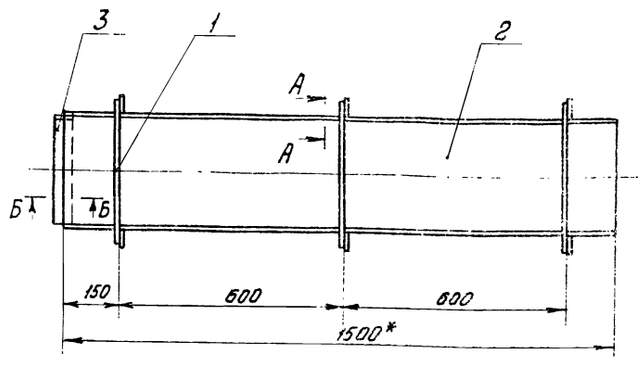

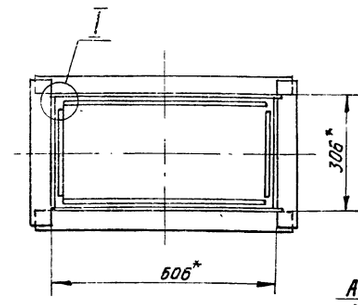

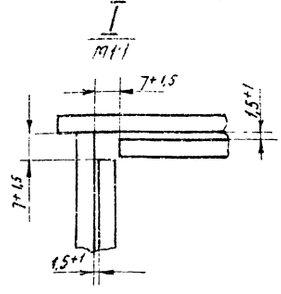

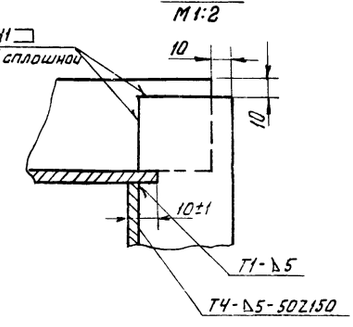

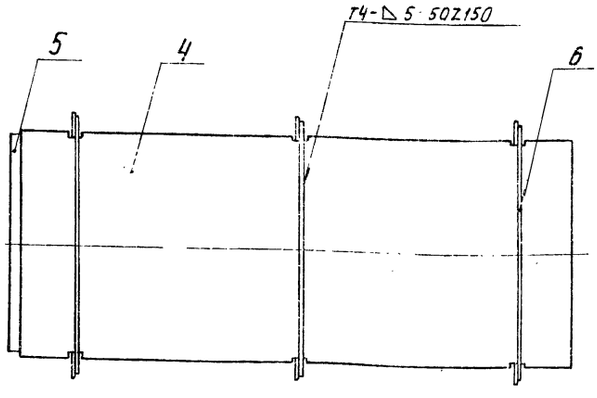

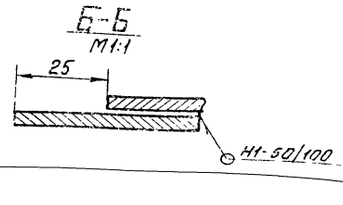

1. Неуказанные предельные отклонения размеров по ст9
2.* Размеры для справок.
3. Сварные швы по ГОСТ 5264-69.

Изм.	Лист	№ докум.	Подп.	Дата
Разраб.		Миляева		
Пров.		Крупник		
Рук. гр.		Крупник		
Гл. спец.		Вайнберг		
Н. контр.		Фрадкин		
Утв.		Спивак		

А206021.050СБ

Короб
Сборочный чертеж

Лит	Масса	Масштаб
И	126,85	1:10

Лист Листов 1

Госстрои СССР САНТЕХПРОЕКТ г. Москва.

15582-21 Т4

Типовой проект 903-1-152 Альбом XX

Инв. № подл. | Подп. и дата | Взам. инв. № | Инв. № дубл. | Подп. и дата

А20б021.060СБ

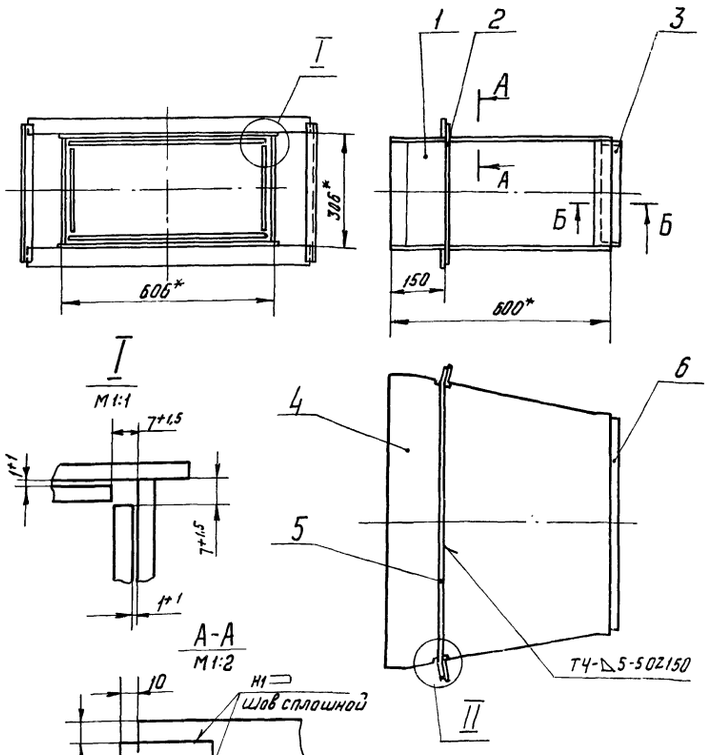

1. Неуказанные предельные отклонения размеров по СТ9
2. * Размеры для справок.
3. Сварные швы по гост 5264-69.

Изм.	Лист	N докум.	Подп.	Дата	А20б021.060 СБ			
Разраб.		Шершакова			Короб Сборочный чертеж	Лит	Масса	Масшт
Пров.		Крупник				И	59,4	1:10
Рук. груп.		Крупник				Лист	Листов 1	
Гл. спец.		Вайнберг				Госстрой СССР САНТЕХПРОЕКТ г. Москва		
Н. контр.		Фрадкин						
Утв.		Спивак						

Формат 12

Типовой проект 903-1-152 Альбом XX

А20б21.061

50 √(V)

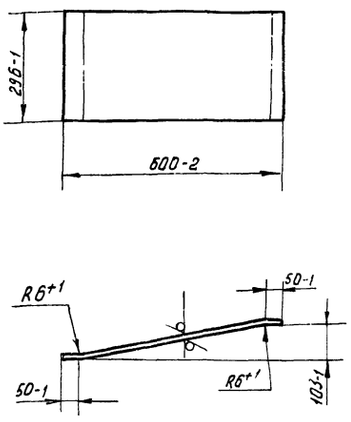

Изм.	Лист	N докум.	Подп.	Дата	А20б021.061			
Разраб.		Шершакова			Стенка	Лит	Масса	Масшт.
Пров.		Крупник				И	8,7	1:10
Рук. груп.		Крупник				Лист	Листов 1	
Н. контр.		Фрадкин			Лист 6-5 ГОСТ 19903-74 ВСт.3 пс2 ГОСТ 14637-69	Госстрой СССР Сантехпроект г. Москва		
Утв.		Вайнберг						

Формат	Зона	Поз.	Обозначение	Наименование	Кол.	Примечание
				Документация		
12			А20б021.060 СБ	Сборочный чертеж		
				Детали		
11		1	А20б021.061	Стенка	2	
БЧ		2	А20б021.062	Ребро		
				Полоса 5×50 ГОСТ 103-76 Ст.3 ГОСТ 535-58		
				L=385-2	2	0,75 кг
БЧ		3	А20б021.063	Пояс		
				Полоса 5×50 ГОСТ 103-76 Ст3 ГОСТ 535-58		
				L=282-2	2	0,55 кг.
11		4	А20б021.064	Стенка	2	
БЧ		5	А20б021.065	Ребро		
				Полоса 5×50 ГОСТ 103-76 Ст.3 ГОСТ 535-58		
				L=795-2	2	1,56 кг.
БЧ		6	А20б021.066	Пояс		
				Полоса 5×50 ГОСТ 103-76 Ст.3 ГОСТ 535-58		
				L=582-2	2	1,13 кг.

Изм.	Лист	N докум.	Подп.	Дата	А20б021.060			
Разраб.		Шершакова			Короб	Лит	Лист	Листов
Пров.		Крупник				И	1	
Рук. груп.		Крупник				Госстрой СССР. Сантехпроект г. Москва		
Н. контр.		Фрадкин						
Утв.		Вайнберг						

Инв. N подл. | Подп. и дата | Взам. инв. N | Инв. N дубл. | Подп. и дата

А20б021.071

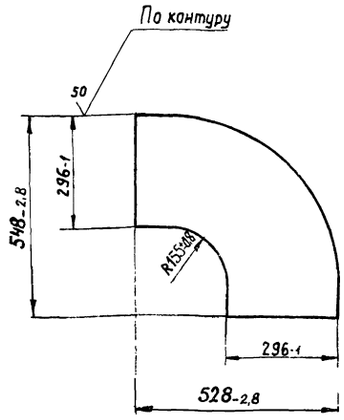

Изм.	Лист	N докум.	Подп.	Дата	А20б021.071			
Разраб.		Шершакова			Стенка	Лит.	Масса	Масшт.
Пров.		Крупник				И	7,5	1:10
Рук. груп.		Крупник				Лист	Листов1	
Н. контр.		Фрадкин			Лист Б-5 ГОСТ 19903-74 Б Ст.3 пс 2 ГОСТ 14637-69	Госстрой СССР Сантехпроект г. Москва		
Гл. спец.		Вайндерг						

Инв. N подл. | Подп. и дата | Взам. инв. N | Инв. N дубл. | Подп. и дата

Формат 11

А20б021.074

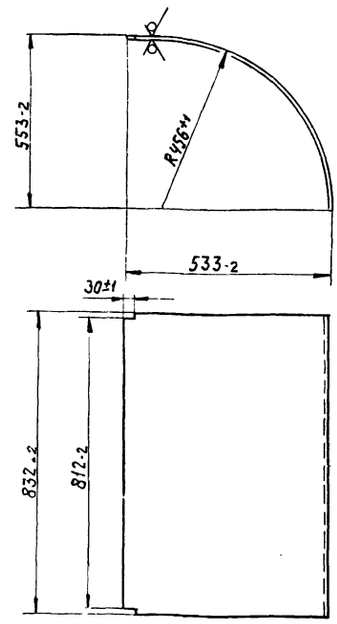

Изм.	Лист	N докум.	Подп.	Дата	А20б021.074			
Разраб.		Шершакова			Стенка	Лит.	Масса	Масшт.
Пров.		Крупник				И	29,5	1:10
Рук. груп.		Крупник				Лист	Листов1	
Н. контр.		Фрадкин			Лист Б-5 ГОСТ 19903-74 В Ст.3 пс 2 ГОСТ 14637-69	Госстрой СССР Сантехпроект г. Москва		
Утв.		Вайндерг						

Инв. N подл. | Подп. и дата | Взам. инв. N | Инв. N дубл. | Подп. и дата

Формат 11

Типовой проект 903-1-152 Альбом XX

А20б021.070СБ

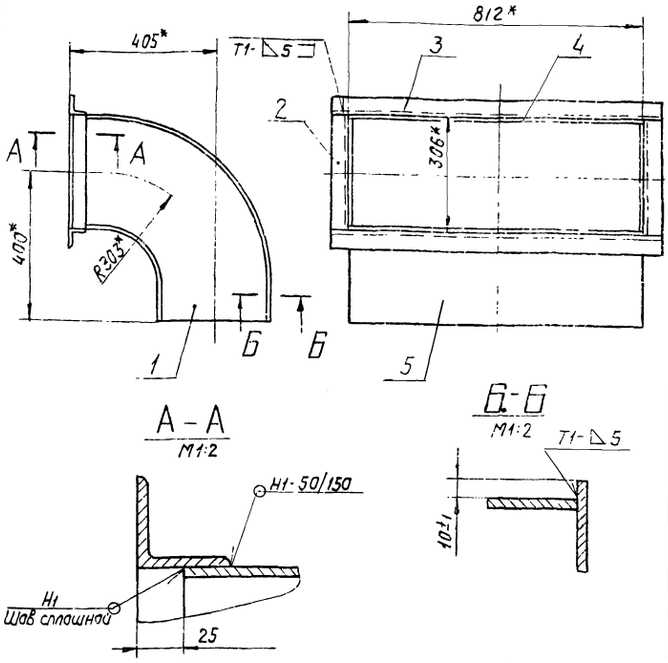

1. Неуказанные предельные отклонения размеров по СМ9
2* Размеры для справок
3. Сварные швы по ГОСТ 5264-69

Изм.	Лист	N докум.	Подп.	Дата	А20б021.070СБ			
Разраб.		Миляева			Карод. Сборочный чертеж.	Лит.	Масса	Масшт.
Пров.		Крупник				И	67,3	1:10
Рук. груп.		Крупник				Лист	Листов1	
Гл. спец.		Вайндерг				Госстрой СССР Сантехпроект г. Москва		
Н. контр.		Фрадкин						
Утв.		Спивак						

Инв. N подл. | Подп. и дата | Взам. инв. N | Инв. N дубл. | Подп. и дата

Формат	Зона	Поз.	Обозначение	Наименование	Кол.	Примечание
				Документация		
11			А20б021.070СБ	Сборочный чертеж		
				Детали		
11		1	А20б021.071	Стенка	2	
Б4		2	А20б021.072	Уголок		
				Уголок Б-50х50х5 ГОСТ 8509-72 / Ст.3 ГОСТ 535-58		
				L = 306-2	2	1,17 кг
Б4		3	А20б021.073	Уголок		
				Уголок Б-50х50х5 ГОСТ 8509-72 / Ст.3 ГОСТ 535-58		
				L = 912-4	2	3,43 кг
11		4	А20б021.074	Стенка	1	
11		5	А20б021.075	Стенка	1	

Взам. инв. N | Инв. N дубл. | Подп. и дата

Изм.	Лист	N докум.	Подп.	Дата	А20б021.070			
Разраб.		Шершакова			Карод.	Лит.	Лист	Листов
Пров.		Крупник				И	1	
Рук. груп.		Крупник				Госстрой СССР Сантехпроект г. Москва		
Н. контр.		Фрадкин						
Утв.		Вайндерг						

Инв. N подл. | Подп. и дата

А20Б021.083

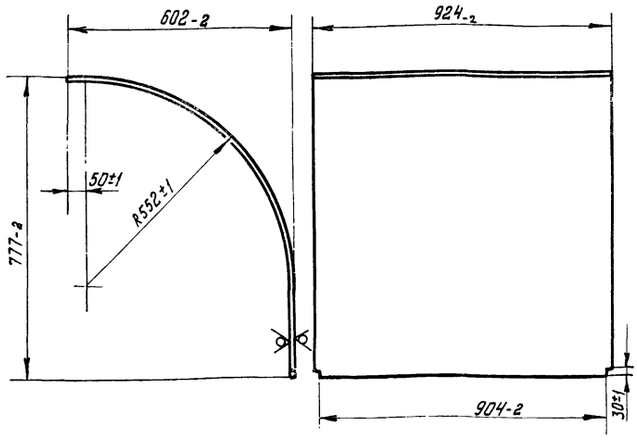

Изм.	Лист	N докум.	Подп.	Дата
Разраб.		Шершакова		
Пров.		Крупник		
Рук. груп.		Крупник		
Н. контр.		Фрадкин		
Утв.		Ваинберг		

Стенка

Лит	Масса	Масшт.
И	26,8	1:10

Лист | Листов 1

Лист 6-4 ГОСТ 19903-74 / ВСт.3пс2 ГОСТ 14637-69.

Госстрой СССР Сантехпроект г. Москва

Формат 11

А20Б022.061

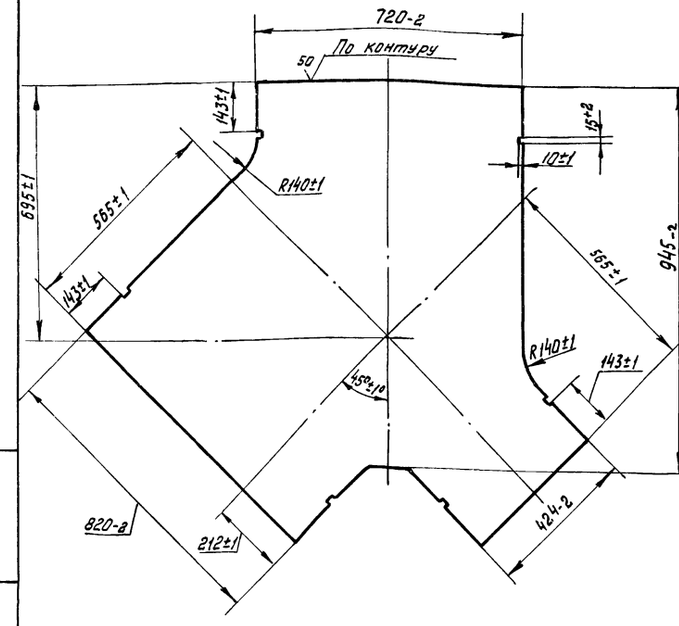

Изм.	Лист	N докум.	Подп.	Дата
Разраб.		Прокофьева		
Пров.		Крупник		
Рук. груп.		Крупник		
Н. контр.		Фрадкин		
Утв.		Вайнберг		

Стенка

Лит.	Масса	Масшт.
И	37,8	1:10

Лист | Листов 1

Лист 6-4 ГОСТ 19903-74 / ВСт.3пс2 ГОСТ 14637-69.

Госстрой СССР. Сантехпроект г. Москва

Формат 11

А20Б021.075

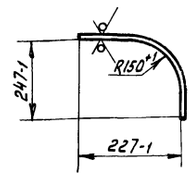

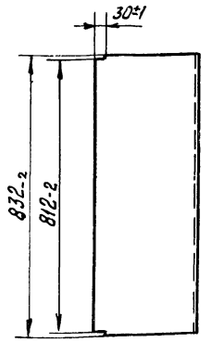

Изм.	Лист	N докум.	Подп.	Дата
Разраб.		Шершакова		
Пров.		Крупник		
Рук. груп.		Крупник		
Н. контр.		Фрадкин		
Утв.		Ваинберг		

Стенка

Лит	Масса	Масшт.
И	13,6	1:10

Лист | Листов 1

Лист Б-5 ГОСТ 19903-74 / ВСт3пс2 ГОСТ 14637-69

Госстрой СССР Сантехпроект г. Москва

Формат	Зона	Поз.	Обозначение	Наименование	Кол.	Примечание
				Документация		
А2			А20Б021.080 СБ	Сборочный чертеж		
				Детали		
Б4		1	А20Б021.081	Пояс		
				Полоса 5×50 ГОСТ 103-76 / Ст.3 ГОСТ 535-58		
				L=382-2	2	0,75 кг
11		2	А20Б021.082	Стенка	2	
11		3	А20Б021.083	Стенка	1	
Б4		4	А20Б021.084	Пояс		
				Полоса 5×50 ГОСТ 103-76 / Ст.3 ГОСТ 535-58		
				L=882-2	2	1,72 кг.
11		5	А20Б021.085	Стенка	1	
Б4		6	А20Б021.086	Уголок		
				Уголок Б-50×50×5 ГОСТ 8509-72 / Ст.3 ГОСТ 535-58		
				L=304-2	2	1,13 кг
Б4		7	А20Б021.087	Уголок		
				Уголок Б-50×50×5 ГОСТ 8509-72 / Ст.3 ГОСТ 535-58		
				L=1004-2	2	3,7 кг

Изм.	Лист	N докум.	Подп.	Дата
Разраб.		Шершакова		
Пров.		Крупник		
Рук. груп.		Крупник		
Н. контр.		Фрадкин		

Короб

А20Б021.080

Лит.	Масса	Масшт.
И		

Лист | Листов 1

Госстрои СССР Сантехпроект г. Москва

А20Б021. 082

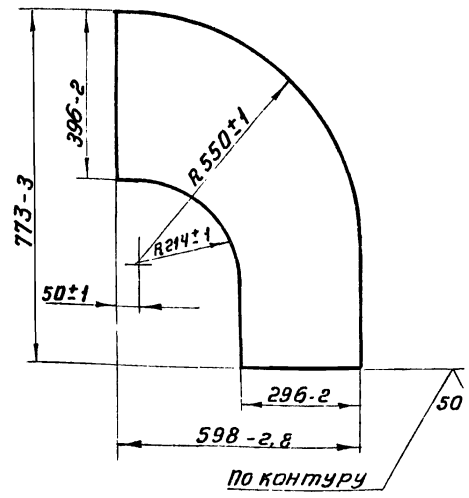

Изм	Лист	Н докум	Подп	Дата
Разраб		Шершакова		
Пров		Колниболоцкая		
Рук. гр		Крупник		
Н. контр		Фрадкин		
Утв.		Вайнберг		

А20Б021. 082

Стенка

Лист	Масса	Масштаб
И	11,6	1:10

Лист Б-4 ГОСТ 19903-74
Вст3пс2 ГОСТ 14637-69

Листов 1

Госстрой СССР
Сантехпроект
г. Москва

Формат 11

А20Б021. 085

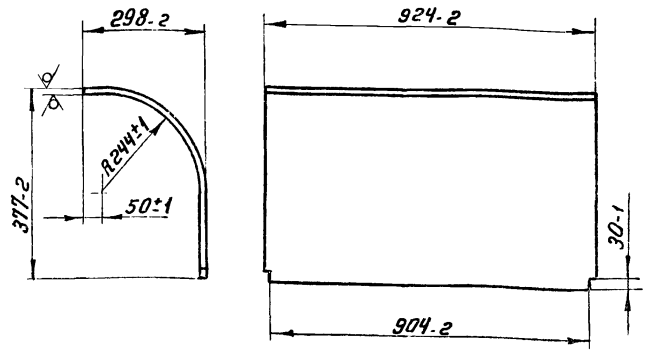

Изм	Лист	Н докум	Подп	Дата
Разраб.		Шершакова		
Пров		Колниболоцкая		
Рук. гр.		Крупник		
Н. контр		Фрадкин		
Утв		Вайнберг		

А20Б021. 085

Стенка

Лит	Масса	Масшт
И	14,5	1:10

Лист Б-4 ГОСТ 19903-74
Вст3пс2 ГОСТ 14637-69

Листов 1

Госстрой СССР
Сантехпроект
г. Москва

Формат 11

А20Б021. 080СБ

Типовой проект 903-1-152 Альбом XX

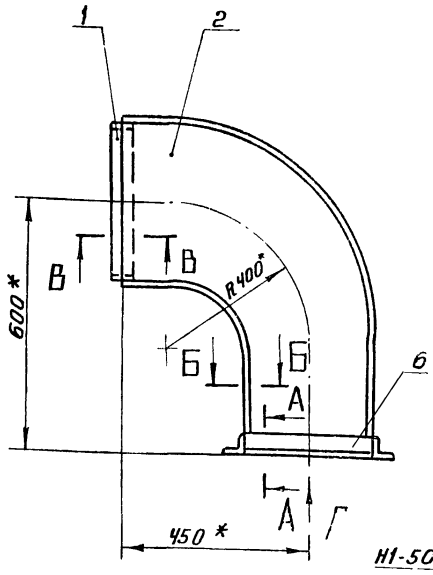

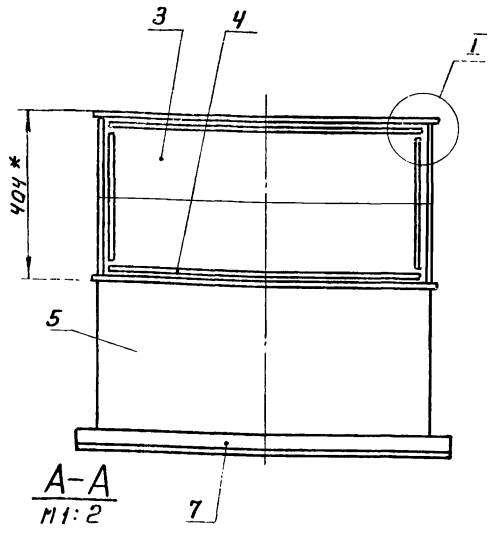

А-А
М1:2

I
М1:1

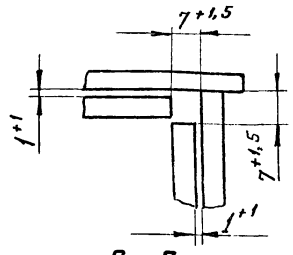

В-В
М1:2

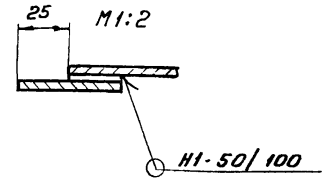

Вид Г

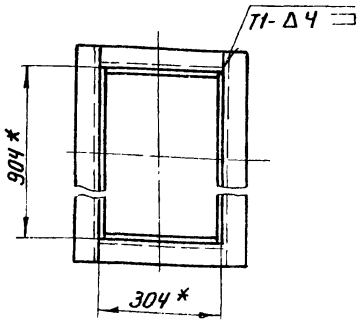

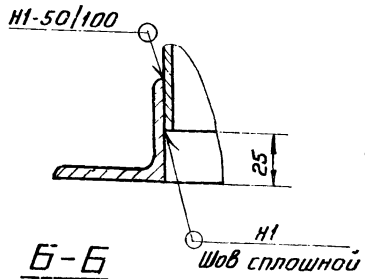

Б-Б
М1:2

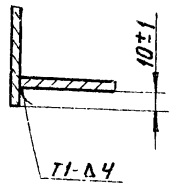

1. Неуказанные предельные отклонения размеров по СМ9
2.* Размеры для справок
3. Сварные швы по ГОСТ 5264-69

Изм	Лист	Н докум	Подп	Дата
Разраб		Шершакова		
Пров		Колниболоцкая		
Рук. гр		Крупник		
Гл. спец		Вайнберг		
Н. контр		Фрадкин		
ГИП		Аивак		

А20Б021. 080СБ

Короб

Сборочный чертеж

Лит.	Масса	Масшт.
И	16,0	1:10

Лист Листов 1

Госстрой СССР
Сантехпроект
г. Москва

Инв. № подл. | Подп. и дата | Взам. инв. № | Инв. № дубл. | Подп. и дата

Формат	Зона	Поз	Обозначение	Наименование	Кол.	Примечание
				Документация		
12			А20Б021. 090 СБ	Сборочный чертеж		
				Детали		
БЧ		1	А20Б021. 091	Ребро		
				Полоса 5х50 ГОСТ 103-76 / Ст3 ГОСТ 535-58		
				L = 575 - 2	2	1,13 кг
11		2	А20Б021. 092	Стенка	1	
БЧ		3	А20Б021. 093	Ребро		
				Полоса 5х50 ГОСТ 103-76 / Ст3 ГОСТ 535-58		
				L = 530 - 2	2	1,04 кг
БЧ		4	А20Б021. 094	Ребро		
				Полоса 5х50 ГОСТ 103-76 / Ст3 ГОСТ 535-58		
				L = 490 - 2	2	0,96 кг
11		5	А20Б021. 095	Стенка	1	
11		6	А20Б021. 096	Стенка	1	
БЧ		7	А20Б021. 097	Ребро		
				Полоса 5х50 ГОСТ 103-76 / Ст3 ГОСТ 535-58		
				L = 310 - 2	2	0,61 кг

Изм	Лист	Н докум.	Подп	Дата	А20Б021. 090			
Разраб		Шершакова			Короб	Лит	Лист	Листов
Пров		Калнибалоцкая				Н	1	2
Рук. гр.		Крупник				Госстрой СССР сантехпроект г Москва		
Н контр		Фрадкин						
Утв		Вайнберг						

Формат А1

Формат	Зона	Поз	Обозначение	Наименование	Кол.	Примечание
БЧ		8	А20Б021 098	Ребро		
				Полоса 5х50 ГОСТ 103-76 / Ст3 ГОСТ 535-58		
				L = 525 - 2	2	1,04 кг
11		9	А20Б021. 099	Стенка	1	
БЧ		10	А20Б021. 101	Ребро		
				Полоса 5х50 ГОСТ 103-76 / Ст3 ГОСТ 535-58		
				L = 745 - 2	2	1,47 кг
БЧ		11	А20Б021. 102	Пояс		
				Полоса 5х50 ГОСТ 103-76 / Ст3 ГОСТ 535-58		
				L = 482 - 2	2	0,94 кг
БЧ		12	А20Б021 103	Пояс		
				Полоса 5х50 ГОСТ 103-76 / Ст3 ГОСТ 535-58		
				L = 382 - 2	2	0,75 кг

Изм	Лист	Н докум	Подп	Дата	А20Б021. 090	Лист 2

Формат А1

Инв. № подл. | Подп. и дата | Взам. инв. № | Инв. № дубл. | Подп. и дата

Типовой проект 903-1-152 Альбом XX

А20Б021. 090СБ

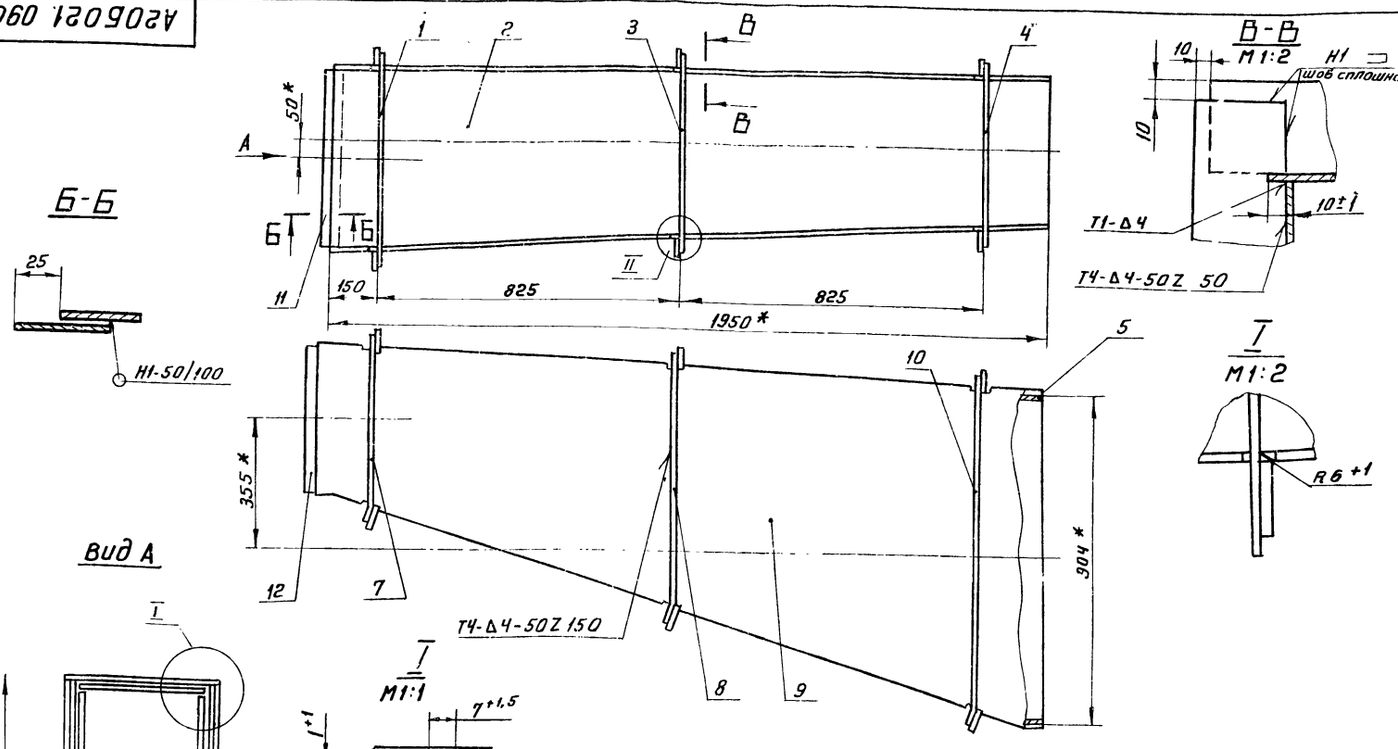

1. Неуказанные предельные отклонения размеров по СМ9
2* Размеры для справок
3 Сварные швы по ГОСТ 5264-69

Изм	Лист	Н докум	Подп	Дата	А20Б021. 090 СБ			
Разраб		Шершакова			Короб	Лит	Масса	Масшт
Пров		Калнибалоцкая			Сборочный чертеж	Н	146,2	1:10
Рук. гр.		Крупник				Лист	Листов 1	
Гл. спе		Вайнберг				Госстрой СССР сантехпроект г Москва		
Н. контр.		Фрадкин						
Утв		Спивак						

Инв. № подл. | Подп. и дата | Инв. № дубл. | Взам. инв. № | Подп. и дата

А20Б021.092

50 √(√)

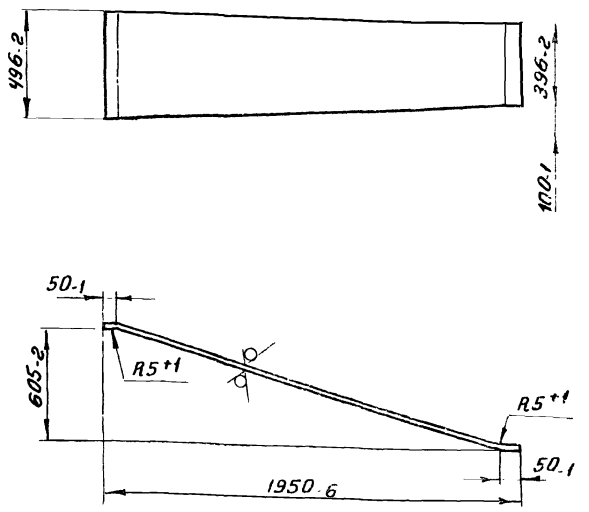

Изм	Лист	Н докум	Подп	Дата
Разраб		Шершакова		
Пров		Колнибаланцкая		
Рук гр		Крупник		
Н контр		Фрадкин		
Утв		Вайнберг		

А20Б021.092

Стенка

Лит	Масса	Масштаб
И	27,3	1:20
Лист	Листов 1	

Лист Б-Ч ГОСТ 19903-74 ВСт3пс2 ГОСТ 14637-69

Госстрой СССР сантехпроект г Москва

Формат 11

Инв № подл. | Подп. и дата | Взам. инв. № | Инв. № дубл. | Подп. и дата

А20Б021.099

√(√)

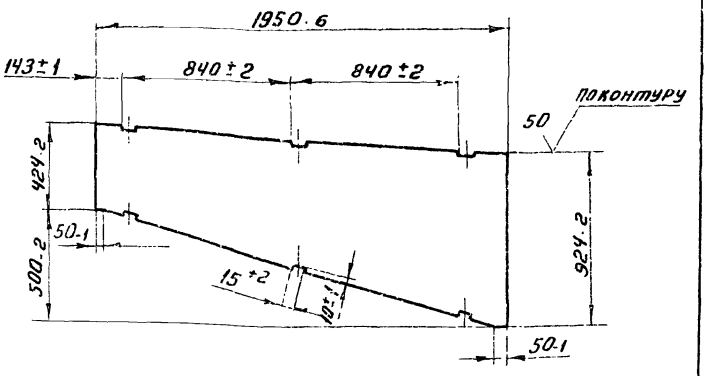

Изм	Лист	Н докум	Подп	Дата
Разраб		Шершакова		
Пров		Колнибаланцкая		
Рук гр		Крупник		
Н контр		Фрадкин		
Утв		Вайнберг		

А20Б021.099

Стенка

Лит	Масса	Масштаб
И	37,8	1:20
Лист	Листов 1	

Лист Б-Ч ГОСТ 19903-74 ВСт3пс2 ГОСТ 14637-69

Госстрой СССР сантехпроект г Москва

Формат 11

Инв № подл. | Подп. и дата | Взам. инв. № | Инв. № дубл. | Подп. и дата

А20Б021.095

50 √(√)

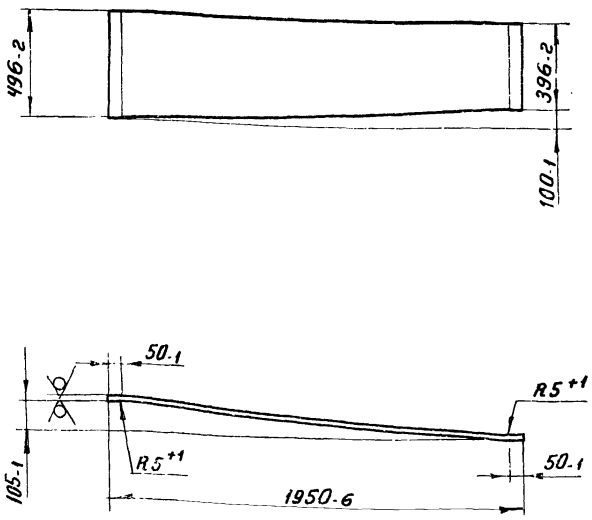

Изм	Лист	Н докум	Подп	Дата
Разраб		Шершакова		
Пров		Колнибаланцкая		
Рук гр		Крупник		
Н контр		Фрадкин		
Утв		Вайнберг		

А20Б021.095

Стенка

Лит	Масса	Масштаб
И	26,3	1:20
Лист	Листов 1	

Лист Б-Ч ГОСТ 19903-74 ВСт3пс2 ГОСТ 14637-69

Госстрой СССР сантехпроект г Москва

Инв № подл. | Подп. и дата | Взам. инв. № | Инв. № дубл. | Подп. и дата

А20Б021.096

50 √(√)

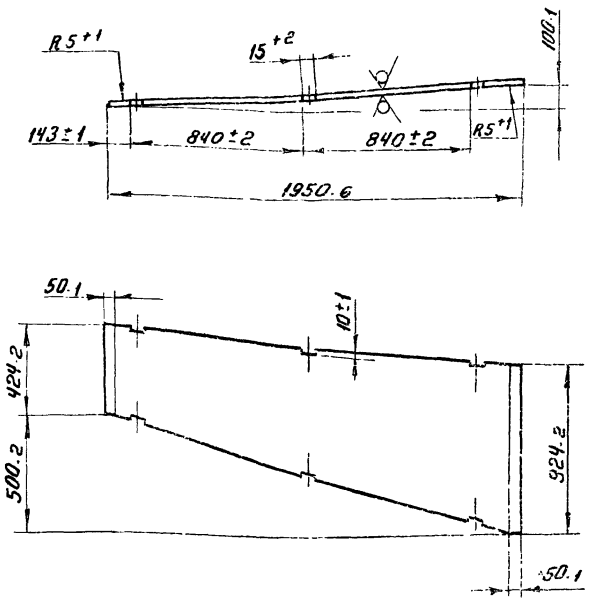

Изм	Лист	Н докум	Подп	Дата
Разраб		Шершакова		
Пров		Колнибаланцкая		
Рук гр		Крупник		
Н контр		Фрадкин		
Утв		Вайнберг		

А20Б021.095

Стенка

Лит	Масса	Масштаб
К	38,9	1:20
Лист	Листов 1	

Лист Б-Ч ГОСТ 19903-74 ВСт3пс2 ГОСТ 14637-69

Госстрой СССР сантехпроект г Москва

Инв № подл. | Подп. и дата | Взам. инв. № | Инв. № дубл. | Подп. и дата

А20Б021.104

50/(√)

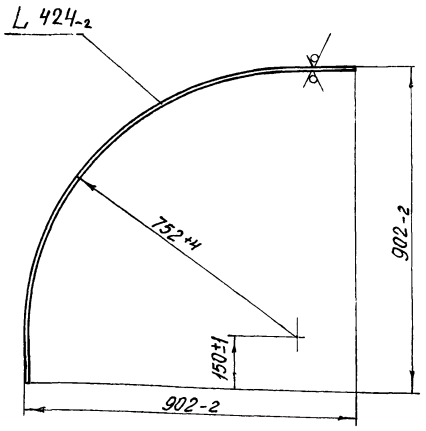

Изм.	Лист	№ докум.	Подп.	Дата
Разраб.		Шершакова		
Пров.		Крупник		
Рук. гр.		Крупник		
Н. контр.		Фрадкин		
Утв.		Вайнберг		

А20Б021.104

Стенка

Лит.	Масса	Масштаб
И	15,1	1:10
Лист	Листов 1	

Лист Б-4 ГОСТ 19903-74
В Ст.3пс2 ГОСТ 14637-69

Госстрой СССР Сантехпроект г. Москва

Формат: 11

Формат	Зона	Поз.	Обозначение	Наименование	Кол.	Приме-чание
				Документация		
12			А20Б021.100 СБ	Сборочный чертеж		
				Детали		
11		1	А20Б021.104	Стенка	1	
11		2	А20Б021.105	Стенка	2	
11		3	А20Б021.106	Стенка	1	
БЧ		4	А20Б021.107	Пояс		
				Полоса 5×50 ГОСТ 103-76 Ст.3 ГОСТ 535-58		
				L = 382-2	2	0,75 кг
БЧ		5	А20Б021.108	Пояс		
				Полоса 5×50 ГОСТ 103-76 Ст.3 ГОСТ 535-58		
				L = 482-2	2	0,94 кг

Подп. и дата | Взам. инв. № | Инв. № дубл. | Подп. и дата | Инв. № подл.

Изм.	Лист	№ докум.	Подп.	Дата
Разраб.		Шершакова		
Пров.		Крупник		
Рук. гр.		Крупник		
Н. контр.		Фрадкин		
Утв.		Вайнберг		

А20Б021.100

Короб

Лит.	Лист	Листов
И		1

Госстрой СССР Сантехпроект г. Москва

Копировал: Дзина

Формат 11

А20Б021.100 СБ

Типовой проект 903-1-152 Альбом XX

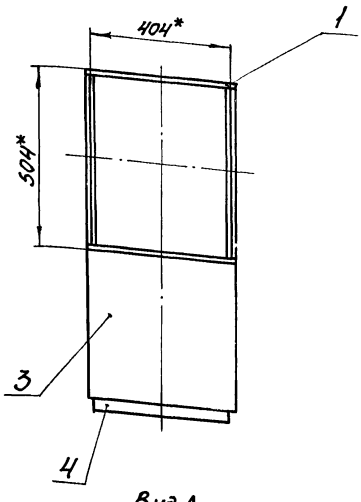

Вид А

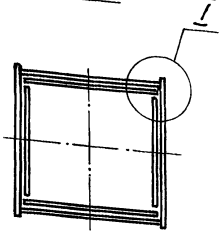

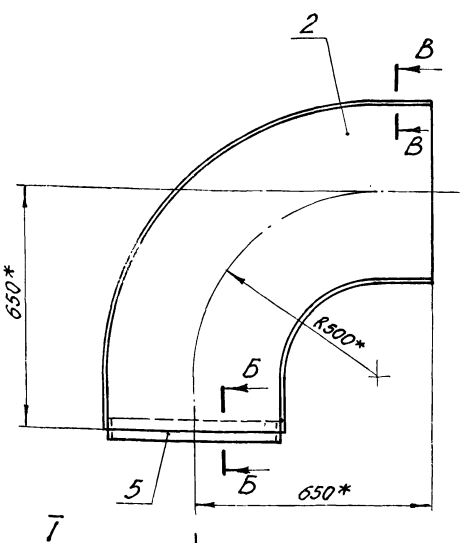

I
М1:1

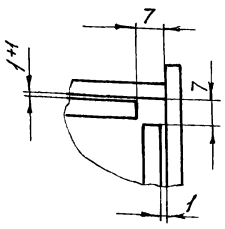

А

Б-Б
М1:2

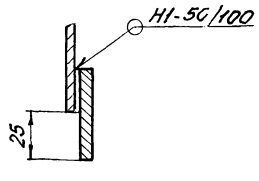

В-В
М1:2

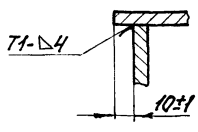

1. Неуказанные предельные отклонения размеров по СМ9.
2. * Размеры для справок.
3. Сварные швы по ГОСТ 5264-69.

Изм.	Лист	№ докум.	Подп.	Дата
Разраб.		Шершакова		
Пров.		Крупник		
Рук. гр.		Крупник		
Гл. спец.		Вайнберг		
Н. контр.		Фрадкин		
Утв.		Сливак		

А20Б021.100 СБ

Короб
Сварочный чертеж

Лит.	Масса	Масштаб
И	53,1	1:10
Лист	Листов 1	

Госстрой СССР Сантехпроект г. Москва

А20Б021.178

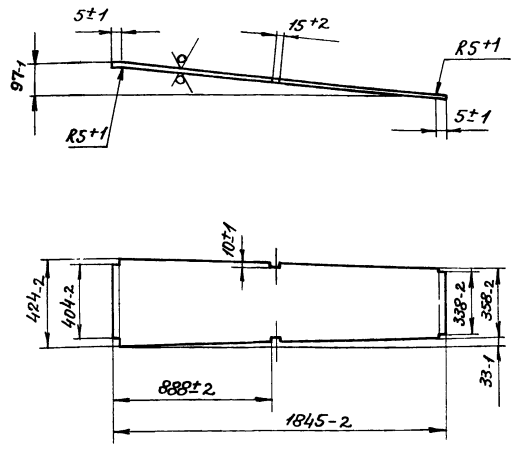

Изм.	Лист	№ докум.	Подп.	Дата
Разраб.		Шершакова		
Пров.		Крупник		
Рук. гр.		Крупник		
Н. контр.		Фрадкин		
Утв.		Вайнберг		

А20Б021.178

Стенка.

Лит.	Масса	Масштаб
И	23.0	1:20

Лист | Листов 1

Лист Б-4 ГОСТ 19903-74 / В ст.3 ПС 2 ГОСТ 14637-69

Госстрой СССР Сантехпроект г. Москва

Инв. № подл. | Подп. и дата | Взам. инв. № | Инв. № дубл. | Подп. и дата

А20Б021.113

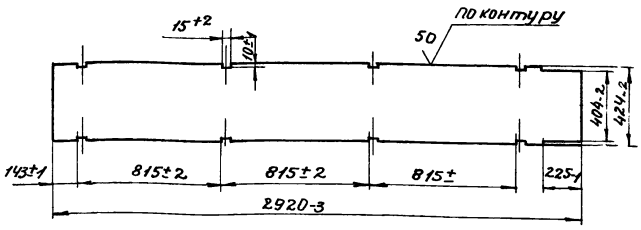

Изм.	Лист	№ докум.	Подп.	Дата
Разраб.		Шершакова		
Пров.		Крупник		
Рук. гр.		Крупник		
Н. контр.		Фрадкин		
Утв.		Вайнберг		

А20Б021.113

Стенка

Лит.	Масса	Масштаб
И	39.2	1:10

Лист | Листов 1

Лист Б-4 ГОСТ 19903-74 / В Ст.3 пс 2 ГОСТ 14637-69

Госстрой СССР Сантехпроект г. Москва

Формат 11

Типовой проект 903-1-152 Альбом XX

Формат	Зона	Поз.	Обозначение	Наименование	Кол.	Примечание
				Документация		
11			А20Б021.110 СБ	Сборочный чертеж		
				Детали		
Б4		1	А20Б021.111	Стенка		
				Лист Б-4 ГОСТ 19903-74 / В ст.3 пс 2 ГОСТ 14637-69		
				496-2 × 2920-3	2	46.7 кг
Б4		2	А20Б021.112	Ребро		
				Полоса 5×50 ГОСТ 103-76 / Ст.3 ГОСТ 535-58		
				L = 585-2	8	1.14 кг
11		3	А20Б021.113	Стенка	2	
Б4		4	А20Б021.114	Ребро		
				Полоса 5×50 ГОСТ 103-76 / Ст.3 ГОСТ 535-58		
				L = 485-2	8	0.94 кг

А20Б021.110

Изм.	Лист	№ докум.	Подп.	Дата
Разраб.		Шершакова		
Пров.		Крупник		
Рук. гр.		Крупник		
Н. контр.		Фрадкин		
Утв.		Вайнберг		

Короб

Лит.	Лист	Листов
И		1

Госстрой СССР Сантехпроект г. Москва

А20Б021.110СБ

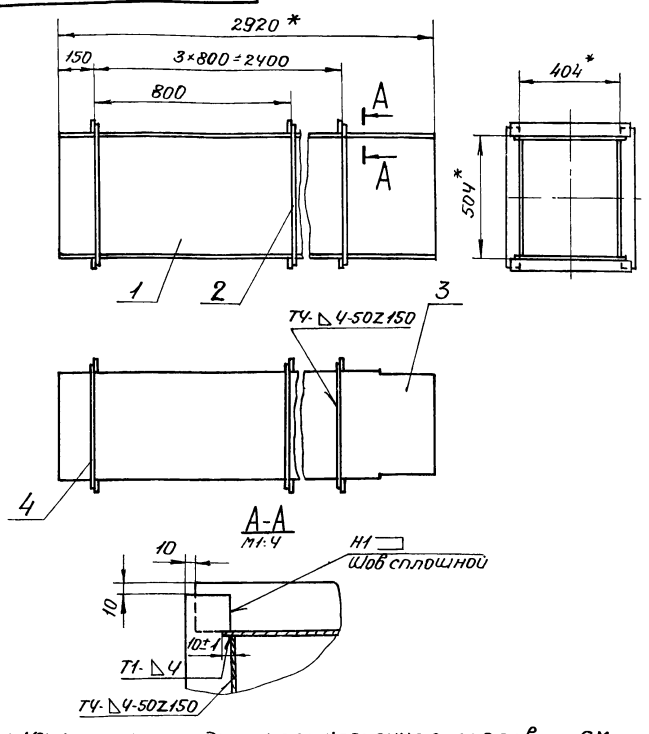

1. Неуказанные предельные отклонения размеров по СМ9.
2. * Размеры для справок.
3. Сварные швы по ГОСТ 5264-69.

Изм.	Лист	№ докум.	Подп.	Дата
Разраб.		Прокофьева		
Пров.		Крупник		
Рук. гр.		Крупник		
Гл. спец.		Вайнберг		
Н. контр.		Фрадкин		
Утв.		Спивак		

А20Б021.110СБ

Короб. Сборочный чертеж.

Лит.	Масса	Масштаб
И	188.4	1:15

Лист | Листов 1

Госстрой СССР Сантехпроект г. Москва

Инв. № подл. | Подп. и дата | Взам. инв. № | Инв. № дубл. | Подп. и дата

Формат	Зона	Поз.	Обозначение	Наименование		Примечание
				Документация		
12			А20Б021.120 СБ	Сборочный чертеж		
				Детали		
Б4		1	А20Б021.121	Ребро		
				Полоса 5х50 ГОСТ 103-76 / Ст.3 ГОСТ 535-58		
				L=585-2	4	1,14 кг
Б4		2	А20Б021.122	Стенка		
				Лист Б-4 ГОСТ 19903-74 / ВСт3пс2 ГОСТ 14637-69		
				496-2 х 1400-2	2	22,4 кг
Б4		3	А20Б021.123	Пояс		
				Полоса 5х50 ГОСТ 103-76 / Ст.3 ГОСТ 535-58		
				L=482-2	2	0,94 кг
Б4		4	А20Б021.124	Пояс		
				Полоса 5х50 ГОСТ 103-76 / Ст3 ГОСТ 535-58		
				L=382-2	2	0,75 кг
11		5	А20Б021.125	Стенка	2	
Б4		6	А20Б021.126	Ребро		
				Полоса 5х50 ГОСТ 103-76 / Ст3 ГОСТ 535-58	L=485-2 4	0,94 кг

Инв.№ подл. | Подп. и дата | Взам. инв.№ | Инв.№ дубл. | Подп. и дата

Изм.	Лист	№ докум.	Подп.	Дата
Разраб.		Шершакова		
Пров.		Крупник		
Рук.грун.		Крупник		
Н.контр.		Фрадкин		
Утв.		Вайнберг		

А20Б021.120

Короб

Лит.	Лист	Листов
И		1

Госстрой СССР Сантехпроект г. Москва

Формат: 11

А20Б021.125

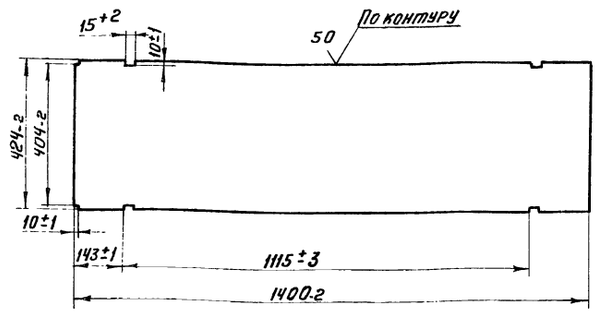

Изм.	Лист	№ докум.	Подп.	Дата
Разраб.		Шершакова		
Пров.		Крупник		
Рук.грун.		Крупник		
Н.контр.		Фрадкин		
Утв.		Вайнберг		

А20Б021.125

Стенка

Лист Б-4 ГОСТ 19903-74 / ВСт3пс2 ГОСТ 14637-69

Лит.	Масса	Масштаб
И	18,8	1:10
Лист	Листов 1	

Госстрой СССР Сантехпроект г. Москва

Формат: 11

А20Б021.120СБ

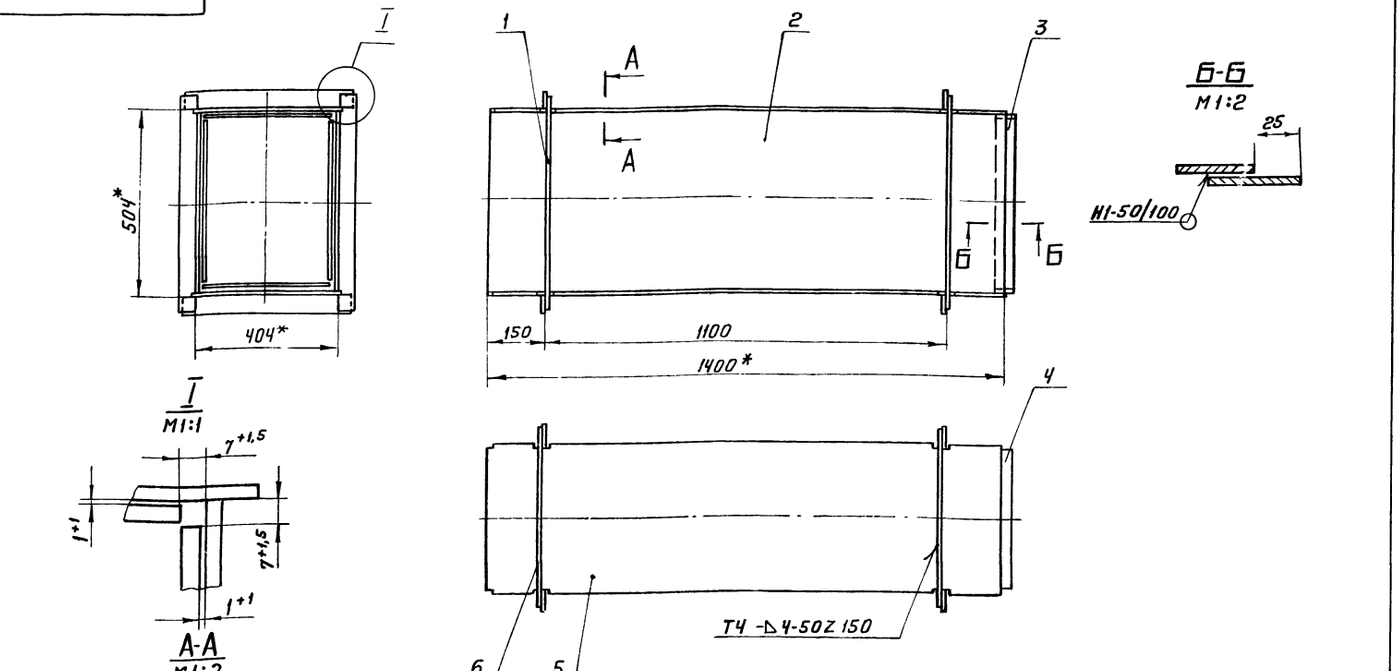

1. Неуказанные предельные отклонения размеров по СМ9
2. * Размеры для справок
3. Сварные швы по ГОСТ 5264-69

Изм.	Лист	№ докум.	Подп.	Дата
Разраб.		Шершакова		
Пров.		Крупник		
Рук.грун.		Крупник		
Гл.спец.		Вайнберг		
Н.контр.		Фрадкин		
Утв.		Спивак		

А20Б021.120СБ

Короб

Сборочный чертеж

Лит.	Масса	Масштаб
И	104,1	1:10
Лист	Листов 1	

Госстрой СССР Сантехпроект г. Москва

А20Б021.105

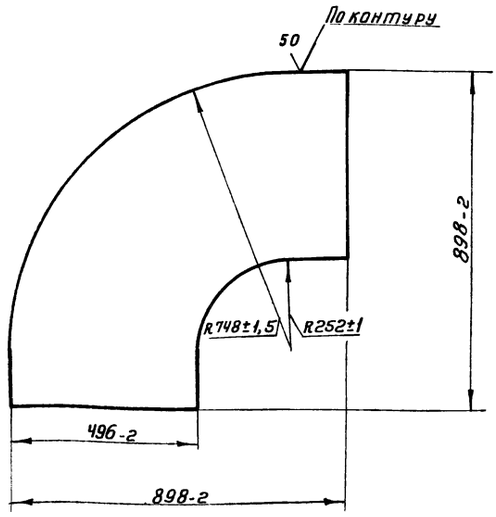

Изм	Лист	Н докум	Подп	Дата
Разраб		Шершакова		
Пров		Колниболоцкая		
Рук. гр		Крупник		
Н.контр		Фрадкин		
Утв.		Вайнберг		

А20Б021.105

Стенка

Лит	Масса	Масшт
И	12,3	1:10

Лист | Листов 1

Лист Б-4 ГОСТ 19903-74 ВСт3 пс2 ГОСТ 14637-69

Госстрой СССР САНТЕХПРОЕКТ г. Москва

Формат 11

А20Б021.106

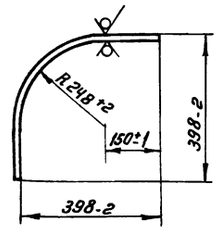

Изм	Лист	Н докум	Подп	Дата
Разраб.		Шершакова		
Пров.		Колниболоцкая		
Рук.группы		Крупник		
Н.контр.		Фрадкин		
Утв		Вайнберг		

А20Б021.106

Стенка

Лит	Масса	Масшт
И	9.95	1:10

Лист | Листов 1

Лист Б-4 ГОСТ 19903-74 ВСт3 пс2 ГОСТ 14637-69

Госстрой СССР САНТЕХПРОЕКТ г. Москва

Формат 11

А20Б021.133

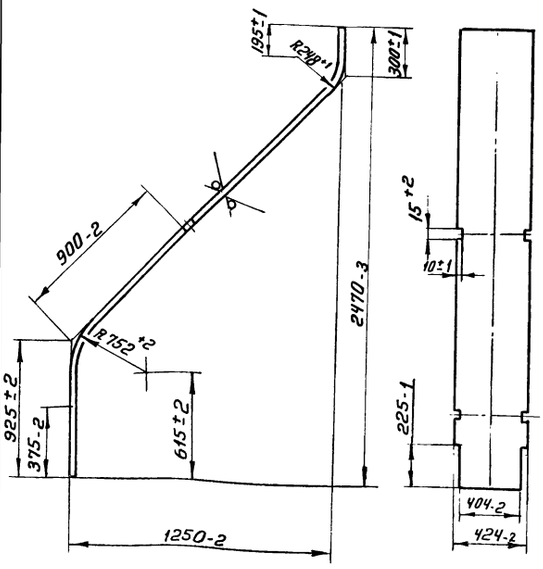

Изм	Лист	Н докум	Подп	Дата
Разраб		Шершакова		
Пров.		Колниболоцкая		
Рук.гр.		Крупник		
Н.контр		Фрадкин		
Утв		Вайнберг		

А20Б021.133

Стенка

Лит	Масса	Масшт
И	42,4	1:20

Лист | Листов 1

Лист Б-4 ГОСТ 19903-74 ВСт3 пс2 ГОСТ 14637-69

Госстрой СССР САНТЕХПРОЕКТ г. Москва

Типовой проект 903-1-152 Альбом XX

Формат	Зона	Поз	Обозначение	Наименование	Кол	Примечание
				Документация		
12			А20Б021.130 СБ	Сборочный чертеж		
				Детали		
11		1	А20Б021.131	Стенка	2	
Б4		2	А20Б021.132	Ребро		
				Полоса 5х50 ГОСТ 103-76 Ст3 ГОСТ 535-58		
				L=585-2	4	1,14 кг
11		3	А20Б021.133	Стенка	1	
Б4		4	А20Б021.134	Ребро		
				Полоса 5х50 ГОСТ 103-76 Ст3 ГОСТ 535-58		
				L=485-2	4	0,94 кг
11		5	А20Б021.135	Стенка	1	

Изм	Лист	Н докум	Подп	Дата
Разраб		Шершакова		
Пров		Колниболоцкая		
Рук.гр		Крупник		
Н.контр		Фрадкин		
Утв		Вайнберг		

А20Б021.130

Короб

Лит	Лист	Листов
И		1

Госстрой СССР САНТЕХПРОЕКТ г. Москва

Инв. Н подл. | Подп. и дата | Взам. инв. Н | Инв. Н дубл. | Подп. и дата

А20Б021.131

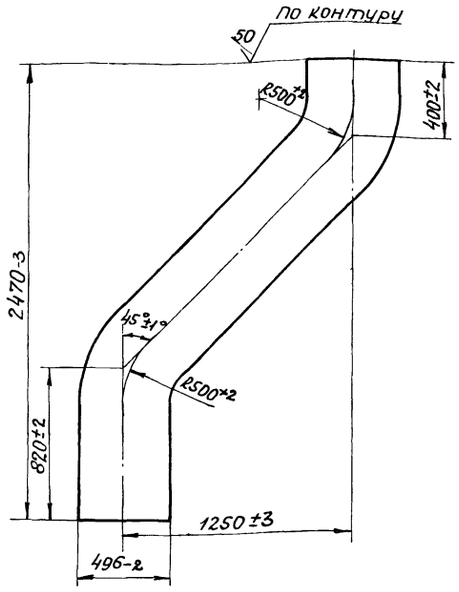

				А20Б021.131	
Изм.	Лист	№ докум.	Подп.	Дата	
Разраб.		Шершакова			Стенка.
Пров.		Крупник			
Рук.гр.		Крупник			
Н.контр.		Фрадкин			Лист Б-4 ГОСТ19903-74 / В ст.3 пс2 ГОСТ14637-69
Утв.		Вайнберг			

Лит.	Масса	Масштаб
И	54.5	1:20
Лист	Листов 1	

Госстрой СССР сантехпроект г. Москва

Формат: 11

А20Б021.135

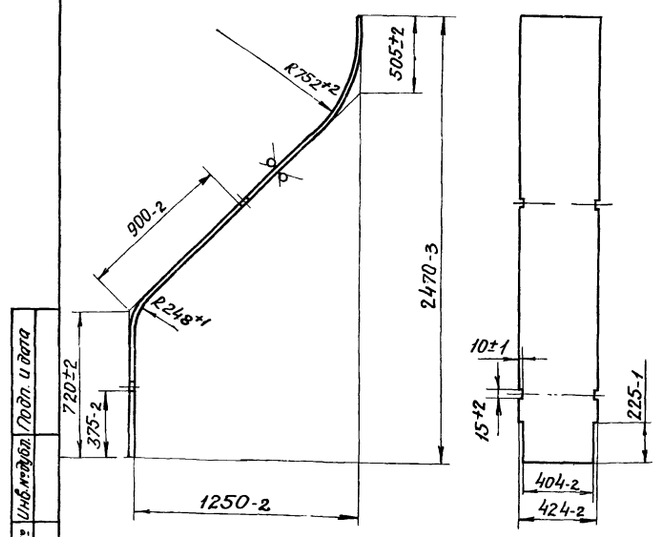

				А20Б021.135	
Изм.	Лист	№ докум.	Подп.	Дата	
Разраб.		Шершакова			Стенка.
Пров.		Крупник			
Рук.гр.		Крупник			
Н.контр.		Фрадкин			Лист Б-4 ГОСТ19903-74 / В ст.3 пс2 ГОСТ14637-69
Утв.		Вайнберг			

Лит.	Масса	Масштаб
И	42.4	1:20
Лист	Листов 1	

Госстрой СССР сантехпроект г. Москва

Формат: 11

Инв.№ подл. | Подп. и дата | Взам.инв.№ | Инв.№ дубл. | Подп. и дата

А20Б021.130СБ

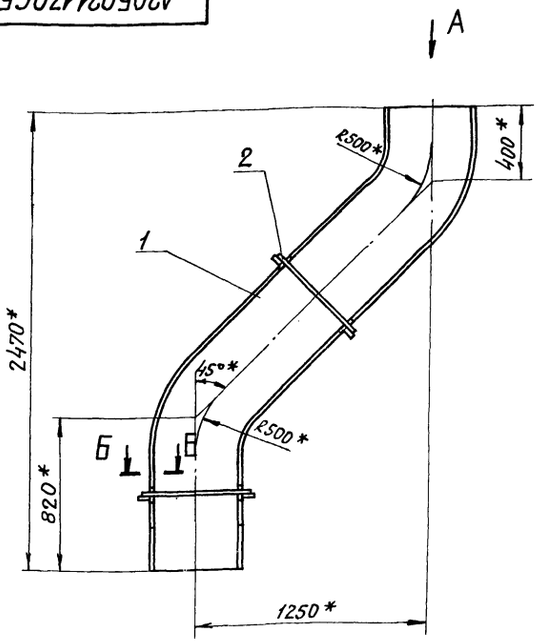

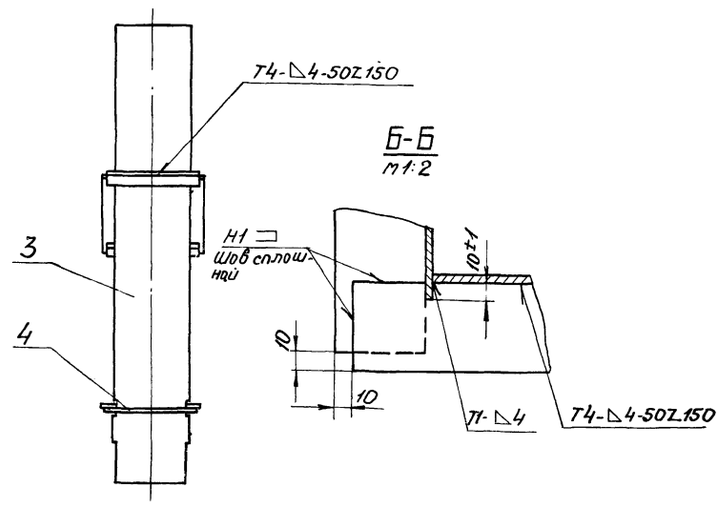

1. Неуказанные предельные отклонения размеров по СМ9.
2. * Размеры для справок.
3. Сварные швы по ГОСТ5264-69

Вид А
М1:10

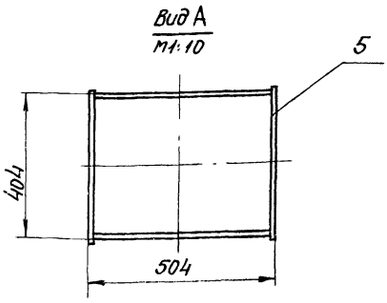

				А20Б021.130СБ	
Изм.	Лист	№ докум.	Подп.	Дата	
Разраб.		Шершакова			Короб. Сборочный чертеж.
Пров.		Крупник			
Рук.гр.		Крупник			
Гл спец.		Вайнберг			
Н.контр.		Фрадкин			
Утв.		Спивак			

Лит.	Масса	Масшт.
И	202.2	1:20
Лист	Листов 1	

Госстрой СССР сантехпроект г. Москва

Типовой проект 903-1-152 Альбом XX

Формат	Зона	Поз	Обозначение	Наименование	Кол.	Примечание
				Документация		
		12	А20б021.140СБ	Сборочный чертеж		
				Детали		
Б4		1	А20б021.141	Ребро		
				Полоса 5×50 ГОСТ 103-76 Ст.3 ГОСТ 535-58		
				L=585-2	4	1,14 кг
Б4		2	А20б021.142	Стенка		
				Лист. Б-4 ГОСТ 19903-74 ВСт.3пс2 ГОСТ 14637-69		
				496-2 × 1000-2	2	16,0 кг
Б4		3	А20б021.143	Пояс		
				Полоса 5×50 ГОСТ 103-76 Ст.3 ГОСТ 535-58		
				L=482-2	2	0,94 кг
Б4		4	А20б021.144	Ребро		
				Полоса 5×50 ГОСТ 103-76 Ст.3 ГОСТ 535-58		
				L=485-2	4	0,94 кг
11		5	А20б021.145	Стенка	2	
Б4		6	А20б021.146	Пояс		
				Полоса 5×50 ГОСТ 103-76 Ст.3 ГОСТ 535-58		
				L=382-2	2	0,75 кг

Инв.№ подл. | Подп. и дата | Взам. инв.№ | Инв.№ дубл. | Подп. и дата

Изм.	Лист	N докум.	Подп.	Дата
Разраб.		Шершакова		
Пров.		Крупник		
Рук. груп.		Крупник		
Н. контр.		Фрадкин		
Утв.		Вайнберг		

А20б021.140

Короб

Лит.	Лист	Листов
И		1

Госстрой СССР САНТЕХПРОЕКТ г. Москва

Формат А1

А20б021.145

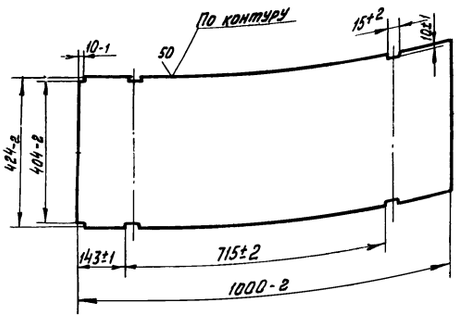

Изм.	Лист	N докум.	Подп.	Дата
Разраб.		Шершакова		
Пров.		Крупник		
Рук. груп.		Крупник		
Н. контр.		Фрадкин		
Утв.		Вайнберг		

А20б021.145

Стенка

Лит.	Масса	Масштаб
И	13.45	1:10

Лист | Листов 1

Лист Б-4 ГОСТ 19903-74 ВСт3пс2 ГОСТ 14637-69

Госстрой СССР САНТЕХПРОЕКТ г. Москва

Формат А1

А20б021.140СБ

Типовой проект 903-1-152 Альбом XX

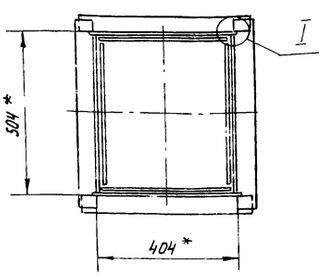

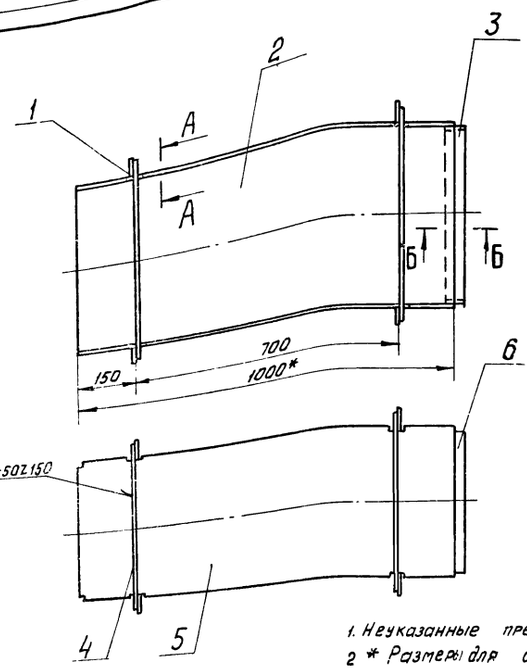

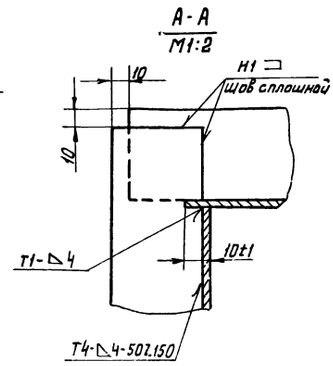

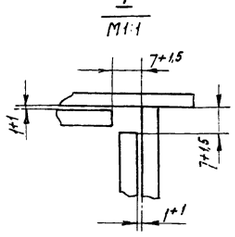

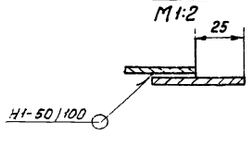

1. Неуказанные предельные отклонения размеров по СТ9
2. * Размеры для справок.
3. Сварные швы по ГОСТ 5264-69

Изм.	Лист	N докум.	Подп.	Дата
Разраб.		Шершакова		
Пров.		Крупник		
Рук. груп.		Крупник		
Гл. спец.		Вайнберг		
Н. контр.		Фрадкин		

А20б021.140СБ

Короб
Сборочный чертеж

Лит.	Масса	Масштаб
И	58,5	1:10

Лист | Листов 1

Госстрой СССР САНТЕХПРОЕКТ г. Москва

Инв.№ подл. | Подп. и дата | Взам. инв.№ | Инв.№ дубл. | Подп. и дата

А20б021.156

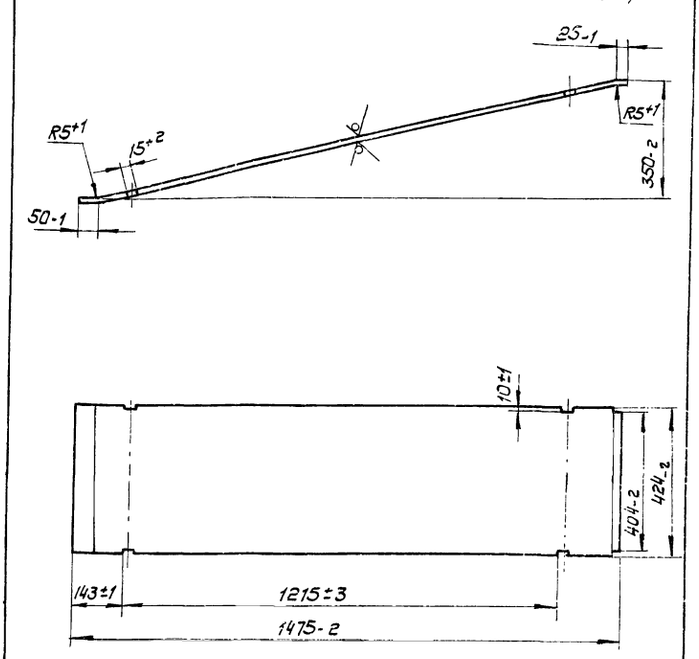

Изм.	Лист	N докум.	Подп.	Дата
Разраб.		Шершакова		
Пров.		Крупник		
Рук. гр.		Крупник		
Н.контр.		Фрадкин		
Утв.		Вайнберг		

А20б021.156

Стенка

Лит	Масса	Масшт.
И	20,4	1:10
Лист	Листов 1	

Лист б-4 ГОСТ 19903-74
В Ст3пс2 ГОСТ 14637-69

Госстрой СССР
Сантехпроект
г. Москва

Форм.	Зона	Поз.	Обозначение	Наименование	Кол.	Примечание
				Документация		
12			А20б021.150 СБ	Сборочный чертеж		
				Детали		
Б4		1	А20б021.151	Уголок		
				Уголок Б-50х50х5 ГОСТ 8509-72 / Ст3 ГОСТ 535-58		
				L=1304-6	2	4,9кг
Б4		2	А20б021.152	Уголок		
				Уголок Б-50х50х5 ГОСТ 8509-72 / Ст3 ГОСТ 535-58		
				L=404-2	2	1,5кг
Б4		3	А20б021.153	Ребро		
				Полоса 5х50 ГОСТ 103-76 / Ст3 ГОСТ 535-58		
				L=635-2	2	1,23кг
	11	4	А20б021.154	Стенка	2	
Б4		5	А20б021.155	Ребро		
				Полоса 5х50 ГОСТ 103-76 / Ст3 ГОСТ 535-58		
				L=1235-1	2	2,41кг
	11	6	А20б021.156	Стенка	2	
Б4		7	А20б021.157	Ребро		
				Полоса 5х50 ГОСТ 103-76 / Ст3 ГОСТ 535-58		
				L=485-2	4	0,94кг

Инв.N подл. | Подп. и дата | Взам.инв.N | Инв.N дубл. | Подп. и дата

Изм.	Лист	N докум.	Подп.	Дата
Разраб.		Шершакова		
Пров.		Крупник		
Рук. гр.		Крупник		
Н.контр.		Фрадкин		
Утв.		Вайнберг		

А20б021.150

Короб

Лит	Лист	Листов
И		1

Госстрой СССР
Сантехпроект
г. Москва

А20б021.150 СБ

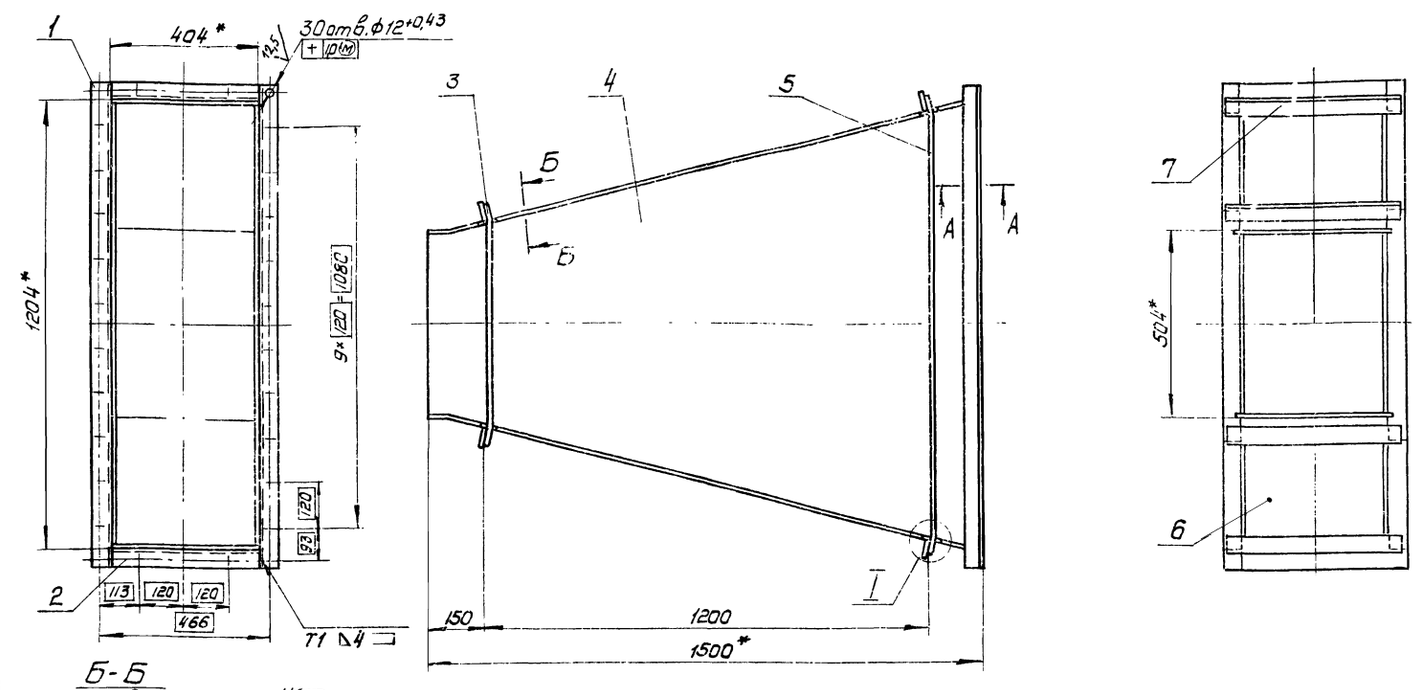

Б-Б
м 1:2

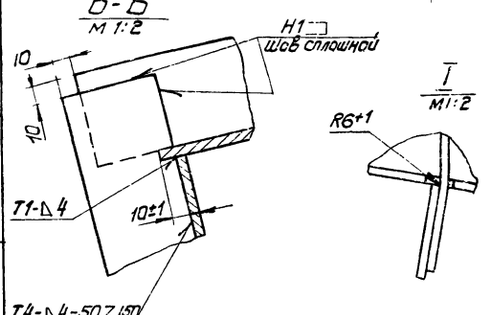

I
м 1:2

А - А
м 1:2

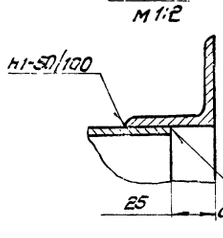

1. Неуказанные предельные отклонения размеров по СМ9
2. *Размеры для справок
3. Сварные швы по ГОСТ 5264-69

Изм.	Лист	N докум.	Подп.	Дата
Разраб.		Миляева		
Пров.		Крупник		
Рук. гр.		Крупник		
Гл. спец.		Вайнберг		
Н. контр.		Фрадкин		
Утв.		Сливак		

А20б021.150 СБ

Короб
Сборочный чертеж

Лит.	Масса	Масшт.
И	161,7	1:10
Лист	Листов 1	

Госстрой СССР
Сантехпроект
г. Москва

Типовой проект 903-1-152 Альбом XX

Инв.N подл. | Подп. и дата | Взам.инв.N | Инв.N дубл. | Подп. и дата

Типовой проект 903-1-152 Альбом XX

А20Б021.162

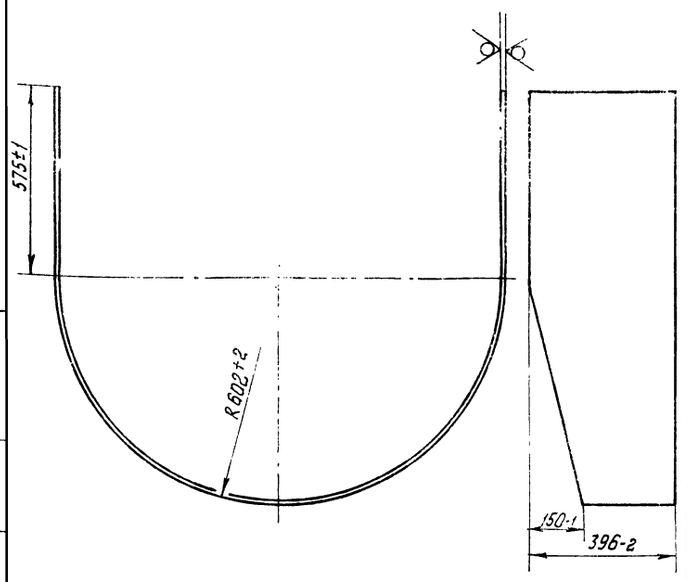

Изм.	Лист	N докум.	Подп.	дата		
Разраб.		Миляева			Обечайка	Лит. И; Масса 30,0; Масшт. 1:10
Пров.		Крупник				Лист; Листов 1
Рук. груп.		Крупник				
Н. контр.		Фрадкин			Лист 6-3.0 ГОСТ 19903-74 1-IV-Ст.3 ГОСТ 16523-70.	Госстрой СССР САНТЕХПРОЕКТ г. Москва.
Утв.		Вайнберг				

Инв. № подл. | Подп. и дата | Взам. инв. № | Инв. № дубл. | Подп. и дата

А20Б021.163

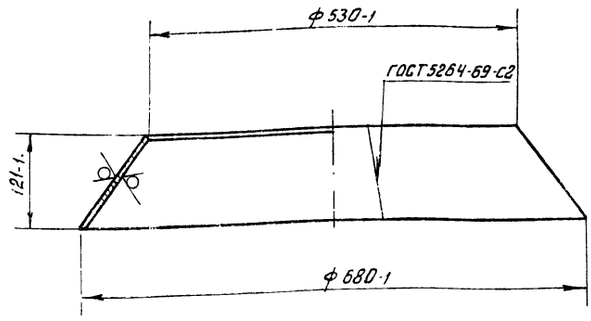

Изм.	Лист	N докум.	Подп.	дата		
Разраб.		Миляева			Переход	Лит. И; Масса 19,0; Масшт. 1:5
Пров.		Крупник				Лист; Листов 1
Рук. гр.		Крупник				
Н. контр.		Фрадкин			Лист 6-3.0 ГОСТ 19903-74 1-II-Ст 3. ГОСТ 16523-70	Госстрой СССР САНТЕХПРОЕКТ г. Москва.
Утв.		Вайнберг				

Инв. № подл. | Подп. и дата | Взам. инв. № | Инв. № дубл. | Подп. и дата

А20Б021.165

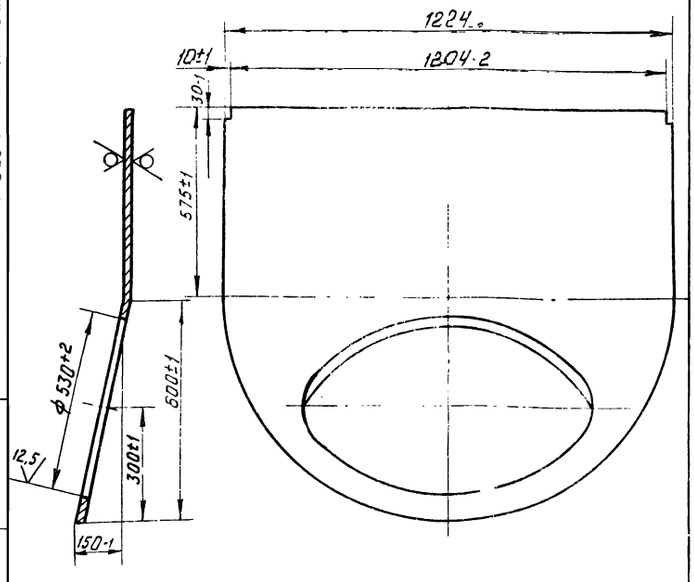

Изм.	Лист	N докум.	Подп.	дата		
Разраб.		Миляева			Стенка задняя	Лит.; Масса 33,0; Масшт. 1:10
Пров.		Крупник				Лист; Листов 1
Рук. гр.		Крупник				
Н. контр.		Фрадкин			Лист 6-3.0 ГОСТ 19903-74 1-IV-Ст.3 ГОСТ 16523-70.	Госстрой СССР САНТЕХПРОЕКТ г. Москва.
Утв.		Вайнберг				

Инв. № подл. | Подп. и дата | Взам. инв. № | Инв. № дубл. | Подп. и дата

А20Б021.160

Формат	Зона	Поз.	Обозначение	Наименование	Кол.	Примечание
				Документация		
12			А20Б021.160СБ	Сборочный чертеж		
				Детали		
11		1	А20Б021.161	Стенка передняя	1	
11		2	А20Б021.162	Обечайка	1	
11		3	А20Б021.163	Переход	1	
11		4	А20Б021.164	Фланец	1	
11		5	А20Б021.165	Стенка задняя	1	
Б4		6	А20Б021.166	Уголок		
				Уголок 6-50×50×5 ГОСТ 8509-72 / Ст.3 ГОСТ 535-58		
				L = 1304-2	2	5,5 кг
Б4		7	А20Б021.167	Уголок		
				Уголок 6-50×50×5 ГОСТ 8509-72 / Ст.3 ГОСТ 535-58		
				L = 404-1	2	1,72 кг.
				Прочие изделия		
		8		Лазы		
				МВН 549-64	1	

Инв. № подл. | Подп. и дата | Взам. инв. № | Инв. № дубл. | Подп. и дата

Изм.	Лист	N докум.	Подп.	дата		
Разраб.		Миляева			Карман всасывающий	Лит.; Лист; Листов 1
Пров.		Крупник				
Рук. гр.		Крупник				
Н. контр.		Фрадкин				Госстрой СССР САНТЕХПРОЕКТ г. Москва.
Утв.		Вайнберг				

А20б021 161

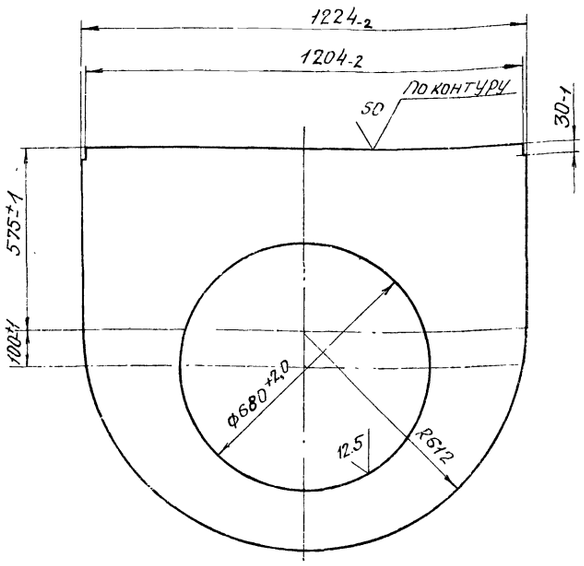

Изм.	Лист	№ докум.	Подп.	Дата
Разраб.	Миляева			
Пров.	Крупник			
Рук. гр.	Крупник			
Н. контр.	Фрадкин			
Утв.	Вайнберг			

А20б021 161 — Стенка передняя

Лит.	Масса	Масшт.
И	16,5	1:10
Лист	Листов 1	

Лист Б-3.0 ГОСТ 19903-74 / 1-IV ст.3 ГОСТ 16523-70

Госстрой СССР Сантехпроект г. Москва

Формат: 11

А20б021 164

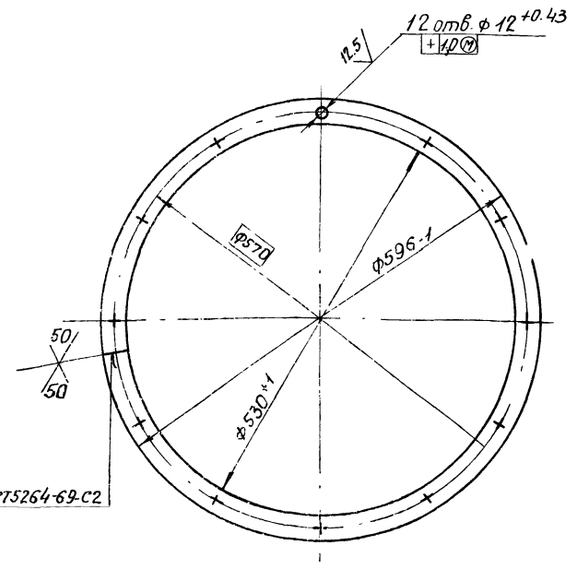

Изм.	Лист	№ докум.	Подп.	Дата
Разраб.	Миляева			
Пров.	Крупник			
Рук. гр.	Крупник			
Н. контр.	Фрадкин			
Утв.	Вайнберг			

А20б021. 164 — Фланец

Лит.	Масса	Масшт.
И	3,9	1:5
Лист	Листов 1	

Полоса 5×65 ГОСТ 103-76 / Ст.3 ГОСТ 535-58

Госстрой СССР Сантехпроект г. Москва

Формат: 11

Инв. № подл. | Подп. и дата | Взам. инв. № | Инв. № дубл. | Подп. и дата

Типовой проект 903-1-152 Альбом XX

А20б021160СБ

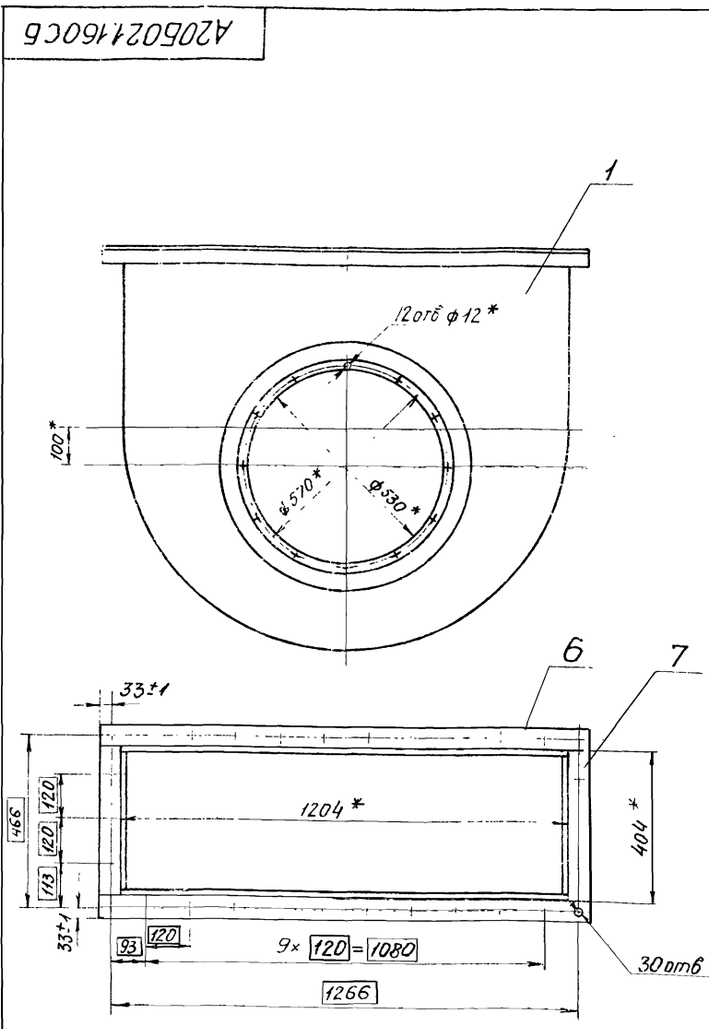

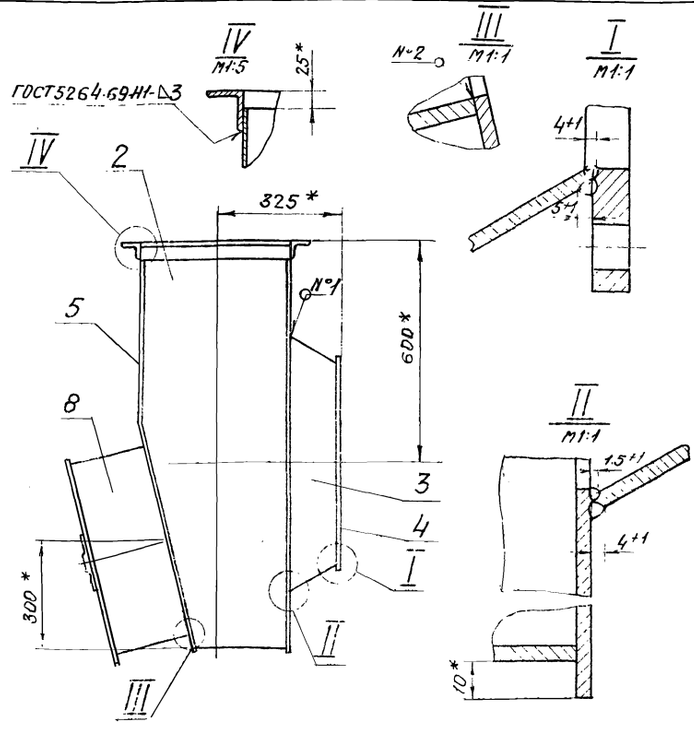

1.* Размеры для справок

2. Швы №1, №2 - сварка ручная электродуговая.

А20б021. 160СБ — Карман всасывающий сборочный чертеж

Изм.	Лист	№ докум.	Подп.	Дата
Разраб.	Миляева			
Пров.	Крупник			
Рук. гр.	Крупник			
Н. контр.	Фрадкин			
Утв.	Вайнберг			

Лит.	Масса	Масшт.
У	115,8	1:10
Лист	Листов 1	

Госстрой СССР Сантехпроект г. Москва

А20б021. 170СБ

Вид Б

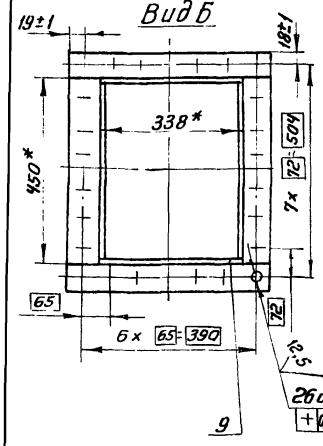

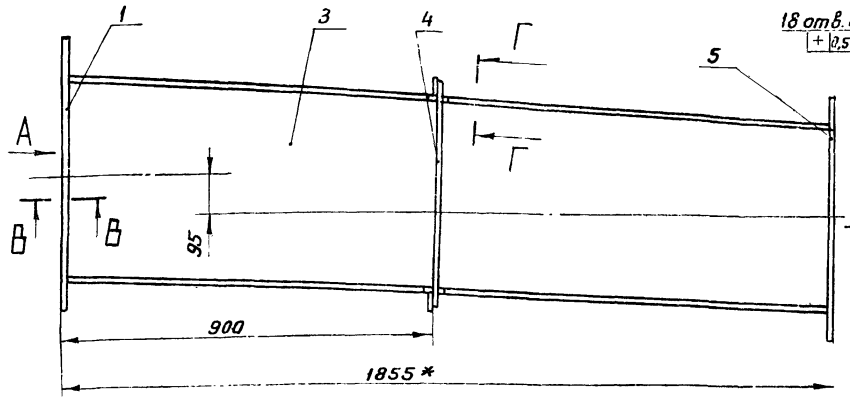

Вид А

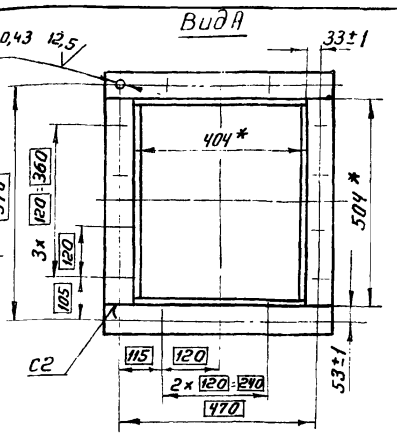

I
М1:2

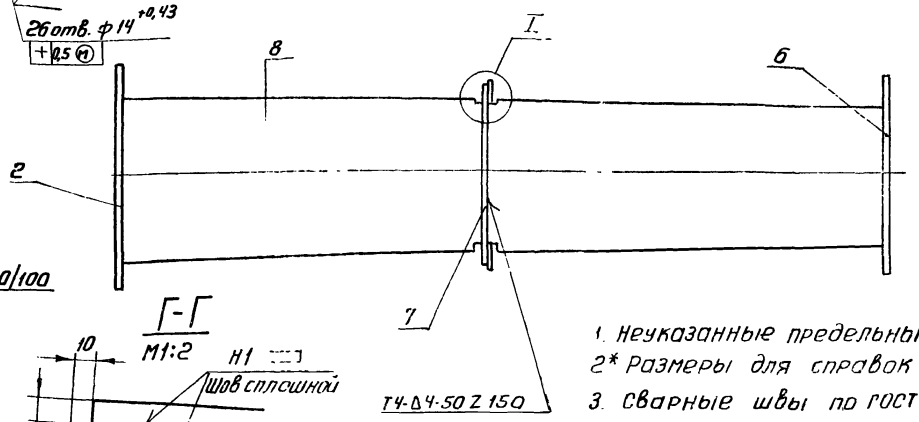

В-В
М1:1

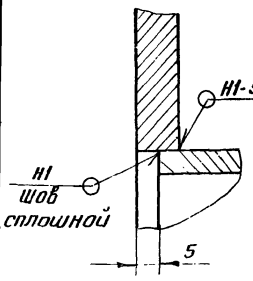

Г-Г
М1:2

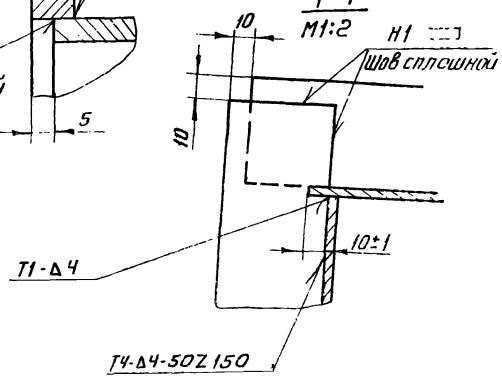

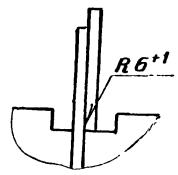

1. Неуказанные предельные отклонения размеров по Н9
2* Размеры для справок
3. Сварные швы по ГОСТ 5264-69

Изм	Лист	Н докум.	Подп.	Дата
Разраб.		Шершакова		
Пров.		Житнивоноцкая		
Рук. груп.		Крупник		
Гл. спец.		Вайнберг		
Н. контр.		Фрайкин		
Утв.		Спивак		

А20б021. 170СБ

Короб сборочный чертеж

Лит.	Масса	Масшт.
И	126,5	1:10
Лист	Листов 1	

Госстрой СССР Сантехпроект г. Москва

Формат 12

Альбом XX
Типовой проект 903-1-152

Формат	Зона	Поз.	Обозначение	Наименование	Кол.	Примечание
				Документация		
12			А20б021. 170СБ	Сборочный чертеж		
				Детали		
Б4		1	А20б021. 171	Полоса		
				Полоса 10×70 ГОСТ 103-76 / Ст3 ГОСТ 535-58		
				L = 504·2	2	2,75 кг
Б4		2	А20б021. 172	Полоса		
				Полоса 10×70 ГОСТ 103-76 / Ст3 ГОСТ 535-58		
				L = 544·2	2	3,0 кг
11		3	А20б021. 173	Стенка	2	
Б4		4	А20б021. 174	Ребро		
				Полоса 5×50 ГОСТ 103-76 / Ст3 ГОСТ 535-58		
				L = 530·2	2	1,04 кг
Б4		5	А20б021. 175	Полоса		
				Полоса 10×45 ГОСТ 103-76 / Ст3 ГОСТ 535-58		
				L = 450·2	2	1,58 кг
Б4		6	А20б021. 176	Полоса		
				Полоса 10×45 ГОСТ 103-76 / Ст3 ГОСТ 535-58		
				L = 428·2	2	1,52 кг
Б4		7	А20б021. 177	Ребро		
				Полоса 5×50 ГОСТ 103-76 / Ст3 ГОСТ 535-58		
				L = 450·2	2	0,9 кг
11		8	А20б021 178	Стенка	1	
11		9	А20б021. 179	Стенка	1	

Инв. № подл. | Подп. и дата | Взам. инв. № | Инв. № дубл. | Подп. и дата

Изм.	Лист	Н докум.	Подп.	Дата
Разраб.		Шершакова		
Пров.		Житнивоноцкая		
Рук. груп.		Крупник		
Н. контр.		Фрайкин		
Утв.		Вайнберг		

А20б021. 170

Короб

Лит.	Лист	Листов
Н	1	2

Госстрой СССР Сантехпроект г. Москва

А20б021. 170

Лист 2

Формат	Зона	Поз	Обозначение	Наименование	Кол.	Примечание
				Документация		
11			А20Б021.180СБ	Сборочный чертеж		
				Детали		
11		1	А20Б021.181	Стенка	2	
Б4		2	А20Б021.182	Стенка Лист Б-4 ГОСТ 19903-74 Вст3пс2 ГОСТ 14637-69		
				320-2 × 496-2	2	4,7кг
Б4		3	А20Б021.183	Полоса Лист Б-10 ГОСТ 19903-74 Вст3пс2 ГОСТ 14637-69		
				65-1 × 504-1	2	2,6кг
Б4		4	А20Б021.184	Полоса Лист Б-10 ГОСТ 19903-74 Вст3пс2 ГОСТ 14637-69		
				65-1 × 534-2	2	2,8кг

Изм.	Лист	N докум.	Подп.	Дата
Разраб.		Миляева		
Пров.		Крупник		
Рук. груп.		Крупник		
Н. контр.		Фрадкин		
Утв.		Вайнберг		

А20Б021.180

Короб

Лит	Лист	Листов
И		1

Госстрой СССР Сантехпроект г. Москва

Формат А1

А20Б021.180СБ

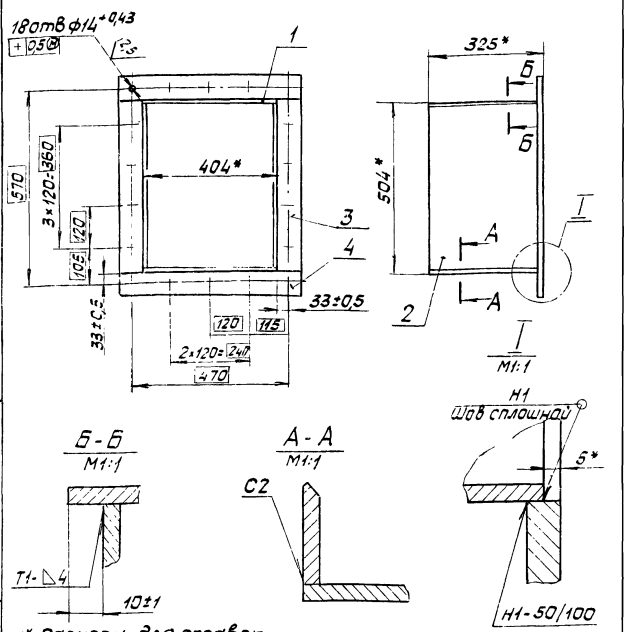

1* Размеры для справок

2. Сварные швы по ГОСТ 5264-69

Изм.	Лист	N докум.	Подп.	Дата
Разраб.		Миляева		
Пров.		Крупник		
Рук. груп.		Крупник		
Гл. спец.		Вайнберг		
Н. контр.		Фрадкин		
Утв.		Спивак		

А20Б021.180СБ

Короб

Сборочный чертеж

Лит	Масса	Масшт
И	15,6	1:10
Лист	Листов 1	

Госстрой СССР Сантехпроект г. Москва

Формат А1

Типовой проект 903-1-152 Альбом XI

Формат	Зона	Поз.	Обозначение	Наименование	Кол.	Примечание
				Документация		
11			А20Б021.190СБ	Сборочный чертеж		
				Детали		
Б4		1	А20Б021.191	Подкладка Уголок Б-50×50×5 ГОСТ 8509-72 Ст3 ГОСТ 535-58		
				L = 235-2	1	0,9кг
Б4		2	А20Б021.192	Стойка Уголок Б-50×50×3 ГОСТ 8509-72 Ст3 ГОСТ 535-58		
				L = 630-2	2	2,3кг
Б4		3	А20Б021.193	Плита Лист Б-10 ГОСТ 19903-74 Вст3пс2 ГОСТ 14637-69		
				100-1 × 200-2	1	1,57кг
				Различия исполнений А20Б021.190и А20Б021.190-01 по сборочному чертежу		

Изм.	Лист	N докум.	Подп.	Дата
Разраб.		Миляева		
Пров.		Крупник		
Рук. груп.		Крупник		
Н. контр.		Фрадкин		
Утв.		Вайнберг		

А20Б021.190

Опора

Лит.	Лист	Листов
И		1

Госстрой СССР Сантехпроект г. Москва

Формат А1

А20Б021.190СБ

А20Б021.190- изображено

А20Б021.190-01 - зеркальное отражение

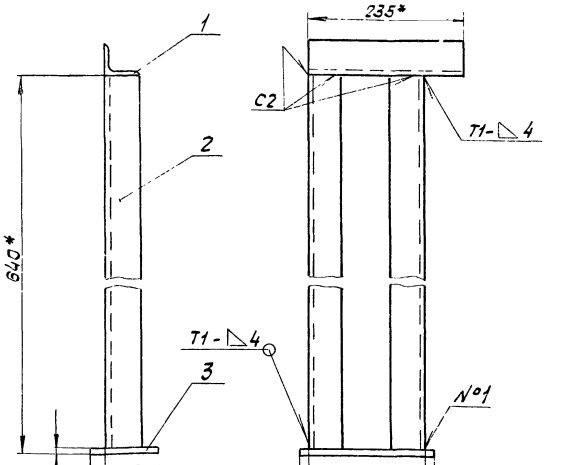

1* Размеры для справок

2. Сварные швы по ГОСТ 5264-69

Изм.	Лист	N докум.	Подп.	Дата
Разраб.		Миляева		
Пров.		Крупник		
Рук. груп.		Крупник		
Гл. спец.		Вайнберг		
Н. контр.		Фрадкин		
Утв.		Спивак		

А20Б021.190СБ

Опора

Сборочный чертеж

Лит	Масса	Масшт
И	7,07	1:5
Лист	Листов 1	

Госстрой СССР Сантехпроект г. Москва

Формат А1

А20б021.200Сб

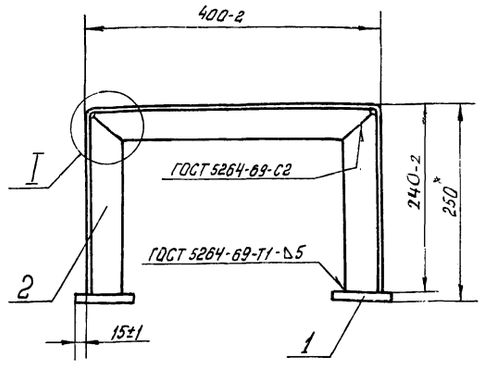

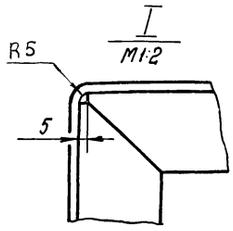

*Размер для справок

Изм.	Лист.	N докум.	Подп.	Дата
Разраб.		Миляева		
Пров.		Крупник		
Рук. гр.		Крупник		
Гл. спец.		Вайнберг		
Н. контр.		Фрадкин		
Утв.		Сливак		

А20б021.200Сб

Опора
Сборочный чертеж

Лит	Масса	Масшт.
И	42.0	1:5

Лист | Листов 1

Госстрой СССР САНТЕХПРОЕКТ г. Москва

Формат	Зона	Поз	Обозначение	Наименование	Кол.	Примечание
				Документация		
12			А20б021.200Сб	Сборочный чертеж		
				Детали		
Б4		1	А20б021.201	Плита		
				Лист Б-10 ГОСТ 19903-74 / ВСт.3пс2 ГОСТ 14637-69		
				80-1	2	1,0 кг
Б4		2	А20б021.202	Рамка		
				Уголок 5-50×50×5 ГОСТ 8509-72 / Ст3 ГОСТ 535-58		
				L = 865-2	1	32 кг.

Изм.	Лист.	N докум.	Подп.	Дата
Разраб.		Миляева		
Пров.		Крупник		
Рук. гр.		Крупник		
Н. контр.		Фрадкин		
Утв.		Вайнберг		

А20б021.200

Опора

Лит.	Лист	Листов
И		1

Госстрой СССР САНТЕХПРОЕКТ г. Москва

Формат 11

А20б021.154

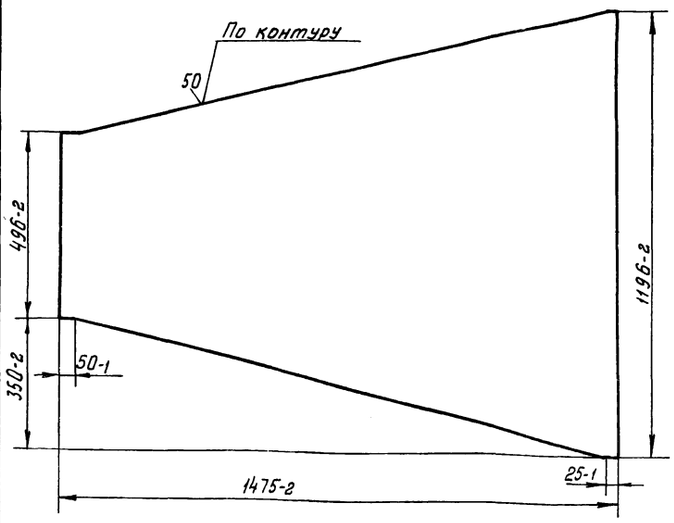

Изм.	Лист.	N докум.	Подп.	Дата
Разраб.		Шершакова		
Пров.		Крупник		
Рук. груп.		Крупник		
Н. контр.		Фрадкин		
Утв.		Вайнберг		

А20б021.154

Стенка

Лит.	Масса	Масшт.
И	48,5	1:10

Лист | Листов 1

Лист. Б-4 ГОСТ 19903-74 / ВСт3пс2 ГОСТ 14637-69

Госстрой СССР САНТЕХПРОЕКТ г. Москва

А20б021.173

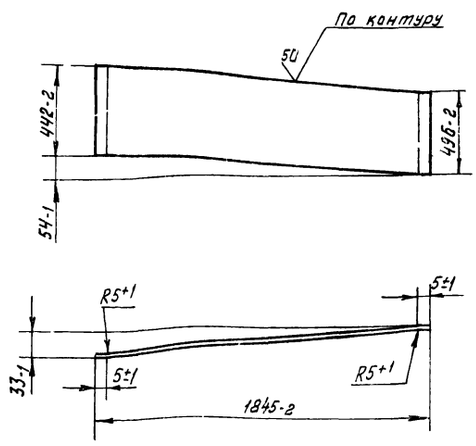

Изм.	Лист.	N докум.	Подп.	Дата
Разраб.		Шершакова		
Провер.		Крупник		
Рук. груп.		Крупник		
Н. контр.		Фрадкин		
Утв.		Вайнберг		

А20б021.173

Стенка

Лит.	Масса	Масш.
И	29,4	1:20

Лист | Листов 1

Лист. Б-4 ГОСТ 19903-74 / ВСт3пс2 ГОСТ 14637-69

Госстрой СССР САНТЕХПРОЕКТ г. Москва

Типовой проект 903-1-152 Альбом XX

Инв. N подл. | Подп. и дата | Взам. инв. N | Инв. N дубл. | Подп. и дата

А206021.181

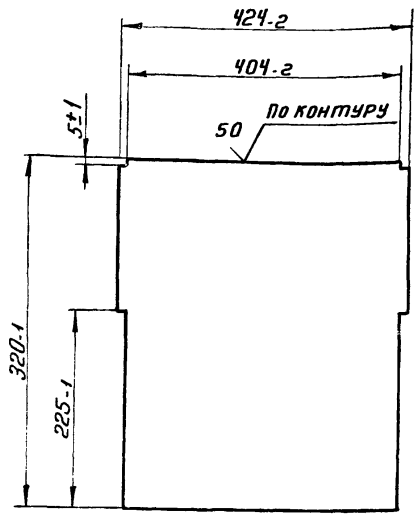

Изм	Лист	Н докум.	Подп.	Дата
Разраб.		Миляева		
Пров.		Колнибаловская		
Рук. гр.		Крупник		
Н.контр		Фрадкин		
Утв		Вайнберг		

А206021.181

Стенка

Лит	Масса	Масшт.
И	3,9	1:5

Лист Б-4,0 ГОСТ 19903-74
ВСт.3пс2 ГОСТ 14637-69

Лист | Листов 1

Госстрой СССР
сантехпроект
г. москва

Формат 11

Формат	Зона	Поз	Обозначение	Наименование	Кол	Примечание
				Документация		
12			А206022.000СБ	Сборочный чертеж		
				Сборочные единицы		
11		1	А206022.010	Короб	2	
11		2	А206022.020	Короб	1	
11		3	А206022.030	Короб	2	
11		4	А206022.040	Короб	1	
11		5	А206022.050	Короб	1	
11		6	А206022.060	Короб	1	
11		7	А206022.070	Короб	1	
				Прочие изделия		
		8		Компенсатор 400х500 ОСТМВН 1827-64	2	
				Материалы		
		9		Шнур асбестовый ШАПТ 10 ГОСТ 1779-72	30	м

Инв.№подл. | Подп. и дата | Взам.инв.№ | Инв.№дубл. | Подп. и дата

Изм	Лист	Н докум	Подп	дата
Разраб.		Прокофьева		
Пров.		Колнибаловская		
Рук.гр.уп		Крупник		
Н.контр		Фрадкин		
Утв		Зайнберг		

А206022.000

Газопровод котельной (топливо-каменные и бурые угли)

Лит.	Лист	Листов
И		1

Госстрой СССР
сантехпроект
г. Москва

Формат 11

Типовой проект 903-1-152 Альбом XX

А206022.000СБ

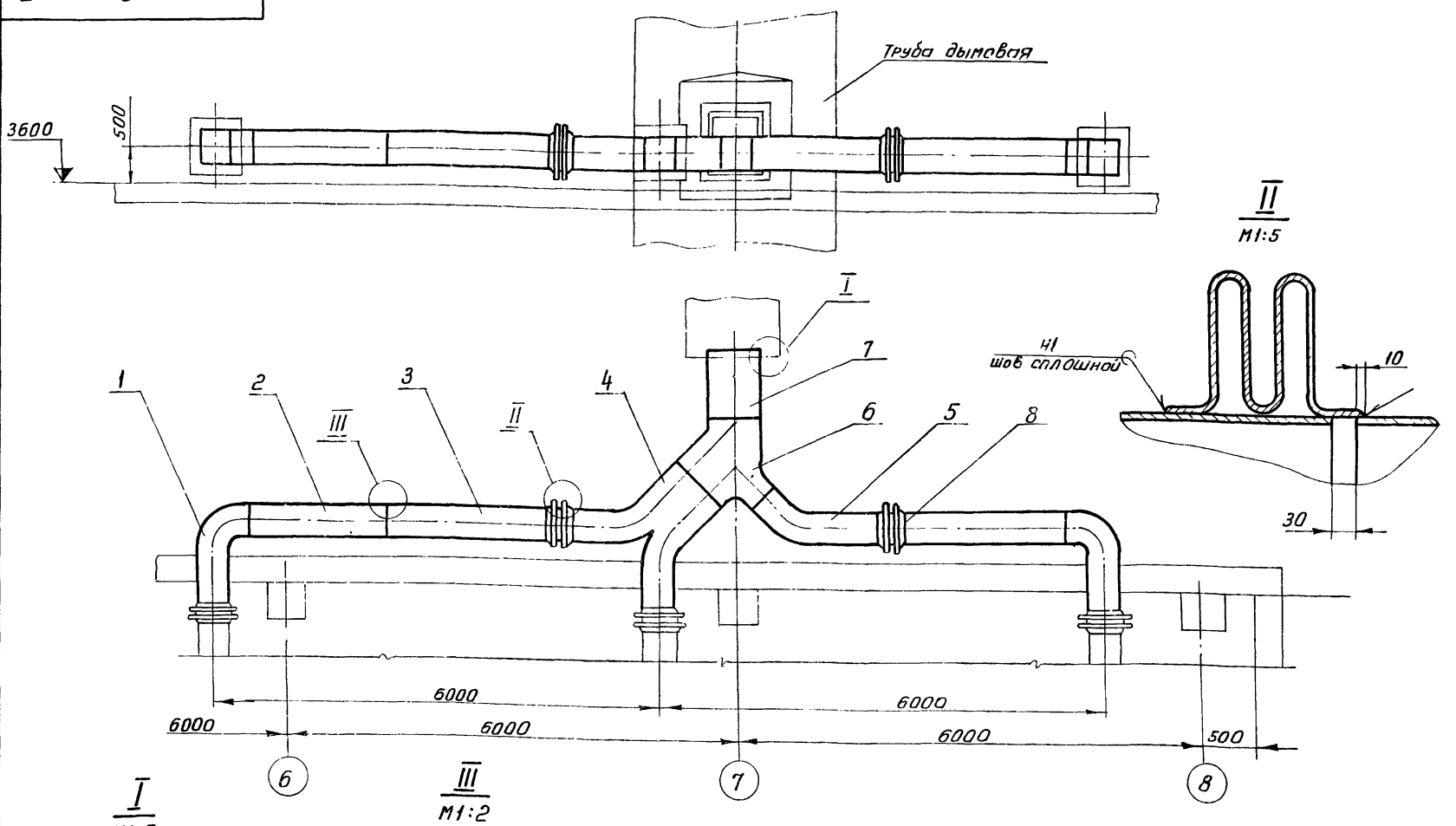

Изм	Лист	Н докум.	Подп.	Дата
Разраб.		Миляева		
Пров.		Колнибаловская		
Рук.груп		Крупник		
Гл.спец.		Вайнберг		
Н.контр.		Фрадкин		
Утв		Спивак		

А206022.000СБ

Газопровод котельной (топливо: каменные и бурые угли) Сборочный чертеж

Лит	Масса	Масшт
И	1003	1:50

Лист | Листов 1

Госстрой СССР
сантехпроект
г. Москва

Инв.№подл. | Подп. и дата | Взам.инв.№ | Инв.№дубл. | Подп. и дата

Типовой проект 903-1-152 Альбом XX

А20Б022.016

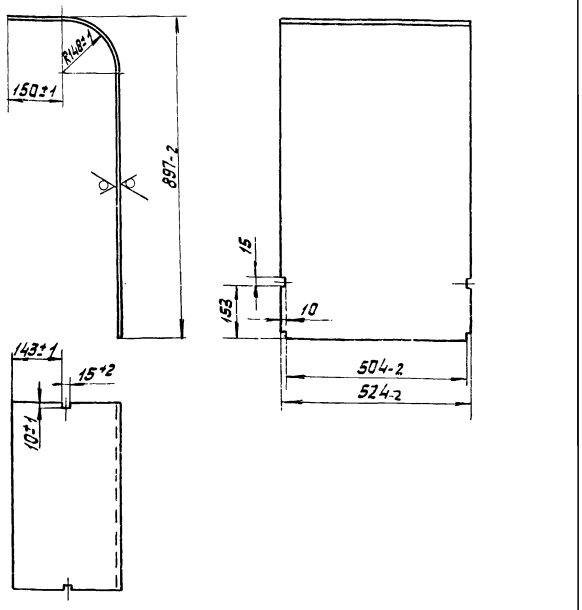

Изм.	Лист	N докум.	Подп.	Дата
Разраб.		Прокофьева		
Пров.		Крупник		
Рук. груп.		Крупник		
Н. контр.		Фрадкин		
Утв.		Вайнберг		

А20Б022.016

Стенка

Лит	Масса	Масштаб
И	18,9	1:10
Лист	Листов 1	

Лист Б-4 ГОСТ 19303-74 ВСт3пс2 ГОСТ 14637-69

Госстрой СССР Сантехпроект г. Москва

Формат 11

А20Б022.013

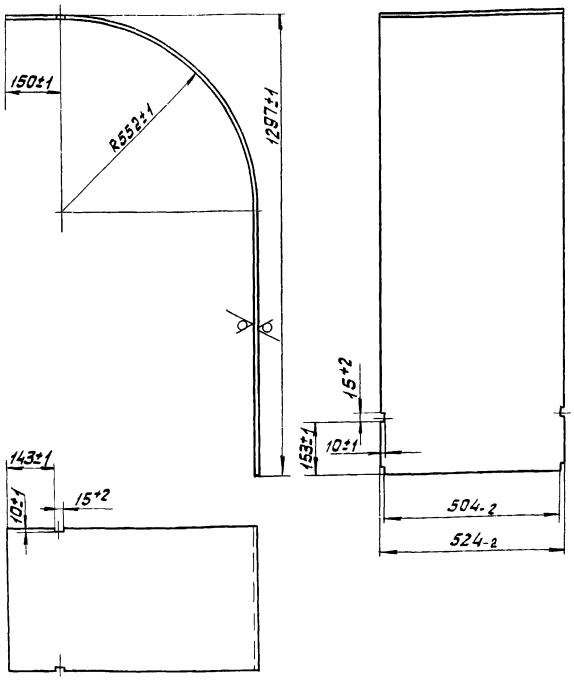

Инв.№ подл. | Подп. и дата | Взам. инв.№ | Инв.№ дубл. | Подп. и дата

Изм.	Лист	N докум.	Подп.	Дата
Разраб.		Прокофьева		
Пров.		Крупник		
Рук. груп.		Крупник		
Н. контр.		Фрадкин		
Утв.		Вайнберг		

А20Б022.013

Стенка

Лит	Масса	Масштаб
И	29,5	1:10
Лист	Листов 1	

Лист Б-4 ГОСТ 19903-74 ВСт3пс2 ГОСТ 14637-69

Госстрой СССР Сантехпроект г. Москва

Формат 11

Формат	Зона	Поз.	Обозначение	Наименование	Кол.	Примечание
				Документация		
11			А20Б022.010СБ	Сборочный чертеж		
				Детали		
Б4		1	А20Б022.011	Полоса		
				Полоса $\frac{5\times50\ ГОСТ\ 103-76}{Ст3\ ГОСТ\ 535-58}$		
				L = 382-4	2	0,8кг
11		2	А20Б022.012	Стенка	2	
11		3	А20Б.022.013	Стенка	1	
Б4		4	А20Б022.014	Ребро		
				Полоса $\frac{5\times50\ ГОСТ\ 103-76}{Ст3\ ГОСТ\ 535-58}$		
				L = 484-4	4	0,98кг
Б4		5	А20Б022.015	Полоса		
				Полоса $\frac{5\times50\ ГОСТ\ 103-76}{Ст3\ ГОСТ\ 535-58}$		
				L = 482-4	2	0,94кг
11		6	А20Б022.016	Стенка	1	
12		7	А20Б022.017	Ребро		
				Полоса $\frac{5\times50\ ГОСТ\ 103-76}{Ст3\ ГОСТ\ 535-58}$		
				L = 584-4	4	1,2кг

Изм.	Лист	N докум.	Подп.	Дата
Разраб.		Прокофьева		
Пров.		Крупник		
Рук. груп.		Крупник		
Н. контр.		Фрадкин		
Утв.		Вайнберг		

А20Б022.010

Короб

Лит	Лист	Листов
И		1

Госстрой СССР Сантехпроект г. Москва

А20Б022.010СБ

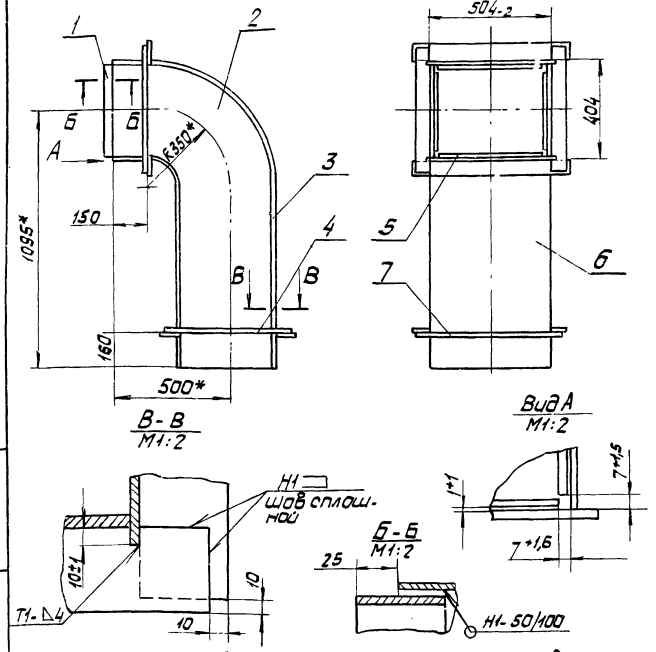

1. Неуказанные предельные отклонения размеров по СМд
2. * Размеры для справок
3. Сварные швы по ГОСТ 5264-69

Инв.№ подл. | Подп. и дата | Взам. инв.№ | Инв.№ дубл. | Подп. и дата

Изм.	Лист	N докум.	Подп.	Дата
Разраб.		Миляева		
Пров.		Крупник		
Рук. груп.		Крупник		
Гл. спец.		Вайнберг		
Н. контр.		Фрадкин		

А20Б022.010СБ

Короб
Сборочный чертеж

Лит	Масса	Масштаб
И	97,2	1:15
Лист	Листов 1	

Госстрой СССР Сантехпроект

А20б022.024

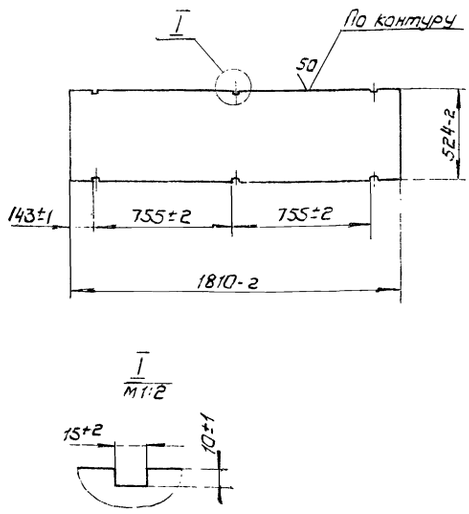

Изм.	Лист	N докум.	Подп.	Дата
Разраб.		Прокофьева		
Пров.		Крупник		
Рук.гр.		Крупник		
Н.контр.		Фрадкин		
Утв.		Вайнберг		

А20б022.024

Стенка

Лит.	Масса	Масшт.
И	30,4	1:20
Лист	Листов 1	

Лист Б-4 ГОСТ 19903-74
В Ст3пс2 ГОСТ 14637-69

Госстрой СССР
Сантехпроект
г. Москва

Формат 11

Формат	Зона	Поз	Обозначение	Наименование	Кол.	Примечание
				Документация		
12			А20б022.020 СБ	Сборочный чертеж		
				Детали		
Б4		1	А20б022.021	Полоса		
				Полоса 5×50 ГОСТ 103-76 / Ст3 ГОСТ 535-58		
				L=382-4	2	0,8 кг
Б4		2	А20б022.022	Стенка		
				Лист 6-4 ГОСТ 19903-74 / В Ст3пс2 ГОСТ 14637-69		
				396-2 × 1810-2	2	22,9 кг
Б4		3	А20б022.023	Ребро		
				Полоса 5×50 ГОСТ 103-76 / Ст3 ГОСТ 535-58		
				L=484-4	6	0,98 кг
11		4	А20б022.024	Стенка	2	
Б4		5	А20б022.025	Полоса		
				Полоса 5×50 ГОСТ 103-76 / Ст3 ГОСТ 535-58		
				L=482-4	2	0,94 кг
Б4		6	А20 022.026	Ребро		
				Полоса 5×50 ГОСТ 103-76 / Ст.3 ГОСТ 535-58		
				L=584-4	6	1,2 кг

Инв.N подл. | Подп. и дата | Взам.инв.N | Инв.N дубл. | Подп. и дата

Изм.	Лист	N докум.	Подп.	Дата
Разраб.		Прокофьева		
Пров.		Крупник		
Рук.гр.		Крупник		
Н.контр.		Фрадкин		
Утв.		Вайнберг		

А20б022.020

Короб

Лит	Лист	Листов
И		1

Госстрой СССР
Сантехпроект
г. Москва

Формат 11

А20б022.020 СБ

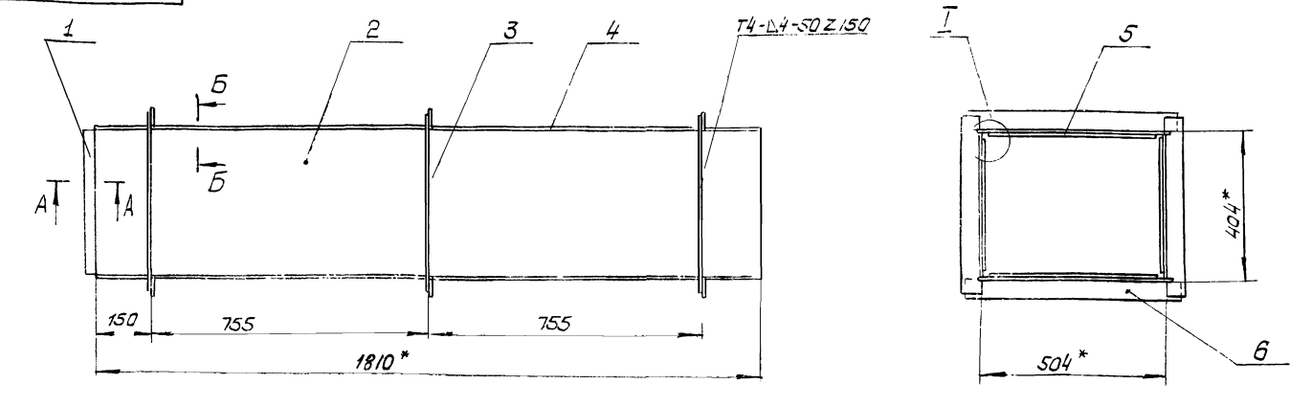

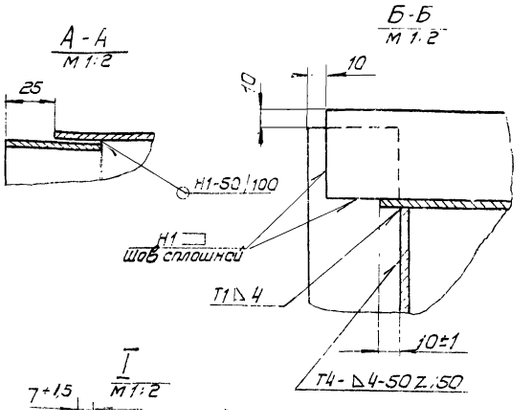

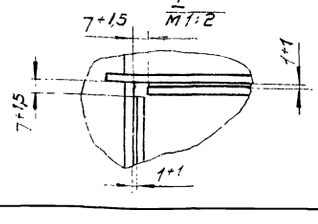

1. Неуказанные предельные отклонения размеров по СМ9
2. * Размеры для справок
3. Сварные швы по ГОСТ 5264-69

Изм.	Лист	N докум.	Подп.	Дата
Разраб.		Прокофьева		
Пров.		Крупник		
Рук.гр.		Крупник		
Гл.спец.		Вайнберг		
Н.контр.		Фрадкин		
Утв.		Зубов		

А20б022.020 СБ

Короб
Сборочный чертеж

Лит.	Масса	Масшт.
И	123,2	1:10
Лист	Листов 1	

Госстрой СССР
Сантехпроект
г. Москва

Типовой проект 903-1-132 Альбом XX

А20Б022.032

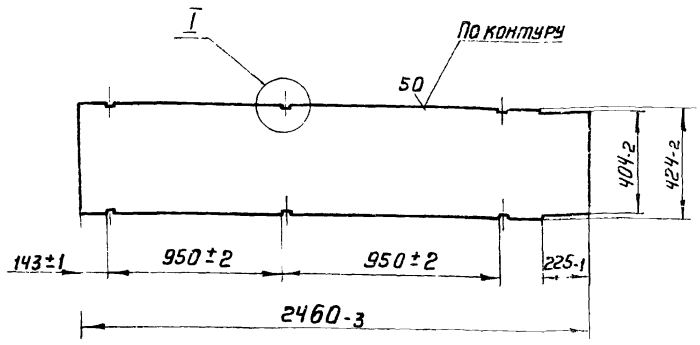

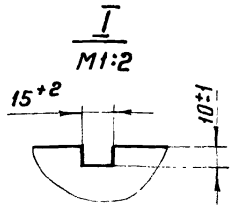

Изм.	Лист	№ докум.	Подп.	Дата	А20Б022.032			
Разраб.		Прокофьева			Стенка	Лит.	Масса	Масшт.
Пров.		Крупник				И	41,3	1:20
Рук.груп.		Крупник				Лист	Листов 1	
Н.контр.		Фрадкин			Лист Б-4 ГОСТ 19903-74 В Ст3пс2 ГОСТ 14637-69	Госстрой СССР Сантехпроект г. Москва		
Утв.		Вайнберг						

Формат: 11

Формат	Зон.	Поз.	Обозначение	Наименование	Кол.	Примечание
				Документация		
11			А20Б022.030СБ	Сборочный чертеж		
				Детали		
Б4		1	А20Б022.031	Стенка		
				Лист Б-4 ГОСТ 19903-74 / В.Ст3пс2 ГОСТ 14637-69		
				496.2 × 2460.3	2	31,2 кг
11		2	А20Б022.032	Стенка	2	
Б4		3	А20Б022.033	Ребро		
				Полоса 5×50 ГОСТ 103-76 / Ст3 ГОСТ 535-58		
				L=584.4	6	0,98 кг
Б4		4	А20Б022.034	Ребро		
				Полоса 5×50 ГОСТ 103-76 / Ст3 ГОСТ 535-58		
				L=484.4	6	1,2 кг

Инв.№подл. | Подп. и дата | Взам.инв.№ | Инв.№дубл. | Подп. и дата

Изм.	Лист	№ докум.	Подп.	Дата	А20Б022.030			
Разраб.		Прокофьева			Короб	Лит.	Лист	Листов
Пров.		Крупник				И		1
Рук.груп.		Крупник				Госстрой СССР Сантехпроект г. Москва		
Н.контр.		Фрадкин						
Утв.		Вайнберг						

Формат 11

Типовой проект 903-1-152 Альбом XX

А20Б023.013

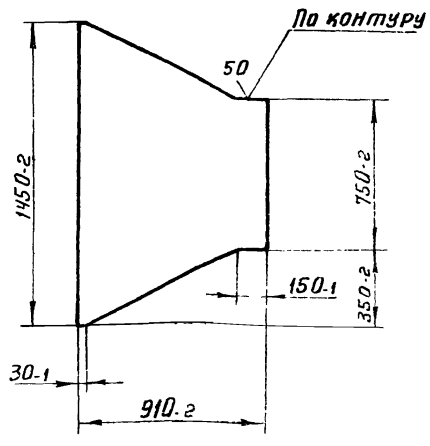

Изм.	Лист	№ докум.	Подп.	Дата	А20Б023.013			
Разраб.		Прокофьева			Стенка	Лит.	Масса	Масштаб
Пров.		Крупник				И	38,4	1:2
Рук.груп.		Крупник				Лист	Листов 1	
Н.контр.		Фрадкин			Лист Б-5 ГОСТ 19903-74 В Ст3пс2 ГОСТ 14637-69	Госстрой СССР Сантехпроект г. Москва		
Утв.		Вайнберг						

А20Б022.030СБ

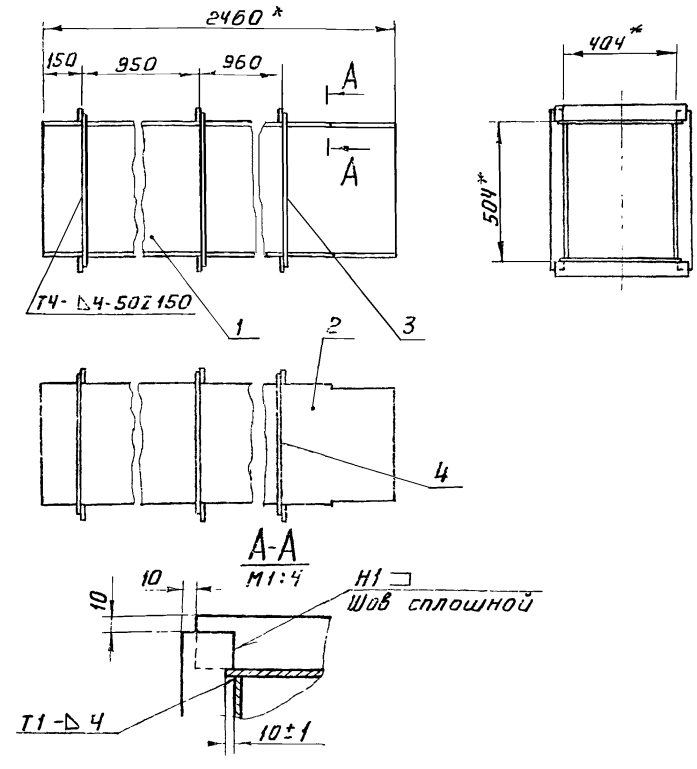

1. Неуказанные предельные отклонения размеров по СМ9
2. * Размеры для справок
3. Сварные швы по ГОСТ 5264-69

Инв.№подл. | Подп. и дата | Взам.инв.№ | Инв.№дубл. | Подп. и дата

Изм.	Лист	№ докум.	Подп.	Дата	А20Б022.030СБ			
Разраб.		Прокофьева			Короб	Лит.	Масса	Масштаб
Пров.		Крупник			Сборочный чертеж	И	158,0	1:15
Рук.груп.		Крупник				Лист	Листов 1	
Гл.спец.		Вайнберг				Госстрой СССР Сантехпроект г. Москва		
Н.контр.		Фрадкин						
Утв.		Гливак						

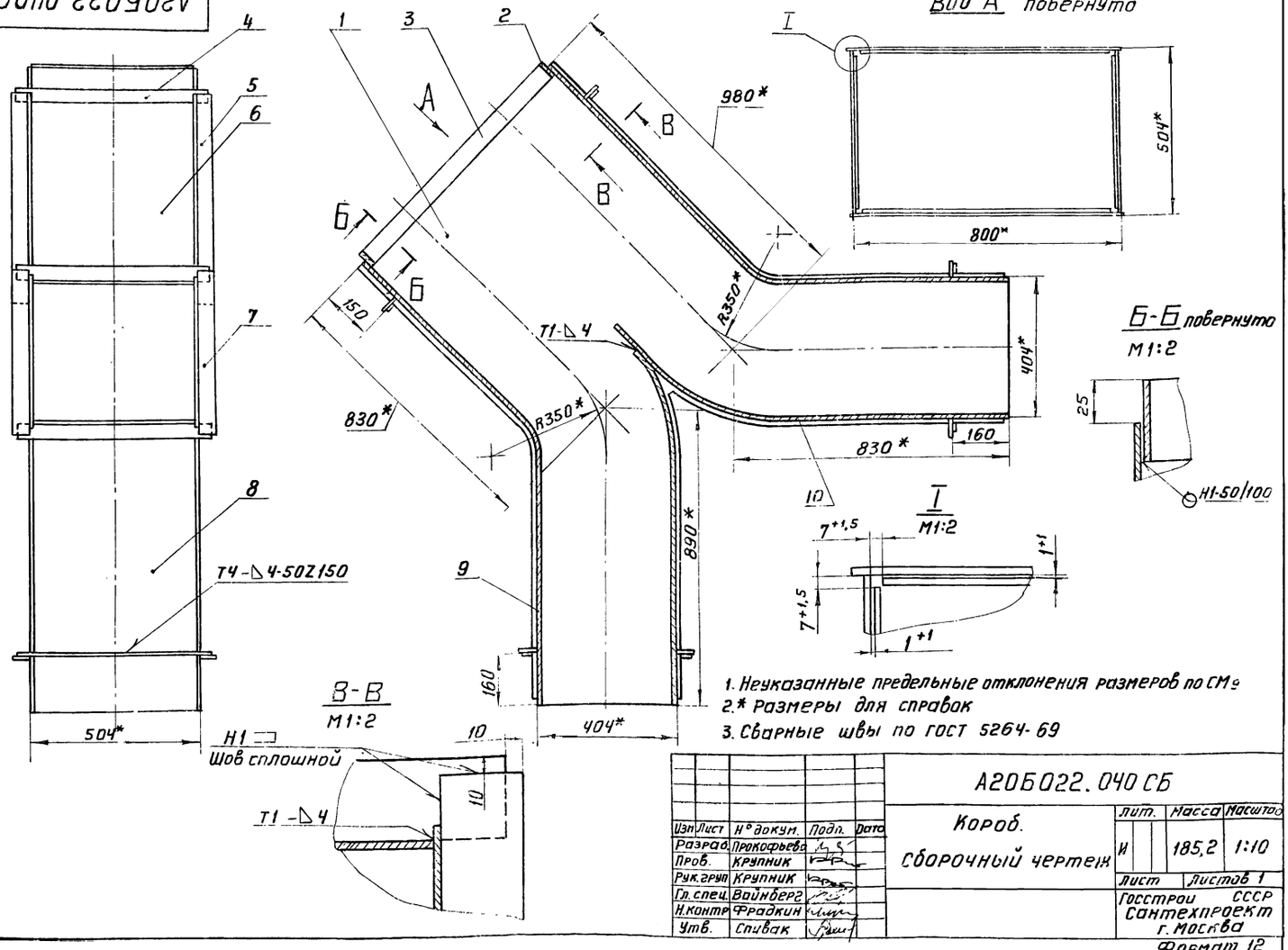

1. Неуказанные предельные отклонения размеров по СМ-2
2. * Размеры для справок
3. Сварные швы по ГОСТ 5264-69

Изм.	Лист	№ докум.	Подп.	Дата
Разраб.		Прокофьева		
Пров.		Крупник		
Рук.гр.		Крупник		
Гл.спец.		Вайнберг		
Н.контр.		Фрадкин		
Утв.		Спивак		

А20Б022.040СБ

Короб. Сборочный чертеж

Лит.	Масса	Масштаб
И	185,2	1:10

Лист | Листов 1

Госстрой СССР Сантехпроект г. Москва

Формат 12

Типовой проект 903-1-152 Альбом XX

Формат	Зона	Поз	Обозначение	Наименование	Кол.	Примечание
				Документация		
12			А20Б022.040СБ	Сборочный чертеж		
				Детали		
12		1	А20Б022.041	Стенка	1	
Б4		2	А20Б022.042	Полоса 5х50 ГОСТ 103-76 / Полоса Ст3 ГОСТ 535-58		
				L=482.4	2	0,94 кг
Б4		3	А20Б022.043	Полоса 5х50 ГОСТ 103-76 / Полоса Ст3 ГОСТ 535-58		
				L=778.4	2	1,6 кг
Б4		4	А20Б022.044	Ребро		
				Полоса 5х50 ГОСТ 103-76 / Ст3 ГОСТ 535-58		
				L=584.4	6	1,2 кг
Б4		5	А20Б022.045	Ребро		
				Полоса 5х50 ГОСТ 103-76 / Ст3 ГОСТ 535-58		
				L=880.4	2	1,8 кг
11		6	А20Б022.046	Стенка	1	
Б4		7	А20Б022.047	Ребро		
				Полоса 5х50 ГОСТ 103-76 / Ст3 ГОСТ 535-58		
				L=484.4	4	0,98 кг
11		8	А20Б022.048	Стенка	1	
11		9	А20Б022.049	Стенка	1	
11		10	А20Б022.051	Стенка	1	

Изм.	Лист	№ докум.	Подп.	Дата
Разраб.		Прокофьева		
Пров.		Крупник		
Рук.гр.		Крупник		
Н.контр.		Фрадкин		
Утв.		Вайнберг		

А20Б022.040

Короб.

Лит.	Лист	Листов
Н	1	2

Госстрой СССР Сантехпроект г. Москва

А20Б022.040

Лист 2

Инв.№подл. | Подп. и дата | Взам.инв.№ | Инв.№дубл. | Подп. и дата

А20Б022. 046

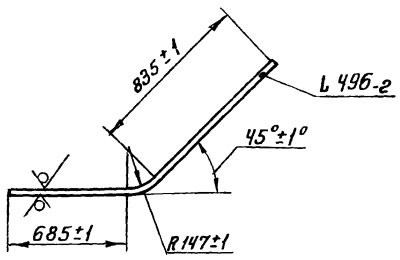

Изм	Лист	Н докум	Подп	Дата
Разраб		Прокофьева		
Пров		Калниболацкая		
Рук. груп		Крупник		
Н.контр		Фрадкин		
Утв		Вайнберг		

А20Б022. 046

Стенка

Лит	Масса	Масштаб
И	29,7	1:20
Лист	Листов 1	

Лист 6-4 ГОСТ 19903-74 ВСт3пс2 ГОСТ 14637-69

Госстрой СССР Сантехпроект г. Москва

Формат А1

Инв. № подл. | Подп. и дата | Взам. инв. № | Инв. № дубл. | Подп. и дата

А20Б022. 049

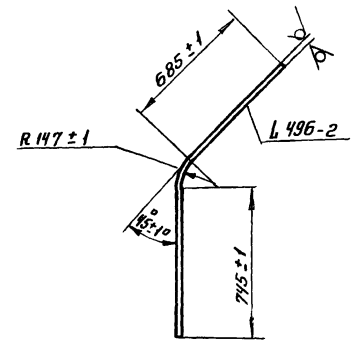

Изм	Лист	Н докум	Подп.	Дата
Разраб		Прокофьева		
Пров		Калниболацкая		
Рук. груп		Крупник		
Н.контр		Фрадкин		
Утв		Вайнберг		

А20Б022. 049

Стенка

Лит	Масса	Масштаб
И	28,2	1:20
Лист	Листов 1	

Лист 6-4 ГОСТ 19903-74 ВСт3пс2 ГОСТ 14637-69

Госстрой СССР Сантехпроект г. Москва

Формат А1

А20Б022. 041

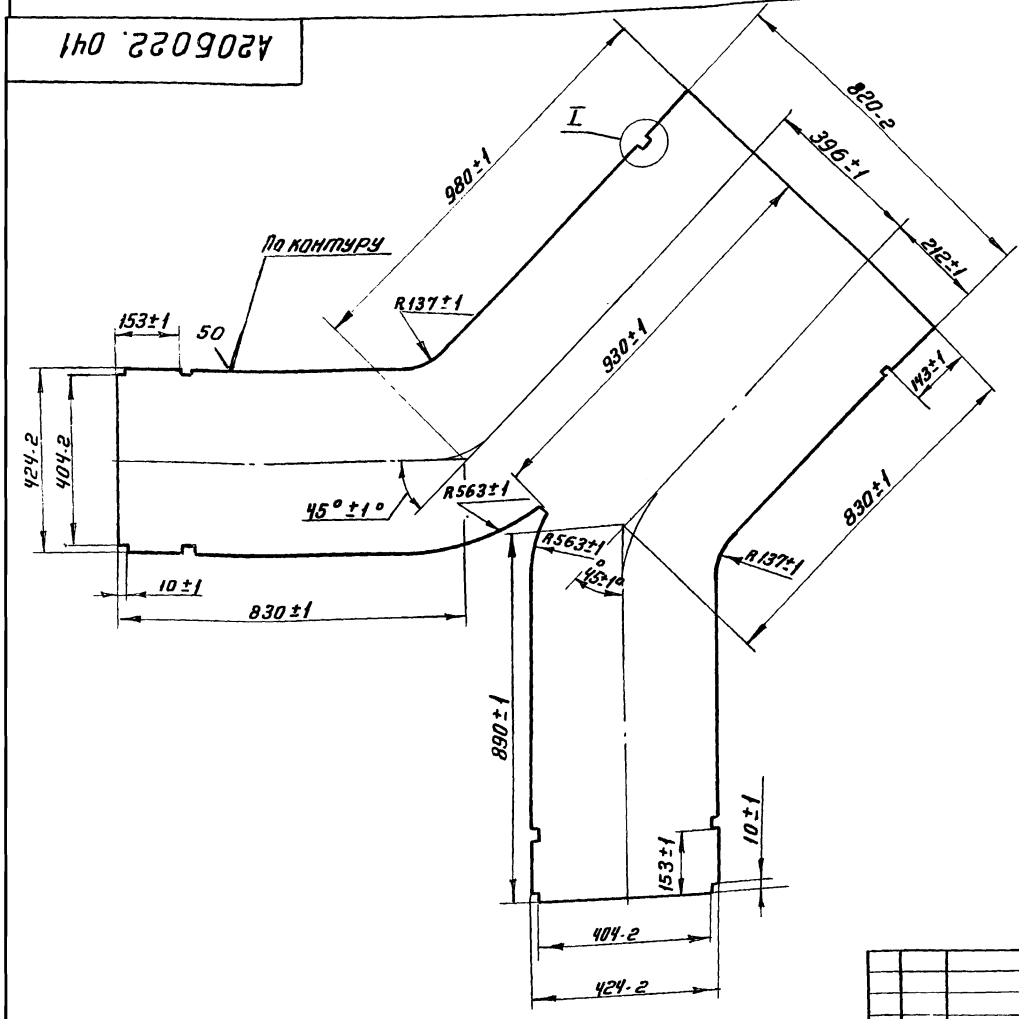

I
М1:2

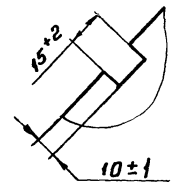

Изм	Лист	Н докум.	Подп.	Дата
Разраб.		Прокофьева		
Пров.		Калниболацкая		
Рук. груп		Крупник		
Н.контр		Фрадкин		
Утв		Вайнберг		

А20Б022. 041

Стенка

Лит	Масса	Масшт
И	61,2	1:10
Лист	Листов 1	

Лист 6-4 ГОСТ 19903-74 ВСт3пс2 ГОСТ 14637-69

Госстрой СССР Сантехпроект г. Москва

Типовой проект 903-1-152 Альбом XX

А20Б022.053

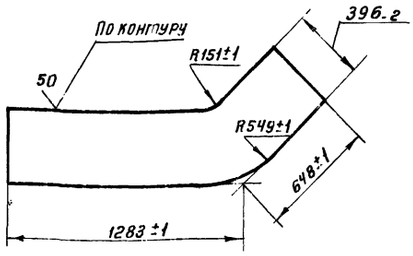

Изм	Лист	Н докум.	Подп.	Дата
Разр.		Прокофьева		
Пров.		Колниболоцкая		
Рук. гр.		Крупник		
Н. конт.		Фрадкин		
Утв.		Вайнберг		

А20Б022.053

Стенка

Лит | Масса | Масшт
И | 30.9 | 1:20

Лист | Листов 1

Лист 6-Ч ГОСТ 19903-74
В Ст3пс2 ГОСТ 14637-69

Госстрой СССР
Сантехпроект
г. Москва

Форм.	Зона	Поз	Обозначение	Наименование	Кол	Примечание
				Документация		
12			А20Б022.050СБ	Сборочный чертеж		
				Детали		
11		1	А20Б022.053	Стенка	2	
11		2	А20Б022.054	Стенка	1	
БЧ		3	А20Б022.055	Полоса		
				Полоса 5×50 ГОСТ 103-76 / Ст3 ГОСТ 535-58		
				L=382-ч	2	0,75 кг
БЧ		4	А20Б022.056	Ребро		
				Полоса 5×50 ГОСТ 103-76 / Ст3 ГОСТ 535-58		
				L=584-ч	4	1,14 кг
БЧ		5	А20Б022.057	Ребро		
				Полоса 5×50 ГОСТ 103-76 / Ст3 ГОСТ 535-58		
				L=484-ч	4	0,95 кг
БЧ		6	А20Б022.058	Полоса		
				Полоса 5×50 ГОСТ 103-76 / Ст3 ГОСТ 535-58		
				L=482-ч	2	0,94 кг
11		7	А20Б022.059	Стенка	1	

Изм	Лист	Н докум	Подп	Дата
Разраб.		Прокофьева		
Пров.		Колниболоцкая		
Рук. гр.		Крупник		
Н. контр.		Фрадкин		
Утв		Вайнберг		

А20Б022.050

Короб

Лит | Лист | Листов
И | | 1

Госстрой СССР
Сантехпроект
г. Москва

Инв. № подл. | Подп. и дата | Взам. инв. № | Инв. № дубл. | Подп. и дата

Типовой проект 903-1-152 Альбом XX

А20Б022.050СБ

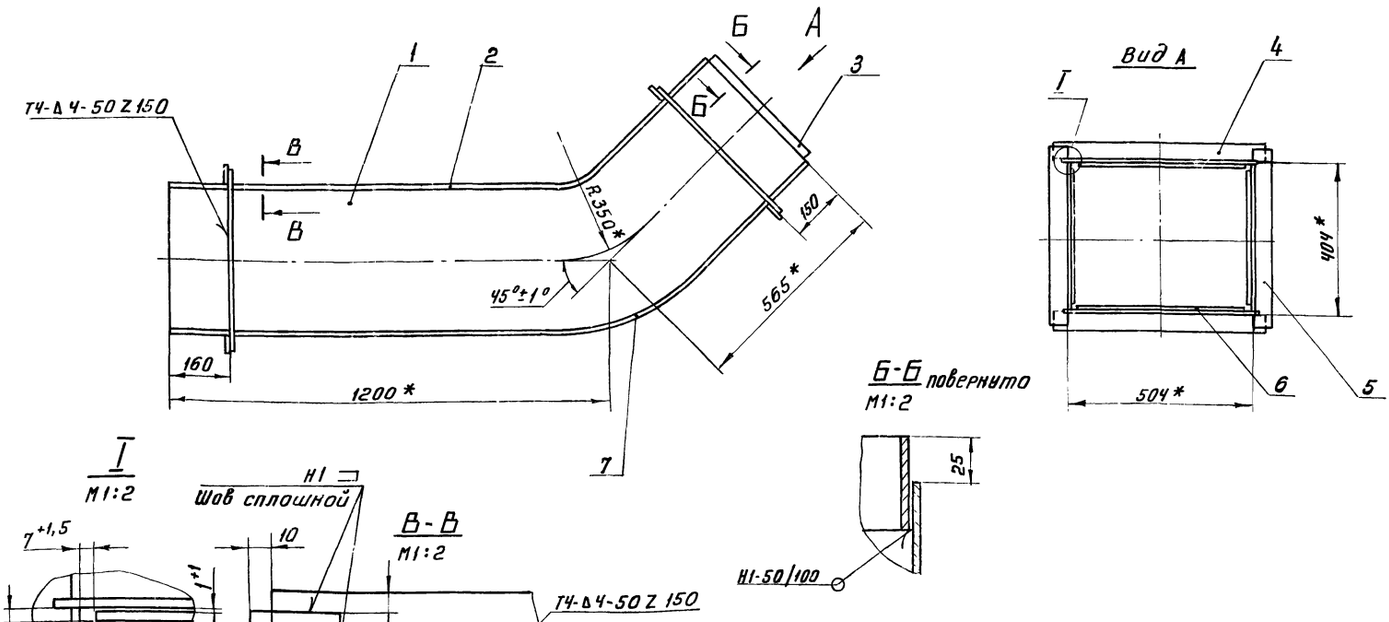

1. Неуказанные предельные отклонения размеров по СМ 9
2. * Размеры для справок
3. Сварные швы по ГОСТ 5264-69

Изм	Лист	Н докум	Подп	Дата
Разраб.		Прокофьева		
Пров.		Колниболоцкая		
Рук. гр.		Крупник		
Гл. спец		Вайнберг		
Н. контр		Фрадкин		
Утв.		Спивак		

А20Б022.050СБ

Короб
Сборочный чертеж

Лит | Масса | Масшт.
И | 145,6 | 1:10

Лист | Листов 1

Госстрой СССР
Сантехпроект
г. Москва

Типовой проект 903-1-152 Альбом XX

А206022.051

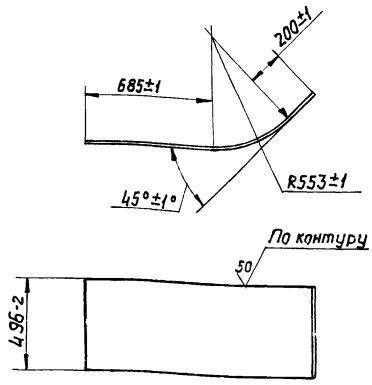

Изм.	Лист	№ докум.	Подп.	Дата
Разраб.		Прокофьева		
Пров.		Крупник		
Рук. груп.		Крупник		
Н. контр.		Фрадкин		
Утв.		Вайндерг		

А206022.051

Стенка

Лит.	Масса	Масштаб
И	24,1	1:2

Лист | Листов 1

Лист Б-4 ГОСТ 19903-74 ВСт3пс2 ГОСТ 14637-69

Госстрой СССР Сантехпроект г. Москва

А206022.048

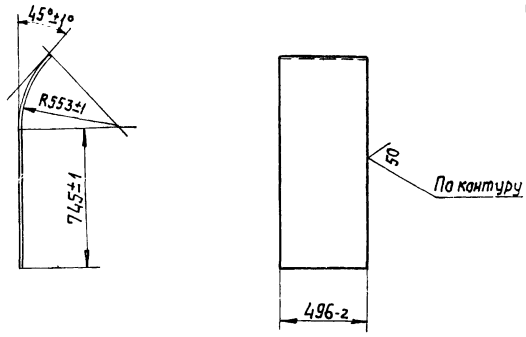

Изм.	Лист	№ докум.	Подп.	Дата
Разраб.		Прокофьева		
Пров.		Крупник		
Рук. груп.		Крупник		
Н. контр.		Фрадкин		
Утв.		Вайндерг		

А206022.048

Стенка

Лит.	Масса	Масштаб
И	22,2	1:20

Лист | Листов 1

Лист Б-4 ГОСТ 19903-74 ВСт3пс2 ГОСТ 14637-69

Госстрой СССР Сантехпроект г. Москва

Формат 11

Инв. № подл. | Подп. и дата | Взам. инв. № | Инв. № дубл. | Подп. и дата

А206022.059

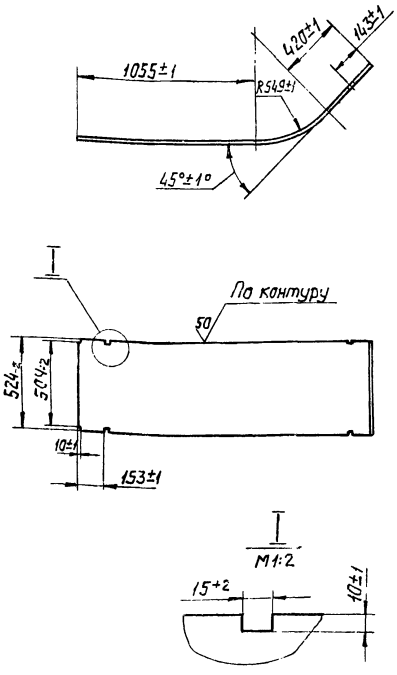

Изм.	Лист	№ докум.	Подп.	Дата
Разраб.		Прокофьева		
Пров.		Крупник		
Рук. груп.		Крупник		
Н. контр.		Фрадкин		
Утв.		Вайндерг		

А206022.059

Стенка

Лит.	Масса	Масштаб
И	45,7	1:20

Лист | Листов 1

Лист Б-4 ГОСТ 19903-74 ВСт3пс2 ГОСТ 14637-69

Госстрой СССР Сантехпроект г. Москва

А206022.054

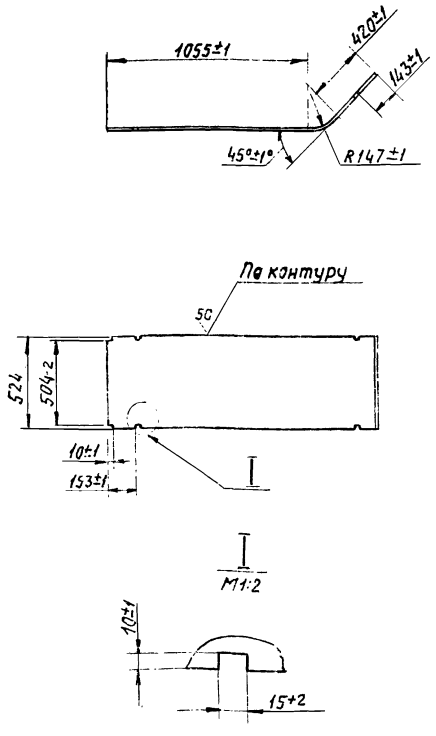

Изм.	Лист	№ докум.	Подп.	Дата
Разраб.		Прокофьева		
Пров.		Крупник		
Рук. груп.		Крупник		
Н. контр.		Фрадкин		
Утв.				

А206022.054

Стенка

Лит.	Масса	Масштаб
И	26,3	1:20

Лист | Листов 1

Лист Б-4 ГОСТ 19903-74 ВСт3пс2 ГОСТ 14637-69

Госстрой СССР Сантехпроект г. Москва

Инв. № подл. | Подп. и дата | Взам. инв. № | Инв. № дубл. | Подп. и дата

А20Б022.060СБ

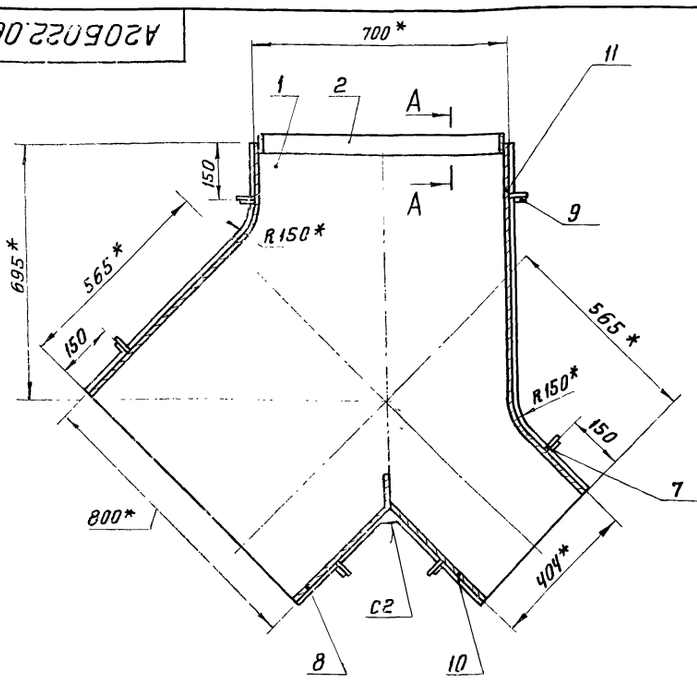

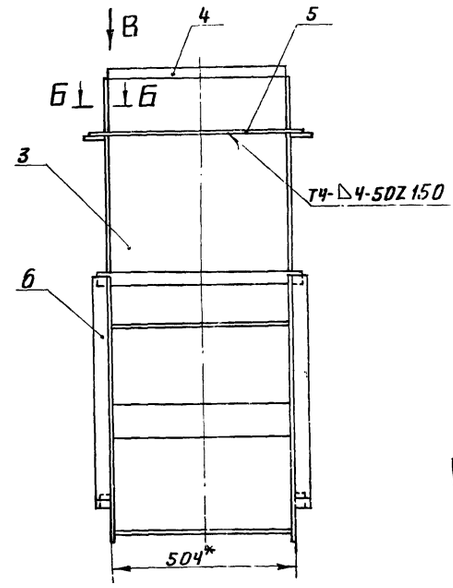

А-А
М1:2

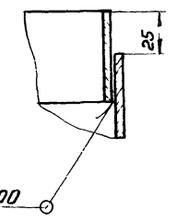

Вид В
М1:2

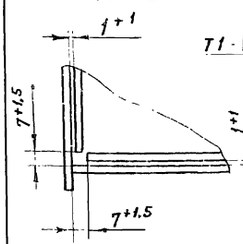

Б-Б
М1:2

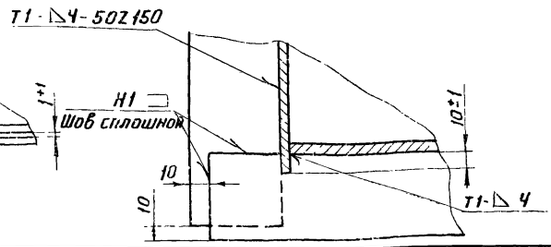

1. Неуказанные предельные отклонения размеров по СМ9
2.* Размеры для справок
3. Сварные швы по ГОСТ 5264-69

Изм.	Лист	№ докум.	Подп.	Дата
Разраб		Прокофьева		
Пров.		Крупник		
Рук.гр.		Крупник		
Гл.спец.		Вайнберг		
Н.контр.		Фрадкин		
Утв.		Сливак		

А20Б022.060СБ

Короб
Сборочный чертеж

Лит.	Масса	Масштаб
И	145,7	1:10

Лист | Листов 1

Госстрой СССР
Сантехпроект
г. Москва

Формат: 12

Формат	Зона	Поз.	Обозначение	Наименование	Кол.	Примечание
				Документация		
12			А20Б022.060СБ	Сборочный чертеж		
				Детали		
11		1	А20Б022.061	Стенка	2	
БЧ		2	А20Б022.062	Полоса		
				Полоса 5×50 ГОСТ 103-76 / Ст3 ГОСТ 535-58		
				L=678-ч	2	1,4 кг
11		3	А20Б022.063	Стенка	1	
БЧ		4	А20Б022.064	Полоса 5×50 ГОСТ 103-76 / Ст3 ГОСТ 535-58		
				L=482-ч	2	0,94 кг
БЧ		5	А20Б022.065	Ребро		
				Полоса 5×50 ГОСТ 103-76 / Ст3 ГОСТ 535-58		
				L=584-ч	6	1,2 кг
БЧ		6	А20Б022.066	Ребро		
				Полоса 5×50 ГОСТ 103-76 / Ст3 ГОСТ 535-58		
				L=880-ч	2	1,8 кг

Формат	Зона	Поз.	Обозначение	Наименование	Кол.	Примечание
БЧ		7	А20Б022.067	Ребро		
				Полоса 5×50 ГОСТ 103-76 / Ст3 ГОСТ 535-58		
				L=484-2	2	0,98 кг
11		8	А20Б022.068	Стенка	1	
БЧ		9	А20Б022.069	Ребро		
				Полоса 5×50 ГОСТ 103-76 / Ст3 ГОСТ 535-58		
				L=780-ч	2	1,6 кг
БЧ		10	А20Б022.071	Стенка		
				Лист Б-Ч ГОСТ 19903-74 / ВСт3пс2 ГОСТ 14637-69		
				496-2 × 363-2	1	5,8 кг
11		11	А20Б022.072	Стенка	1	

Изм.	Лист	№ докум.	Подп.	Дата
Разраб		Прокофьева		
Пров		Крупник		
Рук.гр.		Крупник		
Н.контр		Фрадкин		
Утв.		Вайнберг		

А20Б022.060

Короб

Лит.	Лист	Листов
И	1	2

Госстрой СССР
Сантехпроект
г. Москва

Формат 11

Типовой проект 903-1-152 Альбом XX

Инв.№ подл. | Подп. и дата | Взам. инв.№ | Инв.№ дубл. | Подп. и дата

Изм.	Лист	№ докум.	Подп.	Дата

А20Б022.060

Лист 2

А20Б022. 063

50 √(√)

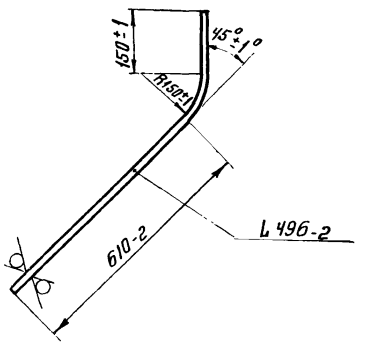

Изм	Лист	Ндокум	Подп	Дата
Разраб.		Прокофьева		
Пров.		Колниболоцкая		
Рук. груп		Крупник		
Н.контр.		Фрадкин		
Утв.		Вайнберг		

А20Б022. 063

Стенка

Лит	Масса	Масшт
И	13,9	1:10
Лист	Листов 1	

Лист Б-4 ГОСТ 19903-74
ВСт3пс2 ГОСТ 14637-69

Госстрой СССР
Сантехпроект
г. Москва

Формат 11

А20Б022. 072

50 √(√)

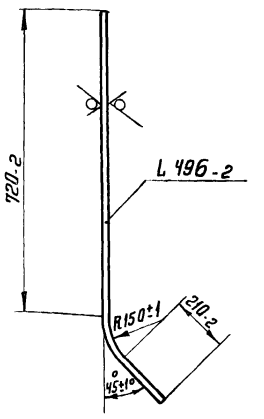

Изм	Лист	Ндокум	Подп	Дата
Разраб.		Прокофьева		
Пров.		Колниболоцкая		
Рук. гр.		Крупник		
Н.контр		Фрадкин		
Утв.		Вайнберг		

А20Б022. 072

Стенка

Лит	Масса	Масшт
И	16,6	1:10
Лист	Листов 1	

Лист Б-4 ГОСТ 19903-74
ВСт3пс2 ГОСТ 14637-69

Госстрой СССР
Сантехпроект
г. Москва

Формат 11

Инв.№подл. | Подп. и дата | Взам.инв.№ | Инв.№дубл. | Подп. и дата

А20Б022. 079

√(√)

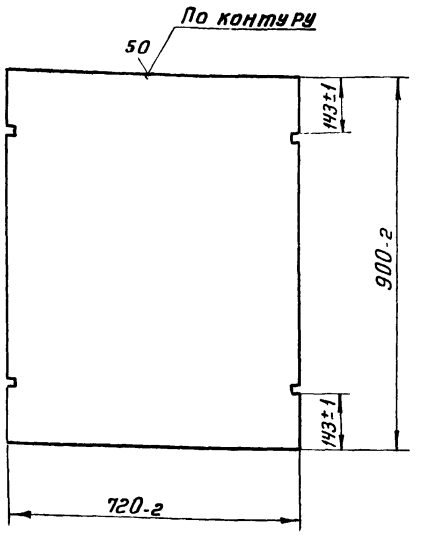

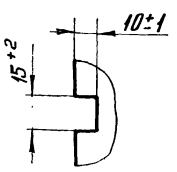

Изм	Лист	Ндокум	Подп.	Дата
Разраб.		Прокофьева		
Пров.		Колниболоцкая		
Рук. груп		Крупник		
Н.контр		Фрадкин		
Утв		Вайнберг		

А20Б022. 079

Стенка

Лит.	Масса	Масшт
И	20,7	1:10
Лист	Листов 1	

Лист Б-4 ГОСТ 19903-74
ВСт3пс2 ГОСТ 14637-69

Госстрой СССР
Сантехпроект
г. Москва

А20Б022. 068

√(√)

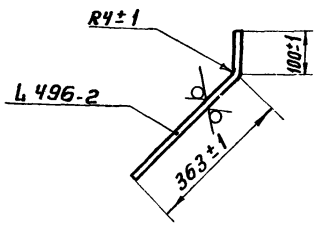

Изм	Лист	Ндокум.	Подп.	Дата
Разраб.		Прокофьева		
Пров.		Колниболоцкая		
Рук. груп		Крупник		
Н.контр.		Фрадкин		
Утв.		Вайнберг		

А20Б022. 068

Стенка

Лит	Масса	Масшт
И	7,4	1:10
Лист	Листов 1	

Лист Б-4 ГОСТ 19903-74
ВСт3пс2 ГОСТ 14637-69

Госстрой СССР
Сантехпроект
г. Москва

Инв.№подл. | Подп. и дата | Взам.инв.№ | Инв.№дубл. | Подп. и дата

Типовой проект 903-1-152 Альбом XX

А20Б022.076

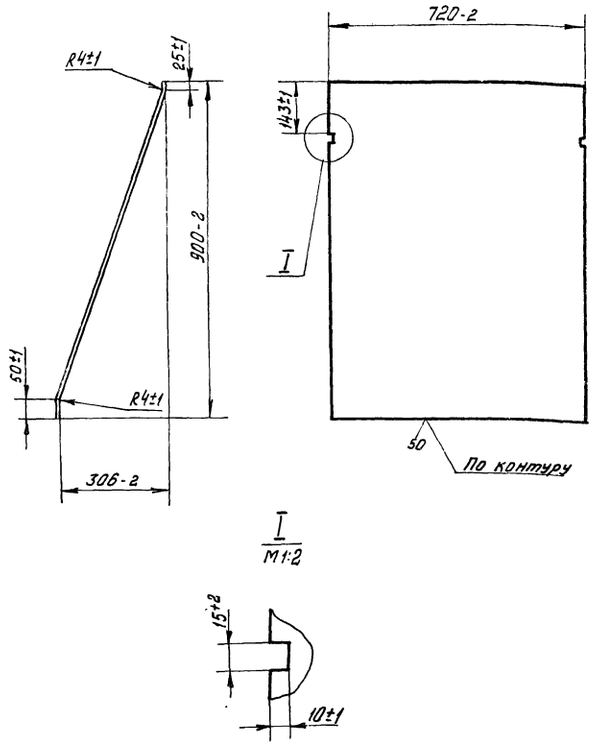

Изм.	Лист.	N докум.	Подп.	Дата
Разраб.		Прокофьева		
Провер.		Крупник		
Рук. груп.		Крупник		
Н. контр.		Фрадкин		
Утв.		Вайнберг		

А20Б022.076

Стенка

Лит	Масса	Масшт.
И	21,9	1:10

Лист | Листов 1

Лист 6-4 ГОСТ 19903-74 / ВСт3пс2 ГОСТ 14637-69

Госстрой СССР САНТЕХПРОЕКТ г. Москва

Формат 11

А20Б022.074

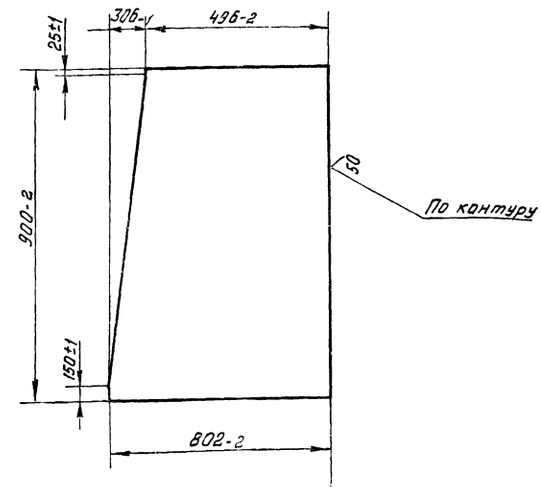

Изм.	Лист.	N докум.	Подп.	Дата
Разраб.		Прокофьева		
Пров.		Крупник		
Рук. гр.		Крупник		
Н. контр.		Фрадкин		
Утв.		Вайнберг		

А20Б022.074

Стенка

Лит	Масса	Масшт.
И	18,7	1:10

Лист | Листов 1

Лист 6-4 ГОСТ 19903-74 / ВСт3пс2 ГОСТ 14637-69

Госстрой СССР: САНТЕХПРОЕКТ г. Москва

Формат 11

Формат	Зона	Поз.	Обозначение	Наименование	Кол.	Примечание
				Документация		
11			А20Б022.070СБ	Сборочный чертеж		
				Детали		
Б4		1	А20Б022.073	Ребро		
				Полоса 5×50 ГОСТ 103-76 / Ст3 ГОСТ 535-58		
				L=630-4	2	1,2 кг
11		2	А20Б022.074	Стенка	2	
Б4		3	А20Б022.075	Полоса		
				Полоса 5×50 ГОСТ 103-76 / Ст3 ГОСТ 535-58		
				L=802-2	2	1,6 кг
11		4	А20Б022.076	Стенка	1	
Б4		5	А20Б022.077	Ребро		
				Полоса 5×50 ГОСТ 103-76 / Ст3 ГОСТ 535-58		
				L=780-4	2	1,5 кг
Б4		6	А20Б022.078	Полоса		
				Полоса 5×50 ГОСТ 103-76 / Ст3 ГОСТ 535-58		
				L=684-2	2	1,3 кг
11		7	А20Б022.079	Стенка	1	

А20Б022.070

Изм.	Лист.	N докум.	Подп.	Дата
Разраб.		Прокофьева		
Пров.		Крупник		
Рук. гр.		Крупник		
Н. контр.		Фрадкин		
Утв.		Вайнберг		

Короб

Лит	Лист	Листов
И		1

Госстрой СССР САНТЕХПРОЕКТ г. Москва

А20Б022.070СБ

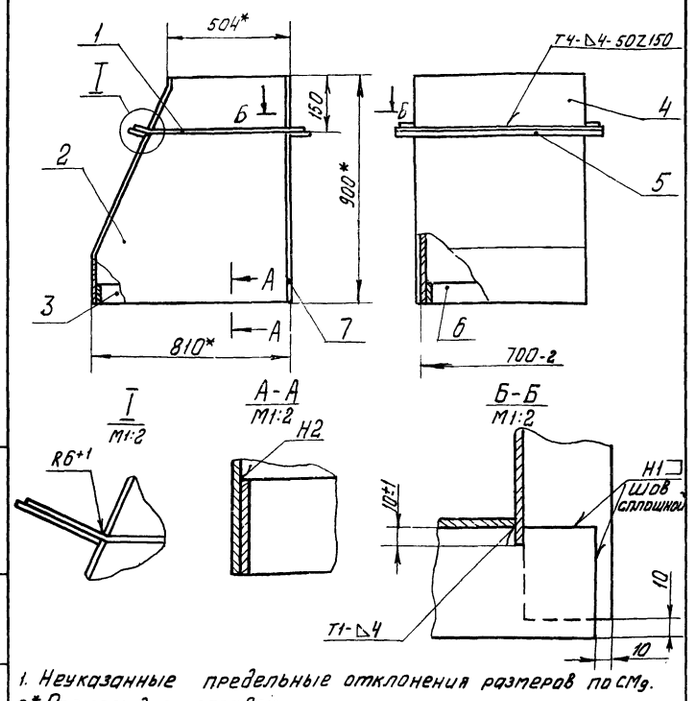

1. Неуказанные предельные отклонения размеров по Сm9.
2. * Размеры для справок
3. Сварные швы по ГОСТ 5264-69.

Изм.	Лист.	N докум.	Подп.	Дата
Разраб.		Миляева		
Пров.		Крупник		
Рук. гр.		Крупник		
Н. контр.		Фрадкин		
Утв.		Гольвак		

Короб Сборочный чертеж

Лит.	Масса	Масшт.
И	97,6	1:15

Лист | Листов 1

Госстрой СССР САНТЕХПРОЕКТ г. Москва

А20б023.012

50 V(V)

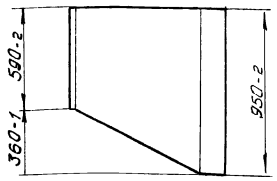

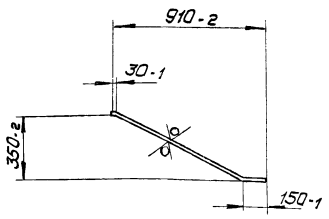

Изм.	Лист	N докум.	Подп.	Дата
Разраб.		Прокофьева		
Пров.		Крупник		
Рук.гр.		Крупник		
Н.контр.		Фрадкин		
Утв.		Вайнберг		

А20б023.012

Стенка

Лит.	Масса	Масштаб
И	31,4	1:20

Лист | Листов 1

Лист б-5 ГОСТ 19903-74
В Ст3пс2 ГОСТ 14637-69

Госстрой СССР
Сантехпроект
г. Москва

Формат	Зона	Поз.	Обозначение	Наименование	Кол.	Примечание
				Документация		
22			А20б023.000 СБ	Сборочный чертеж		
				Сборочные единицы		
11		1	А20б021.030	Короб	1	
11		2	А20б021.040	Короб	1	
11		3	А20б021.050	Короб	1	
11		4	А20б021.060	Короб	1	
11		5	А20б021.070	Короб	1	
11		6	А20б021.080	Короб	1	
11		7	А20б021.090	Короб	1	
11		8	А20б021.100	Короб	1	
11		9	А20б021.110	Короб	1	
11		10	А20б021.120	Короб	1	
11		11	А20б021.130	Короб	1	
11		12	А20б021.140	Короб	1	
11		13	А20б021.150	Короб	1	
11		14	А20б021.160	Карман всасывающий	1	
11		15	А20б021.170	Короб	1	
11		16	А20б021.180	Короб	1	
11		17	А20б021.190	Опора	1	
11		18	-01	Опора	1	
11		19	А20б021.200	Опора	1	
11		20	А20б023.010	Короб	1	

Инв.N подл. | Подп. и дата | Взам.инв.N | Инв.N дубл. | Подп. и дата

Изм.	Лист	N докум.	Подп.	Дата
Разраб.		Шершакова		
Пров.		Крупник		
Рук.гр.		Крупник		
Н.контр.		Фрадкин		
Утв.		Вайнберг		

А20б023.000

Газопровод котлоагрегата (топливо-бурые угли)

Лит.	Лист	Листов
И	1	3

Госстрой СССР
Сантехпроект
г. Москва

Формат 11

Формат	Зона	Поз.	Обозначение	Наименование	Кол.	Примечание
11		21	А20б023.020	Короб	1	
11		22	А20б023.030	Короб	1	
				Детали		
Б4		23	А20б021.001	Связка		
				Уголок Б-50х50х5 ГОСТ 8509-72 / Ст3 ГОСТ 535-58		
				L=506-2	2	1,92 кг
Б4		24	А20б021.002	Связка		
				Уголок Б-50х50х5 ГОСТ 8509-72 / Ст3 ГОСТ 535-58		
				L=406-2	2	1,54 кг
Б4		25	А20б021.003	Связка		
				Уголок Б-50х50х5 ГОСТ 8509-72 / Ст3 ГОСТ 535-58		
				L=504-2	4	1,88 кг
Б4		26	А20б021.004	Связка		
				Уголок Б-50х50х5 ГОСТ 8509-72 / Ст3 ГОСТ 535-58		
				L=534-2	4	2,0 кг
				Стандартные изделия		
				Болты ГОСТ 7798-70		
		27		М10х35.36	12	
		28		М12х35.36	126	
		29		М12х40.36	36	
		30		Гайка М10.4 ГОСТ 5915-70	12	
		31		Гайка М12.4 ГОСТ 5915-70	162	

Типовой проект 903-1-152 Альбом XX

Изм.	Лист	N докум.	Подп.	Дата

А20б023.000

Лист 2

Формат	Зона	Поз.	Обозначение	Наименование	Кол.	Примечание
		32		Шайба 12. ГОСТ 10906-66	36	
		33		Шайба 12.02 ГОСТ 11371-68	12	
				Прочие изделия		
		34		Привод рычажный местный 04МВН 5113-63	1	
		35		Клапан 400х500ф МВН 655-17	1	
		36		Компенсатор 300х600 03МВН 1827-64	1	
		37		Компенсатор 400х500 04МВН 1827-64	3	
				Материалы		
		38		Шнур асбестовый ШАПТ 10 ГОСТ 1779-72	30	м
		39		Картон асбестовый С=5мм ГОСТ 2850-58	1,2	м²

Инв.N подл. | Подп. и дата | Взам.инв.N | Инв.N дубл. | Подп. и дата

Изм.	Лист	N докум.	Подп.	Дата

А20б023.000

А20б023.000 СБ

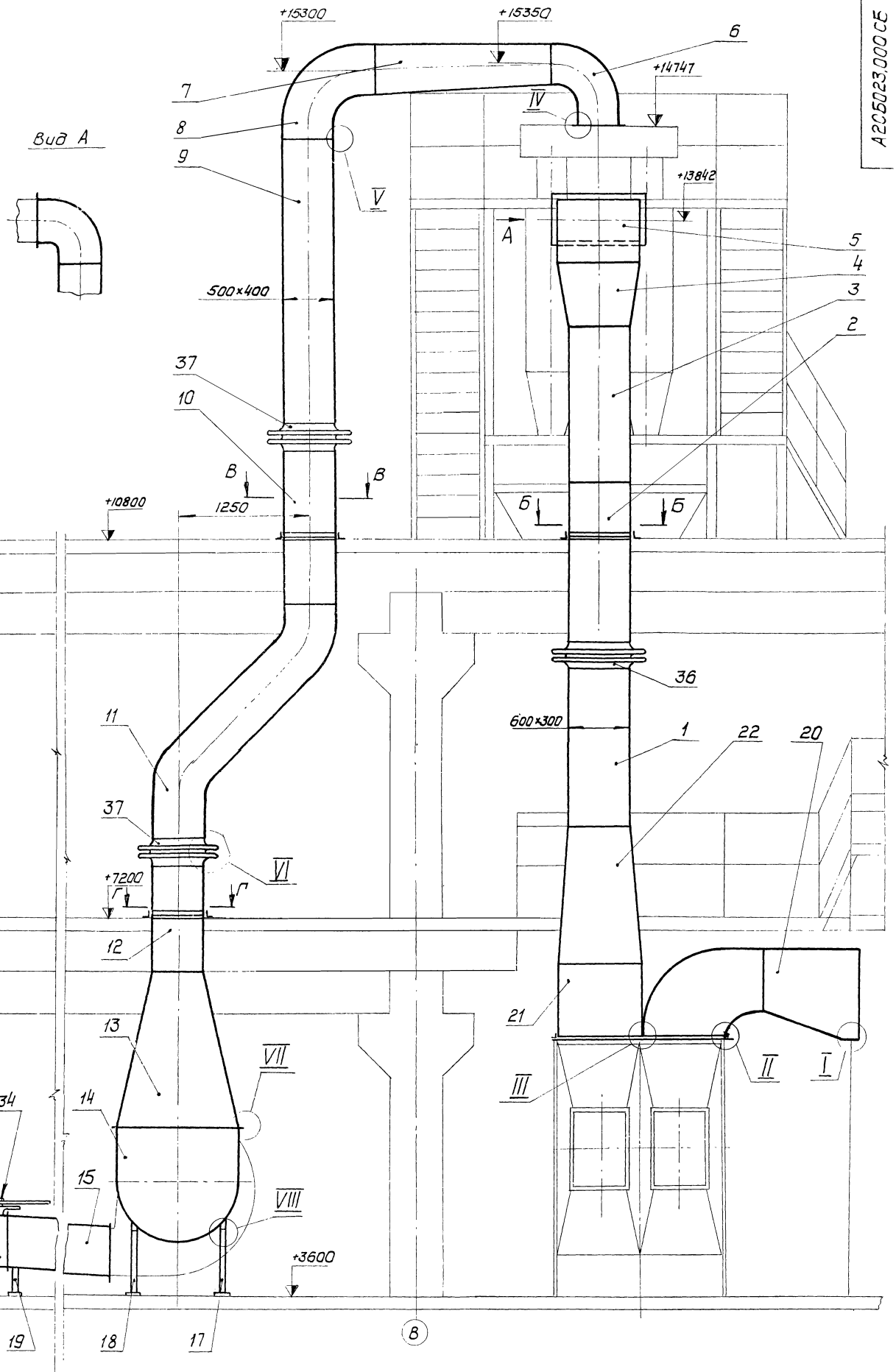

				А20б023.000 СБ		
Изм.	Лист	N докум.	Подп.	Дата		
Разраб.		Шершакова			Газопровод котлоагрегата (топливо-бурые угли) Сборочный чертеж	Лит. / Масса / Масштаб: И / 2750 / 1:25
Пров.		Крупник				Лист 1 / Листов 3
Рук.гр.		Крупник				Госстрой СССР
Гл.спец.		Вайнберг				Сантехпроект г. Москва
Н.контр.		Фрадкин				
Утв.		Липак				

Типовой проект 903-1-152 Альбом X.1

Инв.N подл. | Подп. и дата | Взам.инв.N | Инв.N дубл. | Подп. и дата

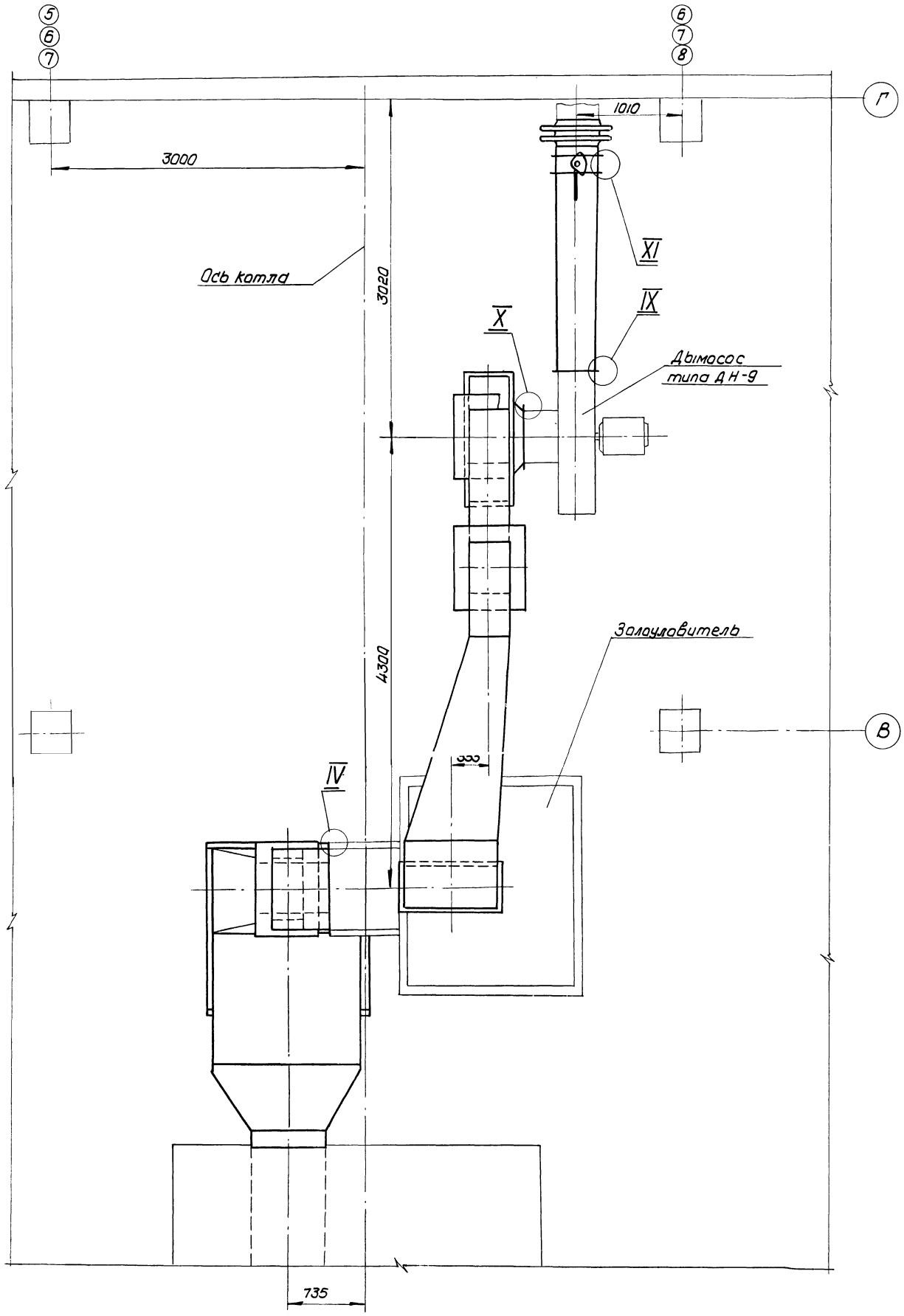
5
6
7
6
7
8
Г
В
1010
3000
3020
4300
Ось котла
XI
IX
X
IV
Дымосос
типа ДН-9
Золоуловитель
735

I
М1:2

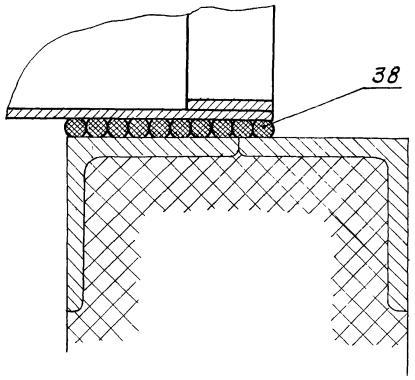

II
М1:2

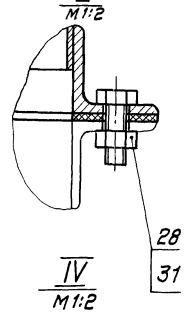

III
М1:2

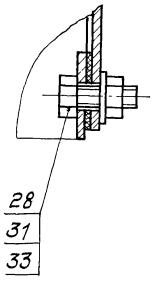

V
М1:2

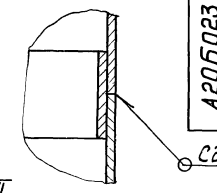

IV
М1:2

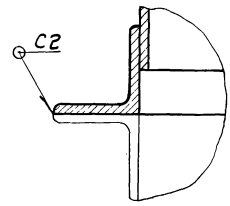

VI
М1:4

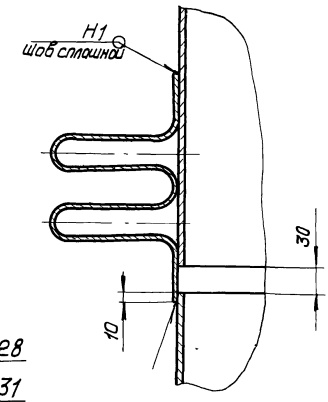

VII
М 1:2

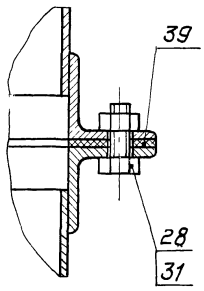

VIII

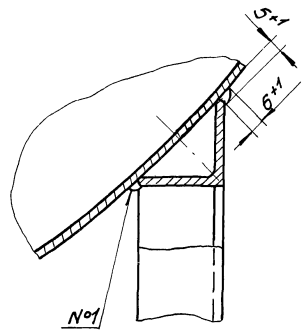

IX
М1:2

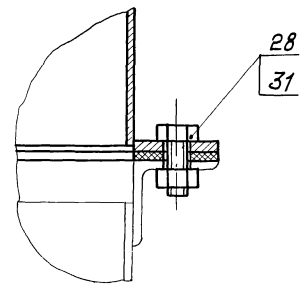

Б-Б
М 1:10

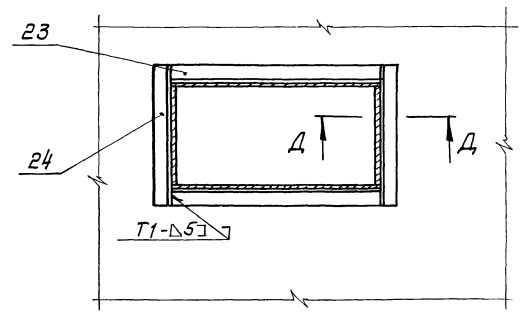

XI
М1:2

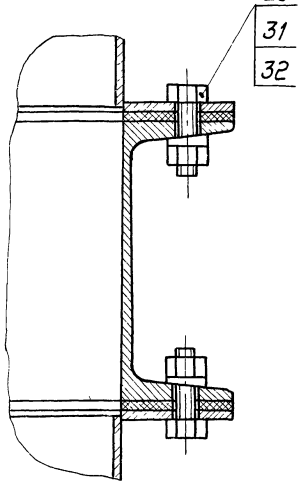

X
М1:1

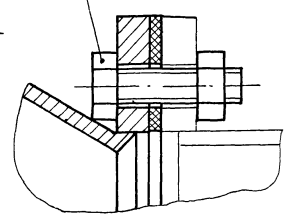

В-В
М 1:10

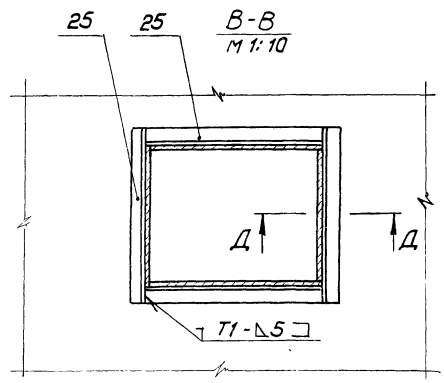

Г-Г
М 1:10

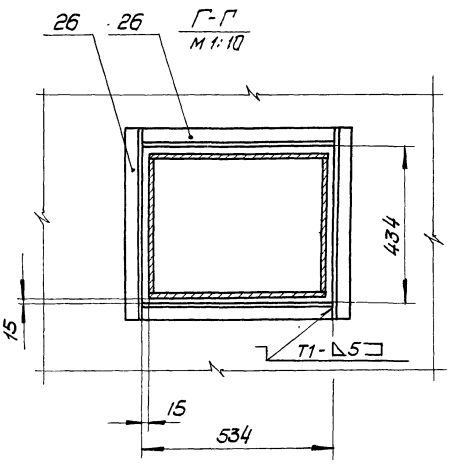

Д-Д
М 1:2

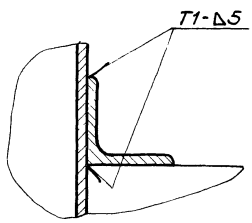

А20Б023.010СБ

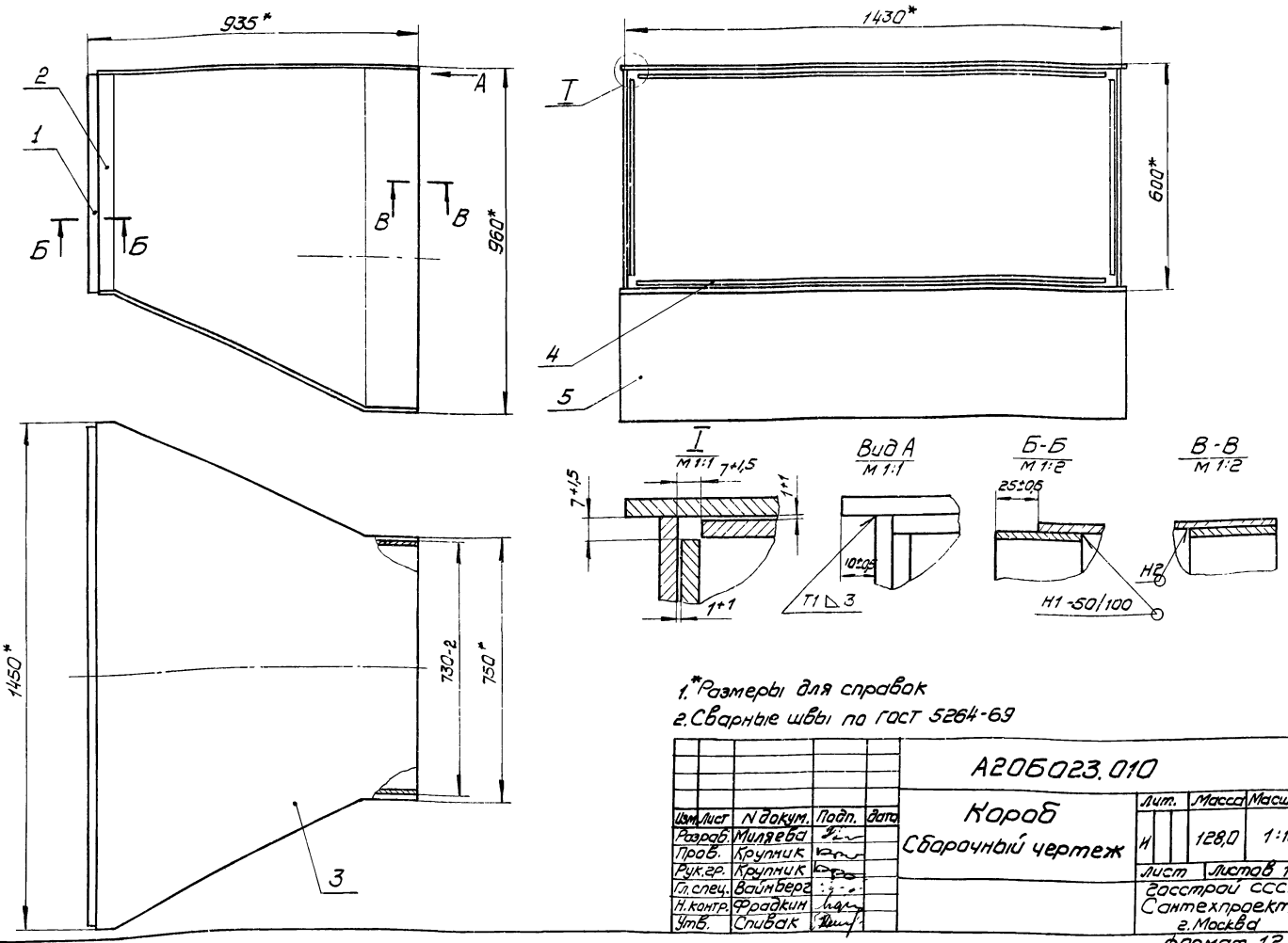

1.*Размеры для справок
2.Сварные швы по ГОСТ 5264-69

Изм.	Лист	N докум.	Подп.	Дата	А20Б023.010			
Разраб.		Миляева			Короб	Лит.	Масса	Масшт.
Пров.		Крупник			Сборочный чертеж	И	128,0	1:10
Рук.гр.		Крупник				Лист	Листов 1	
Гл.спец.		Вайнберг				Госстрой СССР Сантехпроект г.Москва		
Н.контр.		Фрадкин						
Утв.		Спивак						

Формат 12

А20Б023.015

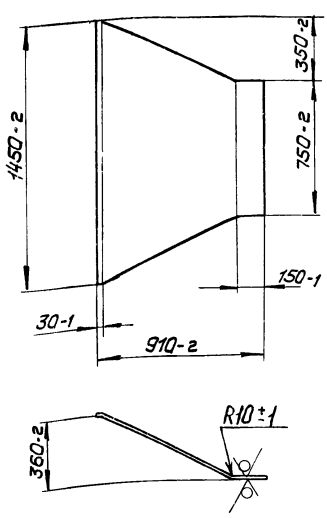

Форм.	Зона	Поз.	Обозначение	Наименование	Кол.	Примечание
				Документация		
12			А20Б023.010СБ	Сборочный чертеж:		
				Детали		
Б4		1	А20Б023.011	Полоса		
				Полоса 5×50 ГОСТ 103-76 / Ст.3 ГОСТ 535-58		
				L=576-4	2	1,1кг
11		2	А20Б023.012	Стенка	2	
11		3	А20Б023.013	Стенка	1	
Б4		4	А20Б023.014	Полоса		
				Полоса 5×50 ГОСТ 103-76 / Ст.3 ГОСТ 535-58		
				L=1406-6	2	2,7кг
11		5	А20Б023.015	Стенка	1	
Б4		6	А20Б023.016	Полоса		
				Полоса 5×50 ГОСТ 103-76 / Ст.3 ГОСТ 535-58		
				L=940-2	2	1,8кг
Б4		7	А20Б023.017	Полоса		
				Полоса 5×50 ГОСТ 103-76 / Ст3 ГОСТ 535-58		
				L=1420-2	2	2,8кг

Подп. и дата | Инв. N дубл. | Взам. инв. N | Подп. и дата | Инв. N подл.

Изм.	Лист	N докум.	Подп.	Дата	А20Б023.015			
Разр.		Прокофьева			Стенка	Лит.	Масса	Масшт.
Пров.		Крупник				И	41,9	1:20
Рук.гр.		Крупник				Лист	Листов 1	
Н.контр.		Фрадкин			Лист Б-5 ГОСТ 19903-74 / В Ст3 пс2 ГОСТ 14637-69	Госстрой СССР Сантехпроект г.Москва		
Утв.		Вайнберг						

Изм.	Лист	N докум.	Подп.	Дата	А20Б.023.010			
Разраб.		Прокофьева			Короб	Лит	Лист	Листов
Пров.		Крупник				И		1
Рук.гр.		Крупник				Госстрой СССР Сантехпроект г.Москва		
Н.контр.		Фрадкин						
Утв.		Вайнберг						

Формат 11

Типовой проект 903-1-152 Альбом XX

А20Б023.021

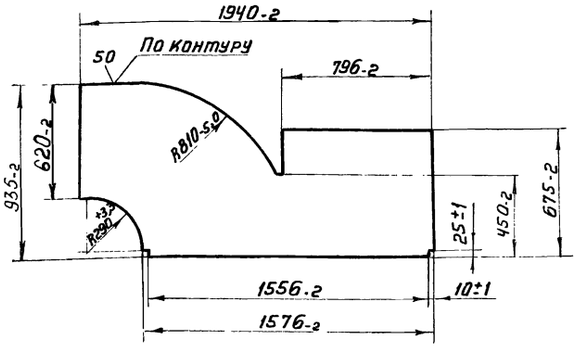

Изм	Лист	№ докум.	Подп.	Дата	А20Б023.021			
Разраб.		Прокофьева			Стенка	Лит.	Масса	Масштаб
Пров.		Крупник				И	42,6	1:20
Рук.груп.		Крупник				Лист	Листов 1	
Н.контр.		Фрадкин			Лист Б-5 ГОСТ 19903-74 В Ст3пс2 ГОСТ 14637-69	Госстрой СССР Сантехпроект г. Москва		
Утв.		Вайнберг						

Формат: 11

А20Б023.023

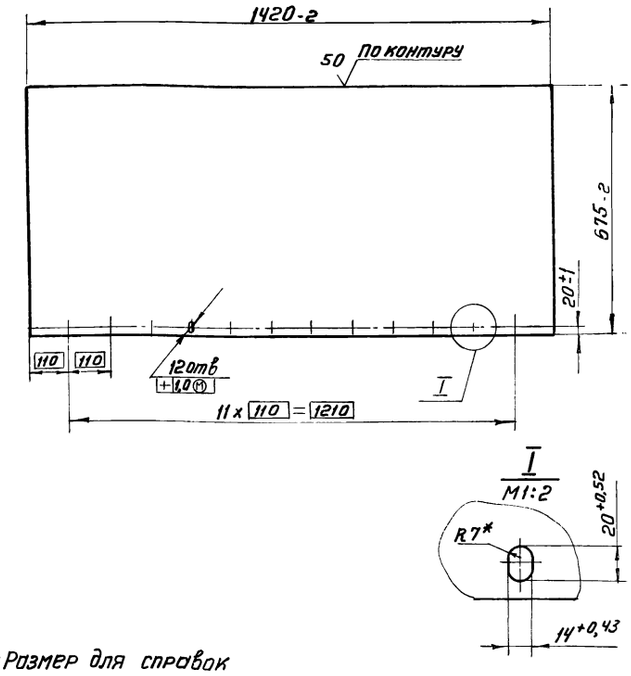

*Размер для справок

Изм	Лист	№ докум.	Подп.	Дата	А20Б023.023			
Разраб.		Прокофьева			Стенка	Лит.	Масса	Масштаб
Пров.		Крупник				И	38,3	1:20
Рук.груп.		Крупник				Лист	Листов 1	
Н.контр.		Фрадкин			Лист Б-5 ГОСТ 19903-74 В Ст3пс2 ГОСТ 14637-69	Госстрой СССР Сантехпроект г. Москва		
Утв.		Вайнберг						

Формат: 11

Формат	Зона	Поз.	Обозначение	Наименование	Кол.	Примечание
				Документация		
22			А20Б023.020СБ	Сборочный чертеж		
				Детали		
11		1	А20Б023.021	Стенка	2	
11		2	А20Б023.022	Стенка	1	
11		3	А20Б023.023	Стенка	1	
БЧ		4	А20Б023.024	Полоса		
				Полоса 5×50 ГОСТ 103-76 Ст3 ГОСТ 535-58		
				L=762-4	2	1,6 кг
БЧ		5	А20Б023.025	Полоса		
				Полоса 5×50 ГОСТ 103-76 Ст3 ГОСТ 535-58		
				L=1416-6	2	2,7 кг
БЧ		6	А20Б023.026	Стенка		
				Лист Б-5 ГОСТ 19903-74 В Ст3пс2 ГОСТ 14637-69		
				675-2×1420-2	1	38,3 кг
11		7	А20Б023.027	Стенка	1	

Формат	Зона	Поз.	Обозначение	Наименование	Кол.	Примечание
БЧ		8	А20Б023.028	Уголок		
				Уголок Б-50×50×5 ГОСТ 8509-72 Ст3сп ГОСТ 535-58		
				L=1530-2	2	5,8 кг
БЧ		9	А20Б023.029	Уголок		
				Уголок Б-50×50×5 ГОСТ 8509-72 Ст3сп ГОСТ 535-58		
				L=1556-2	2	6,0 кг

Изм	Лист	№ докум.	Подп	Дата	А20Б023.020			
Разраб		Прокофьева			Короб	Лит	Лист	Листов
Пров.		Крупник				И	1	2
Рук.груп		Крупник				Госстрой СССР Сантехпроект г. Москва		
Н.контр.		Фрадкин						
Утв.		Вайнберг						

А20Б023.020 Лист 2

Типовой проект 903-1-152 Альбом XX

Инв.№ подл. | Подп. и дата | Взам.инв.№ | Инв.№ дубл. | Подп. и дата

А205023 020СБ

А-А

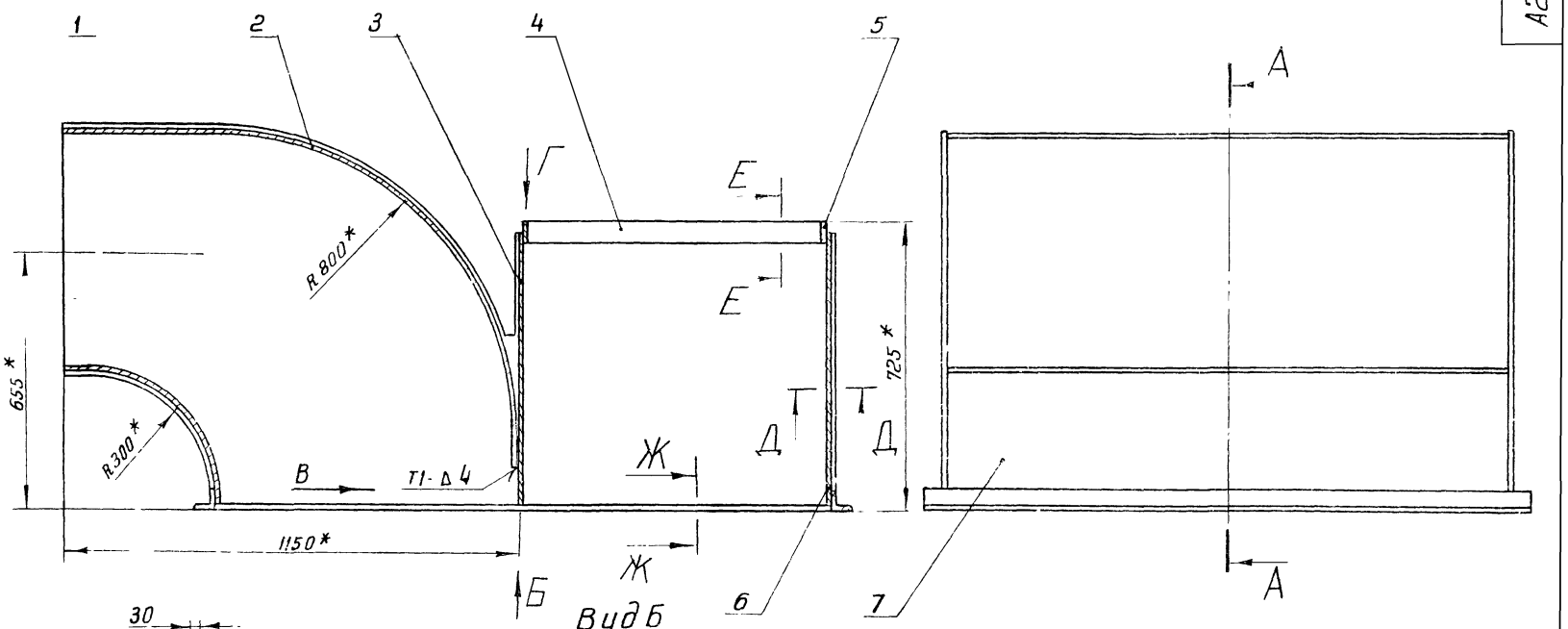

Вид Б

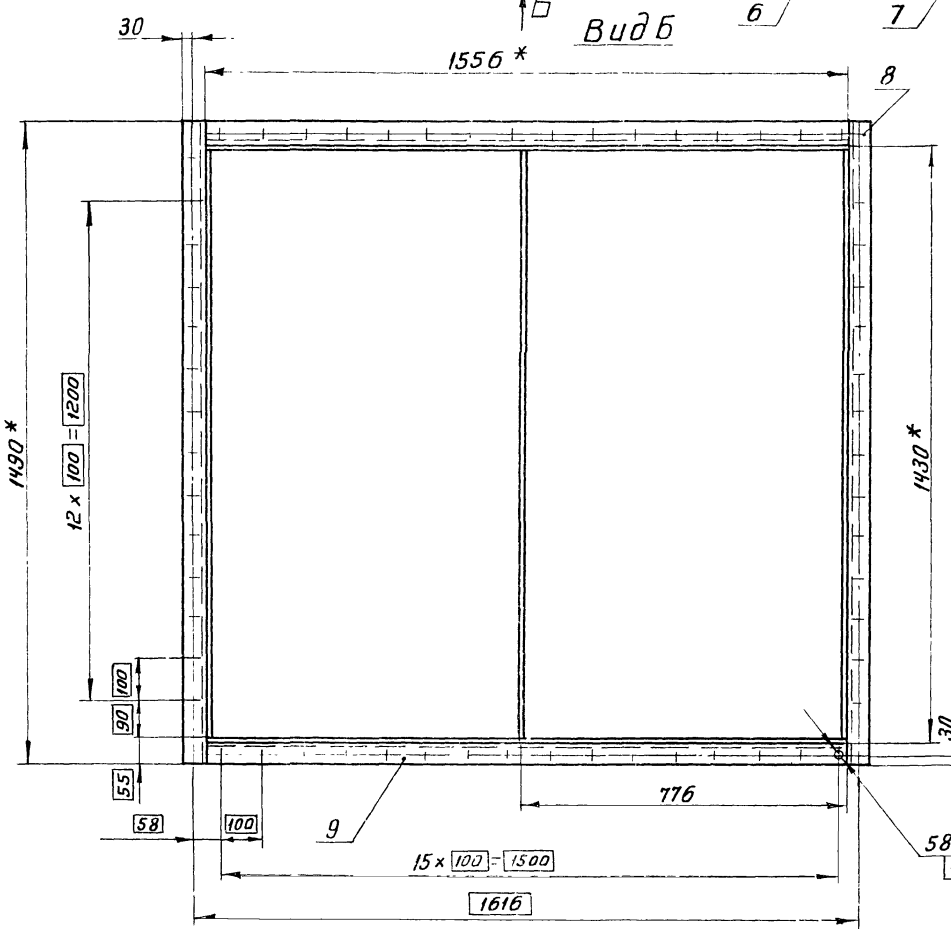

Вид Г
М1:2

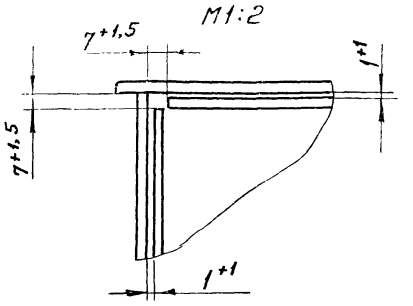

Е-Е
М1:2

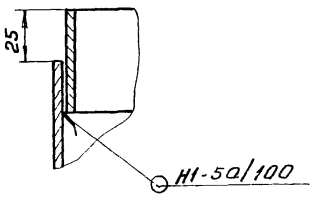

Д-Д
1:2

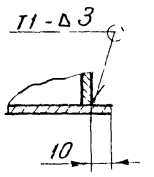

Вид В

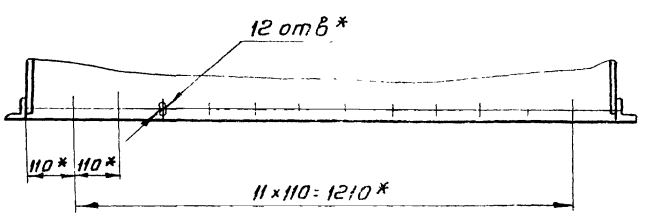

Ж-Ж
М1:2

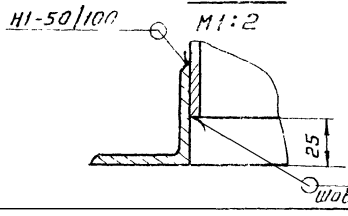

1 Неуказанные предельные отклонения размеров по СМ9

2* Размеры для справок

3 Сварные швы по ГОСТ 5264-69

Изл	Лист	N докум	Подп	Дата	А20БО23 020СБ
Разраб		Прокофьева			Короб сборочный чертеж
Пров		Калибольцкая			Лит: И; Масса: 478,0; Масштаб: 1:10
Рук гр		Крупник			Лист; Листов 1
Гл спец		Вайнберг			Госстрой СССР Сантехпроект г. Москва
Н контр		Фрадкин			
Утв		Спивак			

А20Б023.027

50 √(√)

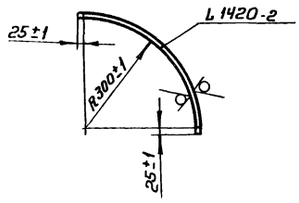

					А20Б023.027			
Изм	Лист	Н док.	Подп	Дата				
Разраб		Прокофьева			Стенка	Лит	Масса	Масштаб
Пров.		Колнибалоцкая				Н	55,2	1:20
Рук гр		Крупник				Лист	Листов 1	
Н контр		Фрадкин			Лист Б-5 ГОСТ 19903-74	Госстрой СССР		
Утв		Вайнберг			ВСт3пс2 ГОСТ 14637-69	Сантехпроект г Москва		

Формат: 11

Инв № подл | Подп и дата | Взам инв № | Инв № дубл | Подп и дата

А20Б023.022

50 √(√)

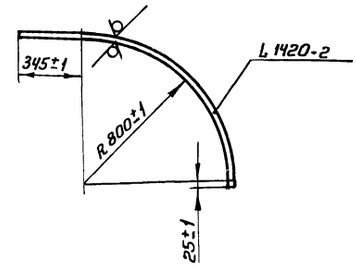

					А20Б023.022			
Изм	Лист	Н докум	Подп	Дата				
Разраб		Прокофьева			Стенка	Лит	Масса	Масштаб
Пров		Колнибалоцкая				Н	284,3	1:20
Рук гр		Крупник				Лист	Листов 1	
Н контр		Фрадкин			Лист Б-5 ГОСТ 19903-74	Госстрой СССР		
Утв		Вайнберг			ВСт3пс2 ГОСТ 14637-69	Сантехпроект г.Москва		

Формат 11

Инв № подл | Подп и дата | Взам инв № | Инв № дубл | Подп. и дата

Типовой проект 903-1-152 Альбом XX

Формат	Зона	Поз	Обозначение	Наименование	Кол	Примечание
				Документация		
А2			А20Б023 030 СБ	Сборочный чертеж		
				Детали		
Б4		1	А20Б023. 031	Полоса		
				Полоса 5х50 ГОСТ 103-76 / Ст3 ГОСТ 535-58		
				L = 582-4,5	2	1,2 кг
11		2	А20Б023. 032	Стенка	2	
Б4		3	А20Б023 033	Полоса		
				Полоса 5х50 ГОСТ 103-76 / Ст3 ГОСТ 535-58		
				L = 282-3 3	2	0,6 кг
Б4		4	А20Б023 034	Ребро		
				Полоса 5х50 ГОСТ 103-76 / Ст3 ГОСТ 535-58		
				L = 522-4	2	0,98 кг
11		5	А20Б023. 035	Стенка	2	
Б4		6	А20Б023. 036	Ребро		
				Полоса 5х50 ГОСТ 103-76 / Ст3 ГОСТ 535-58		
				L = 1494-4	2	2,9 кг

					А20Б023.030			
Изм	Лист	Н докум	Подп	Дата				
Разраб		Прокофьева			Короб	Лит	Лист	Листов
Пров.		Колнибалоцкая				Н	1	2
Рук гр		Крупник				Госстрой СССР		
Н контр		Фрадкин				Сантехпроект г Москва		
Утв		Вайнберг						

Инв № подл | Подп и дата | Взам инв № | Инв № дубл | Подп и дата

Формат	Зона	Поз	Обозначение	Наименование	Кол.	Примечание
Б4		7	А20Б023. 037	Ребро		
				Полоса 5х50 ГОСТ 103-76 / Ст3 ГОСТ 535-58		
				L = 724-4	2	1,4 кг
Б4		8	А20Б023. 038	Ребро		
				Полоса 5х50 ГОСТ 103-76 / Ст3 ГОСТ 535-58		
				L = 876-4	2	1,8 кг

Инв № подл. | Подп и дата | Взам инв № | Инв № дубл | Подп и дата

				А20Б023. 030		Лист 2
Изм	Лист	Н докум	Подп	Дата		

А206023.032

50

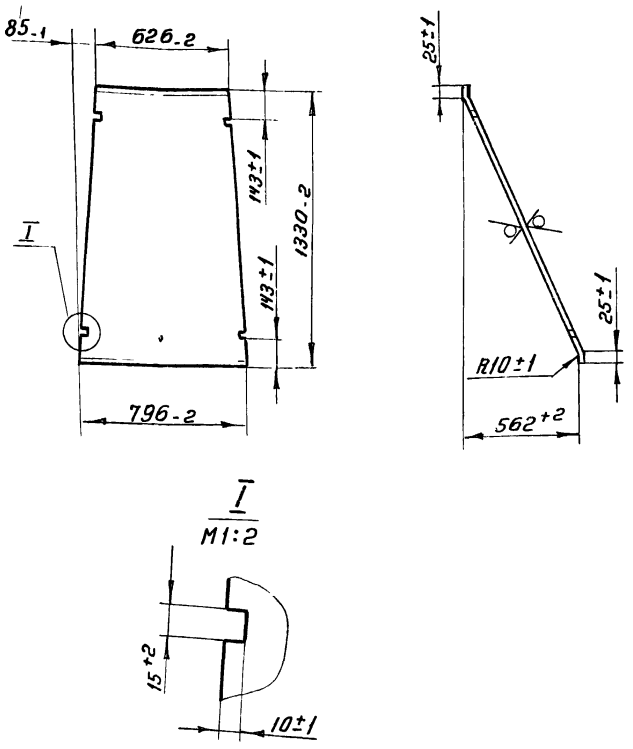

I
М1:2

Изм	Лист	Н докум	Подп.	Дата	
Разраб		Прокофьева			
Пров		Колниболоцкая			
Рук гр		Крупник			
Н.контр		Фрадкин			
Утв		Вайнберг			

А206023.032

Стенка

Лит	Масса	Масштаб
И	30,2	1:20
Лист	Листов 1	

Госстрой СССР
сантехпроект
г. Москва

Лист Б5 ГОСТ 19903-74
ВСт3пс2 ГОСТ 14637-69

Формат: 11

Инв.№подл | Подп. и дата | Взам.инв.№ | Инв.№ дубл. | Подп. и дата

А206023.035

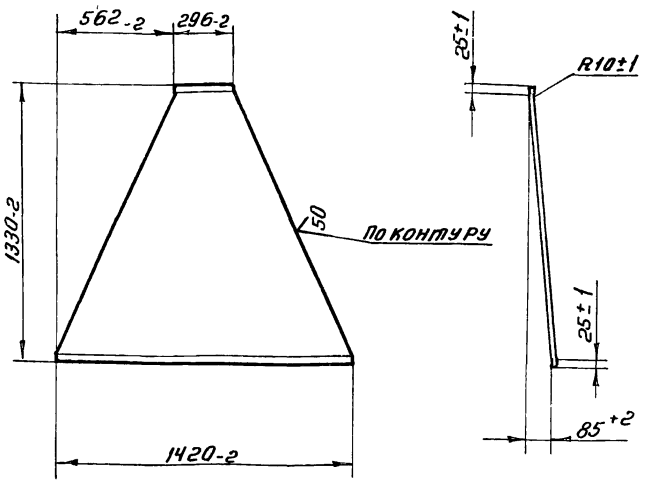

Изм	Лист	Н докум	Подп	Дата	
Разраб		Прокофьева			
Пров		Колниболоцкая			
Рук гр		Крупник			
Н контр		Фрадкин			
Утв		Вайнберг			

А206023.035

Стенка

Лит	Масса	Масштаб
И	38,0	1:20
Лист	Листов 1	

Госстрой СССР
сантехпроект
г. Москва

Лист Б-5 ГОСТ 19903-74
ВСт3пс2 ГОСТ 14637-69

Формат 11

Типовой проект 903-1-152 Альбом XX

А206023.030СБ

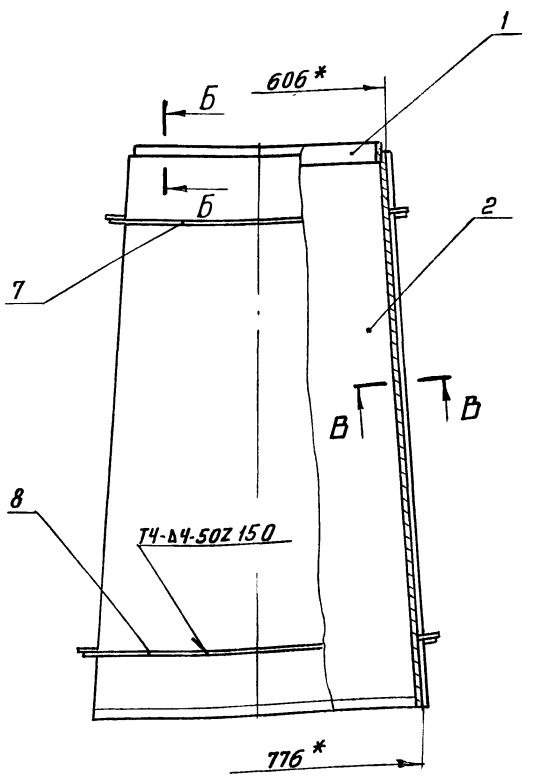

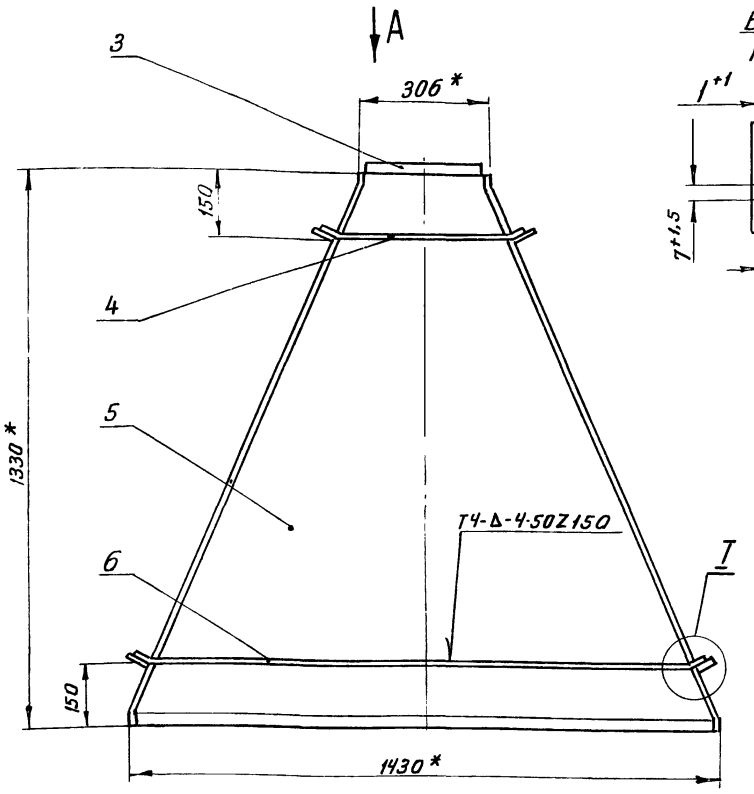

Вид А
М1:2

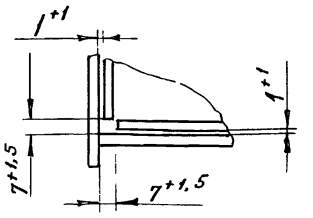

Б-Б
М1:2

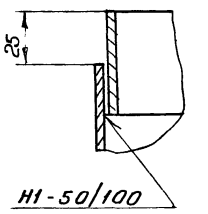

В-В
М1:2

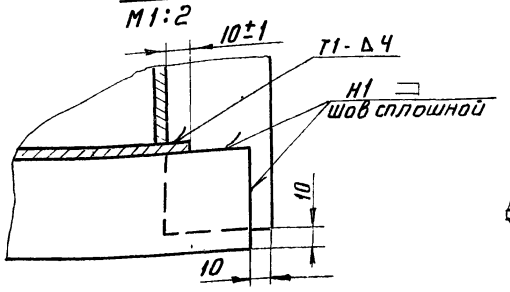

I
М1:2

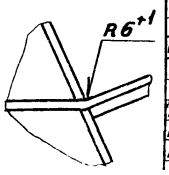

1 Неуказанные предельные отклонения размеров по СТ9
2* Размеры для справок
3 Сварные швы по ГОСТ 5264-69

Изм	Лист	Н докум	Подп	Дата	
Разраб.		Прокофьева			
Пров		Колниболоцкая			
Рук. гр		Крупник			
Гл спец		Вайнберг			
Н контр		Фрадкин			

А206023.030СБ

Короб
Сборочный чертеж

Лит	Масса	Масштаб
И	154,0	1:10
Лист	Листов 1	

Госстрой СССР
Сантехпроект
г. Москва

Формат	Зона	Поз.	Обозначение	Наименование	Кол.	Примечание
				Документация		
22			А21Б028.000 СБ	Сборочный чертеж		
				Сборочные единицы		
11		1	А21Б028.010	Патрубок	1	
11		2	А21Б028.030	Короб	1	
11		3	А21Б028.040	Короб	1	
11		4	А21Б028.050	Короб	1	
11		5	А21Б028.070	Патрубок	1	
11		6	А21Б028.080	Заслонка	1	
11		7	А21Б028.120	Переход	1	
11		8	А21Б028.130	Переход	1	
11		9	А21Б028.140	Короб	1	
11		10	А21Б028.150	Переход	1	
11		11	А21Б028.160	Карман всасывающий	1	
11		12	А21Б028.170	Короб	1	
11		13	А21Б028.180	Патрубок	1	
11		14	А21Б028.190	Отвод	1	
11		15	А21Б028.200	Переход	1	
11		16	А21Б028.210	Короб	1	
11		17	А21Б028.220	Короб	1	
11		18	А21Б028.230	Короб	1	
11		19	А21Б028.210	Короб	1	
11		20	А21Б028.250	Короб	1	

Инв.№подл. | Подп. и дата | Взам.инв.№ | Инв.№дубл. | Подп. и дата

Изм.	Лист	№ докум.	Подп.	Дата
Разраб.		Раева		
Пров.		Грановский		
Рук.гр.		Грановский		
Н.контр.		Литвак		
Утв.		Вайнберг		

А21Б028.000

Воздухопровод котлоагрегата (топливо-бурые угли)

Лит.	Лист	Листов
И	1	3

Госстрой СССР Сантехпроект г. Москва

Копировал: Дзино Формат: 11

Формат	Зона	Поз.	Обозначение	Наименование	Кол.	Примечание
11		21	А21Б028.260	Отвод	2	
11		22	А21Б028.270	Короб	2	
11		23	А21Б028.280	Короб	1	
11		24	А21Б028.290	Отвод	2	
		25	А21Б028.290-01	Отвод	1	
11		26	А21Б028.300	Короб	1	
		27	А21Б028.300-01	Короб	1	
11		28	А21Б028.310	Короб	1	
11		29	А21Б028.320	Короб	1	
11		30	А21Б028.330	Привод заслонки	1	
11		31	А21Б028.340	Подвеска	2	
		32	А21Б028.340-01	Подвеска	1	
		33	А21Б028.340-02	Подвеска	1	
11		34	А21Б028.370	Опора	1	
				Детали		
БЧ		35	А21Б028.001	Уголок		
				Уголок Б-50×50×5 ГОСТ8509-72 / Ст.3 ГОСТ535-58		
				L = 506-2	4	1,9кг
11		36	А21Б028.002	Швеллер	2	
11		37	А21Б028.003	Стяжка	2	
БЧ		38	А21Б028.004	Упор		
				Полоса 5×50 ГОСТ103-76 / Ст.3 ГОСТ535-58		
				L = 46-1	4	0,09кг
11		39	А21Б028.005	Ручка	1	
БЧ		40	А21Б028.006	Полоса		
				Полоса 5×50 ГОСТ103-76 / Ст.3 ГОСТ535-58		
				L = 426-2	2	0,85кг

Инв.№подл. | Подп. и дата | Взам.инв.№ | Инв.№дубл. | Подп. и дата

Изм.	Лист	№ докум.	Подп.	Дата

А21Б028.000 Лист 2

Копировал: Дзино Формат: 11

Формат	Зона	Поз.	Обозначение	Наименование	Кол.	Примечание
БЧ		41	А21Б028.007	Полоса		
				Полоса 5×50 ГОСТ103-76 / Ст.3 ГОСТ535-58		
				L = 146+2		
БЧ		42	А21Б028.008	Полотно		
				Лист Б3,0 ГОСТ19903-74 / 1-IV-Ст.3 ГОСТ16523-70		
				142-1 × 400-2	1	1,35кг
				Стандартные изделия		
				Болты ГОСТ7798-70		
		43		М10×30.36	98	
		44		М12×30.36	156	
				Гайка ГОСТ5915-70		
		45		М10.4	98	
		46		М12.4	156	
		47		М16.4	8	
		48		Шайба 10 ГОСТ10906-66	24	
		49		Шайба 16 ГОСТН371-68	4	
				Прочие изделия		
		50		Компенсатор 400×500		
				04МВН 1827-64	1	
				Материалы		
		51		Картон асбестовый		
				S 5мм ГОСТ 2850-58		1м²

Типовой проект 903-1-182 Альбом XX

Инв.№подл. | Подп. и дата | Взам.инв.№ | Инв.№дубл. | Подп. и дата

Изм.	Лист	№ докум.	Подп.	Дата

А21Б028.000 Лист 3

А21Б028.026

Рис. 1

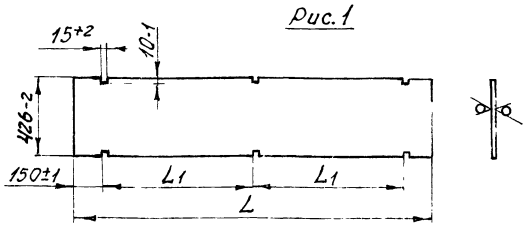

Рис. 2

Остальное - см. Рис. 1

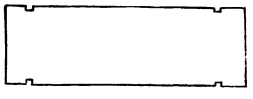

Обозначение	Рис.	Размеры, мм L	Размеры, мм L1	Масса, кг
А21Б028.026	1	2000-3	1000±2	13,4
-01	2	1350-2	850±2	9,0

Инв.№подл. | Подп. и дата | Взам.инв.№ | Инв.№дубл. | Подп. и дата

Изм.	Лист	№ докум.	Подп.	Дата
Разраб.		Раева		
Пров.		Комиссаров		
Рук.гр.		Грановский		
Н.контр.		Литвак		
Утв.		Вайнберг		

А21Б028.026

Лист

Лит.	Масса	Масштаб
И	См. табл.	—

Лист | Листов 1

Лист Б2,0 ГОСТ19903-74 / 1-IV-Ст.3 ГОСТ16523-70

Госстрой СССР Сантехпроект г. Москва

15582-21 33

А21Б028.000СБ

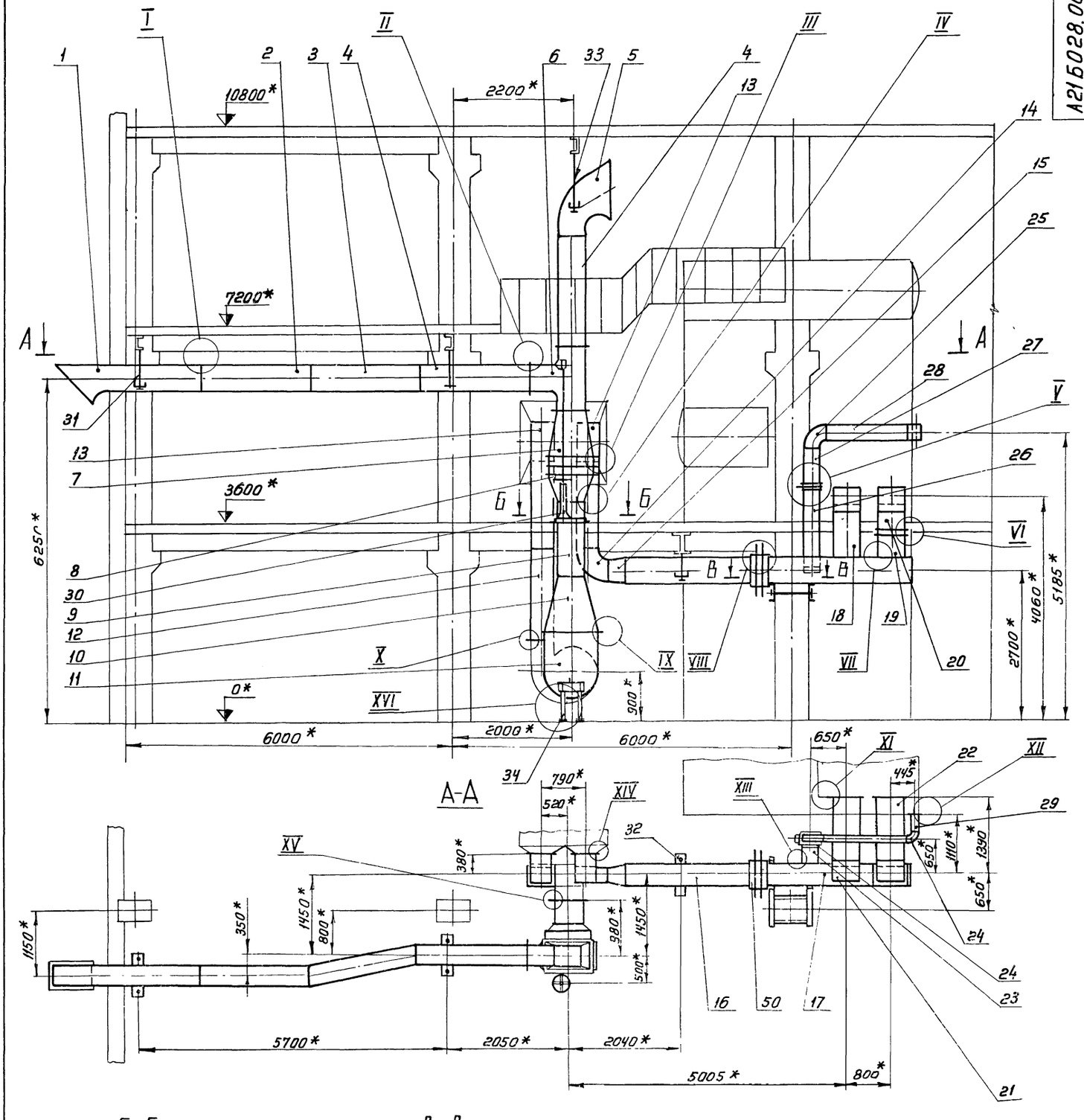

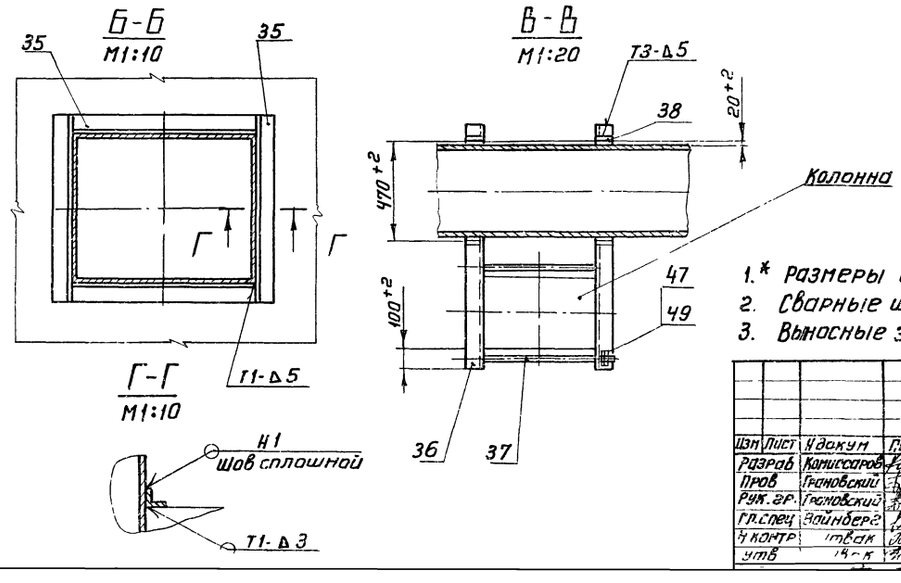

1.* Размеры для справок
2. Сварные швы по ГОСТ 5264-69
3. Выносные элементы I÷XVI см лист 2

Изм	Лист	№ докум	Подп	Дата	А21Б028.000СБ			
Разраб		Комиссаров			Воздухопровод котлоагрегата (топливо-бурые угли) Сборочный чертеж	Лит	Масса	Масшт
Пров		Грановский				Н	1755	1:50
Рук. гр.		Грановский				Лист 1	Листов 2	
Гл. спец		Вайнберг				Госстрой СССР Сантехпроект г. Москва		
Н контр		Итвак						
Утв								

Типовой проект 903-1-152 Альбом XX

Инв. № подл. | Подп. и дата | Взам. инв. № | Инв. № дубл. | Подп. и дата

I
М1:1 лист1

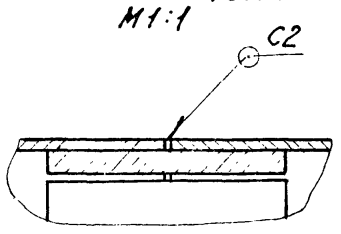

II
М1:2 лист1

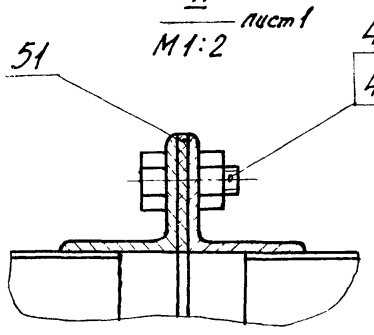

III
М1:4 лист1

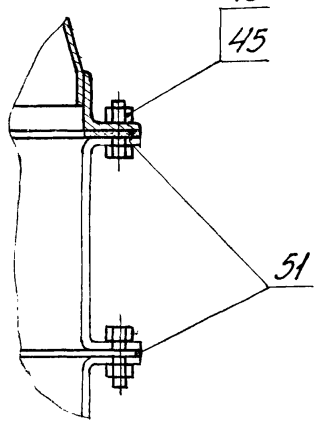

IV
М1:2 лист1

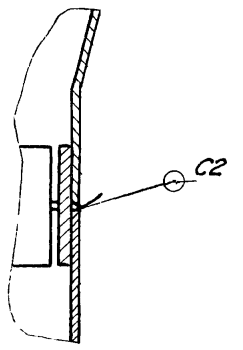

V
М1:4 лист1

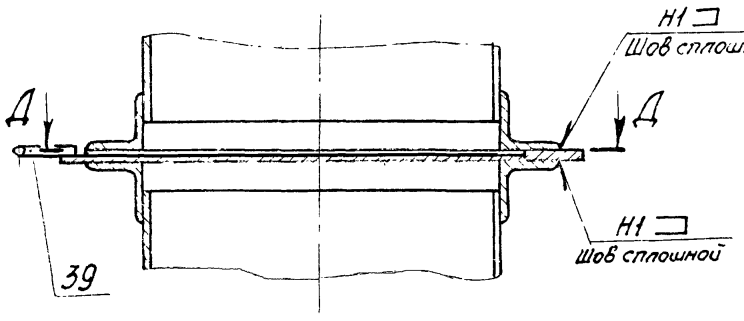

VI
М1:2 лист1

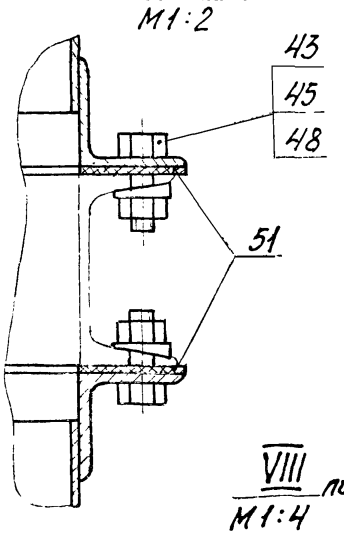

VII
М1:1 лист1

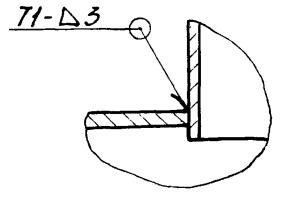

IX
М1:2 лист1

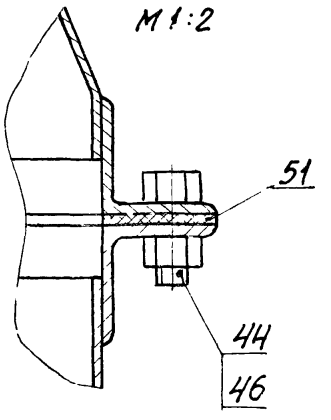

Т3-△3

Д-Д
М1:4

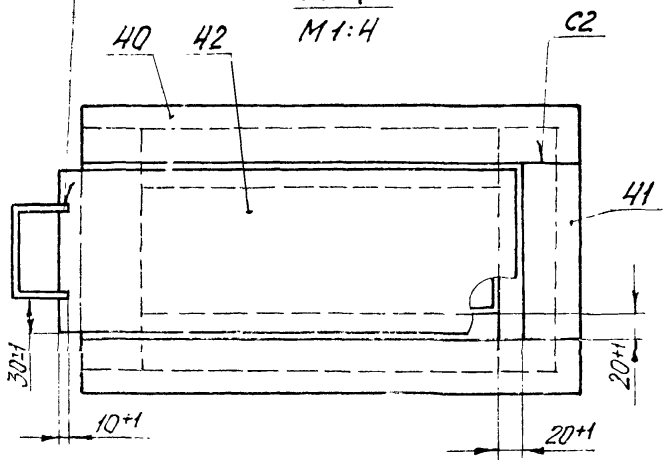

VIII
М1:4 лист1

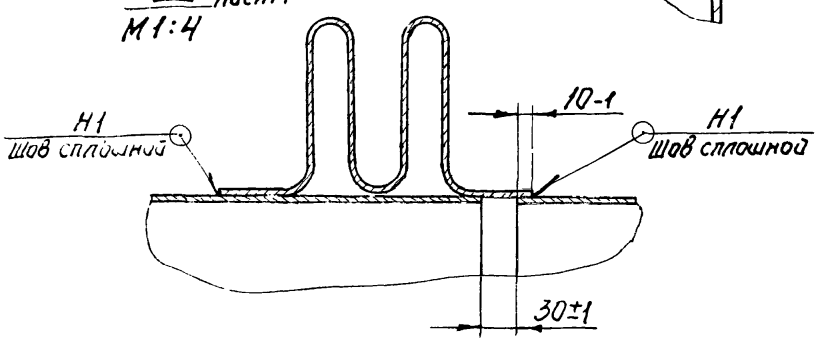

X
М1:4 лист1

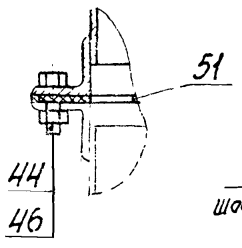

XI
М1:4 лист1

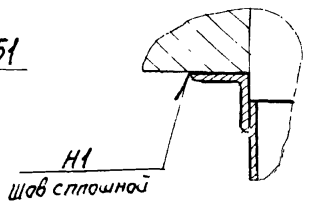

XII
М1:4 лист1

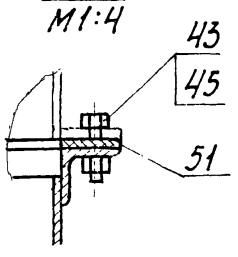

XVI
М1:20 лист 1

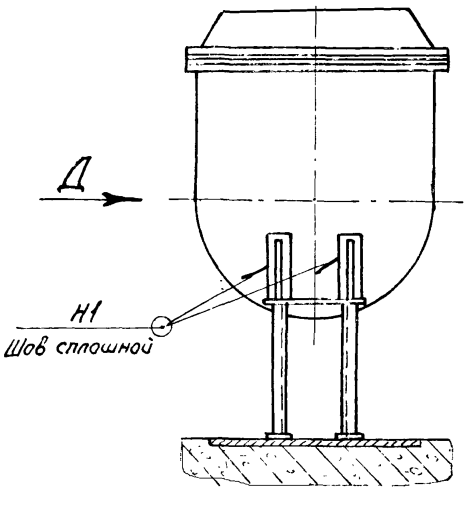

Вид Д
М1:20

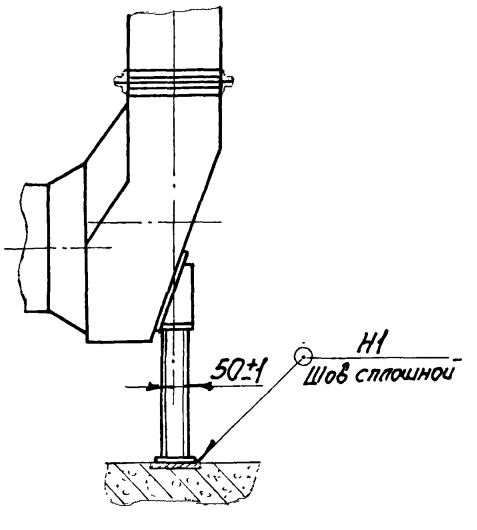

XIII
М1:1 лист1

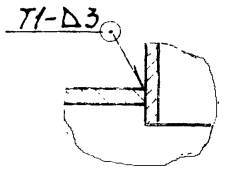

XIV
М1:4 лист1

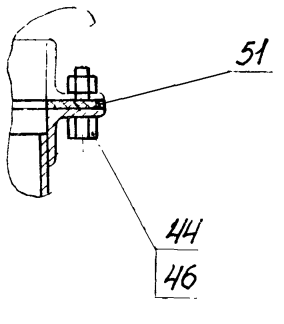

XV
М1:4 лист1

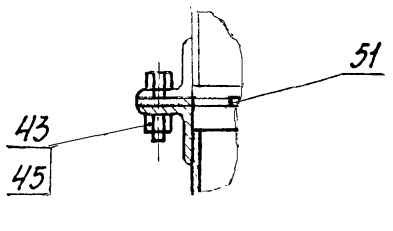

Типовой проект 903-1-152 Альбом XX

Инв.№подл. | Подп. и дата | Взам.инв.№ | Инв.№дубл. | Подп. и дата

Изм.	Лист	№докум.	Подп.	Дата	А21Б028.000СБ	Лист 2

Копировал: Дзино 15582-21 33 Формат 22

А20Б021.179

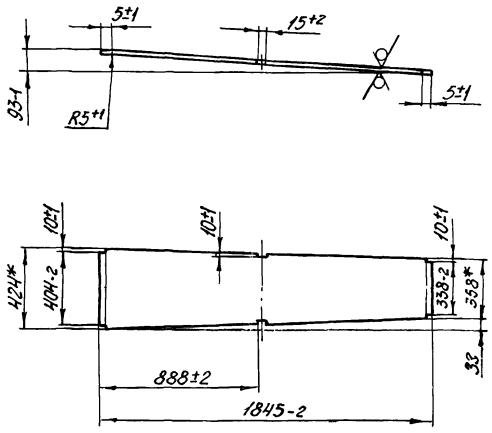

* Размеры для справок

Изм.	Лист	№ докум.	Подп.	Дата
Разраб.		Шершакова		
Пров.		Крупник		
Рук. гр.		Крупник		
Н. контр.		Фрадкин		
Утв.		Вайнберг		

А20Б021.179

Стенка

Лит.	Масса	Масштаб
Н	23,1	1:20

Лист	Листов 1

Лист Б Н ГОСТ 19903-74 / Вст.3пс2 ГОСТ 14637-69

Госстрой СССР Сантехпроект г. Москва

Копировал: Дзино Формат: А1

А21Б028.002

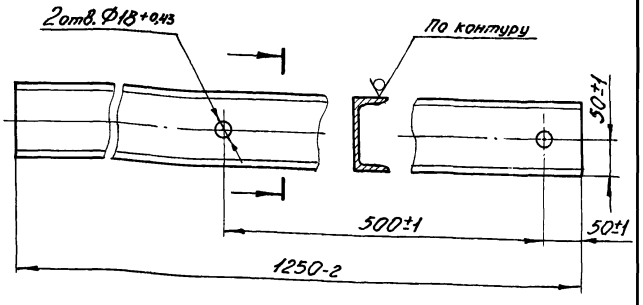

Изм.	Лист	№ докум.	Подп.	Дата
Разраб.		Ямпольская		
Пров.		Комиссаров		
Рук. гр.		Грановский		
Н. контр.		Литвак		
Утв.		Вайнберг		

А21Б028.002

Швеллер

Лит.	Масса	Масштаб
Н	10,7	1:5

Лист	Листов 1

Швеллер 10 ГОСТ 8240-72 / Ст.3 ГОСТ 535-58

Госстрой СССР Сантехпроект г. Москва

Копировал: Дзино Формат: А1

Инв. № подл. | Подп. и дата | Взам. инв. № | Инв. № дубл. | Подп. и дата

А21Б028.003

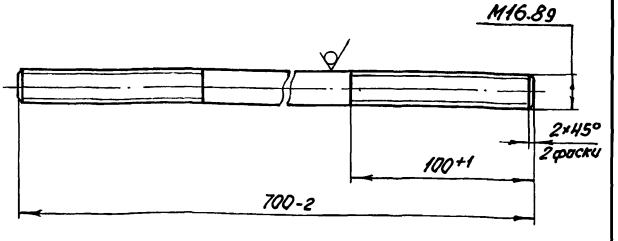

Изм.	Лист	№ докум.	Подп.	Дата
Разраб.		Ямпольская		
Пров.		Комиссаров		
Рук. гр.		Грановский		
Н. контр.		Литвак		
Утв.		Вайнберг		

А21Б028.003

Стяжка

Лит.	Масса	Масштаб
Н	1,1	1:2

Лист	Листов 1

Круг В16 ГОСТ 2590-71 / Ст.3 ГОСТ 535-58

Госстрой СССР Сантехпроект г. Москва

А21Б028.005

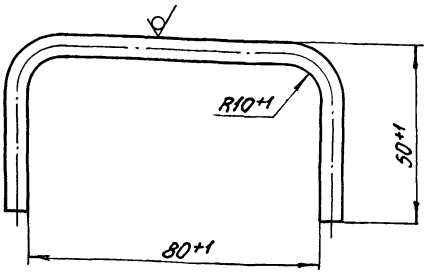

Изм.	Лист	№ докум.	Подп.	Дата
Разраб.		Ямпольская		
Пров.		Комиссаров		
Рук. гр.		Грановский		
Н. контр.		Литвак		
Утв.		Вайнберг		

А21Б028.005

Ручка

Лит.	Масса	Масштаб
Н	0,015	1:1

Лист	Листов: 1

Круг В6 ГОСТ 2590-71 / Ст.3 ГОСТ 535-58

Госстрой СССР Сантехпроект г. Москва

Инв. № подл. | Подп. и дата | Взам. инв. № | Инв. № дубл. | Подп. и дата

Типовой проект 903-1-152 Альбом XX

Формат	Зона	Поз.	Обозначение	Наименование	Кол.	Примечание
				Документация		
12			А21Б028.010СБ	Сборочный чертеж		
				Сборочные единицы		
11		1	А21Б028.020	Фланец	2	
				Детали		
11		2	А21Б028.015	Лист	2	
11		3	А21Б028.016	Лист	1	
11		4	А21Б028.017	Лист	1	
Б4		5	А21Б028.018	Полоса Полоса 5×50 ГОСТ 103-76 / Ст.3 ГОСТ 535-58 L = 488-2	2	0,96 кг
Б4		6	А21Б028.019	Полоса Полоса 5×50 ГОСТ 103-76 / Ст.3 ГОСТ 535-58 L = 388-2	2	0,76 кг
Б4		7	А21Б028.021	Ребро Полоса 5×50 ГОСТ 103-76 / Ст.3 ГОСТ 535-58 L = 586-2	4	1,15 кг
Б4		8	А21Б028.022	Ребро Полоса 5×50 ГОСТ 103-76 / Ст.3 ГОСТ 535-58 L = 486-2	4	0,95 кг
Б4		9	А21Б028.023	Сетка Сетка №18 ГОСТ 3826-66 506 × 1160	1	0,9 кг
				Стандартные изделия		
		10		Болт М10×25.36 ГОСТ 7798-70	16	
		11		Гайка М10.4 ГОСТ 5915-70	16	

Изм. Лист № докум. Подп. Дата — А21Б028.010 — Лист 2

Копировал: Дзино — Формат А4

Изм. Лист № докум. Подп. Дата — А21Б028.010 — Патрубок — Лит. — Лист 1 — Листов 2 — Госстрой СССР Сантехпроект г. Москва

Разраб. Ямпольская; Пров. Комиссаров; Рук. гр. Грановский; Н. контр. Литвак; Утв. Вайнберг

Копировал: Дзино — Формат А4

Инв. № подл. | Подп. и дата | Взам. инв. № | Инв. № дубл. | Подп. и дата

Типовой проект 903-1-152 Альбом XX

А21Б028.010СБ

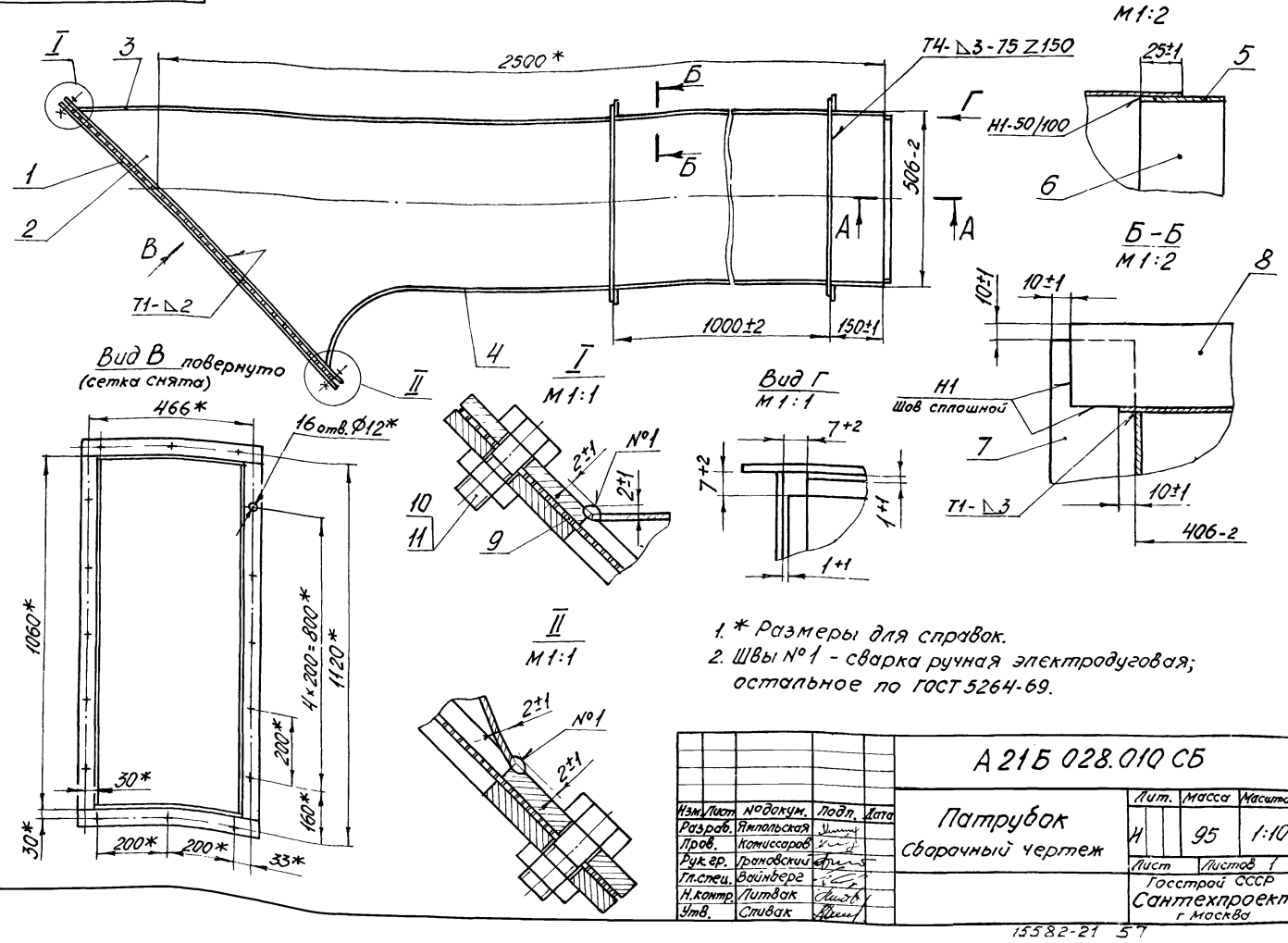

1. * Размеры для справок.
2. Швы №1 - сварка ручная электродуговая; остальное по ГОСТ 5264-69.

Изм. Лист № докум. Подп. Дата — А21Б028.010СБ — Патрубок — Сварочный чертеж — Лит. И — Масса 95 — Масштаб 1:10 — Лист — Листов 1 — Госстрой СССР Сантехпроект г. Москва

Разраб. Ямпольская; Пров. Комиссаров; Рук. гр. Грановский; Гл. спец. Вайнберг; Н. контр. Литвак; Утв. Спивак

Формат	Зона	Поз	Обозначение	Наименование	Кол.	Примечание
				Документация		
11			А21Б028 020СБ	Сборочный чертеж		
				Детали		
Б4		1	А21А028. 024	Полоса		
				Полоса 5х50 ГОСТ 103-76 / Ст.3 ГОСТ 535-58		
				L = 1060 +2	2	2,08 кг
Б4		2	А21А028. 025	Полоса		
				Полоса 5х50 ГОСТ 103-76 / Ст.3 ГОСТ 535-58		
				L = 506-2	2	0,99 кг

Изм.	Лист	№ докум.	Подп.	Дата
Разраб.		Ямпольская		
Пров.		Комиссаров		
Рук. груп.		Грановский		
Н. контр.		Литвак		
Утв.		Вайндерг		

А21Б028.020

Фланец

Лит.	Лист	Листов
И		1

Госстрой СССР
Сантехпроект
г. Москва

Копировал

Формат 11

Формат	Зона	Поз	Обозначение	Наименование	Кол	Примечание
				Документация		
12			А21Б028. 050СБ	Сборочный чертеж		
				Сборочные единицы		
11		1	А21Б028. 060	Фланец	1	
				Детали		
12		2	А21Б028. 044	Лист	2	
Б4		3	А21Б028. 045	Лист		
				Лист Б2,0 ГОСТ 19903-74 / I-IV-Ст3 ГОСТ 16523-70		
				502-2 Х 1975-2	2	15,6 кг
Б4		4	А21Б028 046	Ребро		
				Полоса 5х50 ГОСТ 103-76 / Ст 3 ГОСТ 535-58		
				L = 486-2	4	0,95 кг
Б4		5	А21Б028 047	Ребро		
				Полоса 5х50 ГОСТ 103-76 / Ст 3 ГОСТ 535-58		
				L = 586-2	4	1,15 кг

Изм.	Лист	№ докум.	Подп.	Дата
Разраб.		Раева		
Пров.		Комиссаров		
Рук. груп.		Грановский		
Н. контр.		Литвак		
Утв.		Вайндерг		

А21Б028 050

Карад

Лит.	Лист	Листов
И		1

Госстрой СССР
Сантехпроект
г. Москва

Формат 11

Формат	Зона	Поз	Обозначение	Наименование	Кол	Примечание
				Документация		
12			А21Б028 040. СБ	Сборочный чертеж		
				Детали		
11		1	А21Б028.035	Лист	2	
11		2	А21Б028.036	Лист	2	
Б4		3	А21Б028. 037	Ребро		
				Полоса 5х50 ГОСТ 103-76 / Ст.3 ГОСТ 535-58		
				L = 486-2	6	0,952 кг
Б4		4	А21Б028. 038	Ребро		
				Полоса 5х50 ГОСТ 103-76 / Ст.3 ГОСТ 535-58		
				L = 586-2	6	1,148 кг
Б4		5	А21Б028 039	Полоса		
				Полоса 5х50 ГОСТ 103-76 / Ст. 3 ГОСТ 535-58		
				L = 388-2	2	0,76 кг
Б4		6	А21Б028 041	Полоса		
				Полоса 5х50 ГОСТ 103-76 / Ст 3 ГОСТ 535-58		
				L = 488-2	2	0,95 кг

Изм.	Лист	№ докум.	Подп.	Дата
Разраб.		Раева		
Пров.		Комиссаров		
Рук. груп.		Грановский		
Н. контр.		Литвак		
Утв.		Вайндерг		

А21Б028 040

Карад

Лит.	Лист	Листов
И		1

Госстрой СССР
Сантехпроект
г. Москва

Копировал

Формат 11

Формат	Зона	Поз	Обозначение	Наименование	Кол	Примечание
				Документация		
12			А21Б028. 030СБ	Сборочный чертеж		
				Детали		
12		1	А21Б028. 026	Лист	2	
Б4		2	А21Б028. 027	Лист		
				Лист Б2,0 ГОСТ 19903-74 / I-IV-Ст 2 ГОСТ 16523-70		
				502-2 Х 2000-2	2	15,7 кг
Б4		3	А21Б028. 028	Ребро		
				Полоса 5х50 ГОСТ 103-76 / Ст3 ГОСТ 535-58		
				L = 486-2	6	0,952 кг
Б4		4	А21Б028. 029	Ребро		
				Полоса 5х50 ГОСТ 103-76 / Ст 3 ГОСТ 535-58		
				L = 586-2	6	1,148 кг
Б4		5	А21Б028. 031	Полоса		
				Полоса 5х50 ГОСТ 103-76 / Ст 3 ГОСТ 535-58		
				L = 388-2	2	0,76 кг
Б4		6	А21Б028. 032	Полоса		
				Полоса 5х50 ГОСТ 103-76 / Ст 3 ГОСТ 535-58		
				L = 488-2	2	0,95 кг

Изм.	Лист	№ докум.	Подп.	Дата
Разраб.		Раева		
Пров.		Комиссаров		
Рук. груп.		Грановский		
Н. контр.		Литвак		
Утв.		Вайндерг		

А21Б028.030

Карад

Лит.	Лист	Листов
И		1

Госстрой СССР
Сантехпроект
г. Москва

А21Б028.020СБ

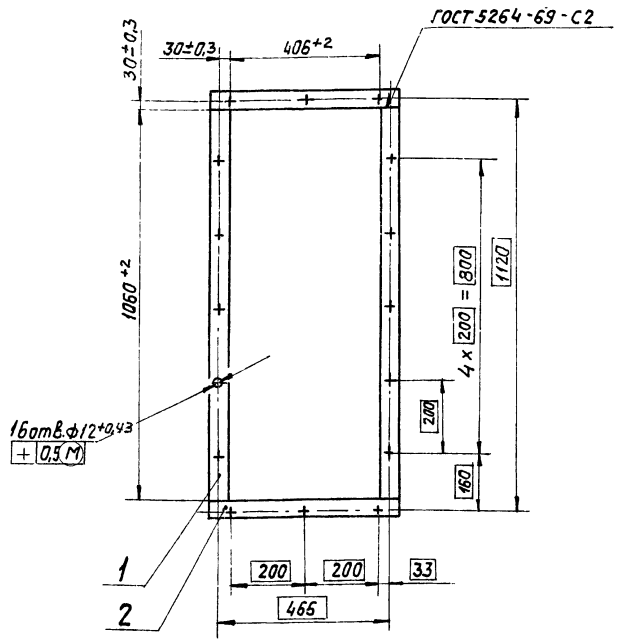

Изм	Лист	№ докум	Подп	Дата
Разраб		Ямпольская		
Пров		Комиссаров		
Рук груп		Грановский		
Гл. спец.		Вайндерг		
Н. контр.		Литвак		
Утв.		Спивак		

А21Б028.020СБ

Фланец. Сборочный чертеж

Лит.	Масса	Масшт.
И	6,2	1:10

Лист | Листов 1

Госстрой СССР Сантехпроект г Москва

Копировал.

А21Б028.017

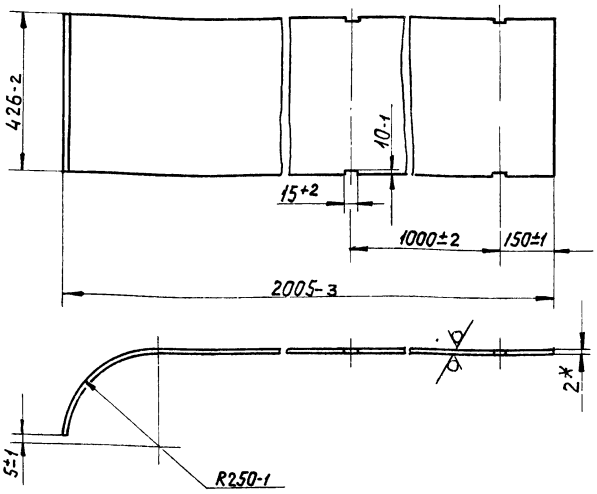

*Размер для справок

Изм	Лист	№ докум	Подп	Дата
Разраб		Ямпольская		
Пров.		Комиссаров		
Рук груп		Грановский		
Н контр		Литвак		
Утв.		Вайндерг		

А21Б028.017

Лист

Лит.	Масса	Масшт
И	13	1:10

Лист | Листов 1

Лист Б2,0 ГОСТ 19903-74 / 1-IV-Ст3 ГОСТ 16523-70

Госстрой СССР Сантехпроект г Москва

Копировал. Формат 11

А21Б028.015

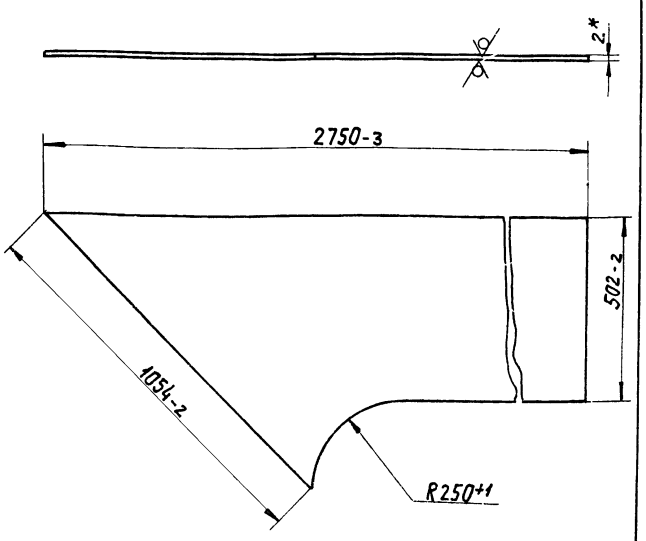

*Размер для справок

Изм	Лист	№ докум.	Подп.	Дата
Разраб		Ямпольская		
Пров.		Комиссаров		
Рук. груп		Грановский		
Н контр		Литвак		
Утв		Вайндерг		

А21Б028.015

Лист

Лит	Масса	Масшт
И	21	1:10

Лист | Листов 1

Лист Б2,0 ГОСТ 19903-74 / 1 IV-Ст 3 ГОСТ 16523 70

Госстрой СССР Сантехпроект г Москва

А21Б028.016

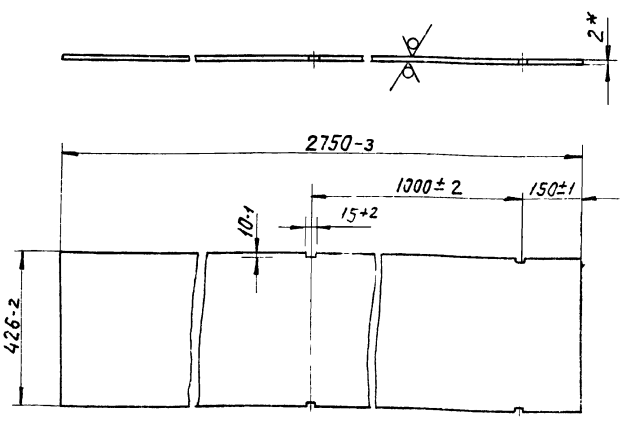

*Размер для справок

Изм	Лист	№ докум.	Подп	Дата
Разраб		Ямпольская		
Пров		Комиссаров		
Рук груп		Грановский		
Н контр		Литвак		
Утв		Вайндерг		

А21Б028.016

Лист

Лит	Масса	Масшт
И	18,4	1:10

Лист | Листов 1

Лист Б2,0 ГОСТ 19903-74 / 1-IV-Ст3 ГОСТ 16523-70

Госстрой СССР Сантехпроект г Москва

Типовой проект 903-1-152 Альбом XX

Инв № подл | Подп и дата | Взам инв № | Инв № дубл | Подп и дата

А21Б028.030СБ

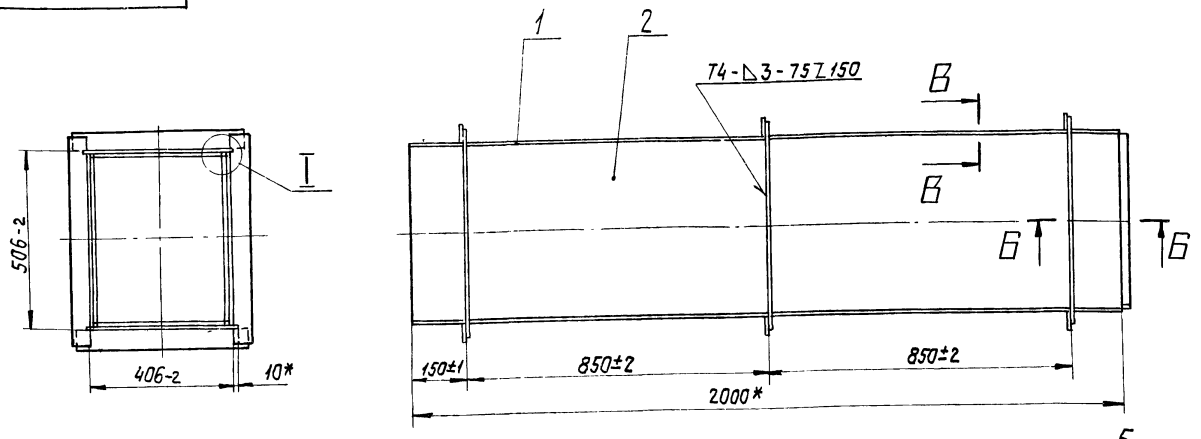

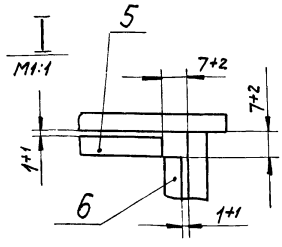

Б-Б
М1:2

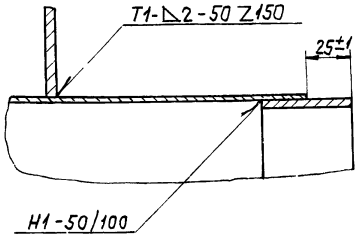

В-В
М1:2

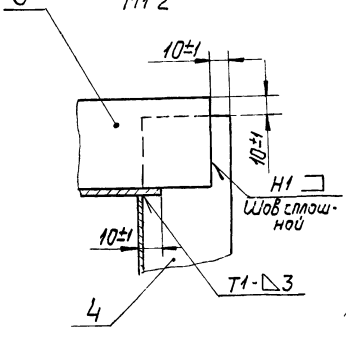

1* Размеры для справок
2 Сварные швы по гост 5264-69

Изм.	Лист	№ докум.	Подп.	Дата
Разраб.		Раева		
Пров.		Комиссаров		
Рук. груп.		Грановский		
Гл. спец.		Вайнберг		
Н. контр.		Литвак		
Утв.		Сливак		

А21Б028.030СБ

Короб. Сборочный чертеж

Лит.	Масса	Масшт.
И	74,14	1:10

Лист | Листов 1

Госстрой СССР Сантехпроект г. Москва

Копировал:

Формат А2

А21Б028.040СБ

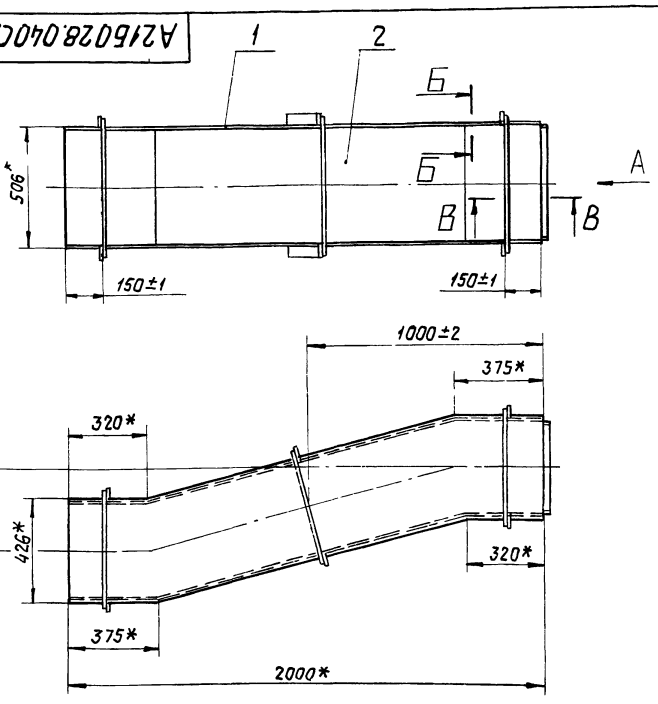

Вид А
М1:10

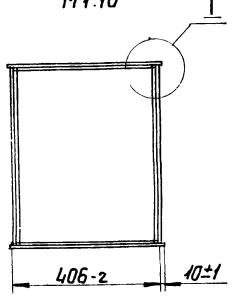

I
М1:1

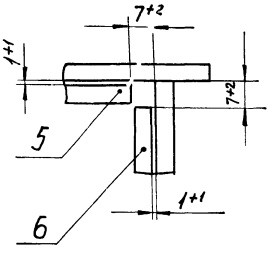

Б-Б
М1:2

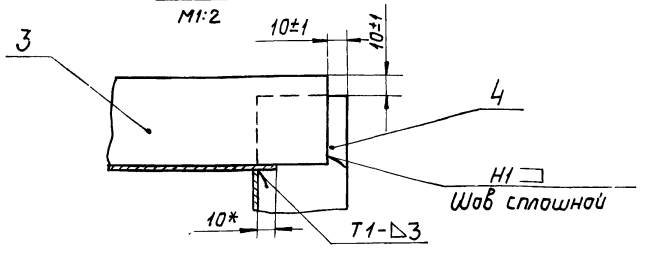

В-В
М1:2

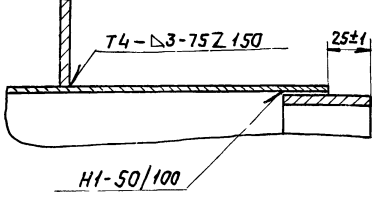

1.* Размеры для справок
2 Сварные швы по гост 5264-69

Изм.	Лист	№ докум.	Подп.	Дата
Разраб.		Раева		
Пров.		Комиссаров		
Рук. груп.		Грановский		
Гл. спец.		Вайнберг		
Н. контр.		Литвак		
Утв.		Сливак		

А21Б028.040СБ

Короб. Сборочный чертеж

Лит.	Масса	Масшт.
И		1:15

Лист | Листов 1

Госстрой СССР Сантехпроект г. Москва

Типовой проект 903-1-152 Альбом XX

Формат	Зона	Поз.	Обозначение	Наименование	Кол.	Примечание
				Документация		
12			А215028.060СБ	Сборочный чертеж		
			Переменные данные для исполнений			
			А215028.060			
				Детали		
Б4		1	А215028.048	Уголок Уголок Б·50х50х5 ГОСТ 8509-72 Ст.3 ГОСТ 535-58 L=506-2	2	1,91 кг
Б4		2	А215028 049	Уголок Уголок Б·50х50х5 ГОСТ 8509-72 Ст.3 ГОСТ 535-58 L=506+2	2	1,91 кг
			А215028.060-01			
				Детали		
Б4		1	А215028. 221	Уголок Уголок Б·50х50х5 ГОСТ 8509-72 Ст.3 ГОСТ 535-58 L=868-2	2	3,27 кг

Инв.№подл. | Подп. и дата | Взам.инв.№ | Инв.№дубл. | Подп. и дата

Изм.	Лист	№ докум.	Подп.	Дата	А215028.060			
Разраб.		Раева			Фланец	Лит.	Лист	Листов
Пров.		Комиссаров				И	1	6
Рук.гр.		Грановский				Госстрой СССР Сантехпроект г. Москва		
Н.контр.		Литвак						
Утв.		Вайнберг						

Копировал: Формат А1

Формат	Зона	Поз	Обозначение	Наименование	Кол.	Примечание
Б4		2	А215028. 222	Уголок Уголок Б·50х50х5 ГОСТ 8509-72 Ст.3 ГОСТ 535-58 L=491-2	2	1,85 кг
			А215028.060-02			
				Детали		
Б4		1	А215028. 223	Уголок Уголок Б·50х50х5 ГОСТ 8509-72 Ст.3 ГОСТ 535-58 L=1106-2	2	4,17 кг
Б4		2	А215028. 224	Уголок Уголок Б·50х50х5 ГОСТ 8509-72 Ст.3 ГОСТ 535-58 L=406-2	2	1,53 кг
			А215028.060-03			
				Детали		
Б4		1	А215028. 225	Уголок Уголок Б·50х50х5 ГОСТ 8509-72 Ст.3 ГОСТ 535-58 L=406-2	2	1,53 кг
Б4		2	А215028 226	Уголок Уголок Б·50х50х5 ГОСТ 8509-72 Ст.3 ГОСТ 535-58 L=406-2	2	1,53 кг

Инв.№подл. | Подп. и дата | Взам.инв.№ | Инв.№дубл. | Подп. и дата

Изм.	Лист	№ докум.	Подп.	Дата	А215028.060	Лист 2

Копировал: Формат А1

Альбом XX

Типовой проект 903-1-152

Формат	Зона	Поз	Обозначение	Наименование	Кол.	Примечание
			А215028 060-04			
				Детали		
Б4		1	А215028. 227	Уголок Уголок Б·50х50х5 ГОСТ 8509-72 Ст 3 ГОСТ 535-58 L=506-2	2	1,91 кг
Б4		2	А215028. 228	Уголок Уголок Б·50х50х5 ГОСТ 8509-72 Ст.3 ГОСТ 535-58 L=700-2	2	2,63 кг
			А215028 060-05			
				Детали		
Б4		1	А215028. 229	Уголок Уголок Б·50х50х5 ГОСТ 8509-72 Ст.3 ГОСТ 535-58 L=606-2	2	2,29 кг
Б4		2	А215028. 231	Уголок Уголок Б·50х50х5 ГОСТ 8509-72 Ст.3 ГОСТ 535-58 L=306-2	2	1,15 кг

Инв.№подл. | Подп. и дата | Взам.инв.№ | Инв.№дубл. | Подп. и дата

Изм.	Лист	№ докум.	Подп.	Дата	А215028.060	Лист 3

Формат	Зона	Поз	Обозначение	Наименование	Кол.	Примечание
			А215028.060-06			
				Детали		
Б4		1	А215028. 232	Уголок Уголок Б·50х50х5 ГОСТ 8509-72 Ст 3 ГОСТ 535-58 L=206-1	2	0,78 кг
Б4		2	А215028. 233	Уголок Уголок Б·50х50х5 ГОСТ 8509-72 Ст 3 ГОСТ 535-58 L=306-2	2	1,15 кг
			А215028.060-07			
				Детали		
Б4		1	А215028 234	Уголок Уголок Б·50х50х5 ГОСТ 8509-72 Ст 3 ГОСТ 535-58 L=606-2	2	2,29 кг
Б4		2	А215028. 235	Уголок Уголок Б·50х50х5 ГОСТ 8509-72 Ст 3 ГОСТ 535-58 L=306-2	2	1,15 кг

Инв.№подл. | Подп. и дата | Взам.инв.№ | Инв.№дубл. | Подп. и дата

Изм.	Лист	№ док.	Подп.	Дата	А215028.060	Лист 4

Формат	Зона	Поз	Обозначение	Наименование	Кол	Примечание
				А21Б028 060-10		
				Детали		
Б4		1	А21Б028. 241	Уголок		
				Уголок Б-50х50х5 ГОСТ 8509-72 / Ст3 ГОСТ 535-58		
				L=1106-2	2	4,16 кг
Б4		2	А21Б028 242	Уголок		
				Уголок Б-50х50х5 ГОСТ 8509-72 / Ст3 ГОСТ 535-58		
				L=406-2	2	1,53 кг

Изм	Лист	№ докум	Подп	Дата	А21Б028.060	Лист 6

Формат. 11

Формат	Зона	Поз	Обозначение	Наименование	Кол	Примечание
				А21Б028 060-08		
				Детали		
Б4		1	А21Б028. 236	Уголок		
				Уголок Б-50х50х5 ГОСТ 8509-72 / Ст3 ГОСТ 535-58		
				L=206-2	2	0,78 кг
Б4		2	А21Б028. 237	Уголок		
				Уголок Б-50х50х5 ГОСТ 8509-72 / Ст3 ГОСТ 535-58		
				L=306.1	2	1,15 кг
				А21Б028. 060-09		
				Детали		
Б4		1	А21Б028. 238	Уголок		
				Уголок Б-50х50х5 ГОСТ 8509-72 / Ст3 ГОСТ 535-58		
				L=506-2	2	1,91 кг
Б4		2	А21Б028. 239	Уголок		
				Уголок Б-50х50х5 ГОСТ 8509-72 / Ст3 ГОСТ 535-58		
				L=506-2	2	1,91 кг

Подл и дата | Взам инв № | Инв № дубл | Подл и дата | Инв № подл

Изм	Лист	№ докум	Подп	Дата	А21Б028.060	Лист 5

Формат. 11

А21Б028.060СБ

Рис. 1

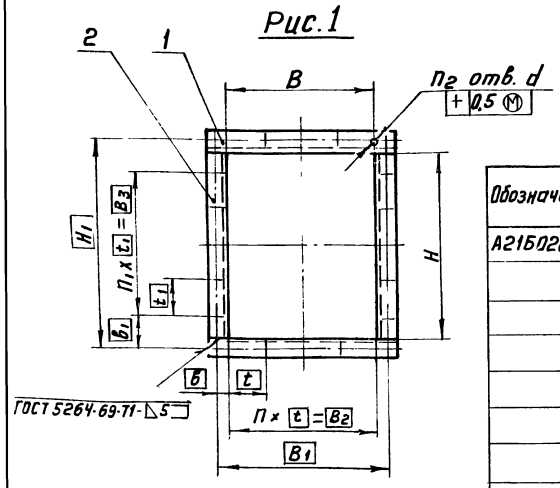

Рис. 2

Остальное - см. рис. 1

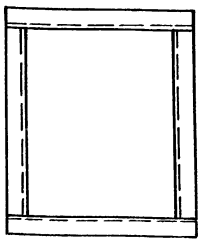

Обозначение	Рис.	Размеры, мм											Колич.			Масса кг
		B	B1	B2	B3	H	H1	B	B1	t	t1	d	n	n1	n2	
А21Б028.060	1	406+2	466	400	400	506+2	566	33	83	100	100	14	4	4	20	7,64
-01		768+2	828	750	375	491+2	551	39	88	125	125	12	6	3	22	10,24
-02		1006+2	1066	1000	375	406+2	466	33	45,5			14	8		26	11,4
-03		306+2	350	350	450		450	—	—	70	75		5	6	22	6,12
-04		406+2	450	400	600	700+2	750	25	75	100	100		4		24	9,04
-05		506+2	552	480	100		352	36	126	160		12	3		12	6,8
-06	2		—	—	—	306+2	—	—	—	—	—	—	—	—	—	6,88
-07		106+2	—	—	—		—	—	—	—	—	—	—	—	—	3,84
-08	1	306+2	336	112	—	106+2	140	112	—	—	—	12	—	—	8	3,86
-09	2	406+2	—	—	—	506+2	—	—	—	—	—	—	—	—	—	7,64
-10		1106+2	—	—	—	406+2	—	—	—	—	—	—	—	—	—	11,4

Изм	Лист	Н докум	Подп	Дата	А21Б028. 060СБ			
Разраб		Раева			Фланец сборочный чертеж	Лит	Масса	Масшт
Пров		Комиссаров				И	см. табл	—
Рук. гр		Грановский				Лист	Листов 1	
Гл спец		Вайнберг				Госстрой СССР Сантехпроект г. Москва		
Н контр		Литвак						
Утв		Спивак						

АП6028.050СБ

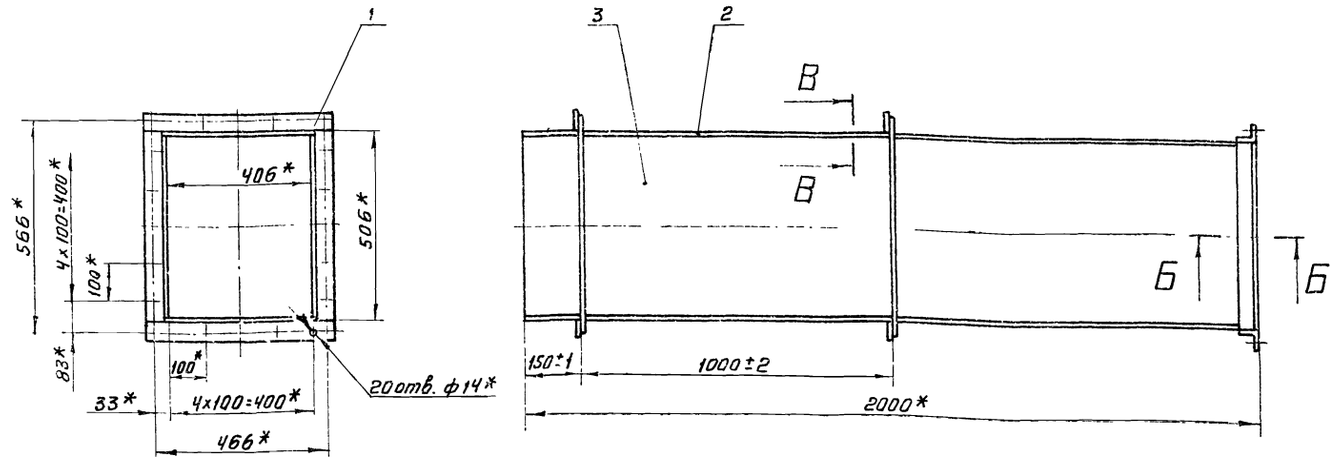

Б-Б
М1:2

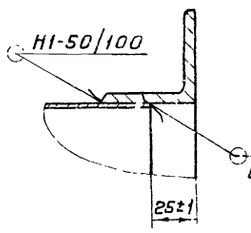

В-В
М1:2

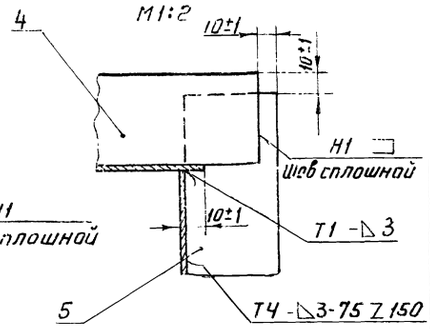

1.* Размеры для справок
2 Сварные швы по ГОСТ 5264-69

Изм	Лист	№ докум	Подп	Дата
Разраб		Раева		
Пров		Комиссаров		
Рук гр		Грановский		
Гл спец		Вайнберг		
Н контр		Литвак		
Утв		Спивак		

АП6028.050СБ

Короб
Сборочный чертеж

Лит.	Масса	Масшт
И	114,27	1:10
Лист	Листов 1	

Госстрой СССР
Сантехпроект
г. Москва

Формат 12

Формат	Зона	Поз	Обозначение	Наименование	Кол	Примечание
				Документация		
12			АП6028.070 СБ	Сборочный чертеж		
				Сборочные единицы		
11		1	АП6028.020	Фланец	2	
				Детали		
11		2	АП6028.075	Лист	1	
11		3	АП6028.076	Лист	1	
11		4	АП6028.077	Лист	2	
БЧ		5	АП6028.078	Ребро		
				Полоса 5х50 ГОСТ 103-76 Ст3 ГОСТ 535-58		
				L=486-2	2	0,95кг
БЧ		6	АП6028.079	Ребро		
				Полоса 5х50 ГОСТ 103-76 Ст3 ГОСТ 535-58		
				L=586-2	2	1,15кг
БЧ		7	АП6028.081	Полоса		
				Полоса 5х50 ГОСТ 103-76 Ст3 ГОСТ 535-58		
				L=488-2	2	0,96

Изм	Лист	№ докум	Подп	Дата
Разраб		Яппольская		
Пров		Комиссаров		
Рук гр		Грановский		
Н контр		Литвак		
Утв		Вайнберг		

АП6028.070

Патрубок

Лит	Лист	Листов
И	1	2

Госстрой СССР
Сантехпроект
г. Москва

Формат	Зона	Поз.	Обозначение	Наименование	Кол.	Примечание
БЧ		8	АП6028 082	Полоса		
				Полоса 5х50 ГОСТ 103-76 Ст3 ГОСТ 535-58		
				L=388-2	2	0,76кг
БЧ		9	АП6028 083	Сетка		
				Сетка №18		
				ГОСТ 3826-66		
				506х1160	1	0,9кг
				Стандартные изделия		
		10		Болт М10х25.36		
				ГОСТ 7798-70	16	
		11		Гайка М10.4		
				ГОСТ 5915-70	16	

Инв. № подл. | Подп. и дата | Взам. инв. № | Инв. № дубл. | Подп. и дата

Изм	Лист	№ докум	Подп	Дата

АП6028.070

Лист 2

Альбом XX

Типовой проект 903-1-152

Инв. № подл. | Подп. и дата | Взам. инв. № | Инв. № дубл. | Подп. и дата

А2150280.076

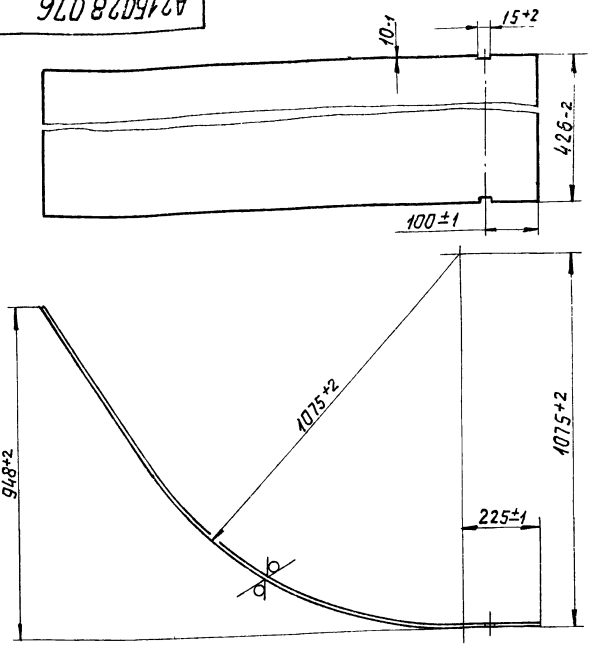

Изм.	Лист	N докум.	Подп.	Дата
Разраб.		Ямпольская		
Пров.		Комиссаров		
Рук. груп.		Грановский		
Н. контр.		Литвак		
Утв.		Вайндерг		

А2150280.076

Лист

Лит.	Масса	Масшт.
И	5,6	1:10
Лист	Листов 1	

Лист Б2,0 ГОСТ 19903-74 / 1-IV-Ст3 ГОСТ 16523-70

Госстрой СССР Сантехпроект г. Москва

Копировал. Формат А4

А2150280.036

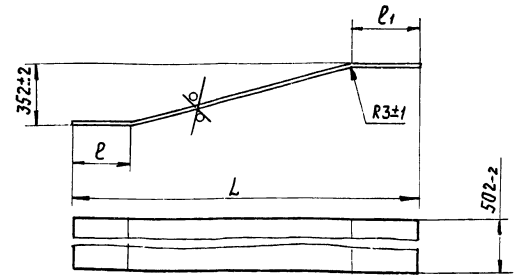

Обозначение	Размеры, мм L	ℓ	ℓ1	Масса, кг
А2150280.036	2000-2	375±2	320±2	16,1
-01	3000-3	520±2	480±2	23,82

Изм.	Лист	N докум.	Подп.	Дата
Разраб.		Рдева		
Пров.		Комиссаров		
Рук. груп.		Грановский		
Н. контр.		Литвак		
Утв.		Вайндерг		

А2150280.036

Лист

Лит.	Масса	Масшт.
И	см. табл.	—
Лист	Листов 1	

Лист Б2,0 ГОСТ 19903-74 / 1-IV-Ст3 ГОСТ 16523-70

Госстрой СССР Сантехпроект г. Москва

Формат А4

А2150280.075

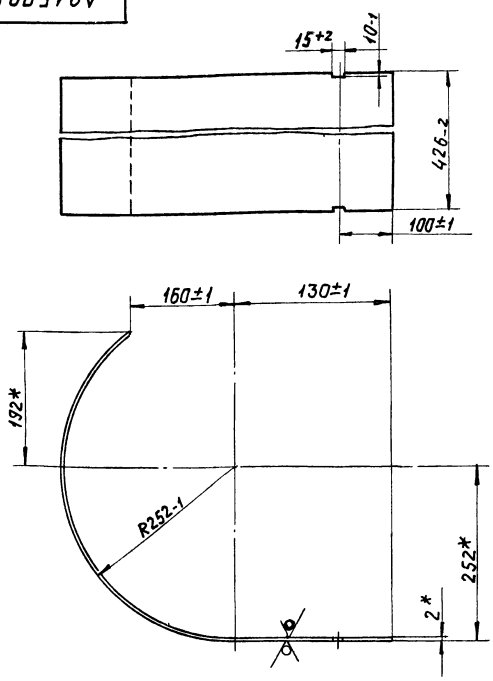

* Размер для справок

Изм.	Лист	N докум.	Подп.	Дата
Разраб.		Ямпольская		
Пров.		Комиссаров		
Рук. груп.		Грановский		
Н. контр.		Литвак		
Утв.		Вайндерг		

А2150280.075

Лист

Лит.	Масса	Масшт.
И	2,6	1:5
Лист	Листов 1	

Лист Б2,0 ГОСТ 19903-74 / 1-IV-Ст3 ГОСТ 16523-70

Госстрой СССР Сантехпроект г. Москва

А2150280.077

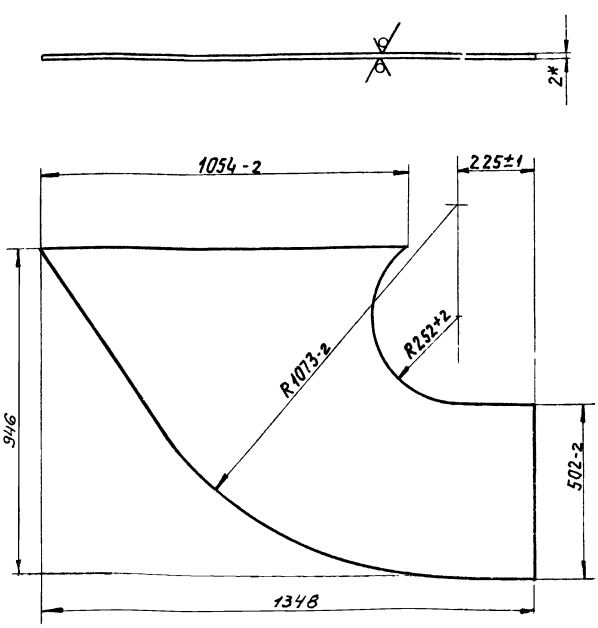

* Размер для справок

Изм.	Лист	N докум.	Подп.	Дата
Разраб.		Ямпольская		
Пров.		Комиссаров		
Рук. груп.		Грановский		
Н. контр.		Литвак		

А2150280.077

Лист

Лит.	Масса	Масшт.
И	11	1:10
Лист	Лис. 1	

ГОСТ 19903-74

Госстрой СССР Сантехпроект г. Москва

Формат	Зона	Поз	Обозначение	Наименование	Кол.	Примечание
				Документация		
22			А21Б028.080СБ	Сборочный чертеж		
				Сборочные единицы		
11		1	А21Б028.090	Короб	1	
11		2	А21Б028.100	Вал	1	
11		3	А21Б028.110	Заслонка	1	
				Детали		
11		4	А21Б028.091	Вкладыш	1	
		5	А21Б028.091-01	Вкладыш	1	
11		6	А21Б028.092	Втулка	1	
		7	А21Б028.092-01	Втулка	1	
11		8	А21Б028.093	Вал	1	
		9	А21Б028.093-01	Вал	1	
				Стандартные изделия		
		10		Болт М6×40.36 ГОСТ 7798-70	4	
		11		Гайка М6.4 ГОСТ 5915-70	4	

Изм	Лист	№ докум.	Подп.	Дата
Разраб		Раева		
Пров.		Комиссаров		
Рук. груп.		Грановский		
Н. контр.		Литвак		
Утв.		Вайндерг		

А21Б028.080

Заслонка

Лит	Лист	Листов
И		1

Госстрой СССР Сантехпроект г. Москва

Копировал: формат 11

Формат	Зона	Поз	Обозначение	Наименование	Кол	Примечание
				Документация		
12			А21Б028.090 СБ	Сборочный чертеж		
				Сборочные единицы		
11		1	А21Б028.060	Фланец		
				Детали		
11		2	А21Б028.094	Лист	1	
11		3	А21Б028.095	Лист	2	
11		4	А21Б028.096	Лист	1	
11		5	А21Б028.097	Лист	1	

Изм	Лист	№ докум.	Подп.	Дата
Разраб.		Раева		
Пров.		Комиссаров		
Рук. груп.		Грановский		
Н. контр.		Литвак		
Утв.		Вайндерг		

А21Б028.090

Короб

Лит.	Лист	Листов
И		1

Госстрой СССР Сантехпроект г. Москва

Копировал: формат 11

Инв. № подл. | Подп. и дата | Взам. инв. № | Инв. № дубл. | Подп. и дата

А21Б028.044

Типовой проект 903-1-152 Альбом XX

Рис. 1

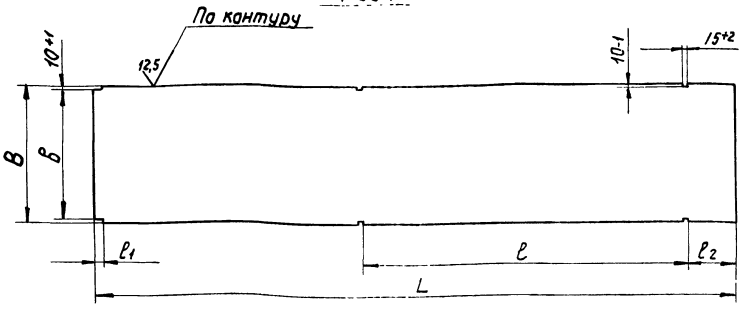

Рис. 3

Остальное - см. рис. 1



Рис. 2

Остальное см. рис. 1

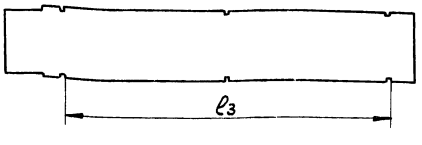

Обозначение	Рис	Размеры, мм B	L	в	ℓ	ℓ1	ℓ2	L3	Материал	Масса кг
А21Б028 044	1	426-2	1975-2	406-2	1000±2	27±1	143±1	—	Лист 62,0 ГОСТ 19903-74 / 1-IV-Ст3 ГОСТ 16523-70	13,2
—01		326-2	1665-2	306-2				—		12,7
—02	2	426-2	2300-3	406-2	900±2	230±1		1800±3	Лист 63,0 ГОСТ 19903-74 / 1-IV-Ст3 ГОСТ 16523-70	23,1
—03	1		2670-3		1250±3	15±1	1273±3	—		26,8
—04		526-2	765-2	506-2	465±2	7±1	143±1	—		9,5
—05	3		1015-2		—			—		12,5
—06	1	426-2	2585-2	406-2	1200±3	27±1		—	Лист 62,0 ГОСТ 19903-74 / 1-IV-Ст.3 ГОСТ 16523-70	20,3
—07	3	326-2	765-2	306-2	—			—	Лист 63,0 ГОСТ 19903-74 / 1-IV-Ст3 ГОСТ 16523-70	4,8
—08	2	426-2	3088-3	406-2	1300±3	230±1		2600±3		30,9

Изм	Лист	№ докум	Подп	Дата
Разраб		Раева		
Пров		Комиссаров		
Рук груп		Грановский		
Н контр.		Литвак		
Утв		Вайндерг		

А21Б028.044

Лист

См. таблицу.

Лит	Масса	Масшт
И	См. табл.	—

Лист | Листов - 1

Госстрой СССР Сантехпроект г. Москва

Инв. № подл. | Подп. и дата | Взам. инв. № | Инв. № дубл. | Подп. и дата

А2Б028.080СБ

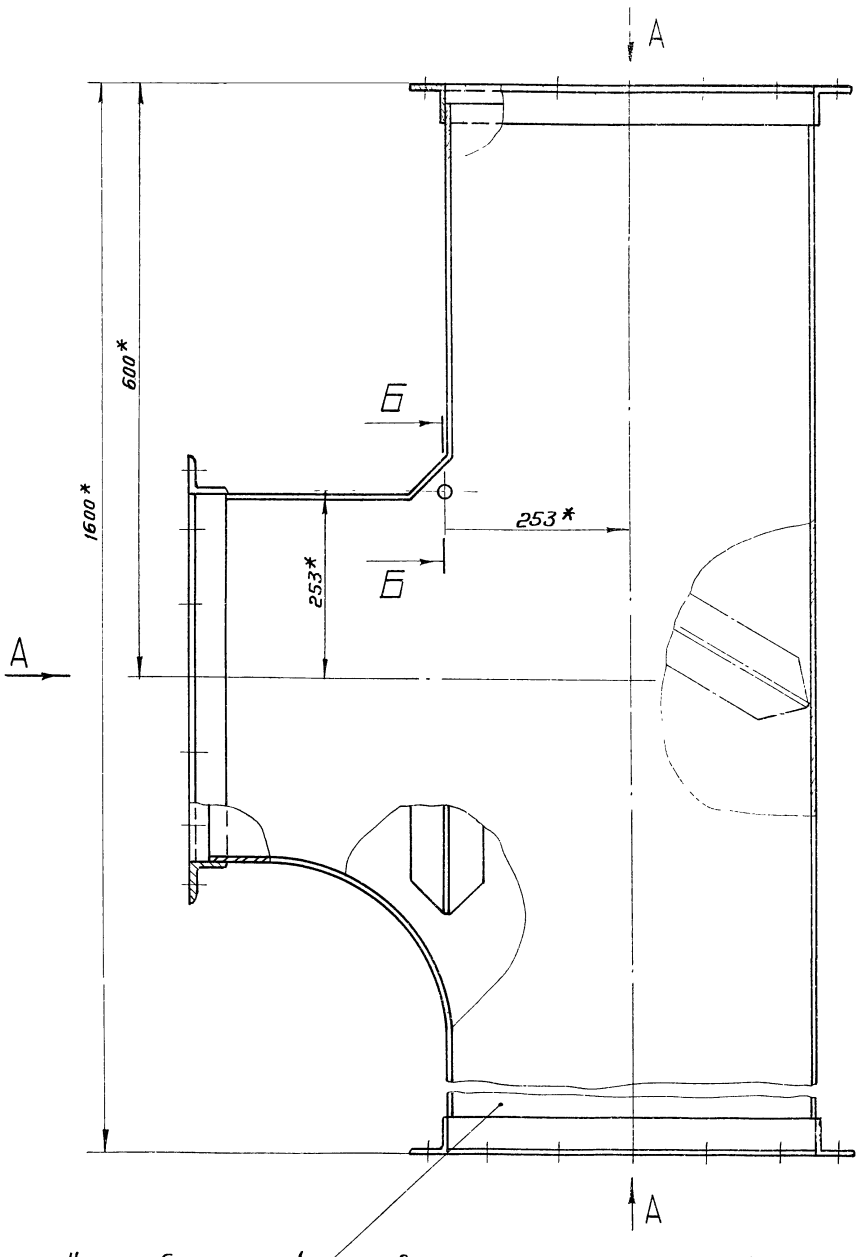

Вид А
М1:10

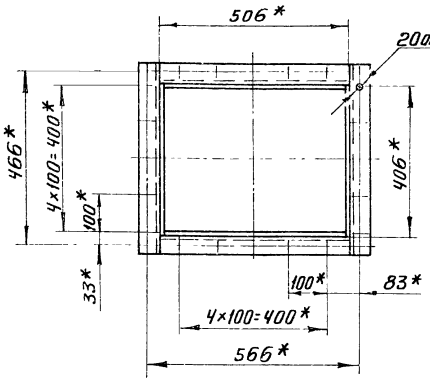

В-В
М1:2

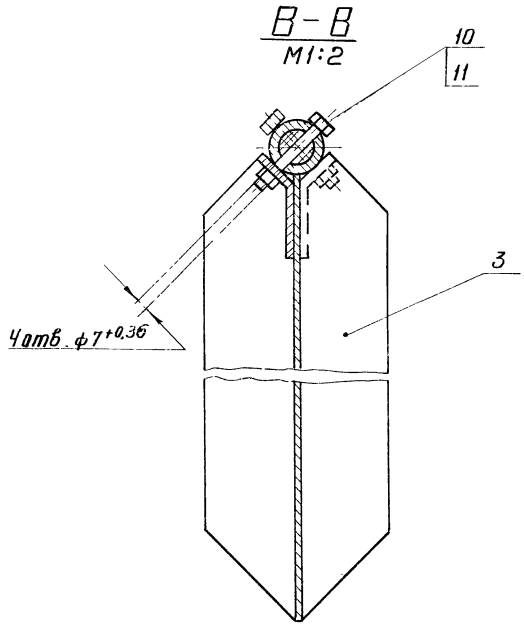

Б-Б
М1:2

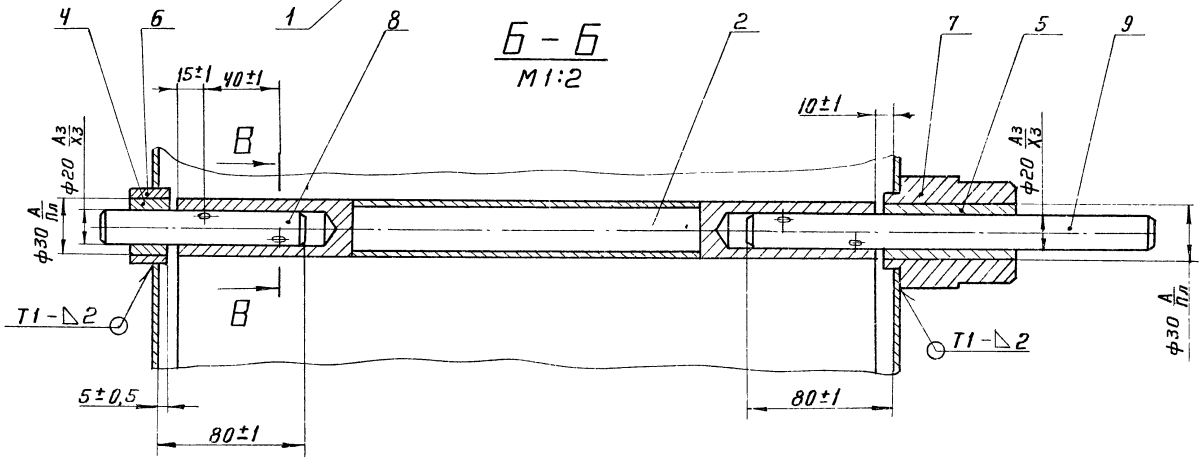

1* Размеры для справок

2. Сварные швы по ГОСТ 5264-69

				А2Б028.080СБ		
Изм.	Лист	№докум.	Подп.	Дата	Заслонка	Лит.	Масса	Масштаб
Разраб.		Ямпольская				Н	64,37	1:5
Пров.		Комиссаров			Сборочный чертеж			
Рук.гр.		Грановский				Лист	Листов 1
Н.контр.		Литвак			Круг В16 ГОСТ2590-71 Ст.3 ГОСТ535-58	Госстрой СССР Сантехпроект г.Москва
Утв.		Вайнберг				

Типовой проект 903-1-152 Альбом XX

А21Б028.093

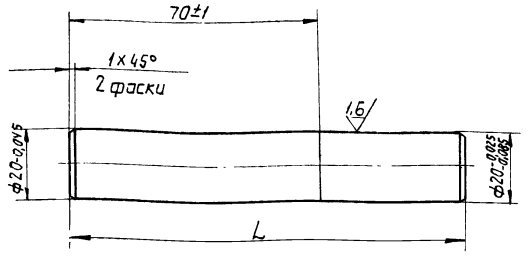

Обозначение	L, мм	Масса, кг
А21Б028.093	110-0,87	0,27
-01	220-1,15	0,54

Изм	Лист	N докум.	Подп.	Дата	А21Б028.093	Лит.	Масса	Масшт.
Разраб.		Раева			Вал	И	См. табл.	—
Пров.		Комиссаров				Лист	Листов 1	
Рук.груп.		Грановский			Сталь 45 ГОСТ 1050-71	Госстрой СССР Сантехпроект г. Москва		
Н.контр.		Литвак						
Утв.		Вайнберг						

Копировал: формат: 11

А21Б028.102

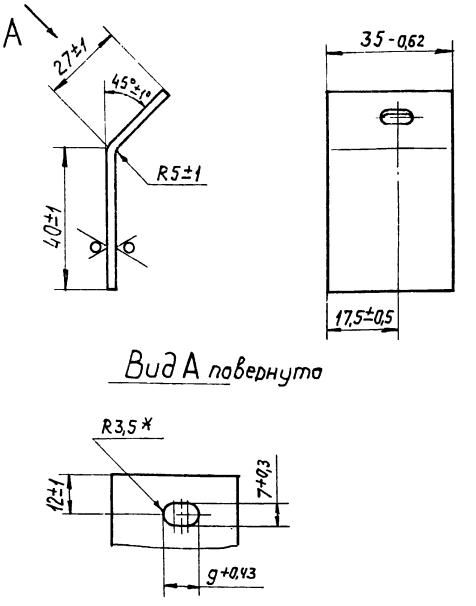

Изм	Лист	N докум.	Подп.	Дата	А21Б028.102	Лит.	Масса	Масшт.
Разраб.		Раева			Ушко	И	0,086	1:1
Пров.		Комиссаров				Лист	Листов 1	
Рук.груп.		Грановский			Лист Б5,0 ГОСТ 19903-74 1-IV Ст.3 ГОСТ 16523-70	Госстрой СССР Сантехпроект г. Москва		
Н.контр.		Литвак						
Утв.		Вайнберг						

Копировал: формат: 11

А21Б028.092

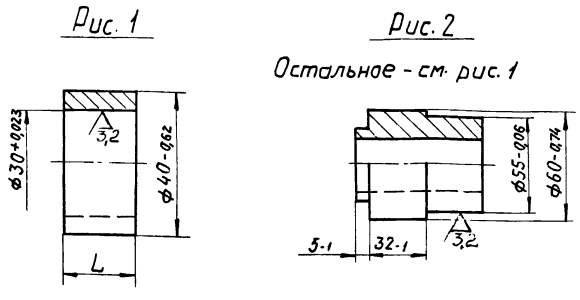

Обозначение	L, мм	Масса, кг
А21Б028.092	20-1	0,08
-01	71-1	1,1

Изм	Лист	N докум.	Подп.	Дата	А21Б028.092	Лит.	Масса	Масшт.
Разраб.		Раева			Втулка	И	См. табл.	—
Пров.		Комиссаров				Лист	Листов 1	
Рук.груп.		Грановский			Ст.3 ГОСТ 380-71	Госстрой СССР Сантехпроект г. Москва		
Н.контр.		Литвак						
Утв.		Вайнберг						

А21Б028.091

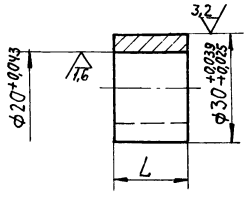

Обозначение	L, мм	Масса, кг
А21Б028.091	20-1	0,12
-01	71-1	0,21

Изм	Лист	N докум.	Подп.	Дата	А21Б028.091	Лит.	Масса	Масшт.
Разраб.		Раева			Вкладыш	И	См. табл.	—
Пров.		Комиссаров				Лист	Листов 1	
Рук.груп.		Грановский			Чугун СЧ-15-32 ГОСТ 1412-70	Госстрой СССР Сантехпроект г. Москва		
Н.контр.		Литвак						
Утв.		Вайнберг						

Типовой проект 903-1-152 Альбом XX

Инв. N подл. | Подп. и дата | Взам. инв. N | Инв. N дубл. | Подп. и дата

А21Б028.096

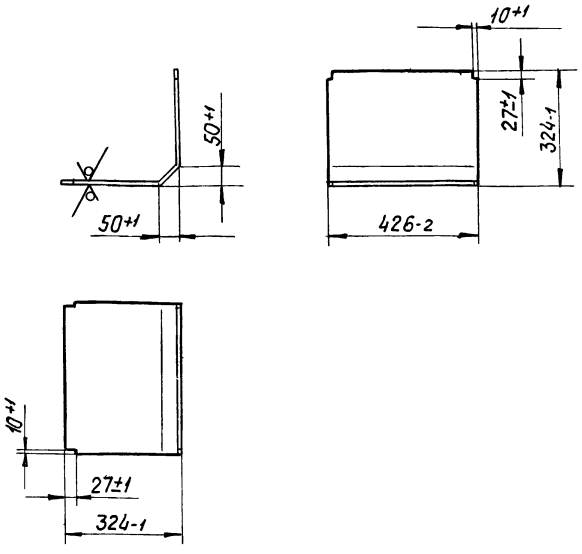

Изм	Лист	N°докум	Подп	Дата
Разрад		Раева		
Пров		Комиссаров		
Рук.груп		Грановский		
Н контр		Литвак		
Утв		Вайнберг		

А21Б028.096

Лист

Лит.	Масса	Масшт
И	4,12	1:10

Лист | Листов 1

Лист Б2,0 ГОСТ 19903-74
1-IV-Ст 3 ГОСТ 16523-70

Госстрой СССР
Сантехпроект
г. Москва

Копировал: формат 11

А21Б028.097

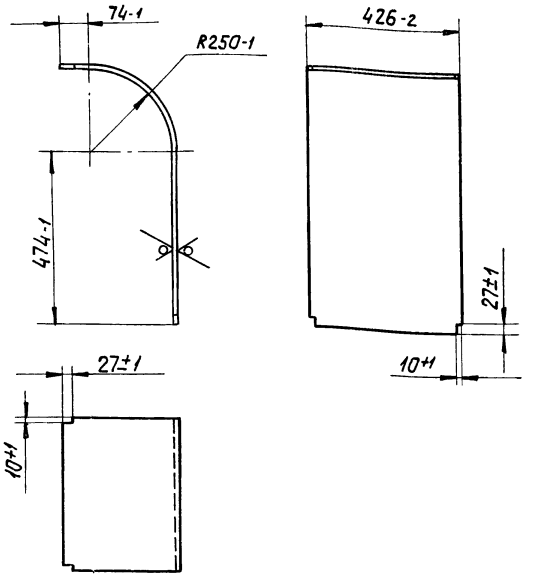

Изм	Лист	N°докум	Подп	Дата
Разрад		Раева		
Пров		Комиссаров		
Рук груп		Грановский		
Н контр		Литвак		
Утв		Вайнберг		

А21Б028.097

Лист

Лит	Масса	Масшт
И	6,19	1:10

Лист | Листов 1

Лист Б2,0 ГОСТ 19904-74
1-IV-Ст.3 ГОСТ 16523-70

Госстрой СССР
Сантехпроект
г. Москва

Копировал: формат: 11

Инв.N°подл | Подп и дата | Взам инв N | Инв N°дубл | Подп и дата

А21Б028.095

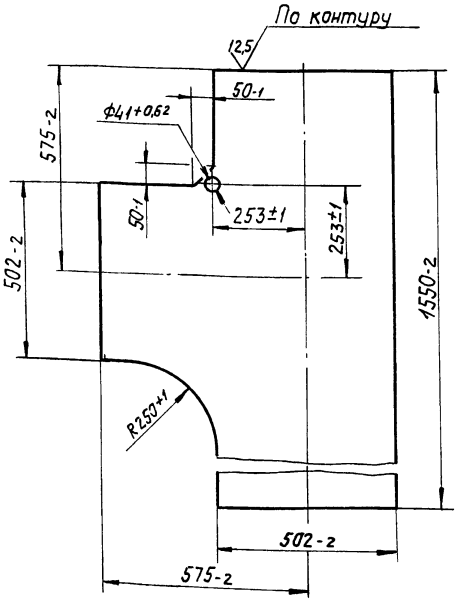

Изм	Лист	N докум	Подп	Дата
Разрад		Раева		
Пров		Комиссаров		
Рук груп		Грановский		
Н контр		Литвак		
Утв		Вайнберг		

А21Б028.095

Лист

Лит.	Масса	Масшт.
И	13,36	1:10

Лист | Листов 1

Лист Б2,0 ГОСТ 19903-74
1-IV-Ст3 ГОСТ 16523-70

Госстрой СССР
Сантехпроект
г. Москва

А21Б028.094

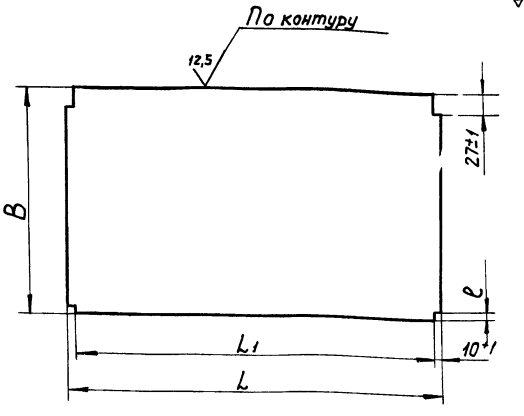

Обозначение	Размеры, мм				Масса, кг
	B	L	L1	ℓ	
А21Б028 094	1150-2	426-2	406-2	27±1	10,33
-01	315-2	526-2	506-2	7±1	2,6
-02	150-1	426-2	406-2	27±1	1,0

Изм	Лист	N°докум	Подп.	Дата
Разрад.		Раева		
Пров		Комиссаров		
Рук груп		Грановский		
Н контр		Литвак		
Утв		Вайнберг		

А21Б028.094

Лист

Лит	Масса	Масшт
И	См табл.	—

Лист | Листов 1

Лист Б2,0 ГОСТ 19903-74
1-IV-Ст3 ГОСТ 16523-70

Госстрой СССР
Сантехпроект
г. Москва

Инв.N°подл | Подп и дата | Взам.инв.N | Инв N°дубл | Подп и дата

А21Б028.100

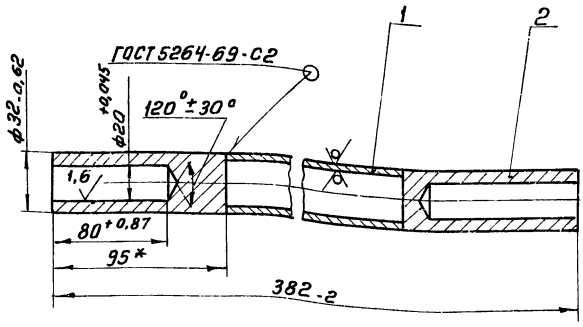

Формат	Зона	Поз	Обозначение	Наименование	Кол	Примечание
				Детали		
Б4		1	А21Б028.098	Труба		
				Труба 32×2,5 ГОСТ 8732-70 / Д ГОСТ 8731-74		
				L=192-1	1	0,34 кг
Б4		2	А21Б028.099	Втулка		
				Круг В34 ГОСТ 2590-71 / Ст 3 ГОСТ 535-58		
				L=100-1	2	0,43 кг

А21Б028.100

Вал

Изм	Лист	Н докум	Подп	Дата
Разраб		Раева		
Пров		Комиссаров		
Рук гр		Грановский		
Гл спец		Вайнберг		
Н контр		Литвак		
Утв		Спивак		

Лит	Масса	Масшт
И	1,14	1:2
Лист	Листов 1	

Госстрой СССР Сантехпроект г. Москва

Формат 11

А21Б028.110СБ

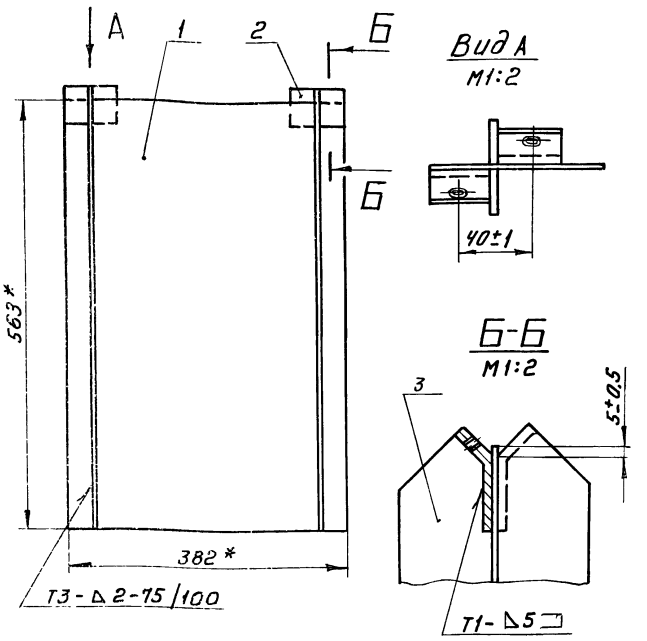

1* Размеры для справок
2 Сварные швы по ГОСТ 5264-69

А21Б028.110СБ

Заслонка
Сборочный чертеж

Изм	Лист	Н докум	Подп	Дата
Разраб		Раева		
Пров		Комиссаров		
Рук гр		Грановский		
Гл спец		Вайнберг		
Н контр		Литвак		
Утв		Спивак		

Лит	Масса	Масшт
И	5,91	1:5
Лист	Листов 1	

Госстрой СССР Сантехпроект г. Москва

Формат 11

Типовой проект 903-1-152 Альбом XX

А21Б028.090СБ

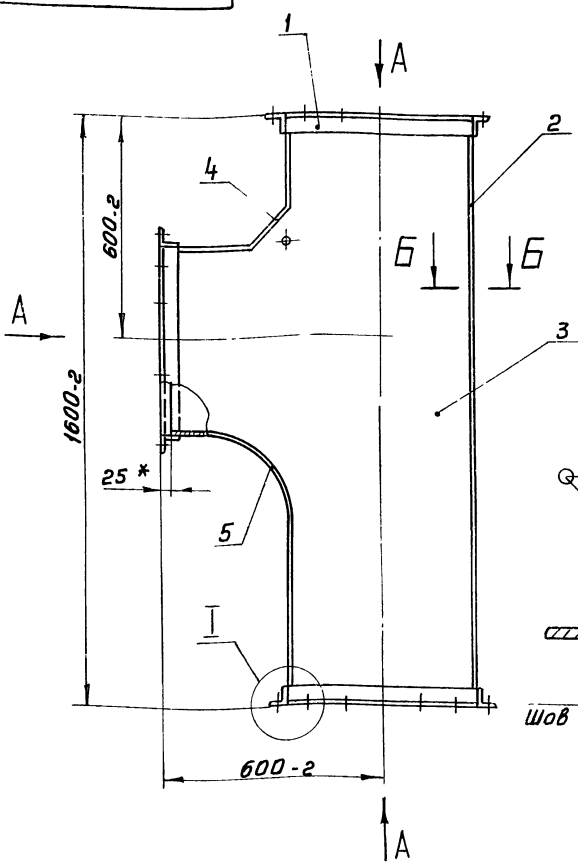

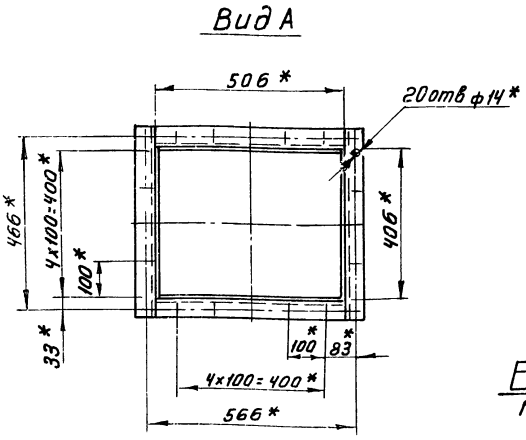

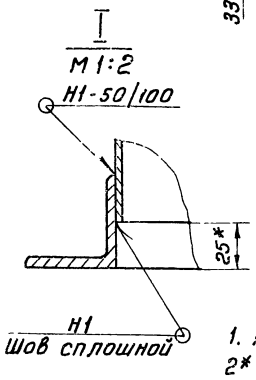

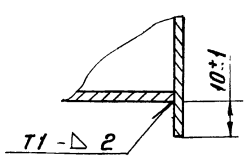

1. Неуказанные предельные отклонения размеров по СМ 9
2* Размеры для справок
3. Сварные швы Н1, Т1 по ГОСТ 5264-69

А21Б028.090СБ

Короб
Сборочный чертеж

Изм	Лист	Н докум	Подп	Дата
Разраб		Раева		
Пров		Комиссаров		
Рук гр		Грановский		
Гл спец		Вайнберг		
Н контр		Литвак		

Лит	Масса	Масшт
И	47,36	1:10
Лист	Листов	

Госстрой СССР Сантехпроект г. Москва

Инв № подл. | Подп. и дата | Взам. инв. № | Инв. № дубл. | Подп. и дата

А21Б028.215

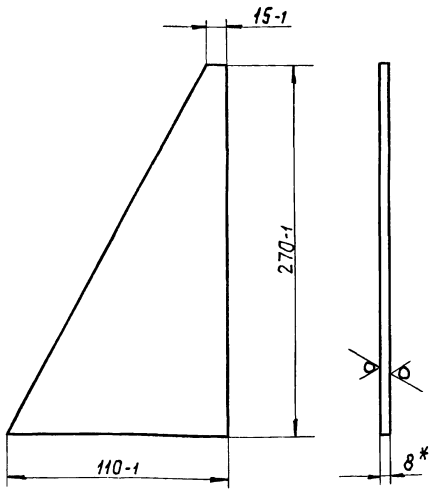

* Размер для справок

Изм.	Лист	№ докум.	Подп.	Дата
Разраб		Ямпольская		
Пров		Комиссаров		
Рук. груп.		Грановский		
Н. контр.		Литвак		
Утв.		Вайндерг		

А21Б028.215

Косынка

Лит	Масса	Масштаб
И	0,25	1:2,5

Лист | Листов 1

Лист Б8,0 ГОСТ 19903-74 / 1-IV-Ст3ГОСТ16523-70

Госстрой СССР Сантехпроект г. Москва

Копировал: Формат: 11

Формат	Зона	Поз.	Обозначение	Наименование	Кол.	Примечание
				Документация		
11			А21Б028.110СБ	Сборочный чертеж		
				Детали		
Б4		1	А21Б028.101	Лист		
				Лист Б2,0 ГОСТ 19903-74 / 1-IV-Ст3ГОСТ16523-70		
				382-2 х 563-2	1	3,35кг
11		2	А21Б028.102	Ушко	4	
11		3	А21Б028.103	Ребро	2	

Изм.	Лист	№ докум.	Подп.	Дата
Разраб		Раева		
Пров		Комиссаров		
Рук. груп.		Грановский		
Н. контр.		Литвак		
Утв.		Вайндерг		

А21Б028.110

Заслонка

Лит.	Лист	Листов
И		1

Госстрой СССР Сантехпроект г. Москва

Копировал: Формат: 11

Формат	Зона	Поз.	Обозначение	Наименование	Кол.	Примечание
				Документация		
12			А21Б028.120СБ	Сборочный чертеж		
				Сборочные единицы		
11	1		А21Б028.060	Фланец	1	
	2		А21Б028.060-01	Фланец	1	
				Детали		
11	3		А21Б028.106	Лист	2	
11	4		А21Б028.107	Лист	2	

Изм.	Лист	№ докум.	Подп.	Дата
Разраб		Смирнова		
Пров		Комиссаров		
Рук. груп.		Грановский		
Н. контр.		Литвак		
Утв.		Вайндерг		

А21Б028.120

Переход

Лит.	Лист	Листов
И		1

Госстрой СССР Сантехпроект г. Москва

Формат	Зона	Поз.	Обозначение	Наименование	Кол.	Примечание
				Документация		
12			А21Б028.130СБ	Сборочный чертеж		
				Сборочные единицы		
11	1		А21Б028.060-01	Фланец	1	
				Детали		
11	2		А21Б028.106-01	Лист	2	
11	3		А21Б028.108	Лист	2	
Б4	4		А21Б028.109	Полоса		
				Полоса 5х50 ГОСТ 103-76 / Ст 3 ГОСТ 535-58		
				L = 488-2	2	0,95кг
Б4	5		А21Б028.111	Полоса		
				Полоса 5х50 ГОСТ 103-76 / Ст. 3 ГОСТ 535-58		
				L = 388-2	2	0,76кг

Изм.	Лист	№ докум.	Подп.	Дата
Разраб		Смирнова		
Пров		Комиссаров		
Рук. груп.		Грановский		
Н. контр.		Литвак		
Утв.		Вайндерг		

А21Б028.130

Переход

Лит.	Лист	Листов
И		1

Госстрой СССР Сантехпроект г. Москва

Альбом XX

Типовой проект 903-1-152

Инв. № подл. | Подп. и дата | Взам. инв. № | Инв. № дубл. | Подп. и дата

А21Б028.120СБ

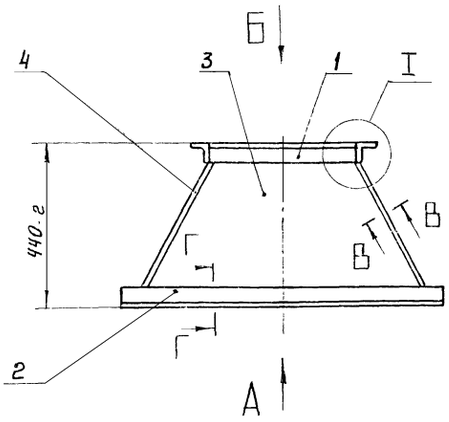

Вид А

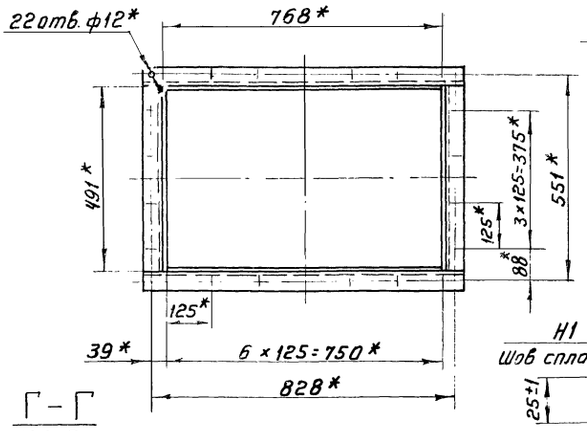

В – В
М1:2

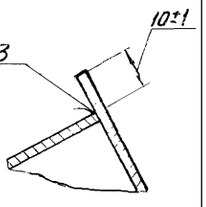

I
М1:2

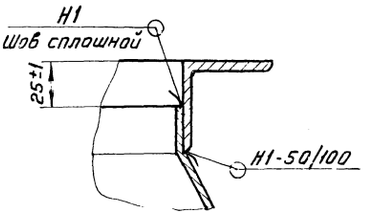

Вид Б

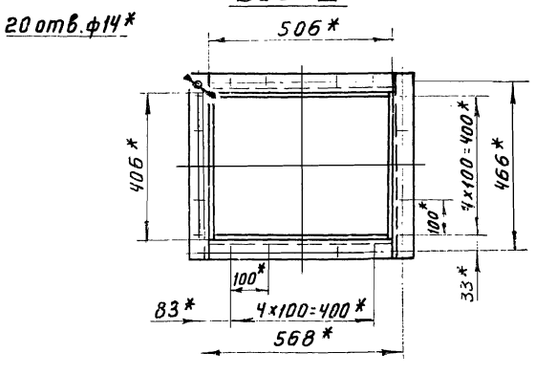

Г – Г
М1:2

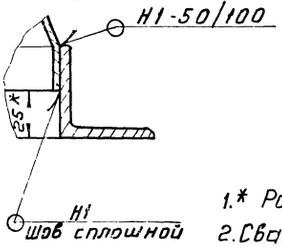

1.* Размеры для справок.
2. Сварные швы по ГОСТ 5264-69

					А21Б028.120СБ	
Изм.	Лист	№ докум.	Подп.	Дата		
Разраб.		Смирнова			Переход	Лит. / Масса / Масшт.
Пров.		Комиссаров			Сборочный чертеж	И / 31,2 / 1:10
Рук. гр.		Грановский				Лист / Листов 1
Гл. спец.		Войнберг				Госстрой СССР Сантехпроект г. Москва
Н. контр.		Литвак				
Утв.		Спивак				

Формат 12

А21Б028.130СБ

Вид А

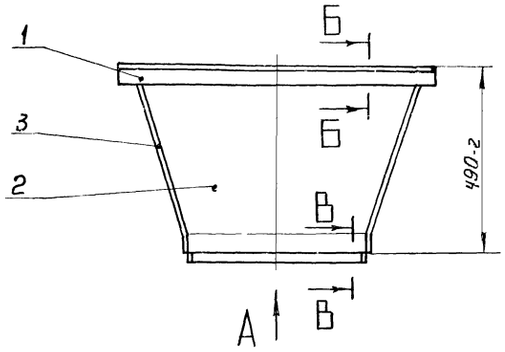

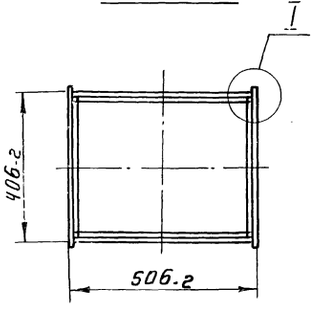

I
М1:1

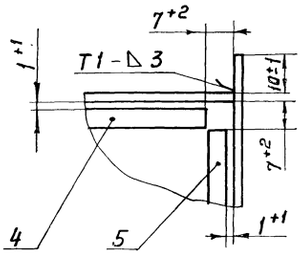

Б – Б
М1:2

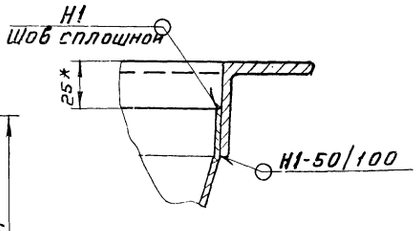

В – В
М1:2

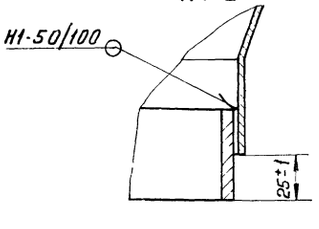

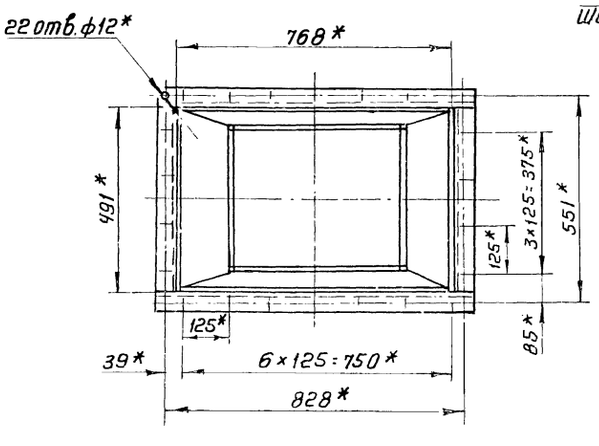

1. Неуказанные предельные отклонения размеров по СМ9
2. * Размеры для справок
3. Сварные швы по ГОСТ 5264-69

					А21Б028.130СБ	
Изм.	Лист	№ докум.	Подп.	Дата		
Разраб.		Смирнова			Переход	Лит. / Масса / Масштаб
Пров.		Комиссаров			Сборочный чертеж	И / 30,8 / 1:10
Рук. гр.		Грановский				Лист / Листов 1
Гл. спец.		Войнберг				Госстрой СССР Сантехпроект г. Москва
Н. контр.		Литвак				
Утв.		Спивак				

Типовой проект 903-1-152 Альбом XX

Инв. № подл. | Подп. и дата | Взам. инв. № | Инв. № дубл. | Подп. и дата

Рис.1

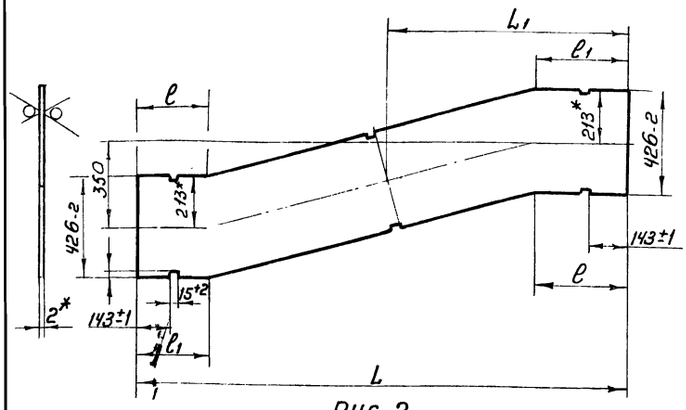

Рис.2

Остальное - см. рис 1

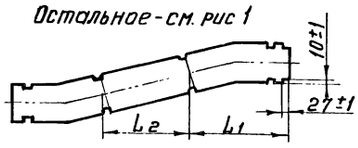

Обозначение	Рис.	Размеры, мм					Масса кг
		L	L1	L2	l	l1	
А21Б028.035	1	2000-2	1000±2	—	320±2	375±2	10,83
— 01	2	3000-3	1010±3	980±2	480±2	520±2	18,33

* Размеры для справок

Изм.	Лист	№ докум.	Подп.	Дата	
Разраб.		Раева			
Пров.		Комиссаров			
Рук. гр.		Грановский			
Н. контр.		Литвак			
Утв.		Вайнберг			

А21Б028.035

Лист

Лит	Масса	Масштаб
И	смотри таблицу	—

Лист | Листов 1

Лист Б2,0 ГОСТ 19903-74
1-IV-Ст.3 ГОСТ 16523-70

Госстрой СССР
Сантехпроект
г. Москва

Формат А1

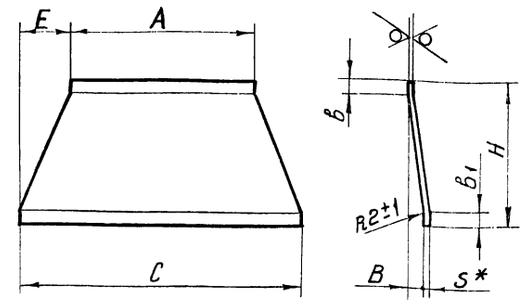

Обозначение	Размеры, мм								Масса, кг
	A	B	C	E	H	b	b1	S*	
А21Б028.106	502-2	42-1	764-2	131±1	390-2	27±1	27±1	2	3,84
— 01					465-2				4,63
— 02	326-2	50-1	426-2	50-1	380-2	50±1	50±1	3	3,3
— 03	400-2		500-2						4,0

* Размер для справок

Изм.	Лист	№ докум.	Подп.	Дата	
Разраб.		Смирнова			
Пров.		Комиссаров			
Рук. гр.		Грановский			
Н. контр.		Литвак			
Утв.		Вайнберг			

А21Б028.106

Лист

Лит	Масса	Масштаб
И	смотри таблицу	—

Лист | Листов 1

Лист Б 5 ГОСТ 19903-74
1-IV-Ст.3 ГОСТ 16523-70

Госстрой СССР
Сантехпроект
г. Москва

Формат А1

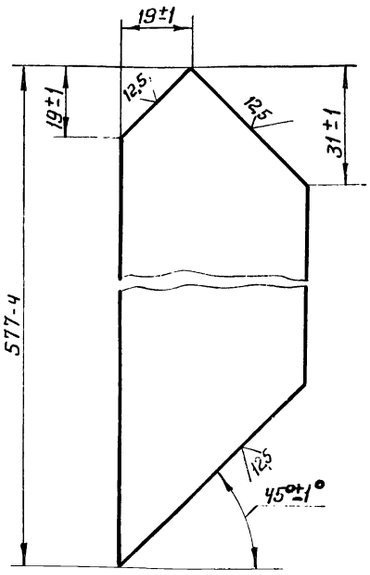

Изм.	Лист	№ докум.	Подп.	Дата	
Разраб.		Раева			
Пров.		Комиссаров			
Рук. гр.		Грановский			
Н. контр.		Литвак			
Утв.		Вайнберг			

А21Б028.103

Ребро

Лит	Масса	Масштаб
И	1,11	1:1

Лист | Листов 1

Полоса 5х50 ГОСТ 103-76
Ст.3 ГОСТ 535-58

Госстрой СССР
Сантехпроект
г. Москва

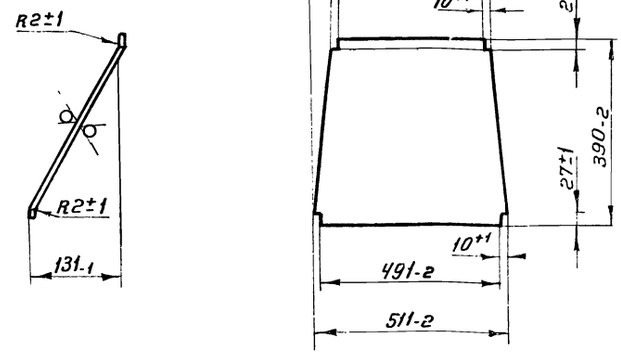

Изм.	Лист	№ докум.	Подп.	Дата	
Разраб.		Смирнова			
Пров.		Комиссаров			
Рук. гр.		Грановский			
Н. контр.		Литвак			
Утв.					

А21Б028.107

Лист

Лит.	Масса	Масштаб
И	2,8	1:10

Лист | Листов 1

Лист Б2,0 ГОСТ 19903-74
1-IV-Ст.3 ГОСТ 16523-70

Госстрой СССР
Сантехпроект
г. Москва

Инв. № подл. | Подп. и дата | Взам. инв. № | Инв. № дубл. | Подп. и дата

Формат	Зона	Поз	Обозначение	Наименование	Кол.	Примечание
				Документация		
11			А21Б028. 140СБ	Сборочный чертеж		
				Детали		
11		1	А21Б028. 026-01	Лист	2	
Б4		2	А21Б028. 115	Лист		
				Лист Б2,0 ГОСТ 19903-74		
				1-IV-Ст3 ГОСТ 16523-70		
				502-2 x 1350-2	2	10,6 кг
Б4		3	А21Б028. 116	Ребро		
				Полоса 5x50 ГОСТ 103-76		
				Ст3 ГОСТ 535-58		
				L=486-2	4	0,952 кг
Б4		4	А21Б028. 117	Ребро		
				Полоса 5x50 ГОСТ 103-76		
				Ст3 ГОСТ 535-58		
				L=586-2	4	1,148 кг
Б4		5	А21Б028. 118	Лист		
				Полоса 5x50 ГОСТ 103-76		
				Ст3 ГОСТ 535-58		
				L=388-4	2	0,76 кг
Б4		6	А21Б028. 119	Лист		
				Полоса 5x50 ГОСТ 103-76		
				Ст3 ГОСТ 535-58		
				L=488-4	2	0,95 кг

Изм	Лист	№ докум.	Подп.	Дата
Разраб		Раева		
Пров		Комиссаров		
Рук. груп		Грановский		
Н. контр		Литвак		
Утв		Вайнберг		

А21Б028. 140

Короб

Лит	Лист	Листов
И		1

Госстрой СССР Сантехпроект г. Москва

Формат: 11

Инв. № подл. | Подп. и дата | Взам. инв. № | Инв. № дубл. | Подп. и дата

А21Б028. 108

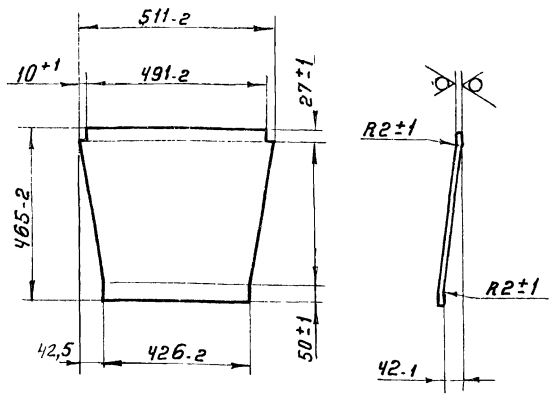

Неуказанные предельные отклонения размеров по СМ9

Изм	Лист	№ докум.	Подп.	Дата
Разраб		Смирнова		
Пров		Комиссаров		
Рук. груп		Грановский		
Н. контр		Литвак		
Утв		Вайнберг		

А21Б028. 108

Лист

Лист	Масса	Масштаб
И	3,4	1:10

Лист Б2,0 ГОСТ 19903-74 1-IV-Ст3 ГОСТ 16523-70

Лист | Листов 1

Госстрой СССР Сантехпроект г. Москва

Формат 11

Инв. № подл. | Подп. и дата | Взам. инв. № | Инв. № дубл. | Подп. и дата

Формат	Зона	Поз	Обозначение	Наименование	Кол.	Примечание
				Документация		
11			А21Б028 150СБ	Сборочный чертеж		
				Сборочные единицы		
12		1	А21Б028.060-02	Фланец	1	
				Детали		
11		2	А21Б028. 121	Лист	2	
11		3	А21Б028. 122	Лист	2	

Изм	Лист	№ докум.	Подп.	Дата
Разраб		Раева		
Пров		Комиссаров		
Рук. груп		Грановский		
Н. контр		Литвак		
Утв		Вайнберг		

А21Б028. 150

Переход

Лит	Лист	Листов
И		1

Госстрой СССР Сантехпроект г. Москва

Инв. № подл. | Подп. и дата | Взам. инв. № | Инв. № дубл. | Подп. и дата

А21Б028. 121

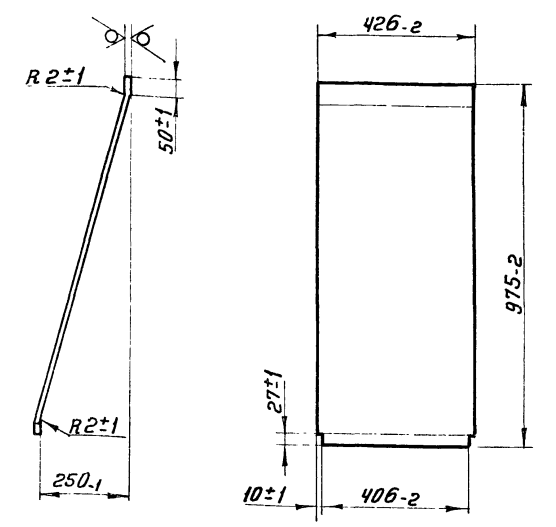

Изм	Лист	№ докум.	Подп.	Дата
Разраб.		Смирнова		
Пров.		Комиссаров		
Рук. груп		Грановский		
Н. контр		Литвак		
Утв		Вайнберг		

А21Б028. 121

Лист

Лит	Масса	Масса
И	6,8	1:10

Лист Б2,0 ГОСТ 19903-74 1-IV Ст3 ГОСТ 16523-70

Лист | Листов 1

Госстрой СССР Сантехпроект г. Москва

Типовой проект 903-1-152 Альбом XX

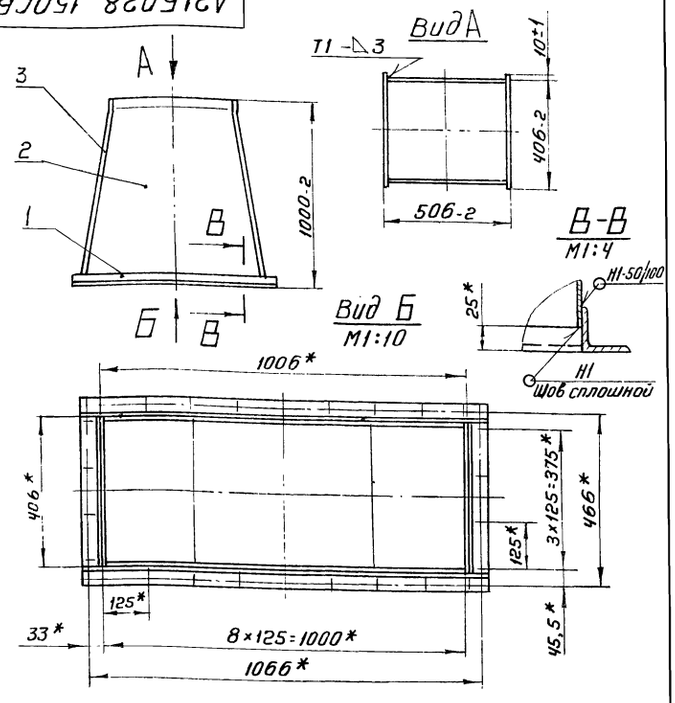

1.* Размеры для справок
2 Сварные швы по ГОСТ 5264-69

Изм	Лист	№ докум.	Подп.	Дата	А21Б028.150СБ	Лит	Масса	Масшт.
Разраб.		Раева			Переход	И	57,8	1:20
Пров.		Комиссаров			Сборочный чертеж	Лист	Листов 1	
Рук.гр.		Грановский				Госстрой СССР		
Гл.спец.		Вайнберг				Сантехпроект		
Н.контр.		Литвак				г.Москва		
Утв.		Спивак				Формат 11		

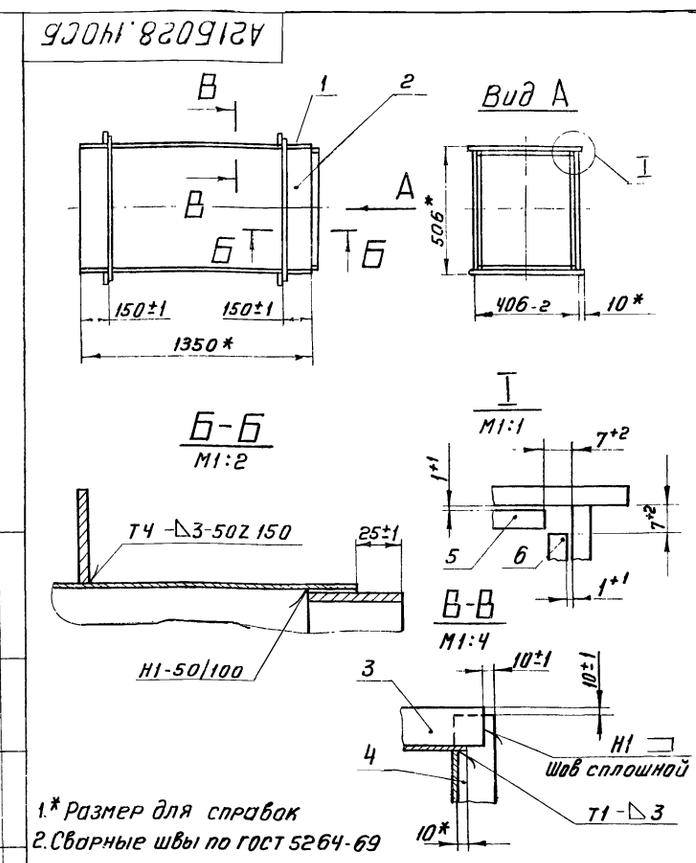

1.* Размер для справок
2. Сварные швы по ГОСТ 5264-69

Изм	Лист	№ докум.	Подп.	Дата	А21Б028.140СБ	Лит.	Масса	Масшт.
Разраб		Раева			Короб.	И	50,33	1:20
Пров.		Комиссарова			Сборочный чертеж	Лист	Листов 1	
Рук.груп		Грановский				Госстрой СССР		
Гл.спец.		Вайнберг				Сантехпроект		
Н.контр.		Литвак				г.Москва		
Утв.		Спивак				Формат 11		

Инв.№ подл. | Подп. и дата | Взам.инв.№ | Инв.№ дубл. | Подп. и дата

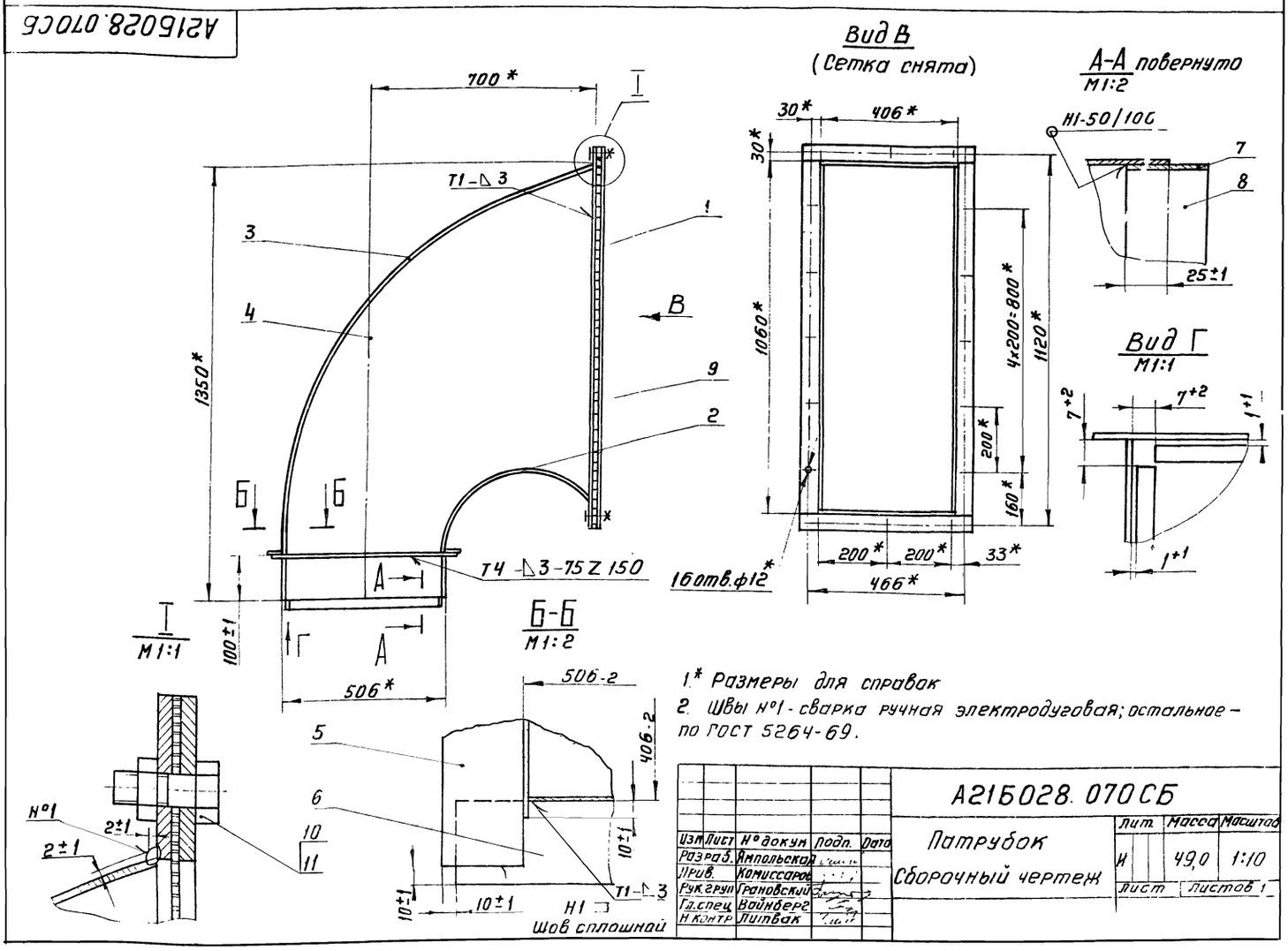

1.* Размеры для справок
2. Швы №1 - сварка ручная электродуговая; остальное - по ГОСТ 5264-69.

Изм	Лист	№ докум	Подп.	Дата	А21Б028.070СБ	Лит	Масса	Масштаб
Разраб.		Ямпольская			Патрубок	И	49,0	1:10
Пров.		Комиссаров			Сборочный чертеж	Лист	Листов 1	
Рук.груп		Грановский						
Гл.спец		Вайнберг						
Н.контр		Литвак						

Типовой проект 903-1-152 Альбом XX

Формат	Зона	Поз	Обозначение	Наименование	Кол	Примечание
				Документация		
22			А21Б028.160СБ	Сборочный чертеж		
				Сборочные единицы		
12		1	А21Б028.060-02	Фланец	1	
				Детали		
11		2	А21Б028.125	Сектор	1	
11		3	А21Б028.126	Конус	1	
11		4	А21Б028.127	Патрубок	1	
11		5	А21Б028.128	Стенка	1	
11		6	А21Б028.129	Лист	2	
11		7	А21Б028.131	Лист	1	
Б4		8	А21Б028.132	Ребро		
				Полоса 5х50 ГОСТ 103-76 Ст3 ГОСТ 535-58		
				L=90-1	2	0,18кг
11		9	А21Б028.133	Лист	1	
11		10	А21Б028.134	Лист	1	
Б4		11	А21Б028.135	Ребро		
				Полоса 5х50 ГОСТ 103-76 Ст3 ГОСТ 535-58		
				L=900-2	2	1,8кг

Изм	Лист	№ докум	Подп	Дата
Разраб		Ямпольская		
Пров		Комиссаров		
Рук груп		Грановский		
Н.контр		Литвак		
Утв		Вайнберг		

А21Б028.160

Карман всасывающий

Лит	Лист	Листов
Н	1	2

Госстрой СССР Сантехпроект г.Москва

Формат

Формат	Зона	Поз	Обозначение	Наименование	Кол	Примечание
				Документация		
11			А21Б028.170СБ	Сборочный чертеж		
				Сборочные единицы		
11		1	А21Б028.060-03	Фланец	1	
				Детали		
12		2	А21Б028 044-01	Лист	2	
Б4		3	А21Б028.141	Лист		
				Лист Б3,0 ГОСТ 19903-74 1-IV-Ст3 ГОСТ 16523-70		
				400-2 х 1665-2	2	15,68кг
Б4		4	А21Б028.142	Ребро		
				Полоса 5х50 ГОСТ 103-76 Ст3 ГОСТ 535-58		
				L=386-2	4	0,756кг
Б4		5	А21Б028.143	Ребро		
				Полоса 5х50 ГОСТ 103-76 Ст3 ГОСТ 535-58		
				L=486-2	4	0,952кг

Изм	Лист	№ докум	Подп	Дата
Разраб		Раева		
Пров		Комиссаров		
Рук гр		Грановский		
Н контр		Литвак		
Утв		Вайнберг		

А21Б028.170

Короб

Лит	Лист	Листов
Н		1

Госстрой СССР Сантехпроект г.Москва

Формат: 11

А21Б028.122

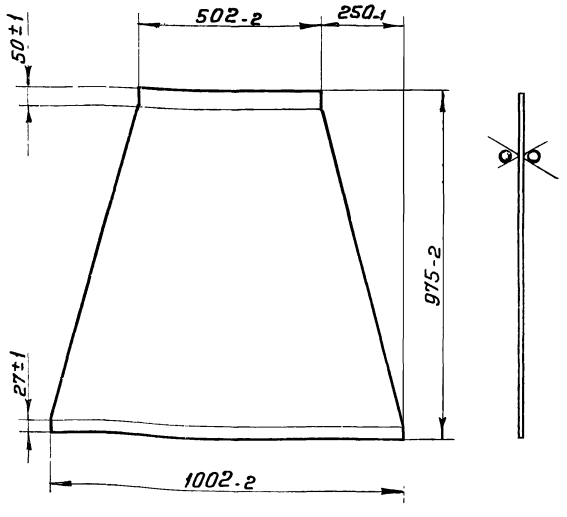

Изм	Лист	№ докум	Подп	Дата
Разраб		Смирнова		
Пров		Комиссаров		
Рук гр		Грановский		
Н контр		Литвак		
Утв		Вайнберг		

А21Б028.122

Лист

Лит	Масса	Масштаб
Н	11,4	1:10

Лист Листов 1

Лист Б2,0 ГОСТ 19903-74 1-IV-Ст3 ГОСТ 16523-70

Госстрой СССР Сантехпроект г.Москва

Формат	Зона	Поз	Обозначение	Наименование	Кол.	Примечание
Б4		12	А21Б028.136	Ребро		
				Полоса 5х50 ГОСТ 103-76 Ст3 ГОСТ 535-58		
				L=220-1	2	0,42кг
11		13	А21Б028.137	Фланец	1	
11		14	А21Б028.138	Обечайка		

Изм	Лист	№ докум	Подп	Дата

А21Б028.160

Лист 2

Типовой проект 903-1-152 Альбом XX

Инв № подл | Подп и дата | Взам инв № | Инв № дубл | Подп и дата

А21Б028.160СБ

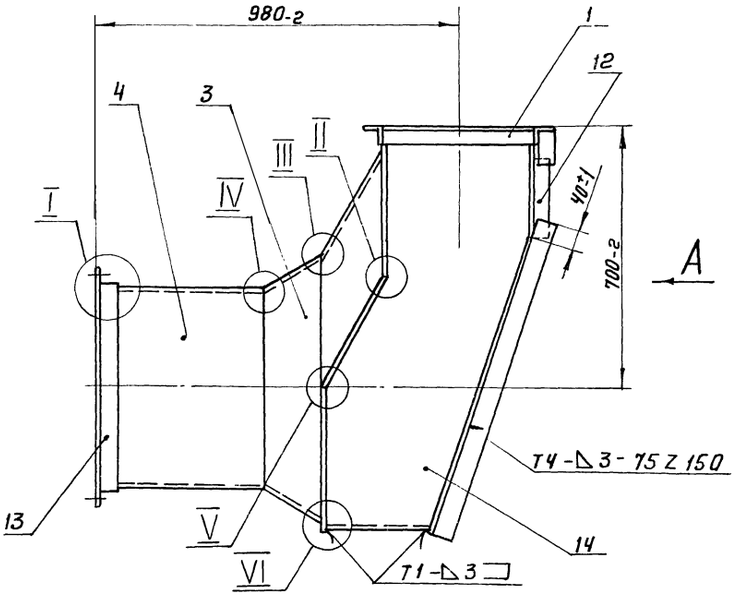

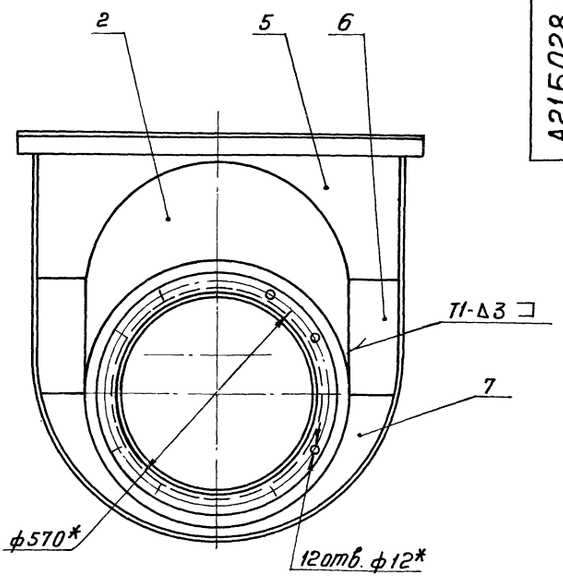

Вид А

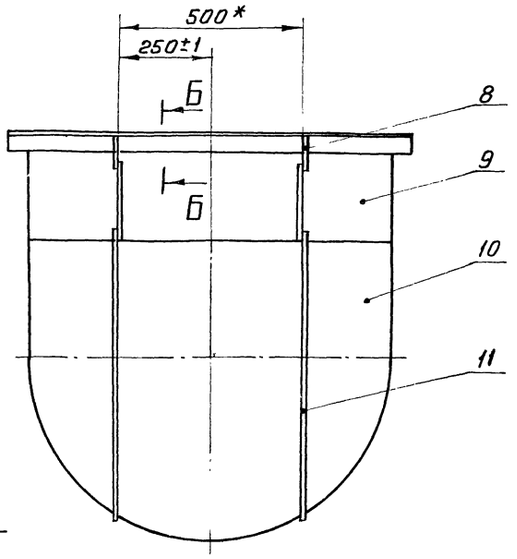

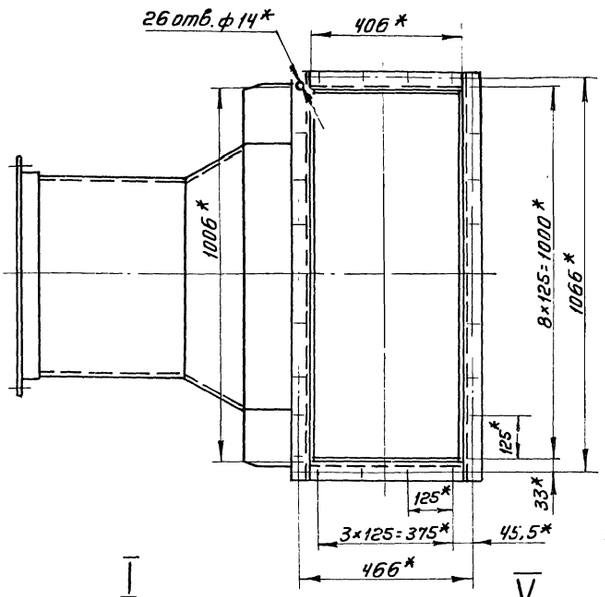

II
М1:1

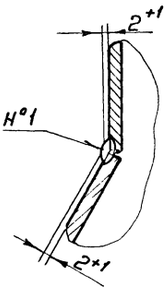

III
М1:1

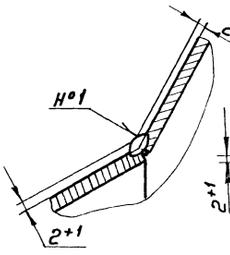

IV
М1:1

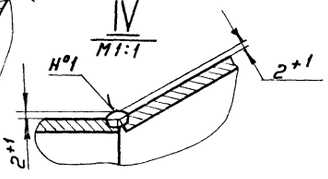

I
М1:2

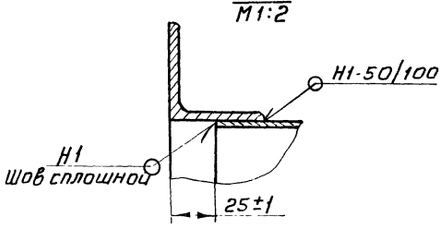

V
М1:1

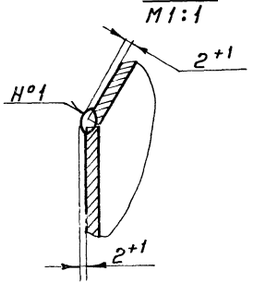

Б-Б
М1:2

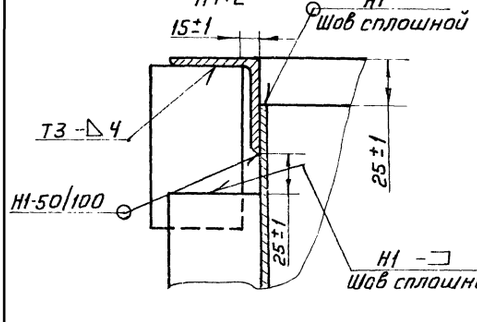

VI
М1:1

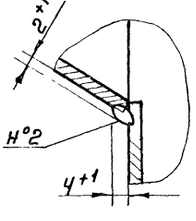

1.* Размеры для справок
2. Сварка Н°1, Н°2 - ручная электродуговая; остальные сварные швы по ГОСТ 5264-69

					А21Б028.160СБ		
Изм.	Лист	Н докум.	Подп.	Дата	Карман всасывающий	Лит.	Масса	Масшт.
Разраб.		Яппольская				И	80	1:10
Пров.		Комиссаров			Сборочный чертеж			
Рук. груп.		Грановский				Лист	Листов 1	
Гл. спец.		Вайнберг				Госстрой СССР Сантехпроект г. Москва		
Н. контр.		Литвак						
Утв.		Литвак						

Типовой проект 903-1-152 Альбом XX

А216028.127

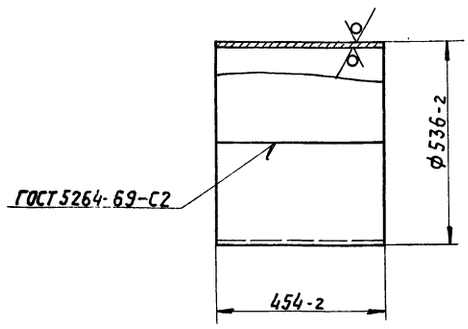

Изм.	Лист	№ докум.	Подп.	Дата
Разраб.		Ямпольская		
Пров.		Комиссаров		
Рук. груп.		Грановский		
Н. контр.		Литвак		
Утв.		Вайнберг		

А216028.127 — Патрубок

Лит.	Масса	Масшт.
И	17,8	1:10

Лист | Листов 1

Лист Б3,0 ГОСТ 19903-74 1-IV-Ст3 ГОСТ 16523-70

Госстрой СССР Сантехпроект г. Москва

Копировал: Формат: 11

А216028.128

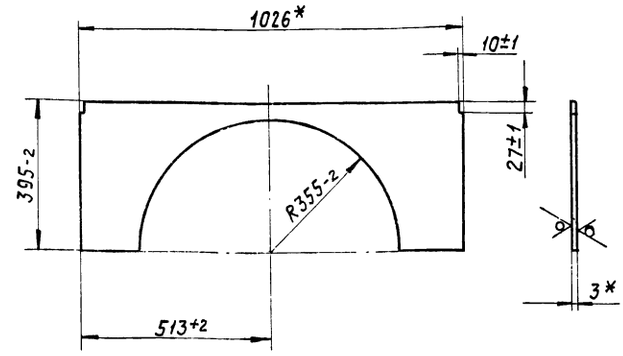

*Размеры для справок

Изм.	Лист	№ докум.	Подп.	Дата
Разраб.		Ямпольская		
Пров.		Комиссаров		
Рук. груп.		Грановский		
Н. контр.		Литвак		
Утв.		Вайнберг		

А216028.128 — Стенка

Лит.	Масса	Масшт.
И	4,9	1:10

Лист | Листов 1

Лист Б3,0 ГОСТ 19903-74 1-IV-Ст3 ГОСТ 16523-70

Госстрой СССР Сантехпроект г. Москва

Копировал Формат: 11

А216028.125

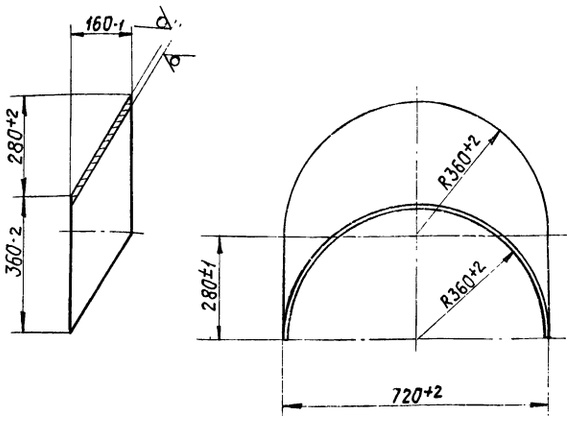

Изм.	Лист	№ докум.	Подп.	Дата
Разраб.		Ямпольская		
Пров.		Комиссаров		
Рук. груп.		Грановский		
Н. контр.		Литвак		
Утв.		Вайнберг		

А216028.125 — Сектор

Лит.	Масса	Масшт.
И	4,2	1:10

Лист | Листов 1

Лист Б3,0 ГОСТ 19903-74 1-IV-Ст3 ГОСТ 16523-70

Госстрой СССР Сантехпроект г. Москва

Копировал:

А216028.126

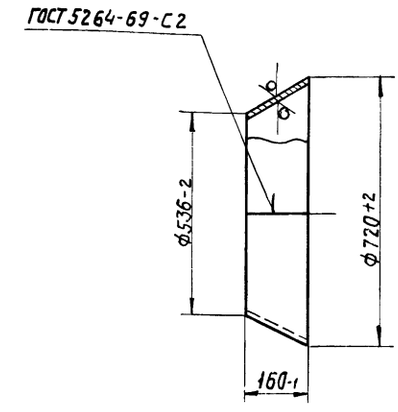

Изм.	Лист	№ докум.	Подп.	Дата
Разраб.		Ямпольская		
Пров.		Комиссаров		
Рук. груп.		Грановский		
Н. контр.		Литвак		
Утв.		Вайнберг		

А216028.126 — Конус

Лит.	Масса	Масшт.
И	7,4	1:10

Лист | Листов 1

Лист Б3,0 ГОСТ 19903-74 1-IV-Ст3 ГОСТ 16523-70

Госстрой СССР Сантехпроект г. Москва

Инв. № подл. | Подп. и дата | Взам. инв. № | Инв. № дубл. | Подп. и дата

Типовой проект 903-1-32 Альбом XX

А21Б028.133

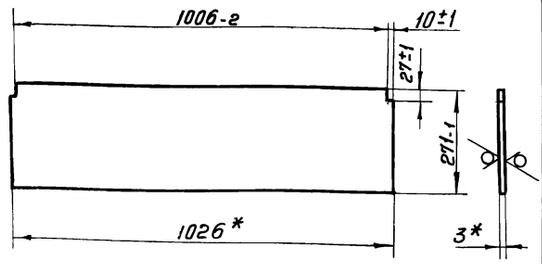

* Размеры для справок

Изм.	Лист	№ докум.	Подп.	Дата
Разраб.		Ампольская		
Пров.		Комиссаров		
Рук. груп.		Грановский		
Н. контр.		Литвак		
Утв.		Вайнберг		

А21Б028.133

Лист

Лит	Масса	Масштаб
И	6,5	1:10

Лист | Листов 1

Лист Б3,0 ГОСТ 19903-74
1-IV-Ст.3 ГОСТ 16523-70

Госстрой СССР Сантехпроект г. Москва

Формат А1

А21Б028.137

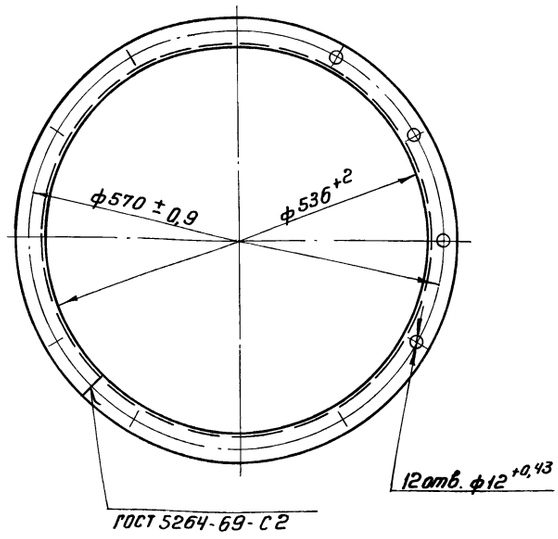

Изм.	Лист	№ докум.	Подп.	Дата
Разраб.		Ампольская		
Пров.		Комиссаров		
Рук. груп.		Грановский		
Н. контр.		Литвак		
Утв.		Вайнберг		

А21Б028.137

Фланец

Лит	Масса	Масштаб
И	6,7	1:5

Лист | Листов 1

Уголок Б-50×50×5 ГОСТ 8509-72
Ст.3 ГОСТ 535-58

Госстрой СССР Сантехпроект г. Москва

Формат А1

А21Б028.129

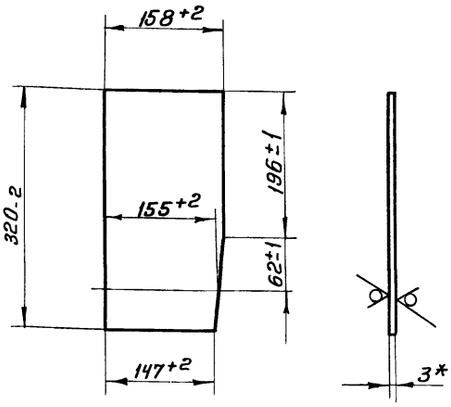

* Размер для справок

Изм.	Лист	№ докум.	Подп.	Дата
Разраб.		Ампольская		
Пров.		Комиссаров		
Рук. груп.		Грановский		
Н. контр.		Литвак		
Утв.		Вайнберг		

А21Б028.129

Лист

Лит	Масса	Масштаб
И	1,2	1:5

Лист | Листов 1

Лист Б3,0 ГОСТ 19903-74
1-IV-Ст.3 ГОСТ 16523-70

Госстрой СССР Сантехпроект г. Москва

А21Б028.131

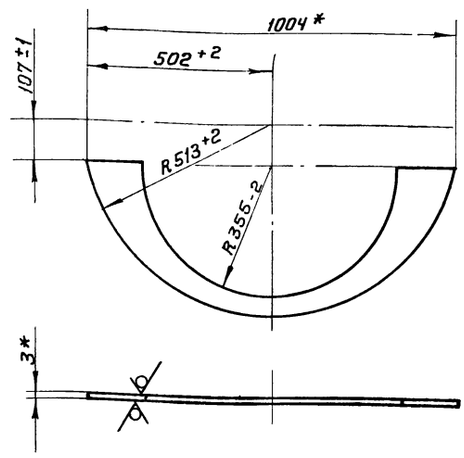

* Размеры для справок

Изм.	Лист	№ докум.	Подп.	Дата
Разраб.		Ампольская		
Пров.		Комиссаров		
Рук. груп.		Грановский		
Н. контр.		Литвак		
Утв.		Вайнберг		

А21Б028.131

Лист

Лит	Масса	Масштаб
И	2,5	1:10

Лист | Листов 1

Лист Б3,0 ГОСТ 19903-74
1-IV-Ст.3 ГОСТ 16523-70

Госстрой СССР Сантехпроект г. Москва

Формат	Зона	Поз.	Обозначение	Наименование	Кол.	Примечание
				Документация		
12			А21Б028.180СБ	Сборочный чертеж		
				Сборочные единицы		
11		1	А21Б028.060-04	Фланец	1	
				Детали		
11		2	А21Б028.145	Лист	2	
11		3	А21Б028.146	Лист	1	
11		4	А21Б028.147	Лист	1	
Б4		5	А21Б028.148	Ребро		
				Полоса 5х50 ГОСТ 103-76 / Ст 3 ГОСТ 535-58		
				L = 486-2	4	0,954
Б4		6	А21Б028.149	Ребро		
				Полоса 5х50 ГОСТ 103-76 / Ст. 3 ГОСТ 535-58		
				L = 386-2	6	0,757
Б4		7	А21Б028.151	Полоса		
				Полоса 5х50 ГОСТ 103-76 / Ст. 3 ГОСТ 535-58		
				L = 286-1	2	0,565

Изм	Лист	№ докум	Подп	Дата
Разраб		Ямпольская		
Пров		Комиссаров		
Рук. груп		Грановский		
Н. контр		Литвак		
Утв		Вайндерг		

А21Б028.180

Патрубок

Лит	Лист	Листов
И		1

Госстрой СССР Сантехпроект г. Москва

Копировал: формат 11

Формат	Зона	Поз.	Обозначение	Наименование	Кол.	Примечание
				Документация		
11			А21Б028.190СБ	Сборочный чертеж		
				Детали		
11		1	А21Б028.153	Лист	1	
		2	А21Б028.153-01	Лист	1	
11		3	А21Б028.154	Лист	2	
Б4		4	А21Б028.155	Полоса		
				Полоса 5х50 ГОСТ 103-76 / Ст 3 ГОСТ 535-58		
				L = 386-2	2	0,76 кг
Б4		5	А21Б028.156	Полоса		
				Полоса 5х50 ГОСТ 103-76 / Ст 3 ГОСТ 535-58		
				L = 286-2	2	0,56 к

Изм	Лист	№ докум.	Подп.	Дата
Разраб		Раева		
Пров		Комиссаров		
Рук. груп		Грановский		
Н. контр		Литвак		
Утв.		Вайндерг		

А21Б028.190

Отвод

Лит	Лист	Листов
И		1

Госстрой СССР Сантехпроект г. Москва

Копировал: формат 11

Подп. и дата | Инв. № дубл. | Взам. инв. № | Подп. и дата | Инв. № подл.

Типовой проект 903-1-152 Альбом XX

А21Б028.180СБ

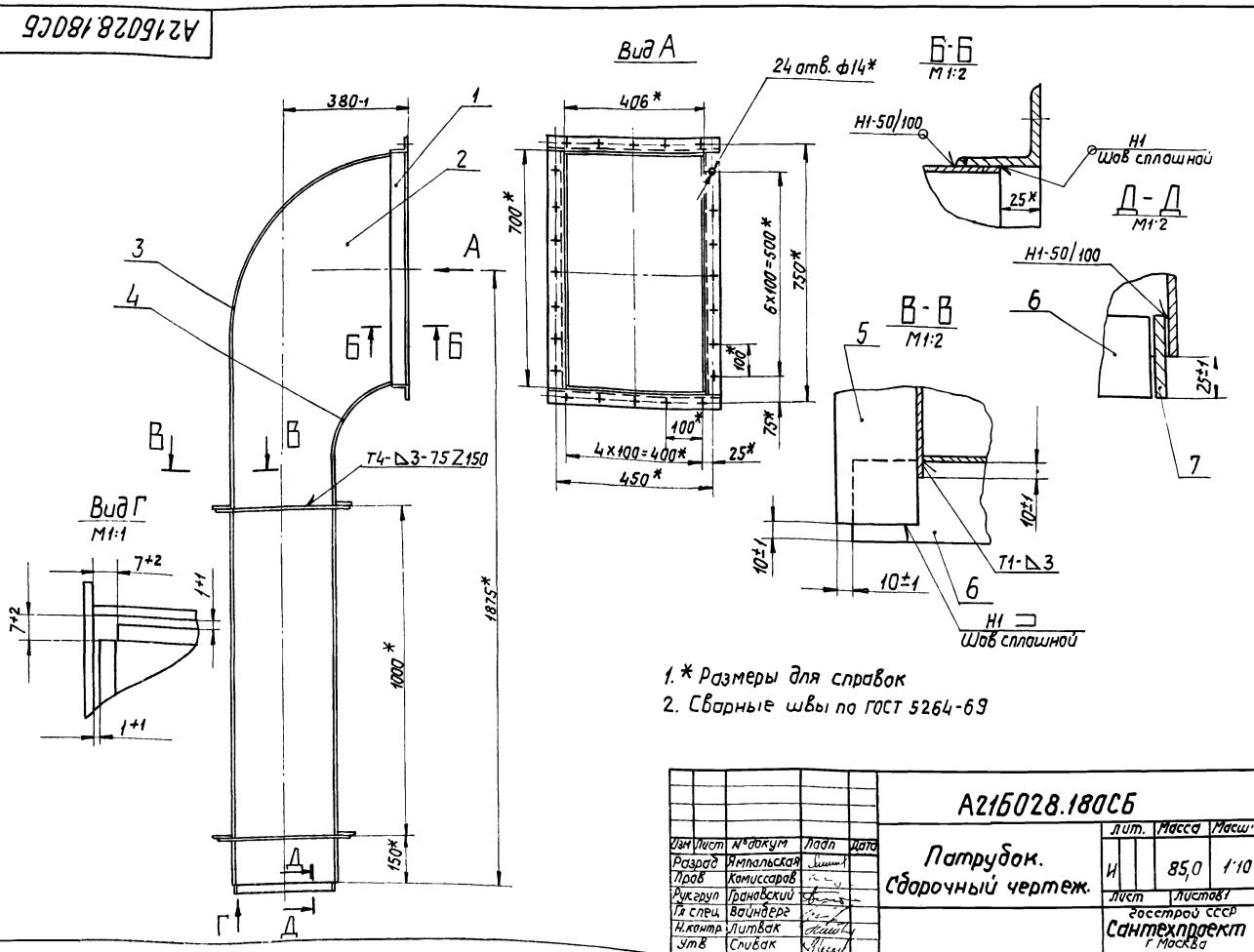

1. * Размеры для справок
2. Сварные швы по ГОСТ 5264-69

Изм	Лист	№ докум	Подп	Дата
Разраб		Ямпольская		
Пров		Комиссаров		
Рук. груп		Грановский		
Гл. спец		Вайндерг		
Н. контр		Литвак		
Утв		Спивак		

А21Б028.180СБ

Патрубок. Сборочный чертеж.

Лит.	Масса	Масш.
И	85,0	1:10

Лист | Листов 1

Госстрой СССР Сантехпроект г. Москва

15582-21 79

А21Б028.190СБ

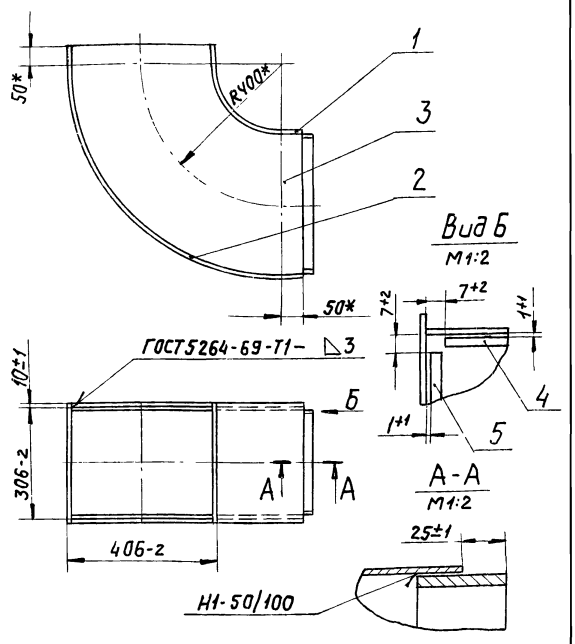

* Размеры для справок

Изм	Лист	№ докум.	Подп	Дата
Разраб		Раева		
Пров		Комиссаров		
Рук груп		Грановский		
Гл спец		Вайнберг		
Н контр		Литвак		
Утв.		Сливак		

А21Б028.190СБ

Переход
Сборочный чертеж

Лит.	Масса	Масшт.
И	27,69	1:10

Лист | Листов 1

Госстрой СССР
Сантехпроект
г. Москва

Копировал: формат 11

Формат	Зона	Поз.	Обозначение	Наименование	Кол.	Примечание
				Документация		
11			А21Б028.200СБ	Сборочный чертеж		
				Детали		
12		1	А21Б028.106-02	Лист	2	
		2	А21Б028.106-03	Лист	2	
Б4		3	А21Б028.157	Полоса		
				Полоса 5х50 ГОСТ 103-76 / Ст.3 ГОСТ 535-58		
				L=388-ч	2	0,76 кг
Б4		4	А21Б028.158	Полоса		
				Полоса 5х50 ГОСТ 103-76 / Ст.3 ГОСТ 535-58		
				L=488-ч	2	0,95 кг

Изм	Лист	N докум	Подп.	Дата
Разраб		Раева		
Пров		Комиссаров		
Рук груп		Грановский		
Н контр		Литвак		
Утв		Вайнберг		

А21Б028.200

Переход

Лит	Лист	Листов
И		1

Госстрой СССР
Сантехпроект
г. Москва

Копировал: формат 11

А21Б028.170СБ

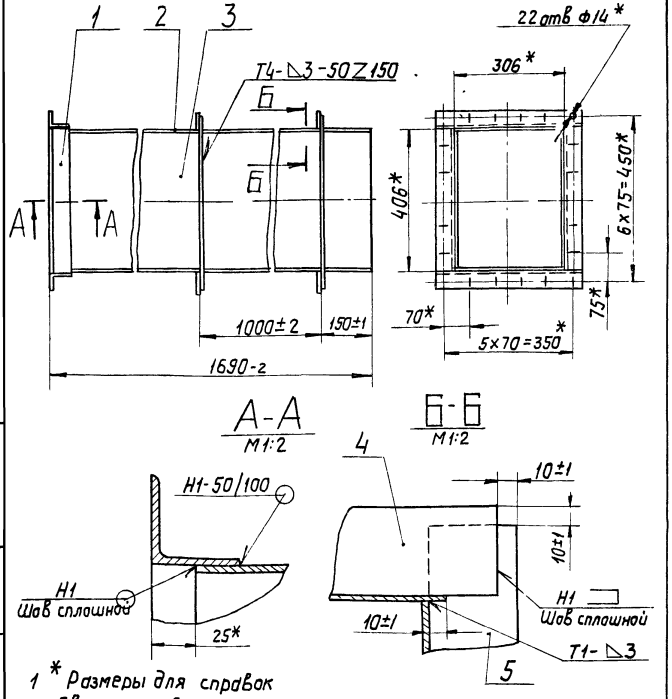

1 * Размеры для справок
2. Сварные швы по ГОСТ 5264-69

Изм	Лист	№ докум.	Подп	Дата
Разраб		Раева		
Пров		Комиссаров		
Рук груп		Грановский		
Гл спец		Вайнберг		
Н контр		Литвак		
Утв.		Сливак		

А21Б028.170.СБ

Короб
Сборочный чертеж

Лит.	Масса	Масшт
И	70,4	1:10

Лист | Листов 1

Госстрой СССР
Сантехпроект
г. Москва

А21Б028.200СБ

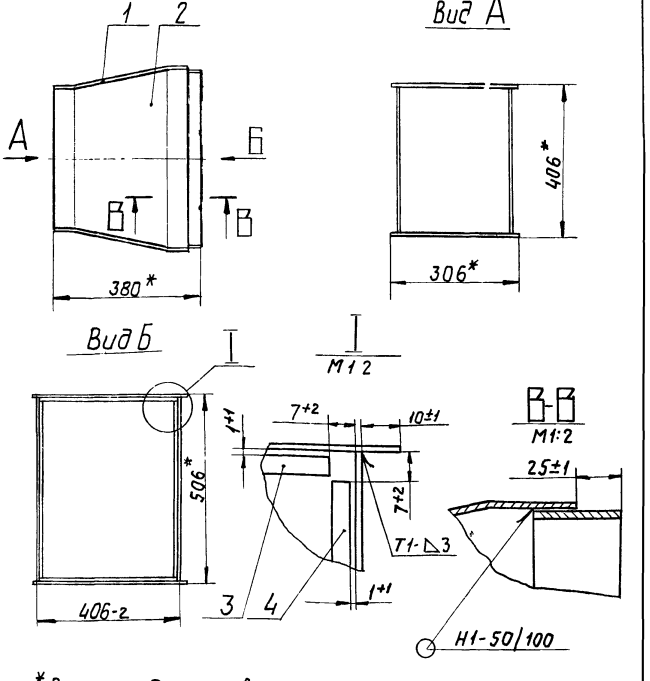

1. * Размеры для справок
2. Сварные швы по ГОСТ 5264-69

Изм	Лист	№ докум	Подп	Дата
Разраб		Смирнова		
Пров		Комиссаров		
Рук груп		Грановский		
Гл спец		Вайнберг		
Н контр		Литвак		
Утв.		Сливак		

А21Б028.200СБ

Переход
Сборочный чертеж

Лит.	Масса	Масшт
И	18,0	1:10

Лист | Листов 1

Госстрой СССР
Сантехпроект
г. Москва

Типовой проект 903-1-152 Альбом XX

Инв. № подл. | Подп и дата | Взам инв № | Инв. № дубл. | Подп и дата

Типовой проект 903-1-152 Альбом XX

А21Б028.134

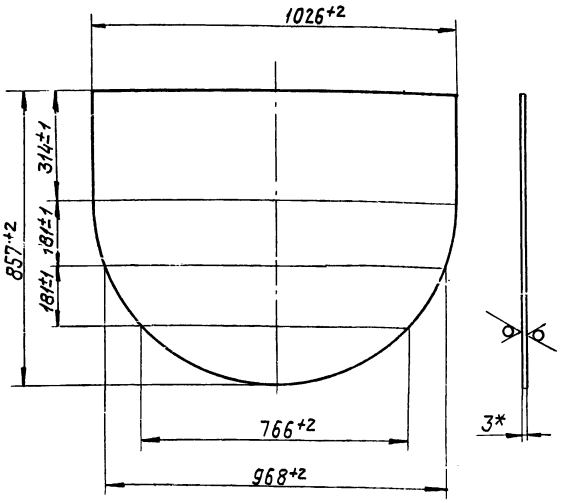

Изм.	Лист	№ докум.	Подп.	Дата
Разраб.		Ямпольская		
Пров.		Комиссаров		
Рук. груп.		Грановский		
Н. контр.		Литвак		
Утв.		Вайндерг		

А21Б028.134

Лист

Лит.	Масса	Масшт.
И	17,0	1:10

Лист | Листов 1

Лист Б3,0 ГОСТ 19903-74
1-IV-Ст.3 ГОСТ 16523-70

Госстрой СССР
Сантехпроект
г. Москва

Копировал: Формат: 11

А21Б028.145

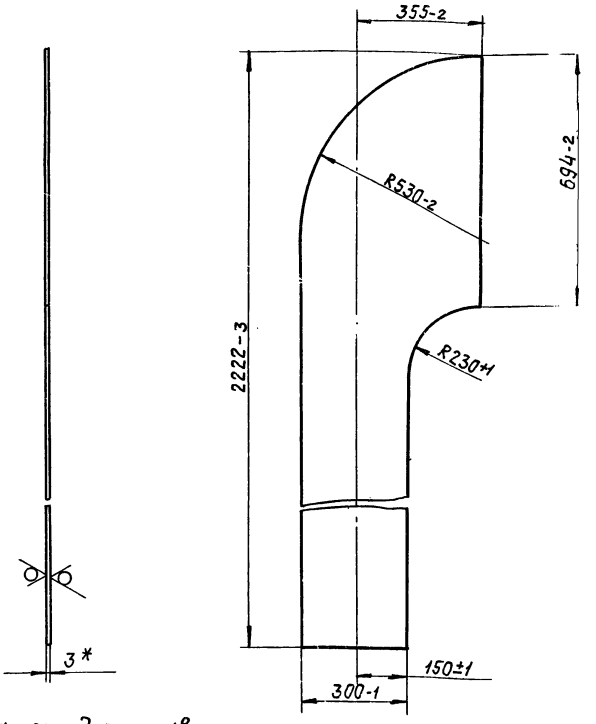

* Размер для справок

Изм.	Лист	№ докум.	Подп.	Дата
Разраб.		Ямпольская		
Пров.		Комиссаров		
Рук. груп.		Грановский		
Н. контр.		Литвак		
Утв.		Вайндерг		

А21Б028.145

Лист

Лит.	Масса	Масшт.
И	14,6	1:10

Лист | Листов 1

Лист Б3,0 ГОСТ 19903-74
1-IV-Ст 3 ГОСТ 16523-70

Госстрой СССР
Сантехпроект
г. Москва

Копировал: Формат: 11

А21Б028.147

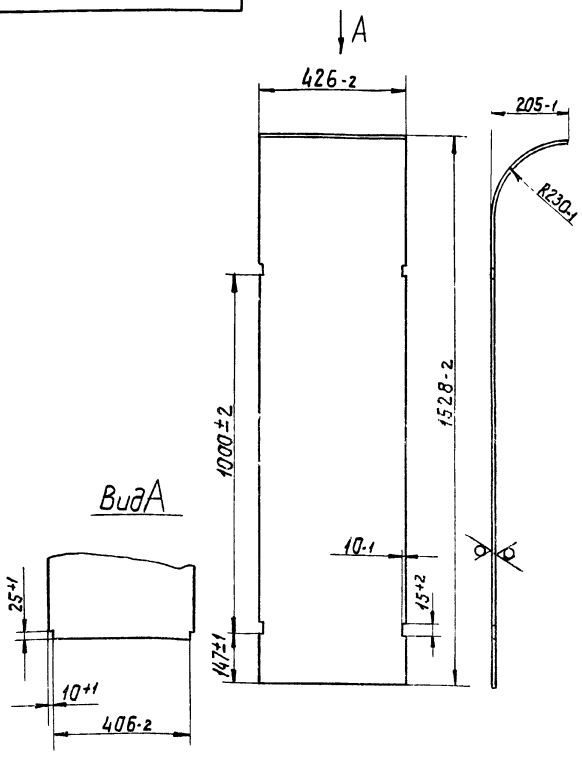

Изм.	Лист	№ докум.	Подп.	Дата
Разраб.		Ямпольская		
Пров.		Комиссаров		
Рук. груп.		Грановский		
Н. контр.		Литвак		
Утв.		Вайндерг		

А21Б028.147

Лист

Лит.	Масса	Масшт.
И	17,0	1:10

Лист | Листов 1

Лист Б3,0 ГОСТ 19903-74
1-IV-Ст3 ГОСТ 16523-70

Госстрой СССР
Сантехпроект
г. Москва

А21Б028.146

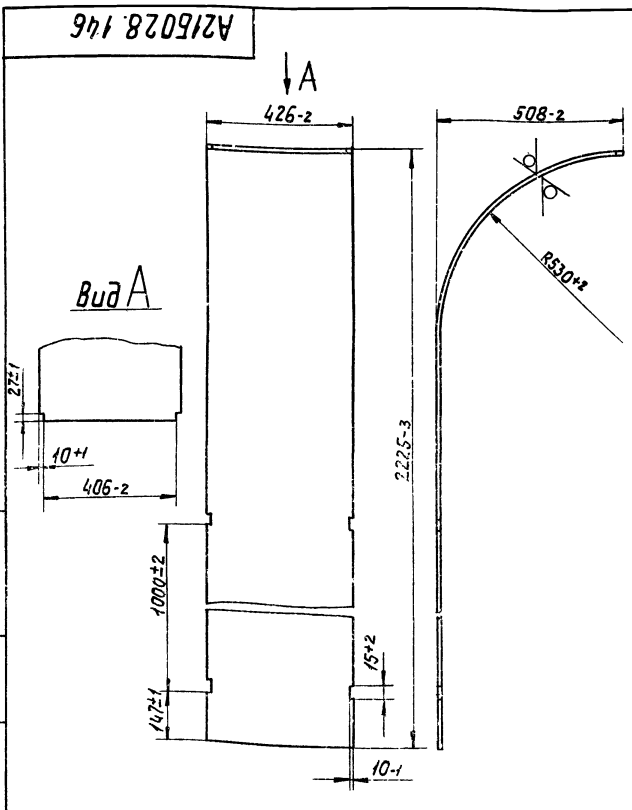

Изм.	Лист	№ докум.	Подп.	Дата
Разраб.		Ямпольская		
Пров.		Комиссаров		
Рук. груп.		Грановский		
Н. контр.		Литвак		
Утв.		Вайндерг		

А21Б028.146

Лист

Лит.	Масса	Масшт.
И	24,0	1:10

Лист | Листов.

Лист Б3,0 ГОСТ 19903-74
1-IV-Ст.3 ГОСТ 16523-70

Госстрой СССР
Сантехпроект
г. Москва

Инв. № подл. | Подп. и дата | Взам. инв. № | Инв. № дубл. | Подп. и дата

Формат	Зона	Поз.	Обозначение	Наименование	Кол.	Примечание
				Документация		
12			А216028.210СБ	Сборочный чертеж		
				Детали		
12	1		А216028.044-02	Лист	2	
Б4	2		А216028.159	Лист		
				Лист Б3,0 ГОСТ 19903-74 / 1-IV-Ст.3 ГОСТ 16523-70		
				500-2 х 2300-3	2	29,44 кг
Б	3		А216028.161	Ребро		
				Полоса 5х50 ГОСТ 103-76 / Ст.3 ГОСТ 535-58		
				L = 486-4	6	0,952 кг
Б	4		А216028.162	Ребро		
				Полоса 5х50 ГОСТ 103-76 / Ст.3 ГОСТ 535-58		
				L = 586-4	6	1,148 кг

Изм.	Лист	№ докум.	Подп.	Дата
Разраб.		Раева		
Пров.		Комиссаров		
Рук. груп.		Грановский		
Н. контр.		Литвак		
Утв.		Вайнберг		

А216028.210

Короб.

Лит.	Лист	Листов
И		1

Госстрой СССР
Сантехпроект
г. Москва

Копировал: Формат А1

Формат	Зона	Поз.	Обозначение	Наименование	Кол.	Примечание
				Документация		
12			А216028.220СБ	Сборочный чертеж		
				Детали		
12	1		А216028.044-03	Лист	1	
Б4	2		А216028.163	Лист		
				Лист Б3,0 ГОСТ 19903-74 / 1-IV-Ст.3 ГОСТ 16523-70		
				500-2 х 2670-3	1	29,44 кг
11	3		А216028.164	Лист	1	
12	4		А216028.165	Лист	1	
Б4	5		А216028.166	Лист		
				Лист Б3,0 ГОСТ 19903-74 / 1-IV-Ст.3 ГОСТ 16523-70		
				426-2 х 526-2	1	5,27 кг
Б4	6		А216028.167	Ребро		
				Полоса 5х50 ГОСТ 103-76 / Ст.3 ГОСТ 535-58		
				L = 586-4	4	1,15 кг
Б4	7		А216028 168	Ребро		
				Полоса 5х50 ГОСТ 103-76 / Ст.3 ГОСТ 535-58		
				L = 486-4	4	0,95 кг

Изм.	Лист	№ докум.	Подп.	Дата
Разраб.		Раева		
Пров.		Комиссаров		
Рук. груп.		Грановский		
Н. контр.		Литвак		
Утв.		Вайнберг		

А216028.220

Короб.

Лит.	Лист	Листов
И		1

Госстрой СССР
Сантехпроект
г. Москва

Копировал: Формат А1

Формат	Зона	Поз.	Обозначение	Наименование	Кол.	Примечание
				Документация		
12			А216028.230СБ	Сборочный чертеж		
				Детали		
12	1		А216028.044-04	Лист	2	
Б4	2		А216028.171	Лист		
				Лист Б3,0 ГОСТ 19903-74 / 1-IV Ст3 ГОСТ 16523-70		
				300-2 х 765-2	2	5,4 кг
Б4	3		А216028.172	Ребро		
				Полоса 5х50 ГОСТ 103-76 / Ст3 ГОСТ 535-58		
				L = 386-4	4	0,756 кг
Б4	4		А216028 173	Ребро		
				Полоса 5х50 ГОСТ 103-76 / Ст.3 ГОСТ 535-58		
				L = 586-4	4	1,148 кг
Б4	5		А216028.174	Полоса		
				Полоса 5х50 ГОСТ 103-76 / Ст.3 ГОСТ 535-58		
				L = 286-4	2	0,56 кг
Б4	6		А216028 175	Полоса		
				Полоса 5х50 ГОСТ 103-76 / Ст.3 ГОСТ 535-58		
				L = 486-2	2	0,95 кг

Изм.	Лист	№ докум.	Подп.	Дата
Разраб.		Раева		
Пров.		Комиссаров		
Рук. груп.		Грановский		
Н. контр.		Литвак		
Утв.		Вайнберг		

А216028.230

Короб

Лит.	Лист	Листов
И		1

Госстрой СССР
Сантехпроект
г. Москва

Копировал.

А216028.154

Рис. 2

Рис. 1

Остальное - см. рис. 1

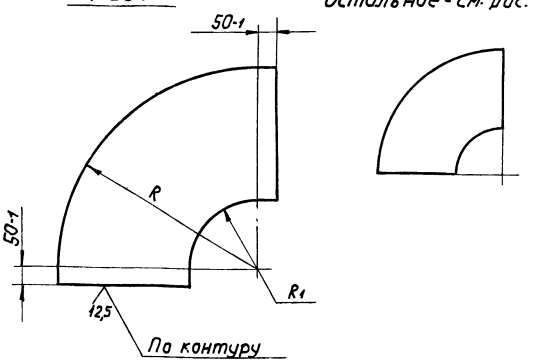

Обозначение	Рис.	Размеры, мм R	Размеры, мм R1	Масса, кг
А216028.154	1	600-2	200 +2	9,81
—01	1	450-2	150 +1	4,03
—02	2	150-1	50 +1	0,55
—03	2	450-2	150 +1	3,32

Изм.	Лист	№ докум.	Подп.	Дата
Разраб.		Раева		
Пров.		Комиссаров		
Рук. груп.		Грановский		
Н. контр.		Литвак		
Утв.		Вайнберг		

А216028.154

Лист

Лит.	Масса	Масшт.
И	См. табл.	—

Лист	Листов 1

Госстрой СССР
Сантехпроект
г. Москва

Лист Б3,0 ГОСТ 19903-74 / 1-IV-Ст.3 ГОСТ 16523-70

Инв. № подл. | Подп. и дата | Взам. инв. № | Инв. № дубл. | Подп. и дата

15582

А21Б028.220СБ

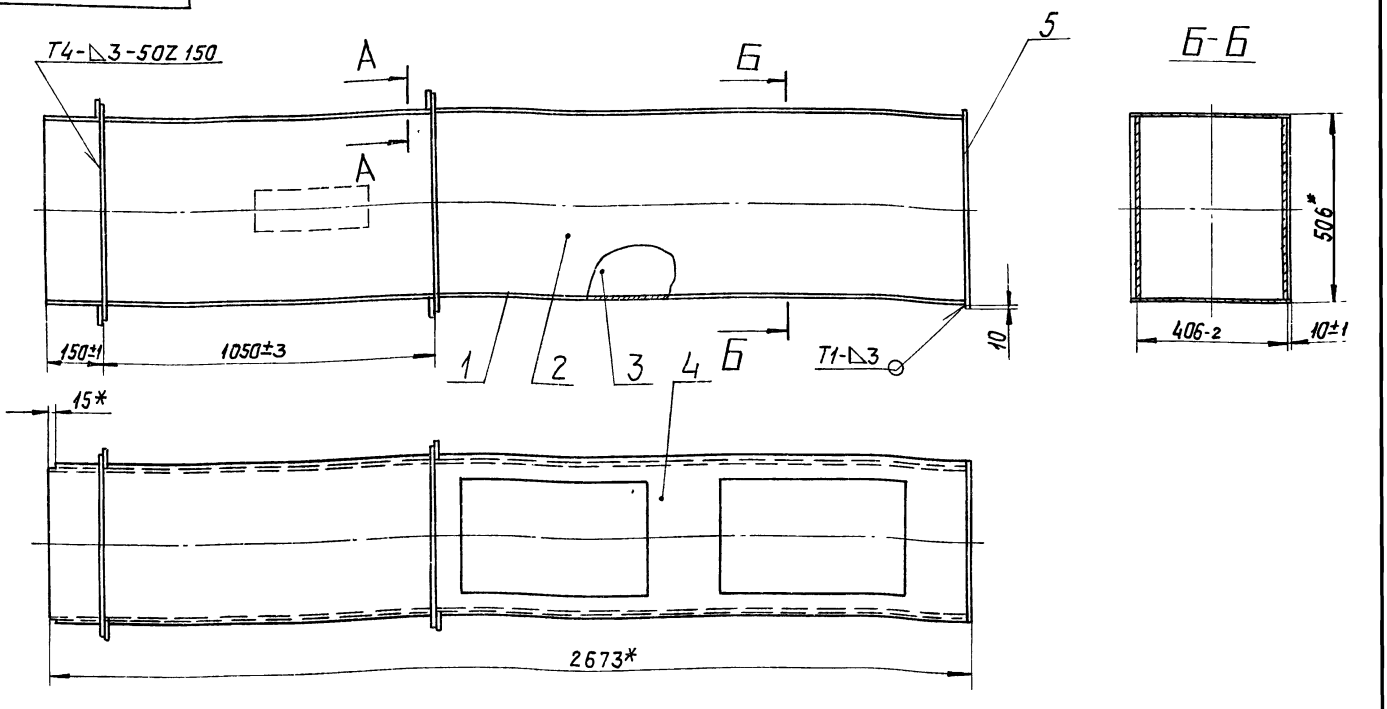

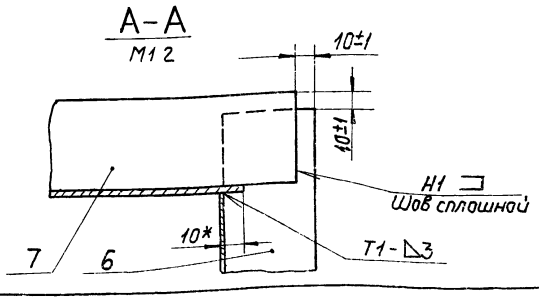

1. * Размеры для справок.
2. Сварные швы по ГОСТ 5264-69

Изм	Лист	№ докум	Подп.	Дата	А21Б028.220СБ	Лит.	Масса	Масшт.
Разраб.		Раева			Короб. Сборочный чертеж	И	93,93	1:10
Пров.		Комиссаров				Лист	Листов 1	
Рук груп		Грановский				Госстрой СССР Сантехпроект г Москва		
Гл спец		Вайнберг						
Н контр		Литвак						
Утв		Сливак						

Копировал Формат: 12

А21Б028.138

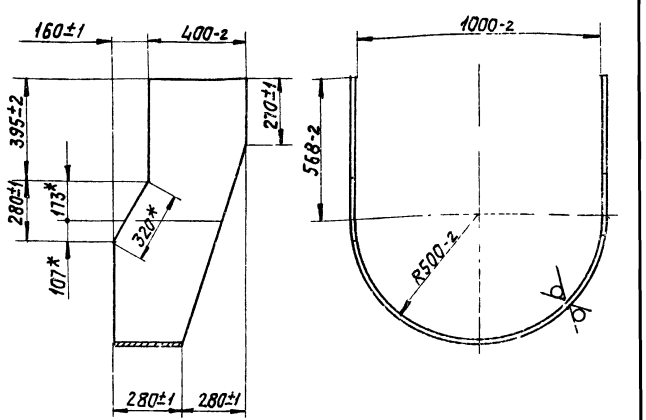

* Размеры для справок

Изм	Лист	№ докум.	Подп	Дата	А21Б028.138	Лит	Масса	Масшт
Разраб		Ямпольская			Обечайка	И	23,6	1:15
Пров		Комиссаров				Лист	Листов 1	
Рук груп.		Грановский				Госстрой СССР Сантехпроект г Москва		
Н. контр.		Литвак			Лист Б3,0 ГОСТ 19903-74 / 1-IV-Ст3 ГОСТ 16523-70			
Утв		Вайнберг						

А21Б028.165

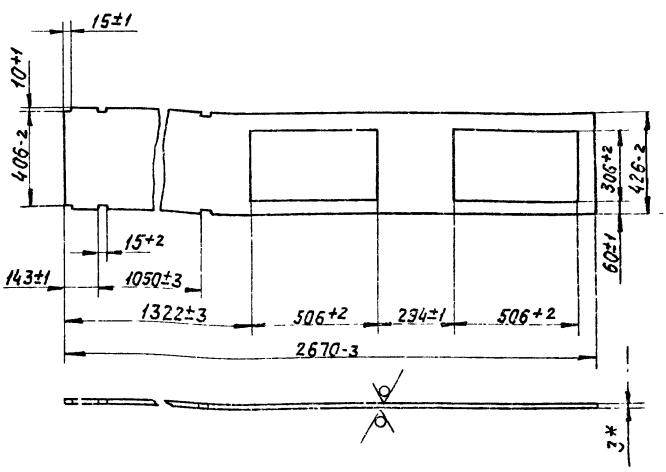

* Размер для справок

Изм	Лист	№ докум.	Подп	Дата	А21Б028.165	Лит.	Масса	Масшт.
Разраб.		Раева			Лист	И	24,92	1:15
Пров.		Комиссаров				Лист	Листов 1	
Рук груп		Грановский				Госстрой СССР Сантехпроект г Москва		
Н. контр		Литвак			Лист Б3,0 ГОСТ 19903-74 / 1-IV-Ст3 ГОСТ 16523-70			
Утв.		Вайнберг						

Типовой проект 903-1-152 Альбом XX

Инв. № подл. | Подп. и дата | Взам. инв. № | Инв. № дубл. | Подп. и дата

Формат	Зона	Поз.	Обозначение	Наименование	Кол.	Примечание
				Документация		
12			А21Б028.240СБ	Сборочный чертеж		
				Сборочные единицы		
11		1	А21Б028.060-05	Фланец	1	
				Детали		
11		2	А21Б028.094-01	Лист	2	
64		3	А21Б028.176	Лист Б3.0 ГОСТ 19903-74 / Лист I-IV-Ст.3 ГОСТ 16523-70 300-2 х 315-2	2	2,22 кг

Изм.	Лист	№ докум.	Подп.	Дата	А21Б028.240			
Разраб.		Раева			Короб	Лит.	Лист	Листов
Пров.		Комиссаров				И		1
Рук. груп.		Грановский				Госстрой СССР Сантехпроект г. Москва		
Н. контр.		Литвак						
Утв.		Вайндерг						

Копировал: Формат: 11

Инв. № подл. | Подп. и дата | Взам. инв. № | Инв. № дубл. | Подп. и дата

Формат	Зона	Поз.	Обозначение	Наименование	Кол.	Примечание
				Документация		
12			А21Б028.250СБ	Сборочный чертеж		
				Сборочные единицы		
11		1	А21Б028.060-05	Фланец	1	
				Детали		
11		2	А21Б028.177	Лист	2	
64		3	А21Б028.178	Лист Б3.0 ГОСТ 19903-74 / Лист I-IV-Ст.3 ГОСТ 16523-70 300-2 х 315-2	2	2,22 кг
64		4	А21Б028.179	Полоса 5х50 ГОСТ 103-76 / Полоса Ст.3 ГОСТ 535-58 L = 286-2	2	0,56 кг
64		5	А21Б028.181	Полоса 5х50 ГОСТ 103-76 / Полоса Ст.3 ГОСТ 535-58 L = 486-ч	2	0,952 кг

Изм.	Лист	№ докум.	Подп.	Дата	А21Б028.250			
Разраб.		Раева			Короб	Лит.	Лист	Листов
Пров.		Комиссаров				И		1
Рук. груп.		Грановский				Госстрой СССР Сантехпроект г. Москва		
Н. контр.		Литвак						
Утв.		Вайндерг						

Копировал: Формат: 11

Инв. № подл. | Подп. и дата | Взам. инв. № | Инв. № дубл. | Подп. и дата

Формат	Зона	Поз.	Обозначение	Наименование	Кол.	Примечание
				Документация		
12			А21Б028.260СБ	Сборочный чертеж		
				Детали		
11		1	А21Б028.153-02	Лист	1	
		2	А21Б028.153-03	Лист	1	
11		3	А21Б028.154-01	Лист	2	
64		4	А21Б028.182	Полоса 5х50 ГОСТ 103-76 / Полоса Ст.3 ГОСТ 535-58 L = 486-2	2	0,95 кг
64		5	А21Б028.183	Полоса 5х50 ГОСТ 103-76 / Полоса Ст 3 ГОСТ 535-58 L = 286-ч	2	0,56 кг

Изм.	Лист	№ докум.	Подп.	Дата	А21Б028.260			
Разраб.		Раева			Отвод.	Лит.	Лист	Листов
Пров.		Комиссаров				И		1
Рук. груп.		Грановский				Госстрой СССР Сантехпроект г. Москва		
Н. контр.		Литвак						
Утв.		Вайндерг						

Инв. № подл. | Подп. и дата | Взам. инв. № | Инв. № дубл. | Подп. и дата

Формат	Зона	Поз.	Обозначение	Наименование	Кол.	Примечание
				Документация		
12			А21Б028 270СБ	Сборочный чертеж		
				Сборочные единицы		
11		1	А21Б028.060-06	Фланец	1	
				Детали		
12		2	А21Б028.044-05	Лист	2	
64		3	А21Б028.184	Лист Б3.0 ГОСТ 19903-74 / Лист I-IV-Ст.3 ГОСТ 16523-70 300-2 х 1015-2	2	7,17 кг
64		4	А21Б028.185	Ребро / Полоса 5х50 ГОСТ 103-76 / Полоса Ст.3 ГОСТ 535-58 L = 586-ч	2	1,15 кг
64		5	А21Б028.186	Ребро / Полоса 5х50 ГОСТ 103-76 / Полоса Ст 3 ГОСТ 535-58 L = 386-ч	2	0,76 кг

Изм.	Лист	№ докум.	Подп.	Дата	А21Б028.270			
Разраб.		Раева			Короб	Лит.	Лист	Листов
Пров.		Комиссаров				И		1
Рук. груп.		Грановский				Госстрой СССР Сантехпроект г. Москва		
Н. контр.		Литвак						
Утв.		Вайндерг						

Инв. № подл. | Подп. и дата

А21Б028.250СБ

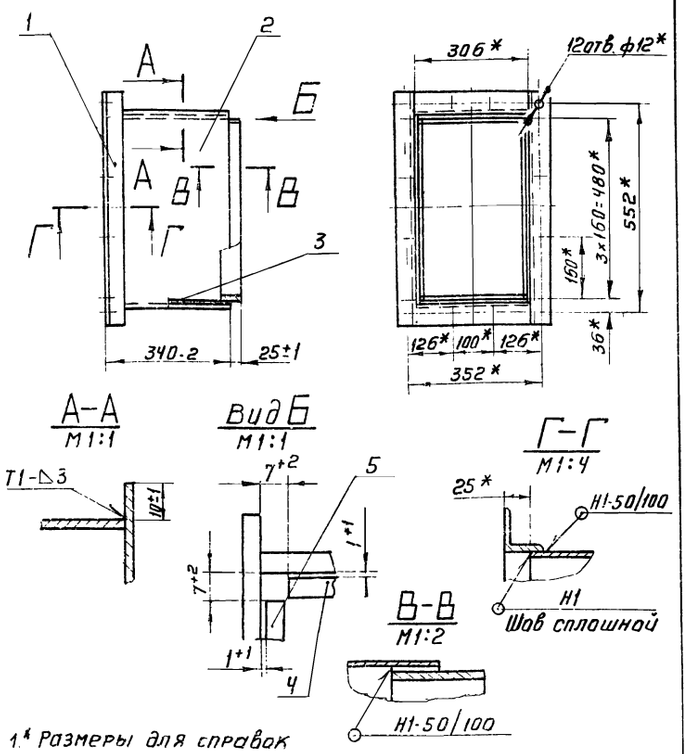

А–А
М1:1

Вид Б
М1:1

В–В
М1:2

Г–Г
М1:4

1.* Размеры для справок
2. Сварные швы по ГОСТ 5264-69

Изм.	Лист	№ докум.	Подп.	Дата	А21Б028.250СБ			
Разраб		Раева			Короб сборочный чертеж	Лит.	Масса	Масштаб
Пров.		Комиссаров				И	20,3	1:10
Рук.груп		Грановский				Лист	Листов 1	
Гл.спец.		Вайнберг				Госстрой СССР Сантехпроект г. Москва		
Н.контр.		Литвак						
Утв.		Спивак						

Формат А1

А21Б028.240СБ

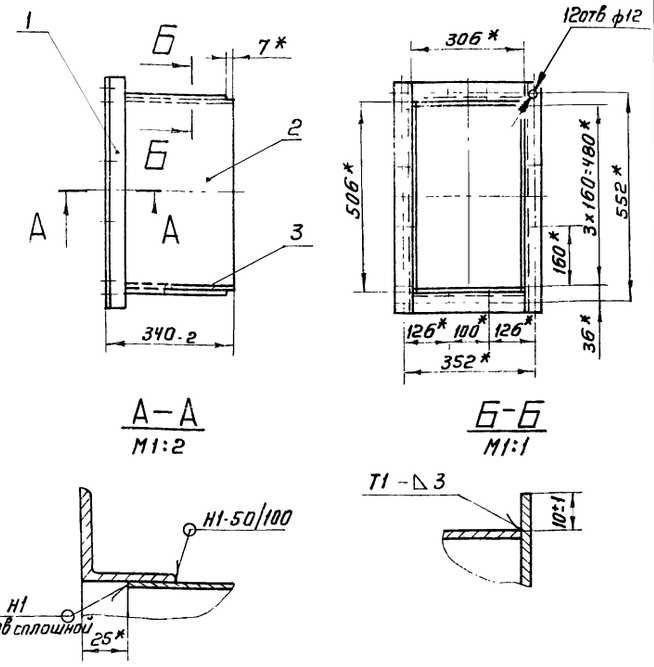

А–А
М1:2

Б–Б
М1:1

1.* Размеры для справок
2. Сварные швы по ГОСТ 5264-69

Изм.	Лист	№ докум.	Подп.	Дата	А21Б028.240СБ			
Разраб		Раева			Короб сборочный чертеж	Лит.	Масса	Масштаб
Пров.		Комиссаров				И	17,28	1:10
Рук.груп		Грановский				Лист	Листов 1	
Гл.спец.		Вайнберг				Госстрой СССР Сантехпроект г. Москва		
Н.контр.		Литвак						
Утв.		Спивак						

Формат А1

А21Б028.210СБ

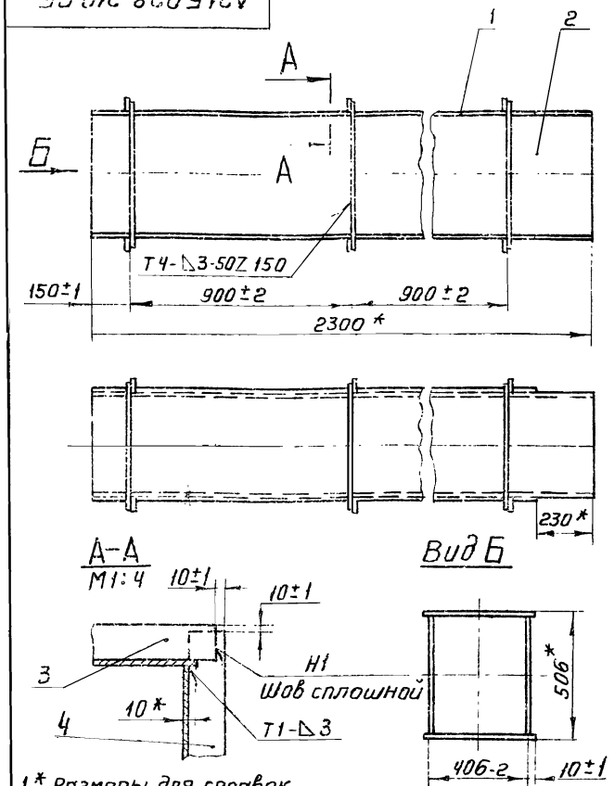

1.* Размеры для справок
2. Сварные швы по ГОСТ 5264-69

Изм.	Лист	№ докум.	Подп.	Дата	А21Б028.210СБ			
Разраб		Раева			Короб сборочный чертеж	Лит.	Масса	Масштаб
Пров.		Комиссаров				И	120,7	1:15
Рук.груп		Грановский				Лист	Листов 1	
Гл.спец.		Вайнберг				Госстрой СССР Сантехпроект г. Москва		
Н.контр.		Литвак						
Утв.		Спивак						

А21Б028.230СБ

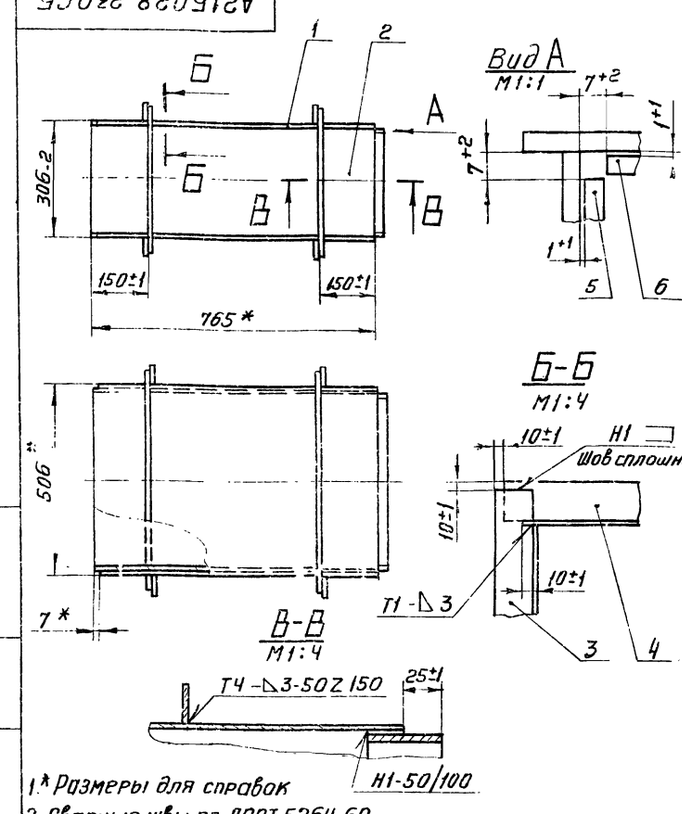

1.* Размеры для справок
2. Сварные швы по ГОСТ 5264-69

Изм.	Лист	№ докум.	Подп.	Дата	А21Б028.230СБ			
Разраб		Раева			Короб сборочный чертеж	Лит.	Масса	Масштаб
Пров.		Комиссаров				И	42,17	1:10
Рук.груп		Грановский				Лист	Листов 1	
Гл.спец.		Вайнберг				Госстрой СССР Сантехпроект г. Москва		
Н.контр.		Литвак						
Утв.		Спивак						

А21Б 028.260СБ

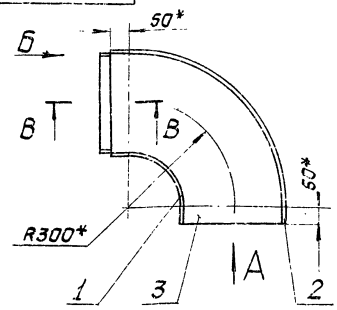

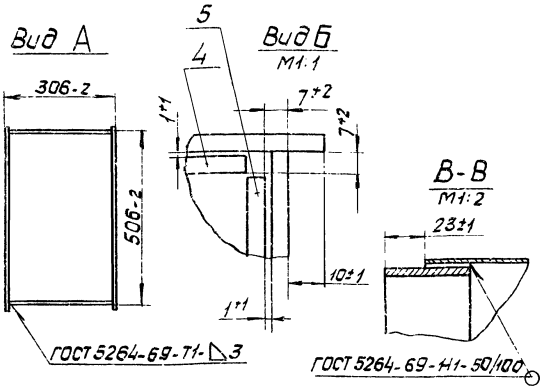

* Размеры для справок

Изм.	Лист	N докум.	Подп.	Дата	А21Б 028.260СБ			
Разраб.		Раева			Отвод сборочный чертеж	Лит.	Масса	Масшт.
Пров.		Комиссаров				И	25,13	1:10
Рук. груп.		Грановский				Лист	Листов 1	
Гл. спец.		Байндерг				Госстрой СССР Сантехпроект г. Москва		
Н. контр.		Литвак						
Утв.		Спивак						

Формат А1

А21Б 028.270СБ

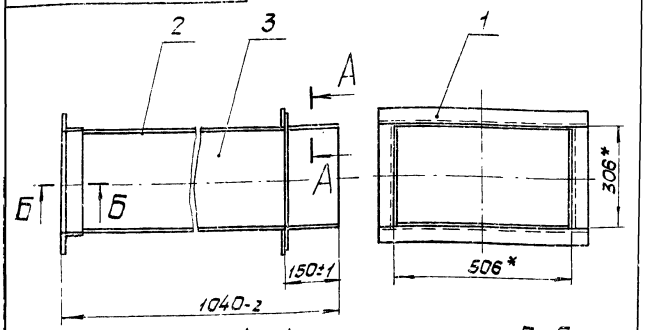

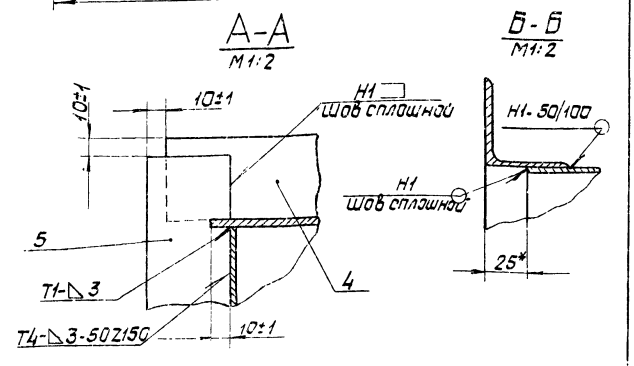

1. * Размеры для справок
2. Сварные швы по ГОСТ 5264-69

Инв.№ подл. | Подп. и дата | Взам. инв.№ | Инв.№ дубл. | Подп. и дата

Изм.	Лист	N докум.	Подп.	Дата	А21Б028.270СБ			
Разраб.		Раева			Короб сборочный чертеж	Лит	Масса	Масшт.
Пров.		Комиссаров				И	50,75	1:10
Рук. груп.		Грановский				Лист	Листов 1	
Гл. спец.		Байндерг				Госстрой СССР Сантехпроект г. Москва		
Н. контр.		Литвак						
Утв.		Спивак						

Формат А1

Формат	Зона	Поз.	Обозначение	Наименование	Кол.	Примечание
				Документация		
11			А21Б 028.280СБ	Сборочный чертеж		
				Детали		
11		1	А21Б 028.177-01	Лист	2	
Б4		2	А21Б 028.187	Лист		
				Лист Б3 ГОСТ 19903-74 / 1-IV-Ст3кп ГОСТ 16523-70		
				100-1 × 355-2	2	0,82кг

Изм.	Лист	N докум.	Подп.	Дата	А21Б 028.280			
Разраб.		Раева			Короб	Лит	Лист	Листов
Пров.		Комиссаров				И		1
Рук. груп.		Грановский				Госстрой СССР Сантехпроект г. Москва		
Н. контр.		Литвак						
Утв.		Вайндерг						

Формат А1

Формат	Зона	Поз.	Обозначение	Наименование	Кол.	Примечание
				Документация		
11			А21Б 028.290СБ	Сборочный чертеж		
			Переменные данные	для исполнений		
				А21Б 028.290		
				Детали		
11		1	А21Б 028.153-04	Лист	1	
		2	А21Б 028.153-05	Лист	1	
11		3	А21Б 028.154-02	Лист	2	
				А21Б 028.290-01		
				Детали		
		1	А21Б 028.153-06	Лист	1	
		2	А21Б 028.153-07	Лист	1	
		3	А21Б 028.154-03	Лист	2	

Инв.№ подл. | Подп. и дата | Взам. инв.№ | Инв.№ дубл. | Подп. и дата

Изм.	Лист	N докум.	Подп.	Дата	А21Б 028.290			
Разраб.		Раева			Отвод	Лит	Лист	Листов
Пров.		Комиссаров				И		1
Рук. груп.		Грановский				Госстрой СССР Сантехпроект г. Москва		
Н. контр.		Литвак						
Утв.		Вайндерг						

Формат А1

Формат	Зона	Поз	Обозначение	Наименование	Кол.	Примечание
				Документация		
12			А21Б 028.300СБ	Сборочный чертеж		
				Сборочные единицы		
11		1	А21Б 028.060-07	Фланец	1	
			Переменные данные	для исполнений:		
				А21Б 028.300		
				Детали		
11		2	А21Б 028.177-02	Лист	2	
Б4		3	А21Б 028.188	Лист Б3,0 ГОСТ 19903-74 / 1-Ӯ-Ст3 ГОСТ 16523-70		
				300-2 × 1475-2	2	10,4 кг
				А21Б028.300-01		
				Детали		
		2	А21Б 028.177-03	Лист	2	
Б4		3	А21Б 028.189	Лист Б3,0 ГОСТ 19903-74 / 1-Ӯ-Ст3 ГОСТ 16523-70		
				300-2 × 555-2	2	3,87 кг

Изм.	Лист	№ докум.	Подп.	Дата
Разраб.		Раева		
Пров.		Комиссаров		
Рук. груп.		Грановский		
Н. контр.		Литвак		
Утв.		Вайнберг		

А21Б 028.300

Короб

Лит.	Лист	Листов
И		1

Госстрой СССР Сантехпроект г. Москва

Копировал Формат А4

Формат	Зона	Поз	Обозначение	Наименование	Кол.	Примечание
				Документация		
12			А21Б 028.310СБ	Сборочный чертеж		
				Детали		
Б4		1	А21Б 028.191	Лист Б3,0 ГОСТ 19903-74 / 1-Ӯ-Ст3 ГОСТ 16523-70		
				300-2 × 1495-2	2	10,52 кг
Б4		2	А21Б 028.192	Лист Б3,0 ГОСТ 19903-74 / 1-Ӯ-Ст3 ГОСТ 16523-70		
				126-1 × 1495-2	2	4,32 кг

Изм.	Лист	№ докум.	Подп.	Дата
Разраб.		Раева		
Пров.		Комиссаров		
Рук. груп.		Грановский		
Н. контр.		Литвак		
Утв.		Вайнберг		

А21Б 028.310

Короб

Лит.	Лист	Листов
И		1

Госстрой СССР Сантехпроект г. Москва

Копировал Формат А4

Типовой проект 903-1-152 Альбом XX

А21Б 028.280СБ

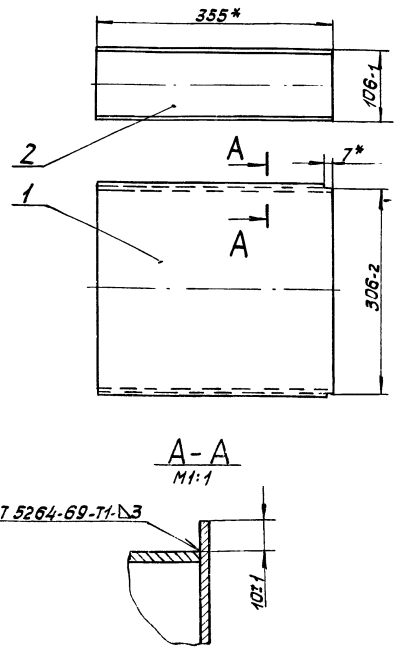

* Размеры для справок

Изм.	Лист	N докум.	Подп.	Дата
Разраб.		Смирнова		
Пров.		Комиссаров		
Рук. груп.		Грановский		
Т. спец.		Вайнберг		
Н. контр.		Литвак		
Утв.		Спивак		

А21Б 028.280СБ

Короб

Сборочный чертеж

Лит	Масса	Масштаб
И	5,22	1:5
Лист	Листов 1	

Госстрой СССР Сантехпроект г. Москва

А21Б 028.290СБ

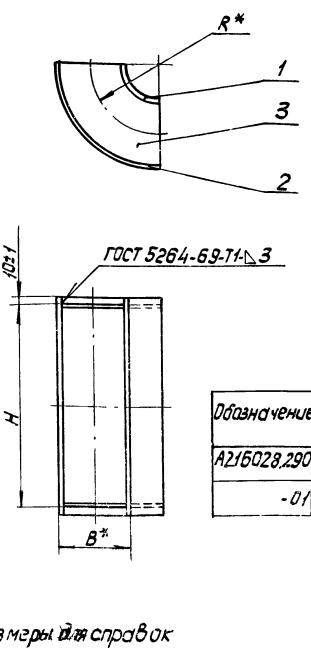

Обозначение	Размеры, мм			Масса, кг
	B*	H	R*	
А21Б028.290	106	306-2	100	3,4
-01	306	106-1	300	9,27

* Размеры для справок

Изм.	Лист	N докум.	Подп.	Дата
Разраб.		Раева		
Пров.		Комиссаров		
Рук. груп.		Грановский		
Гл. спец.		Вайнберг		
Н. контр.		Литвак		
Утв.		Спивак		

А21Б 028.290СБ

Отвод

Сборочный чертеж

Лит	Масса	Масштаб
И	см. табл.	1:5
Лист	Листов 1	

Госстрой СССР Сантехпроект г. Москва

А21Б 028.164

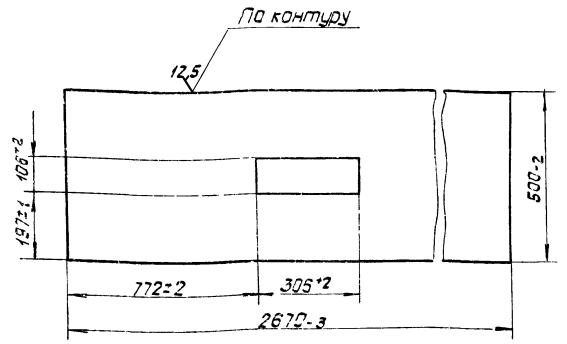

Изм.	Лист	N докум.	Подп.	Дата
Разраб.		Раева		
Пров.		Комиссаров		
Рук. груп.		Грановский		
Н. контр.		Литвак		
Утв.		Вайнберг		

А21Б.028.164.

Лист

Лит.	Масса	Масшт.
И	28,43	1:10

Лист Листов 1

Лист 63,0 ГОСТ 19903-74
1-IV-Ст3 ГОСТ 16523-70

Госстрой СССР Сантехпроект г. Москва

Формат 11

А21Б 028.153

Рис. 1

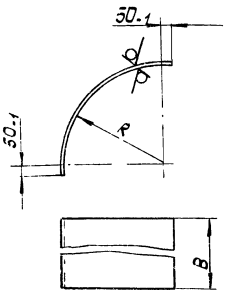

Рис. 2

Остальное - см. рис. 1

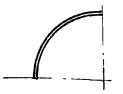

Обозначение	Рис.	Размеры, мм B	Размеры, мм R	Масса кг
А21Б 028.153	1	326-2	197-1	3,13
-01			600*2	8,1
-02		526-2	147-1	4,1
-03			450*2	9,96
-04	2	326-2	47-1	0,56
-05			150*1	1,81
-06		126-1	147-1	0,54
-07			450*2	2,09

Изм.	Лист	N докум.	Подп.	Дата
Разраб.		Раева		
Пров.		Комиссаров		
Рук. груп.		Грановский		
Н. контр.		Литвак		
Утв.		Вайнберг		

А21Б 028.153

Лист

Лит.	Масса	Масшт.
И	см табл.	-

Лист Листов 1

Лист 63,0 ГОСТ 19903-74
1-IV-Ст3 ГОСТ 16523-70

Госстрой СССР Сантехпроект г. Москва

Формат 11

А21Б 028.310СБ

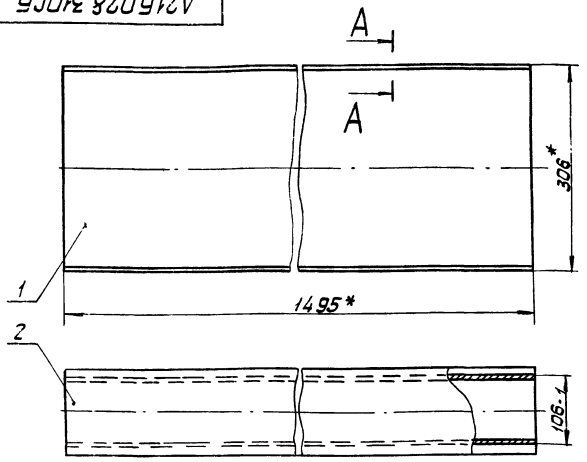

А-А
М1:1

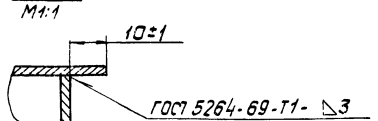

* Размеры для справок

Изм.	Лист	N докум.	Подп.	Дата
Разраб.		Смирнова		
Пров.		Комиссаров		
Рук. груп.		Грановский		
Т. контр.		Вайнберг		
Н. контр.		Литвак		
Утв.		Спизак		

А21Б 028.310СБ

Короб
Сборочный чертеж

Лит.	Масса	Масшт.
И	29,7	1:5

Лист Листов 1

Госстрой СССР Сантехпроект г. Москва

А21Б 028.177

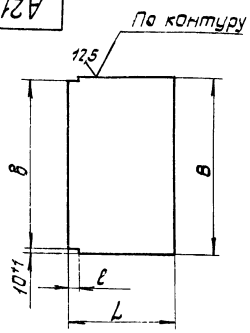

Обозначение	Размеры, мм B	L	в	ℓ	Масса, кг
А21Б 028.177	526-2	315-2	506-2	27±1	2,6
-01	326-2	355-2	306-2	7±1	1,79
-02	126-2	1475-2	106-1	27±1	2,87
-03		555-2			1,07
-04		325-2			2,88

Изм.	Лист	N докум.	Подп.	Дата
Разраб.		Раева		
Пров.		Комиссаров		
Рук. груп.		Грановский		
Т. контр.		Литвак		
Утв.		Вайнберг		

А21Б 028.177

Лист

Лит.	Масса	Масшт.
И	см табл.	—

Лист Листов 1

Лист 62,0 ГОСТ 19903-74
1-IV Ст.3 ГОСТ 16523-70

Госстрой СССР Сантехпроект г. Москва

Формат	Зона	Поз	Обозначение	Наименование	Кол.	Примечание
				Документация		
12			А21Б 028.320 СБ	Сборочный чертеж		
				Сборочные единицы		
12		1	А21Б 028.060-08	Фланец	1	
				Детали		
11		2	А21Б 028.177-04	Лист	2	
64		3	А21Б 028.193	Лист 530 ГОСТ 19903-74 / 1-IV-Ст3 ГОСТ 16523-70		
				300-2 х 325-2	2	10,34 кг

Инв.№ подл. | Подп. и дата | Взам. инв.№ | Инв.№ дубл. | Подп. и дата

Изм.	Лист	№ докум.	Подп.	Дата
Разраб.		Раева		
Пров.		Комиссаров		
Рук. груп.		Грановский		
Н. контр.		Литвак		
Утв.		Вайнберг		

А21Б 028.320

Короб

Лит	Лист	Листов
И	1	1

Госстрой СССР Сантехпроект г. Москва

Формат	Зона	Поз	Обозначение	Наименование	Кол.	Примечание
				Документация		
22			А21Б 028.330 СБ	Сборочный чертеж		
				Детали		
11		1	А21Б 028.201	Плита	1	
11		2	А21Б 028.202	Болт	4	
64		3	А21Б 028.203	Штанга		
				Труба 38х2,5 ГОСТ 8732-70 / Д ГОСТ 8731-74		
				L = 1630-6	1	3,6 кг
				Стандартные изделия		
		4		Гайка М12.4 ГОСТ 5915-70	4	
		5		Шайба 12.65Г ГОСТ 6402-70	4	
				Прочие изделия		
		6		Колонка приводная В01 МВН 449-63	1	
		7		Редуктор червячный Д-01МВН 452-63	1	
		8		Компенсатор 01МВН 1812-63	1	

Инв.№ подл. | Подп. и дата | Взам. инв.№ | Инв.№ дубл. | Подп. и дата

Изм.	Лист	№ докум.	Подп.	Дата
Разраб.		Комиссаров		
Пров.		Грановский		
Рук. груп.		Грановский		
Н. контр.		Литвак		
Утв.		Вайнберг		

А21Б 028.330

Привод заслонки

Лит	Лист	Листов
И	1	1

Госстрой СССР Сантехпроект г. Москва

Типовой проект 903-1-152 Альбом XX

Формат	Зона	Поз	Обозначение	Наименование	Кол.	Примечание
				Документация		
12			А21Б 028.340 СБ	Сборочный чертеж		
			Переменные данные для исполнений			
				А21Б 028.340		
				Сборочные единицы		
11		1	А21Б 028.350	Проушины с тягой	2	
11		2	А21Б 028.360	Лапа	2	
				Стандартные изделия		
		3		Гайка М12.4 ГОСТ 5915-70	4	
		4		Шайба 12.01 ГОСТ 11371-68	2	
				А21Б 028.340-01		
				Сборочные единицы		
11		1	А21Б 028.350-01	Проушины с тягой	2	
11		2	А21Б 028.360	Лапа	2	

Инв.№ подл. | Подп. и дата | Взам. инв.№ | Инв.№ дубл. | Подп. и дата

Изм.	Лист	№ докум.	Подп.	Дата
Разраб.		Ямпольская		
Пров.		Комиссаров		
Рук. груп.		Грановский		
Н. контр.		Литвак		
Утв.		Вайнберг		

А21Б 028.340

Подвеска

Лит	Лист	Листов
И	1	2

Госстрой СССР Сантехпроект г. Москва

Формат	Зона	Поз.	Обозначение	Наименование	Кол.	Примечание
				Стандартные изделия		
		3		Гайка М12.4 ГОСТ 5915-70	4	
		4		Шайба 12.01 ГОСТ 11371-68	2	
				А21Б 028.340-02		
				Сборочные единицы		
11		1	А21Б 028.350-02	Проушины с тягой	2	
11		2	А21Б 028.360-01	Лапа	2	
				Стандартные изделия		
		3		Гайка М16.4 ГОСТ 5915-70	4	
		4		Шайба 16.01 ГОСТ 11371-68	2	

Инв.№ подл. | Подп. и дата | Взам. инв.№ | Инв.№ дубл. | Подп. и дата

Изм.	Лист	№ докум.	Подп.	Дата

А21Б 028.340

Лист 2

А21Б 028.330СБ

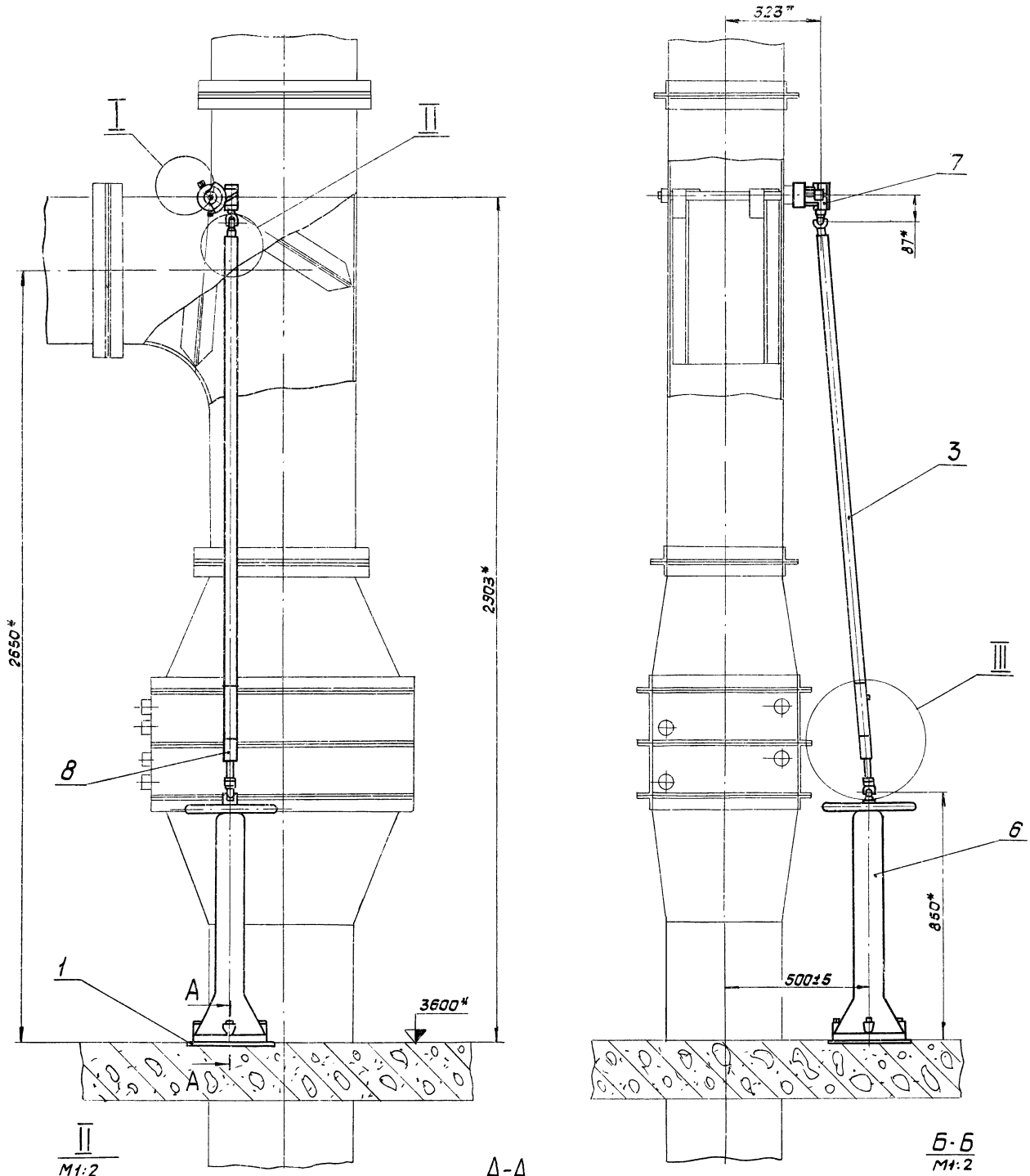

1* Размеры для справок.
2. Длину тяги паз 3 уточнить при монтаже.
3. Сварные швы по ГОСТ 5264-69.

				А21Б 028.330СБ			
Изм.	Лист	№ докум.	Подп.	Дата			
Разраб.		Конисаров			Привод заслонки	Лит	Масса	Масшт
Пров.		Грановский				И	35	1:10
Рук. груп.		Грановский			Сборочный чертеж	Лист	Листов 1	
Гл. спец.		Вайнберг				Госстрой СССР Сантехпроект г. Москва		
Н. контр.		Литвак						
Утв.		Спивак						

А21Б028.201

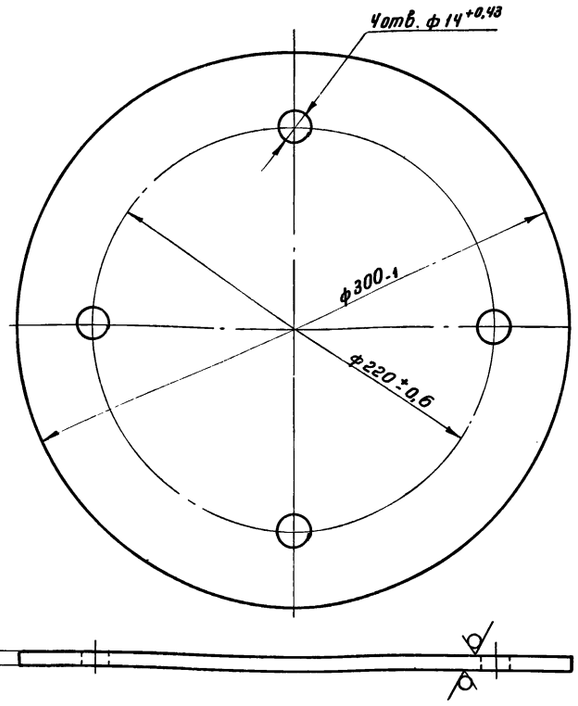

* Размер для справок

Изм	Лист	N докум.	Подп.	Дата	А21Б028.201			
Разраб		Яппольская			Плита	Лит.	Масса	Масшт.
Пров		Комиссаров				И	4,4	1:2
Рук. гр.		Грановский				Лист	Листов 1	
Н. контр		Литвак			Лист Б8.0 ГОСТ 19903-74 Ст3 ГОСТ 14637-69	Госстрой СССР Сантехпроект г. Москва		
Утв.		Вайнберг						

Формат 11

А21Б028.202

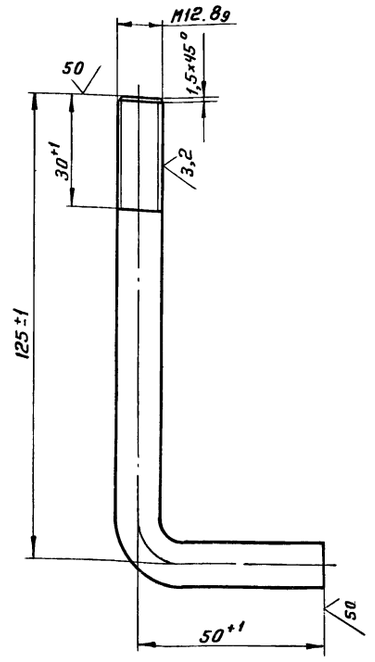

Изм	Лист	N докум.	Подп.	Дата	А21Б028.202			
Разраб.		Яппольская			Болт	Лит.	Масса	Масшт.
Пров.		Комиссаров				И	0,16	1:1
Рук. груп		Грановский				Лист	Листов 1	
Н. контр.		Литвак			Круг В12.0 ГОСТ 2590-71 Ст.3 ГОСТ 535-58	Госстрой СССР Сантехпроект г. Москва		
Утв.		Вайнберг						

Формат 11

А21Б028.340СБ

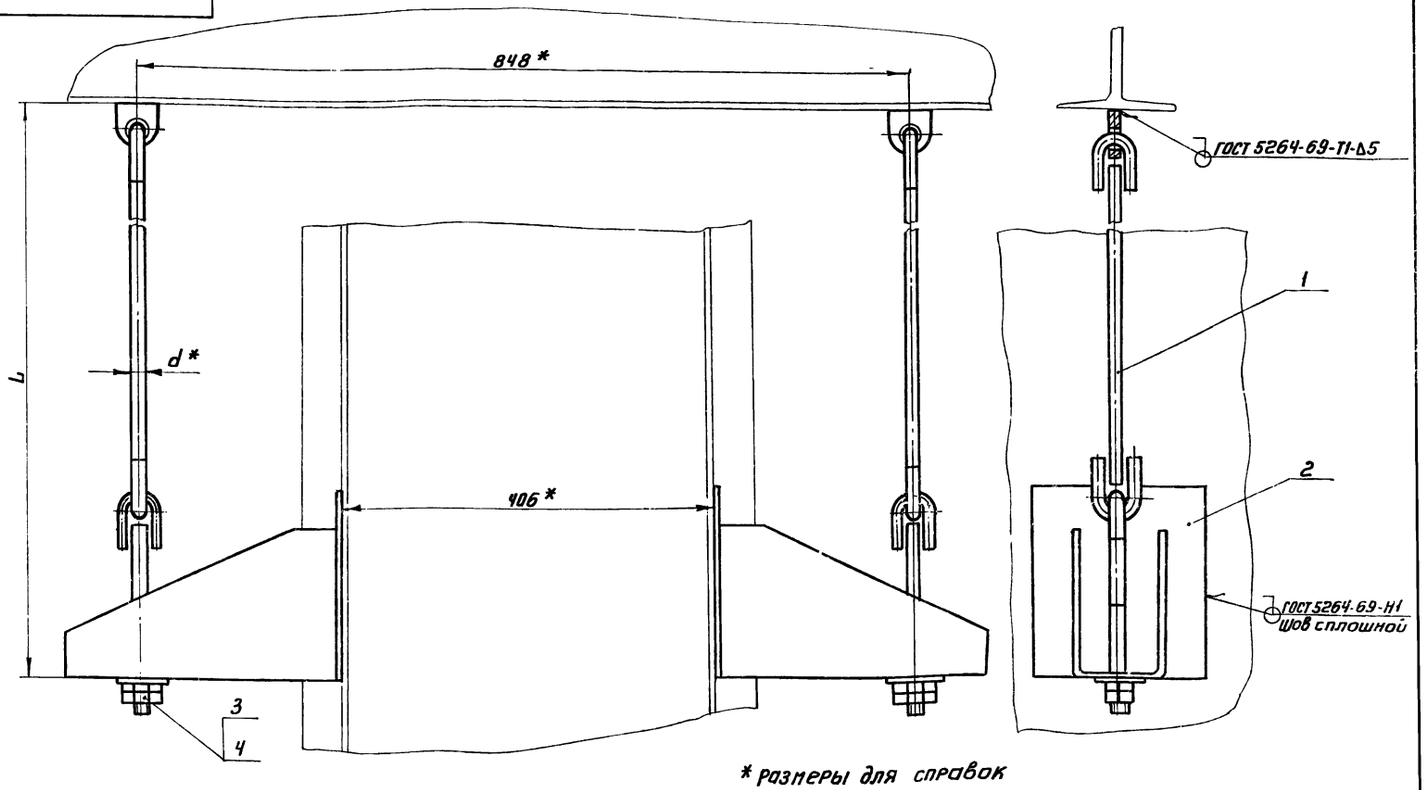

* размеры для справок

Обозначение	Размеры, мм L	Размеры, мм d*	Масса, кг
А21Б028.340	620±2	12	18,7
— 01	450±2	12	18,5
— 02	900±2	16	23,2

Изм	Лист	N докум	Подп	Дата	А21Б028.340СБ			
Разраб		Яппольская			Подвеска Сборочный чертеж	Лит.	Масса	Масшт.
Пров		Комиссаров				И	смотри таблицу	
Рук. груп		Грановский				Лист	Листов 1	
Гл. спец		Вайнберг				Госстрой СССР Сантехпроект г. Москва		
Н. контр		Литвак						
Утв		Спивак						

Типовой проект 903-1-152 Альбом XX

Инв. N подл. | Подп. и дата | Инв. N дубл. | Взам. инв. N | Подп. и дата

Формат	Зона	Поз.	Обозначение	Наименование	Кол	Примечание
				Документация		
12			А21Б028.350СБ	Сборочный чертеж		
				Переменные данные для исполнений:		
				А21Б028.350		
				Детали		
11		1	А21Б028.205	Проушина	1	
11		2	А21Б028.206	Ушко	3	
11		3	А21Б028.207	Тяга	1	
Б4		4	А21Б028.208	Тяга		
				Круг В12 ГОСТ 2590-71 Ст3 ГОСТ 535-58		
				L=330-2	1	0,31кг
				А21Б028.350-01		
				Детали		
11		1	А21Б028.205	Проушина	1	
11		2	А21Б028.206	Ушко	3	
11		3	А21Б028.207	Тяга	1	

Изм	Лист	Н.докум	Подп	Дата	А21Б028.350			
Разраб		Яппольская			Проушины с тягой	Лит	Лист	Листов
Пров		Комиссаров				Н	1	2
Рук.гр		Грановский				Госстрой СССР САНТЕХПРОЕКТ г. Москва		
Н.контр		Литвак						
Утв		Вайнберг						

Формат 11

Формат	Зона	Поз.	Обозначение	Наименование	Кол	Примечание
Б4		4	А21Б028.209	Тяга		
				Круг В12 ГОСТ 2590-71 Ст3 ГОСТ 535-58		
				L=160-1	1	0,15кг
				А21Б028350-02		
				Детали		
11		1	А21Б028.205-01	Проушина	1	
11		2	А21Б028.206-01	Ушко	3	
11		3	А21Б028.207-01	Тяга	1	
Б4		4	А21Б028.211	Тяга		
				Тяга В16 ГОСТ 2590-71 Ст3 ГОСТ 535-58		
				L=602.2	1	0,99кг

Инв.№подл. | Подп. и дата | Взам.инв.№ | Инв.№дубл. | Подп. и дата

Изм	Лист	Н.докум	Подп	Дата	А21Б028.350	Лист 2

Формат 11

А21Б028.350СБ

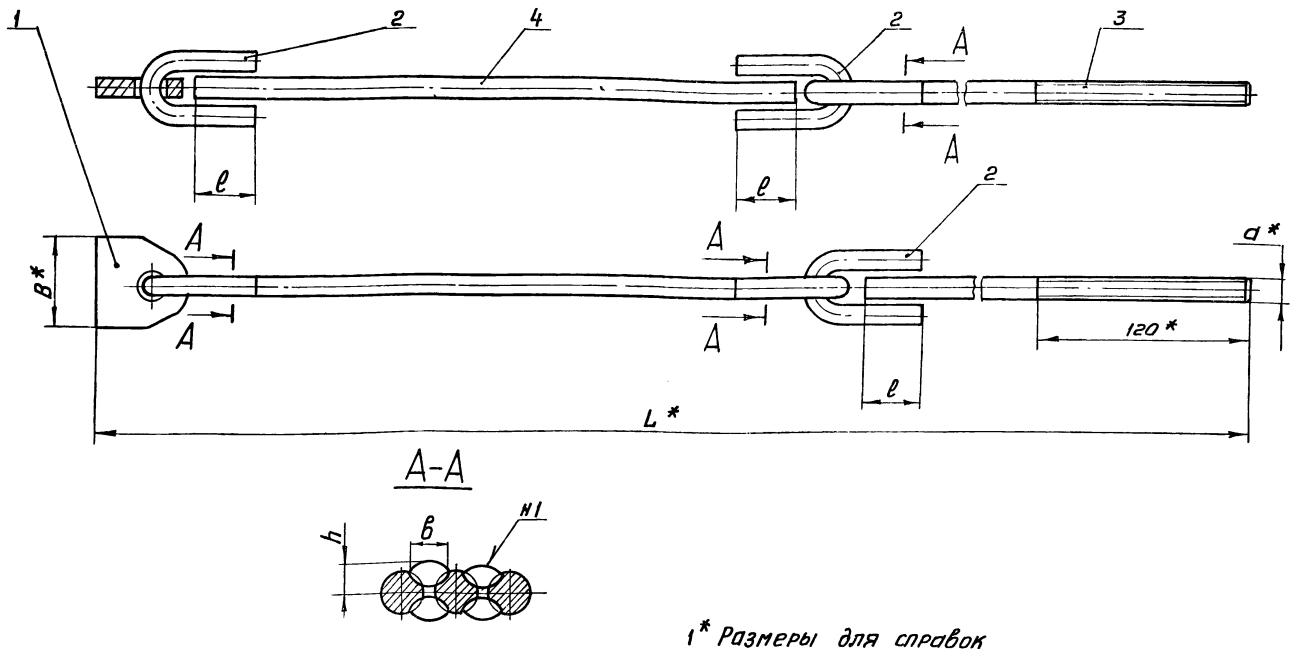

А-А

1* Размеры для справок

2 Сварные швы н1-сварка ручная электродуговая

Обозначение	Размеры, мм						Масса
	B*	в	d*	L*	ℓ	h	кг
А21Б028.350	50	10^{+1}	М12	680	35±1	7^{+1}	2,7
-01				510			2,6
-02	70	12^{+1}	М16	960	45±1	9^{+1}	4,9

Изм	Лист	Н.докум	Подп	Дата	А21Б028.350СБ			
Разраб		Яппольская			Проушины с тягой	Лит	Масса	Масшт
Пров		Комиссаров				Н	смотри таблиц.	—
Рук.гр		Грановский			Сборочный чертеж	Лист	Листов 1	
Гл.спец		Вайнберг				Госстрой СССР САНТЕХПРОЕКТ г. Москва		
Н.контр		Литвак						
Утв		Спивак						

А21Б028.360СБ

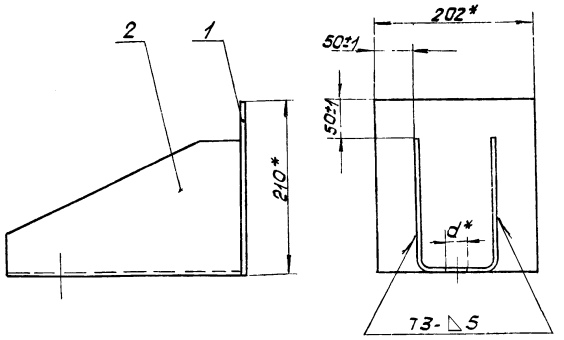

Обозначение	d*
А21Б028.360	14
-01	18

Изм.	Лист	N докум.	Подп.	Дата
Разраб.		Ямпольская		
Пров.		Комиссаров		
Рук. гр.		Грановский		
Н. контр.		Литвак		
Утв.		Вайнберг		

А21Б028.360СБ

Лапа

Сборочный чертеж

Лит	Масса	Масштаб
И	6,6	1:4
Лист	Листов	

Госстрой СССР Сантехпроект г. Москва

Копировал

Формат А1

Формат	Зона	Поз.	Обозначение	Наименование	Кол.	Примечание
				Документация		
11			А21Б028.360СБ	Сборочный чертеж		
				Детали		
Б4	1		А21Б028.212	Стенка		
				Лист Б6,0 ГОСТ 19903-74 / 1-IV-Ст3 ГОСТ 14637-69		
				202-1 × 210-1	1	1,98 кг
				Переменные данные для исполнения		
				А21Б028.360		
				Детали		
11	2		А21Б028.213	Лапа	1	
				А21Б028.360-01		
				Детали		
11	2		А21Б028.213-01	Лапа	1	

Изм.	Лист	N докум.	Подп.	Дата
Разраб.		Ямпольская		
Пров.		Комиссаров		
Рук. груп.		Грановский		
Н. контр.		Литвак		
Утв.		Вайнберг		

А21Б028.360

Лапа

Лит	Лист	Листов
И		1

Госстрой СССР Сантехпроект г. Москва

Копировал

Формат А1

Типовой проект 903-1-152 Альбом XX

Формат	Зона	Поз.	Обозначение	Наименование	Кол.	Примечание
				Документация		
11			А21Б028.370СБ	Сборочный чертеж		
				Детали		
11	1		А21Б028.215	Косынка	2	
Б4	2		А21Б028.216	Лист		
				Лист Б8,0 ГОСТ 19903-74 / 1-IV-Ст3 ГОСТ 14637-69		
				100-1 × 346-2	2	2,17 кг
Б4	3		А21Б028.217	Основание		
				Лист Б8,0 ГОСТ 19903-74 / 1-IV-Ст3 ГОСТ 14637-69		
				110-1 × 460-2	1	3,07 кг
Б4	4		А21Б028.218	Стойка		
				Швеллер 10 ГОСТ 8240-70 / Ст3 ГОСТ 535-58		
				L = 524-2	2	4,5 кг
Б4	5		А21Б028.219	Подошва		
				Лист Б8,0 ГОСТ 19903-74 / 1-IV-Ст3 ГОСТ 14637-69		
				100-1 × 160-1	2	1,0 кг

Изм.	Лист	N докум.	Подп.	Дата
Разраб.		Ямпольская		
Пров.		Комиссаров		
Рук. гр.		Грановский		
Н. контр.		Литвак		
Утв.		Вайнберг		

А21Б028.370

Опора

Лит	Лист	Листов
И		1

Госстрой СССР Сантехпроект г. Москва

А21Б028.370СБ

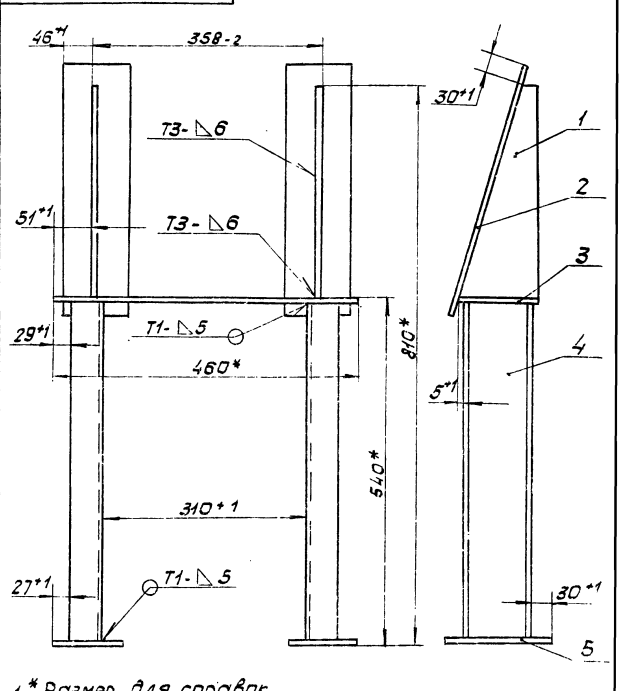

1. * Размер для справок
2. Сварные швы по ГОСТ 5264-69

Изм.	Лист	N докум.	Подп.	Дата
Разраб.		Ямпольская		
Пров.		Комиссаров		
Рук. груп.		Грановский		
Гл. спец.		Вайнберг		
Н. контр.		Литвак		
Утв.		Спивак		

А21Б028.370СБ

Опора

Сборочный чертеж

Лит	Масса	Масштаб
И	18,7	1:5
Лист	Листов 1	

Госстрой СССР Сантехпроект г. Москва

А21Б 028.206

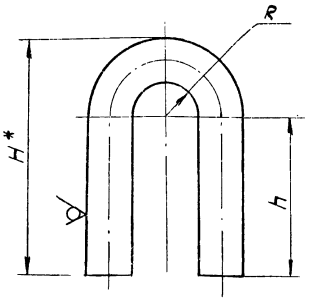

Обозначение	Материал	Размеры, мм H*	h	R	Масса кг
А21Б028.206	Круг В12 ГОСТ 2590-71 / Ст.3 ГОСТ 535-58	65	44±1	9+1	0,11
-01	Круг В16 ГОСТ 2590-71 / Ст.3 ГОСТ 535-58	81	55±1	10+1	0,26

* Размер для справок

Изм.	Лист	№ докум.	Подп.	Дата
Разраб.		Ямпольская		
Пров.		Комиссаров		
Рук. груп.		Грановский		
Н. контр.		Литвак		
Утв.		Вайнберг		

А21Б 028.206

Ушко

Лит.	Масса	Масшт.
И	Смотри табл.	—
Лист	Листов 1	

Смотри таблицу

Госстрой СССР Сантехпроект г. Москва

Формат А1

Инв. № подл. | Подп. и дата | Взам. инв. № | Инв. № дубл. | Подп. и дата

А21Б 028.207

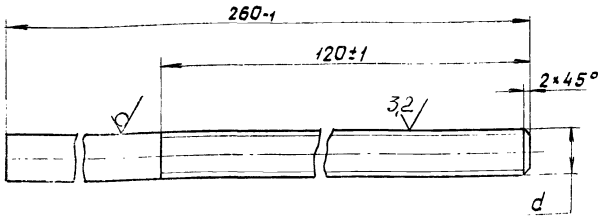

Обозначение	Материал	d	Масса кг
А21Б028.207	Круг В12 ГОСТ 2590-71 / Ст.3 ГОСТ 535-58	М12 - 8g	0,23
-01	Круг В16 ГОСТ 2590-71 / Ст.3 ГОСТ 535-58	М16 - 8g	0,41

Изм.	Лист	№ докум.	Подп.	Дата
Разраб.		Ямпольская		
Пров.		Комиссаров		
Рук. груп.		Грановский		
Н. контр.		Литвак		
Утв.		Вайнберг		

А21Б 028.207

Тяга

Лит.	Масса	Масшт.
И	смотри табл.	—
Лист	Листов 1	

Смотри таблицу

Госстрой СССР Сантехпроект г. Москва

Копир

Формат А1

Инв. № подл. | Подп. и дата | Взам. инв. № | Инв. № дубл. | Подп. и дата

А21Б 028.213

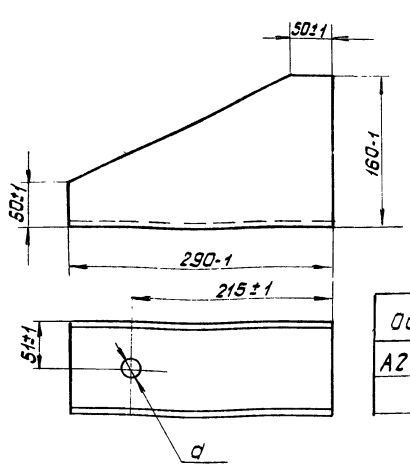

Обозначение	d, мм
А21Б028.213	14 +0,43
-01	18 +0,43

Изм.	Лист	№ докум.	Подп.	Дата
Разраб.		Ямпольская		
Пров.		Комиссаров		
Рук. груп.		Грановский		
Н. контр.		Литвак		
Утв.		Вайнберг		

А21Б 028.213

Лапа

Лит.	Масса	Масшт.
И	4,6	—
Лист	Листов 1	

Лист Б6 ГОСТ 19903-74 / 1-IV - Ст.3 ГОСТ 14637-69

Госстрой СССР Сантехпроект г. Москва

Инв. № подл. | Подп. и дата | Взам. инв. № | Инв. № дубл. | Подп. и дата

А21Б 028.205

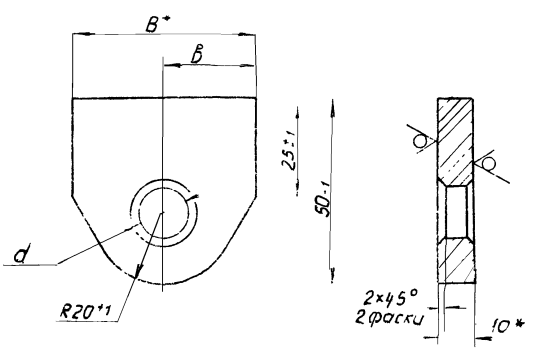

Обозначение	Размеры, мм B*	B	d	Масса кг
А21Б028.205	50	25±1	14 +0,43	1,9
-01	70	35±1	18 +0,43	2,7

* Размеры для справок

Изм.	Лист	№ докум.	Подп.	Дата
Разраб.		Ямпольская		
Пров.		Комиссаров		
Рук. груп.		Грановский		
Н. контр.		Литвак		
Утв.		Вайнберг		

А21Б 028.205

Проушина

Лит.	Масса	Масшт.
И	смотри табл.	—
Лист	Листов 1	

Лист Б10 ГОСТ 19903-74 / 1-IV - Ст.3 ГОСТ 14637-69

Госстрой СССР Сантехпроект г. Москва

Инв. № подл. | Подп. и дата | Взам. инв. № | Инв. № дубл. | Подп. и дата

Формат	Зона	Поз.	Обозначение	Наименование	Кол.	Примечание
				Документация		
22			А216029.000 СБ	Сборочный чертеж		
				Сборочные единицы		
11		1	А216028.010	Патрубок	1	
11		2	А216028.050	Короб	1	
11		3	А216028.070	Патрубок	1	
11		4	А216028.080	Заслонка	1	
11		5	А216028.120	Переход	1	
11		6	А216.028.130	Переход	1	
11		7	А216028.140	Короб	1	
11		8	А216028.160	Карман всасывающий	1	
11		9	А216028.190	Отвод	1	
11		10	А216028.200	Переход	1	
11		11	А216028.220	Короб	1	
11		12	А216028.230	Короб	1	
11		13	А216028.240	Короб	1	
11		14	А216028.250	Короб	1	
11		15	А216028.260	Отвод	2	
11		16	А216028.270	Короб	2	
11		17	А216028.280	Короб	1	
11		18	А216028.290	Отвод	2	
		19	А216028.290-01	Отвод	1	
11		20	А216028.300	Короб	1	

Инв.№ подл. | Подп. и дата | Взам. инв.№ | Инв.№ дубл. | Подп. и дата

Изм.	Лист	№ докум.	Подп.	Дата
Разраб.	Камиссаров			
Пров.	Грановский			
Рук. груп.	Грановский			
Н. контр.	Литвак			
Утв.	Вайндерг			

А216029.000

Воздухопровод котлоагрегата (топливо-каменные угли)

Лит.	Лист	Листов
И	1	3

Госстрой СССР Сантехпроект г. Москва

Копировал: Формат А4

Формат	Зона	Поз.	Обозначение	Наименование	Кол.	Примечание
11		21	А216028.300-01	Короб	1	
11		22	А216028.310	Короб	1	
11		23	А216.028.320	Короб	1	
11		24	А216028.330	Привод заслонки	1	
11		25	А216028.340	Подвеска	1	
		26	-01	Подвеска	1	
		27	-02	Подвеска	1	
11		28	А216029.010	Короб	1	
11		29	А216029.020	Короб	1	
11		30	А216029.030	Короб	1	
11		31	А216029.040	Короб	1	
11		32	А216029.050	Короб	1	
				Детали		
11		33	А216028.002	Швеллер	2	
11		34	А216028.003	Стяжка	2	
11		35	А216028.005	Ручка	1	
64		36	А216029.001	Уголок		
				Уголок $\frac{Б\text{-}50\times50\times5\ ГОСТ\ 8509\text{-}72}{Ст.3\ ГОСТ\ 535\text{-}58}$		
				$\ell = 506\text{-}2$	4	1,9 кг
64		37	А216029.002	Упор		
				Полоса $\frac{5\times50\ ГОСТ\ 103\text{-}76}{Ст3\ ГОСТ\ 535\text{-}58}$		
				$L = 46\text{-}1$	4	0,09 кг
64		38	А216029.003	Полоса		
				Полоса $\frac{5\times50\ ГОСТ\ 103\text{-}76}{Ст.3\ ГОСТ\ 535\text{-}58}$		
				$L = 426\text{-}2$	2	0,85

Инв.№ подл. | Подп. и дата | Взам. инв.№ | Инв.№ дубл. | Подп. и дата

Изм.	Лист	№ докум.	Подп.	Дата

А216029.000

Лист 2

Копировал: Формат А4

Альбом XX

Типовой проект 903-1-152

Формат	Зона	Поз.	Обозначение	Наименование	Кол.	Примечание
64		39	А216029.004	Полоса		
				Полоса $\frac{5\times50\ ГОСТ\ 103\text{-}76}{Ст.3\ ГОСТ\ 535\text{-}58}$		
				$L = 146^{+2}$	1	0,3 кг
64		40	А216029.005	Полотно		
				Лист $\frac{63.0\ ГОСТ\ 19903\text{-}74}{1\text{-}IV\ Ст.3\ ГОСТ\ 16523\text{-}70}$		
				142-1 х400-2	1	1,35 кг
				Стандартные изделия		
		41		Болт М10х30.36		
				ГОСТ 7798-70	98	
		42		Болт М12х30.36		
				ГОСТ 7798-70	108	
		43		Гайка М10.4 ГОСТ 5915-70	98	
		44		Гайка М12.4 ГОСТ 5915-70	108	
		45		Гайка М16.4 ГОСТ 5915-70	8	
		46		Шайба 10 ГОСТ 10906-66	24	
		47		Шайба 16 ГОСТ 11371-68	4	
				Прочие изделия		
		48		Компенсатор 400х500		
				УМВН 1827-64	1	
				Материалы		
		49		Картон асбестовый		
				S 5мм ГОСТ 2850-58	1м²	

Инв.№ подл. | Подп. и дата | Взам. инв.№ | Инв.№ дубл. | Подп. и дата

Изм.	Лист	№ докум.	Подп.	Дата

А216029.000

Лист 3

Формат	Зона	Поз.	Обозначение	Наименование	Кол.	Примечание
				Документация		
22			А216029.010 СБ	Сборочный чертеж		
				Сборочные единицы		
11		1	А216028.060	Фланец	1	
				Детали		
12		2	А216028.035-01	Лист	2	
11		3	А216028.036-01	Лист	2	
64		4	А216029.011	Ребро		
				Полоса $\frac{5\times50\ ГОСТ\ 103\text{-}76}{Ст.3\ ГОСТ\ 535\text{-}58}$		
				$L = 486\text{-}4$	8	0,952 кг
64		5	А216029.012	Ребро		
				Полоса $\frac{5\times50\ ГОСТ\ 103\text{-}76}{Ст.3\ ГОСТ\ 535\text{-}58}$		
				$L = 586\text{-}4$	8	1,148 кг

Инв.№ подл. | Подп. и дата | Взам. инв.№ | Инв.№ дубл. | Подп. и дата

Изм.	Лист	№ докум.	Подп.	Дата
Разраб.	Раева			
Пров.	Камиссаров			
Рук. груп.	Грановский			
Н. контр.	Литвак			
Утв.	Вайндерг			

А216029.010

Короб

Лит.	Лист	Листов
И	1	

Госстрой СССР Сантехпроект г. Москва

А21Б 029. 000СБ

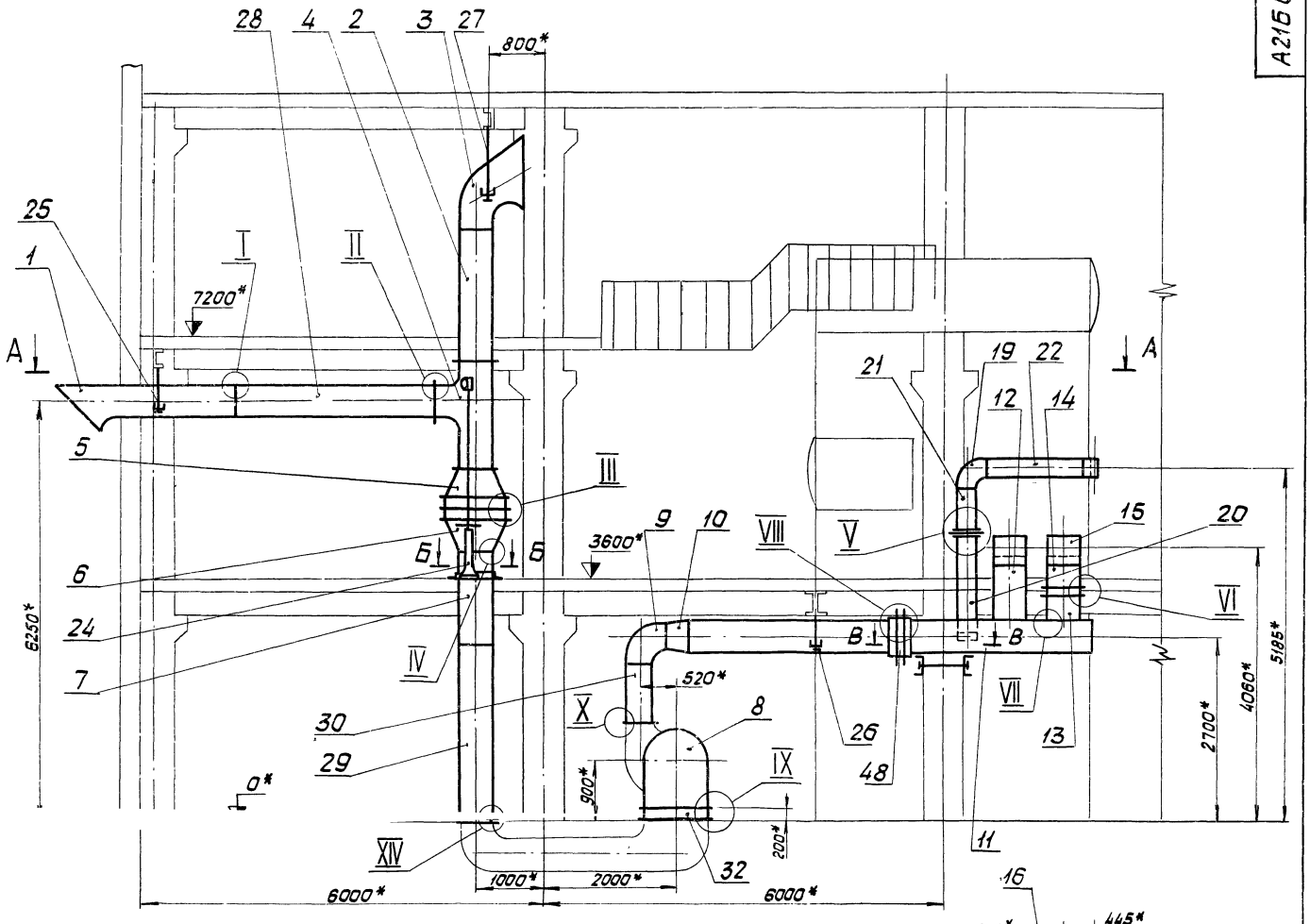

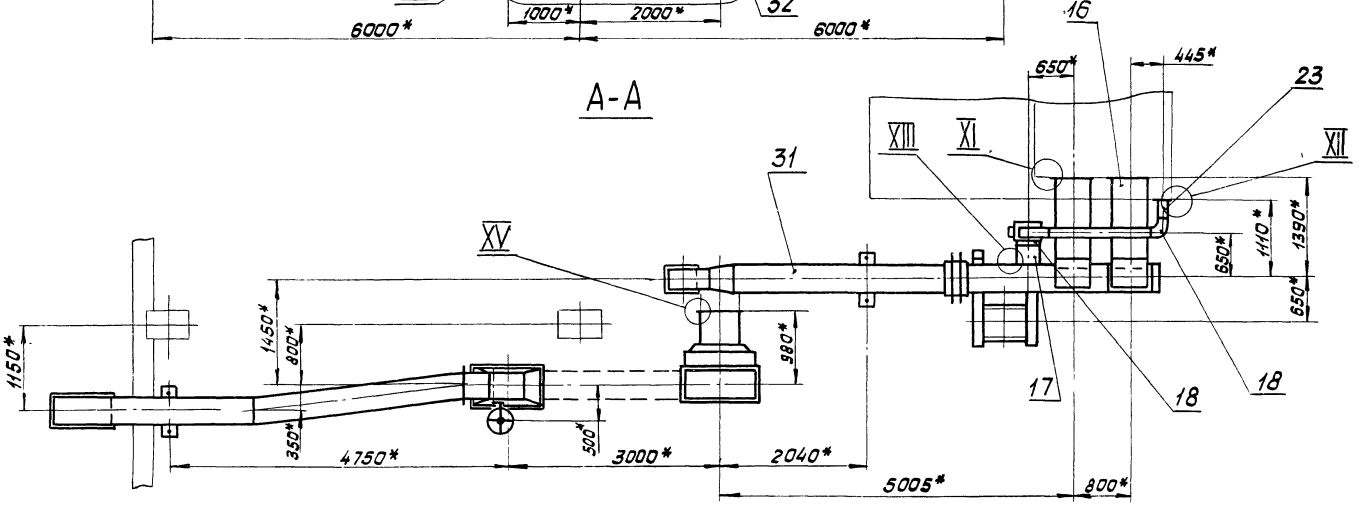

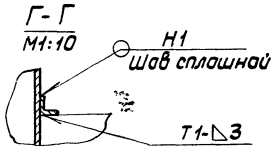

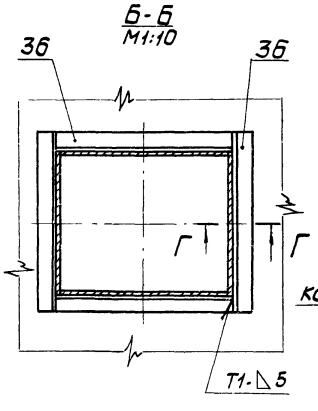

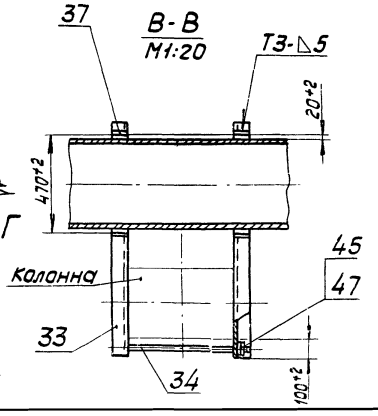

1.* Размеры для справок
2. Сварные швы по ГОСТ 5264-69
3. Выносные элементы I-XV см. лист 2.

					А21Б 029. 000СБ		
Изм.	Лист	N докум.	Подп.	Дата	Воздухопровод котлоагрегата (топливо-каменные угли) Сборочный чертеж	Лит	Масса	Масшт
Разраб.		Комиссаров				И		1:50
Прав.		Грановский				Лист 1	Листов 2	
Рук. груп.		Грановский				Госстрой СССР Сантехпроект г. Москва		
Гл. спец.		Вайнберг						
Н. контр.		Литвак						
Утв.		Спивак						

I
М1:1
лист1

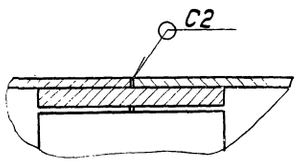

II
М1:2
лист1

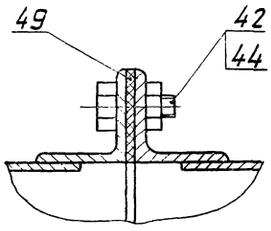

III
М1:4
лист1

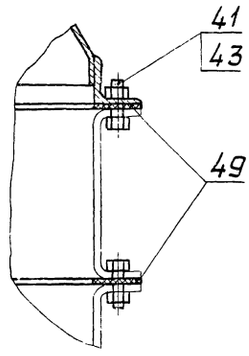

IV
М1:2
лист1

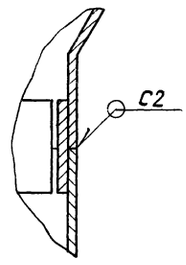

V
М1:4
лист1

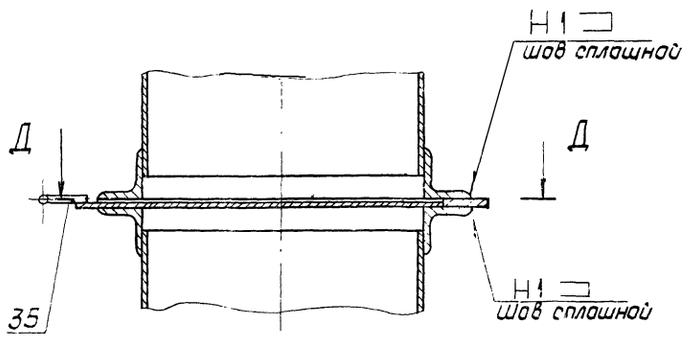

Д – Д
М1:4

VI
М1:2
лист1

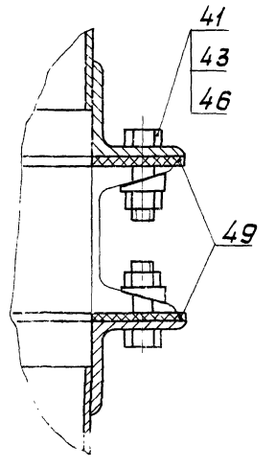

VII
М1:2
лист1

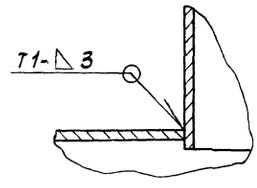

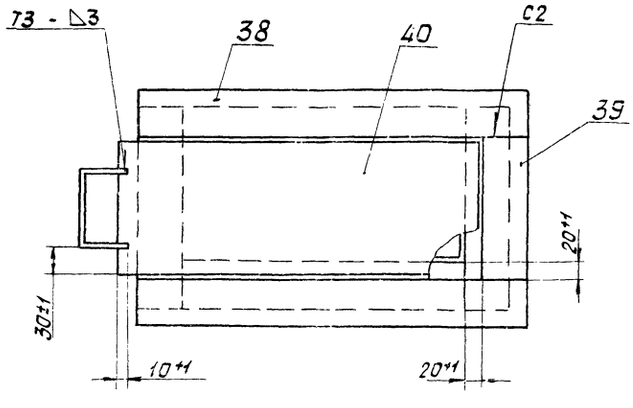

VIII
М1:4
лист1

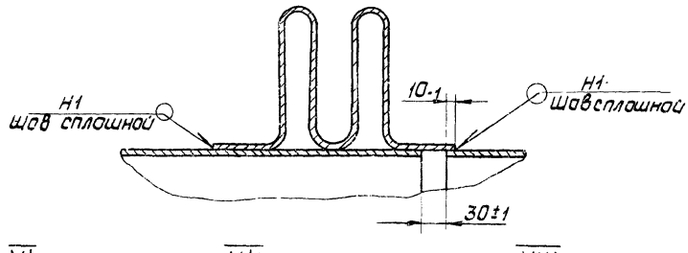

IX
М1:4
лист1

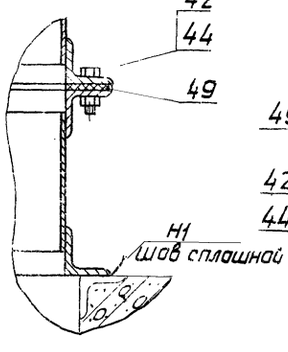

X
М1:4
лист1

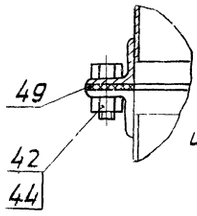

XI
М1:4
лист1

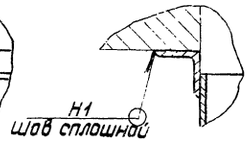

XII
М1:4
лист1

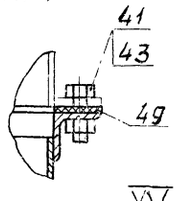

XIII
М1:4
лист1

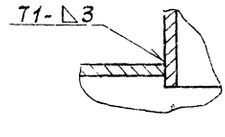

XIV
М1:4
лист1

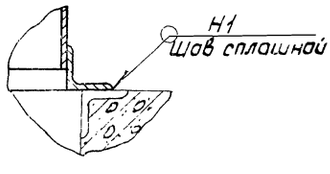

XV
М1:4
лист1

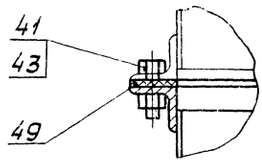

Формат	Зона	Поз.	Обозначение	Наименование	Кол.	Примечание
				Документация		
12			А21Б029.020СБ	Сборочный чертеж		
				Сборочные единицы		
11		1	А21Б028.060-09	Фланец	1	
				Детали		
12		2	А121Б028.044-06	Лист	2	
Б4		3	А21Б029.013	Лист		
				Лист Б2,0 ГОСТ 19903-74 / 1-IV-Ст3 ГОСТ 16523-70		
				502-2 х 2585-3	2	20,29кг
Б4		4	А21Б029.014	Ребро		
				Полоса 5х50 ГОСТ 103-76 / Ст3 ГОСТ 535-58		
				L=486-4	4	0,952кг
Б4		5	А21Б029.015	Ребро		
				Полоса 5х50 ГОСТ 103-76 / Ст3 ГОСТ 535-58		
				L=586-4	4	1,148кг

Изм.	Лист	№ докум.	Подп.	Дата
Разраб.		Раева		
Пров.		Комиссаров		
Рук. груп.		Грановский		
Н. контр.		Литвак		
Утв.		Вайнберг		

А21Б029.020

Короб

Лит.	Лист	Листов
И		1

Госстрой СССР Сантехпроект г. Москва

Формат 11

Формат	Зона	Поз.	Обозначение	Наименование	Кол.	Примечание
				Документация		
12			А21Б029.030СБ	Сборочный чертеж		
				Сборочные единицы		
11		1	А21Б028.060-03	Фланец	1	
				Детали		
12		2	А21Б028.044-07	Лист	2	
Б4		3	А21Б029.016	Лист		
				Лист Б3,0 ГОСТ 19904-73 / 1-IV-Ст3 ГОСТ 16523-70		
				400-2 х 765-2	2	4,8кг
Б4		4	А21Б029.017	Ребро		
				Полоса 5х50 ГОСТ 103-76 / Ст3 ГОСТ 535-58		
				L=386-4	2	0,756кг
Б4		5	А21Б029.018	Ребро		
				Полоса 5х50 ГОСТ 103-76 / Ст3 ГОСТ 535-58		
				L=486-4	2	0,952кг

Изм.	Лист	№ докум.	Подп.	Дата
Разраб.		Раева		
Пров.		Комиссаров		
Рук. груп.		Грановский		
Н. контр.		Литвак		
Утв.		Вайнберг		

А21Б029.030

Короб

Лит.	Лист	Листов
И		1

Госстрой СССР Сантехпроект г. Москва

Формат 11

Инв. № подл. | Подп. и дата | Взам. инв. № | Инв. № дубл. | Подп. и дата

Формат	Зона	Поз.	Обозначение	Наименование	Кол.	Примечание
				Документация		
12			А21Б029.040СБ	Сборочный чертеж		
				Детали		
12		1	А21Б028.044-08	Лист	2	
Б4		2	А21Б029.019	Лист		
				Лист Б3,0 ГОСТ 19903-74 / 1-IV-Ст3 ГОСТ 16523-70		
				500-2 х 3088-3	2	38,7 кг
Б4		3	А21Б029.021	Ребро		
				Полоса 5х50 ГОСТ 103-76 / Ст3 ГОСТ 535-58		
				L=486-4	6	0,952кг
Б4		4	А21Б029.022	Ребро		
				Полоса 5х50 ГОСТ 103-76 / Ст3 ГОСТ 535-58		
				L=586-4	6	1,148кг

Изм.	Лист	№ докум.	Подп.	Дата
Разраб.		Раева		
Пров.		Комиссаров		
Рук. груп.		Грановский		
Н. контр.		Литвак		
Утв.		Вайнберг		

А21Б029.040

Короб

Лит.	Лист	Листов
И		1

Госстрой СССР Сантехпроект г. Москва

Формат 11

Формат	Зона	Поз.	Обозначение	Наименование	Кол.	Примечание
				Документация		
12			А21Б029.050СБ	Сборочный чертеж		
				Сборочные единицы		
11		1	А21Б028.060-02	Фланец	1	
11		2	-10	Фланец	1	
				Детали		
11		3	А21Б028.094-02	Лист	2	
Б4		4	А21Б029.023	Лист		
				Лист Б2,0 ГОСТ 19903-74 / 1-IV-Ст3 ГОСТ 16523-70		
				150-2 х 1002-2	2	2,49кг

Изм.	Лист	№ докум.	Подп.	Дата
Разраб.		Раева		
Пров.		Комиссаров		
Рук. груп.		Грановский		
Н. контр.		Литвак		
Утв.		Вайнберг		

А21Б029.050

Короб

Лит.	Лист	Листов
И		1

Госстрой СССР Сантехпроект г. Москва

А21Б028.320СБ

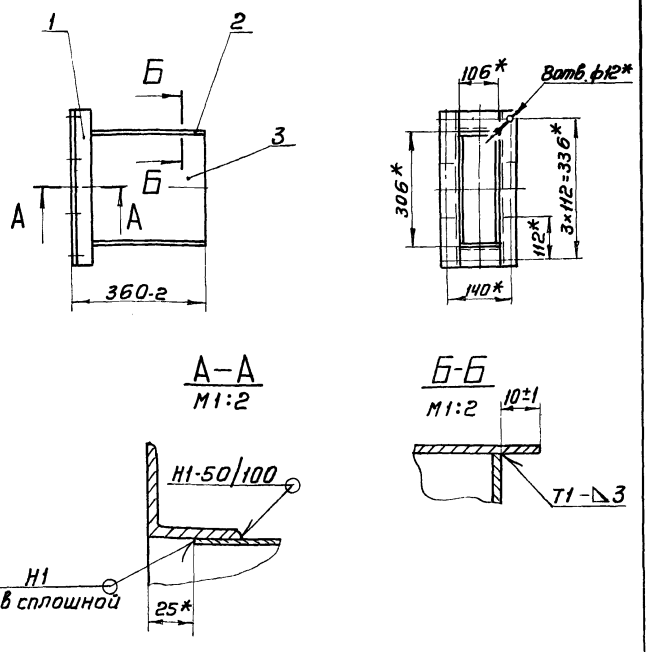

А–А
М1:2

Б-Б
М1:2

1. * Размеры для справок
2. Сварные швы по ГОСТ 5264-69

Изм.	Лист	№ докум.	Подп.	Дата	А21Б028.320СБ			
Разраб.		Раева			Короб Сварочный чертеж	Лит.	Масса	Масштаб
Пров.		Комиссаров				И	23,56	1:10
Рук.груп.		Грановский				Лист	Листов 1	
Гл.спец.		Вайнберг				Госстрой СССР Сантехпроект г. Москва		
Н.контр.		Литвак						
Утв.		Спивак						

Формат 11

А21Б028.300СБ

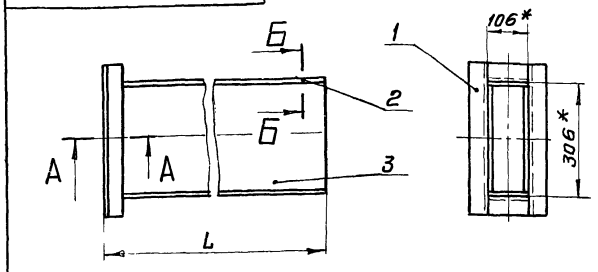

А–А
М1:2

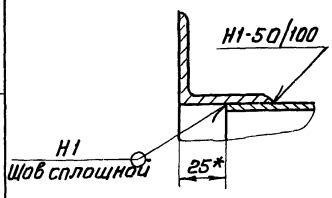

Б-Б
М1:2

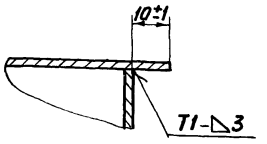

Обозначение	L, мм	Масса, кг
А21Б028.300	1500.2	22,94
-01	580.2	13,5

1. * Размеры для справок
2. Сварные швы по ГОСТ 5264-69

Изм.	Лист	№ докум.	Подп.	Дата	А21Б028.300СБ			
Разраб.		Раева			Короб Сварочный чертеж	Лит.	Масса	Масштаб
Пров.		Комиссаров				И	См. табл.	—
Рук.груп.		Грановский				Лист	Листов 1	
Гл.спец.		Вайнберг				Госстрой СССР Сантехпроект г. Москва		
Н.контр.		Литвак						
Утв.		Спивак						

Формат 11

А21Б029.010СБ

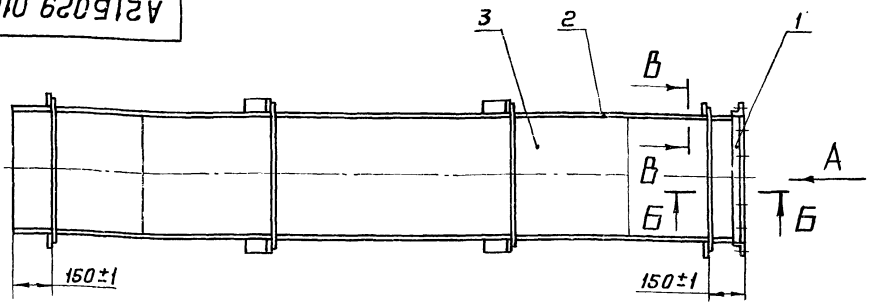

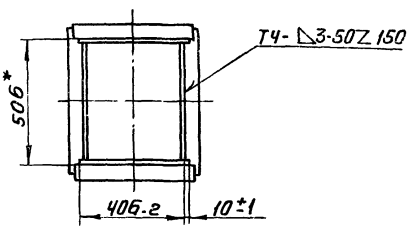

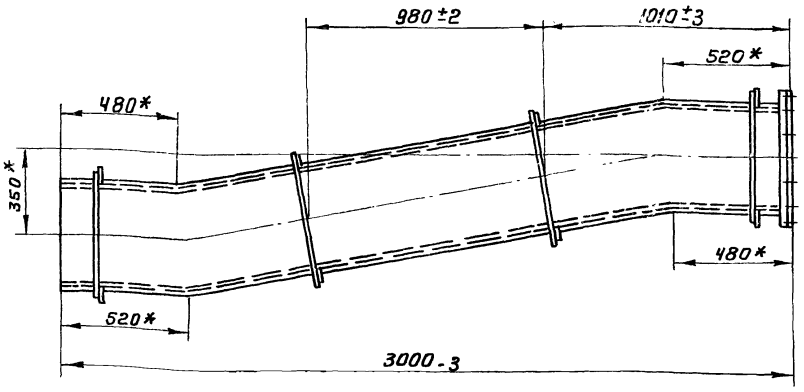

Вид А
М1:10

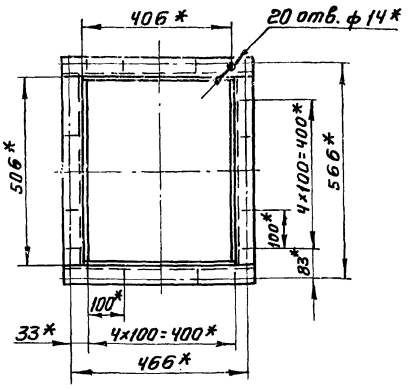

Б-Б
М1:2

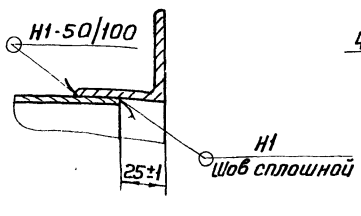

В-В
М1:2

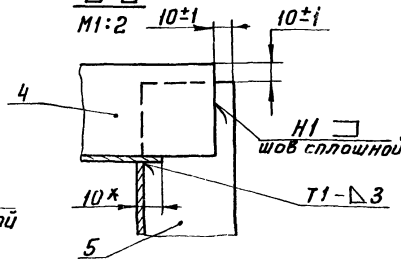

1.* Размеры для
2. Сварные швы по ГОСТ 5264-69

Изм.	Лист	№ докум.	Подп.	Дата	А21Б029.010СБ			
Разраб.		Раева			Короб Сварочный чертеж	Лит.	Масса	Масштаб
Пров.		Комиссаров				И	109,73	1:15
Рук.гр.		Грановский				Лист	Листов 1	
Гл.спец.		Вайнберг				Госстрой СССР Сантехпроект г. Москва		
Н.контр.		Литвак						
Утв.		Спивак						

Типовой проект 903-1-152 Альбом XX

Инв.№подл. | Подп. и дата | Взам.инв.№ | Инв.№дубл. | Подп. и дата

Инв.№подл. | Подп. и дата | Взам.инв.№ | Инв.№дубл. | Подп. и дата

Инв.№подл. | Подп. и дата | Взам.инв.№ | Инв.№дубл. | Подп. и дата

А21Б029.020СБ

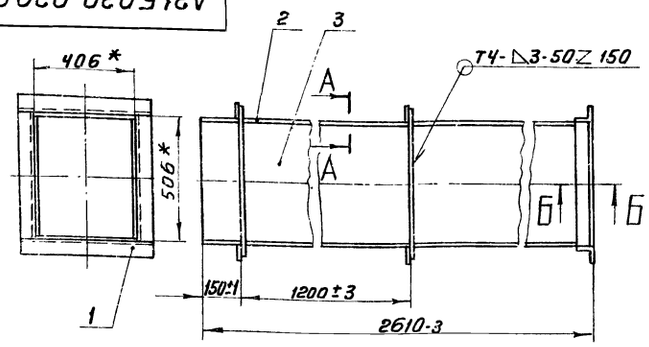

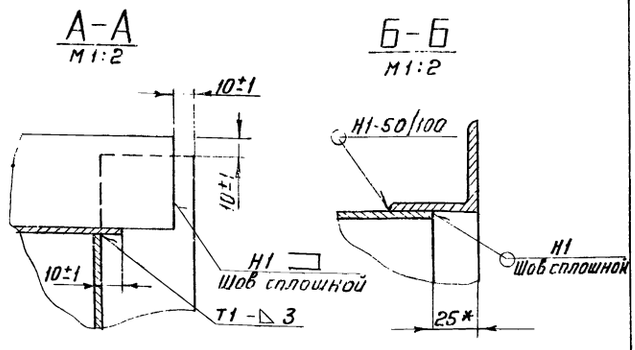

1* Размеры для справок
2. Сварные швы по ГОСТ 5264-69

Изм	Лист	N°докум	Подп.	Дата
Разраб.		Раева		
Пров.		Комиссаров		
Рук.груп		Грановский		
Гл.спец		Вайнберг		
Н.контр		Литвак		
Утв.		Спивак		

А21Б029.020СБ

Короб
Сборочный чертеж

Лит.	Масса	Масштаб
И	97,95	1:15
Лист	Листов 1	

Госстрой СССР
Сантехпроект
г. Москва

Формат А1

А21Б029.030СБ

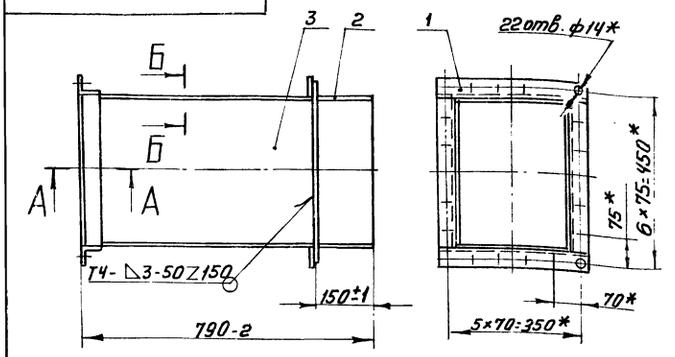

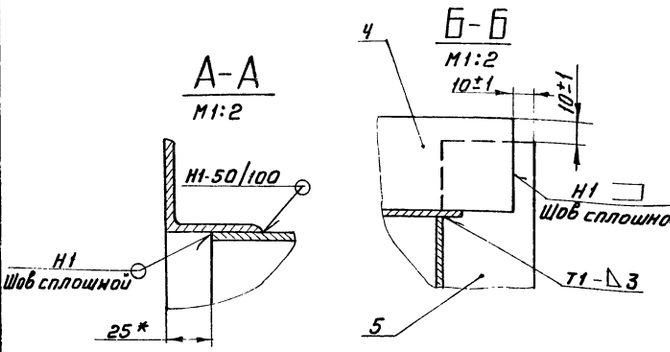

1.* Размеры для справок
2. Сварные швы по ГОСТ 5264-69

Изм	Лист	N°докум	Подп.	Дата
Разраб.		Раева		
Пров.		Комиссаров		
Рук.груп		Грановский		
Гл.спец		Вайнберг		
Н.контр		Литвак		
Утв		Спивак		

А21Б029.030СБ

Короб
Сборочный чертеж

Лит.	Масса	Масштаб
И	29,49	1:10
Лист	Листов 1	

Госстрой СССР
Сантехпроект
г. Москва

Формат А1

А21Б029.050СБ

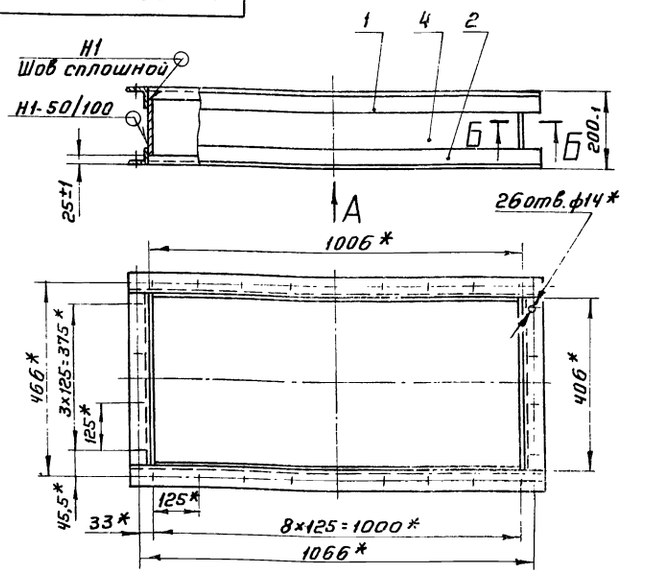



1.* Размеры для справок
2. Сварные швы по ГОСТ 5264-69

Изм	Лист	N°докум	Подп.	Дата
Разраб.		Раева		
Пров.		Комиссаров		
Рук.груп		Грановский		
Гл.спец		Вайнберг		
Н.контр		Литвак		
Утв.		Спивак		

А21Б029.050СБ

Короб
Сборочный чертеж

Лит.	Масса	Масштаб
И	31,3	1:10
Лист	Листов 1	

Госстрой СССР
Сантехпроект
г. Москва

А21Б029.040СБ

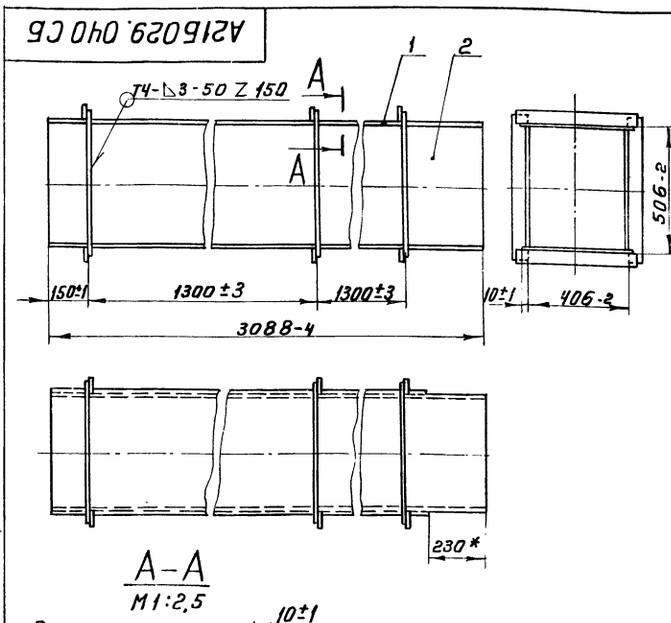

1.* Размеры для справок
2. Сварные швы по ГОСТ 5264-69.

Изм	Лист	N°докум	Подп.	Дата
Разраб.		Раева		
Пров.		Комиссаров		
Рук.груп		Грановский		
Гл.спец		Вайнберг		
Н.контр		Литвак		
Утв.		Спивак		

А21Б029.040СБ

Короб
Сборочный чертеж

Лит.	Масса	Масштаб
И	155,5	1:15
Лист	Листов 1	

Госстрой СССР
Сантехпроект
г. Москва

Инв.№подл. | Подп. и дата | Взам.инв.№ | Инв.№дубл. | Подп. и дата

gost.e-ecolog.ru