ТИПОВОЙ ПРОЕКТ

903-1-152

КОТЕЛЬНАЯ

с 3 КОТЛАМИ КЕ-4-14С

ОТОПИТЕЛЬНО-ПРОИЗВОДСТВЕННАЯ

С ЦЕНТРАЛИЗОВАННЫМ ГОРЯЧИМ

ВОДОСНАБЖЕНИЕМ ИЗ КОТЕЛЬНОЙ

ТОПЛИВО: КАМЕННЫЕ И БУРЫЕ УГЛИ

Заменен
903-1-152.86
и.3.87

Альбом XIX

15582-20
ЦЕНА 2-28

gost.e-ecolog.ru

ТИПОВОЙ ПРОЕКТ

903-1-152

КОТЕЛЬНАЯ С 3 КОТЛАМИ КЕ-4-14С

ОТОПИТЕЛЬНО-ПРОИЗВОДСТВЕННАЯ С ЦЕНТРАЛИЗОВАННЫМ ГОРЯЧИМ ВОДОСНАБЖЕНИЕМ ИЗ КОТЕЛЬНОЙ

ТОПЛИВО - КАМЕННЫЕ И БУРЫЕ УГЛИ

СОСТАВ ПРОЕКТА

№№ альбомов	наименование альбомов
	АРХИТЕКТУРНО-СТРОИТЕЛЬНАЯ ЧАСТЬ
I/1	ЗДАНИЕ С ПАНЕЛЬНЫМИ СТЕНАМИ.
I/2	ЗДАНИЕ С КИРПИЧНЫМИ СТЕНАМИ.
II	КОНСТРУКЦИИ, УЗЛЫ И ДЕТАЛИ ОБЩИЕ ДЛЯ ВАРИАНТОВ ЗДАНИЯ С ПАНЕЛЬНЫМИ И КИРПИЧНЫМИ СТЕНАМИ.
III	ТОПЛИВОПОДАЧА.
IV	ЧЕРТЕЖИ АРМАТУРНЫХ И ЗАКЛАДНЫХ ИЗДЕЛИЙ.
	ТЕПЛОМЕХАНИЧЕСКАЯ ЧАСТЬ
V	КОМПОНОВКА ОБОРУДОВАНИЯ КОТЕЛЬНОЙ. ОБЩЕКОТЕЛЬНЫЕ И СОЕДИНИТЕЛЬНЫЕ ТРУБОПРОВОДЫ. ВОДОПОДОГРЕВАТЕЛЬНАЯ УСТАНОВКА. УСТАНОВКА ГОРЯЧЕГО ВОДОСНАБЖЕНИЯ.
VII	КОТЛОАГРЕГАТ (ТОПЛИВО-КАМЕННЫЕ УГЛИ).
VIII	КОТЛОАГРЕГАТ (ТОПЛИВО-БУРЫЕ УГЛИ).
IX	ВОДОПОДГОТОВКА.
	ЭЛЕКТРОТЕХНИЧЕСКАЯ ЧАСТЬ
X	КОТЕЛЬНАЯ. СИЛОВОЕ ЭЛЕКТРООБОРУДОВАНИЕ И ЭЛЕКТРООСВЕЩЕНИЕ.
XI	ТОПЛИВОПОДАЧА, СИЛОВОЕ ЭЛЕКТРООБОРУДОВАНИЕ И ЭЛЕКТРООСВЕЩЕНИЕ.
XII	ЩИТЫ СТАНЦИЙ УПРАВЛЕНИЯ. ЗАДАНИЕ ЗАВОДУ-ИЗГОТОВИТЕЛЮ.
XIII	КОТЕЛЬНАЯ. СХЕМЫ УПРАВЛЕНИЯ ЭЛЕКТРОДВИГАТЕЛЯМИ.
	АВТОМАТИЗАЦИЯ
XIV	СХЕМЫ ФУНКЦИОНАЛЬНЫЕ ВНЕШНИХ ПРОВОДОК. ПЛАНЫ РАСПОЛОЖЕНИЯ. БЛОКИ МЕСТНЫХ ПРИБОРОВ.
XV	ОБЩИЕ ВИДЫ ЩИТОВ.
XVI	СХЕМЫ ЭЛЕКТРИЧЕСКИЕ ПРИНЦИПИАЛЬНЫЕ.
	САНИТАРНО-ТЕХНИЧЕСКАЯ ЧАСТЬ
XVII	ОТОПЛЕНИЕ И ВЕНТИЛЯЦИЯ, ВОДОПРОВОД И КАНАЛИЗАЦИЯ, МЕХАНИЗАЦИЯ ТРАНСПОРТА.
XVIII	МЕХАНИЗАЦИЯ ТОПЛИВОПОДАЧИ И ШЛАКОЗОЛОУДАЛЕНИЯ.
	КОНСТРУКТОРСКИЕ ЧЕРТЕЖИ
XIX	СОЧЛЕНЕНИЕ ИСПОЛНИТЕЛЬНЫХ МЕХАНИЗМОВ.
XX	ГАЗОПРОВОДЫ И ВОЗДУХОПРОВОДЫ, МЕТАЛЛОКОНСТРУКЦИИ КОТЛОАГРЕГАТА.
	ЗАКАЗНЫЕ СПЕЦИФИКАЦИИ
XXI	ТЕПЛОМЕХАНИЧЕСКАЯ, САНИТАРНО-ТЕХНИЧЕСКАЯ ЧАСТИ И МЕХАНИЗАЦИЯ ТРАНСПОРТА ТОПЛИВОПОДАЧИ И ШЛАКОЗОЛОУДАЛЕНИЯ. ОПРОСНЫЕ ЛИСТЫ.
XXII	ЭЛЕКТРОТЕХНИЧЕСКАЯ ЧАСТЬ.
XXIII	АВТОМАТИЗАЦИЯ. СПЕЦИФИКАЦИЯ НА ПРИБОРЫ, ИЗДЕЛИЯ И МАТЕРИАЛЫ.
XXIV	ЭКОНОМИКА. ТЕХНИКО-ЭКОНОМИЧЕСКАЯ ЧАСТЬ.
	СМЕТЫ
XXV	СВОДКА ЗАТРАТ И СМЕТЫ НА СТРОИТЕЛЬНЫЕ РАБОТЫ (ДЛЯ ЗДАНИЯ С ПАНЕЛЬНЫМИ СТЕНАМИ).
XXVI	СВОДКА ЗАТРАТ И СМЕТЫ НА СТРОИТЕЛЬНЫЕ РАБОТЫ (ДЛЯ ЗДАНИЯ С КИРПИЧНЫМИ СТЕНАМИ).
XXVII	СМЕТЫ НА ТЕПЛОМЕХАНИЧЕСКУЮ, ЭЛЕКТРОТЕХНИЧЕСКУЮ, САНИТАРНО-ТЕХНИЧЕСКУЮ ЧАСТИ, АВТОМАТИЗАЦИЮ И МЕХАНИЗАЦИЮ ТРАНСПОРТА.

АЛЬБОМ XIX

РАЗРАБОТАН
ГПИ САНТЕХПРОЕКТ
ГЛАВПРОМСТРОЙПРОЕКТА
ГОССТРОЯ СССР
ГПИ СОЮЗПРОММЕХАНИЗАЦИЯ
МИНТЯЖМАШ СССР

ГЛАВНЫЙ ИНЖЕНЕР ИНСТИТУТА ШИЛЛЕР Ю.И.
ГЛАВНЫЙ ИНЖЕНЕР ПРОЕКТА РАСКИН Е.Д.

УТВЕРЖДЕН
И ВВЕДЕН В ДЕЙСТВИЕ
ГПИ САНТЕХПРОЕКТ
ПРИКАЗ № 143 ОТ 19/X 1978г.

Содержание

Обозначение	Наименование	Стр.
	Содержание	2
А12Г 440.000	Сочленение исполнительного механизма МЭОК-25/100 с клапаном Т-356 на трубопроводе перепуска сетевой воды	3
А12Г 441.000	Сочленение исполнительного механизма МЭОК-25/100 с клапаном 6с-8-1 редукционной установки	
А12Г 440.001	Шайба.	
А12Г 442.000	Сочленение исполнительного механизма МЭОК-25/100 с клапаном ОРП-50 на трубопроводе питательной воды к котлу.	
А12Г 440.000СБ	Сочленение исполнительного механизма МЭОК-25/100 с клапаном Т-356 на трубопроводе перепуска сетевой воды Сборочный чертеж	4
А12Г 440. 010	Опора	5
А12Г 440.010СБ	Опора. Сборочный чертеж	
А12Г 441.000СБ	Сочленение исполнительного механизма МЭОК-25/100 с клапаном 6с-8-1 редукционной установки. Сборочный чертеж	6
А12Г 442.000СБ	Сочленение исполнительного механизма МЭОК-25/100 с клапаном ОРП-50 на трубопроводе питательной воды к котлу Сборочный чертеж.	7
А12Г 443. 000	Сочленение исполнительного механизма МЭОК-25/100 с направляющим аппаратом вентилятора типа ВДН-8	8
А12Г 444. 000	Сочленение исполнительного механизма МЭОК-25/100 с направляющим аппаратом дымососа типа ДН-9	
А12Г 445. 000	Сочленение исполнительного механизма МЭОК-25/100 с забрасывателем ПМЗ-600	
А12Г 443.000СБ	Сочленение исполнительного механизма МЭОК-25/100 с направляющим аппаратом вентилятора типа ВДН-8 Сборочный чертеж	9
А12Г 444.000СБ	Сочленение исполнительного механизма МЭОК-25/100 с направляющим аппаратом дымососа типа ДН-9 Сборочный чертеж.	10
А12Г 445.000СБ	Сочленение исполнительного механизма МЭОК-25/100 с забрасывателем ПМЗ-600. Сборочный чертеж	11
А12Г 445. 010	Кронштейн	12
А12Г 445. 010СБ	Кронштейн. Сборочный чертеж	
А12Г 445. 020	Коромысло	
А12Г 445.020СБ	Коромысло. Сборочный чертеж	
А12Г 445. 002	Тяга	13
А12Г 445. 001	Ось	
А12Г 445. 008	Ребро	
А12Г 445. 006	Стойка	
А12Г 445. 009	Ушко	14
А12Г 445. 011	Труба	
А12Г 445. 013	Ступица	
А12Г 445. 012	Полоса	
А14М 020. 012	Кронштейн	15
А14М 020. 000	Люк 300х500	
А14М 020.000СБ	Люк 300х500. Сборочный чертеж	
А14М 020. 013	Ушко	16
А14М 020. 010	Фланец	
А14М 020.010СБ	Фланец. Сборочный чертеж	
А14М020. 020СБ	Крышка. Сборочный чертеж	17
А14М020. 020	Крышка	
А14М020. 030	Рычаг	
А14М020. 040	Серьга	18
А14М020. 050	Ручка	
А14М020. 008	Планка	
А14М020. 006	Плита	
А14М 020. 009	Ручка	19
А14М 020. 001	Ось	
А14М 020. 004	Ушко	
А14М020. 016	Болт	
А14М 021. 000	Шлакоспуск	20
А14М 021. 010	Корпус	
А14М 021. 020	Фланец	
А14М 021. 030	Фланец	
А14М 021.000СБ	Шлакоспуск. Сборочный чертеж	21
А14М 021.010СБ	Корпус. Сборочный чертеж	22
А14М 021. 001	Стенка боковая	23
А14М 021. 002	Стенка передняя	
А14М 021. 003	Стенка задняя	
А14М 022.001	Стенка	
А14М 022.000	Золоспуск	24
А14М 022. 010	Корпус	
А14М 022.000СБ	Золоспуск. Сборочный чертеж	
А14М 022.010СБ	Корпус. Сборочный чертеж	25
А14М 022. 020	Фланец	26
А14М 022.020СБ	Фланец. Сборочный чертеж	
А14М 022. 002	Стенка	
А14М 022. 003	Стенка	
А14М 023. 008	Стенка боковая	27
А14М 023. 000	Желоб для угля	
А14М 023.000СБ	Желоб для угля Сборочный чертеж	
А14М023. 009	Стенка передняя	28
А14М 023. 011	Ребро	
А14М 023. 010	Короб	
А14М 023.010СБ	Короб. Сборочный чертеж	29
А14М 023. 011	Ребро	30
А14М023. 013	Ребро	
А14М023. 014	Ребро	
А14М023. 015	Стенка задняя	
А14М023. 016	Стенка боковая	31
А14М023. 020	Фланец	
А14М024. 015	Фланец	
А14М024. 021	Стенка	
А14М 024. 000	Опорная рама с бункером под экономайзер	32
А14М 024. 010	Корпус	
А14М024.000СБ	Опорная рама с бункером под экономайзер Сборочный чертеж	33
А14М024.010СБ	Корпус. Сборочный чертеж	34,35
А14М024. 001	Ребро	35
А14М024. 005	Ребро	
А14М024.002	Лист	36
А14М024. 006	Переход	
А14М024. 007	Стойка	
А14М024. 008	Лист	

Формат	Зона	Поз.	Обозначение	Наименование	Кол.	Примечание
				Документация		
22			А12Г440.000СБ	Сборочный чертеж		
				Сборочные единицы		
11		1	А12Г440.010	Опора	1	
				Детали		
11		2	А12Г440.001	Шайба	2	
Б4		3	А12Г440.002	Труба		
				Труба 32×3 ГОСТ 8734-75 / В20 ГОСТ 8733-74		
				L = 350-1,35	1	0,75кг
Б4		4	А12Г440.003	Полоса		
				Полоса 5×50 ГОСТ 103-76 / Ст.3 ГОСТ 535-58		
				L = 185-1,15	2	0,36кг
				Стандартные изделия		
		5		Болт М12×45.36		
				ГОСТ 7798-70	4	
		6		Гайка М12.4		
				ГОСТ 5915-70	4	

Подп. и дата | Инв. № дубл. | Взам. инв. № | Подп. и дата | Инв. № подл.

Изм.	Лист	№ докум.	Подп.	Дата
Разраб.		Волобуева		
Пров.		Шаталина		
Рук. груп.		Шаталина		
Н. контр.		Лейтес		
Утв.		Вайнберг		

А12Г440.000

Сочленение исполнительного механизма МЭОК-25/100 с клапаном Т-35Б, на трубопроводе перепуска сетевой воды

Лит.	Лист	Листов
И		1

Госстрой СССР Сантехпроект г. Москва

Формат 11

Формат	Зона	Поз.	Обозначение	Наименование	Кол.	Примечание
				Документация		
22			А12Г441.000СБ	Сборочный чертеж		
				Сборочные единицы		
11		1	А12Г440.010-01	Опора	1	
				Детали		
11		2	А12Г440.001	Шайба	2	
Б4		3	А12Г441.001	Труба		
				Труба 32×3 ГОСТ 8734-75 / В20 ГОСТ 8733-74		
				L = 350-1,35	1	0,75кг
Б4		4	А12Г441.002	Полоса		
				Полоса 5×50 ГОСТ 103-76 / Ст.3 ГОСТ 535-58		
				L = 185-1,15	2	0,36кг
				Стандартные изделия		
		5		Болт М12×45.36		
				ГОСТ 7798-70	4	
		6		Гайка М12.4		
				ГОСТ 5915-70	4	

Подп. и дата | Инв. № дубл. | Взам. инв. № | Подп. и дата | Инв. № подл.

Изм.	Лист	№ докум.	Подп.	Дата
Разраб.		Волобуева		
Пров.		Шаталина		
Рук. груп.		Шаталина		
Н. контр.		Лейтес		
Утв.		Вайнберг		

А12Г441.000

Сочленение исполнительного механизма МЭОК-25/100 с клапаном 6С-8-1 редукционной установки

Лит.	Лист	Листов
И		1

Госстрой СССР Сантехпроект г. Москва

Формат 11

Серия 903-1-152 Альбом XIX

А12Г440.001

63

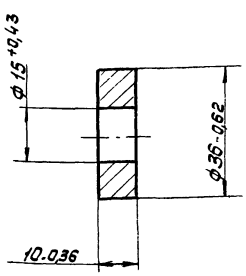

Подп. и дата | Инв. № дубл. | Взам. инв. № | Подп. и дата | Инв. № подл.

Изм.	Лист	№ докум.	Подп.	Дата
Разраб.		Волобуева		
Пров.		Шаталина		
Рук. груп.		Шаталина		
Н. контр.		Лейтес		
Утв.		Вайнберг		

А12Г440.001

Шайба

Лит.	Масса	Масшт.
И	0,07	1:1

Лист | Листов 1

Ст.3 ГОСТ 380-71

Госстрой СССР Сантехпроект г. Москва

Формат	Зона	Поз.	Обозначение	Наименование	Кол.	Примечание
				Документация		
22			А12Г442.000СБ	Сборочный чертеж		
				Сборочные единицы		
11		1	А12Г440.010-01	Опора	1	
				Детали		
11		2	А12Г440.001	Шайба	2	
Б4		3	А12Г442.001	Рычаг		
				Полоса 16×36 ГОСТ 103-76 / Ст.3 ГОСТ 535-58		
				L = 1458-2,6	1	6,6кг
Б4		4	А12Г442.002	Полоса		
				Полоса 5×50 ГОСТ 103-76 / Ст.3 ГОСТ 535-58		
				L = 185-1,15	2	0,36кг
Б4		5	А12Г442.003	Труба		
				Труба 32×3 ГОСТ 8734-75 / В20 ГОСТ 8733-74		
				L = 407-1,55	1	0,87кг
				Стандартные изделия		
		6		Болт М12×45.36		
				ГОСТ 7798-70	4	
		7		Гайка М12.4 ГОСТ 5915-70	4	

Подп. и дата | Инв. № дубл. | Взам. инв. № | Подп. и дата | Инв. № подл.

Изм.	Лист	№ докум.	Подп.	Дата
Разраб.		Волобуева		
Пров.		Шаталина		
Рук. груп.		Шаталина		
Н. контр.		Лейтес		
Утв.		Вайнберг		

А12Г442.000

Сочленение исполнительного механизма МЭОК-25/100 с клапаном ОРП-50 на трубопроводе питательной воды к котлу

Лит.	Лист	Листов
И		1

Госстрой СССР Сантехпроект г. Москва

15582-20 4 Копир.

Формат 11

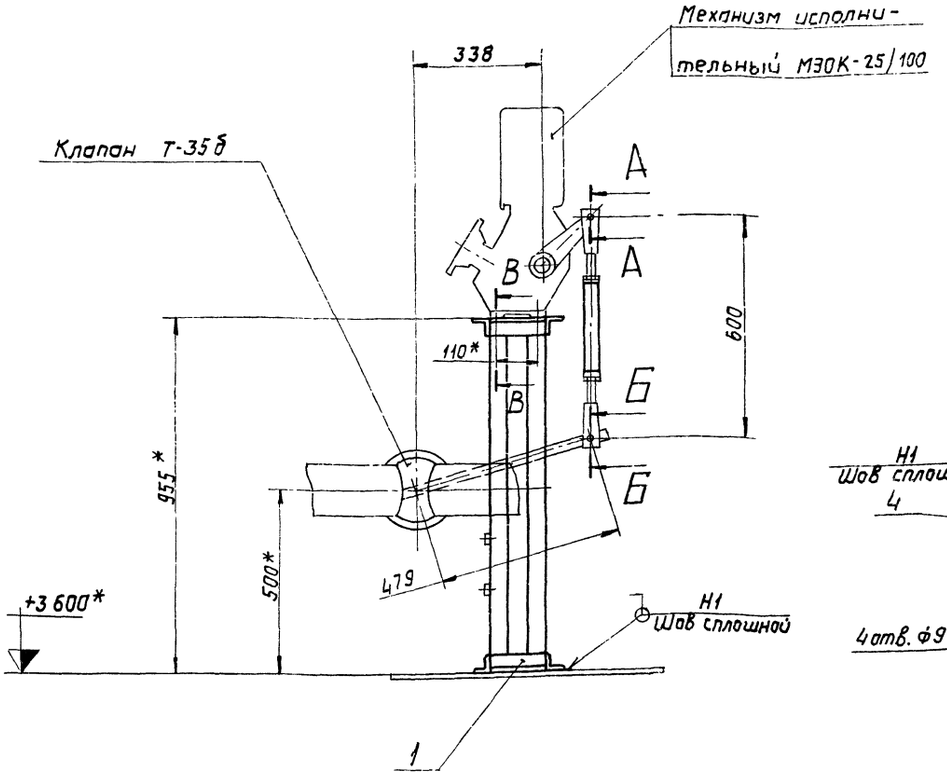

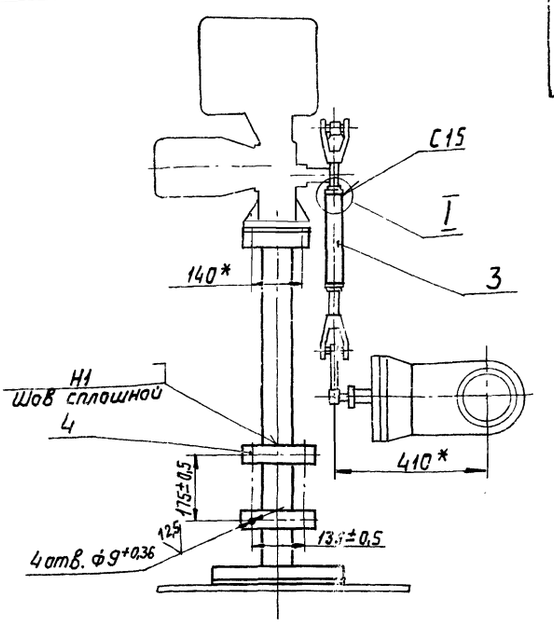

А-А
М1:2

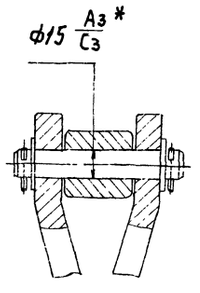

Б—Б
М1:2

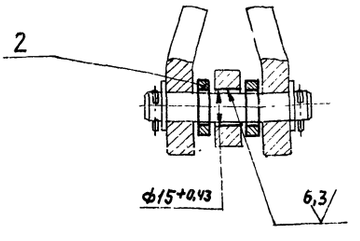

В-В
М1:2,5

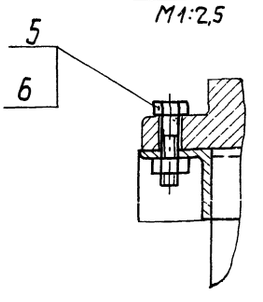

Кинематическая схема

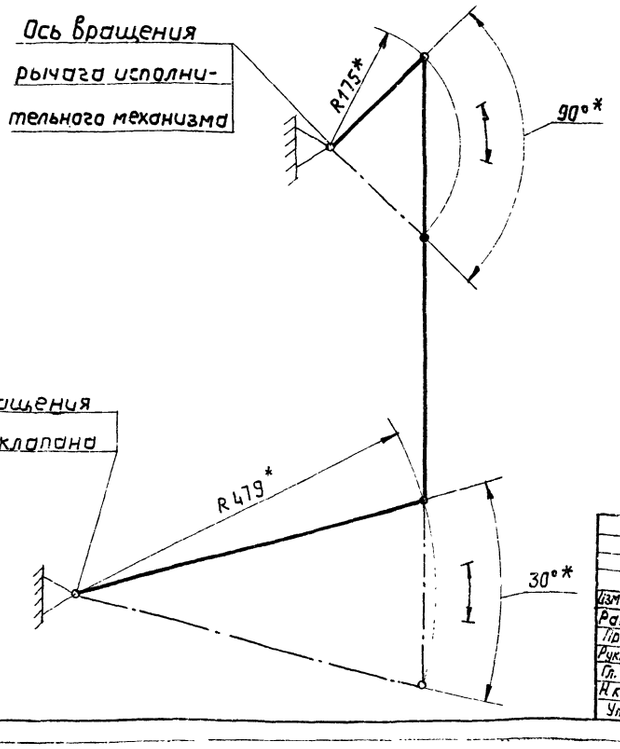

I
М1:2

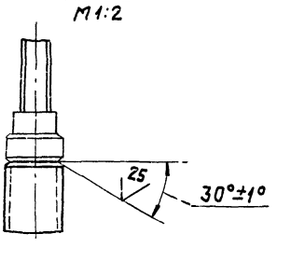

1.* Размеры для справок.
2. Неуказанные предельные отклонения размеров по СМ9.
3. Сварные швы по ГОСТ 5264-69.
4. Месторасположение полос – поз. 4 уточнить при монтаже.

Изм.	Лит.	№ докум.	Подп.	Дата	А12Г440.000 СБ		
Разраб.	Балдуева				Сочленение исполнительного механизма МЭОК-25/100 с клапаном Т-35б на трубопроводе перепуска сетевой воды. Сборочный чертеж	Лит.	Масса	Масштаб
Пров.	Шталина					И	21,4	1:10
Рук.груп.	Шталина					Лист	Листов 1	
Гл.спец.	Вайнберг					Госстрой СССР Сантехпроект г. Москва		
Н.контр.	Лейтес							
Утв.	Спивак							

Формат	Зона	Поз.	Обозначение	Наименование	Кол.	Примечание
				Документация		
12			А12Г440.010 СБ	Сборочный чертеж		
				Детали		
Б4		1	А12Г440.004	Уголок		
				Уголок Б-50х50х5 ГОСТ 8509-72 / Ст.3 ГОСТ 535-58		
				L = 180-1,0	2	0,7 кг
Б4		2	А12Г440.005	Уголок		
				Уголок Б-50х50х5 ГОСТ 8509-72 / Ст.3 ГОСТ 535-58		
				L = 350-1,35	2	1,3 кг
Б4		3	А12Г440.006	Уголок		
				Уголок Б-50х50х5 ГОСТ 8509-72 / Ст.3 ГОСТ 535-58		
				L = 150-1,0	4	0,6 кг

Взам. инв. № | Инв. № подл. | Подп. и дата

Изм.	Лист	№ докум.	Подп.	Дата
Разраб.		Володуева		
Пров.		Шаталина		
Рук. гр.		Шаталина		
Н. контр.		Лейтес		
Утв.		Вайндерг		

А12Г440.010

Опора

Лит.	Лист	Листов
И	1	2

Госстрой СССР
Сантехпроект
г. Москва

Копировал: Формат А1

Формат	Зона	Поз.	Обозначение	Наименование	Кол.	Примечание
				Переменные данные для исполнений:		
				А12Г440.010		
				Детали		
Б4		4	А12Г440.007	Швеллер		
				Швеллер 8 ГОСТ 8240-72 / Ст.3 ГОСТ 535-58		
				L = 935-2,2	2	6,6 кг
				А12Г440.010-01		
				Детали		
Б4		4	А12Г440.008	Швеллер		
				Швеллер 8 ГОСТ 8240-72 / Ст.3 ГОСТ 535-58		
				L = 1235-2,6	2	8,7 кг
				А12Г440.010-02		
				Детали		
Б4		4	А12Г440.009	Швеллер		
				Швеллер 8 ГОСТ 8240-72 / Ст.3 ГОСТ 535-58		
				L = 1425-2,6	2	10,1 кг
				А12Г440.010-03		
				Детали		
Б4		4	А12Г440.011	Швеллер		
				Швеллер 8 ГОСТ 8240-72 / Ст.3 ГОСТ 535-58		
				L = 580-1,8	2	4,1 кг

Взам. инв. № | Инв. № подл. | Подп. и дата

Изм. Лист № докум. Подп. Дата

А12Г440.010

Лист 2

Копировал: Формат А1

Серия 903-1-152 Альбом XIX

А12Г440.010СБ

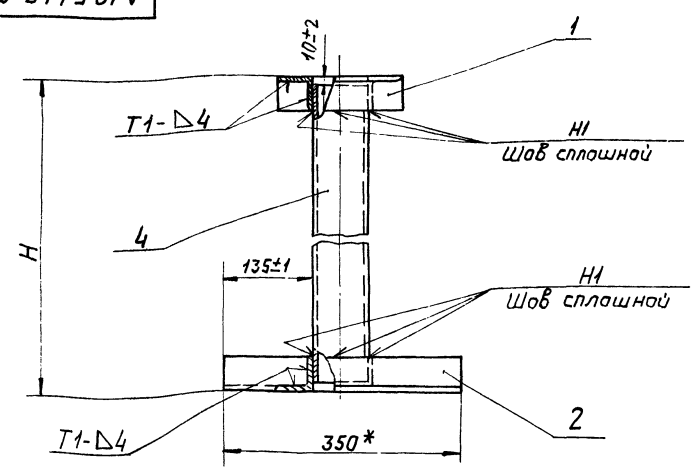

Обозначение	H, мм	Масса, кг
А12Г440.010	955-2,2	19,6
-01	1255-2,6	23,8
-02	1445-2,6	26,6
-03	600-1,8	14,6

1. * Размеры для справок.
2. Сварные швы по ГОСТ 5264-69.

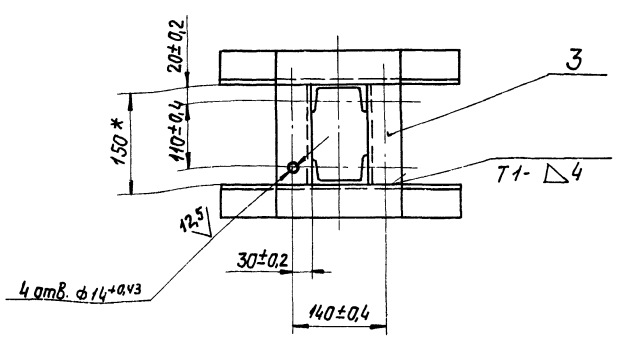

Взам. инв. № | Инв. № подл. | Подп. и дата

Изм.	Лист	№ докум.	Подп.	Дата
Разраб.		Володуева		
Пров.		Шаталина		
Рук. груп.		Шаталина		
Гл. спец.		Вайндерг		
Н. контр.		Лейтес		
Утв.		Спивак		

А12Г440.010СБ

Опора
Сборочный чертеж

Лит.	Масса	Масштаб
И	См. табл.	-

Лист	Листов 1

Госстрой СССР
Сантехпроект
г. Москва

75582-20 6

Копировал: Формат А1

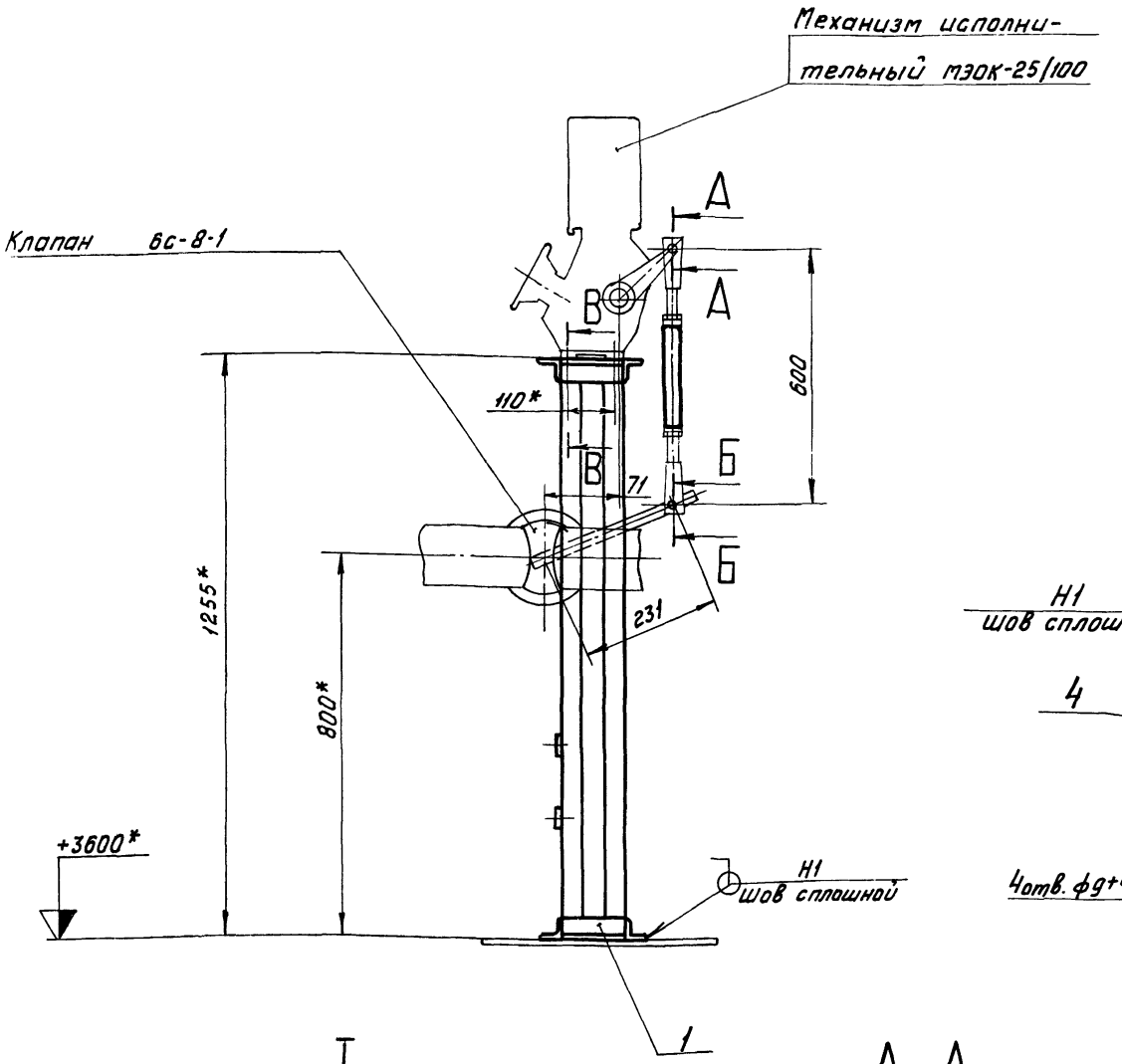

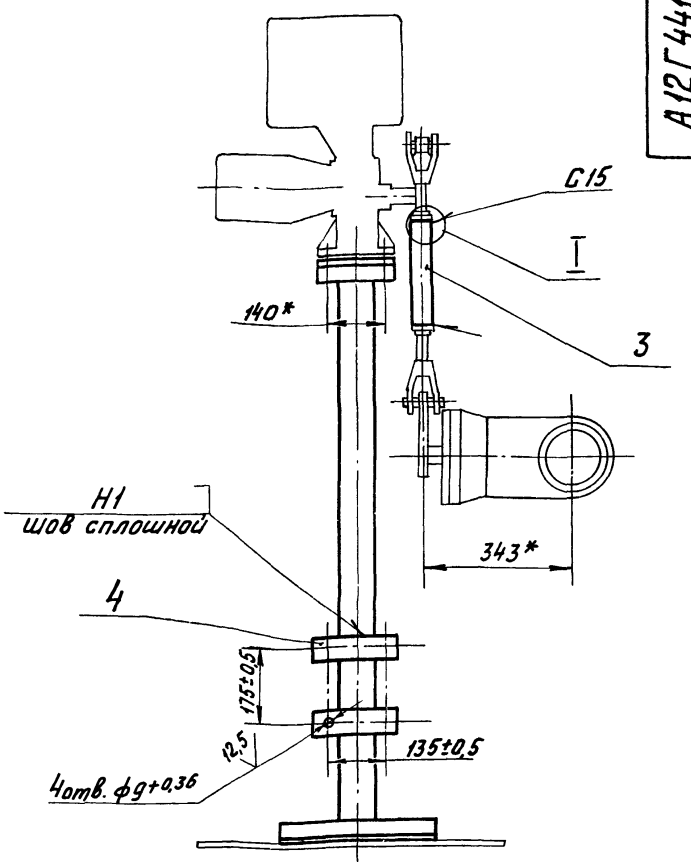

I
М 1:2

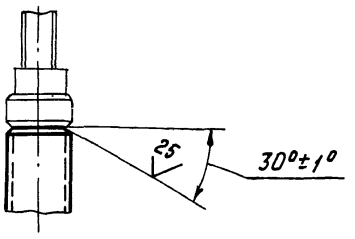

А–А
М 1:2

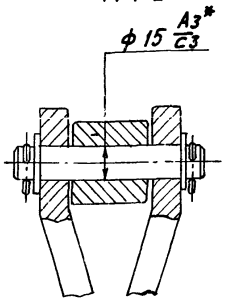

Б–Б
М 1:2

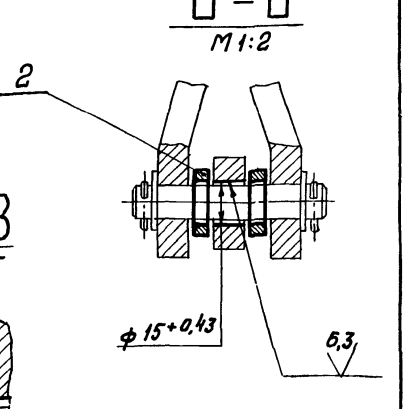

В–В
М 1:2,5

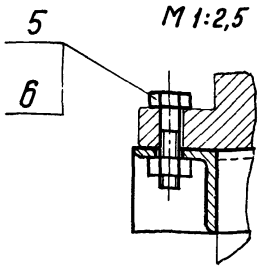

Кинематическая схема

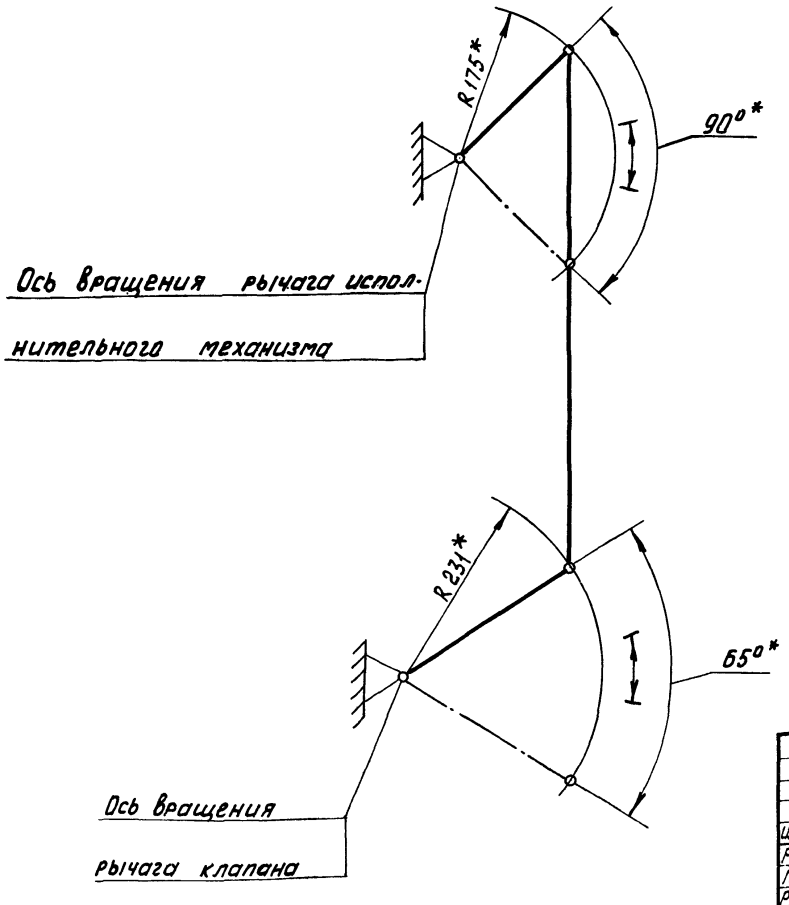

1. * Размеры для справок.
2. Неуказанные предельные отклонения размеров по ст9.
3. Сварные швы по ГОСТ 5264-69.
4. Месторасположение полос - поз.4 уточнить при монтаже.

					А12Г441.000СБ			
Изм.	Лист	N докум.	Подп.	Дата	Сочленение исполнительного механизма мэок-25/100 с клапаном 6С-8-1 редукционной установки. Сборочный чертеж	Лит	Масса	Масшт.
Разраб.		Володуева				И	25,7	1:10
Пров.		Шаталина				Лист	Листов 1	
Рук. группы		Шаталина				Госстрой СССР Сантехпроект г. Москва		
Гл. спец.		Вайнберг						
Н. контр.		Лейшес						
Утв.		Сливак						

А12Г442.000СБ

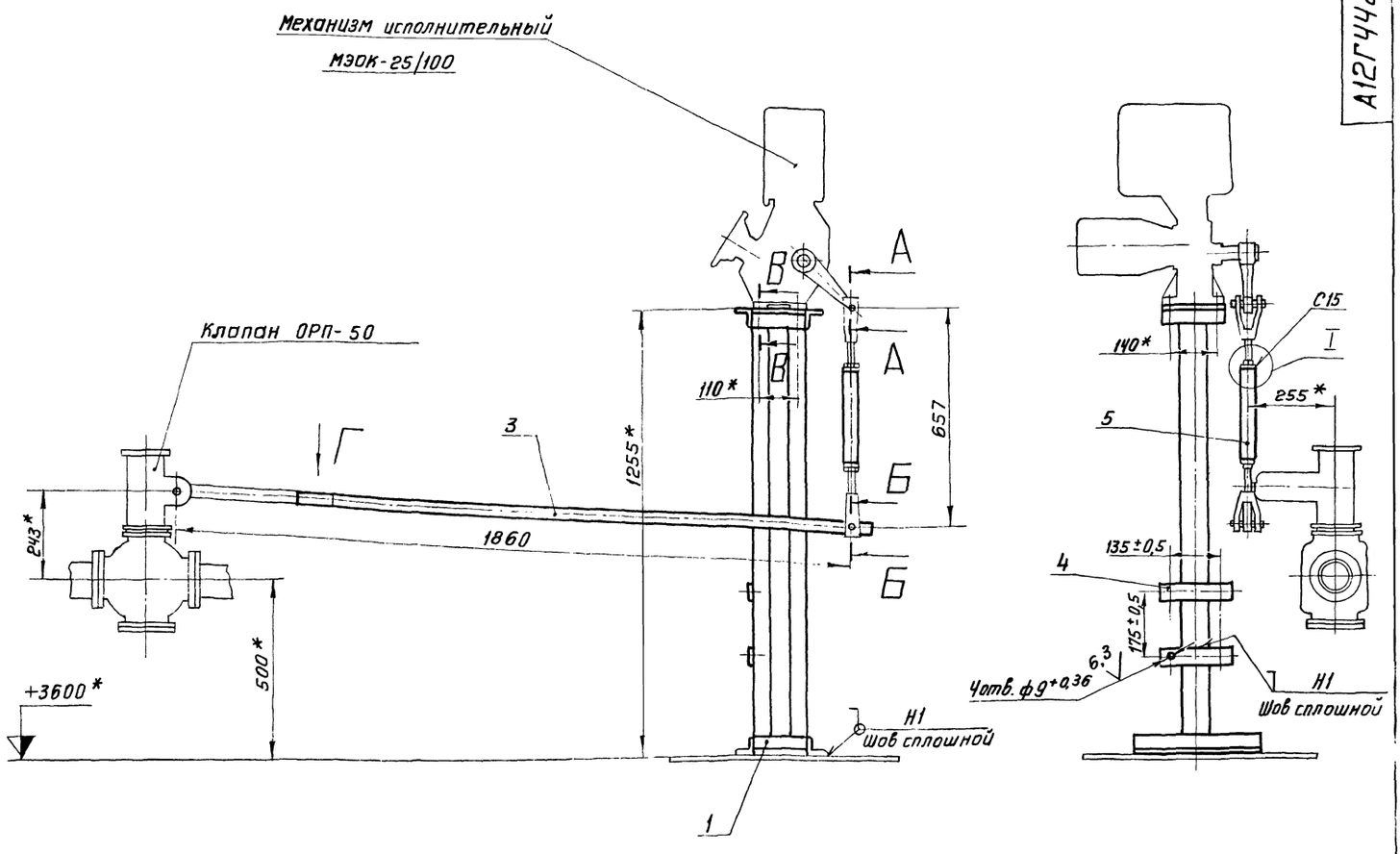

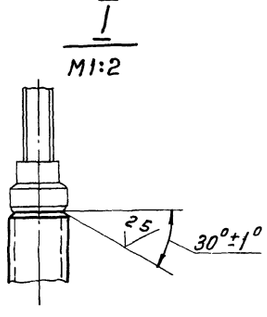

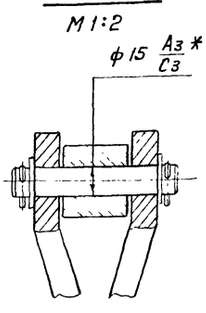

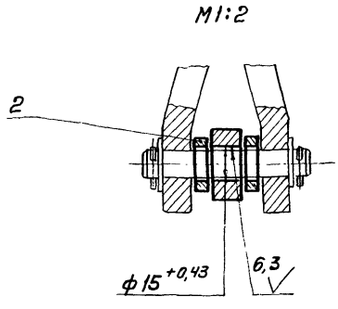

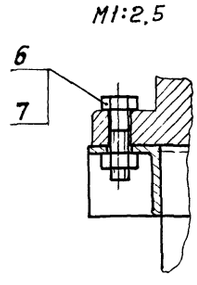

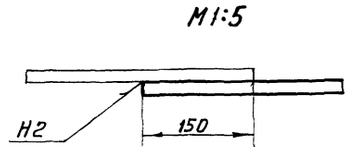

Кинематическая схема

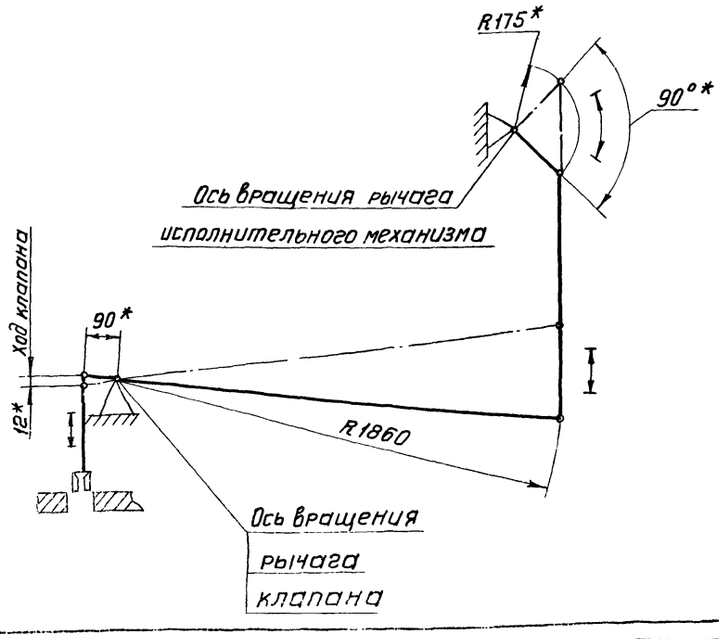

1. * размеры для справок.
2. Неуказанные предельные отклонения размеров по СМ9.
3. Сварные швы по ГОСТ 5264-69.
4. Месторасположение полос - поз. 4 уточнить при монтаже.

				А12Г442.000СБ			
Изм.	Лист	№ докум.	Подп.	Дата	Сочленение исполнительного механизма МЭОК-25/100 с клапаном ОРП-50 на трубопроводе питательной воды к котлу. Сборочный чертеж	Лит.	Масса	Масшт.
Разраб.		Волобуева				И	32,4	1:10
Пров.		Шаталина				Лист	Листов 1	
Рук. груп.		Шаталина				Госстрой СССР Сантехпроект г. Москва		
Гл. спец.		Вайнберг						
Н. контр.		Лейтес						
Утв.		Спивак						

15582-20 8

Копировал Гарантьева Формат А2

Серия 903-1-152 Альбом XIX

Инв. № подл. | Подп. и дата | Взам. инв. № | Инв. № дубл. | Подп. и дата

Форм.	Зона	Поз.	Обозначение	Наименование	Кол.	Примечание
				Документация		
22			А12 Г443. 000 СБ	Сборочный чертеж		
				Сборочные единицы		
11		1	А12 Г440. 010 -02	Опора	1	
				Детали		
Б4		2	А12 Г443. 001	Труба		
				Труба 32×3 ГОСТ 8734-75 / В20 ГОСТ 8733-74		
				L = 440 - 1,55	1	0,92 кг
Б4		3	А12 Г443. 002	Полоса		
				Полоса 5×50 ГОСТ 103-76 / Ст3 ГОСТ 535-58		
				L = 185 - 1,15	2	0,36 кг
				Стандартные изделия		
		4		Болт М12×45.36		
				ГОСТ 7798-70	4	
		5		Гайка М12.4		
				ГОСТ 5915-70	4	

Изм.	Лист	N докум.	Подп.	Дата	А12 Г443. 000			
Разраб.		Волобуева			Сочленение исполнительного механизма МЭОК-25/100 с направляющим аппаратом вентилятора типа ВДН-8	Лит.	Лист	Листов
Пров.		Шаталина				И		1
Рук.гр.		Шаталина				Госстрой СССР Сантехпроект г. Москва		
Н.конт.		Лейтес						
Утв.		Вайнберг						

Формат 11

Форм.	Зона	Поз.	Обозначение	Наименование	Кол.	Примечание
				Документация		
22			А12 Г444. 000 СБ	Сборочный чертеж		
				Сборочные единицы		
11		1	А12Г440. 010 -02	Опора	1	
				Детали		
Б4		2	А12 Г444. 001	Труба		
				Труба 32×3 ГОСТ 8734-75 / В20 ГОСТ 8733-74		
				L = 350 - 1,35	1	0,75 кг
Б4		3	А12 Г444. 002	Полоса		
				Полоса 5×50 ГОСТ 103-76 / Ст3 ГОСТ 535-58		
				L = 185 - 1,15	2	0,36 кг
				Стандартные изделия		
		4		Болт М12×45.36		
				ГОСТ 7798-70	4	
		5		Гайка М12.4		
				ГОСТ 5915-70	4	

Инв. N подл. | Подп. и дата | Взам. инв. N | Инв. N дубл. | Подп. и дата

Изм.	Лист	N докум.	Подп.	Дата	А12Г444. 000			
Разраб.		Волобуева			Сочленение исполнительного механизма МЭОК-25/100 с направляющим аппаратом дымососа типа ДН-9	Лит.	Лист	Листов
Пров.		Шаталина				И		1
Рук.гр.		Шаталина				Госстрой СССР Сантехпроект г. Москва		
Н.конт.		Лейтес						
Утв.		Вайнберг						

Формат 11

Форм.	Зона	Поз.	Обозначение	Наименование	Кол.	Примечание
				Документация		
22			А12 Г445. 000 СБ	Сборочный чертеж		
				Сборочные единицы		
11		1	А12Г440. 010 -03	Опора	1	
11		2	А12Г445. 010	Кронштейн	1	
11		3	А12Г445. 020	Коромысла	1	
				Детали		
11		4	А12Г440. 001	Шайба	4	
11		5	А12Г445. 001	Ось	1	
11		6	А12Г445. 002	Тяга	1	
Б4		7	А12Г445. 003	Труба		
				Труба 32×3 ГОСТ 8734-75 / В20 ГОСТ 8733-74		
				L = 350 - 1,35	1	0,75 кг
Б4		8	А12Г445. 004	Полоса		
				Полоса 5×50 ГОСТ 103-76 / Ст3 ГОСТ 535-58		
				L = 185 - 1,15	2	0,36 кг

Изм.	Лист	N докум.	Подп.	Дата	А12 Г445. 000			
Разраб.		Волобуева			Сочленение исполнительного механизма МЭОК-25/100 с забрасывателем ЛМЗ-600.	Лит.	Лист	Листов
Пров.		Шаталина				И	1	2
Рук.гр.		Шаталина				Госстрой СССР Сантехпроект г. Москва		
Н.конт.		Лейтес						
Утв.		Вайнберг						

Формат 11

Форм.	Зона	Поз.	Обозначение	Наименование	Кол.	Примечание
				Стандартные изделия		
		9		Болт М12×45.36		
				ГОСТ 7798-70	4	
		10		Гайка М12.4		
				ГОСТ 5915-70	4	
		11		Шайба 16.02		
				ГОСТ 11371-68	2	
		12		Шплинт 3,2×22-011		
				ГОСТ 397-66	2	

Инв. N подл. | Подп. и дата | Взам. инв. N | Инв. N дубл. | Подп. и дата

Изм.	Лист	N докум.	Подп.	Дата	А12. Г445. 000	Лист 2

15582-20 9 Копир. Формат 11

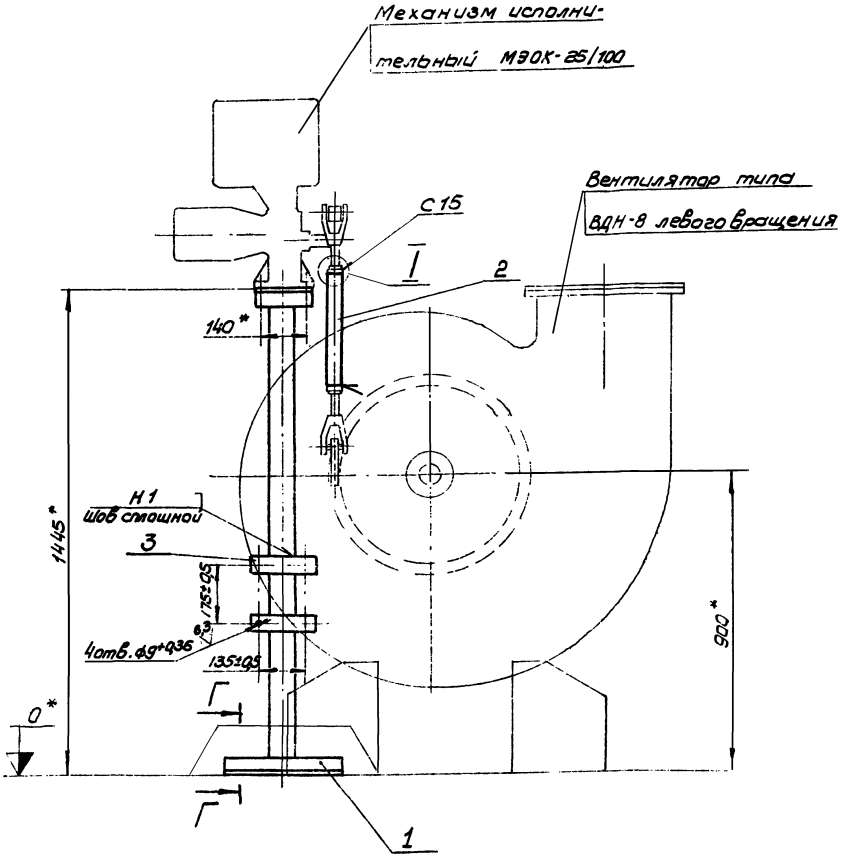

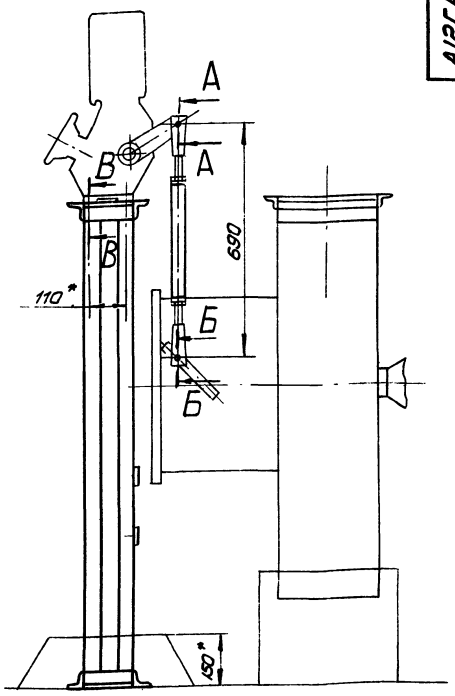

А-А
М 1:2

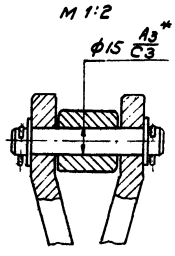

Б-Б
М 1:2

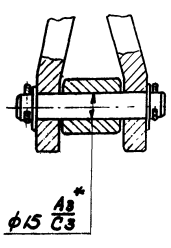

В-В
М 1:2,5

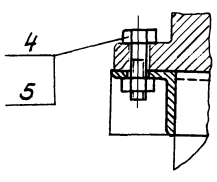

Г-Г
М1:5

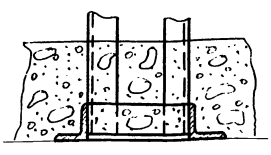

Кинематическая схема

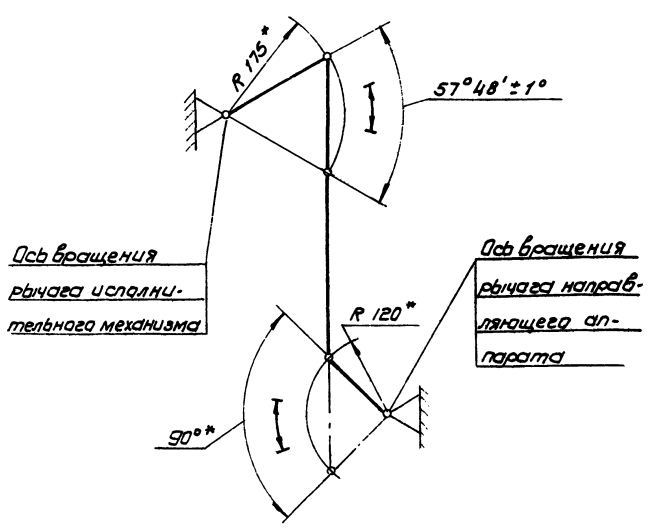

I
М 1:2

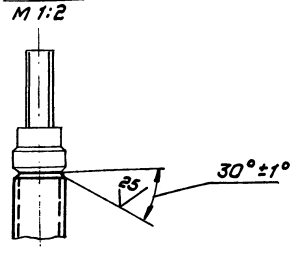

1.* Размеры для справок
2. Сварные швы по ГОСТ 5264-69
3. Месторасположение полос - поз. 3 уточнить при монтаже.

							А12Г443.000СБ		
Изм.	Лист	N докум.	Подп.	Дата	Соединение исполнительного механизма МЭОК-25/100 с направляющим аппаратом вентилятора типа ВДН-8. Сборочный чертеж		Лит.	Масса	Масшт.
Разраб.		Волобуева					И	28,6	1:10
Пров.		Шаталина					Лист	Листов 1	
Рук. гр.		Шаталина					Госстрой СССР Сантехпроект г. Москва		
Гл. спец.		Вайнберг							
Н. контр.		Лейтес							
У-3.		Спивак							

15582-20 10

Формат А3

Инв.№ подл. | Подп. и дата | Взам. инв.№ | Инв.№ дубл. | Подп. и дата

Серия 903-1-152 Альбом XIX

У-3. Лейтес Госстрой СССР Сантехпроект г. Москва

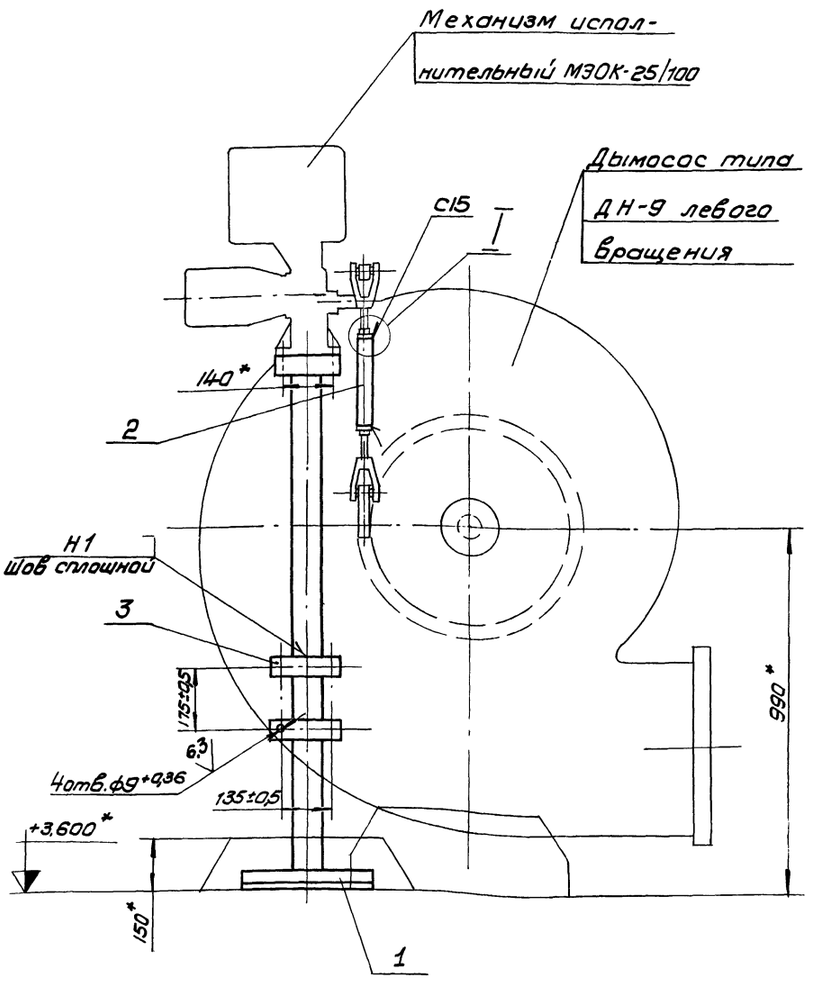

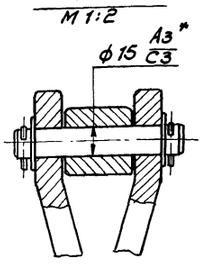

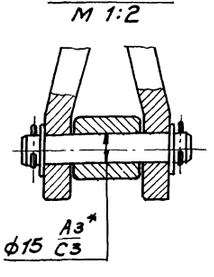

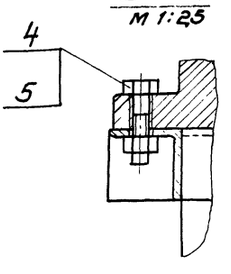

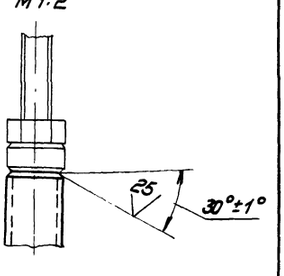

Кинематическая схема

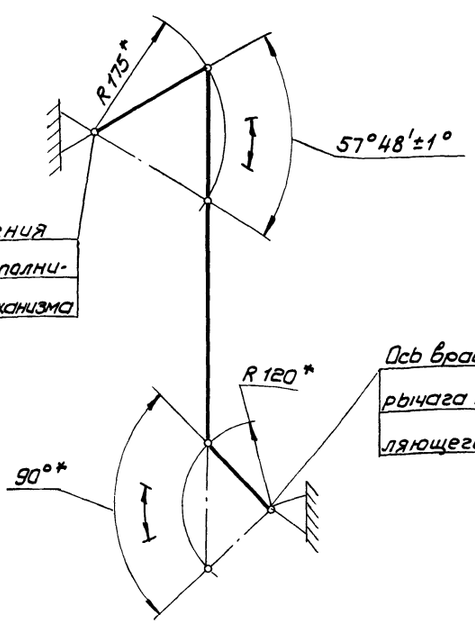

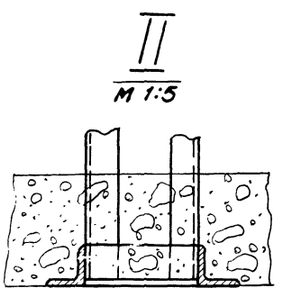

1. * Размеры для справок.
2. Сварные швы по ГОСТ 5264-69.
3. Месторасположение полос - паз. 3 уточнить при монтаже.

						А12 Г444.000 СБ		
						Сочленение исполнительного механизма МЭОК-25/100 с направляющим аппаратом дымососа типа ДН-9. Сборочный чертеж	Лит.	Масса	Масшт.
Изм.	Лист	N докум.	Подп.	Дата			Н	28,4	1:10
Разраб.		Волобуева					Лист	Листов 1	
Пров.		Шаталина					Госстрой СССР Сантехпроект г. Москва		
Рук. гр.		Шаталина							
Гл. спец.		Вайнберг							
Н. контр.		Лейтес							
Утв.		Спивак							

Забрасыватель пневмомеханический ПМЗ-600

Вал группового управления

Механизм исполнительный МЭОК-25/100

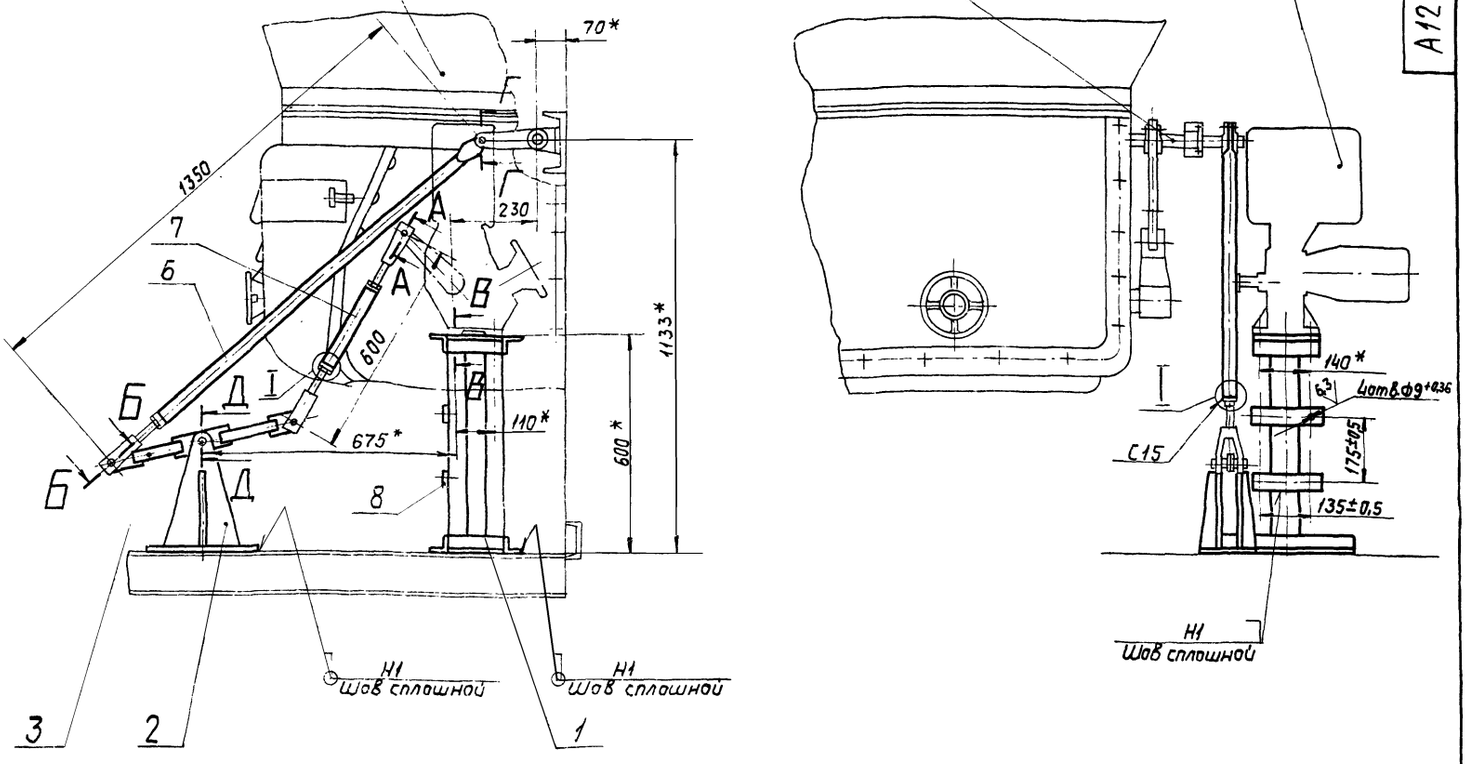

А – А повернуто
М1:2

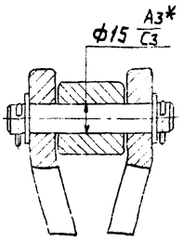

Б-Б повернуто
М1:2

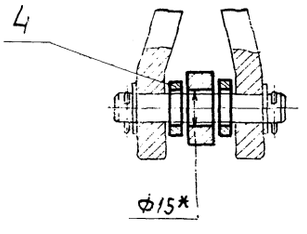

В-В
М1:2,5

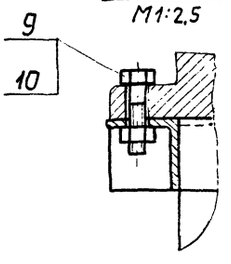

Г-Г
М1:1

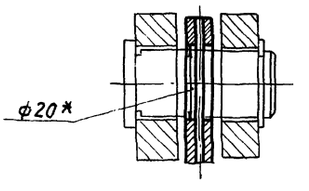

Кинематическая схема

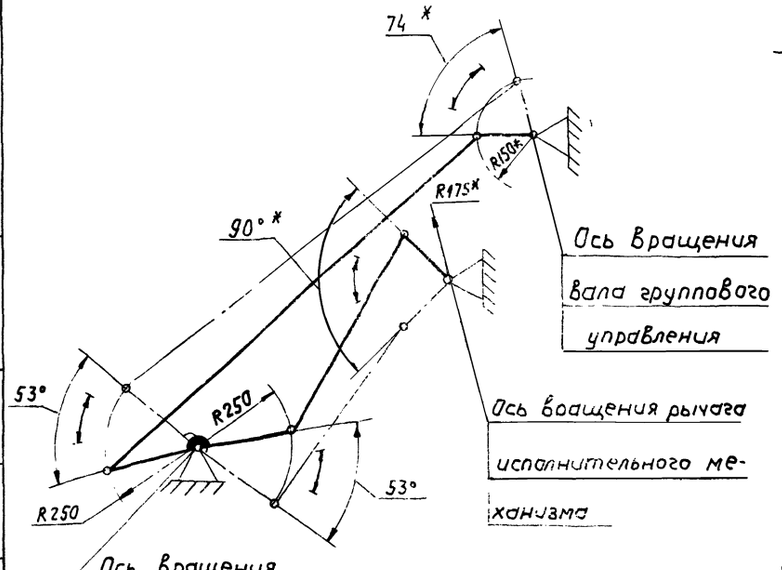

Д-Д
М1:2

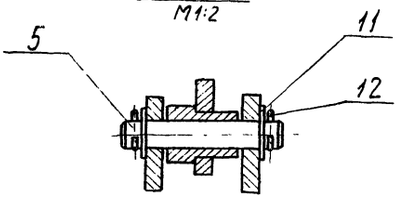

I повернуто
М1:2

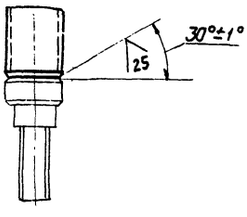

1. * Размеры для справок
2. Неуказанные предельные отклонения размеров по СМ9.
3. Сварные швы по ГОСТ 5264-69.
4. Местарасполажение полос - поз. 8 уточнить при монтаже.

Изм.	Лист	№ докум.	Подп.	Дата	А12Г445.000СБ			
Разраб.		Володичева			Сочленение исполнительного механизма МЭОК-25/100 с забрасывателем ПМЗ-600. Сварочный чертеж.	Лит.	Масса	Масшт.
Пров.		Шаталина				И	32,3	1:10
Рук.груп.		Шаталина				Лист	Листов 1	
Гл.спец.		Вдинберг				Госстрой СССР Сантехпроект г. Москва		
Н.контр.		Лодтес						
Утв.		Спивак						

Альбом X/X

Серия 903-1-15с

Инв.№ подл. | Подп. и дата | Взам. инв.№ | Инв.№ дубл. | Подп. и дата

15.88-20 12 Калькуляция

Формат А3

Формат	Зона	Поз.	Обозначение	Наименование	Кол.	Примечание
				Документация		
11			А12Г445.010СБ	Сборочный чертеж		
				Детали		
11		1	А12Г445.006	Стойка	2	
Б4		2	А12Г445.007	Плита		
				Лист Б10 ГОСТ 19903-74 Ст.3 ГОСТ 14637-69		
				170-1,0 х 300-1,35	1	4,0 кг
11		3	А12Г445.008	ребро	2	

Изм.	Лист	№ докум.	Подп.	Дата
Разраб.		Володуева		
Пров.		Шаталина		
Рук.гр.		Шаталина		
Н.контр.		Лейтес		
Утв.		Вайндерг		

А12Г445.010

Кронштейн

Лит.	Лист	Листов
И		1

Госстрой СССР Сантехпроект г. Москва

Копировал: Формат: 11

А12Г445.010СБ

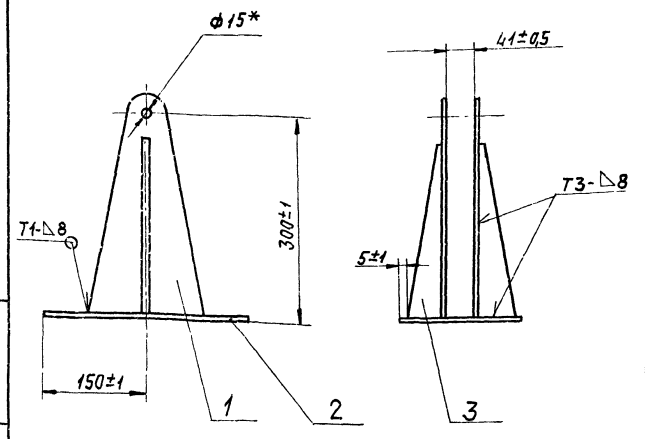

1. * Размер для справок
2. Сварные швы по ГОСТ 5264-69.

Изм.	Лист	№ докум.	Подп.	Дата
Разраб.		Володуева		
Пров.		Шаталина		
Рук.груп.		Шаталина		
Гл. спец.		Вайндерг		
Н.контр.		Лейтес		
Утв.		Сливак		

Кронштейн. Сборочный чертеж

Лит.	Масса	Масшт.
И	10,6	1:5
Лист	Листов 1	

Госстрой СССР Сантехпроект г. Москва

Копировал Формат 11

Формат	Зона	Поз.	Обозначение	Наименование	Кол.	Примечание
				Документация		
11			А12Г445.020СБ	Сборочный чертеж		
				Детали		
11		1	А12Г445.009	Ушко	2	
11		2	А12Г445.011	Труба	2	
11		3	А12Г445.012	Полоса	1	
11		4	А12Г445.013	Ступица	1	

Изм.	Лист	№ докум.	Подп.	Дата
Разраб.		Володуева		
Пров.		Шаталина		
Рук.груп.		Шаталина		
Н.контр.		Лейтес		
Утв.		Вайндерг		

А12Г445.020

Коромысло

Лит.	Лист	Листов
И		1

Госстрой СССР Сантехпроект г. Москва

Копировал: Формат: 11

А12Г445.020СБ

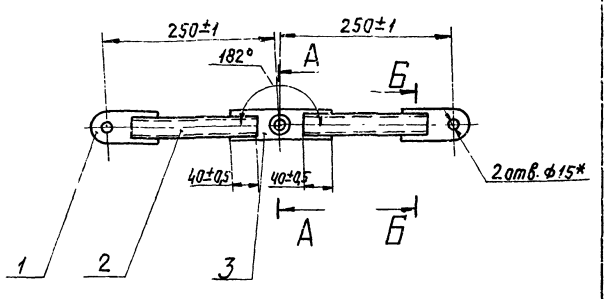

А-А М1:2

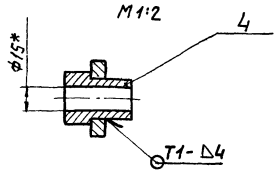

Б-Б М1:2

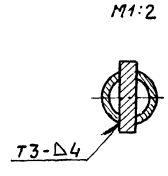

1. * Размеры для справок
2. Сварные швы по ГОСТ 5264-69

Изм.	Лист	№ докум.	Подп.	Дата
Разраб.		Володуева		
Пров.		Шаталина		
Рук.груп.		Шаталина		
Гл. спец.		Вайндерг		
Н.контр.		Лейтес		
Утв.		Сливак		

Коромысло. Сборочный чертеж

Лит.	Масса	Масшт.
И	2,16	1:5
Лист	Листов 1	

Госстрой СССР Сантехпроект г. Москва

 Копировал Формат 11

Альбом XIX

Серия 903-1-152

А12Г445.002

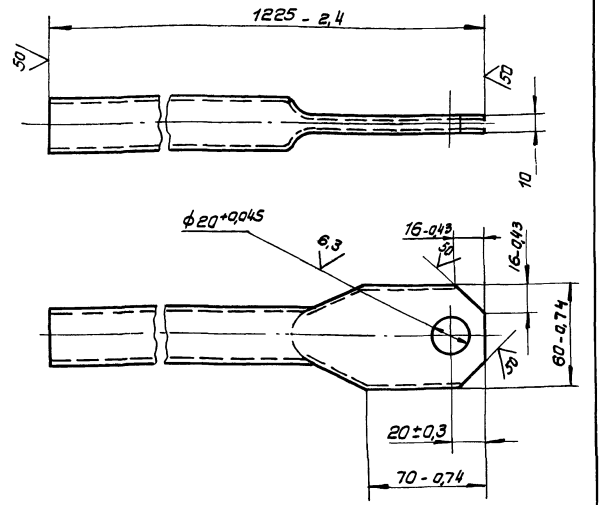

Изм.	Лист	N докум.	Подп.	Дата
Разраб.		Валобуева		
Пров.		Шаталина		
Рук. гр.		Шаталина		
Н. контр.		Лейтес		
Утв.		Вайнберг		

А12Г445.002 Тяга

Лит.	Масса	Масштаб
И	2,7	1:2

Лист | Листов 1

Труба 32×3 ГОСТ 8734-75 / В 20 ГОСТ 8733-74

Госстрой СССР Сантехпроект г. Москва

Формат 11

А12Г445.001

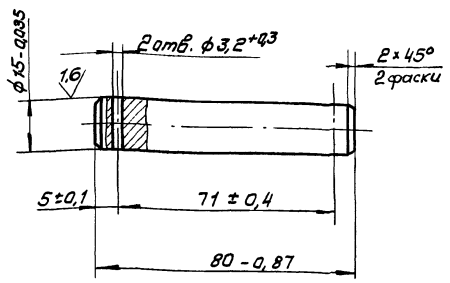

Изм.	Лист	N докум.	Подп.	Дата
Разраб.		Валобуева		
Пров.		Шаталина		
Рук. гр.		Шаталина		
Н. контр.		Лейтес		
Утв.		Вайнберг		

А12Г445.001 Ось

Лит.	Масса	Масштаб
И	0,1	1:1

Лист | Листов 1

Ст.3 ГОСТ 380-71

Госстрой СССР Сантехпроект г. Москва

Формат 11

А12Г445.008

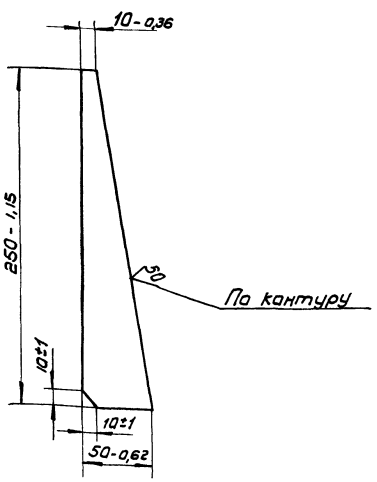

Изм.	Лист	N докум.	Подп.	Дата
Разраб.		Валобуева		
Пров.		Шаталина		
Рук. гр.		Шаталина		
Н. контр.		Лейтес		
Утв.		Вайнберг		

А12Г445.008 Ребро

Лит.	Масса	Масштаб
И	0,6	1:2,5

Лист | Листов 1

Лист Б.10 ГОСТ 19903-74 / Ст.3 ГОСТ 14637-69

Госстрой СССР Сантехпроект г. Москва

А12Г445.006

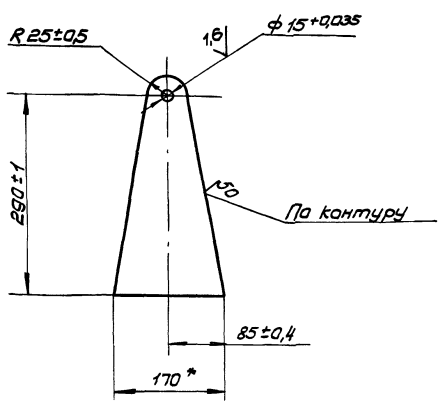

*Размер для справок

Изм.	Лист	N докум.	Подп.	Дата
Разраб.		Валобуева		
Пров.		Шаталина		
Рук. гр.		Шаталина		
Н. контр.		Лейтес		
Утв.		Вайнберг		

А12Г445.006 Стойка

Лит.	Масса	Масштаб
И	2,7	1:5

Лист | Листов 1

Лист Б.10 ГОСТ 19903-74 / Ст.3 ГОСТ 14637-69

Госстрой СССР Сантехпроект г. Москва

А12Г445.009

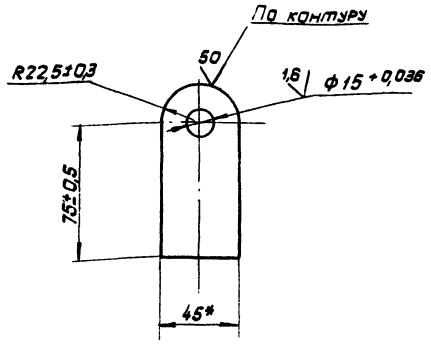

* Размер для справок

Изм.	Лист	N докум.	Подп.	Дата
Разраб.		Волобуева		
Пров.		Шаталина		
Рук. группы		Шаталина		
Н. контр.		Лейтес		
Утв.		Вайнберг		

А12Г 445.009

Ушко

Лит.	Масса	Масшт.
И	0,35	1:2

Лист | Листов 1

Лист Б10 ГОСТ 19903-74 / Ст3 ГОСТ 14637-69

Госстрой СССР Сантехпроект г. Москва

Формат 11

А12Г445.011

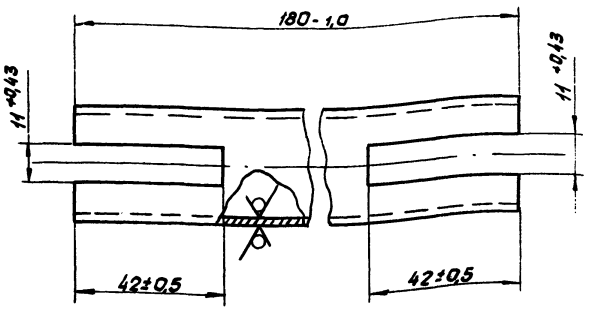

Изм.	Лист	N докум.	Подп.	Дата
Разраб.		Волобуева		
Пров.		Шаталина		
Рук. группы		Шаталина		
Н. контр.		Лейтес		
Утв.		Вайнберг		

А12Г 445.011

Труба

Лит.	Масса	Масшт.
И	0,39	1:1

Лист | Листов 1

Труба 32×3 ГОСТ 8734-75 / В20 ГОСТ 8733-74

Госстрой СССР Сантехпроект г. Москва

Формат 11

Инв.№ подл. | Подп. и дата | Взам. инв.№ | Инв.№ дубл. | Подп. и дата

А12Г445.013

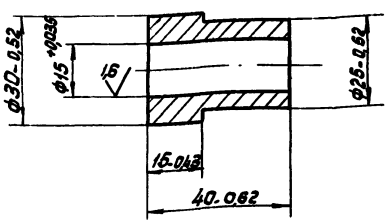

Изм.	Лист	N докум.	Подп.	Дата
Разраб.		Волобуева		
Пров.		Шаталина		
Рук. группы		Шаталина		
Н. контр.		Лейтес		
Утв.		Вайнберг		

А12Г 445.013

Ступица

Лит.	Масса	Масшт.
И	0,15	1:1

Лист | Листов 1

Ст.3 ГОСТ 380-71

Госстрой СССР Сантехпроект г. Москва

А12Г445.012

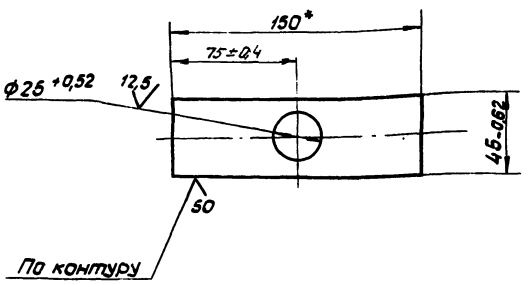

* Размер для справок

Изм.	Лист	N докум.	Подп.	Дата
Разраб.		Волобуева		
Пров.		Шаталина		
Рук. группы		Шаталина		
Н. контр.		Лейтес		
Утв.		Вайнберг		

А12Г 445.012

Полоса

Лит.	Масса	Масшт.
И	0,53	1:2

Лист | Листов 1

Лист Б10 ГОСТ 19903-74 / Ст3 ГОСТ 14637-69

Госстрой СССР Сантехпроект г. Москва

Инв.№ подл. | Подп. и дата | Взам. инв.№ | Инв.№ дубл. | Подп. и дата

А14М020.012

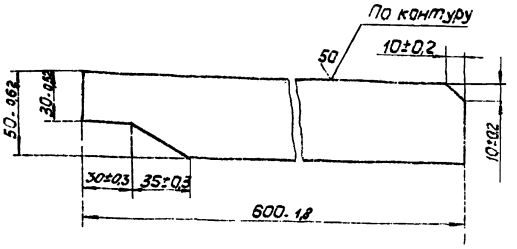

Изм.	Лист	N докум.	Подп.	Дата
Разраб.		Козлова		
Пров.		Шаталина		
Рук. гр.		Шаталина		
Н. контр.		Лейтес		
Утв.		Вайнберг		

А14М020.012

Кронштейн

Лит.	Масса	Масштаб
И	1,6	1:2

Лист 88 ГОСТ 19903-74
Ст.3 ГОСТ 14637-89

Госстрой СССР Сантехпроект г. Москва

Формат А1

Формат	Зона	Поз.	Обозначение	Наименование	Кол.	Примечание
				Документация		
22			А14М020.000СБ	Сборочный чертеж		
				Сборочные единицы		
11		1	А14М020.010	Фланец	1	
11		2	А14М020.020	Крышка	1	
11		3	А14М020.030	Рычаг	1	
11		4	А14М020.040	Серьга	2	
11		5	А14М020.050	Ручка	2	
				Детали		
11		6	А14М020.001	Ось	2	
		7	-01	Ось	2	
		8	-02	Ось	2	
				Стандартные изделия		
		9		Шайба 16.02 ГОСТ 11371-68	12	
		10		Шплинт 4×25 ГОСТ 397-66	12	

Изм.	Лист	N докум.	Подп.	Дата
Разраб.		Козлова		
Пров.		Шаталина		
Рук. груп.		Шаталина		
Н. контр.		Лейтес		
Утв.		Вайнберг		

А14М020.000

Люк 300×500

Лит.	Лист	Листов
И		1

Госстрой СССР Сантехпроект г. Москва

Формат А1

Инв. № подл. | Подп. и дата | Взам. инв. № | Инв. № дубл. | Подп. и дата

А14М020.000СБ

Серия 903-1-15 Альбом XIX

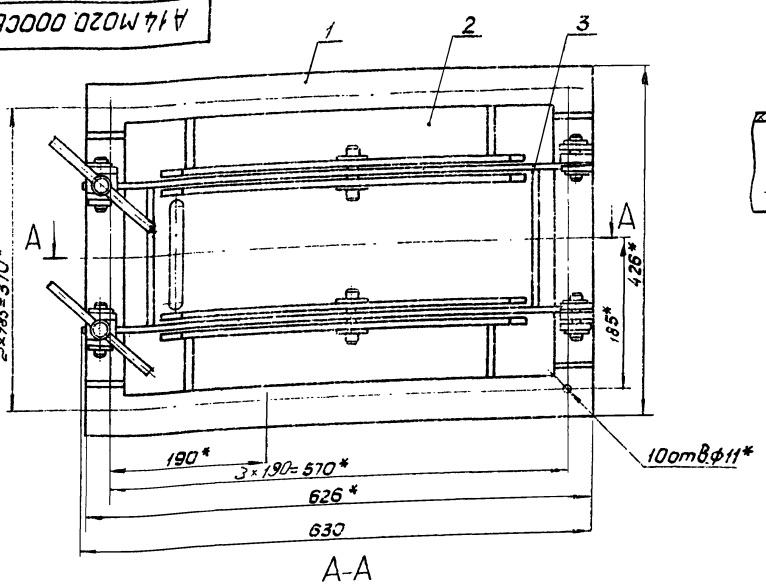

Б - Б
М1:2

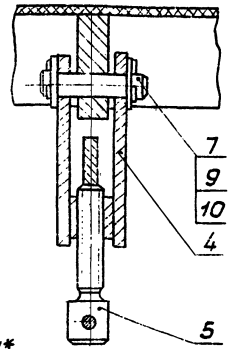

В - В повернуто
М1:2

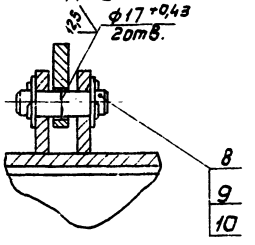

Г - Г
М1:2

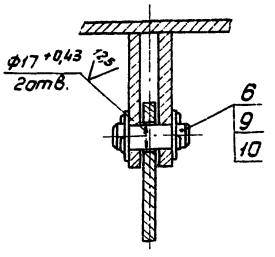

А-А

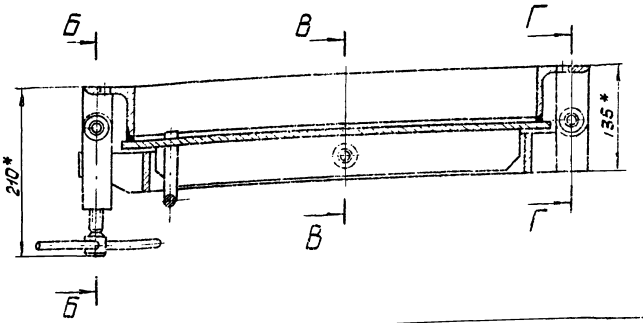

* Размеры для справок

Изм.	Лист	N докум.	Подп.	Дата
Разраб.		Козлова		
Пров.		Шаталина		
Рук. груп.		Шаталина		
Гл. спец.		Вайнберг		
Н. контр.		Лейтес		
Утв.		Спивак		

А14М020.000СБ

Люк 300×500
Сборочный чертеж

Лит.	Масса	Масштаб
И	41	1:4

Лист | Листов 1

Госстрой СССР Сантехпроект г. Москва

15582-20 16 Копия

Формат А1

А 14М020.013

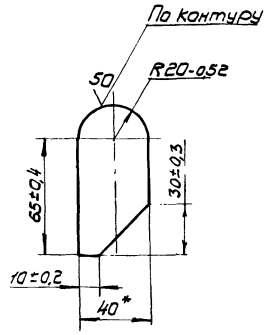

*Размер для справок

Изм.	Лист	N докум.	Подп.	Дата
Разраб.		Козлова		
Пров.		Шаталина		
Рук. гр.		Шаталина		
Н. контр.		Лейтес		
Утв.		Вайнберг		

А14М020.013

Ушко

Лит.	Масса	Масшт.
И	0,5	1:2

Лист | Листов 1

Лист 58 ГОСТ 19903-74
Ст.3. ГОСТ 14637-69

Госстрой СССР
Сантехпроект
г. Москва

Формат 11

Формат	Зона	Поз.	Обозначение	Наименование	Кол.	Примечание
				Документация		
12			А14 М020.010 СБ	Сборочный чертеж		
				Детали		
Б4		1	А14 М020.002	Уголок		
				Уголок Б-63х63х6 ГОСТ 8509-72 / Ст 3 ГОСТ 535-58		
				L = 626 - 1,8	2	3,6 кг
Б4		2	А14 М020.003	Уголок		
				Уголок Б-63х63х6 ГОСТ 8509-72 / Ст.3 ГОСТ 535-58		
				L = 300 - 1,35	2	2,4 кг
11		3	А14 М020.004	Ушко	2	
		4	-01	Ушко	4	

Инв. N подл. | Подп. и дата | Взам. инв. N | Инв. N дубл. | Подп. и дата

Изм.	Лист	N докум.	Подп.	Дата
Разраб.		Козлова		
Пров.		Шаталина		
Рук. гр.		Шаталина		
Н. контр.		Лейтес		
Утв.		Вайнберг		

А14 М020.010

Фланец

Лит.	Лист	Листов
И		1

Госстрой СССР
Сантехпроект
г. Москва

Формат 11

А 14М020.010СБ

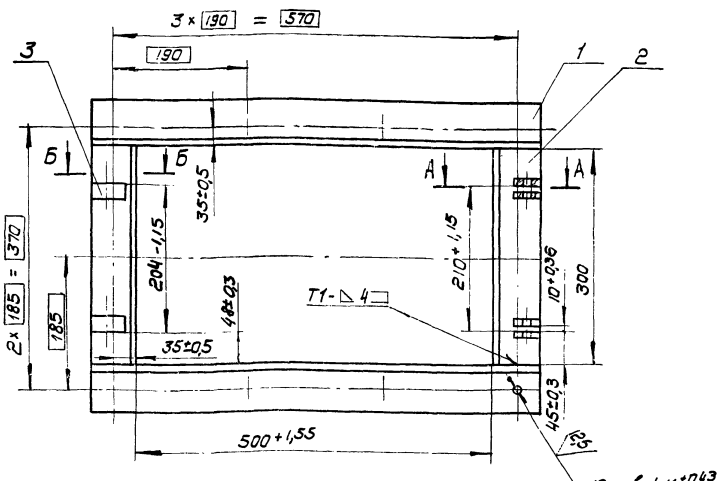

Б – Б
М 1:2

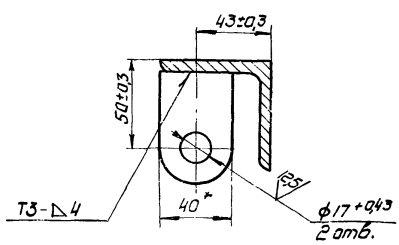

А – А
М 1:2

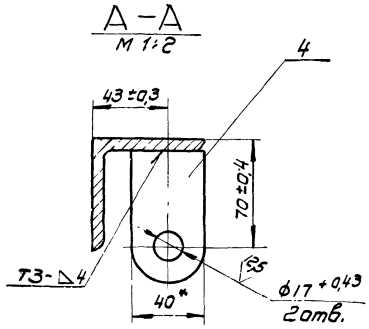

1.*Размеры для справок.
2. Сварные швы по ГОСТ 5264-69.

Изм.	Лист	N докум.	Подп.	Дата
Разраб.		Козлова		
Пров.		Шаталина		
Рук. гр.		Шаталина		
Гл. спец.		Вайнберг		
Н. конт.		Лейтес		
Утв.		Спивак		

А14М020.010 СБ

Фланец
Сборочный чертеж

Лит.	Масса	Масшт.
И	14,6	1:5

Лист | Листов 1

Госстрой СССР
Сантехпроект
г. Москва

А14М020.020СБ

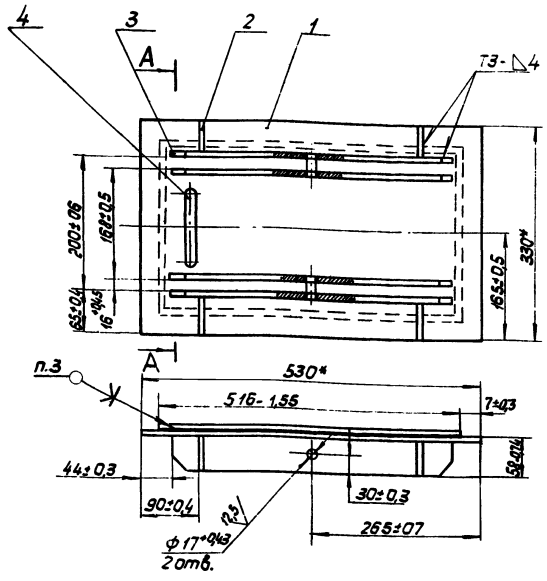

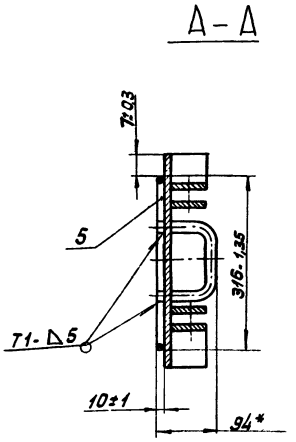

1.* Размеры для справок.
2. Сварные швы по ГОСТ 5264-69.
3. Лак ЛБС-1 ГОСТ 901-71.

Изм	Лист	N докум.	Подп.	Дата	А14М020.020СБ	Лит.	Масса	Масшт.
Разраб.		Козлова			Крышка Сборочный чертеж	И	18	1:5
Пров.		Шаталина				Лист	Листов 1	
Рук.груп.		Шаталина				Госстрой СССР Сантехпроект г. Москва		
Гл.спец.		Вайнберг						
Н.контр.		Лейтес						
Утв.		Спивак						

Инв.N подл. | Подп. и дата | Взам.инв.N | Инв.N дубл. | Подп. и дата

Формат 12

Серия 903-1т.82. Альбом XIX

Формат	Зона	Поз.	Обозначение	Наименование	Кол.	Примечание
				Документация		
12			А14М020.020СБ	Сборочный чертеж		
				Детали		
11		1	А14М020.006	Плита	1	
64		2	А14М020.007	Лист		
				Лист Б8 ГОСТ 19903-74 Ст.3 ГОСТ 14637-69		
				50-0,74×57-0,74	4	0,2кг
11		3	А14М020.008	Планка	4	
11		4	А14М020.009	Ручка	1	
				Материалы		
		5		Шнур асбестовый ф10 ГОСТ 1779-72	1,65	м

Изм	Лист	N докум.	Подп.	Дата	А14М020.020	Лит.	Лист	Листов
Разраб.		Козлова			Крышка	И		1
Пров.		Шаталина				Госстрой СССР Сантехпроект г. Москва		
Рук.груп.		Шаталина						
Н.контр.		Лейтес						
Утв.		Вайнберг						

Копир

Формат 11

А14М020.030

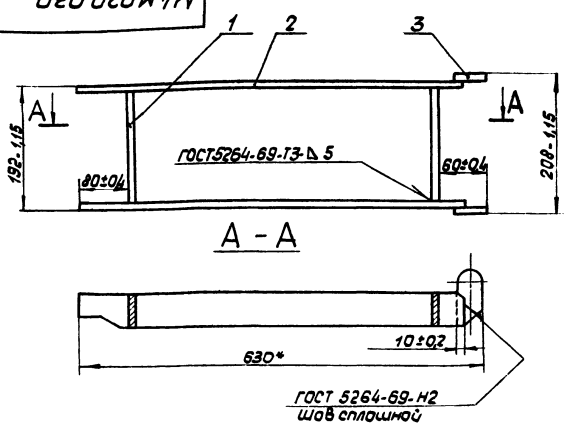

* Размер для справок

Формат	Зона	Поз.	Обозначение	Наименование	Кол.	Примечание
				Детали		
64		1	А14М020.011	Распорка		
				Лист Б8 ГОСТ 19903-74 Ст.3 ГОСТ 14637-69		
				50-0,74×176-1,0	2	0,6кг
11		2	А14М020.012	Кронштейн	2	
11		3	А14М020.013	Ушко	2	

Изм	Лист	N док.	Подп.	Дата	А14М020.030	Лит.	Масса	Масшт.
Разраб.		Козлова			Рычаг	И	5,4	1:5
Пров.		Шаталина				Лист	Листов 1	
Рук.груп.		Шаталина				Госстрой СССР Сантехпроект г. Москва		
Гл.спец.		Вайнберг						
Н.контр.		Лейтес						
Утв.		Спивак						

Инв.N подл. | Подп. и дата | Взам.инв.N | Инв.N дубл. | Подп. и дата

Копир. А/-15582-20 18 Формат 11

А1ЧМ020.040

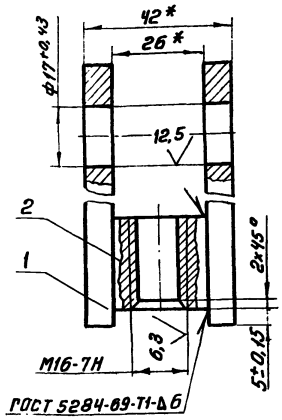

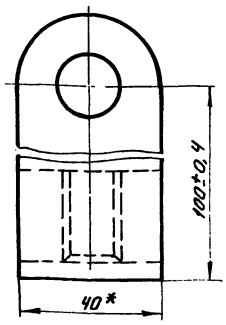

* размеры для справок

Формат	Зона	Поз.	Обозначение	Наименование	Кол.	Примечание
				Детали		
11		1	А1ЧМ020.004-02	Ушко	2	
Б4		2	А1ЧМ020.014	Бобышка		
				Ст.3 ГОСТ 380-71		
				25-0,52×26-0,52×40-0,62	1	0,4 кг

А1ЧМ020.040

Изм.	Лист	№ докум.	Подп.	Дата
Разраб.		Козлова		
Пров.		Шаталина		
Рук.гр.		Шаталина		
Гл.спец.		Вайнберг		
Н.контр.		Лейтес		
Утв.		Спивак		

Серьга

Лит.	Масса	Масшт.
И	1,6	1:1
Лист	Листов 1	

Госстрой СССР
сантехпроект
г. Москва

Формат 11

А1ЧМ020.050

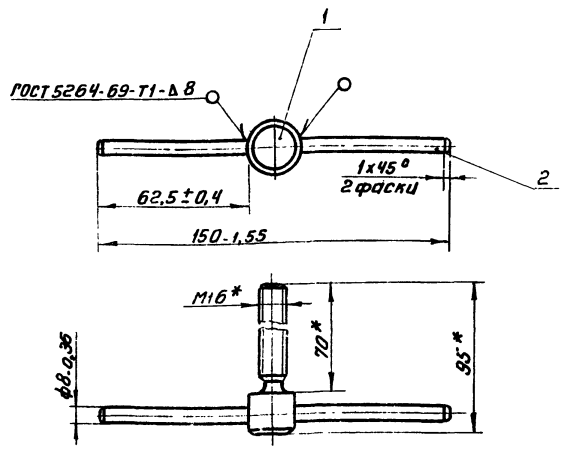

* размеры для справок

Формат	Зона	Поз.	Обозначение	Наименование	Кол.	Примечание
				Детали		
11		1	А1ЧМ020.016	Болт	1	
Б4		2	А1ЧМ020.017	Ось		
				Ст.3 ГОСТ 380-71	1	0,08 кг

А1ЧМ020.060

Изм.	Лист	№ докум.	Подп.	Дата
Разраб.		Козлова		
Пров.		Шаталина		
Рук.гр.		Шаталина		
Гл.спец.		Вайнберг		
Н.контр.		Лейтес		
Утв.		Спивак		

Ручка

Лит.	Масса	Масшт.
И	0,3	1:2
Лист	Листов 1	

Госстрой СССР
сантехпроект
г. Москва

Формат 11

Инв.№ подл. | Подп. и дата | Взам.инв.№ | Инв.№ дубл. | Подп. и дата

А1ЧМ020.008

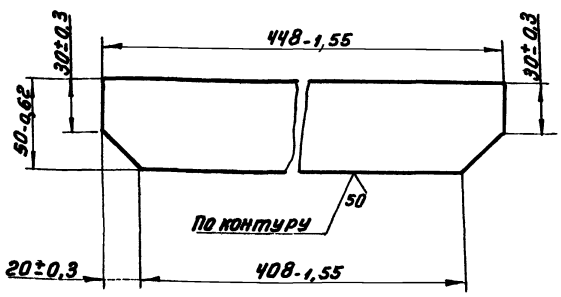

А1ЧМ020.008

Изм.	Лист	№ докум.	Подп.	Дата
Разраб.		Козлова		
Пров.		Шаталина		
Рук.гр.		Шаталина		
Н.контр.		Лейтес		
Утв.		Вайнберг		

Планка

Лит.	Масса	Масшт.
И	1,4	1:2
Лист	Листов 1	

Лист 68 ГОСТ 19903-74
Ст 3 ГОСТ 14637-69

Госстрой СССР
сантехпроект
г. Москва

Формат 11

А1ЧМ020.006

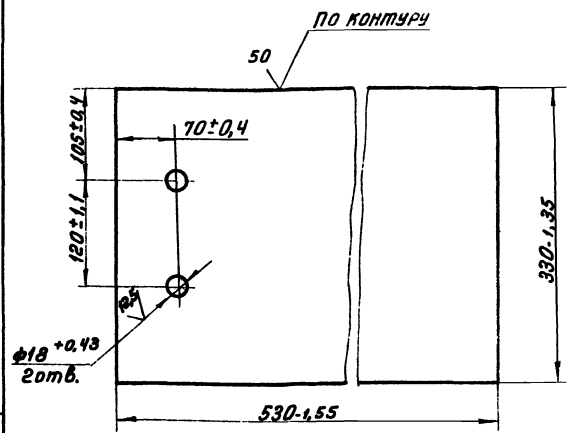

А1ЧМ020.006

Изм.	Лист	№ докум.	Подп.	Дата
Разраб.		Козлова		
Пров.		Шаталина		
Рук.гр.		Шаталина		
Н.контр.		Лейтес		
Утв.		Вайнберг		

Плита

Лит.	Масса	Масшт.
И	11	1:4
Лист	Листов 1	

Лист 68 ГОСТ 19903-74
Ст.3 ГОСТ 14637-69

Госстрой СССР
сантехпроект
г. Москва

Инв.№ подл. | Подп. и дата | Взам.инв.№ | Инв.№ дубл. | Подп. и дата

А14М020.009

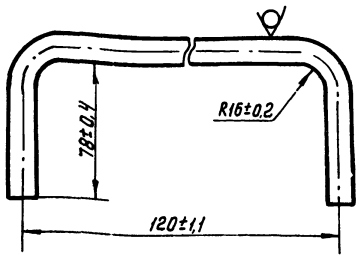

Изм	Лист	N докум.	Подп.	Дата
Разраб.		Козлова		
Пров.		Шаталина		
Рук. груп.		Шаталина		
Н. контр.		Лейтес		
Утв.		Вайнберг		

А14М020.009

Ручка

Лит.	Масса	Масшт.
И	0,5	1:2

Лист | Листов 1

Круг В16 ГОСТ 2590-71
Ст.3 ГОСТ 535-58

Госстрой СССР
Сантехпроект
г. Москва

Формат 11

А14М020.001

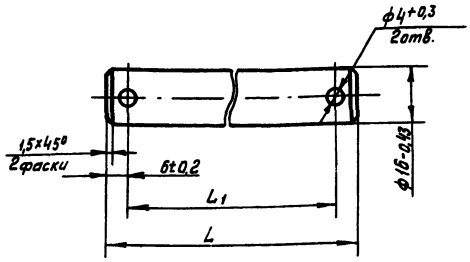

Обозначение	L, мм	L_1, мм	Масса, кг
А14М020.001	46-0,62	34±0,3	0,08
-01	64-0,74	52±0,4	0,1
-02	54-0,74	42±0,3	0,09

Изм	Лист	N докум.	Подп.	Дата
Разраб.		Козлова		
Пров.		Шаталина		
Рук. груп.		Шаталина		
Н. контр.		Лейтес		
Утв.		Вайнберг		

А14М020.001

Ось

Лит.	Масса	Масшт.
И	см. табл.	—

Лист | Листов 1

Ст.3 ГОСТ 380-71

Госстрой СССР
Сантехпроект
г. Москва

Формат 11

А14М020.015

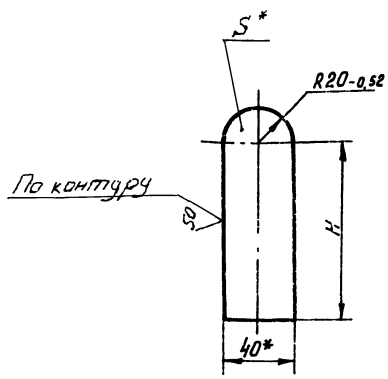

Обозначение	Размеры, мм		Масса, кг
	H	S	
А14М020.004	44±0,3	20	0,3
-01	64±0,4	8	0,5
-02	100±0,4		0,6

*Размеры для справок

Изм	Лист	N докум.	Подп.	Дата
Разраб.		Козлова		
Пров.		Шаталина		
Рук. груп.		Шаталина		
Н. контр.		Лейтес		
Утв.		Вайнберг		

А14М020.004

Ушко

Лит.	Масса	Масшт.
И	см табл.	—

Лист | Листов 1

Лист БС ГОСТ 19903-74
Ст.3 ГОСТ 14637-69

Госстрой СССР
Сантехпроект
г. Москва

Формат 11

А14М020.016

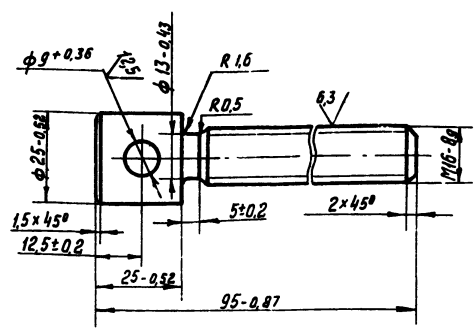

Изм	Лист	N докум.	Подп.	Дата
Разраб.		Козлова		
Пров.		Шаталина		
Рук. груп.		Шаталина		
Н. контр.		Лейтес		
Утв.		Вайнберг		

А14М020.016

Болт

Лит.	Масса	Масшт.
И	0,2	1:1

Лист | Листов 1

Ст.3 ГОСТ 380-71

Госстрой СССР
Сантехпроект
г. Москва

Формат 11

Серия 903-1-152 Альбом XIX

Инв. № подл. | Подп. и дата | Взам. инв. № | Инв. № дубл. | Подп. и дата

15582-20 20

Форма	Зона	Поз.	Обозначение	Наименование	Кол.	Приме-чание
				Документация		
22			А14М021.000СБ	Сборочный чертеж		
				Сборочные единицы		
11		1	А14М020.000	Люк 300х500	1	
11		2	А14М021.010	Корпус	1	
				Стандартные изделия		
				Болты ГОСТ 7798-70		
		3		М10х35.36	10	
		4		М20х50.36	10	
				Гайки ГОСТ 5915-70		
		5		М10.4	10	
		6		М20.4	10	
		7		Шайба 20.02 ГОСТ 10906-66	10	
				Материалы		
		8		Шнур асбестовый ф10 ГОСТ 1779-72	37	м

Изм.	Лист	№ докум.	Подп.	Дата	А14М021.000			
Разраб.		Козлова			Шлакоспуск	Лит.	Лист	Листов
Пров.		Шаталина				И		1
Рук. гр.		Шаталина				Госстрой СССР		
Н. контр.		Лейтес				Сантехпроект г. Москва		
Утв.		Вайнберг						

Формат 11

Формат	Зона	Поз.	Обозначение	Наименование	Кол.	Приме-чание
				Документация		
22			А14М021.010СБ	Сборочный чертеж		
				Сборочные единицы		
11		1	А14М021.020	Фланец	1	
11		2	А14М021.030	Фланец	1	
				Детали		
11		3	А14М021.001	Стенка боковая	2	
11		4	А14М021.002	Стенка передняя	1	
11		5	А14М021.003	Стенка задняя	1	
Б4		6	А14М021.005	Ребро		
				Полоса 5х50 ГОСТ 103-76 Вст3пс4 ГОСТ 535-58		
				L=1280-2,6	4	2,5 кг
Б4		7	А14М021.006	Ребро		
				Полоса 5х50 ГОСТ 103-76 Вст3пс4 ГОСТ 535-58		
				L=650-2	4	1,3 кг
				Материалы		
		8		Уголок Б-50х50х5 ГОСТ 8509-72 Вст3пс4 ГОСТ 535-58	32	кг

Инв. № подл. | Подп. и дата | Взам. инв. № | Инв. № дубл. | Подп. и дата

Изм.	Лист	№ докум.	Подп.	Дата	А14М021.010			
Разраб.		Козлова			Корпус	Лит.	Лист	Листов
Пров.		Шаталина				И		1
Рук. гр.		Шаталина				Госстрой СССР		
Н. контр.		Лейтес				Сантехпроект г. Москва		
Утв.		Вайнберг						

Формат 11

А14М021.020

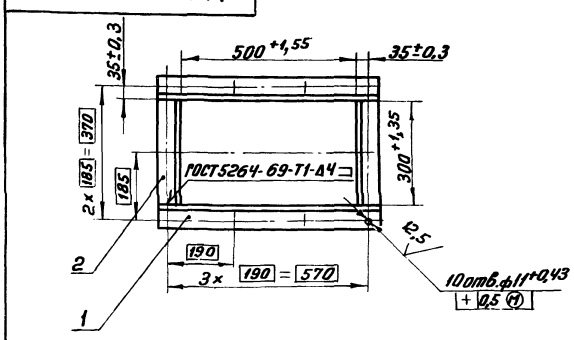

Формат	Зона	Поз.	Обозначение	Наименование	Кол.	Приме-чание
				Детали		
Б4		1	А14М021.008	Уголок		
				Уголок Б-63х63х6 ГОСТ 8509-72 Вст3пс4 ГОСТ 535-58		
				L=626-1,8	2	3,6 кг
Б4		2	А14М021.009	Уголок		
				Уголок Б-63х63х6 ГОСТ 8509-72 Вст3пс4 ГОСТ 535-58		
				L=300-1,35	2	2,4 кг

Изм.	Лист	№ докум.	Подп.	Дата	А14М021.020			
Разраб.		Козлова			Фланец	Лит.	Масса	Масшт.
Пров.		Шаталина				И	13	1:10
Рук. гр.		Шаталина				Лист	Листов 1	
Гл. спец.		Вайнберг				Госстрой СССР		
Н. контр.		Лейтес				Сантехпроект г. Москва		
Утв.		Спивак						

Формат 11

А14М021.030

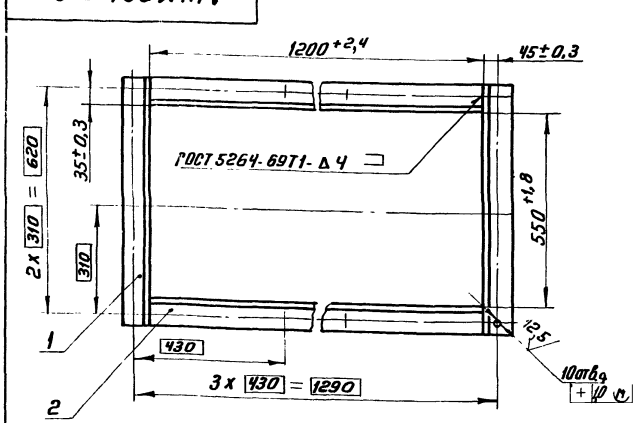

Формат	Зона	Поз.	Обозначение	Наименование	Кол.	Приме-чание
				Детали		
Б4		1	А14М021.011	Уголок		
				Уголок Б-75х75х6 ГОСТ 8509-72 Вст3пс4 ГОСТ 535-58		
				L=700-2	2	4 кг
Б4		2	А14М021.012	Уголок		
				Уголок Б-75х75х6 ГОСТ 8509-72 Вст3пс4 ГОСТ 535-58		
				L=1200-2,4	2	8,6 кг

Инв. № подл. | Подп. и дата | Взам. инв. № | Инв. № дубл. | Подп. и дата

Изм.	Лист	№ докум.	Подп.	Дата	А14М021.030			
Разраб.		Козлова			Фланец	Лит.	Масса	Масшт.
Пров.		Шаталина				И	25,2	1:10
Рук. гр.		Шаталина				Лист	Листов 1	
Гл. спец.		Вайнберг				Госстрой СССР		
Н. контр.		Лейтес				Сантехпроект г. Москва		
Утв.		Спивак						

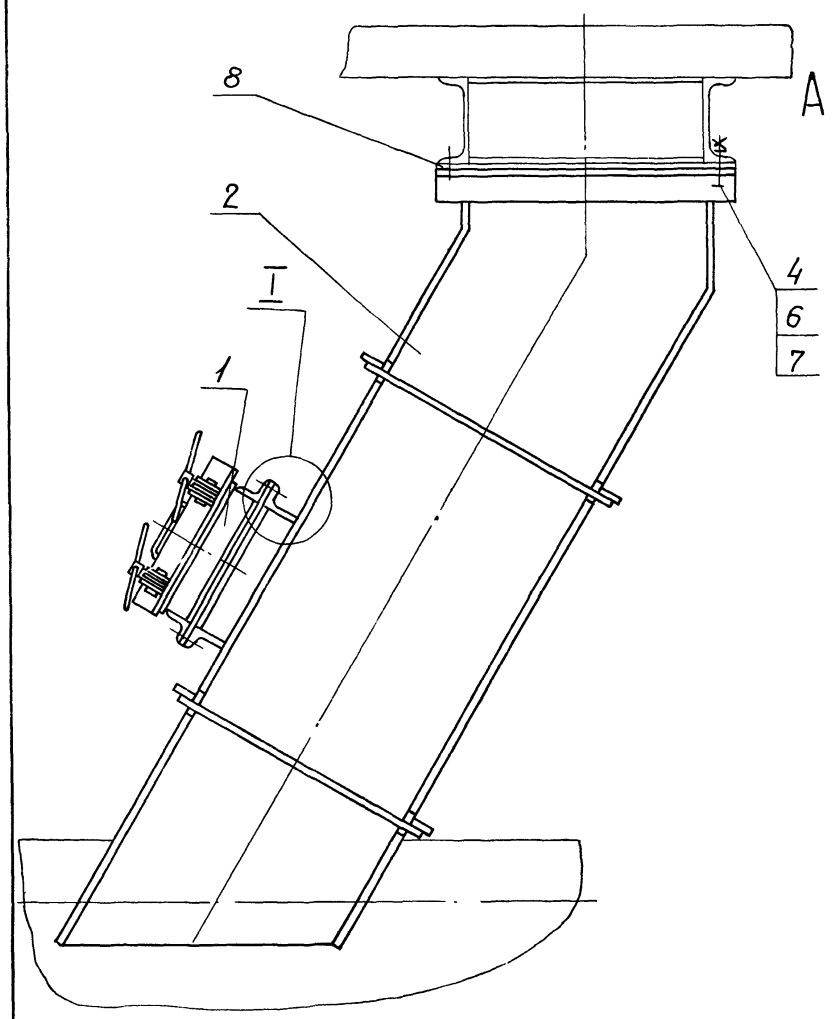

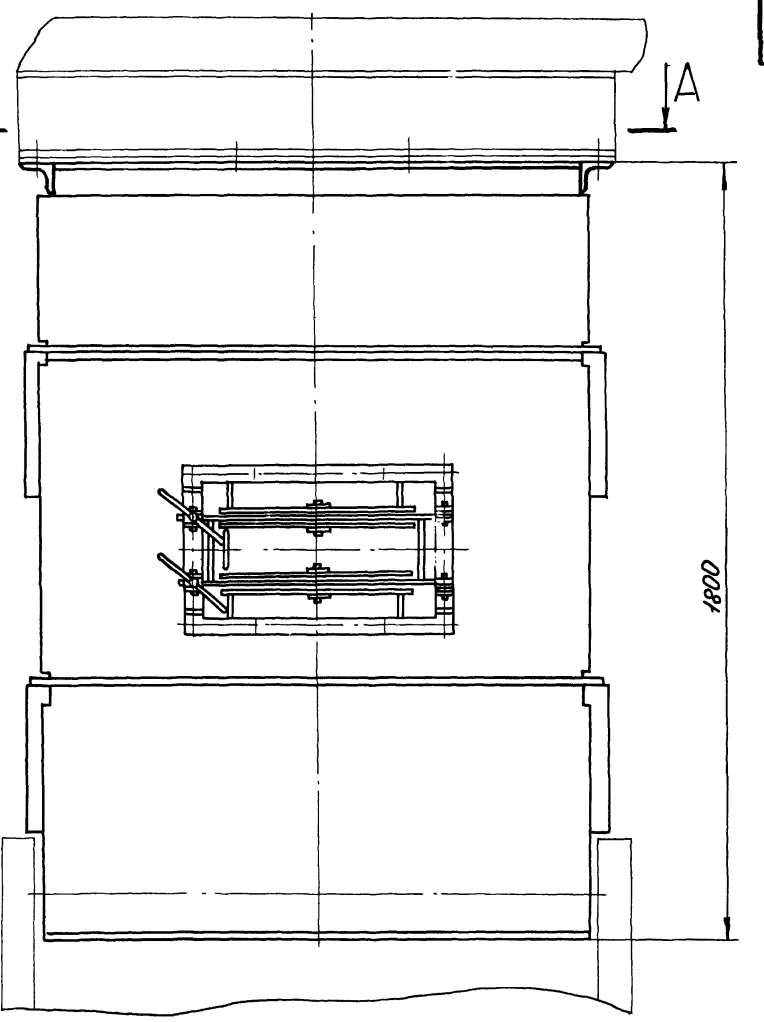

А — А

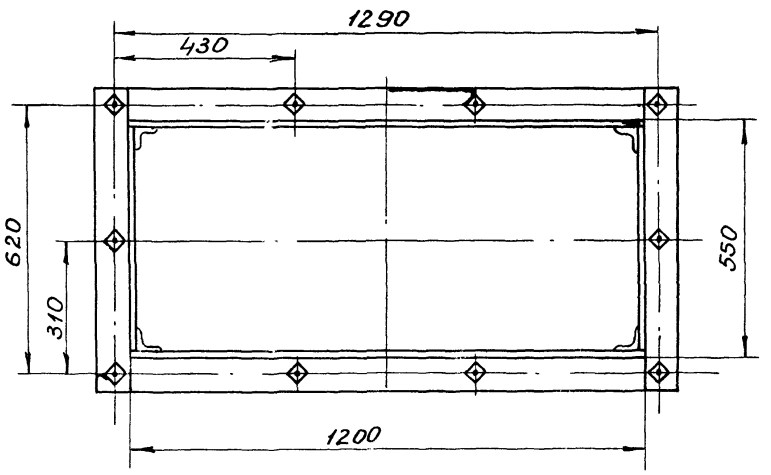

I
М1:2

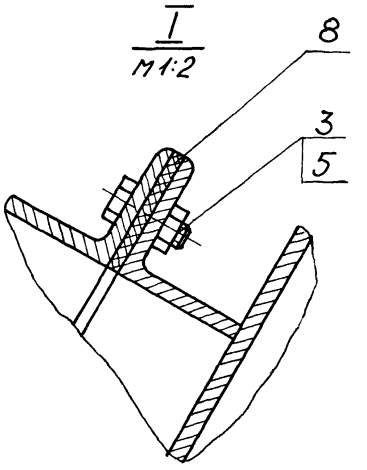

Размеры для справок

Серия 903-1-152 Альбом XIX

Инв.№подл. | Подп. и дата | Взам.инв.№ | Инв.№дубл. | Подп. и дата

					А14М021.000СБ		
Изм.	Лист	№ докум.	Подп.	Дата			
Разраб.		Козлова			Шлакоспуск сборочный чертеж	Лит.	Масса 392 / Масшт. 1:10
Пров.		Шаталина				И	
Рук.гр.		Шаталина				Лист	Листов 1
Гл.спец.		Вайнберг				Госстрой СССР Сантехпроект г. Москва	
Н.контр.		Лейтес					
Утв.		Соболь					

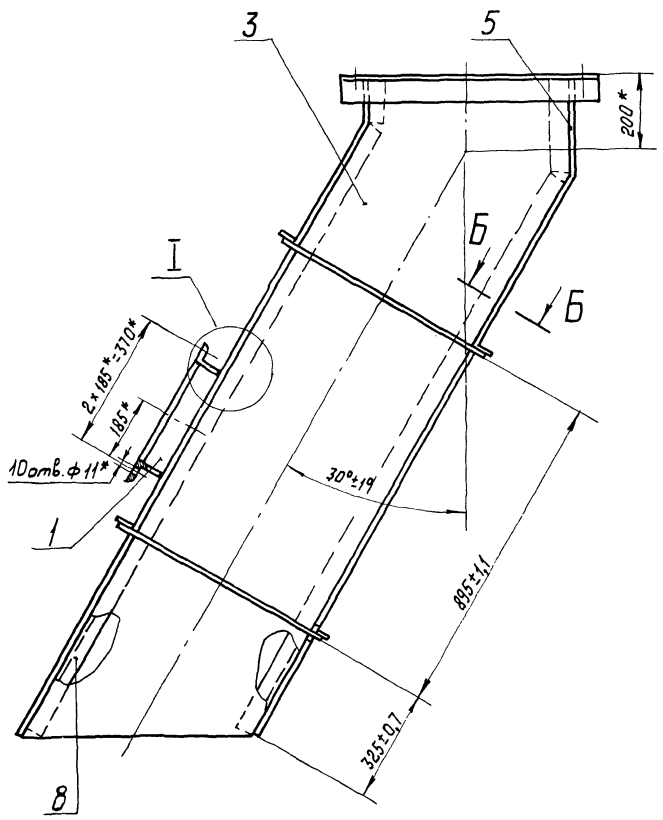

Вид А

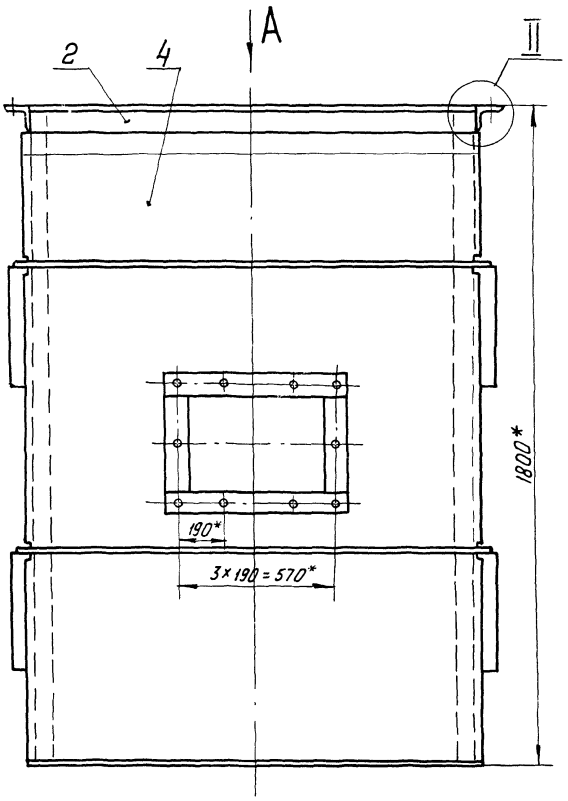

I
М1:2

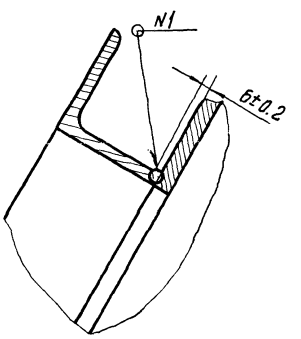

II
М1:2

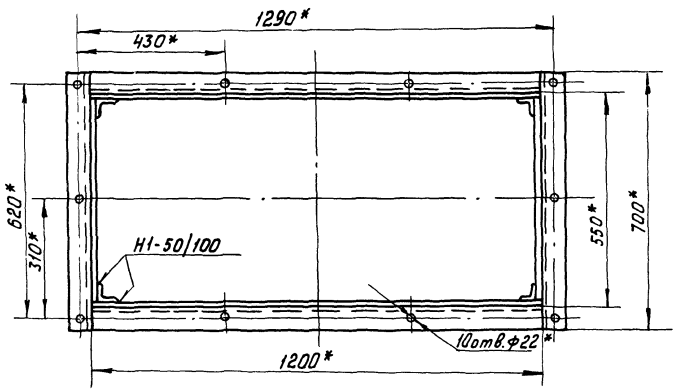

Б-Б
М1:2
повернуто

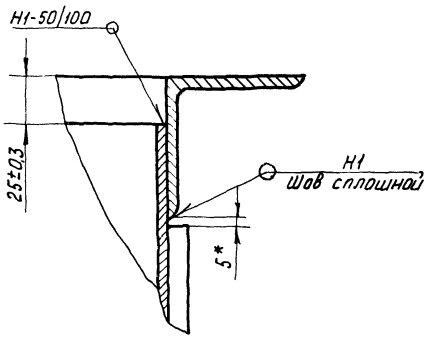

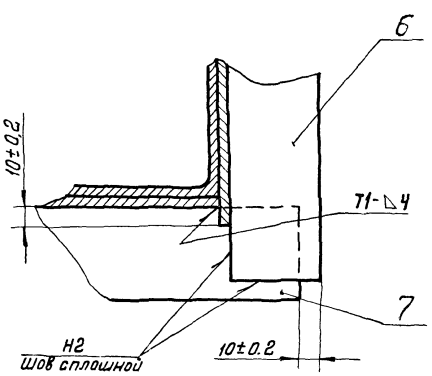

1. * Размеры для справок
2. Шов №1 – сварка ручная электродуговая. Остальные швы по гост 5264-69.

					А14М021.010СБ			
Изм.	Лист	N докум.	Подп.	Дата		Лит.	Масса	Масшт.
Разраб.		Козлова			Корпус сборочный чертеж	И	351	1:10
Пров.		Шаталина				Лист	Листов 1	
Рук. груп.		Шаталина				Госстрой СССР Сантехпроект г. Москва		
Гл. спец.		Вайнберг						
Н. контр.		Лейтес						
Утв.		Спивак						

А14М021. 001

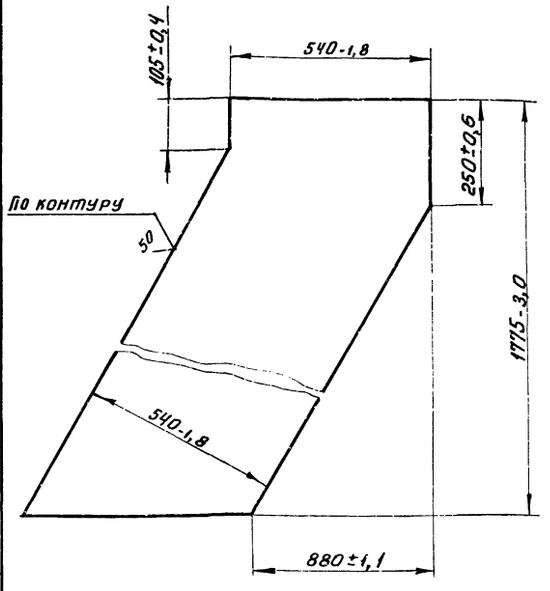

Изм.	Лист	N докум.	Подп.	Дата	А14М021. 001	
Разраб.		Козлова			Стенка боковая	Лит. И; Масса 44; Масшт. 1:10
Пров.		Шаталина				Лист; Листов 1
Рук. гр.		Шаталина			Лист Б5 ГОСТ 19903-74 ВСт3пс4 ГОСТ 14637-69	Госстрой СССР Сантехпроект г. Москва
Н. контр.		Лейтес				
Утв.		Вайнберг				

Инв. N подл. | Подп. и дата | Взам. инв. N | Инв. N дубл. | Подп. и дата

Формат 11

А14М021. 002

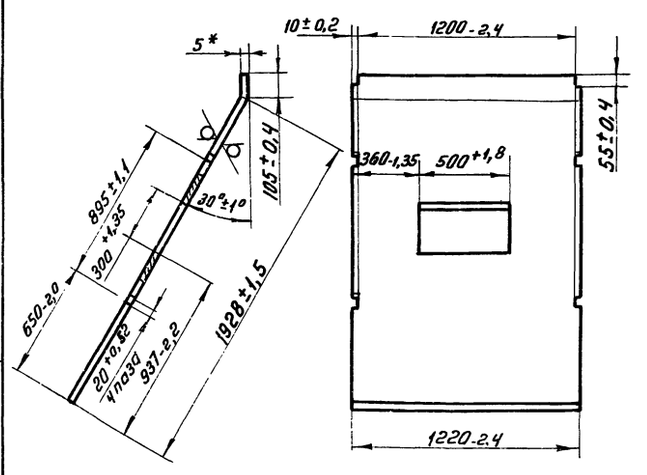

* Размер для справок

Изм.	Лист	N докум.	Подп.	Дата	А14М021. 002	
Разраб.		Козлова			Стенка передняя	Лит. И; Масса 96; Масшт. 1:20
Пров.		Шаталина				Лист; Листов 1
Рук. гр.		Шаталина			Лист Б5 ГОСТ 19903-74 ВСт3пс4 ГОСТ 14637-69	Госстрой СССР Сантехпроект г. Москва
Н. контр.		Лейтес				
Утв.		Вайнберг				

Инв. N подл. | Подп. и дата | Взам. инв. N | Инв. N дубл. | Подп. и дата

Формат 11

А14М021. 003

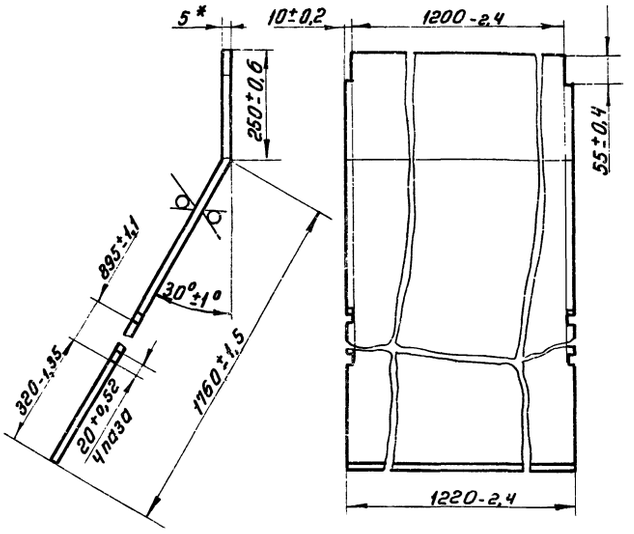

* размер для справок

Изм.	Лист	N докум.	Подп.	Дата	А14М021. 003	
Разраб.		Козлова			Стенка задняя	Лит. И; Масса 96; Масшт. 1:10
Пров.		Шаталина				Лист; Листов 1
Рук. гр.		Шаталина			Лист Б5 ГОСТ 19903-74 ВСт3пс4 ГОСТ 14637-69	Госстрой СССР Сантехпроект г. Москва
Н. контр.		Лейтес				
Утв.		Вайнберг				

Инв. N подл. | Подп. и дата | Взам. инв. N | Инв. N дубл. | Подп. и дата

Серия 903-1-152 Альбом XIX

Формат 11

А14М022. 001

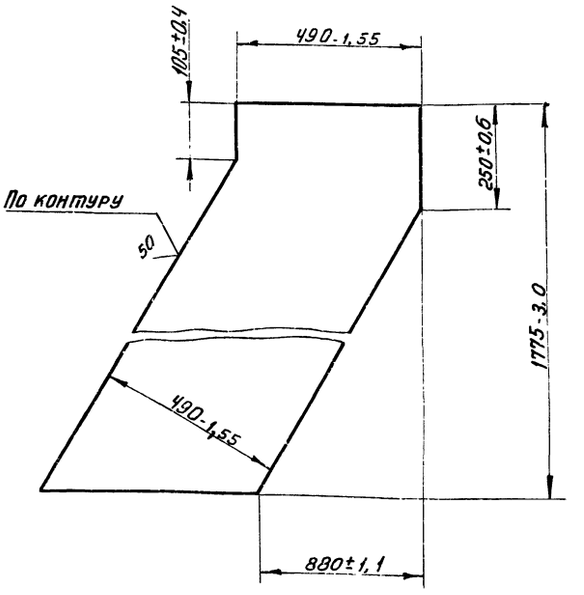

Изм.	Лист	N докум.	Подп.	Дата	А14М022. 001	
Разраб.		Смоляинская			Стенка	Лит. И; Масса 39.3; Масшт. 1:10
Пров.		Шаталина				Лист; Листов 1
Рук. гр.		Шаталина			Лист Б5 ГОСТ 19903-74 ВСт3пс4 ГОСТ 14637-69	Госстрой СССР Сантехпроект г. Москва
Н. контр.		Лейтес				
Утв.		Вайнберг				

Инв. N подл. | Подп. и дата | Взам. инв. N | Инв. N дубл. | Подп. и дата

15582-20 24 Копировал Терч

Формат 11

Формат	Зона	Поз.	Обозначение	Наименование	Кол.	Примечание
				Документация		
12			А14М 022.000СБ	Сборочный чертеж		
				Сборочные единицы		
11		1	А14М 020.000	Люк 300×500	1	
11		2	А14М 022.010	Корпус	1	
				Стандартные изделия		
		3		Болт М10×35.36 ГОСТ 7798-70	10	
		4		Болт М20×50.36 ГОСТ 7798-70	8	
		5		Гайка М10.4 ГОСТ 5915-70	10	
		6		Гайка М20.4 ГОСТ 5915-70	8	
		7		Шайба 20.02 ГОСТ 10906-78	8	
				Материалы		
		8		Шнур асбестовый ф10 ГОСТ 1779-72	21	м

Изм.	Лист	N докум.	Подп.	Дата
Разраб.		Столянская		
Пров.		Шаталина		
Рук. груп.		Шаталина		
Н. контр.		Лейтес		
Утв.		Ваинберг		

А14М022.000

Золоспуск

Лит. И | Лист | Листов 1

Госстрой СССР Сантехпроект г. Москва

Формат 11

Формат	Зона	Поз.	Обозначение	Наименование	Кол.	Примечание
				Документация		
22			А14М 022.010СБ	Сборочный чертеж		
				Сборочные единицы		
11		1	А14М 021.020	Фланец	1	
11		2	А14М 022.020	Фланец	1	
				Детали		
11		3	А14М 022.001	Стенка	2	
11		4	А14М 022.002	Стенка	1	
11		5	А14М 022.003	Стенка	1	
6.4		6	А14М 022.004	Ребро Полоса 5×50 ГОСТ 103-76 ВСт.3пс4 ГОСТ 535-58 L = 580-1,8	8	1,14 кг
				Материалы		
		7		Уголок Б·50×50×5 ГОСТ 8509-72 ВСт.3пс.4 ГОСТ 535-58	32	кг

Инв. N подл. | Подп. и дата | Взам. инв. N | Инв. N дубл. | Подп. и дата

Изм.	Лист	N докум.	Подп.	Дата
Разраб.		Столянская		
Пров.		Шаталина		
Рук. груп.		Шаталина		
Н. контр.		Лейтес		
Утв.		Ваинберг		

А14М022.010

Корпус

Лит. И | Лист | Листов 1

Госстрой СССР Сантехпроект г. Москва

Формат 11

А14М022.000СБ

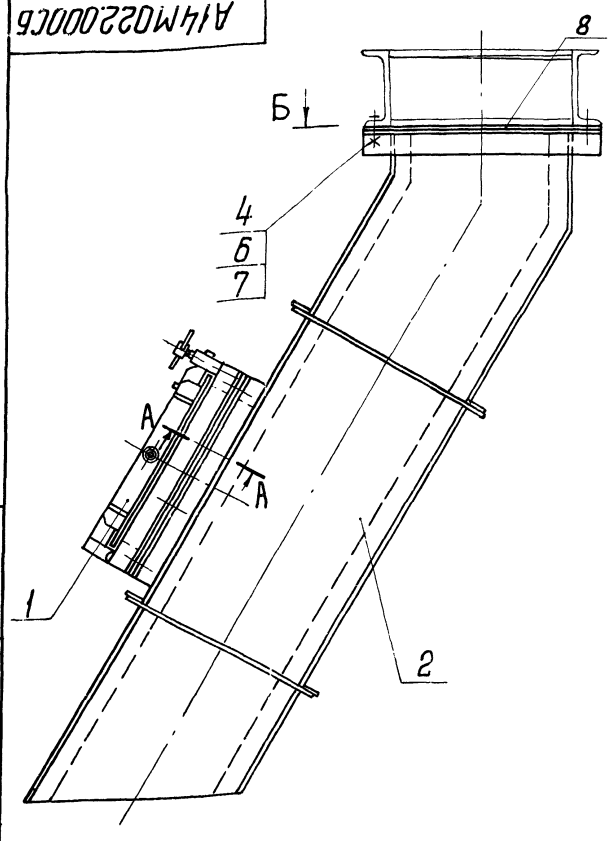

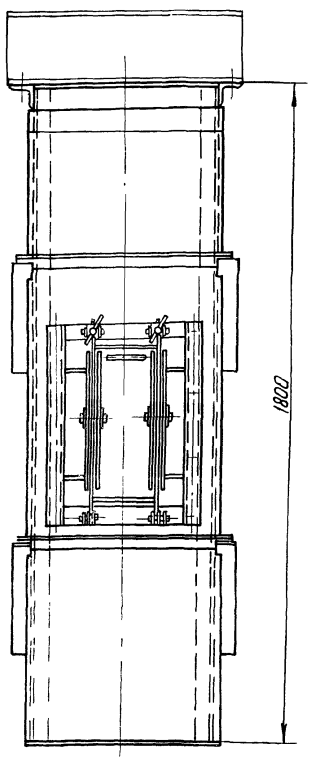

Б – Б

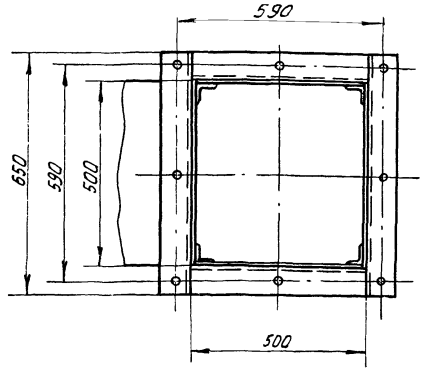

А – А

М 1:2

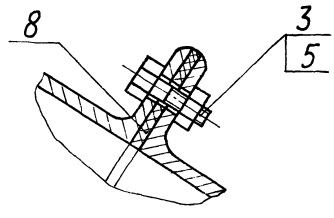

Размеры для справок

Изм.	Лист	N докум.	Подп.	Дата
Разраб.		Столянская		
Пров.		Шаталина		
Рук. груп.		Шаталина		
Гл. спец.		Ваинберг		
Н. контр.		Лейтес		
Утв.		Сливак		

А14М022.000СБ

Золоспуск

Сборочный чертеж

Лит.	Масса	Масштаб
И	240	1:10

Лист | Листов 1

Госстрой СССР Сантехпроект г. Москва

Формат А3

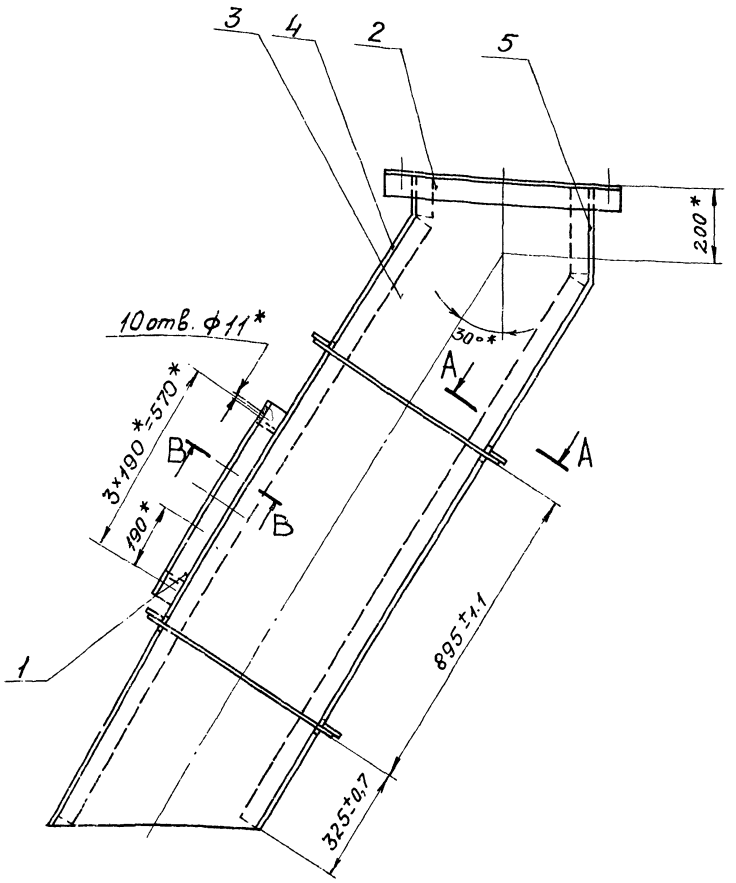

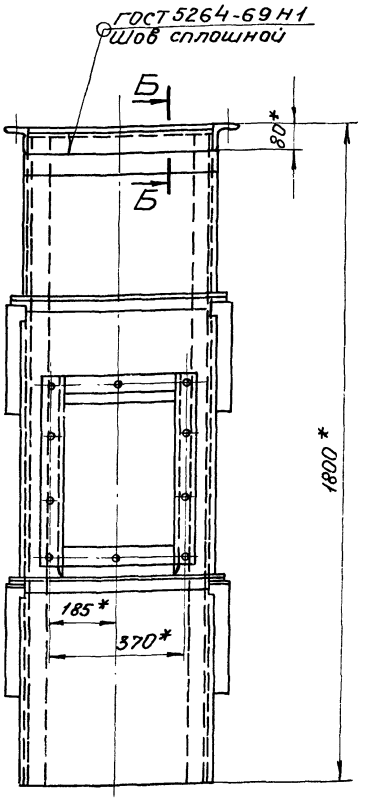

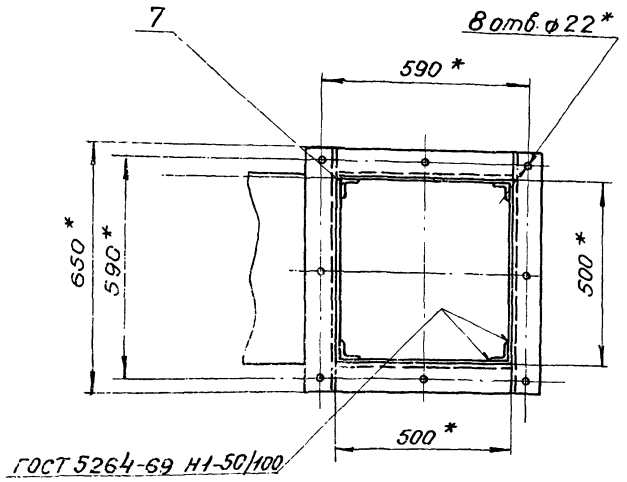

Б-Б
М1:2

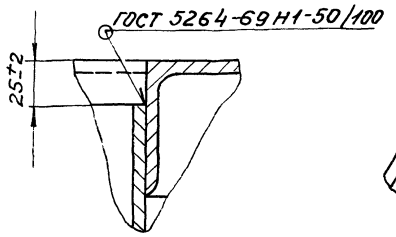

В-В
М1:2

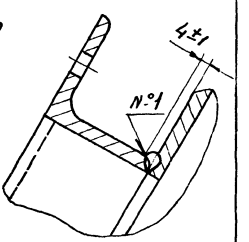

А—А повернуто
М1:2

1.* Размеры для справок.
2. Шов №1-сварка ручная электродуговая

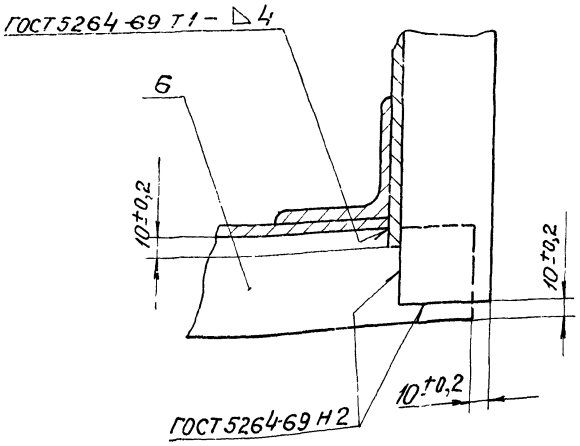

					А14М022.010СБ			
Изм.	Лист	№ докум.	Подп.	Дата	Корпус	Лит.	Масса	Масшт.
Разраб.		Смолянская				И	195	1:10
Пров.		Шаталина			Сборочный чертеж	Лист	Листов 1	
Рук. гр.		Шаталина				Госстрой СССР Сантехпроект г. Москва		
Гл. спец.		Вайнберг						
Н. контр.		Лейтес						
Утв.		Спивак						

15582-20 26 Формат 22

Серия 903-1-152 Альбом XIX

Инв. № подл. | Подп. и дата | Взам. инв. № | Инв. № дубл. | Подп. и дата

Формат	Зона	Поз	Обозначение	Наименование	Кол.	Примечание
				Документация		
11			А14М 022. 020 СБ	Сборочный чертеж		
				Детали		
Б4		1	А14М 022. 005	Уголок		
				Уголок Б-75×75×6 ГОСТ 8509-72 / Вст3пс4 ГОСТ 535-58		
				L=500-1,8	2	3,45кг
Б4		2	А14М 022. 006	Уголок		
				Уголок Б-75×75×6 ГОСТ 8509-72 / Вст3пс4 ГОСТ 535-58		
				L=650-2,0	2	4,48кг

Изм.	Лист	№ докум.	Подп.	Дата	А14М022. 020			
Разраб.		Смолянская			Фланец	Лит.	Лист	Листов
Пров.		Шаталина				Н		1
Рук. гр.		Шаталина				Госстрой СССР Сантехпроект г. Москва		
Н. контр.		Лейтес						
Утв.		Вайнберг						

Формат 11

А14М022. 020СБ

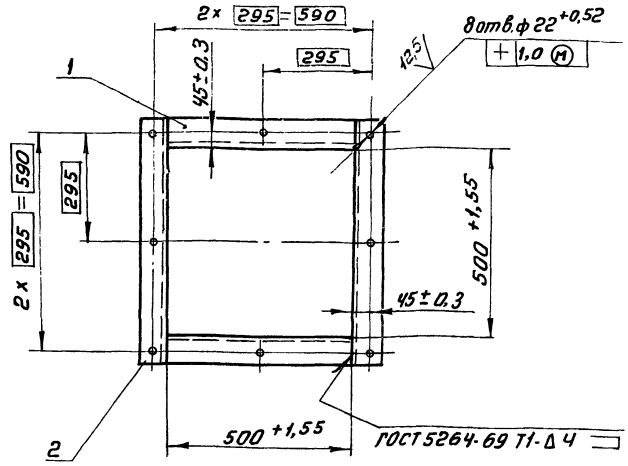

Изм.	Лист	№ докум.	Подп.	Дата	А14М022. 020 СБ			
Разраб.		Смолянская			Фланец сборочный чертеж	Лит.	Масса	Масшт.
Пров.		Шаталина				И	15,9	1:10
Рук. гр.		Шаталина				Лист	Листов 1	
Гл. спец.		Вайнберг				Госстрой СССР Сантехпроект г. Москва		
Н. контр.		Лейтес						
Утв.		Сливак						

Инв. № подл. | Подп. и дата | Взам. инв. № | Инв. № дубл. | Подп. и дата

Формат 11

А14М022. 002

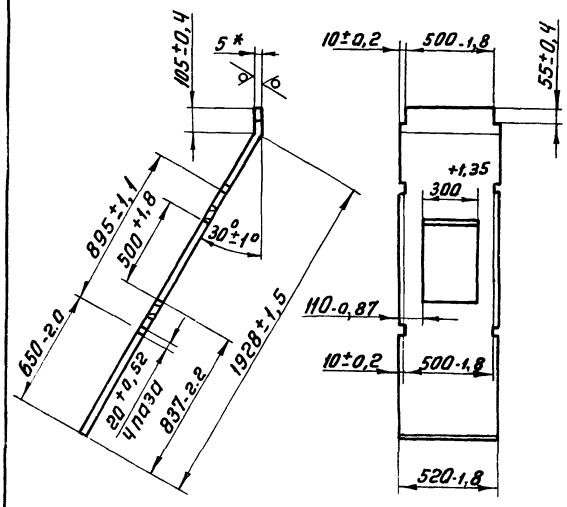

* размер для справок

Изм.	Лист	№ докум.	Подп.	Дата	А14М022. 002			
Разраб.		Смолянская			Стенка	Лит.	Масса	Масшт.
Пров.		Шаталина				И	34,6	1:20
Рук. гр.		Шаталина				Лист	Листов 1	
Н. контр.		Лейтес			Лист Б5 ГОСТ 19903-74	Госстрой СССР Сантехпроект г. Москва		
Утв.		Вайнберг			Вст3пс4 ГОСТ 14637-69			

Формат 11

А14М022. 003

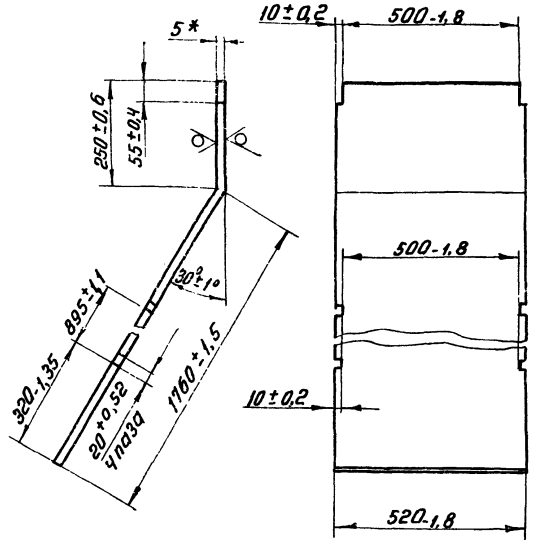

* размер для справок

Изм.	Лист	№ докум.	Подп.	Дата	А14М022. 003			
Разраб.		Смолянская			Стенка	Лит.	Масса	Масшт.
Пров.		Шаталина				И	40	1:10
Рук. гр.		Шаталина				Лист	Листов 1	
Н. контр.		Лейтес			Лист Б5 ГОСТ 19903-74	Госстрой СССР Сантехпроект г. Москва		
Утв.		Вайнберг			Вст3пс4 ГОСТ 14637-69			

Инв. № подл. | Подп. и дата | Взам. инв. № | Инв. № дубл. | Подп. и дата

Формат 11

А14М023.008

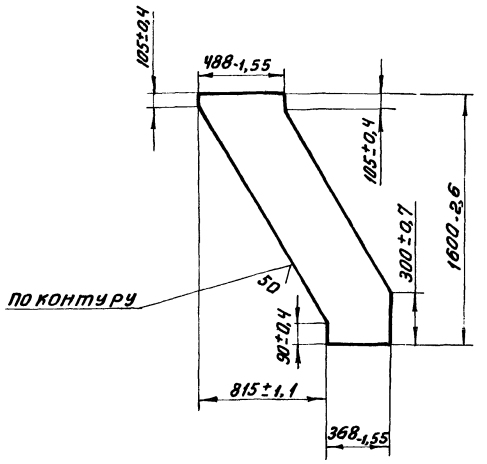

Изм.	Лист	№ докум.	Подп.	Дата	А14М023.008			
Разраб.		Козлова			Стенка боковая	Лит.	Масса	Масштаб
Пров.		Шаталина				И	45,6	1:20
Рук. гр.		Шаталина				Лист	Листов 1	
Н. контр.		Лейтес			Лист Б6 ГОСТ 19903-74 Ст3 ГОСТ 14637-69	Госстрой СССР сантехпроект г. Москва		
Утв.		Вайнберг						

Формат 11

Формат	Зона	Поз.	Обозначение	Наименование	Кол.	Примечание
				Документация		
12			А14М023.000 СБ	Сборочный чертеж		
				Сборочные единицы		
11		1	А14М023.010	Короб	1	
		2	-01	Короб	1	
				Стандартные изделия		
		3		Болт М20х40.36 ГОСТ 7798-70	16	
		4		Гайка М20.4 ГОСТ 5915-70	16	
				Материалы		
		5		Шнур асбестовый ф10 ГОСТ 1779-72	68	м

Изм.	Лист	№ докум.	Подп.	Дата	А14М023.000			
Разраб.		Козлова			Желоб для угля	Лит.	Лист	Листов
Пров.		Шаталина				И		1
Рук. гр.		Шаталина				Госстрой СССР сантехпроект г. Москва		
Н. контр.		Лейтес						
Утв.		Вайнберг						

Формат 11

Альбом XIX
Серия 903-1-152

А14М023.000СБ

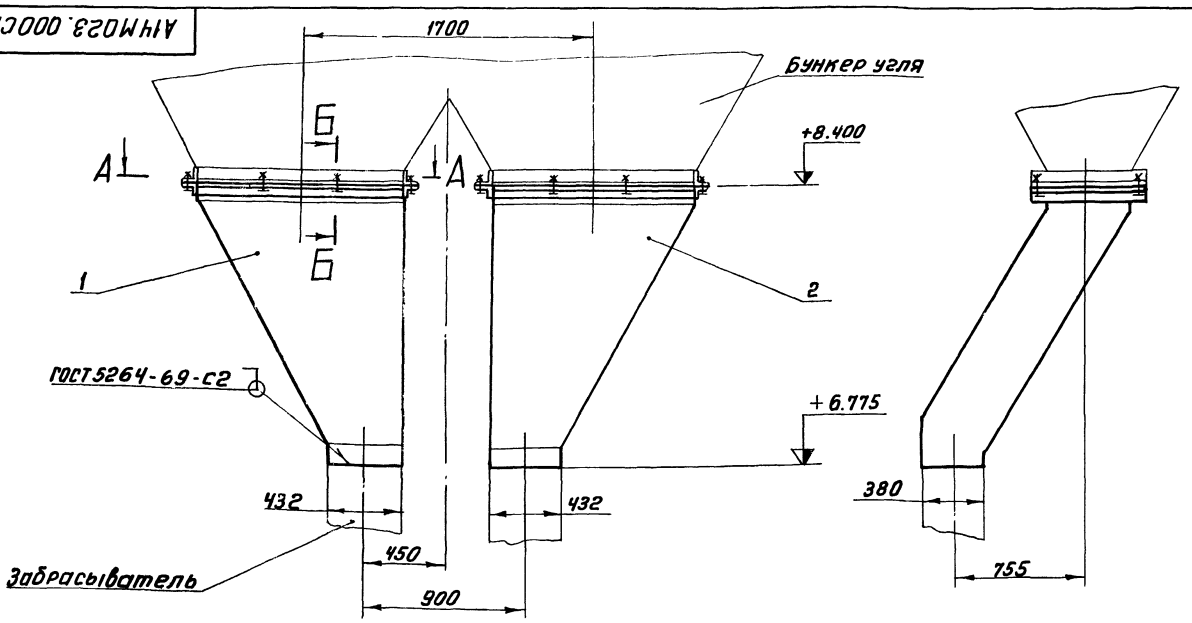

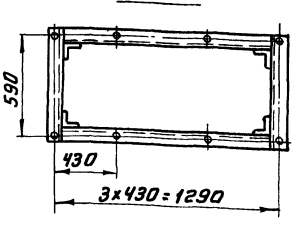

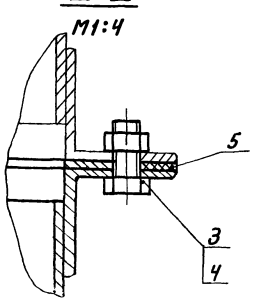

Размеры для справок

Изм.	Лист	№ докум.	Подп.	Дата	А14М023.000СБ			
Разраб.		Козлова			Желоб для угля	Лит.	Масса	Масштаб
Пров.		Шаталина			Сборочный чертеж	И	575	1:20
Рук. груп.		Шаталина				Лист	Листов 1	
Гл. спец.		Вайнберг				Госстрой СССР сантехпроект г. Москва		
Н. контр.		Лейтес						
Утв		Спивак						

15592-20 28 Коп. Терентьева

Формат 12

А14М023. 009

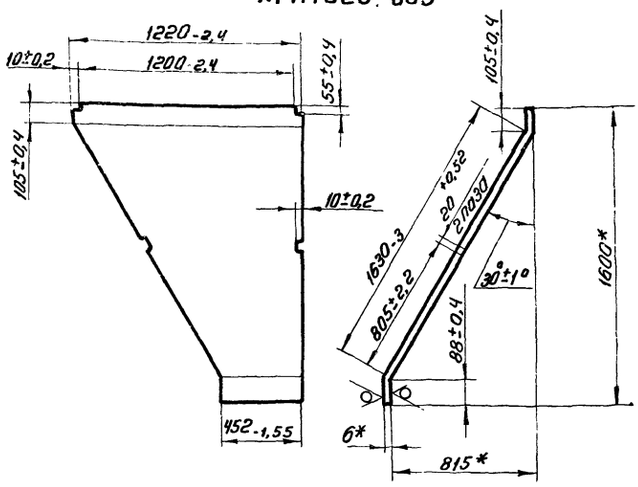

А14М023.009-01- зеркальное отражение
Остальное - см. А14М023. 009

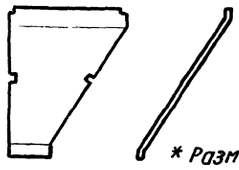

* Размеры для справок

Изм.	Лист	N докум.	Подп.	Дата	А14М023. 009			
Разраб.		Козлова			Стенка передняя	Лит.	Масса	Масшт.
Пров.		Шаталина				И	61,1	1:20
Рук. гр.		Шаталина				Лист	Листов 1	
Н. контр.		Лейтес			Лист Б6 ГОСТ 19903-74	Госстрой СССР		
Утв.		Вайнберг			Ст.3 ГОСТ 14637-69	Сантехпроект г. Москва		

Формат А1

А14М023. 011

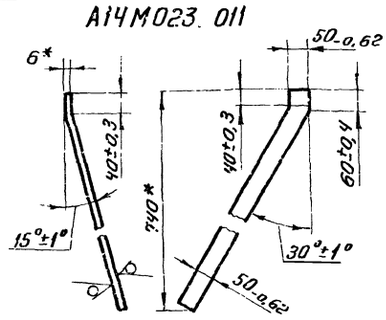

А14М023-011-01- зеркальное отражение
Остальное-см. А14М023. 011

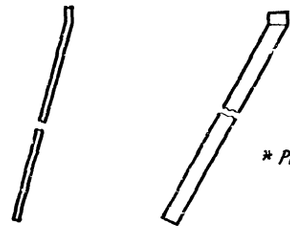

* Размеры для справок

Изм.	Лист	N докум.	Подп.	Дата	А14М023. 011			
Разраб.		Козлови			Ребро	Лит.	Масса	Масшт.
Пров.		Шаталина				И	1,7	1:10
Рук. гр.		Шаталина				Лист	Листов 1	
Н. контр.		Лейтес			Лист Б6 ГОСТ 19903-74	Госстрой СССР		
Утв.		Вайнберг			Ст.3 ГОСТ 14637-69	Сантехпроект г. Москва		

Формат А1

Формат	Зона	Поз.	Обозначение	Наименование	Кол.	Примечание
				Документация		
22			А14М023. 010 СБ	Сборочный чертеж		
				Сборочные единицы		
11		1	А14М023. 020	Фланец	1	
				Детали		
Б4		2	А14М023. 001	Ребро		
				Полоса 5×50 ГОСТ 103-76 Ст3 ГОСТ 535-58		
				L=515-1,8	2	1 кг
Б4		3	А14М023. 002	Ребро		
				Полоса 5×50 ГОСТ 103-76 Ст3 ГОСТ 535-58		
				L=895-2,2	2	1,8 кг
Б4		4	А14М023. 003	Планка		
				Полоса 5×50 ГОСТ 103-76 Ст3 ГОСТ 535-58		
				L=105-1	2	0,2 кг
11		5	А14М023. 004	Стенка боковая	1	

Изм.	Лист	N докум.	Подп.	Дата	А14М023. 010			
Разраб.		Козлова			Короб	Лит.	Лист	Листов
Пров.		Шаталина				И	1	2
Рук. гр.		Шаталина				Госстрой СССР		
Н. контр.		Лейтес				Сантехпроект г. Москва		
Утв.		Вайнберг						

Формат А1

Формат	Зона	Поз.	Обозначение	Наименование	Кол.	Примечание
				Переменные данные для исполнений:		
				А14М023. 010		
				Детали		
11		7	А14М023. 009	Стенка передняя	1	
11		8	А14М023. 011	Ребро	1	
11		9	А14М023. 012	Ребро	1	
11		10	А14М023. 013	Ребро	1	
11		11	А14М023. 014	Ребро	1	
11		12	А14М023. 015	Стенка задняя	1	
11		13	А14М023. 016	Стенка боковая	1	
				А14М023. 010-01		
				Детали		
11		7	А14М023. 009-01	Стенка передняя	1	
11		8	А14М023. 011-01	Ребро	1	
11		9	А14М023. 012-01	Ребро	1	
11		10	А14М023. 013-01	Ребро	1	
11		11	А14М023. 014-01	Ребро	1	
11		12	А14М023. 015-01	Стенка задняя	1	
11		13	А14М023. 016-01	Стенка боковая	1	

Изм.	Лист	N докум.	Подп.	Дата	А14М 023. 010	Лист 2

15582-20 29 Копировал: Терентьева Формат А1

Инв. N подл. | Подп. и дата | Взам. инв. N | Инв. N дубл. | Подп. и дата

А14М023.010

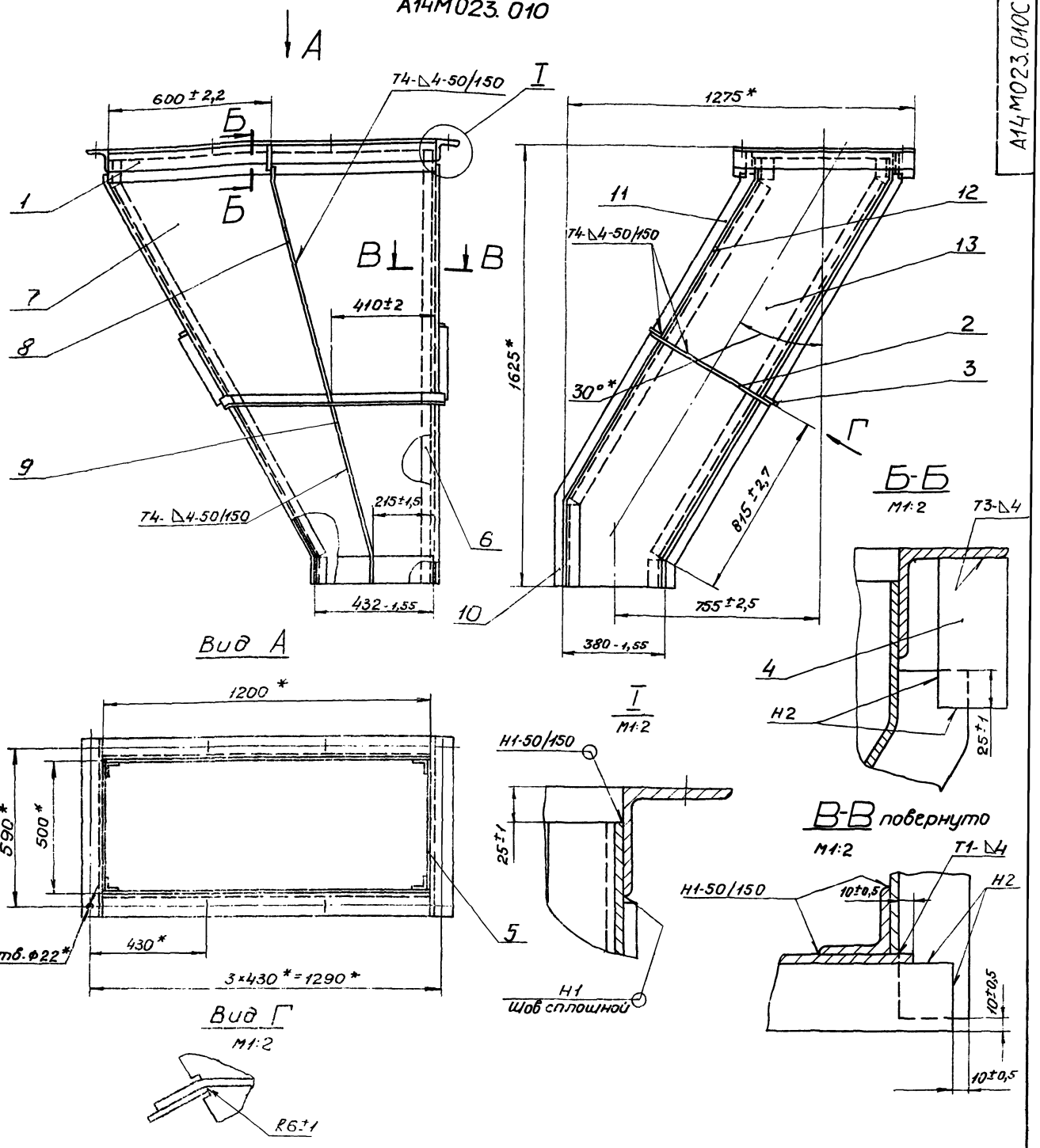

А14М023.010-01 - зеркальное отражение

Остальное - см. А14М023.010

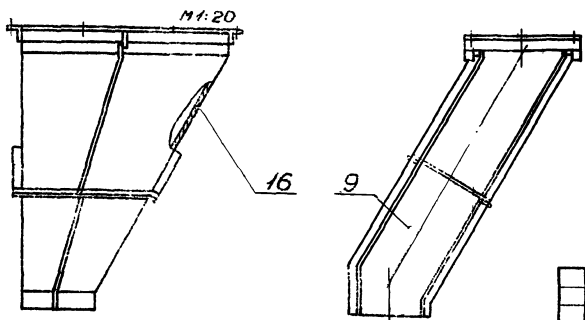

1. * Размеры для справок.
2. Сварные швы по ГОСТ 5264-69.

Изм.	Лист	№ докум.	Подп.	Дата	
Разраб.		Казарова			
Пров.		Шаталина			
Рук. гр.		Шаталина			
Гл. спец.		Войнберг			
Н. контр.		Лейтес			
Утв.		Сливок			

А14М023.010СБ

Короб сборочный чертеж

Лит.	Масса	Масшт.
И	286,5	1:10

Лист | Листов 1

Госстрой СССР Сантехпроект г. Москва

Альбом XIX

Серия 903-1-152

Инв.№ подл. | Подп. и дата | Взам.инв.№ | Инв.№ дубл. | Подп. и дата

15582-20 30 Формат А2

А14М023. 012

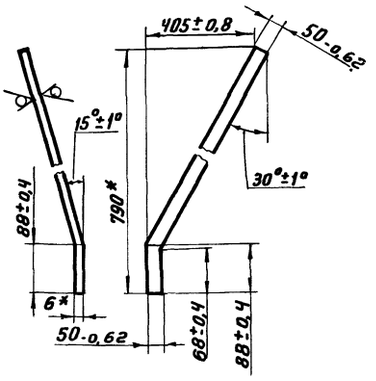

А14М023.012-01 - зеркальное отражение
Остальное - см. А14М023. 012

М 1:25



* Размеры для справок

Изм.	Лист	№ докум.	Подп.	Дата	А14М023. 012			
Разраб.		Козлова			Ребро	Лит.	Масса	Масшт.
Пров.		Шаталина				И	1,8	1:10
Рук. гр.		Шаталина				Лист	Листов 1	
Н. контр.		Лейтес			Лист 66 ГОСТ 19903-74 Ст.3 ГОСТ 14637-69	Госстрой СССР сантехпроект г. Москва		
Утв.		Вайнберг						

Формат 11

А14М023. 013

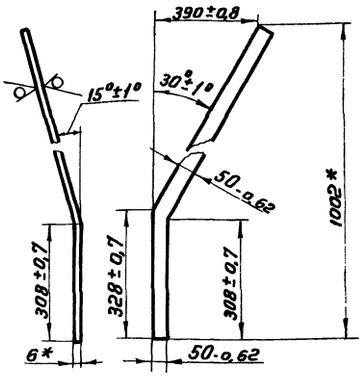

А14М023.013-01 зеркальное отражение
Остальное - см. А14М023. 013

М 1:20

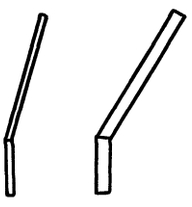

* Размеры для справок

Изм.	Лист	№ докум.	Подп.	Дата	А14М023. 013			
Разраб.		Козлова			Ребро	Лит.	Масса	Масшт.
Пров.		Шаталина				И	2,2	1:10
Рук. гр.		Шаталина				Лист	Листов 1	
Н. контр.		Лейтес			Лист 66 ГОСТ 19903-74 Ст.3 ГОСТ 14637-69	Госстрой СССР сантехпроект г. Москва		
Утв.		Вайнберг						

Формат 11

Инв. № подл. | Подп. и дата | Взам. инв. № | Инв. № дубл. | Подп. и дата

А14М023. 014

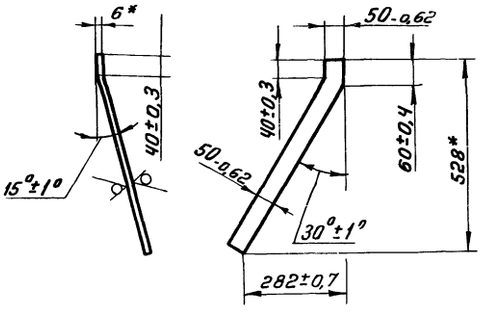

А14М023.014-01-зеркальное отражение
Остальное - см. А14М023. 014

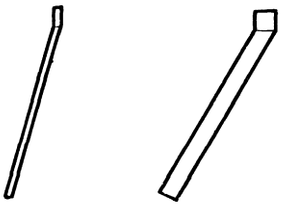

* Размеры для справок

Изм.	Лист	№ докум.	Подп.	Дата	А14М023. 014			
Разраб.		Козлова			Ребро	Лит.	Масса	Масшт.
Пров.		Шаталина				И	1,2	1:10
Рук. гр.		Шаталина				Лист	Листов 1	
Н. контр.		Лейтес			Лист 66 ГОСТ 19903-74 Ст3 ГОСТ 14637-69	Госстрой СССР сантехпроект г. москва		
Утв.		Вайнберг						

Формат 11

А14М023. 015

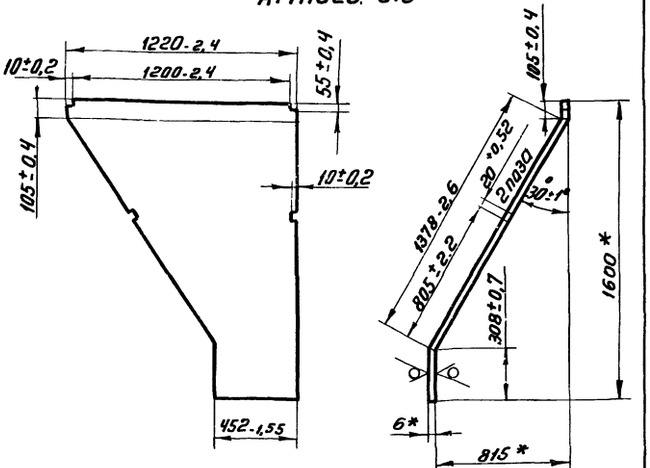

А14М023.015-01 - зеркальное отражение
Остальное - см А14М023. 015

М1:40

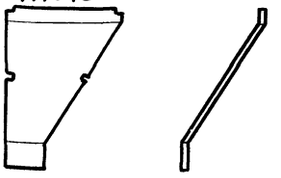

* Размеры для справок

Изм.	Лист	№ докум.	Подп.	Дата	А14М023. 015			
Разраб.		Козлова			Стенка задняя	Лит.	Масса	Масшт.
Пров.		Шаталина				И	69,7	1:20
Рук. гр.		Шаталина				Лист	Листов 1	
Н. контр.		Лейтес			Лист 66 ГОСТ 19903-74 Ст3 ГОСТ 14637-69	Госстрой СССР сантехпроект г. москва		
Утв.		Вайнберг						

Инв. № подл. | Подп. и дата | Взам. инв. № | Инв. № дубл. | Подп. и дата

А14М023.016

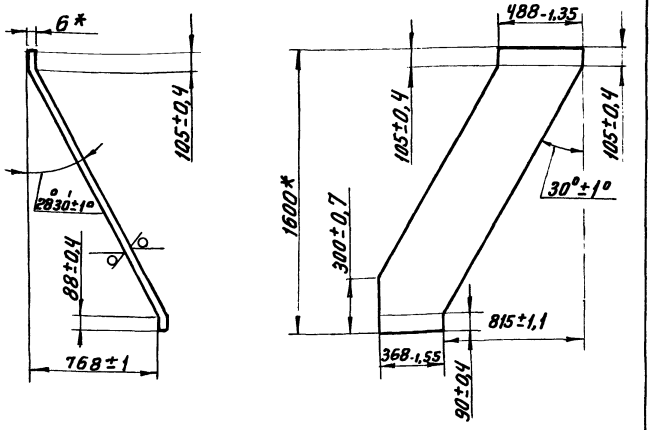

А14М023.016-01- зеркальное отражение
Остальное - см А14М023.016

М 1:40

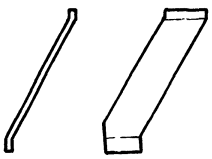

* Размеры для справок

Изм.	Лист	N докум.	Подп.	Дата
Разраб.		Козлова		11-15
Пров.		Шаталина		
Рук. гр.		Шаталина		
Н.контр.		Лейтес		
Утв.		Вайнберг		

А14М023.016

Стенка боковая

Лит.	Масса	Масшт.
И	41,2	1:20

Лист Листов 1

Лист Б6 ГОСТ 19903-74
Ст3 ГОСТ 14637-69

Госстрой СССР
Сантехпроект
г. Москва

Формат 11

Инв.№подл. | Подп. и дата | Взам.инв.№ | Инв.№дубл. | Подп. и дата

А14М023.020

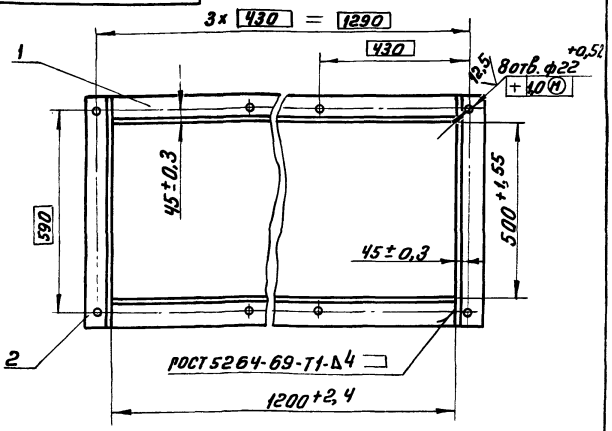

Форм.	Зона	Поз.	Обозначение	Наименование	Кол.	Примечание
				Детали		
Б4		1	А14М023.017	Уголок		
				Уголок Б-80х80х6 ГОСТ 8509-72 Ст.3 ГОСТ 535-58		
				L=1200-2,4	2	8,8кг
Б4		2	А14М023.018	Уголок		
				Уголок Б-80х80х6 ГОСТ 8509-72 Ст.3 ГОСТ 535-58		
				L=660-2,0	2	4,9кг

А14М023.020

Фланец

Лит.	Масса	Масшт.
И	27,3	1:10

Лист Листов 1

Госстрой СССР
Сантехпроект
г. Москва

Формат 11

А14М024.015

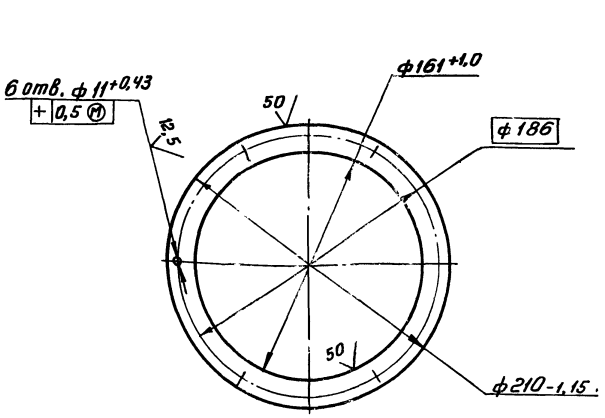

Изм.	Лист	N докум.	Подп.	Дата
Разраб.		Волобуева		
Пров.		Шаталина		
Рук. гр.		Шаталина		
Н.контр.		Лейтес		
Утв.		Вайнберг		

А14М024.015

Фланец

Лит.	Масса	Масшт.
И	0,7	1:2,5

Лист Листов 1

Лист Б6 ГОСТ 19903-74
Ст3 ГОСТ 14637-69

Госстрой СССР
Сантехпроект
г. Москва

Формат 11

А14М024.021

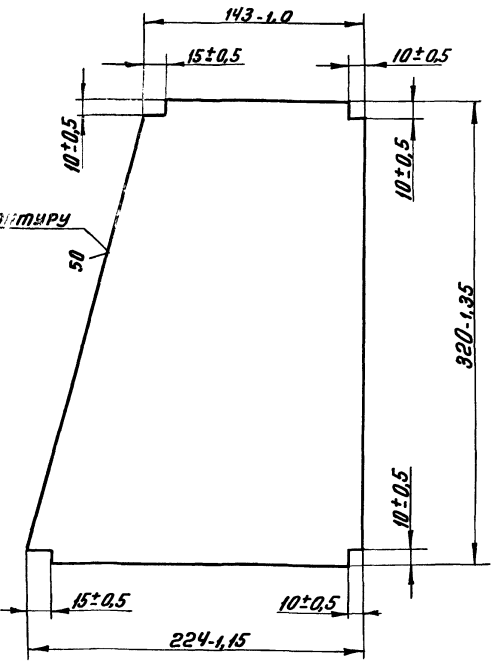

Изм.	Лист	N докум.	Подп.	Дата
Разраб.		Волобуева		
Пров.		Шаталина		
Рук. гр.		Шаталина		
Н.контр.		Лейтес		
Утв.		Вайнберг		

А14М024.021

Стенка

Лит.	Масса	Масшт.
И	3,0	1:2,5

Лист Листов 1

Лист Б6 ГОСТ 19903-74
Ст.3 ГОСТ 14637-69

Госстрой СССР
Сантехпроект
г. Москва

Формат 11

Формат	Зона	Поз.	Обозначение	Наименование	Кол.	Примечание
				Документация		
22			А14М024. 000СБ	Сборочный чертеж		
				Сборочные единицы		
11		1	А14М020. 000	Люк 300×500	1	
11		2	А14М024. 010	Корпус	1	
				Стандартные изделия		
				Болты ГОСТ 7798-70		
		3		М10×35. 36	10	
		4		М20×55. 36	10	
				Гайки ГОСТ 5915-70		
		5		М10. 4	10	
		6		М20. 4	10	
		7		Шайба 20.02 ГОСТ 10906-66	10	
				Материалы		
		8		Шнур асбестовый ф10 ГОСТ 1779-72	50 м	

Изм.	Лист	№ докум.	Подп.	Дата
Разраб.		Волобуева		
Пров.		Шаталина		
Рук. group		Шаталина		
Н. контр.		Лейтес		
Утв.		Вайнберг		

А14М024. 000

Опорная рама с бункером под экономайзер

Лит.	Лист	Листов
И		1

Госстрой СССР Сантехпроект г. Москва

Формат А1

Формат	Зона	Поз.	Обозначение	Наименование	Кол.	Примечание
				Документация		
*)			А14М024. 010	Сборочный чертеж		*) 12; 22
				Детали		
11		1	А14М024 001	Ребро	4	
		2	-01	Ребро	5	
		3	-02	Ребро	4	
		4	-03	Ребро	5	
12		5	А14М024. 002	Лист	1	
		6	-01	Лист	1	
БЧ		7	А14М024. 003	Полоса Лист Б12 ГОСТ 19903-74 Ст3 ГОСТ 14637-69		
				310-1,35×1320-2,6	2	38,5 кг
БЧ		8	А14М024. 004	Ребро Полоса 5×50 ГОСТ 103-76 Ст3 ГОСТ 535-58		
				L=950-2,2	2	2,0 кг
11		9	А14М024. 005	Ребро	1	
12		10	А14М024. 006	Переход	1	
11		11	А14М024. 007	Стойка	2	
11		12	А14М024. 008	Лист	2	

Инв. № подл. | Подп. и дата | Взам. инв. № | Инв. № дубл. | Подп. и дата

Изм.	Лист	№ докум.	Подп.	Дата
Разраб.		Волобуева		
Пров.		Шаталина		
Рук. group		Шаталина		
Н. контр.		Лейтес		
Утв.		Вайнберг		

А14М024. 010

Корпус

Лит.	Лист	Листов
И	1	3

Госстрой СССР Сантехпроект г. Москва

Формат А1

Формат	Зона	Поз.	Обозначение	Наименование	Кол.	Примечание
БЧ		13	А14М024. 009	Полоса Лист Б12 ГОСТ 19903-74 Ст3 ГОСТ 14637-69		
				500-1,55×1235-2,4	2	58,3 кг
БЧ		14	А14М024. 011	Ребро Полоса 5×50 ГОСТ 103-76 Ст3 ГОСТ 535-58		
				L=600-2,0	2	1,2 кг
БЧ		15	А14М024. 012	Труба Труба 159×4,5 ГОСТ 8732-70 В20 ГОСТ 8731-74		
				L=77-0,74	1	1,2 кг
БЧ		16	А14М024. 013	Лист Лист Б6 ГОСТ 19903-74 Ст3 ГОСТ 14637-69		
				143-1,0×488-1,55	1	3,5 кг
БЧ		17	А14М024. 014	Лист Лист Б6 ГОСТ 19903-74 Ст3 ГОСТ 14637-69		
				224-1,15×488-1,55	1	5,3 кг
11		18	А14М024. 015	Фланец	1	
БЧ		19	А14М024. 016	Полоса Лист Б12 ГОСТ 19903-74 Ст3 ГОСТ 14637-69		
				150-1,0×1185-2,4	2	8,4 кг
БЧ		20	А14М024. 017	Полоса Лист Б12 ГОСТ 19903-74 Ст3 ГОСТ 14637-69		
				150-1,0×1890-3,0	2	13,3 кг

Инв. № подл. | Подп. и дата | Взам. инв. № | Инв. № дубл. | Подп. и дата

Изм.	Лист	№ докум.	Подп.	Дата

А14М024. 010

Лист 2

Формат А1

Формат	Зона	Поз.	Обозначение	Наименование	Кол.	Примечание
БЧ		21	А14М024. 018	Полоса Лист Б6 ГОСТ 19903-74 Ст3 ГОСТ 14637-69		
				60-0,74×620-1,55	2	1,8 кг
БЧ		22	А14М024 019	Полоса Лист Б6 ГОСТ 19903-74 Ст3 ГОСТ 14637-69		
				60-0,74×300-1,35	2	0,85 кг
11		23	А14М024. 021	Стенка	2	
БЧ		24	А14М024. 022	Стойка Лист Б12 ГОСТ 19903-74 Ст3 ГОСТ 14637-69		
				546-1,8×1920-3,0	1	98,9 кг

Инв. № подл. | Подп. и дата | Взам. инв. № | Инв. № дубл. | Подп. и дата

Изм.	Лист	№ докум.	Подп.	Дата

А14М024. 010

Лист 3

Формат А1

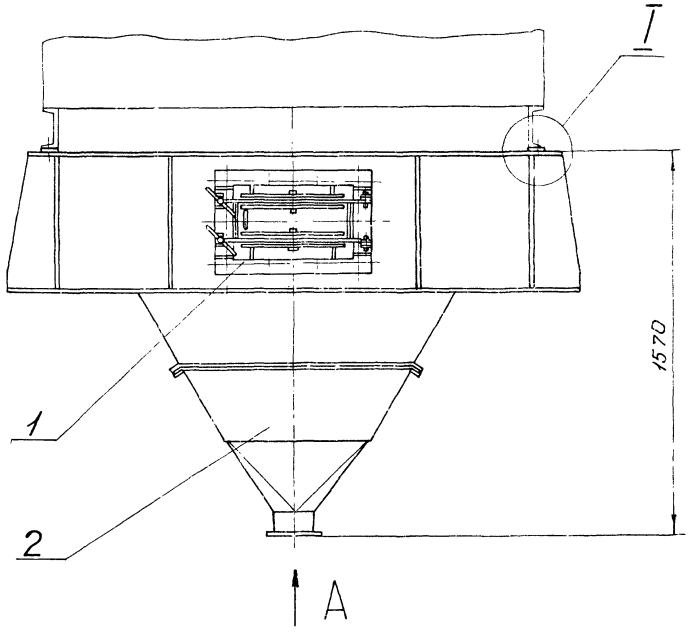

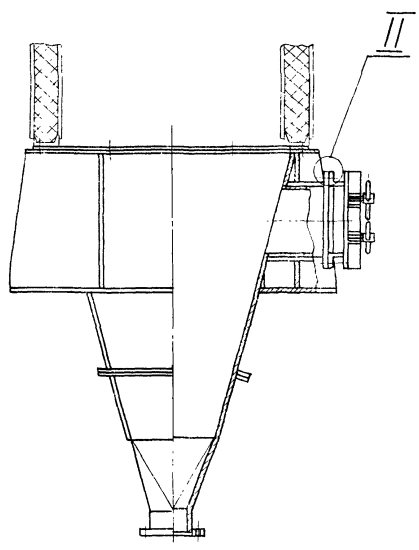

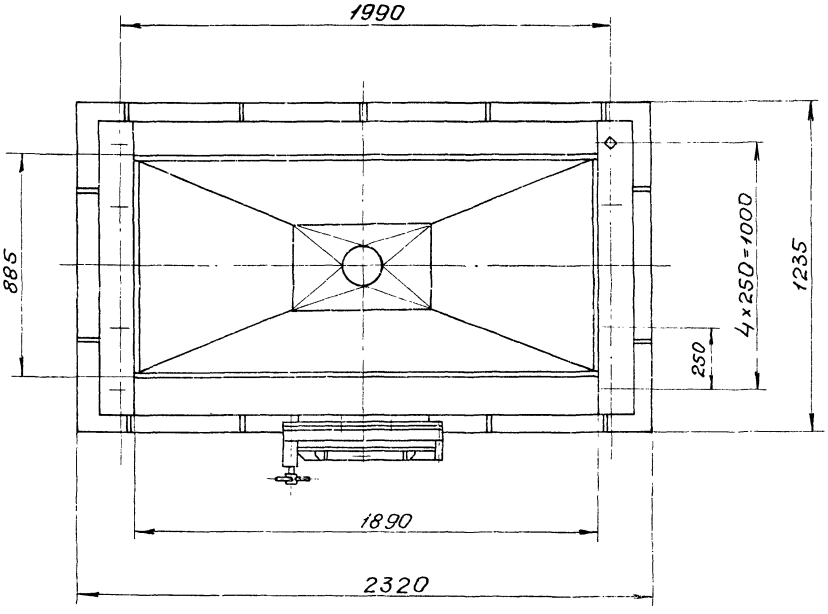

Вид А
М1:5

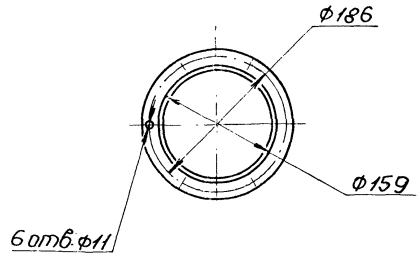

II
М1:4

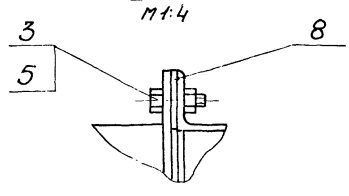

I
М1:4

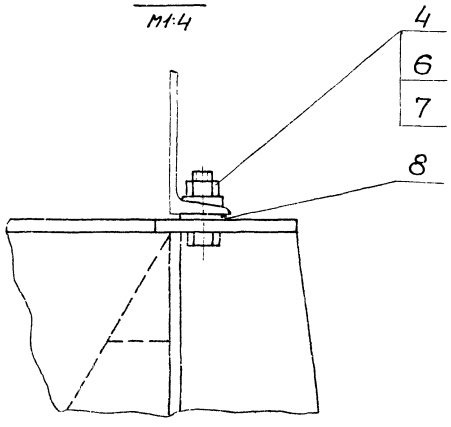

Размеры для справок.

					А14М024.000СБ		
Изм.	Лист.	№ докум.	Подп.	Дата	Опорная рама с бункер-ромлов экономайзер. Сборочный чертеж.	Лит.	Масса / Масшт.
Разраб.		Волобуева				И	933.0 / 1:15
Пров.		Шатилина				Лист	Листов 1
Рук. гр.		Шатилина					
Гл. спец.		Вайнберг				Госстрой СССР Союзтяжпроект г. Москва	
Н. контр.		Лемище с					
Утв.		Спивак					

Серия 903.1-12 Альбом XIX

Инв. № подл. | Подп. и дата | Взам. инв. № | Инв. № дубл. | Подп. и дата

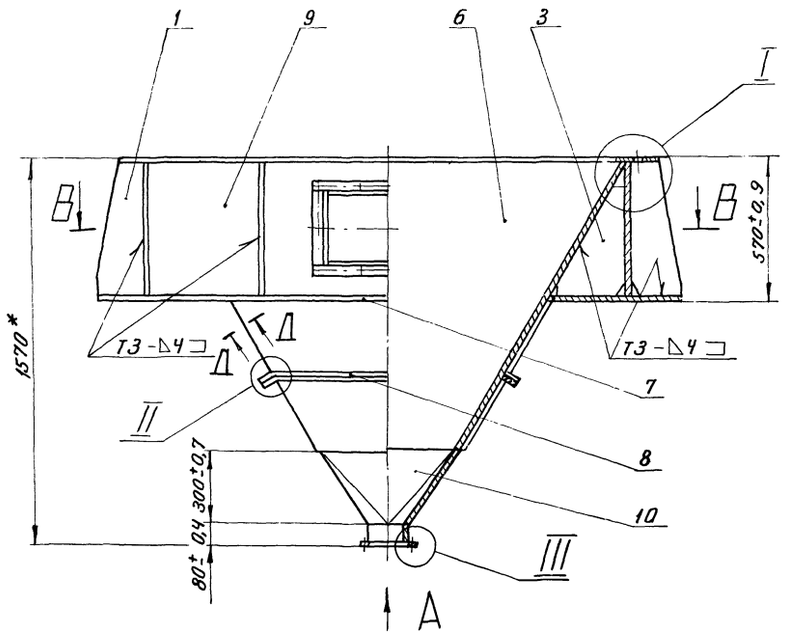

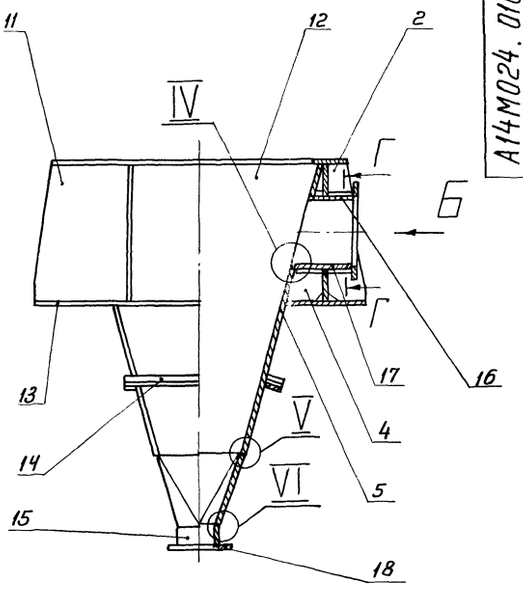

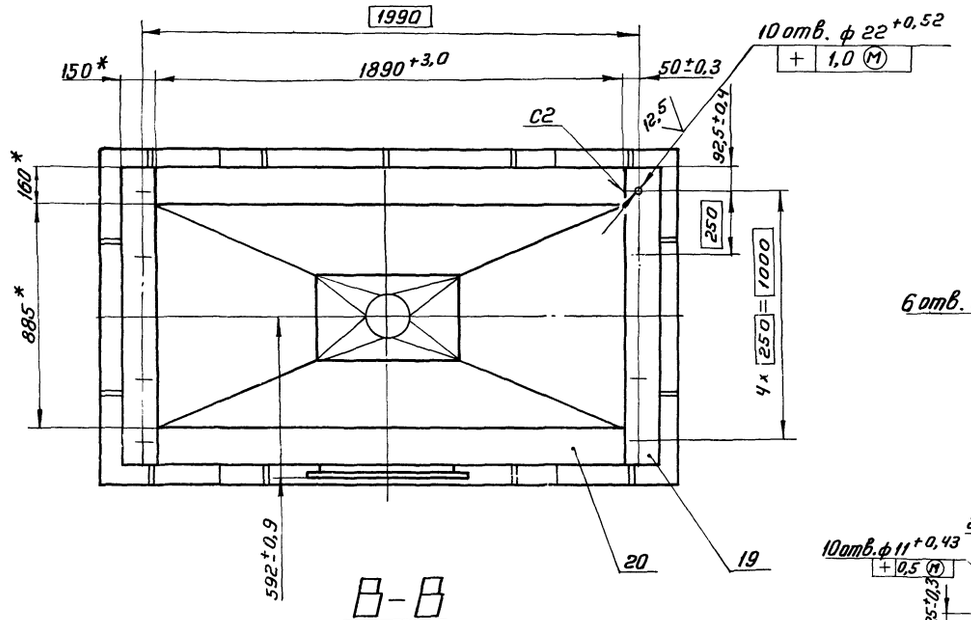

В-В

Вид А
М1:5

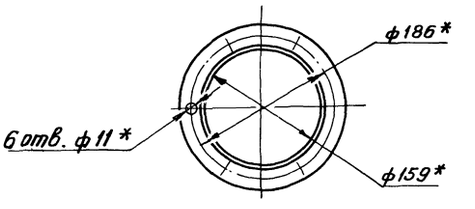

Вид Б
М1:10

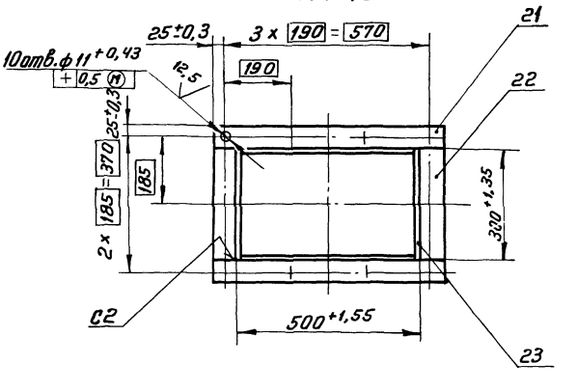

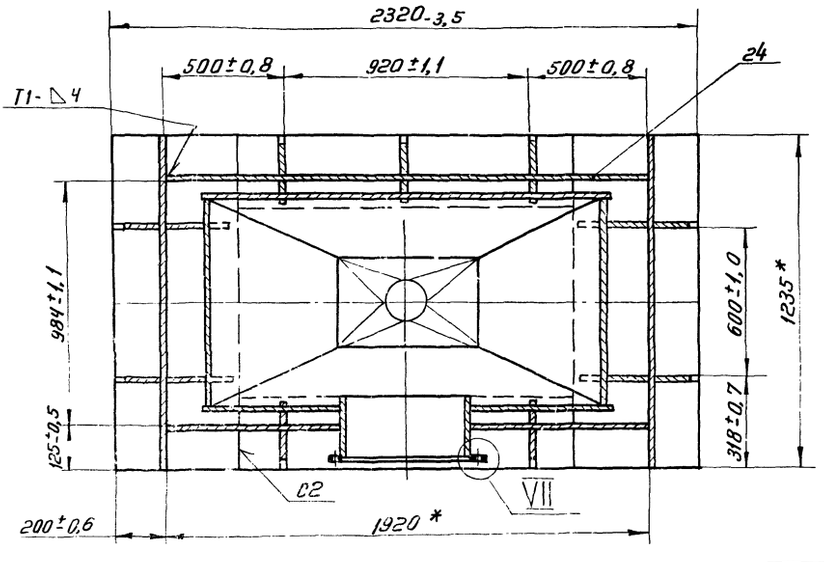

1* Размеры для справок.
2. Сварные швы по ГОСТ 5264-69.

				А14М024.010СБ			
Изм.	Лист	N док.	Подп.	Дата			
Разраб.		Волобуева			Корпус сборочный чертеж	Лит.	Масса	Масшт.
Пров.		Шаталина				И	889,1	1:15
Рук. гр.		Шаталина						
Гл. спец.		Вайнберг				Лист 1	Листов 2	
Н. контр.		Лейтес				Госстрой СССР Сантехпроект г. Москва		
Утв.		Спивак						

I
М1:2

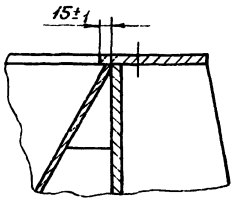

II
М1:2

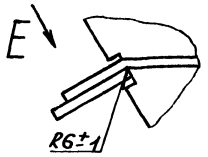

III
М1:1

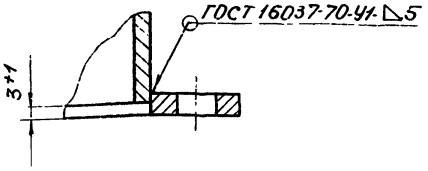

IV
М1:1

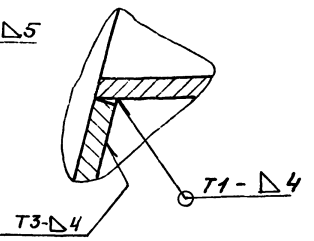

V
М1:1

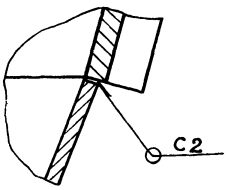

VI
М1:1

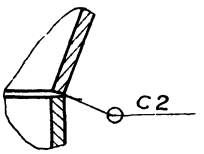

VII
М1:1

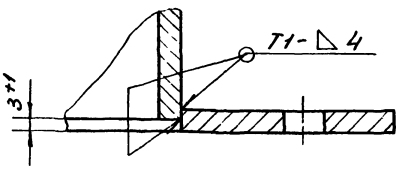

Г-Г

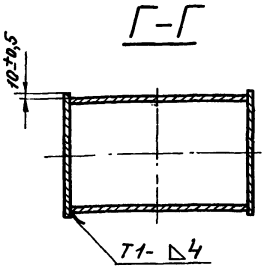

Д-Д
М1:1

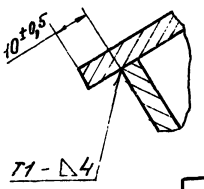

Вид E
М1:2

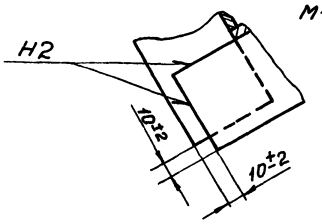

Изм.	Лист	№ докум.	Подп.	Дата

А14М024.010СБ

Лист 2

Формат А2

Инв. № подл. | Подп. и дата | Взам. инв. № | Инв. № дубл. | Подп. и дата

(✓)А

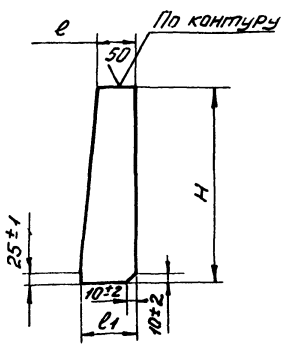

Обозначение	Размеры, мм			Масса, кг
	е	е1	Н	
А14М024.001	123-1,0	188-1,15	546-1,8	5,8
-01	88-0,87	113-0,87		5,6
-02	53-0,74	300-1,35	450-1,55	6,2
-03	25-0,52	140-1,0		3,1

Альбом XIX

Серия 903-1-152

Изм.	Лист	№ докум.	Подп.	Дата
Разраб.	Волобуева			
Пров.	Шаталина			
Рук. гр.	Шаталина			
Н. контр.	Лещиев			

А14М024.001

Ребро

Лит. И | Масса: См. табл. | Масштаб: 1:10

Лист | Листов 1

Лист Б10 ГОСТ 19903-74
Ст.3 ГОСТ 14637-69

Госстрой СССР Сантехпроект г. Москва

(✓)А

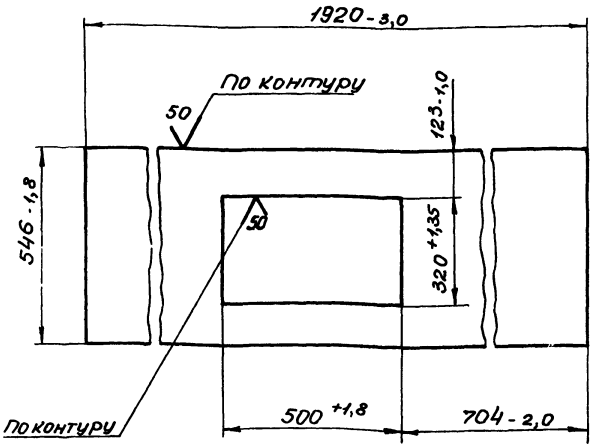

Изм.	Лист	№ докум.	Подп.	Дата
Разраб.	Воробьева			
Пров.	Шаталина			
Рук. гр.	Шаталина			
Н. контр.	Лещиев			
Гл. инж.	Зайчик			

А14М024.005

Ребро

Лит. И | Масса: 84,8 | Масштаб: 1:10

Лист | Листов 1

Лист Б12 ГОСТ 19903-74
Ст.3 ГОСТ 14637-69

Госстрой СССР Сантехпроект г. Москва

Инв. № подл. | Подп. и дата | Взам. инв. № | Инв. № дубл. | Подп. и дата

15582-20 36

Формат А2

А14М024. 002

А14М 024. 002

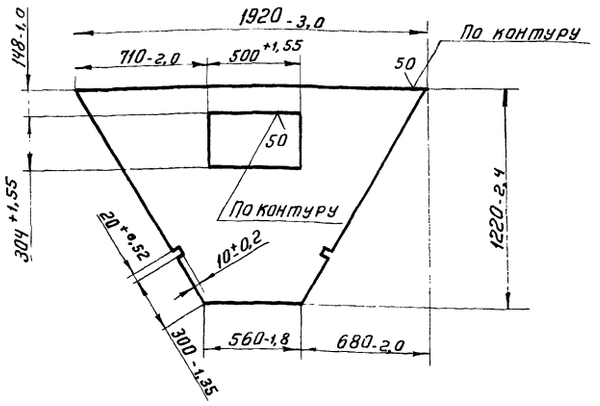

А14М 024. 002-01

Остальное - см. А14М024. 002

М1:40

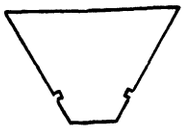

Обозначение	Масса, кг
А14М024. 002	64,1
— 01	71,2

					А14М024. 002			
Изм.	Лист	Н докум.	Подп.	Дата		Лит.	Масса	Масшт.
Разраб.		Козлова			Лист	И	см. табл.	1:20
Пров.		Шаталина						
Рук. гр.		Шаталина				Лист	Листов 1	
Н. контр.		Лейтес			Лист Б6 ГОСТ 19903-74 Ст.3 ГОСТ 14637-69	Госстрой СССР Сантехпроект г. Москва		
Утв.		Вайнберг						

Формат А1

А14М024. 006

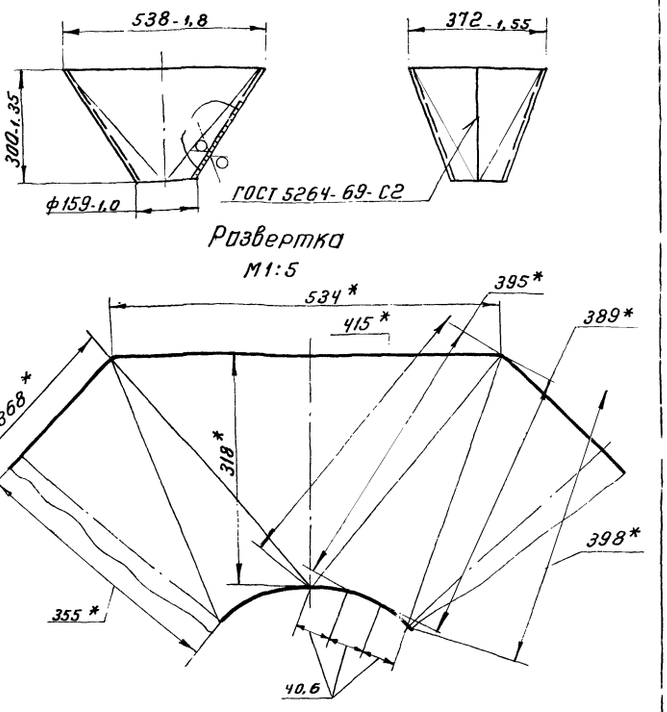

* Размеры для справок

Инв. № подл. | Подп. и дата | Взам. инв. № | Инв. № дубл. | Подп. и дата

					А14М024. 006			
Изм.	Лист	Н докум.	Подп.	Дата		Лит.	Масса	Масшт.
Разраб.		Володуева			Переход	И	10,6	1:4
Пров.		Шаталина						
Рук. гр.		Шаталина				Лист	Листов 1	
Н. контр.		Лейтес			Лист Б4 ГОСТ 19903-74 Ст.3 ГОСТ 14637-69	Госстрой СССР Сантехпроект г. Москва		
Утв.		Вайнберг						

Формат А1

А14М024. 007

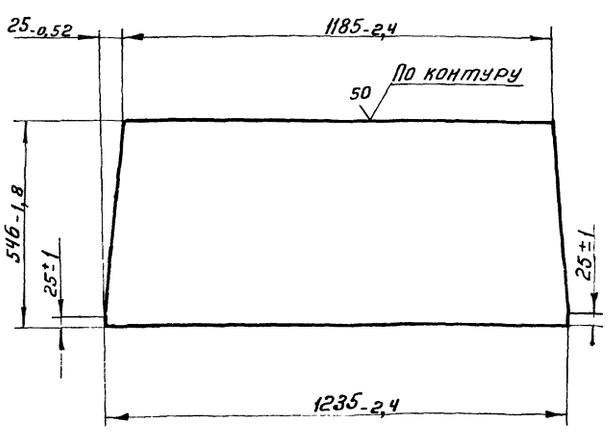

					А14М024. 007			
Изм.	Лист	Н докум.	Подп.	Дата		Лит.	Масса	Масшт.
Пров.		Шаталина			Стойка	И	61,0	1:10
Рук. гр.		Шаталина						
Н. контр.		Лейтес			Лист Б12 ГОСТ 19903-74 Ст.3 ГОСТ 14637-69	Госстрой СССР Сантехпроект г. Москва		
Утв.		Вайнберг						

Формат А1

А14М024. 008

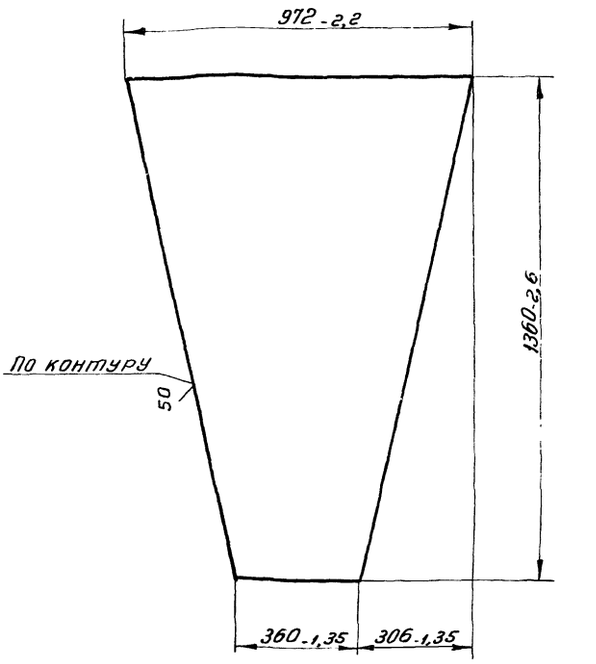

Инв. № подл. | Подп. и дата | Взам. инв. № | Инв. № дубл. | Подп. и дата

					А14М024. 008			
Изм.	Лист	Н докум.	Подп.	Дата		Лит.	Масса	Масшт.
Разраб.		Володуева			Лист	И	40,3	1:10
Пров.		Шаталина						
Рук. гр.		Шаталина				Лист	Листов 1	
Н. контр.		Лейтес			Лист Б6 ГОСТ 19903-74 Ст.3 ГОСТ 14637-69	Госстрой СССР Сантехпроект г. Москва		
Утв.		Вайнберг						

Копировал 15582-20 (37) Формат А1

gost.e-ecolog.ru