ТИПОВОЙ ПРОЕКТ

903-1-152

Котельная с 3 котлами КЕ-4-14С

ОТОПИТЕЛЬНО-ПРОИЗВОДСТВЕННАЯ С ЦЕНТРАЛИЗОВАННЫМ ГОРЯЧИМ ВОДОСНАБЖЕНИЕМ ИЗ КОТЕЛЬНОЙ

ТОПЛИВО - КАМЕННЫЕ И БУРЫЕ УГЛИ

АЛЬБОМ XII

ЩИТЫ СТАНЦИЙ УПРАВЛЕНИЯ. ЗАДАНИЕ ЗАВОДУ-ИЗГОТОВИТЕЛЮ.

Заменен
903-1-152.86
и 3.87

15582-13
ЦЕНА 1-20

gost.e-ecolog.ru

ЦЕНТРАЛЬНЫЙ ИНСТИТУТ ТИПОВОГО ПРОЕКТИРОВАНИЯ
ГОССТРОЯ СССР

Москва, А-445, Смольная ул., 22

Сдано в печать 1979 года

Заказ № 2611 Тираж 610 экз

ТИПОВОЙ ПРОЕКТ

903-1-152

КОТЕЛЬНАЯ С 3 КОТЛАМИ КЕ-4-14С

ОТОПИТЕЛЬНО-ПРОИЗВОДСТВЕННАЯ С ЦЕНТРАЛИЗОВАННЫМ ГОРЯЧИМ ВОДОСНАБЖЕНИЕМ ИЗ КОТЕЛЬНОЙ

ТОПЛИВО - КАМЕННЫЕ И БУРЫЕ УГЛИ

СОСТАВ ПРОЕКТА

NN альбомов	Наименование альбомов
	Архитектурно-строительная часть
I/1	Здание с панельными стенами.
I/2	Здание с кирпичными стенами.
II	Конструкции, узлы и детали общие для вариантов здания с панельными и кирпичными стенами
III	Топливоподача
IV	Чертежи арматурных и закладных изделий.
	Тепломеханическая часть
V	Компоновка оборудования котельной
VI	Общекотельные и соединительные трубопроводы водоподогревательная установка. Установка горячего водоснабжения
VII	Котлоагрегат (топливо - каменные угли)
VIII	Котлоагрегат (топливо - бурые угли)
IX	Водоподготовка
	Электротехническая часть
X	Котельная. Силовое электрооборудование и электроосвещение.
XI	Топливоподача, силовое электрооборудование и электроосвещение
XII	Щиты станций управления. Задание заводу изготовителю.
XIII	Котельная схемы управления электродвигателями
	Автоматизация
XIV	Схемы функциональные и внешних проводок. Планы расположения. Блоки местных приборов.
XV	Общие виды щитов.
XVI	Схемы электрические принципиальные

NN альбомов	Наименование альбомов
	Санитарно-техническая часть
XVII	Отопление и вентиляция, водопровод и канализация, механизация транспорта
XVII	Механизация топливоподачи и шлакозолоудаления
	Конструкторские чертежи
XIX	Сочленение исполнительных механизмов
XX	Газопроводы и воздухопроводы, металлоконструкции котлоагрегата
	Заказные спецификации
XXI	Тепломеханическая, санитарно-техническая части, механизация транспорта топливоподачи и шлакозолоудаления. Опросные листы.
XXII	Электротехническая часть.
XXIII	Автоматизация. Спецификация на приборы изделия и материалы
XXIV	Экономика. Технико-экономическая часть.
	Сметы
XXV	Сводка затрат и сметы на строительные работы (для здания с панельными стенами)
XXVI	Сводка затрат и сметы на строительные работы (для здания с кирпичными стенами)
XXVII	Сметы на тепломеханическую, электротехническую, санитарно-техническую части автоматизацию и механизацию транспорта.

ПРИМЕНЕННЫЕ МАТЕРИАЛЫ:
ТИПОВОЙ ПРОЕКТ 907-2-134 Ж/Б ДЫМОВАЯ ТРУБА H=30м ; Ду=1,0м. РАСПРОСТРАНИТЕЛЬ ВНИИ ТЕПЛОПРОЕКТ И ТИПОВОЙ ПРОЕКТ 704-1-110 АЛЬБОМЫ I; VIII РЕЗЕРВУАР ГОРИЗОНТАЛЬНЫЙ ЕМКОСТЬЮ 50м³ РАСПРОСТРАНИТЕЛЬ КИЕВСКИЙ ФИЛИАЛ ЦИТП.

АЛЬБОМ XII

ГЛАВНЫЙ ИНЖЕНЕР ИНСТИТУТА — ШИЛЛЕР Ю.И.
ГЛАВНЫЙ ИНЖЕНЕР ПРОЕКТА — РАСКИН Е.Д.

РАЗРАБОТАН
ГПИ САНТЕХПРОЕКТ
ГЛАВПРОМСТРОЙПРОЕКТА
ГОССТРОЯ СССР
ГПИ СОЮЗПРОММЕХАНИЗАЦИЯ
МИНТЯЖМАШ СССР

УТВЕРЖДЕН
И ВВЕДЕН В ДЕЙСТВИЕ
ГПИ САНТЕХПРОЕКТ
ПРИКАЗ №143 ОТ 16/X 1978г.

п/п	Наименование	N листа	N стр.	Прим.
1	2	3	4	5
1	Содержание альбома	ЭЗ-0	3	
2	Щиты станций управления. Задание заводу-изготовителю. Перечень чертежей.	ЭЗ-1	3	
3	Щит станций управления 1ЩСУ (3ЩСУ). Общий вид.	ЭЗ-2	4	
4	Щит станций управления 1ЩСУ (3ЩСУ). Технические данные электрооборудования.	ЭЗ-3	4	
5	Щит станций управления 1ЩСУ (3ЩСУ) Схема соединений.	ЭЗ-4	5	
6	Щит станций управления 2ЩСУ. Общий вид.	ЭЗ-5	6	
7	Щит станций управления 2ЩСУ. Технические данные электрооборудования.	ЭЗ-6	6	
8	Щит станций управления 2ЩСУ. Схема соединений.	ЭЗ-7	7-8	На 2 х листах
9	Щит станций управления 4ЩСУ. Общий вид.	ЭЗ-8	9	
10	Щит станций управления 4ЩСУ. Технические данные электрооборудования.	ЭЗ-9	9	
11	Щит станций управления 4ЩСУ Перечень надписей.	ЭЗ-10	9	
12	Щит станций управления 4ЩСУ. Схема соединений. Панели 1, 2	ЭЗ-11	10	
13	Щит станций управления 4ЩСУ. Схема соединений. Панели 3÷4.	ЭЗ-12	11	
14	Щит станций управления ЩСУТ 1. Общий вид.	ЭЗ-13	12	
15	Щит станций управления ЩСУТ 1. Технические данные электрооборудования.	ЭЗ-14	12	
16	Щит станций управления ЩСУТ 1. Перечень надписей.	ЭЗ-15	12	
17	Щит станций управления ЩСУТ 1 Схема соединений.	ЭЗ-16	13-14	На 2 х листах
18	Щит управления ЩУТ 2. Общий вид.	ЭЗ-17	15	
19	Щит управления ЩУТ 2. Технические данные электрооборудования.	ЭЗ-18	16	
20	Щит управления ЩУТ 2. Перечень надписей.	ЭЗ-19	16	
21	Щит управления ЩУТ 2. Схема соединений.	ЭЗ-20	17,18	На 3 х листах

Изм. Лист	Кол. изм.	Подп.	Дата	ТП 903-1-152 ЭЗ-0			
Разраб.	Колесникова			Котельная с 3 котлами КЕ-4-14С. Топливо-каменные и бурые угли.	Стадия	Лист	Листов
Пров.	Малик				Р	1	1
Гл. спец.	Немец			Содержание альбома.	Госстрой СССР Сантехпроект		
Нач. отд.	Гольбаум						
Гл. инж. пр.	Раскин						

NN листов	Наименование	Примеч.
1	2	3
ЭЗ-1	Щиты станции управления Задание заводу-изготовителю Перечень чертежей.	
ЭЗ-2	Щит станций управления 1ЩСУ (3ЩСУ). Общий вид	
ЭЗ-3	Щит станций управления 1ЩСУ (3ЩСУ). Технические данные электрооборудования	
ЭЗ-4	Щит станций управления 1ЩСУ (3ЩСУ) Схема соединений	
ЭЗ-5	Щит станций управления 2ЩСУ Общий вид.	
ЭЗ-6	Щит станций управления 2ЩСУ. Технические данные электрооборудования.	
ЭЗ-7	Щит станций управления 2ЩСУ. Схема соединений.	
ЭЗ-8	Щит станций управления 4ЩСУ Общий вид.	
ЭЗ-9	Щит станций управления 4ЩСУ. Технические данные электрооборудования	
ЭЗ-10	Щит станций управления 4ЩСУ. Перечень надписей.	
ЭЗ-11	Щит станций управления 4ЩСУ. Схема соединений. Панели 1, 2	
ЭЗ-12	Щит станций управления 4ЩСУ. Схема соединений. Панели 3, 4.	
ЭЗ-13	Щит станций управления ЩСУТ 1. Общий вид.	
ЭЗ-14	Щит станций управления ЩСУТ 1. Технические данные электрооборудования.	
ЭЗ-15	Щит станций управления ЩСУТ 1. Перечень надписей.	
ЭЗ-16	Щит станций управления ЩСУТ 1. Схема соединений.	
ЭЗ-17	Щит управления ЩУТ 2. Общий вид	
ЭЗ-18	Щит управления ЩУТ 2. Технические данные электрооборудования.	
ЭЗ-19	Щит управления ЩУТ 2. Перечень надписей.	На 3 х листах
ЭЗ-20	Щит управления ЩУТ 2. Схема соединений.	

Изм. Лист	Кол. изм.	Подп.	Дата	ТП 903-1-152 ЭЗ-1			
Разр.	Колесникова			Котельная с 3 котлами КЕ-4-14С. Топливо-каменные и бурые угли.	Стадия	Лист	Листов
Пров.	Малик				Р	1	1
Гл. спец.	Немец			Щиты станций управления. Задание заводу-изготовителю. Перечень чертежей	САНТЕХПРОЕКТ		
Нач. отд.	Гольбаум						
Гл. инж. пр.	Раскин						

Типовой проект 903-1-152 Альбом XII

Типовой проект 903-1-152 Альбом XII

33-2

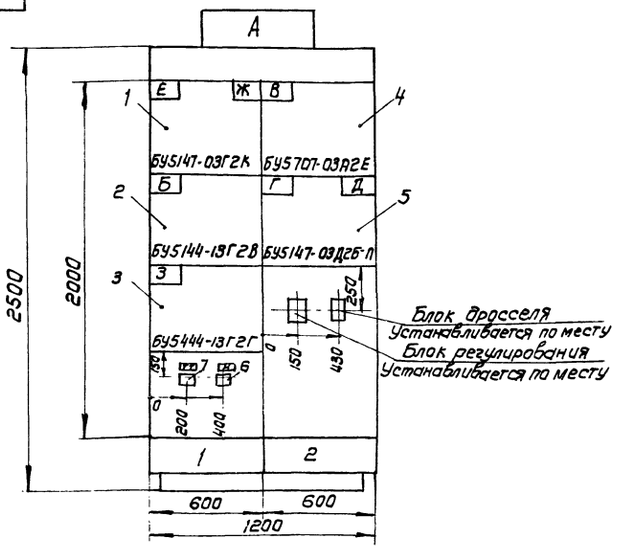

Вид сверху

М 1:50

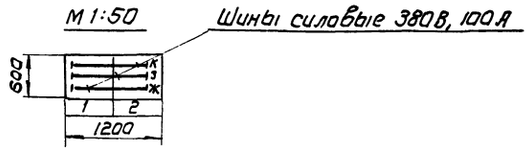

1. По данному чертежу изготовить 2 щита станций управления.
2. Номера приводов в зависимости от обозначения щита по проекту приведены в таблице 1.
3. Технические данные электрооборудования см. лист 33-3.

Таблица 1

Обозначение щита	Номер привода							Обозн. аппарата
А	Б	В	Г	Д	Е	Ж	З	И
1ПЩСУ	1П1	1П2	1П3	1П4	1П5	1П6	1П7	1П7-РМ
3ПЩСУ	3П1	3П2	3П3	3П4	3П5	3П6	3П7	3П7-РМ

Номер секции		1	
Надписи на нижнем обрамлении		1	2
Надписи на верхнем обрамлении и на карнизе сзади щита	1ая строка	Котлоагрегат	
	2ая строка	Е, Ж-забрасыв. N1, N2	В-вентилятор дутьевой
	3ья строка	Б-Дымосос	Г-вент. возврата уноса
	4ая строка	З-скрепер	Д-Решетка
Схема соединений секций щита		33-4	
Принципиальные схемы приводов		Том 34 листы 3; 7; 8; 9; 10	Том 34 листы 4, 5, 6

Изм.	Лист	Кол. изм.	Подп.	Дата	ТП 903-1	33-2		
Инжен.		Фитерер			Котельная с 3 котлами КЕ-4-14С. Топливо - каменные и бурые угли.	Стадия	Марка	Масшт.
Ст. инж.		Колесникова				Р		1:20
Рук. гр.		Малик			Щит станций управления 1ПЩСУ (3ПЩСУ). Общий вид.	Лист 1	Листов:	
Гл. спец.		Немец				САНТЕХПРОЕКТ		
Нач. отд.		Гахбойм						
Гл. инж. пр.		Раскин						

Поз.	Панель	Обознач. по схеме	Наименование	Кол.	Тип	Номин. данные цепей: Главной V, В	Главной J, А	Упр. V, В	Данные по заказу и вспомогательные технические данные	Примеч.
1	1	—	Блок управления	1	БУ5147-03Г2К	~380	3,2	220		
2	1	—	Блок управления	1	БУ5144-13Г2В	~380	25	220		
3	1	—	Блок управления	1	БУ5444-13Г2Г	~380	32	220		
4	2	—	Блок управления	1	БУ5707-03А2Е	~380	12,5 12,5 16	220		
5	2	—	Блок управления	1	БУ5147-03Д2Б-Д	~380	6,3 12,5	220		
6	1	РМ	Реле максимального тока	1	РТ-40/50	—	50	—	13, 1Р соединение катушек параллельное	Заднее присоед.
7	1	ТТ	Трансформатор тока	1	ТТ-20	—	—	—	Коэффициент трансформации 40/5	

Изм.	Лист	Кол. изм.	Подп.	Дата	ТП 903-1-152	33-3		
Разраб.		Фитерер			Котельная с 3 котлами КЕ-4-14С. Топливо - каменные и бурые угли.	Стадия	Лист	Листов
Рук. гр.		Малик				Р	1	1
Гл. спец.		Немец			Щит станции управления 1ПЩСУ (3ПЩСУ). Технические данные электрооборудования.	САНТЕХПРОЕКТ		
Нач. отд.		Гахбойм						
Гл. инж. пр.		Раскин						

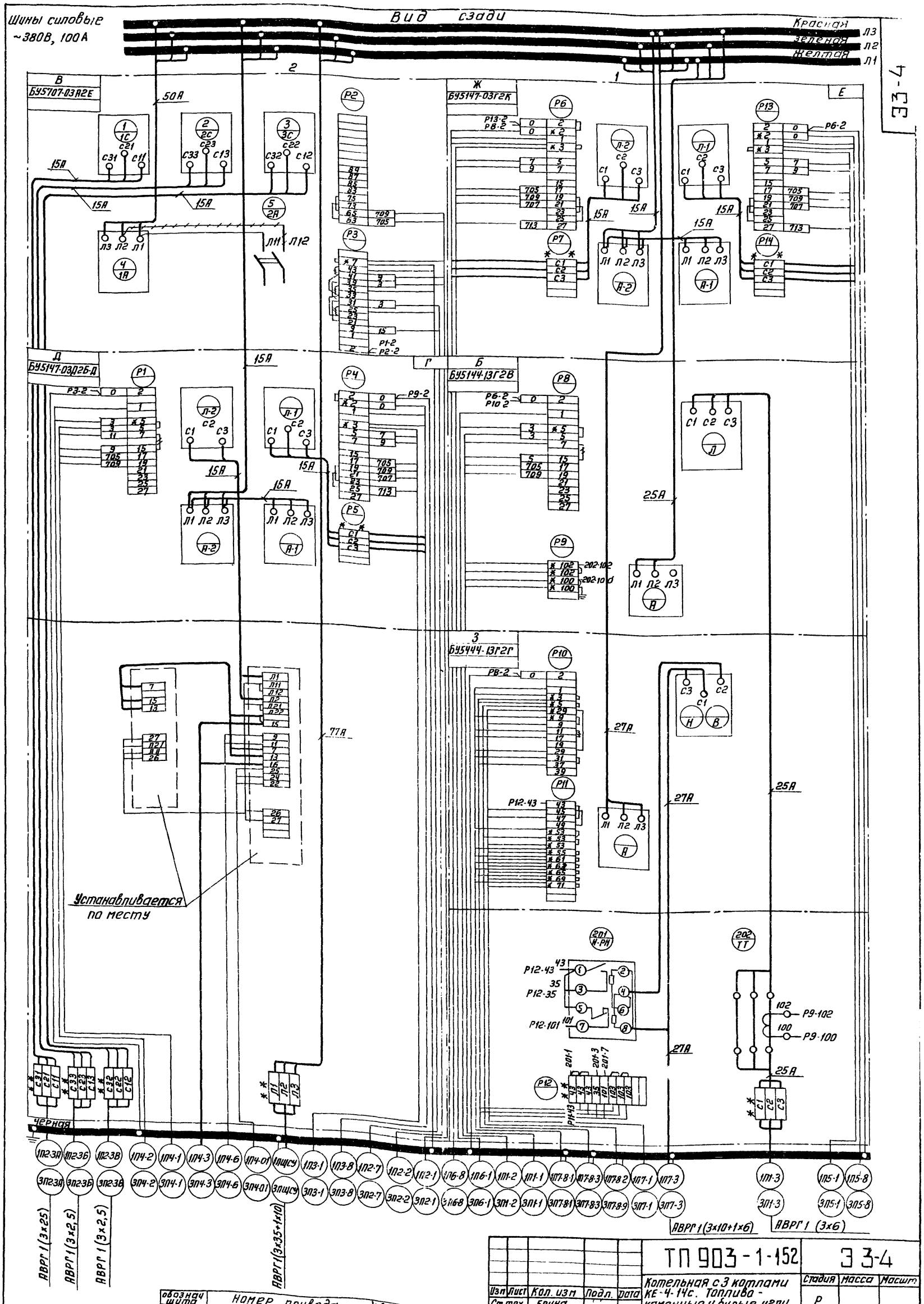

Альбом XII

Типовой проект 903-1-152

обознач щита	Номер привода							обозн аппар
А	Б	В	Г	Д	Е	Ж	З	К
1ПЩСУ	1П1	1П2	1П3	1П4	1П5	1П6	1П7	1П7-РМ
3ПЩСУ	3П1	3П2	3П3	3П4	3П5	3П6	3П7	3П7-РМ

Изм	Лист	Кол. изм	Подл.	Дата
Ст.тех.		Ерина		
Разраб		Колесникова		
Рук.гр		Малик		
Гл.спец		Немец		
Нач.отд		Гохбойм		
Гл.ин.пр		Раскин		

ТП 903-1-152

Котельная с 3 котлами КЕ-4-14с. Топливо - каменные и бурые угли.

Щит станций управления 1ПЩСУ (3ПЩСУ). Схема соединений.

Стадия	Масса	Масшт
Р		

Лист 1 | Листов 1

САНТЕХПРОЕКТ

15582-13 5

ЭЗ-4

33-5

Альбом XII

903-1-152

Типовой проект

Вид сверху
М 1:50

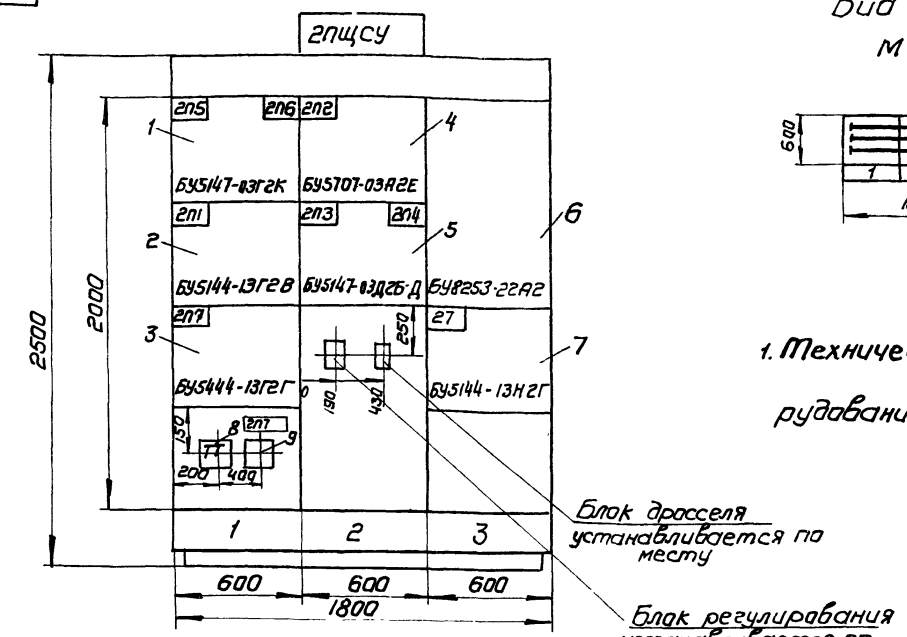

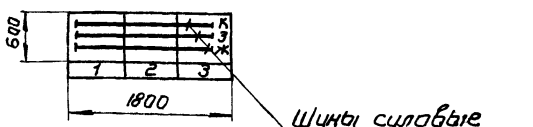

1. Технические данные электрооборудования см. лист 33-6.

Номер секции		1		
Надписи на нижнем обрамлении		1	2	3
Надписи на верхнем обрамлении и на карнизе сзади щита	1ая строка	Котлоагрегат		
	2ая строка	Забрасыватели 2П5-N1; 2П6-N2	Вентиляторы 2П2-дутьевой N1	2П-Насос питательный N3
	3я строка	2П1-дымосос	2П3-возврат уноса	
	4ая строка	2П7-скреперная лебедка N1	2П4-решетка	
Схема соединений секции щита		33-7		
Принципиальные схемы приводов		Том 3Ч листы 7,8,9,10	Том 3Ч листы 4,5,6	Том 3Ч лист 11

Изм.	Лист	Кол. изм.	Подп.	Дата
Разр.		Фитерер		
Ст. инж.		Капесникова		
Рук. гр.		Малик		
Гл. спец.		Немец		
Нач. отд.		Гохбаум		
Гл. инж. пр.		Раскин		

ТП 903-1-152 — Котельная с 3 котлами КЕ-4-14С. Топливо-каменные и бурые угли

Щит станций управления 2ПЩСУ Общий вид

Стад.	Масса	Масшт.
Р		1:20
Лист	Листов	

33-5

САНТЕХПРОЕКТ

Позиц.	Панель	Обозн. по схеме	Наименование	Кол.	Тип	Номин. данные цепей: Главной V, В	Главной J, А	Упр. V, В	Данные по заказу и дополнительные технические данные	Примеч.
1	1	-	Блок управления	1	БУ5147-03Г2К	~380	3,2	220		
2	1	-	Блок управления	1	БУ5144-13Г2В	~380	25	220		
3	1	-	Блок управления	1	БУ5444-13Г2Г	~380	32	220		
4	2	-	Блок управления	1	БУ5707-03А2Е	~380	12,5 12,5 16	220		
5	2	-	Блок управления	1	БУ5147-03Д2Б-Д	~380	6,3 12,5	220		
6	3	-	Блок управления	1	БУ8253-22А2	~380		220		
7	3	-	Блок управления	1	БУ5144-13Н2Г	~380	50	220		
8	1	ТТ	Трансформатор тока	1	ТК-20	-	-	-	Коэффициент трансформации 40/5	
9	1	РМ	Реле максимального тока	1	РТ 40/50	-	50	-	1з. 1р соединение катушек параллельное	Заднее присоединение

Изм.	Лист	Кол. изм.	Подп.	Дата
Разраб.		Фитерер		
Рук. гр.		Малик		
Гл. спец.		Немец		
Нач. отд.		Гохбаум		
Гл. инж. пр.		Раскин		

ТП 903-1-152 — Котельная с 3 котлами КЕ-4-14С. Топливо-каменные и бурые угли

Щит станций управления 2ПЩСУ. Технические данные электрооборудования.

Стадия	Лист	Листов
Р	1	1

33-6

САНТЕХПРОЕКТ

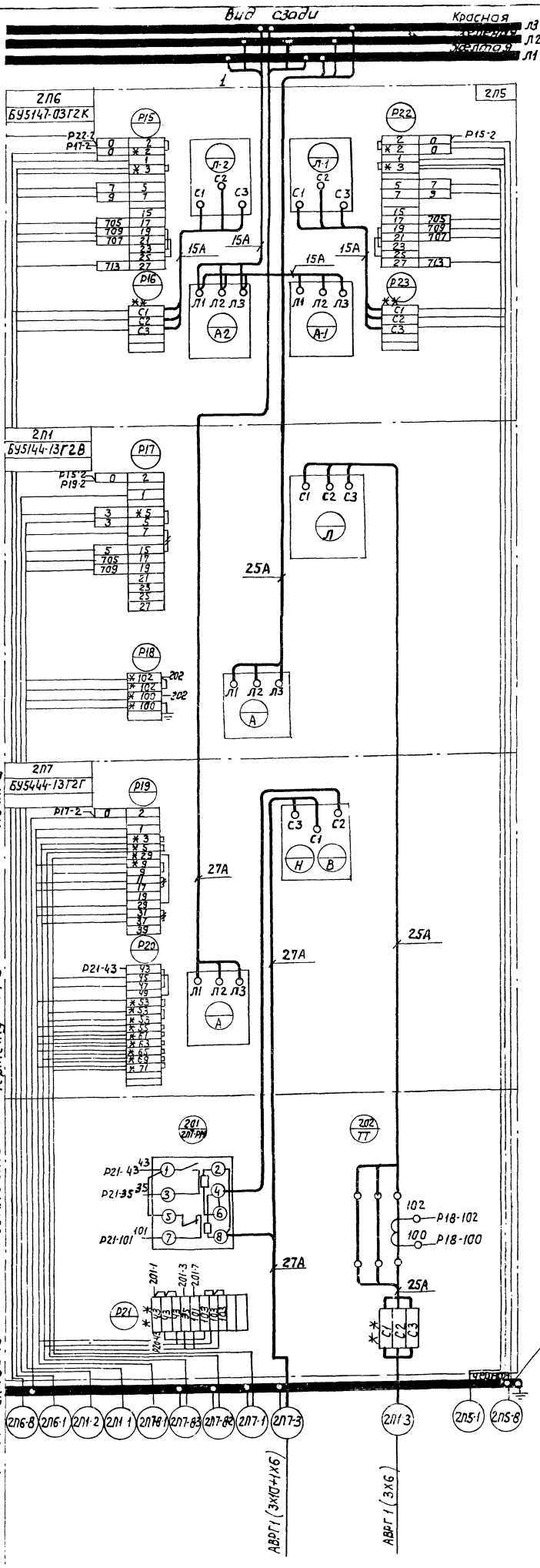

—//— – Демонтировать
* – Домаркировать
** – Дополнительные рейки с зажимами.

Типовой проект 903-1-152 Альбом XII
Подключить к чертежу 37-3 лист 2
Линия сигнализации

					Типовой проект 903-1-152	33-7
					Котельная с 3 котлами КЕ-4-14С. Топливо-каменные бурые угли.	Стадия: Р; Масса; Масштаб
Изм.	Лист	Кол. изм.	Подп.	Дата		
Ст.техн.		Захарова			Щит станций управления 2ЛЩСУ. Схема соединений.	Лист 1; Листов 2
Разраб.		Колесникова				САНТЕХПРОЕКТ
Рук. гр.		Малик				
Гл.спец.		Немец				
Начотд		Гохвойм				
Гл.инж.		Раскин				

15582-13 7

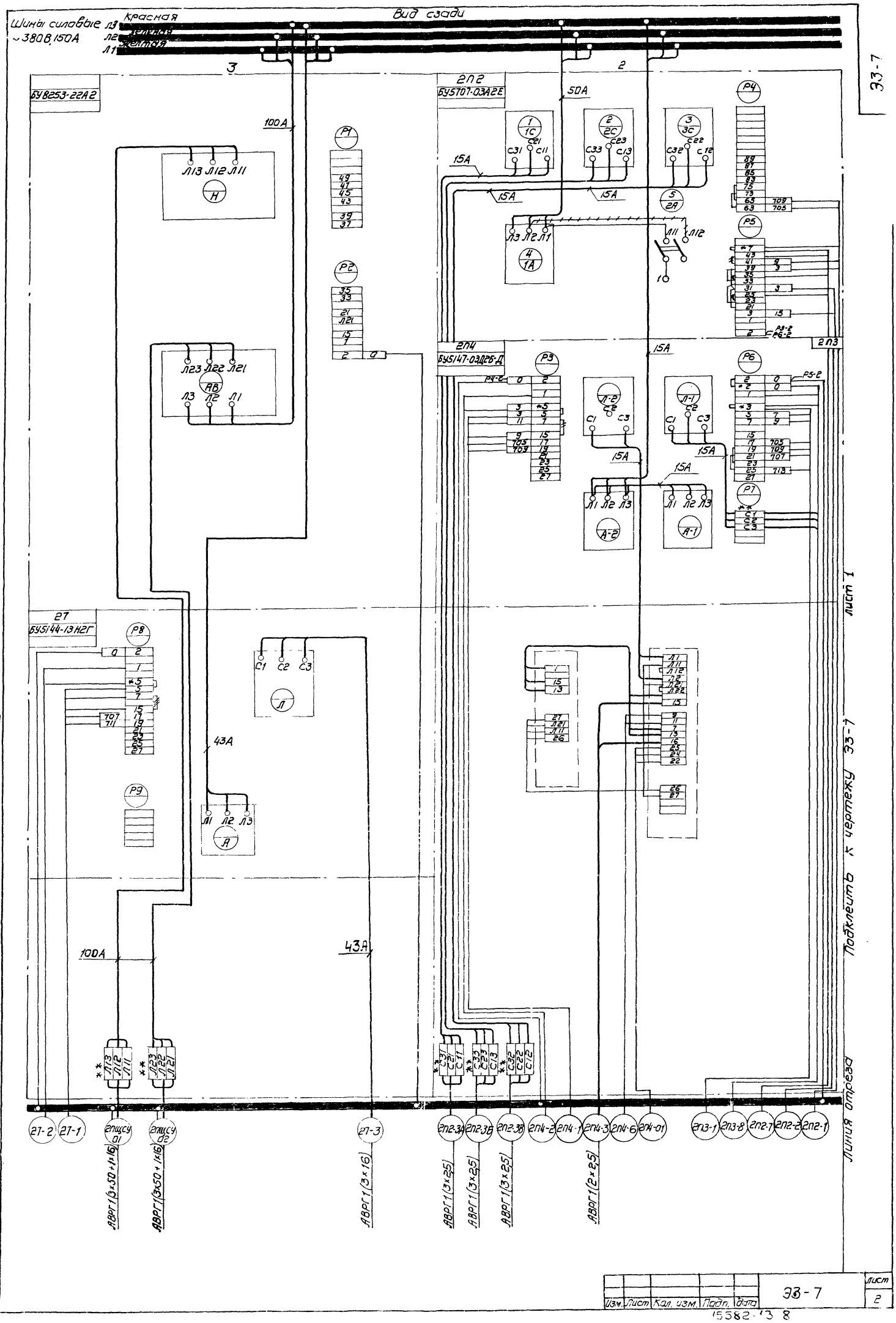

Типовой проект 903-1-152 Альбом XII

Подключение к чертежу 33-7 лист 1

Линия отвода

33-7

Изм.	Лист	Кол. изм.	Подп.	Дата	33-7	Лист 2

15582-13 8

ЧЩСУ

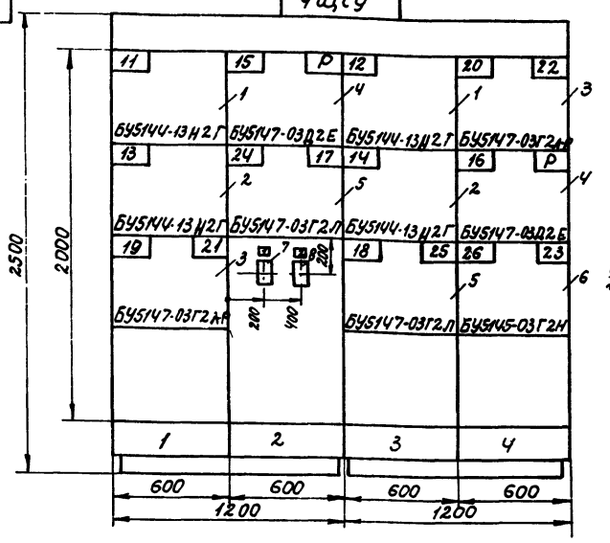

Вид сверху

М 1:50

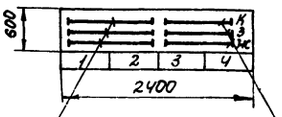

Шины силовые ~380 В; 150 А

Шины силовые ~380 В; 150 А

Технические данные электрооборудования см. лист ЭЗ-9

Перечень надписей см. лист ЭЗ-10

Номер секции		1		2	
Надписи на нижнем обрамлении		1	2	3	4
Надписи на верхнем обрамлении и на карнизе сзади щита	1ая строка	Насосы			
	2ая строка	11-Питат. н1 13-сетевой н1	15-Гор. водосн. н1	12-Питат. н2 14-сетевой н2	20-Подпит. н2 22-Исходной
	3я строка	19-Подпит. н1	24-Противоч. воды	18-Перекачивающий н2	воды н2 16-Гор. водосн. н2
	4ая строка	21-Исходной воды н1	17-Перекачивающий н1	25-Дозатор	26-Прит. вент. 23-Раств. соли
Схема соединений секции щита		ЭЗ-11		ЭЗ-12	
Принципиальные схемы приборов		Том ЭЧ листы 11; 12; 13	Том ЭЧ листы 12; 15; 14	Том ЭЧ листы 11; 14	Том ЭЧ листы 12; 13; 15

					ТП 903-1-152	ЭЗ-8	
Изм.	Лист	Кол. изм.	Подп.	Дата	Котельная с 3 котлами КЕ-Ч-1Ус. Топливо-каменные и бурые угли.	Стадия	Масса	Масшт.
Инжен		Фитерер				Р		1:20
Ст. инж.		Колесникова			Щит станций управления ЧЩСУ. Общий вид.	Лист 1	Листов 1	
Рук. гр.		Малик				САНТЕХПРОЕКТ		
Гл. спец.		Немец						
Нач. отд.		Гохбойм						
Гл. инж. пр.		Раскин						

Позиция	Панель	Обознач. по схеме	Наименование	Кол.	Тип	Номин. данные цепей главной V,В	J,А	Упр. V,В	Данные по заказу и дополнительные технические данные	Примечание
1	1 3	—	Блок управления	2	БУ5Ч4-13Ц2Г	380	63	220		
2	1 3	—	Блок управления	2	БУ5Ч4-13Ц2Г	380	63	220		
3	1 4	—	Блок управления	2	БУ5Ч47-03Г2Л-Р	380	4 10	220		
4	2 4	—	Блок управления	2	БУ5Ч47-03Д2Е	380	16	220		
5	2 3	—	Блок управления	2	БУ5Ч47-03Г2Л	380	4	220		
6	4	—	Блок управления	1	БУ5Ч45-03Г2Н	~380	6.3	220		
7	2	А	Выключатель автоматический	1	АП50-3МТ	~380	50	–	Расцепитель комбинированный 1.6 А	
8	2	А	Выключатель автоматический	1	АП50-3МТ	~380	50	–	Расцепитель комбинированный 6.4 А	

					ТП 903-1-152	ЭЗ-9		
Изм.	Лист	Кол. изм.	Подп.	Дата	Котельная с 3 котлами КЕ-Ч-1Ус	Стадия	Лист	Листов
Разраб.		Колесникова			Топливо-каменные и бурые угли	Р	1	1
Рук. гр.		Малик			Щит станций управления ЧЩСУ. Техническая данные электрооборудования.	САНТЕХПРОЕКТ		
Гл. спец.		Немец						
Нач. отд.		Гохбойм						
Гл. инж. пр.		Раскин						

Панель	Надпись	Обозначение по схеме	Место надписи	Текст надписи	Примечание
2	1	А	Табличка	Вытяжной вентилятор В1	
2	2	А	Табличка	Электрокипятильник	

					ТП 903-1-152	ЭЗ-10		
Изм.	Лист	Кол. изм.	Подп.	Дата	Котельная с 3 котлами КЕ-Ч-1Ус	Стадия	Лист	Листов
Разраб.		Колесникова			Топливо-Каменные и бурые угли	Р	1	1
Рук. гр.		Малик			Щит станций управления ЧЩСУ. Перечень надписей.	САНТЕХПРОЕКТ		
Гл. спец.		Немец						
Нач. отд.		Гохбойм						
Гл. инж. пр.		Раскин						

Шины силовые ~380В, 150А

Л3 красная
Л2 зеленая
Л1 желтая

Вид сзади

Альбом XII

Типовой проект 903-1-152

Р БУ5147-03Д2Е

Р1 Р4-2 Р2-2 0 2 1 5 7 15 17 19 21 23 25 27

Л2 С1 С2 С3 — 29А — Л1 Л2 Л3 А-2

Л1 С1 С2 С3 — 15А — Л1 Л2 Л3 А-1

Р4 2 0 Р1-2 Р5-2 1 *5 5 7 15 17 19 21 23 25 27 707 711

Р5 *С1 С2 С3*

15 24

11 БУ5144-13Н2Г

Р8 Р13-2 Р10-2 0 2 1 *5 5 7 15 17 19 21 23 25 27 707 711

Р9

С1 С2 С3 Л — 43А — Л1 Л2 Л3 А

1 2

17 БУ5147-03Г2Л

Р2 Р1-2 0 2 *2 1 *5 5 7 15 17 19 21 23 25 27 707 711

Р3 *С1 С2 С3*

А-2 С1 С2 С3 — 15А — Л1 Л2 Л3 А-2

Л-1 С1 С2 С3 — 15А — Л1 Л2 Л3 А-1

Р6 2 0 Р4-2 *2 1 5 7 15 17 19 21 23 25 27

Р7 *С1 С2 С3*

13 БУ5144-13Н2Г

Р10 Р8-2 Р12-2 0 2 1 *5 5 7 15 17 19 21 23 25 27 707 711

Р11

Л С1 С2 С3 — 43А — Л1 Л2 Л3 А

15А 43А

21 БУ5147-03Г2Р

Р12 Р16-2 0 2 1 *5 5 7 15 17 19 21 23 25 27 707 711

Л-2 С1 С2 С3 — 15А — Л1 Л2 Л3 А-2

Л-1 С1 С2 С3 — Л1 Л2 Л3 А-1

Р13 2 0 Р8-2 1 *5 5 7 15 17 19 21 23 25 27 707 711

19

А Л1 Л2 Л3 — 15А — 17-8, 17-1

А Л1 Л2 Л3 — 15А — 29-03

** С1 С2 С3 — 115А — Ч4(Ш4)-07

В1 24-8 15-3 15-1 15-2 11-2 11-1 13-2 13-1 21-2 21-1 11-3 21-3 19-3 13-3 19-1 19-2

АПВ3 (1×16)
АПВ3 (1×2,5)
АВРГ1 (3×16)
АВРГ1 (3×70+1×25)
АВРГ1 (3×4+1×25)
АВРГ1 (3×2,5)
АВРГ1 (3×2,5)

					Типовой проект 903-1-152	ЭЗ-11
					Котельная с 3 котлами КЕ-4-14С. Топливо - каменные и бурые угли	Стадия: Р; Масса; Масштаб
Изм.	Лист	Кол. изм.	Подп.	Дата		
Разраб.	Колесников				Щит станций управления ЧЩСУ. Схема соединений панели 1,2	Лист 1; Листов 1
Рук. гр.	Малик					САНТЕХПРОЕКТ
Гл. спец.	Немец					
Н. контр.	Гохбойм					
Гл. инж.	Раскин					

15582-13 10

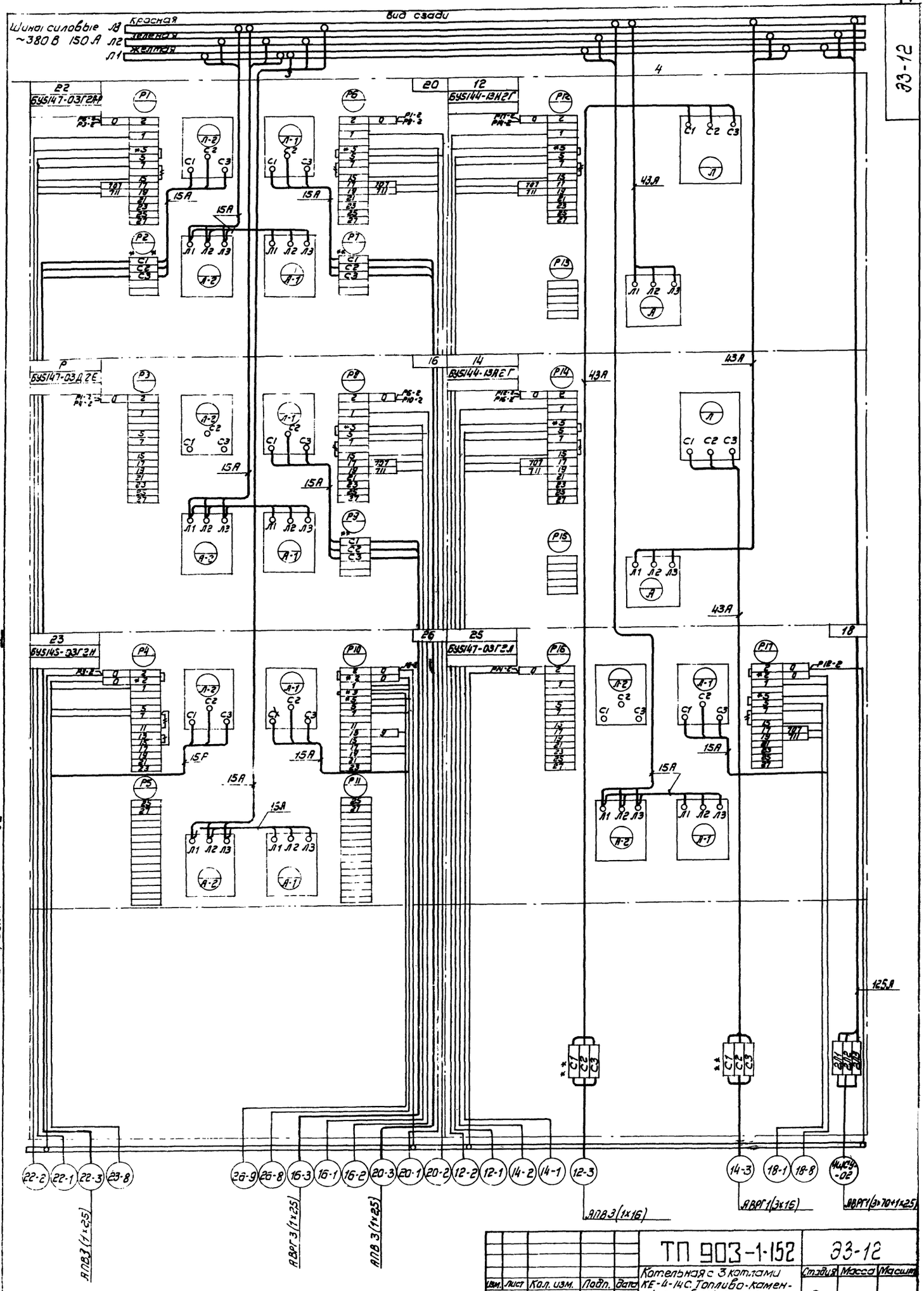

Альбом XII

Типовой проект 903-1-152

ТП 903-1-152 Э3-12

Котельная с 3 котлами КЕ-4-14С. Топливо-каменные и бурые угли.

Щит станций управления 4ЩСУ

Схема соединений

Панели 3÷4

Изм.	Лист	Кол. изм.	Подп.	Дата
Разраб.		Колесникова		
Рук. гр.		Малик		
Гл. спец.		Немец		
Нач. отд.		Гохвайм		
Гл. инж. пр.		Раскин		

Стадия	Масса	Масштаб
Р		
Лист 1	Листов 1	

ГАНТЕХПРОЕКТ

15582-13

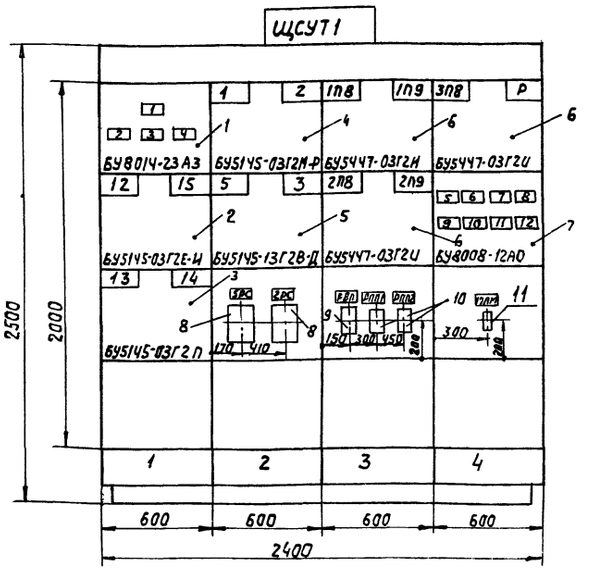

Вид сверху

М 1:50

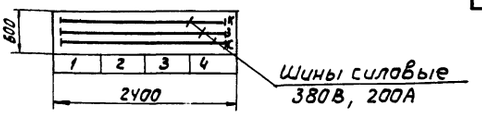

Технические данные электрооборудования см. лист 33-14
Перечень надписей см. лист 33-15

Номер секции		1			
Надписи на нижнем обрамлении		1	2	3	4
Надписи на верхнем обрамлении и на карнизе сзади щита	1ая строка	12-приточный вентилятор П-2	1-Питатель	Плужки котла 1	3ПВ плужок
	2ая строка	15-Насос шламов. вод	Конвейеры: 2-N1, 6-N2	1ПВ-N1, 1ПЗ-N2	котла 3
	3ья строка	вентиляторы вытяжн.	3-дробилка	Плужки котла 2	
	4ая строка	13-В2, 14-В3		2ПВ-N1, 2ПЗ-N2	
Схема соединений секций щита		33-16			
Принципиальные схемы приводов		Альбом XI: 32-15, 32-17, 32-16	32-13, 32-12, 32-9, 32-11	32-14	32-14

						Типовой проект 903-1-152		33-13	
						Котельная с 3 котлами КЕ-4-14С. Топливо-каменные и бурые угли.		Стадия	Масса	Масшт.
Изм.	Лист	Кол. изм.	Подп.	Дата				Р	—	1:20
Разраб.		Курмаева				Щит станций управления ЩСУТ1 Общий вид.		Лист 1	Листов 1	
Провер.		Перова			N 76			САНТЕХПРОЕКТ		
Рук. гр.		Малик								
Гл. спец.		Немец								
Нач. отд.		Гохбаум								
Гл. инж. пр.		Раскин								

Позиция	Панель	Обозн. схемные	Наименование		Тип	Номинальные данные цепей: Тавной V, В	Тавной I, А	Упр. V, В	Данные по заказу и дополнительные технические данные	Примеч.
1	1		Блок управления	1	БУ8014-23А3	~380	100	—	автоматы: 1А-без расцепителя; с комбинир. расц.: 2А, 3А, 4А - 10А	
2	1		Блок управления	1	БУ5145-03Г2Е-И	~380	1,6 2,5	~220		
3	1		Блок управления	1	БУ5145-03Г2-П	~380	8	~220		
4	2		Блок управления	1	БУ5145-03Г2М-Р	~380	5 10	~220		
5	2		Блок управления	1	БУ5145-13Г2В-Д	~380	20 32	~220		
6	3,4		Блок управления	3	БУ5447-03Г2И	~380	2,5	~220		
7	4		Блок управления	1	БУ8008-12А0	~220	1,6 4	—	автоматы с калиброванными расцепителями 1А, 2А, 3А, 4А, 5А, 1А-4А, 6А, 8А, 1,6А	
8	2	РС	Реле скарасти	2	РС-67	—	—	~220	с датчиком УПДС	Задание присоединение
9	3	РВП	Реле времени	1	РВП-72-3221-00У4	—	—	~220	В Вр. 20с	
10	3	РПП1 РПП2	Реле промежуточное	2	РПУ-1	—	—	~220	Чз, Чр	
11	4	ПМ	Пускатель магнитный	1	ПМЕ-011	~220				

						Типовой проект 903-1-152		33-14	
						Котельная с 3 котлами КЕ-4-14С Топливо-каменные и бурые угли		Стадия	Лист	Листов
Изм.	Лист	Кол. изм.	Подп.	Дата				Р	1	1
Разраб.		Курмаева				Щит станций управления ЩСУТ1. Технические данные электрооборудования		САНТЕХПРОЕКТ		
Провер.		Перова			XI 76					
Рук. гр.		Малик								
Гл. спец.		Немец								
Нач. отд.		Гохбаум								

Панель	Надпись	Обозн. по схеме	Место надписи	Текст надписи	Примечание
	1	1А	Табличка	Ввод ~380/220В	
	2	2А	—"—	Выпрямительное устройство	
	3	3А	—"—	Аварийное освещение	
	4	4А	—"—	Резерв	
	5	1А	—"—	Цепи управления топливоп.	
	6	2А	—"—	Цепи звуковой сигнализации	
	7	3А	—"—	Цепи световой сигнализации	
	8	4А	—"—	Цепи блокировки плужк. сбрасыв.	
	9	5А	—"—	Электровесы	
	10	6А	—"—	Сигнализатор уровня	
	11	7А	—"—	Резерв	
	12	8А	—"—	Вентиль противолож. водопровода	

						Типовой проект 903-1-152		33-15	
						Котельная с 3 котлами КЕ-4-14С		Стадия	Лист	Листов
Изм.	Лист	Кол. изм.	Подп.	Дата		Топливо-каменные и бурые угли.		Р	1	1
Разраб.		Курмаева				Щит станций управления ЩСУТ1 Перечень надписей		САНТЕХПРОЕКТ		
Провер.		Перова			XI 76					
Рук. гр.		Малик								
Гл. спец.		Немец								
Нач. отд.		Гохбаум								

Альбом XII

Типовой проект 903-1-152 линия отреза подклеить к чертежу ЭЗ-16. Лист 2

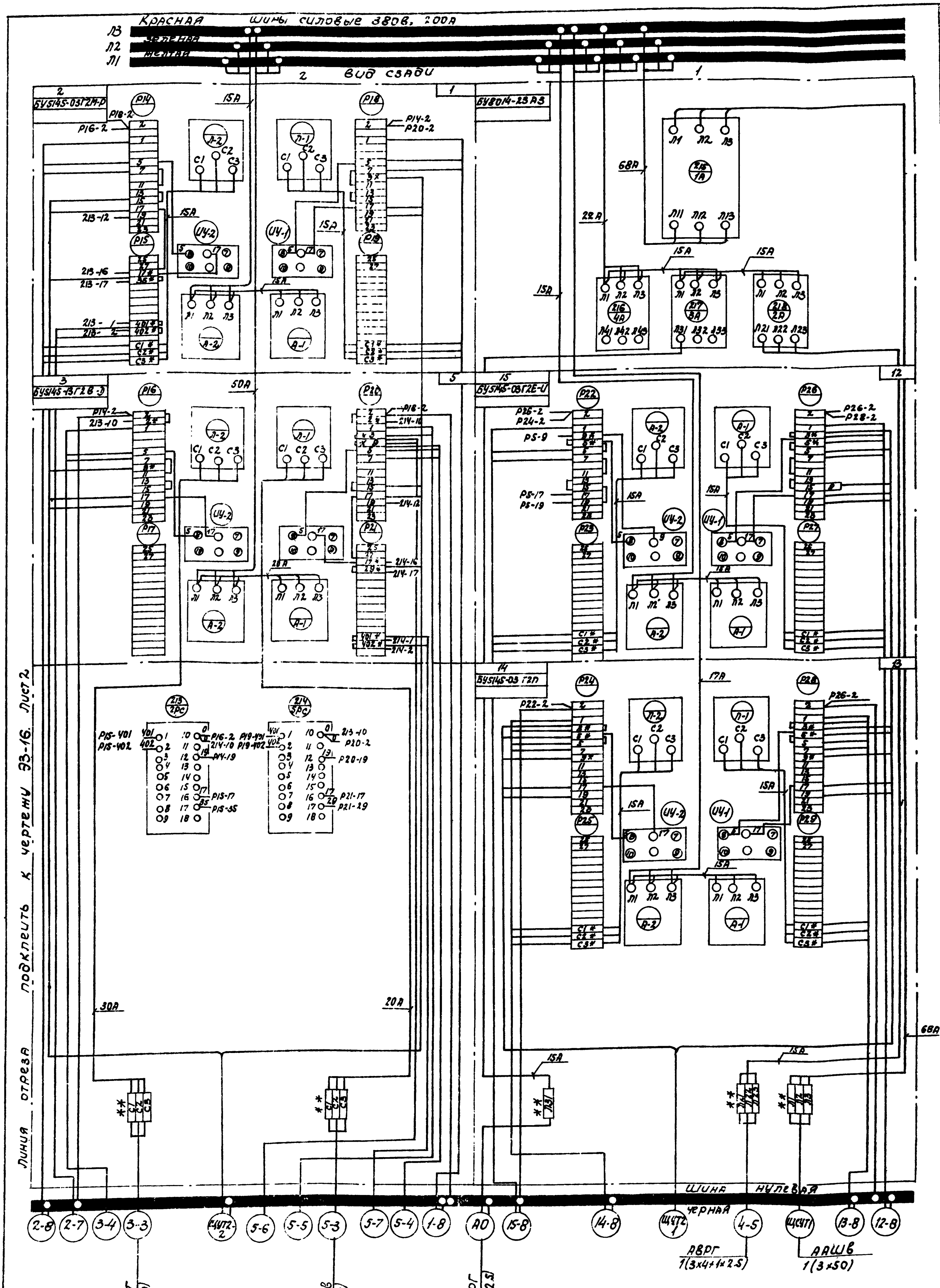

* домаркировать

** дополнительные рейки с зажимами

Изм. Лист	Колич. изм.	Подп.	Дата	Типовой проект 903-1-152	ЭЗ-16	
Разраб.	Перова			Котельная с 3 котлами КЕ-4-14с.	Стадия: Р	Масса: —	Масшт.: б/м
Провер.	Малик					
Рук. гр.	Малик			Щит станций управления ЩСУТ1. Схема соединений.	Лист 1	Листов 2
Гл. спец.	Немец				САНТЕХПРОЕКТ	
Нач. отд.	Грхбойм					
Гл. инж. пр.	Оаскин					

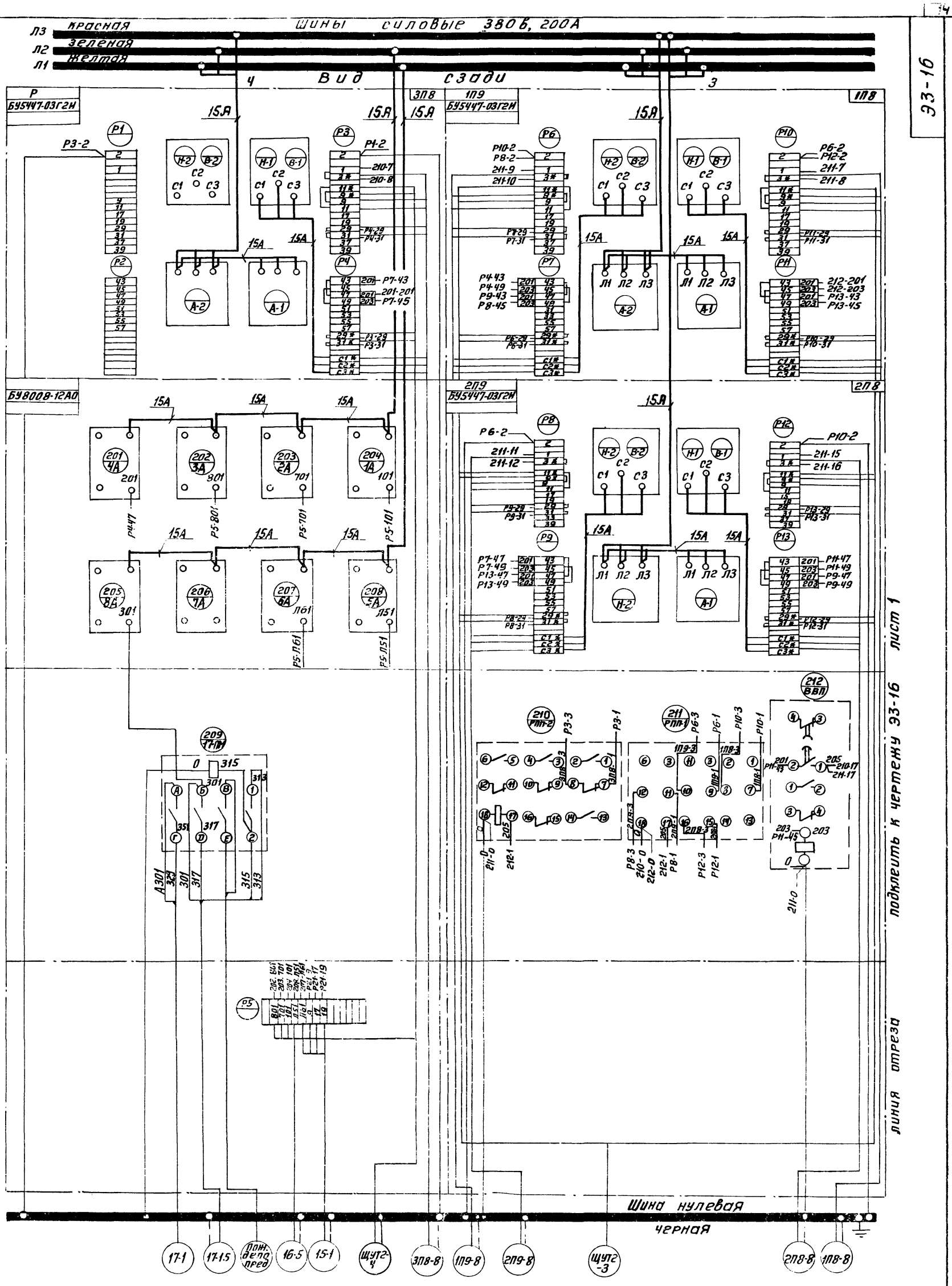

* — домаркировать

* * — дополнительные рейки с зажимами

Подлежит к чертежу Э3-16

линия отреза

Вид спереди
Двери не показаны

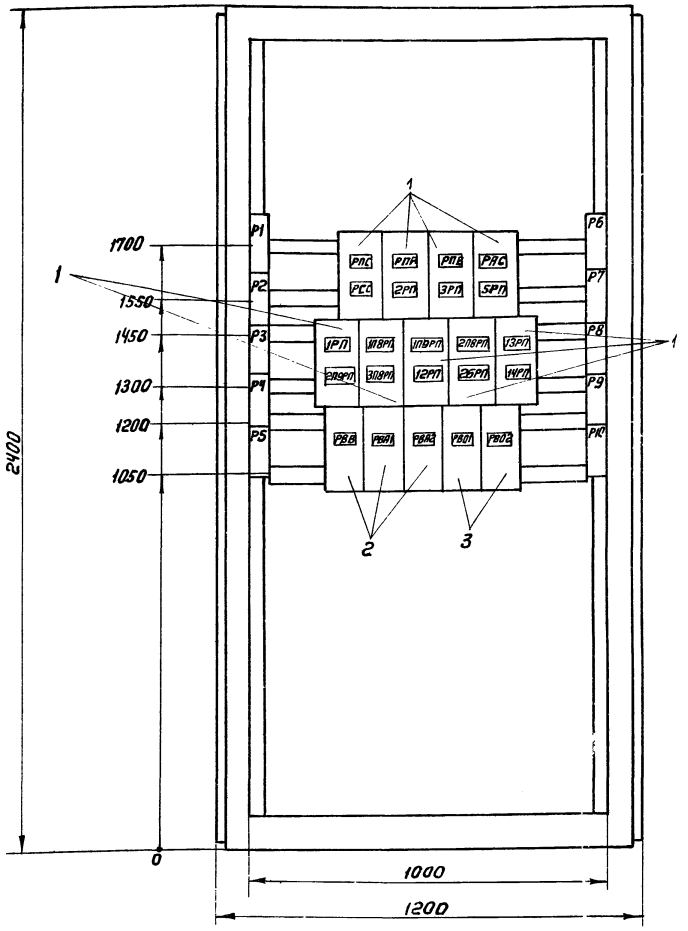

Левая и правая двери шкафа
Вид спереди

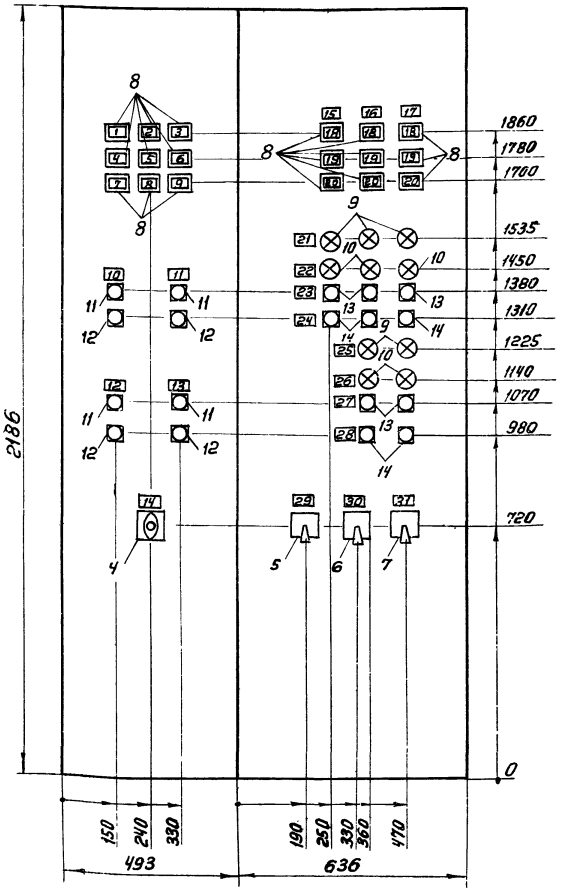

Вид сверху
М1:50

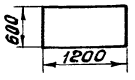

Технические данные электрооборудования лист 33-18
Перечень надписей, лист 33-19

				Типовой проект 903-1-152		33-17
Изм.	Лист	Кол. изм.	Подп.	Дата	Котельная с 3 котлами КЕ-4-14С Топливо-каменные и бурые угли	Стадия: Р.Ч; Масса: –; Масштаб: 1:10
Разраб.		Перова		XI.76		
Провер.		Мэлик				
Рук. гр.		Мэлик			Щит управления ЩУТ2 Общий вид	Лист 1 Листов
Гл. спец.		Немец				САНТЕХПРОЕКТ
Нач. отд.		Гальбиш				
Гл. инж.		Раскин				

Альбом XII

Панель	Надпись	Обознач. по схеме	Место надписи	Текст надписи	Примеч.
—	1	ЛП1	Табло ТСМ	Вентилятор приточной системы П-1	
—	2	ЛП2	—"—	Вентилятор приточной системы П-2	
—	3	ЛВ2	—"—	Вентилятор вытяжной системы В-2	
—	4	ЛВ3	—"—	Вентилятор вытяжной системы В-3	
—	5	ЛК2	—"—	Конвейер №2	
—	6	ЛД	—"—	Дробилка	
—	7	ЛШ	—"—	Электромагнитный шкив	
—	8	ЛК1	—"—	Конвейер	

903-1-152 Типовой проект

Изм.	Лист	Кол. изм.	Подп.	Дата
Разраб.		Перова		XI.76
Провер.		Малик		
Рук. гр.		Малик		
Гл. спец.		Немец		
Нач. отд.		Гохбойм		

Типовой проект 903-1-152 — ЭЗ-19

Котельная с 3 котлами КЕ-4-14с

Стадия: Р.Ч. | Лист: 1 | Листов: 3

Щит управления ЩУТ2
Перечень надписей

САНТЕХПРОЕКТ

Позиция	Панель	Обознач. по схеме	Наименование	Кол-во	Тип	Номинальные данные цепей: Главной I, A	Главной V, B	Управ V, B	Данные по заказу и дополнительные технические данные	Прим.
1	—	РПС, РПА, РПВ, РАС, РСС, РП	Пускатель магнитный	18	ПМЕ-111	—	—	~220	S_{3_1} 2р	Переднее
2	—	РВВ, РВА1, РВА2	Реле времени	3	РВП-72-3221-0004	—	—	~220	В. Вр. 20с÷150с	присоединение
3	—	РВ01, РВ02	Реле времени	2	РВП-72-3222-0004	—	—	~220	В Вр. 150с	
4	—	ВС2	Переключатель универсальный	1	УП5311-И25	—	—	—	с овальной рукояткой	Толщина плиты 5 мм
5	—	КЗС	—"—	1	УП5311-А225	—	—	—	с револьверной рукояткой	—"—
6	—	ВС1	—"—	1	УП5315-С457	—	—	—	—"—	—"—
7	—	КУ	—"—	1	УП5313-А541	—	—	—	—"—	—"—
8	—	ЛП1, ЛП2, ЛВ2, ЛВ3, РК2, ЛД, ДШ, ЛК1, ЛК2, 1П-Л1-Л3, 2П-Л1-Л3, 3П-Л1-Л3	Табло световое	18	ТСМ	—	—	~220	—	
—	—	—	Лампа сигнальная	18	РНЦ-220/10	—	—	~220	10Вт	
9	—	ЛБ	—"—	5	ЛС-53	—	—	~220	с белым колпачком	
10	—	ЛЗ	—"—	5	ЛС-53	—	—	~220	с зеленым колпачком	
11	—	КСД	Кнопка управления	4	КЕ011У3	—	—	—	Исполнение 23	
12	—	КПД	—"—	4	—"—	—	—	—	Исполнение 2У	
13	—	КПД	—"—	5	—"—	—	—	—	Исполнение	
14	—	КОД	—"—	5	—"—	—	—	—	Исполнение	

Изм.	Лист	Кол. изм.	Подп.	Дата
Разраб.		Перова		XI.76
Провер.		Малик		
Рук. гр.		Малик		
Гл. спец.		Немец		
Нач. отд.		Гохбойм		

Типовой проект 903-1-152 — ЭЗ-18

Котельная с 3 котлами КЕ-4-14с
Топливо-каменные бурые угли

Стадия: Р.Ч. | Лист: 1 | Листов: 1

Щит управления ЩУТ2
Технические данные электрооборудования.

САНТЕХПРОЕКТ

Альбом XII

Панель	Надпись	Обознач. по схеме	Место надписи	Текст надписи	Примеч.
—	21	ЛБ	Табличка	Сбрасыватель №1 поднят	
—	22	ЛЗ	—"—	Сбрасыватель №1 опущен	
—	23	КПД	—"—	Подъем сбрасывателя №1	
—	24	КОД	—"—	Опуск сбрасывателя №1	
—	25	ЛБ	—"—	Сбрасыватель №2 поднят	
—	26	ЛЗ	—"—	Сбрасыватель №2 опущен	
—	27	КПД	—"—	Подъем сбрасывателя №2	
—	28	КОД	—"—	Опуск сбрасывателя №2	
—	29	КЗС	Табличка	Звуковая сигнализация	
			на ключе	Откл. - Вкл.	
—	30	ВС1	Табличка	Сигнализация	
—	31	КУ	Табличка на ключе	Топливоподача Откл. - Вкл.	

903-1-152 Типовой проект

Изм.	Лист	Кол. изм.	Подп.	Дата

ЭЗ-19 — Лист 3

Панель	Надпись	Обознач. по схеме	Место надписи	Текст надписи	Примеч.
—	9	ЛПК	Табло ТСМ	Питатель качающийся	
—	10	—	Табличка	Вентсистема П-1	
—	11	—	—"—	Вентсистема П-2	
—	12	—	—"—	Вентилятор В-2	
—	13	—	—"—	Вентилятор В-3	
—	14	ВС2	Табличка на ключе	Световая сигнализация откл. - ВКЛ	
—	15	—	Табличка	Котел №3	
—	16	—	—"—	Котел №2	
—	17	—	—"—	Котел №1	
—	18	1П-Л1, 2П-Л1, 3П-Л1	Табло ТСМ	Уровень 1 Высокий	
—	19	1П-Л2 2П-Л2 3П-Л2	—"—	Уровень 2 Высокий	
—	20	1П-Л3 2П-Л3 3П-Л3	—"—	Уровень низкий	

Изм.	Лист	Кол. изм.	Подп.	Дата

ЭЗ-19 — Лист 2

15582-13 16

Правая дверь шкафа. Вид сзади

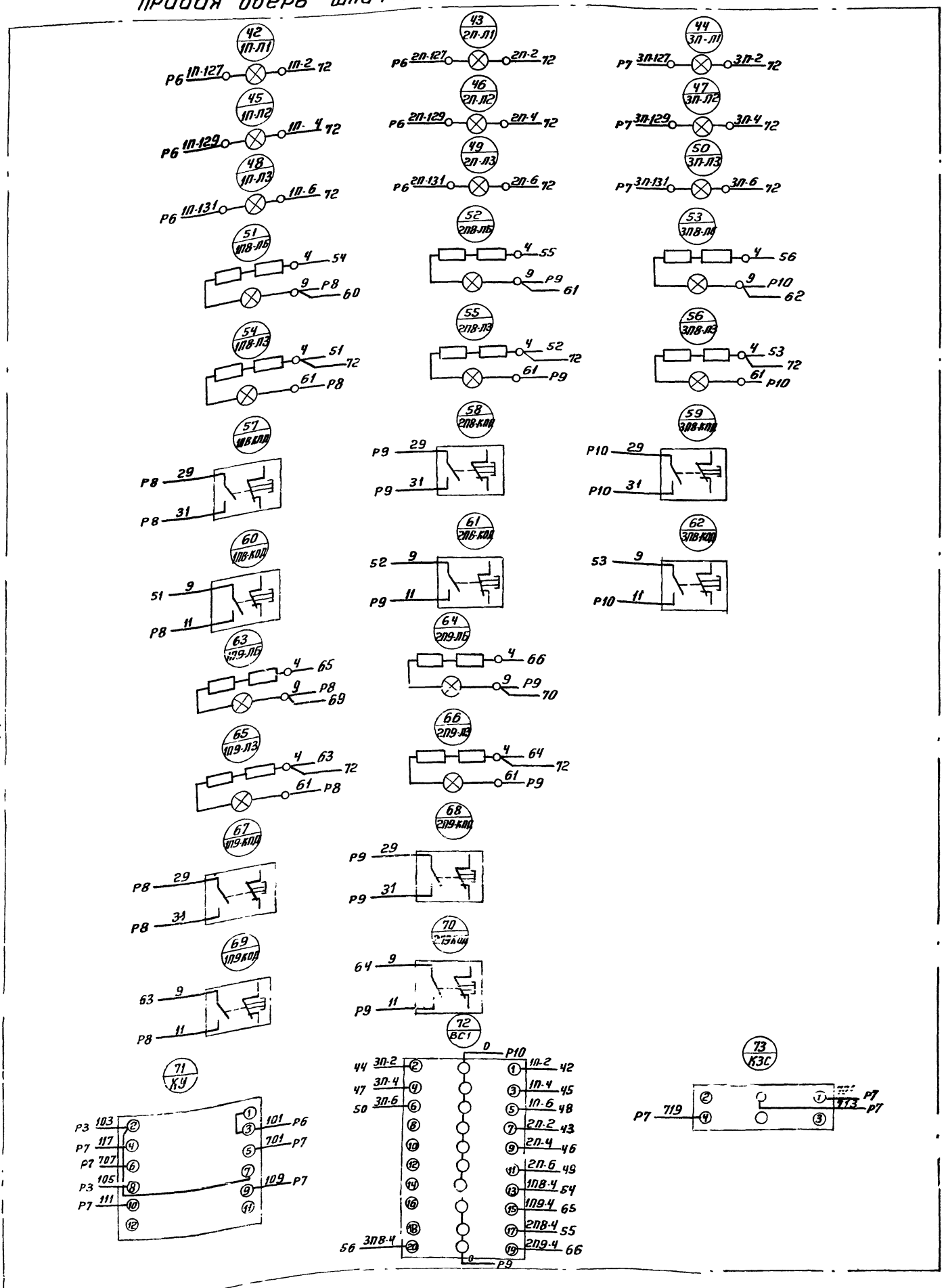

Типовой проект 903-1-152 Альбом XII

Линия склейки Подключить к чертежу ЭЗ-20 лист 2

					Типовой проект 903-1-152	ЭЗ-20
					Котельная с 3 котлами КЕ-4-14С	Стадия: Р; Масса; Масшт: б/м
Изм	Лист	Кол. изм.	Подп.	Дата	Топливо-каменные и бурые угли	
Разраб.		Колесникова			Щит управления ЩУТ 2. Схема соединений.	Лист 1; Листов 3
Провер.		Малик				САНТЕХПРОЕКТ
Рук. гр.		Малик				
Гл. спец.		Немец				
Нач. отд.		Гохбойм				
Гл. инж. пр.		Раскин				

15582-13 17

Вид спереди Панель н1

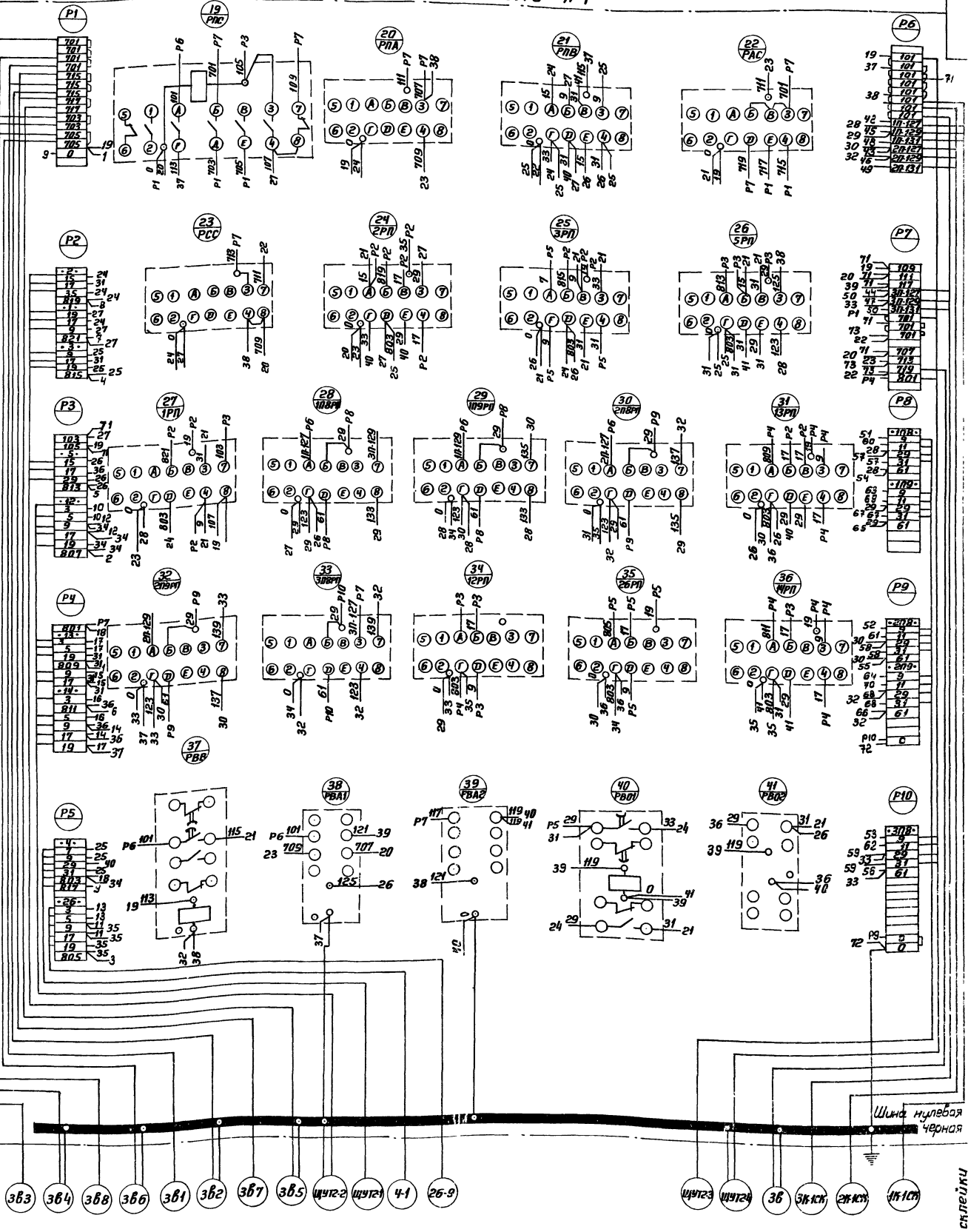

Типовой проект 903-1-152 Альбом XII

Линия склейки

подключить к чертежу 33-20 лист 3

подключить к чертежу 33-20 лист 1

Линия склейки

Изм.	Лист	Кол. уч.	Лист	Подп.	Дата	33-20	Лист 2

15582-13 18

gost.e-ecolog.ru

Левая дверь шкафа. Вид сзади

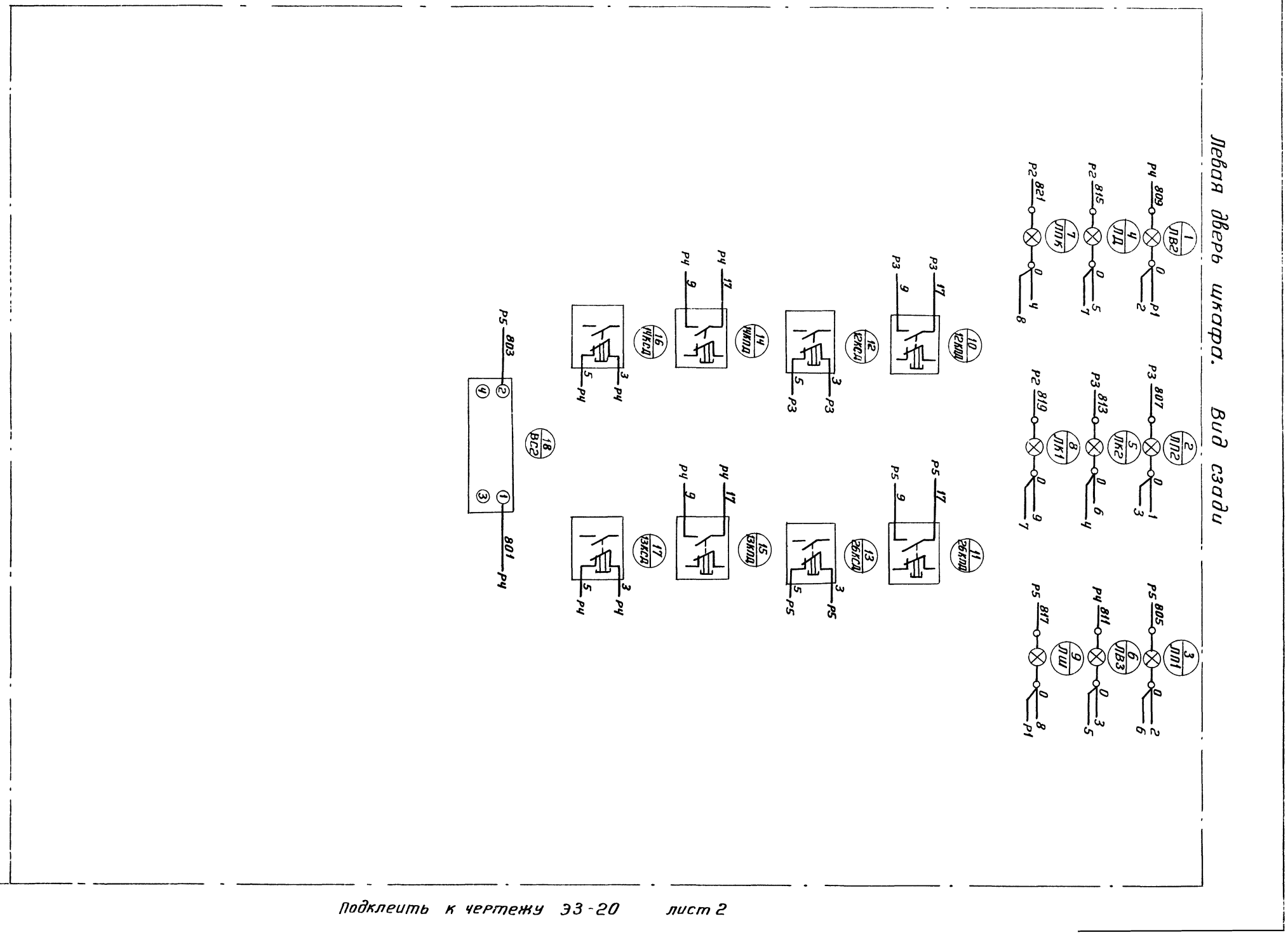

Линия склейки

Подклеить к чертежу Э3-20 лист 2

Изм.	Лист	Кол.уч.	Лист	№ док.	Подп.	Дата

15382-13

Э3-20

Лист 3