ТИПОВОЙ ПРОЕКТ

903-1-152

КОТЕЛЬНАЯ

С 3 КОТЛАМИ КЕ-4-14С

ОТОПИТЕЛЬНО-ПРОИЗВОДСТВЕННАЯ

С ЦЕНТРАЛИЗОВАННЫМ ГОРЯЧИМ ВОДОСНАБЖЕНИЕМ ИЗ КОТЕЛЬНОЙ

ТОПЛИВО: КАМЕННЫЕ И БУРЫЕ УГЛИ

Заменен 903-1-15 2.86 г. 3.87

Альбом IV

15582-05

Цена 1-74

gost.e-ecolog.ru

ТИПОВОЙ ПРОЕКТ

903-1-152

КОТЕЛЬНАЯ С 3 КОТЛАМИ КЕ-4-14С

ОТОПИТЕЛЬНО-ПРОИЗВОДСТВЕННАЯ С ЦЕНТРАЛИЗОВАННЫМ ГОРЯЧИМ ВОДОСНАБЖЕНИЕМ ИЗ КОТЕЛЬНОЙ.

ТОПЛИВО - КАМЕННЫЕ И БУРЫЕ УГЛИ

СОСТАВ ПРОЕКТА

NN АЛЬБОМОВ	НАИМЕНОВАНИЕ АЛЬБОМОВ
	АРХИТЕКТУРНО-СТРОИТЕЛЬНАЯ ЧАСТЬ
I/1	ЗДАНИЕ С ПАНЕЛЬНЫМИ СТЕНАМИ.
I/2	ЗДАНИЕ С КИРПИЧНЫМИ СТЕНАМИ.
II	КОНСТРУКЦИИ, УЗЛЫ И ДЕТАЛИ ОБЩИЕ ДЛЯ ВАРИАНТОВ ЗДАНИЯ С ПАНЕЛЬНЫМИ И КИРПИЧНЫМИ СТЕНАМИ
III	ТОПЛИВОПОДАЧА
IV	ЧЕРТЕЖИ АРМАТУРНЫХ И ЗАКЛАДНЫХ ИЗДЕЛИЙ.
	ТЕПЛОМЕХАНИЧЕСКАЯ ЧАСТЬ
V	КОМПОНОВКА ОБОРУДОВАНИЯ КОТЕЛЬНОЙ
VI	ОПЩЕКОТЕЛЬНЫЕ И СОЕДИНИТЕЛЬНЫЕ ТРУБОПРОВОДЫ ВОДОПОДОГРЕВАТЕЛЬНАЯ УСТАНОВКА УСТАНОВКА ГОРЯЧЕГО ВОДОСНАБЖЕНИЯ.
VII	КОТЛОАГРЕГАТ (ТОПЛИВО-КАМЕННЫЕ УГЛИ)
VIII	КОТЛОАГРЕГАТ (ТОПЛИВО-БУРЫЕ УГЛИ)
IX	ВОДОПОДГОТОВКА
	ЭЛЕКТРОТЕХНИЧЕСКАЯ ЧАСТЬ
X	КОТЕЛЬНАЯ. СИЛОВОЕ ЭЛЕКТРООБОРУДОВАНИЕ И ЭЛЕКТРООСВЕЩЕНИЕ.
XI	ТОПЛИВОПОДАЧА, СИЛОВОЕ ЭЛЕКТРООБОРУДОВАНИЕ И ЭЛЕКТРООСВЕЩЕНИЕ.
XII	ЩИТЫ СТАНЦИЙ УПРАВЛЕНИЯ. ЗАДАНИЕ ЗАВОДУ ИЗГОТОВИТЕЛЮ.
XIII	КОТЕЛЬНАЯ. СХЕМЫ УПРАВЛЕНИЯ. ЭЛЕКТРОДВИГАТЕЛЯМИ
	АВТОМАТИЗАЦИЯ
XIV	СХЕМЫ ФУНКЦИОНАЛЬНЫЕ И ВНЕШНИХ ПРОВОДОК. ПЛАНЫ РАСПОЛОЖЕНИЯ. БЛОКИ МЕСТНЫХ ПРИБОРОВ.
XV	ОБЩИЕ ВИДЫ ЩИТОВ
XVI	СХЕМЫ ЭЛЕКТРИЧЕСКИЕ ПРИНЦИПИАЛЬНЫЕ

NN АЛЬБОМОВ	НАИМЕНОВАНИЕ АЛЬБОМОВ
	САНИТАРНО-ТЕХНИЧЕСКАЯ ЧАСТЬ.
XVII	ОТОПЛЕНИЕ И ВЕНТИЛЯЦИЯ, ВОДОПРОВОД И КАНАЛИЗАЦИЯ.
XVIII	МЕХАНИЗАЦИЯ ТОПЛИВОПОДАЧИ И ШЛАКОЗОЛОУДАЛЕНИЯ.
	КОНСТРУКТОРСКИЕ ЧЕРТЕЖИ
XIX	СОЧЛЕНЕНИЕ ИСПОЛНИТЕЛЬНЫХ МЕХАНИЗМОВ
XX	ГАЗОПРОВОДЫ И ВОЗДУХОПРОВОДЫ.
	ЗАКАЗНЫЕ СПЕЦИФИКАЦИИ
XXI	ТЕПЛОМЕХАНИЧЕСКАЯ, САНИТАРНО-ТЕХНИЧЕСКАЯ ЧАСТИ МЕХАНИЗАЦИЯ ТРАНСПОРТА ТОПЛИВОПОДАЧИ И ШЛАКОЗОЛОУДАЛЕНИЯ.
XXII	ЭЛЕКТРОТЕХНИЧЕСКАЯ ЧАСТЬ.
XXIII	АВТОМАТИЗАЦИЯ. СПЕЦИФИКАЦИЯ НА ПРИБОРЫ ИЗДЕЛИЯ И МАТЕРИАЛЫ. ОПРОСНЫЕ ЛИСТЫ.
XXIV	ЭКОНОМИКА. ТЕХНИКО-ЭКОНОМИЧЕСКАЯ ЧАСТЬ.
	СМЕТЫ
XXV	СВОДКА ЗАТРАТ И СМЕТЫ НА СТРОИТЕЛЬНЫЕ РАБОТЫ (ДЛЯ ЗДАНИЯ С ПАНЕЛЬНЫМИ СТЕНАМИ)
XXVI	СВОДКА ЗАТРАТ И СМЕТЫ НА СТРОИТЕЛЬНЫЕ РАБОТЫ (ДЛЯ ЗДАНИЯ С КИРПИЧНЫМИ СТЕНАМИ)
XXVII	СМЕТЫ НА ТЕПЛОМЕХАНИЧЕСКУЮ, ЭЛЕКТРОТЕХНИЧЕСКУЮ, САНИТАРНО-ТЕХНИЧЕСКУЮ ЧАСТИ, АВТОМАТИЗАЦИЮ И МЕХАНИЗАЦИЮ ТРАНСПОРТА.

ПРИМЕНЕННЫЕ МАТЕРИАЛЫ:

ТИПОВОЙ ПРОЕКТ 907-2-134 Ж/Б ДЫМОВАЯ ТРУБА H=30м; Ду=1,0м РАСПРОСТРАНИТЕЛЬ ВНИИ ТЕПЛОПРОЕКТ И ТИПОВОЙ ПРОЕКТ 704-1-110 АЛЬБОМЫ I; VIII РЕЗЕРВУАР ГОРИЗОНТАЛЬНЫЙ ЕМКОСТЬЮ 50м^3. РАСПРОСТРАНИТЕЛЬ

АЛЬБОМ IV

ГЛАВНЫЙ ИНЖЕНЕР ИНСТИТУТА ШИЛЛЕР Ю.И

ГЛАВНЫЙ ИНЖЕНЕР ПРОЕКТА РАСКИН Е.Д.

РАЗРАБОТАН
ГПИ САНТЕХПРОЕКТ
ГЛАВПРОМСТРОЙПРОЕКТА
ГОССТРОЯ СССР
ГПИ СОЮЗПРОММЕХАНИЗАЦИЯ
МИНТЯЖМАШ СССР

УТВЕРЖДЕН
И ВВЕДЕН В ДЕЙСТВИЕ
ГПИ САНТЕХПРОЕКТ
ПРИКАЗ №143 ОТ 16/X 1978 г.

Содержание альбома

Марка	Наименование	Стр.
	Титульный лист	
	Содержание альбома	2
КЖИ - $\frac{П1\text{-}5а}{АIIIв}$	Плита $\frac{П1\text{-}5а}{АIIIв}$	3
КЖИ - $\frac{П1\text{-}5б}{АIIIв}$	Плита $\frac{П1\text{-}5б}{АIIIв}$	3
КЖИ - $\frac{П1\text{-}2\text{-}1а}{АIIIв}$	Плита $\frac{П1\text{-}2\text{-}1а}{АIIIв}$	3
КЖИ - $\frac{П2\text{-}2а}{АIIIв}$	Плита $\frac{П2\text{-}2а}{АIIIв}$	3
КЖИ - $\frac{П1\text{-}3а}{АIIIв}$	Плита $\frac{П1\text{-}3а}{АIIIв}$	4
КЖИ - $\frac{П1\text{-}3б}{АIIIв}$	Плита $\frac{П1\text{-}3б}{АIIIв}$	4
КЖИ-ПС-8-5а	Плита ПС-8-5а	4
КЖИ-ПС-8-6а	Плита ПС-8-6а	4
КЖИ - $\frac{ПСЛ-20}{1.2\times6.0}$-921и	Стеновая панель $\frac{ПСЛ-20}{1.2\times6.0}$-921и	5
КЖИ - $\frac{ПСЛ-24}{1.2\times6.0}$-921и	Стеновая панель $\frac{ПСЛ-24}{1.2\times6.0}$-921и	5
КЖИ-См1	Ступень См1	5
КЖИ-ДП1, ДП2	Детали планов ДП1, ДП2	5
КЖИ-УК Ц4-1	Колонна УК Ц4-1. Сборочный чертеж	6
КЖИ-ПКИ4	Пространственный каркас ПКИ4	6
КЖИ-КРИ1; КРИ2	Каркасы плоские КРИ1; КРИ2	7
КЖИ-ВС	Выборка арматуры	7
КЖИ-УКИ4-1-1	Колонна УКИ4-1-1. Сборочный чертеж	7
КЖИ-ПКИ5	Пространственный каркас ПКИ5	8
КЖИ-УКИ3-1-2	Колонна УКИ3-1-2. Сборочный чертеж	8
КЖИ-ПКИ1	Пространственный каркас ПКИ1	9
КЖИ-УК63-1-2а	Колонна УК 63-1-2а	9
КЖИ-УК64-1а	Колонна УК64-1а	10
КЖИ-УК64-1-1а	Колонна УК64-1-1а	10
КЖИ-УК67-1-2а	Колонна УК67-1-2а	11
КЖИ-УК68-1-1а	Колонна УК68-1-1а	11
КЖИ-УК68-1а, УК1-1-2а	Колонны УК68-1а, УК1-1-2а	12
КЖИ-ПГ1, ПГ2	Панель перегородки ПГ1; ПГ2	12
КЖИ-ПГ5	Панель перегородки ПГ5	12
КЖИ-ПГ6	Панель перегородки ПГ6	13
КЖИ-МН1, МН2	Изделие закладное МН1, МН2	13
КЖИ-МН3	Изделие закладное МН3	13
КЖИ-МН4	Изделие закладное МН4	13
КЖИ-МН6	Изделие закладное МН6	14
КЖИ-МН7	Изделие закладное МН7	14
КЖИ-МН8, МН9	Изделия закладные МН8, МН9	14
КЖИ-МН10	Изделие закладное МН10	14
КЖИ-МН12	Изделие закладное МН12	15
КЖИ-МН13, МН14	Изделия закладные МН13, МН14	15
КЖИ-МН15, МН16	Изделия закладные МН15, МН16	15
КЖИ-МН17	Изделие закладное МН17	15
КЖИ-МН18, МН19	Изделия закладные МН18, МН19	16
КЖИ-МН20	Изделие закладное МН20	16
КЖИ-МН21, МН22	Изделия закладные МН21, МН22	16

Марка	Наименование	Стр.
КЖИ-МН25	Изделие закладное МН25	16
КЖИ-МН11, МН23, МН24	Изделия закладные МН11, МН23, МН24	17
КЖИ-МН26	Изделие закладное МН26	17
КЖИ-МН27	Изделие закладное МН27	17
КЖИ-МН28	Изделие закладное МН28	18
КЖИ-МН29	Изделие закладное МН29	18
КЖИ-МН30	Изделие закладное МН30	18
КЖИ-МН31	Изделие закладное МН31	18
КЖИ-МН32	Изделие закладное МН32	19
КЖИ-МН33	Изделие закладное МН33	19
КЖИ-МН34	Изделие закладное МН34	19
КЖИ-МН5	Изделие закладное МН5	19
КЖИ-МС-1÷МС5	Балки стальные МС1÷МС5	20
КЖИ-МС7	Изделие соединительное МС7	20
КЖИ4-МС8, МС9	Рамы стальные МС8, МС9	20
КЖИ-МС13, МС14	Изделия соединительные МС13, МС14	20
КЖИ-МС15, МС16, МС17	Изделия соединительные МС15÷МС17	21
КЖИ МС6, МС10, МС11, МС12, 19	Изделия соединительные МС6, МС10÷МС12; 19	21
КЖИ МС18	Изделие соединительное МС18	21
КЖИ-МС20, МС21	Изделия соединительные МС20; МС21	21
КЖИ-МС22	Изделие соединительное МС22	22
КЖИ-МС23	Рама стальная МС23	22
КЖИ-КР1, КР3	Каркасы плоские КР1, КР3	22
КЖИ-КР2, КР4	Каркасы плоские КР2, КР4	22
КЖИ-Щ1, Щ2	Щиты стальные Щ1, Щ2	23
КЖИ-Щ3, Щ4	Щиты стальные Щ3, Щ4	23
КЖИ-Щ5	Щит шандор Щ5	23
КЖИ-КЛ1, КЛ2	Балки стальные КЛ1, КЛ2	24
КЖИ-КЛ3, КЛ4	Балки стальные КЛ3, КЛ4	24
КЖИ-КЛ5, КЛ6	Балки стальные КЛ5, КЛ6	24
КЖИ-КЛ7÷КЛ10	Косоуры стальные КЛ7, КЛ8, КЛ9, КЛ10	24
КЖИ-СФИ1	Стойка фахверковая СФИ-1	25
КЖИ-СФИ2	Стойка СФИ-2	25
КЖИ-СФИ3	Стойка СФИ-3	25
КЖИ-СФИ10	Стойка фахверковая СФИ-10	25
КЖИ-С1÷С3	Арматурные сетки С1, С2, С3	26
КЖИ-С4÷С6	Арматурные сетки С4, С5, С6	26
КЖИ-С7, С8	Арматурные сетки С7, С8	26
КЖИ-С9	Арматурная сетка С9	26
КЖИ-А1, А2	Анкера А1, А2	27
КЖИ-А3	Анкер А3	27
КЖИ-А4	Анкер А4	27
КЖИ-А5	Анкер А5	27

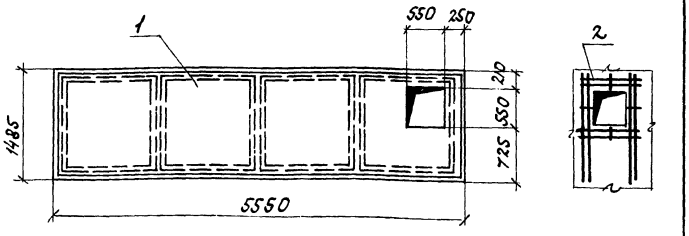

Плиту марки $\frac{П1\text{-}5а}{А\,III\,в}$ изготавливать по чертежам плиты марки $\frac{П1\text{-}5}{А\,III\,в}$ серии ИИ24-9 с дополнительным отверстием, показанным на данном чертеже.

Форм.	Зона	Поз.	Обозначение	Наименование	Кол.	Примечание
				Документация		
11			ТП 903-1-152 КЖИ-$\frac{П1\text{-}5а}{А\,III\,в}$	Сборочный чертеж		
				Сборочные единицы		
БЧ		1	Серия ИИ24-9	Плита $\frac{П1\text{-}5}{А\,III\,в}$	1	
11		2	ТП 903-1-152 КЖИ-С1÷С3	Арматурная сетка С1	1	1.9 кг

ТП 903-1-152 - КЖИ $\frac{П1\text{-}5а}{А\,III\,в}$

Изм.	Лист	N докум.	Подп.	Дата
Провер.				
Исполн.	Поликарпова			
Рук. гр.	Воробьева			
Гл. конст.	Гольденшлюгер			
Нач. отд.	Гин			

Плита $\frac{П1\text{-}5а}{А\,III\,в}$

Лит.	Масса	Масшт.
Р	2.2т	1:50
Лист	Листов	

САНТЕХПРОЕКТ г. Москва

Инв. № подл. | Подп. и дата

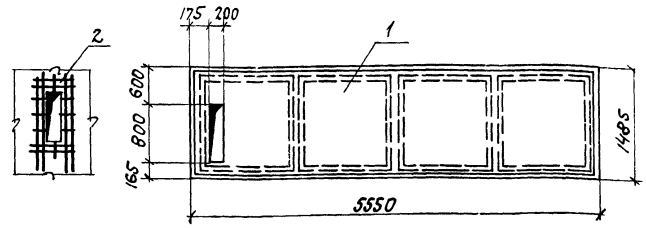

Плиту марки $\frac{П1\text{-}5б}{А\,III\,в}$ изготавливать по чертежам плиты марки $\frac{П1\text{-}5}{А\,III\,в}$ серии ИИ24-9 с дополнительными отверстием показанным на данном чертеже.

Форм.	Зона	Поз.	Обозначение	Наименование	Кол.	Примечание
				Документация		
11			ТП 903-1-152 КЖИ $\frac{П1\text{-}5б}{А\,III\,в}$	Сборочный чертеж		
				Сборочные единицы		
БЧ		1	Серия ИИ24-9	Плита $\frac{П1\text{-}5}{А\,III\,в}$		
11		2	ТП 903-1-152 КЖИ-С1÷С3	Арматурная сетка С2	1	1.7кг

ТП 903-1-152 - КЖИ - $\frac{П1\text{-}5б}{А\,III\,в}$

Изм.	Лист	N докум.	Подп.	Дата
Провер.				
Исполн.	Поликарпова			
Рук. гр.	Воробьева			
Гл. конс.	Гольденшлюгер			
Нач. отд.	Гин			

Плита $\frac{П1\text{-}5б}{А\,III\,в}$

Лит.	Масса	Масшт.
Р	2.2т	1:50
Лист	Листов	

САНТЕХПРОЕКТ г. Москва

Инв. № подл. | Подп. и дата

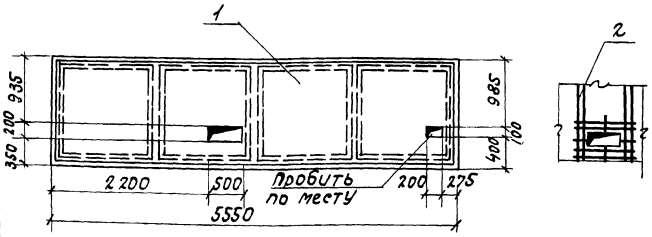

Плиту марки $\frac{П1\text{-}2\text{-}1а}{А\,III\,в}$ изготавливать по чертежам плиты марки $\frac{П1\text{-}2\text{-}1}{А\,III\,в}$ серии ИИ24-9 с дополнительным отверстием, показанным на данном чертеже.

Форм.	Зона	Поз.	Обозначение	Наименование	Кол. шт.	Примечание
				Документация		
11			ТП 903-1-152 КЖИ $\frac{П1\text{-}2\text{-}1а}{А\,III\,в}$	Сборочный чертеж		
				Сборочные единицы		
БЧ		1	Серия ИИ24-9	Плита $\frac{П1\text{-}2\text{-}1}{А\,III\,в}$		
11		2	ТП 903-1-152 КЖИ-С1÷С3	Арматурная сетка С3	1	1.9 кг.

ТП 903-1-152 - КЖИ - $\frac{П1\text{-}2\text{-}1а}{А\,III\,в}$

Изм.	Лист	N докум.	Подп.	Дата
Провер.				
Исполн.	Поликарпова			
Рук. гр.	Воробьева			
Гл. конс.	Гольденшлюгер			
Нач. отд.	Гин			

Плита $\frac{П1\text{-}2\text{-}1а}{А\,III\,в}$

Лит.	Масса	Масшт.
Р	2.2т	1:50
Лист	Листов	

САНТЕХПРОЕКТ г. Москва

Инв. № подл. | Подп. и дата

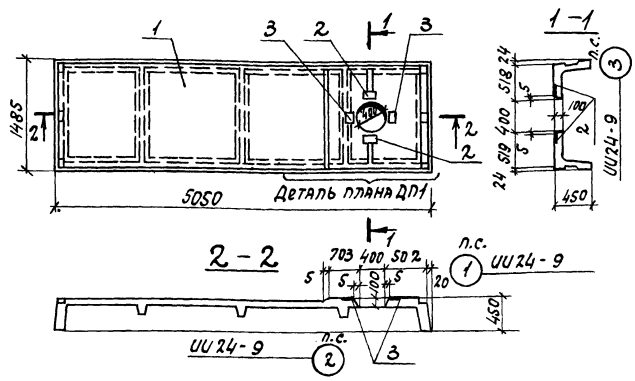

Плиту марки $\frac{П2\text{-}1а}{А\,III\,в}$ изготавливать по чертежам плиты марки $\frac{П2\text{-}1}{А\,III\,в}$ серии ИИ24-9

Форм.	Зона	Поз.	Обозначение	Наименование	Кол.	Примечание
				Документация		
11			ТП 903-1-152 КЖИ $\frac{П2\text{-}1а}{А\,III\,в}$	Сборочный чертеж		
			ТП 903-1-152 КЖИ-ДП1,ДП2	Детали планов ДП1		
				Сборочные единицы		
БЧ		1	Серия ИИ24-9	Плита $\frac{П2\text{-}1}{А\,III\,в}$		
"		2	Серия ИИ24-9	Закладное изделие М1	2	
"		3	То же	То же М4	2	
"		4	"	Арматурная сетка С19	2	
"		5	"	Каркас КР49*	1	
"		6	"	Отдельные стержни поз.106	1	См. узел 2 ИИ24-9

ТП 903-1-152 - КЖИ - $\frac{П2\text{-}1а}{А\,III\,в}$

Изм.	Лист	N докум.	Подп.	Дата
Провер.				
Исполн.	Поликарпова			
Исполн.	Куренкова			
Рук. гр.	Воробьева			
Гл. конст.	Гольденшлюгер			
Нач. отд.	Гин			

Плита $\frac{П2\text{-}1а}{А\,III\,в}$

Лит.	Масса	Масшт.
Р	2.3т	1:50
Лист	Листов	

САНТЕХПРОЕКТ г. Москва

Инв. № подл. | Подп. и дата

Типовой проект 903-1-152 Альбом IV

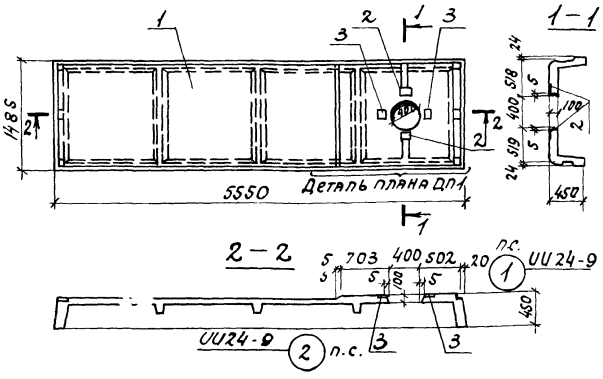

Плиту марки ИП1-3а изготавливать по чертежам плиты марки $\frac{П1-3}{А III в}$ серии ИИ24-9.

Формат	Зона	Поз.	Обозначение	Наименование	Кол.	Примечание
				Документация		
11			ТП 903-1-152 КЖИ- $\frac{П1-3а}{А III в}$	Сборочный чертеж		
			ТП903-1-152 КЖИ-ДП1, ДП2	Детали планов ДП1, ДП2		
				Сборочные единицы		
БЧ		1	Серия ИИ24-9	Плита $\frac{П1-3}{А III в}$		
"		2	Серия ИИ24-9	Закладное изделие М1	2	
"		3	То же	То же М4	2	
"		4	"	Арматурная сетка С19	2	
"		5	"	Каркас КР49*	1	
"		6	"	Отдельные стержни поз.106	1	См. узел 2 ИИ24-4 л.2

ТП903-1-152 -КЖИ- $\frac{П1-3а}{А III в}$

Изм.	Лист	N докум.	Подп.	Дата
Провер.		Поликарпова		
Исполн.		Куренкова		
Рук.гр.		Воробьева		
Гл.конст.		Гольденшлюгер		
Нач.отд.		Гин		

Плита $\frac{П1-3а}{А III в}$

Лит	Масса	Масшт.
Р	2.5т	1:50

Лист | Листов

САНТЕХПРОЕКТ г. Москва

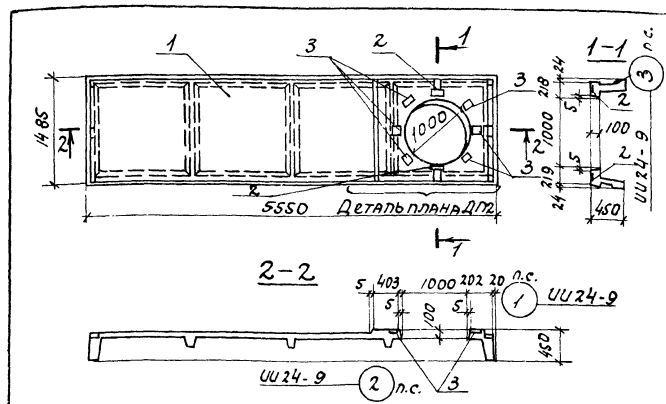

Плиту марки $\frac{П1-3б}{А III в}$ изготавливать по чертежам плиты $\frac{П1-3}{А III в}$ серии ИИ24-9.

Формат	Зона	Поз.	Обозначение	Наименование	Кол.	Примечание
				Документация		
11			ТП 903-1-152- КЖИ- $\frac{П1-3б}{А III в}$	Сборочный чертеж		
			ТП 903-1-152 КЖИ- ДП1, ДП2			
				Сборочные единицы		
БЧ		1	Серия ИИ24-9	Плита $\frac{П1-3}{А III в}$		
"		2	Серия ИИ24-9	Закладное изделие М3	2	
"		3	То же	То же М4	6	
"		4	"	Арматурная сетка С21	2	
"		5	"	Каркас КР-49*	1	
"		6	"	Отдельные стержни поз.106	1	См. узел 2 ИИ24-4 л.2

ТП903-1-152 - КЖИ- $\frac{П1-3б}{А III в}$

Изм.	Лист	N докум.	Подп.	Дата
Провер.		Поликарпова		
Исполн.		Куренкова		
Рук.гр.		Воробьева		
Гл.конст.		Гольденшлюгер		
Нач.отд.		Гин		

Плита $\frac{П1-3б}{А III в}$

Лит.	Масса	Масшт.
Р	2.3т	1:50

Лист | Листов

САНТЕХПРОЕКТ г. Москва

Инв. N подл. | Подп. и дата

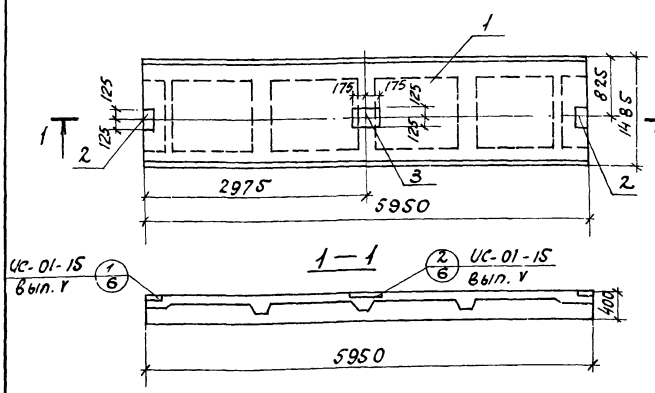

Формат	Зона	Поз.	Обозначение	Наименование	Кол.	Примеч.
				Документация		
11			ТП 903-1-152 КЖИ-П5-8-5а	Сборочный чертеж		
				Сборочные единицы и детали		
БЧ		1	Серия ИИ 24-2	Плита П5-8-5		
БЧ		2	ИС-01-15 вып. 5	Изделие закладное МГ-1		
"		3	То же	То же МГ-2		

ТП903-1-152 КЖИ-П5-8-5а

Изм.	Лист	N докум.	Подп.	Дата
Провер.				
Исполн.		Костин		
Рук.гр.		Воробьева		
Гл.конст.		Гольденшлюгер		
Нач.отд.		Гин		

Плита П5-8-5а

Лит	Масса	Масшт.
Р		

Лист | Листов

САНТЕХПРОЕКТ г. Москва

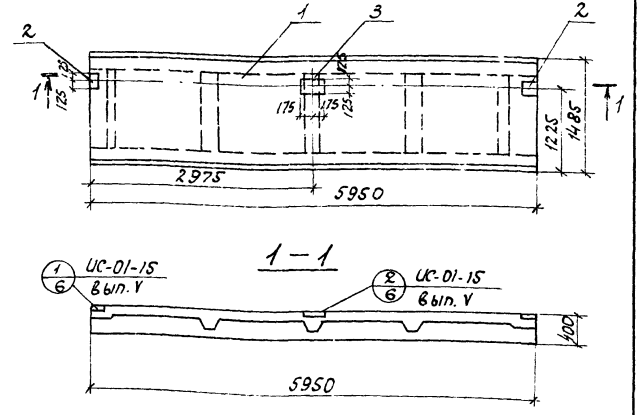

Формат	Зона	Поз.	Обозначение	Наименование	Кол.	Примеч.
				Документация		
11			ТП 903-1-152 КЖИ-П5-8-6а	Сборочный чертеж		
				Сборочные единицы и детали		
БЧ		1	Серия ИИ 24-2/70	Плита П5-8-5	1	
"		2	ИС-01-15 вып.5	Изделие закладное МГ-1	2	
"		3	То же	То же МГ-2	1	

ТП903-1-152 -КЖИ-П5-8-6а

Изм.	Лист	N докум.	Подп.	Дата
Провер.				
Исполн.		Костин		
Рук.гр.		Воробьева		
Гл.конст.		Гольденшлюгер		
Нач.отд.		Гин		

Плита П5-8-6а

Лит.	Масса	Масшт.
Р		

Лист | Листов

САНТЕХПРОЕКТ г. Москва

Инв. N подл. | Подп. и дата

15582-05...5

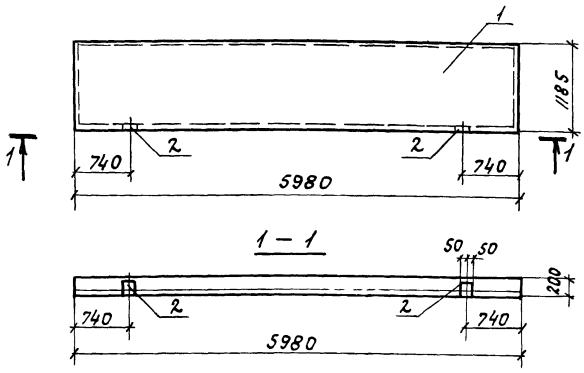

Форм.	Зона	Поз.	Обозначение	Наименование	Кол.	Примеч.
				Документация		
11			ТП 903-1-152 КЖИ ПСЛ20 1.2×6 921У	Сборочный чертеж		
				Сборочные единицы и детали		
БЧ		1	1.432-5 Вып. 1	Стеновая панель ПСЛ20 1.2×6.0 - 921	1	
БЧ		2	1.432-5 Вып. 1	Изделие закладное М18	2	

Инв. № подл. | Подп. и дата

Изм.	Лист	N докум.	Подп.	Дата
Провер.				
Исполн.	Костин			
Рук. гр.	Воробьева			
Гл. конс.	Гольденшлюгер			
Нач. отд.	Гин			

ТП 903-1-152 -КЖИ- ПСЛ20 / 1.2×6.0 - 921У

Стеновая панель ПСЛ20 - 921У 1.2×6.0

Лит.	Масса	Масшт.
Р		
Лист	Листов	

САНТЕХПРОЕКТ г. Москва

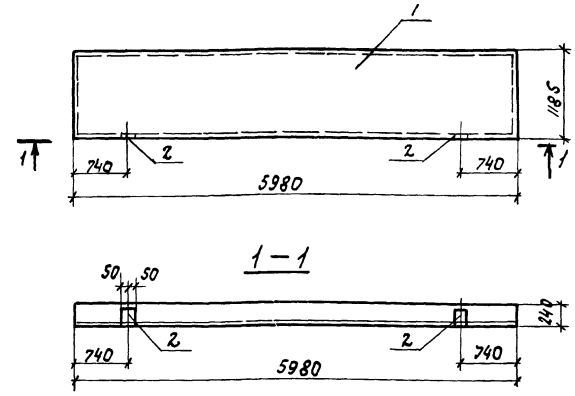

Форм.	Зона	Поз.	Обозначение	Наименование	Кол.	Примеч.
				Документация		
11			ТП 903-1-152 КЖИ 1У - ПСЛ24 1.2×6 921У	Сборочный чертеж		
				Сборочные единицы и детали		
БЧ		1	1.432-5 Вып. 1	Стеновая панель ПСЛ24 1.2×6.0 -921	1	
БЧ		2	1.432-5 Вып. 1	Изделие закладное М19	2	

Инв. № подл. | Подп. и дата

Изм.	Лист	N докум.	Подп.	Дата
Провер.				
Исполн.	Костин			
Рук. гр.	Воробьева			
Гл. конс.	Гольденшлюгер			
Нач. отд.	Гин			

ТП 903-1-152 -КЖИ- ПСЛ24 / 1.2×6.0 - 921У

Стеновая панель ПСЛ.24 - 921У 1.2×6.0

Лит.	Масса	Масшт.
Р		
Лист	Листов	

САНТЕХПРОЕКТ г. Москва

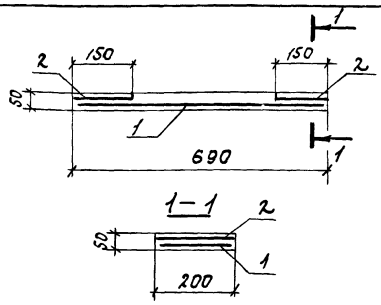

Форм.	Зона	Поз.	Обозначение	Наименование	Кол.	Примеч.
				Документация		
11			ТП 903-1-152 КЖИ-СМ1	Сборочный чертеж		
11				Изделие закладное МН30		
				Сборочные единицы и детали		
БЧ		1		Сетка 100/100/7/7 / 1300×2 ГОСТ 8478-66	1	0.9кг
11		2	ТП 903-1-152 КЖИ-МН30	Изделие закладное МН30	2	2.9 кг
				Материалы		
				Бетон М150	0.01	м3

Альбом IV

Типовой проект 903-1-152

Инв. № подл. | Подп. и дата

Изм.	Лист	N докум.	Подп.	Дата
Провер.				
Исполн.	Костин			
Рук. гр.	Воробьева			
Гл. конс.	Гольденшлюгер			
Нач. отд.	Гин			

ТП 903-1-152 -КЖИ- СМ1

Ступень СМ1

Лит.	Масса	Масшт.
Р	25 кг	6/м
Лист	Листов	

САНТЕХПРОЕКТ г. Москва

ДП1

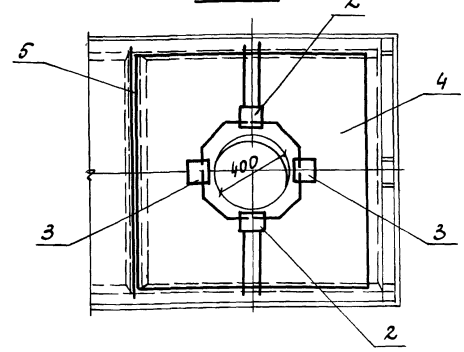

ДП2

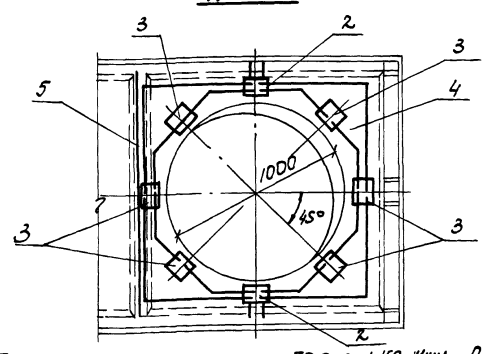

Поз. 2÷5 учтены в таблицах на листах ТП 903-1-152 КЖИ- П1-3д / АIIIв ; ТП 903-1-152 КЖИ П1-3б / АIIIв ; ТП 903-1-152-КЖИ П2-1д / АIIIв

Инв. № подл. | Подп. и дата

Изм.	Лист	N докум.	Подп.	Дата
Провер.	Полякарова			
Исполн.	Куренкова			
Рук. гр.	Воробьева			
Гл. конс.	Гольденшлюгер			
Нач. отд.	Гин			

ТП 903-1-152-КЖИ-ДП1-ДП2

Детали планов ДП1, ДП2

Лит.	Масса	Масшт.
Р		1:20
Лист	Листов	

САНТЕХПРОЕКТ г. Москва

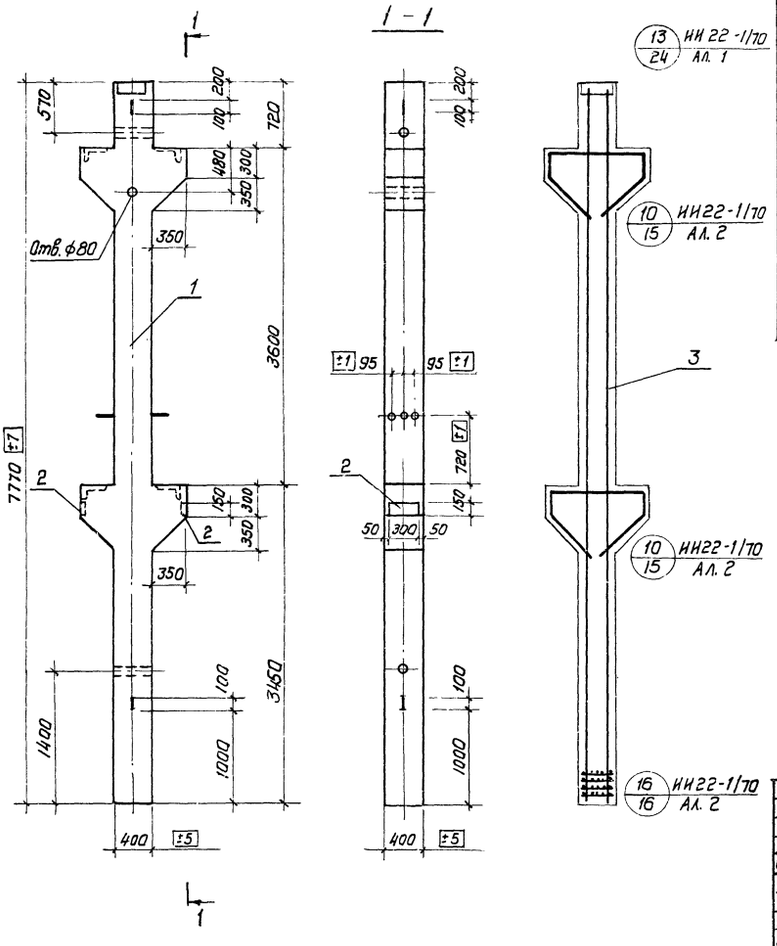

Форм.	Зона	Поз.	Обозначение	Наименование	Кол.	Примечание
				Документация		
12г			ТП 903-1-152 КЖИ-ИКи4-1	Сборочный чертеж		
11			ТП 903-1-152 КЖИ-ВС	Выборка арматуры		
				Сборочные единицы		
6ч		1	Серия ИИ 22-1/70 А2	Колонна ИК4-1		
6ч		2	Серия 3.400-6	Изделие закладное МИ3-11	2	
12г		3	ТП 903-1-152 КЖИ-ПКи4	Каркас пространств. ПКи4	1	
				Материал		
				Бетон М 400	1,51	м³

Колонна марки ИКи4-1 изготовляется в опалубке колонны ИК4-1 серии ИИ 22-1/70 А.2 с изменением по высоте.

Изм.	Лист	N докум.	Подп.	Дата
Провер.				
Исполн.		Новикова		
Рук. гр.		Воробьева		
Гл. конст.		Гольденшлюгер		
Нач. отд.		Гин		

ТП 903-1-152 - КЖИ - ИКи4-1

Колонна ИКи4-1 Сборочный чертеж

Лит	Масса	Масшт.
Р		Б/м

Лист 1 | Листов 4

САНТЕХПРОЕКТ г. Москва

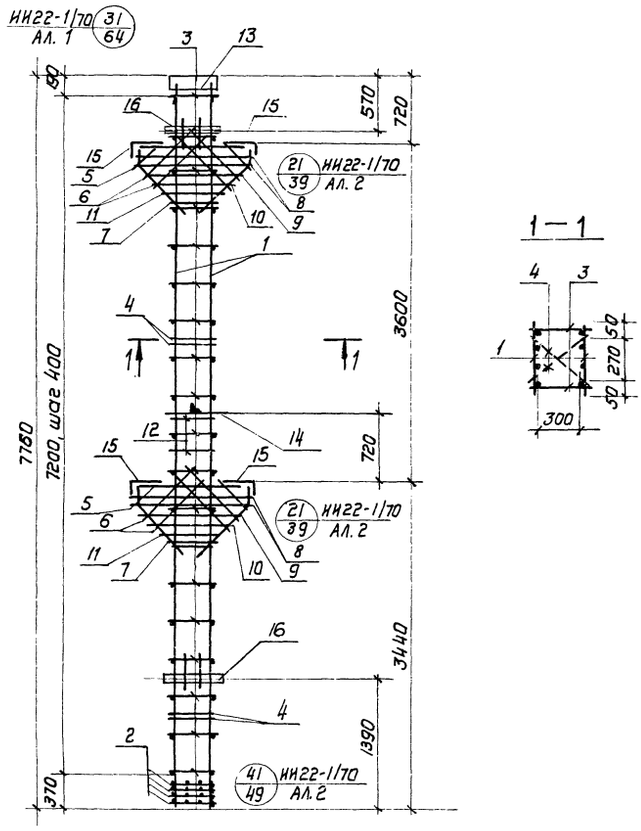

Форм.	Зона	Поз.	Обозначение	Наименование	Кол.	Примечание
				Документация		
12г			ТП 903-1-152 - КЖИ - ПКи4	Сборочный чертеж		
11			ТП 903-1-152 - КЖИ - ВС	Выборка арматуры		
				Сборочные единицы и детали		
11		1	ТП 903-1-152 - КЖИ - КРи2	Каркас плоский КРи2	2	
5ч		2	ИИ 22-1/70 Альбом 2 л. 18	Сетка арматурная С1	4	
"		3	То же	Стержни одиночные поз. 32	38	
"		4	"	То же поз. 22	4	
"		5	"	" поз. 24	4	
"		6	"	" поз. 25	8	
"		7	"	" поз. 30	2	
"		8	"	" поз. 37	4	
"		9	"	" поз. 38	2	
"		10	"	" поз. 39	2	
"		11	"	" поз. 40	2	
"		12	"	" поз. 47	8	
"		13	ИИ22-1/70 Альбом 1	Изделие закладное М1	1	
"		14	ИИ22-1/70 Альбом 2	То же М3	1	
"		15	То же	" М10	4	
"		16	"	" М16	2	

Изм.	Лист	N докум.	Подп.	Дата
Провер.				
Исполн.		Новикова		
Рук. гр.		Воробьева		
Гл. конс.		Гольденшлюгер		
Нач. отд.		Гин		

ТП 903-1-152 -КЖИ- ПКи4

Пространственный каркас ПКи4

Лит	Масса	Масшт.
Р	391,3кг	Б/м

Лист 2 | Листов

САНТЕХПРОЕКТ г. Москва

Типовой проект 903-1-152 Альбом IV

Копир [illegible] 15582-05 7

КР и 1 КР и 2

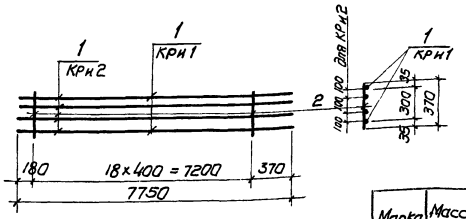

Марка	Масса, кг
КР и 1	41,1
КР и 2	79,4

Форм.	Зона	Поз.	Обозначение	Наименование	Кол.	Примечание
11				КР и 1		
				Детали		
БЧ		1		ф20 A III ГОСТ 5781-75 ℓ=7150	2	38,3 кг
"		2		ф 8 A I ГОСТ 5781-75 ℓ=370	19	2,8 кг
11				КР и 2		
				Детали		
БЧ		1		ф20 A III ГОСТ 5781-75 ℓ=7150	4	76,6 кг
БЧ		2		ф8 A I ГОСТ 5781-75 ℓ=370	19	2,8 кг

Инв. N подл. | Подп. и дата

Изм.	Лист	N докум.	Подп.	Дата
Пров.				
Испол.	Новикова			
Рук. гр.	Воробьева			
Гл. конс.	Ольденцикагер			
Нач. отд.	Гин			

ТП 903-1-152-КЖИ- КР и 1; КР и 2

Каркасы плоские КР и 1; КР и 2

Лит	Масса	Масштаб
Р	см. табл.	б/м
Лист 3	Листов	

САНТЕХПРОЕКТ г. Москва

Арматурные изделия

Марка элемента	Арматурная сталь ГОСТ 5781-75 класс A I ф, мм 8	12	Итого	класс A III ф, мм 10	12	20	Итого	Профильная сталь -140×20	Итого
ИКи 3-1-2	20,8	4,0	24,8	18,4	8,6	87,8	114,8	3,1	142,7
ИКи 4-1	22,8	4,0	26,8	18,4	17,2	174,6	210,2	3,1	240,1
ИКи 4-1-1	22,8	4,0	26,8	18,4	17,2	174,6	210,2	3,1	240,1

Продолжение

Марка элемента	Закладные изделия: Профильная сталь δ=8	δ=10	δ=12	δ=16	δ=20	δ=25	∠45×5	∠125×8	∠63×40×8	∠140×90×10	∠200×125×12	Гайка N16	Труба dg=40
ИКи 3-1-2	3,4	22,0	36,6		10,4	22,0	5,2		9,2	8,4	21,4	0,8	2,8
ИКи 4-1			24,2					5,2		8,4	42,8	1,6	2,8
ИКи 4-1-1			66,8	19,4				5,2		8,4	42,8	1,6	2,8

Продолжение

Марка элемента	Закладные изделия: Арматурная сталь ГОСТ 5781-75 Класс A I ф, мм 8	Класс A III ф, мм 12	16	22	28	32	36	Итого	Всего
ИКи 3-1-2	0,6	2,0	12,6		11,2			168,6	311,3
ИКи 4-1	1,2	2,0	12,0			20,4	30,6	151,2	391,3
ИКи 4-1-1	1,2	2,0	36,0	12,0		20,4	30,6	249,6	489,3

Инв. N подл. | Подп. и дата

Изм.	Лист	N докум.	Подп.	Дата
Пров.				
Испол.	Навикова			
Рук. гр.	Воробьева			
Гл. конс.	Ольденцикагер			
Нач. отд.	Гин			

ТП 903-1-152-КЖИ - ВС

Выборка арматуры

Лит.	Масса	Масштаб
Р	см. табл.	б/м
Лист 4	Листов	

САНТЕХПРОЕКТ г. Москва

Типовой проект 903-1-152 Альбом IV

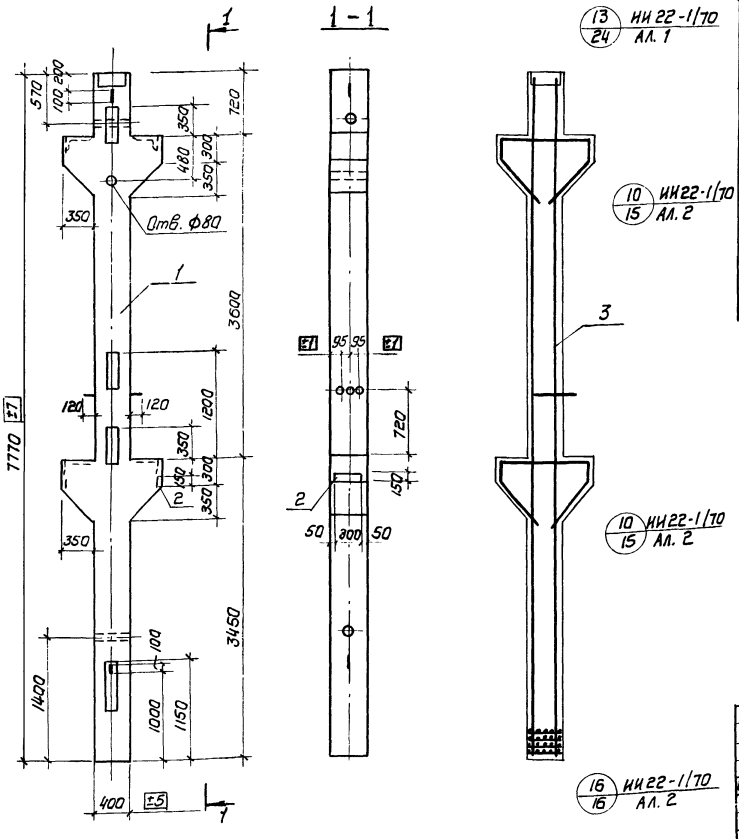

Форм.	Зона	Поз.	Обозначение	Наименование	Кол.	Примечание
				Документация		
12г			ТП 903-1-152 КЖИ-ИКи4-1-1	Сборочный чертеж		
11			ТП 903-1-152 КЖИ - ВС	Выборка арматуры		
				Сборочные единицы		
БЧ		1	Серия ИИ 22-1/70 А2	Колонна ИК 4-1-1		
БЧ		2	Серия 3.400-6	Изделие закладное Мн 3-11	2	
4		3	ТП 903-1-152 КЖИ-ПКи 5	Каркас пространств. ПКи-5	1	
				Материал		
				Бетон марки 400	1,51	м³

Колонна марки ИКи 4-1-1 изготовляется в опалубке колонны ИК 4-1-1 серии ИИ 22-1/70 А.2 с изменением по высоте

Инв. N подл. | Подп. и дата

Изм.	Лист	N докум.	Подп.	Дата
Испол.	Новикова			
Рук. гр.	Воробьева			
Гл. конс.	Ольденцикагер			
Нач. отд.	Гин			

ТП 903-1-152 КЖИ-ИКи4-1-1

Колонна ИКи4-1-1 Сборочный чертеж.

Лит.	Масса	Масштаб
Р		
Лист 1	Листов 4	

САНТЕХПРОЕКТ г. Москва

Копир. Альбом 15582-05 8

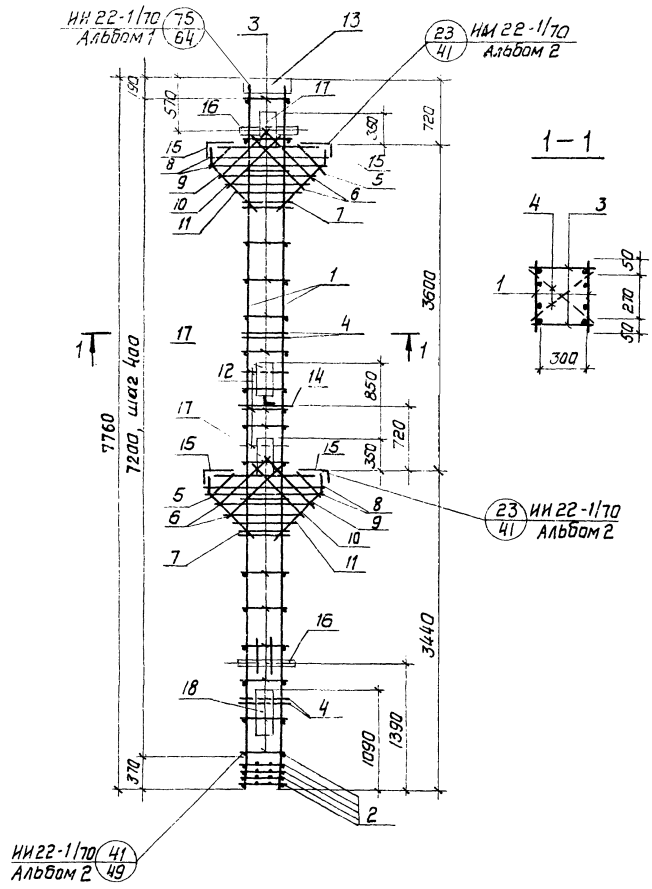

Формат	Зона	Поз.	Обозначение	Наименование	Кол.	Примечание
				Документация		
12г			ТП 903-1-152 - КЖИ ПК и 5	Сборочный чертеж		
11			ТП 903-1-152 - КЖИ - ВС	Выборка арматуры		
				Сборочные единицы и детали		
11		1	ТП 903-1-152 - КЖИ - КР и 2	Каркас плоский КР и 2	2	79,4 кг
Б4		2	ИИ 22-1/70 альбом 2 л. 19	Сетка арматурная С 1	4	
"		3	То же	Стержни одиночные поз. 2	38	
"		4	"	То же поз. 22	4	
"		5	"	" поз. 24	4	
"		6	"	" поз. 25	8	
"		7	"	" поз. 30	2	
"		8	"	" поз. 37	4	
"		9	"	" поз. 38	2	
"		10	"	" поз. 39	2	
"		11	"	" поз. 40	2	
"		12	"	" поз. 47	8	
"		13	ИИ 22-1/70 альбом 1	Изделие закладное М1	1	
"		14	ИИ 22-1/70 альбом 2	То же М3	1	
"		15	То же	" М10	4	
"		16	"	" М16	2	
"		17	"	" М19	3	
"		18	"	" М20	1	

Изм.	Лист	N докум.	Подп.	Дата	ТП 903-1-152 -КЖИ- ПК и 5			
					Пространственный каркас ПК и 5	Лит.	Масса	Масшт.
Провер.						Р	489,3кг	
Исполн.		Новикова				Лист 2	Листов	
Рук. гр.		Воробьева				САНТЕХПРОЕКТ г. Москва		
Гл. конст.		Гольденшлюгер						
Нач. отд.		Гин						

Инв. N подл. | Подп. и дата

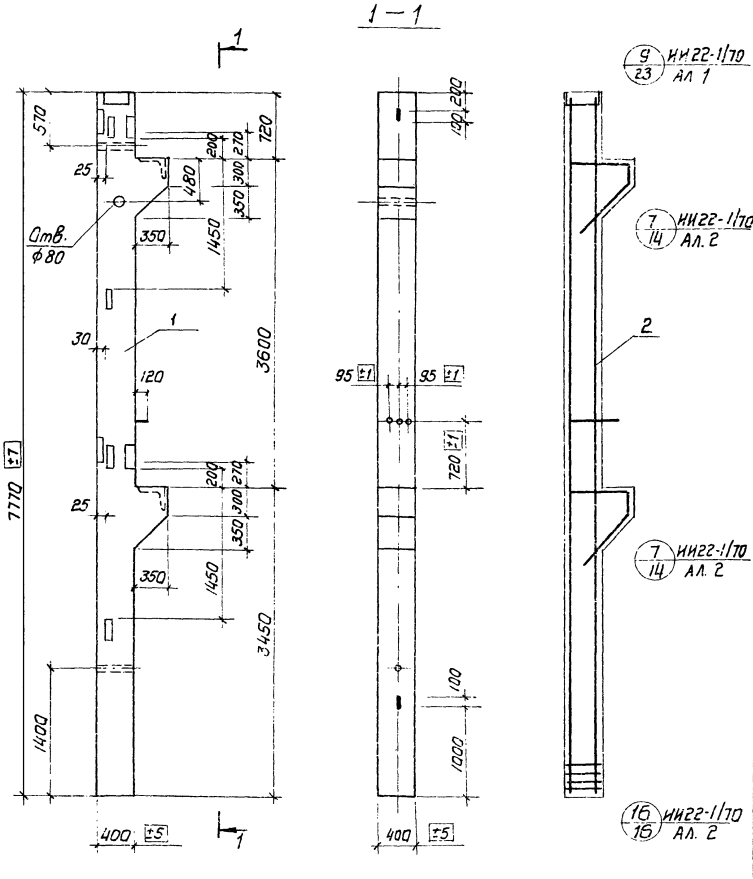

Формат	Зона	Поз.	Обозначение	Наименование	Кол.	Примечание
				Документация		
12г			ТП 903-1-152 КЖИ - ИКИ 3-1-2	Сборочный чертеж		
11			ТП 903-1-152 КЖИ - ВС	Выборка арматуры		
				Сборочные единицы		
Б4		1	Серия ИИ 22-1/70 А2	Колонна ИК 3-1-2		
11		2	ТП 903-1-152 КЖИ ПК и 1	Каркас пространств. ПК и 1	1	
				Материал		
				Бетон марки 300	1,39	м³

Колонна марки ИКи3-1-2 изготавливается в опалубке колонны ИК3-1-2 серии 22-1/70 А2 с изменением по высоте.

Типовой проект 903-1-152 Альбом IV

Изм.	Лист	N докум.	Подп.	Дата	ТП 903-1-152 -КЖИ- ИКи3-1-2			
					Колонна ИКи3-1-2 Сборочный чертеж	Лит.	Масса	Масшт.
Провер.						Р		
Исполн.		Новикова				Лист 1	Листов 4	
Рук. гр.		Воробьева				САНТЕХПРОЕКТ г. Москва		
Гл. конс.		Гольденшлюгер						
Нач. отд.		Гин						

Инв. N подл. | Подп. и дата

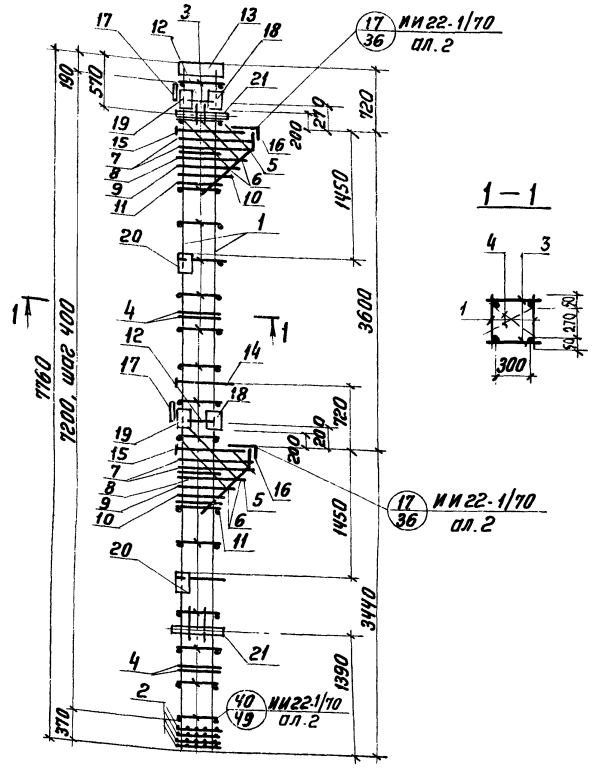

Формат	Зона	Поз.	Обозначение	Наименование	Кол.	Примечание
				Документация		
12г			ТП 903-1-152 КЖИ-ПК и 1	Сборочный чертеж		
11			ТП 903-1-152 КЖИ-ВС	Выборка арматуры		
				Сборочные единицы и детали		
11		1	ТП 903-1-152 КЖИ-КРи 1	Каркас плоский КРи 1	1	41,1 кг
Б4		2	ИИ 22-1/70 ал. 2	Сетка арматурная С1	4	
Б4		3	То же	Стержни одиночные поз. 2	38	
"		4	"	То же поз. 22	4	
"		5	"	" поз. 24	2	
"		6	"	" поз. 25	4	
"		7	"	" поз. 26	4	
"		8	"	" поз. 27	2	
"		9	"	" поз. 28	2	
"		10	"	" поз. 29	2	
"		11	"	" поз. 30	2	
"		12	"	" поз. 47	8	
				"		
"		13	ИИ 22-1/70 ал. 1	Изделие закладное М1	1	
"		14	ИИ 22-1/70 ал. 2	То же М5	2	
"		15	То же	" М7	2	
"		16	"	" М9	2	
"		17	"	" М12	2	
"		18	"	" М13	2	
"		19	"	" М14	2	
"		20	"	" М15	4	
"		21	"	" М16	2	

Изм.	Лист	N докум.	Подпись	Дата	ТП 903-1-152-КЖИ-ПК и 1			
Провер.					Пространственный каркас ПКи 1	Лит.	Масса	Масшт.
Исполн.		Новикова				Р	311,3кг	Б/м
Рук. гр.		Воробьева				Лист 2	Листов	
Гл. конст.		Гальденштейн				САНТЕХПРОЕКТ г. Москва		
Нач. отд.		Рин						

Инв. N подл. | Подп. и дата

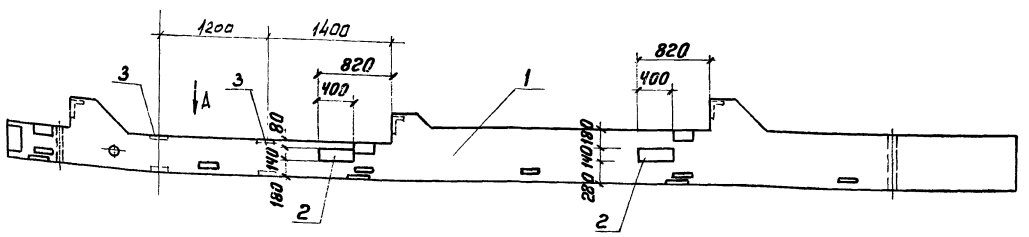

Вид А

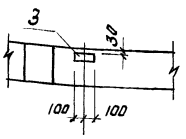

Дополнительные закладные детали марок М15 М19 крепятся к пространственному каркасу в соответствии с серией ИИ 22-1/70 альбом 1.

Формат	Зона	Поз.	Обозначение	Наименование	Кол.	Примечание
				Документация		
12г			ТП 903-1-152 КЖИ-ИК 63-1-2а	Сборочный чертеж		
				Сборочные единицы		
Б4		1	ИИ 22-1/70 ал. 1	Колонна ИК 63-1-2		
Б4		2	То же	Закладная деталь М19	2	15,5 кг
Б4		3	"	То же М15	2	4,9 кг

Изм.	Лист	N докум.	Подп.	Дата	ТП 903-1-152 - КЖИ-ИК 63-1-2а			
Провер.					Колонна ИК 63-1-2а	Лит	Масса	Масшт.
Исполн.		Кузьмина				Р		Б/м
Рук. гр.		Воробьева				Лист	Листов	
Гл. конс.		Гальденштейн				САНТЕХПРОЕКТ г. Москва		
Нач. отд.		Рин						

Альбом IV

Типовой проект 903-1-152

Инв. N подл. | Подп. и дата

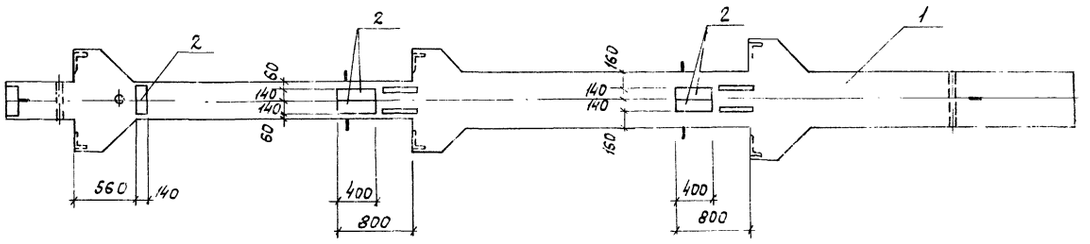

Формат	Зона	Поз.	Обозначение	Наименование	Кол.	Примечание
				Документация		
12г			ТП 903-1-152 КЖИ-ИК64-1а	Сборочный чертеж		
				Сборочные единицы		
Бч		1	ИИ 22-1/70 А1	Колонна ИК64-1		
Бч		2	То же	Закладная деталь М19	5	16.6кг

Инв.№ подл. | Подп. и дата

Изм.	Лист	№ докум.	Подпись	Дата	ТП 903-1-152-КЖИ-ИК64-1а			
					Колонна ИК64-1а	Лит.	Масса	Масштаб
Провер.						Р		Б/м
Исполн.		Кузьмина				Лист		Листов
Рук. гр.		Воробьева						
Гл. констр.		Гольденшлюгер			САНТЕХПРОЕКТ г. Москва			
Нач. отдела		Гин						

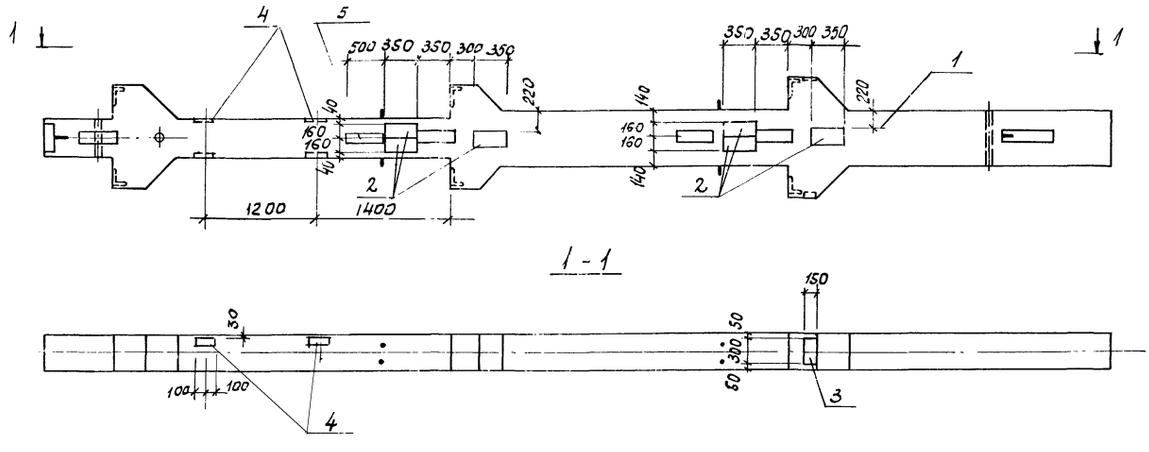

Типовой проект 903-1-152 Альбом IV

1. Дополнительные закладные детали марки М15 крепятся к пространственному каркасу в соответствии с серией ИИ22-1/70 альбом 1

Формат	Зона	Поз.	Обозначение	Наименование	Кол.	Примечание
				Документация		
12г			ТП 903-1-152 КЖИ-ИК64-1-1а	Сборочный чертеж		
				Сборочные единицы		
Бч		1	ИИ22-1/70 А1	Колонна ИК64-1-1		
"		2	1.400-6	Закладная деталь М5-4	6	23.3кг
"		3	3.400-6	То же Мц3-11	2	3.4кг
"		4	ИИ22-1/70 А.1	" М15	2	4,9кг
		5	"	" М19	1	16,6кг

Изм.	Лист	№ докум.	Подпись	Дата	ТП 903-1-152 -КЖИ-ИК64-1-1а			
					Колонна ИК64-1-1а	Лит.	Масса	Масштаб
Провер.						Р		Б/м
Исполн.		Кузьмина				Лист		Листов
Рук. гр.		Воробьева						
Гл. констр.		Гольденшлюгер			САНТЕХПРОЕКТ г. Москва			
Нач. отд.		Гин						

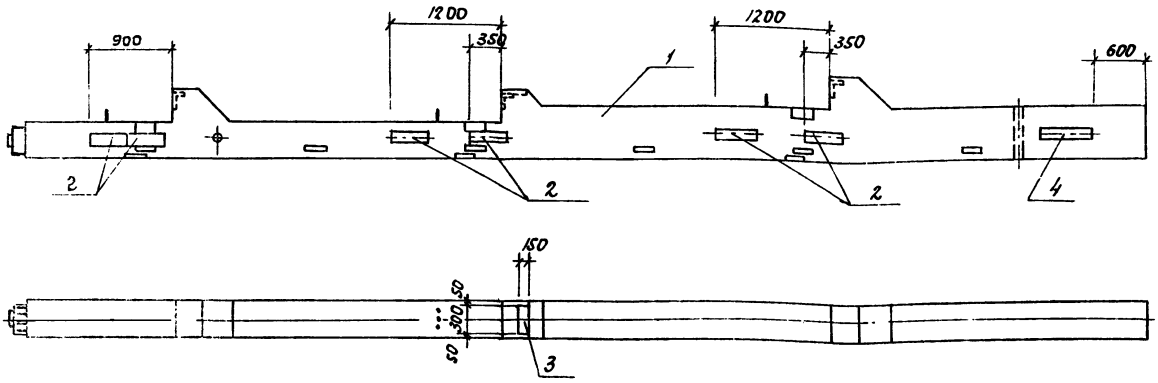

Формат	Зона	Поз.	Обозначение	Наименование	Кол.	Примечание
				Документация		
А2			ТП 903-1-152 КЖИ-УК67-1-2а	Сборочный чертеж		
				Сборочные единицы		
Б4		1	ШУ 22-1/70 А.1	Колонна УК67-1-2		
"		2	То же	Закладная деталь М19	6	15.5 кг
"		3	3.400-6	То же МИ3-11	1	3.4 кг
"		4	ШУ 22-1/70 А.1	" М20	1	31.4 кг

ТП 903-1-152 -КЖИ-УК67-1-2а

Изм.	Лист	№ докум.	Подпись	Дата
Провер.				
Исполн.	Кузьмина			
Рук. гр.	Воробьева			
Гл. констр.	Гольденшлюгер			
Нач. отд.	Гин			

Колонна УК67-1-2а.

Лит.	Масса	Масштаб
Р		6/м
Лист	Листов	

САНТЕХПРОЕКТ г. Москва

Инв. № подл. | Подп. и дата

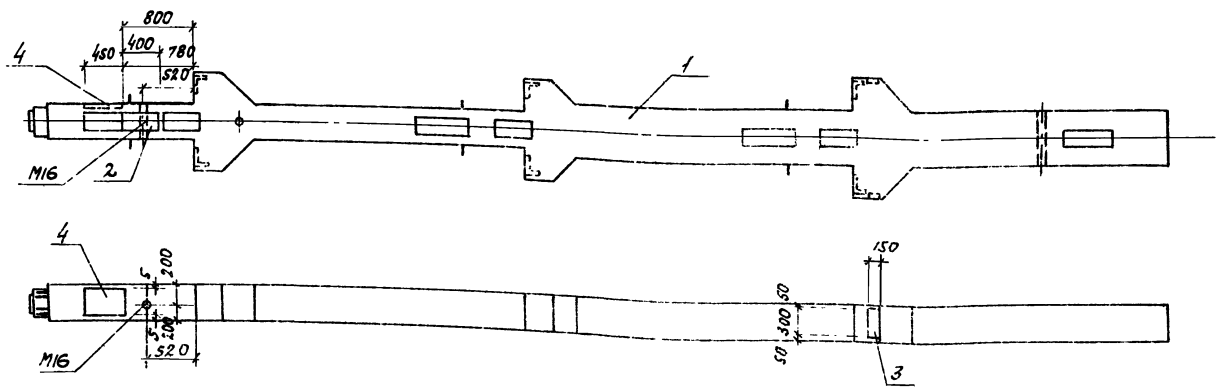

Формат	Зона	Поз.	Обозначение	Наименование	Кол.	Примечание
				Документация		
А2			ТП 903-1-152 КЖИ-УК68-1-1а	Сборочный чертеж		
				Сборочные единицы		
Б4		1	ШУ 22-1/70 А.1	Колонна УК68-1-1		
"		2	То же	Закладная деталь М19	1	15.5 кг
"		3	3.400-6	То же МИ3-11	2	3.4 кг
"		4	КЭ-01-58 В.1	Закладная деталь МД-3	1	46.2 кг

1. Привязку закладной детали М16 выполнить согласно данного чертежа.

ТП 903-1-152-КЖИ-УК68-1-1а

Изм.	Лист	№ докум.	Подпись	Дата
Провер.				
Исполн.	Кузьмина			
Рук. гр.	Воробьева			
Гл. констр.	Гольденшлюгер			
Нач. отд.	Гин			

Колонна УК68-1-1а

Лит.	Масса	Масштаб
		6/м
Лист	Листов	

САНТЕХПРОЕКТ г. Москва

Типовой проект 903-1-152 Альбом IV

Инв. № подл. | Подп. и дата

ИК68-1а

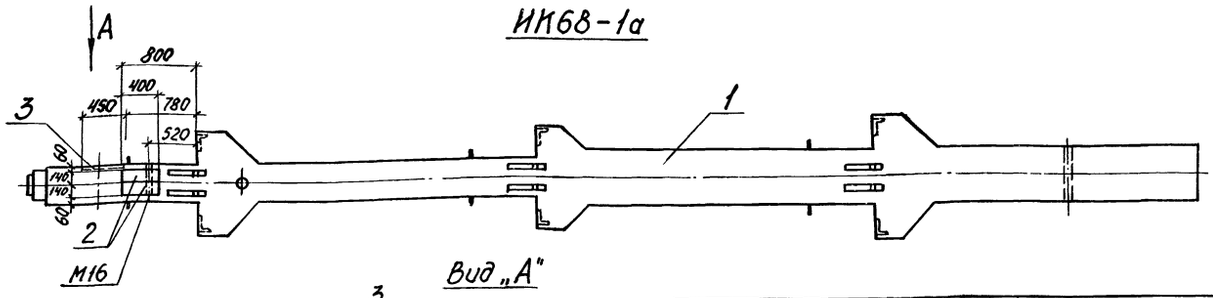

Вид „А"

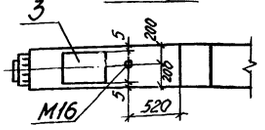

ИК1-1-2а

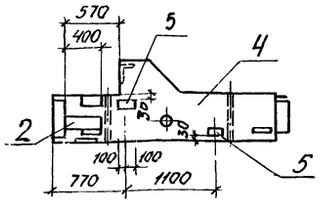

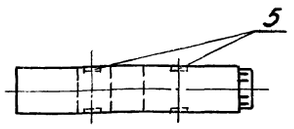

Привязку закладной детали М16 в колонне ИК68-1а выполнить согласно данного чертежа.

Формат	Зона	Поз.	Обозначение	Наименование	Кол.	Примечание
				Документация		
12			ТП 903-1-152 КЖИ-ИК68-1а	Сборочный чертеж		
				Сборочные единицы		
БЧ		1	ИИ 22-1/70 А.1	Колонна ИК68-1		
		2	То же	Закладная деталь М19	4	15,5кг
БЧ		3	К9-01-58 вып.1	То же МД-3	1	46,2кг
				Документация		
12г			ТП 903-1-152 КЖИ-ИК1-1-2а	Сборочный чертеж		
				Сборочные единицы		
БЧ		4	ИИ22-1/70 А.1	Колонна ИК1-1-2		
БЧ		2	То же	Закладная деталь М19	1	15,5кг
БЧ		5	ИИ22-1/70 А.1	То же М15	2	4,9кг

ТП 903-1-152 -КЖИ-ИК68-1а, ИК-1-2а

Изм.	Лист	№ докум.	Подп.	Дата
Пров.				
Исполн.	Кузьмина			
Рук. гр.	Воробьева			
Гл. констр.	Гольденшлюгер			
Нач. отд.	Гим			

Колонны ИК68-1а; ИК1-1-2а

Литер	Масса	Масштаб
Р		б/м
Лист	Листов	

САНТЕХПРОЕКТ г. Москва

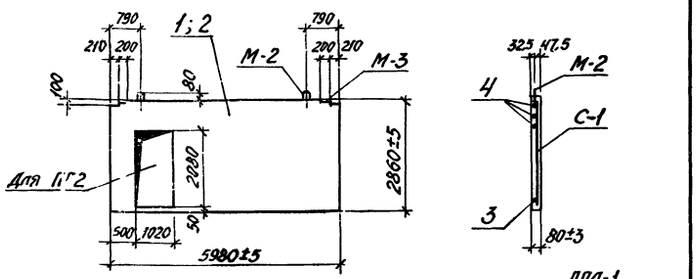

Панели ПГ1, ПГ2 изготовлять по чертежам панели $\frac{\text{ППЛ-1}}{5,98\times2,86}$ серии 1.431-14 вып. 2. Сетку С-1 в местах отверстий вырезать.

Формат	Зона	Поз.	Обозначение	Наименование	Кол.	Примечание
				ПГ1 ($\frac{\text{ППЛ-1}}{5,98\times2,86}$)		
				Документация		
			ТП 903-1-152 КЖИ-ПГ1, ПГ2	Сборочный чертеж		
				Сборочные единицы		
		1	1.431-14 Зыпуск 2	Панель $\frac{\text{ППЛ-1}}{5,98\times2,86}$		
				ПГ2 ($\frac{\text{ППЛ-1}}{5,98\times2,86}$)		
				Документация		
		1	ТП 903-1-152 КЖИ-ПГ1, ПГ2	Сборочный чертеж		
				Сборочные единицы		
		2	1.431-14 Выпуск 2	Панель $\frac{\text{ППЛ-1}}{5,98\times2,86}$		
		3		Отдельный стержень Ø16 AIII, L=5960	1	
		4		То же Ø8 AIII, L=5960	2	

ТП 903-1-152 -КЖИ-ПГ1, ПГ2

Изм.	Лист	№ докум.	Подп.	Дата
Провер.				
Ст. инж.	Пустыльник			
Рук. гр.	Воробьева			
Гл. констр.	Гольденшлюгер			
Нач. отд.	Гим			

Панели ПГ1, ПГ2

Литер	Масса	Масштаб
Р		1:100
Лист	Листов	

САНТЕХПРОЕКТ г. Москва

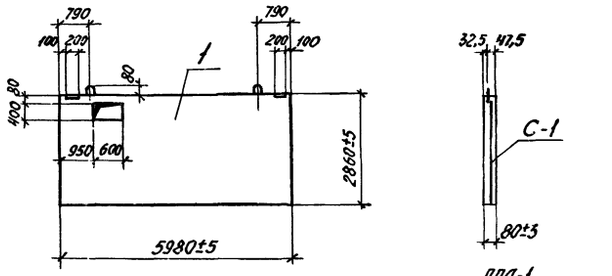

Панель ПГ6 изготовлять по чертежам панели $\frac{\text{ППЛ-1}}{5,98\times2,86}$ серии 1.431-14 вып. 2. Сетку С-1 в месте отверстия вырезать.

Формат	Зона	Поз.	Обозначение	Наименование	Кол.	Примечание
				ПГ6 ($\frac{\text{ППЛ-1}}{5,98\times2,86}$)		
				Документация		
			ТП 903-1-152 КЖИ-ПГ6	Сборочный чертеж		
				Сборочные единицы		
		1	1.431-14 Выпуск 2	Панель $\frac{\text{ППЛ-1}}{5,98\times2,86}$		

ТП 903-1-152 -КЖИ-ПГ6

Изм.	Лист	№ докум.	Подп.	Дата
Прав.				
Ст. инж.	Пустыльник			
Рук. гр.	Воробьева			
Гл. констр.	Гольденшлюгер			
Нач. отд.	Гим			

Панель ПГ6

Литер	Масса	Масштаб
Р		1:100
Лист	Листов	

САНТЕХПРОЕКТ г. Москва

Инв. № подл. | Подп. и дата

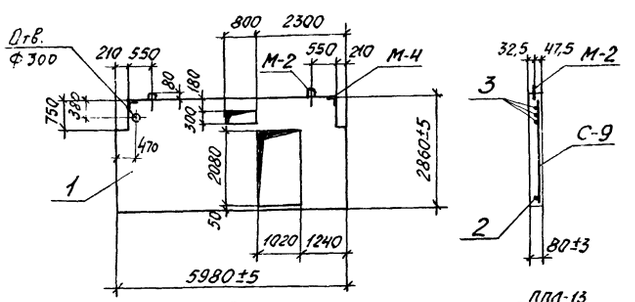

Панель ПГ5 изготовлять по чертежам панели ППЛ-13 / 5,98×2,86 серии 1.431-14 вып. 2. Сетку С9 в местах отверстий вырезать

Формат	Зона	Поз.	Обозначение	Наименование	Кол.	Примечание
				ПГ5 ППЛ-13 / 5,98×2,86		
				Документация		
			ТП 903-1-152 КЖИ-ПГ5	Сборочный чертеж		
				Сборочные единицы		
БЧ		1	1.431-14 выпуск 2	Панель ППЛ-13 / 5,98×2,86		
"		2		Отдельный стержень Ø16А-III; L=5960	1	
"		3		то же Ø8А-III L=5560	3	

Изм.	Лист	№ докум.	Подп.	Дата
Пров.				
Ст. инж.		Пустынник		
Рук. гр.		Воробьева		
Гл. констр.		Гольденшлюгер		
Нач. отд.		Гин		

ТП 903-1-152 КЖИ-ПГ5

Панель ПГ5

Литер	Масса	Масштаб
Р		1:100
Лист		Листов

САНТЕХПРОЕКТ г. Москва

Инв. № подл. | Подп. и дата

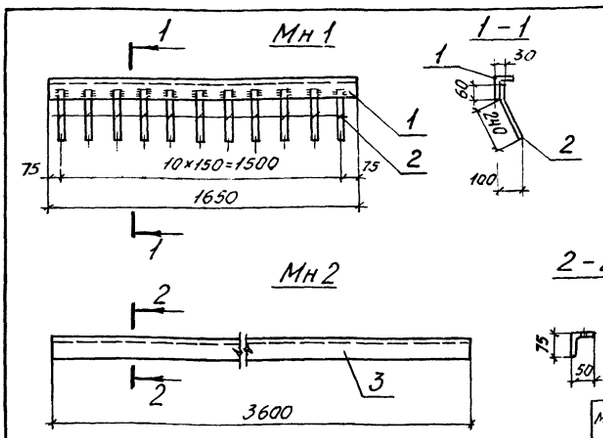

1. Сварку производить электродами типа Э42 ГОСТ 9467-75
2. hш = 6 мм

Марка	Масса, кг
Мн1	9,2
Мн2	17,3

Формат	Зона	Поз.	Обозначение	Наименование	Кол.	Примечание
				Мн1		
				Детали		
БЧ		1		L 75×50×5 ГОСТ 8510-72 L=1650	1	7,9 кг
"		2		• Ø8А-III ГОСТ 5781-75 L=300	11	1,3 2 кг
				Мн2		
				Детали		
БЧ		3		L 75×50×5 ГОСТ 8510-72 L=3600	1	17,3 кг

Изм.	Лист	№ докум.	Подп.	Дата
Пров.				
Исполн.		Поликарпова		
Рук. гр.		Воробьева		
Гл. констр.		Гольденшлюгер		
Нач. отд.		Гин		

ТП 903-1-152 КЖИ-Мн1, Мн2

Изделия закладные Мн1, Мн2

Литер	Масса	Масштаб
Р	см. табл.	б/м
Лист		Листов

САНТЕХПРОЕКТ г. Москва

Инв. № подл. | Подп. и дата

Типовой проект 903-1-152 Альбом IV

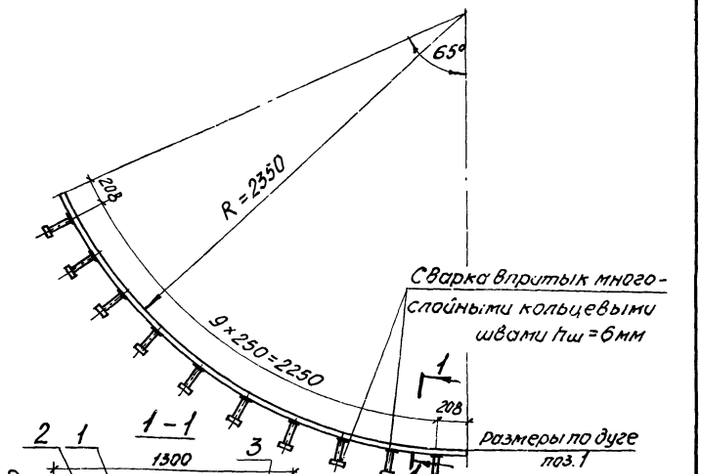

1. Сварку производить электродами типа Э42 ГОСТ 9467-75.
2. Сварку стержней втавр производить автом. дуговой сваркой под слоем флюса или ручной дуговой многокольцевыми швами

Формат	Зона	Поз.	Обозначение	Наименование	Кол.	Примечание
				Детали		
БЧ		1		-б=10×1300 ГОСТ 82-70 L=2666	1	272,2 кг
"		2		• Ø12А-III ГОСТ 5781-75 L=120	40	4,3 2 кг
"		3		-б=10×50 ГОСТ 82-70 L=50	40	7,8 кг

Изм.	Лист	№ докум.	Подп.	Дата
Пров.				
Исполн.		Поликарпова		
Рук. гр.		Воробьева		
Гл. констр.		Гольденшлюгер		
Нач. отд.		Гин		

ТП 903-1-152 -КЖИ-Мн3

Изделие закладное Мн3

Литер	Масса	Масштаб
Р	284,3	б/м
Лист		Листов

САНТЕХПРОЕКТ г. Москва

Инв. № подл. | Подп. и дата

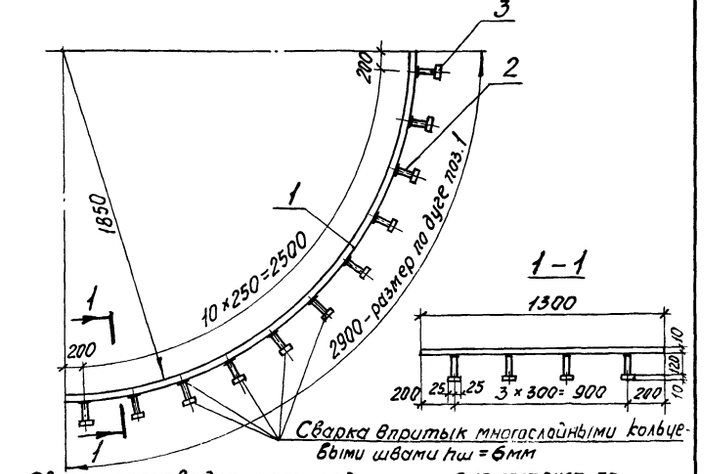

Сварка впритык многослойными кольцевыми швами hш=6мм

Сварку производить электродами типа Э42 ГОСТ 9467-75

Формат	Зона	Поз.	Обозначение	Наименование	Кол.	Примечание
				Детали		
БЧ		1		-б=10×1300 ГОСТ 82-70 L=2900	1	296,0 кг
"		2		• Ø12А-III ГОСТ 5781-75 L=120	44	4,70 кг
"		3		-б=10×50 ГОСТ 82-70 L=50	44	8,5 кг

Изм.	Лист	№ докум.	Подп.	Дата
Пров.				
Исполн.		Поликарпова		
Рук. гр.		Воробьева		
Гл. констр.		Гольденшлюгер		
Нач. отд.		Гин		

ТП 903-1-152 КЖИ-Мн4

Изделие закладное Мн4

Литер	Масса	Масштаб
Р	309,2	б/м
Лист		Листов

САНТЕХПРОЕКТ г. Москва

Инв. № подл. | Подп. и дата

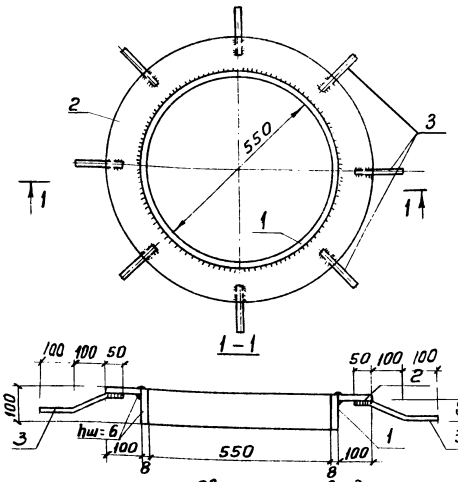

Сварку производить электродами типа Э42 ГОСТ 9467-75

Формат	Зона	Поз	Обозначение	Наименование	Кол.	Примеч.
				Детали		
БЧ		1		-б-8×100 ГОСТ 82-70 ℓ=1128	1	10,7 кг
"		2		-б-8×770 ГОСТ 82-70 ℓ= 770	1	35,3 кг
"		3		•ф8 AIII ГОСТ 5781-75 ℓ=270	8	0,8 кг

ТП 903-1-152 - КЖИ - МН6

Изм.	Лист	N докум.	Подп.	Дата
Провер.				
Исполн.	Поликарпова			
Рук. гр.	Воробьева			
Гл. конс.	Гальденштейн			
Нач. отд.	Гин			

Изделие закладное МН6

Лит.	Масса	Масштаб
Р	46,8	1:10
Лист	Листов	

САНТЕХПРОЕКТ г. Москва

Инв. N подл. | Подп. и дата

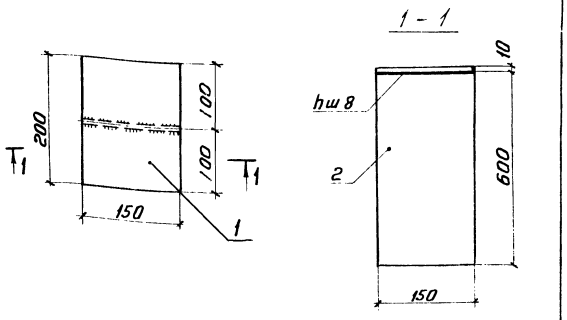

1. Сварку производить электродами типа Э42 по ГОСТ 9467-75

Формат	Зона	Поз	Обозначение	Наименование	Кол.	Примеч.
				Детали		
БЧ		1		-б-10×150 ГОСТ 82-70 ℓ=200	1	2,4 кг
"		2		-б-10×150 ГОСТ 82-70 ℓ=600	1	7,2 кг

ТП 903-1-152 - КЖИ - МН7

Изм.	Лист	N докум.	Подп.	Дата
Провер.				
Исполн.	Поликарпова			
Рук. гр.	Воробьева			
Гл. конс.	Гальденштейн			
Нач. отд.	Гин			

Изделие закладное МН7

Лит.	Масса	Масштаб
Р	9,6 кг	1:10
Лист	Листов	

САНТЕХПРОЕКТ г. Москва

Инв. N подл. | Подп. и дата

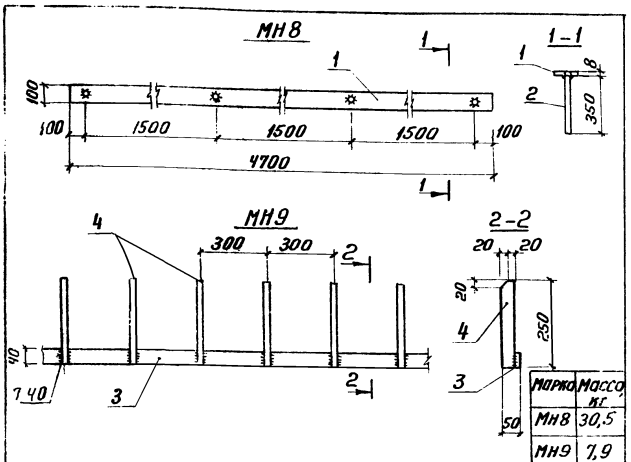

Марка	Масса кг.
МН8	30,5
МН9	7,9

Формат	Зона	Поз	Обозначение	Наименование	Кол.	Примечан.
				МН8		
				Детали		
БЧ		1		б-8×100 ГОСТ 82-70 ℓ=4700	1	29,5 кг
"		2		•ф8 AIII ГОСТ 5781-75 ℓ=350	4	0,5 кг
				МН9		
				Детали		
БЧ		3		б-10×40 ГОСТ 82-70 ℓ=1000	1	3,1 кг
"		4		б-10×40 ГОСТ 82-70 ℓ=250	6	1,7 кг

Сварку производить электродами типа Э42 ГОСТ 9467-75 hш=6 мм

ТП 903-1-152 - КЖИ - МН8, МН9

Изм.	Лист	N докум.	Подп.	Дата
Провер.				
Исполн.	Поликарпова			
Рук. гр.	Воробьева			
Гл. конс.	Гальденштейн			
Нач. отд.	Гин			

Изделия закладные МН8, МН9

Лит.	Масса	Масштаб
Р	сп. табл.	б/м
Лист	Листов	

САНТЕХПРОЕКТ г. Москва

Инв. N подл. | Подп. и дата

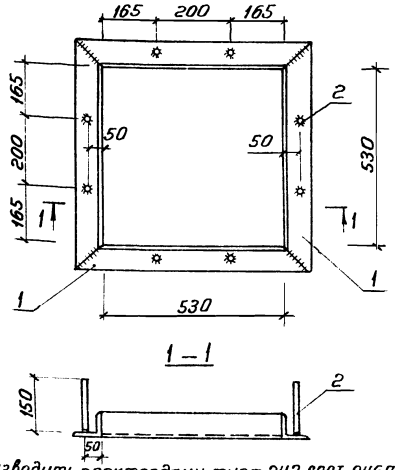

1. Сварку производить электродами типа Э42 ГОСТ 9467-75.
2. Сварку стержней втавр производить автоматической дуговой сваркой под слоем флюса или ручной дуговой сваркой многослойными швами hш=6

Формат	Зона	Поз	Обозначение	Наименование	Кол.	Примеч.
				Детали		
БЧ		1		∠75×8 ГОСТ 8509-72 ℓ=680	4	24,5 кг
"		2		•ф8 AIII ГОСТ 5781-75 ℓ=150	8	0,5 кг

ТП 903-1-152 - КЖИ - МН10

Изм.	Лист	N докум.	Подп.	Дата
Провер.				
Исполн.	Поликарпова			
Рук. гр.	Воробьева			
Гл. конс.	Гальденштейн			
Нач. отд.	Гин			

Изделие закладное МН10

Лит.	Масса	Масштаб
Р	25 кг	1:10
Лист	Листов	

САНТЕХПРОЕКТ г. Москва

Инв. N подл. | Подп. и дата

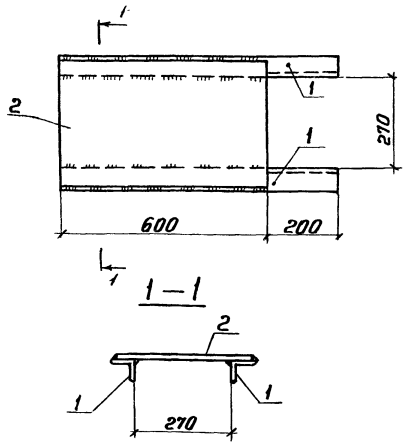

Сварку производить электродами типа Э42. ГОСТ 9467-75; $h_ш$ = 6 мм

Формат	Зона	Поз	Обозначение	Наименование	Кол.	Примеч.
				Детали		
Б.Ч		1		∠75×8 ГОСТ 8509-72 ℓ=800	2	14,4 кг
„		2		-δ=6×400 ГОСТ 82-70 ℓ=600	1	11,3 кг

Инв. N подл. | Подп. и дата

ТП 903-1-152-КЖИ- МН12

Изм. Лист N докум. Подп. Дата

Провер.

Исполн. Поликарпова

Рук. гр. Воробьева

Гл. конс. Гольденшлагер

Нач. отд. Гин

Изделие закладное МН12

Лит	Масса	Масшт
Р	25,7 кг	1:10
Лист	Листов	

САНТЕХПРОЕКТ г. Москва

МН13, МН14

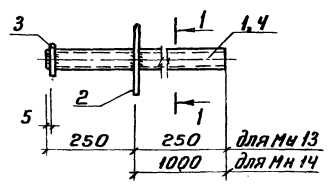

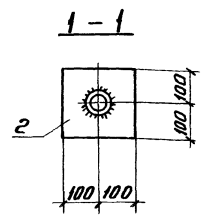

Сварку производить электродами типа Э42 ГОСТ 9467-75

Марка	Масса кг
МН13	5,7
МН14	8,9

Формат	Зона	Поз	Обозначение	Наименование	Кол.	Примеч.
				МН13		
				Детали		
Б.Ч		1		Труба Д=57×3 ГОСТ 8732-70 ℓ=500	1	2,0 кг
„		2		-δ=5×200 ГОСТ 82-70 ℓ=200	1	1,6 кг
„		3		Фланец d_y50; P_y10 ГОСТ 12855-67	1	2,1 кг
				МН14		
				Детали		
Б.Ч		4		Труба Д=57×3 ГОСТ 8732-70 ℓ=1250	1	5,2 кг
„		2		-δ=5×200 ГОСТ 82-70 ℓ=200	1	1,6 кг
„		3		Фланец d_y50; P_y10 ГОСТ 12855-67	1	2,1 кг

Инв. N подл. | Подп. и дата

ТП 903-1-152-КЖИ- МН13; МН14

Изм. Лист N докум. Подп. Дата

Провер.

Исполн. Поликарпова

Рук. гр. Воробьева

Гл. конс. Гольденшлагер

Нач. отд. Гин

Изделия закладные МН13, МН14

Лит	Масса	Масшт
	см. табл	1:10
Лист	Листов	

САНТЕХПРОЕКТ г. Москва

МН15, МН16

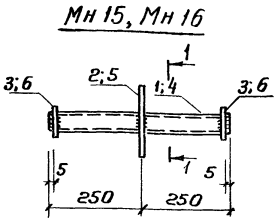

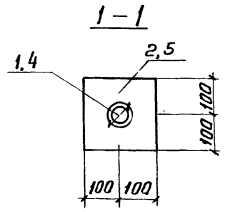

1. Сварку производить электродами Э42 ГОСТ 9467-75
2. Толщина шва принята не более толщины свариваемых элементов

Марка	Масса кг
МН15	4,1
МН16	7,8

Формат	Зона	Поз	Обозначение	Наименование	Кол.	Примеч.
				МН15		
				Детали		
Б.Ч		1		Труба Д32×2 ГОСТ 8732-70 ℓ=500	1	0,7 кг
„		2		-δ=5×200 ГОСТ 82-70 ℓ=200	1	1,6 кг
„		3		Фланец d_y=25, P_y10	2	1,8 кг
				МН16		
				Детали		
Б.Ч		4		Труба Д57×3 ГОСТ 8732-70 ℓ=500	1	2,0 кг
„		5		-δ=5×200 ГОСТ 82-70 ℓ=200	1	1,6 кг
„		6		Фланец d_y50; P_y10	2	4,2 кг

Типовой проект 903-1-152 Альбом IV

Инв. N подл. | Подпись и дата | Взам. инв. N

ТП 903-1-152 -КЖИ- МН15; 16

Изм. Лист N докум. Подпись Дата

Провер.

Исполн. Поликарпова

Рук. гр. Воробьева

Гл. конст. Гольденшлагер

Нач. отд. Гин

Изделия закладные МН15; МН16

Лит	Масса	Масшт
Р	см. табл.	1:10
Лист	Листов	

САНТЕХПРОЕКТ г. Москва

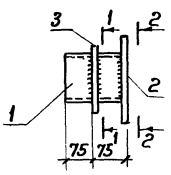

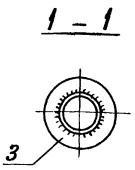

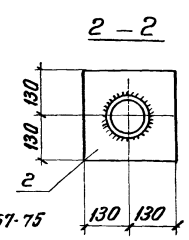

1. Сварку производить электродами Э-42 ГОСТ 9467-75
2. Толщина шва принята не более толщины свариваемых элементов

Формат	Зона	Поз	Обозначение	Наименование	Кол.	Примеч.
				Детали		
Б.Ч		1		Труба Д127×4 ГОСТ 8732-70 ℓ=150	1	1,8 кг
„		2		-δ=5×260 ГОСТ 82-70 ℓ=260	1	3,1 кг
„		3		Кольцо-δ=10, d=128, d=190 ГОСТ 82-70	1	2,9 кг

Инв. N подл. | Подпись и дата

ТП 903-1-152 - КЖИ - МН17

Изм. Лист N докум. Подп. Дата

Провер.

Исполн. Поликарпова

Рук. гр. Воробьева

Гл. конст. Гольденшлагер

Нач. отд. Гин

Изделие закладное МН17

Лит	Масса	Масшт
Р	7,8	1:10
Лист	Листов	

САНТЕХПРОЕКТ г. Москва

Мн 18, Мн 19

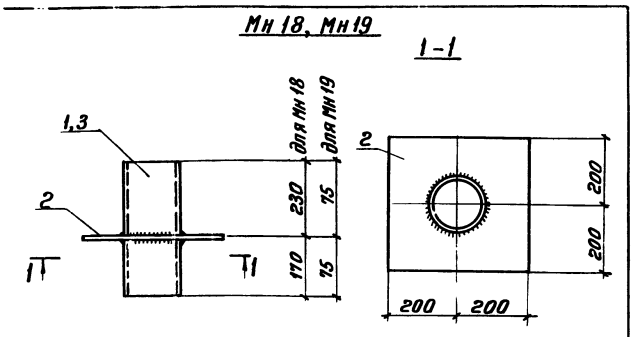

Сварку производить электродами Э42 ГОСТ 9467-75
$h_ш$ = 6 мм

Марка	Масса кг
Мн 18	14,4
Мн 19	12,2

Формат	Зона	Поз	Обозначение	Наименование	Кол.	Примеч
				Мн 18		
				Детали		
Б.Ч		1		Труба Д=159×4,5 ГОСТ 8732-70 ℓ=400	1	6,9 кг
"		2		-б=6×400 ГОСТ 82-70 ℓ=400	1	7,5 кг
				Мн 19		
				Детали		
Б.Ч		3		Труба Д=219×6,0 ГОСТ 8732-70 ℓ=150	1	4,7 кг
"		2		-б=6×400 ГОСТ 82-70 ℓ=400	1	7,5 кг

ТП 903-1-152 -КЖИ- МН18; МН19

Изделия закладные МН18; МН19

Изм	Лист	N докум.	Подп.	Дата
Провер				
Исполн.	Поликарпова			
Рук. гр.	Воробьева			
Гл. конст.	Гольденшлюгер			
Нач. отд.	Гин			

Лит.	Масса	Масштаб
Р	см. табл	1:10

Лист | Листов

САНТЕХПРОЕКТ г. Москва

Инв. N подл. | Подп. и дата

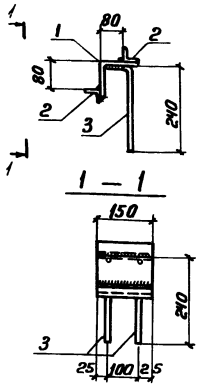

Сварку производить электродами типа Э42 ГОСТ 9467-75

Формат	Зона	Поз.	Обозначение	Наименование	Кол	Примеч.
				Детали		
Б.Ч		1		L 110×8 ГОСТ 8509-72 ℓ=150	1	2,0 кг
"		2		L 40×4 ГОСТ 8509-72 ℓ=150	2	0,8 кг
"		3		•8А III ГОСТ 5781-75 ℓ=320	2	0,2 кг

ТП 903-1-152 -КЖИ- МН20

Изделие закладное Мн20

Изм	Лист	N докум.	Подпись	Дата
Провер.				
Исполн.	Поликарпова			
Рук. гр.	Воробьева			
Гл. конст.	Гольденшлюгер			
Нач. отд.	Гин			

Лит	Масса	Масшт
Р	3,0 кг	1:10

Лист | Листов

САНТЕХПРОЕКТ г. Москва

Инв. N подл. | Подпись и дата

МН21

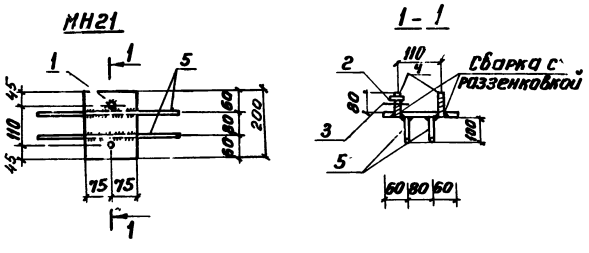

МН22

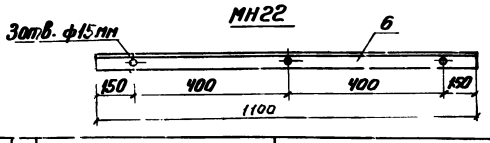

Марка	Масса кг
МН21	2,6
МН22	4,7

Формат	Зона	Поз	Обозначение	Наименование	Кол	Примеч.
				МН21		
				Детали		
Б.Ч		1		-б=8×150 ГОСТ 82-70 ℓ=200	1	1,9 кг
"		2		Гайка d=12 ГОСТ 5915-70	2	0,02 кг
"		3		Шайба d=13,0 ГОСТ 11371-68	2	0,01 кг
"		4		Болт ф12мм ГОСТ 7798-70 ℓ=90	2	0,2 кг
"		5		•8А III ГОСТ 5781-75 ℓ=500	2	0,4 кг
				МН22		
				Детали		
Б.Ч		6		L 56×5 ГОСТ 8509-72 ℓ=1100	1	4,7 кг

ТП 903-1-152 -КЖИ- МН21; МН22

Изделия закладные МН21; МН22

Изм	Лист	N докум	Подп	Дата
Провер				
Исполн.	Поликарпова			
Рук. гр.	Воробьева			
Гл. конст.	Гольденшлюгер			
Нач. отд.	Гин			

Лит	Масса	Масшт
Р	см. табл	1:10

Лист | Листов

САНТЕХПРОЕКТ г. Москва

Инв. N подл. | Подп. и дата

Типовой проект 903-1-152 Альбом IV

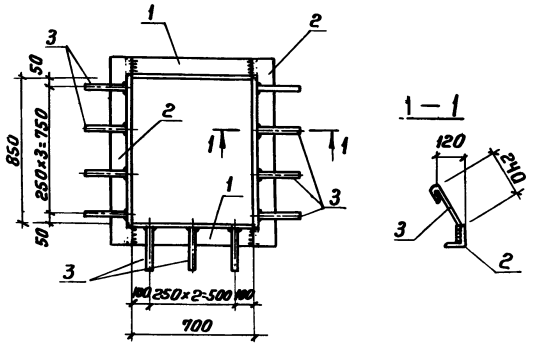

Материал: ВСт3КП2 по ГОСТ 380-71. Сварные швы h=6мм электродами типа Э42

Формат	Зона	Поз	Обозначение	Наименование	Кол	Примечание
				Детали		
Б.Ч		1		L 63×6 ГОСТ 8509-72 ℓ=700	2	8,0 кг
"		2		L 63×6 ГОСТ 8509-72 ℓ=380	2	11,2 кг
"		3		•8А I ГОСТ 5781-75 ℓ=370	11	1,6 кг

ТП 903-1-152 -КЖИ- МН25

Изделие закладное МН25

Изм	Лист	N докум	Подпись	Дата
Провер.				
Исполн.	Поликарпова			
Рук. гр.	Воробьева			
Гл. конст.	Гольденшлюгер			
Нач. отд.	Гин			

Лит	Масса	Масштаб
Р	20,8 кг	б/м

Лист | Листов

САНТЕХПРОЕКТ г. Москва

Инв. N подл. | Подп. и дата

Форм.	Зона	Поз.	Обозначение	Наименование	Кол.	Примеч.
				Детали		
				Мн 11		
Б4				∠63×5 ГОСТ 8509-72 ℓ=540	1	2,6 кг
				Мн 23		
		1		⌀18 AI ГОСТ 5781-75 ℓ=1400	1	2,8 кг
				Мн 24		
Б4				δ=10×100 ГОСТ 82-70 ℓ=1000	1 п.м	7,8 кг

Мн 23

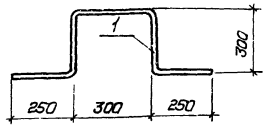

Изм.	Лист	N докум.	Подп.	дата
Провер.				
Исполн.	Поликарпова			
Рук. гр.	Воробьева			
Гл. конс.	Гольденшлагер			
Нач. отд.	Гин			

ТП 903-1-152 -КЖИ - Мн 11; Мн 23; Мн 24

Изделия закладные Мн 11; Мн 23; Мн 24

Лит.	Масса	Масшт.
Р	см. табл.	б/м
Лист	Листов	

САНТЕХПРОЕКТ г. Москва

Инв. N подл. | Подп. и дата

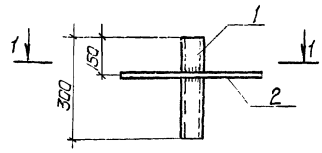

1 – 1

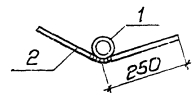

1. Материал сталь ВСт3кл.2 по ГОСТ 380-71
2. Сварку производить электродами типа Э42 по ГОСТ 9467-75
3. Все сварные швы $h_{шв}$ = 6мм

Форм.	Зона	Поз.	Обозначение	Наименование	Кол.	Примеч.
				Детали		
Б4		1		Труба d 40 ГОСТ 10704-63 ℓ=300	1	0,6 кг
Б4		2		⌀10 AI ГОСТ 5781-75 ℓ=500	1	0,31 кг

Изм.	Лист	N докум.	Подп.	дата
Провер.				
Исполн.	Будревич			
Рук. гр.	Воробьева			
Гл. конст.	Гольденшлагер			
Нач. отд.	Гин			

ТП 903-1-152 -КЖИ - Мн 27

Изделие закладное Мн 27

Лит.	Масса	Масшт.
Р	0,91 кг	б/м
Лист	Листов	

САНТЕХПРОЕКТ г. Москва

Инв. N подл. | Подп. и дата

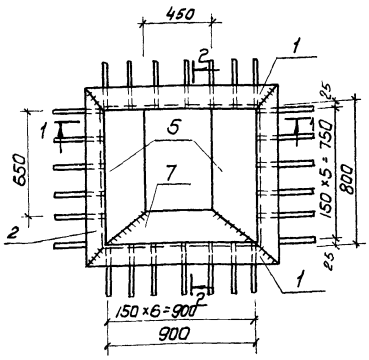

2 – 2

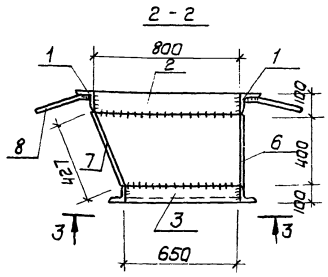

Форм.	Зона	Поз.	Обозначение	Наименование	Кол.	Примеч.
				Детали		
Б4		1		∠100×10 ГОСТ 8509-72 ℓ=1100	2	33,2 кг
"		2		∠100×10 ГОСТ 8509-72 ℓ=1000	2	30,2 кг
"		3		∠100×63×10 ГОСТ 8510-72 ℓ=650	2	15,8 кг
"		4		∠100×63×10 ГОСТ 8510-72 ℓ=580	2	14,5 кг
"		5		-б=10×459 ГОСТ 82-70 ℓ=800	2	56,4 кг
"		6		-б=10×400 ГОСТ 82-70 ℓ=900	1	28,3 кг
"		7		-б=10×421 ГОСТ 82-70 ℓ=900	1	30,6 кг
"		8		⌀10 AI ГОСТ 5781-75 ℓ=300	26	5,0 кг

1. Сварку производить электродами типа Э42 по ГОСТ 9467-75
2. Сварные швы $h_{шв}$ = 6мм

1 – 1

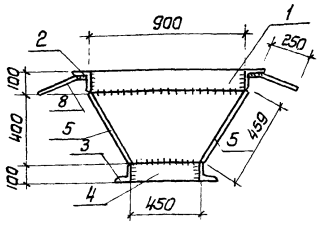

3 – 3

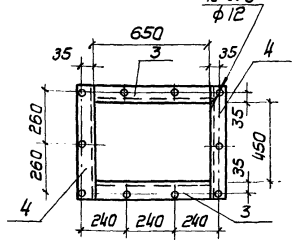

Изм.	Лист	N докум.	Подп.	дата
Нач. отд.	Гин			
Гл. констр.	Гольденшлагер			
Рук. гр.	Воробьева			
Исполн.	Кастин			
Провер.				

ТП 903-1-152 КЖИ - Мн 26

Изделие закладное Мн 26

Лит.	Масса	Масшт.
Р	214,0 кг	б/м
Лист	Листов 1	

САНТЕХПРОЕКТ г. Москва

Типовой проект 903-1-152 Альбом IV

Инв. N подл. | Подп. и дата

Копир. 15582-05 18

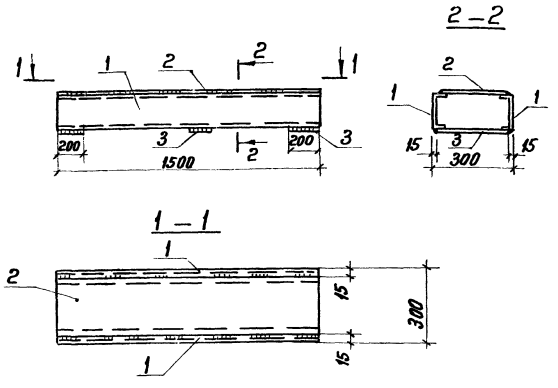

1. Материал сталь ВСт3кп2 по ГОСТ 380-71
2. Сварку производить электродами типа Э42 ГОСТ 9467-75
3. Все сварные швы $h_ш$ = 6 мм

Формат	Зона	Поз	Обозначение	Наименование	Кол.	Примеч.
				Детали		
Б4		1		[10 ГОСТ 8240-72 ℓ=1500	2	25,8 кг
Б4		2		•б=8×270 ГОСТ 82-70 ℓ=1500	1	28,3 кг
Б4		3		-б=8×270 ГОСТ 82-70 ℓ=260	3	11,4 кг

ТП 903-1-152 – КЖИ- МН28

Изм.	Лист	N докум.	Подпис.	Дата
Провер.				
Исполн.	Будревич			
Рук. гр.	Воробьева			
Гл. конст.	Гольденшлагер			
Нач. отд.	Гин			

Изделие закладное МН28

Лит.	Масса	Масшт.
Р	65,5 кг	6/м
Лист	Листов	

САНТЕХПРОЕКТ г. Москва

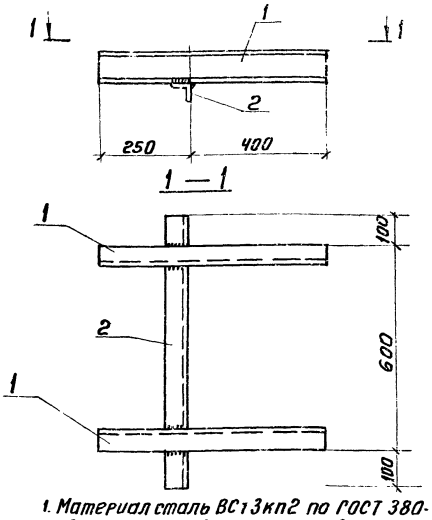

1. Материал сталь ВСт3кп2 по ГОСТ 380-71
2. Сварку производить электродами типа Э42 ГОСТ 9467-75
3. Все сварные швы $h_ш$ = 6 мм

Формат	Зона	Поз	Обозначение	Наименование	Кол.	Примеч.
				Детали		
Б4		1		[10 ГОСТ 8240-72 ℓ=650	2	11,2 кг
Б4		2		∠63×5 ГОСТ 8509-72 ℓ=800	1	3,9 кг

ТП 903-1-152 -КЖИ- МН29

Изм.	Лист	N докум.	Подп.	Дата
Провер.				
Исполн.	Будревич			
Руг. гр.	Воробьева			
Гл. конст.	Гольденшлагер			
Нач. отд.	Гин			

Изделие закладное МН29

Лит.	Масса	Масшт.
Р	15,1 кг	1:10
Лист	Листов	

САНТЕХПРОЕКТ г. Москва

Инв. N подл. | Подп. и дата

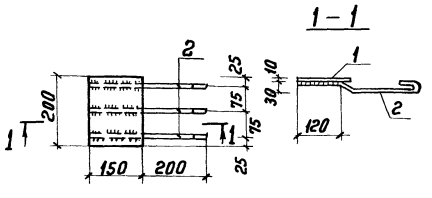

1. Материал сталь ВСт3кп2 по ГОСТ 380-71
2. Сварку производить электродами типа Э42 ГОСТ 9467-75
3. Все сварные швы $h_ш$ = 6 мм

Формат	Зона	Поз	Обозначение	Наименование	Кол	Примеч.
				Детали		
Б4		1		-б=10×200 ГОСТ 82-70 ℓ=150	1	2,4 кг
Б4		2		•ф8 AI ГОСТ 5781-75 ℓ=400	3	0,5

ТП 903-1-152 -КЖИ- МН30

Изм.	Лист	N докум.	Подп.	Дата
Провер.				
Исполн.	Будревич			
Рук. гр.	Воробьева			
Гл. конст.	Гольденшлагер			
Нач. отд.	Гин			

Изделие закладное МН30

Лит.	Масса	Масшт.
Р	2,9 кг	1:10
Лист	Листов	

САНТЕХПРОЕКТ г. Москва

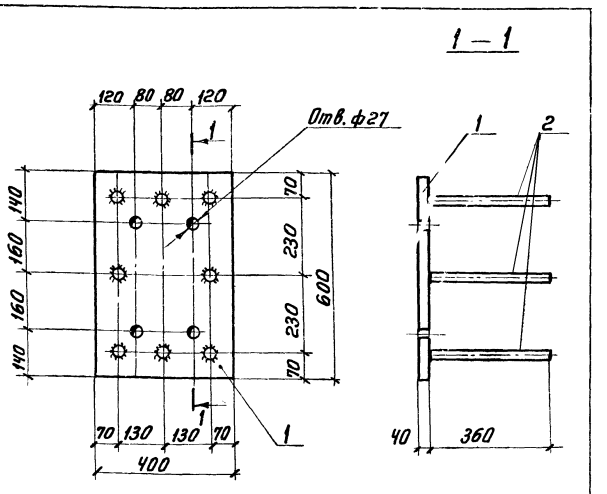

1. Материал сталь ВСт3кп2 по ГОСТ 380-71
2. Сварку производить электродами типа Э42 ГОСТ 9467-75
3. Все сварные швы $h_ш$ = 6 мм

Формат	Зона	Поз	Обозначение	Наименование	Кол	Прим.
				Детали		
Б4		1		-б=40×400 ГОСТ 82-70 ℓ=600	1	75,4 кг
Б4		2		•ф12 AIII ГОСТ 5781-75 ℓ=360	8	2,7 кг

ТП 903-1-152 – КЖИ- МН31

Изм.	Лист	N докум.	Подп.	Дата
Провер.				
Исполн.	Будревич			
Рук. гр.	Воробьева			
Гл. конс.	Гольденшлагер			
Нач. отд.	Гин			

Изделие закладное МН31

Лит.	Масса	Масшт.
Р	78,1 кг	1:10
Лист	Листов	

САНТЕХПРОЕКТ г. Москва

Инв. N подл. | Подп. и дата

Альбом IV

Типовой проект 903-1-152

Инв. N подл. | Подп. и дата

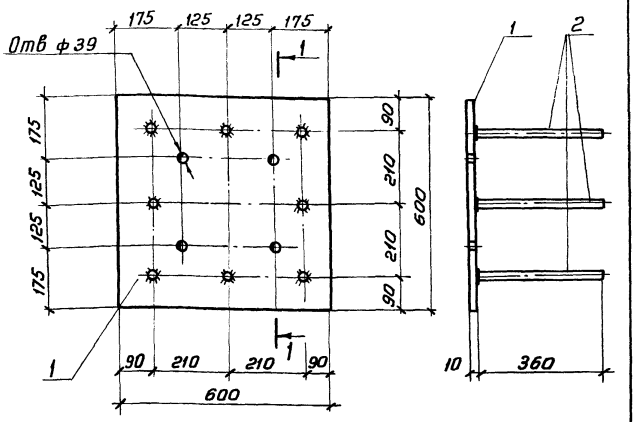

1. Материал сталь ВСт3 кп2 по ГОСТ 380-71
2. Сварку производить электродами типа Э42 ГОСТ 9467-75
3. Все сварные швы $h_ш$ = 6 мм

Формат	Зона	Поз	Обозначение	Наименование	Кол.	Примеч.
				Детали		
Б4		1		-б=10х600 ГОСТ 82-70 ℓ=600	1	28,3
Б4		2		•ф12А III ГОСТ 5781-75 ℓ=360	8	2,7кг

ТП 903-1-152 -КЖИ-МН32

Изделие закладное МН32

Изм.	Лист	N докум.	Подп.	Дата
Исполн.	Будревич			
Рук. гр.	Воробьева			
Гл. конст.	Гольденштейн			
Нач. отд.	Гин			

Лит	Масса	Масшт.
Р	31кг	1:10
Лист	Листов	

САНТЕХПРОЕКТ г. Москва

Инв. N подл. | Подп. и дата

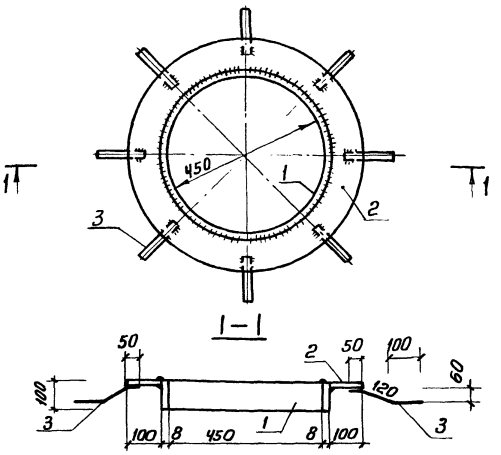

Сварку производить электродами типа Э42 ГОСТ 9467-75
$h_{шва}$ = 6мм

Формат	Зона	Поз	Обозначение	Наименование	Кол	Примеч
				Детали		
Б4		1		-б=8х100 ГОСТ 82-70 ℓ=1410	1	8,9кг
„		2		-б=8х670 ГОСТ 82-70 ℓ=670	1	29,5кг
„		3		•ф8А III ГОСТ 5781-75 ℓ=270	8	0,8кг

ТП 903-1-152 -КЖИ-МН33

Изделие закладное МН33

Изм.	Лист	N докум.	Подп.	Дата
Провер.				
Исполн.	Костин			
Рук. гр.	Воробьева			
Гл. констр.	Гольденштейн			
Нач. отд.	Гин			

Литер	Масса	Масшт.
Р	38,2	1:10
Лист	Листов	

САНТЕХПРОЕКТ г. Москва

Инв. N подл. | Подп. и дата

Альбом IV

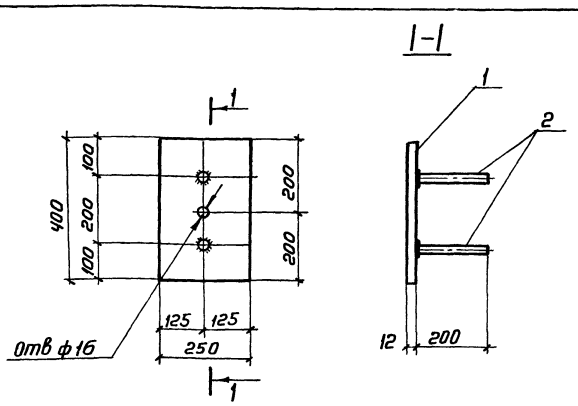

1. Материал сталь ВСт3 кп2 по ГОСТ 380-71
2. Сварку производить электродами типа Э42 ГОСТ 9467-75
3. Все сварные швы $h_ш$ = 6 мм

Формат	Зона	Поз	Обозначение	Наименование	Кол	Примечание
				Детали		
Б4		1		-б=12х250 ГОСТ 82-70 ℓ=400	1	9,4 кг
Б4		2		ф12А III ГОСТ 5781-75 ℓ=200	2	0,4 кг

ТП 903-1-152 -КЖИ-МН34

Изделие закладное МН34

Изм.	Лист	N докум.	Подп.	Дата
Исполн.	Новикова			
Рук. гр.	Воробьева			
Гл. констр.	Гольденштейн			
Нач. отд.	Гин			

Лит	Масса	Масшт.
Р	9,8	1:10
Лист	Листов	

САНТЕХПРОЕКТ г. Москва

Инв. N подл. | Подп. и дата

Типовой проект 903-1-152

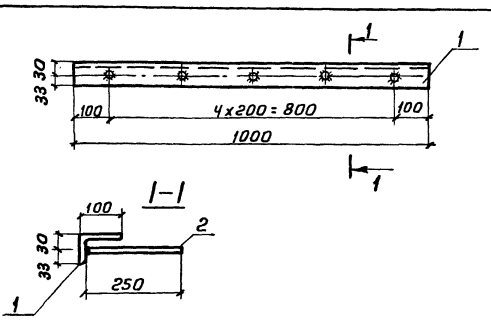

1. Сварку производить электродами типа Э42 ГОСТ 9467-75
2. Сварку стержней втавр производить автоматической дуговой сваркой под слоем флюса или ручной дуговой сваркой многокольцовыми швами; $h_ш$ = 6мм

Формат	Зона	Поз.	Обозначение	Наименование	Кол	Примечание
				Детали		
Б4		1		L100х63х6 ГОСТ 8510-72 ℓ=1000	1	7,5 кг
„		2		•ф10А III ГОСТ 5781-75 ℓ=250	5	0,8 кг

ТП 903-1-152 -КЖИ-МН5

Изделие закладное МН5

Изм.	Лист	N докум.	Подп.	Дата
Исполн.	Поликарпова			
Рук. гр.	Воробьева			
Гл. конс.	Гольденштейн			
Нач. отд.	Гин			

Лит	Масса	Масшт.
Р	8,3кг	б/м
Лист	Листов	

САНТЕХПРОЕКТ г. Москва

Инв. N подл. | Подп. и дата

Мс1, Мс2, Мс3, Мс4, Мс5

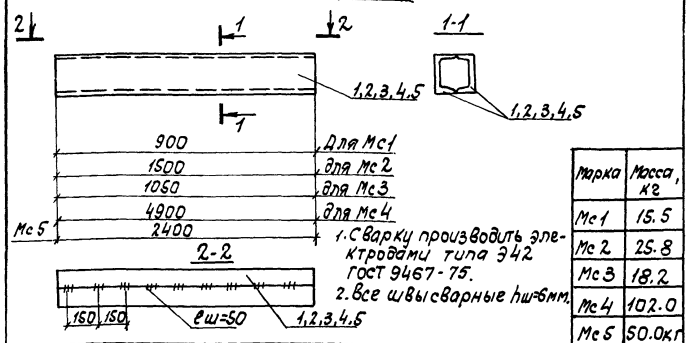

1. Сварку производить электродами типа Э42 ГОСТ 9467-75.
2. Все швы сварные hш=6мм.

Марка	Масса, кг
Мс1	15.5
Мс2	25.8
Мс3	18.2
Мс4	102.0
Мс5	50.0кг

Формат	Зона	Поз.	Обозначение	Наименование	Кол.	Примеч.
				Мс1		
				Детали		
Б4		1		2∠10 ГОСТ8240-72 ℓ=900	1	15.5кг
				Мс2		
				Детали		
Б4		2		2∠10 ГОСТ 8240-72 ℓ=1500	1	25.8кг
				Мс3		
				Детали		
Б4		3		2∠10 ГОСТ 8240-72 ℓ=1050	1	18.2кг
				Мс4		
				Детали		
Б4		4		2∠12 ГОСТ 8240-72 ℓ=4900	1	102.0кг
				Мс5		
Б4		5		2∠12 ГОСТ 8240-72 ℓ=2400	1	50.0кг

Инв.№ подл. | Подп. и дата | Взам. инв.№

Изм.	Лист	№ докум.	Подпись	Дата
Провер.				
Испол.н.	Поликарпова			
Рук.гр.	Воробьева			
Гл.констр.	Гольденшлюгер			
Нач.отд.	Гин			

ТП903-1-152 -КЖИ-МС1÷МС5

Балки стальные Мс1÷Мс5

Лит.	Масса	Масшт.
Р	см. табл.	1:10
Лист	Листов	

САНТЕХПРОЕКТ г. Москва

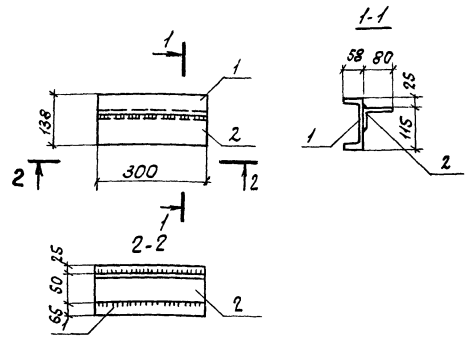

1. Сварку производить электродами типа Э42 ГОСТ 9467-75 hш=6мм.

Формат	Зона	Поз.	Обозначение	Наименование	Кол.	Примеч.
				Детали		
Б.ч		1		С14 ГОСТ 8240-72 ℓ=300	1	3.7кг
Б.ч		2		∠80×50×6 ГОСТ 8510-72 ℓ=300	1	1.8кг

Инв.№ подл. | Подп. и дата

Изм.	Лист	№ докум.	Подпись	Дата
Провер.				
Испол.н.	Поликарпова			
Рук.гр.	Воробьева			
Гл.констр.	Гольденшлюгер			
Нач.отд.	Гин			

ТП903-1-152 -КЖИ-Мс7

Изделие соединительное Мс7.

Лит.	Масса	Масштаб
Р	5.5кг	1:10
Лист	Листов	

САНТЕХПРОЕКТ г. Москва

Мс8

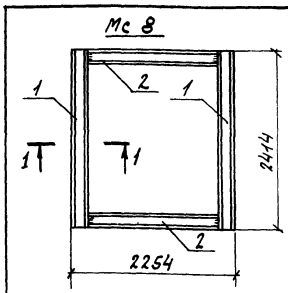

Мс9

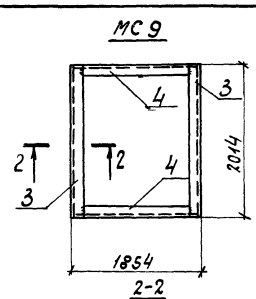

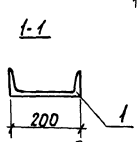

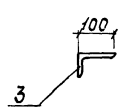

Сварку производить электродами типа Э42 ГОСТ 9467-75 hш=6мм.

Марка	Масса кг
Мс8	156.4
Мс9	76.0

Формат	Зона	Поз.	Обозначение	Наименование	Кол.	Примеч.
				Мс8		
				Детали		
Б.ч		1		С20 ГОСТ 8240-72 ℓ=2414	2	88.4кг
Б.ч		2		С20 ГОСТ 8240-72 ℓ=1854	2	68кг
				Мс9		
				Детали		
Б4		3		∠100×63×8 ГОСТ 8510-72 ℓ=2014	2	39.6кг
Б4		4		∠100×63×8 ГОСТ 8510-72 ℓ=1854	2	36.4кг

Альбом IV

Типовой проект 903-1-152

Инв.№ подл. | Подп. и дата | Взам. инв.№

Изм.	Лист	№ докум.	Подпись	Дата
Провер.				
Испол.н.	Поликарпова			
Рук.гр.	Воробьева			
Гл.констр.	Гольденшлюгер			
Нач.отд.	Гин			

ТП903-1-152 -КЖИ-Мс8;Мс9

Рамы стальные Мс8, Мс9

Лит.	Масса	Масштаб
Р	см. табл.	Б/м.
Лист	Листов	

САНТЕХПРОЕКТ г. Москва

Мс13

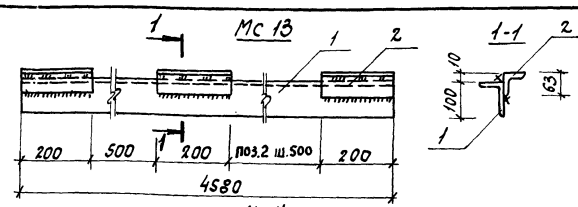

Мс14

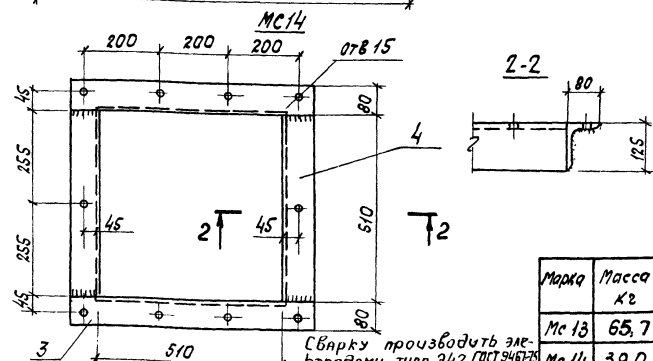

Сварку производить электродами типа Э42 ГОСТ 9467-75

Марка	Масса кг
Мс13	65.7
Мс14	39.0

Формат	Зона	Поз.	Обозначение	Наименование	Кол.	Примечан.
				Мс13		
				Детали		
Б4		1		∠100×63×10 ГОСТ 8510-72 ℓ=4880	1	58.7кг
Б4		2		∠63×5 ГОСТ 8509-72 ℓ=200	7	7.0кг
				Мс14		
				Детали		
Б4		3		∠125×80×10 ГОСТ 8510-72 ℓ=670	2	20.8кг
Б4		4		∠125×80×10 ГОСТ 8510-72 ℓ=510	2	18.0кг

Инв.№ подл. | Подп. и дата

Изм.	Лист	№ докум.	Подпись	Дата
Провер.				
Испол.н.	Поликарпова			
Рук.гр.	Воробьева			
Гл.констр.	Гольденшлюгер			
Нач.отд.	Гин			

ТП903-1-152 -КЖИ-Мс13;Мс14

Изделия соединительные Мс13; Мс14.

Лит.	Масса	Масштаб
Р	см.табл.	1:10
Лист	Листов	

САНТЕХПРОЕКТ г. Москва

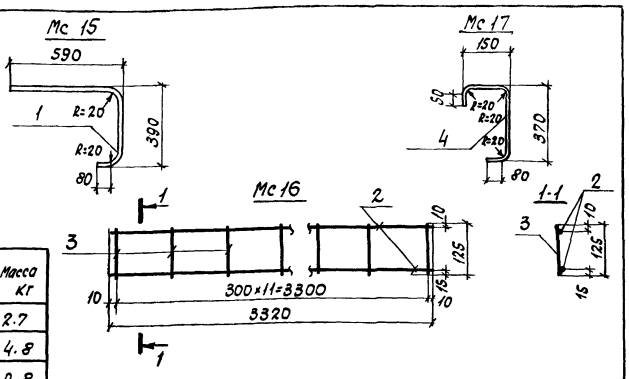

Марка	Масса кг
Мс15	2.7
Мс16	4.8
Мс17	0.8

Формат	Зона	Поз.	Обозначение	Наименование	Кол.	Масса, кг
				Мс15		
				Детали		
Б4		1		ф8×40 ГОСТ 82-70 ℓ=1080	1	2.7кг
				Мс16		
				Детали		
Б4		2		ф10 AI ГОСТ 5781-75 ℓ=3320	2	4.2кг
Б4		3		ф8 AI ГОСТ 5781-75 ℓ=125	12	0.6кг
				Мс17		
				Детали		
Б4		4		ф14 AI ГОСТ 5781-75 ℓ=675	1	0.8кг

Инв.№ подл. | Подп. и дата

Изм.	Лист	№ докум.	Подпись	Дата
Провер.				
Испол.н.		Поликарпова		
Рук.гр.		Воробьева		
Гл.конст.		Гольденшлюгер		
Нач.отд.		Гин		

ТП 903-1-152 -КЖИ-Мс15, Мс16, Мс17

Изделия соединительные Мс15, Мс16, Мс17.

Лит.	Масса	Масштаб
Р	см.табл.	Б/м
Лист	Листов	

САНТЕХПРОЕКТ г. Москва

Формат	Зона	Поз.	Обозначение	Наименование	Кол.	Примечание
				Детали		
				Мс6		
Б4				С14 ГОСТ 8240-72 ℓ=3900	1	48.0кг
				Мс10		
Б4				С16 ГОСТ 8240-72 ℓ=2100	1	29.8кг
				Мс11		
Б4				С16 ГОСТ 8240-72 ℓ=2400	1	34.1кг
				Мс12		
Б4				С16 ГОСТ 8240-72 ℓ=1900	1	27.0кг
				Мс19		
Б4				С30 ГОСТ 8240-72 ℓ=1000	1	31.8кг

Инв.№ подл. | Подп. и дата

Изм.	Лист	№ докум.	Подпись	Дата
Провер.				
Испол.н.		Поликарпова		
Рук.гр.		Воробьева		
Гл.конст.		Гольденшлюгер		
Нач.отд.		Гин		

ТП 903-1-152 -КЖИ-Мс6, Мс10÷12, Мс19

Изделия соединительные Мс6; Мс10; Мс11; Мс12; Мс19

Лит	Масса	Масштаб
Р	см. табл.	Б/м
Лист	Листов	

САНТЕХПРОЕКТ г. Москва

Альбом IV

Типовой проект 903-1-152

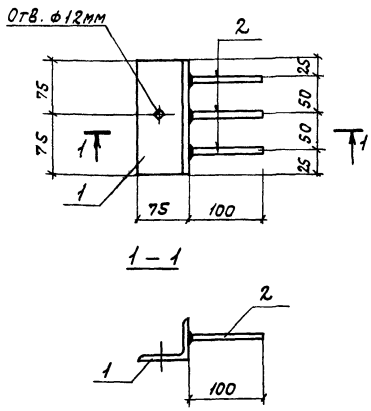

Сварку производить электродами типа Э42 ГОСТ 9467-75, $h_ш$ = 6мм

Формат	Зона	Поз.	Обозначение	Наименование	Кол.	Примеч.
				Детали		
Б4		1		L75×6 ГОСТ 8509-72 ℓ=150	1	1,0кг
Б4		2		●ФВАIII ГОСТ 5781-75 ℓ=100	3	0,12кг
						1,12кг

Инв.№ подл. | Подп. и дата

Изм.	Лист	№ докум.	Подпись	Дата
Проверил				
Исполнит.		Костин		
Рук.гр.		Воробьева		
Гл.конст.р.		Гольденшлюгер		
Нач.отд.		Гин		

ТП 903-1-152 - КЖИ-Мс18

Соединительное изделие Мс 18

Лит	Масса	Масштаб
Р	1,12кг	
Лист	Листов	

САНТЕХПРОЕКТ г. Москва

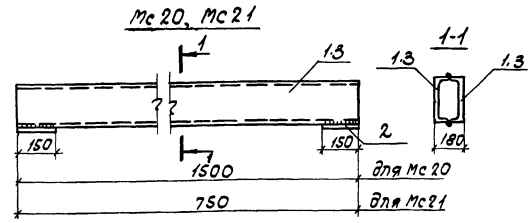

Сварку производить электродами типа Э42 ГОСТ 9467-75, $h_ш$ = 6мм

Марка	Масса, кг
Мс20	72.4
Мс21	36.4

Формат	Зона	Поз.	Обозначение	Наименование	Кол.	Примечание
				Мс20		
				Детали		
Б4		1		2С24. ГОСТ 8240-72 ℓ=1500	1	72.0кг
Б4		2		-δ=10×150 ГОСТ 82-70 ℓ=180	2	0.4кг
				Мс21		
				Детали		
Б4		3		2С24 ГОСТ 8240-72 ℓ=750	1	36.0кг
Б4		2		-δ=10×150 ГОСТ 82-70 ℓ=180	2	0.4кг

Инв.№ подл. | Подп. и дата

Изм.	Лист	№ докум.	Подпись	Дата
Провер.				
Испол.н.		Поликарпова		
Рук.гр.		Воробьева		
Гл.конст.		Гольденшлюгер		
Нач.отд.		Гин		

ТП 903-1-152 -КЖИ- Мс20, Мс21

Изделия соединительные Мс 20, Мс 21

Лит.	Масса	Масштаб
Р		
Лист	Листов	

САНТЕХПРОЕКТ г. Москва

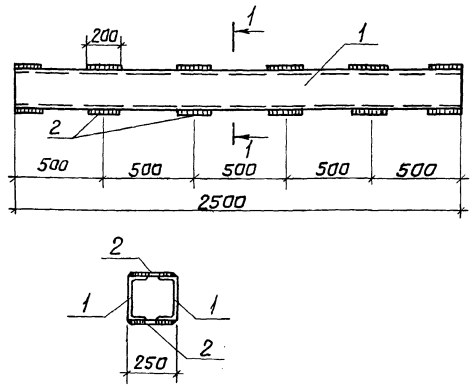

Сварку производить электродами типа Э42
ГОСТ 9467-75, h_w =6мм

Формат	Зона	Поз.	Обозначение	Наименование	Кол.	Примеч.
				Детали		
Б4		1		[24 ГОСТ 8239-72 ℓ=2500	2	120.4кг
Б4		2		-δ=8×200 ГОСТ 82-70. ℓ=200	12	30,0 кг

ТП 903-1-152 -КЖИ-МС22

Изм.	Лист	№ докум.	Подпись	Дата
Провери.				
Исполнит	Костин			
Рук.гр.	Воробьева			
Гл.констр	Гольденшлюгер			
Нач.отд	Гин			

Соединительное изделие МС22

Литер	Масса	Масштаб
Р	150,4кг	б/м
Лист	Листов	

САНТЕХПРОЕКТ г. Москва

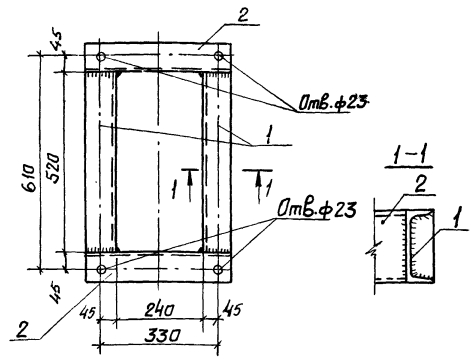

Сварку производить электродами типа Э42
ГОСТ 9467-75, h_w =6мм

Формат	Зона	Поз.	Обозначение	Наименование	Кол.	Примеч.
				Детали		
Б4		1		[20 ГОСТ 8240-72 ℓ=520	2	19,2кг
Б4		2		[20 ГОСТ 8240-72 ℓ=400	2	14,8кг

ТП 903-1-152 -КЖИ-МС23

Изм.	Лист	№ докум.	Подпись	Дата
Провер				
Исполн.	Поликарпова			
Рук.гр.	Воробьева			
Гл.конст	Гольденшлюгер			
Нач.отд.	Гин			

Рама стальная Мс 23

Лит.	Масса	Масштаб
Р	34,0кг	1:10
Лист	Листов	

САНТЕХПРОЕКТ г. Москва

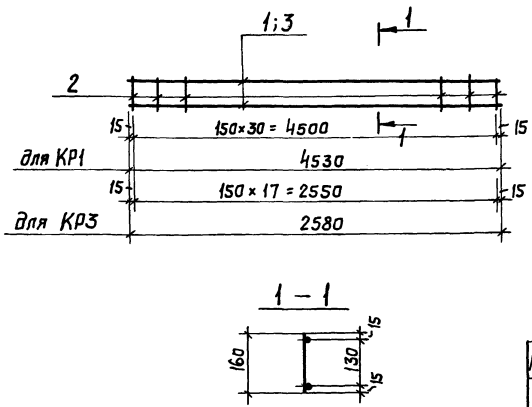

Марка	Масса
КР1	6,7кг
КР2	3,8кг

Формат	Зона	Поз.	Обозначение	Наименование	Кол.	Примечание
				КР1		
				Детали		
Б4		1		⌀10AIII ГОСТ 5781-75 ℓ=4530	2	5,6 кг
Б4		2		⌀6AI ГОСТ 5781-75 ℓ=160	31	1,1кг
				КР3		
				Детали		
Б4		3		⌀10AIII ГОСТ 5781-75 ℓ=2580	2	3,2 кг
Б4		2		⌀6AI ГОСТ 5781-75 ℓ=160	18	0,6 кг

ТП 903-1-152- КЖИ-КР1; КР3

Изм	Лист	№ докум.	Подпись	Дата
Проверил				
Исполн.	Куренкова			
Рук.гр.	Воробьева			
Гл.констр.	Гольденшлюгер			
Нач.отд.	Гин			

Каркасы плоские КР1; КР3.

Лит.	Масса	Масштаб
Р	См.табл.	б/м
Лист	Листов	

САНТЕХПРОЕКТ г. Москва

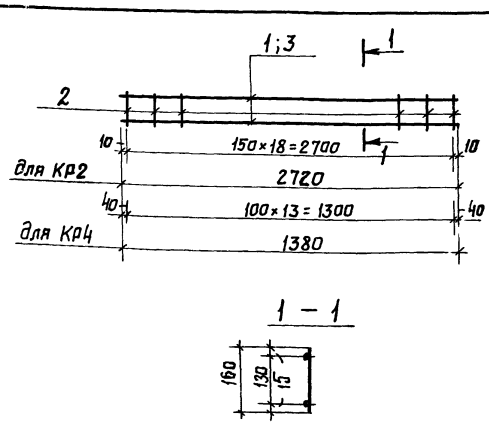

Марка	Масса
КР2	4,0кг
КР4	1,8кг

Формат	Зона	Поз.	Обозначение	Наименование	Кол.	Примечание
				КР2		
				Детали		
Б4		1		⌀10AIII ГОСТ 5781-75 ℓ=2720	2	3,4 кг
Б4		2		⌀6AI ГОСТ 5781-75 ℓ=160	19	0,6кг
				КР4		
				Детали		
Б4		3		⌀10AIII ГОСТ 5781-75 ℓ=1380	2	1,6 кг
Б4		2		⌀6AI ГОСТ 5781-75 ℓ=160	14	0,2 кг

ТП 903-1-152- КЖИ-КР2 ; КР4

Изм	Лист	№ докум.	Подпись	Дата
Проверил				
Исполн.	Куренкова			
Рук.ер.	Варвьева			
Гл.констр	Гольденшлюгер			
Нач.отд.	Гин			

Каркасы плоские КР2, КР4.

Лит.	Масса	Масштаб
Р	См.табл.	б/м
Лист	Листов	

САНТЕХПРОЕКТ г. Москва

Альбом IV

Типовой проект 903-1-152

Инв.№ подл. | Подпись и дата

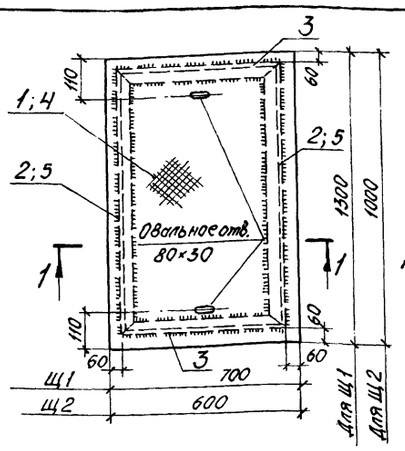

1 - 1

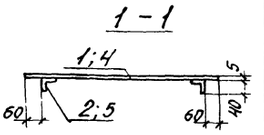

1. Сварку производить электродом типа Э42 ГОСТ 9467-75
2. Все сварные швы h_w=6мм

Марка	Масса, кг
Щ1	46,9
Щ2	32,2

Формат	Зона	Поз.	Обозначение	Наименование	Кол.	Примечание
				Щ1		
				Детали		
		1		Рифл.-б-5×700 ГОСТ 8568-57 L=1300	1	38,1 кг
		2		L 40×4 ГОСТ 8509-72 L=1180	2	5,8 кг
		3		L 40×4 ГОСТ 8509-72 L=580	2	3,0 кг
				Щ2		
				Детали		
		4		Рифл.-б-5×1600 ГОСТ 8568-57 L=1800	1	25,4 кг
		5		L 40×4 ГОСТ 8509-72 L=880	2	4,4 кг
		6		L 40×4 ГОСТ 8509-72 L=480	2	2,4 кг

ТП 903-1-152-КЖИ-Щ1, Щ2

Изм.	Лист	№ докум.	Подп.	Дата
Разр.				
Испол.		Поликарпова		
Рук. гр.		Воробьева		
Гл. констр.		Гольденшлюгер		
Нач. отд.		Гин		

Щиты стальные Щ1, Щ2

Литер	Масса	Масштаб
Р	см. табл.	б/м
Лист	Листов	

САНТЕХПРОЕКТ г. Москва

Инв. № подл. | Подп. и дата

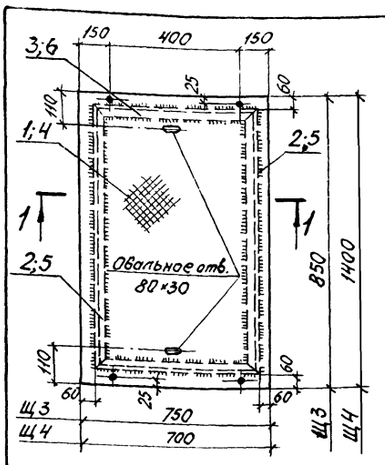

1 - 1

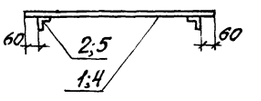

1. Сварку производить электродами типа Э42 ГОСТ 9467-75.
2. Все сварные швы h_w=6мм.
3. Отверстия d=13,5

Марка	Масса, кг
Щ3	34,2
Щ4	52,6

Формат	Зона	Поз.	Обозначение	Наименование	Кол.	Примечание
				Щ3		
				Детали		
		1		Рифл 6-5×750 ГОСТ 8568-57 L=850	1	27,1 кг
		2		L 40×4 ГОСТ 8509-72 L=730	2	3,5 кг
		3		L 40×4 ГОСТ 8509-72 L=630	2	3,0 кг
				Щ4		
				Детали		
		4		Рифл.-б-5×700 ГОСТ 8568-57 L=1400	1	42,4 кг
		5		L 40×4 ГОСТ 8509-72 L=1230	2	6,4 кг
		6		L 40×4 ГОСТ 8509-72 L=580	2	2,8 кг

ТП 903-1-152 КЖИ-Щ3, Щ4

Изм.	Лист	№ докум.	Подп.	Дата
Пров.				
Испол.		Поликарпова		
Рук. гр.		Воробьева		
Гл. констр.		Гольденшлюгер		
Нач. отд.		Гин		

Щиты стальные Щ3, Щ4

Литер	Масса	Масштаб
Р	см. табл.	б/м
Лист	Листов	

САНТЕХПРОЕКТ г. Москва

Инв. № подл. | Подп. и дата

Копировал: Дзино

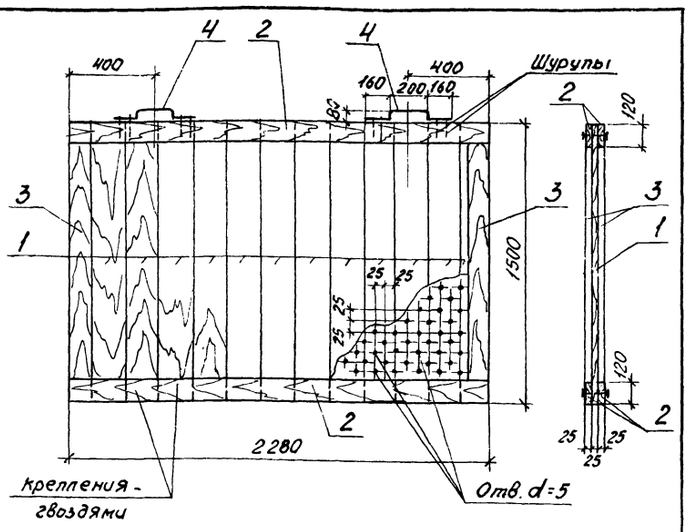

Формат	Зона	Поз.	Обозначение	Наименование	Кол.	Примечание
				Щ5		
				Детали		
		1		Доска 180×25; L=1500	13	0,1 м³
		2		Доска 120×25; L=2280	4	0,03 м³
		3		Доска 120×25; L=1260	4	0,02 м³
		4	Скоба	Полоса 40×4; L=680	2	1,6 кг

ТП 903-1-152 -КЖИ-Щ5

Изм.	Лист	№ докум.	Подп.	Дата
Пров.				
Испол.		Поликарпова		
Рук. гр.		Маскалева		
Гл. констр.		Гольденшлюгер		
Нач. отд.		Гин		

Щит шандор Щ5

Литер	Масса	Масштаб
Р		б/м
Лист	Листов	

САНТЕХПРОЕКТ Москва

Альбом IV

Инв. № подл. | Подп. и дата | Взам. инв. №

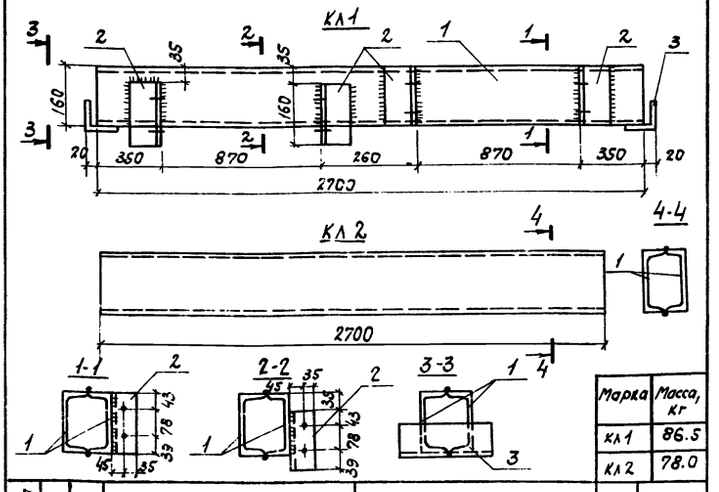

Марка	Масса, кг
КЛ1	86.5
КЛ2	78.0

Формат	Зона	Поз.	Обозначение	Наименование	Кол.	Примеч.
				КЛ1		
				Детали		
Бч		1		С16 ГОСТ 6240-72 ℓ=2700	2	76.5кг
Бч		2		L80×6 ГОСТ 8509-72 ℓ=160	4	4.8кг
Бч		3		L80×6 ГОСТ 8509-72 ℓ=250	2	3.6кг
				КЛ2		
				Детали		
Бч		1		С16 ГОСТ 8240-72 ℓ=2700	2	76.5кг

Сварку производить электродами типа Э42 ГОСТ 9467-75, $h_ш$ 6мм

Инв.№ подл. | Подп. и дата

Изм.	Лист	№ докум.	Подпись	Дата
Провер.				
Исполн.	Поликарпова			
Рук.гр.	Воробьева			
Гл.констр.	Гольденилович			
Нач.отд.	Гин			

ТП903-1-152 -КЖИ-КЛ1; КЛ2

Балки стальные кл1, кл2

Лит.	Масса	Масштаб
Р	см. табл.	Б/м
Лист	Листов	

САНТЕХПРОЕКТ г. Москва

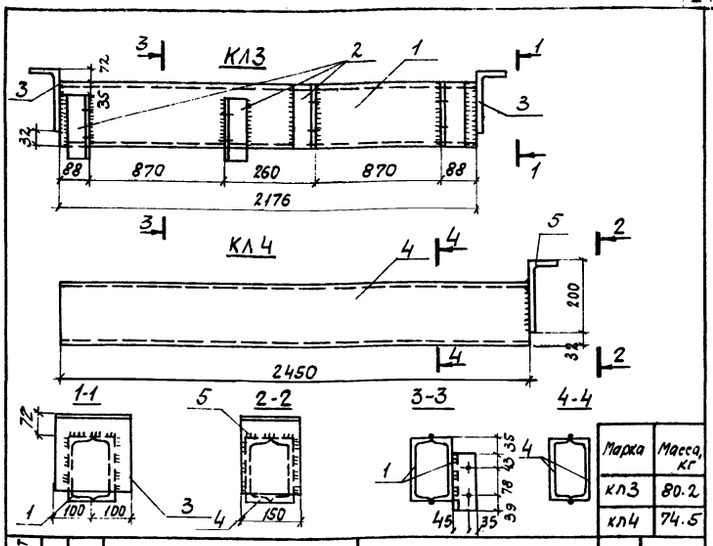

Марка	Масса, кг
КЛ3	80.2
КЛ4	74.5

Формат	Зона	Поз.	Обозначение	Наименование	Кол.	Примеч.
				КЛ3		
				Детали		
Бч		1		С16 ГОСТ 8240-72 ℓ=2176	2	62.0кг
Бч		2		L80×6 ГОСТ 8509-72 ℓ=150	4	4.8кг
Бч		3		L200×125×12 ГОСТ 8510-72 ℓ=200	2	11.8кг
				КЛ4		
				Детали		
Бч		4		С16 ГОСТ 8240-72 ℓ=2450	2	69.6кг
Бч		5		L200×125×12 ГОСТ 8510-72 ℓ=150	1	4.5кг

Инв.№ подл. | Подп. и дата

Изм.	Лист	№ докум.	Подпись	Дата
Провер.				
Исполн.	Поликарпова			
Рук.гр.	Воробьева			
Гл.констр.	Гольденилович			
Нач.отд.	Гин			

ТП903-1-152 -КЖИ-КЛ3; КЛ4

Балки стальные кл3, кл4.

Лит.	Масса	Масштаб
Р	см.табл.	Б/м
Лист	Листов	

САНТЕХПРОЕКТ г. Москва

Типовой проект 903-1-152 Альбом IV

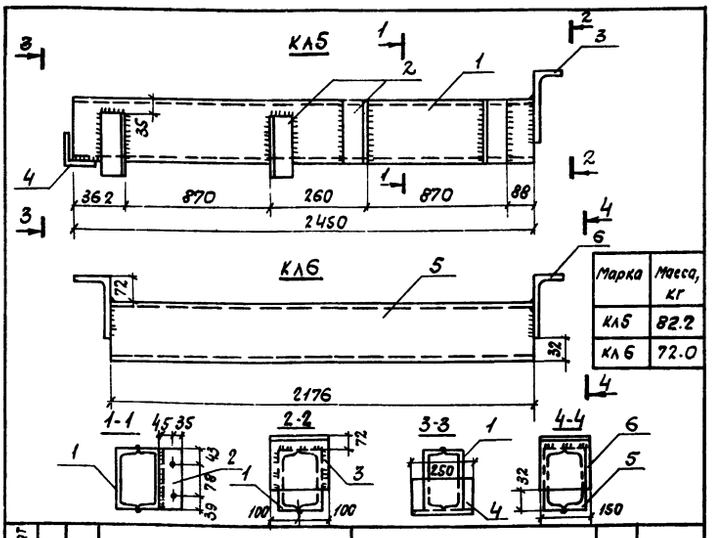

Марка	Масса, кг
КЛ5	82.2
КЛ6	72.0

Формат	Зона	Поз.	Обозначение	Наименование	Кол.	Примеч.
				КЛ5		
				Детали		
Бч		1		С16 ГОСТ 8240-72 ℓ=2450	2	69.6кг
Бч		2		L80×6 ГОСТ 8509-72 ℓ=160	4	4.8кг
Бч		3		L200×125×12 ГОСТ 8510-72 ℓ=200	1	6.0кг
Бч		4		L80×6 ГОСТ 8509-72 ℓ=250	1	1.8кг
				КЛ6		
				Детали		
Бч		5		С16 ГОСТ 8240-72 ℓ=2176	2	62кг
Бч		6		L200×126×12 ГОСТ 8510-72 ℓ=150	2	9.0кг

Изм.	Лист	N докум.	Подпись	Дата
Провер.				
Исполн.	Поликарпова			
Рук.гр.	Воробьева			
Гл.констр.	Гольденилович			
Нач.отд.	Гин			

ТП903-1-152 - КЖИ- КЛ5; КЛ6

Балки стальные кл5, кл6

Лит.	Масса	Масштаб
Р	см. табл.	Б/м
Лист	Листов	

САНТЕХПРОЕКТ г. Москва

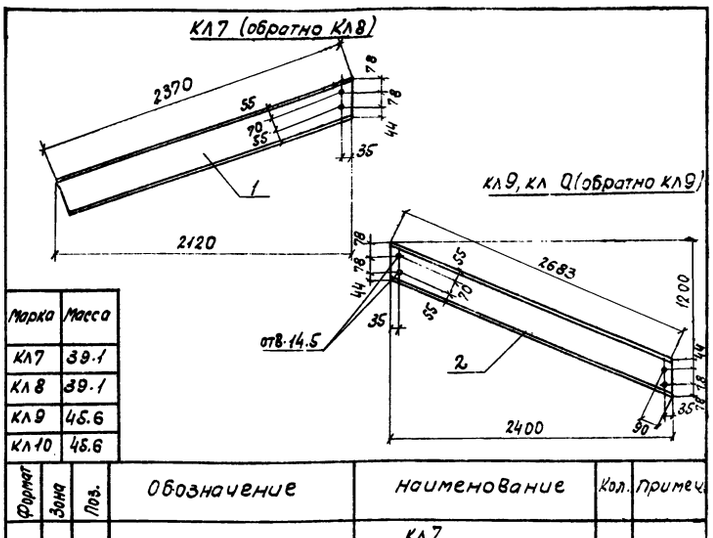

Марка	Масса
КЛ7	39.1
КЛ8	39.1
КЛ9	45.6
КЛ10	45.6

Формат	Зона	Поз.	Обозначение	Наименование	Кол.	Примеч.
				КЛ7		
				Детали		
Бч		1		С18 ГОСТ 8240-72 ℓ=2370	1	39.1кг
				КЛ8		
				Детали		
Бч		1		С18 ГОСТ 8240-72 ℓ=2370	1	39.1кг
				КЛ9		
				Детали		
Бч		2		С18 ГОСТ 8240-72 ℓ=2770	1	45.6кг
				КЛ10		
				Детали		
Бч		2		С18 ГОСТ 8240-72 ℓ=2770	1	45.6кг

Инв.№ подл. | Подп. и дата

Изм.	Лист	№ докум.	Подпись	Дата
Провер.				
Исполн.	Поликарпова			
Рук.гр.	Воробьева			
Гл.констр.	Гольденилович			
Нач.отд.	Гин			

ТП903-1-152 -КЖИ- КЛ7 ÷ КЛ10

Косоуры стальные кл7, кл8, кл9. кл10.

Лит.	Масса	Масштаб
Р	см. табл.	Б/м
Лист	Листов	

САНТЕХПРОЕКТ г. Москва

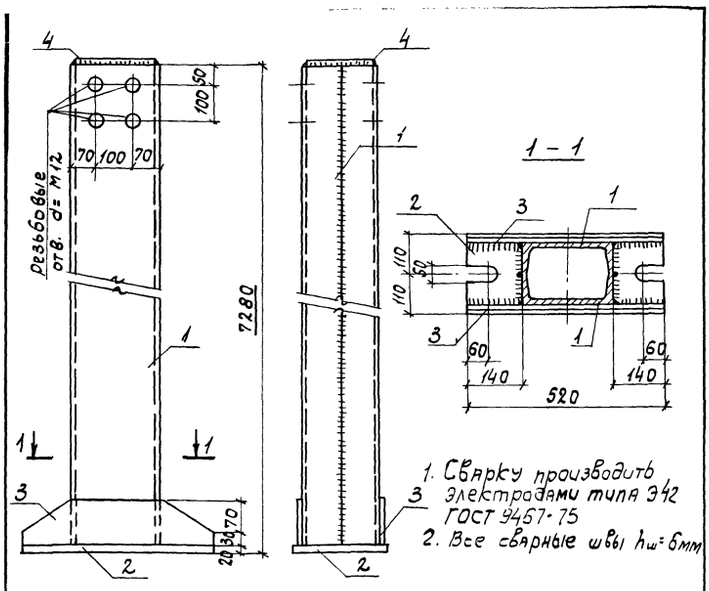

1. Сварку производить электродами типа Э42 ГОСТ 9467-75
2. Все сварные швы h_w = 6мм

Формат	Зона	Поз.	Обозначение	Наименование	Кол.	Примеч.
				Детали		
Бч		1		С24 ГОСТ 8240-72 ℓ=7260	2	350.0кг
Бч		2		-δ=20×220 ГОСТ 19903-74 ℓ=520	1	17.3кг
Бч		3		-δ=8×100 ГОСТ 19903-74 ℓ=520	2	3.3кг
Бч		4		-δ=8×170 ГОСТ 19903-74 ℓ=230	1	2.1кг

Инв.№ подл. | Подп. и дата

Изм.	Лист	№ докум.	Подпись	Дата
	Провер.			
	Исполн.	Новикова		
	Рук. гр.	Воробьева		
	Гл. конст.	Гольденшлюгер		
	Нач. отд.	Гин		

ТП 903-1-152 -КЖИ-СФи-1

Стойка фахверковая СФи1

Лит.	Масса	Масштаб
Р	373.0кг	1:10
Лист	Листов	

САНТЕХПРОЕКТ г. Москва

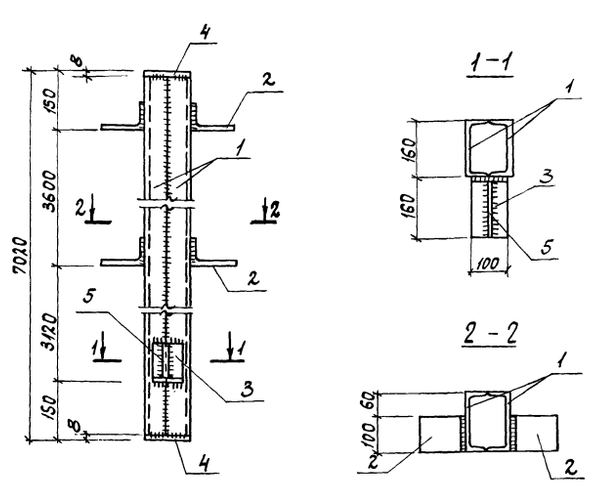

1. Сварку производить электродами типа Э42 ГОСТ 9467-75
2. Все сварные швы h_w = 6мм.

Формат	Зона	Поз.	Обозначение	Наименование	Кол.	Примечание
				Детали		
Бч		1		С16 ГОСТ 8240-72 ℓ=7004	2	198.8кг
Бч		2		L125×80×10 ГОСТ 8510-72 ℓ=100	4	6.2кг
Бч		3		L160×100×10 ГОСТ 8510-72 ℓ=100		.0кг
Бч		4		δ=8×160 ГОСТ 19903-74 ℓ=130		.5кг
Бч		5		δ=10×160 ГОСТ 19903-74 ℓ=100	1	1.3кг

Инв.№ подл. | Подп. и дата

Изм.	Лист	№ докум.	Подпись	Дата
	Провер.			
	Исполн.	Новикова		
	Рук. гр.	Воробьева		
	Гл. конст.	Гольденшлюгер		
	Нач. отд.	Гин		

ТП 903-1-152 -КЖИ-СФи-2

Стойка СФи-2

Лит.	Масса	Масштаб
Р	212кг	Б/м
Лист	Листов	

САНТЕХПРОЕКТ Москва

Альбом IV

Типовой проект 903-1-152

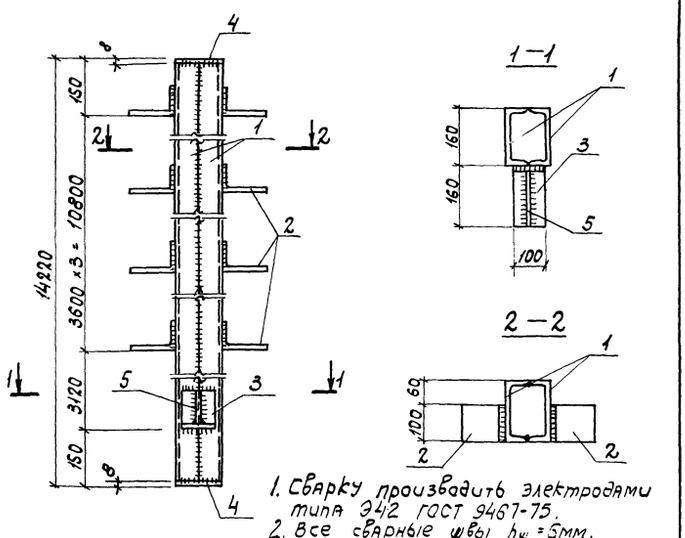

1. Сварку производить электродами типа Э42 ГОСТ 9467-75.
2. Все сварные швы h_w = 5мм.

Формат	Зона	Поз.	Обозначение	Наименование	Кол.	Примечание
				Детали		
Бч		1		С16 ГОСТ 8240-72 ℓ=14204	2	403.3кг
Бч		2		L125×80×10 ГОСТ 8510-72 ℓ=100	8	12.4кг
Бч		3		L160×100×10 ГОСТ 8510-72 ℓ=100	2	4.0кг
Бч		4		δ=8×160 ГОСТ 19903-74 ℓ=130	1	1.3кг
Бч		5		δ=10×160 ГОСТ 19903-74 ℓ=100	1	1.3кг

Инв.№ подл. | Подп. и дата

Изм.	Лист	№ докум.	Подпись	Дата
	Провер.			
	Исполн.	Новикова		
	Рук. гр.	Воробьева		
	Гл. конст.	Гольденшлюгер		
	Нач. отд.	Гин		

ТП 903-1-152 -КЖИ-СФи-3

Стойка СФи-3

Лит.	Масса	Масштаб
Р	422.5кг	Б/м
Лист	Листов	

САНТЕХПРОЕКТ г. Москва

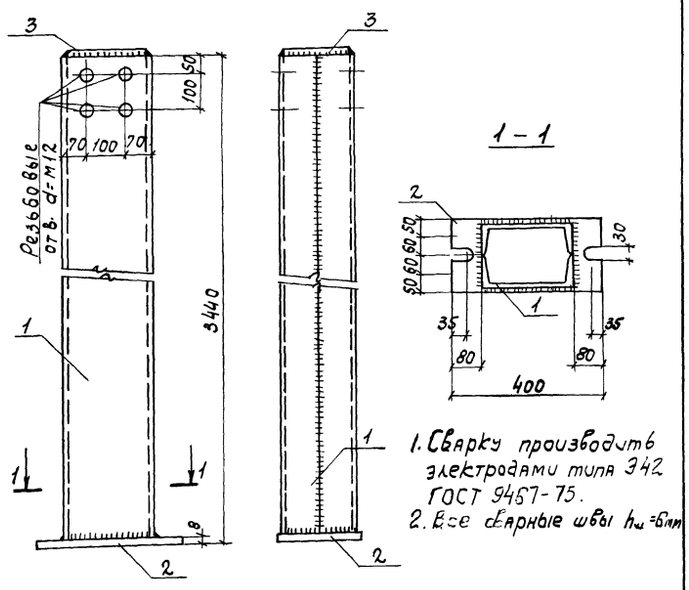

1. Сварку производить электродами типа Э42 ГОСТ 9467-75.
2. Все сварные швы h_w = 6мм

Формат	Зона	Поз.	Обозначение	Наименование	Кол.	Примеч.
				Детали		
Бч		1		С24 ГОСТ 8240-72 ℓ=3432	2	177.0кг
Бч		2		-δ=8×220 ГОСТ 19903-74 ℓ=400	1	5.0кг
Бч		3		-δ=8×170 ГОСТ 19903-74 ℓ=230	1	2.1кг

Инв.№ подл. | Подп. и дата

Изм.	Лист	№ докум.	Подпись	Дата
	Провер.			
	Исполн.	Новикова		
	Рук. гр.	Воробьева		
	Гл. конст.	Гольденшлюгер		
	Нач. отд.	Гин		

ТП 903-1-152 -КЖИ-СФи-10

Стойка фахверковая СФи-10

Лит.	Масса	Масштаб
Р	184.5кг	1:10
Лист	Листов	

САНТЕХПРОЕКТ г. Москва

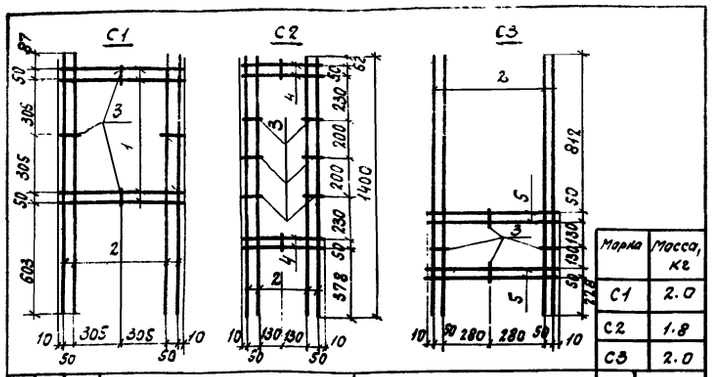

Марка	Масса, кг
С1	2.0
С2	1.8
С3	2.0

Формат	Зона	Поз.	Обозначение	Наименование	Кол.	Примеч.
				С1		
				Детали		
Бч		1		ф8АIII ГОСТ 5781-75 ℓ=730	4	0.6кг
Бч		2		ф6АIII ГОСТ 5781-75 ℓ=1400	4	1.2кг
Бч		3		ф6АIII ГОСТ 5781-75 ℓ=70	4	0.1кг
				С2		
				Детали		
Бч		4		ф6АIII ГОСТ 5781-75 ℓ=380	4	0.3кг
Бч		2		ф6АIII ГОСТ 5781-75 ℓ=1400	4	1.2кг
Бч		3		ф6АIII ГОСТ 5781-75 ℓ=70	8	0.2кг
				С3		
				Детали		
Бч		5		ф8АIII ГОСТ 5781-75 ℓ=680	4	0.6кг
Бч		2		ф6АIII ГОСТ 5781-75 ℓ=1400	4	1.2кг
Бч		3		ф6АIII ГОСТ 5781-75 ℓ=70	4	0.1кг

ТП 903-1-152 -КЖИ- С1 ÷ С3

Изм.	Лист	№ докум.	Подпись	Дата
Провер.				
Исполн.		Поликарпова		
Рук. гр.		Воробьева		
Гл. констр.		Гольденшлагер		
Нач. отд.		Гин		

Арматурные сетки С1; С2; С3

Лит.	Масса	Масштаб
Р	см. табл.	Б/м
Лист	Листов	

САНТЕХПРОЕКТ г. Москва

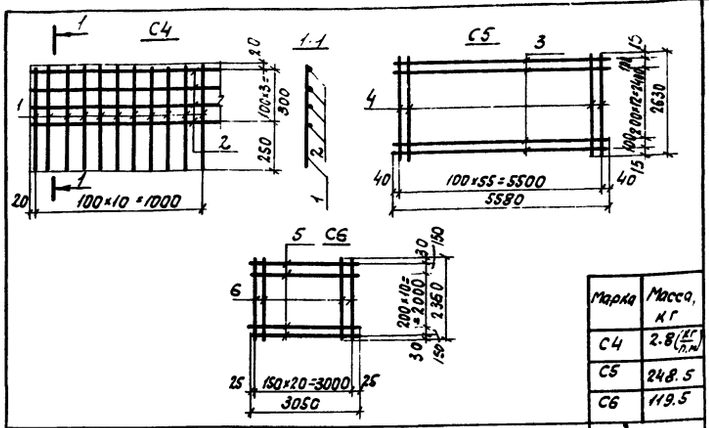

Марка	Масса, кг
С4	2.8 (кг/п.м)
С5	248.5
С6	119.5

Формат	Зона	Поз.	Обозначение	Наименование	Кол.	Примеч.
				С4		
				Детали		
Бч		1		ф8АIII ГОСТ 5781-75 ℓ=570	10	2.0кг
Бч		2		ф6АI ГОСТ 5781-75 ℓ=1000	4	0.8кг
				С5		
				Детали		
Бч		3		ф6АI ГОСТ 5781-75 ℓ=5580	15	18.6кг
Бч		4		ф16АIII ГОСТ 5781-75 ℓ=2630	56	229.6кг
				С6		
				Детали		
Бч		5		ф16АIII ГОСТ 5781-75 ℓ=3050	11	53.1кг
Бч		6		ф16АIII ГОСТ 5781-75 ℓ=2020	21	66.4кг

ТП 903-1-152 -КЖИ- С4÷С6

Изм.	Лист	№ докум.	Подпись	Дата
Провер.				
Исполн.		Поликарпова		
Рук. гр.		Воробьева		
Гл. констр.		Гольденшлагер		
Нач. отд.		Гин		

Арматурные сетки С4; С5; С6

Лит.	Масса	Масштаб
Р	см. табл.	Б/м
Лист	Листов	

САНТЕХПРОЕКТ г. Москва

Инв. № подл. | Подп. и дата

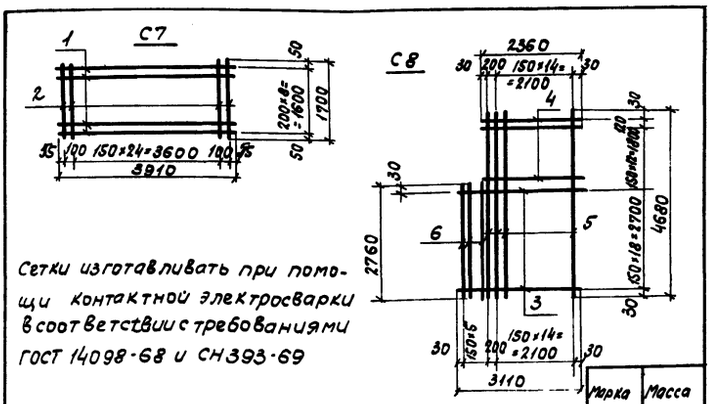

Сетки изготавливать при помощи контактной электросварки в соответствии с требованиями ГОСТ 14098-68 и СН 393-69

Марка	Масса кг
С7	80.5
С8	123.6

Формат	Зона	Поз.	Обозначение	Наименование	Кол.	Примеч.
				С7		
				Детали		
Бч		1		ф6АI ГОСТ 5781-75 ℓ=3910	9	7.8кг
Бч		2		ф16АIII ГОСТ 5781-75 ℓ=1700	27	72.5кг
				С8		
				Детали		
Бч		3		ф8АIII ГОСТ 5781-75 ℓ=3110	19	23.6кг
Бч		4		ф16АIII ГОСТ 5781-75 ℓ=2360	13	48.4кг
Бч		5		ф8АIII ГОСТ 5781-75 ℓ=4680	16	29.8кг
Бч		6		ф16АIII ГОСТ 5781-75 ℓ=2760	5	21.8кг

ТП 903-1-152 -КЖИ- С7; С8

Изм.	Лист	№ докум.	Подпись	Дата
Провер.				
Исполн.		Поликарпова		
Рук. гр.		Воробьева		
Гл. констр.		Гольденшлагер		
Нач. отд.		Гин		

Арматурные сетки С7; С8

Лит.	Масса	Масштаб
Р	см. табл.	Б/м
Лист	Листов	

САНТЕХПРОЕКТ г. Москва

Альбом IV

Типовой проект 903-1-152

Инв. № подл. | Подп. и дата

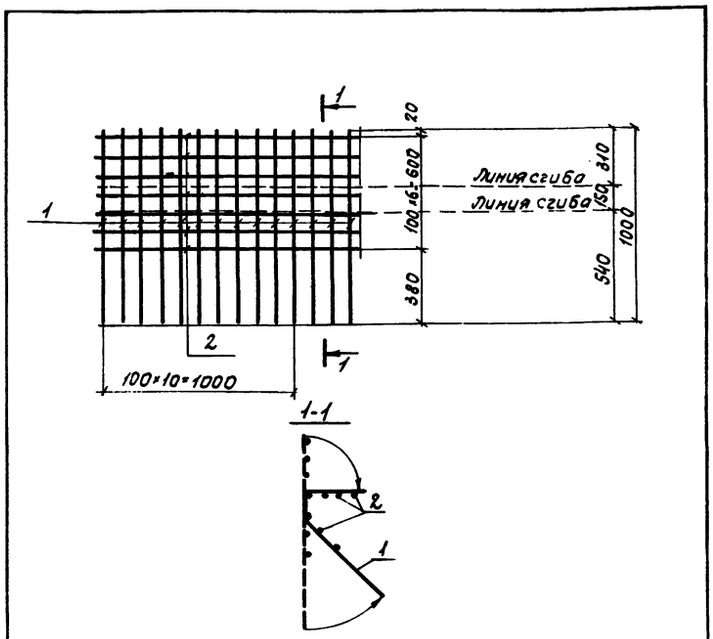

Формат	Зона	Поз.	Обозначение	Наименование	Кол.	Примеч.
				Детали		
Бч		1		⌀10АIII ГОСТ 5781-75 ℓ=1000	10	6.0кг
Бч		2		⌀6АI ГОСТ 5781-75 ℓ=1000	7	1.4кг

ТП 903-1-152 -КЖИ- С9

Изм.	Лист	№ докум.	Подпись	Дата
Провер.				
Исполн.		Костин		
Рук. гр.		Воробьева		
Гл. констр.		Гольденшлагер		
Нач. отд.		Гин		

Арматурная сетка С9.

Лит.	Масса	Масштаб
Р	9.5кг	Б/м
Лист	Листов	

САНТЕХПРОЕКТ г. Москва

Инв. № подл. | Подп. и дата

А1, А2

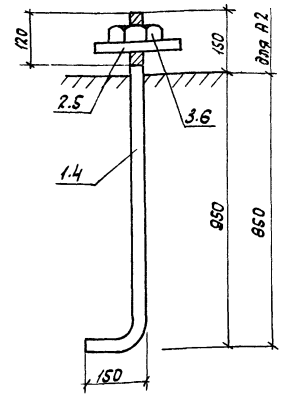

Марка	Масса, кг
А1	9.2
А2	5.2

Формат	Зона	Поз.	Обозначение	Наименование	Кол.	Примеч.
				А1		
				Детали		
Бч		1		⌀30 ГОСТ 2590-71 ℓ=1260	1	7.0 кг
Бч		2		Шайба δ=10×150 ГОСТ 82-70 б/150	1	1.8 кг
Бч		3		Гайка ГОСТ 5915-70	1	0.4 кг
				А2		
				Детали		
Бч		4		⌀24 АI ГОСТ 2590-71 ℓ=1150	1	4.5 кг
Бч		5		Шайба δ=10×100 ГОСТ 82-70 б/100	1	0.8 кг
Бч		6		Гайка ГОСТ 5915-70	1	0.1 кг

Инв.№ подл. | Подп. и дата

ТП 903-1-152 -КЖИ-А1-А2

Изм.	Лист	№ докум.	Подпись	Дата
Провер.				
Исполн.	Поликарпова			
Рук. гр.	Воробьева			
Гл. констр.	Гольденшлагер			
Нач. отд.	Гин			

Анкера А1, А2

Лит.	Масса	Масштаб
Р	см. табл.	Б/м
Лист	Листов	

САНТЕХПРОЕКТ г. Москва

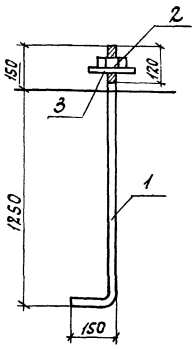

Формат	Зона	Поз.	Обозначение	Наименование	Кол.	Примеч.
				Детали		
Бч		1		⌀36 АI ГОСТ 2590-71 ℓ=1550	1	12.6 кг
Бч		2		Гайка ГОСТ 5915-70	1	0.3 кг
Бч		3		Шайба δ=10×150 ГОСТ 82-70 б/150	1	1.8 кг

Инв.№ подл. | Подп. и дата

ТП 903-1-152 -КЖИ-А3

Изм.	Лист	№ докум.	Подпись	Дата
Провер.				
Исполн.	Костин			
Рук. гр.	Воробьева			
Гл. констр.	Гольденшлагер			
Нач. отд.	Гин			

Анкер А3

Лит.	Масса	Масштаб
Р	14.7 кг	Б/м
Лист	Листов	

САНТЕХПРОЕКТ г. Москва

Альбом IV

Типовой альбом 903-1-152

1-1

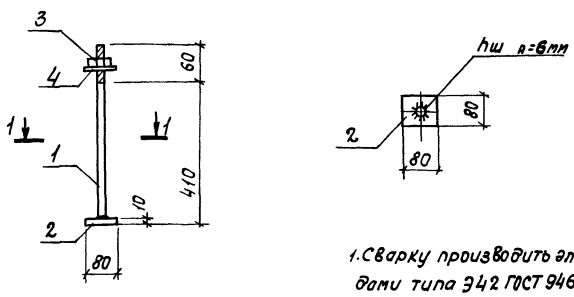

1. Сварку производить электродами типа Э42 ГОСТ 9467-75.
2. Все сварные швы hш=6мм
3. Материал сталь ВСт.3кп2 по ГОСТ 380-71.

Формат	Зона	Поз.	Обозначение	Наименование	Кол.	Примечание
				Детали		
Бч		1		⌀16 АI ГОСТ 2590-71. ℓ=460	1	0.72
Бч		2		-δ=10×80 ГОСТ 82-70 ℓ=80	1	0.5 кг
Бч		3		Гайка d=16 ГОСТ 5915-70	1	0.03 кг
Бч		4		Шайба δ=10×100 ГОСТ 82-70 б/100	1	0.08 кг

Инв.№ подл. | Подп. | Дата

ТП 903-1-152 -КЖИ- А4

Изм.	Лист	№ докум.	Подпись	Дата
Провер.				
Исполн.	Костин			
Рук. гр.	Воробьева			
Гл. констр.	Гольденшлагер			
Нач. отд.	Гин			

Анкер А4.

Лит	Масса	Масштаб
Р	1.3 кг	Б/м
Лист	Листов	

САНТЕХПРОЕКТ г. Москва

1-1

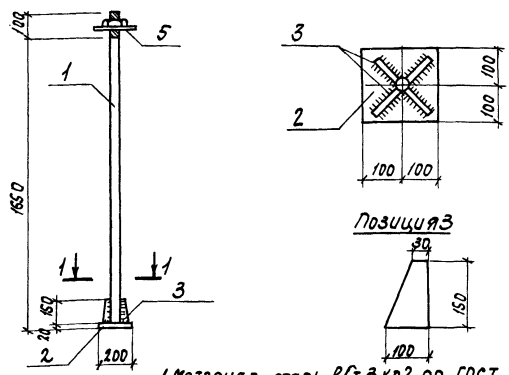

1. Материал сталь ВСт.3кп2 по ГОСТ 380-71.
2. Сварку производить электродами типа Э42 ГОСТ 9467-75.
3. Все сварные швы hш=6мм.

Формат	Зона	Поз.	Обозначение	Наименование	Кол.	Примечан.
				Детали		
		1		⌀42 АI ГОСТ 2590-71 ℓ=1730	1	18.8 кг
		2		-δ=20×200 ГОСТ 82-70 ℓ=200	1	6.3 кг
		3		-δ=8×100 ГОСТ 82-70 ℓ=150	4	0.9 кг
		4		Гайка d=42 ГОСТ 5915-70	1	0.6 кг
		5		Шайба d=42 ГОСТ 11371-68	1	0.16 кг

Инв.№ подл. | Подп. и дата

ТП 903-1-152 -КЖИ- А5

Изм.	Лист	№ докум.	Подпись	Дата
Провер.				
Исполн.	Костин			
Рук. гр.	Воробьева			
Гл. констр.	Гольденшлагер			
Нач. отд.	Гин			

Анкер А5

Лит.	Масса	Масштаб
Р	29.5 кг	Б/м
Лист	Листов	

САНТЕХПРОЕКТ г. Москва

gost.e-ecolog.ru