ТИПОВЫЕ ПРОЕКТНЫЕ РЕШЕНИЯ

902-02-391.85

УСТАНОВКИ

ДЛЯ ОЧИСТКИ ШЛАМОСОДЕРЖАЩИХ СТОЧНЫХ ВОД ЧУГУНОЛИТЕЙНЫХ ЦЕХОВ ПРОИЗВОДИТЕЛЬНОСТЬЮ 25 КУБ.М В ЧАС

Альбом III

20263 -03
ЦЕНА 3-80

gost.e-ecolog.ru

ЦЕНТРАЛЬНЫЙ ИНСТИТУТ ТИПОВОГО ПРОЕКТИРОВАНИЯ
ГОССТРОЯ СССР

Москва, А-445, Смольная ул., 22

Сдано в печать VI 1986 года

Заказ № 7990 Тираж 500 экз

ТИПОВЫЕ ПРОЕКТНЫЕ РЕШЕНИЯ

902-02-391.85

Установки для очистки шламосодержащих сточных вод чугунолитейных цехов производительностью 25 куб.м в час.

СОСТАВ ПРОЕКТА:

Альбом I Пояснительная записка
Альбом II Технологические и электротехнические решения.
Ведомости потребности в материалах
Задание заводу-изготовителю на электротехнические щиты
Альбом III Нестандартизированное оборудование
Альбом IV Спецификации оборудования
Альбом V Сметные расчёты

АЛЬБОМ III

Разработан
проектным институтом
Союзводоканалпроект
Главный инженер института Самохин В.Н.
Главный инженер проекта Иванова Т.П.

Утвержден
Главстройпроектом Госстроя СССР
Протокол № АУ-27 от 22.02 1985 г.
введен в действие
в/о Союзводоканалниипроект
с 1985 г приказ № 23 от 30.08.1985 г

Альбом III

Типовые проектные решения

902-02-391.83

Содержание альбома

№ п/п	Наименование	Обозначение	№ стр.
1	Содержание альбома		2
2	Резервуар шламовый 6,25м³	ТМ 97.01.00.000	3
3	Корпус	ТМ 97.01.01.000	3;4
4	Щит	ТМ 97.01.02.000	4;5
5	Рама	ТМ 97.01.03.000	5
6	Опора	ТМ 97.01.04.000	5
7	Крышка	ТМ 97.01.05.000	5
8	Крышка	ТМ 97.01.06.000	6
9	Крышка	ТМ 97.01.07.000	6
10	Фильтр	ТМ 97.01.08.000	6
11	Полка	ТМ 97.01.09.000	6
12	Затвор бункерный 300×300	ТМ 97.01.10.000	7
13	Рама	ТМ 97.01.10.100	7
14	Затвор	ТМ 97.01.10.200	8
15	Маховик	ТМ 97.01.10.300	8
16	Воронка	ТМ 97.01.10.400	8
17	Резервуар осветленной воды 2,5м³	ТМ 97.02.00.000	8;9
18	Сетка приемная Ду 80	ТМ 97.02.01.000	10
19	Резервуар приемный 2,5м³	ТМ 97.03.00.000	10;11
20	Резервуар промывной воды 14м³	ТМ 97.04.00.000	11;12
21	Сетка приемная Ду 200	ТМ 97.04.01.000	12
22	Резервуар – отстойник 14м³	ТМ 97.05.00.000	13;14
23	Резервуар-воздухоотделитель 1м³	ТМ 97.06.00.000	14
24	Резервуар шламовый 6,25м³		
	Сборочный чертеж	ТМ 97.01.00.000 СБ	15;16
25	Корпус. Сборочный чертеж	ТМ 97.01.01.000 СБ	17;18
26	Стенка	ТМ 97.01.01.003	19
27	Стенка	ТМ 97.01.01.004	19
28	Ребро	ТМ 97.01.01.005	19
29	Ребро	ТМ 97.01.01.006	19
30	Ребро	ТМ 97.01.01.007	20
31	Ребро	ТМ 97.01.01.008	20
32	Перегородка	ТМ 97.01.01.018	20
33	Ребро	ТМ 97.01.01.025	20
34	Уголок	ТМ 97.01.01.014	21
35	Уголок	ТМ 97.01.01.015	21
36	Стенка	ТМ 97.01.02.001	21
37	Планка	ТМ 97.01.02.002	21
38	Щит. Сборочный чертеж	ТМ 97.01.02.000 СБ	22
39	Планка	ТМ 97.01.02.003	23
40	Ребро	ТМ 97.01.02.004	23
41	Ручка	ТМ 97.01.02.005	23
42	Ушко	ТМ 97.01.02.006	23
43	Рама. Сборочный чертеж	ТМ 97.01.03.000 СБ	24
44	Опора. Сборочный чертеж	ТМ 97.01.04.000 СБ	24
45	Патрубок	ТМ 97.01.04.001	24
46	Крышка. Сборочный чертеж	ТМ 97.01.05.000 СБ	25
47	Крышка. Сборочный чертеж	ТМ 97.01.06.000 СБ	25
48	Крышка. Сборочный чертеж	ТМ 97.01.07.000 СБ	26
49	Прокладка	ТМ 97.01.00.004	26
50	Фильтр. Сборочный чертеж	ТМ 97.01.08.000 СБ	26
51	Полка. Сборочный чертеж	ТМ 97.01.09.000 СБ	27
52	Гильза	ТМ 97.01.00.005	27
53	Пружина	ТМ 97.01.00.006	27
54	Водослив	ТМ 97.01.00.001	28
55	Рамка	ТМ 97.01.00.002	28
56	Прокладка	ТМ 97.01.00.003	28
57	Прокладка	ТМ 97.01.00.007	28
58	Затвор бункерный 300×300		
	Сборочный чертеж	ТМ 97.01.10.000 СБ	29;30
59	Рама. Сборочный чертеж.	ТМ 97.01.10.100 СБ	31
60	Фланец	ТМ 97.01.10.101	32
61	Фланец	ТМ 97.01.10.102	32
62	Затвор. Сборочный чертеж	ТМ 97.01.10.200 СБ	32
63	Маховик. Сборочный чертеж.	ТМ 97.01.10.300 СБ	33
64	Ступица	ТМ 97.01.10.301	33
65	Воронка. Сборочный чертеж.	ТМ 97.01.10.400 СБ	33
66	Стенка	ТМ 97.01.10.401	33
67	Винт	ТМ 97.01.10.001	34
68	Гайка	ТМ 97.01.10.002	34
69	Крышка	ТМ 97.01.10.003	34
70	Скоба	ТМ 97.01.10.004	34
71	Уголок	ТМ 97.01.10.105	35
72	Уголок	ТМ 97.01.10.106	35
73	Корпус	ТМ 97.01.10.103	35
74	Клин	ТМ 97.01.10.104	35
75	Ребро	ТМ 97.01.10.107	36
76	Щит	ТМ 97.01.10.201	36
77	Ушко	ТМ 97.01.10.202	36
78	Клин	ТМ 97.01.10.203	36
79	Резервуар осветленной воды 2,5м³		
	Сборочный чертеж	ТМ 97.02.00.000 СБ	37
80	Стенка	ТМ 97.02.00.001	38
81	Стенка	ТМ 97.02.00.002	38
82	Стенка	ТМ 97.02.00.003	38
83	Ребро	ТМ 97.02.00.005	38
84	Скоба	ТМ 97.02.000.006	39
85	Ручка	ТМ 97.02.00.007	39
86	Стойка	ТМ 97.02.00.008	39
87	Балка	ТМ 97.02.00.026	39
88	Балка	ТМ 97.02.00.027	40
89	Уголок	ТМ 97.02.00.028	40
90	Уголок	ТМ 97.02.00.009	40
91	Сетка приемная Ду 80		
	Сборочный чертеж.	ТМ 97.02.01.000 СБ	40
92	Резервуар приемный 2,5м³		
	Сборочный чертеж	ТМ 97.03.00.000 СБ	41
93	Резервуар промывной воды 14м³		
	Сборочный чертеж	ТМ 97.04.00.000 СБ	42
94	Стенка	ТМ 97.04.00.001	43
95	Стенка	ТМ 97.04.00.002	43
96	Стенка	ТМ 97.04.00.003	43
97	Ребро	ТМ 97.04.00.004	43
98	Стенка	ТМ 97.03.00.001	44
99	Уголок	ТМ 97.04.00.007	44
100	Уголок	ТМ 97.04.00.030	44
101	Ребро	ТМ 97.02.00.004	44
102	Ребро	ТМ 97.04.00.005	45
103	Уголок	ТМ 97.04.00.006	45
104	Сетка приемная Ду 200		
	Сборочный чертеж	ТМ 97.04.01.000 СБ	45
105	Ребро	ТМ 97.05.00.001	45
106	Резервуар – отстойник 14м³		
	Сборочный чертеж	ТМ 97.05.00.000 СБ	46
107	Резервуар – воздухоотделитель 1м³		
	Сборочный чертеж	ТМ 97.06.00.000 СБ	47
108	Перегородка	ТМ 97.06.00.002	48
109	Лист	ТМ 97.06.00.004	48
110	Уголок	ТМ 97.06.00.008	48
111	Уголок	ТМ 97.06.00.009	48

Альбом II

902-02-391-85-
Типовые проектные решения

Формат	Зона	Поз.	Обозначение	Наименование	Кол.	Примечание
				Гайки по ГОСТ 5915-70		
		30		М12.5.0115	105	
		31		М16.5.0115	28	
				Гайки по ГОСТ 5918-73		
		33		М12.5.0115	8	
		34		М16.5.0115	4	
		35		Шайба 16.02.0115		
				ГОСТ 11371-78	14	
				Шайба 16 65Г 0115		
				ГОСТ 6402-70	6	
				Шплинты по ГОСТ 397-79		
		37		3.2×32-001	8	
		38		4.0×40-001	4	
		39		Ось 6-16h 11×45 Ст.3		
				ГОСТ 9650-80	6	
		40		Шайба 16 ГОСТ 9649-70	6	
				Прочие изделия		
		42		Вибратор ИВ-98	1	
				ТУ22-46-66-80		

Подп. и дата | Инв. N дубл. | Взам. инв. N | Подп. и дата | Инв. N подл.

Изм	Лист	N докум.	Подпись	Дата	ТМ97.01.00.000	Лист 3

Формат А4

Формат	Зона	Поз.	Обозначение	Наименование	Кол.	Примечание
				Документация		
А2			ТМ97.01.01.000 СБ	Сборочный чертеж		
				Детали		
Б4		1	ТМ97.01.01.001	Стенка		
				Лист Б-4.0 ГОСТ 19903-74 / Ст.3 ГОСТ 14637-79		
				1682h14×1495h14	1	79кг
Б4		2	ТМ97.01.01.002	Стенка		
				Лист Б-4.0 ГОСТ 19903-74 / Ст.3 ГОСТ 14637-79		
				1682h14×1495h14	3	79кг
А4		3	ТМ97.01.01.003	Стенка	3	
А4		4	ТМ97.01.01.004	Стенка	1	
А4		5	ТМ97.01.01.005	Ребро	16	
А4		6	ТМ97.01.01.006	Ребро	4	
А4		7	ТМ97.01.01.007	Ребро	12	
А4		8	ТМ97.01.01.008	Ребро	2	
А4		9	ТМ97.01.01.008-01	Ребро	2	

Подп. и дата | Инв. N дубл. | Взам. инв. N | Подп. и дата | Инв. N подл.

Изм	Лист	N докум.	Подпись	Дата	ТМ97.01.01.000			
Разраб.		Зотова	Зот		Корпус	Лит.	Лист	Листов
Пров.		Турукина				И	1	4
Т.Контр.		Орлов				Госстрой СССР		
Н.Контр.		Турукина				СОЮЗВОДОКАНАЛПРОЕКТ		
Утв.		Авдеев				г. Москва		

Формат А4

Формат	Зона	Поз.	Обозначение	Наименование	Кол.	Примечание
А4		15	ТМ97.01.00.003	Прокладка	3	
А4		16	ТМ97.01.00.004	Прокладка	8	
А4		17	ТМ97.01.00.005	Гильза	8	
А4		18	ТМ97.01.00.006	Пружина	8	
А4		19	ТМ97.01.00.007	Прокладка	1	
Б4		20	ТМ97.01.00.008	Стяжка		
				Полоса Б-2-2×100 ГОСТ 103-76 / Ст.3 ГОСТ 535-79 / L=1100h14	2	0,2кг
Б4		21	ТМ97.01.00.009	Фартук		
				Ткань ТК-50-Р ГОСТ 23114-78		
				1200×2000	1	
				Стандартные изделия		
				Болты по ГОСТ 7798-70		
		22		М10×20.58.0115	63	
		23		2М12×30.58.0115	8	
		24		М12×30.58.0115	105	
		25		М16×25.58.0115	14	
		26		М16×30.58.0115	6	
		27		М16×45.58.0115	8	
		28		2М16×30.58.0115	4	

Подп. и дата | Инв. N дубл. | Взам. инв. N | Подп. и дата | Инв. N подл.

Изм	Лист	N докум.	Подп.	Дата	ТМ97.01.00.000	Лист 2

Формат	Зона	Поз.	Обозначение	Наименование	Кол.	Примечание
				Документация		
А2			ТМ97.01.00.000 СБ	Сборочный чертеж		
				Сборочные единицы		
А4		1	ТМ97.01.01.000	Корпус	1	
А4		2	ТМ97.01.02.000	Щит	3	
А4		3	ТМ97.01.03.000	Рама	1	
А4		4	ТМ97.01.04.000	Опора	8	
А4		5	ТМ97.01.05.000	Крышка	1	
А4		6	ТМ97.01.06.000	Крышка	1	
А4		7	ТМ97.01.07.000	Крышка	2	
А4		8	ТМ97.01.08.000	Фильтр	3	
А4		9	ТМ97.01.09.000	Полка	10	
А4		10	ТМ97.01.10.000	Затвор		
				Бункерный 300×300	1	
				Детали		
А4		13	ТМ97.01.00.001	Водослив	1	
А4		14	ТМ97.01.00.002	Рамка	3	

Подп. и дата | Инв. N дубл. | Взам. инв. N | Подп. и дата | Инв. N подл.

Изм	Лист	N докум.	Подпись	Дата	ТМ97.01.00.000			
Разраб.		Зотова	Зот		Резервуар шламовый 6.25м³	Лит	Лист	Листов
Пров.		Турукина				И	1	3
Т.Контр.		Орлов				Госстрой СССР		
Н.Контр.		Турукина				СОЮЗВОДОКАНАЛПРОЕКТ		
Утв.		Авдеев				г. Москва		

Типовые проектные решения 902-02-391-85 Альбом III

Формат	Зона	Поз.	Обозначение	Наименование	Кол.	Примечание
Б4		27	ТМ 97.01.01.024	Полка		
				Полоса Б-2-4х45 ГОСТ 103-76 Ст3 ГОСТ 535-79		
				L = 300 h14	1	0.4 кг
А4		28	ТМ 97.01.01.025	ребро	6	
А4		29	ТМ 97.01.01.025-01	ребро	6	
А4		30	ТМ 97.01.01.025-02	ребро	6	
А4		31	ТМ 97.01.01.025-03	ребро	6	
А4		32	ТМ 97.01.01.025-04	ребро	9	
Б4		33	ТМ 97.01.01.026	Ушко		
				Лист Б-8.0 ГОСТ 19903-74 Ст3 ГОСТ 14637-79	12	0.23 кг
Б4		34	ТМ 97.01.01.027	Пластина		
				Лист Б-8.0 ГОСТ 19903-74 Ст3 ГОСТ 14637-79		
				200 h14 х 1520 h14	1	19 кг
Б4		35	ТМ 97.01.01.028	Патрубок		
				Труба 57х3.5 ГОСТ 10704-76 / Д ГОСТ 10705-80		
				L = 80 h14	1	0.4 кг
Б4		36	ТМ 97.01.01.029	Уголок		
				Уголок Б-110х70х8 ГОСТ 8510-72 Ст3 ГОСТ 535-79		
				L = 1706 h14	4	18.5 кг
				Стандартные изделия		
		37		Фланец 1-50-1 ГОСТ 12820-80	1	

Инв. № подл. | Подпись и дата | Взам. инв. № | Инв. № дубл. | Подпись и дата

Изм.	Лист	№ докум.	Подпись	Дата	ТМ 97.01.01.000	Лист 4

Формат А4

Формат	Зона	Поз.	Обозначение	Наименование	Кол.	Примечание
				Документация		
А2			ТМ 97.01.02.000 СБ	Сборочный чертеж		
				Детали		
А4		1	ТМ 97.01.01.014	Уголок	1	
А4		2	ТМ 97.01.01.014-01	Уголок	1	
А4		3	ТМ 97.01.01.015	Уголок	1	
А4		4	ТМ 97.01.01.015-01	Уголок	1	
А4		5	ТМ 97.01.02 001	Стенка	1	
А4		6	ТМ 97.01.02.002	Планка	1	
А4		7	ТМ 97.01.02 002-01	Планка	2	
А4		8	ТМ 97.01.02.003	Планка	1	
А4		9	ТМ 97.01.02.004	ребро	2	
А4		10	ТМ 97.01.02.004-01	ребро	2	
А4		11	ТМ 97.01.02.004-02	ребро	2	
А4		12	ТМ 97.01.02 004-03	ребро	2	
А4		13	ТМ 97.01.02 004-04	ребро	2	
А4		14	ТМ 97.01.02.004-05	ребро	1	
А4		15	ТМ 97.01.02.005	Ручка	1	
А4		16	ТМ 97.01.02.006	Ушко	2	

Инв. № подл. | Подпись и дата | Взам. инв. № | Инв. № дубл. | Подпись и дата

Изм.	Лист	№ докум.	Подпись	Дата	ТМ 97.01.02.000			
Разраб.		Зотова			Щит	Лит.	Лист 1	Листов 2
Пров.		Турукина				Госстрой СССР СОЮЗВОДОКАНАЛПРОЕКТ г. Москва		
Т.контр.		Орлов						
Н.контр.		Турукина						
Утв.		Авдеев						

Формат А4

Формат	Зона	Поз.	Обозначение	Наименование	Кол.	Примечание
Б4		20	ТМ 97.01.01.017	Балка		
				Швеллер 12 ГОСТ 8240-72 Ст3 ГОСТ 535-79		
				L = 1930 h14	4	20 кг
А4		21	ТМ 97.01.01.018	перегородка	1	
		22	ТМ 97.01.01.019	Полка		
				Лист Б-4.0 ГОСТ 19903-74 Ст3 ГОСТ 14637-79		
				100 h14 х 1682 h14	1	5.3 кг
Б4		23	ТМ 97.01.01.020	Перегородка		
				Лист Б-4.0 ГОСТ 19903-74 Ст3 ГОСТ 14637-79		
				395 h14 х 1682 h14	1	20.9 кг
Б4		24	ТМ 97.01.01.021	Стенка		
				Лист Б-4.0 ГОСТ 19903-74 Ст3 ГОСТ 14637-79		
				750 h14 х 1682 h14	2	39.6 кг
Б4		25	ТМ 97.01.01.022	Перегородка		
				Лист Б-4.0 ГОСТ 19903-74 Ст3 ГОСТ 14637-79		
				300 h14 х 750 h14	1	7.1 кг
Б4		26	ТМ. 97.01.01.023	Полка		
				Полоса Б-2-4х20 ГОСТ 103-76 Ст3 ГОСТ 535-79		
				L = 300 h14	2	0.19 кг

Инв. № подл. | Подпись и дата | Взам. инв. № | Инв. № дубл. | Подпись и дата

Изм.	Лист	№ докум.	Подпись	Дата	ТМ 97.01.01.000	Лист 3

Формат	Зона	Поз.	Обозначение	Наименование	Кол.	Примечание
Б4		10	ТМ.97.01.01.009	Опора		
				Лист Б-8.0 ГОСТ 19903-74 Ст3 ГОСТ 14637-79		
				240 h14 х 335 h14	8	5 кг
				Полки		
				Уголок Б32х32х4 ГОСТ 8509-72 Ст3 ГОСТ 535-79		
Б4		11	ТМ 97.01.01.010	L = 1254 h14	2	2.4 кг
Б4		12	ТМ 97.01.01.011	L = 1682 h14	4	3.2 кг
				Полки		
				Уголок Б50х50х5 ГОСТ 8509-72 Ст3 ГОСТ 535-79		
Б4		13	ТМ 97.01.01.012	L = 300 h14	2	1.13 кг
Б4		14	ТМ 97.01.01.013	L = 400 h14	2	1.5 кг
А4		15	ТМ 97.01.01.014	Уголок	3	
А4		16	ТМ 97.01.01.014-01	Уголок	3	
А4		17	ТМ 97.01.01.015	Уголок	3	
А4		18	ТМ 97.01.01.015-01	Уголок	3	
Б4		19	ТМ 97.01.01.016	Планка		
				Уголок Б-75х75х8 ГОСТ 8509-72 Ст3 ГОСТ 535-79		
				L = 600 h14	2	5.4 кг

Инв. № подл. | Подпись и дата | Взам. инв. № | Инв. № дубл. | Подпись и дата

Изм.	Лист	№ докум.	Подпись	Дата	ТМ 97.01.01.000	Лист 2

Формат	Зона	Поз.	Обозначение	Наименование	Кол.	Примечание
				Документация		
А4			ТМ 97.01.04.000 СБ	Сборочный чертеж		
				Детали		
А4		1	ТМ 97.01.04.001	Патрубок	1	
Б4		2	ТМ 97.01.04.002	Пластина		
				Лист Б-10 ГОСТ 19903-74		
				Ст.3 ГОСТ 14637-79		
				160 h14 × 260 h14	1	3,26кг

Изм.	Лист	N докум.	Подп.	Дата	ТМ 97.01.04.000		
Разраб.		Затова			Опора	Лит.	Лист	Листов
Пров.		Турукина				И		1
Т.Контр.		Орлов				Госстрой СССР СОЮЗВОДОКАНАЛПРОЕКТ г. Москва		
Н.Контр.		Турукина						
Утв.		Авдеев						

Формат А4

Формат	Зона	Поз.	Обозначение	Наименование	Кол.	Примечание
				Документация		
А3			ТМ 97.01.05.000 СБ	Сборочный чертеж		
				Детали		
Б4		1	ТМ 97.01.05.001	Лист		
				Лист Б-1.0 ГОСТ 19903-74		
				Ст.3 ГОСТ 16523-70	1	9,2кг
Б4		2	ТМ 97.01.05.002	Ребро		
				Лист Б-1,0 ГОСТ 19903-74		
				Ст.3 ГОСТ 16523-70	2	0,36кг

Изм.	Лист	N докум.	Подп.	Дата	ТМ 97.01.05.000		
Разраб.		Затова			Крышка	Лит.	Лист	Листов
Пров.		Турукина				И		1
Т.Контр.		Орлов				Госстрой СССР СОЮЗВОДОКАНАЛПРОЕКТ г. Москва		
Н.Контр.		Турукина						
Утв.		Авдеев						

Формат А4

Формат	Зона	Поз.	Обозначение	Наименование	Кол.	Примечание
				Документация		
А3			ТМ 97.01.03.000 СБ	Сборочный чертеж		
				Детали		
Б4		1	ТМ 97.01.03.001	Балка		
				Швеллер 10 ГОСТ 8240-72		
				Ст 3 ГОСТ 535-79		
				L = 2092 h14	4	17,9кг
Б4		2	ТМ 97.01.03.002	Балка		
				Швеллер 10 ГОСТ 8240-72		
				Ст 3 ГОСТ 535-79		
				L = 2360 h14	4	20,2кг
Б4		3	ТМ 97.01.03.003	Пластина		
				Лист Б-10 ГОСТ 19903-74		
				Ст.3 ГОСТ 14637-79		
				160 h14 × 260 h14	8	3,26кг
Б4		4	ТМ 97.01.03.004	Пластина		
				Лист Б-10 ГОСТ 19903-74		
				Ст.3 ГОСТ 14637-79		
				80 h14 × 210 h14	4	1,32кг

Изм.	Лист	N докум.	Подпись	Дата	ТМ 97.01.03.000		
Разраб.		Затова			Рама	Лит.	Лист	Листов
Пров.		Турукина				И		1
Т.Контр.		Орлов				Госстрой СССР СОЮЗВОДОКАНАЛПРОЕКТ г. Москва		
Н.Контр.		Турукина						
Утв.		Авдеев						

Формат А4

Формат	Зона	Поз.	Обозначение	Наименование	Кол.	Примечание
Б4	17		ТМ 97.01.02.007	Патрубок		
				Труба 45×3 ГОСТ 10704-76		
				Д ГОСТ 10705-76		
				L = 45 h14	1	0,16кг
				Стандартные изделия		
	18			Фланец 1-40-10		
				ГОСТ 12820-80	1	

Изм.	Лист	N докум.	Подпись	Дата	ТМ97.01.02.000	Лист 2

Альбом III

Типовые проектные решения

Формат	Зона	Поз.	Обозначение	Наименование	Кол.	Примечание
				Документация		
А3			ТМ 97.01.08.000 СБ	Сборочный чертеж		
				Детали		
Б.Ч		1	ТМ 97.01.08.001	Полотно		
				Ткань ТСФ(б)-7с(94.2)		
				ГОСТ 10146-74	4	0,7 кг
Б.Ч		2	ТМ 97.01.08.002	Полотно		
				Сетка С24-12х18Н9Т		
				ГОСТ 3187-76	2	5 кг
				Материал		
		3		Проволока 0,8-О-С		
				ГОСТ 3282-74	15 пм	0,5 кг

Инв.№ подл. | Подпись и дата | Взам. инв.№ | Инв.№ дубл. | Подпись и дата

Изм.	Лист	№ докум.	Подпись	Дата
Разраб		Зотова		
Пров		Турукина		
Т.контр.		Орлов		
Н.контр.		Турукина		
Утв.		Авдеев		

ТМ 97.01.08.000

Фильтр

Лит.	Лист	Листов
И		1

Госстрой СССР
СОЮЗВОДОКАНАЛПРОЕКТ
г. Москва

Формат А4

Формат	Зона	Поз.	Обозначение	Наименование	Кол.	Примечание
				Документация		
А3			ТМ 97.01.09.000 СБ	Сборочный чертеж		
				Детали		
Б.Ч		1	ТМ 97.01.09.001	Лист		
				Лист винипласта		
				ВН5×750×836		
				ГОСТ 9639-71	1	4,3 кг
Б.Ч		2	ТМ 97.01.09.002	Ребро		
				Лист винипласта		
				ВН5×45×750		
				ГОСТ 9639-71	3	0,23 кг

Инв.№ подл. | Подпись и дата | Взам. инв.№ | Инв.№ дубл. | Подпись и дата

Изм.	Лист	№ докум.	Подпись	Дата
Разраб		Зотова		
Пров.		Турукина		
Т.контр		Орлов		
Н.контр		Турукина		
Утв.		Авдеев		

ТМ 97.01.09.000

Полка

Лит	Лист	Листов
И		1

Госстрой СССР
СОЮЗВОДОКАНАЛПРОЕКТ
г. Москва

Формат А4

Формат	Зона	Поз.	Обозначение	Наименование	Кол.	Примечание
				Документация		
А4			ТМ 97.01.07.000 СБ	Сборочный чертеж		
				Детали		
Б.Ч.		1	ТМ 97.01.07.001	Лист		
				Лист Б-1,0 ГОСТ 19903-74 / Ст.3 ГОСТ 16523-70	1	3.6 кг
Б.Ч		2	ТМ 97.01.07.002	Ребро		
				Лист Б-1,0 ГОСТ 19903-74 / Ст.3 ГОСТ 16523-70	1	0,25 кг

Инв.№ подл. | Подпись и дата | Взам. инв.№ | Инв.№ дубл. | Подпись и дата

Изм.	Лист	№ докум.	Подпись	Дата
Разраб		Зотова		
Пров.		Турукина		
Т. контр.		Орлов		
Н. контр.		Турукина		
Утв.		Авдеев		

ТМ 97.01.07.000

Крышка

Лит	Лист	Листов
И		1

Госстрой СССР
СОЮЗВОДОКАНАЛПРОЕКТ
г. Москва

Формат А4

Формат	Зона	Поз.	Обозначение	Наименование	Кол.	Примечание
				Документация		
А3			ТМ. 97.01.06.000 СБ	Сборочный чертеж		
				Детали		
Б.Ч		1	ТМ 97.01.06.001	Лист		
				Лист Б-1.0 ГОСТ 19903-74 / Ст.3 ГОСТ 16523-70	1	9.2 кг
Б.Ч.		2	ТМ 97.01.06.002	Ребро		
				Лист Б-1,0 ГОСТ 19903-74 / Ст.3 ГОСТ 16523-70	2	0.36 кг

Инв.№ подл. | Подпись и дата | Взам. инв.№ | Инв.№ дубл. | Подпись и дата

Изм.	Лист	№ докум.	Подпись	Дата
Разраб.		Зотова		
Пров.		Турукина		
Т.контр.		Орлов		
Н.контр.		Турукина		
Утв.		Авдеев		

ТМ 97.01.06.000

Крышка

Лит	Лист	Листов
И		1

Госстрой СССР
СОЮЗВОДОКАНАЛПРОЕКТ
г. Москва

Формат А4

Альбом III

902-02-391-85 Типовые проектные решения

Формат	Зона	Поз.	Обозначение	Наименование	Кол.	Примечание
				Документация		
А2			ТМ 97.01.10.100 СБ	Сборочный чертеж		
				Детали		
А4		1	ТМ 97.01.10.101	Фланец	1	
А4		2	ТМ 97.01.10.102	Фланец	1	
А4		3	ТМ 97.01.10.103	Корпус	1	
А4		4	ТМ 97.01.10.104	Клин	2	
А4		5	ТМ 97.01.10.105	Уголок	1	
А4		6	ТМ 97.01.10.106	Уголок	1	
А4		7	ТМ 97.01.10.106-01	Уголок	1	
А4		8	ТМ 97.01.10.107	Ребро	2	
Б.ч		9	ТМ 97.01.10.108	Стенка		
				Лист Б-5.0 ГОСТ 19903-74 / Ст.3 ГОСТ 14637-79		
				147 h14 × 300 h14	4	1,73 кг
Б.ч		10	ТМ 97.01.10.109	Упор		
				Лист Б-5.0 ГОСТ 19903-74 / Ст3 ГОСТ 14637-79		
				8 h14 × 330 h14	4	0,1 кг

Подпись и дата | Инв.№ дубл. | Взам. инв.№ | Подпись и дата | Инв.№ подл.

Изм	Лист	№ докум.	Подпись	Дата
Разраб.		Затова		
Пров		Турукина		
Т.контр.		Орлов		
Н.контр.		Турукина		
Утв.		Авдеев		

ТМ 97.01.10.100

Рама

Лит	Лист	Листов
И	1	2

Госстрой СССР
СОЮЗВОДОКАНАЛПРОЕКТ
г. Москва

Формат А4

Формат	Зона	Поз.	Обозначение	Наименование	Кол.	Примечание
Б.ч		11	ТМ 97.01.10.110	Упор		
				Лист Б-5.0 ГОСТ 19903-74 / Ст.3 ГОСТ 14637-79		
				8 h14 × 360 h14	4	0,12 кг
Б.ч		12	ТМ 97.01.10.111	Планка		
				Лист Б-5.0 ГОСТ 19903-74 / Ст.3 ГОСТ 14637-79		
				90 h14 × 320 h14	1	1,13 кг
				Стандартные изделия		
Б.ч		14		Винт 2М6×12.58.0115		
				ГОСТ 17475-72	4	

Подпись и дата | Инв.№ дубл. | Взам. инв.№ | Подпись и дата | Инв.№ подл.

Изм	Лист	№ докум.	Подпись	Дата

ТМ 97.01.10.100

Лист 2

Формат А4

Формат	Зона	Поз.	Обозначение	Наименование	Кол.	Примечание
Б.ч		11	ТМ 97.01.10.006	Прокладка		
				пластина 1 лист ТМКЩ-М-2		
				ГОСТ 7338-77 ф110×ф72	1	0,016 кг
				Стандартные изделия		
		13		Болт М10×25.58.0115		
				ГОСТ 7798-70	4	
		14		Винт М10×25.58.0115		
				ГОСТ 1477-75	1	
		15		Ось 6-16 h11 × 50.45 Ц15		
				ГОСТ 9650-80	1	
		16		Шайба 16		
				ГОСТ 9649-78	1	
		17		Шайба 10.65Г.0115		
				ГОСТ 6402-70	4	
		18		Масленка 6,3		
				ГОСТ 20905-75	1	
		19		Шплинт 4×40-001		
				ГОСТ 397-79	1	
		20		Шпонка 3-16×10×40		
				ГОСТ 24068-80	1	

Подпись и дата | Инв.№ дубл. | Взам. инв.№ | Подпись и дата | Инв.№ подл.

Изм	Лист	№ докум.	Подпись	Дата

ТМ 97.01.10.000

Лист 2

Формат А4

Формат	Зона	Поз.	Обозначение	Наименование	Кол.	Примечание
				Документация		
А2			ТМ 97.01.10.000 СБ	Сборочный чертеж		
				Сборочные единицы		
А4		1	ТМ 97.01.10.100	Рама	1	
А4		2	ТМ 97.01.10.200	Затвор	1	
А4		3	ТМ 97.01.10.300	Маховик	1	
А4		4	ТМ 97.01.10.400	Воронка	1	
				Детали		
А4		6	ТМ 97.01.10.001	Винт	1	
А4		7	ТМ 97.01.10.002	Гайка	1	
А4		8	ТМ 97.01.10.003	Крышка	1	
А4		9	ТМ 97.01.10.004	Скоба	4	
Б.ч		10	ТМ 97.01.10.005	Уплотнение		
				Шнур 4 М 12×12		
				ГОСТ 6467-79		
				L = 1400	1	0,3 кг

Подпись и дата | Инв.№ дубл. | Взам. инв.№ | Подпись и дата | Инв.№ подл.

Изм	Лист	№ докум.	Подпись	Дата
Разраб.		Затова		
Пров.		Турукина		
Т.контр.		Орлов		
Н.контр.		Турукина		
Утв.		Авдеев		

ТМ. 97.01.10.000

Затвор бункерный 300×300

Лит	Лист	Листов
И	1	2

Госстрой СССР
СОЮЗВОДОКАНАЛПРОЕКТ
г. Москва

Альбом III

Типовые проектные решения

Формат	Зона	Поз.	Обозначение	Наименование	Кол.	Примечание
				Документация		
А3			ТМ 97.01.10.400 СБ	Сборочный чертеж		
				Детали		
А4		1	ТМ 97.01.10.401	Стенка	4	
Б4		2	ТМ 97.01.10.402	Патрубок		
				Труба 57×3,5 ГОСТ 10704-76		
				Д ГОСТ 10705-80		
				L = 42 h14	1	0,23 кг

Изм.	Лист	№ докум.	Подп.	Дата
Разраб.		Зотова		
Пров.		Турукина		
Т.контр.		Орлов		
Н.контр.		Турукина		
Утв.		Авдеев		

ТМ 97.01.10.400

Воронка

Лит.	Лист	Листов
И		1

Госстрой СССР
СОЮЗВОДОКАНАЛПРОЕКТ
г. Москва

Формат А4

Формат	Зона	Поз.	Обозначение	Наименование	Кол.	Примечание
				Документация		
А2			ТМ 97.02.00.000 СБ	Сборочный чертеж		
				Сборочные единицы		
А4		1	ТМ 97.02.01.000	Сетка приемная Д80	2	
				Детали.		
А4		2	ТМ 97.02.00.001	Стенка	1	
А4		3	ТМ 97.02.00.001-01	Стенка	1	
А4		4	ТМ 97.02.00.002	Стенка	1	
А4		5	ТМ 97.02.00.003	Стенка	1	
А4		6	ТМ 97.02.00.004	Ребро	2	
А4		7	ТМ 97.02.00.004-01	Ребро	2	
А4		8	ТМ 97.02.00.004-02	Ребро	2	
А4		9	ТМ 97.02.00.004-03	Ребро	2	
А4		10	ТМ 97.02.00.004-04	Ребро	6	
А4		11	ТМ 97.02.00.004-05	Ребро	2	
А4		12	ТМ 97.02.00.005	Ребро	8	
А4		13	ТМ 97.02.00.006	Скоба	8	

Взам. инв. № | Подп. и дата | Инв. № подл.

Изм.	Лист	№ докум.	Подп.	Дата
Разраб.		Крючкова		
Пров.		Зотова		
Т.контр.		Орлов		
Н.контр.		Зотова		
Утв.		Авдеев		

ТМ 97.02.00.000

Резервуар осветленной воды 2,5 м³

Лит	Лист	Листов
И	1	5

Госстрой СССР
СОЮЗВОДОКАНАЛПРОЕКТ
г. Москва

Формат А4

Формат	Зона	Поз.	Обозначение	Наименование	Кол.	Примечание
				Документация		
А3			ТМ 97.01.10.300 СБ	Сборочный чертеж		
				Детали		
А4		1	ТМ 97.01.10.301	Ступица	1	
Б4		2	ТМ 97.01.10.302	Спица		
				Труба 15×2,8 ГОСТ 3262-75		
				L = 200 h14	4	0,35 кг
Б4		3	ТМ 97.01.10.303	Обод		
				Труба 20×2,8 ГОСТ 3262-75		
				L разв = 1256 h14	1	2,1 кг

Инв. № подл. | Подп. и дата | Взам. инв. № | Инв. № дубл. | Подп. и дата

Изм.	Лист	№ докум.	Подп.	Дата
Разраб.		Зотова		
Пров.		Турукина		
Т. контр.		Орлов		
Н. контр.		Турукина		
Утв.		Авдеев		

ТМ 97.01.10.300

Маховик

Лит.	Лист.	Листов
И		1

Госстрой СССР
СОЮЗВОДОКАНАЛПРОЕКТ
г. Москва

Формат А4

Формат	Зона	Поз.	Обозначение	Наименование	Кол	Примечание
				Документация		
А3			ТМ 97.01.10.200 СБ	Сборочный чертеж		
				Детали		
А4		1	ТМ 97.01.10.201	Щит	1	
А4		2	ТМ 97.01.10.202	Ушко	2	
А4		3	ТМ 97.01.10.203	Клин	2	
				Стандартные изделия		
		5		Винт 2М6×12.58.0115 ГОСТ 17475-72	4	

Инв. № подл. | Подп. и дата | Взам. инв. № | Инв. № дубл. | Подп. и дата

Изм.	Лист	№ докум.	Подп.	Дата
Разраб.		Зотова		
Пров.		Турукина		
Т. контр.		Орлов		
Н. контр.		Турукина		
Утв.		Авдеев		

ТМ 97.01.10.200

Затвор

Лит	Лист	Листов
И		1

Госстрой СССР
СОЮЗВОДОКАНАЛПРОЕКТ
г. Москва

Альбом III

902-02-391-85

Типовые проектные решения

Формат	Зона	Поз.	Обозначение	Наименование	Кол.	Примечание
Б4		31	ТМ 97.02.00.024	Ребро		
				Полоса Б-2-8×100 ГОСТ 103-80		
				ст.3 ГОСТ 535-79		
				L=420h14	8	2,6кг
Б4		32	ТМ 97.02.00.025	Воронка		
				Лист Б-2.0 ГОСТ 19903-74		
				ст.3 ГОСТ 16523-70		0,3кг
А4		33	ТМ 97.02.00.026	Балка	1	
А4		34	ТМ 97.02.00.027	Балка	1	
А4		35	ТМ 97.02.00.027-01	Балка	1	
А4		36	ТМ 97.02.00.028	Уголок	2	
А4		37	ТМ 97.02.00.028-01	Уголок	2	
А4		38	ТМ 97.02.00.029	Уголок	4	
				Стандартные изделия		
		41		Фланец 1-50-1		
				ГОСТ 12820-80	1	1,02кг
		42		Фланец 1-100-1		
				ГОСТ 12820-80	1	2,11кг

Изм. | Лист | N докум. | Подп. | Дата — ТМ97.02.00.000 — Лист 4

Формат А4

Формат	Зона	Поз.	Обозначение	Наименование	Кол.	Примечание
		43		Петля		
				ПН1-110П ГОСТ 5088-78	2	
				Материалы		
				Лист ПВ508×1130×2290		
				ГОСТ 8706-78	1	54,8кг
				Полоса Б-2-2×10 ГОСТ 103-76		
				L=500h14	1	0,08кг

Изм. | Лист | N докум. | Подп. | Дата — ТМ97.02.00.000 — Лист 5

Формат А4

Формат	Зона	Поз.	Обозначение	Наименование	Кол.	Примечание
Б4		25	ТМ 97.02.00.018	Платик		
				Лист Б-8 ГОСТ 19903-74		
				ст.3 ГОСТ 14637-79		
				250h14×250h14	4	3.95кг
Б4		26	ТМ 97.02.00.019	Стенка		
				Лист Б-4.0 ГОСТ 19903-74		
				ст.3 ГОСТ 14637-75		
				1152h14×829h14	2	30,1кг
Б4		27	ТМ 97.02.00.020	Дно		
				Лист Б-8 ГОСТ 19903-74		
				ст.3 ГОСТ 14637-79		
				810h14×180h14	1	9,2кг
Б4		28	ТМ 97.02.00.021	Труба		
				Труба 50×3.5 ГОСТ 3262-75		
				L=450h14	1	2,2кг
Б4		29	ТМ 97.02.00.022	Стенка		
				Лист Б-4 ГОСТ 19903-74		
				ст3 ГОСТ 14637-79		
				2292h14×825h14	1	59,4кг
Б4		30	ТМ 97.02.00.023	Крышка		
				Лист Б-4.0 ГОСТ 19903-74		
				ст.3 ГОСТ 14637-79		
				690h14×626h14	1	13.5кг

Изм. | Лист | N докум. | Подпись | Дата — ТМ97.02.00.000 — Лист 3

Формат	Зона	Поз.	Обозначение	Наименование	Кол.	Примечание
А4		14	ТМ 97.02.00.007	Ручка	1	
А4		15	ТМ 97.02.00.008	Стойка	4	
Б4		16	ТМ 97.02.00.009	Ребро		
				Лист Б-8 ГОСТ 19903-74		
				Ст.3 ГОСТ 14637-79	8	2,3кг
Б4		17	ТМ 97.02.00.010	Уголок		
				Уголок Б-50×50×5 ГОСТ 8509-72		
				ст.3 ГОСТ 535-79		
				L=2292h14	3	8,67кг
				Балка		
				Швеллер 12 ГОСТ 8240-72		
				ст.3 ГОСТ 535-79		
Б4		18	ТМ 97.02.00.011	L=2540h14	2	26.5кг
Б4		19	ТМ 97.02.00.012	L=1160h14	2	11.98кг
Б4		20	ТМ 97.02.00.013	L=2000h14	1	20,8кг
Б4		21	ТМ 97.02.00.014	L=2587h14	4	27,04кг
Б4		22	ТМ 97.02.00.015	Труба		
				Труба 108×4×1800 ГОСТ 10704-76		
				Д ГОСТ 10705-80	1	18.5кг
				Уголок		
				Уголок Б-110×70×8 ГОСТ 8510-72		
				ст.3 ГОСТ 535-79		
		23	ТМ 97.02.00.016	L=1160h14	2	12,67кг
		24	ТМ 91.02.00.017	L=2000h14	1	21.86кг

Изм. | Лист | N докум. | Подп. | Дата — ТМ97.02.00.000 — Лист 2

20763-С3 10 Формат А4

Альбом III

Типовые проектные решения

Инв.№ подл. | Подпись и дата | Взам. инв.№ | Инв.№ дубл. | Подпись и дата

		Обозначение	Наименование	Кол.	Примечание
Б.Ч	25	ТМ 97.03.00.011	Платик		
			Лист Б-8 ГОСТ 19903-74		
			Ст.3 ГОСТ 14637-79		
			250 h 14 × 250 h 14	4	3,93 кг
Б.Ч	26	ТМ 97.03.00.012	Дно		
			Лист Б-8 ГОСТ 19903-74		
			Ст.3 ГОСТ 14637-79		
			180 h 14 × 810 h 14	1	9,4 кг
Б.Ч	27	ТМ 97.03.00.013	Труба		
			Труба 32×3,2		
			ГОСТ 3262-75		
			L = 1000	1	3,09 кг
Б.Ч	28	ТМ 97.03.00.014	Труба		
			Труба 50×3,5 ГОСТ 3262-75		
			L = 450 h 14	1	2,2 кг
Б.Ч	29	ТМ 97.03.00.015	Лист		
			Лист Б-3,0 ГОСТ 19903-74		
			Ст.3 ГОСТ 16523-70		
			1000 h 14 × 692 h 14	2	16,3 кг
Б.Ч	30	ТМ 97.03.00.016	Крышко		
			Лист Б-4,0 ГОСТ 19903-74		
			Ст.3 ГОСТ 14637-79		
			690 h 14 × 625 h 14	1	12,8 кг

Изм.	Лист	№ докум.	Подпись	Дата	ТМ 97.03.00.000	Лист 3

Формат А4

		Обозначение	Наименование	Кол.	Примечание
А4	14	ТМ 97.02.00.007	Ручка	1	
А4	15	ТМ 97.02.00.008	Стойка	4	
Б.Ч	16	ТМ 97.03.00.002	Ребро		
			Лист Б-8 ГОСТ 19903-74		
			Ст.3 ГОСТ 14637-79	8	2,3 кг
Б.Ч	17	ТМ 97.03.00.003	Уголок		
			Уголок Б-50×50×5 ГОСТ 8509-72		
			Ст.3 ГОСТ 535-79		
			L = 2292 h 14	3	8,67 кг
			Балка		
			Швеллер 12 ГОСТ 8240-72		
			Ст.3 ГОСТ 535-79		
Б.Ч	18	ТМ 97.03.00.004	L = 2540 h 14	2	26,5 кг
Б.Ч	19	ТМ 97.03.00.005	L = 1160 h 14	2	11,98 кг
Б.Ч	20	ТМ 97.03.00.006	L = 2000 h 14	1	20,8 кг
Б.Ч	21	ТМ 97.03.00.007	L = 2587 h 14	4	27,04 кг
Б.Ч	22	ТМ 97.03.00.008	Дно		
			Лист Б-3 ГОСТ 19903-74		
			Ст.3 ГОСТ 16523-70		
			310 h 14 × 1010 h 14	1	7,37 кг
			Уголок		
			Уголок Б-110×70×8 ГОСТ 8510-72		
			Ст.3 ГОСТ 535-79		
Б.Ч	23	ТМ 97.03.00.009	L = 1160 h 14	2	12,67 кг
Б.Ч	24	ТМ 97.03.00.010	L = 2000 h 14	1	21,86 кг

Инв.№ подл. | Подпись и дата | Взам. инв.№ | Инв.№ дубл. | Подпись и дата

Изм.	Лист	№ докум.	Подпись	Дата	ТМ 97.03.00.000	Лист 2

Формат А4

Формат	Зона	Поз.	Обозначение	Наименование	Кол.	Примечание
				Документация		
А2			ТМ 97.03.00.000 СБ	Сборочный чертеж		
				Сборочные единицы		
А4		1	ТМ 97.02.00.000	Сетка приемная Ду 80	2	
				Детали		
А4		2	ТМ 97.02.00.001	Стенка	1	
А4		3	ТМ 97.02.00.001-01	Стенка	1	
А4		4	ТМ 97.03.00.001	Стенка	1	
А4		5	ТМ 97.02.00.003	Стенка	1	
А4		6	ТМ 97.02.00.004	Ребро	2	
А4		7	ТМ 97.02.00.004-01	Ребро	2	
А4		8	ТМ 97.02.00.004-02	Ребро	2	
А4		9	ТМ 97.02.00.004-03	Ребро	2	
А4		10	ТМ 97.02.00.004-04	Ребро	6	
А4		11	ТМ 97.02.00.004-05	Ребро	2	
А4		12	ТМ 97.02.00.005	Ребро	8	
А4		13	ТМ 97.02.00.006	Скоба	8	

Инв.№ подл. | Подпись и дата | Взам. инв.№ | Инв.№ дубл. | Подпись и дата

Изм.	Лист	№ докум.	Подпись	Дата	ТМ 97.03.00.000		
Разраб.		Крючкова			Резервуар приемный 25 м³	Лит	Лист 1	Листов
Пров.		Затова				Госстрой СССР СОЮЗВОДОКАНАЛПРОЕКТ г. Москва		
Т. контр.		Орлов						
Н. контр.		Затова						
Утв.		Авдеев						

Формат А4

Формат	Зона	Поз.	Обозначение	Наименование	Кол.	Примечание
				Документация		
А4			ТМ 97.02.01.000 СБ	Сборочный чертеж		
				Детали		
Б.Ч		1	ТМ 97.02.01.001	Обечайка		
				Лист Б-2 ГОСТ 19903-74		
				Ст.3 ГОСТ 16523-70		
				128 h 14 × 402 h 14	1	0,8 кг.
Б.Ч		2	ТМ 97.02.01.002	Переход		
				Лист Б-2 ГОСТ 19903-74		
				Ст.3 ГОСТ 16523-70	1	0,3 кг
Б.Ч		3	ТМ 97.02.01.003	Патрубок		
				Труба 65×3,2 ГОСТ 3262-75		
				L = 694 h 14	1	3,9 кг
Б.Ч		4	ТМ 97.02.01.004	Дно		
				Лист Б-2 ГОСТ 19903-74		
				Ст.3 ГОСТ 16523-70		
				ф135 h 14	1	0,225 кг
				Стандартные изделия		
		5		Фланец 1-80-1 ГОСТ 12820-80	1	1,79 кг.

Инв.№ подл. | Подпись и дата | Взам. инв.№ | Инв.№ дубл. | Подпись и дата

Изм.	Лист	№ докум.	Подпись	Дата	ТМ 97.02.01.000		
Разраб.		Крючкова			Сетка приемная Ду 80	Лит	Лист 1	Листов
Пров.		Затова				Госстрой СССР СОЮЗВОДОКАНАЛПРОЕКТ г. Москва		
Т. контр.		Орлов						
Н. контр.		Затова						
Утв.		Авдеев						

Альбом III

902-02-391.85

Типовые проектные решения

Формат	Зона	Поз.	Обозначение	Наименование	Кол.	Примечание
				Документация		
А2			ТМ 97.04.00.000 СБ	Сборочный чертеж	1	
				Сборочные единицы		
А4		1	ТМ 97 04.01 000	Сетка приемная Ду200	1	
				Детали		
А4		2	ТМ 97.04.00.001	Стенка	1	
А4		3	ТМ 97.04.00 001-01	Стенка	1	
А4		4	ТМ 97.04.00.002	Стенка	1	
А4		5	ТМ 97.04 00 003	Стенка	1	
А4		6	ТМ 97.04 00 004	Ребро	10	
А4		7	ТМ 97 04.00.005	Ребро	16	
А4		8	ТМ 97.04 00 005-01	Ребро	2	
А4		9	ТМ 97.04 00 005-02	Ребро	2	
А4		10	ТМ 97 04 00 005-03	Ребро	2	
А4		11	ТМ 97 04.00 006	Уголок	2	
А4		12	ТМ 97.04.00.006-01	Уголок	2	

Подпись и дата | Инв. № дубл. | Взам. инв. № | Подпись и дата | Инв. № подл.

Изм	Лист	№ докум.	Подпись	Дата
Разраб.	Кричкова			
Пров.	Зотова			
Т. контр.	Орлов			
Н. контр	Зотова			
Утв.	Авдеев			

ТМ 97.04.00.000

Резервуар промывной воды 14 м³

Лит.	Лист	Листов
	1	3

Госстрой СССР
СОЮЗВОДОКАНАЛПРОЕКТ
г. Москва

Формат А4

Формат	Зона	Поз.	Обозначение	Наименование	Кол.	Примечание
А4		13	ТМ 97.04.00.007	Уголок	5	
А4		14	ТМ 97 02.00 008-01	Стойка	4	
Б4		17	ТМ 97 04. 00. 009	Ребро		
				Лист Б-8 ГОСТ 19903-74		
				Ст 3 ГОСТ 14637-79	8	2,3 кг
Б4		18	ТМ 97 04 00. 010	Балка		
				Швеллер 12 ГОСТ 8240-72		
				Ст 3 ГОСТ 14637-79		
				L = 3440 h14	2	39.2кг
Б.Ч.		19	ТМ 97.04 00 011	Уголок		
				Уголок Б-50х50х5 ГОСТ 8509-72		
				Ст 3 ГОСТ 535-79		
				L = 1585 h 14	3	6,0 кг
Б.Ч.		20	ТМ 97 04 00 012	Балка		
				Швеллер 12 ГОСТ 8240-72		
				Ст 3 ГОСТ 535-79		
				L = 1600 h14	4	16,6кг
Б4		21	ТМ 97 04 00 013	Стойка		
				Швеллер 12 ГОСТ 8240-72		
				Ст 3 ГОСТ 535-79		
				L = 3887 h14	4	40,6кг
Б.Ч		22	ТМ 97.04 00 014	Дно		
				Лист Б-8 ГОСТ 19903-74		
				Ст 3 ГОСТ 14637-79		
				810 h14 х 410 h14	1	20,8 кг

Подпись и дата | Инв. № дубл. | Взам. инв. № | Подпись и дата | Инв. № подл.

Изм	Лист	№ докум.	Подпись	Дата

ТМ 97.04.00.000

Лист 2

Формат А4

Формат	Зона	Поз.	Обозначение	Наименование	Кол.	Примечание
Б4		37	ТМ 97. 03. 00. 023	Уголок		
				Уголок Б-36х36х3 ГОСТ 8509-78		
				Ст 3 ГОСТ 535-79		
				L = 300 h14	2	0,5 кг
А4		38	ТМ 97 02. 00.026	Балка	1	
А4		39	ТМ 97.02. 00 027	Балка	1	
А4		40	ТМ 97.02. 00 027-01	Балка	1	
А4		41	ТМ 97. 02. 00 028-01	Уголок	2	
А4		42	ТМ 97 02. 00.028-01	Уголок	2	
А4		43	ТМ 97 02. 00 029	Уголок	4	
				Стандартные изделия		
		46		Петля		
				ПН1-110П ГОСТ 5088-78	2	
		47		Фланец 1-50-1 ГОСТ 12820-80	1	1,02кг
		48		Фланец 1-32-6 ГОСТ 12820-80	1	1.02 кг
				Материалы		
		49		Лист ПВ508х1140х2290		
				ГОСТ 8706-78	1	54,2кг
		50		Полоса Б-2-2х10 ГОСТ 103-76		
				Ст. 3 ГОСТ 535-79		
				L = 250 h14	1	0,04кг

Подпись и дата | Инв. № дубл. | Взам. инв. № | Подпись и дата | Инв. № подл.

Изм	Лист	№ докум	Подпись	Дата

ТМ 97.03.00.000

Лист 5

Формат А4

Формат	Зона	Поз.	Обозначение	Наименование	Кол.	Примечание
Б4		31	ТМ 97 03. 00. 017	Ребро		
				Полоса Б-2-8х100 ГОСТ 103-76		
				Ст 3 ГОСТ 535-79		
				L = 420 h14	2	2,6 кг
Б4		32	ТМ 97 03 00. 018	Стенка		
				Лист Б-3 ГОСТ 19903-74		
				Ст 3 ГОСТ 16523-70		
				300 h14 х 692 h14	2	4.88 кг
Б.Ч.		33	ТМ 97 03 00. 019	Стенка		
				Лист Б-4 ГОСТ 19903-74		
				Ст 3 ГОСТ 14637-79		
				825 h14 х 1152 h14	2	29.8 кг
Б4		34	ТМ 97 03 00 020	Уголок		
				Уголок Б-36х36х3 ГОСТ 8509-72		
				Ст 3 ГОСТ 535-79		
				L = 1072 h14	2	1,78 кг
Б4		35	ТМ 97.03.00.021	Стенка		
				Лист Б-4.0 ГОСТ 19903-74		
				Ст. 3 ГОСТ 14637-79		
				2292 h14 х 825 h14	1	54,3 кг
Б.Ч		36	ТМ 97 03 00 022	Уголок		
				Уголок Б-36х36х3 ГОСТ 8509-72		
				Ст 3 ГОСТ 535-79		
				L = 1152 h14	3	1.88 кг

Подпись и дата | Инв. № дубл. | Взам. инв. № | Подпись и дата | Инв. № подл.

Изм	Лист	№ докум	Подпись	Дата

ТМ 97.03.00.000

Лист 4

20763-03 12 Формат А4

Формат	Зона	Поз.	Обозначение	Наименование	Кол.	Примечание
				Стандартные изделия		
		44		Петля ПН1-110п		
				ГОСТ 5088-78	2	
		45		Фланец 1-50-1		
				ГОСТ 12820-80	1	
		46		Фланец 1-100-1		
				ГОСТ 12820-80	1	
		47		Отвод 90° 108×4		
				ГОСТ 17375-74	1	
				Материалы		
		49		Лист ПВ 508×1580×3180		
				ГОСТ 8706-78	1	105 кг
		50		Полоса Б-2-2×10 ГОСТ 103-76 Ст.3 ГОСТ 535-79	1м	0,2 кг

Инв.№ подл. | Подпись и дата | Взам. инв.№ | Инв.№ дубл. | Подпись и дата

Изм. Лист № докум. Подп. Дата

ТМ 97.04.00.000 Лист 5

Формат А4

Формат	Зона	Поз.	Обозначение	Наименование	Кол.	Примечание
				Документация		
А4			ТМ 97.04.01 000 СБ	Сборочный чертеж		
				Детали		
Б.Ч		1	ТМ 97.04.01.001	Обечайка		
				Лист Б-2 ГОСТ 19903-74 Ст.3 ГОСТ 16523-70		
				935 h 14 × 363 h 14	1	5,3 кг
Б.Ч		2	ТМ 97.04.01 002	Воронка		
				Лист Б-2 ГОСТ 19903-74 Ст.3 ГОСТ 16523-70	1	9,2 кг
Б.Ч		3	ТМ 97.04.01.003	Дно ф310 h 14		
				Лист Б-2 ГОСТ 19903-74 Ст. 3 ГОСТ 16523-70	1	1,1 кг
Б.Ч		4	ТМ 97.04.01.004	Патрубок		
				Труба 219×5×995 ГОСТ 10704-76 Д ГОСТ 10705-80	1	26,3 кг
				Стандартные изделия		
		6		Фланец 1-200-1 ГОСТ 12820-80	1	4,7
		7		Отвод 90°219×6 ГОСТ 17375-77	1	17кг.

Инв.№ подл. | Подпись и дата | Взам. инв.№ | Инв.№ дубл. | Подпись и дата

Изм. Лист № докум. Подпись Дата

ТМ 97.04.01.000

Разраб. Крючкова
Пров. Зотова
Т.контр. Орлов
Н.контр. Зотова
Утв. Авдеев

Сетка приемная Ду200

Лит. | Лист | Листов: 1

Госстрой СССР СОЮЗВОДОКАНАЛПРОЕКТ г. Москва

Формат А4

Формат	Зона	Поз.	Обозначение	Наименование	Кол.	Примечание
Б.Ч		30	ТМ 97.04.00.022	Труба		
				Труба 108×4×550 ГОСТ 10704-76 Д ГОСТ 10705-80	1	5,5 кг
				Ребро		
				Полоса Б-2-8×100 ГОСТ 103-76 Ст.3 ГОСТ 535-79		
Б.Ч		31	ТМ 97.04.00.023	L = 1300 h 14	2	8,14 кг
Б.Ч		32	ТМ 97.04.00.024	L = 1660 h 14	2	7,3 кг
				Балка		
				Швеллер 12 ГОСТ 8240-72 Ст.3 ГОСТ 535-79		
Б.Ч		33	ТМ 97.04.00.025	L = 2900 h 14	2	30,16 кг
Б.Ч		34	ТМ 97.04.00.026	L = 150 h 14	4	1,56 кг
Б.Ч		35	ТМ 97.04.00.027	L = 1592 h 14	2	16,55 кг
				Уголок		
				Уголок Б-100×100×8 ГОСТ 8509-72 Ст.3 ГОСТ 535-79		
Б.Ч		36	ТМ 97.04.00.028	L = 2900 h 14	1	35,5 кг
Б.Ч		37	ТМ 97.04.00.029	L = 1600 h 14	2	19,6 кг
А4		38	ТМ 97.04.00.030	Уголок	2	
А4		39	ТМ 97.04.00.030-01	Уголок	1	
А4		40	ТМ 97.02.00.006	Скоба	12	
А4		41	ТМ 97.02.00.007	Ручка	1	
Б.Ч		42	ТМ 97.04.00.031	Воронка		
				Лист Б-20 ГОСТ 19903-74 Ст.3 ГОСТ 16523-70	1	0,3 кг.

Инв.№ подл. | Подпись и дата | Взам. инв.№ | Инв.№ дубл. | Подпись и дата

Изм. Лист № докум. Подпись Дата

ТМ 97.04.00.000 Лист 4

Формат А4

Формат	Зона	Поз.	Обозначение	Наименование	Кол.	Примечание
Б.Ч		23	ТМ 97.04.00.015	Труба		
				Труба 50×3,5 ГОСТ 3262-75		
				L = 450 h 14	1	2,2 кг.
Б.Ч		24	ТМ 97.04.00.016	Платик		
				Лист Б-8 ГОСТ 19903-74 Ст.3 ГОСТ 14637-79		
				250 h 14 × 250 h 14	4	3,9 кг
Б.Ч		25	ТМ 97.04.00.017	Ребро		
				Полоса Б-2-8×100 ГОСТ 103-76 Ст.3 ГОСТ 535-79		
				L = 1455 h 14	2	9,1 кг
Б.Ч		26	ТМ 97.04.00.018	Ребро		
				Полоса Б-2-8×100 ГОСТ 103-76 Ст.3 ГОСТ 535-79		
				L = 675 h 14	4	20 кг
Б.Ч		27	ТМ 97.04.00.019	Стенка		
				Лист Б-4 ГОСТ 19903-74 Ст.3 ГОСТ 14637-79		
				2595 h 14 × 3192 h 14	1	260 кг
Б.Ч		28	ТМ 97.04.00.020	Крышка		
				Лист Б-4 ГОСТ 19903-74 Ст.3 ГОСТ 14637-79		
				725 h 14 × 740 h 14	1	16,28 кг
Б.Ч		29	ТМ 97.04.00.021	Стенка		
				Лист Б-4 ГОСТ 19903-74 Ст.3 ГОСТ 14637-79		
				2595 h 14 × 1592 h 14	2	130,0 кг

Инв.№ подл. | Подпись и дата | Взам. инв.№ | Инв.№ дубл. | Подпись и дата

Изм. Лист № докум. Подпись Дата

ТМ 97.04.00.000 Лист 3

Формат	Зона	Поз.	Обозначение	Наименование	Кол.	Примечание
				Уголок		
				Уголок Ь100х100х8 ГОСТ8509-72		
				Ст.3 ГОСТ 535-79		
Б4		27	ТМ 97.05.00.011	L = 2900 h14	1	35.5 кг
Б4		28	ТМ 97.05.00.012	L = 1600 h14	2	19,6 кг
Б4		29	ТМ 97.05.00.013	Ребро		
				Лист Б-8.0 ГОСТ 19903-74		
				Ст.3 ГОСТ 14637-79	8	2,9 кг
				Стенка		
				Лист Б-4 ГОСТ 19903-74		
				Ст.3 ГОСТ 14637-79		
Б4		30	ТМ 97.05.00.014	2595 h14 х 3192 h14	1	260 кг
Б4		31	ТМ 97.05.00.015	2595 h14 х 1592 h14	2	130 кг
Б4		32	ТМ 97.05.00.016	Воронка		
				Лист Б-2.0 ГОСТ 19903-74		
				Ст.3 ГОСТ 16523-70	1	0,3 кг
Б4		33	ТМ 97.05.00.017	Крышка		
				Лист Б-4 ГОСТ 19903-74		
				Ст.3 ГОСТ 14637-79		
				725 h14 х 740 h14	1	15,9 кг
Б4		34	ТМ 97.05.00.018	Дно		
				Лист Б-8 ГОСТ 19903-74		
				Ст.3 ГОСТ 14637-79		
				810 h14 х 410 h14	1	20,8 кг

Инв.N подл. | Подп. и дата | Взам. инв.N | Инв.N дубл. | Подп. и дата

Изм. Лист N докум. Подп. Дата — ТМ.97.05.00.000 — Лист 3

Формат А4

Формат	Зона	Поз.	Обозначение	Наименование	Кол.	Примечание
Б4		35	ТМ 97.05.00.019	Платик		
				Лист Б-8 ГОСТ 19903-74		
				Ст.3 ГОСТ 14637-79		
				250 h14 х 250 h14	4	3,9 кг
				Швеллер		
				Швеллер 12 ГОСТ 8240-72		
				Ст.3 ГОСТ 535-79		
Б4		36	ТМ 97.05.00.020	L = 3887 h14	4	40,6 кг
Б4		37	ТМ 97.05.00.021	L = 1600 h14	4	16,6 кг
Б4		38	ТМ 97.05.00.022	L = 2900 h14	2	30,16 кг
Б4		39	ТМ 97.05.00.023	L = 150 h14	4	1,56 кг
Б4		40	ТМ 97.05.00.024	L = 1592 h14	2	16,6 кг
Б4		41	ТМ 97.05.00.025	Патрубок		
				Труба 273х6х300 ГОСТ 10704-76		
				Д ГОСТ 10705-80	1	11,8 кг
Б4		42	ТМ 97.05.00.026	Патрубок		
				Труба 108х4х300 ГОСТ 10704-76		
				Д ГОСТ 10705-80	2	3,08 кг
Б4		43	ТМ 97.05.00.027	Труба		
				Труба 219х5х4000 ГОСТ 10704-76		
				Д ГОСТ 10705-80	1	105,6 кг
Б4		44	ТМ 97.05.00.028	Трубка		
				Труба 50х3,5 ГОСТ 3262-75		
				L = 450 h14	1	2,2 кг

Инв.N подл. | Подп. и дата | Взам. инв.N | Инв.N дубл. | Подп. и дата

Изм. Лист N докум. Подп. Дата — ТМ97.05.00.000 — Лист 4

Формат А4

Формат	Зона	Поз.	Обозначение	Наименование	Кол.	Примечание
Б4		17	ТМ 97.04.00.030-01	Уголок	1	
Б4		18	ТМ 97.05.00.002	Трубка		
				Труба 50х3,5 ГОСТ 3262-75		
				L = 1240 h14	1	5.85 кг
Б4		19	ТМ 97.05.00.003	Уголок		
				Уголок Б-50х50х5 ГОСТ 8509-72		
				Ст.3 ГОСТ 535-79		
				L = 1585 h14	3	6.0 кг
Б4		20	ТМ 97.05.00.004	Балка		
				Швеллер 12 ГОСТ 8240-72		
				Ст3. ГОСТ 535-79		
				L = 3440 h14	2	39.2 кг
Б4		21	ТМ 97.05.00.005	Трубка		
				Труба 40х3.5 ГОСТ 3262-75		
				L = 1120 h14	1	4,3 кг
Б4		22	ТМ 97.05.00.006	Трубка		
				Труба 50х3,5 ГОСТ 3262-75		
				L = 1120 h14	1	5,4 кг
				Ребро		
				Полоса Б2-8х100 ГОСТ 103-76		
				Ст.3 ГОСТ 535-79		
Б4		23	ТМ 97.05.00.007	L = 675 h14	2	2,0 кг
Б4		24	ТМ 97.05.00.008	L = 1455 h14	2	9,12 кг
Б4		25	ТМ 97.05.00.009	L = 1630 h14	2	7,3 кг
Б4		26	ТМ 97.05.00.010	L = 1300 h14	2	8,14 кг

Инв.N подл. | Подп. и дата | Взам. инв.N | Инв.N дубл. | Подп. и дата

Изм. Лист N докум. Подп. Дата — ТМ 97.05.00.000 — Лист 2

Формат А4

Формат	Зона	Поз.	Обозначение	Наименование	Кол.	Примечание
				Документация		
А2			ТМ 97.05.00.000СБ	Сборочный чертеж		
				Детали		
А4		1	ТМ 97.04.00.001	Стенка	1	
А4		2	ТМ 97.04.00.001-01	Стенка	1	
А4		3	ТМ 97.05.000.001	Стенка	1	
А4		4	ТМ 97.04.00.003	Стенка	1	
А4		5	ТМ 97.04.00.004	Ребро	10	
А4		6	ТМ 97.04.00.005	Ребро	16	
А4		7	ТМ 97.04.00.005-01	Ребро	2	
А4		8	ТМ 97.04.00.005-02	Ребро	2	
А4		9	ТМ 97.04.00 005-03	Ребро	2	
А4		10	ТМ 97.04.00.006	Уголок	2	
А4		11	ТМ 97.04.00.006-01	Уголок	2	
А4		12	ТМ 97.04.00.007	Уголок	4	
А4		13	ТМ 97.02.00.010-01	Стойка	4	
А4		14	ТМ 97.02.00.006	Скоба	12	
А4		15	ТМ 97.02.00.007	Ручка	1	
А4		16	ТМ 97.04.00.030	Уголок	2	

Инв.N подл. | Подп. и дата | Взам. инв.N | Инв.N дубл. | Подп. и дата

Изм. Лист N докум. Подпись Дата — ТМ97.05.00.000

Разраб.	Крючкова		
Пров.	Затова		
Т. Контр.	Орлов		
Н. Контр.	Затова		
Утв.	Федоров		

Резервуар-отстойник 14м³

Лит	Лист	Листов
И	1	5

Госстрой СССР
Союзводоканалпроект
г. Москва

Формат	Зона	Поз.	Обозначение	Наименование	Кол.	Примечание
А4		8	ТМ 97.06.00.008	Уголок	1	
Б4		9	ТМ 97.06.00.009	Крышка		
				Лист Б-4 ГОСТ 19903-74		
				Ст.3 ГОСТ 14637-79		
				560h14 х 575 h14	1	10кг
Б4		10	ТМ 97.06.00.010	Скоба		
				Круг В12 ГОСТ 2590-71		
				Ст.3 ГОСТ 535-79		
				L разв = 230 h14	4	0.2кг
Б4		11	ТМ. 97.06.00.011	Труба		
				Труба 32 х 3,2 ГОСТ 3262-75		
				L = 200 h14	1	0.6кг
Б4		12	ТМ 97.06.00.012	Труба		
				Труба 89 х 4 ГОСТ 10704-76		
				Д ГОСТ 10705-80		
				L = 200 h14	1	1.7кг
	Б4	13	ТМ 97. 06.00.013	Труба		
				Труба 57 х 3 ГОСТ 10704-76		
				Д ГОСТ 10705-80		
				L = 200 h14	1	0.8кг
		14	ТМ 97.02.00.007	Ручка	1	0.8кг

Изм.	Лист	№ докум.	Подпись	Дата	ТМ 97.06.00.000	Лист 2

Формат А4

Формат	Зона	Поз.	Обозначение	Наименование	Кол.	Примечание
				Стандартные изделия		
		18		Фланец 1-32-1		
				ГОСТ 12820-80	1	0.79кг
		19		Фланец 1-50-1		
				ГОСТ 12820-80	1	1.02кг
		20		Фланец 1-80-1		
				ГОСТ 12820-80	1	1.79кг
		21		Петля ПН1-110П		
				ГОСТ 5088-78	2	

Изм.	Лист	№ докум.	Подпись	Дата	ТМ 97.06.00.000	Лист 3

Формат А4

Формат	Зона	Поз.	Обозначение	Наименование	Кол.	Примечание
				Документация		
А2			ТМ 97.06.00.000	Сборочный чертеж		
				Детали		
Б4		1	ТМ 97.06.00.001	Стенка		
				Лист Б-4 ГОСТ 19903-74		
				Ст3 ГОСТ 14637-79		
				930h14 х 1182 h14	4	
		2	ТМ 97.06.00.002	Перегородка	1	31.к2
Б4		3	ТМ 97.06.00.003	Дно		
				Лист Б-6 ГОСТ 19903-74		
				Ст3 ГОСТ 14637-79		
				1182h14 х 1182 h14	1	
А4		4	ТМ 97.06.00.004	Лист	1	
				Уголок		
				Уголок Б-50х50х5 ГОСТ 8509-72		
				Ст.3 ГОСТ 535-79		
Б4		5	ТМ 97.06.00.005	L = 890 h14	4	
Б4		6	ТМ 97.06.00.006	L = 1240 h14	4	
А4		7	ТМ 97.06.00.007	Уголок	1	

Изм.	Лист	№ докум.	Подпись	Дата	ТМ97.06.00.000			
Разраб.		Милованов			Резервуар – воздухоотделитель 1м.³	Лит	Лист	Листов
Пров.		Зотова				И	1	3
Т.контр.		Орлов				Госстрой СССР СОЮЗВОДОКАНАЛПРОЕКТ г. Москва		
Н.контр.		Зотов						
Утв.		Авдеев						

Формат	Зона	Поз.	Обозначение	Наименование	Кол.	Примечание
				Стандартные изделия		
		46		Фланец 1-250-1		
				ГОСТ 12820-80	1	6.9кг
		47		Фланец 1-200-1		
				ГОСТ 12820-80	1	4.7кг
		48		Фланец 1-100-1		
				ГОСТ 12820-80	2	2.1кг
		49		Фланец 1-50-1		
				ГОСТ 12820-80	2	1.02кг
		50		Фланец 1-50-6		
				ГОСТ 12820-80	1	1.3кг
		51		Фланец 1-40-6		
				ГОСТ 12820-80	1	1.2кг
		52		Петля		
				ПН1-110П ГОСТ 5088-78	2	
		53		Отвод 90°219х6 ГОСТ 17375-77	1	17кг
				Материалы		
		55		Лист ПВ508х1580х3180		
				ГОСТ 8706-78	1	78.98кг

Изм.	Лист	№ докум.	Подпись	Дата	ТМ 97.05.00.000	Лист 5

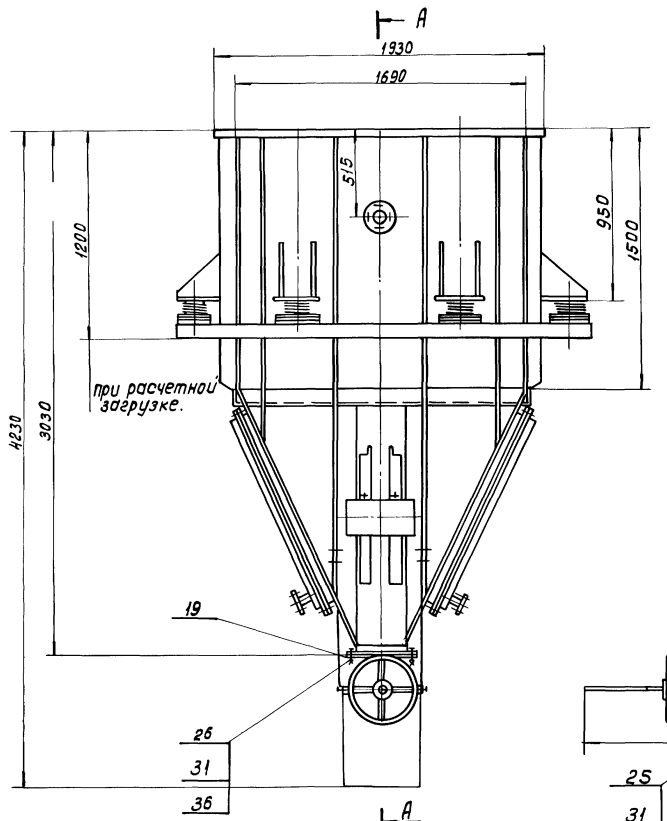

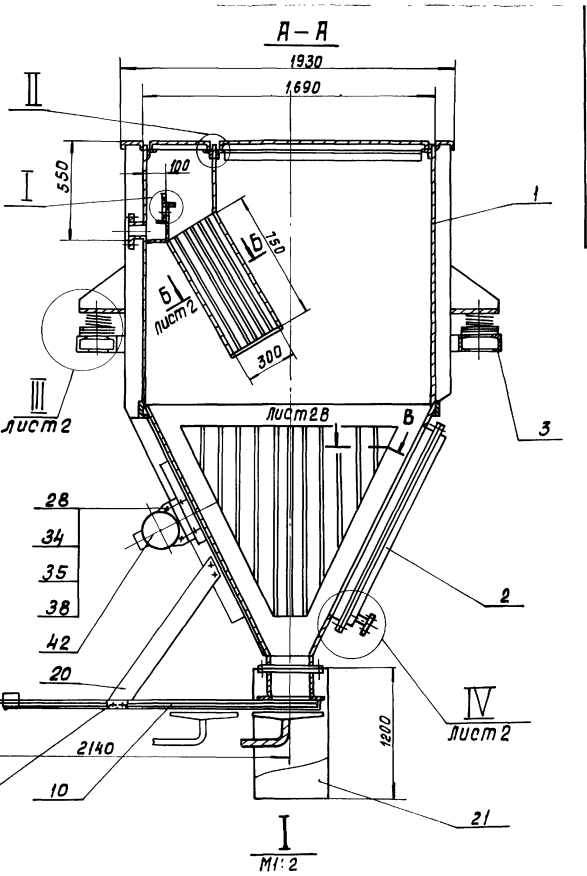

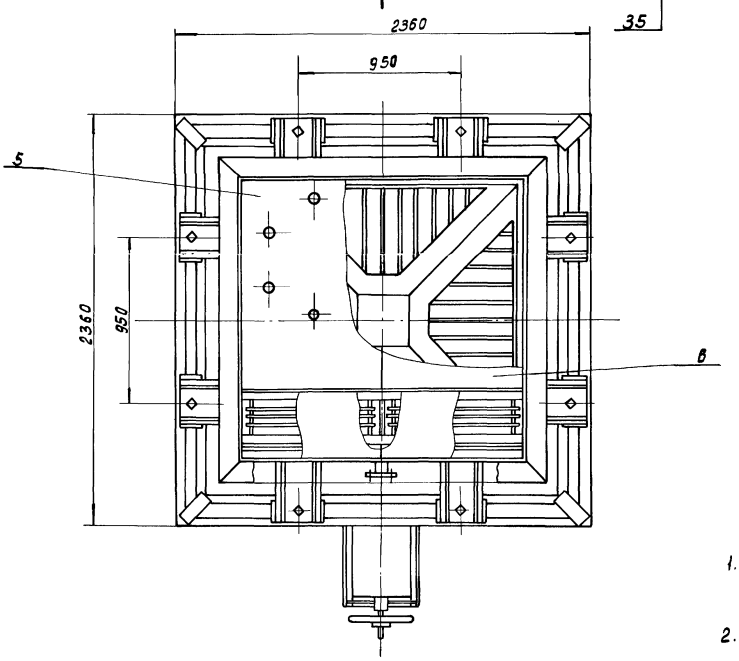

I
М1:2

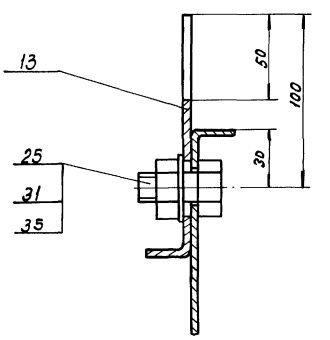

II
М1:2

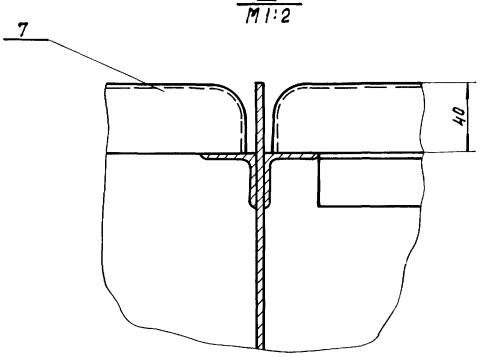

1. Резервуар проверить на герметичность методом керосиновой пробы.
2. Размеры для справок.
3. Фильтр (поз.8) устанавливается лицевой стороной внутрь резервуара (см. узел I черт. ТМ 97.01.08.000СБ)

				ТМ 97.01.00.000СБ			
Изм.	Лист	№ докум.	Подп.	Дата	Резервуар шламовый 6,25 м³ Сборочный чертеж	Лит	Масса	Масштаб
Разраб.		Зотова				И	2130	1:20
Пров.		Турукина				Лист 1	Листов 2	
Т.контр.		Орлов				Госстрой СССР СОЮЗВОДОКАНАЛПРОЕКТ г. Москва.		
Гл.инж.пр.		Блоков						
Н.контр.		Турукина						
Утв.		Авдеев						

Копировал: Доценко. 20763-03 16 Формат А2

Инв.№ подл. | Подп. и дата | Взам. инв.№ | Инв.№ дубл. | Подпись и дата

III лист 1
М1:2

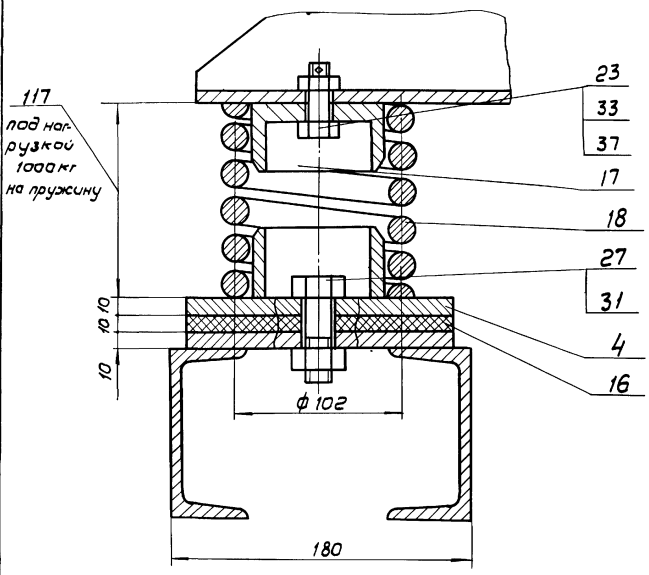

IV лист 1
М1:2

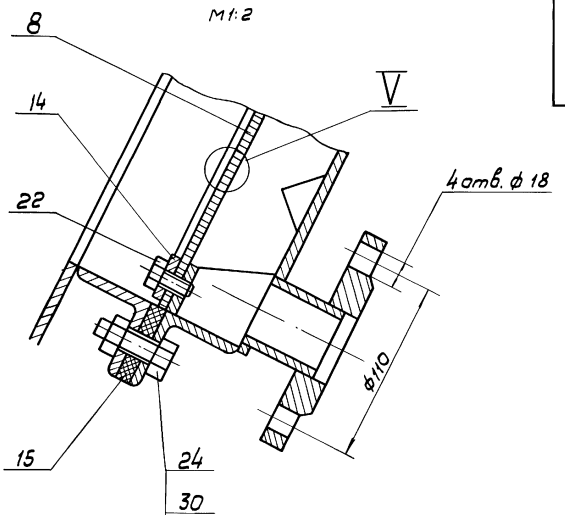

В-В лист 1
М1:2

Б-Б повернуто лист 1
М1:4

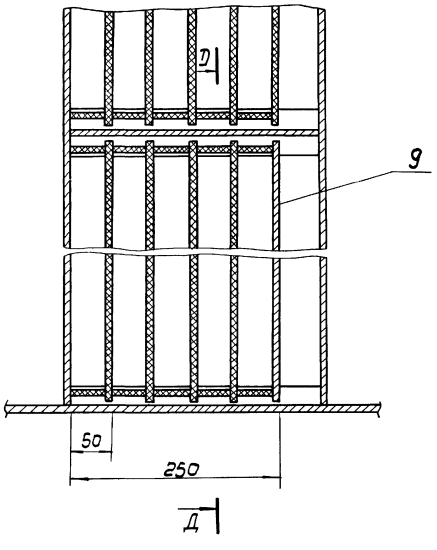

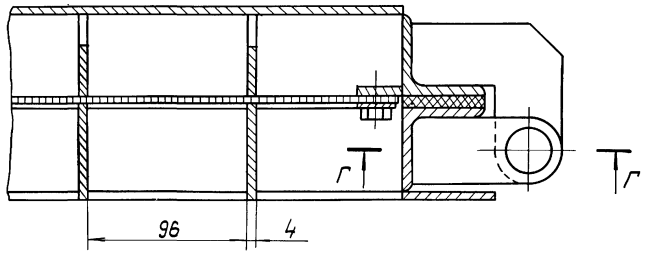

Д-Д повернуто
М1:2,5

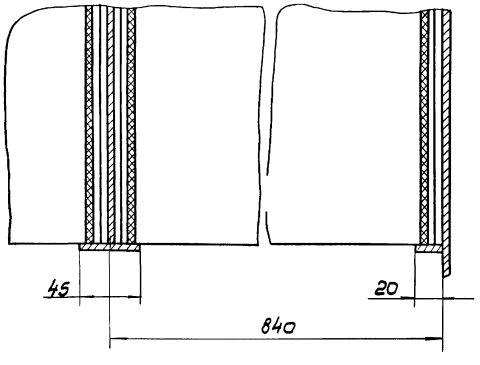

Г-Г
М1:2

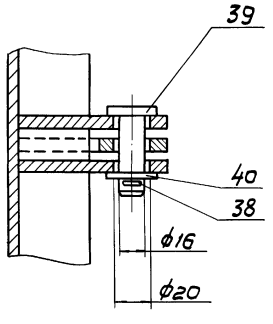

V повернуто
М2:1

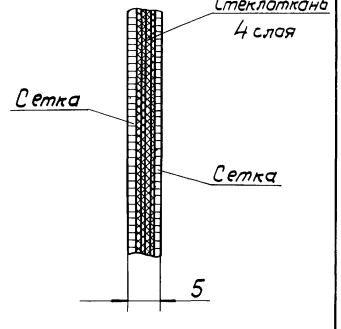

Альбом III
Типовые проектные решения
902 02-391.85

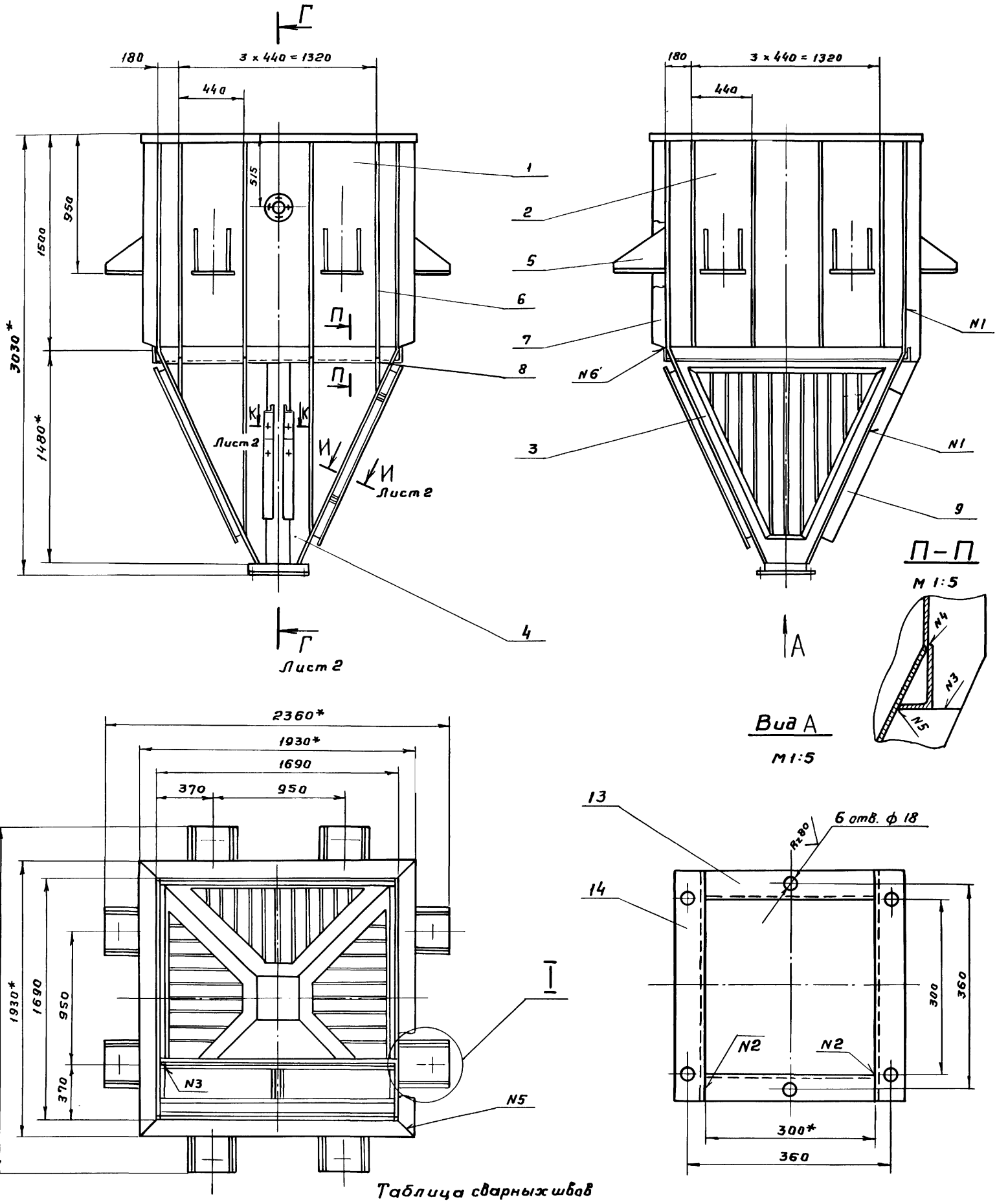

Таблица сварных швов

Номер шва	Обозначение	ГОСТ
N1	У4 – ◺4	5264-80
N2	Т1 – ◺4	"
N3	Т3 – ◺4	"
N4	Н1 – ◺4	"
N5	С17	"
N6	У1 – ◺4	11534-75
N7	Т1 – ◺4	"
N8	У5 – ◺5	16037-80
N9	Т3 – ◺6	5264-80

1.* Размеры для справок.

2.** Обработать по сопрягаемой детали

3. Предельные отклонения размеров: отверстий – Н14, остальных $\pm \frac{JT14}{2}$.

4. Шероховатость торцев деталей – Rz 160.

5. Наружную поверхность корпуса покрыть двумя слоями, а внутреннюю пятью слоями лака ХС-76 по двум слоям грунта ХС-010ГОСТ9355-81

Изм	Лист	№ докум.	Подп.	Дата
Разраб		Зотова		
Пров.		Турукина		
Т.контр.		Орлов		
ГИП		Блаков		
Н.контр.		Турукина		
Утв		Авдеев		

ТМ 97.01.01.000 С6

Корпус
Сборочный чертеж

Лит.	Масса	Масштаб
И	1145	1:20

Лист 1 | Листов 2

Госстрой СССР
СОЮЗВОДОКАНАЛПРОЕКТ
г. Москва

Инв. № подл. | Подп. и дата | Взам. инв. № | Инв. № дубл. | Подп. и дата

20763 03 18 Формат А2

Г-Г лист 1

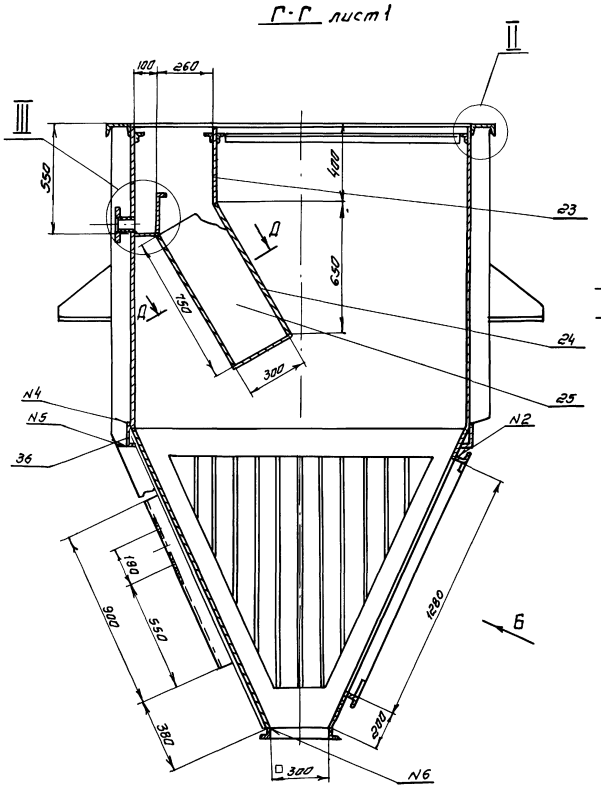

II
М 1:2

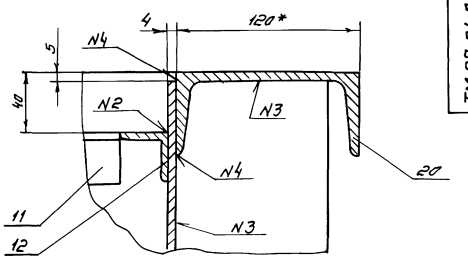

Д-Д повернуто

Е-Е

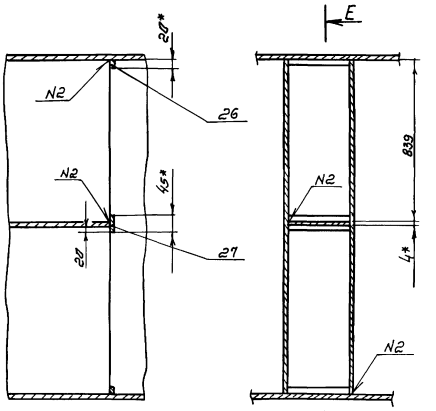

III
М 1:5

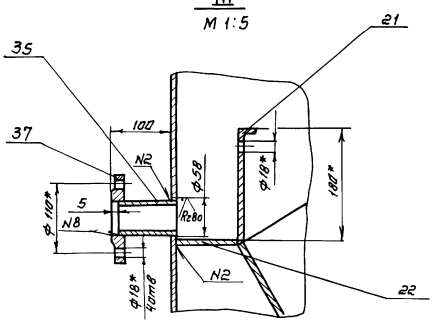

Вид Б повернуто

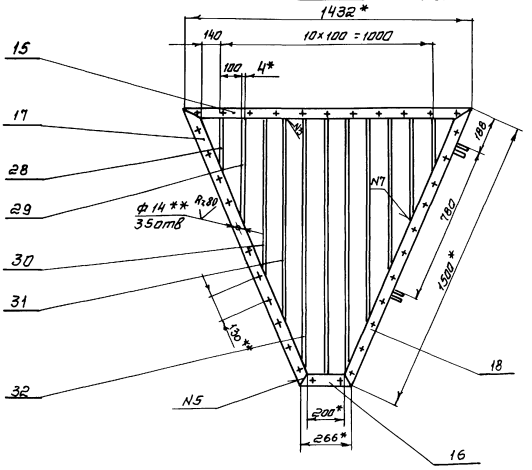

И-И повернуто лист 1
М 1:2

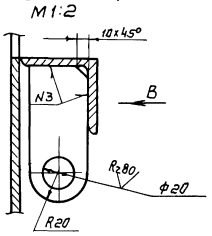

Вид В
М 1:2

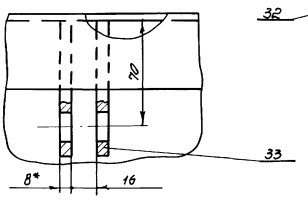

К-К лист 1
М 1:4

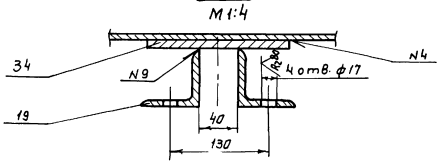

					ТМ97.01.01.000СБ
Изм.	Лист	N° докум.	Подп.	Дата	

ТМ97.01.01.006

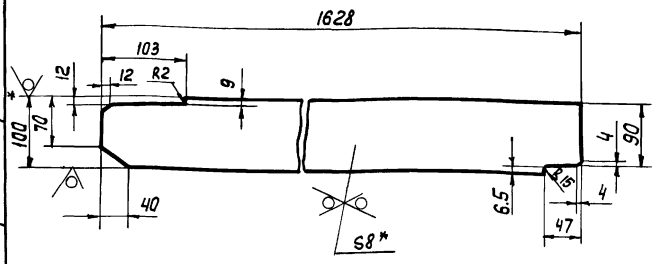

1.* Размеры для справок

2. Предельные отклонения размеров: $\pm \frac{JT14}{2}$

Изм.	Лист	N докум.	Подп.	Дата	ТМ97.01.01.006			
Разраб.		Затова			Ребро	Лит.	Масса	Масштаб
Провер.		Турукина				И	9.53	1:5
Н. Контр.		Орлов				Лист	Листов 1	
Гл. инж. пр.		Блаков				Госстрой СССР		
Н. Контр.		Турукина			Полоса Б-2-8×100 ГОСТ 103-76 / Ст 3 ГОСТ 535-79	СОЮЗВОДОКАНАЛПРОЕКТ г. Москва		
Утв.		Авдеев						

Формат А4

ТМ97.01.01.005

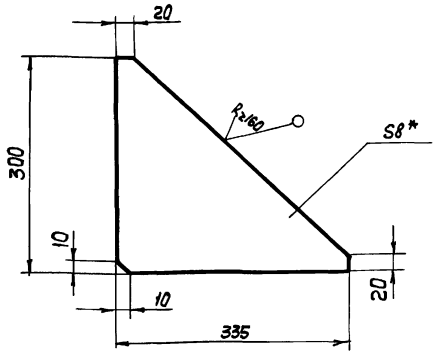

1.* Размер для справок.

2. Предельные отклонения размеров: $\pm \frac{JT14}{2}$

Изм.	Лист	N докум.	Подп.	Дата	ТМ97.01.01.005			
Разраб.		Затова			Ребро	Лит.	Масса	Масштаб
Провер.		Турукина				И	3,3	1:5
Т. Контр.		Орлов				Лист	Листов	
Гл. инж. пр.		Блаков				Госстрой СССР		
Н. Контр.		Турукина			Лист Б-8.0 ГОСТ 19903-74 / Ст. 3 ГОСТ 14637-79	СОЮЗВОДОКАНАЛПРОЕКТ г. Москва		
Утв.		Авдеев						

Формат А4

ТМ97.01.01.003

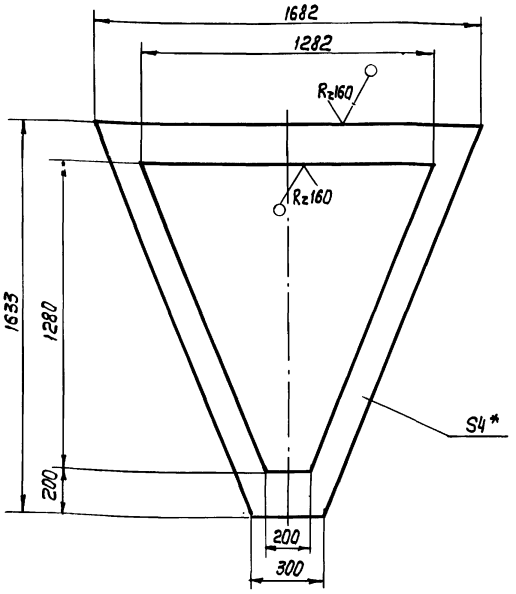

1.* Размер для справок.

2. Предельные отклонения размеров: $\pm \frac{JT14}{2}$

Изм.	Лист	N докум.	Подп.	Дата	ТМ97.01.01.003			
Разраб.		Затова			Стенка	Лит.	Масса	Масштаб
Провер.		Турукина				И	21,1	1:5
Т. Контр.		Орлов				Лист	Листов 1	
Гл. инж. пр.		Блаков				Госстрой СССР		
Н. Контр.		Турукина			Лист Б-4.0 ГОСТ 19903-74 / Ст. 3 ГОСТ 14637-79	СОЮЗВОДОКАНАЛПРОЕКТ г. Москва		
Утв.		Авдеев						

Формат А4

ТМ97.01.01.004

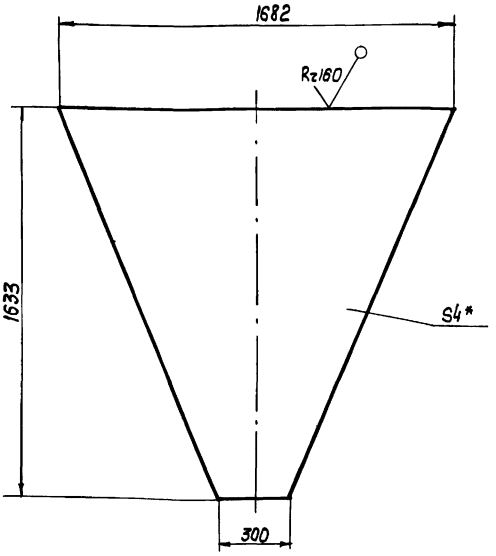

1.* Размер для справок.

2. Предельные отклонения размеров: $\pm \frac{JT14}{2}$

Изм.	Лист	N докум.	Подп.	Дата	ТМ97.01.01.004			
Разраб.		Затова			Стенка	Лит.	Масса	Масштаб
Провер.		Турукина				И	50,8	1:15
Т. Контр.		Орлов				Лист	Листов	
Гл. инж. пр.		Блаков				Госстрой СССР		
Н. Контр.		Турукина			Лист Б-4.0 ГОСТ 19903-74 / Ст. 3 ГОСТ 14637-79	СОЮЗВОДОКАНАЛПРОЕКТ г. Москва		
Утв.		Авдеев						

20763-03 20 Формат А4

Инв. N подл. | Подпись и дата | Взам. инв. N | Инв. N дубл. | Подп. и дата

Альбом III

Типовые проектные решения

ТМ 97.01.01.018

Rz 160

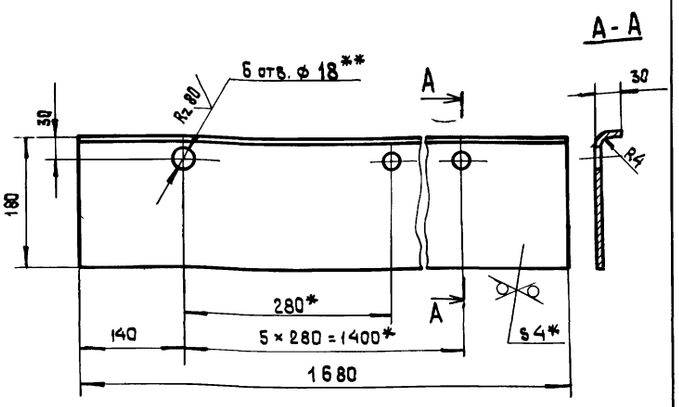

1.* Размеры для справок.

2.** Обработать по сопрягаемой детали.

3. Предельные отклонения размеров: отверстий - Н14, остальных: $\pm\frac{JT14}{2}$

Изм.	Лист	№ докум.	Подп.	Дата	ТМ 97.01.01.018	Лит	Масса	Масштаб
Разраб.		Затова			Перегородка	И	11.08	1:5
Провер.		Турукина				Лист	Листов 1	
Т. контр.		Орлов				Госстрой СССР		
Гл.инж.пр.		Блоков			Лист Б-4.0 ГОСТ 19903-74 / Ст.3 ГОСТ 14637-79	СОЮЗВОДОКАНАЛПРОЕКТ г. Москва		
Н. контр.		Турукина						
Утв.		Авдеев						

Формат А4

ТМ 97.01.01.025

Rz 160

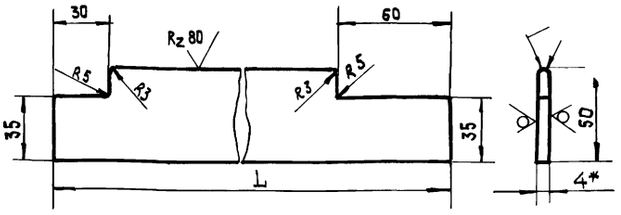

Обозначение	L	Масса
ТМ 97.01.00.025	328	0,5
-01	566	0,8
-02	803	1,26
-03	1040	1,6
-04	1278	2

1.* Размер для справок.

2. Предельные отклонения размеров $\pm\frac{JT14}{2}$

Изм.	Лист	№ докум.	Подп.	Дата	ТМ 97.01.01.025	Лит.	Масса	Масштаб
Разраб.		Затова			Ребро	И	см. табл.	1:2
Провер.		Турукина				Лист	Листов 1	
Т. контр.		Орлов				Госстрой СССР		
Гл.инж.пр.		Блоков			Лист Б-40 ГОСТ 19903-74 / Ст 3 ГОСТ 14637-79	СОЮЗВОДОКАНАЛПРОЕКТ г. Москва		
Н. контр.		Турукина						
Утв.		Авдеев						

Формат А4

ТМ 97.01.01.008

Rz 160

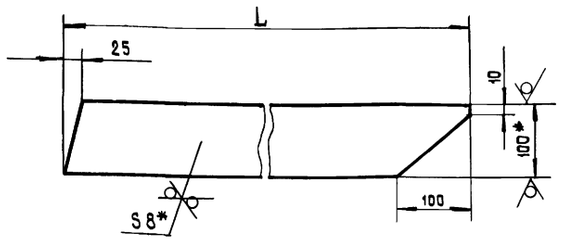

Обозначение	L	Масса
ТМ 97 01.01.008	280	1.75
-01	1400	8.75

1.* Размеры для справок.

2. Предельные отклонения размеров $\pm\frac{JT14}{2}$

Изм.	Лист	№ докум.	Подп.	Дата	ТМ 97.01.01.008	Лит.	Масса	Масштаб
Разраб.		Затова			Ребро	И	См. табл.	1:5
Провер.		Турукина				Лист	Листов 1	
Т. контр.		Орлов				Госстрой СССР		
Гл.инж.пр.		Блоков			Полоса Б-2-8×100 ГОСТ 103-76 / Ст 3 ГОСТ 535-79	СОЮЗВОДОКАНАЛПРОЕКТ г. Москва		
Н. контр.		Турукина						
Утв.		Авдеев						

Формат А4

ТМ 97.01.01.007

Rz 160

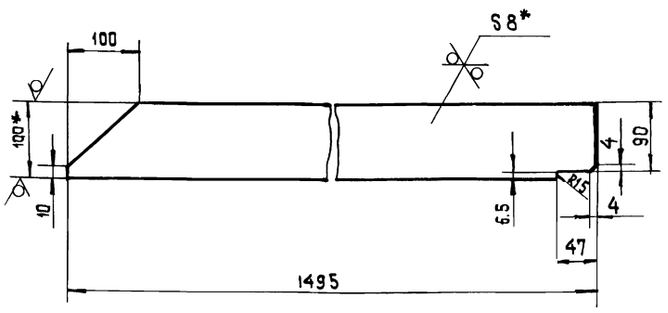

1.* Размеры для справок

2. Предельные отклонения размеров $\pm\frac{JT14}{2}$

Изм.	Лист	№ докум.	Подп.	Дата	ТМ 97.01.01.007	Лит	Масса	Масштаб
Разраб.		Затова			Ребро	И	9 37	1:5
Провер.		Турукина				Лист	Листов 1	
Т. контр.		Орлов				Госстрой СССР		
Гл.инж.пр.		Блоков			Полоса Б-2-8×100 ГОСТ 103-76 / Ст 3 ГОСТ 535-79	СОЮЗВОДОКАНАЛПРОЕКТ г. Москва		
Н. контр.		Турукина						
Утв.		Авдеев						

20763-03 21 Формат А4

ТМ97.01.02.002

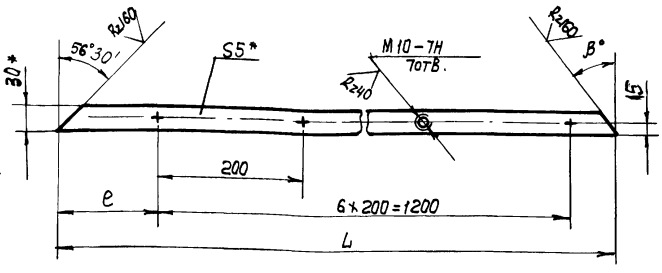

Обозначение	Размеры			Масса
	L	e	β	
ТМ97.01.02.004	1282	41	56°30'	15
-01	1390	140	33°30'	16,3

1.* Размеры для справок.

2. Неуказанные предельные отклонения размеров $\pm \frac{JT14}{2}$.

Изм.	Лист	N докум.	Подп.	Дата
Разраб.		Зотова		
Провер.		Туркина		
Т. Контр.		Орлов		
Гл. инж. пр.		Блохов		
Н. Контр.		Туркина		
Утв.		Авдеев		

ТМ97.01.02.002

Планка

Лит.	Масса	Масштаб
И	см. табл.	1:5
Лист	Листов 1	

Полоса $\frac{5-2-5\times80\ ГОСТ\ 103-76}{Ст.3\ ГОСТ\ 535-79}$

Госстрой СССР СОЮЗВОДОКАНАЛПРОЕКТ г. Москва

Формат А4

ТМ97.01.02.004

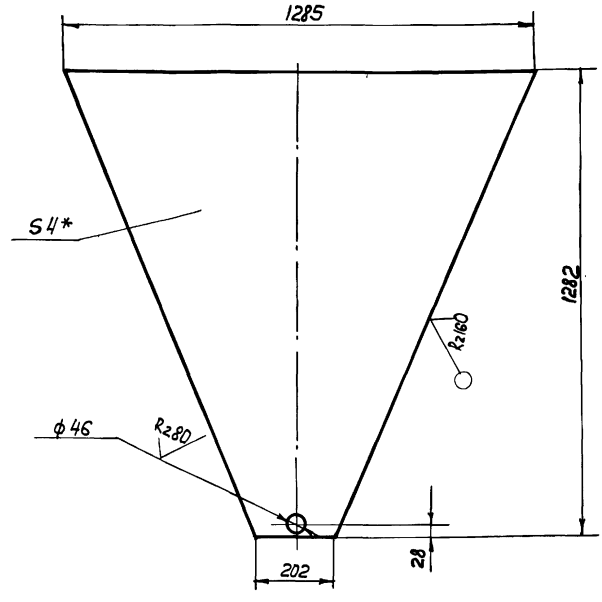

1.* Размер для справок.

2. Предельные отклонения размеров: отверстия - H14, остальных $\pm \frac{JT14}{2}$

Изм.	Лист	N докум.	Подп.	Дата
Разраб.		Зотова		
Провер.		Туркина		
Т. Контр.		Орлов		
Гл. инж. пр.		Блохов		
Н. Контр.		Туркина		
Утв.		Авдеев		

ТМ97.01.02.001

Стенка

Лит.	Масса	Масштаб
И	29,9	1:10
Лист	Листов 1	

Лист $\frac{5-4.0\ ГОСТ\ 19903-74}{Ст.3\ ГОСТ\ 14637-79}$

Госстрой СССР СОЮЗВОДОКАНАЛПРОЕКТ

Формат А4

ТМ97.01.01.015

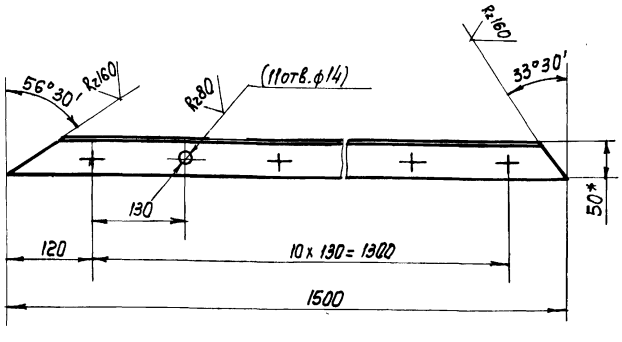

ТМ97.01.01.015-01
Зеркальное изображение

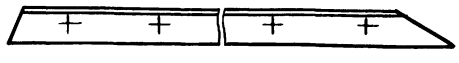

1.* Размер для справок.

2. Предельные отклонения размеров: отверстий - H14, остальных $\pm \frac{JT14}{2}$

3. Обработку по размерам в скобках производить после сварки.

Изм.	Лист	N докум.	Подп.	Дата
Разраб.		Зотова		
Провер.		Туркина		
Т. Контр.		Орлов		
Гл. инж. пр.		Блохов		
Н. Контр.		Туркина		
Утв.		Авдеев		

ТМ97.01.01.015

Уголок

Лит.	Масса	Масштаб
И	5,65	1:5
Лист	Листов 1	

Уголок $\frac{5-50\times50\times5\ ГОСТ\ 8509-72}{Ст.3\ ГОСТ\ 535-79}$

Госстрой СССР СОЮЗВОДОКАНАЛПРОЕКТ г. Москва

Формат А4

ТМ97.01.01.014

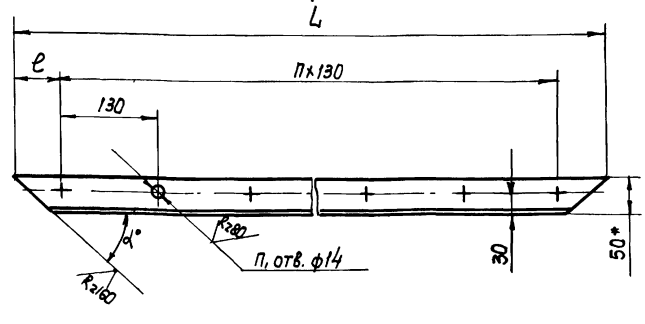

Обозначение	Размеры					Масса
	L	e	n	n1	α	
ТМ97.01.01.014	1432	66	10	11	33°30'	5,39
-01	266	68	1	2	56°30'	0,98

1.* Размер для справок.

2. Предельные отклонения размеров: отверстий - H14, остальные $\pm \frac{JT14}{2}$

Изм.	Лист	N докум.	Подп.	Дата
Разраб.		Зотова		
Прав.		Туркина		
Т. Контр.		Орлов		
Гл. инж. пр.		Блохов		
Н. Контр.		Туркина		
Утв.		Авдеев		

ТМ97.01.01.014

Уголок

Лит.	Масса	Масштаб
И	см. табл.	1:5
Лист	Листов 1	

Уголок $\frac{5\ 50\times50\times5\ ГОСТ\ 8509-72}{Ст.3\ ГОСТ\ 535-79}$

Госстрой СССР СОЮЗВОДОКАНАЛПРОЕКТ г. Москва

Формат А4

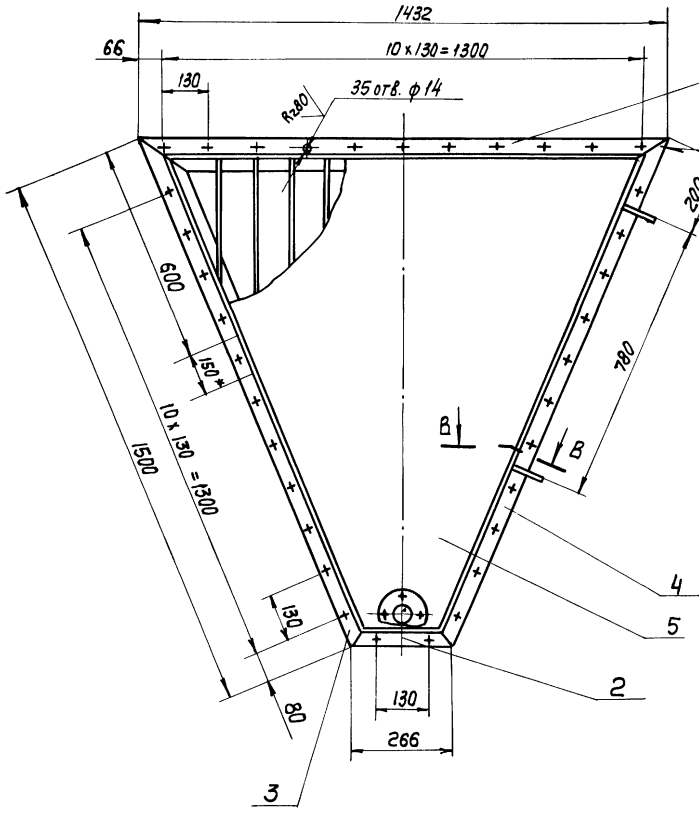

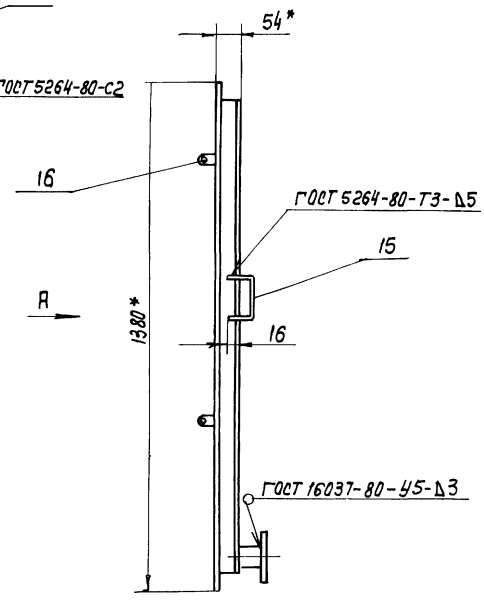

Вид А

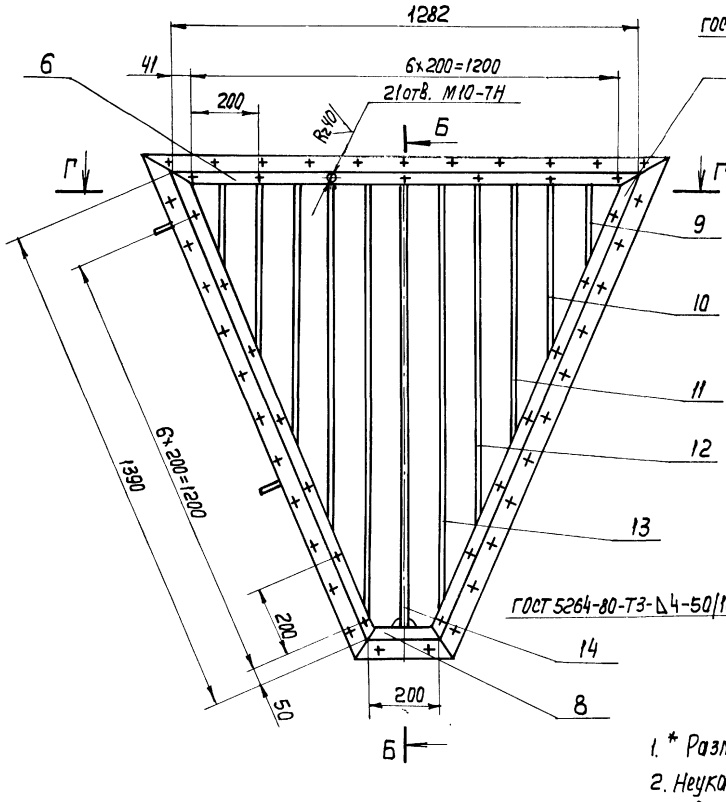

Б-Б
М1:2

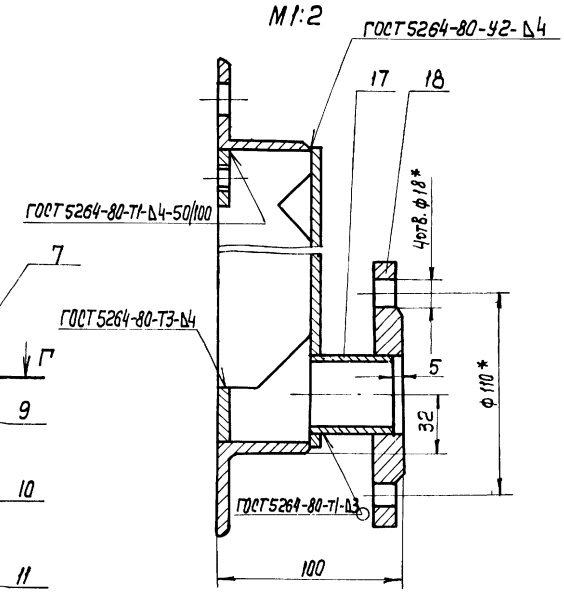

Г-Г

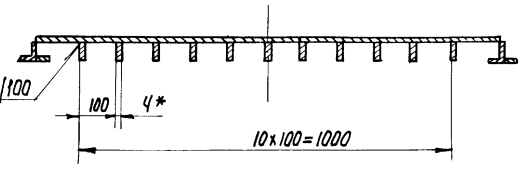

В-В
М1:2

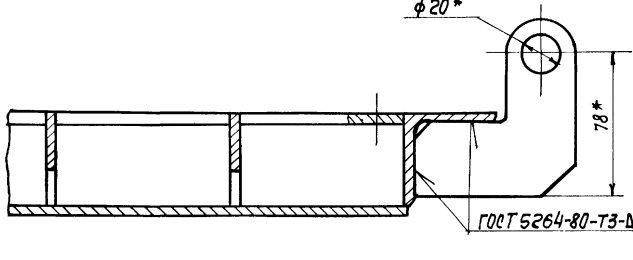

1. * Размеры для справок.
2. Неуказанные предельные отклонения размеров: отверстий - Н14, остальных $\pm\frac{IT14}{2}$
3. Шероховатость торцев деталей - R_z 160.
4. Наружную поверхность щита покрыть двумя слоями лака ХС-76 ГОСТ 9355-81 по двум слоям грунта ХС010 ГОСТ 9355-81.

Изм.	Лист	N докум.	Подп.	Дата
Разраб.		Зотова		
Пров		Турукина		
Т. Контр.		Орлов		
Гл. инж. пр.		Блаков		
Н. Контр.		Турукина		
Утв.		Авдеев		

ТМ 97.01.02.000 СБ

Щит
Сборочный чертеж

Лит.	Масса	Масштаб
И	110	1:10

Лист | Листов 1

Госстрой СССР
СОЮЗВОДОКАНАЛПРОЕКТ
г. Москва

Копир. Лаврухина

Формат А2

ТМ 97.01.02.005

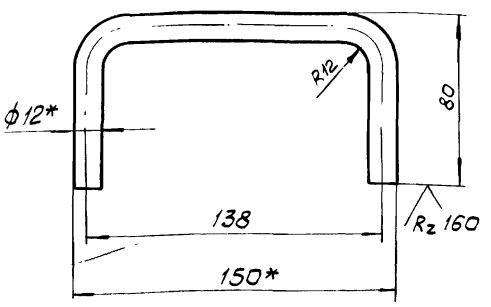

1.* Размеры для справок.
2. Развернутая длина ~ 280мм.
3. Предельные отклонения размеров ± JT14/2

Изм.	Лист	N докум.	Подп.	Дата
Разраб.		Затова		
Провер.		Турукина		
Т. контр.		Орлов		
Гл. инж. пр.		Блоков		
Н. контр.		Турукина		
Утв.		Авдеев		

ТМ 97.01.02.005

Ручка

Лит	Масса	Масшт.
Н	0,25	1:2

Лист | Листов: 1

Круг В-12 ГОСТ 2590-71 / Ст.3 ГОСТ 535-79

Госстрой СССР
СОЮЗВОДОКАНАЛПРОЕКТ г. Москва

Формат А4

Инв.№ подл. | Подпись и дата | Взам. инв.№ | Инв.№ дубл. | Подпись и дата

ТМ 97.01.02.006

Rz 160

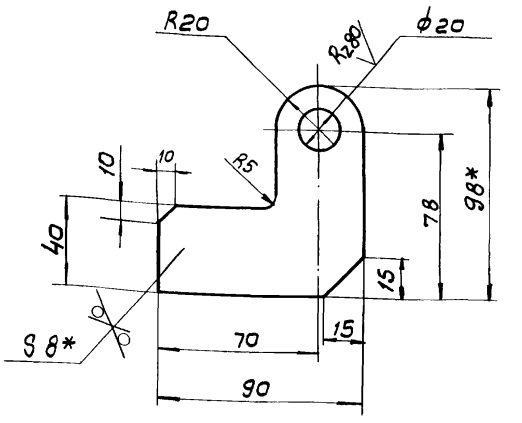

1.* Размеры для справок.
2. Предельные отклонения размеров: отверстий - H14, остальных ± JT14/2

Изм.	Лист	N докум.	Подп.	Дата
Разраб.		Затова		
Провер.		Турукина		
Т. контр.		Орлов		
Гл. инж. пр.		Блоков		
Н. контр.		Турукина		
Утв.		Авдеев		

ТМ 97.01.02.006

Ушко

Лит	Масса	Масшт.
Н	0,35	1:2

Лист | Листов 1

Лист Б-8,0 ГОСТ 19903-74 / Ст.3 ГОСТ 14637-79

Госстрой СССР
СОЮЗВОДОКАНАЛПРОЕКТ г. Москва

Формат А4

Инв.№ подл. | Подпись и дата | Взам. инв.№ | Инв.№ дубл. | Подпись и дата

ТМ 97.01.02.004

Rz 80

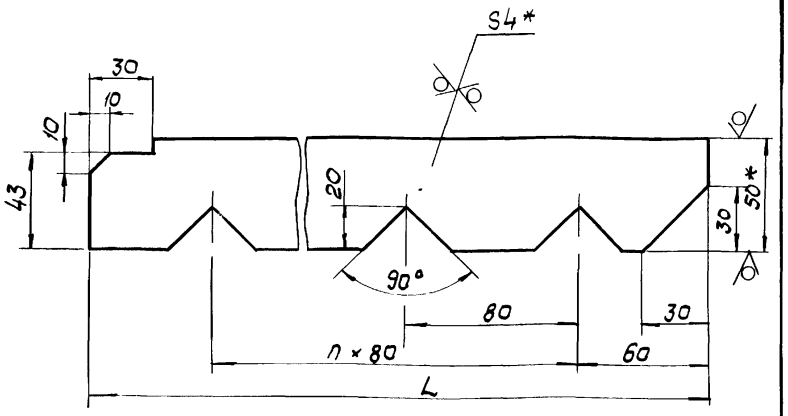

Обозначение	Размеры L	Размеры n	Масса
ТМ 97.01.02.004	250	2	0,35
-01	485	5	0,69
-02	720	8	1,03
-03	956	11	1,35
-04	1192	14	1,7
-05	1250	14	1,78

1.* Размеры для справок.
2. Предельные отклонения размеров: отверстий - H14, остальных ± JT14/2

Изм.	Лист	N докум.	Подп.	Дата
Разраб.		Затова		
Провер.		Турукина		
Т. контр.		Орлов		
Гл. инж. пр.		Блоков		
Н. контр.		Турукина		
Утв.		Авдеев		

ТМ 97.01.02 004

Ребро

Лит.	Масса	Масшт.
Н	См. табл.	1:2

Лист | Листов 1

Полоса Б-2-4×50 ГОСТ 103-76 / Ст.3 ГОСТ 535-79

Госстрой СССР
СОЮЗВОДОКАНАЛПРОЕКТ г. Москва

Инв.№ подл. | Подпись и дата | Взам. инв.№ | Инв.№ дубл. | Подпись и дата

ТМ 97.01.02.003

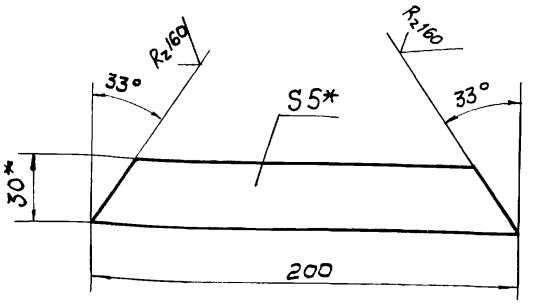

1.* Размеры для справок.
2. Предельные отклонения размеров ± JT14/2

Изм.	Лист	N докум.	Подп.	Дата
Разраб.		Затова		
Провер.		Турукина		
Т. контр.		Орлов		
Гл. инж. пр.		Блоков		
Н. контр.		Турукина		
Утв.		Авдеев		

ТМ 97.01.02 003

Планка

Лит	Масса	Масшт.
Н	0,23	1:2

Лист | Листов 1

Полоса Б-2-6×30 ГОСТ 103-76 / Ст.3 ГОСТ 535-79

Госстрой СССР
СОЮЗВОДОКАНАЛПРОЕКТ г. Москва

20763-03 24

Формат А4

Типовые проектные решения Альбом III

ТМ 97.01.04.000 СБ

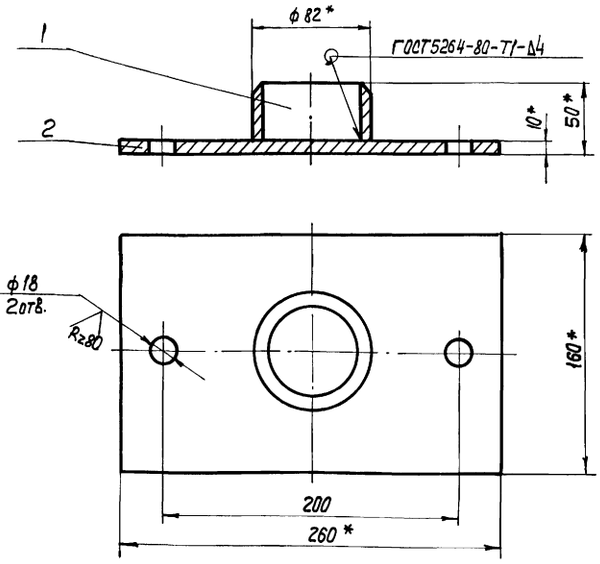

1.* Размеры для справок

2. Предельные отклонения размеров: отверстий – H14, остальных $\pm \frac{JT14}{2}$

3. Шероховатость торцев деталей – $R_z 160$

				ТМ 97.01.04.000 СБ	
Изм.	Лист	N докум.	Подп.	Дата	
Разраб.		Зотова			Опора сборочный чертеж
Провер.		Турукина			
Т. Контр.		Орлов			
Гл. инж. пр.		Блоков			
Н. Контр.		Турукина			
Утв.		Авдеев			

Лит.	Масса	Масштаб
И	3.8	1:2,5
Лист	Листов 1	

Госстрой СССР
СОЮЗВОДОКАНАЛПРОЕКТ
г. Москва

Формат А4

ТМ 97.01.04.001

Kz80 ▽ (▽)

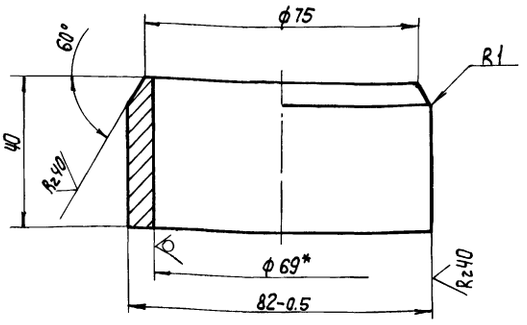

1.* Размер для справок.

2. Предельные отклонения размеров: Валов – h14, остальных $\pm \frac{JT14}{2}$

				ТМ 97.01.04.001	
Изм.	Лист	N докум.	Подп.	Дата	
Разраб.		Зотова			Патрубок
Провер.		Турукина			
Т. Контр.		Орлов			
Гл. инж.		Блоков			
Н. Контр.		Турукина			
Утв.		Авдеев			

Лит.	Масса	Масштаб
И	0.5	1:1
Лист	Листов 1	

Труба 83×7 ГОСТ 8732-78 / 20 ГОСТ 8731-74

Госстрой СССР
СОЮЗВОДОКАНАЛПРОЕКТ
г. Москва

Формат А4

ТМ 97.01.03.000 СБ

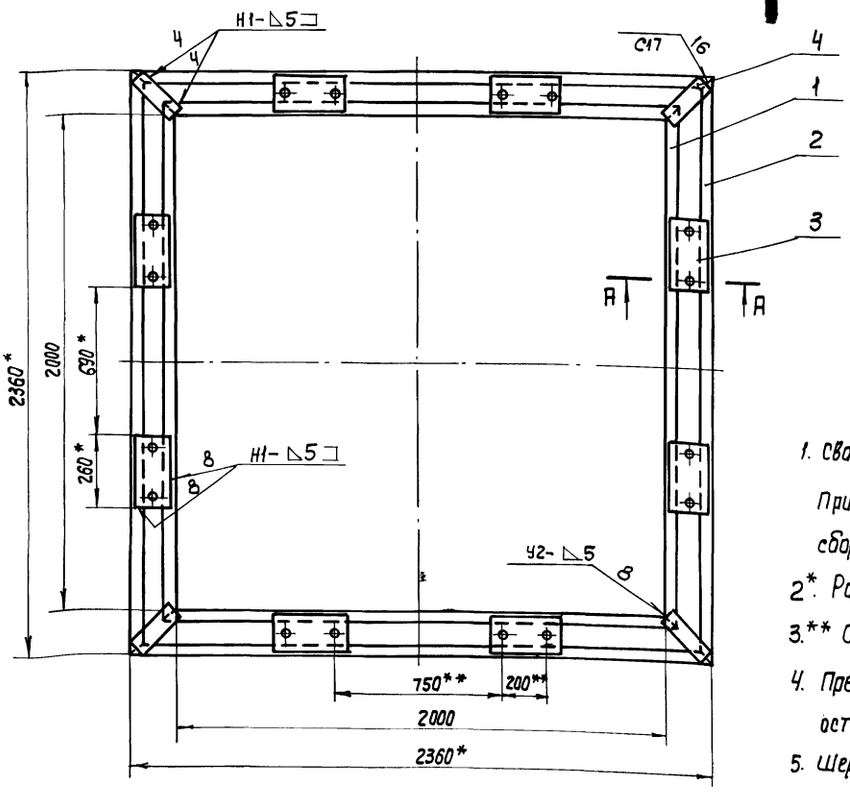

А–А
М 1:2.5

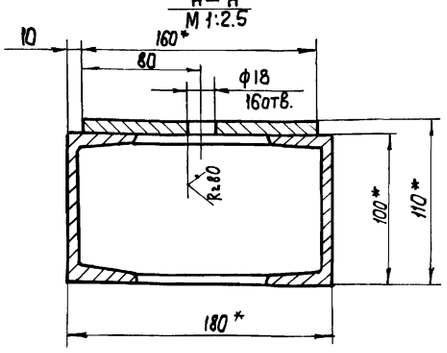

1. Сварные швы выполнить по ГОСТ 5264-80.
Приварку пластин поз. 3 производить при сборке с отстойником на пружинных амортизаторах.

2*. Размеры для справок.

3.** Обработать по сопрягаемым деталям.

4. Предельные отклонения размеров: отверстий H14, остальных $\pm \frac{JT14}{2}$.

5. Шероховатость торцев деталей – $R_z 160$.

				ТМ 97.01.03. 000 СБ	
Изм.	Лист	N докум.	Подп.	Дата	
Разраб.		Зотова			Рама сборочный чертеж
Провер.		Турукина			
Т. Контр.		Орлов			
Гл. инж. пр.		Блоков			
Н. Контр.		Турукина			
Утв.		Авдеев			

Лит.	Масса	Масштаб
И	192	1:15
Лист	Листов 1	

Госстрой СССР
СОЮЗВОДОКАНАЛПРОЕКТ
г. Москва

20703 с 3 25

Формат А3

ТМ 97.01.06.000 СБ

Альбом III

902-02-39185-
Типовые проектные решения

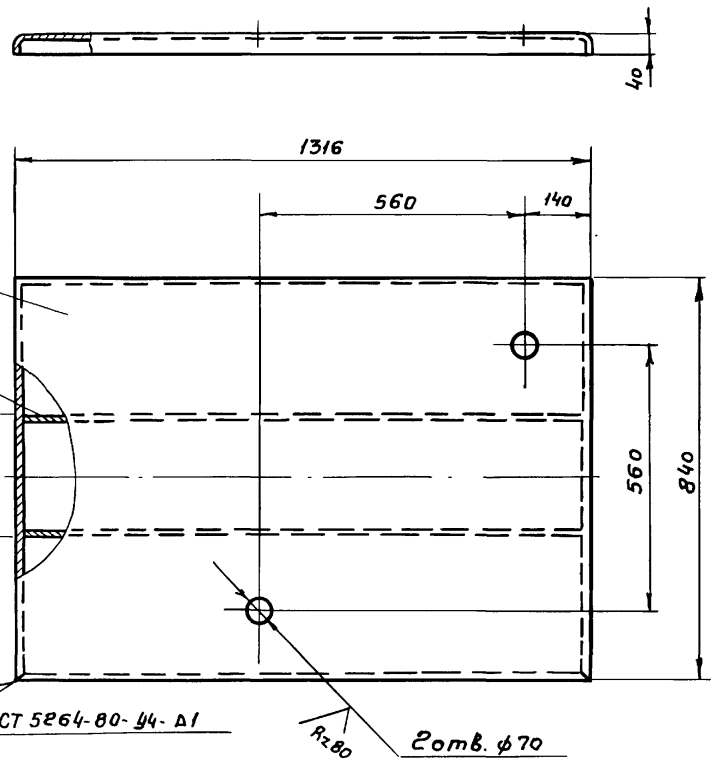

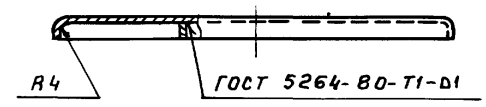

Поз.1 Развертка

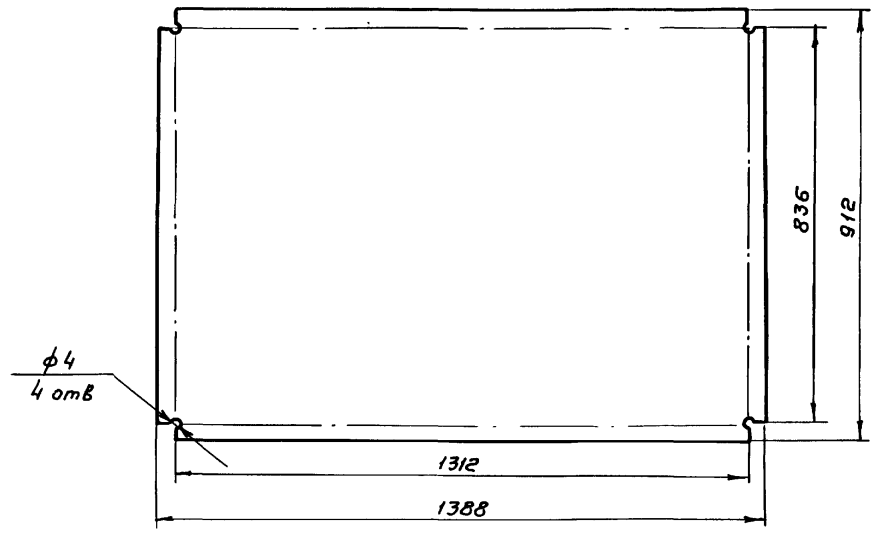

Поз. 2
М 1:2

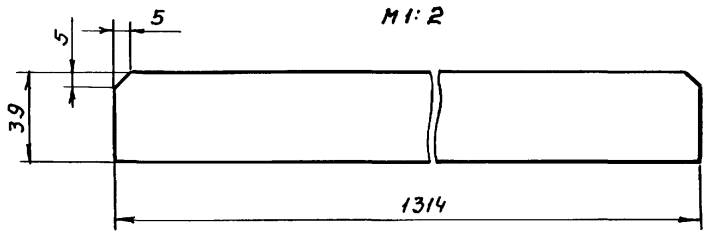

1. Предельные отклонения размеров: отверстий - H14, остальных $\pm\frac{IT14}{2}$.
2. Шероховатость торцев деталей - Rz 160.
3. Наружную поверхность покрыть двумя слоями, а внутреннюю пятью слоями лака ХС-76 ГОСТ 9355-81 по двум слоям грунта ХС-010 ГОСТ 9355-81

Изм	Лист	№ докум.	Подп.	Дата
Разраб.		Зотова		
Провер.		Турукина		
Т. контр.		Орлов		
ГИП		Блоков		
Н. контр.		Турукина		
Утв.		Авдеев		

ТМ 97.01.06.000 СБ

Крышка
Сборочный чертеж

Лит.	Масса	Масштаб
И	10	1:10
Лист	Листов 1	

Госстрой СССР
СОЮЗВОДОКАНАЛПРОЕКТ
г. Москва

Формат А3

Инв. № подл. | Подп. и дата | Взам. инв. № | Инв. № дубл. | Подпись и дата

ТМ 97.01.05.000 СБ

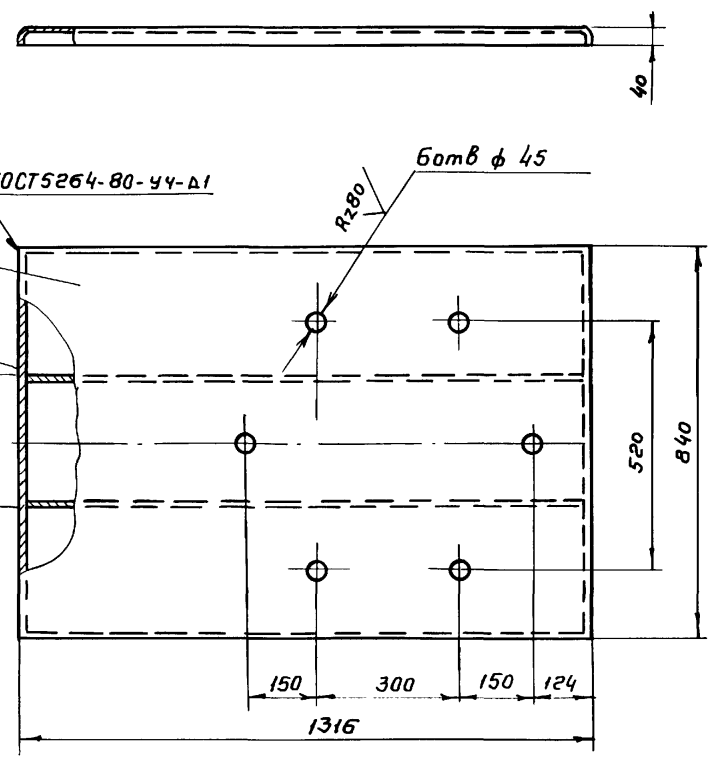

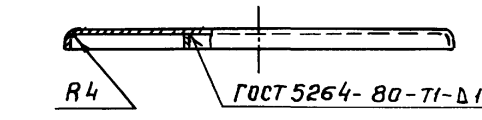

Поз.1 Развертка

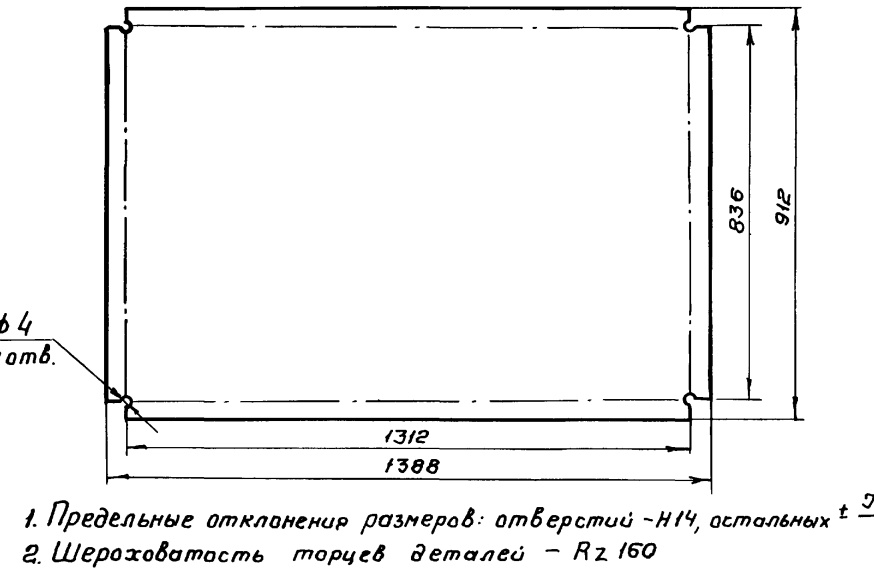

Поз. 2
М 1:2

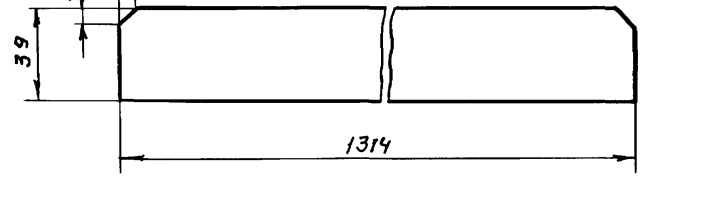

1. Предельные отклонения размеров: отверстий - H14, остальных $\pm\frac{IT14}{2}$.
2. Шероховатость торцев деталей - Rz 160
3. Наружную поверхность покрыть двумя слоями, а внутреннюю пятью слоями лака ХС-76 ГОСТ 9355-81 по двум слоям грунта ХС-010 ГОСТ 9355-81

Изм	Лист	№ докум.	Подп.	Дата
Разраб.		Зотова		
Провер.		Турукина		
Т. контр.		Орлов		
ГИП		Блоков		
Н. контр.		Турукина		
Утв.		Авдеев		

ТМ 97.01.05.000 СБ

Крышка
Сборочный чертеж

Лит.	Масса	Масштаб
И	10	1:10
Лист	Листов 1	

Госстрой СССР
СОЮЗВОДОКАНАЛПРОЕКТ
г. Москва

20763 03 26 Формат А3

Инв. № подл. | Подп. и дата | Взам. инв. № | Инв. № дубл. | Подп. и дата

ТМ 97.01.08.000СБ

Типовые проектные решения Альбом III

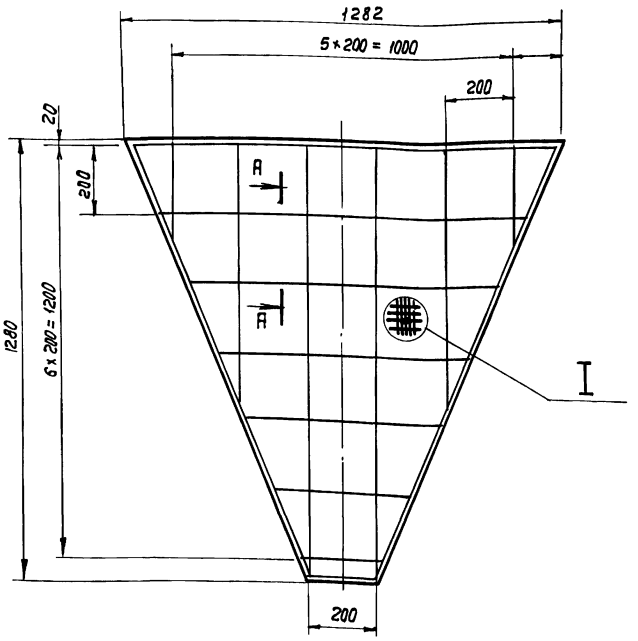

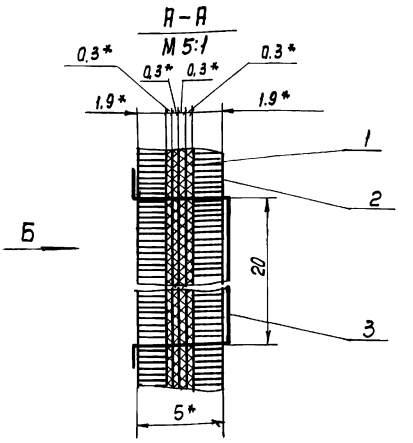

1. Швы прошить проволокой 0.8-О-С ГОСТ 3282-74
2. Расположение проволок утка на лицевой стороне фильтра – вертикальное, на тыльной стороне фильтра-горизонтальное.
4*. Размеры для справок.

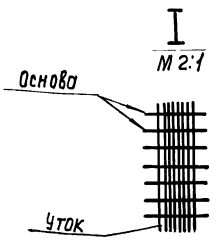

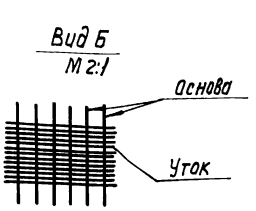

Изм.	Лист	N докум.	Подп.	Дата	ТМ 97.01.08.000 СБ			
Разраб.		Затова			Фильтр сборочный чертеж.	Лит.	Масса	Масштаб
Провер.		Турукина				И	13.3	1:10
Т. Контр.		Орлов				Лист	Листов 1	
Гл. инж. пр.		Блоков				Госстрой СССР СОЮЗВОДОКАНАЛПРОЕКТ г. Москва		
Н. Контр.		Турукина						
Утв.		Авдеев						

Формат А3

ТМ 97.01.00.004

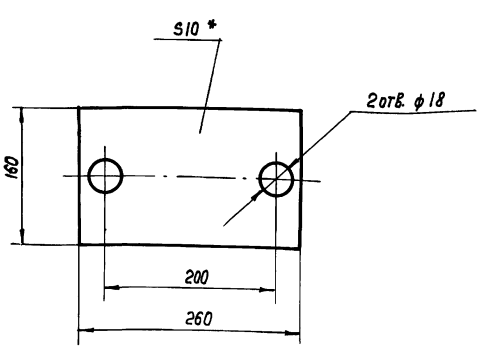

* Размер для справок.

Изм.	Лист	N докум.	Подп.	Дата	ТМ 97.01.00.004			
Разраб.		Затова			Прокладка	Лит.	Масса	Масштаб
Провер.		Турукина				И	0,65	1:4
Т. Контр.		Орлов				Лист	Листов 1	
Гл. инж. пр.		Блоков				Госстрой СССР СОЮЗВОДОКАНАЛПРОЕКТ г. Москва		
Н. Контр.		Турукина						
Утв.		Авдеев						

Пластина I, лист ТМКЦ-М-10-1,2 ГОСТ 7338-77

Формат А4

ТМ 97.01.07.000 СБ

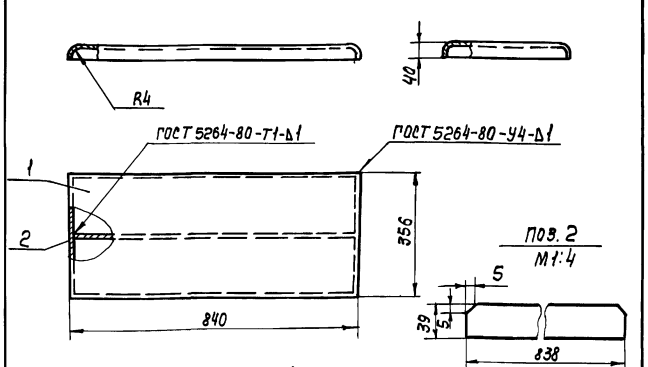

Поз. 1 Развертка

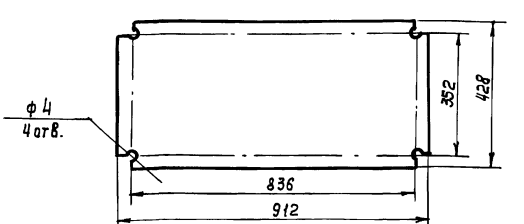

1. Предельные отклонения размеров $\pm \frac{IT14}{2}$
2. Шероховатость торцев деталей-R_z 160.
3. Нарушенную поверхность покрыть двумя слоями, а внутреннюю пятью слоями лака ХС-76 ГОСТ 9355-81 по двум слоям грунта ХС-010 ГОСТ 9355-81.

Изм.	Лист	N докум.	Подп.	Дата	ТМ 97.01.07.000 СБ			
Разраб.		Затова			Крышка сборочный чертеж.	Лит.	Масса	Масштаб
Провер.		Турукина				И	4	1:10
Т. Контр.		Орлов				Лист	Листов 1	
Гл. инж. пр.		Блоков				Госстрой СССР СОЮЗВОДОКАНАЛПРОЕКТ г. Москва		
Н. Контр.		Турукина						
Утв.		Авдеев						

Инв. N подл. | Подп. и дата | Взам. инв. N | Инв. N дубл. | Подп. и дата

Копир Лаврухина 2076.3 03 27 Формат А4

Альбом III

902-02-391.85-
Типовые проектные решения

ТМ 97.01.00.005

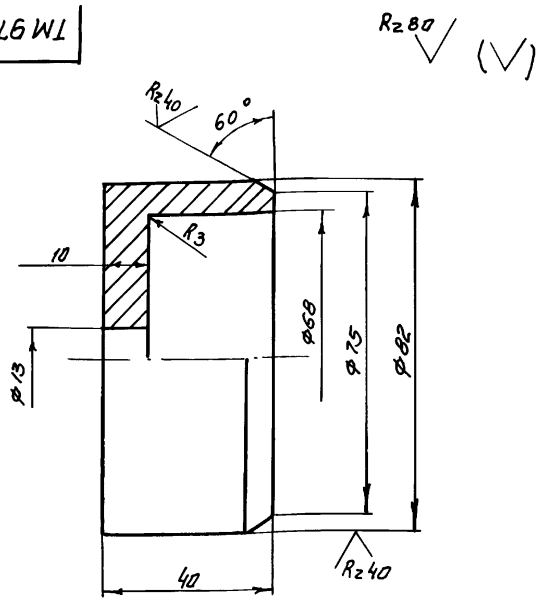

Предельные отклонения размеров:
отверстий - H14, валов - h14, остальных $\pm \frac{JT14}{2}$.

Изм.	Лист	N: Докум.	Подп.	Дата
Разраб.		Зотова		
Провер.		Турукина		
Т. контр.		Орлов		
Гл. инж. пр.		Блоков		
Н. контр.		Турукина		
Утв.		Авдеев		

ТМ.97.01.00.005

Гильза

Лит.	Масса	Масштаб
И	0.8	1:1

Лист | Листов 1

Сталь 20 ГОСТ 1050-74

Госстрой СССР
Союзводоканалпроект
г. Москва

Формат А4

ТМ 97.01.00.006

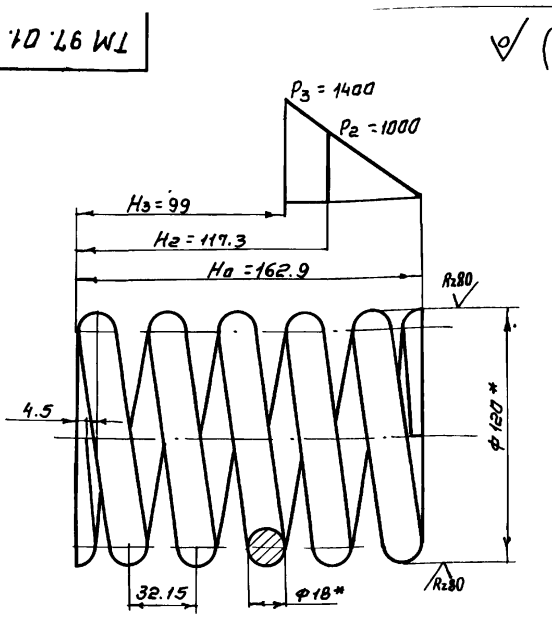

Пружина N59 ГОСТ 13773-68
Число рабочих витков $n = 4.5$
Полное число витков $n_1 = 6$
*Размеры для справок.

Изм.	Лист	N: Докум.	Подп.	Дата
Разраб.		Зотова		
Провер.		Турукина		
Т. контр.		Орлов		
Гл. инж. пр.		Блоков		
Н. контр.		Турукина		
Утв.		Авдеев		

ТМ 97.01.00.006

Пружина

Лит.	Масса	Масштаб
И	3,92	1:2

Лист | Листов 1

Круг $\frac{\text{В18 ГОСТ 2590-71}}{\text{60С2 ГОСТ 535-79}}$

Госстрой СССР
Союзводоканалпроект
г. Москва

Формат А4

ТМ 97.01.09.000 СБ

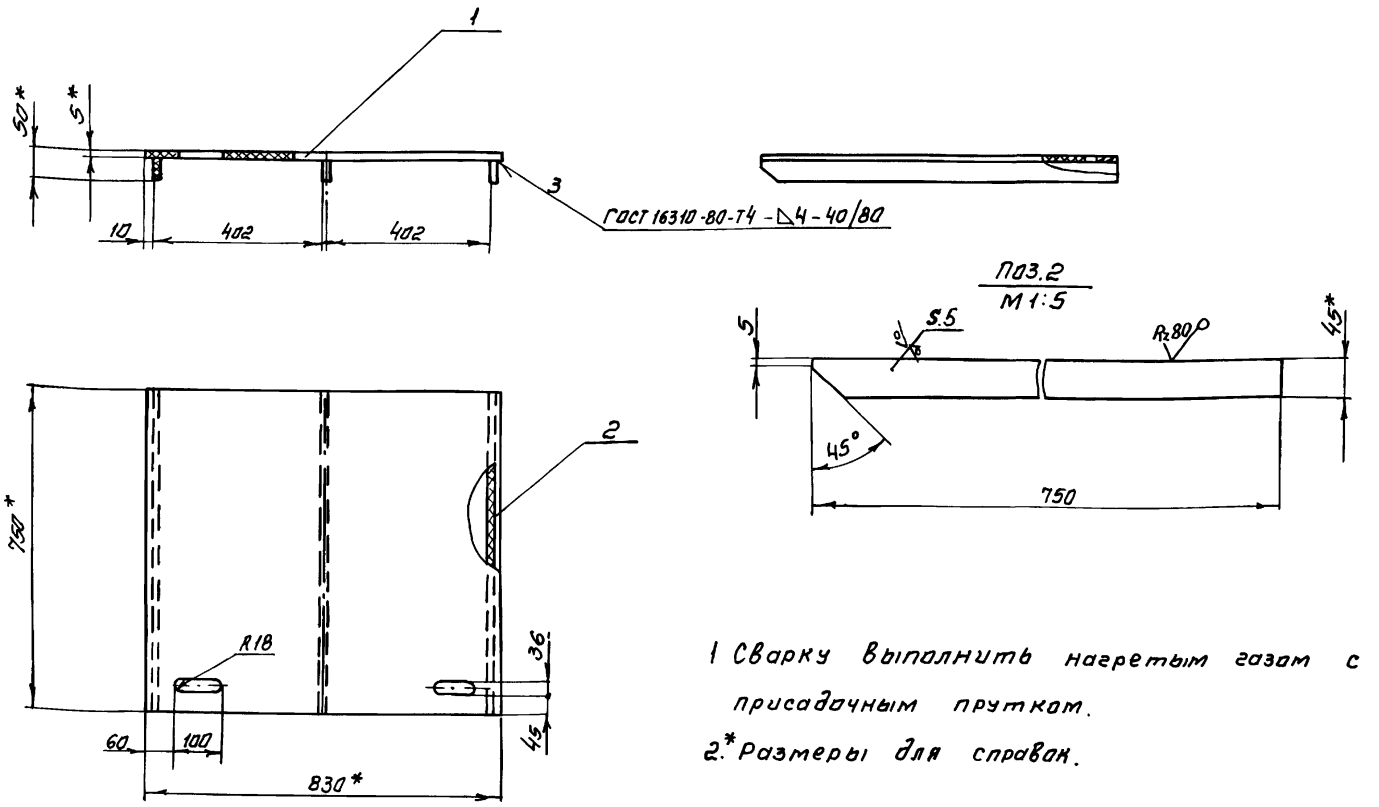

1 Сварку выполнить нагретым газом с присадочным прутком.
2.* Размеры для справок.

Изм.	Лист	N: Докум.	Подп.	Дата
Разраб.		Зотова		
Провер.		Турукина		
Т. контр.		Орлов		
Гл. инж. пр.		Блоков		
Н. контр.		Турукина		
Утв.		Авдеев		

ТМ 97.01.09.000 СБ

Полка
Сборочный чертеж

Лит.	Масса	Масштаб
И	5	1:10

Лист | Листов 1

Госстрой СССР
Союзводоканалпроект
г. Москва

Копировал Синицына

20763-03 28

Формат А3

Инв. N подл. | Подп. и дата | Взам. инв. N | Инв. N дубл. | Подп. и дата

Альбом III

Типовые проектные решения

ТМ97.01.00.003

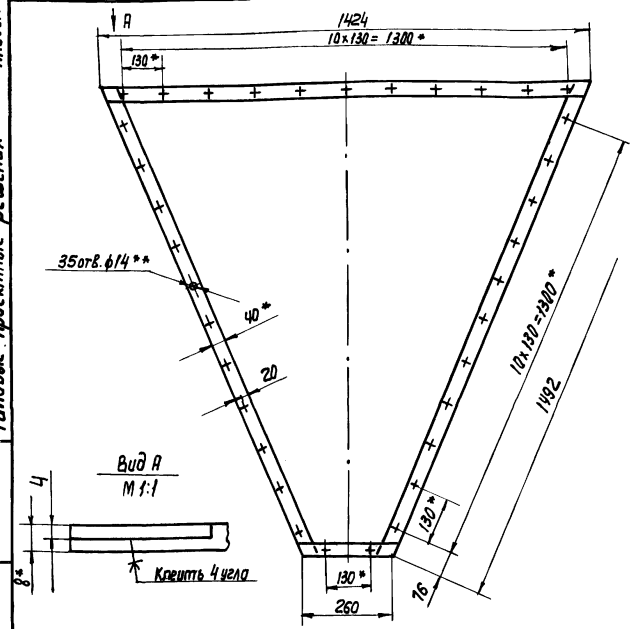

1.* Размеры для справок.
2.** Обработать по сопрягаемым деталям.

Изм.	Лист	N докум.	Подп.	Дата	ТМ97.01.00.003	
Разраб.		Затова			Прокладка	Лит. И; Масса 2,3; Масштаб 1:10
Провер.		Турцкина				Лист; Листов 1
Т. Контр.		Орлов			Шнур 1М 8×40 ГОСТ 6467-79	Госстрой СССР Союзводоканалпроект г. Москва
Н. контр.		Блоков				
Н. Контр.		Турцкина				
Утв.		Авдеев				

Инв. N подл. | Подп. и дата | Взам. инв. N | Инв. N дубл. | Подп. и дата

Формат А4

ТМ97.01.00.007

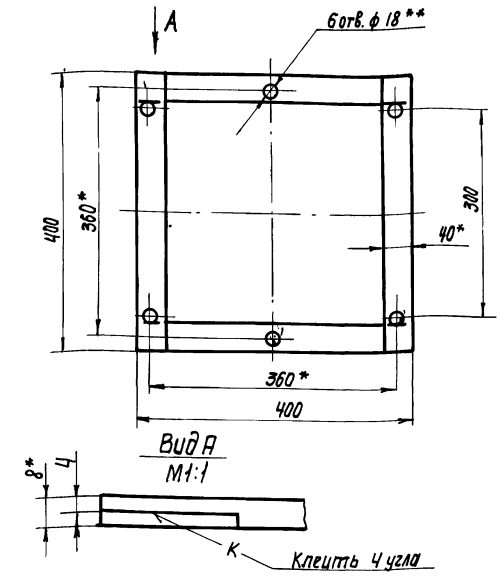

1.* Размеры для справок.
2.** Обработать по сопрягаемым деталям.

Изм.	Лист	N докум.	Подп.	Дата	ТМ97.01.00.007	
Разраб.		Затова			Прокладка	Лит. И; Масса 0,65; Масштаб 1:5
Провер.		Турцкина				Лист; Листов 1
Т. Контр.		Орлов			Шнур 1М 8×40 ГОСТ 6467-79	Госстрой СССР Союзводоканалпроект г. Москва
Н. контр.		Блоков				
Н. Контр.		Турцкина				
Утв.		Авдеев				

Инв. N подл. | Подп. и дата | Взам. инв. N | Инв. N дубл. | Подп. и дата

Формат А4

ТМ97.01.00.002

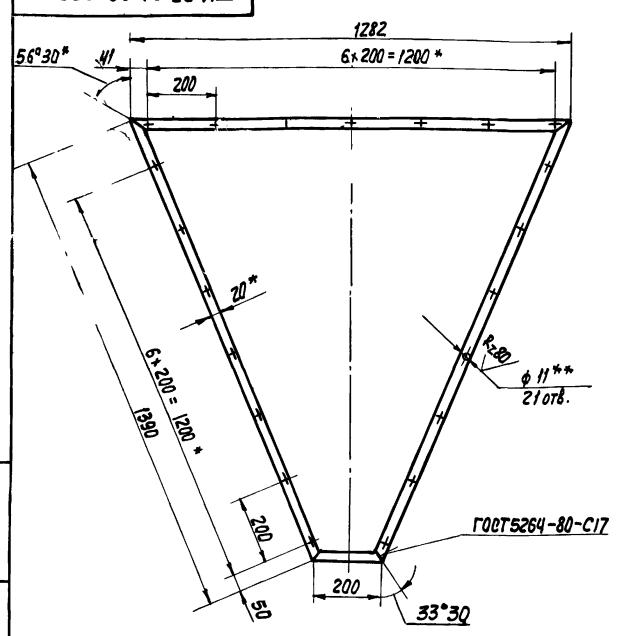

1.* Размеры для справок.
2.** Обработать по сопрягаемой детали.
3. Предельные отклонения размеров: отверстий - Н14, остальных - $\frac{JT14}{2}$.
4. Шероховатость торцев деталей - Rz160.

Изм.	Лист	N докум.	Подп.	Дата	ТМ97.01.00.002	
Разраб.		Затова			Рамка	Лит. И; Масса 3.34; Масштаб 1:10
Провер.		Турцкина				Лист; Листов 1
Т. Контр.		Орлов			Полоса Б-2-5×20 ГОСТ 103-76 / Ст. 3 ГОСТ 535-79	Госстрой СССР Союзводоканалпроект г. Москва
Н. контр.		Блоков				
Н. Контр.		Турцкина				
Утв.		Авдеев				

Инв. N подл. | Подп. и дата | Взам. инв. N | Инв. N дубл. | Подп. и дата

Формат А4

ТМ97.01.00.001

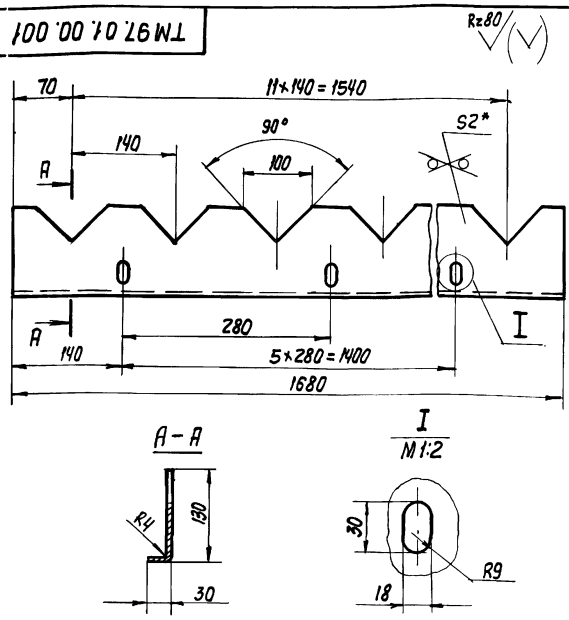

1.* Размер для справок.
2. Предельные отклонения размеров: отверстий - Н14, остальных - $\frac{JT14}{2}$.

Изм.	Лист	N докум.	Подп.	Дата	ТМ97.01.00.001	
Разраб.		Затова			Водослив	Лит. И; Масса 4,2; Масштаб 1:5
Провер.		Турцкина				Лист; Листов 1
Т. Контр.		Орлов			Лист Б-2.0 ГОСТ 19903-74 / Ст. 3 ГОСТ 16523-70	Госстрой СССР Союзводоканалпроект г. Москва
Н. контр.		Блоков				
Н. Контр.		Турцкина				
Утв.		Авдеев				

Инв. N подл. | Подп. и дата | Взам. инв. N | Инв. N дубл. | Подп. и дата

20763-03 29

Формат А4

902-02-391.85
Типовые проектные решения
Альбом III

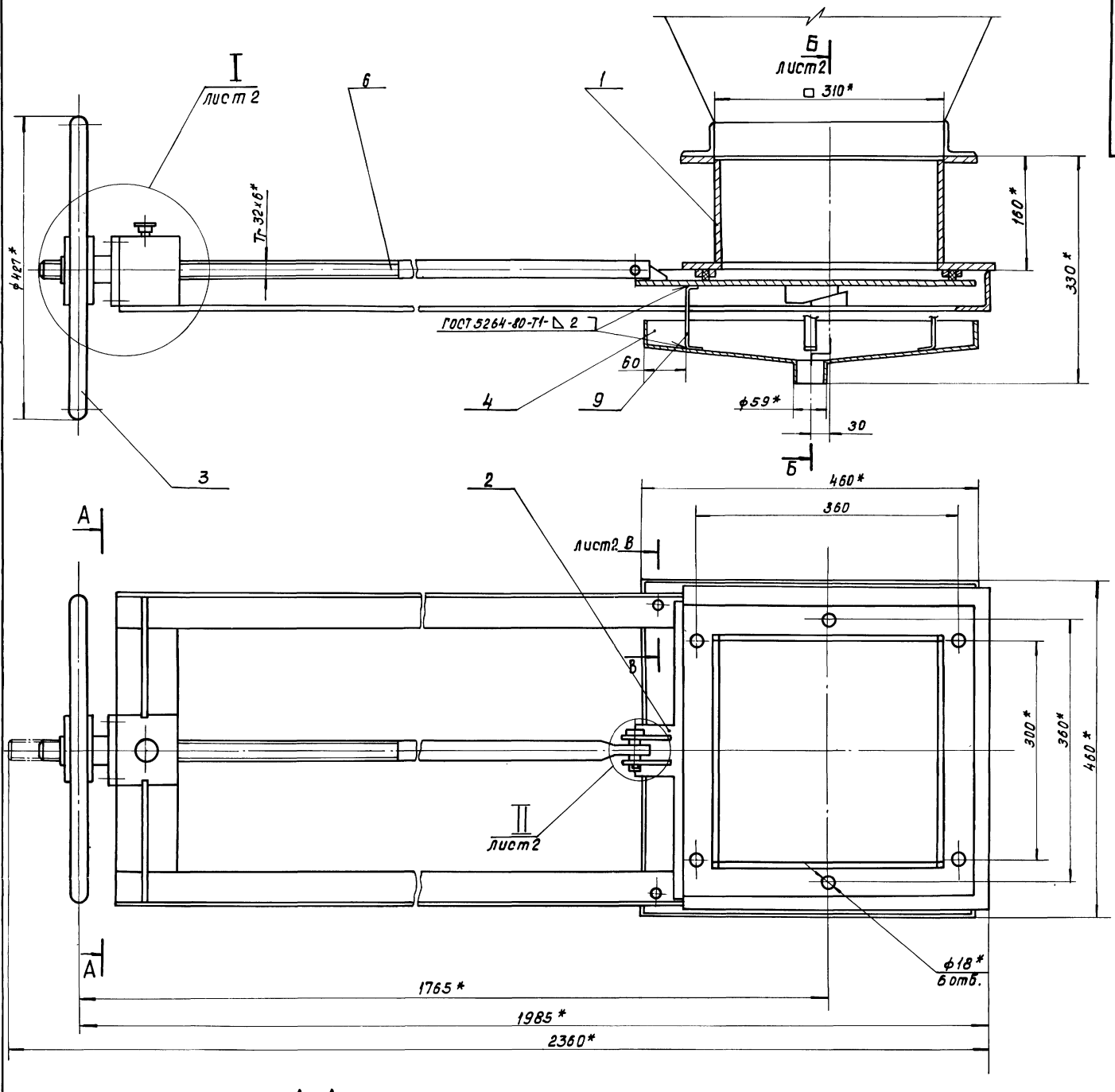

А-А

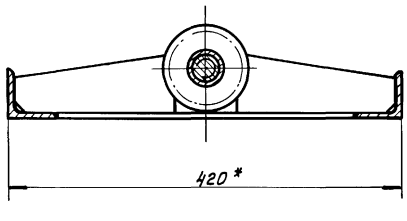

*Размеры для справок.

Изм.	Лист	№ докум.	Подп.	Дата	ТМ97.01.10.000 СБ		
Разраб.		Зотова			Затвор бункерный 300 × 300 Сборочный чертеж.	Лит	Масса	Масштаб
Пров.		Турукина				И	75	1:4
Т.контр.		Орлов				Лист 1	Листов 2	
Гл.инж.пр.		Блоков				Госстрой СССР СОЮЗВОДОКАНАЛОРОЕКТ г. Москва		
Н.контр.		Турукина						
Утв.		Авдеев						

Инв.№ подл. | Подп. и дата | Взам.инв.№ | Инв.№ дубл. | Подп. и дата

Копировал: Доценко. Дм — 20763-03 30 Формат А2

Б-Б лист 1

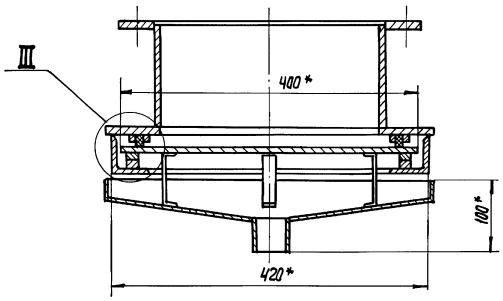

III
М1:1

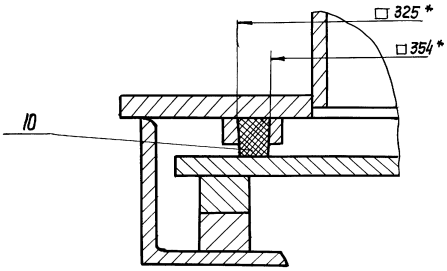

В-В лист 1
М1:1

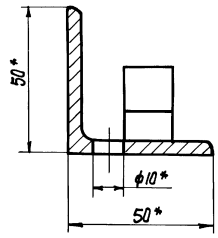

II
М1:1

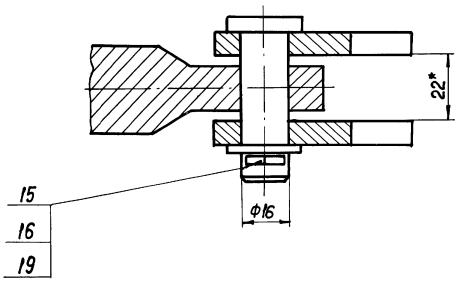

I лист 1
М1:2

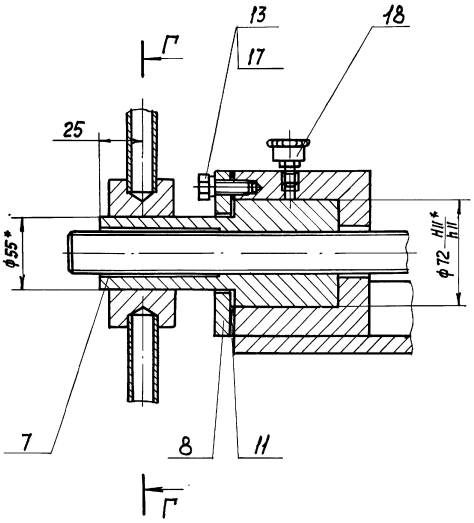

Г-Г
М1:2

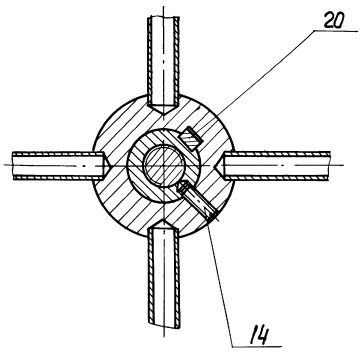

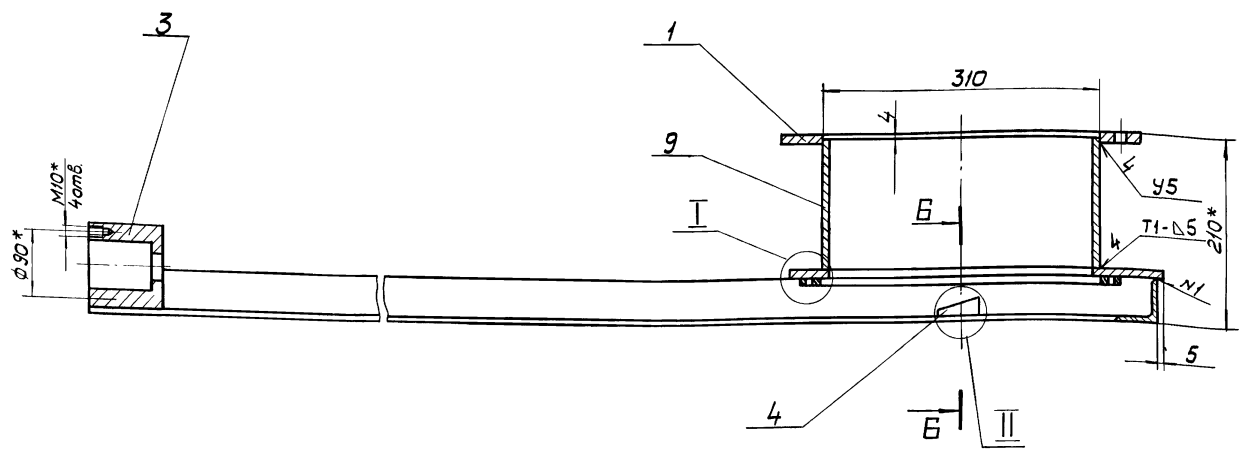

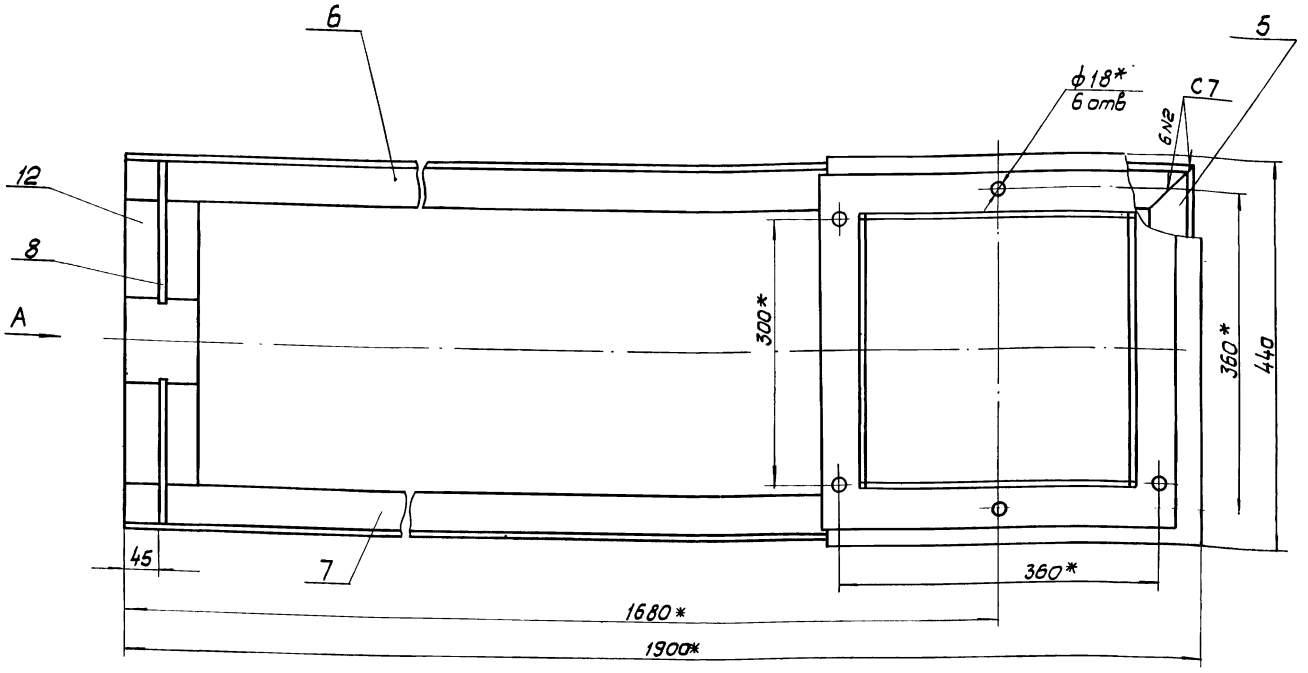

Вид А повернуто

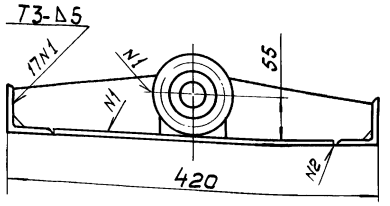

Б-Б повернуто

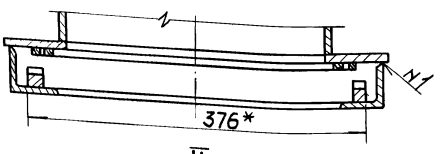

II
М1:1

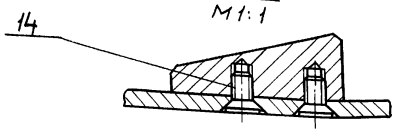

I
М1:1

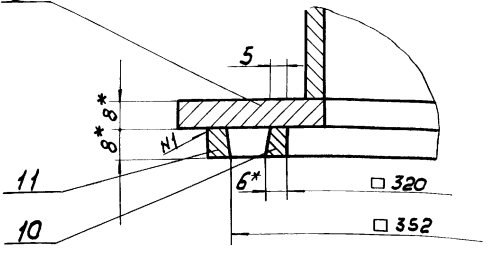

1. Сварные швы выполнить по ГОСТ 5264-80.
2.* Размеры для справок.
3. Предельные отклонения размеров $\pm\frac{JT14}{2}$.
4. Шероховатость торцев деталей без чертежа - R_z160

Изм	Лист	№ докум.	Подп.	Дата
Разраб.		Зотова		
Пров.		Турукина		
Т.контр.		Орлов		
Гл.инж.пр.		Блоков		
Н.контр.		Турукина		
Утв.		Авдеев		

ТМ 97.01.10.100 СБ

Рама

Сборочный чертеж.

Лит	Масса	Масшт.
И	41	1:4

Лист | Листов 1

Госстрой СССР
СОЮЗВОДОКАНАЛПРОЕКТ
г. Москва

Инв.N подл. | Подп. и дата | Взам.инв.N | Инв.N дубл. | Подп. и дата

20763-03 32 Формат А2

Типовые проектные решения Альбом III

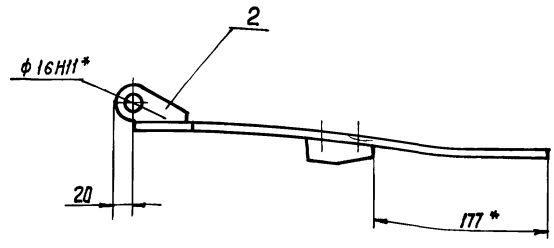

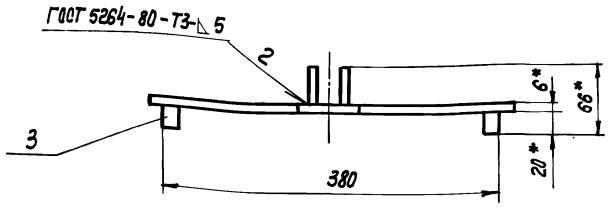

А–А
М 1:1

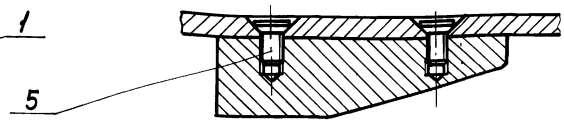

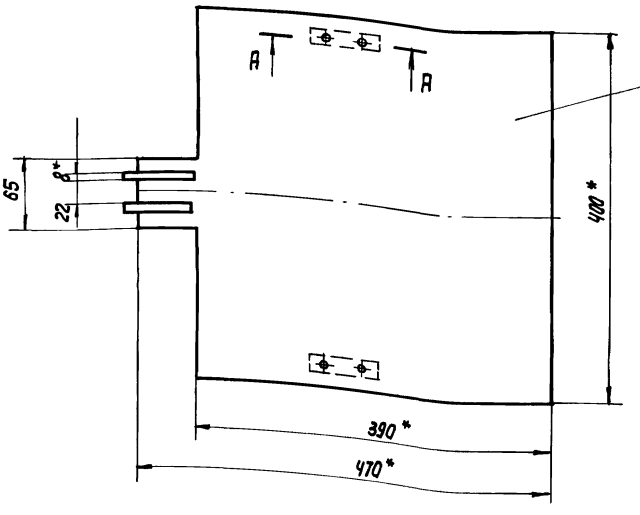

1.* Размеры для справок.

2. Предельные отклонения размеров $\pm \frac{JT14}{2}$

Изм.	Лист	N докум.	Подп.	Дата	ТМ97.01.10.200СБ			
Разраб.		Затова			Затвор сборочный чертеж	Лит.	Масса	Масштаб
Провер.		Турукина				И	8.5	1:4
Т.Контр.		Орлов				Лист	Листов 1	
Гл.инж.пр.		Блоков				Госстрой СССР СОЮЗВОДОКАНАЛПРОЕКТ г.Москва		
Н.Контр.		Турукина						
Утв.		Авдеев						

Формат А3

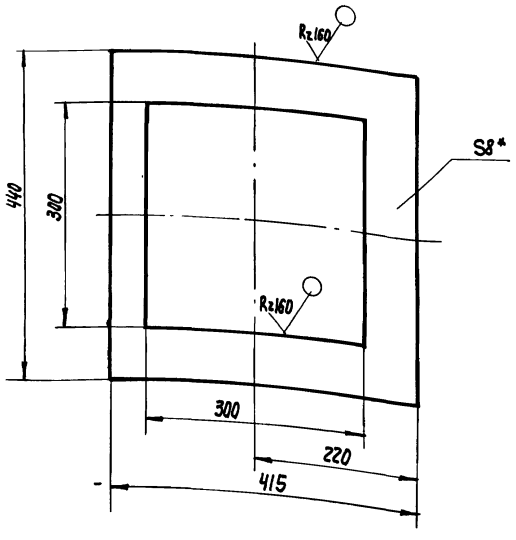

1.* Размер для справок.

2. Предельные отклонения размеров $\pm \frac{JT14}{2}$

Изм.	Лист	№ докум.	Подп.	Дата	ТМ97.01.10.102			
Разраб.		Затова			Фланец	Лит.	Масса	Масштаб
Пров.		Турукина				И	5.8	1:5
Т.Контр.		Орлов				Лист	Листов 1	
Гл.инж.пр.		Блоков				Госстрой СССР СОЮЗВОДОКАНАЛПРОЕКТ г.Москва		
Н.Контр.		Турукина						
Утв.		Авдеев						

Лист Б-8 ГОСТ 19903-74 Ст.3 ГОСТ 14637-79

Формат А4

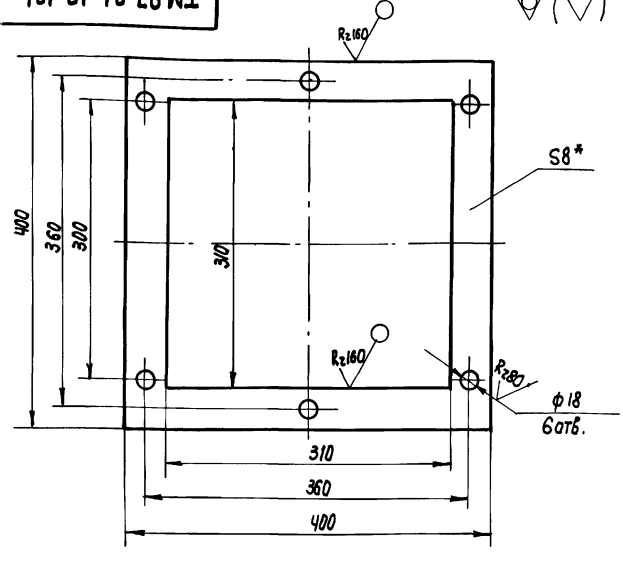

1.* Размер для справок.

2. Предельные отклонения размеров: отверстий – Н14, остальных $\pm \frac{JT14}{2}$.

Изм.	Лист	N докум.	Подп.	Дата	ТМ97.01.10.101			
Разраб.		Затова			Фланец	Лит.	Масса	Масштаб
Пров.		Турукина				И	4.0	1:4
Т.Контр.		Орлов				Лист	Листов 1	
Гл.инж.пр.		Блоков				Госстрой СССР СОЮЗВОДОКАНАЛПРОЕКТ г.Москва		
Н.Контр.		Турукина						
Утв.		Авдеев						

Лист Б-8.0 ГОСТ 19903-74 Ст.3 ГОСТ 14637-79

Формат А4

ТМ 97.01.10.301

Альбом III

902-02-391.85-
Типовые проектные решения

$R_z 80$

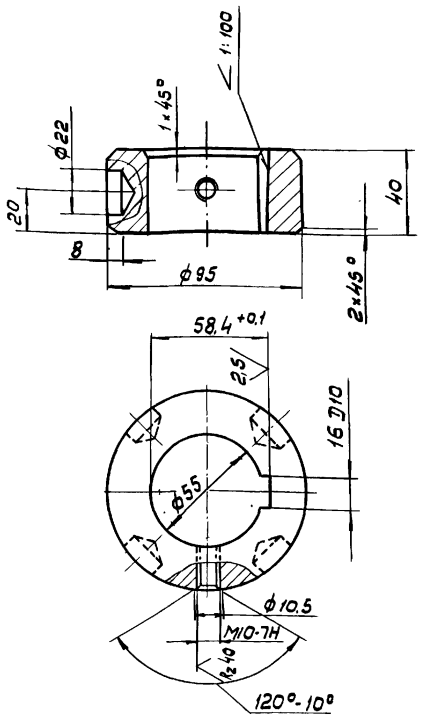

Неуказанные предельные отклонения размеров: отверстий - H14, валов - h14, остальных $\pm \frac{JT14}{2}$

Изм.	Лист	N докум.	Подп.	Дата
Разраб.		Затова		
Пров.		Турукина		
Т.контр.		Орлов		
Гл.инж.пр		Блоков		
Н.контр.		Турукина		
Утв.		Авдеев		

ТМ 97.01.10.301

Ступица

Ст.3 ГОСТ 380-71

Лит.	Масса	Масшт
Н	1,38	1:2

Лист | Листов 1

Госстрой СССР
СОЮЗВОДОКАНАЛПРОЕКТ
г. Москва

Формат А4

ТМ 97.01.10.300 СБ

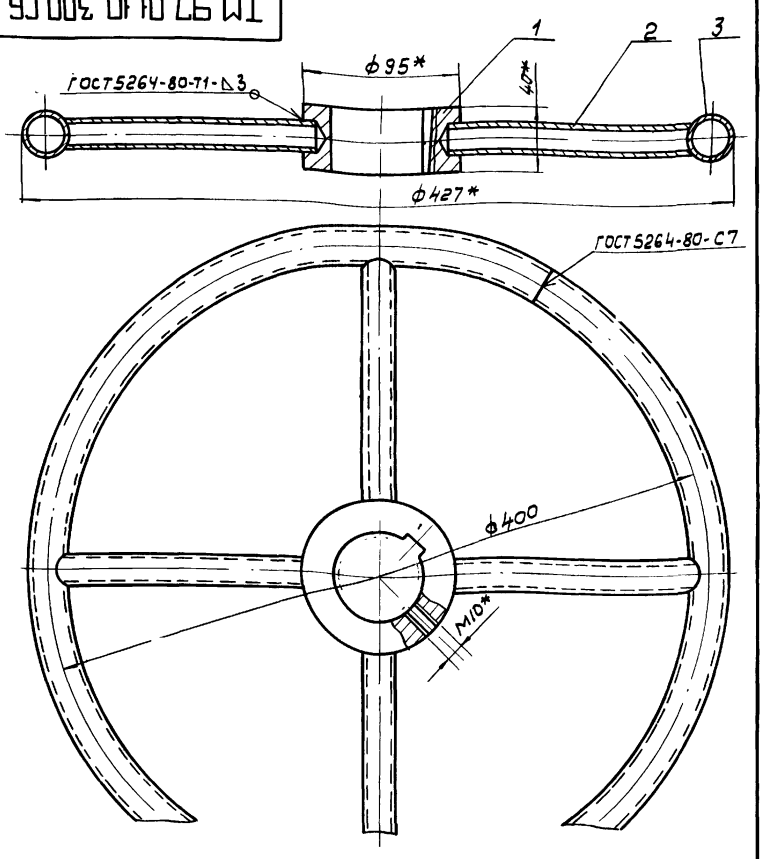

*Размеры для справок

Изм.	Лист	N докум.	Подп.	Дата
Разраб.		Затова		
Пров.		Турукина		
Т.контр.		Орлов		
Гл.инж.пр		Блоков		
Н.контр.		Турукина		
Утв.		Авдеев		

ТМ 97.01.10.300 СБ

Маховик
Сборочный чертеж.

Лит	Масса	Масшт.
Н	5	1:2,5

Лист | Листов 1

Госстрой СССР
СОЮЗВОДОКАНАЛПРОЕКТ
г. Москва

Формат А4

ТМ 97.01.10.401



Развертка

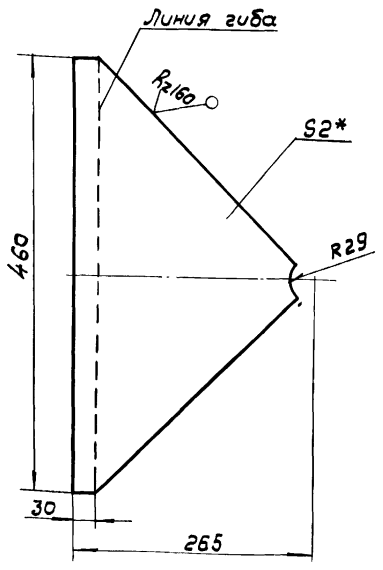

1.*Размер для справок.

2. Предельные отклонения размеров $\pm \frac{JT14}{2}$

Изм.	Лист	N докум.	Подп.	Дата
Разраб.		Затова		
Пров.		Турукина		
Т.контр.		Орлов		
Гл.инж.пр		Блоков		
Н.контр.		Турукина		
Утв.		Авдеев		

ТМ 97.01.10.401

Стенка

Лист 5-2,0 ГОСТ 19903-74
Ст.3 ГОСТ 16523-70

Лит	Масса	Масшт.
Н	1,2	1:5

Лист | Листов 1

Госстрой СССР
СОЮЗВОДОКАНАЛПРОЕКТ
г. Москва

Формат А4

ТМ 97.01.10.400 СБ

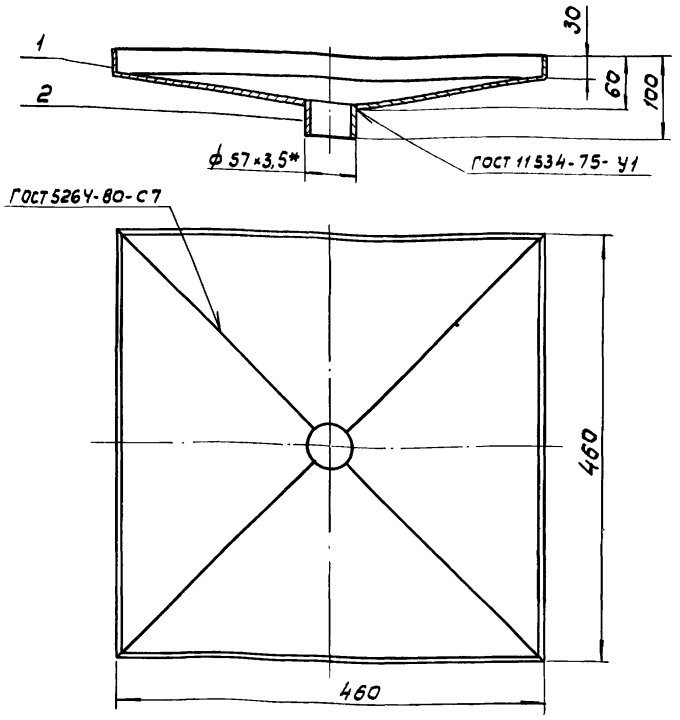

*Размер для справок.

Изм.	Лист	N докум.	Подп.	Дата
Разраб.		Затова		
Пров.		Турукина		
Т.контр.		Орлов		
Гл.инж.пр		Блоков		
Н.контр.		Турукина		
Утв.		Авдеев		

ТМ 97.01.10.400 СБ

Воронка.
Сборочный чертеж

Лит	Масса	Масшт.
Н	5	1:5

Лист | Листов 1

Госстрой СССР
СОЮЗВОДОКАНАЛПРОЕКТ
г. Москва

20763-03 34

Формат А4

Инв.№ подл. | Подп. и дата | Взам. инв.№ | Инв.№ дубл. | Подп. и дата

Альбом III

902-02-391.85 Типовые проектные решения

Инв. № подл. | Подпись и дата | Взам. инв. № | Инв. № дубл. | Подпись и дата

ТМ 97.01.10.003

Rz 80 (√)

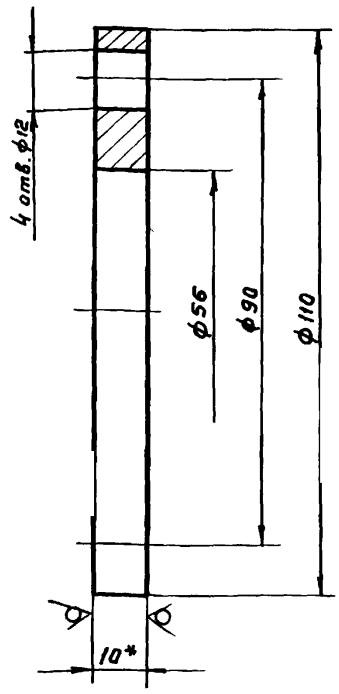

1. * Размер для справок.
2. Предельные отклонения размеров: отверстий - H14 Валов - h14. остальных $\pm \frac{JT14}{2}$

Изм.	Лист	№ докум.	Подп.	Дата	ТМ 97.01.10.003	Лит.	Масса	Масштаб
Разраб.		Затова			Крышка	И	0.5	1:1
Пров.		Турукина				Лист	Листов 1	
Т. контр.		Орлов			Лист Б-10 ГОСТ 19903-74 / Ст. 3 ГОСТ 14637-79	Госстрой СССР СОЮЗВОДОКАНАЛПРОЕКТ г. Москва		
ГИП		Блоков						
Н. контр.		Турукина						
Утв.		Авдеев						

Формат А4

ТМ 97.01.10.004

Rz 80 (√)

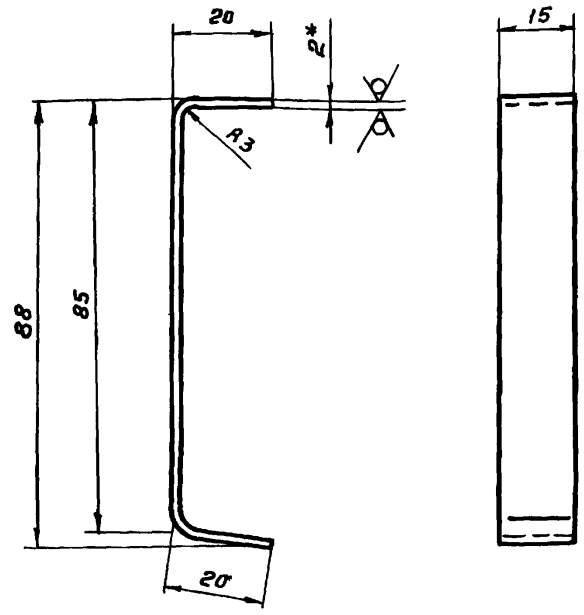

1. * Размер для справок.
2. Предельные отклонения размеров $\pm \frac{JT14}{2}$
3. Развернутая длина ~ 130 мм

Изм.	Лист	№ докум.	Подп.	Дата	ТМ 97.01.10.004	Лит.	Масса	Масштаб
Разраб.		Затова			Скоба	И	0.03	1:1
Пров.		Турукина				Лист	Листов 1	
Т. контр.		Орлов			Лист Б-2.0 ГОСТ 19903-74 / Ст. 3 ГОСТ 16523-70	Госстрои ССС СОЮЗВОДОКАНАЛПРОЕКТ г. Москва		
ГИП		Блоков						
Н. контр.		Турукина						
Утв.		Авдеев						

Формат А4

ТМ 97.01.10.002

Rz 80 (√)

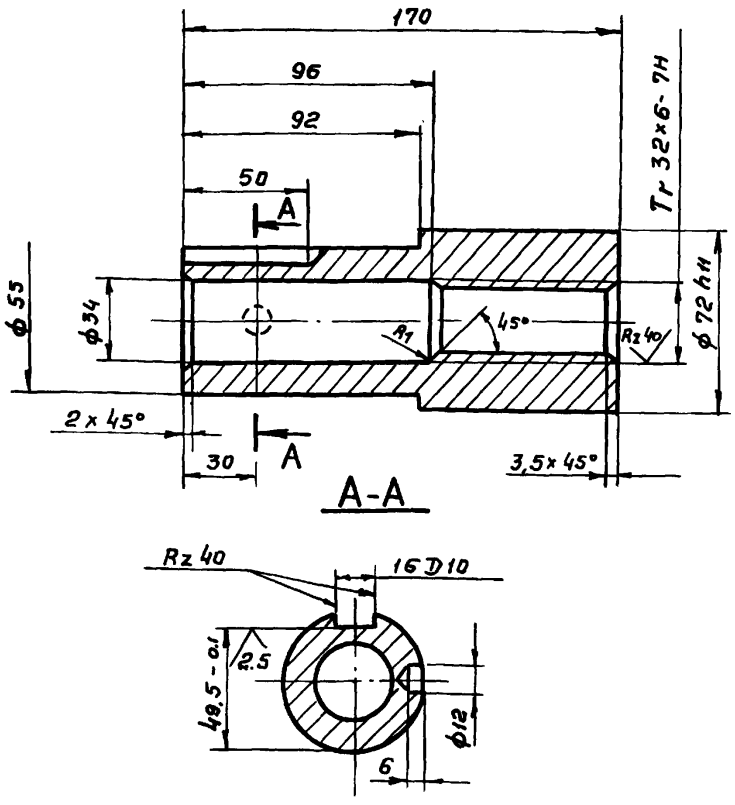

Неуказанные предельные отклонения размеров: отверстий - H14, Валов - h14, остальных $\pm \frac{JT14}{2}$

Изм.	Лист	№ докум.	Подп.	Дата	ТМ 97.01.10.002	Лит.	Масса	Масштаб
Разраб.		Затова			Гайка	И	3.06	1:2
Пров.		Турукина				Лист	Листов 1	
Т. контр.		Орлов				Госстрой СССР СОЮЗВОДОКАНАЛПРОЕКТ г. Москва		
ГИП		Блоков			СЧ 30 ГОСТ 1412-79			
Н. контр.		Турукина						
Утв.		Авдеев						

Формат А4

ТМ 97.01.10.001

Rz 80 (√)

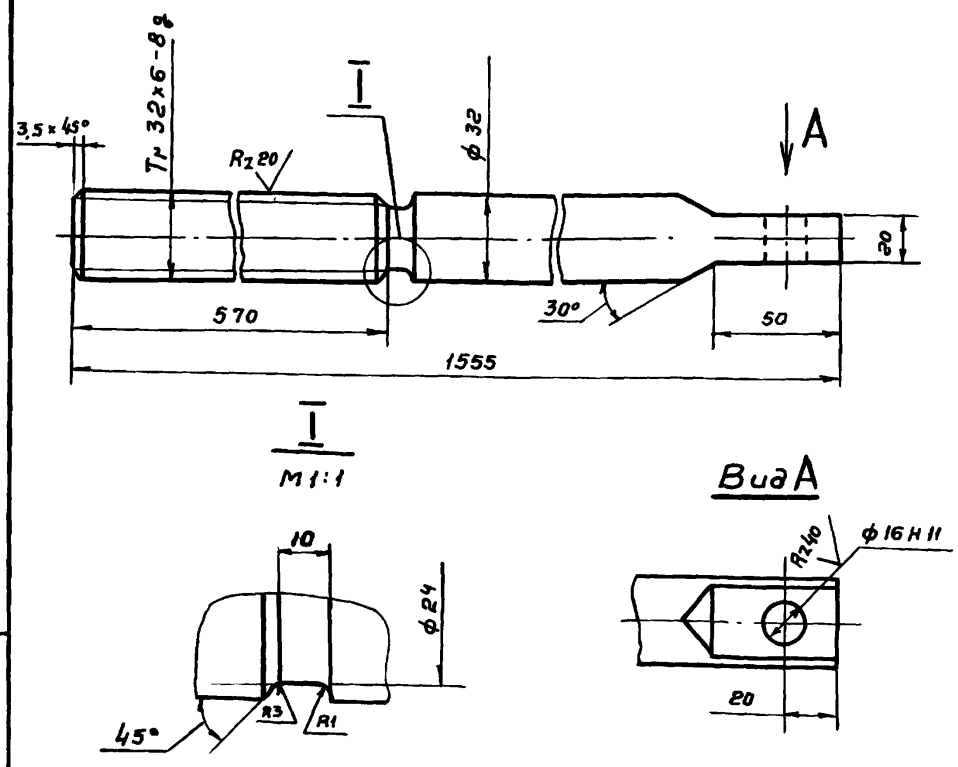

Неуказанные предельные отклонения размеров Валов - h14, остальных $\pm \frac{JT14}{2}$.

Изм.	Лист	№ докум.	Подп.	Дата	ТМ 97.01.10.001	Лит	Масса	Масштаб
Разраб.		Затова			Винт	И	9.9	1:2
Пров.		Турукина				Лист	Листов. 1	
Т. контр.		Орлов			Сталь 45 ГОСТ 1050-74	Госстрой СССР СОЮЗВОДОКАНАЛПРОЕКТ г Москва		
ГИП		Блоков						
Н. контр.		Турукина						
Утв		Авдеев						

ТМ97.01.10.104

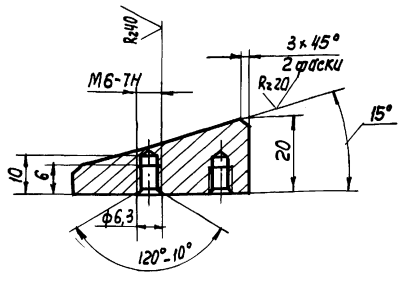

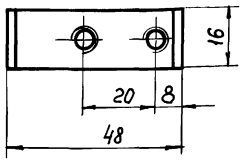

Неуказанные предельные отклонения размеров $\pm \frac{JT14}{2}$

Изм.	Лист	N докум.	Подп.	Дата	
Разраб.		Затова			
Пров.		Турукина			
Т.Контр.		Орлов			
Гл.инж.пр.		Блоков			
Н.Контр.		Турукина			
Утв.		Авдеев			

ТМ97.01.10.104

Клин

Лит.	Масса	Масштаб
И	0,1	1:1

Лист | Листов 1

Сталь 5 ГОСТ 380-71

Госстрой СССР
СОЮЗВОДОКАНАЛПРОЕКТ
г. Москва

Формат А4

ТМ97.01.10.103

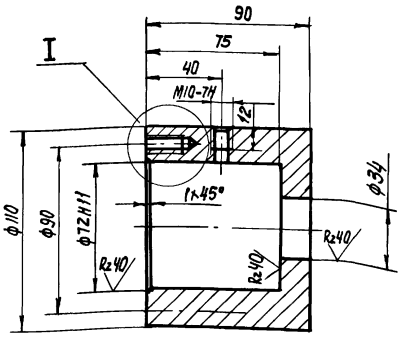

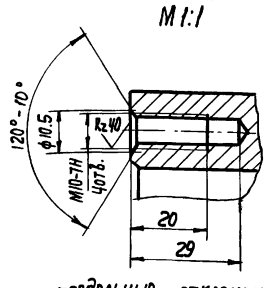

Неуказанные предельные отклонения размеров: отверстий - H14, валов - h14, остальных $\pm \frac{JT14}{2}$

Изм.	Лист	N докум.	Подп.	Дата	
Разраб.		Затова			
Пров.		Турукина			
Т.Контр.		Орлов			
Гл.инж.пр.		Блоков			
Н.Контр.		Турукина			
Утв.		Авдеев			

ТМ97.01.10.103

Корпус

Лит.	Масса	Масштаб
И	4,2	1:2

Лист | Листов 1

Ст.3 ГОСТ 380-71

Госстрой СССР
СОЮЗВОДОКАНАЛПРОЕКТ
г. Москва

Формат А4

ТМ97.01.10.106

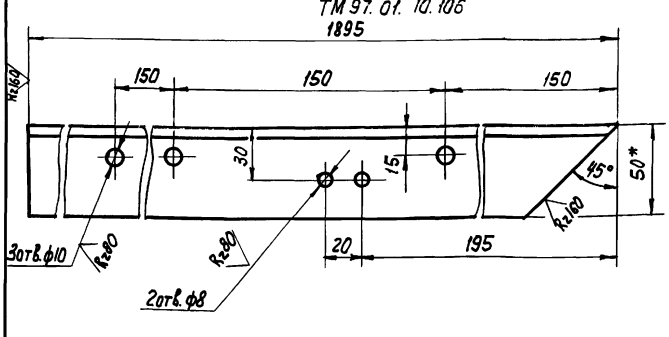

ТМ97.01.10.106-01 - зеркальное отражение
Остальное см. ТМ97.01.10.106
М 1:5

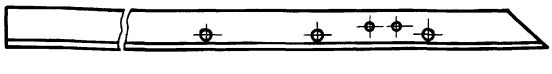

1.* Размер для справок.
2. Предельные отклонения размеров: отверстий - H14, остальных $\pm \frac{JT14}{2}$.

Изм.	Лист	N докум.	Подп.	Дата	
Разраб.		Затова			
Пров.		Турукина			
Т.Контр.		Орлов			
Гл.инж.пр.		Блоков			
Н.Контр.		Турукина			
Утв.		Авдеев			

ТМ97.01.10.106

Уголок

Лит.	Масса	Масштаб
И	7,1	1:2

Лист | Листов 1

Уголок Б-50×50×5 ГОСТ 8509-72
Ст.3сп ГОСТ 535-79

Госстрой СССР
СОЮЗВОДОКАНАЛПРОЕКТ
г. Москва

Формат А4

ТМ97.01.10.105

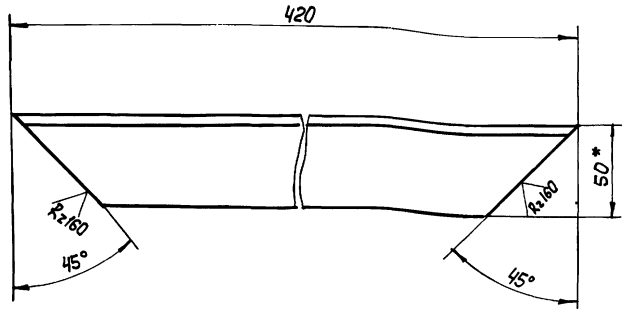

1.* Размер для справок.
2. Предельные отклонения размеров: отверстий - H14, остальных $\pm \frac{JT14}{2}$.

Изм.	Лист	N докум.	Подп.	Дата	
Разраб.		Затова			
Пров.		Турукина			
Т.Контр.		Орлов			
Гл.инж.пр.		Блоков			
Н.Контр.		Турукина			
Утв.		Авдеев			

ТМ97.01.10.105

Уголок

Лит.	Масса	Масштаб
И	1,5	1:2

Лист | Листов 1

Уголок Б-50×50×5 ГОСТ 8509-72
Ст.3сп ГОСТ 535-79.

Госстрой СССР
СОЮЗВОДОКАНАЛПРОЕКТ
г. Москва

Формат А4

Альбом III

902-02-391.85

Типовые проектные решения

ТМ 97.01.10.201

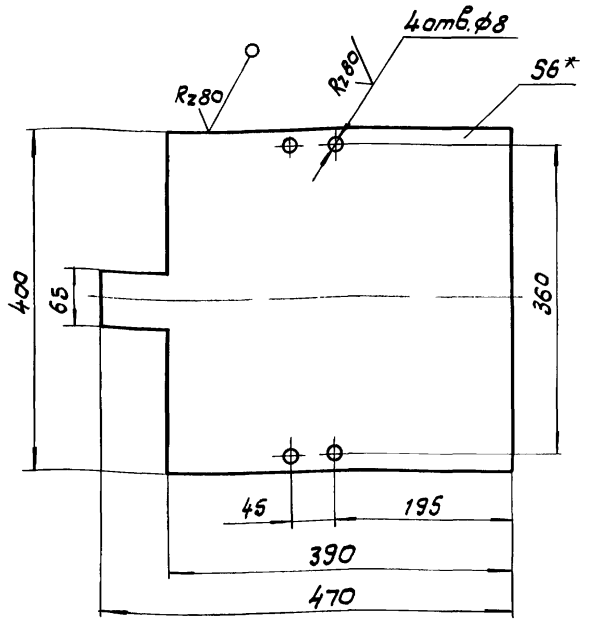

1.* Размер для справок.

2. Предельные отклонения размеров: отверстий - Н14, остальных ± $\frac{JT14}{2}$

Изм	Лист	N докум	Подп.	Дата
Разраб.		Зотова		
Пров.		Турукина		
Т.контр.		Орлов		
Гл.инж.пр.		Блоков		
Н.контр.		Турукина		
Утв.		Авдеев		

ТМ97.01.10.201

Щит

Лит	Масса	Масштаб
Н	7,65	1:5

Лист | Листов 1

Лист Б-6,0 гост 19903-74 / Ст.3 гост 14637-79

Госстрой СССР СОЮЗВОДОКАНАЛПРОЕКТ г. Москва

Формат А4

ТМ 97.01.10.202

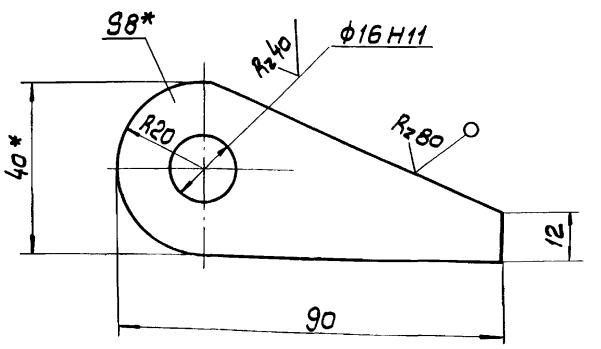

1.* Размеры для справок.

2. Неуказанные предельные отклонения размеров ± $\frac{JT14}{2}$

Изм	Лист	N докум.	Подп.	Дата
Разраб.		Зотова		
Пров.		Турукина		
Т.конт.		Орлов		
Гл.инж.пр.		Блоков		
Н.контр.		Турукина		
Утв.		Авдеев		

ТМ 97.01.10.202

Ушко

Лит	Масса	Масшт
Н	0,13	1:1

Лист | Листов 1

Лист Б-8,0 гост 19903-74 / Ст.3 гост 14637-79

Госстрой СССР СОЮЗВОДОКАНАЛПРОЕКТ г. Москва

Формат А4

ТМ 97.01.10.203

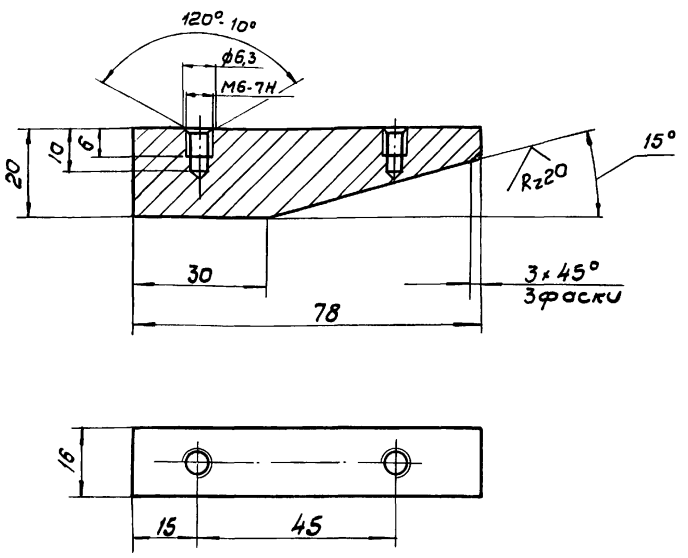

Неуказанные предельные отклонения размеров ± $\frac{JT14}{2}$

Изм	Лист	N докум.	Подп.	Дата
Разраб.		Зотова		
Пров.		Турукина		
Т.контр.		Орлов		
Гл.инж.пр.		Блоков		
Н.контр.		Турукина		
Утв.		Авдеев		

ТМ 97.01.10.203

Клин

Лит	Масса	Масшт.
Н	0,21	1:1

Лист | Листов 1

Сталь 5 гост 380-71

Госстрой СССР СОЮЗВОДОКАНАЛПРОЕКТ г. Москва

Формат А4

ТМ 97.01.10.107

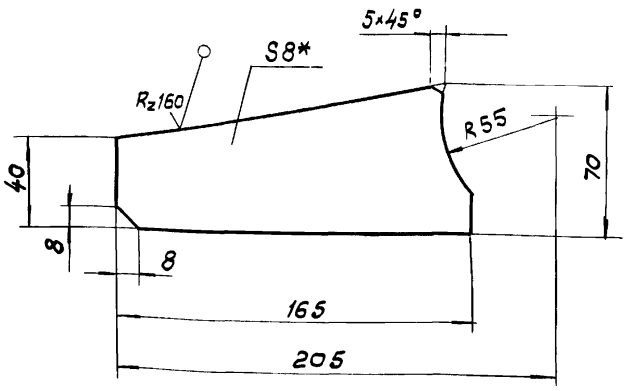

1.* Размер для справок

2. Предельные отклонения размеров ± $\frac{JT14}{2}$

Изм	Лист	N докум.	Подп.	Дата
Разраб.		Зотова		
Пров.		Турукина		
Т.контр.		Орлов		
Гл.инж.пр.		Блоков		
Н.контр.		Турукина		
Утв.		Авдеев		

ТМ 97.01.10.107

Ребро

Лит	Масса	Масш
Н	0,56	1

Лист | Лист

Лист Б-8,0 гост 19903-74 / Ст.3 гост 14637-79

Госстрой СССР СОЮЗВОДОКАНАЛ г. М

20763 03 37 Формат А4

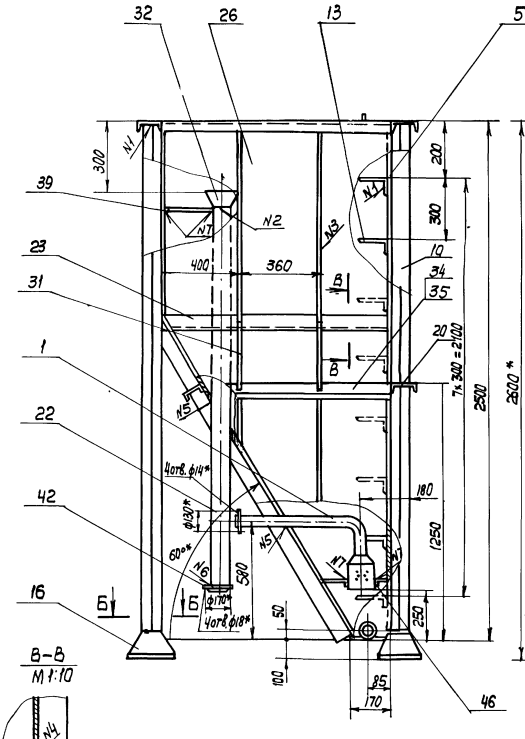

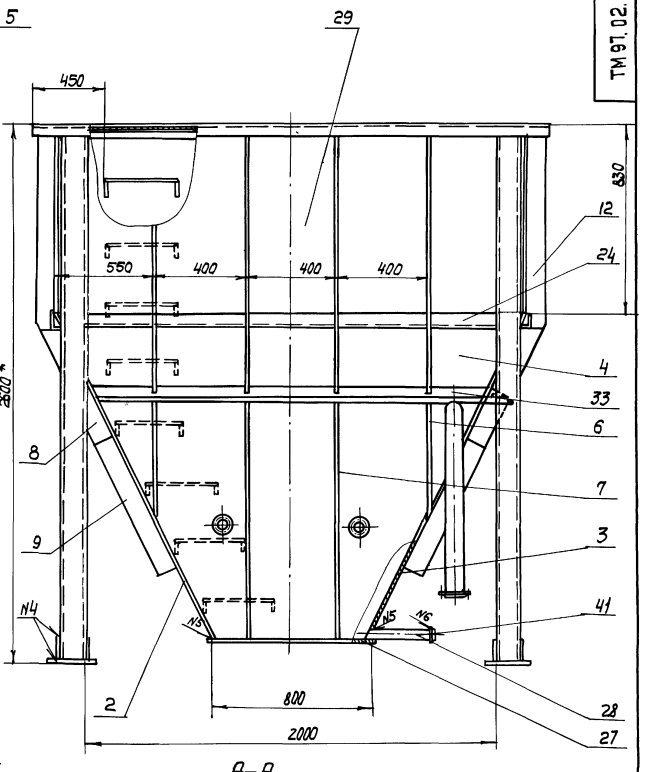

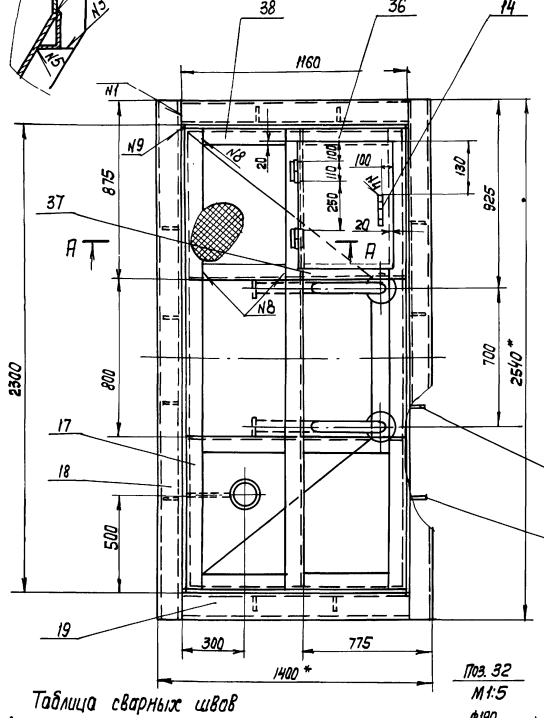

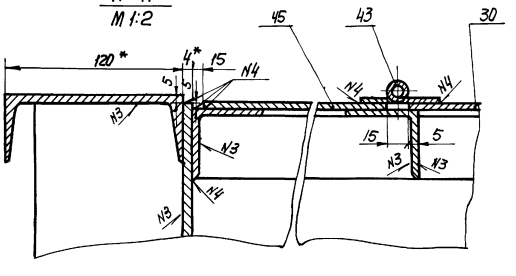

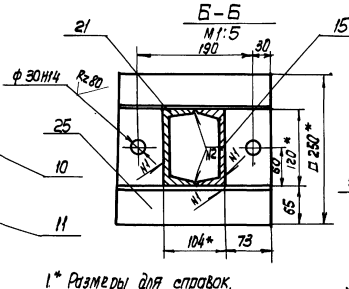

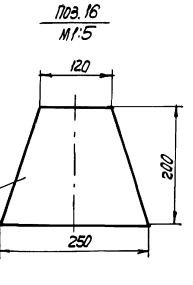

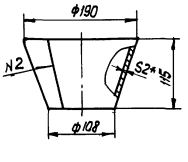

1.* Размеры для справок.
2. Предельные отклонения размеров $\pm \frac{IT14}{2}$
3. Шероховатость торцев деталей без чертежа – $R_z 160$.
4. Наружную поверхность резервуара покрыть двумя слоями, а внутреннюю пятью слоями лака ХС-76 по двум слоям грунта ХС-010 ГОСТ 9355-81.
5. Резервуар проверить на герметичность методом керосиновой пробы.

Таблица сварных швов

Номер шва	Обозначение	ГОСТ	Номер шва	Обозначение	ГОСТ
N1	Т1-△4	5264-80	N7	Т1-△2	ГОСТ5264-80
N2	С2	—"—	N8	С17	—"—
N3	Т3-△4	—"—	N9	У4-△4	—"—
N4	Н1-△4	—"—			
N5	У1-△4	11534-75			
N6	У5-△4	16037-80			

Изм.	Лист	N докум.	Подп.	Дата
Разраб.		Ключкова		
Пров.		Зотова		
Т. контр.		Орлов		
П. инж. пр.		Блоков		
Н. контр.		Зотова		
Утв.		Яйцеев		

ТМ97.02.00.000СБ

Резервуар осветленной воды 2,5м³ сварочный чертеж.

Лит.	Масса	Масштаб
И	1250	1:15

Лист | Листов 1

Госстрой СССР
Союзводоканалпроект
г. Москва

Инв. № подл. | Подпись и дата | Взам. инв. № | Инв. № дубл. | Подпись и дата

Rz160 (√)

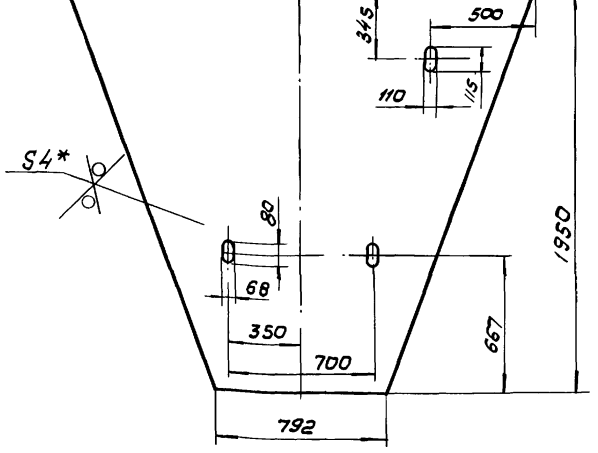

1. Размер для справок.
2. Предельные отклонения размеров: отверстий - H14, остальных ± JT14/2

Изм.	Лист	N докум.	Подп.	Дата
Разраб.		Крючкова		
Пров.		Зотова		
Т.контр.		Орлов		
Гл.инж.пр.		Блоков		
Н.контр.		Зотова		
Утв.		Авдеев		

ТМ 97.02.00 002

Стенка

Лит	Масса	Масшт.
И	95,0	1:20
Лист	Листов 1	

Лист Б-4,0 ГОСТ 19903-74 / Ст.3 ГОСТ 14637-79

Госстрой СССР СОЮЗВОДОКАНАЛПРОЕКТ г. Москва

Формат А2

Rz160 (√)

Рис.2

Остальное см. Рис.1

Рис. 1

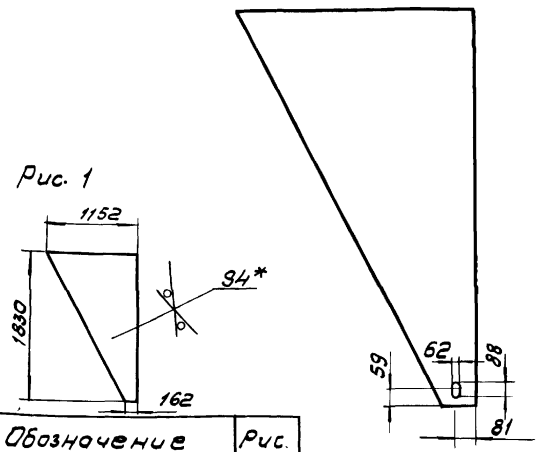

Обозначение	Рис.
ТМ 97.02.00.001	1
-01	2

1.* Размер для справок.
2. Предельные отклонения размеров ± JT14/2

Изм.	Лист	N докум.	Подп.	Дата
Разраб.		Крючкова		
Пров.		Зотова		
Т.контр.		Орлов		
Гл.инж.пр.		Блоков		
Н.контр.		Зотова		
Утв.		Авдеев		

ТМ 97.02.00.001

Стенка.

Лит	Масса	Масшт
И	37.9	1:20
Лист	Листов 1	

Лист Б-4 ГОСТ 19903-74 / Ст.3 ГОСТ 14637-79

Госстрой СССР СОЮЗВОДОКАНАЛПРОЕКТ г. Москва

Формат А4

А (√)

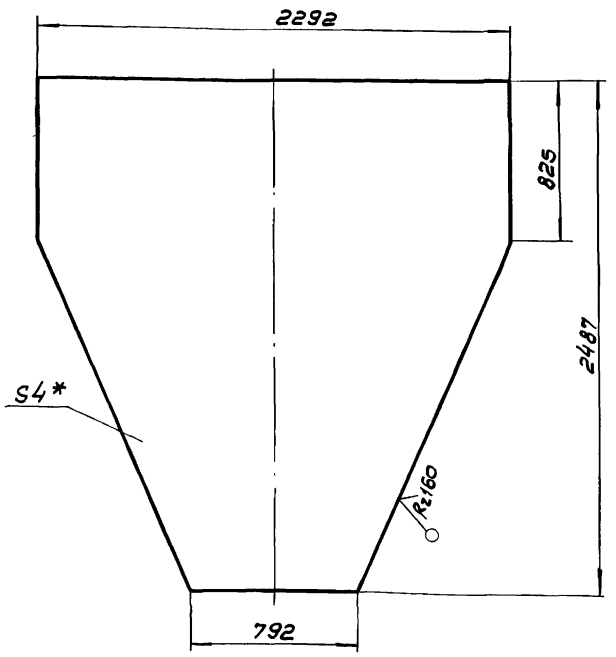

1. Размер для справок
2. Предельные отклонения размеров ± JT14/2

Изм.	Лист	N докум.	Подп.	Дата
Разраб.		Крючкова		
Пров.		Зотова		
Т.контр.		Орлов		
Гл.инж.пр.		Блоков		
Н.контр.		Зотова		
Утв.		Авдеев		

ТМ 97.02.00. 003

Стенка

Лит	Масса	Масшт.
И	136,5	1:20
Лист	Листов 1	

Лист Б-4 ГОСТ 19903-74 / Ст.3 ГОСТ 14637-79

Госстрой СССР СОЮЗВОДОКАНАЛПРОЕКТ г. Москва

Формат А4

Rz160 (√)

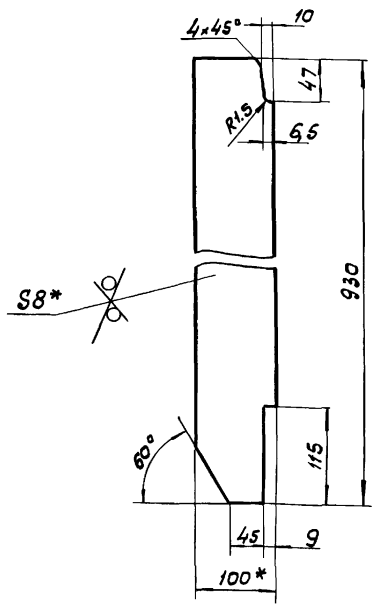

1. Размер для справок.
2. Предельные отклонения размеров ± JT14/2

Изм.	Лист	N докум.	Подп.	Дата
Разраб.		Крючкова		
Пров.		Зотова		
Т.контр.		Орлов		
Гл.инж.пр.		Блоков		
Н.контр.		Зотова		
Утв.		Авдеев		

ТМ 97.02.00. 005

Ребро

Лит.	Масса	Масшт.
Н	5,8	1:5
Лист	Листов 1	

Полоса Б-2-8х100 ГОСТ 103-76 / Ст.3 ГОСТ 535-79

Госстрой СССР СОЮЗВОДОКАНАЛПРОЕКТ г. Москва

20763-03 39 Формат А4

Альбом III

Типовые проектные решения 902-02-391.85

Инв.№ подл. | Подпись. дата | Взам. инв.№ | Инв.№ дубл. | Подпись. дата

Альбом III

902-02-391.85
Типовые проектные решения

ТМ 97.02.00.007

$R_z 160$

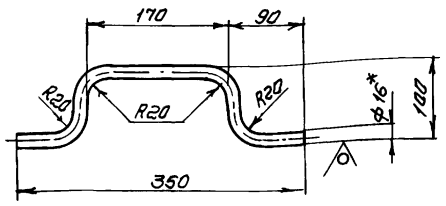

1. * Размер для справок
2. Предельные отклонения размеров $\pm \frac{JT14}{2}$
3. Развернутая длина - 470 мм

Изм.	Лист	№ докум.	Подп.	Дата
Разраб.		Крючкова		
Пров.		Зотова		
Т. контр.		Орлов		
Гл. инж. пр.		Блоков		
Н. контр.		Зотова		
Утв.		Авдеев		

ТМ 97.02.00.007

Ручка

Лит.	Масса	Масштаб
И	0.8	1:5

Лист | Листов 1

Круг $\frac{\text{Ø16 ГОСТ 2590-71}}{\text{Ст3 ГОСТ 535-79}}$

Госстрой СССР
Союзводоканалпроект
г. Москва

Формат А4

Инв. № подл. | Подпись и дата | Взам. инв. № | Инв. № дубл. | Подпись и дата

ТМ 97.02.00.008

$R_z 160$

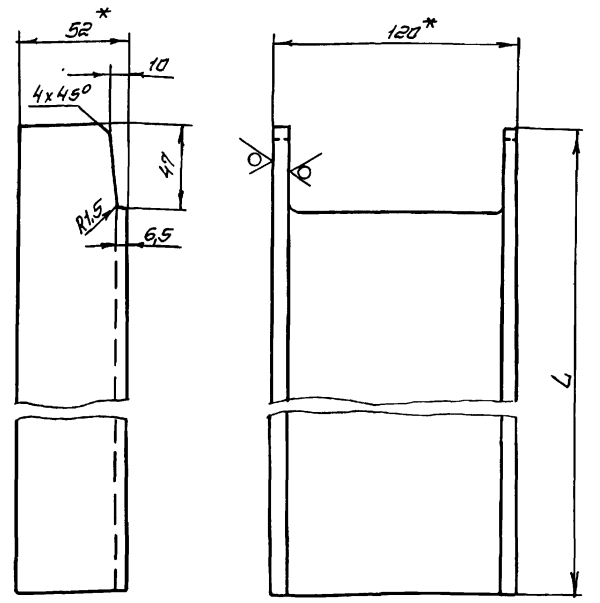

Обозначение	L	Масса
ТМ 97.02.00.008	2587	25,2
-01	3887	40,0

1.* Размер для справок.
2. Предельные отклонения размеров $\pm \frac{JT14}{2}$

Изм.	Лист	№ докум.	Подп.	Дата
Разраб.		Крючкова		
Пров.		Зотова		
Т. контр.		Орлов		
Гл. инж. пр.		Блоков		
Н. контр.		Зотова		
Утв.		Авдеев		

ТМ 97.02.00.008

Стойка

Лист	Масса	Масштаб
И	25,2	1:2

Лист | Листов 1

Швеллер 12 ГОСТ 8240-72 / Ст3 ГОСТ 535-79

Госстрой СССР
Союзводоканалпроект
г. Москва

Формат А4

Инв. № подл. | Подпись и дата | Взам. инв. № | Инв. № дубл. | Подпись и дата

ТМ 97.02.00.026

$R_z 160$

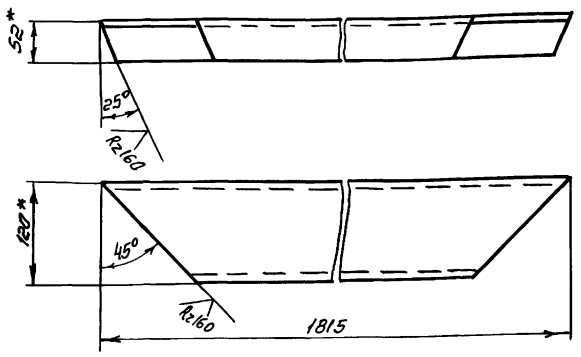

1. * Размеры для справок
2. Предельные отклонения размеров $\pm \frac{JT14}{2}$

Изм.	Лист	№ докум.	Подп.	Дата
Разраб.		Крючкова		
Пров.		Зотова		
Н. контр.		Орлов		
Гл. инж. пр.		Блоков		
Н. контр.		Зотова		
Утв.		Авдеев		

ТМ 97.02.00.026

Балка

Лит.	Масса	Масштаб
И	18.8	1:5

Лист | Листов 1

Швеллер 12 ГОСТ 8240-72 / Ст 3 ГОСТ 535-79

Госстрой СССР
Союзводоканалпроект
г. Москва

Формат А4

Инв. № подл. | Подпись и дата | Взам. инв. № | Инв. № дубл. | Подпись и дата

ТМ 97.02.00.006

$R_z 160$

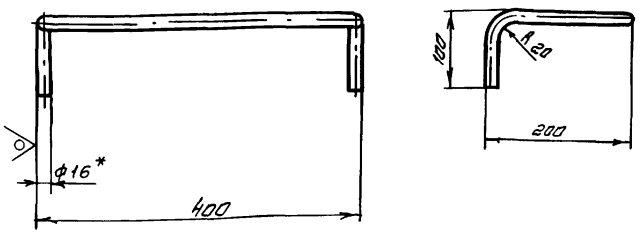

1.* Размер для справок
2. Предельные отклонения размеров $\pm \frac{JT14}{2}$
3. Развернутая длина - 960 мм.

Изм.	Лист	№ докум.	Подп.	Дата
Разраб.		Качачкова		
Пров.		Зотова		
Т. контр.		Орлов		
Гл. инж. пр.		Блоков		
Н. контр.		Зотова		
Утв.		Авдеев		

ТМ 97.02.00.006

Скоба

Лит.	Масса	Масштаб
И	1,5	1:5

Лист | Листов 1

Круг $\frac{\text{Ø16 ГОСТ 2590-71}}{\text{Ст3 ГОСТ 535-79}}$

Госстрой СССР
Союзводоканалпроект
г. Москва

20763-03 40

Копировал Синицына

Формат А4

Инв. № подл. | Подпись и дата | Взам. инв. № | Инв. № дубл. | Подпись и дата

ТМ 97.02.01.000СБ

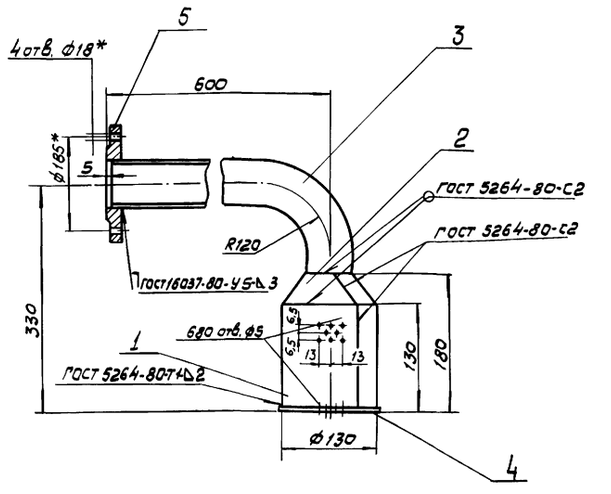

1. * Размеры для справок.
2. Предельные отклонения размеров ± JT14/2
3. Шероховатость торцев деталей без чертежа - Rz 160.

Изм.	Лист	N докум.	Подп.	Дата	ТМ 97.02.01.000СБ			
Разраб.		Крючкова			Сетка приемная Ду80	Лит	Масса	Масштаб
Пров.		Затова				Н	8,23	1:5
Т.контр.		Орлов				Лист	Листов 1	
Гл.инж.пр.		Блохов				Росстрой СССР		
Н.контр.		Затова				СОЮЗВОДОКАНАЛПРОЕКТ г. Москва		
Утв.		Авдеев						

Формат А4

ТМ 97.02.00.029

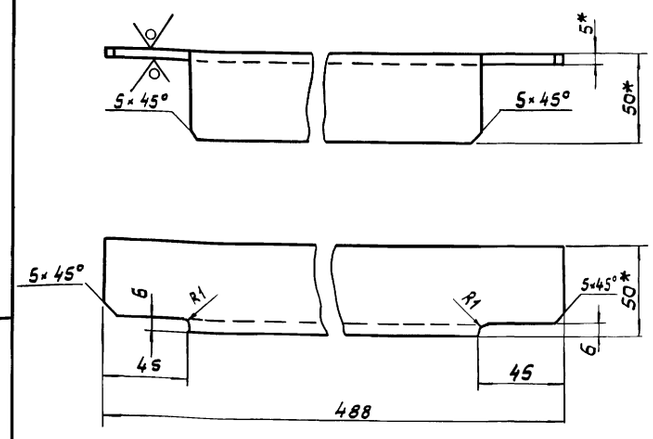

1. * Размеры для справок.
2. Предельные отклонения размеров: ± JT14/2

Изм.	Лист	N докум.	Подп.	Дата	ТМ 97.02.00.029			
Разраб.		Крючкова			Уголок	Лит	Масса	Масштаб
Пров.		Затова				Н	1,84	1:2
Т.контр.		Орлов				Лист	Листов 1	
Гл.инж.пр.		Блохов				Росстрой СССР		
Н.контр.		Затова			Уголок Б-50×50×5 ГОСТ 8509-72 / Ст.3 ГОСТ 535-79	СОЮЗВОДОКАНАЛПРОЕКТ г. Москва		
Утв.		Авдеев						

Формат А4

ТМ 97.02.00.027

ТМ 97.02.00.027

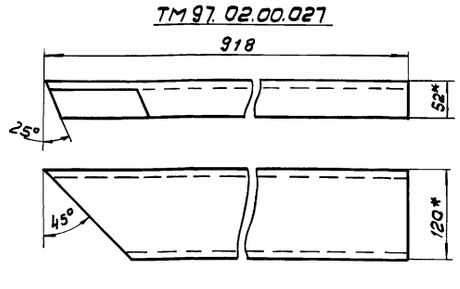

ТМ 97.02.00.027-01 - зеркальное отражение
Остальное - см. ТМ 97.02.00.027

М 1:10

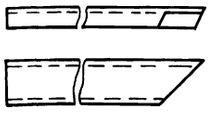

1. * Размеры для справок.
2. Предельные отклонения размеров: ± JT14/2

Изм.	Лист	N докум.	Подп.	Дата	ТМ 97.02.00 027			
Разраб.		Крючкова			Балка	Лит	Масса	Масштаб
Провер.		Затова				Н	9,5	1:5
Н.контр.		Орлов				Лист	Листов 1	
Гл.инж.пр.		Блохов				Росстрой СССР		
Н.контр.		Затова			Швеллер 12 ГОСТ 8240-72 / Ст.3 ГОСТ 535-79	СОЮЗВОДОКАНАЛПРОЕКТ г. Москва		
Утв.		Авдеев						

Формат П4.

ТМ 97.02.00.028

ТМ 97.02.00.028

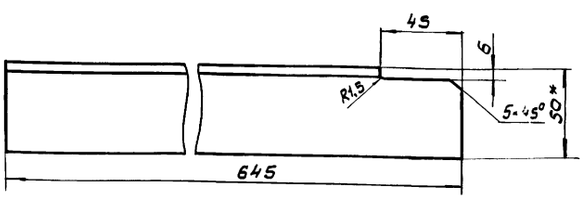

ТМ 97.02.00.028-1 - зеркальное отражение
Остальное - см. ТМ 97.02.00.028

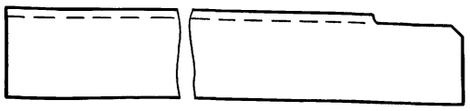

1. * Размеры для справок.
2. Предельные отклонения размеров: ± JT14/2

Изм.	Лист	N докум.	Подп.	Дата	ТМ 97.02.00 028			
Разраб.		Крючкова			Уголок	Лит	Масса	Масштаб
Пров.		Затова				Н	2,26	1:2
Н.контр.		Орлов				Лист	Листов 1	
Гл.инж.пр.		Блохов				Росстрой СССР		
Н.контр.		Затова			Уголок Б-50×50×5 ГОСТ 8509-72 / Ст.3 ГОСТ 535-79	СОЮЗВОДОКАНАЛПРОЕКТ г. Москва		
Утв.		Авдеев						

ТМ 97.03.00.000 СБ

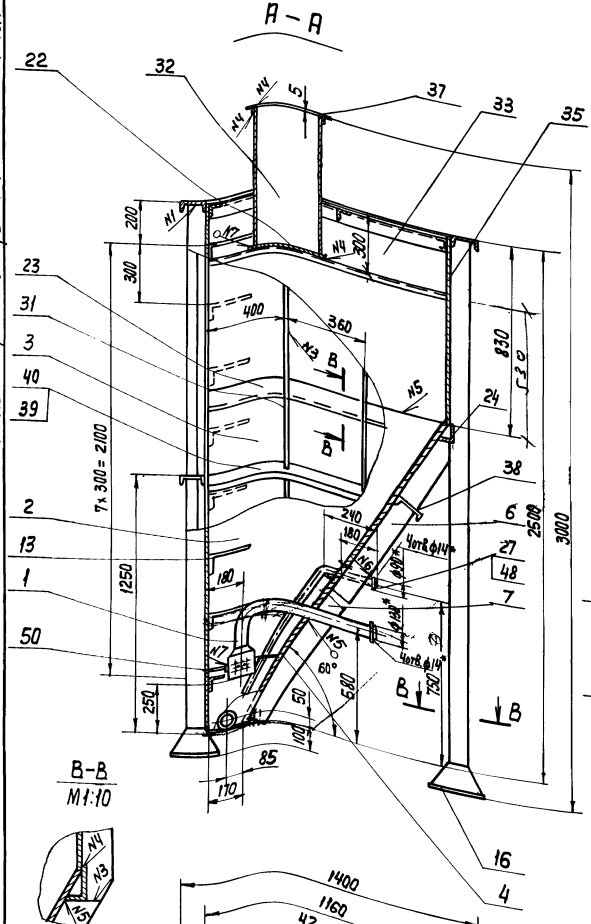

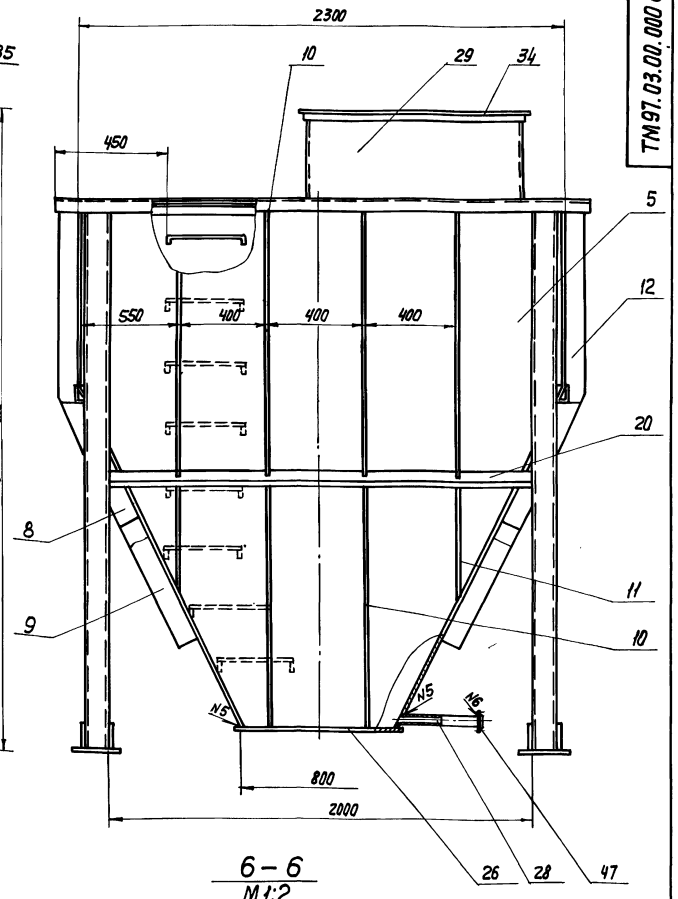

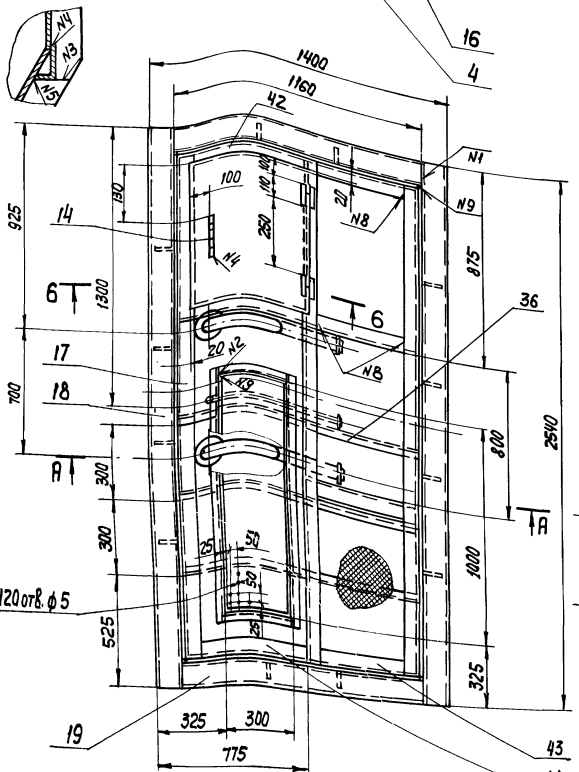

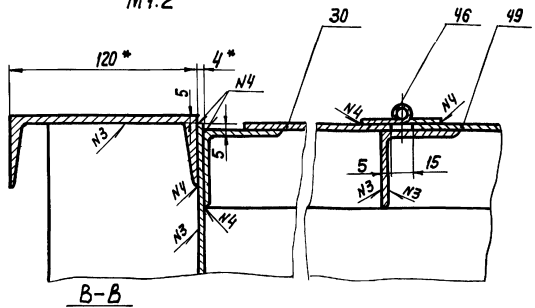

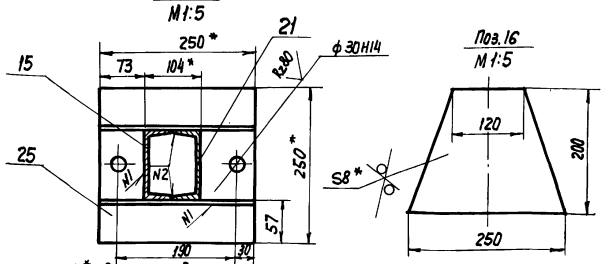

Таблица сварных швов

Номер шва	Обозначение	ГОСТ	Номер шва	Обозначение	ГОСТ
N1	Т1-△ 4	5264-80	N7	Т1 △	5264-80
N2	С2	—"—	N8	С17	—"—
N3	Т3-△ 4	—"—	N9	У4-△4	—"—
N4	Н1-△ 4	—"—			
N5	У1-△ 4	11534-75			
N6	У5 △ 4	16037-80			

1.* Размеры для справок.
2. Предельные отклонения размеров: JT14
3. Шероховатость торцев деталей без чертежа – R_z160.
4. Наружную поверхность резервуара покрыть двумя слоями, а внутреннюю пятью слоями лака ХС-76 по двум слоям грунта ХС-010 ГОСТ 9355-81
5. Резервуар проверить на герметичность методом керосиновой пробы

Изм.	Лист	N докум.	Подп.	Дата
Разраб.		Крючкова		
Пров.		Ватова		
Т. Контр.		Орлов		
Гл. инж. пр.		Блоков		
Н. Контр.		Затова		
Утв.		Авдеев		

ТМ 97.03.00.000 СБ

Резервуар приемный 25м³. Сборочный чертеж

Лит.	Масса	Масштаб
И	1320	1:15
Лист	Листов 1	

Госстрой СССР СПЕЦМОНТАЖНАЛАДПРОЕКТ г. Москва

Инв. N подл. | Подпись и дата | Взам. инв. N | Инв. N дубл. | Подпись и дата

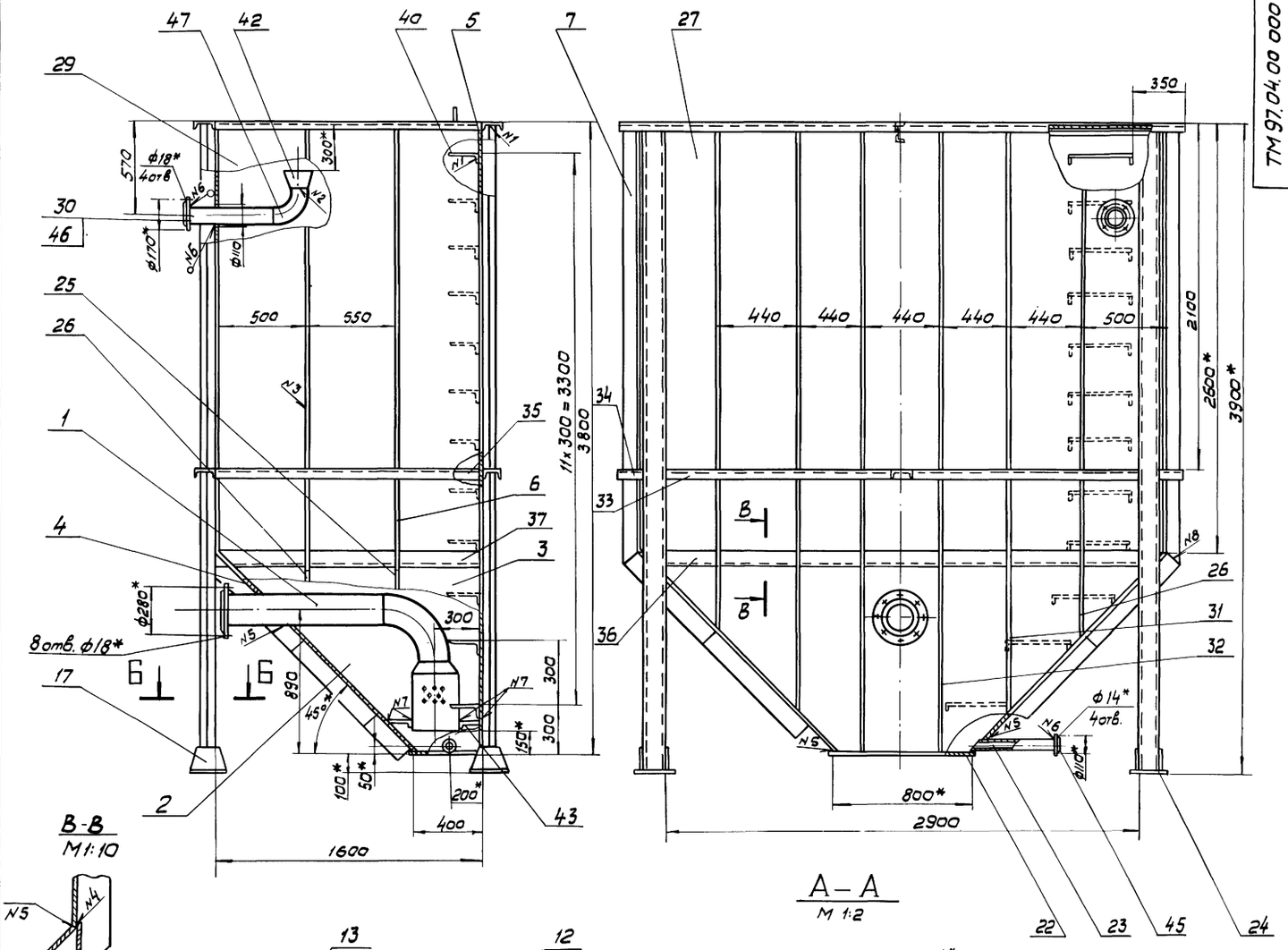

В-В
М1:10

А – А
М 1:2

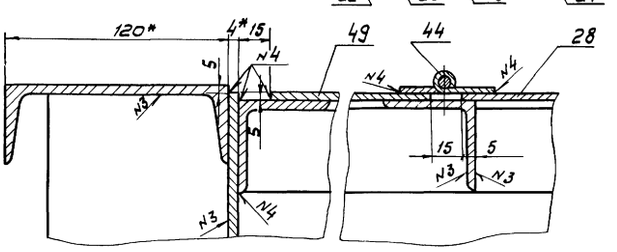

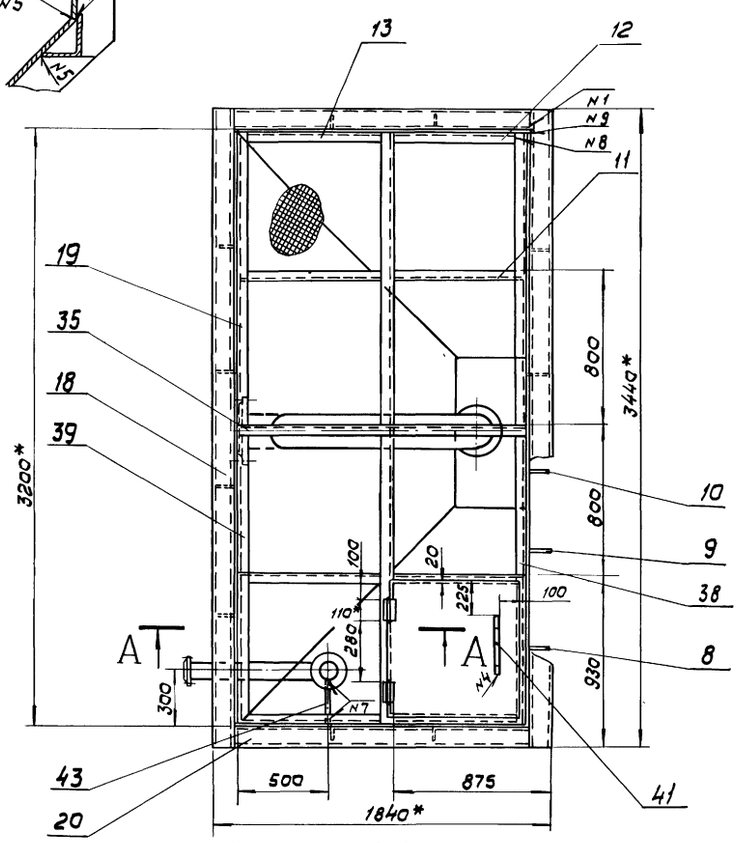

Б – Б
М 1:5

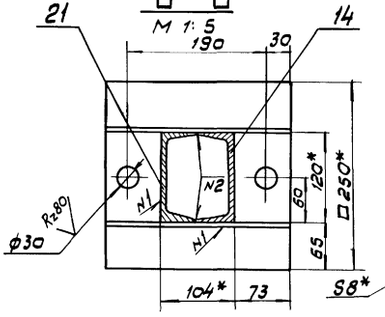

Поз. 17
М1:5

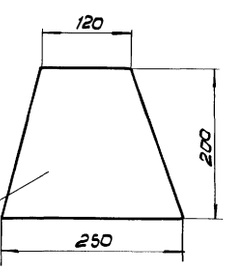

Таблица сварных швов

Номер шва	Обозначение	ГОСТ	Номер шва	Обозначение	ГОСТ
N1	Т1-△4	5264-80	N7	Т1-△2	5264-80
N2	С2	—"—	N8	С17	—"—
N3	Т3-△4	—"—	N9	У4-△4	—"—
N4	Н1-△4	—"—			
N5	У1	11534-75			
N6	У5-△4	16037-80			

Поз.42
М1:5

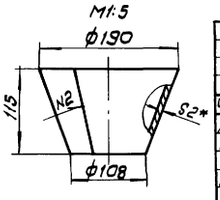

1. * Размеры для справок.
2. Предельные отклонения размеров: отверстий - H14. остальных ± JT14
3. Шероховатость торцев деталей без чертежа-Rz 160
4. Наружную поверхность резервуара покрыть двумя слоями, а внутреннюю пятью слоями лаком ХС-76 по двум слоям грунта ХС-010 ГОСТ 9355-81.
5. Резервуар проверить на герметичность методом керосиновой пробы.

Изм.	Лист	N докум.	Подп.	Дата	
Разраб.		Крючкова			
Пров.		Зотова			
Т.контр.		Орлов			
Гл.инжен.		Блохов			
Н.контр.		Зотова			
Утв.		Авдеев			

ТМ 97.04.00.000 СБ

Резервуар промывной воды 14 м³ Сварочный чертеж

Лит.	Масса	Масштаб
Н	2150	1:20

Лист	Листов 1

Госстрой СССР
СОЮЗВОДОКАНАЛПРОЕКТ
г. Москва

Альбом III

902-02-391.85 Типовые проектные решения

ТМ 97.04.00.001

Rz 160 (√)

Рис.2
Остальное-см. рис.1
М. 1:20

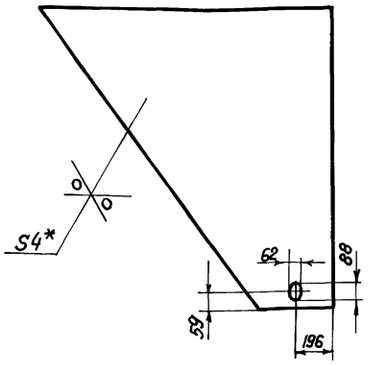

Рис.1

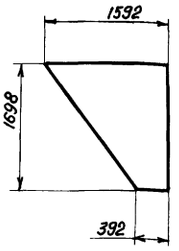

Обозначение	Рис.
ТМ 97.04.00.001	1
-01	2

1.* Размер для справок
2. Предельные отклонения размеров $\pm\frac{JT14}{2}$

Изм.	Лист	№ докум.	Подп.	Дата
Разраб.		Крючкова		
Провер.		Зотова		
Т.контр.		Орлов		
Гл.инж.пр.		Блоков		
Н.контр.		Зотова		
Утв.		Авдеев		

ТМ 97.04.00.001

Стенка

Лит.	Масса	Масштаб
И	52.3	1:50

Лист | Листов 1

Лист Б-4 ГОСТ 19903-74 / Ст.3 ГОСТ 14637-79

Госстрой СССР Союзводоканалпроект г. Москва

Формат А4

Инв.№ подл. | Подпись и дата | Взам.инв.№ | Инв.№ дубл. | Подпись и дата

ТМ 97.04.00.002

Rz 160 (√)

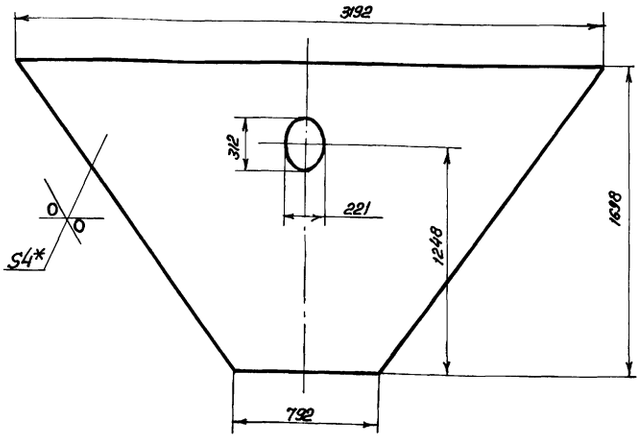

1.* Размер для справок
2. Предельные отклонения размеров $\pm\frac{JT14}{14}$

Изм.	Лист	№ докум.	Подп.	Дата
Разраб.		Крючкова		
Провер.		Зотова		
Т.контр.		Орлов		
Гл.инж.пр.		Блоков		
Н.контр.		Зотова		
Утв.		Авдеев		

ТМ 97.04.00.002

Стенка

Лит.	Масса	Масштаб
И	105	1:20

Лист | Листов 1

Лист Б-4 ГОСТ 19903-74 / Ст.3 ГОСТ 14637-79

Госстрой СССР Союзводоканалпроект г. Москва

Формат А4

Инв.№ подл. | Подпись и дата | Взам.инв.№ | Инв.№ дубл. | Подпись и дата

ТМ 97.04.00.004

Rz 160 (√)

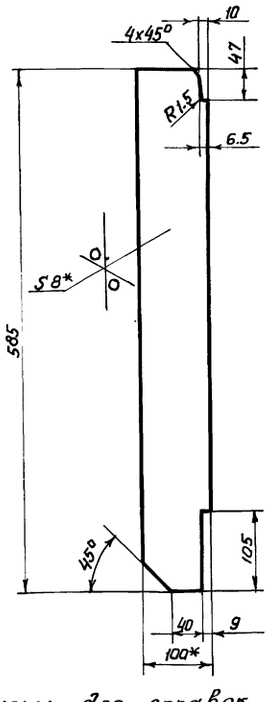

1.* Размеры для справок
2. Предельные отклонения размеров $\pm\frac{JT14}{2}$

Изм.	Лист	№ докум.	Подп.	Дата
Разраб.		Крючкова		
Пров.		Зотова		
Т.контр.		Орлов		
Гл.инж.пр.		Блоков		
Н.контр.		Зотова		
Утв.		Авдеев		

ТМ 97.04.00.004

Ребро

Лист	Масса	Масштаб
И	3.6	1:5

Лист | Листов 1

Полоса Б-2-8x100 ГОСТ 103-76 / Ст.3 ГОСТ 535-79

Госстрой СССР Союзводоканалпроект г. Москва

Формат А4

Инв.№ подл. | Подп. и дата | Взам.инв.№ | Инв.№ дубл. | Подп. и дата

ТМ 97.04.00.003

0 (√)

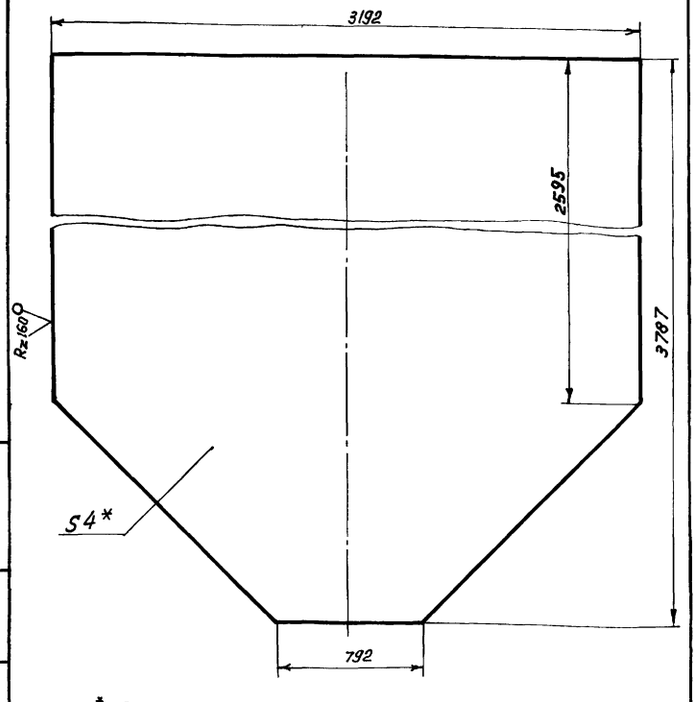

1.* Размер для справок
2. Предельные отклонения размеров $\pm\frac{JT14}{2}$

Изм.	Лист	№ докум.	Подп.	Дата
Разраб.		Крючкова		
Провер.		Зотова		
Т.контр.		Орлов		
Гл.инж.пр.		Блоков		
Н.контр.		Зотова		
Утв.		Авдеев		

ТМ 97.04.00.003

Стенка

Лит.	Масса	Масштаб
И	110	1:20

Лист | Листов 1

Лист Б-4 ГОСТ 19903-74 / Ст.3 ГОСТ 14637-79

Госстрой СССР Союзводоканалпроект г. Москва

20763 03 44 Формат А4

Инв.№ подл. | Подпись и дата | Взам.инв.№ | Инв.№ дубл. | Подпись и дата

ТМ 97.03.00.00У

Rz 160 (√)

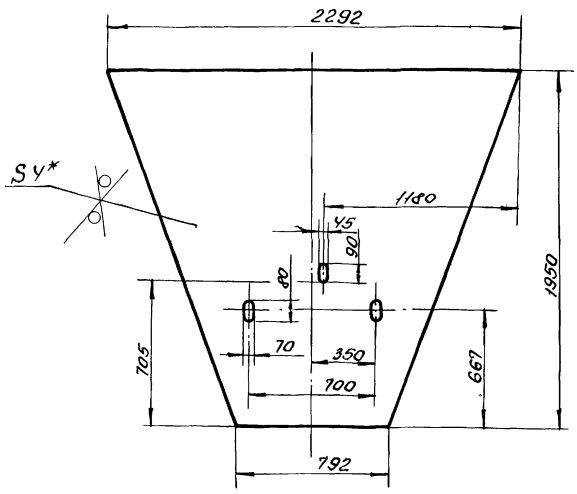

1.* Размер для справок.
2. Предельные отклонения размеров: отверстий - H14, остальных ± IT14/2

Изм.	Лист	N докум.	Подп.	Дата
Разраб.		Крючкова		
Пров.		Затова		
Т.контр.		Орлов		
ГИП		Блоков		
Н.контр.		Затова		
Утв.		Авдеев		

ТМ 97.03.00.001

Стенка

Лит	Масса	Масштаб
И	950	1:20
Лист	Листов 1	

Лист Б-У ГОСТ 19903-74
Ст3 ГОСТ 14637-79

Госстрой СССР
Союзводоканалпроект
г. Москва

Формат А4

ТМ 97.02.00.00У

Rz 160 (√)

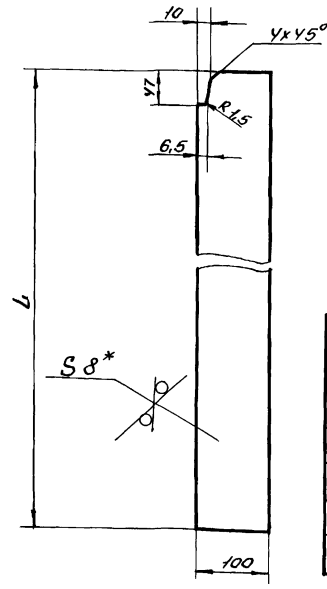

Обозначение	L	Масса
ТМ 97.02.00.00У	610	3,83
-01	1010	6,34
-02	310	1,95
-03	1030	6,5
-04	1214	7,8
-05	1775	11,14

1.* Размер для справок
2. Предельные отклонения размеров ± IT14/2

Изм.	Лист	N докум.	Подп.	Дата
Разраб.		Крючкова		
Пров.		Затова		
Т.контр.		Орлов		
ГИП		Блоков		
Н.контр.		Затова		
Утв.		Авдеев		

ТМ 97.02.00.00У.

Ребро

Лит	Масса	Масштаб
И	см. табл.	1:5
Лист	Листов 1	

Полоса Б-2-8х100 ГОСТ 103-76
Ст3 ГОСТ 535-79

Госстрой СССР
Союзводоканалпроект
г. Москва

Формат А4

ТМ 97.0У.00.007

Rz 160 (√)

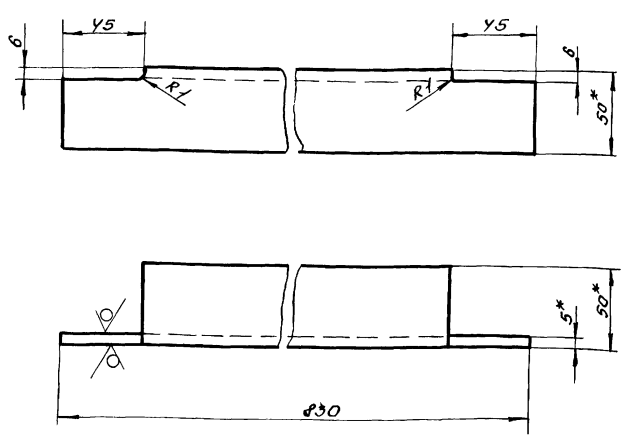

1.* Размеры для справок
2. Предельные отклонения размеров ± IT14/2

Изм.	Лист	N докум.	Подп.	Дата
Разраб.		Крючкова		
Пров.		Затова		
Т.контр.		Орлов		
ГИП		Блоков		
Н.контр.		Затова		
Утв.		Авдеев		

ТМ 97.0У.00.007

Уголок

Лит	Масса	Масштаб
И	2,96	1:2
Лист	Листов 1	

Уголок Б-50х50х5 ГОСТ 8509-72
Ст3 ГОСТ 535-79

Госстрой СССР
Союзводоканалпроект
г. Москва

Формат А4

ТМ 97.0У.00.030

Rz 160 (√)

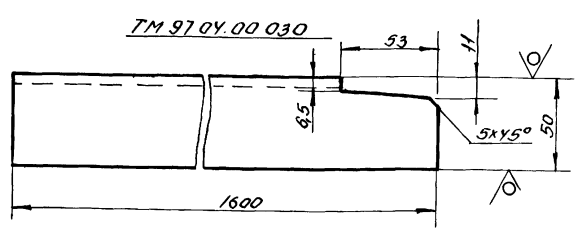

ТМ 97.0У.00.030-01 - зеркальное отражение
Остальное - см. ТМ 97.0У.00.030

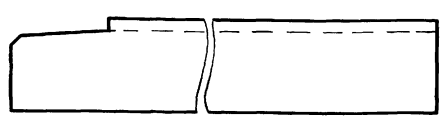

1.* Размеры для справок
2. Предельные отклонения размеров ± IT14/2

Изм.	Лист	N докум.	Подп.	Дата
Разраб.		Крючкова		
Пров.		Затова		
Т.контр.		Орлов		
ГИП		Блоков		
Н.контр.		Затова		
Утв.		Авдеев		

ТМ 97.0У.00.030

Уголок

Лит	Масса	Масштаб
И	6,0	1:2
Лист	Листов 1	

Уголок Б50х50х5 ГОСТ 8509-72
Ст3 ГОСТ 535-79

Госстрой СССР
Союзводоканалпроект
г. Москва

Альбом III

902-02-391.85 Типовые проектные решения

Инв. № подл. | Подп. и дата | Взам. инв. № | Инв. № дубл. | Подп. и дата

ТМ97.05.00.001

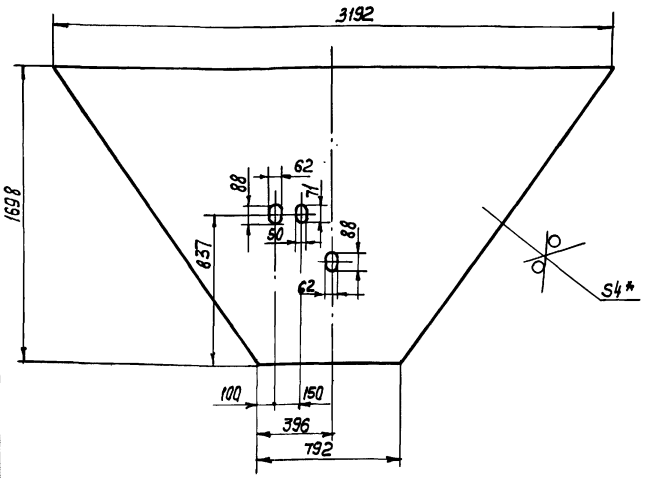

1. * Размер для справок
2. Предельные отклонения размеров $\pm \frac{JT14}{2}$

Изм.	Лист	N докум.	Подп.	Дата
Разраб.		Крючкова		
Пров.		Затова		
Т. контр.		Орлов		
Гл. инж. пр.		Блоков		
Н. контр.		Затова		
Утв.		Авдеев		

ТМ97.05.00.001 — Стенка

Лит.	Масса	Масштаб
И	105	1:20

Лист | Листов 1

Лист 6-4 ГОСТ 19903-74 / Ст.3 ГОСТ 14637-79

Госстрой СССР Союзводоканалпроект г. Москва

Формат А4

ТМ97.04.00.005

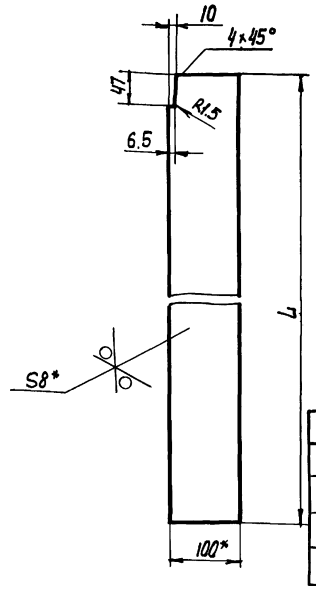

Обозначение	L	Масса
ТМ97.04.00.005	2095	13.1
-01	995	6,24
-02	1435	9
-03	1687	10,6

1. * Размеры для справок
2. Предельные отклонения размеров $\pm \frac{JT14}{2}$

Изм.	Лист	N докум.	Подп.	Дата
Разраб.		Крючкова		
Пров.		Затова		
Т. контр.		Орлов		
Гл. инж. пр.		Блоков		
Н. контр.		Затова		
Утв.		Авдеев		

ТМ97.04.00.005 — Ребро

Лит.	Масса	Масштаб
И	см. табл.	1:5

Лист | Листов 1

Полоса 5-2-В400 ГОСТ 103-76 / Ст. 3 ГОСТ 535-79

Госстрой СССР Союзводоканалпроект г. Москва

Формат А4

ТМ97.04.00.006

ТМ97.04.00.006

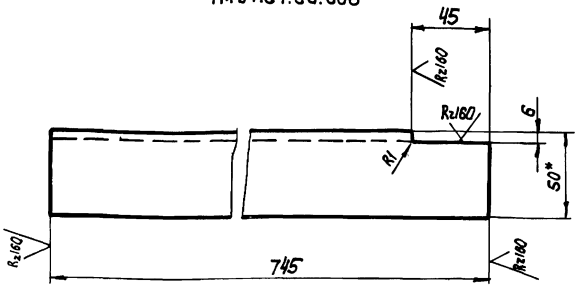

ТМ97.04.00.006-01 - зеркальное отражение
Остальное - см. ТМ97.04.00.006

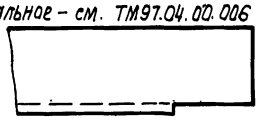

1.* Размер для справок.
2. Предельные отклонения размеров $\pm \frac{JT14}{2}$

Изм.	Лист	N докум.	Подп.	Дата
Разраб.		Крючкова		
Пров.		Затова		
Т. контр.		Орлов		
Гл. инж. пр.		Блоков		
Н. контр.		Затова		
Утв.		Авдеев		

ТМ97.04.00.006 — Уголок

Лит.	Масса	Масштаб
И	2,73	1:2

Лист | Листов 1

Уголок Б 50×50×5 ГОСТ 8509-72 / Ст.3 ГОСТ 535-79

Госстрой СССР Союзводоканалпроект г. Москва

Формат А4

ТМ97.04.01.000СБ

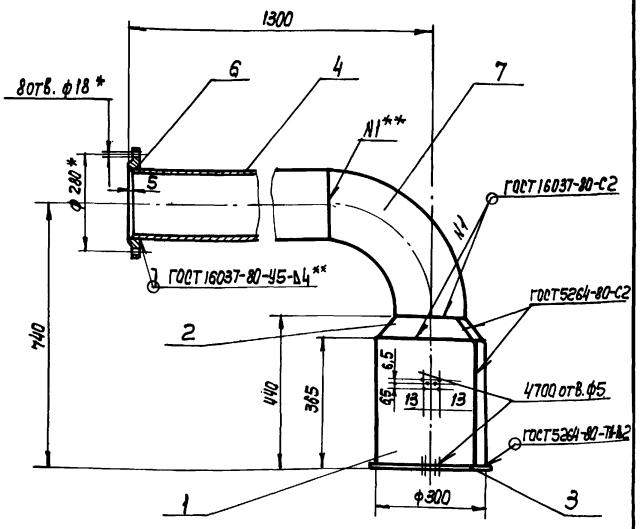

1.* Размеры для справок.
2.** сварку произвести в резервуаре при монтаже.
3. Предельные отклонения размеров $\pm \frac{JT14}{2}$
4. Шероховатость торцев деталей без чертежа - R_z 160.

Изм.	Лист	N докум.	Подп.	Дата
Разраб.		Крючкова		
Пров.		Затова		
Т. контр.		Орлов		
Гл. инж. пр.		Блоков		
Н. контр.		Затова		
Утв.		Авдеев		

ТМ97.04.01.000 СБ — Сетка приемная Ду200 сварочный чертеж

Лит.	Масса	Масштаб
И	65	1:10

Лист | Листов 1

Госстрой СССР Союзводоканалпроект г. Москва

20763-03 46

Формат А4

Альбом III

Типовые проектные решения 902-02-591.85

ТМ 97.05.00.000 СБ

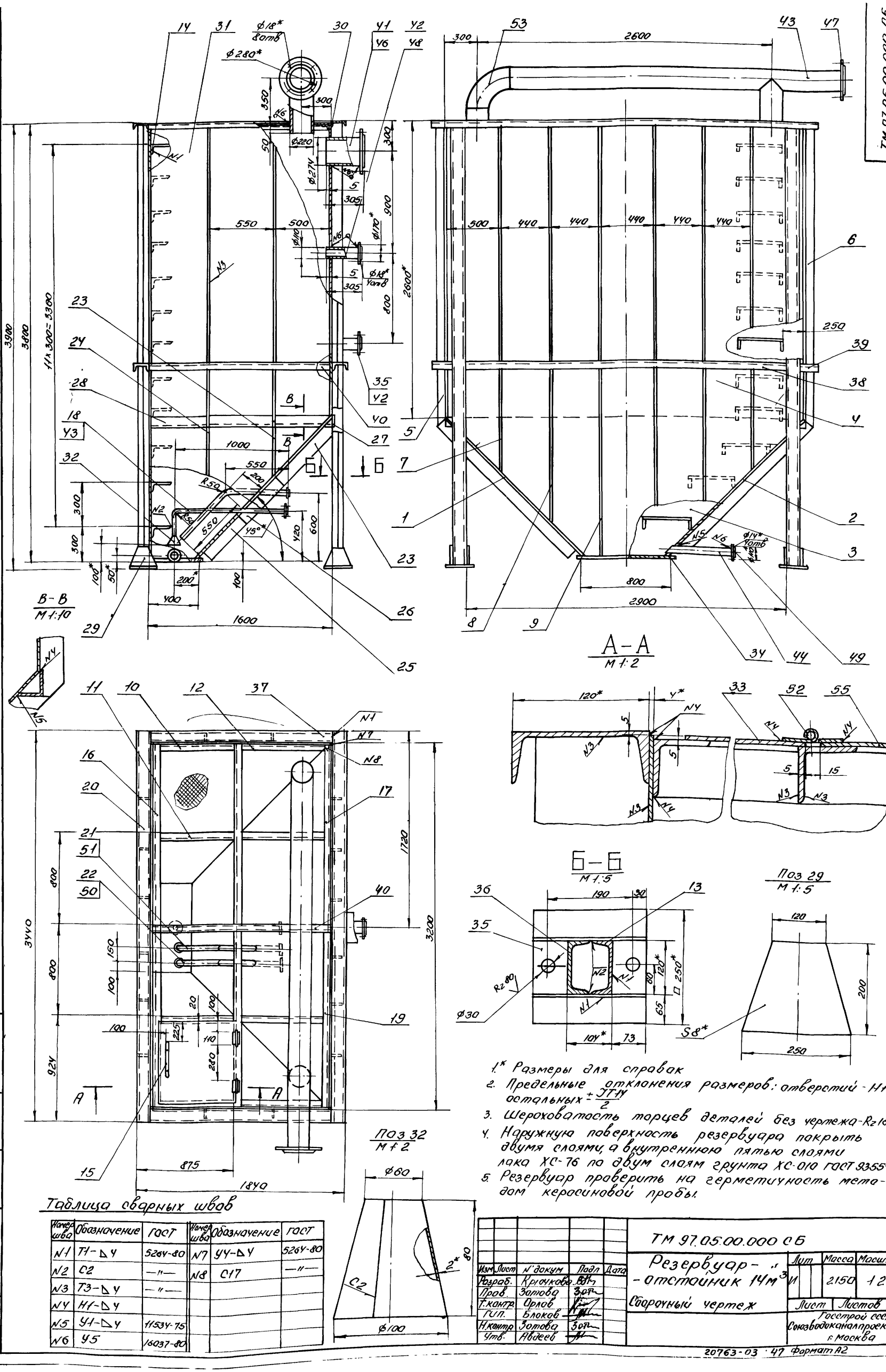

Таблица сварных швов

Номер шва	Обозначение	ГОСТ	Номер шва	Обозначение	ГОСТ
N1	Т1-△4	5264-80	N7	У4-△4	5264-80
N2	С2	—"—	N8	С17	—"—
N3	Т3-△4	—"—			
N4	Н1-△4				
N5	У1-△4	11534-75			
N6	У5	16037-80			

1.* Размеры для справок

2. Предельные отклонения размеров: отверстий - H14, остальных ± IT14/2

3. Шероховатость торцев деталей без чертежа - Rz 160

4. Наружную поверхность резервуара покрыть двумя слоями, а внутреннюю пятью слоями лака ХС-76 по двум слоям грунта ХС-010 ГОСТ 9355-81

5. Резервуар проверить на герметичность методом керосиновой пробы.

Изм.	Лист	N докум.	Подп.	Дата
Разраб.		Крючкова		
Пров.		Затова		
Т.контр.		Орлов		
ГИП.		Блоков		
Н.контр.		Затова		
Утв.		Авдеев		

ТМ 97.05.00.000 СБ

Резервуар - отстойник 14 м³

Сварочный чертеж

Лит	Масса	Масштаб
И1	2150	1:20
Лист	Листов 1	

Госстрой СССР Союзводоканалпроект г. Москва

Инв. № подл. | Подп. и дата | Взам. инв. № | Инв. № дубл. | Подп. и дата

20763-03 47 Формат А2

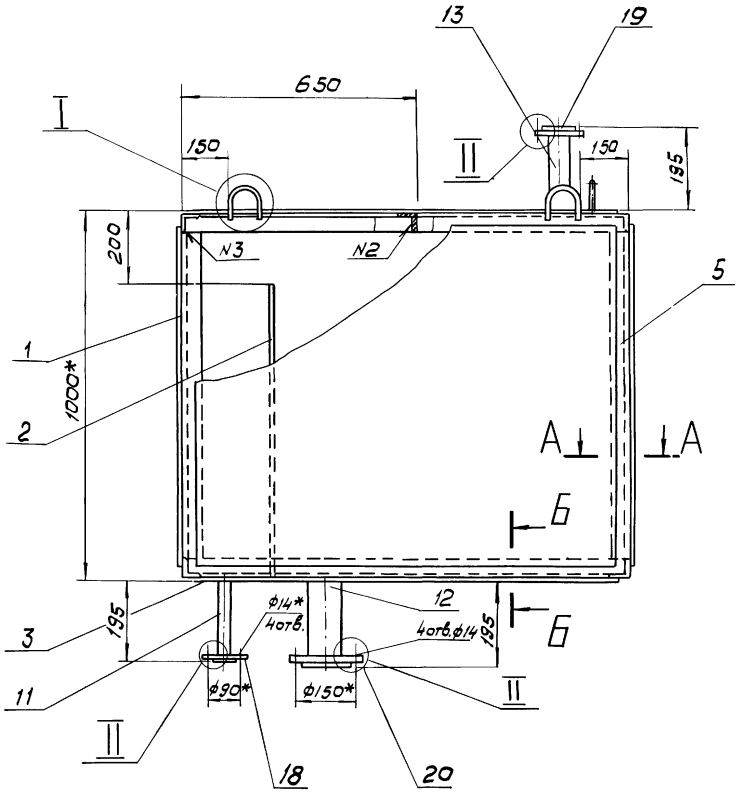

I
М1:2

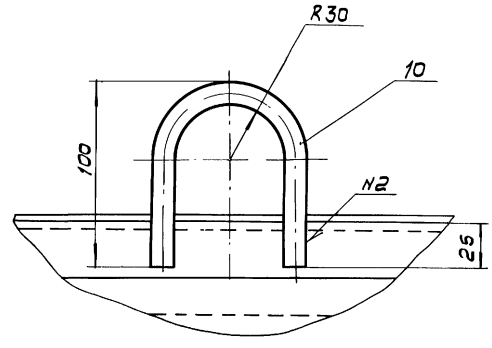

А - А
М1:2

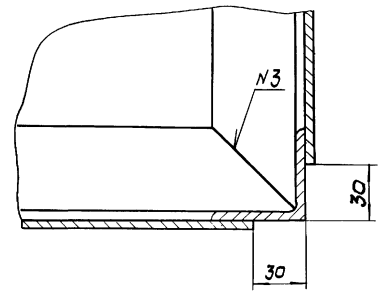

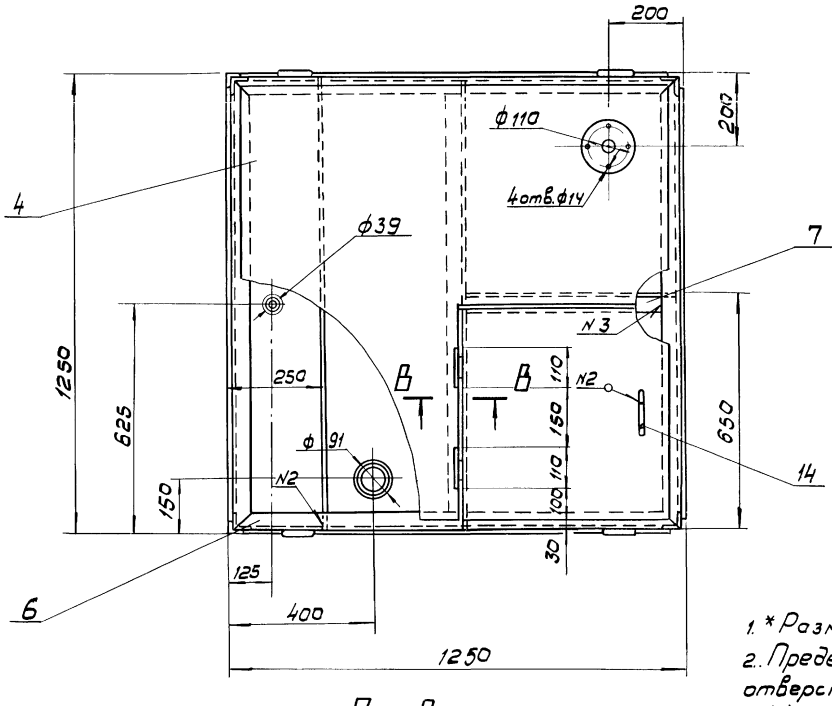

Б - Б
М 1:2

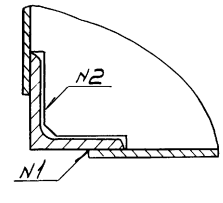

II
М1:2

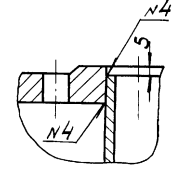

В - В
М1:2

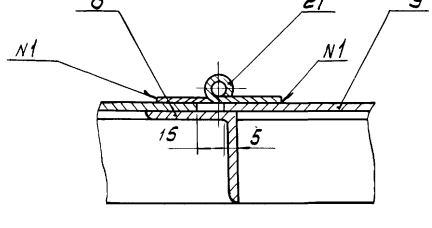

Таблица сварных швов

N шва	Обозначение	ГОСТ
N1	Н1-△3▭	5264-80
N2	Т3-△3	"
N3	С17	"
N4	У5-△3	16037-80

1. *Размер для справок.
2. Предельные отклонения размеров: отверстий Н14 остальных $\pm \frac{IT14}{2}$
3. Шероховатость торцев деталей - Rz160
4. Наружную поверхность резервуара покрыть двумя слоями, а внутреннюю пятью слоями лака ХС-76 по двум слоям грунта ХС-010 ГОСТ 9355-81.
5. Резервуар проверить на герметичность методом керосиновой пробы.

Изм.	Лист	N докум.	Подп.	Дата
Разраб.		Миловзорова		
Пров.		Затова		
Т.контр.		Орлов		
ГИП		Блохов		
Н.контр.		Затова		
Утв.		Авдеев		

ТМ97.06.00.000 СБ

Резервуар-воздухоотделитель 1м³
Сварочный чертеж

Лит	Масса	Масшт.
И	350	1:10

Лист | Листов 1

Госстрой СССР
СОЮЗВОДОКАНАЛПРОЕКТ
г. Москва

Инв.N подл. | Подпись и дата | Взам.инв.N | Инв.N дубл. | Подпись и дата

ТМ 97.06.00.008

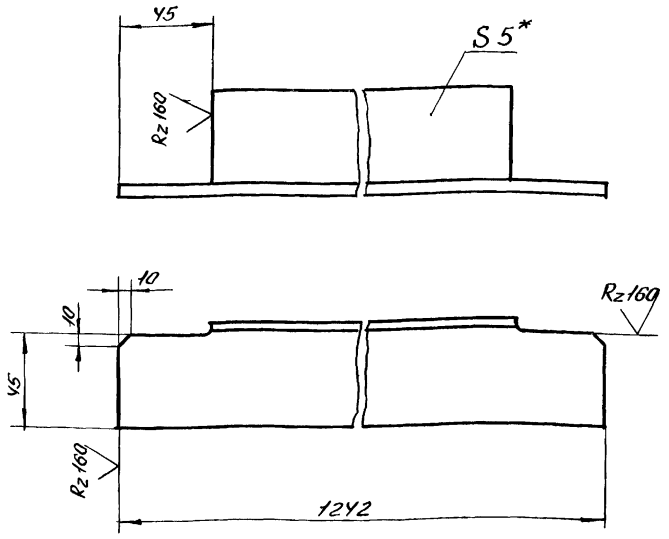

1.* Размер для справок

2. Предельные отклонения размеров:
$\pm \frac{JT14}{2}$

Изм	Лист	N докум.	Подп.	Дата
Разраб.		Милованова		
Провер.		Затова		
Т.контр.		Орлов		
ГИП		Блоков		
Н.контр.		Затова		
Утв.		Авдеев		

Уголок

Лит	Масса	Масштаб
И	4,5	1:2
Лист	Листов 1	

Уголок Б-50х50х5 ГОСТ 8509-72 / Ст3 ГОСТ 535-79

Госстрой СССР Союзводоканалпроект г. Москва

Формат А4

ТМ 97.06.00.002

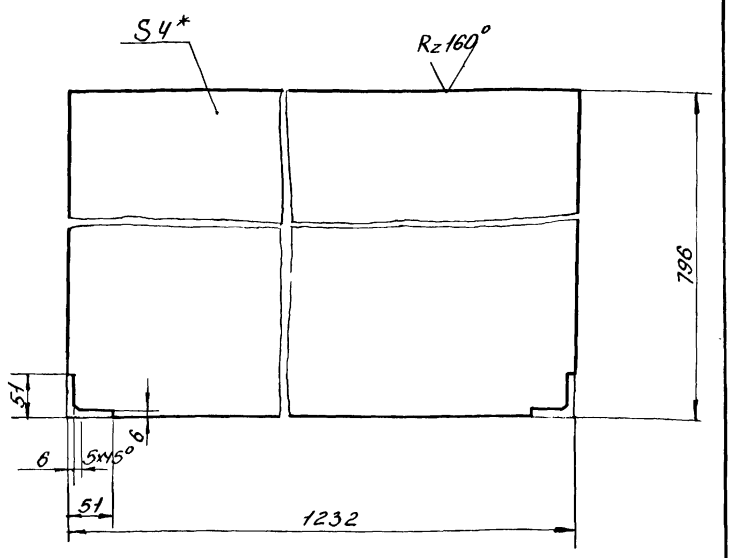

1.* Размер для справок

2. Предельные отклонения размеров.
$\pm \frac{JT14}{2}$

Изм	Лист	N докум.	Подп.	Дата
Разраб.		Милованова		
Провер.		Затова		
Т.контр.		Орлов		
ГИП		Блоков		
Н.контр.		Затова		
Утв.		Авдеев		

Перегородка

Лит	Масса	Масштаб
И	31	1:5
Лист	Листов 1	

Лист Б-У ГОСТ 19903-74 / Ст3 ГОСТ 14637-79

Госстрой СССР Союзводоканалпроект г. Москва

Формат А4

Инв. N подл. | Подпись и дата | Взам. инв. N | Инв. N дубл. | Подпись и дата

ТМ 97.06.00.007

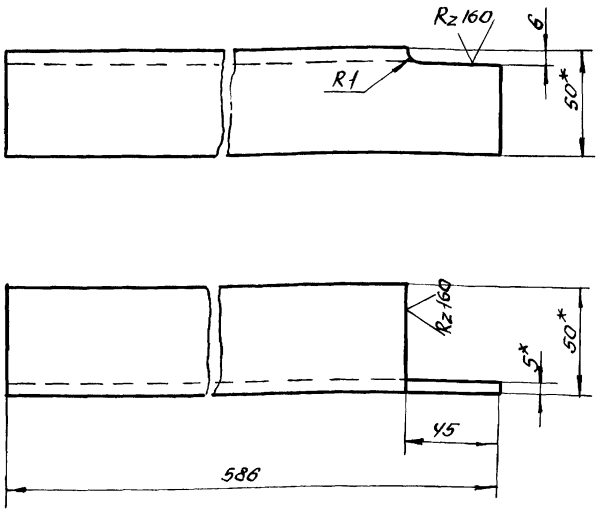

1.* Размеры для справок

2. Предельные отклонения размеров:
$\pm \frac{JT14}{2}$

Изм	Лист	N докум.	Подп.	Дата
Разраб.		Милованова		
Провер.		Затова		
Т.контр.		Орлов		
ГИП.		Блоков		
Н.контр.		Затова		
Утв.		Авдеев		

Уголок

Лит	Масса	Масштаб
И	2,2	1:2
Лист	Листов 1	

Уголок Б-50х50х5 ГОСТ 8509-72 / Ст3 ГОСТ 535-79

Госстрой СССР Союзводоканалпроект г. Москва

Формат А4

gost.e-ecolog.ru

ТМ 97.06.00.00У

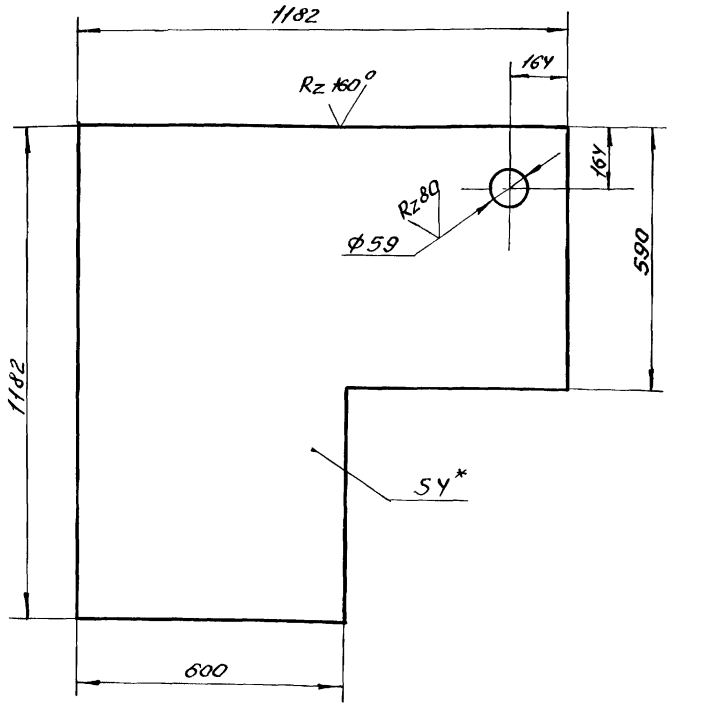

1.* Размер для справок

2. Предельные отклонения размеров отверстий Н14, остальных $\pm \frac{JT14}{2}$

Изм	Лист	N докум.	Подп.	Дата
Разраб.		Милованова		
Провер.		Затова		
Т.контр.		Орлов		
ГИП.		Блоков		
Н.контр.		Затова		
Утв.		Авдеев		

Лист

Лит	Масса	Масштаб
И	33	1:10
Лист	Листов 1	

Лист Б-У ГОСТ 19903-74 / Ст3 ГОСТ 14637-79

Госстрой СССР Союзводоканалпроект г. Москва

20763-03 (4)

Инв. N подл. | Подпись и дата | Взам. инв. N | Инв. N дубл. | Подпись и дата