ТИПОВОЙ ПРОЕКТ
902-2-268

АЭРОТЕНКИ-СМЕСИТЕЛИ ТРЕХКОРИДОРНЫЕ С РАЗМЕРАМИ КОРИДОРА 6×5×42 м ИЗ СБОРНОГО ЖЕЛЕЗОБЕТОНА

СОСТАВ ПРОЕКТА

Альбом I	Архитектурно-строительные чертежи двухсекционного аэротенка-смесителя
Альбом II	Архитектурно-строительные чертежи трехсекционного аэротенка-смесителя
Альбом III	Архитектурно-строительные чертежи четырехсекционного аэротенка-смесителя
Альбом IV	Узлы и детали, монолитные участки стен камеры распределения ила
Альбом V	Сборные железобетонные элементы
Альбом VI	Металлические конструкции
Альбом VII	Технологическая и сантехническая части
Альбом VIII	Нестандартизированное оборудование
Альбом IX	Электротехническая часть
Альбом X	Сметы
Альбом XI	Заказные спецификации

Примененные типовые конструкции

Серия 3901-8 выпуск 6 – Щитовые затворы 600×900
выпуск 5 – Щитовые затворы 450×600

АЛЬБОМ VIII

14106-08
ЦЕНА 0-90

Разработан
институтом Союзводоканалпроект
при участии ЦНИИпромзданий

Утвержден Главпромстройпроектом
Госстроя СССР протокол от 9 декабря 1975 г.
Введен в действие
в/о Союзводоканалниипроект
с 5 ноября 1976 г.
приказ № 265 от 26 октября 1976 г.

gost.e-ecolog.ru

ЦЕНТРАЛЬНЫЙ ИНСТИТУТ ТИПОВОГО ПРОЕКТИРОВАНИЯ
ГОССТРОЯ СССР

Москва, А-445 Смольная ул 22

Сдано в печать 1976 года

Заказ № 10746 Тираж 800 экз

СОДЕРЖАНИЕ АЛЬБОМА

Наименование	Обозначение	№ стр.
Содержание альбома		1
Спецификации		2÷4
Затвор-водослив 450×350 Сборочный чертеж	ТМ31.01.00.00 СБ	5
Рама. Сборочный чертеж	ТМ31.01.01.00 СБ	6
Щит. Сборочный чертеж	ТМ31.01.02.00 СБ	6
Маховик. Сборочный чертеж	ТМ31.01.03.00 СБ	7
Гайка подъемная	ТМ31.01.00.01	7
Фланец верхний	ТМ31.01.00.02	7
Фланец нижний	ТМ31.01.00.03	7
Винт	ТМ31.01.00.04	8
Винт	ТМ31.01.00.04-01	8
Линейка	ТМ31.01.00.05	8
Стрелка	ТМ31.01.00.06	8
Уголок	ТМ31.01.00.07	8
Затвор щитовой 300×250 Сборочный чертеж	ТМ31.02.00.00 СБ	9
Рама. Сборочный чертеж	ТМ31.02.01.00 СБ	10
Щит Сборочный чертеж	ТМ31.02.02.00 СБ	10
Ушко	ТМ31.02.02.01	10
Брызгалка центробежная ф 19 Сборочный чертеж	ТМ31.03.00.00 СБ	11
Сопло	ТМ31.03.00.01	11
Корпус	ТМ31.03.00.02	11
Камера распределения или №1 Чаша распределительная Сборочный чертеж	ТМ31.04.00.00 СБ	12
Камера распределения или №2 Чаша распределительная Сборочный чертеж	ТМ31.05.00.00 СБ	13

Формат	Зона	Поз.	Обозначение	Наименование	Кол.	Примечание
				Документация		
12			ТМ31.01.01.00 СБ	Сборочный чертеж		
				Материалы		
		1		Уголок Б-50х50х5 ГОСТ 8509-72 / Ст.3 ГОСТ 535-58	1.2	кг
		2		Уголок Б-50х50х5 ГОСТ 8509-72 / Ст.3 ГОСТ 535-58	4.22	кг
		3		Уголок Б-50х50х5 ГОСТ 8509-72 / Ст.3 ГОСТ 535-58	13.9	кг
		4		Уголок Б-45х28х4 ГОСТ 8510-72 / Ст.3 ГОСТ 535-58	5.6	кг
		5		Полоса 5х50 ГОСТ 103-57 / Ст.3 ГОСТ 535-58	1.8	кг
		6		Полоса 5х50 ГОСТ 103-57 / Ст.3 ГОСТ 535-58	1.14	кг

Подп. и дата | Инв. № дубл. | Взам. инв. № | Подп. и дата | Инв. № подл.

Изм.	Лист	N докум.	Подп.	Дата
Разраб.		Волков		
Провер.		Бортник		
Рук. гр.		Годзишевская		
Гл. инж. пр.		Блоков		
Нач. отд.		Авдеев		

ТМ31.01.01.00

Рама

Лит.	Лист	Листов
		1

Союзводоканалпроект г. Москва

Формат 11

Формат	Зона	Поз.	Обозначение	Наименование	Кол.	Примечание
				Документация		
12			ТМ31.01.02.00 СБ	Сборочный чертеж		
				Детали		
11	1		ТМ31.02.02.01	Ушко	2	
54	2		ТМ31.01.02.01	Щит		
				Лист S ГОСТ 19903-74 / Ст.3 ГОСТ 14637-69		
				875В7х540В7	1	11.9кг

Подп. и дата | Инв. № дубл. | Взам. инв. № | Подп. и дата | Инв. № подл.

Изм.	Лист	N докум.	Подп.	Дата
Разраб.		Волков		
Провер.		Бортник		
Рук. гр.		Годзишевская		
Гл. инж. пр.		Блоков		
Нач. отд.		Авдеев		

ТМ31.01.02.00

Щит

Лит.	Лист	Листов
		1

Союзводоканалпроект г. Москва

Формат 11

Формат	Зона	Поз.	Обозначение	Наименование	Кол.	Примечание
		15		Шайба 12.01.01.9 ГОСТ 11371-68	2	
		16		Ось 22-12Х5х40. Хр20 ГОСТ 9650-71	1	
		17		Шайба 2-12.01.01.9 ГОСТ 9649-69	1	
		18		Шплинт 2.5х20-011 ГОСТ 397-66	1	

Изм.	Лист	N докум.	Подп.	Дата

ТМ31.01.00.00

Лист 2

Формат 11

Формат	Зона	Поз.	Обозначение	Наименование	Кол.	Примечание
				Документация		
22			ТМ31.01.00.00 СБ	Сборочный чертеж		
				Сборочные единицы		
11		1	ТМ31.01.01.00	Рама	1	
11		2	ТМ31.01.02.00	Щит	1	
11		3	ТМ31.01.03.00	Маховик	1	
				Детали		
11		4	ТМ31.01.00.01	Гайка подъемная	1	
11		5	ТМ31.01.00.02	Фланец верхний	1	
11		6	ТМ31.01.00.03	Фланец нижний	1	
11		7	ТМ31.01.00.04	Винт	1	
11		8	ТМ31.01.00.05	Линейка	1	
11		9	ТМ31.01.00.06	Стрелка	1	
11		10	ТМ31.01.00.07	Уголок	1	
				Стандартные изделия		
				Болты ГОСТ 7798-70		
		11		М8х20.58.01.12	1	
		12		М12х50.58.01.12	4	
				Гайки ГОСТ 5915-70		
		13		М8.5.01 12	1	
		14		М12.5.01 12	4	

Подп. и дата | Инв. № дубл. | Взам. инв. № | Подп. и дата | Инв. № подл.

Изм.	Лист	N докум.	Подп.	Дата
Разраб.		Волков		
Провер.		Бортник		
Рук. гр.		Годзишевская		
Гл. инж. пр.		Блоков		
Нач. отд.		Авдеев		

ТМ31.01.00.00

Затвор - Водослив 450х350

Лит.	Лист	Листов
	1	2

Союзводоканалпроект г. Москва

Формат 11

Формат	Зона	Поз.	Обозначение	Наименование	Кол.	Примечание
				Документация		
12			ТМ 31.02.01.00 СБ	Сборочный чертеж		
				Материалы		
		1		Уголок Б-50×50×5 ГОСТ 8509-72 / Ст.3 ГОСТ 535-58	1.2	кг
		2		Уголок Б-50×50×5 ГОСТ 8509-72 / Ст.3 ГОСТ 535-58	3.2	кг
		3		Уголок Б-50×50×5 ГОСТ 8509-72 / Ст.3 ГОСТ 535-58	13.9	кг
		4		Уголок Б-45×28×4 ГОСТ 8510-72 / Ст.3 ГОСТ 535-58	3.1	кг
		5		Полоса 5×50 ГОСТ 103-57 / Ст.3 ГОСТ 535-58	0.6	кг
		6		Полоса 5×50 ГОСТ 103-57 / Ст.3 ГОСТ 535-58	0,85	кг

Изм.	Лист	N докум.	Подп.	Дата	ТМ 31.02.01.00		
Разраб.		Волков			Рама	Лит.	Лист 1	Листов 1
Провер.		Бортник				СОЮЗВОДОКАНАЛПРОЕКТ г. Москва	
Рук. гр.		Годзишевская					
Гл. инж. пр.		Блоков					
Нач. отд.		А.Вдеев					

Формат 11

Формат	Зона	Поз.	Обозначение	Наименование	Кол.	Примечание
				Документация		
11			ТМ 31.02.02.00 СБ	Сборочный чертеж		
				Детали		
11		1	ТМ 31.02.02.01	Ушко	2	
Б.Ч		2	ТМ 31.02.02.02	Щит		
				Лист 5 ГОСТ 19903-74 / Ст.3 ГОСТ 14637-69		
				310 В7 × 390 В7	1	4.8 кг

Изм.	Лист	N докум.	Подп.	Дата	ТМ31.02.02.00		
Разраб.		Волков			Щит	Лит.	Лист	Листов 1
Провер.		Бортник				Союзводоканалпроект г. Москва	
Рук. гр.		Годзишевская					
Гл. инж. пр.		Блоков					
Нач. отд.		А.Вдеев					

Подп. и дата | Инв. N дубл. | Взам. инв. N | Подп. и дата | Инв. N подл.

Формат 11

Формат	Зона	Поз.	Обозначение	Наименование	Кол.	Примечание
				Документация		
22			ТМ 31.02.00.00 СБ	Сборочный чертеж		
				Сборочные единицы		
11		1	ТМ 31.02.01.00	Рама	1	
11		2	ТМ 31.02.02.00	Щит	1	
11		3	ТМ 31.01.03.00	Маховик	1	
				Детали		
11		4	ТМ 31.01.00.01	Гайка подъемная	1	
11		5	ТМ.31.01.00.02	Фланец верхний	1	
11		6	ТМ 31.01.00.03	Фланец нижний	1	
11		7	ТМ 31.01.00.04-01	Винт	1	
				Стандартные изделия		
				Болт М12×50.58.01 12 ГОСТ 7798-70	2	
				Гайка М12.5.01 12 ГОСТ 5915-70	2	
				Шайба 12.01 01.9 ГОСТ 11371-68	2	
				Ось 22-12Х18Н10Т×40, Хр. 20 ГОСТ 9650-71	1	
				Шайба 2-12.01.01.9 ГОСТ 9649-69	1	
				Шплинт 2.5×20-011 ГОСТ 397-66	1	

Изм.	Лист	N докум.	Подп.	Дата	ТМ 31.02.00.00		
Разраб.		Волков			Затвор щитовой 300×250	Лит.	Лист	Листов 1
Провер.		Бортник				СОЮЗВОДОКАНАЛПРОЕКТ г. Москва	
Рук. гр.		Годзишевская					
Гл. инж. пр.		Блоков					
Нач. отд.		А.Вдеев					

Формат 11

Формат	Зона	Поз.	Обозначение	Наименование	Кол.	Примечание
				Документация		
11			ТМ 31.01.03.00 СБ	Сборочный чертеж		
				Материалы		
		1		Труба 10 ГОСТ 3262-62	0.8	кг
		2		Труба 10 ГОСТ 3262-62	0.1	кг
		3		Круг 60 ГОСТ 2590-71 / Ст.3 ГОСТ 535-58	0.5	кг

Изм.	Лист	N докум.	Подп.	Дата	ТМ31.01.03.00		
Разраб.		Волков			Маховик	Лит.	Лист	Листов 1
Провер.		Бортник				Союзводоканалпроект г. Москва	
Рук. гр.		Годзишевская					
Гл. инж. пр.		Блоков					
Нач. отд.		А.Вдеев					

Подп. и дата | Инв. N дубл. | Взам. инв. N | Подп. и дата | Инв. N подл.

Формат	Зона	Поз.	Обозначение	Наименование	Кол.	Примечание
				Документация		
12			ТМ 31.05.00.00 СБ	Сборочный чертеж		
				Материалы		
		1		Лист 6 ГОСТ 19903-74 / Ст.3 ГОСТ 14637-69	16.5	кг
		2		Лист 6 ГОСТ 19903-74 / Ст.3 ГОСТ 14637-69	33.6	кг
		3		Лист 6 ГОСТ 19903-74 / Ст.3 ГОСТ 14637-69	64.9	кг
		4		Лист 6 ГОСТ 19903-74 / Ст.3 ГОСТ 14637-69	33.3	кг
		5		Лист 6 ГОСТ 19903-74 / Ст.3 ГОСТ 14637-69	22.0	кг
		6		Лист 6 ГОСТ 19903-74 / Ст.3 ГОСТ 14637-69	53.5	кг
		7		Лист 6 ГОСТ 19903-74 / Ст.3 ГОСТ 14637-69	5.6	кг
		8		Труба 530×6 Ст.3-А ГОСТ 10704-63	38.8	кг

Изм.	Лист	N докум.	Подп.	Дата
Разраб.		Волков		
Провер.		Бартник		
Рук. гр.		Годзишевская		
Гл. инж. пр.		Блоков		
Нач. отд.		Авдеев		

ТМ31.05.00.00

Камера распределения или №2

Чаша распределительная

Лит.	Лист	Листов
		1

СОЮЗВОДОКАНАЛПРОЕКТ г. Москва

Формат 11

Формат	Зона	Поз.	Обозначение	Наименование	Кол.	Примечание
				Документация		
12			ТМ 31.04.00.00 СБ	Сборочный чертеж		
				Материал		
		1		Лист 6 ГОСТ 19903-74 / Ст.3 ГОСТ 14637-69	13.4	кг
		2		Лист 6 ГОСТ 19903-74 / Ст.3 ГОСТ 14637-69	26.9	кг
		3		Лист 6 ГОСТ 19903-74 / Ст.3 ГОСТ 14637-69	40.2	кг
		4		Лист 6 ГОСТ 19903-74 / Ст.3 ГОСТ 14637-69	27.2	кг
		5		Лист 6 ГОСТ 19903-74 / Ст.3 ГОСТ 14637-69	18.8	кг
		6		Лист 6 ГОСТ 19903-74 / Ст.3 ГОСТ 14637-69	39.3	кг
		7		Лист 6 ГОСТ 19903-74 / Ст.3 ГОСТ 14637-69	3.8	кг
		8		Труба 426×6 ст.3-А ГОСТ 10704-63	249	кг

Изм.	Лист	N докум.	Подп.	Дата
Разраб.		Волков		
Провер.		Бартник		
Рук. гр.		Годзишевская		
Гл. инж. пр.		Блоков		
Нач. отд.		Авдеев		

ТМ31.04.00.00

Камера распределения или №1

Чаша распределительная

Лит.	Лист	Листов
		1

СОЮЗВОДОКАНАЛПРОЕКТ г. Москва

Формат 11

Формат	Зона	Поз.	Обозначения	Наименование	Кол.	Примечание
				Документация		
12			ТМ 31.03.00.00 СБ	Сборочный чертеж		
				Детали		
11		1	ТМ 31.03.00.01	Сопло	1	
11		2	ТМ 31.03.00.02	Корпус	1	
64		3	ТМ 31.03.00.03	Накладка		
				Лист 4 ГОСТ 19903-74 / Ст.3 ГОСТ 14637-69	1	0.03 кг
				ф50 В7		
64		4	ТМ 31.03.00.04	Накладка		
				Лист 4 ГОСТ 19903-74 / Ст.3 ГОСТ 14637-69		
				ф50 В7	1	0.03 кг
				Стандартные изделия		
		5		Муфта 32×20 ГОСТ 8967-59	1	

Подп. и дата | Инв. N дубл. | Взам. инв. N | Инв. N подл. | Подп. и дата

Изм.	Лист	N докум.	Подп.	Дата
Разраб.		Волков		
Провер.		Бартник		
Рук. гр.		Годзишевская		
Гл. инж. пр.		Блоков		
Нач. отд.		Авдеев		

ТМ31.03.00.00

Брызгалка центробежная ф19

Лит.	Лист	Листов
		1

СОЮЗВОДОКАНАЛПРОЕКТ г. Москва

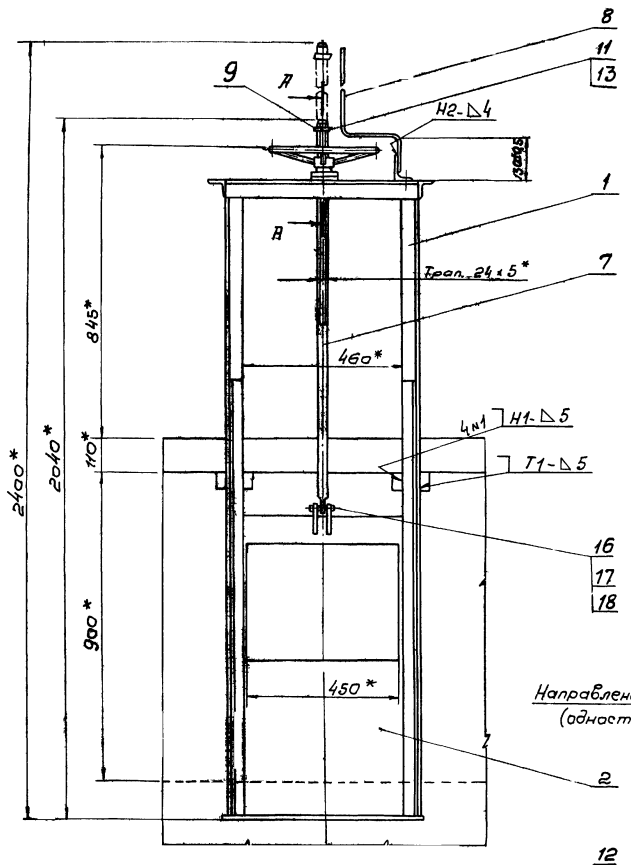

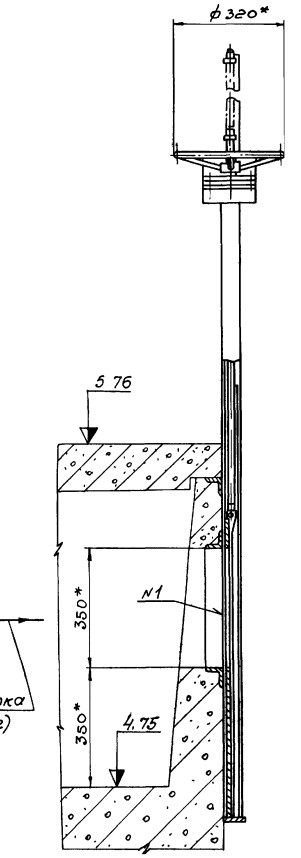

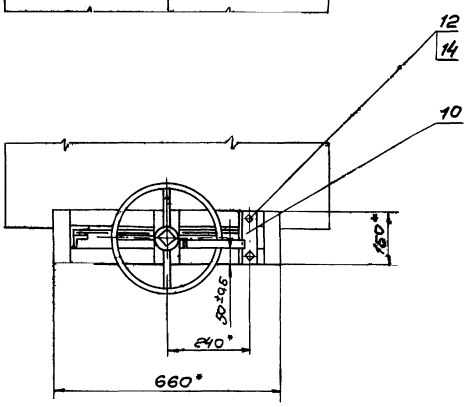

А-А
М1:2

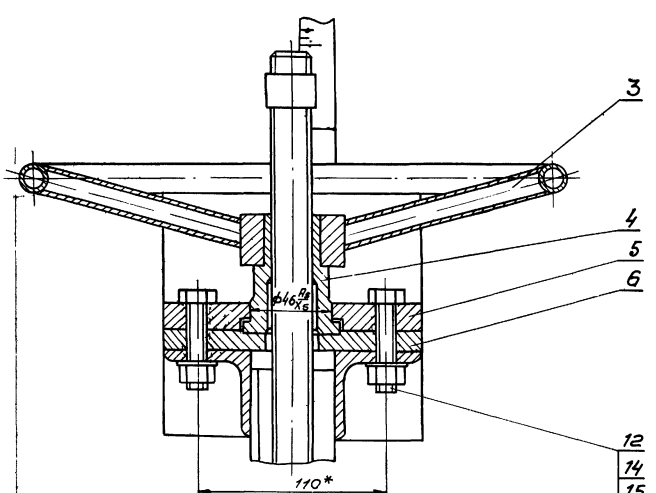

1. *Размеры для справок
2. После сборки и проверки работы затвор окрасить битумной краской БТ-177 ГОСТ 5631-70 по грунту ГФ-020 ГОСТ 4056-63, кроме посадочных и трущихся поверхностей. Детали привода поз. 3, 5 и 6 окрасить эмалевой краской ПФ-115 ГОСТ 6465-63 в серый цвет
3. Сварные швы по ГОСТ 5264-69
4. Винт (поз. 7) покрыть смазкой ПВК ГОСТ 19537-74

Изм.	Лист	№ докум.	Подп.	Дата
Разраб.		Волков		
Провер.		Бортник		
Провер.		Назарова		
Рук. гр.		Бодлиевская		
Гл. инжен.		Блоков		
Нач. отд.		Авдеев		

ТМ31.01.00.00 СБ

Затвор-водослив 450×350

Сборочный чертеж

Лит.	Масса	Масштаб
	49	1:10
Лист	Листов: 1	

СОЮЗВОДОКАНАЛПРОЕКТ г. Москва

ТМ31.01.02.00 СБ

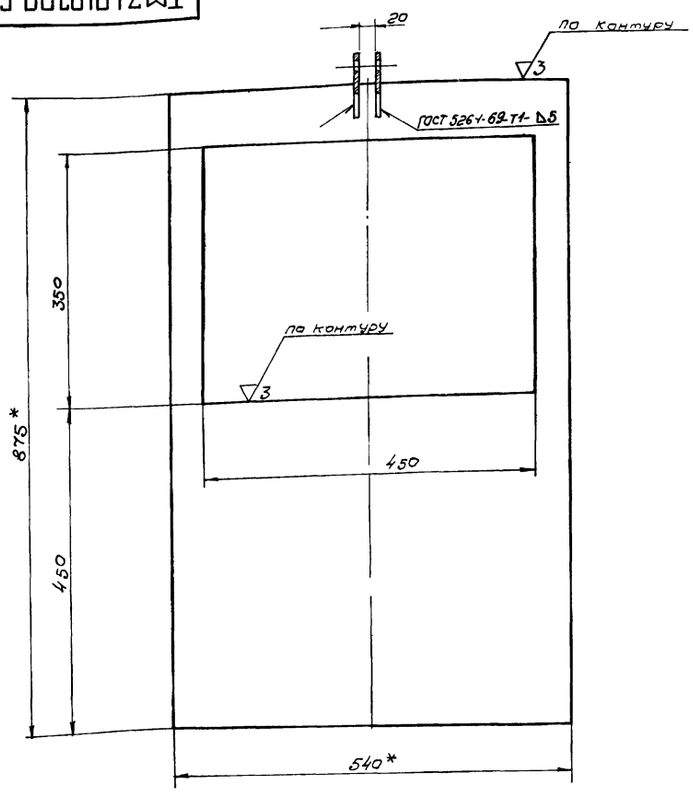

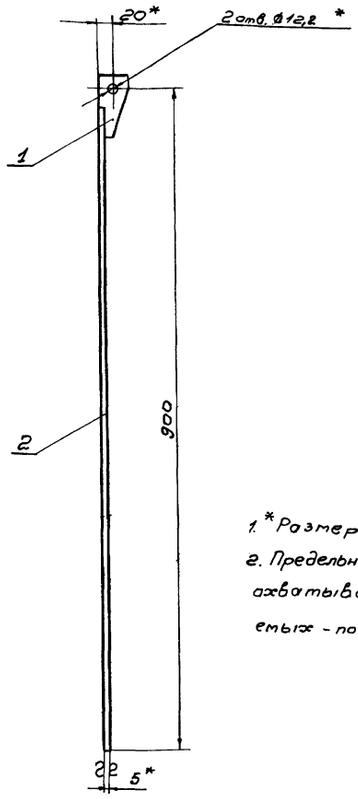

1.* Размеры для справок

2. Предельные отклонения размеров: охватывающих - по A_7, охватываемых - по B_7, прочих - по CM_8

						ТМ31.01.02.00 СБ			
Изм.	Лист	№ докум.	Подп.	Дата			Лит.	Масса	Масштаб
Разраб.		Волков			Щит сборочный чертеж			12,1	1:5
Провер.		Бортник					Лист	Листов 1	
Провер.		Назарова					Союзводоканалпроект г. Москва		
Рук. гр.		Бадышевская							
Гл. инж. пр.		Блоков							
Нач. отд.		Авдеев							

Формат 12

ТМ31.01.01.00 СБ

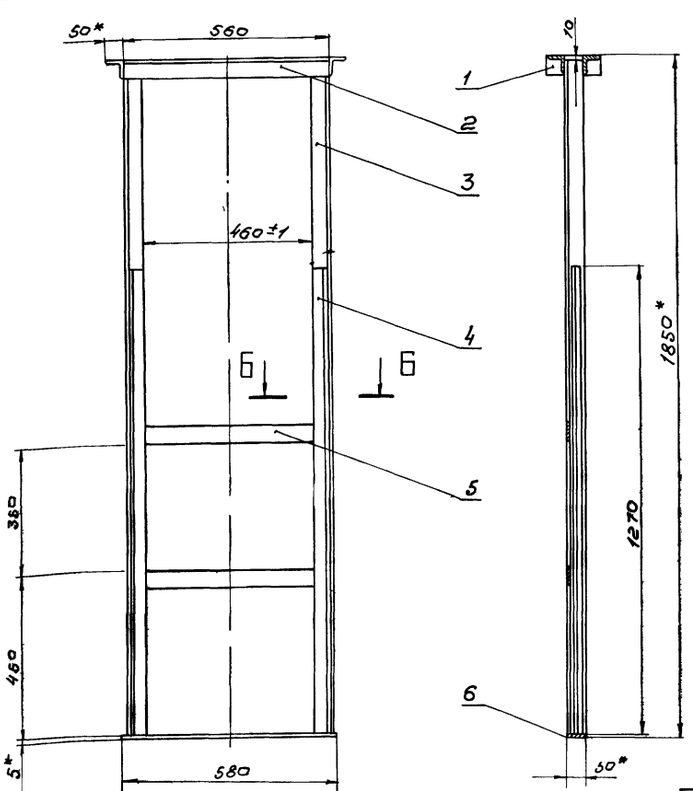

Вид А

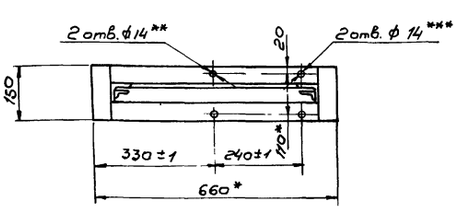

Б-Б

М1 2,5

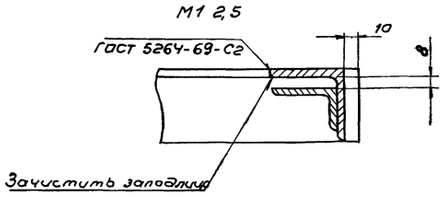

1* Размеры для справок

2. Неуказанные предельные отклонения размеров охватывающих - по A_7, охватываемых - по B_7, прочих - по CM_2

3.** Обработать по детали ТМ31.01.00.03

4.*** Обработать по детали ТМ31.01.00.07

5. Неуказанные сварные швы по ГОСТ 5264-69-Т1-△5

						ТМ31.01.01.00 СБ			
Изм.	Лист	№ докум.	Подп.	Дата			Лит.	Масса	Масштаб
Разраб.		Волков			Рама сборочный чертеж			28	1:10
Провер.		Бортник					Лист	Листов 1	
Провер.		Назарова					Союзводоканалпроект г. Москва		
Рук. гр.		Бадышевская							
Гл. инж. пр.		Блоков							
Нач. отд.		Авдеев							

Формат 12

ТМ31.01.00.02

▽3(▽)

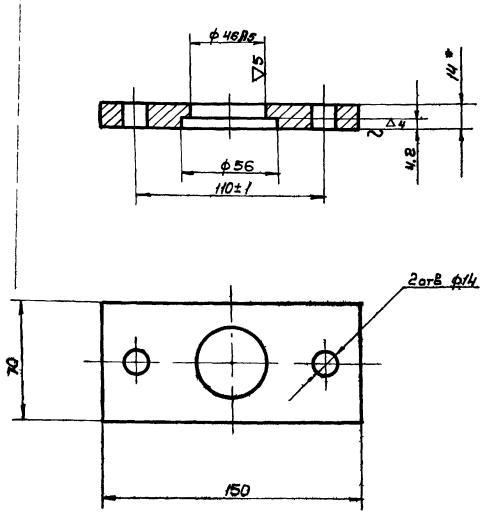

1.* Размер для справок.

2. Неуказанные предельные отклонения размеров охватывающих - по A_7, охватываемых - по B_7, прочих - по CM_8

				ТМ31.01.00.02		
Изм.	Лист	N докум.	Подп.	Дата		
Разраб.		Волков			Фланец верхний	Лит.	Масса	Масштаб
Провер.		Бортник					0.9	1:2
Провер.		Назарова				Лист	Листов 1
Рук. гр.		Годзишевская			Лист 14 ГОСТ 19903-74 Ст.3. ГОСТ 14637-69	Союзводоканалпроект г. Москва
Гл. инж. пр.		Блоков				
Нач. отд.		Авдеев				

Подп. и дата | Инв. № подл. | Взам. инв. № | Инв. № дубл. | Подп. и дата

Формат 11

ТМ31.01.00.03

▽3(▽)

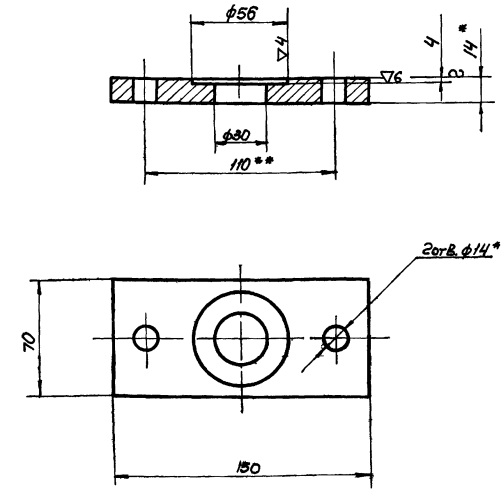

1.* Размер для справок.

2. Неуказанные предельные отклонения размеров: охватывающих - по A_7, охватываемых - по B_7, прочих - по CM_8

3.** Обработать по детали ТМ29.01.00.02

				ТМ31.01.00.03		
Изм.	Лист	N докум.	Подп.	Дата		
Разраб.		Волков			Фланец нижний	Лит.	Масса	Масштаб
Провер.		Бортник					1.	1:2
Провер.		Назарова				Лист	Листов 1
Рук. гр.		Годзишевская			Лист 14 ГОСТ 19903-74 Ст. 3 ГОСТ 14637-69	Союзводоканалпроект г. Москва
Гл. инж. пр.		Блоков				
Нач. отд.		Авдеев				

Подп. и дата | Инв. № подл. | Взам. инв. № | Инв. № дубл. | Подп. и дата

Формат 11

ТМ 31.01.00.01

▽3(▽)

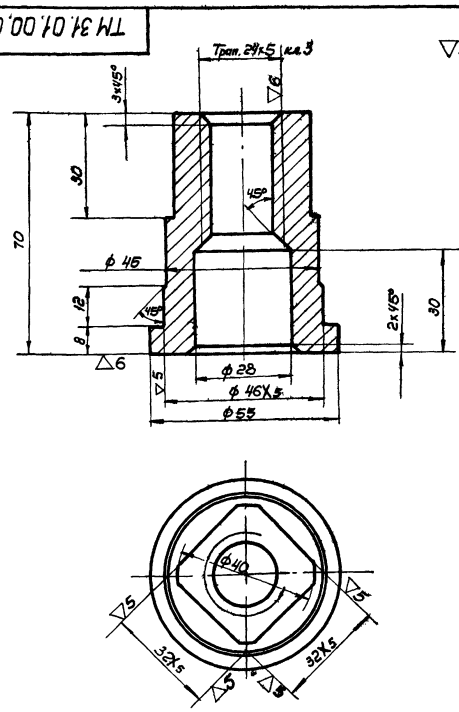

Неуказанные предельные отклонения размеров: охватывающих - по A_7, охватываемых - по B_7, прочих - по CM_8

				ТМ31 01.00.01		
Изм.	Лист	N докум.	Подп.	Дата		
Разраб.		Волков			Гайка подъемная	Лит.	Масса	Масштаб
Провер.		Бортник					0.6	1:1
Провер.		Назарова				Лист	Листов 1
Рук. гр.		Годзишевская			Бр.АЖ 9-4 ГОСТ 493-54	Союзводоканалпроект г. Москва
Гл. инж. пр.		Блоков				
Нач. отд.		Авдеев				

Подп. и дата | Инв. № подл. | Взам. инв. № | Инв. № дубл. | Подп. и дата

Формат 11

ТМ31 01.03.00 СБ

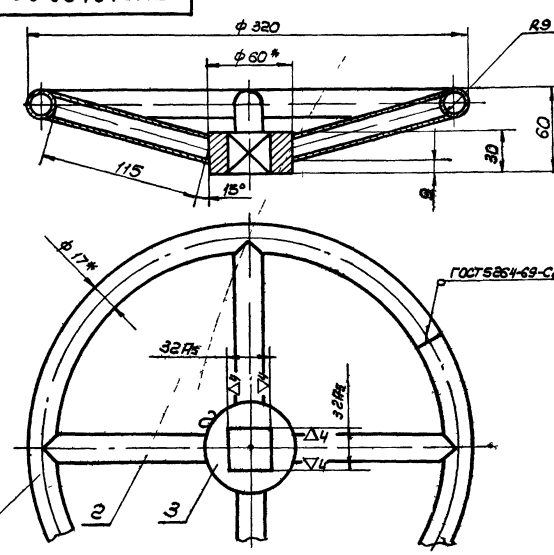

1.* Размеры для справок.

2. Неуказанные предельные отклонения размеров: охватываемых - по B_7, прочих - по CM_8

3. Шероховатость обрабатываемых поверхностей-Rz 80

4. Неуказанные сварные швы по ГОСТ 5264-69-У2-Δ5.

				ТМ31 01.0300 СБ		
Изм.	Лист	N докум.	Подп.	Дата		
Разраб.		Волков			Маховик сборочный чертеж	Лит.	Масса	Масштаб
Провер.		Бортник					1.4	1:2.5
Провер.		Назарова				Лист	Листов 1
Рук. гр.		Годзишевская				Союзводоканалпроект г. Москва
Гл. инж. пр.		Блоков				
Нач. отд.		Авдеев				

Подп. и дата | Инв. № подл. | Взам. инв. № | Инв. № дубл. | Подп. и дата

ТМ31.01.00.06

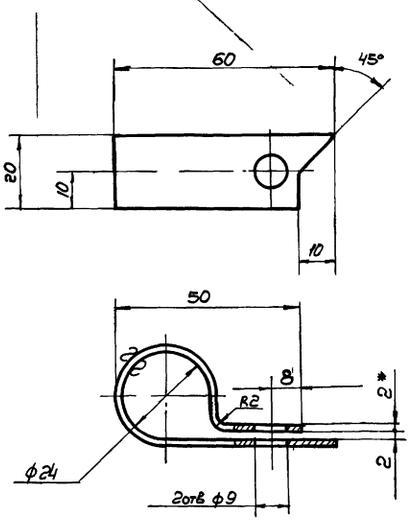

1.* Размер для справок
2. Предельные отклонения размеров охватывающих - по A7, охватываемых - по B7, прочих - по CM8.
3. Длина развертки ≈ 138мм.
4. Покрытие ЭМ ПФ-115 черный IIA ГОСТ 6465-63

Изм.	Лист	N докум.	Подп.	Дата	ТМ31.01.00.06
Разраб.		Волков			Стрелка
Провер.		Бортник			
Провер.		Назарова			
Рук. гр.		Гайшшевская			
Гл. инж. пр.		Блоков			
Нач. отд.		Авдеев			

Лит.	Масса	Масштаб
	0.04	1:1
Лист	Листов 1	

Лист — В 2.0 ГОСТ 19903-74 / Ст.3 ГОСТ 16523-70

Союзводоканалпроект г. Москва

Формат 11

ТМ31.01.00.07

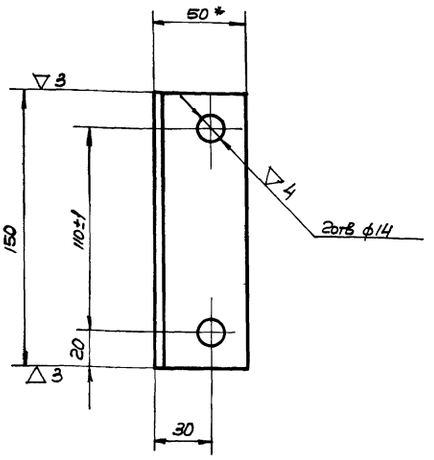

1*. Размер для справок
2. Неуказанные предельные отклонения размеров охватывающих - по A7, охватываемых - по B7, прочих - по CM8

Изм.	Лист	N докум.	Подп.	Дата	ТМ31.01.00.07
Разраб.		Волков			Уголок
Провер.		Бортник			
Провер.		Назарова			
Рук. гр.		Гайшшевская			
Гл. инж. пр.		Блоков			
Нач. отд.		Авдеев			

Лит.	Масса	Масштаб
	0.6	1:2
Лист	Листов 1	

Уголок Б-80х80 ГОСТ 8510-72 / Ст.3 ГОСТ 535-58

Союзводоканалпроект г. Москва

Формат 11

ТМ31.01.00.05

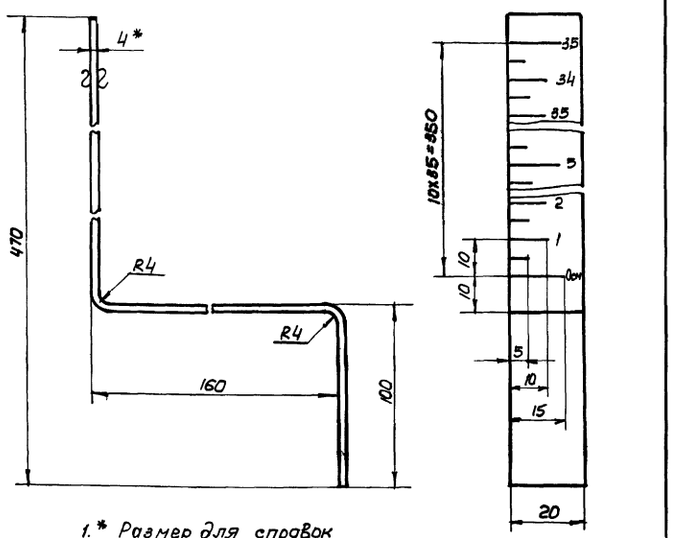

1.* Размер для справок
2. Число рисок-70.
3. Ширина рисок-1мм
4. Покрытие фона шкалы ЭМ ПФ-115 белый IIA, цифры и риски - ЭМ ПФ-115 черный IIA ГОСТ 6465-63
5. Шрифт ПО-4 ГОСТ 2930-62 гравированный
6. Длина развертки 625мм
7. Предельные отклонения размеров: охватываемых - по B7, прочих - по CM8

Изм.	Лист	N докум.	Подп.	Дата	ТМ31.01.00.05
Разраб.		Волков			Линейка
Провер.		Бортник			
Провер.		Назарова			
Рук. гр.		Гайшшевская			
Гл. инж. пр.		Блоков			
Нач. отд.		Авдеев			

Лит.	Масса	Масштаб
	0.4	1:1
Лист	Листов 1	

Лист — 4 ГОСТ 19903-74 / Ст.3 ГОСТ 14637-69

Союзводоканалпроект г. Москва

Формат 11

ТМ31.01.00.04

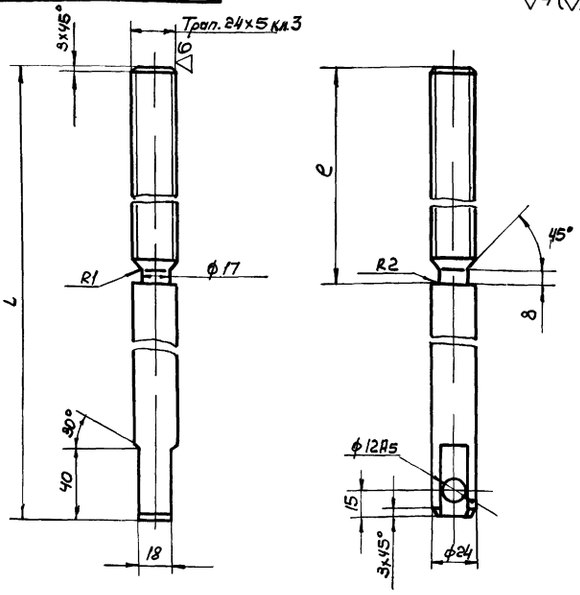

Обозначение	L	e	Масса кг
ТМ31.01.00.04	1150	600	4
-01	1620	400	5.8

1. Неуказанные предельные отклонения размеров: охватываемых - по B7, прочих - по CM8
2. Покрытие: Ц15 ГОСТ 9791-68

Изм.	Лист	N докум.	Подп.	Дата	ТМ31 01 00 04
Разраб.		Волков			Винт
Провер.		Бортник			
Провер.		Назарова			
Рук. гр.		Гайшшевская			
Гл. инж. пр.		Блоков			
Нач. отд.		Авдеев			

Лит.	Масса	Масштаб
	См. табл.	1:2
Лист	Листов 1	

Сталь 45 ГОСТ 1050-74

Союзводоканалпроект г. Москва

Инв. N подл. | Подп. и дата | Взам. инв. N | Инв. N дубл. | Подп. и дата

ТМ 31.02.00.00 СБ

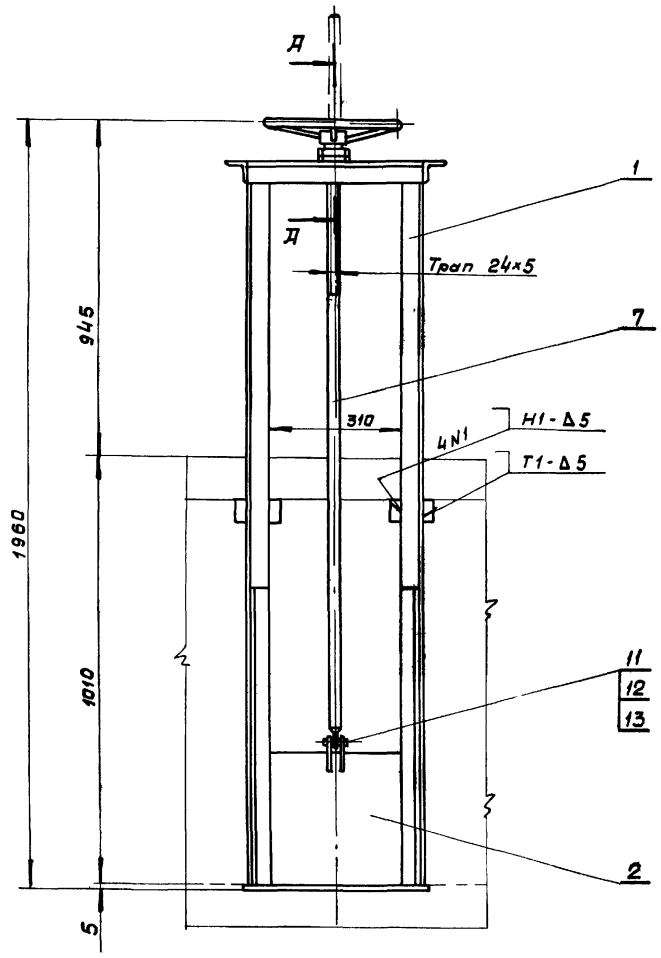

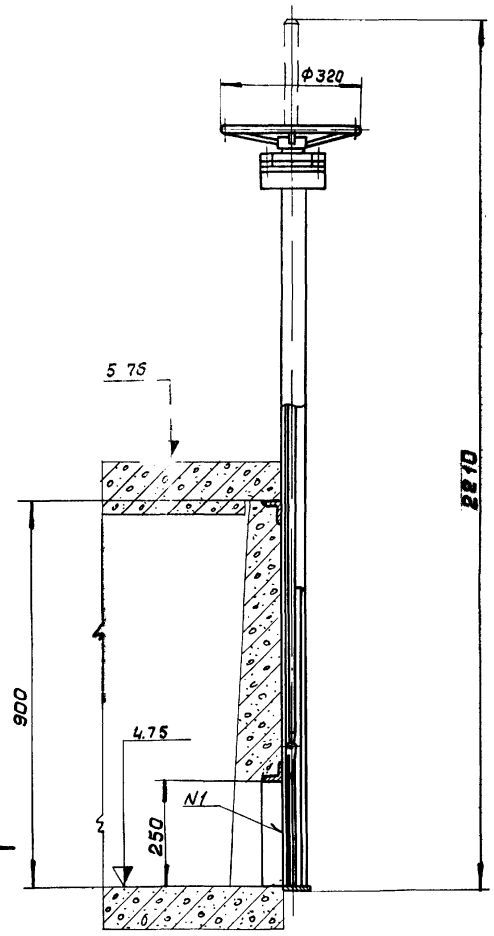

Направление потока
(одностороннее)

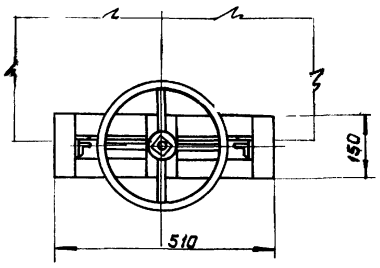

А-А
М 1:2

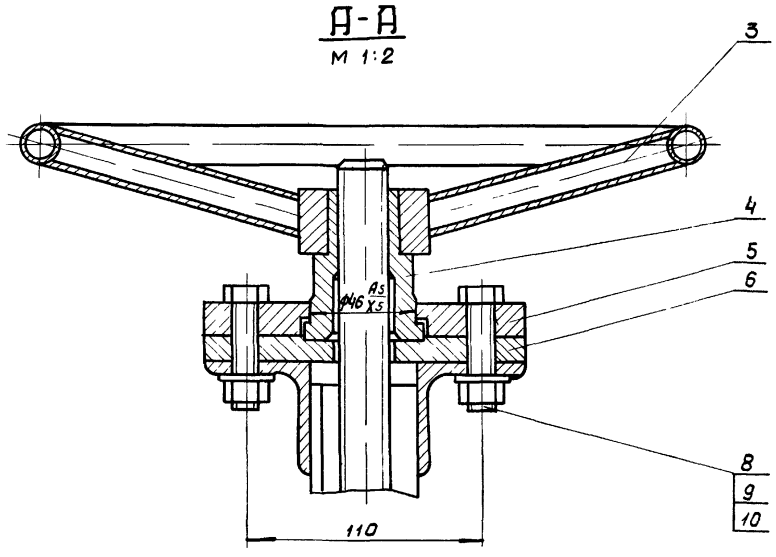

1. Размеры для справок
2. После сборки и проверки работы затвор окрасить битумной краской БТ-177 ГОСТ 5631-70 по грунту ГФ-020 ГОСТ 4056-63, кроме посадочных и трущихся поверхностей. Детали привода поз 3,5 6 окрасить эмалевой краской ПФ-115 ГОСТ 6465-63 в серый цвет.
3. Сварные швы по ГОСТ 5264-69
4. Винт (поз. 7) покрыть смазкой ПВК ГОСТ 19537-74

Изм.	Лист	N докум.	Подп.	Дата
Разраб.		Волков		
Провер.		Бертник		
Гл.констр.		Назарова		
Рук.гр.		Годзишевская		
Гл.инж.пр.		Блоков		
Н.ч.отд		Авдеев		

ТМ 31 02 00 00 СБ

Затвор щитовой 300 × 250 сборочный чертеж

Лит	Масса	Масшт
	39	1:10
Лист	Листов 1	

Союзводоканалпроект
г. Москва

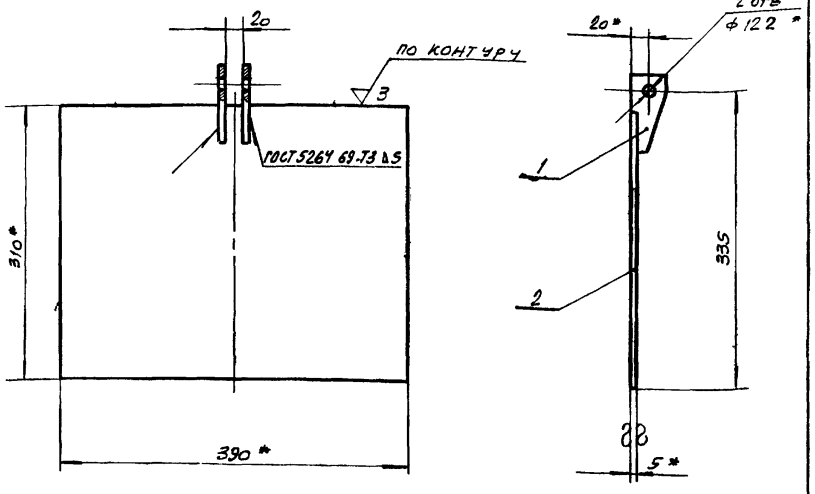

1. *Размеры для справок
2. Предельные отклонения размеров: охватываемых - по В7, прочих - по См8

Изм	Лист	N докум.	Подп.	Дата
Разраб		Волков		
Провер.		Бортник		
Провер.		Назарова		
Рук. гр.		Годзишевская		
Гл. инж. пр		Блоков		
Нач. отд		Авдеев		

ТМ31.020200 СБ

Щит

Сборочный чертеж

Лит	Масса	Масштаб
	5	1:5
Лист	Листов 1	

Союзводоканалпроект г. Москва

Формат 11

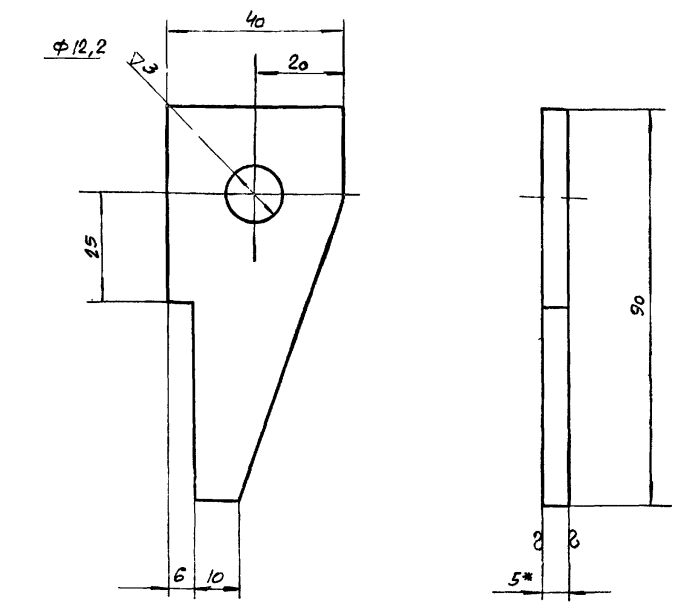

1. *Размер для справок
2. Неуказанные предельные отклонения размеров: охватываемых - по В7, прочих - по См8

Подп. и дата | Инв. № подл. | Взам. инв. № | Инв. № дубл. | Подп. и дата

Изм	Лист	N докум.	Подп.	Дата
Разраб.		Волков		
Провер.		Бортник		
Провер.		Назарова		
Рук. гр.		Годзишевская		
Гл. инж. пр.		Блоков		
Нач. отд.		Авдеев		

ТМ31 020201

Ушко

Лит	Масса	Масштаб
	0,1	11
Лист	Листов 1	

Лист 5 ГОСТ 19903-74 / ст. 3 ГОСТ 14637-69

Союзводоканалпроект г. Москва

Формат 11

ТМ31.020100 СБ

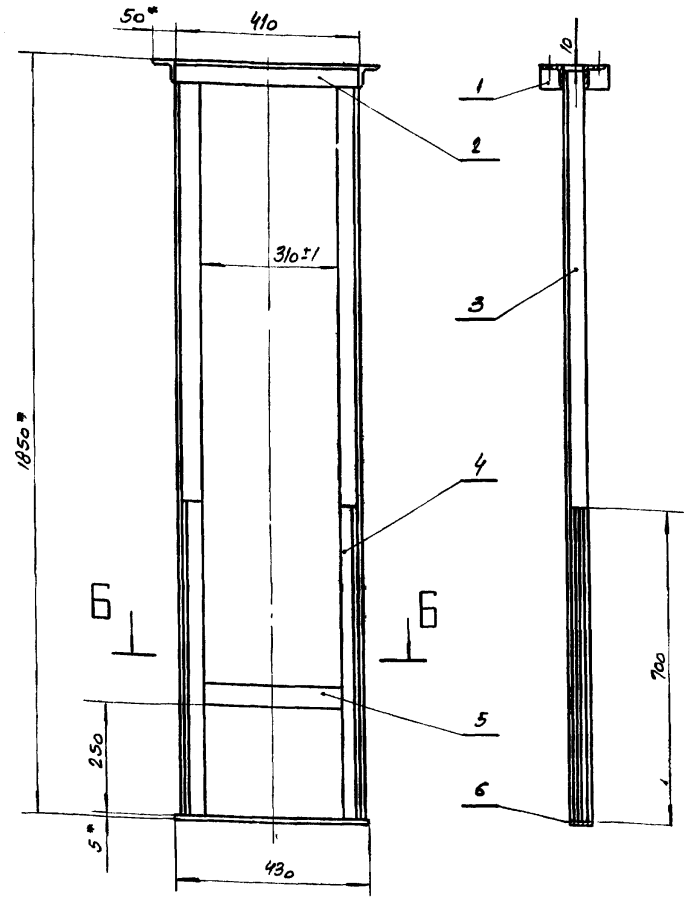

Вид А
М 1:5

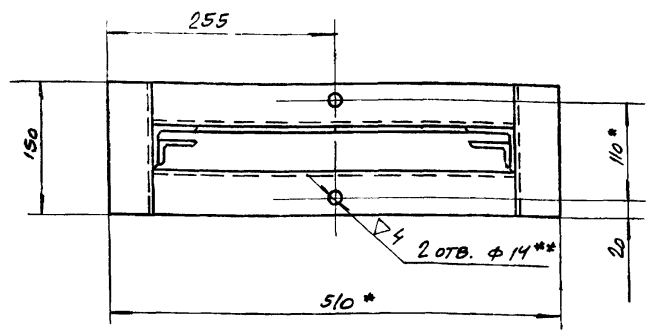

Б-Б
М 1:5

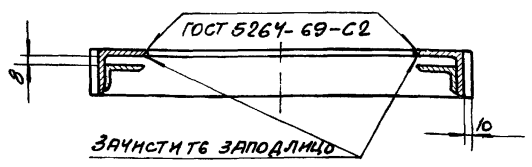

1. *Размеры для справок
2. Неуказанные предельные отклонения размеров: охватывающих - по А7, охватываемых - по В7, прочих - по См8
3. Неуказанные сварные швы по ГОСТ 5264-69-Т1-△5
4. **Обработать по детали ТМ29.01.00.03

Изм	Лист	N докум	Подп	Дата
Разраб.		Волков		
Провер.		Бортник		
Провер.		Назарова		
Рук. гр.		Годзишевская		
Гл. инж. пр		Блоков		
Нач. отд.		Авдеев		

ТМ31.02.0100 СБ

Рама

Сборочный чертеж

Лит.	Масса	Масштаб
	23	1:10
Лист	Листов 1	

Союзводоканалпроект г. Москва

ТМ31.03.00.01

▽3(▽)

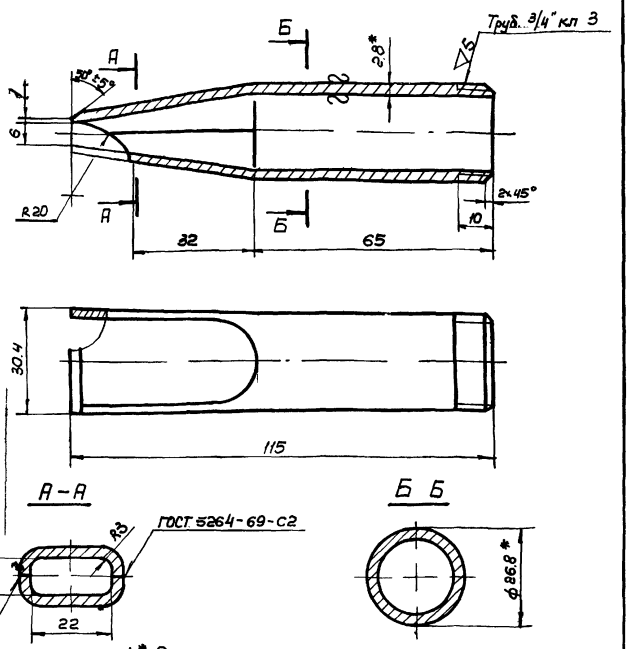

1.* Размеры для справок
2. Предельные отклонения размеров: охватывающих - по A_7, охватываемых - по B_7, прочих - по CM_8.
3. Обеспечить плавный переход от круглого сечения к прямоугольному

Изм.	Лист	N докум.	Подп.	Дата	ТМ3103000 01	
Разраб.		Волков			Сопло	Лит. / Масса 0,15 / Масштаб 1:1
Провер.		Бортник				Лист / Листов 1
Провер.		Назарова			Труба 20 ГОСТ 3262-62	Союзводоканалпроект г. Москва
Рук. гр.		Годзишевская				
Гл. инж. пр.		Блоков				
Нач. отд.		Авдеев				

Формат 11

ТМ31.03.00.02

▽3(▽)

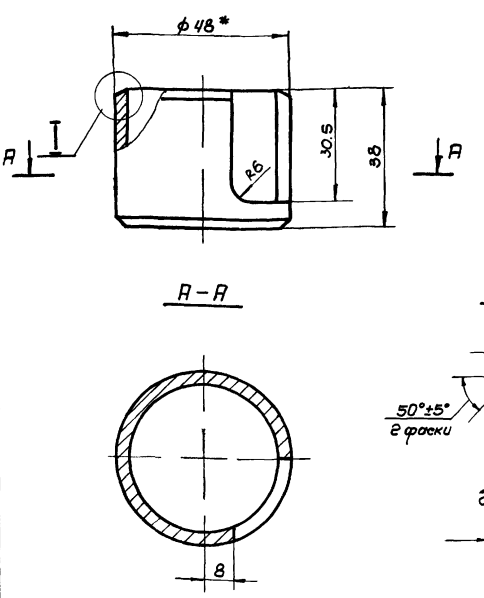

1.* Размеры для справок
2. Предельные отклонения размеров: охватываемых - по B_7, прочих - по CM_8

Изм.	Лист	N докум.	Подп.	Дата	ТМ31.03.00.02	
Разраб.		Волков			Корпус	Лит. / Масса 0,1 / Масштаб 1:1
Провер.		Бортник				Лист / Листов 1
Провер.		Назарова			Труба 40 ГОСТ 3262-62	Союзводоканалпроект г. Москва
Рук. гр.		Годзишевская				
Гл. инж. пр.		Блоков				
Нач. отд.		Авдеев				

Формат 11

Подп. и дата | Инв. № подл. | Взам. инв. № | Инв. № дубл. | Подп. и дата

ТМ31.03.00.00 СБ

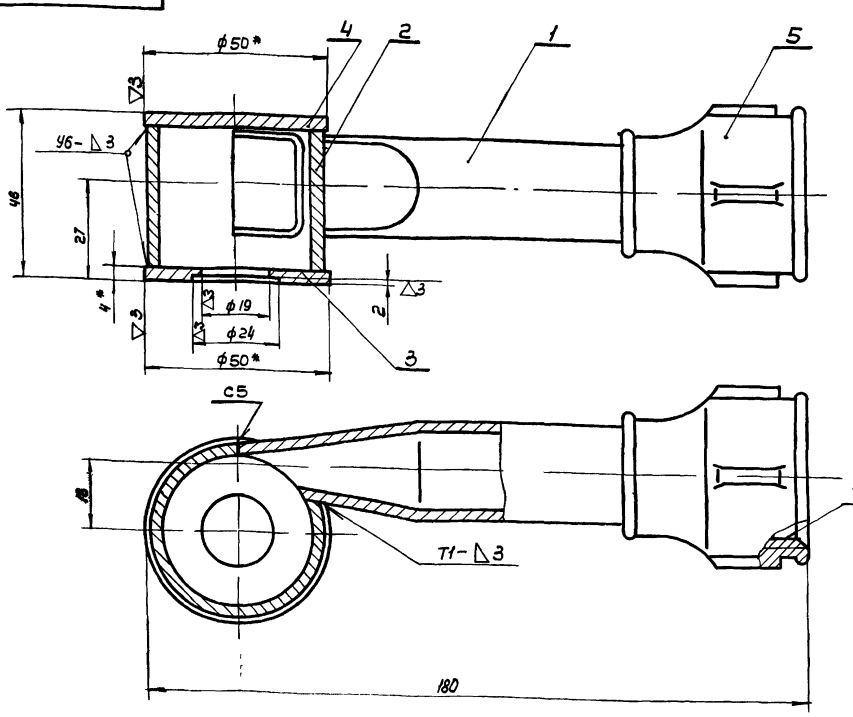

1.* Размеры для справок
2. Предельные отклонения размеров: охватывающих - по A_7, охватываемых - по B_7, прочих - по CM_8.
3. Наружную поверхность брызгалки окрасить битумной краской БТ-177 ГОСТ 5631-70 по грунту ГФ-020 ГОСТ 4056-63
4. Сварные швы по ГОСТ 5264-69

Изм.	Лист	N докум.	Подп.	Дата	ТМ3103000 СБ	
Разраб.		Волков			Брызгалка центробежная ф 19 Сборочный чертеж	Лит. / Масса 0,6 / Масштаб 1:1
Провер.		Бортник				Лист / Листов 1
Провер.		Назарова				Союзводоканалпроект г. Москва
Рук. гр.		Годзишевская				
Гл. инж. пр.		Блоков				
Нач. отд.		Авдеев				

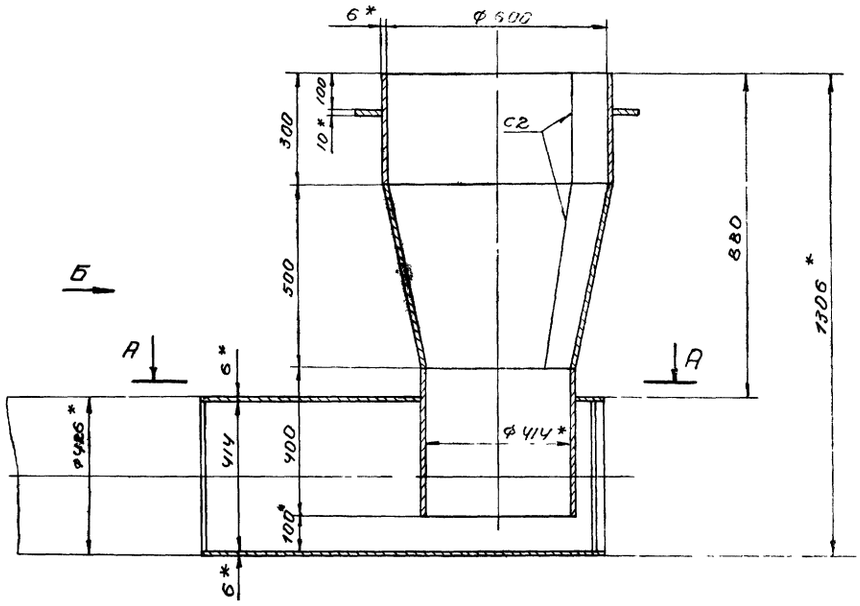

А-А

Поз. 7
М 1:5

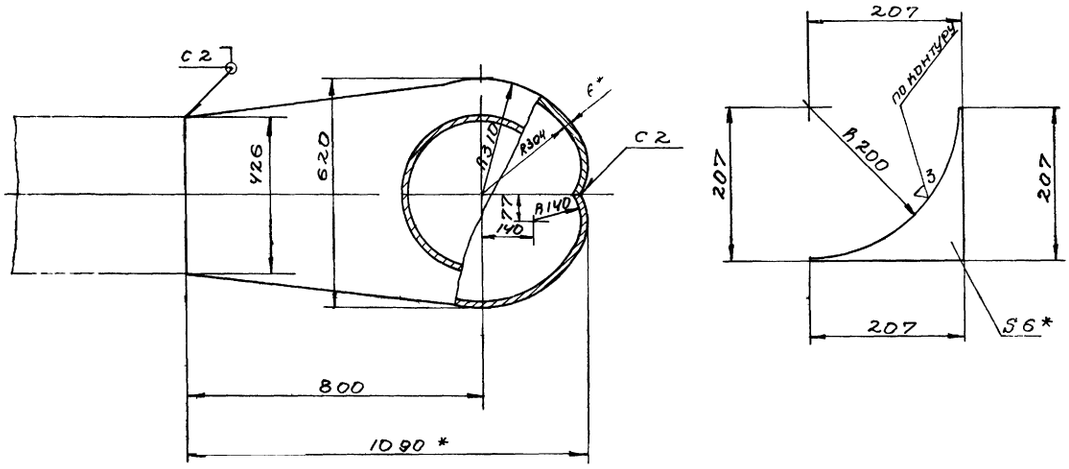

Вид Б

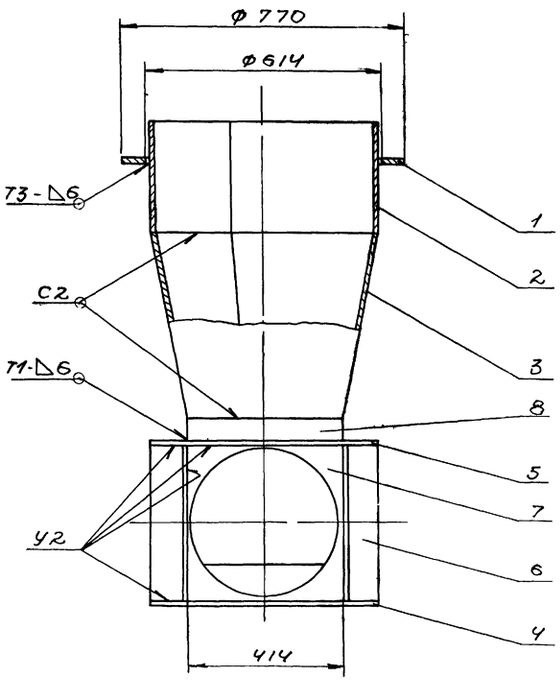

1.* Размеры для справок

2. Предельные отклонения размеров охватывающих - по A_7, охватываемых - по B_7, прочих - по CM_8

3. Шероховатость обрабатываемых поверхностей - ∇3.

4. Сварные швы по ГОСТ 5264-69

Изм.	Лист	N докум.	Подп.	Дата	ТМ31.04.00.00 СБ		
Разраб.	Волков				Камера распределения или N 1	Лит.	Масса	Масшт.
Пробер.	Бортник				Чаша распределительная		195	1:10
Пробер.	Низарова				Сборочный чертеж	Лист	Листов 1	
Рук. гр.	Годзишевская					СОЮЗВОДОКАНАЛПРОЕКТ г. Москва		
Гл. инж.	Брюков							
Нач. отд.	А.Вареев							

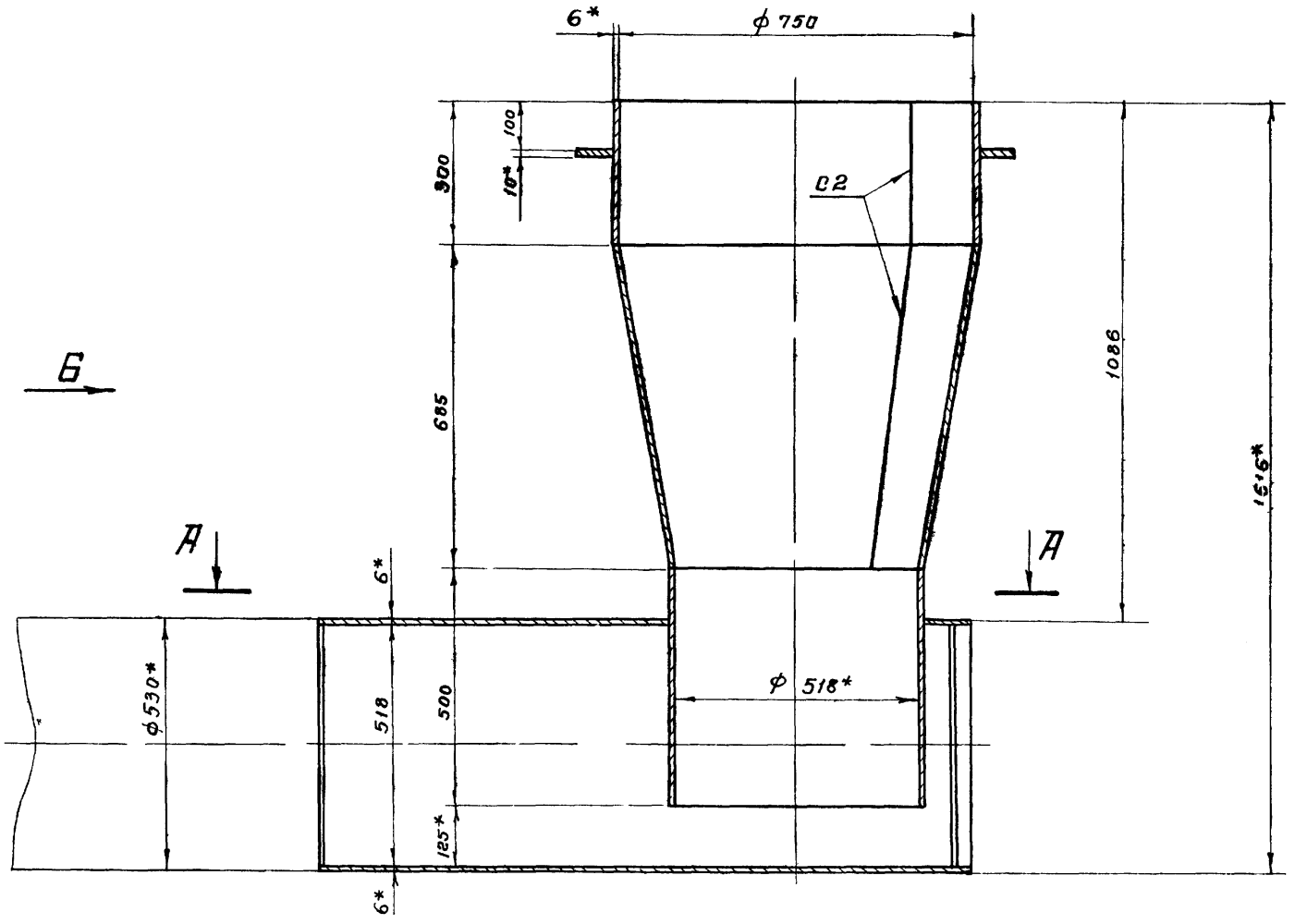

А-А

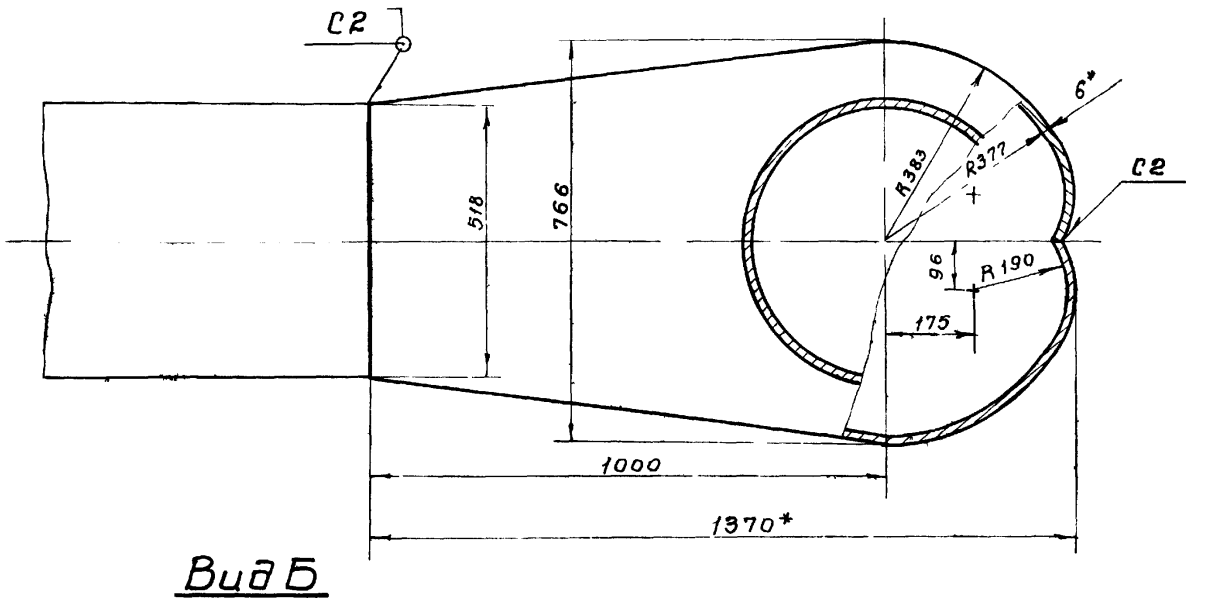

Поз 7
М 15

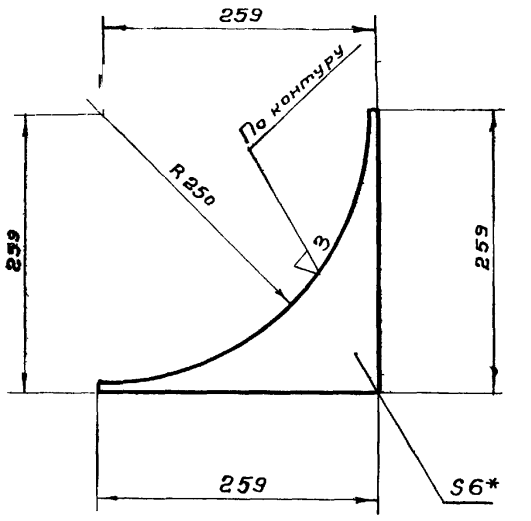

Вид Б

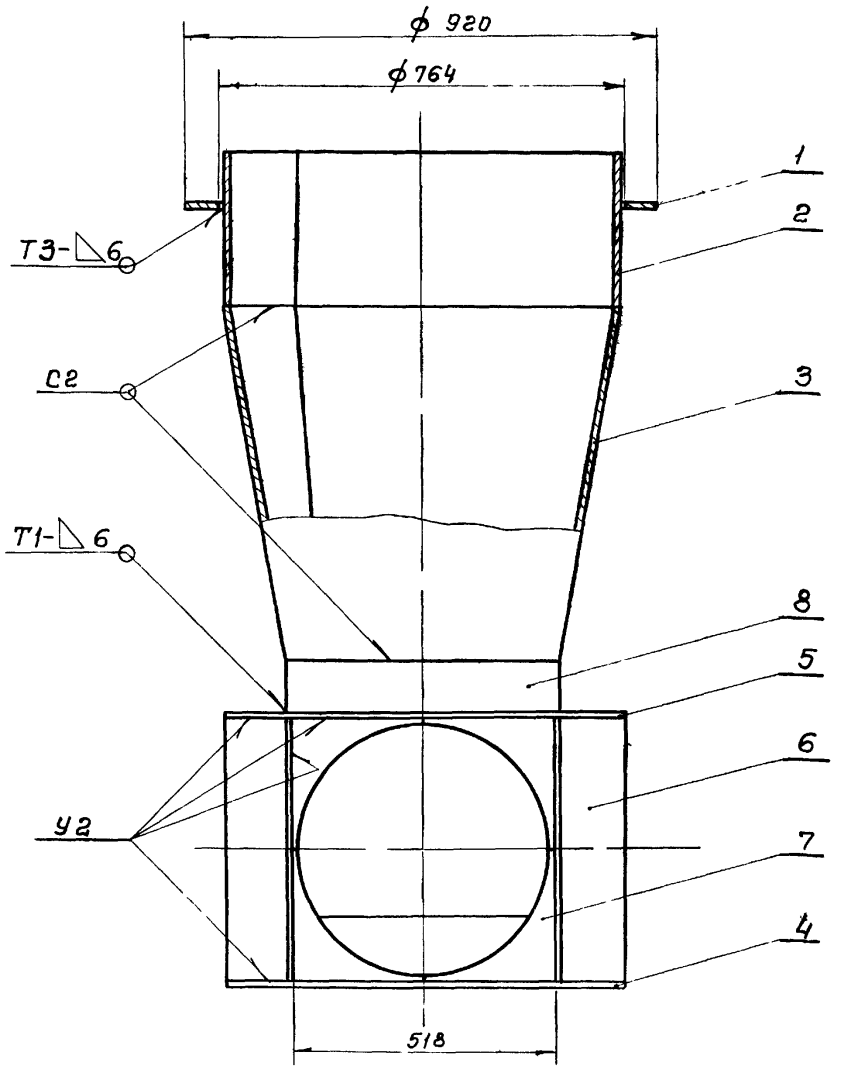

1.* Размеры для справок
2. Предельные отклонения размеров: охватывающих - по A_7, охватываемых - по B_7, прочих - по CM_8.
3. Шероховатость обрабатываемых поверхностей - ▽3.
4. Сварные швы по ГОСТ 5264-69.

Изм	Лист	№ докум.	Подпись	Дата	ТМ31.05.00.00 СБ			
Разраб.		Волков			Камера распределения или №2 Чаша распределительная Сборочный чертеж	Лит	Масса	Масштаб
Провер.		Бортник					269	1:10
Провер.		Назарова				Лист	Листов 1	
Рук. гр.		Говзишевская				СОЮЗВОДОКАНАЛПРОЕКТ г Москва		
Гл. инж. пр		Блохов						
Нач. отд.		Авдеев						

4106-08

Формат А2

gost.e-ecolog.ru