ТИПОВОЙ ПРОЕКТ

902-2-268

АЭРОТЕНКИ-СМЕСИТЕЛИ

ТРЕХКОРИДОРНЫЕ С РАЗМЕРАМИ КОРИДОРА
6×5×42 М. ИЗ СБОРНОГО ЖЕЛЕЗОБЕТОНА

Альбом VI

14106-06

ЦЕНА 1-62

gost.e-ecolog.ru

ЦЕНТРАЛЬНЫЙ ИНСТИТУТ ТИПОВОГО ПРОЕКТИРОВАНИЯ
ГОССТРОЯ СССР

Москва, А-445, Смольная ул 22

Сдано в печать 1976 года

Заказ № 10850 Тираж 800 экз

СОДЕРЖАНИЕ АЛЬБОМА

№№ п/п	Наименование чертежей	№№ чертежей	№№ листов
1	Содержание альбома	ПЗ-1	2
2	Металлическая площадка МП-1	АС-1	3
3	Переходной мостик МП-2	АС-2	4
4	Переходные площадки МП-3, МП-4	АС-3	5
5	Переходная площадка МП-5	АС-4	6
6	Металлическая площадка МП-6 (5 рядов аэраторов)	АС-5	7
7	Металлическая площадка МП-7 (10 рядов аэраторов)	АС-6	8
8	Металлическая площадка МП-8 (15 рядов аэраторов)	АС-7	9
9	Металлическая площадка МП-9 (5 рядов аэраторов)	АС-8	10
10	Металлическая площадка МП-10 (10 рядов аэраторов)	АС-9	11
11	Металлическая площадка МП-11 (15 рядов аэраторов)	АС-10	12
12	Металлическая площадка МП-12 (5 рядов аэраторов)	АС-11	13
13	Металлическая площадка МП-13 (10 рядов аэраторов)	АС-12	14
14	Металлическая площадка МП-14 (15 рядов аэраторов)	АС-13	15
15	Сечения по металлическим площадкам	АС-14	16
16	Стремянка С1А. Ограждения МО-1, МО-2	АС-15	17
17	Лестница Л1А	АС-16	18
18	Лестница М11А	АС-17	19
19	Спецификация металлических площадок и ограждений на аэротенк	АС-18	20
20	Подвижная и неподвижная опоры. Спецификация опор на аэротенк	АС-19	21
21	Монолитный железобетон. Закладные марки Мн-1÷Мн-11	АС-20	22
22	Сборные железобетонные элементы. Закладные марки М-1÷М-8	АС-21	23
23	Сборные железобетонные элементы. Закладные марки М-9÷М-16, Мн-1, МБ-1, МБ-2	АС-22	24
24	Сборные железобетонные элементы. Закладные марки М-17÷М-22	АС-23	25
25	Спецификация закладных марок на аэротенк	АС-24	26

Инв. № подл. | Подпись и дата | Взам. инв. № | Инв. № дубл. | Подпись и дата

Типовой проект 902-2-
Марка-лист АС-1
Инв. №

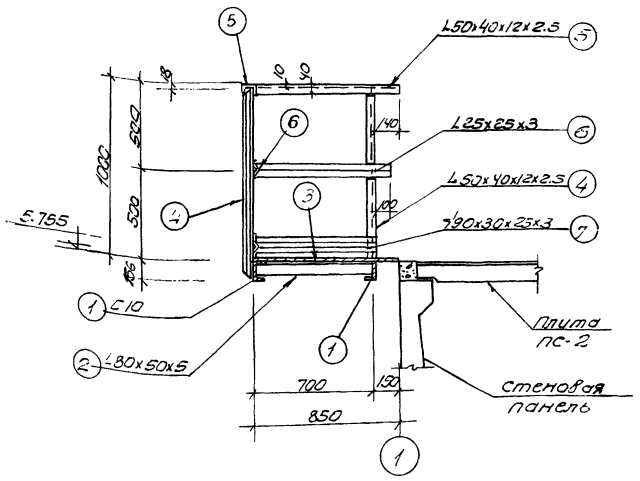

1-1

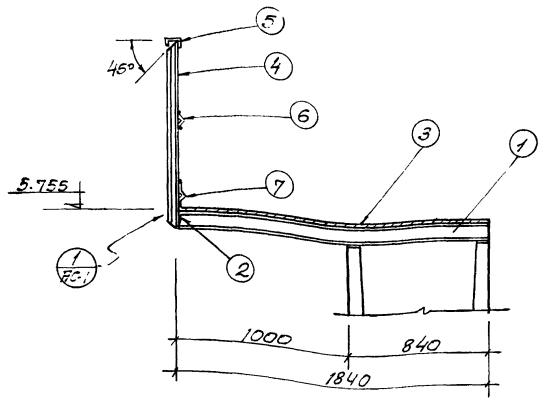

2-2

Спецификация металла на 1 марку

Марка	Поз	Профиль	Длина мм	Количество штук	Вес кг: 1 штуки	Вес кг: Всех	Марки	ГОСТ ТУ
Металлическая площадка МП-1	1	L10	1840	2	15.8	31.6	135.3	8240-72
	2	L 80х50х5	691	1	3.5	3.5		8510-72
	3	Рифленая сталь δ=5мм	1.7 м2	—	—	71.9		8568-57*
	4	L50х40х12х2.5	1146	5	2.1	10.5		СТУ11-33-64
	5	L50х40х12х2.5	1840	—	—	3.5		
	6	L 25х25х3	1800	—	—	2.0		8509-72
	7	7Ф90х30х25х3	1540	—	—	9.0		ТУ-20-61
	Наплавленный металл 1%					1.3		

Выборка металла на площадку МП-1

Прокат	Профиль	L10	L25х25 х3	90х50х5	L50х40 х12х2.5	90х30 х25х3	Рифленая сталь δ=5	Наплавленный металл			Итого
	Вес, кг	31.6	2.0	3.5	14.0	9.0	71.9	1.3			133.3

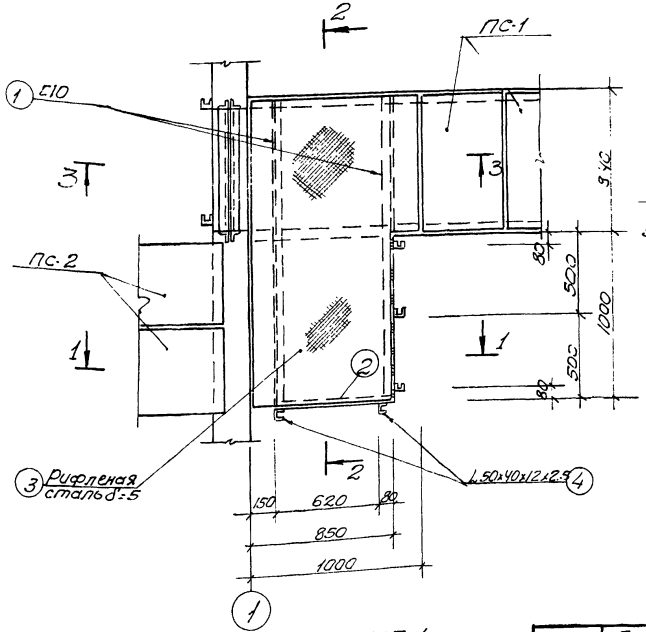

План площадки МП-1

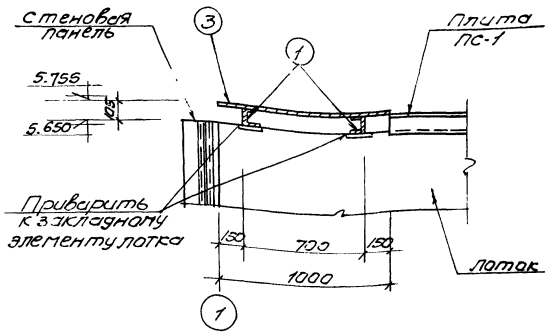

3-3

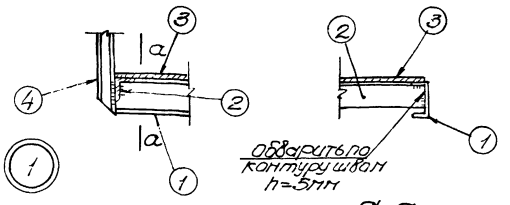

а-а

Примечания

1. Все сварные швы h=4мм
2. Сварку производить электродами типа Э-42 ГОСТ 9467-60

| | | | | | | | |

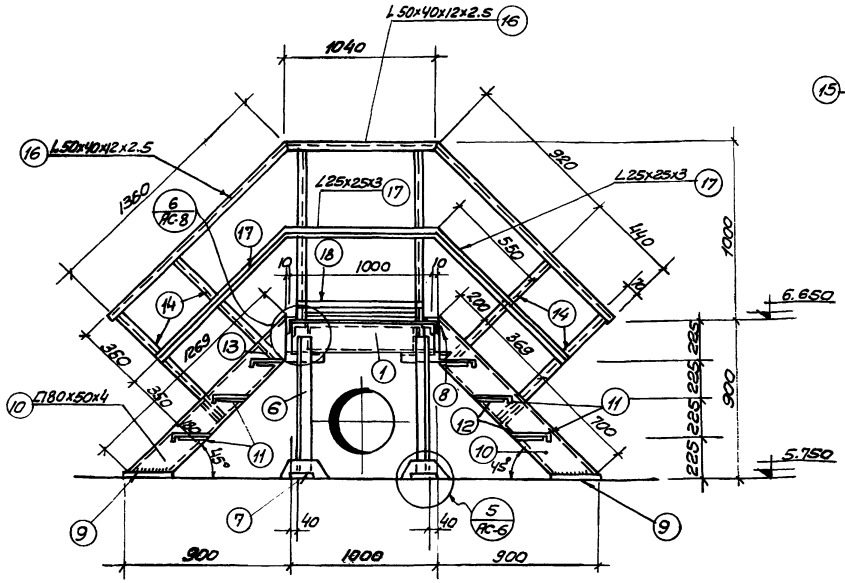

1-1

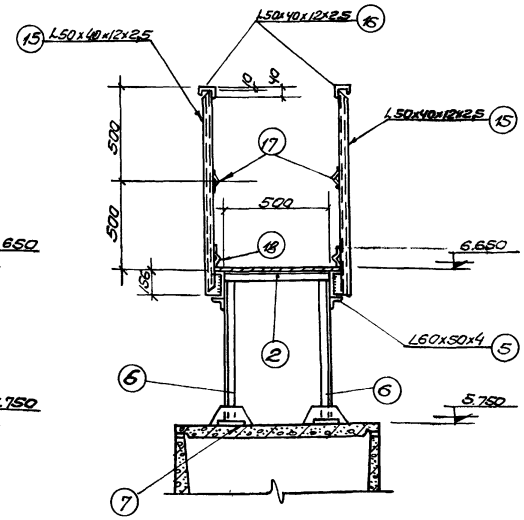

2-2

2

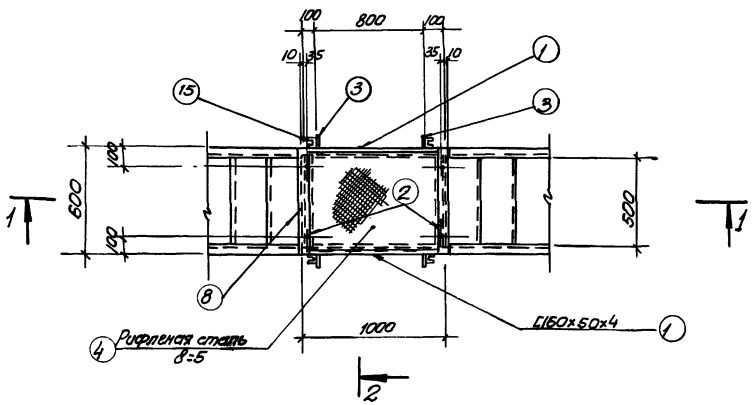

План переходного мостика МП-2

Примечания:

1. Все дыры d=15 мм.
2. Все сварные швы h=4мм.
3. Сварку производить электродами типа Э-42 ГОСТ 9467-60.

Спецификация металла на 1 марку

Марка	NN поз.	Профиль	Длина мм	К-во шт	Вес кг шт	Вес кг всех	Вес кг марки	ГОСТы или ТУ
Переходной мостик МП-2	1	C160x50x4	1000	2	7.7	15.4	209.3	8278-63
	2	L75x6	500	2	3.4	6.8		8509-72
	3	-100x4	152	4	0.5	2.0		103-57*
	4	Рифленая сталь δ=5	м2 06	—	25.4	25.4		8568-57*
	5	L60x50x4	280	4	0.8	3.2		из С180х50х4 или С160х50х4
	6	L68x6	825	4	4.7	18.8		8509-72
	7	-150x10	150	4	1.7	6.8		103-57*
	8	L75x6	600	2	4.1	8.2		8509-72
	9	-60x6	255	4	0.7	2.8		103-57*
	10	C180x50x4	1281	4	10.7	42.8		8278-63
	11	-40x4	185	12	0.2	2.4		103-57*
	12	-250x5	500	6	3.1	18.6		8706-58
	13	-100x4	172	8	0.5	4.0		103-57*
	14	L50x40x12x2.5	870	8	1.6	12.8		СТУ 71-33-64
	15	L50x40x12x2.5	1146	4	2.1	8.4		——"——
	16	L50x40x12x2.5	п.м 7.52	—	14.2	14.2		——"——
	17	L25x25x3	п.м. 6.04	—	6.8	6.8		8509-72
	18	190x30x25x3	п.м 2.0	—	7.8	7.8		ТУ-20-61
		Наплавленный металл 1 %				2.1		

Выборка металла на площадку МП-2

Прокат	Профиль	-δ=4	-δ=5	-δ=6	-δ=10	L63x6	L75x6	L25x25x3	L60x50x4	C180x50x4
	Вес кг	8.4	18.6	2.8	6.8	18.8	15.0	6.8	3.2	15.4

C180x50x4	L50x40x12x2.5	190x30x25x3	Рифленая сталь δ=5	Наплавл. металл 1%						Итого:
42.8	35.4	7.8	25.4	2.1						209.3

1975г.	Аэротенки - смесители трехкоридорные с размерами коридора 6х6х42м из сборного железобетона	Переходной мостик МП-2	Типовой проект 902-2-268	Альбом VI	Лист АС-2.

Инв.№ подл. | Подпись и дата | Взам.инв.№ | Инв.№ дубл. | Подпись и дата | Инв.№ подл. | Стихнеева | Савонова

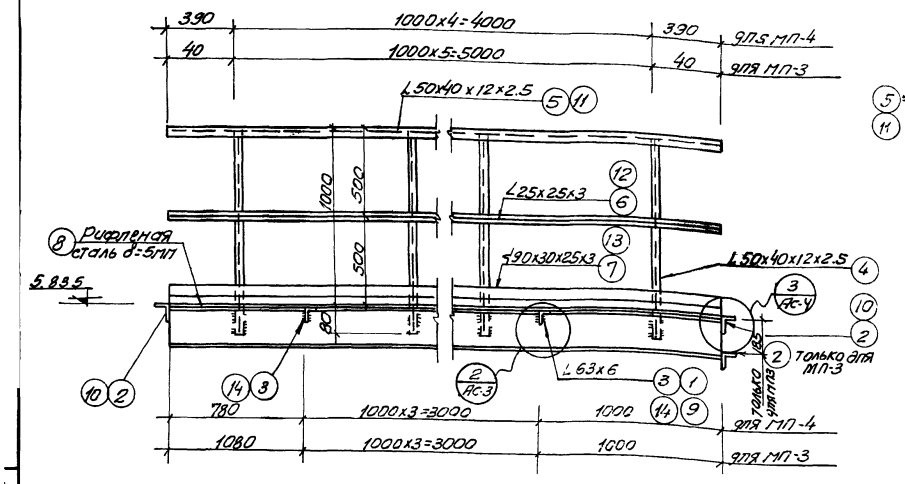

1-1

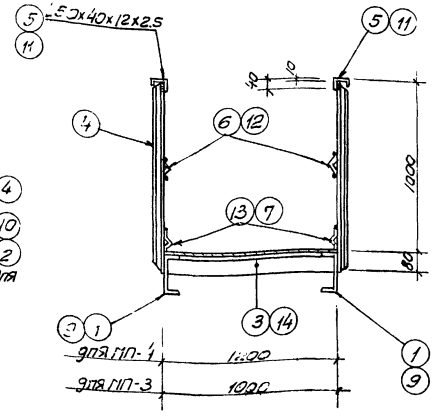

2-2

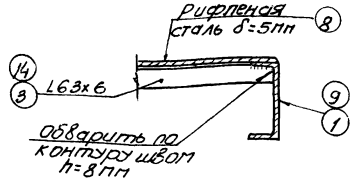

а-а

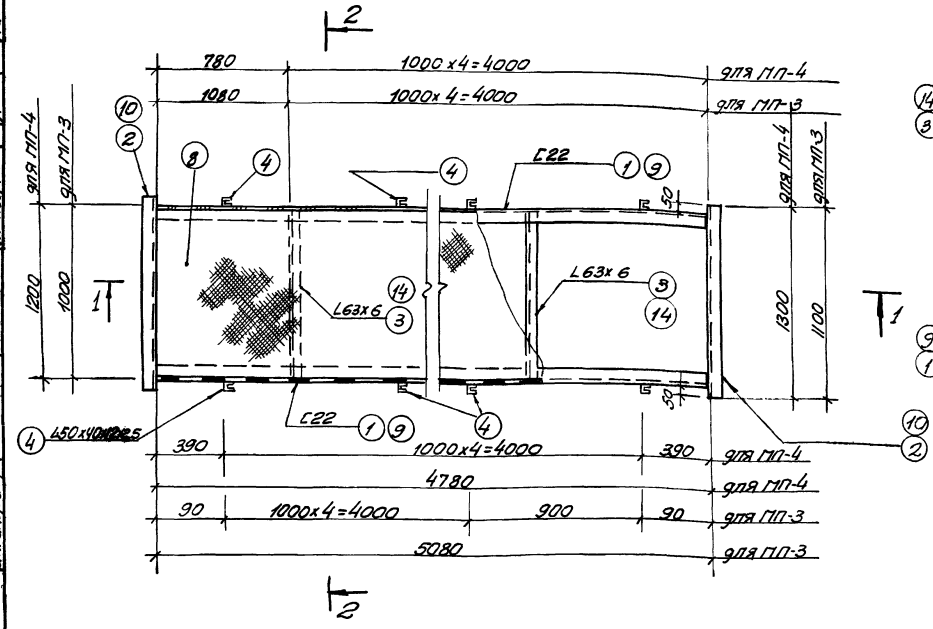

План площадок МП-3, МП-4

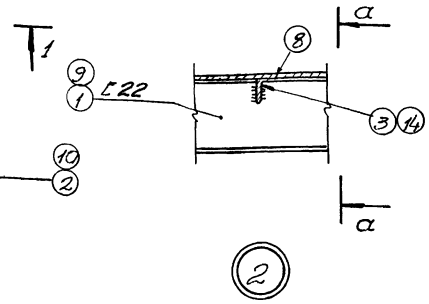

Спецификация металла на 1 марку

Марка	№№ поз.	Профиль	Длина мм	Количество штук	Вес кг: 1 шт.	Вес кг: Всех	Марка	ГОСТ'ы или ТУ
Переходная площадка МП-3	1	С22	5080	2	106.7	213.4	576.4	8240-72
	2	L75х6	1100	3	7.6	22.8		8509-72
	3	L63х6	989	4	5.7	22.8		"
	4	L50х40х12х2.5	1070	12	2.1	25.2		СТУ 11-33-64
	5	L50х40х12х2.5	5080	2	9.7	19.4		"
	6	L25х25х3	5080	2	5.9	11.8		8509-72
	7	L90х30х25х3	5080	2	19.8	39.6		ТУ 1-20-61
	8	рифленая сталь δ=5мм	5.1 м2	—	—	215.7		8568-57*
		Наплавленный металл 1%				5.7		
Переходная площадка МП-4	9	С22	4780	2	100.8	201.6	580.0	8240-72
	10	L75х6	1800	2	8.9	17.2		8509-72
	11	L50х40х12х2.5	4780	2	9.1	18.2		СТУ 11-33-64
	12	L25х25х3	4780	2	5.4	10.8		8509-72
	13	L90х30х25х3	4780	2	18.6	37.2		ТУ 1-20-61
	14	L63х6	1189	4	6.8	27.2		8509-72
	4	L50х40х12х2.5	1070	10	2.1	21.0		СТУ 11-33-64
	8	рифленая сталь δ=5мм	5.7 м2	—	—	241.1		8568-57*
		Наплавленный металл 1%				5.7		

Выборка металла на площадку МП-3

	Профиль	С22	L75х6	L63х6	L25х25х3	L50х40х12х2.5	L90х30х25х3	Рифленая сталь δ=5мм	Наплавл. металл 1%	Итого
Прокат	Вес кг	213.4	22.8	22.8	11.8	44.8	39.6	215.7	5.7	576.4

Выборка металла на площадку МП-4

	Профиль	С22	L75х6	L63х6	L25х25х3	L50х40х12х2.5	L90х30х25х3	Рифленая сталь δ=5мм	Наплавл. металл 1%	Итого
Прокат	Вес кг	201.6	17.2	27.2	10.8	39.2	37.2	241.1	5.7	580.0

Примечания:

1. Сварку производить электродами Э-42 ГОСТ 9467-60.
2. Все сварные швы h=4мм.

1975г.	Аэротенки-смесители трехкоридорные с размерами коридоров 6х5х42м из сборного железобетона	Переходные площадки МП-3, МП-4	Типовой проект 902-2-268	Альбом VI	Лист АС-3

Ст. инженер Сизова Гл. спец. Ушаков Гл. инженер проекта Ушаков

Типовой проект
902-2-
Марка-лист
АС-4
Инв.N

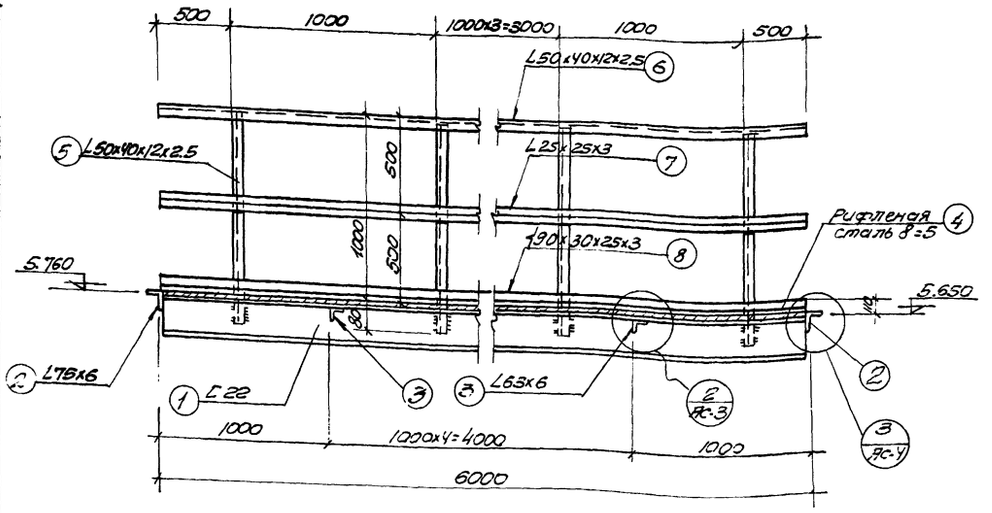

1-1

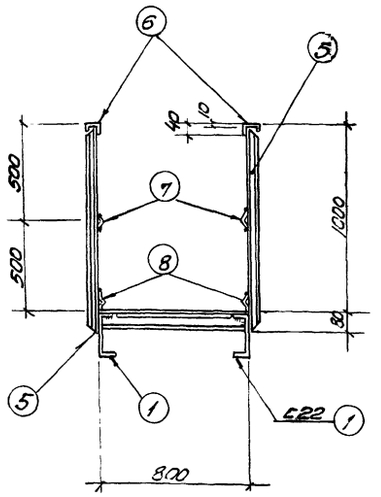

2-2

Спецификация металла на 1 марку

Марка	NN поз.	Профиль	Длина мм	К-во шт	Вес кг шт.	Вес кг всех	Вес кг марки	ГОСТы или ТУ
Переходная площадка МП-5	1	[22	5988	2	125.7	251.4	605.4	8240-72
	2	L75х6	900	2	6.2	12.4		8509-72
	3	L63х6	787	5	4.6	23.0		—"—
	4	Рифленая сталь δ=5мм	м² 4.7	—	203.0	203.0		8568-57*
	5	L50х40х12х2,5	1070	12	2.1	25.2		СТУП-33-64
	6	L50х40х12х2.5	6000	2	11.9	23.8		—"—
	7	L25х25х3	6000	2	6.8	13.6		8509-72
	8	L90х30х25х3	6000	2	23.5	47.0		ТУ1-20-61
		Наплавленный металл 1%				6.0		

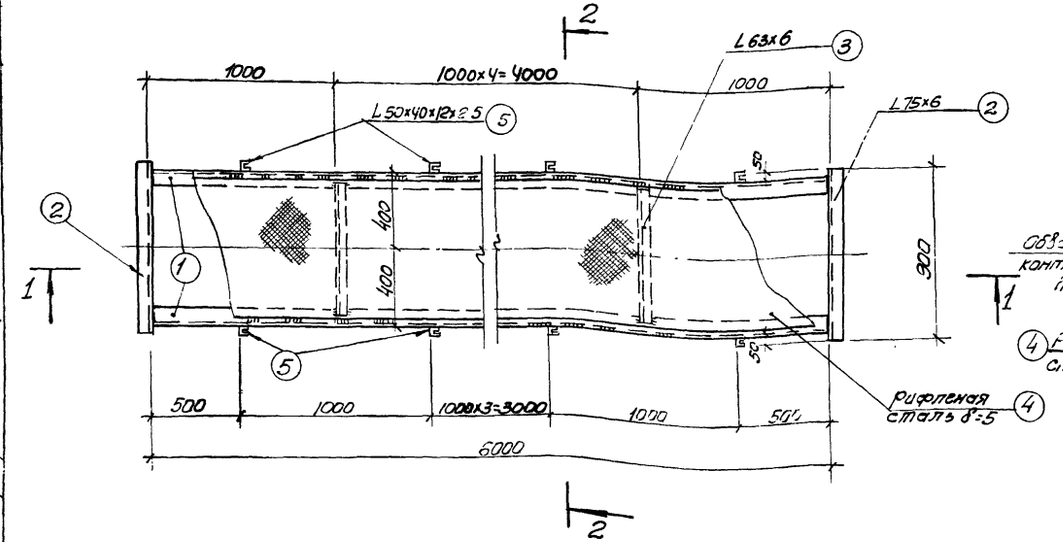

План площадки МП-5

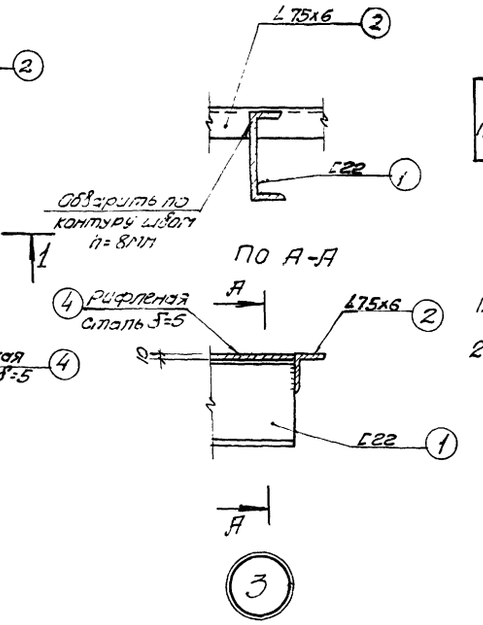

Выборка металла на площадку МП-5

Прокат	Профиль	[22	L75х6	L63х6	L25х25х3	L50х40х12х2,5	L90х30х25х3	Рифленая сталь δ=5	Наплавленный металл 1%	Итого
	Вес кг	251.4	12.4	23.0	13.6	49.0	47.0	203.0	6.0	605.4

Примечания

1. Все сварные швы h=4мм, кроме оговоренных.
2. Сварку производить электродами типа Э-42 ГОСТ 9467-60

1976г	Аэротенки-смесители трехкоридорные размерами коридора 6х5х42м из сборного железобетона	Переходная площадка МП-5	Типовой проект 902-2-268	Альбом VI	Лист АС-4

Гипроводоканалпроект г. Москва
Нач.отдела Якушенко
Гл.специал. Бондарев
Рук.группы Накшанов
Ст.инженер Ахмад
График Бр
Испольнит. Власенко
Проверил Отхаловский
Сизонова
Гл.спец.по

Типовой проект 902-2
Марка-лист АС-5
Инв.№

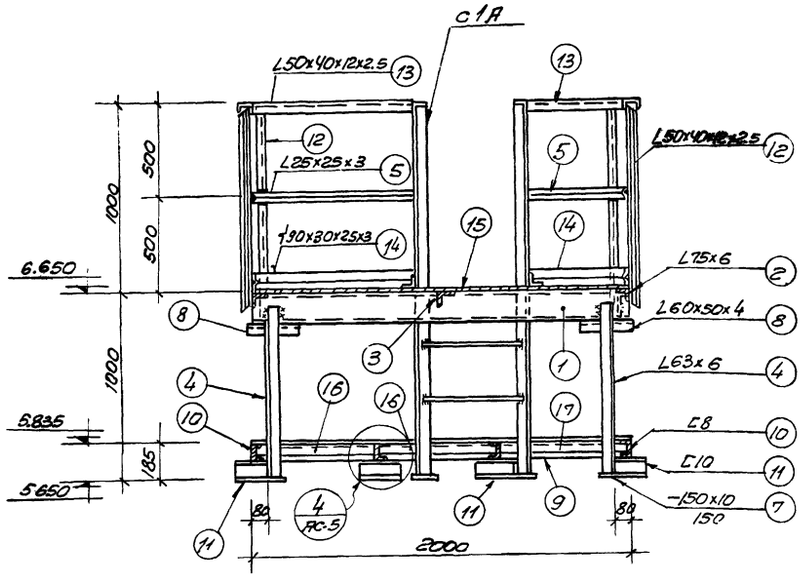

1-1

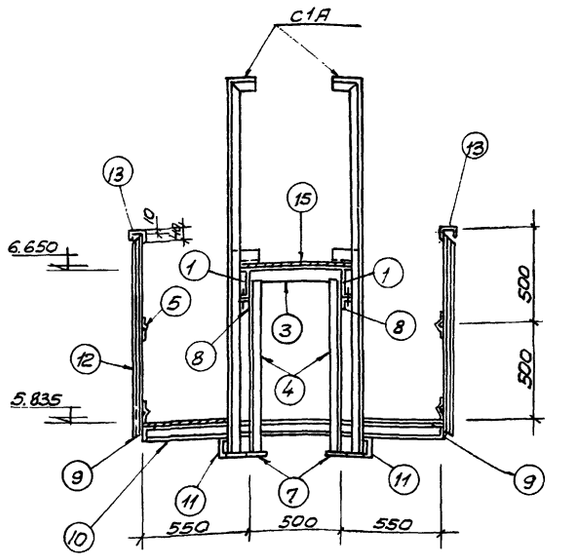

2-2

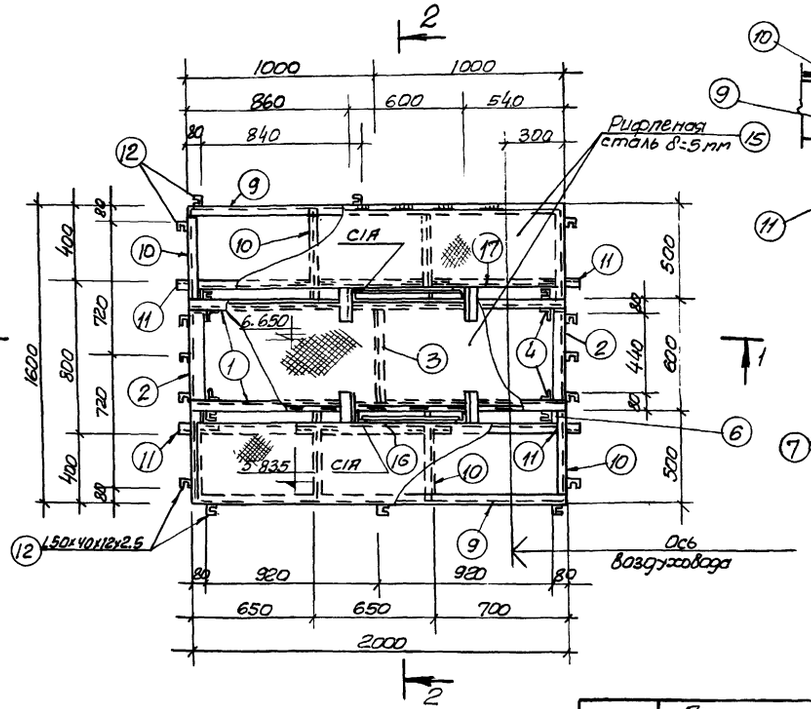

План площадки МП-6

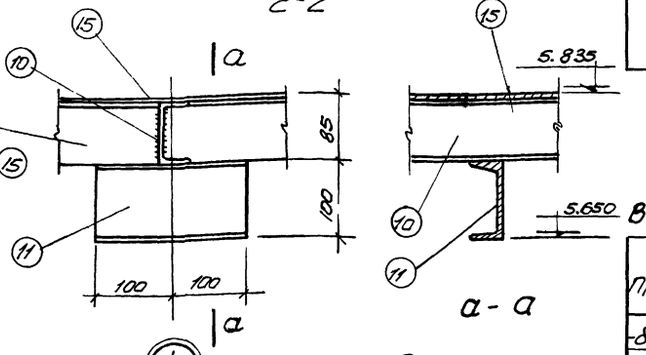

а-а

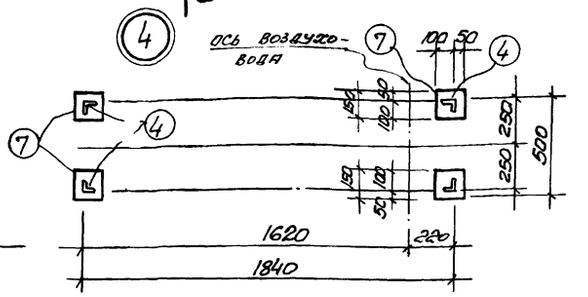

План стоек на отм. 5.650

Спецификация металла на 1 марку

Марка	№№ поз	Профиль	Длина мм	Кол-во штук	Вес, кг 1 шт	Вес, кг всех	Марки	ГОСТы или ТУ
Металлическая площадка МП-6	1	[160х50х4	2000	2	15.4	30.8	413.8	8278-63
	2	L75х6	500	2	3.4	6.8		8509-72
	3	L63х6	500	1	2.4	2.4		— " —
	4	L63х6	925	4	5.3	21.2		— " —
	5	L25х25х3	11.39 10.12	—	—	11.3		— " —
	6	-100х4	152	4	0.5	2.0		103-57*
	7	-150х10	150	4	1.8	7.2		— " —
	8	L60х50х4	280	4	0.95	3.8		изг. 190х50х4 или С160х50х4
	9	L80х50х5	2000	2	10.0	20.0		8510-72
	10	[8	1590	4	11.2	44.8		8240-72
	11	[10	200	8	1.7	13.6		— " —
	12	L50х40х12х2.5	1070	19	2.1	39.9		СТУ 71-33-64
	13	L50х40х12х2.5	11.19 10.18	—	—	18.9		
	14	-90х30х25х3	11.39 10.12	—	—	39.5		ТУ 1-20-61
	15	рифленая сталь δ=5мм	2.9м2	—	—	122.7		8568-57*
	16	L63х6	645	4	3.7	14.8		
	17	L63х6	695	2	4.0	8.0		
		Наплавленный металл			1%	6.1		

Выборка металла на площадку МП-6

Прокат		Профиль	[8	[10	L80х50х4	L25х25х3	L63х4	L75х6	L60х50х4	L80х50х5
		Вес кг	44.8	13.6	30.8	11.3	46.4	6.8	3.3	20.0
δ=4	δ=10	-90х30х12 х2.5	-90х30х25х5	Рифлен. сталь δ=5мм	Наплавл. металл 1%				Итого	
2.0	7.2	58.8	39.5	122.7	6.1				413.8	

Примечания.

1. Все сварные швы h=4мм.
2. Сварку производить электродами Э42 (ГОСТ 9467-60).
3. Позицию 15 приварить к закладным элементам плит.

Госстрой СССР Союзводоканалпроект г. Москва

Гл. инж. проекта Никитенко
Гл. спец. т/о Кашанов
Нач. отдела Алексенко
Рук. группы Отзовский
Гл. инженер Бондарь
Инженер Бондарь

1975г.	Аэротенки-смесители трехкоридорные с размерами коридора 6х5х42м из сборного железобетона	Металлическая площадка МП-6 (5 рядов аэраторов)	Типовой проект 902-2-268	Альбом VI	Лист АС-5

14106-06 7

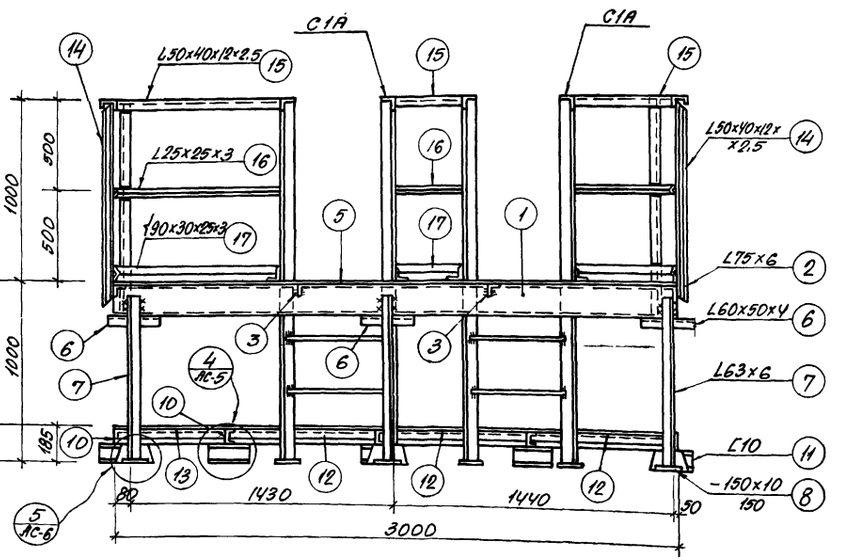

1-1

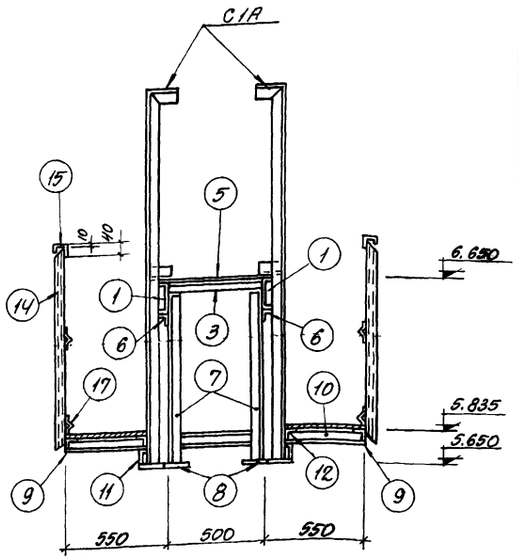

2-2

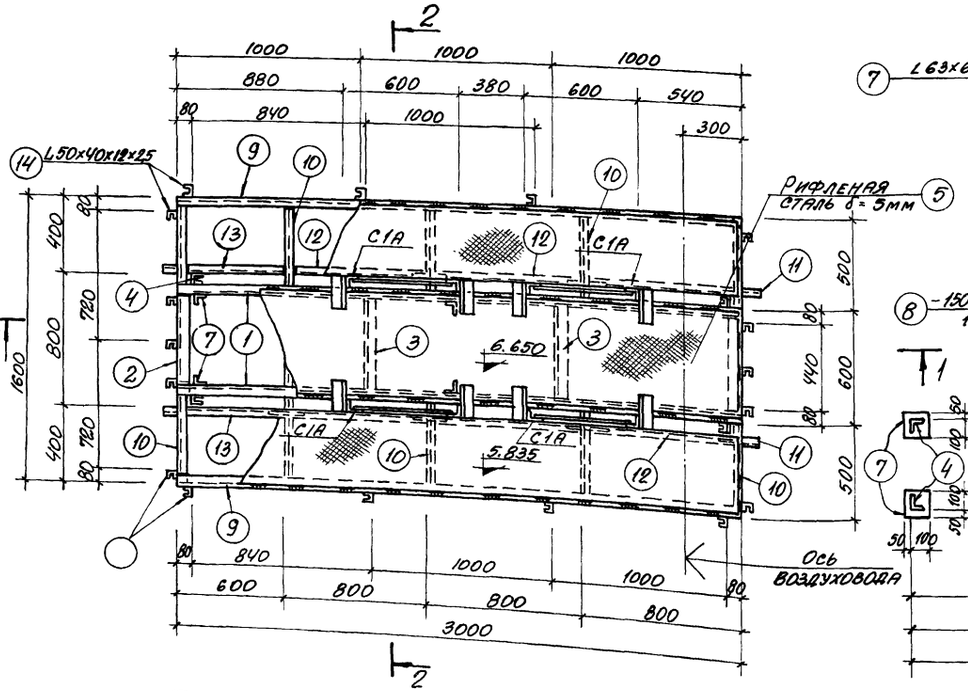

План площадки МП-7

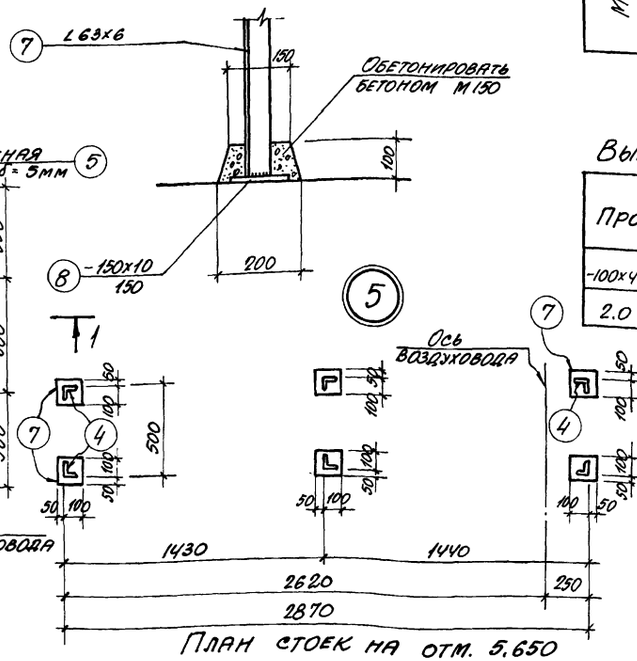

План стоек на отм. 5.650

Спецификация металла на 1 марку

Марка	NN поз.	Профиль	Длина мм	Количество штук	Вес, кг 1 шт.	Вес, кг Всех	Вес, кг Марки	ГОСТ'ы или ТУ
Металлическая площадка МП-7	1	[160x50x4	3000	2	23.1	46.2	572.3	8278-63
	2	L75x6	500	2	3.4	6.8		8509-72
	3	L63x6	500	2	2.4	4.8		"
	4	-100x4	152	4	0.5	2.0		103-57*
	5	Рифленая сталь δ=5мм	4.3 м²	—	—	181.9		8568-57*
	6	L60x50x4	280	6	0.95	5.7		из L180x50x4 или [160x50x4
	7	L63x6	925	6	5.3	31.8		8509-72
	8	-150x10	150	6	1.8	10.8		103-57*
	9	L80x50x5	3000	2	15.0	30.0		8510-72
	10	[8	1590	5	11.2	56.0		8240-72
	11	[10	200	10	1.7	17.0		"
	12	L63x6	795	6	5.6	33.6		8509-72
	13	L63x6	595	2	3.5	7.0		"
	14	L50x40x12x2.5	1070	21	2.1	44.1		СТУ71-33-64
	15	L50x40x12x2.5	12.9 п.м	—	—	24.1		"
	16	L25x25x3	12.9 п.м	—	—	14.5		8509-72
	17	190x30x25x3	12.9 п.м.	—	—	50.3		ТУ1-20-61
		Наплавленный металл			1%	5.7		

Выборка металла на площадку МП-7

Прокат		Профиль	[8	[10	[160x50x4	L25x25x3	L63x6	L75x6	L60x50x4	L80x50x5
		Вес кг	56.0	17.0	46.2	14.5	77.2	6.8	5.7	30.0
-100x4	-150x10	L50x40x12x2.5	190x50x25x3	Рифлен. сталь δ=5мм	Наплавл. металл 1.0%				Итого:	
2.0	10.8	68.2	50.3	181.9	5.7				572.3	

Примечания

1. Все сварные швы h=4 мм.
2. Сварку производить электродами Э-42 ГОСТ 9467-60.
3. Позицию „11" приварить к закладным элементам плит.

1975 г.	Аэротенки-смесители трехкоридорные с размерами коридора 6x5x42 м из сборного железобетона	Металлическая площадка МП-7 (10 рядов аэраторов)	Типовой проект 902-2-268	Альбом VI	Лист АС-6

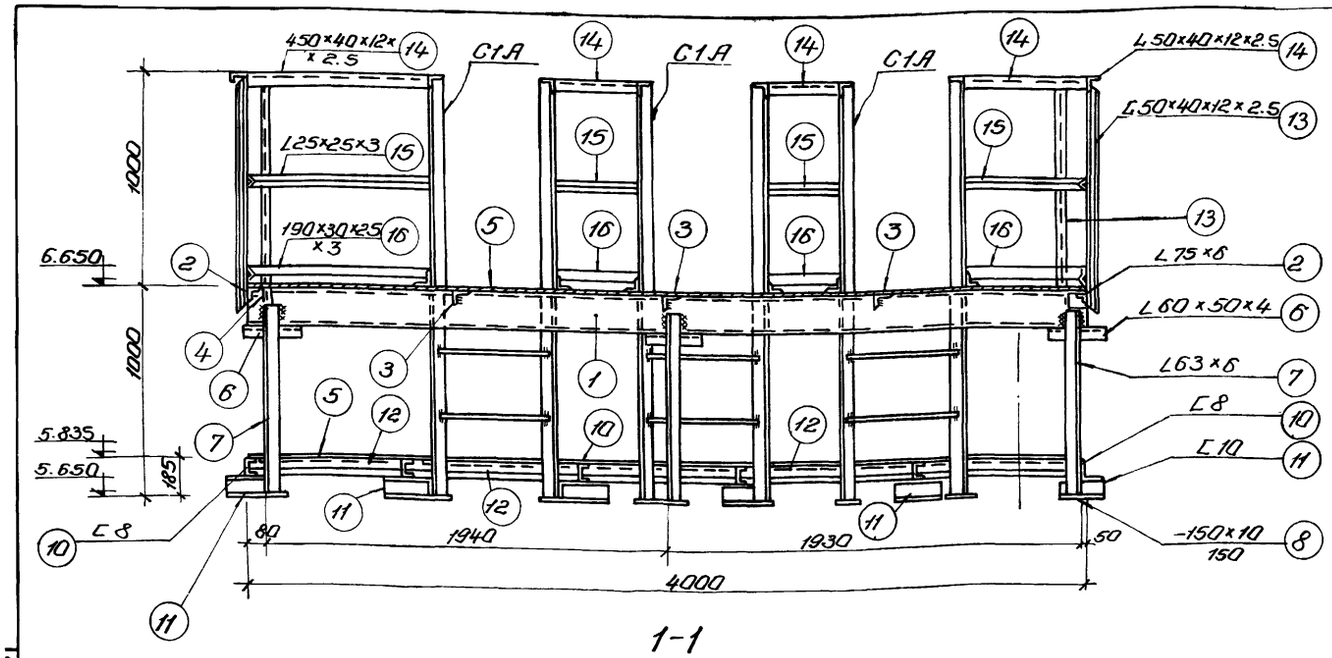

1-1

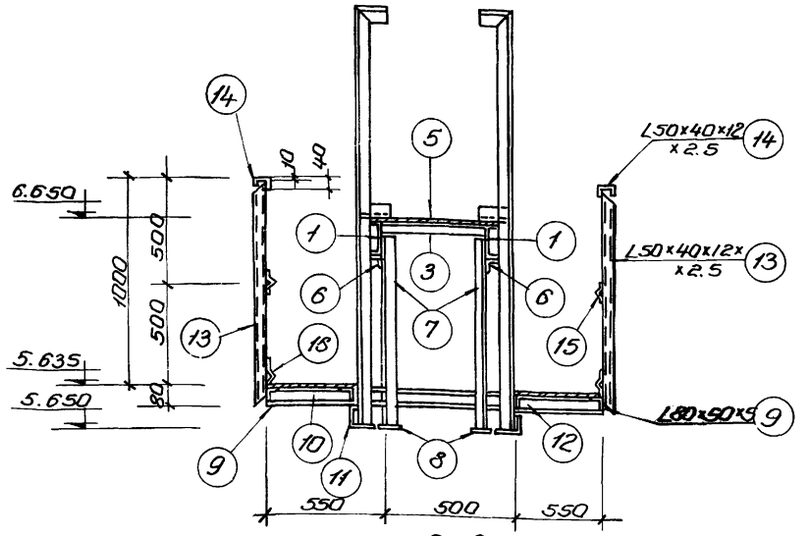

2-2

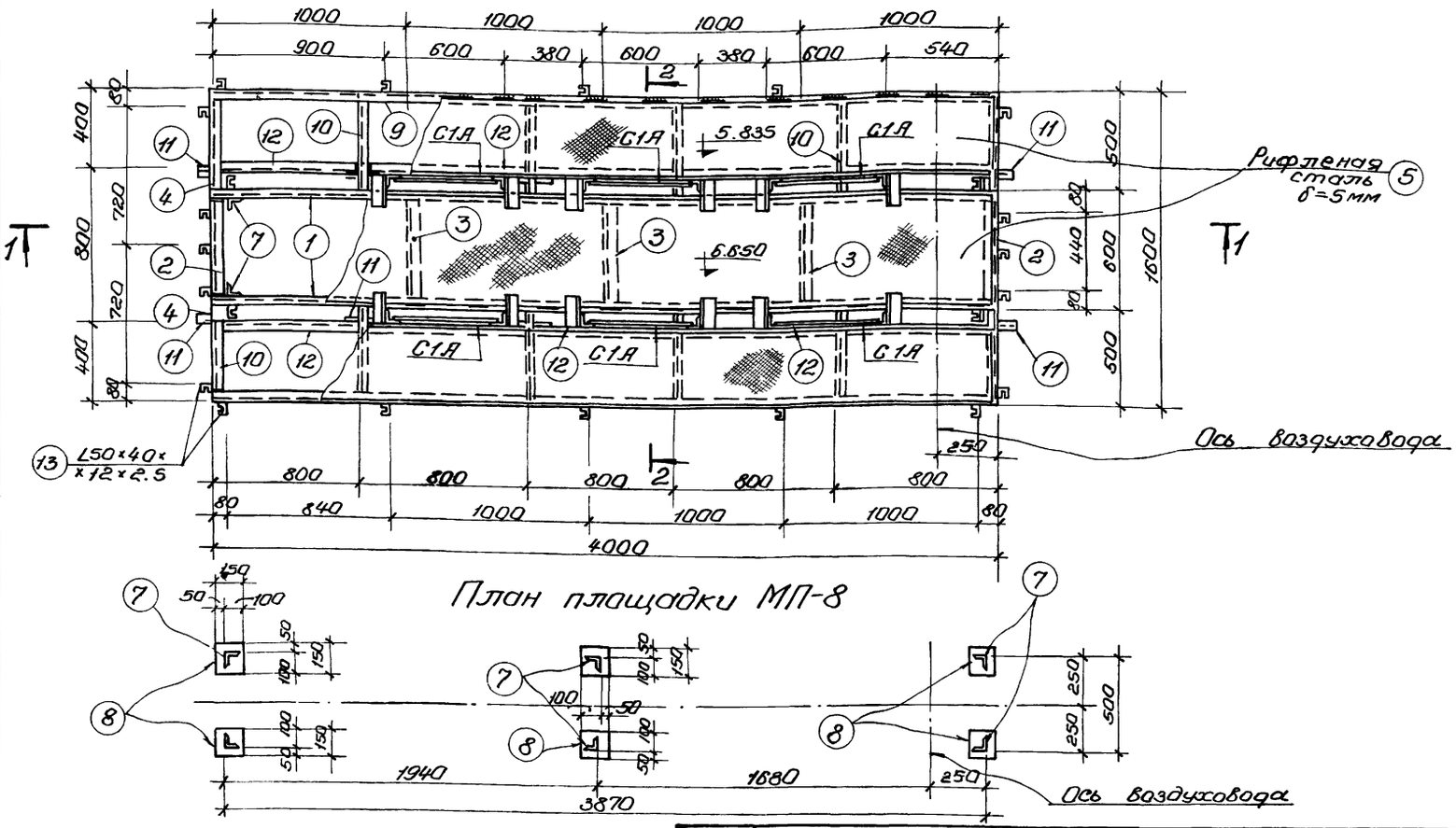

План площадки МП-8

План стоек на отм. 5.650

Спецификация металла на 1 марку

Марка	№№ поз	Профиль	Длина мм	Количество штук	Вес, кг 1 штуки	Вес, кг Всех	Марки	ГОСТы или ТУ
Металлическая площадка МП-8	1	С180×50×4	4000	2	30.8	61.6		8278-63
	2	L75×6	500	2	3.4	6.8		8509-72
	3	L63×6	500	3	2.4	7.2		"
	4	—100×4	152	4	0.5	2.0		103-57*
	5	Рифленая сталь δ=5мм	5.8 м²	—		245.3		8568-57*
	6	L60×50×4	280	6	0.95	5.7		
	7	L63×6	925	6	5.3	31.8		8509-72
	8	—150×10	150	6	1.8	10.8		103-57*
	9	L80×50×5	4000	2	20.0	40.0	718.2	8510-72
	10	С8	1590	6	11.2	67.2		8240-72
	11	С10	200	12	1.7	20.4		"
	12	L63×6	795	10	5.6	56.0		8509-72
	13	L50×40×12×2.5	1070	23	2.1	48.3		СТУ
	14	L50×40×12×2.5	15.7 п.м.	—	—	29.3		"
	15	L25×25×3	15.7 п.м.	—	—	17.6		8509-72
	16	190×30×25×3	15.7 п.м.	—	—	61.2		741-20-61
		Наплавленный металл 1%				7.0		

Выборка металла на площадку МП-8

Прокат		Профиль	С8	С10	С180×50×4	L25×25×3	L63×6	L75×6		
		Вес кг	67.2	20.4	61.6	17.6	95.0	6.8	5.7	40.0
—100×4	—150×10	L50×40×12×2.5	90×30×25×3	Рифл. сталь δ=5мм	Наплавл. металл 1%				Итого:	
2.0	10.8	77.6	61.2	245.3	7.0				718.2	

Примечания.

1. Сварку производить электродами Э-42 (ГОСТ 9467-60).
2. Позицию 11 приварить к закладным элементам плит.
3. Все сварные швы $h = 4$ мм.

1975г	Аэротенки-смесители трехкоридорные с размерами коридора 6×5×42м из сборного железобетона	Металлическая площадка МП-8 (15 рядов аэраторов)	Типовой проект 902-2-268	Альбом VI	Лист АС-7

Инв. № подл. | Подпись и дата | Взам. инв. №
Исполнил: Никитенко

Типовой проект 902-2- Марка-лист АС-8 Инв. №

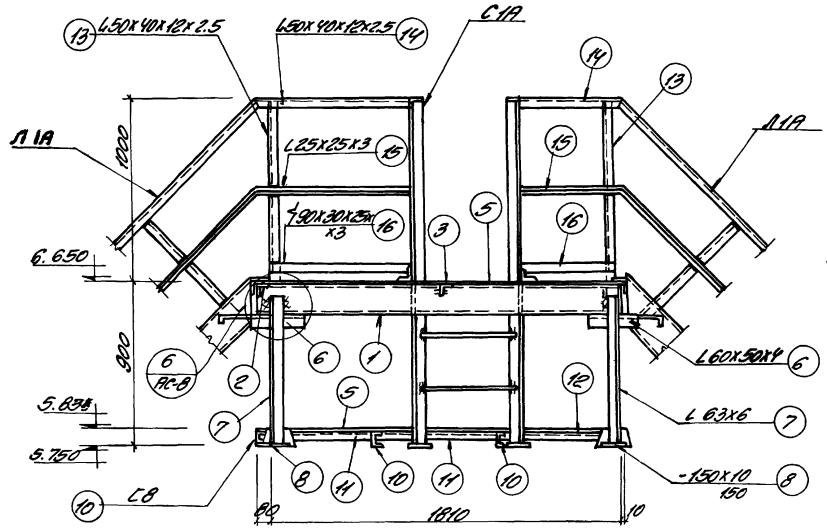

1-1

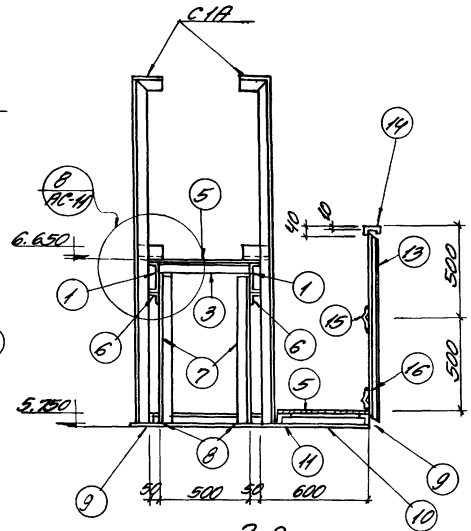

2-2

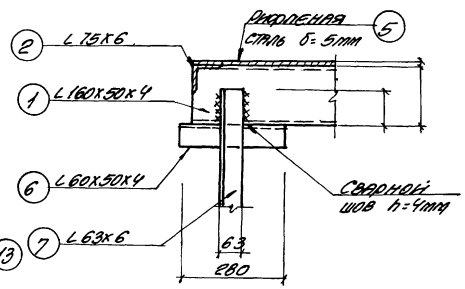

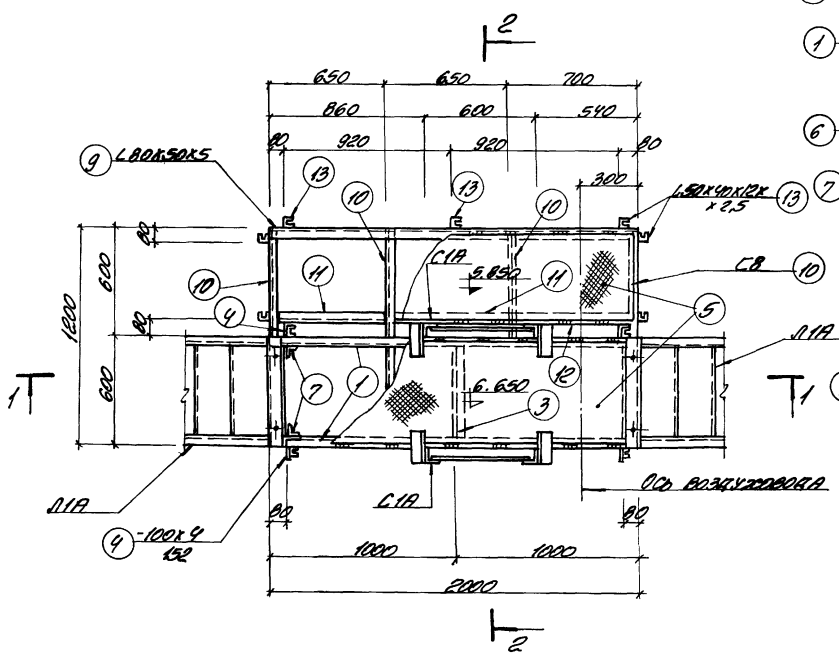

План площадки МП-9

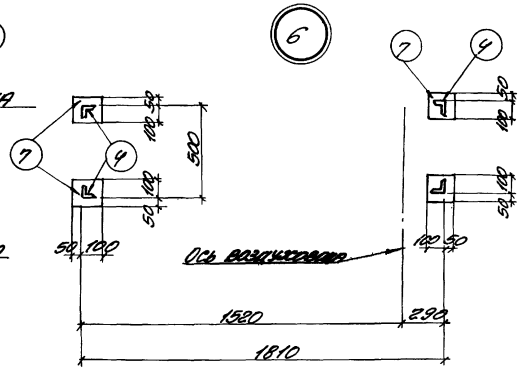

План стоек на отм. 5.750

Спецификация металла на 1 марку

Марка	NN поз.	Профиль	Длина мм	К-во штук	Вес кг: 1 штук	Вес кг: всех	Марки	ГОСТ 6ı или ТУ
Металлическая площадка МП-9	1	С160х50х4	2000	2	15.4	30.8	303.8	8278-63
	2	L 75х6	500	2	3.4	6.8		8509-72
	3	L 63х6	500	1	2.4	2.4		"
	4	-100х4	152	4	0.5	2.0		103-57*
	5	Раскосная сталь δ=5мм	2.2 м²	—	—	99.1		8568-57*
	6	L 60х50х4	280	4	0.95	3.8		из С160х50х4 или С160х50х4
	7	L 63х6	825	4	4.7	18.8		8509-72
	8	-150х10	150	4	1.8	7.2		103-57*
	9	L 80х50х5	2000	2	10.0	20.0		8510-72
	10	С8	1190	4	8.4	33.6		8240-72
	11	L 63х6	645	2	3.7	7.4		8509-72
	12	L 63х6	695	1	4.0	4.0		"
	13	L50х40х12х2.5	1070	11	2.1	23.1		СТУ 71-33-64
	14	L50х40х12х2.5	8.9 п.м	—	—	13.1		"
	15	L 25х25х3	8.9 п.м	—	—	7.8		8509-72
	16	∠90х30х25х3	8.9 п.м	—	—	26.9		ТУ4-20-61
		Наплавленный металл 1%				3.0		

Выборка металла на площадку МП-9

Прокат		Профиль	С8	С160х50х4	L25х25х3	L63х6	L75х6	L80х50х5	L60х50х4	L50х40х12х2.5
		Вес кг	33.6	30.8	7.8	32.6	6.8	20.0	3.8	36.2
∠90х30х25х3	-δ=4	-δ=10	Раскосн. сталь δ=5мм	Наплавл. металл 1%					Итого	
26.9	2.0	7.2	99.1	3.0					303.8	

Примечания

1. Сварку производить электродами Э-42 ГОСТ 9467-60
2. Все сварные швы h=4мм

Госстрой СССР Главводоканалпроект г. Москва	1975 г.	Аэротенки-смесители трехкоридорные с размерами коридора 6х5х42м из сборного железобетона	Металлическая площадка МП-9 (5 рядов аэраторов)	Типовой проект 902-2-268	Альбом VI	Лист АС-8

Главный инженер проекта Власенко; Гл. специалист Сидорова; Гл. конструктор Никитенко; Нач. отдела Волкова; Рук. группы Ольхович; Исполнил Масьянов

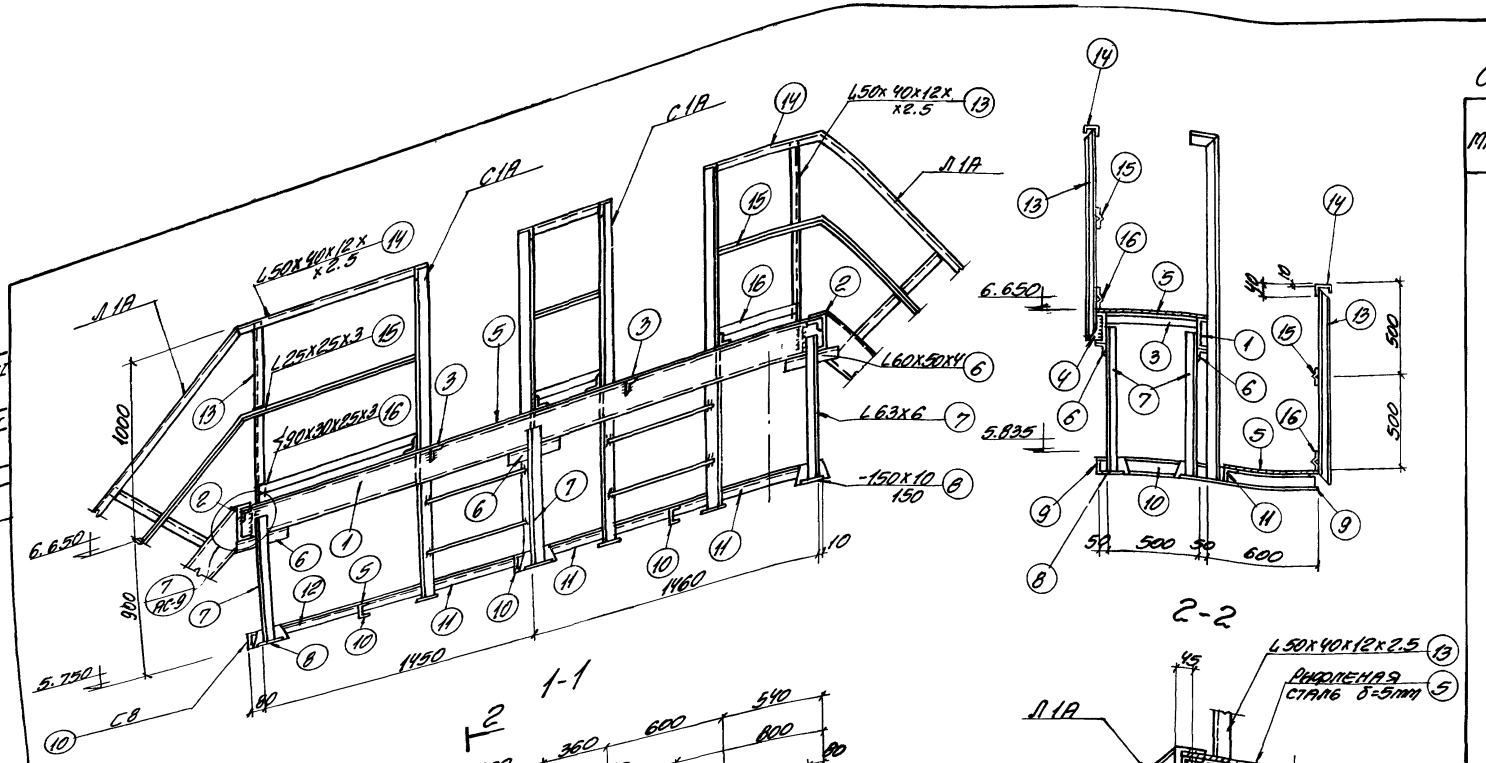

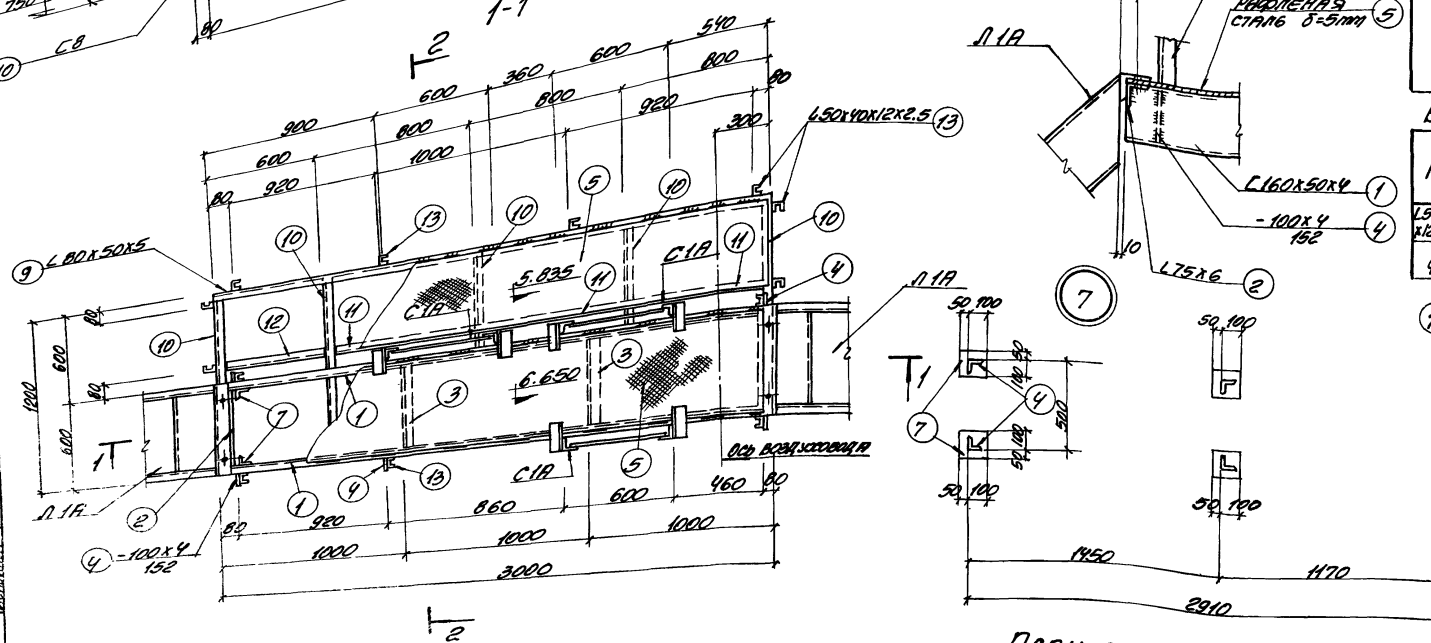

План площадки МП-10.

План стоек на отм. 5.750

Спецификация металла на 1 марку

Марка	NN поз.	Профиль	Длина мм	К-во штук	Вес кг 1шт.*	Вес кг всех	Вес кг марки	ГОСТ'ы или ТУ
Металлическая площадка МП-10	1	С160x50x4	3000	2	23.1	46.2	428.0	8278-63
	2	L75x6	500	2	3.4	6.8		8509-72
	3	L63x6	500	2	2.4	4.8		"
	4	-100x4	152	5	0.5	2.5		103-57*
	5	Рифленая сталь δ=5мм	3.4 м²	—	—	143.8		8568-57*
	6	L60x50x4	280	6	0.95	5.7		на С160x50x4 или С160x50x4
	7	L63x6	825	6	4.7	28.2		8509-72
	8	-150x10	150	6	1.8	10.8		103-57*
	9	L80x50x5	3000	2	15.0	30.0		8510-72
	10	С8	1190	5	8.4	42.0		8240-72
	11	L63x6	795	3	4.6	13.8		8509-72
	12	L63x6	595	1	2.9	2.9		"
	13	L50x40x12x2.5	1070	13	2.1	27.3		СТУ71-33-64
	14	L50x40x12x2.5	8.5 п.м	—	—	16.2		"
	15	L25x25x3	8.5 п.м	—	—	9.6		8509-72
	16	∠90x30x2.5x3	8.5 п.м	—	—	33.2		ТУ1-20-60
		Наплавленный металл 1%				4.2		

Выборка металла на площадку МП-10

Прокат		Профиль	L25x25x3	L63x6	L75x6	L60x50x4	L80x50x5	С8	С60x50x4
		Вес, кг	9.6	49.7	6.8	5.7	30.0	42.0	46.2
L50x40x12x2.5	∠90x30x25x3	-100x4	-150x10	Рифлен. сталь δ=5мм	Наплав. металл 1%			Итого: 428.0	
43,5	33,2	2,5	10,8	143.8	4.2				

Примечания.

1. Сварку производить электродами Э-42 ГОСТ 9467-60
2. Все сварные швы h=4мм

1975 г.	Аэротенки-смесители трехкоридорные с размерами коридора 6x5x42м из сборного железобетона	Металлическая площадка МП-10 (10 рядов аэраторов)	Типовой проект 902-2-268	Альбом VI	Лист АС-9

Союзводоканалпроект г. Москва

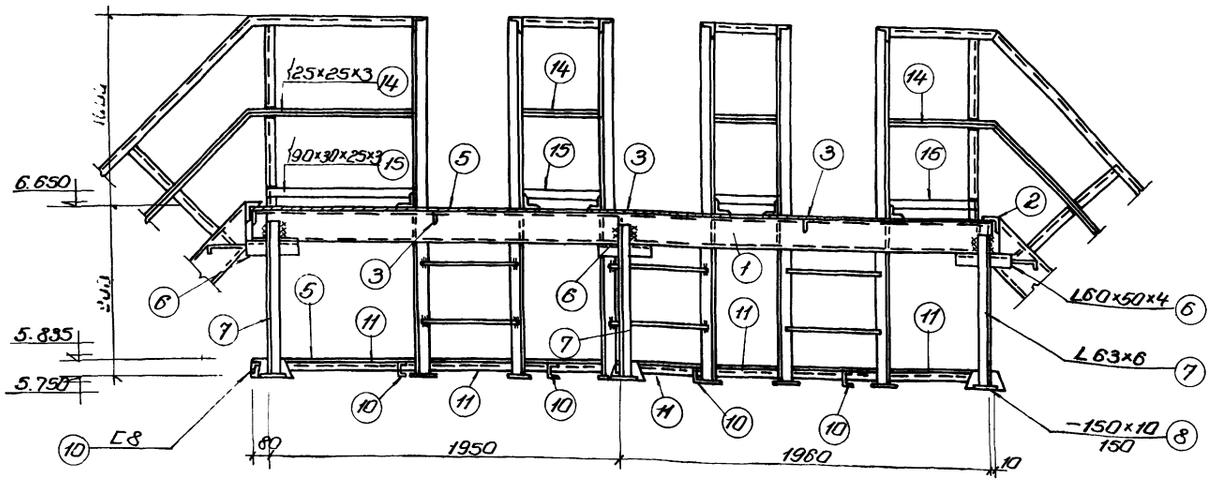

1-1

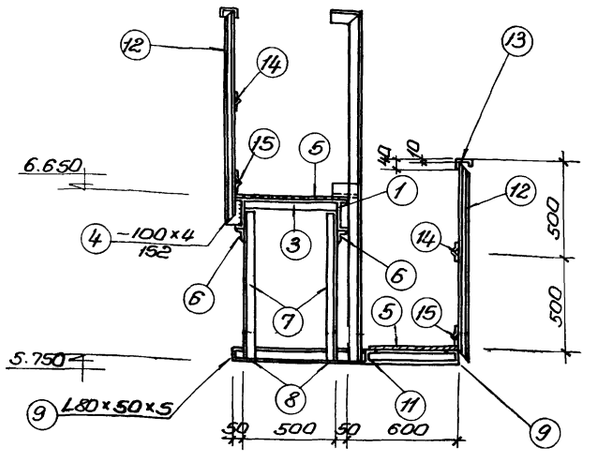

2-2

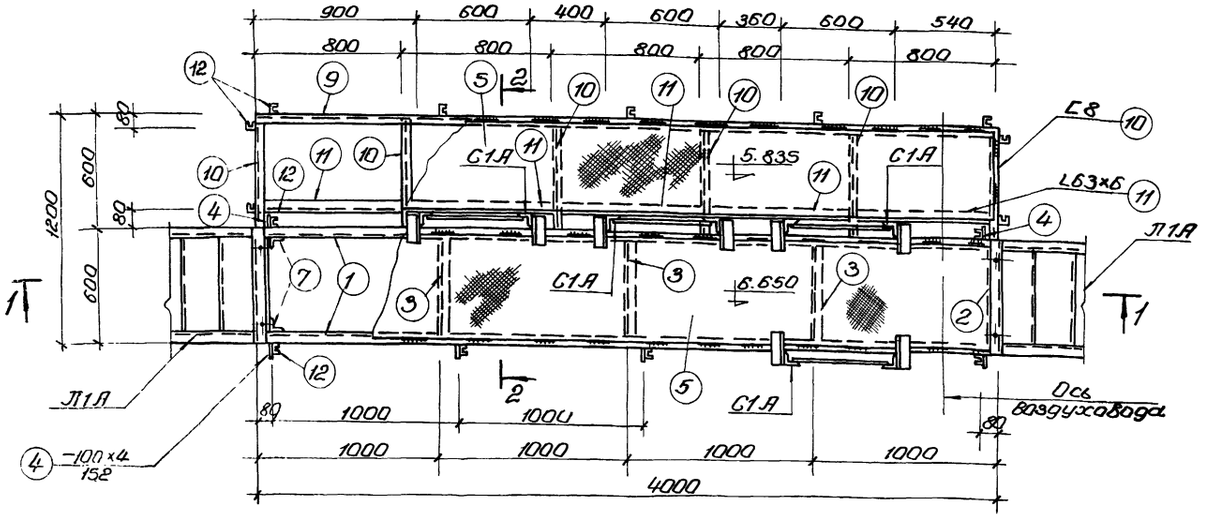

План площадки МП-11

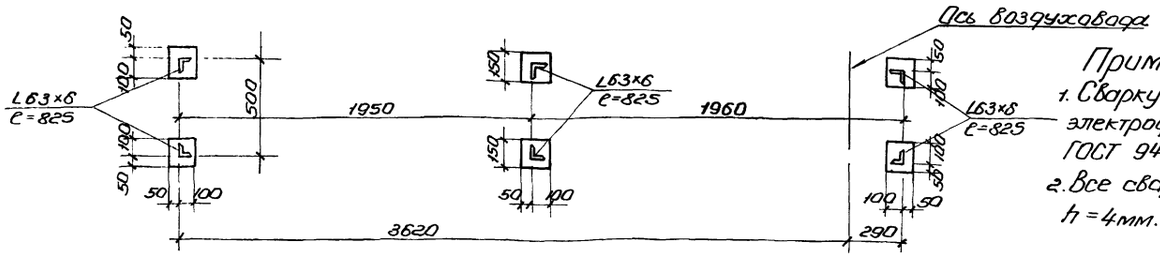

План стоек на отм. 5.750

Спецификация металла на 1 марку

Марка	NN поз.	Профиль	Длина мм	К-во штук	Вес кг 1 штуки	Вес кг Всех	Вес кг Марки	ГОСТ'ы или ТУ
Металлическая площадка МП-11	1	C160×50×4	4000	2	30.8	61.6	530.5	8278-63
	2	L75×6	500	2	3.4	6.8		8509-72
	3	L63×6	500	3	2.4	7.2		"
	4	−100×4	152	4	0.5	2.0		103-57*
	5	Рифленая сталь δ=5мм	4.5 м²	—	—	190.4		8568-57*
	6	L60×50×4	280	6	0.95	5.7		из C160×50×4 C160×40×4
	7	L63×6	825	6	4.7	28.2		8509-72
	8	−150×10	150	6	1.8	10.8		103-57*
	9	L80×50×5	4000	2	20.0	40.0		8510-72
	10	C8	1190	6	8.4	50.4		8240-72
	11	L63×6	795	5	4.6	23.0		8509-72
	12	L50×40×12×2.5	1070	15	2.1	31.5		СТУ71-33-64
	13	L50×40×12×2.5	10.8 п.м.	—	—	12.9		
	14	L25×25×3	10.8 п.м.	—	—	12.4		8509-72
	15	90×30×25×3	10.8 п.м.	—	—	42.4		ТУ1-20-61
		Наплавленный металл 1%				5.2		

Примечания

1. Сварку производить электродами Э-42 ГОСТ 9467-60.
2. Все сварные швы $h = 4$мм.

Выборка металла на площадку МП-11

Прокат		Профиль	L63×6	L75×6	L25×25×3	L60×50×4	L80×50×5	C8	C160×50×4
		Вес кг	58.4	6.8	12.4	5.7	40.0	50.4	61.6
L50×40×12×2.5	90×30×25×3	−100×4	−150×10	рифлен. сталь δ=5мм	Наплавл. металл 1%			Итого 530.5	
44.4	42.4	2.0	10.8	190.4	5.2				

1975г.	Аэротенки - смесители трехкоридорные с размерами коридора 6×5×42м из сборного железобетона	Металлическая площадка МП-11 (15 рядов аэраторов)	Типовой проект 902-2-268	Альбом VI	Лист АС-10

г. Москва

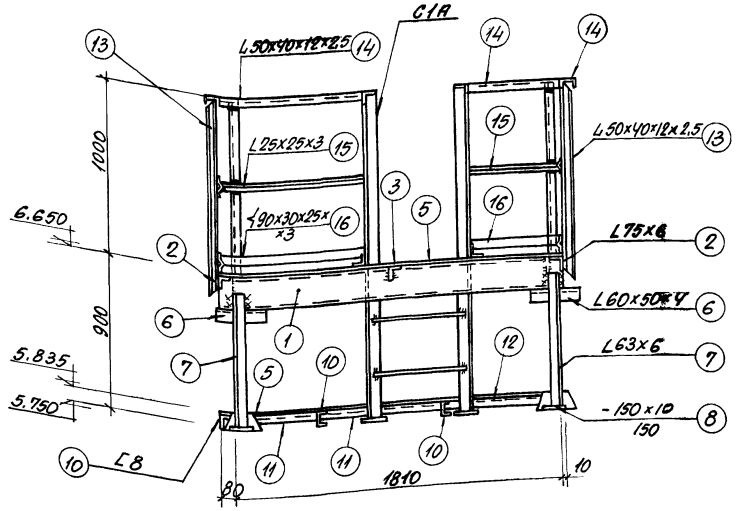

1-1

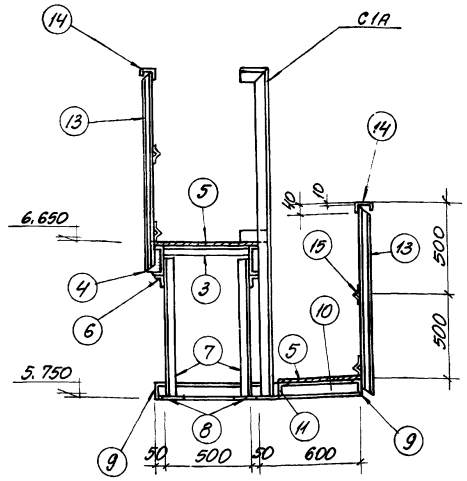

2-2

Спецификация металла на 1 марку

Марка	NN поз.	Профиль	Длина мм	К-во штук	Вес кг 1 штжи	Вес кг Всех	Вес кг Марки	ГОСТ'ы или ТУ
Металлическая площадка МП-12	1	[160х50х4	2000	2	15.4	30.8	312,3	8278-63
	2	L 75х6	500	2	3.4	6.8		8509-72
	3	L 63х6	500	1	2.4	2.4		"
	4	- 100х4	152	4	0.5	2.0		103-57*
	5	Рифленая сталь δ=5мм	2.2 м2	—	—	93.1		8568-57*
	6	L 60х50х4	280	4	0.95	3.8		Из [160х50х4 или L160х50х4
	7	L 63х6	825	4	4.7	18.8		8509-72
	8	- 150х10	150	4	1.8	7.2		103-57*
	9	L 80х50х5	2000	2	10.0	20.0		8510-72
	10	[8	1190	4	8.4	33.6		8240-72
	11	L 63х6	645	2	3.7	7.4		8509-72
	12	L 63х6	695	1	4.0	4.0		"
	13	L 50х40х12х2.5	1070	15	2.1	31.5		СТУ71-33-64
	14	L 50х40х12х2.5	7.2 п.м.	—	—	13.1		
	15	L 25х25х3	7.2 п.м.	—	—	7.8		8509-72
	16	∠ 90х30х25х3	7.2 п.м.	—	—	26.9		ТУ-20-61
		Наплавленный металл			1%	3.1		

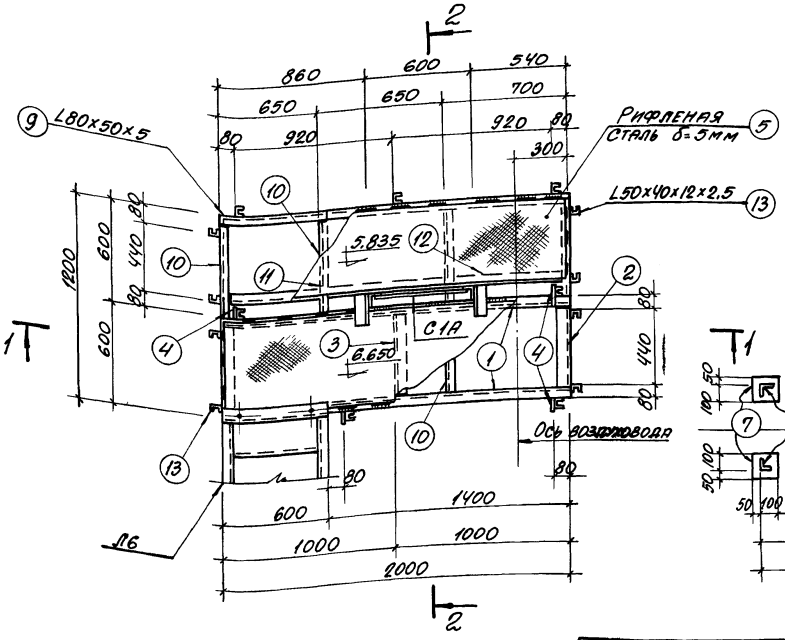

План площадки МП-12

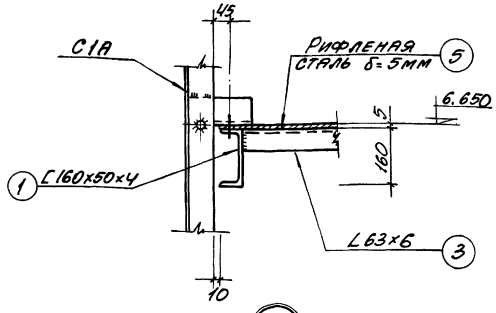

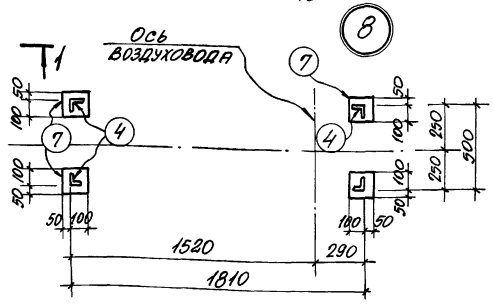

План стоек на отм. 5.750

Выборка металла на площадку МП-12

Прокат	Профиль	[8	□ 60х50 х4	L 25х25х х3	L 63х6	L 75х6	L 60х50х х4	L 80х50 х5
	Вес кг	33.6	30.8	7.8	32.6	6.8	3.8	20.0
L 50х40х х12х2.5	∠ 90х30х х25х3	- 100х4	- 150х10	Рифлен. сталь δ=5мм	Наплавл. металл 1%			Итого:
44.6	26.9	2.0	7.2	93.1	3.1			312.3

Примечания.

1. Сварку производить электродами Э-42 ГОСТ 9467-60.
2. Все сварные швы h=4 мм.

1975 г.	Аэротенки-смесители трехкоридорные с размерами коридора 6х5х42 м из сборного железобетона	Металлическая площадка МП-12 (5 рядов аэраторов)	Типовой проект 902-2-268	Альбом VI	Лист АС-11

Инв. № подл. | Подпись и дата | Взам. инв. № | Инв. № дубл. | Подпись и дата |

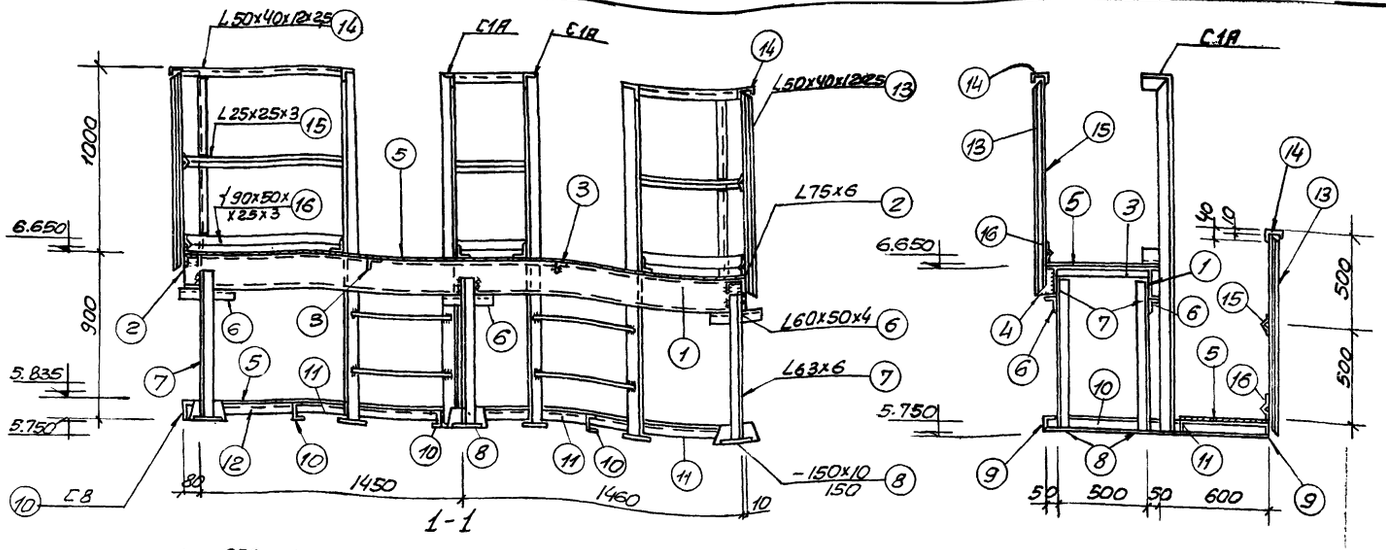

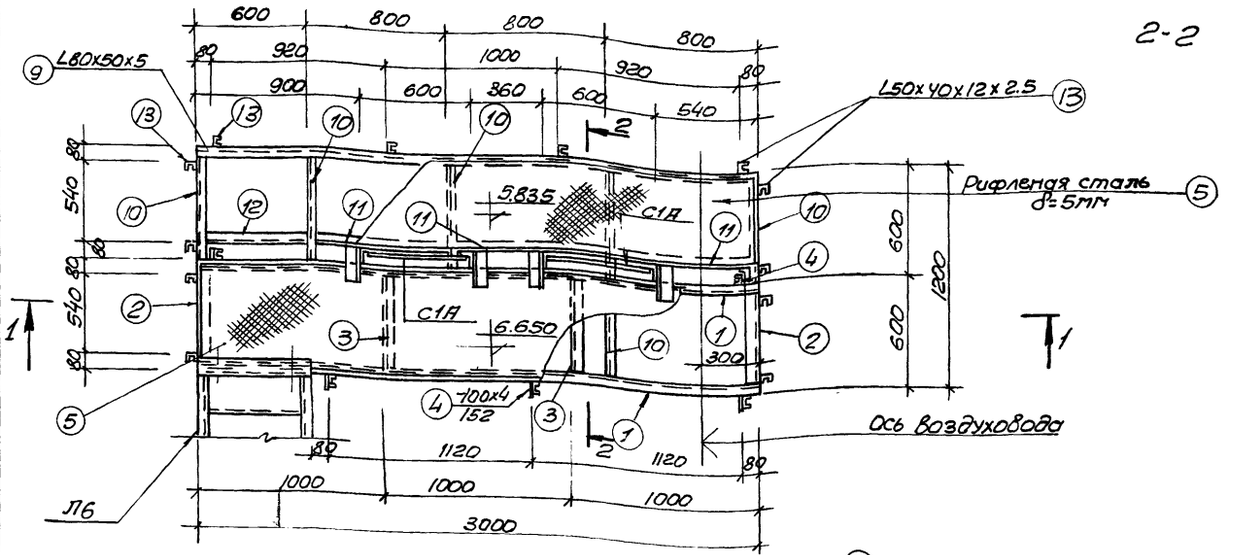

План площадки МП-13

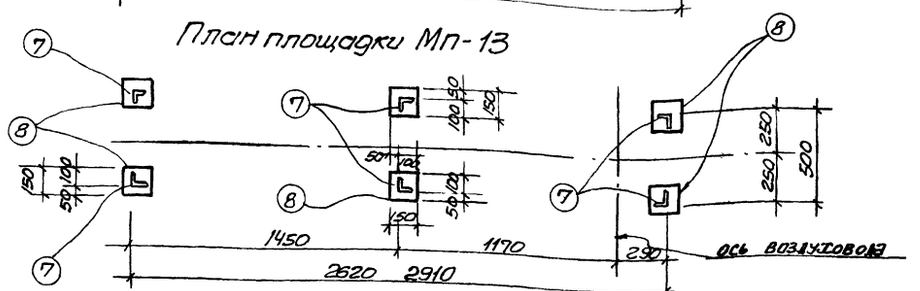

План стоек на отм. 5.750

Спецификация металла на 1 марку

Марка	NN поз	Профиль	Длина мм	К-во штук	Вес кг: 1 штука	Вес кг: Всех	Вес кг: Марки	ГОСТы или ТУ
Металлическая площадка МП-13.	1	С160х50х4	3000	2	23.1	46.2	444.2	8278-63
	2	L75х6	500	2	3.4	6.8		8509-72
	3	L63х6	500	2	2.4	4.8		"
	4	-100х4	152	5	0.5	2.5		103-57*
	5	Рифленая сталь δ=5мм	3.4 м²	—	—	143.8		8568-57*
	6	L60х50х4	280	6	0.95	5.7		Взв С180х50х4 или С160х50х4
	7	L63х6	82.5	6	4.7	28.2		8509-72
	8	-150х10	150	6	1.8	10.8		103-57*
	9	L80х50х5	3000	2	15.0	30.0		8510-72
	10	С8	1190	5	8.4	42.0		8240-72
	11	L63х6	795	3	4.6	13.8		8509-72
	12	L63х6	595	1	2.9	2.9		—"—
	13	L50х40х12х2.5	1070	17	2.1	35.7		СТУ71-33-64
	14	L50х40х12х2.5	9.6 п.м	—	—	18.3		—"—
	15	L25х25х3	9.6 п.м	—	—	10.8		8509-72
	16	⌐90х30х2.5х3	9.6 п.м	—	—	37.5		ТУ1-20-61
		Наплавленный металл			1%	4.4		

Выборка металла на площадку МП-13

Прокат		Профиль	L25х25х3	L63х6	L75х6	L60х50х4	L80х50х5	С8	С160х50х4
		Вес кг	10,8	49.7	6,8	5.7	30.0	42.0	46.2
L50х40х12х2.5	⌐90х30х2.5х3	-100х4	150х10	Рифлен сталь δ=5мм	Наплав металл 1%			Итого:	
54.0	37.5	2.5	10.8	143.8	4.4			444.2	

Примечания:

1. Сварку производить электродами Э42 (ГОСТ 9467-60)
2. Все сварные швы $h = 4$мм.

1975г.	Аэротенки-смесители трехкоридорные с размерами коридора 6х5х42м из сборного железобетона	Металлическая площадка МП-13 (10 рядов аэраторов)	Типовой проект 902-2-268	Альбом VI	Лист АС-12

Госстрой СССР Союзводоканалпроект г. Москва

Нач. проекта Бондарь; Гл. инженер проекта Гвоздарев; Рук. группы Власенко; Ст. инженер Сахновский; Исполнит. Сизонова; Гл. спец. т.о. Никитенко; Н. контр. Макиенко

14106-06 14

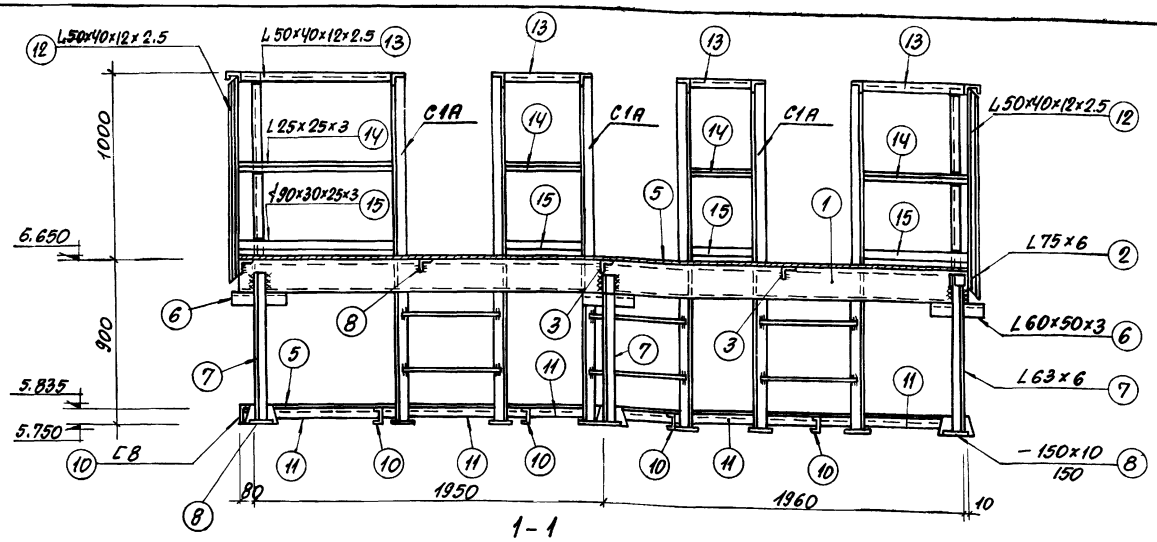

1-1

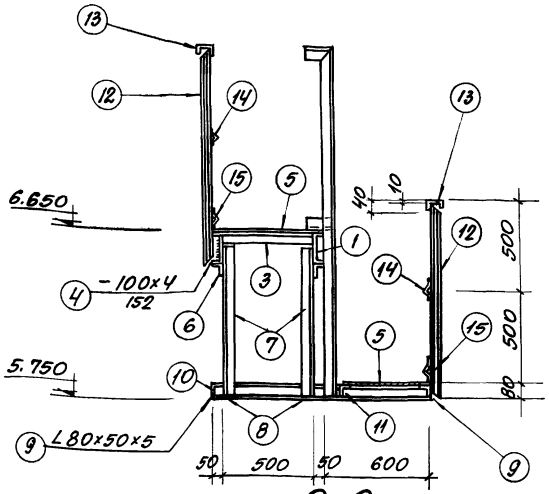

2-2

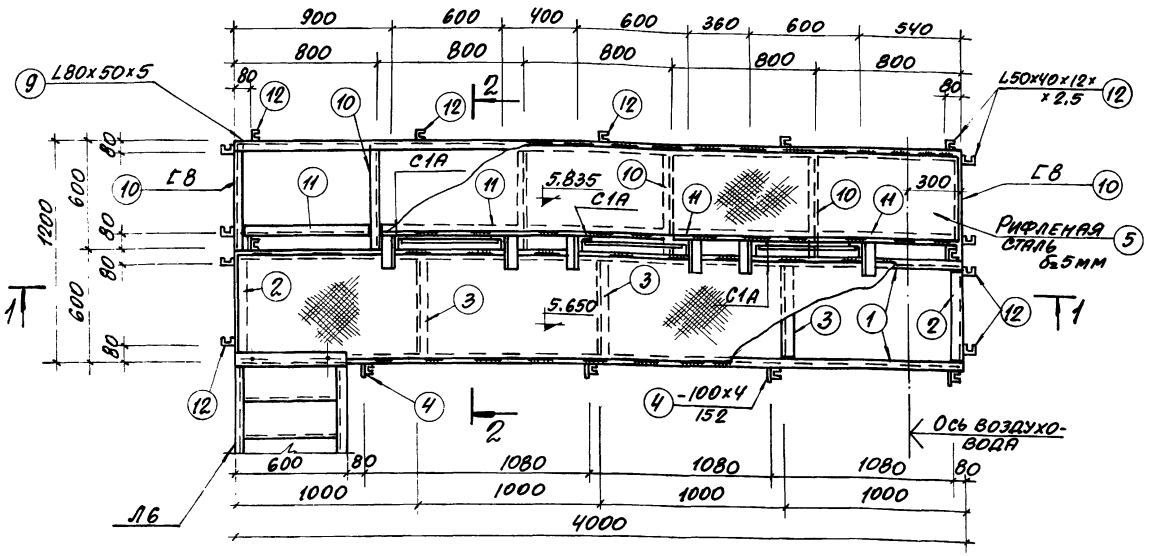

План площадки МП-14

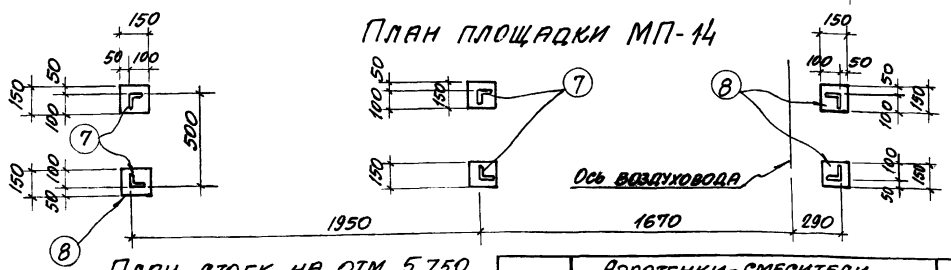

План стоек на отм. 5.750

Спецификация металла на 1 марку

Марка	NN поз.	Профиль	Длина мм	К-во шт.	Вес кг 1 штуки	Вес кг Всех	Вес кг Марки	ГОСТ'а или ТУ
Металлическая площадка МП-14	1	[160×50×4	4000	2	30.8	61.6	556.1	8278-63
	2	L75×6	500	2	3.4	6.8		8509-72
	3	L63×6	500	3	2.4	7.2		"
	4	−100×4	152	6	0.5	4.0		103-57*
	5	Рифленая сталь δ=5мм	45м²	—	—	190.4		8568-57*
	6	L60×50×4	280	6	0.95	5.7		из [180×50×4 [160×50×4
	7	L63×6	825	6	4.7	28.2		8509-72
	8	−150×10	150	6	1.8	10.8		103-57*
	9	L80×50×5	4000	2	20.0	40.0		8510-72
	10	[8	1190	6	8.4	50.4		8240-72
	11	L63×6	795	5	4.6	23.0		8509-72
	12	L50×40×12×2.5	1070	19	2.1	39.9		СТУ 71-33-64
	13	L50×40×12×2.5	12.0 п.м.	—	—	22.4		"
	14	L25×25×3	12.0 п.м.	—	—	13.4		8509-72
	15	L90×30×25×3	12.0 п.м.	—	—	46.8		ТУ1-20-61
		Наплавленный металл			1%	5.5		

Примечания.

1. Сварку производить электродами Э-42 ГОСТ 9467-60.
2. Все сварные швы h=4мм

Выборка металла на площадку МП-14

Прокат		Профиль	L25×25×3	L63×6	L75×6	L60×50×4	L80×50×5	[8	[160×50×4
		Вес, кг	13.4	58.4	6.8	5.7	40.0	50.4	61.6
L50×40×12×2.5	L90×30×25×3	−100×4	−150×10	Рифлен. сталь δ=5	Наплав. металл 1%			Итого: 556.1	
62.3	46.8	4.0	10.8	190.4	5.5				

1975 г.	Аэротенки-смесители трехкоридорные с размерами коридора 6×5×42м из сборного железобетона	Металлическая площадка МП-14 (15 рядов аэраторов)	Типовой проект 902-2-268	Альбом VI	Лист АС-13

Союзводоканалпроект г. Москва

Рук. группы | Ст. инженер | Исполнитель | Ольховский | Сизонова | Никитенко | Гл. спец. | Макшанов

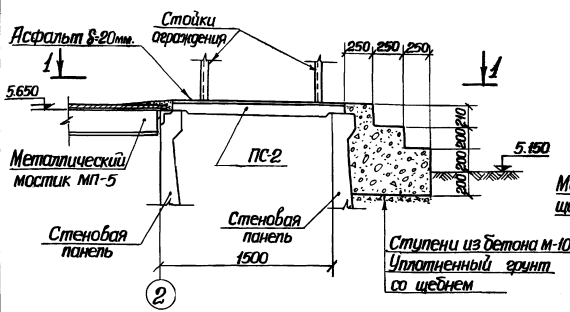

а-а

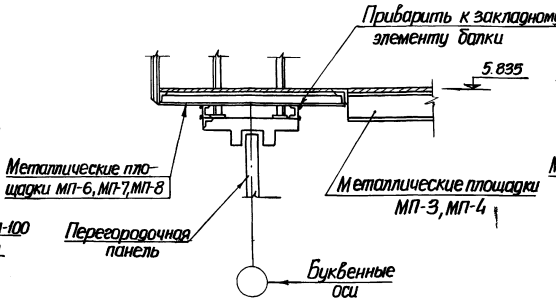

б-б

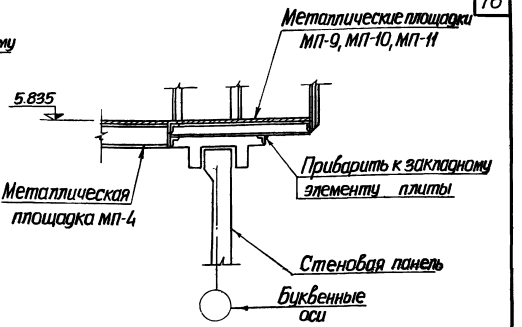

в-в

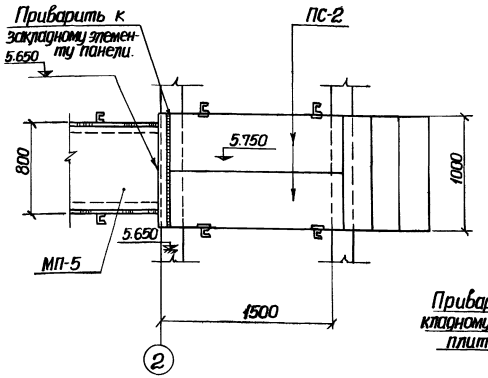

1-1

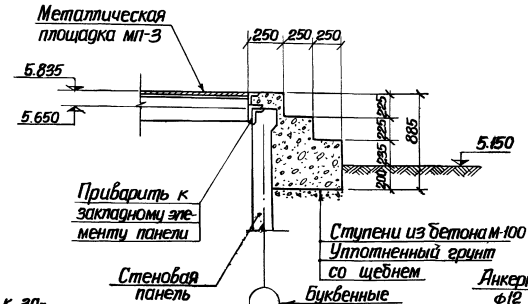

г-г

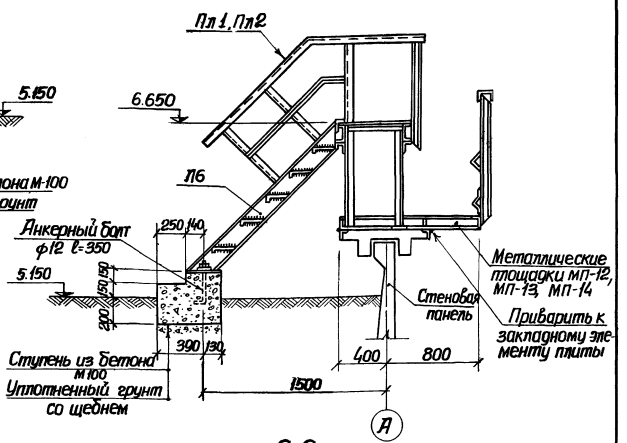

д-д

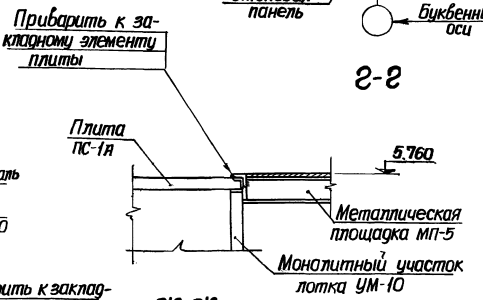

Ж-Ж

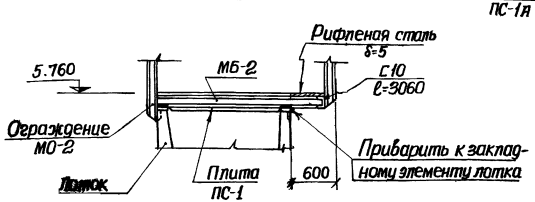

е-е

Примечание

Настоящий чертеж рассматривать совместно с листами АС-3 (альбомы I, II), АС-3, АС-4 (альбом III).

1975г.	Аэротенки-смесители трехкоридорные с размерами коридора 6×5×42м из сборного железобетона	Сечения по площадкам	Типовой проект 902-2-268	Альбом VI	Лист АС-14

Гл. инженер Машиков | Гл. спец. гр. Жур | Сметчица Сквозова | Гл. АС Ал | г. Москва

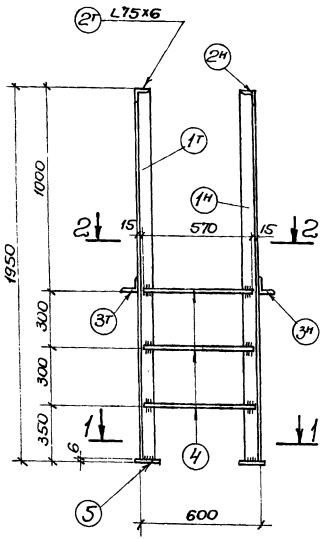

С1Я

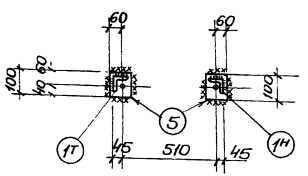

1-1

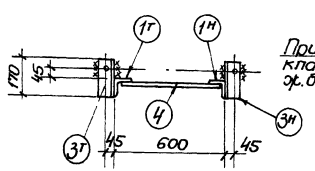

2-2

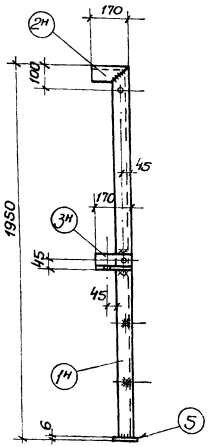

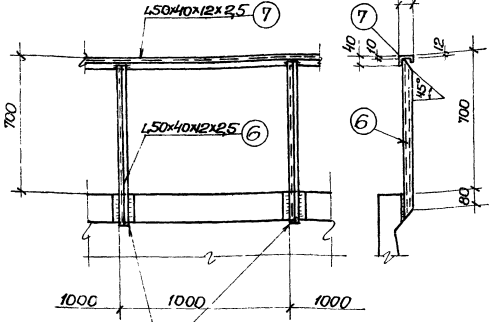

Деталь перильного ограждения М0-1

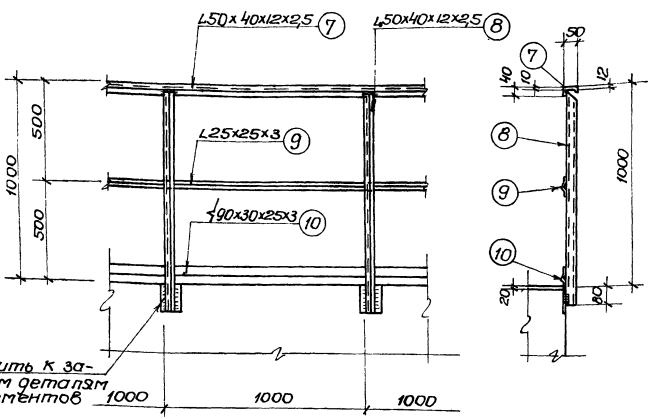

Деталь перильного ограждения М0-2

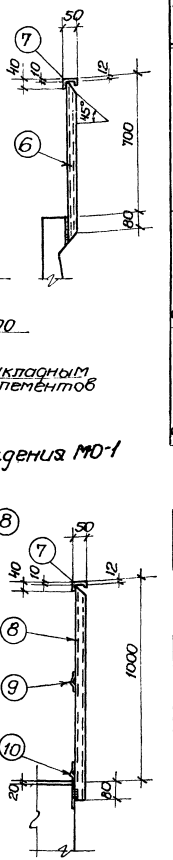

Спецификация металла на 1 марку

Марка	№№ поз.	Профиль	Длина мм	Кол-во штук Т	Кол-во штук Н	Вес кг 1 шт.	Вес кг Всех.	Вес кг Марки	ГОСТы или ТУ
Стремянка С1Я	1	∠75×6	1944	1	1	13.1	26.2	35.9	8509-72
	2	∠75×6	170	1	1	1.2	2.4		—"—
	3	∠75×6	170	1	1	1.2	2.4		—"—
	4	Кр. ст. ф18	570	3	–	1.1	3.3		103-57*
	5	-100×6	100	2	–	0.6	1.2		
		Наплавленный металл 1%				0.4			
Перильное ограждение по М0-2	6	∠50×40×12×2,5	770	1	–	1.5	1.5	3.43	СТУ 11-33-64
	7	∠50×40×12×2,5	п.м. 1	–	–	1.9	1.9		—"—
		Наплавленный металл 1%				0.03			
Перильное ограждение по М0-1	7	∠50×40×12×2,5	п.м. 1	–	–	1.9	1.9	9.0	СТУ 11-33-64
	8	∠50×40×12×2,5	1070	1	–	2.0	2.0		—"—
	9	∠25×25×3	п.м. 1	–	–	1.1	1.1		8509-72
	10	∠90×30×25×3	п.м. 1	–	–	3.9	3.9		741-20-61
		Наплавленный металл 1%				0.1			

Выборка металла на стремянку С1Я

	Профиль	∠75×6	-100×6	ф18	Наплавленный металл					Итого
Прокат	Вес кг	31.0	1.2	3.3	0.4					35.9

Выборка металла на М0-1 и М0-2

	Профиль	∠50×40×12×2,5	∠25×25×3	∠90×30×25×3	Наплавленный металл					Итого
Прокат	Вес кг	3.4			0.03					3.43
		3.9	1.1	3.9	0.10					9.0

Примечания:

1. Все дыры d=15мм.
2. Все сварные швы h=4мм.
3. Сварку производить электродами Э-42 ГОСТ 9467-60.

Госстрой СССР Спецводоканалпроект г. Москва	1975г.	Азотенки-смесители трехкоридорные с размерами коридора 6×5×42м из сборного железобетона	Стремянка С1Я, ограждения М0-1, М0-2	Типовой проект 902-2-268	Альбом VI	Лист АС-15

14106-06 17

Харьковский водоканалпроект
Нач. отдела Коробцик
Гл. специал. Власенко
Рук. группы Ульяновский
Гл. спец. по Сазонова
Инженер Калинов
Типовой проект 902-2- Марка-лист АС-15 Инв. №

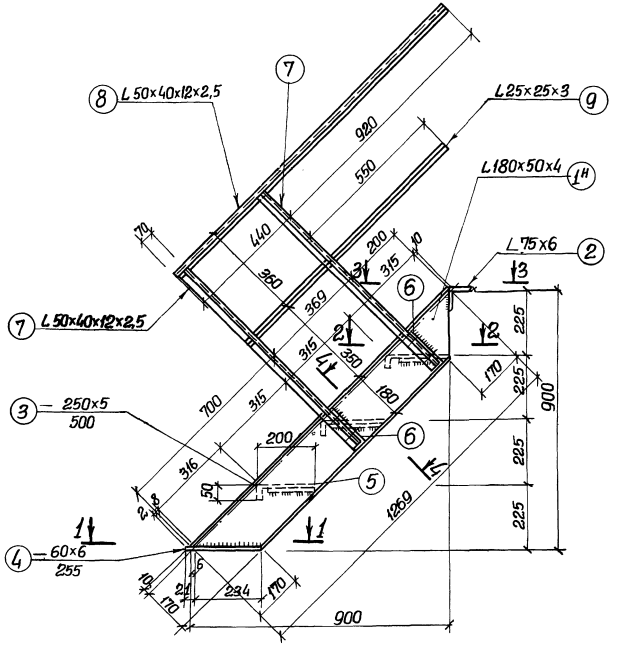

Лестница Л1А

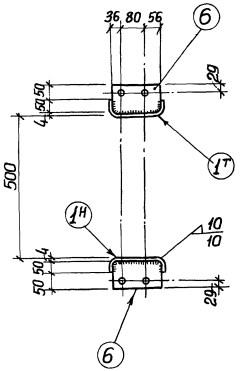

4-4

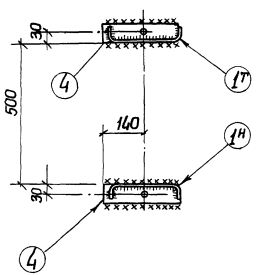

1-1

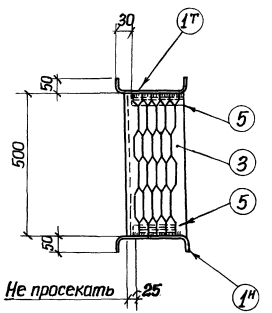

2-2

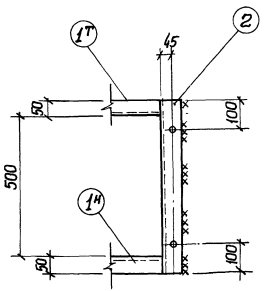

3-3

Спецификация металла на 1 марку

Марка	№ поз.	Профиль	Длина мм.	К-во шт. т.	К-во шт. н.	Вес кг 1 шт	Вес кг Всех	Вес кг Марки	ГОСТ'ы или ТУ
Лестница Л1А	1	⊏180×50×4	1269	1	1	10.6	21.2	48.6	8278-63
	2	∟75×6	600	1	—	4.1	4.1		8509-72
	3	−250×5	500	3	—	3.1	6.2		103-57*
	4	−60×6	255	2	—	0.7	1.4		—"—
	5	−40×4	185	2	—	0.2	0.4		—"—
	6	−100×4	172	4	—	0.5	2.0		—"—
	7	L50×40×12×2,5	870	4	—	1.6	6.4		СТУ71-33-64
	8	L50×40×12×2.5	п.м. 2,7	—	—	—	4.1		—"—
	9	L25×25×3	п.м. 2,0	—	—	—	2.3		8509-72
		Наплавленный металл				1%	0,5		

Выборка металла на лестницу Л1А

Прокат	Профиль	⊏180×50×4	L75×6	L25×25×3	L50×40×12×2,5	-δ=4	-δ=5	-δ=6	Наплавленный металл	Итого
	Вес кг	21.2	4.1	2.3	10.5	2.4	6.2	1.4	0.5	48.6

Примечания

1. Все дыры d=15 мм.
2. Все сварные швы h=4 мм.
3. Сварку производить электродами типа Э-42 ГОСТ 9467-60

1975г.	Аэротенки-смесители трехкоридорные с размерами коридора 6×5×42 м из сборного железобетона	Лестница Л1А	Типовой проект 902-2-268	Альбом VI	Лист АС-16

Ст. инженер | Сизонова | Гл. спец. т.о. | Макшанов

Типовой проект 902-2-
Марка-лист АС-17
Инв.№

Госстрой СССР
Союзводоканалпроект
г. Москва

Харьковский Водоканалпроект

Гл. инженер	Сазонова	
Гл. спец. то.	Ольховский	
Проверил	Власенко	
Исполнитель	Боровик	
Рук. группы	Дмитриев	
Гл. специал.	Никитенко	
Нач. отдела	Бажанов	
Ст. инженер	Макаенков	

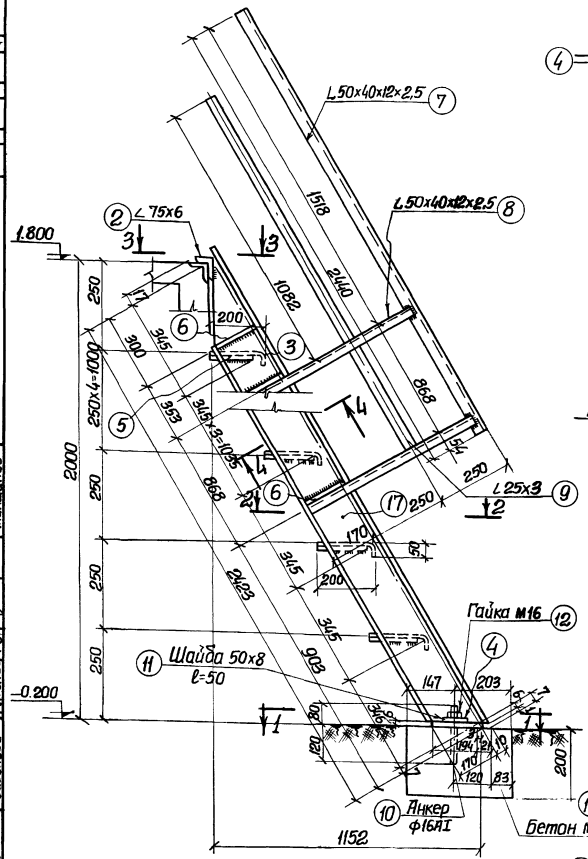

Лестница М11а

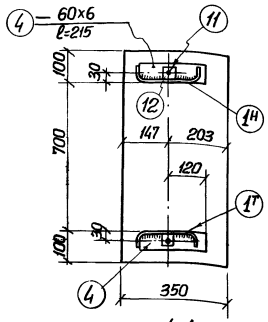

1-1

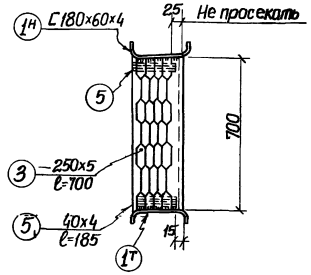

2-2

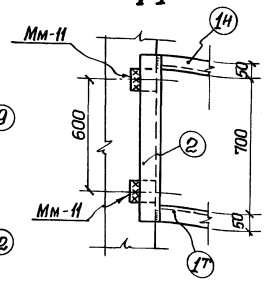

3-3

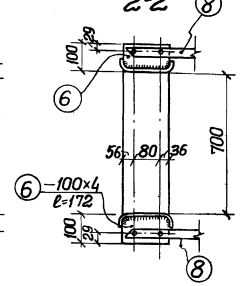

4-4

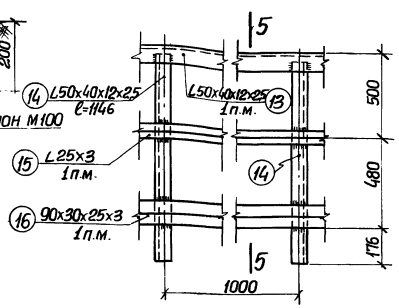

Ограждение площадки

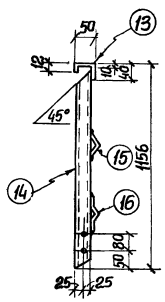

5-5

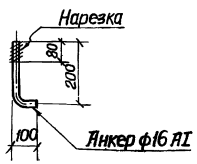

Позиция „10"

Спецификация металла на одну марку

Наименование марки	№ позиции	Профиль	Длина мм.	Кол-во штук	Вес в кг 1 шт.	Вес в кг Всех	Вес в кг Марки	Примечания
Лестница М11а	1	[180х50х4	2310	1т+1н	19.3	38.6	95.9	Гнутый профиль
	2	L75х6	800	1	5.5	5.5		
	3	—250х5	700	6	4.3	25.8		Просечно-вытяжной лист ПВ-510
	4	—60х6	215	2	0.6	1.2		
	5	—40х4	185	12	0.2	2.4		
	6	—100х4	172	4	0.5	2.0		
	7	L50х40х12х2,5	2440	2	4.4	8.8		Гнутый профиль
	8	L50х40х12х2,5	660	4	1.2	4.8		
	9	L25х3	2000	2	2.2	4.4		
	10	Анкер ф16АI	300	2	0.5	1.0		
	11	Шайба-50х8	50	2	0.2	0.4		
	12	Гайка М16	—	2	0.04	0.1		
		Наплавленный металл			1%	0.9		
Ограждение	13	L50х40х12х2,5	1000	1	1.8	1.8	8.9	Гнутый профиль
	14	L50х40х12х2,5	1146	1	2.1	2.1		—"—
	15	L25х3	1000	1	1.1	1.1		—"—
	16	[90х30х25х3	1000	1	3.8	3.8		Гнутый профиль
		Наплавленный металл 1%				0.1		

Примечания:

1. Настоящий чертеж рассматривать совместно с листом АС-27 (альбом V).
2. Все дыры d=15 мм.
3. Все сварные швы h=4 мм.
4. Сварку производить электродами типа э-42 ГОСТ 9467-60.

1975г.	Аэротенки-смесители трехкоридорные с размерами коридора 6х5х4,2м из сборного железобетона	Лестница М11а	Типовой проект 902-2-268	Альбом VI	Лист АС-17

Спецификация металлических площадок, лестниц, ограждений на 2-х секционный аэротенк

Количество аэраторов	Марка изделия	Количество штук	Масса кг: 1 штуки	Масса кг: Всех	Применяемые чертежи
5 рядов аэраторов.	МП-1	2	132.7	265.4	Альбом VI лист АС-1
	МП-2	2	208.2	416.4	лист АС-2
	МП-3	1	573.6	573.6	лист АС-3
	МП-4	1	577.2	577.2	лист АС-3
	МП-5	2	602.4	1204.8	лист АС-4
	МП-6	2	409.7	819.4	лист АС-5
	МП-9	1	302.3	302.3	лист АС-8
	МП-12	1	310.7	310.7	лист АС-11
	МО-1	154.6	—	525,6	лист АС-15
	МО-2	264.4	—	2366,4	лист АС-15
	С1А	7	35.7	249.9	лист АС-15
	Л1А	2	48.3	96.6	лист АС-16
	Л6	1	77	77	серия 1.459-2 В.2 лист. 11
	ПЛ1	1	8	8	лист 42
	ПЛ2	1	8	8	"
10 рядов аэраторов	МП-1	2	132.7	265.4	Альбом VI лист АС-1
	МП-2	2	208.2	416.4	лист АС-2
	МП-3	1	573.6	573.6	лист АС-3
	МП-4	1	577.2	577.2	лист АС-3
	МП-5	2	802.4	1204.8	лист АС-4
	МП-7	2	569.4	1138.8	лист АС-6
	МП-10	1	425.6	425.6	лист АС-9
	МП-13	1	441.7	441.7	лист АС-12
	МО-1	153,6	—	522,2	лист АС-15
	МО-2	262.2	—	2346,7	лист АС-15
	С1А	13	35,7	464.1	лист АС-15
	Л1А	2	48.3	96.6	лист АС-16
	Л6	1	77	77	серия 1.459-2 В.2 лист 11
	ПЛ1	1	8	8	лист 42
	ПЛ2	1	8	8	"
15 рядов аэраторов	Л1А	2	48.3	96.6	Альбом VI лист АС-16
	МП-1	2	132.7	265.4	лист АС-1
	МП-2	2	208.2	416.4	лист АС-2
	МП-3	1	573.6	573.6	лист АС-3
	МП-4	1	577.2	577.2	лист АС-3
	МП-5	2	602.4	1204.8	лист АС-4
	МП-8	2	714.7	1429.4	лист АС-7
	МП-11	1	527.9	527.9	лист АС-16
	МП-14	1	553.4	553.4	лист АС-18
	МО-1	152.6	—	518,8	лист АС-15
	МО-2	260.2	—	2330,8	лист АС-15
	С1А	19	35.7	678.3	лист АС-15
	Л6	1	77	77	серия 1.459-2 В.2 лист 11
	ПЛ1	1	8	8	лист 42
	ПЛ2	1	8	8	

Спецификация металлических площадок, лестниц, ограждений на 3-х секционный аэротенк

Количество аэраторов	Марка изделия	Количество штук	Масса кг: 1 штуки	Масса кг: Всех	Применяемые чертежи
5 рядов аэраторов	МП-1	3	132.7	398.1	альбом VI лист АС-1
	МП-2	3	208,2	624.6	лист АС-2
	МП-3	1	573.6	573.6	лист АС-3
	МП-4	2	577.2	1154.4	"
	МП-5	3	602.4	1807.2	лист АС-4
	МП-6	3	409.7	1228.1	лист АС-5
	МП-9	2	302,3	604.6	лист АС-8
	МП-12	1	310.7	310.7	лист АС-11
	МО-1	186.8	—	636,1	лист АС-15
	МО-2	439.6	—	3934,4	"
	С1А	11	35,7	392.7	"
	Л1А	4	48,3	193,2	лист АС-16
	Л6	1	77	77	серия 1.459-2 В.2 лист 11
	ПЛ1	1	8	8	лист 42
	ПЛ2	1	8	8	"
10 рядов аэраторов	МП-1	3	132,7	398,1	Альбом VI лист АС-1
	МП-2	3	208,2	624.6	лист АС-2
	МП-3	1	573.6	573.6	лист АС-3
	МП-4	2	577.2	1154.4	"
	МП-5	3	602.4	1807.2	лист АС-4
	МП-7	3	569.4	1708,2	лист АС-6
	МП-10	2	425,6	851.2	лист АС-9
	МП-13	1	441.7	441.7	лист АС-12
	МО-1	185,8	—	631,7	лист АС-15
	МО-2	435,6	—	3898,6	"
	Л1А	4	48,3	193,2	лист АС-16
	С1А	19	35,7	678.3	лист АС-15
	Л6	1	77	77	серия 1.459-2 В.2 лист 11
	ПЛ1	1	8	8	лист 42
	ПЛ2	1	8	8	"
15 рядов аэраторов	МП-1	3	132.7	398,1	Альбом VI лист АС-1
	МП-2	3	208,2	624.6	лист АС-2
	МП-3	1	573.6	573.6	лист АС-3
	МП-4	2	577.2	1154.4	"
	МП-5	3	602.4	1807.2	лист АС-4
	МП-8	3	714.7	2144,1	лист АС-7
	МП-11	2	527.9	1055,8	лист АС-10
	МП-14	1	553,4	553.4	лист АС-13
	МО-1	184.8	—	828,3	лист АС-15
	МО-2	431,6	—	3862,8	"
	С1А	29	35.7	1035.3	"
	Л1А	4	48.3	193.2	лист АС-16
	Л6	1	77	77	серия 1.459-2 В.2 лист 11
	ПЛ1	1	8	8	лист 42
	ПЛ2	1	8	8	"

Спецификация металлических площадок, лестниц, ограждений на 4-х секционный аэротенк

Количество аэраторов	Марка изделия	Количество штук	Масса кг: 1 штуки	Масса кг: Всех	Применяемые чертежи
5 рядов аэраторов.	МП-1	4	132,7	530.8	Альбом VI лист АС-1
	МП-2	4	208.2	832.8	" лист АС-2
	МП-3	1	573.6	573.6	" лист АС-3
	МП-4	3	577.2	1731.6	"
	МП-5	4	602.4	2409.6	" лист АС-4
	МП-6	4	409.7	1638,8	" лист АС-5
	МП-9	3	302,3	906,9	" лист АС-8
	МП-12	1	310,7	310,7	" лист АС-11
	МО-1	218.6	—	743,2	" лист АС-15
	МО-2	614,3	—	5502,5	"
	С1А	15	35,7	535,5	"
	Л1А	6	48.3	289.8	" лист АС-16
	Л6	1	77	77	серия 1.459-2 В.2 лист 11
	ПЛ1	1	8	8	" лист. 42
	ПЛ2	1	8	8	"
10 рядов аэраторов	МП-1	4	132.7	530.8	Альбом VI лист АС-1
	МП-2	4	208.2	832.8	" лист АС-2
	МП-3	1	573.6	573.6	" лист АС-3
	МП-4	3	577.2	1731.6	"
	МП-5	4	602.4	2409.6	" лист АС-4
	МП-7	4	569.4	2277.6	" лист АС-6
	МП-10	3	425.6	1276.8	" лист АС-9
	МП-13	1	441.7	441.7	" лист АС-12
	МО-1	217.6	—	739,8	" лист АС-15
	МО-2	608.8	—	5448,8	"
	Л1А	6	48.3	289.8	" лист АС-16
	С1А	27	35.7	963.9	" лист АС-15
	Л6	1	77	77	серия 1.459-2 В.2
	ПЛ1	1	8	8	" лист 42
	ПЛ2	1	8	8	"
15 рядов аэраторов	МП-1	4	132.7	530.8	Альбом VI лист АС-1
	МП-2	4	208.2	832.8	" лист АС-2
	МП-3	1	573.6	573.6	" лист АС-3
	МП-4	3	577.2	1731.6	"
	МП-5	4	602.4	2409.6	" лист АС-4
	МП-8	4	714.7	2858.8	" лист АС-7
	МП-11	3	527.9	1583.7	" лист АС-10
	МП-14	1	553.4	553.4	" лист АС-13
	МО-1	216.6	—	736,4	" лист АС-15
	МО-2	602.8	—	5395,1	"
	Л1А	6	48.3	289.8	" лист АС-16
	С1А	39	35.7	1312.3	" лист АС-15
	Л6	1	77	77	серия 1.459-2 В.2 лист 11
	ПЛ1	1	8	8	" лист 42
	ПЛ2	1	8	8	" лист 42

Примечания.

1. Настоящий чертеж рассматривать совместно с листами АС-1 ÷ АС-16.

Союзводоканалпроект г. Москва.

Нач. отдела — Шульман
Гл. специал. — Бокарев
Рук. группы — Макшанов
Ст. инжен. — Сизонова

Изменения. Проверил — Блохин. Гл. спец. т.о. — Блохин.

1975 г. | Аэротенки-смесители трехкоридорные с размерами коридора 6×5×42 м. из сборного железобетона. | Спецификации металлических площадок и ограждений на аэротенк. | Типовой проект 902-2-268 | Альбом VI | Лист АС-18

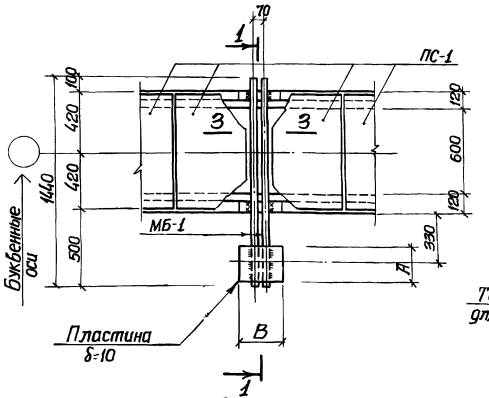

Неподвижная опора Н.О.

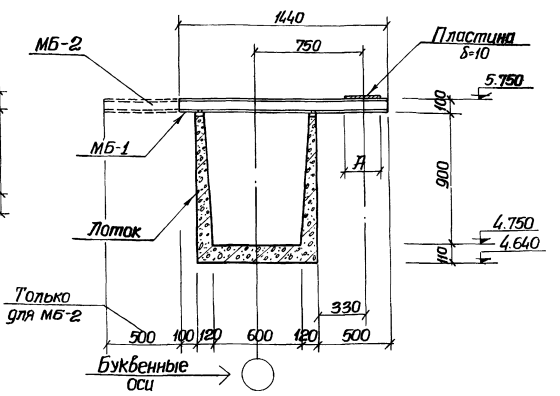

1-1

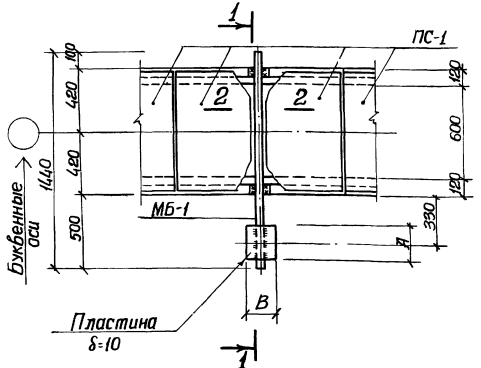

Скользящая опора С.О.

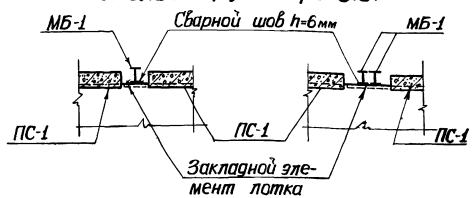

2-2 3-3

Спецификация опор на аэротенк

Тип аэротенка	Д возд.	Неподвижные опоры: Размеры пластин A мм.	B мм.	Вес кг: 1 штуки	Всех	Д возд.	Скользящие опоры: Размеры пластин A мм.	B мм.	Кол. шт.	Вес кг: 1 штуки	Всех
1	2	3	4	5	6	7	8	9	10	11	12	13
Аэротенк-смеситель двухсекционный	5 рядов						аэраторов					
	300	300	350	2	8.2	16.4	300	300	350	4	8.2	32.8
							50	100	100	14	0.8	11.2
					Итого:	16.4					Итого:	44.0
	10 рядов						аэраторов					
	400	400	450	2	14.1	28.2	400	400	450	4	14.1	56.4
							50	100	100	14	0.8	11.2
					Итого:	28.2					Итого:	67.6
	15 рядов						аэраторов					
	500	500	550	2	21.6	43.2	500	500	550	4	21.6	86.4
							50	100	100	14	0.8	11.2
					Итого:	43.2					Итого:	97.6

1	2	3	4	5	6	7	8	9	10	11	12	13
Аэротенк-смеситель трехсекционный	5 рядов						аэраторов					
	300	300	350	3	8.2	24.6	300	300	350	6	8.2	49.2
							50	100	100	21	0.8	16.8
					Итого:	24.6					Итого:	66.0
	10 рядов						аэраторов					
	400	400	450	3	14.1	42.3	400	400	450	6	14.1	84.6
							50	100	100	21	0.8	16.8
					Итого:	42.3					Итого:	101.4
	15 рядов						аэраторов					
	500	500	550	3	21.6	64.8	500	500	550	6	21.6	129.6
							50	100	100	21	0.8	16.8
					Итого:	64.8					Итого:	146.4
Аэротенк-смеситель четырехсекционный	5 рядов						аэраторов					
	300	300	350	4	8.2	32.8	300	300	350	8	8.2	65.6
							50	100	100	28	0.8	22.4
					Итого:	32.8					Итого:	88.0
	10 рядов						аэраторов					
	400	400	450	4	14.1	56.4	400	400	450	8	14.1	112.8
							50	100	100	28	0.8	22.4
					Итого:	56.4					Итого:	135.2
	15 рядов						аэраторов					
	500	500	550	4	21.6	86.4	500	500	550	8	21.6	172.8
							50	100	100	28	8.8	22.4
					Итого:	86.4					Итого	195.2

Примечания:

1. Настоящий чертеж рассматривать совместно с листами АС-11 (альбомы I, II) АС-16 (альбом III).
2. Сварные швы h=6 мм.
3. Сварку производить электродами типа Э-42 ГОСТ 9467-60.

1975г.	Аэротенки-смесители трехкоридорные с размерами коридора 6×5×42м из сборного железобетона	Подвижная и неподвижная опоры. Спецификация опор на аэротенк.	Типовой проект 902-2-268	Альбом VI	Лист АС-19

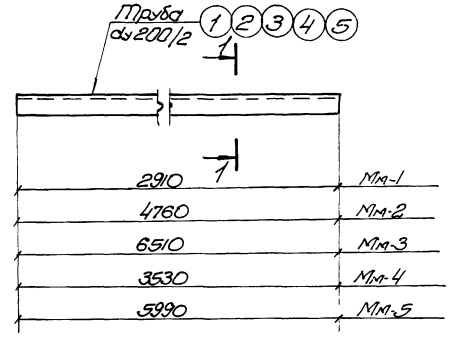

Мм-1; Мм-2; Мм-3; Мм-4; Мм-5

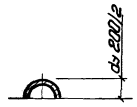

1-1

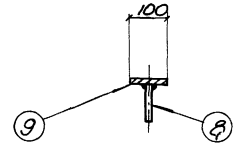

2-2

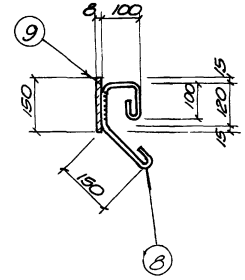

3-3

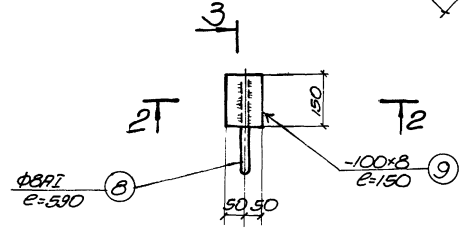

Мм-8

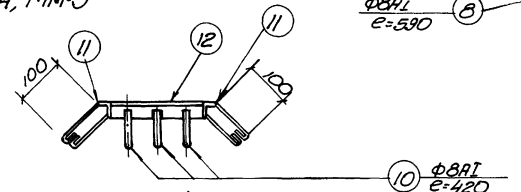

4-4

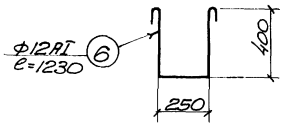

Мм-6

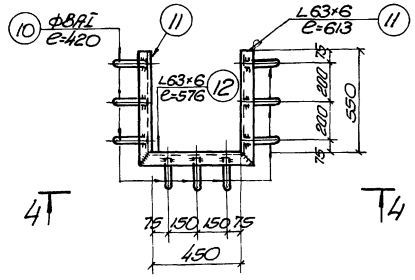

Мм-9

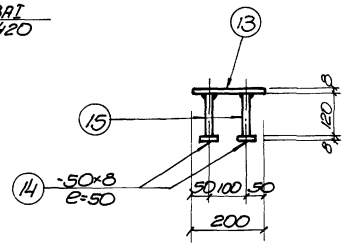

5-5

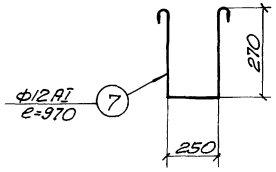

Мм-7

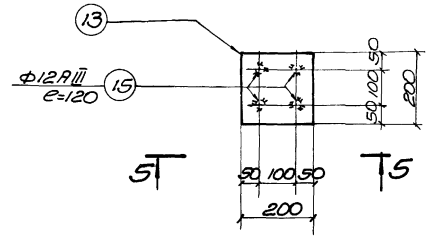

Мм-10

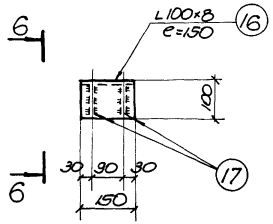

Мм-11

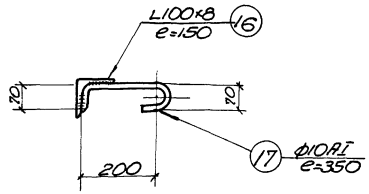

6-6

Спецификация металла на 1 марку

Марка	N поз	Профиль	Длина мм	Количество штук	Вес кг: 1 штуки	Вес кг: всех	Вес кг: Марки	Примечания
Мм-1	1	Труба dy200/2 δст.=6мм	2910	1	45.9	45.9	45.9	
Мм-2	2	Труба dy 200/2 δст=6мм	4760	1	75.0	75.0	75.0	
Мм-3	3	Труба dy 200/2 δст=6мм	6510	1	102.6	102.6	102.6	
Мм-4	4	Труба dy 200/2 δст=6мм	3530	1	55.6	55.6	55.6	
Мм-5	5	Труба dy 200/2 δст=6мм	5990	1	94.4	94.4	94.4	
Мм-6	6	Ф12АI	1230	1	1.1	1.1	1.1	
Мм-7	7	Ф12АI	970	1	0.9	0.9	0.9	
Мм-8	8	Ф8АI	590	1	0.2	0.2	1.1	
	9	-100×8	150	1	0.9	0.9		
Мм-9	10	Ф8АI	420	10	0.2	2.0	12.3	
	11	L63×6	613	2	3.5	7.0		
	12	L63×6	576	1	3.3	3.3		
Мм-10	13	-200×8	200	1	2.5	2.5	3.7	
	14	-50×8	50	4	0.2	0.8		
	15	Ф12АIII	120	4	0.1	0.4		
Мм-11	16	L100×8	150	1	1.8	1.8	2.2	
	17	Ф10АI	350	2	0.2	0.4		
	18	Кафух Ду400 δст=7мм.	5300	1	383.5	383.5	383.5	

Примечания

1. Марка стали для закладных марок принята Вст3кп2 с гарантиями свариваемости по ГОСТ 380-71* при t ≥ -30°С.
2. Толщину сварных швов приняте по наименьшей толщине свариваемых элементов.
3. Сварку производить электродами типа Э42А ГОСТ 9467-60 для стали класса АI, для стали класса АIII-Э50А.
4. При температуре -30° > t ≥ -40°С марка стали принимается Вст3 пс.6 с гарантиями свариваемости по ГОСТ 380-71*.

1975г.	Азротенки-смесители трехкоридорные с размерами коридора 6×5×42м из сборного железобетона	Монолитный железобетон. Закладные марки Мм-1 ÷ Мм-11	Типовой проект 902-2-268	Альбом VI	Лист АС-20

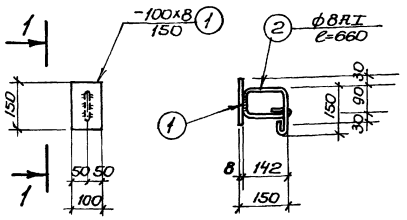

М-1 1-1

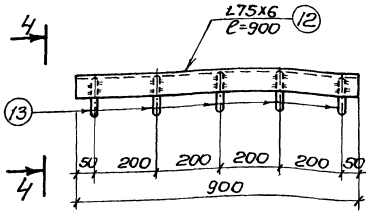

М-6.

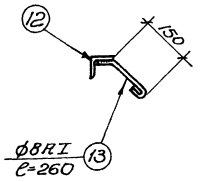

4-4.

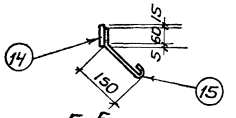

5-5

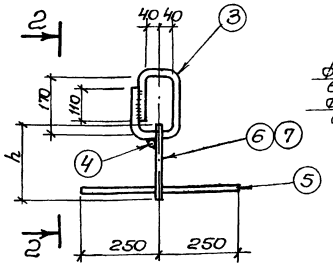

М-2, М-3.

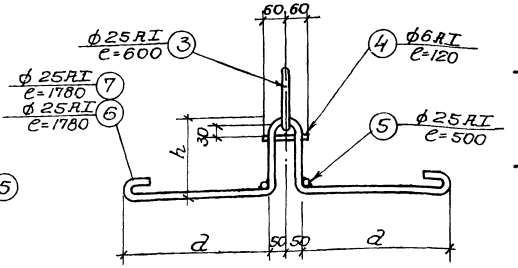

2-2.

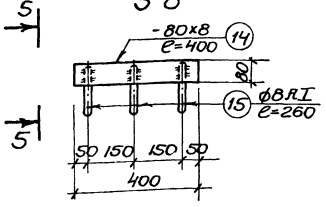

М-7.

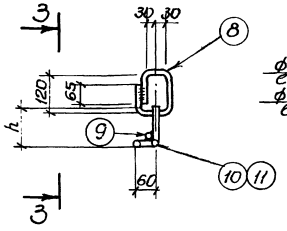

М-4, М-5.

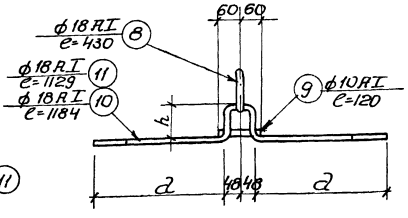

3-3.

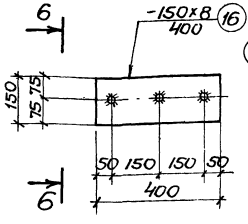

М-8

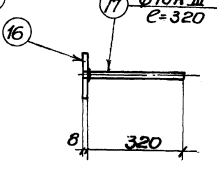

6-6

Спецификация металла на 1 марку.

Марка	N поз.	Профиль	Длина мм	К-во шт.	Вес кг: 1 штука	Вес кг: Всех	Марки	Примечания
М-1	1	- 100х8	150	1	0.9	0.9	1.2	
	2	ϕ 8 AI	660	1	0.3	0.3		
М-2	3	ϕ 25 AI	600	1	2.3	2.3	13.0	
	4	ϕ 6 AI	120	1	0.03	0.03		
	5	ϕ 25 AI	500	2	1.9	3.8		
	6	ϕ 25 AI	1780	1	6.9	6.9		
М-3	3	ϕ 25 AI	600	1	2.3	2.3	13.0	
	4	ϕ 6 AI	120	1	0.03	0.03		
	5	ϕ 25 AI	500	2	1.9	3.8		
	7	ϕ 25 AI	1780	1	6.9	6.9		
М-4	8	ϕ 18 AI	430	1	0.9	0.9	3.4	
	9	ϕ 10 AI	120	1	0.07	0.07		
	10	ϕ 18 AI	1184	1	2.4	2.4		
М-5	8	ϕ 18 AI	430	1	0.9	0.9	3.2	
	9	ϕ 10 AI	120	1	0.07	0.07		
	11	ϕ 18 AI	1129	1	2.2	2.2		
М-6	12	L 75х6	900	1	6.2	6.2	6.7	
	13	ϕ 8 AI	260	6	0.1	0.5		
М-7	14	-80х8	400	1	2.0	2.0	2.3	
	15	ϕ 8 AI	260	3	0.1	0.3		
М-8	16	-150х8	400	1	3.8	3.8	4.4	
	17	ϕ 10 III	320	3	0.2	0.6		

Примечания:

1. Толщину сварных швов принять по наименьшей толщине свариваемых элементов.
2. Сварку производить электродами типа Э42А ГОСТ 9467-60 для стали класса AI, для стали класса AIII - Э50А.

Таблица геометрических размеров монтажных петель (мм).

Марка монтажной петли	ϕ петли арматуры	h	a
М-2	25 AI	140	570
М-3	25 AI	245	470
М-4	18 AI	120	390
М-5	18 AI	175	335

1975г.	Аэротенки-смесители трехкоридорные с размерами коридора 6х5х42м из сборного железобетона	Сборные железобетонные элементы. Закладные марки. М-1 ÷ М-8	Типовой проект 902-2-268	Альбом VI	Лист АС-21

2. Москва
Инв. № подл. | Подпись и дата | Взам. инв. №
Рук. группы Стинжен. | Гл. спец. Отт. | Гл. инж. проекта Максимов

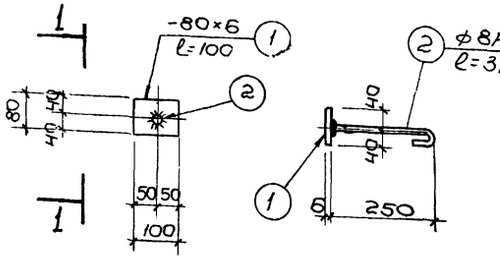

М-9 1-1

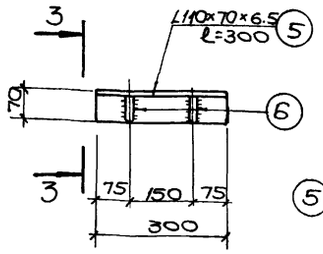

М-11

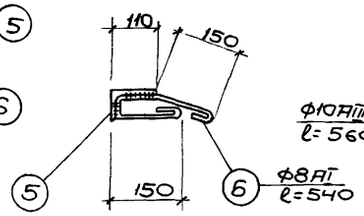

3-3

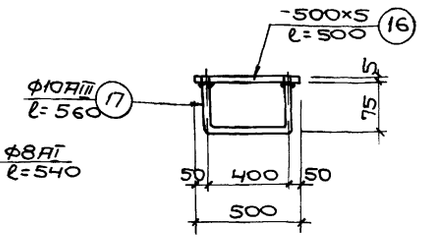

8-8

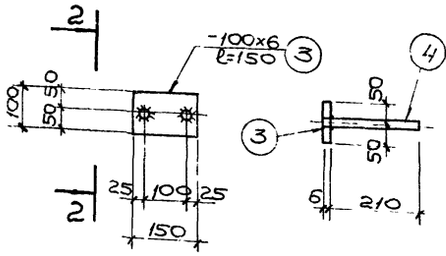

М-10 2-2

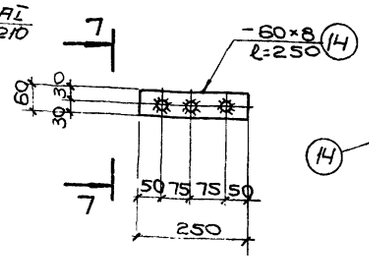

М-15

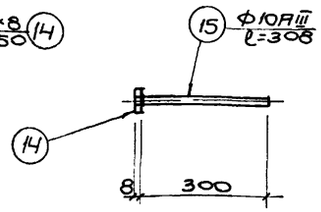

7-7

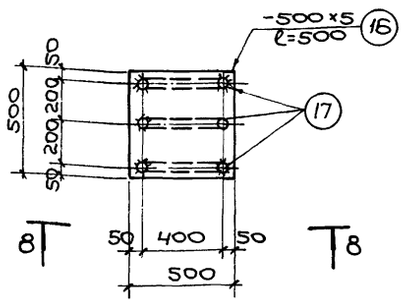

М-16

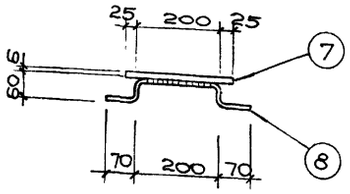

4-4

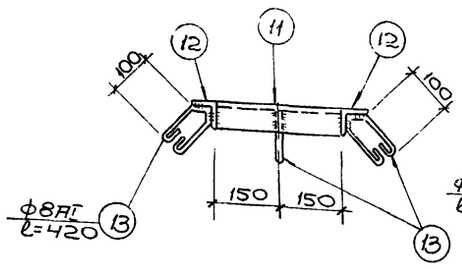

Б-Б

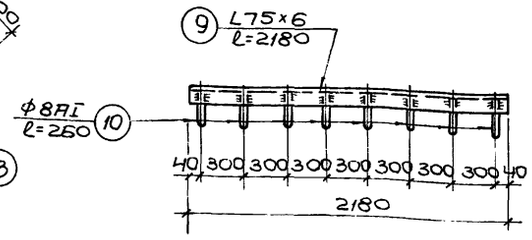

М-13

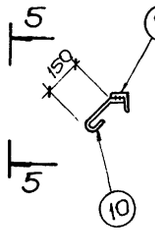

5-5

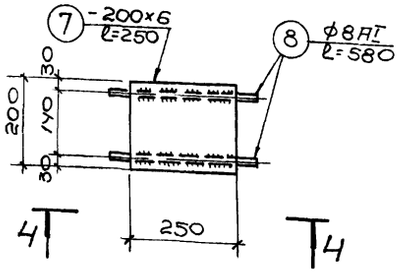

М-12

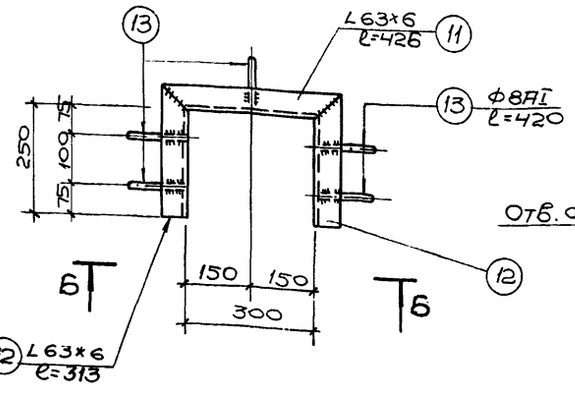

М-14

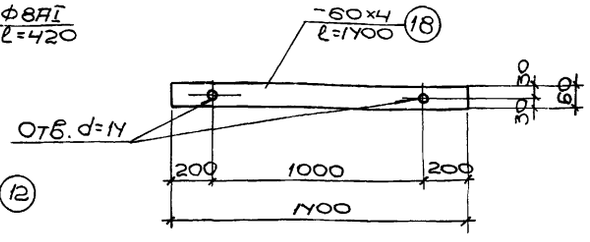

МН-1

Спецификация металла на 1 марку

Марка	№ поз.	Профиль	Длина мм	Количество штук	Вес кг: 1 штука	Вес кг: Всех	Марки	Примечания
М-9	1	-80×6	100	1	0.4	0.4	0.5	
	2	ф8АI	310	1	0.1	0.1		
М-10	3	-100×6	150	1	0.7	0.7	0.9	
	4	ф8АI	210	2	0.1	0.2		
М-11	5	L110×70×6.5	300	1	2.7	2.7	3.1	
	6	ф8АI	540	2	0.2	0.4		
М-12	7	-200×6	250	1	2.4	2.4	2.8	
	8	ф8АI	580	2	0.2	0.4		
М-13	9	L75×6	2180	1	15.0	15	15.8	
	10	ф8АI	260	8	0.1	0.8		
М-14	11	L63×6	426	1	2.4	2.4	7.0	
	12	L63×6	313	2	1.8	3.6		
	13	ф8АI	420	5	0.2	1.0		
М-15	14	-60×8	250	1	0.9	0.9	1.5	
	15	ф10АIII	308	3	0.2	0.6		
М-16	16	-500×5	500	1	9.8	9.8	11.0	
	17	ф10АIII	560	3	0.4	1.2		
МН-1	18	-60×4	1400	1	2.6	2.6	2.6	
МБ-1	19	I 10	1440	1	13.7	13.7	13.7	
МБ-2	20	[10	1940	1	16.7	16.7	16.7	

Примечания

1. Марка стали для закладных марок принята В ст.3 кп.2 с гарантиями свариваемости по ГОСТ 380-71* при t>-30°
2. Толщину сварных швов принять по наименьшей толщине свариваемых элементов.
3. Сварку производить электродами типа Э42А ГОСТ 9467-60 для стали класса АI; для стали класса АIII - Э50А.

Госстрой СССР
Союзводоканалпроект
г. Москва

Харьковский водоканалпроект
ГИП Бровкин
Нач. отдела Власенко
Гл. специалист Ольховский
Рук. группы Сизонова
Инж. Кенев

Никитенко
Сизонова
Малиновв
Проверил
Гл. спец. ТО

1975 г.	Аэротенки-смесители трехкоридорные с размерами коридора 6×5×42 м из сборного железобетона	Сборные железобетонные элементы. Закладные марки М-9÷М-16, МН-1, МБ-1, МБ-2	Типовой проект 902-2-268	Альбом VII	Лист АС-22

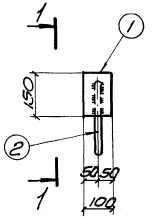

М-17

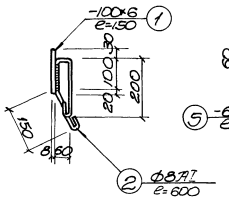

1-1

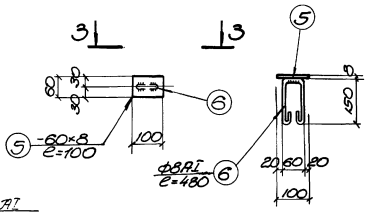

М-19 3-3

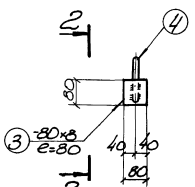

М-18

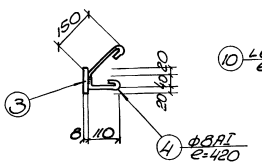

2-2

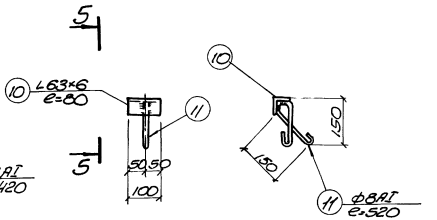

М-21 5-5

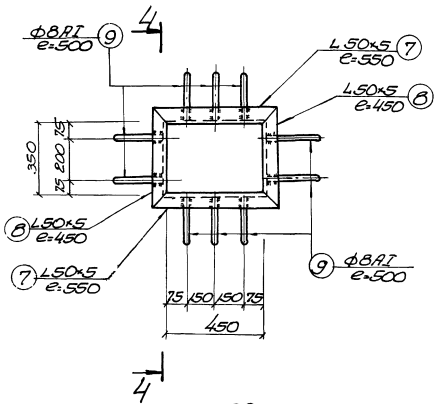

М-20

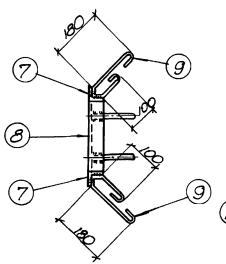

4-4

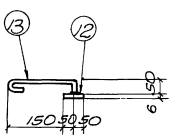

6-6

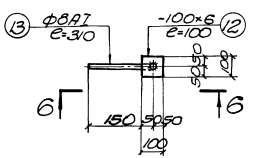

М-22

Спецификация металла на 1 марку

Марка	№ поз.	Профиль	Длина мм	К-во штук	Вес кг 1 штуки	Вес кг всех	Марки	Примечания
М-17	1	-100×8	150	1	0.9	0.9	1.1	
	2	ФВАI	600	1	0.2	0.2		
М-18	3	-80×8	80	1	0.4	0.4	0.6	
	4	ФВАI	420	1	0.2	0.2		
М-19	5	-60×8	100	1	0.4	0.4	0.6	
	6	ФВАI	480	1	0.2	0.2		
М-20	7	L50×5	550	2	2.1	4.2	9.6	
	8	L50×5	450	2	1.7	3.4		
	9	ФВАI	500	1.0	0.2	2.0		
М-21	10	L63×6	100	1	0.6	0.6	0.8	
	11	ФВАI	520	1	0.2	0.2		
М-22	12	-100×6	100	1	0.5	0.5	0.6	
	13	ФВАI	310	1	0.1	0.1		

Примечания

1. Марка стали для закладных марок принята В ст.3 кп2 с гарантиями свариваемости по ГОСТ 380-71* при $t \geq -30°C$.
2. Толщину сварных швов принять по наименьшей толщине свариваемых элементов.
3. Сварку производить электродами типа Э42А ГОСТ 9467-60 для стали класса AI, для стали класса AIII - Э50А.

1975г.	Аэротенки-смесители трехкоридорные с размерами коридора 6×5×42м из сборного железобетона	Сборные железобетонные элементы. Закладные марки М-17÷М-22	Типовой проект 902-2-268	Альбом VI	Лист АС-23

Спецификация закладных марок на аэротенк:

2х секционный аэротенк

Наименование конструкций		Марка изделия	Количество штук	Масса кг 1 штуки	Масса кг всех	Примечания
Монолитный железобетон	Вариант с трубами	Мм-1	2	45.9	91.8	5 рядов аэраторов
		Мм-6	132	1.1	145.2	
		Мм-7	138	0.9	124.2	
		Мм-2	2	75.0	150.0	10 рядов аэраторов
		Мм-6	172	1.1	189.2	
		Мм-7	368	0.9	331.2	
		Мм-3	2	102.6	205.2	15 рядов аэраторов
		Мм-6	212	1.1	233.2	
		Мм-7	598	0.9	475.2	
	Вариант с каналами	Мм-2	2	75.0	150.0	5 рядов аэраторов
		Мм-4	2	55.6	111.2	10 рядов аэраторов
		Мм-5	2	94.4	188.8	15 рядов аэраторов
		Мм-8	20	1.1	22.0	
		Мм-9	2	12.3	24.6	
		Мм-10	55	3.7	203.5	только для варианта с пеногашением
Сборные железобетонные конструкции		М-1	150	1.2	180.0	
		М-2	12	13.0	156.0	
		М-3	12	13.0	156.0	
		М-4	96.0	3.4	326.4	
		М-5	96.0	3.2	307.2	
		М-6	2	6.7	13.4	
		М-7	28	2.3	64.4	
		М-8	28	4.4	123.2	
		М-9	126	0.5	63.0	
		М-10	72	0.9	64.8	5 и 10 рядов аэраторов
		М-10	84	0.9	75.6	15 рядов аэраторов
		М-11	4	3.1	12.4	
		М-12	7	2.8	19.6	
		М-13	6	15.8	94.8	5 и 10 рядов аэраторов
		М-13	12	15.8	189.6	15 рядов аэраторов
		М-14	2	7.0	14.0	
		М-15	12	1.5	18.0	
		М-16	4	11.0	44.0	
		М-12	144	1.1	158.4	
		М-18	48	0.6	28.8	
		М-19	48	0.6	28.8	
		М-20	22	9.6	211.2	
		М-21	48	0.8	38.4	
		М-22	8	0.6	4.8	
		МБ-1	22	14.6	321.2	
		МБ-2	6	16.7	100.2	

3х секционный аэротенк

Наименование конструкций		Марка изделия	Количество штук	Масса кг 1 штуки	Масса кг всех	Примечания
Монолитный железобетон	Вариант с трубами	Мм-1	3	45.9	137.7	5 рядов аэраторов
		Мм-6	198	1.1	217.8	
		Мм-7	207	0.9	186.3	
		Мм-2	3	75.0	225.0	10 рядов аэраторов
		Мм-6	258	1.1	283.8	
		Мм-7	552	0.9	496.8	
		Мм-3	3	102.6	307.3	15 рядов аэраторов
		Мм-6	318	1.1	349.8	
		Мм-7	897	0.9	807.3	
	Вариант с каналами	Мм-4	3	55.6	166.8	5 рядов аэраторов
		Мм-2	3	75.0	225.0	10 рядов аэраторов
		Мм-5	3	94.4	283.2	15 рядов аэраторов
		Мм-8	20	1.1	22	
		Мм-9	3	12.3	36.9	
		Мм-10	68	3.7	251.6	только для варианта с пеногашением
Сборные железобетонные конструкции		М-1	180	1.2	216.0	
		М-2	18	13.0	234.0	
		М-3	18	13.0	234.0	
		М-4	144	3.4	489.6	
		М-5	144	3.2	460.8	
		М-6	3	6.7	20.1	
		М-7	42	2.3	96.6	
		М-8	42	4.4	184.8	
		М-9	236	0.5	118.0	
		М-10	136	0.9	122.4	5 и 10 рядов аэраторов
		М-10	152	0.9	136.8	15 рядов аэраторов
		М-11	6	3.1	18.6	
		М-12	14	2.8	39.2	
		М-13	8	15.8	126.4	5 и 10 рядов аэраторов
		М-13	16	15.8	252.8	15 рядов
		М-14	3	7.0	21.0	
		М-15	18	1.5	27.0	
		М-16	6	11.0	66.0	
		М-17	216	1.1	237.6	
		М-18	72	0.6	43.2	
		М-19	72	0.6	43.2	
		М-20	33	9.6	316.8	
		М-21	72	0.8	57.6	
		М-22	12	0.6	7.2	
		МБ-1	33	14.6	481.8	
		МБ-2	9	16.7	150.3	

4х секционный аэротенк

Наименование конструкции		Марка изделия	Количество штук	Масса кг 1 штуки	Масса кг всех	Примечания
Монолитный железобетон	Вариант с трубами	Мм-1	4	45.9	183.6	5 рядов аэраторов
		Мм-6	264	1.1	290.4	
		Мм-7	276	0.9	248.4	
		Мм-2	4	75.0	300.0	10 рядов аэраторов
		Мм-6	344	1.1	378.4	
		Мм-7	736	0.9	662.4	
		Мм-3	4	102.6	410.4	15 рядов аэраторов
		Мм-6	624	1.1	686.4	
		Мм-7	1196	0.9	1076.4	
	Вариант с каналами	Мм-4	4	55.6	222.4	5 рядов аэраторов
		Мм-2	4	75.0	300.0	10 рядов аэраторов
		Мм-5	4	94.4	377.6	15 рядов аэраторов
		Мм-8	28	1.1	30.8	
		Мм-9	4	12.3	49.2	
		Мм-10	99	3.7	366.3	только для варианта с пеногашением
Сборные железобетонные конструкции		М-1	210	1.2	252.0	
		М-2	24	13.0	312.0	
		М-3	24	13.0	312.0	
		М-4	192	3.4	652.8	
		М-5	192	3.2	614.4	
		М-6	4	6.7	26.8	
		М-7	56	2.3	128.8	
		М-8	56	4.4	246.2	
		М-9	346	0.5	173.0	
		М-10	200	0.9	180.0	5 и 10 рядов аэраторов
		М-10	220	0.9	198.0	15 рядов аэраторов
		М-11	8	3.1	24.8	
		М-12	21	2.8	58.8	
		М-13	10	15.8	158.0	5 и 10 рядов аэраторов
		М-13	20	15.8	316.0	15 рядов аэраторов
		М-14	4	7.0	28.0	
		М-15	24	1.5	36	
		М-16	8	11	88.0	
		М-17	288	1.1	316.8	
		М-18	96	0.6	57.6	
		М-19	96	0.6	57.6	
		М-20	44	9.6	422.4	
		М-21	96	0.8	76.8	
		М-22	16	0.6	9.6	
		МБ-1	44	14.6	642.4	
		МБ-2	12	16.7	200.4	

1975 г.	Аэротенки-смесители трехкоридорные с размерами коридора 6×5×42 м из сборного железобетона	Спецификация закладных марок на аэротенк	Типовой проект 902-2-268	Альбом VI	Лист АС-24

gost.e-ecolog.ru