ТИПОВОЙ ПРОЕКТ

902-2-268

АЭРОТЕНКИ-СМЕСИТЕЛИ

ТРЕХКОРИДОРНЫЕ С РАЗМЕРАМИ КОРИДОРА
6×5×42 М. ИЗ СБОРНОГО ЖЕЛЕЗОБЕТОНА

Альбом V

14106-05

ЦЕНА 1-26

Пров. П. Панковец 22-XII-76г.

gost.e-ecolog.ru

ЦЕНТРАЛЬНЫЙ ИНСТИТУТ ТИПОВОГО ПРОЕКТИРОВАНИЯ
ГОССТРОЯ СССР

Москва, А-445, Смольная ул., 22

Сдано в печать 1976 года

Заказ № 10826 Тираж 800 экз.

СОДЕРЖАНИЕ АЛЬБОМА

№№ п/п	Наименование чертежей	№№ чертежей	№№ листов
1	Содержание альбома.	ПЗ-1	2
2	Стеновые панели ПК1-54-1А, ПК1-54-1Б, ПК1-54-1В, ПК1-54-1Г, ПК1-54-1Д, ПК1-54-1Е, ПК1-54-1Ж, ПК1-54-1И, ПКУ1-54-1А, ПКУ1-54-1В. Опалубочный чертеж	АС-1	3
3	Стеновая панель ПКУ1-54-1Б. Опалубочный чертеж и армирование	АС-2	4
4	Стеновая панель ПКУ1-54-1Г. Опалубочный чертеж и армирование	АС-3	5
5	Стеновая панель ПКУ1-54-1Д. Опалубочный чертеж и армирование	АС-4	6
6	Стеновые панели. Детали и сечения.	АС-5	7
7	Стеновые панели. Сетки С-1÷С-10.	АС-6	8
8	Стеновые панели. Каркасы К-1÷К-9.	АС-7	9
9	Стеновые панели. Сетки и каркасы. Спецификация арматуры.	АС-8	10
10	Перегородочные панели ПП2-45-1А, ПП2-45-1Б, ПП2-45-1В, ПП2-45-1Г, ПП2-54-1. Опалубочный чертеж.	АС-9	11
11	Перегородочные панели ПП2-45-1А, ПП2-45-1Б, ПП2-45-1В, ПП2-45-1Г, ПП2-54-1. Армирование.	АС-10	12
12	Перегородочные панели ПП2-45-1А, ПП2-45-1Б, ПП2-45-1В, ПП2-45-1Г, ПП2-54-1. Сетки, каркас. Спецификация арматуры.	АС-11	13
13	Балка Бс1. Опорная подушка ОП-1. Опалубочный чертеж и армирование	АС-12	14
14	Плиты ПС-1÷ПС-5. Опалубочный чертеж и армирование	АС-13	15
15	Плиты ПС-1÷ПС-5. Сетки, каркасы. Спецификация арматуры.	АС-14	16
16	Стеновые кольца. Опалубочный чертеж и армирование.	АС-15	17
17	Лотки ЛП-6-60А, ЛП-6-60Б, ЛП-6-60В, ЛП-6-60Г. Опалубочный чертеж	АС-16	18
18	Лоток ЛП-6-60Д. Опалубочный чертеж. Сечения и детали лотков	АС-17	19
19	Каналы для пористых пластин КП-1, КП-2. Армотурно-опалубочный чертеж	АС-18	20

19752.	Аэротенки-смесители трехкоридорные с размерами коридора 6×5×4,2м из сборного железобетона	Содержание альбома	Типовой проект 902-2-268	Альбом V	Лист ПЗ-1

г. Москва

Инв. № подл. | Подпись и дата | Взам. инв. №

#106-05

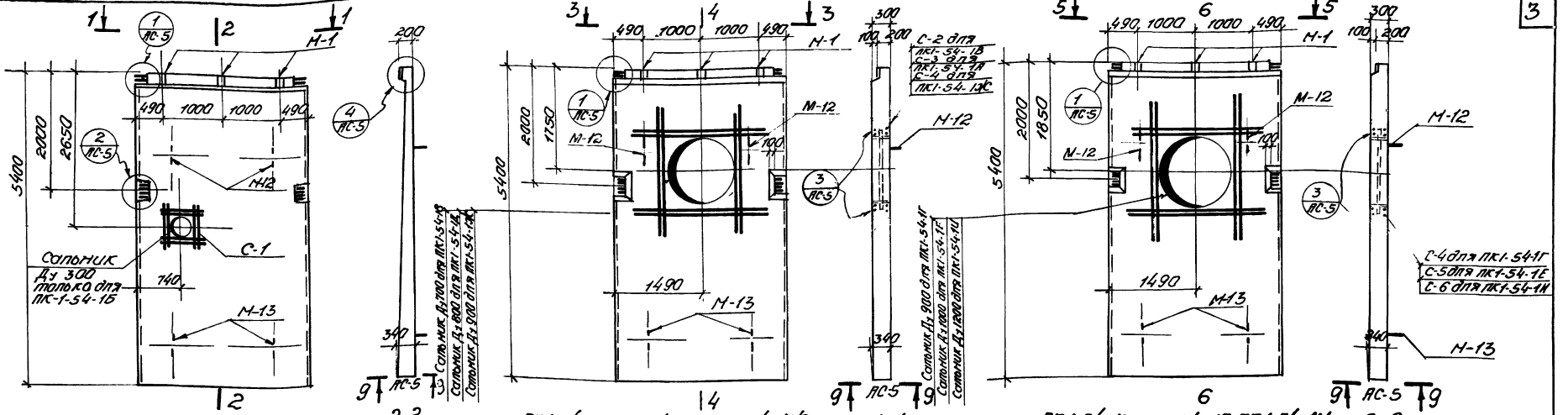

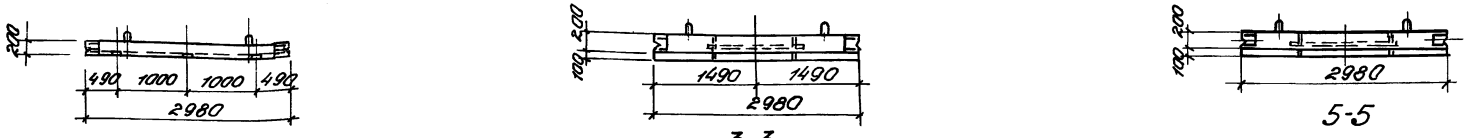

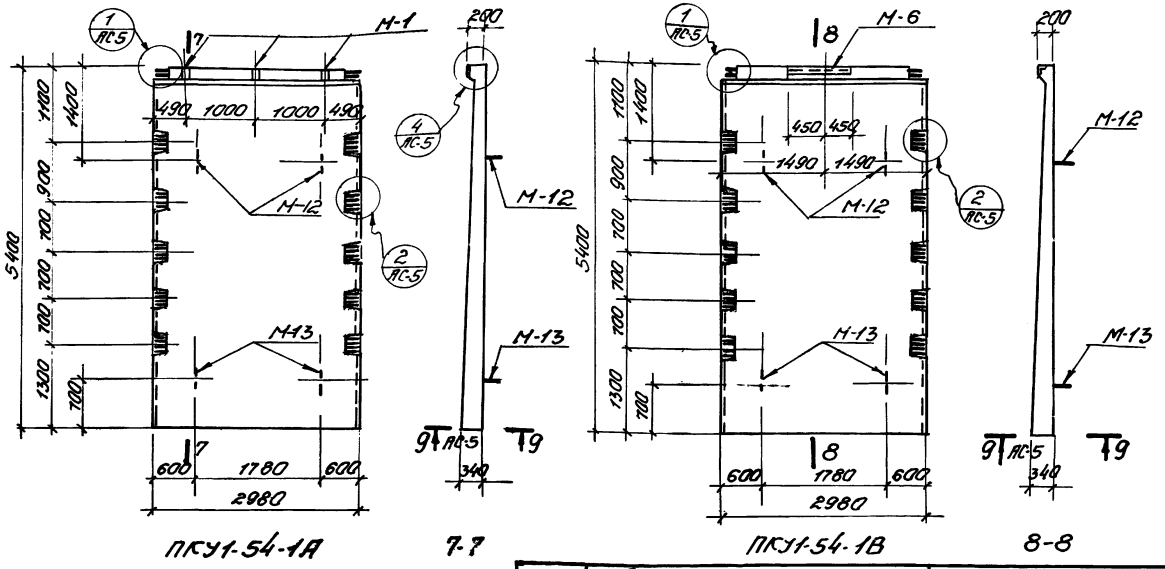

Спецификация дополнительных арматурных и закладных изделий на элемент

Марка элемента	Марка изделия	Кол-во, шт.	Применяемые чертежи
1	2	3	4
ПК1-54-1А	М-1	3	альбом V, лист АС-21
	С-1	2	листы АС-5, АС-8
ПК1-54-1Б	М-1	3	альбом V, АС-21
	С-2	2	АС-6, АС-8
ПК1-54-1В	М-1	3	альбом V, АС-21
	С-3	2	листы АС-6, АС-8
ПК1-54-1Д	М-1	3	альбом V, лист АС-21
	С-4	2	АС-6, АС-8
ПК1-54-1Г, ПК1-54-1Ж	М-1	3	альбом V, АС-21
	С-5	2	АС-6, АС-8
ПК1-54-1Е	М-1	3	альбом V, АС-21
	С-6	2	АС-6, АС-8
ПК1-54-1И	М-1	3	альбом V, АС-21
ПКУ1-54-1А	М-1	3	"
ПКУ1-54-1В	М-6	1	"

Спецификация бетона на один элемент

Марка элемента	Масса элем-та, т	Марка бетона*	Объем бетона, м³
ПКГ-54-1А-15, ПКУ1-54-1А-18	9.36	М-Мрз-В-	3.75
ПК1-54-1В	11.5		4.59
ПКГ-54-1Г, ПК1-54-1Ж	11.1		4.44
ПК1-54-1А	11.2		4.48
ПК1-54-1Е	10.84		4.34
ПК1-54-1И	10.48		4.19

* Принято по таблице 1 пояснительной записки альбомов V, VI, VII

Примечания:
1. Настоящий чертеж рассматривать совместно с листами АС-5, АС-6, АС-8.
2. Армирование панелей, предназначенных на данном листе, принято по серии 3.900-2 вып. 2.7.
3. Маркировка монтажных петель принята по серии 3.900-2, вып. 2, лист 21.

1975г.	Аэротенки-смесители трехкоридорные с размерами коридора 6×5×42м из сборного железобетона	Стеновые панели ПК1-54-1А, ПК1-54-1Б, ПК1-54-1В, ПК1-54-1Г, ПК1-54-1Д, ПК1-54-1Е, ПК1-54-1Ж, ПК1-54-1И, ПКУ1-54-1А, ПКУ1-54-1В. Опалубочный чертеж	Типовой проект 902-2-268	Альбом V	Лист АС-1

4106-05 3

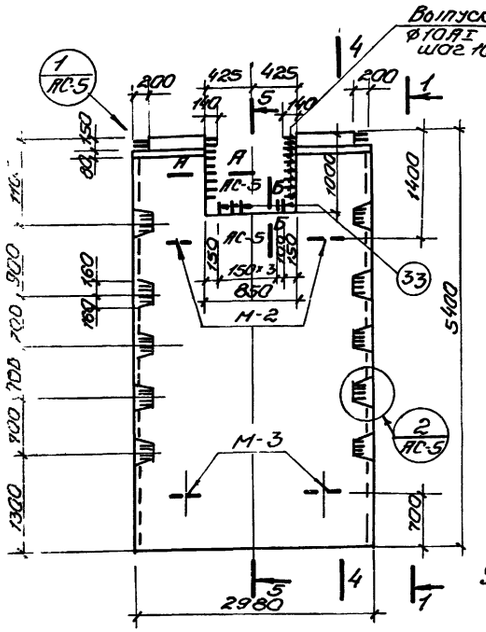

ПКУ1-54-1Б

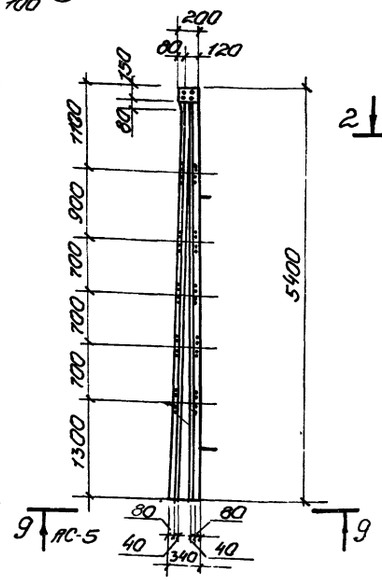

1-1

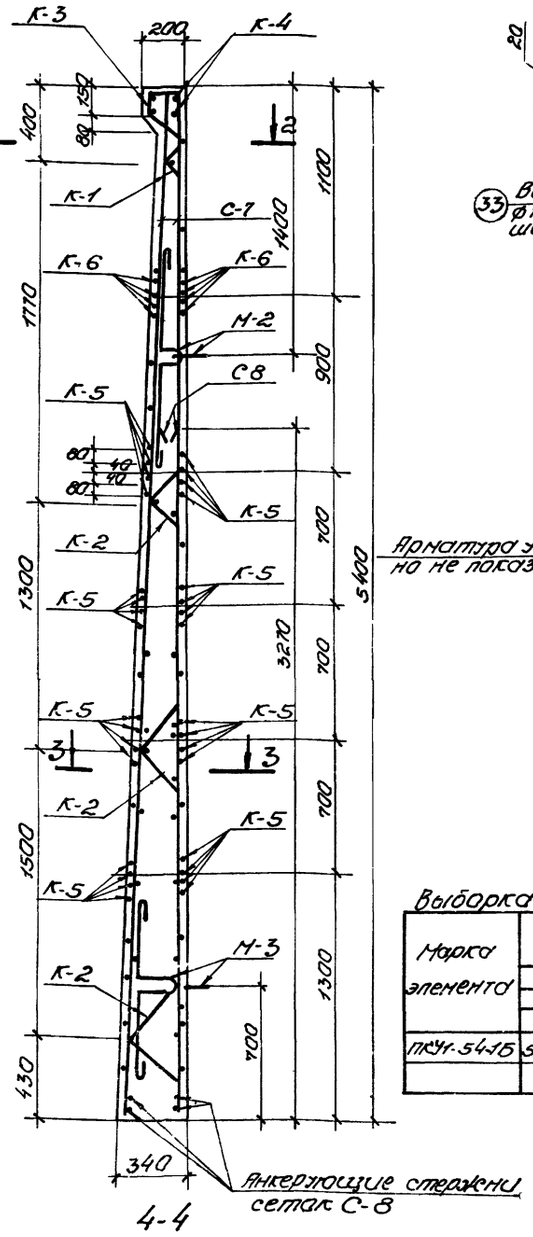

4-4

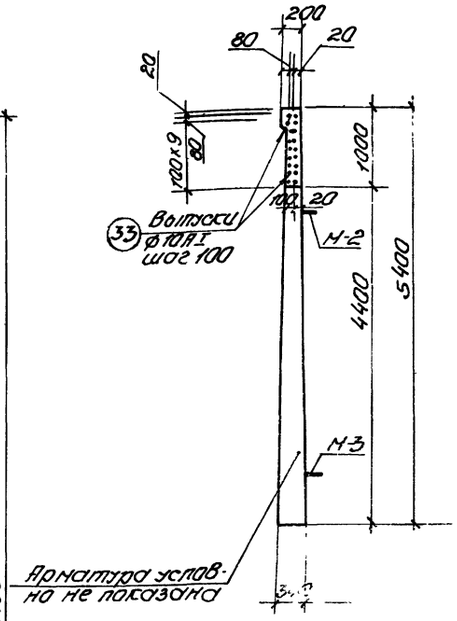

5-5

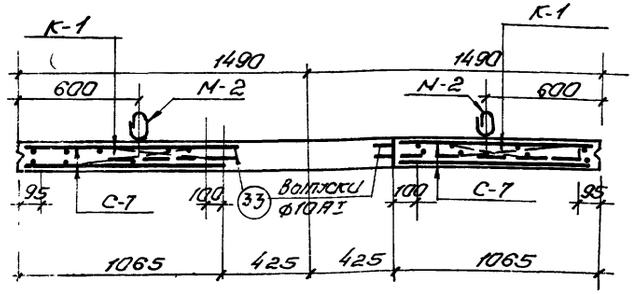

2-2

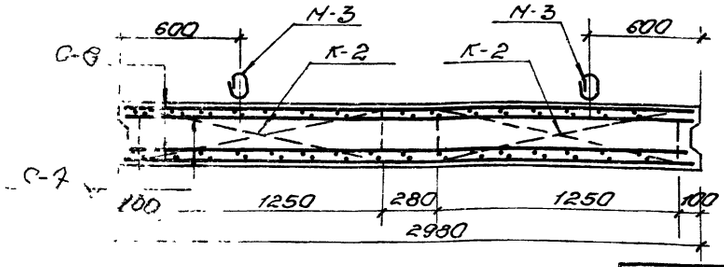

3-3

Спецификация арматурных и закладных изделий на один элемент

Марка элемента	Марка изделия	Кв. шт.	Применяемые чертежи
ПКУ1-54-1Б	С-7	2	[illegible]
	С-8	2	—
	К-1	[illegible]	[illegible]
	К-2		—
	К-3		—
	К-4		—
	К-5	[illegible]	—
	К-6	2	—
	поз. 33	4	—
	М-2	2	Альбом [illegible] лист АС-21
	М-3	2	—

Спецификация бетона на один элемент

Марка элемента	Масса элем. т	Марка бетона*	Объем бетона м³
ПКУ1-54-1Б	9,0	М-мрз-В-	3,6

* Принимать по таблице 1 пояснительной записки альбомов I, II, III

Выборка стали на один железобетонный элемент

Марка элемента	Арматурная сталь ГОСТ 5781-61*													Закладные изделия Арм. сталь ГОСТ 5781-61*			Всего стали
	Класса АI					Класса АIII								Класса АI			
	ф мм					ф мм								ф мм			
	6	8	10	12	Итого	10	12	14	20	25		Итого	Итого	6	25	Итого	
ПКУ1-54-1Б	51,7	2,2	20,0	20,4	94,3	88,0	86,4	28,4	204,8	166		573,6	667,5	0,1	52,0	52,1	720,0

Примечания

1. Настоящий чертеж рассматривать совместно с листами АС-6, 7, 8.
2. Монтажные петли привариваются к верхней сетке сварочными клещами или привязываются проволокой. После окончания бетонирования изделия кольца монтажных петель приподнимаются и поверхность бетона выравнивается раствором
3. Защитный слой бетона принят 25 мм.

1975г.	Аэротенки-смесители трехкоридорные с размерами коридора 6×5×42м из сборного железобетона	Стеновая панель ПКУ-1-54-1Б. Опалубочный чертеж и армирование	Типовой проект 902-2-268	Альбом V	Лист АС-2

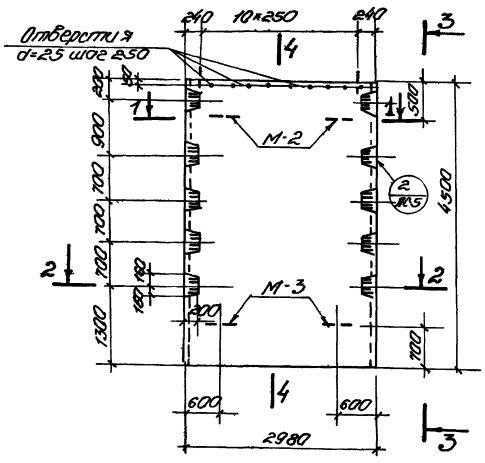

ПКУ1-54-1Г

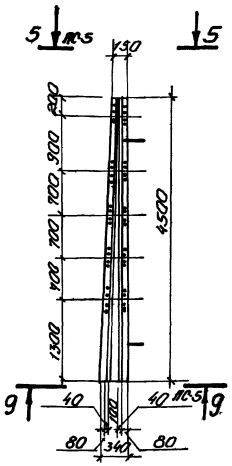

3-3

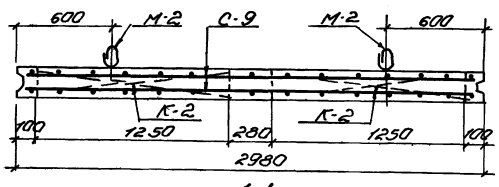

1-1

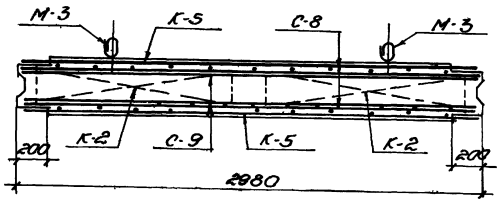

2-2

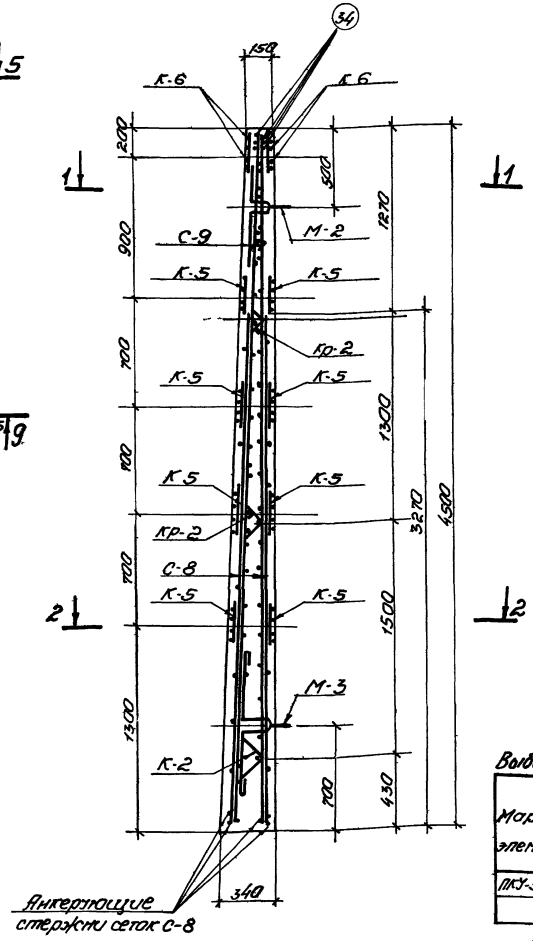

4-4

Спецификация арматурных и закладных изделий на один элемент			
Марка элемента	Марка изделия	К-во шт	Применяемые чертежи
ПКУ1-54-1Г	С-8	2	листы АС-6, АС-8
	С-9	2	—"—
	К-2	6	листы АС-7, АС-8
	К-5	8	—"—
	К-6	2	—"—
	поз 34	6	—"—
	М-2	2	Альбом VI, лист АС-21
	М-3	2	—"—

Спецификация бетона на один элемент			
Марка элемента	Масса элем т	Марка бетона*	Объем бетона м³
ПКУ1-54-1Г	8.4	М-Мрз-В-	3.36

* Принимать по таблице 1 пояснительной записки альбомов I, II, III

Выборка стали на один железобетонный элемент

Марка элемента	Арматурная сталь ГОСТ 5781-61*									Закладные изделия			Всего стали
	Класса А I			Класса А III						Арм. сталь ГОСТ 5781-61*			
	ф мм			ф мм						Класса А I			
	6	12	Итого	10	12	14	20	Итого	Итого	ф мм 6	25	Итого	
ПКУ-54-1Г	50.2	10.0	60.2	89.0	83.2	28.4	281.2	481.8	492.0	0.1	52.0	52.1	533.9

Примечания:

1. Настоящий чертеж рассматривать совместно с листами АС-6, АС-7, АС-8
2. Защитный слой бетона принят 25 мм
3. Сетка С-8 устанавливается анкерующими стержнями в сторону нижнего торца панели

1975 г.	Аэротенки — смесители трехкоридорные с размерами коридора 6×5×4.2 м из сборного железобетона	Стеновая панель ПКУ1-54-1Г Опалубочный чертеж и армирование	Типовой проект 902-2-268	Альбом V	Лист АС-3

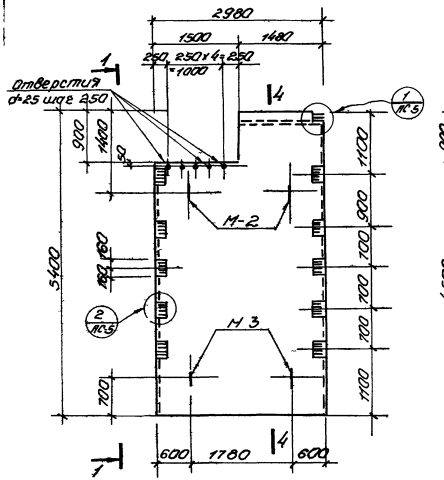

ПКУ1-54-1Д

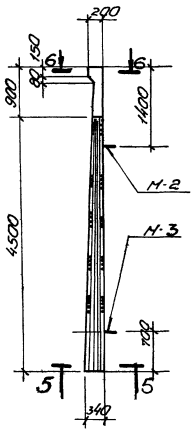

1-1

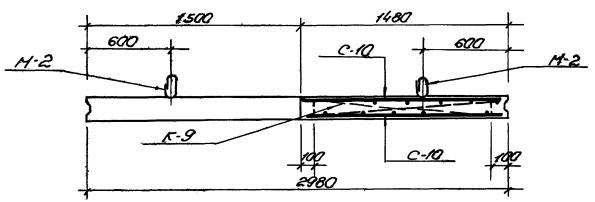

2-2

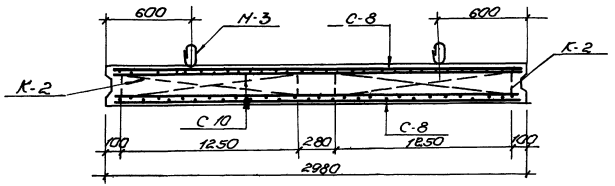

3-3

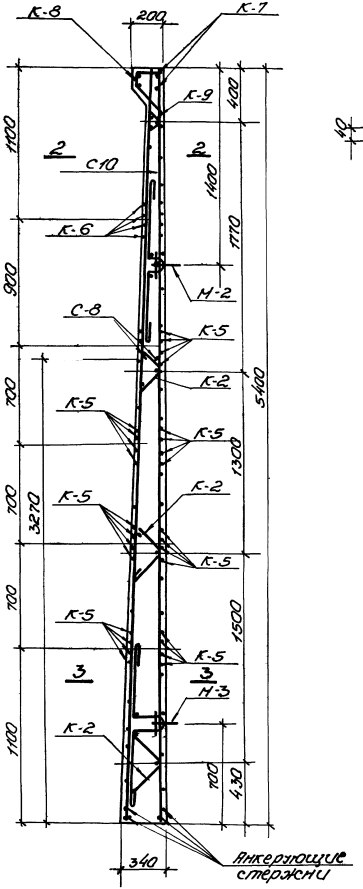

4-4

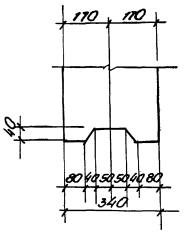

5-5

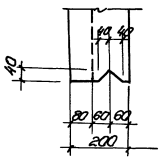

6-6

Спецификация арматурных и закладных изделий на один элемент			
Марка элемента	Марка изделия	К-во шт.	Применяемые чертежи
ПКУ1-54-1Д	С-8	2	листы АС-6, АС 8
	С-10	2	—"—
	К-2	6	листы АС-7, АС-8
	К-5	8	—"—
	К-6	2	—"—
	К-7	1	—"—
	К-8	1	—"—
	К-9	1	—"—
	М-2	2	альбом VI, лист АС-2
	М-3	2	—"—

Спецификация бетона на один элемент			
Марка элемента	Масса эл-та т	Марка бетона*	Объем бетона м³
ПКУ1-54-1Д	8.98	М-МРЗ-В-	3.59

* Принимать по таблице 1 пояснительной записки альбомов I, II, III

Выборка стали на один железобетонный элемент

Марка элемента	Арматурная сталь ГОСТ 5781-61*											Закладные изделия Арм. сталь ГОСТ 5781-61*			Всего стали
	Класса А I				Класса А III							Класса А I			
	ф мм				ф мм							ф мм			
	6	8	12	Итого	10	12	14	20	25	Итого	Итого	6	25	Итого	
ПКУ1-54-1Д	50.3	1.2	20.4	71.9	91.2	83.2	28.4	201.2	83.0	487.0	558.9	0.1	52.0	52.1	611.0

Примечания

1. Настоящий чертеж рассматривать совместно с листами АС-6, АС-7, АС-8.
2. Защитный слой бетона принят 25 мм.
3. Сетка С-8 устанавливается анкерующими стержнями в сторону нижнего торца панели.

1975г	Аэротенки - смесители трехкоридорные с размерами коридора 6×5×42м из сборного железобетона	Стеновая панель ПКУ1-54-1Д. Опалубочный чертеж и армирование	Типовой проект 902-2-268	Альбом V	Лист АС-4

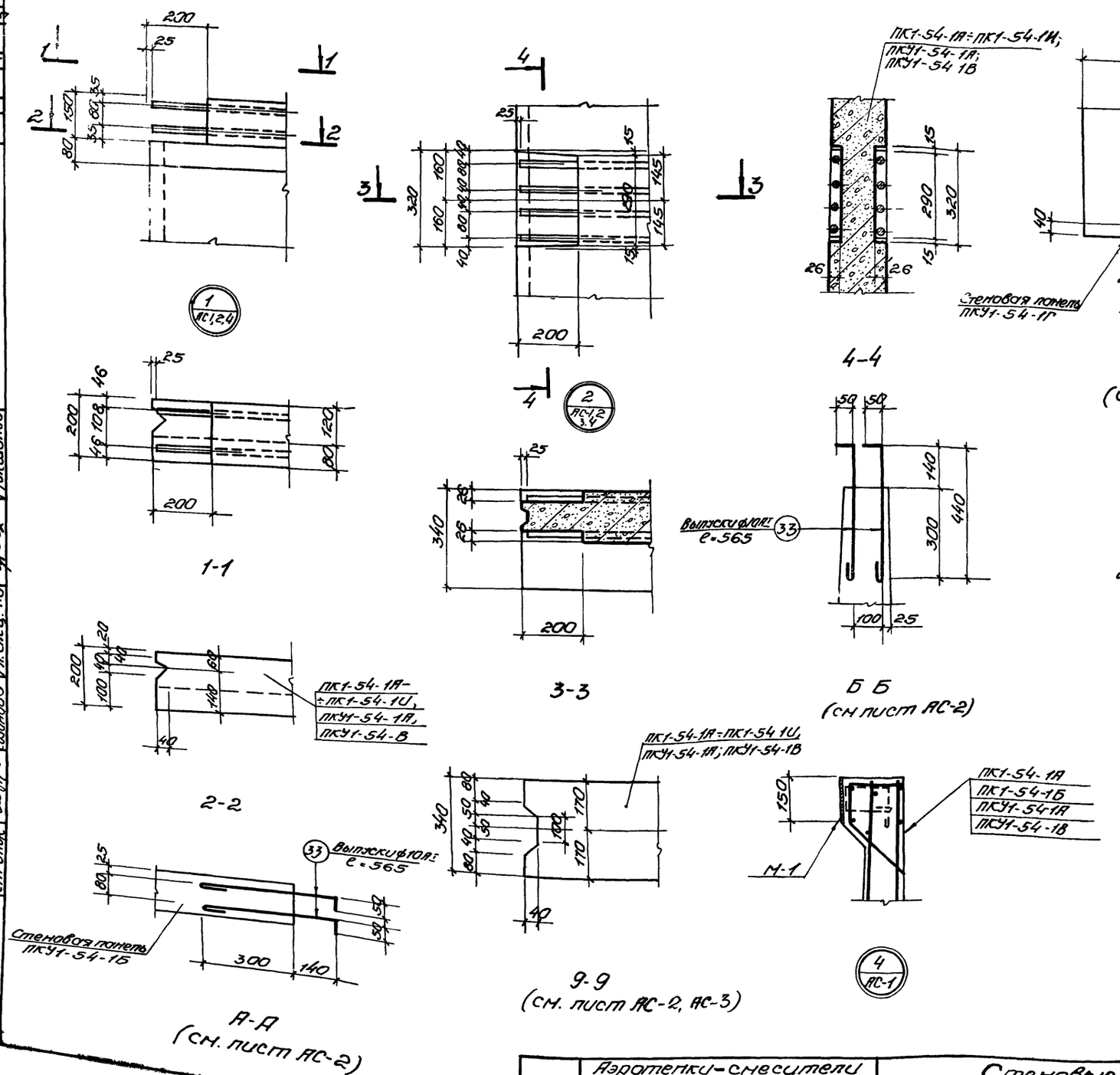

Примечания:

1. Настоящий чертеж рассматривать совместно с листами АС-1÷АС-4.
2. Панели разработаны в соответствии с сериеи 3.900 2. Марки бетона по прочности, морозостойкости и водонепроницаемости назначаются в соответствии с указаниями таблицы №1 пояснительной записки (смотреть альбомы I, II, III и V).
3. Защитный слой бетона-25мм.
4. Сечения А-А и Б-Б замаркированы на листе АС-2.

1975г.	Аэротенки-смесители трехкоридорные с размерами коридора 6×5×42м из сборного железобетона	Стеновые панели. Детали и сечения	Типовой проект 902-2-268	Альбом V	Лис АС-5

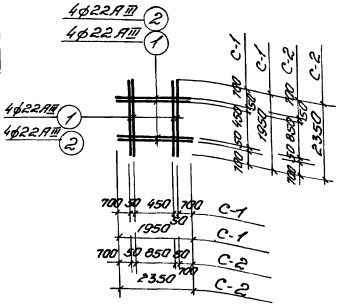

C-1; C-2

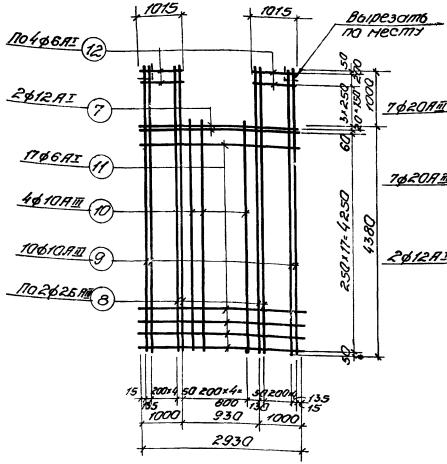

C-7

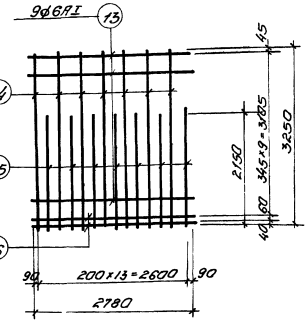

C-8

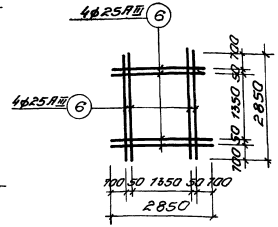

C-6

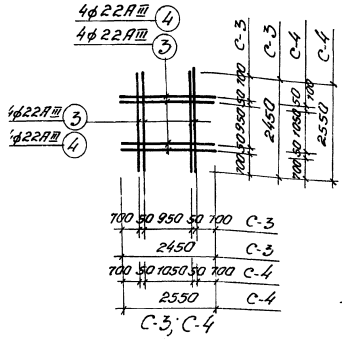

C-3; C-4

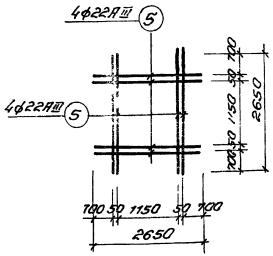

C-5

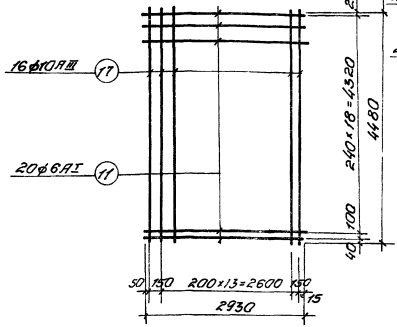

C-9

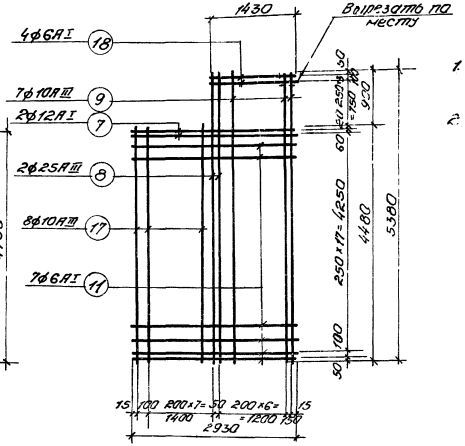

C-10

Примечания:

1. Настоящий чертеж рассматривать совместно с листами АС-1÷АС-4, АС-8
2. Сетки должны быть сварены во всех точках пересечения стержней в соответствии с требованиями СНиП III-В.1-70,

1975г	Аэротенки-смесители трехкоридорные с размерами коридора 6×5×42м из сборного железобетона	Стеновые панели. Сетки С-1÷С-10	Типовой проект 902-2-268	Альбом V	Лист АС-6

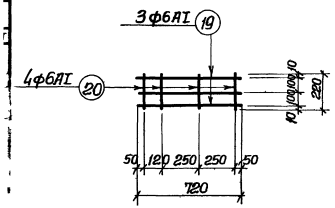

К-1

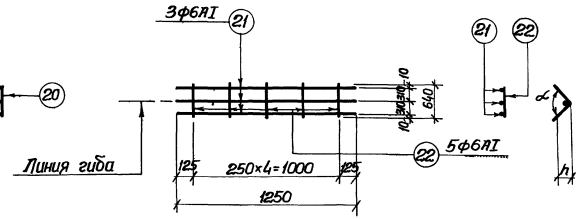

К-2

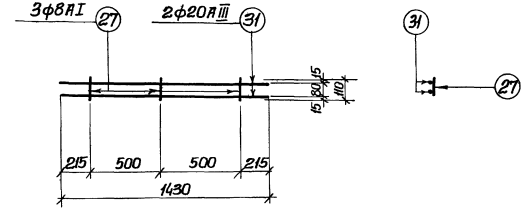

К-7

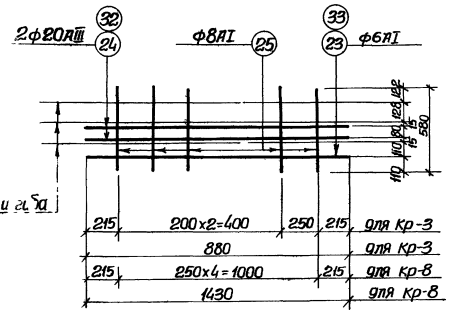

К-3, К-3А, К-8

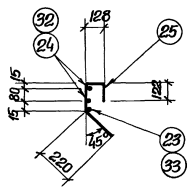

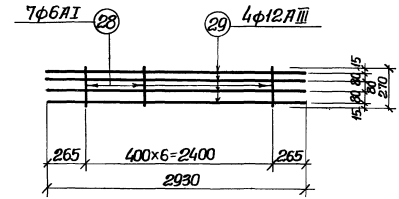

К-5

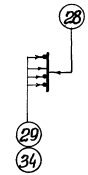

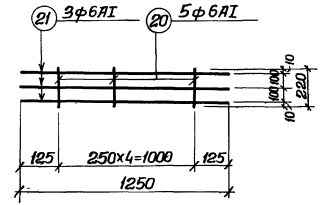

К-9

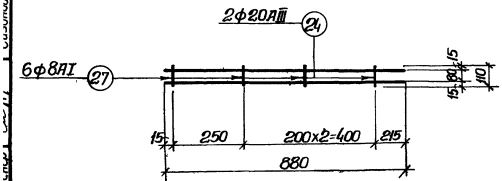

К-4, К-4А

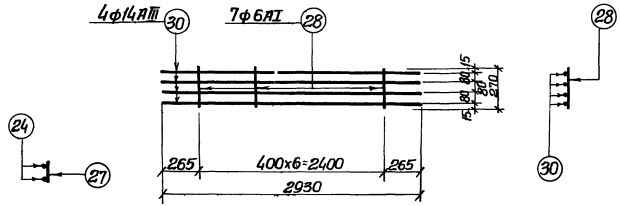

К-6



Каркасы К-1, К-9 после гиба

Примечания:

1. Настоящий чертеж рассматривать совместно с листами АС-2÷АС-4, АС-8.
2. Каркасы К-3 и К-3А, К-4 и К-4А зеркальны друг другу.
3. Каркасы должны быть сварены во всех точках пересечения стержней в соответствии с требованиями СНиП III-В.1-70, и СН 393-69, СН 390-69.

1975г.	Аэротенки-смесители трехкоридорные с размерами коридора 6×5×42м из сборного железобетона	Стеновые панели Каркасы К-1÷К-9	Типовой проект 902-2-268	Альбом V	Лист АС-7

Спецификация стали на одно арматурное изделие.

Марка изделия	№№ поз.	Эскиз или сечение	ф мм.	Длина мм.	Количество штук	Общая длина м.	Масса кг.
1	2	3	4	5	6	7	8
С-1	1	—	22АIII	1950	8	16.0	47.7
					Всего:		47.7
С-2	2	—	22АIII	2350	8	18.8	56.4
					Всего:		56.4
С-3	3	—	22АIII	2450	8	19.6	58.8
					Всего:		58.8
С-4	4	—	22АIII	2550	8	20.4	61.2
					Всего:		61.2
С-5	5	—	22АIII	2650	8	21.2	63.6
					Всего		63.6
С-6	6	—	25АIII	2850	8	22.8	87.8
					Всего:		87.8
С-7	7	—	12АI	2930	2	5.9	5.2
	8		25АIII	5380	4	21.5	83.0
	9		10АIII	5380	10	53.8	33.2
	10		10АIII	4380	4	17.5	10.8
	11		6АI	2930	17	49.8	11.1
	12		6АI	1015	8	8.1	1.8
					Всего:		145.1
С-8	13	—	6АI	2780	9	25.0	5.6
	14		20АIII	3250	7	22.8	56.2
	15		20АIII	2150	7	15.1	37.2
	16		12АI	2780	12	5.6	5.0
					Всего:		104.0
С-9	17	—	10АIII	4480	16	71.7	44.5
	11		6АI	2930	20	58.6	13.0
					Всего:		57.5

1	2	3	4	5	6	7	8
С-10	18	—	6АI	1430	4	5.7	1.3
	17		10АIII	4480	8	35.8	22.2
	7		12АI	2930	2	5.9	5.2
	8		25АIII	5380	2	10.8	41.5
	9		10АIII	5380	7	37.7	23.4
	11		6АI	2930	17	49.8	11.1
					Всего:		104.7
К-1	19	—	6АI	720	3	2.1	0.5
	20		6АI	220	4	0.9	0.2
					Всего:		0.7
К-2	21	—	6АI	1250	3	3.8	0.8
	22	90° 320 320	6АI	640	5	3.2	0.7
					Всего:		1.5
К-3 К-3А	23	—	6АI	880	1	0.9	0.2
	24		20АIII	880	2	1.8	4.5
	25	128 110 122 220	8АI	580	4	2.3	0.9
					Всего:		5.6
К-4 К-4А	24	—	20АIII	880	2	1.8	4.5
	27		8АI	110	4	0.4	0.2
					Всего		4.7
К-5	28	—	6АI	270	7	1.9	0.4
	29		12АIII	2930	4	11.7	10.4
					Всего:		10.8
К-6	28	—	6АI	270	7	1.9	0.4
	30		14АIII	2930	4	11.7	14.2
					Всего:		14.6
К-7	27	—	8АI	110	3	0.3	0.1
	31		20АIII	1430	2	2.9	7.2
					Всего		7.3

1	2		4	5	6	7	8
К-8	32	—	20АIII	1430	2	2.9	7.2
	33		6АI	1430	1	1.4	0.3
	25	128 110 122 220	8АI	580	5	2.9	1.1
					Всего		8.6
К-9	20	—	6АI	220	5	1.1	0.2
	21		6АI	1250	3	3.8	0.8
					Всего:		1.0
Отдельные стержни	34	50 440	10АI	565	1	0.6	0.4
	35	—	20АIII	2980	1	3.0	7.4
					Всего:		7.8

Примечание:

1. Настоящий чертеж рассматривать совместно с листами АС-6, АС-7.

Ст. инженер [illegible] Сизонова Гл. спец. ТО [illegible] Макшанов

1975г.	Аэротенки-смесители трехкоридорные с размерами коридора 6х5х42м из сборного железобетона	Стеновые панели. Сетки и каркасы. Спецификация арматуры	Типовой проект 902-2-268	Альбом V	Лист АС-8

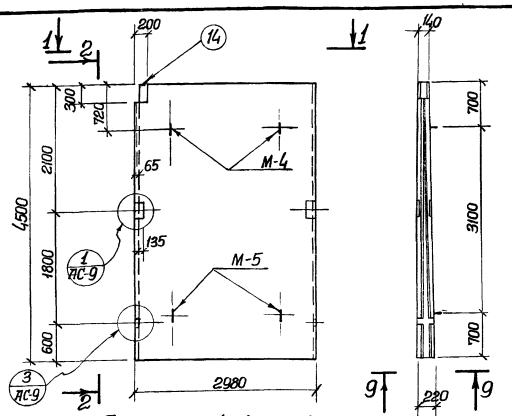

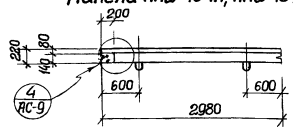

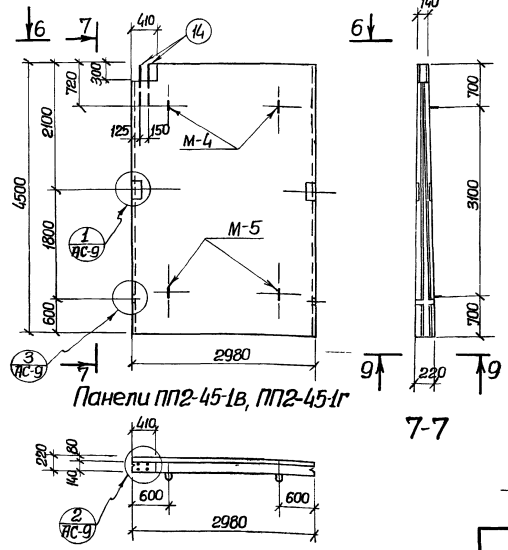

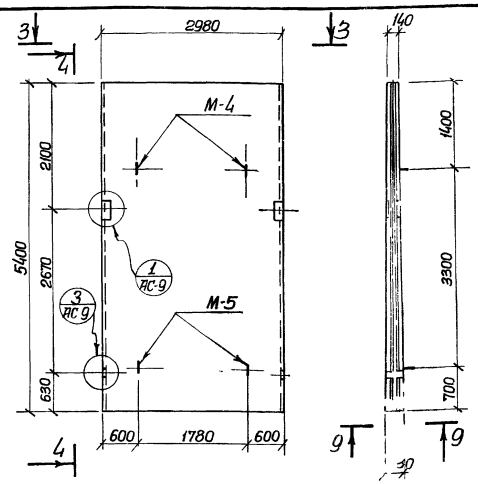

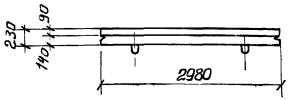

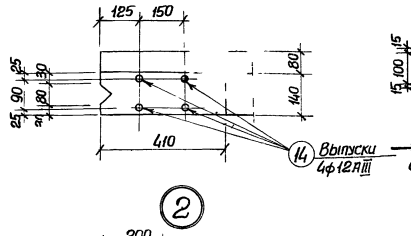

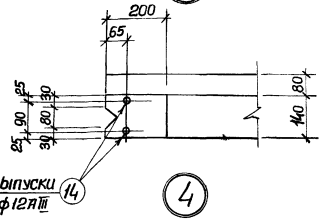

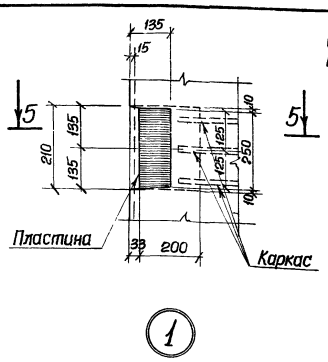

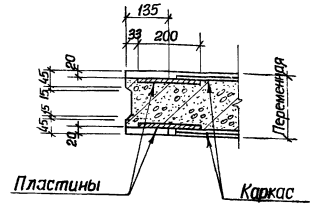

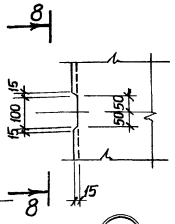

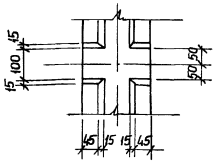

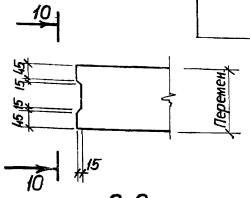

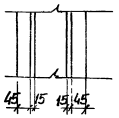

Спецификация арматурных и закладных изделий на один железобетонный элемент

Марка элемента	Марка изделия	Количество штук	Применяемые чертежи
ПП2-45-1А ПП2-45-1Б	С-2	2	АС-11
	С-3	2	—"—
	Кр-1	2	—"—
	Поз.13	8	—"—
	Поз.14	2	—"—
	М-4	2	Альбом VI АС-21
	М-5	2	—"—
ПП2-45-1В ПП2-45-1Г	С-2	2	АС-11
	С-3	2	—"—
	Кр-1	2	—"—
	Поз.13	8	—"—
	Поз.14	4	—"—
	М-4	2	Альбом VI АС-21
	М-5	2	—"—
ПП2-54-1	С-1	2	АС-11
	С-2	2	—"—
	Кр-1	2	—"—
	Поз.13	8	—"—
	М-4	2	Альбом VI АС-21
	М-5	2	—"—

Примечания:

1. Настоящий чертеж рассматривать совместно с листами АС-10, АС-11.
2. Панели ПП2-45-1А и ПП2-45-1Б, ПП2-45-1В и ПП2-45-1Г зеркальны друг другу

1975г.	Аэротенки-смесители трехкоридорные с размерами коридора 6х5х42м. из сборного железобетона	Перегородочные панели ПП2-45-1А, ПП2-45-1Б, ПП2-45-1В, ПП2-45-1Г, ПП2-54-1. Опалубочный чертеж	Типовой проект 902-2-268	Альбом V	Лист АС-9.

Ст инженер | Сизонова | Гл спец ТО | Макшанов

4106-05

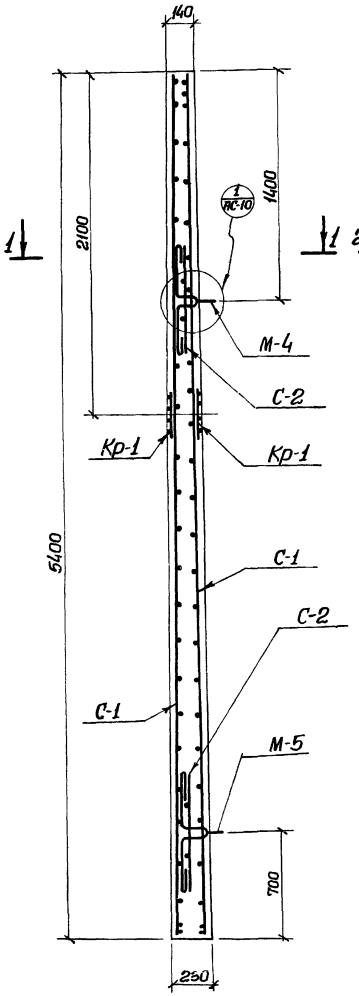

Армирование панели ПП2-45-1А

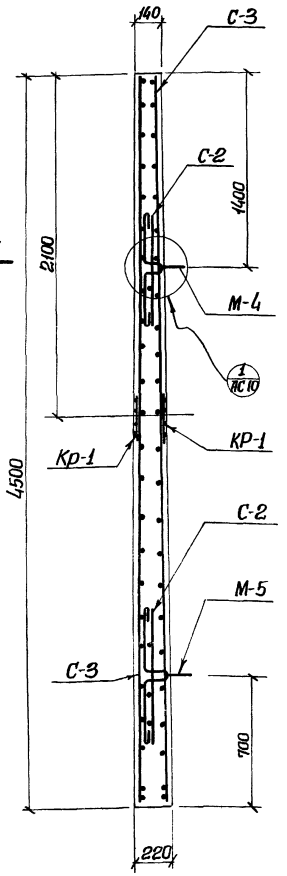

Армирование панелей ПП2-45-1А, ПП2-45-1Б, ПП2-45-1В, ПП2-45-1Г

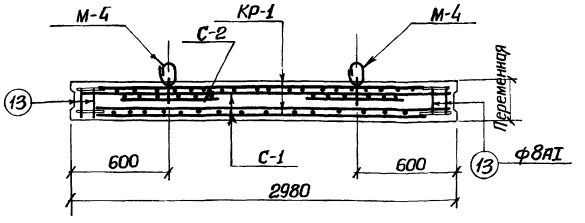

1-1

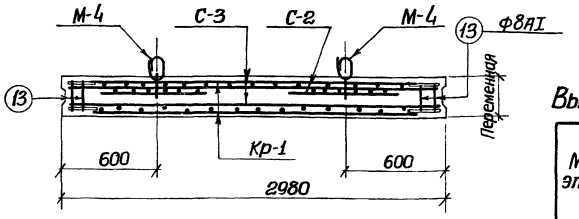

2-2

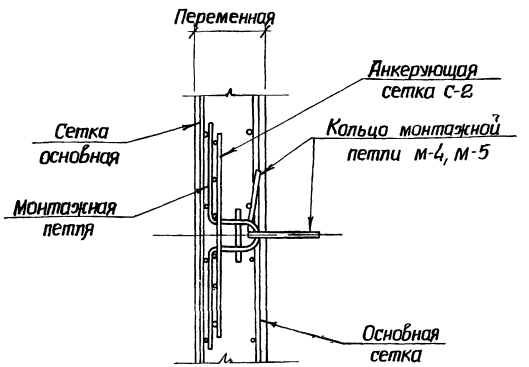

1

Спецификация бетона на один элемент

Марка	Масса элемента т	Марка бетона *	Объем бетона м³
ПП2-45-1А	6.0	М - МРз - В -	2.40
ПП2-45-1Б	6.0		2.40
ПП2-45-1В	5.97		2.39
ПП2-45-1Г	5.97		2.39
ПП2-54-1	7.45		2.98

* Принимать по таблице 1 пояснительной записки альбомов I, II, III

Выборка стали на один железобетонный элемент

Марка элемента	Арматура											Профильная сталь	Всего
	Арматурная сталь ГОСТ 5781-61* Класса А III					Арматурная сталь ГОСТ 5781-61* Класса А-I						Ст 3	
	Ф мм				Итого	Ф мм				Итого			
	12					6	8	10	18				
ПП2-45-1А	134.0				134.0	12.2	13.4	0.3	13.2	39.1		10.2	183.3
ПП2-45-1Б	134.0				134.0	12.2	13.4	0.3	13.2	39.1		10.2	183.3
ПП2-45-1В	132.8				132.8	12.2	13.4	0.3	13.2	39.1		10.2	183.3
ПП2-45-1Г	132.8				132.8	12.2	13.4	0.3	13.2	39.1		10.2	183.3
ПП2-54-1	157.6				157.6	26.0	7.2	0.3	13.2	46.7		10.2	214.5

Примечания:

1. Настоящий чертеж рассматривать совместно с листами АС-9, АС-11.
2. Защитный слой бетона – 25 мм.

1975г.	Аэротенки – смесители трехкоридорные с размерами коридора 6х5х42 м из сборного железобетона	Перегородочные панели ПП2-45-1А, ПП2-45-1Б, ПП2-45-1В, ПП2-45-1Г, ПП2-54-1. Армирование	Типовой проект 902-2-268	Альбом V	Лист АС-10

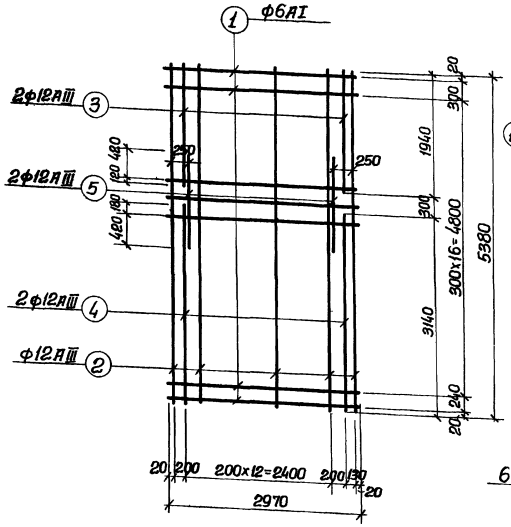

С-1

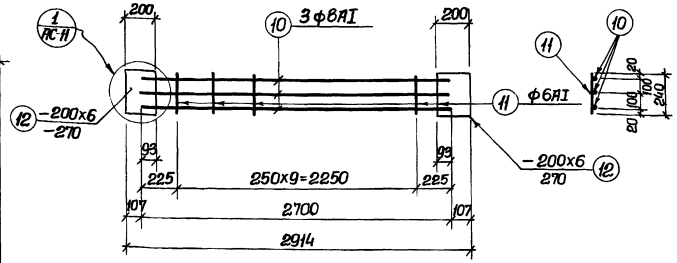

Кр-1

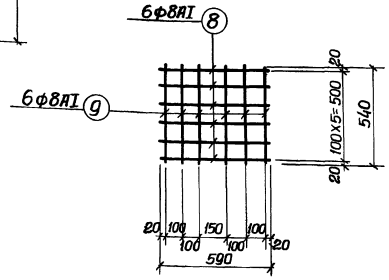

С-2

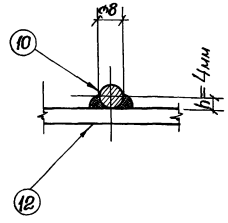

а-а

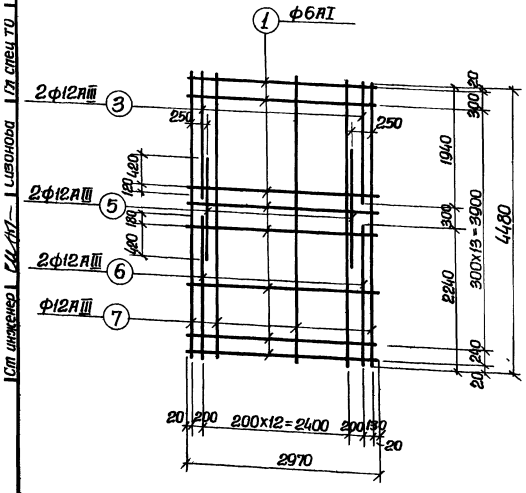

С-3

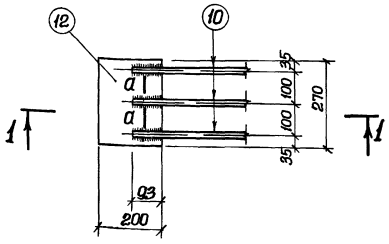

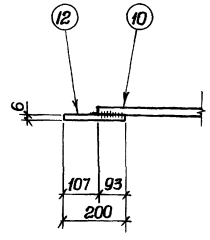

1-1

Спецификация стали на одно изделие

Марка	№№ поз.	Эскиз или сечение	ф мм.	Длина мм.	К-во шт.	Общая длина м.	Масса кг.
С-1	1		6AI	2970	19	56.5	12.5
	2		12AIII	5380	14	75.5	67.2
	3	—	12AIII	1940	2	3.9	3.5
	4		12AIII	3140	2	6.3	5.6
	5		12AIII	1440	2	2.9	2.6
						Итого:	91.4
С-3	1		6AI	2970	16	47.5	10.6
	3	—	12AIII	1940	2	3.9	3.5
	5		12AIII	1440	2	2.9	2.6
	6		12AIII	2240	2	4.5	4.0
	7		12AIII	4480	14	62.7	55.8
						Итого:	76.5
С-2	8	—	8AI	590	6	3.54	1.4
	9		8AI	540	6	3.24	1.3
						Итого:	2.7
Кр-1	10	—	8AI	2700	3	8.1	3.2
	11		6AI	240	10	2.4	0.5
	12	-200x6	—	270	2	2.55	5.1
						Итого	8.8
Отдельные стержни	13	—	8AI	160	1	0.1	0.1
	14		12AIII	720	1	0.7	0.6

Примечания:

1. Настоящий чертеж рассматривать совместно с листами АС-9, АС-10.
2. Арматурные сетки и каркас выполнить при помощи точечной сварки в соответствии с требованиями СНиП III-В. 1-70.

1975г.	Аэротенки – смесители трехкоридорные с размерами коридора 6х5х42м из сборного железобетона	Перегородочные панели ПП2-45-1а, ПП2-45-1б, ПП2-45-1в, ПП2-45-1г, ПП2-54-1 Сетки, каркас. Спецификация арматуры	Типовой проект 902-2-268	Альбом V	Лист АС-11

Ст инженер | Гл спец ТО | Ивонова | Мокшанов

Спецификация стали на одно арматурное изделие

Марка	N поз.	Эскиз или сечение	ф мм	Длина мм	Количество шт.	Общая длина м	Масса кг
Кр-1	1	130÷280	8AI	СРБДМ. 205	6	1.2	0.4
	2	340	10AI	340	2	0.7	0.4
	3	470	10AI	470	2	0.9	0.6
	4	970	12AIII	970	1	1.0	0.9
	5	336, 168, 100, 400	10AI	875	2	1.7	1.1
С-1	8	480	8AI	480	8	3.8	1.5
	6	390	8AI	390	1	0.4	0.2
Отдельные стержни	7	60, 160, 200, 30	10AI	1170	1	1.2	0.7
	9	400, 80	10AI	950	1	0.95	0.6

Выборка арматуры на один элемент

Марка элемента	Арматурная сталь ГОСТ 5781-61*						Закладные изделия					Всего стали
	класс A I, ф мм			класс A III, ф мм			Уголок	Прокладка из стали	Арматурн. сталь ГОСТ 5781-61*			
	8AI	10AI	итого	12AIII	итого	итого	L50×5	δ=5	кл AI, ф мм 8AI	кл AIII, ф мм 10AIII	итого	
БС-1	4.4	9.8	14.2	3.6	3.6	17.8	—	11.6	0.6	1.2	13.4	31.2
ОП-1	1.5	0.6	2.1	—	—	2.1	3.8	9.8	—	1.2	14.8	16.9

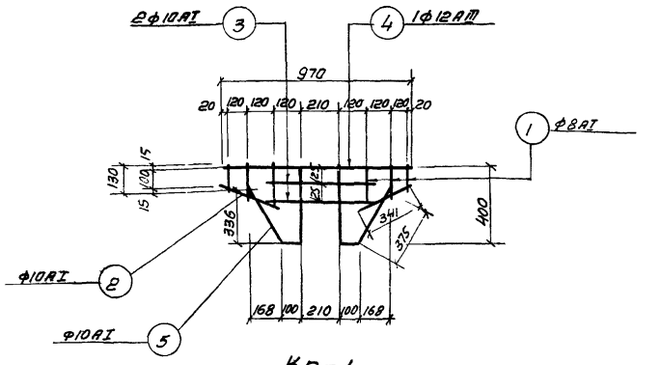

Кр-1

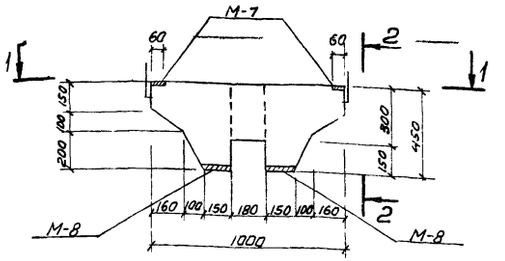

БС-1

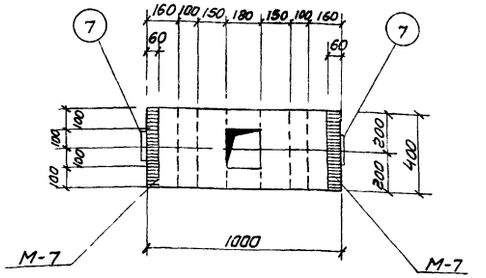

1-1

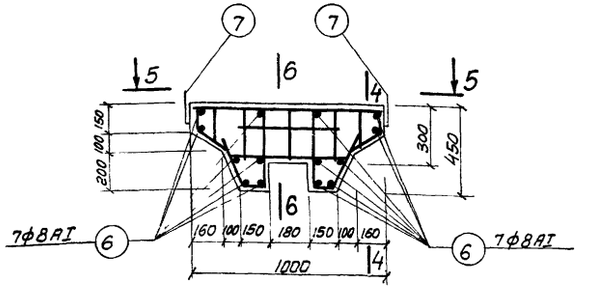

Армирование БС-1

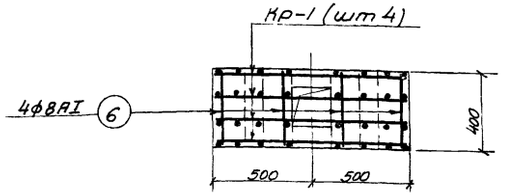

5-5

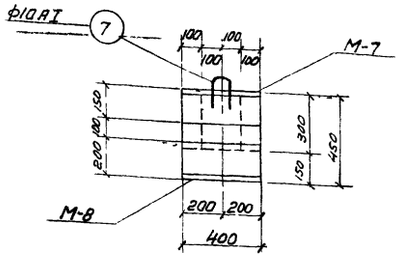

2-2

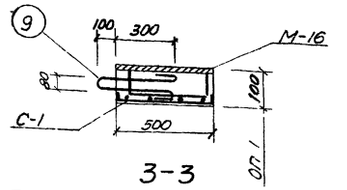

3-3

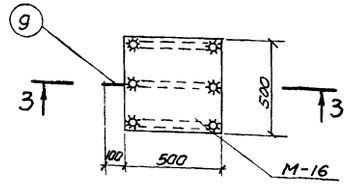

ОП-1

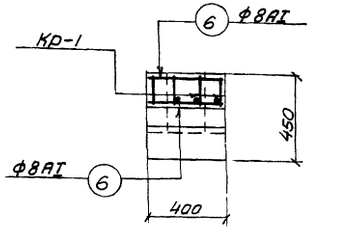

4-4

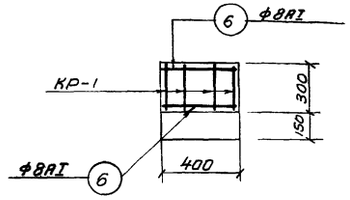

6-6

Спецификация арматурных и закладных изделий на один железобетонный элемент

Марка элемента	Марка изделия	Кол. шт.	Применяемые чертежи
БС-1	Кр-1	4	Лист АС-12
	поз. 6	14	—"—
	поз. 7	2	—"—
	М-7	2	Альбом V, лист АС-21
	М-8	2	—"—
ОП-1	С-1	1	Лист АС-12
	М-16	1	Альбом V, лист АС-22
	поз. 9	1	Лист АС-12

Спецификация бетона на один элемент

Марка	Масса элемента	Марка бетона*	Объем бетона
БС-1	0.32	М-Мрз-В-	0.13
ОП-1	0.125		0.05

*Принимать по таблице 1 пояснительной записки альбомов I, II, III

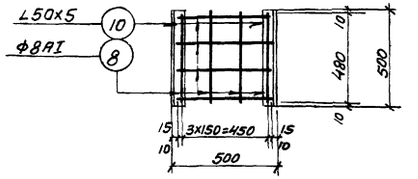

С-1

Примечания

1. Настоящий чертеж рассматривать совместно с листами АС-11 (сильбомы I, II), АС-16 (сильбом III).
2. Защитный слой бетона принят 25 мм.
3. После монтажа петли поз 7 срезать.
4. Сетки и каркасы изготовлять при помощи контактной точечной сварки в соответствии с требованиями главы СНиП III-В. 1-70.
5. Уголок поз. 10 приварить к арматуре сетки С-1.

1975г	Аэротенки-смесители трехкоридорные с размерами коридора 6×5×42 м из сборного железобетона	Балка БС-1 Опорная подушка ОП-1 Опалубочный чертеж и армирование	Типовой проект 902-2-268	Альбом V	Лист АС-12

г. Москва
Госстрой СССР
Гл. спец. ТО
Согласовано
Гл. инженер
Макаров

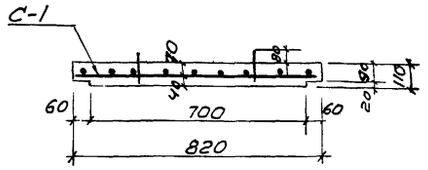

1-1

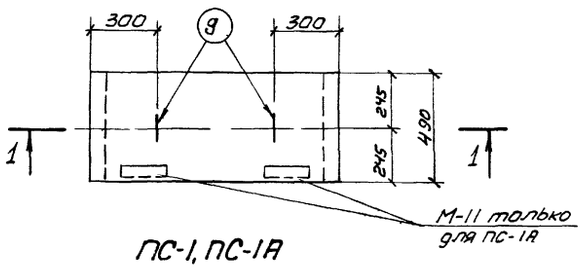

ПС-1, ПС-1А

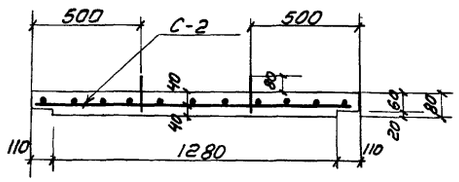

2-2

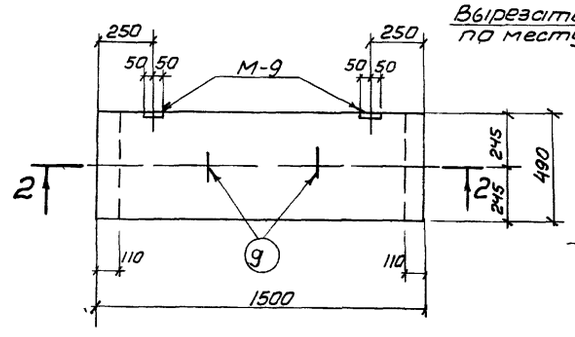

ПС-2

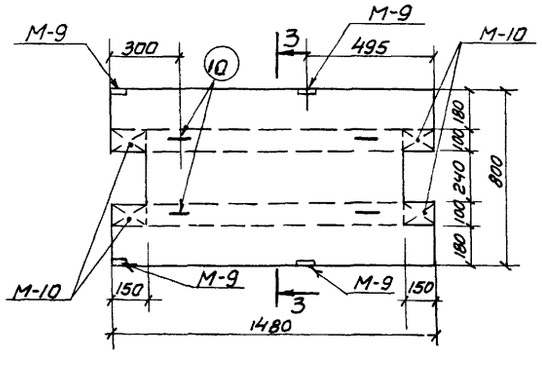

ПС-3

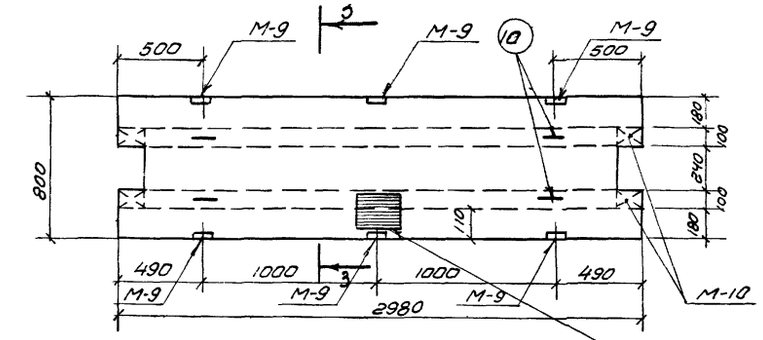

ПС-4, ПС-4А

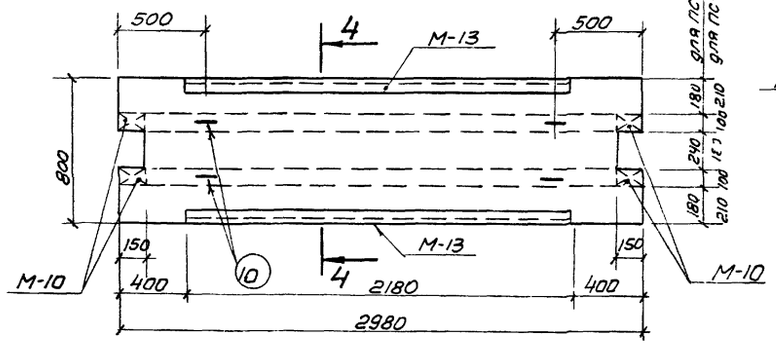

ПС-4Б, ПС-5

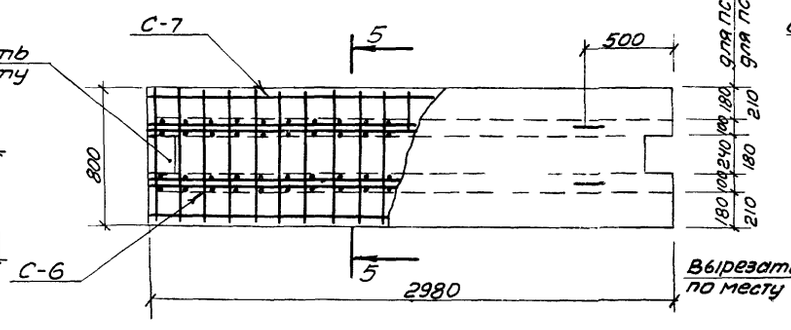

Армирование ПС-4, ПС-5

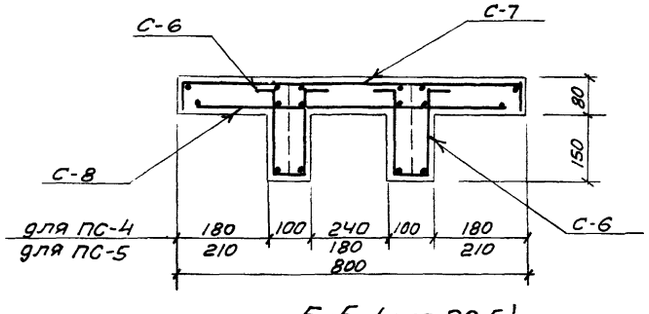

5-5 (для ПС-5)

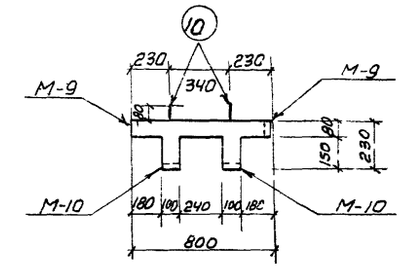

3-3

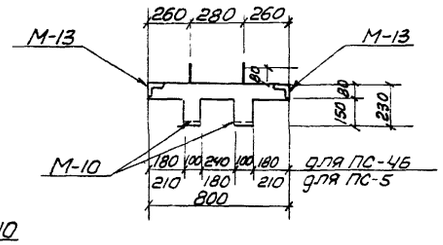

4-4

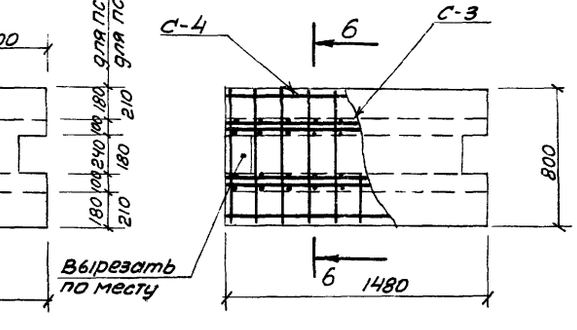

Армирование ПС-3

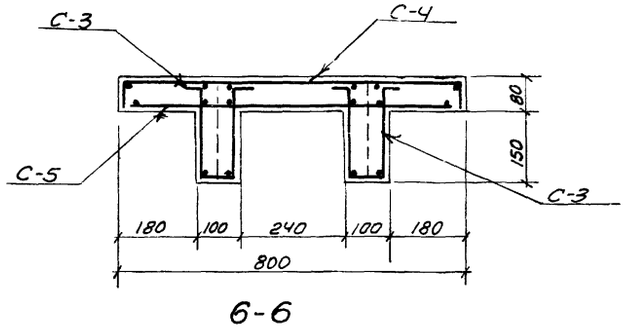

6-6

Спецификация бетона на один элемент.

Марка	Масса элемента	Марка бетона*	Объем бетона м³
ПС-1, ПС-1А	0,110	М-Мрз-В-	0.044
ПС-2	0.19		0.075
ПС-3	0.32		0.13
АС-4, АС-4А АС-4Б	0.7		0.28
ПС-5	0.7		0.28

* Принимать по таблице 1 пояснительной записки альбомов I, II, III.

Спецификация арматурных изделий на один железобетонный элемент.

Марка элемента	Марка изделия	к-во штук	Применяемые чертежи
ПС-1	С-1	1	Лист АС-14
ПС-1А	поз.9	2	
ПС-2	С-2	1	
	поз.9	2	
ПС-3	С-3	2	
	С-4	1	
	С-5	1	
	поз.10	4	
ПС-4	С-6	2	
ПС-4А	С-7	1	
ПС-4Б	С-8	1	
ПС-5	поз.10	4	

Спецификация закладных изделий на один железобетонный элемент

Марка элемента	Марка изделия	кол. шт.	Применяемые черт.
ПС-1А	М-1	2	Альбом V, лист АС-22
ПС-2	М-	2	
ПС-3	М-	4	
	М-	4	
ПС-4	М-	6	
	М-	4	
ПС-4А	М-	6	
	М-	4	
	М-	1	
ПС-4Б ПС-5	М-	4	
	М-	2	

Примечания

1. Настоящий чертеж рассматривать совместно с листами АС-11, (альбомы I, II), АС-16 (альбом III).

1975 г.	Аэротенки-смесители трехкоридорные с размерами коридора 6×5×42 м из сборного железобетона	Плиты ПС-1 – ПС-5 Опалубочный чертеж и армирование	Типовой проект 902-2-268	Альбом V	Лист АС-13

Спецификация стали на одно арматурное изделие.

Марка	N поз	Эскиз или сечение	ф мм	Длина мм	кол шт	Общ длина м	Масса кг
С-1	1	1130	18АIII	1110	4	4.44	1.79
	2	480	6АI	480	9	3.84	0.86
С-2	2	см. выше	6АI	480	11	5.28	1.16
	3	1490	18АIII	1490	4	5.96	12.0
С-3	4	1460	6АI	1460	2	2.92	0.65
	5	80 / 90 / 60 / 90 / 80	6АI	600	11	6.6	1.5
С-4	4	см. выше	6АI	1460	6	8.88	1.97
	6	880	6АI	880	11	9.68	2.13
С-5	4	см. выше	6АI	1460	6	8.88	1.97
	7	760	6АI	760	11	8.36	1.84
С-6	5	см выше	6АI	600	21	12.6	2.8
	8	2960	6АI	2960	2	5.9	1.3
С-7	6	см выше	6АI	880	21	18.5	4.1
	8	см. выше	6АI	2960	6	17.8	3.9
С-8	7	см выше	6АI	760	21	16.0	3.5
	8	см. выше	6АI	2960	6	17.8	3.9
Отдельные стержни	9	100 / 130 / 130 / 190 / 190	8АI	860	1	0.9	0.3
	10	270 / Z=40 / 100 80 100	8АI	990	1	1	0.4

Выборка стали на один железобетонный элемент

Марка элемента	Арматура: Арматурная сталь ГОСТ 5781-61*, класс АI, ф мм 6АI	8АI	Итого	Класс АIII, ф мм 18АIII	Итого	Итого	Закладные изделия: Профильная сталь 1.10×70×6.5	1.75×6	δ=6	Арм сталь ГОСТ 5781-61*, класс АI, ф мм 8АI		Итого	Всего стали
ПС-1	0.85	0.6	1.45	1.79	1.79	3.24							3.24
ПС-1А	0.85	0.6	1.45	1.79	1.79	3.24	5.4	—	—	0.8		6.2	9.44
ПС-2	1.16	0.6	1.76	12.0	12.0	13.76	—	—	0.8	0.2		1.0	14.76
ПС-3	12.3	1.6	13.9	—	—	13.9	—	—	4.4	1.2		5.6	19.5
ПС-4	23.6	1.6	25.2			25.2			5.2	1.4		6.6	31.8
ПС-4А, ПС-4В	23.6	1.6	25.2			25.2			7.6	1.8		9.4	34.6
ПС-4Б	23.6	1.6	25.2			25.2		30	2.8	2.4		35.2	60.4
ПС-5	23.6	1.6	25.2			25.2		30	2.8	2.4		35.2	60.4

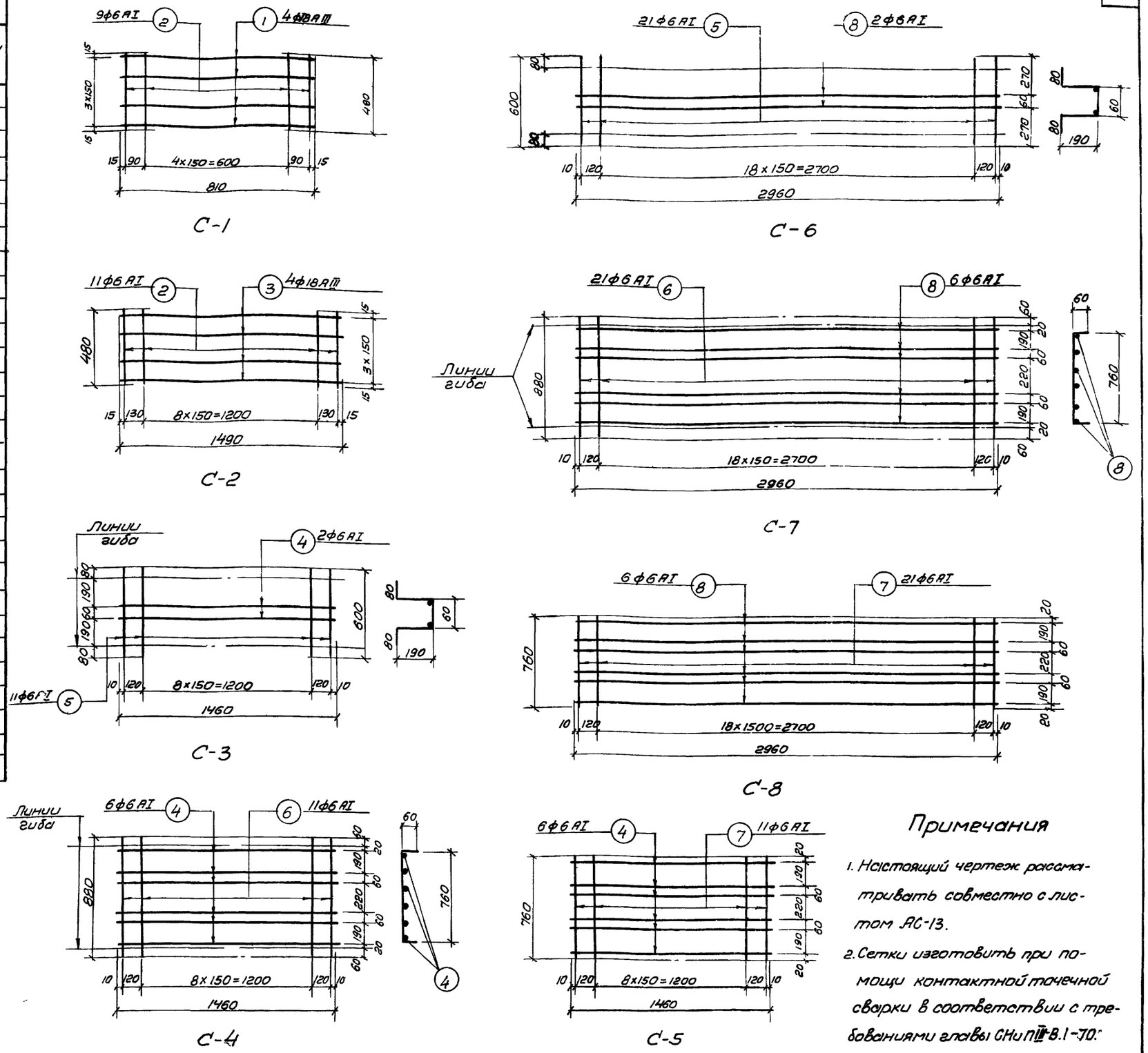

С-1 С-2 С-3 С-4 С-5 С-6 С-7 С-8

Примечания

1. Настоящий чертеж рассматривать совместно с листом АС-13.
2. Сетки изготовить при помощи контактной точечной сварки в соответствии с требованиями главы СНиП III-В.1-70.

1975г.	Аэротенки-смесители трехкоридорные с размерами коридора 6×5×42 м из сборного железобетона	Плиты ПС-1-ПС-5 Сетки, каркасы. Спецификация арматуры	Типовой проект 902-2-268	Альбом V	Лист АС-14

Спецификация стали на один железобетонный элемент

Марка	N поз.	Эскиз или сечение	Ф мм	Длина мм	Кол. шт	Общая длина м	Масса кг
С-1	1	1940	6 AIII	1940	4	7,7	1.7
	2	580	6 AIII	580	11	6,4	1,4
С-2	3	2430	6 AIII	2430	4	9.7	2.1
	5	460	6 AIII	460	13	6.0	1.32
С-3	4	2830	6 AIII	2830	4	11.3	2.5
	5	460	6 AIII	460	15	6.9	1.5

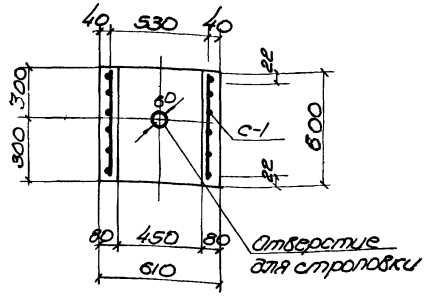

1-1

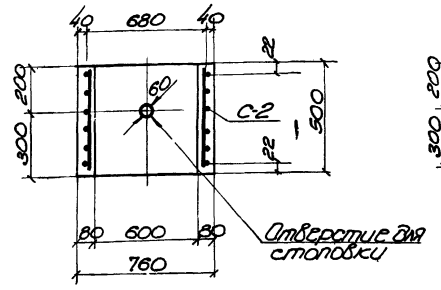

2-2

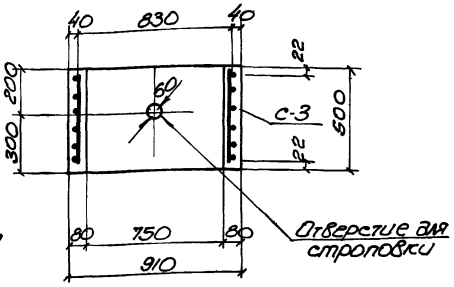

3-3

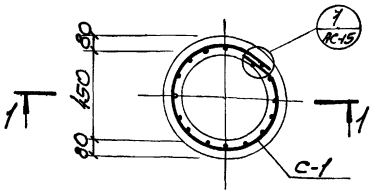

КС45-1-1

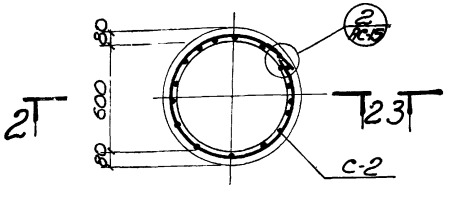

КС6-1-1

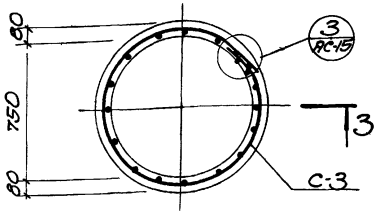

КС7,5-1-1

Выборка стали на один железобетонный элемент

Марка элемента	Арматура: Арматурная сталь ГОСТ 5781-61* класса AIII Ф мм			
	6			
КС45-1-1	3.1			
КС6-1-1	3.4			
КС7.5-1-1	4.0			

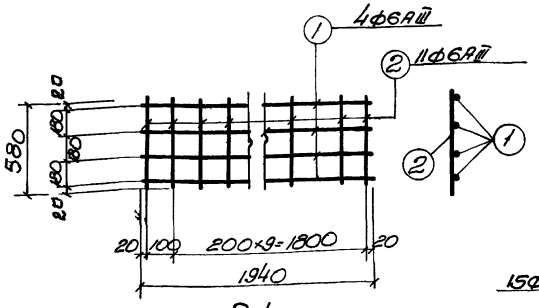

С-1

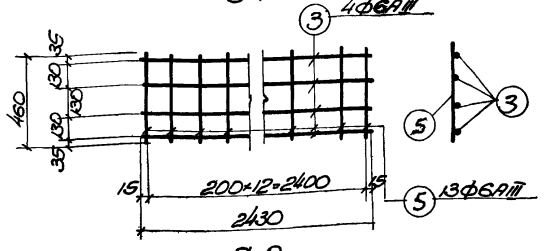

С-2

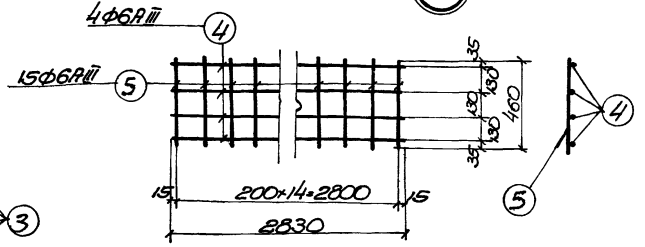

С-3

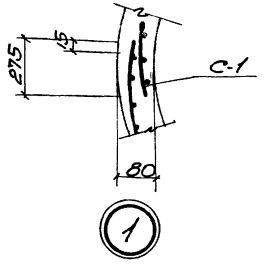

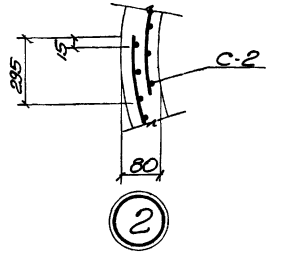

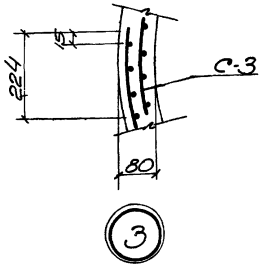

Спецификация бетона на один элемент

Марка элемента	Масса элемента т	Марка бетона	Объем бетона м3
КС45-1-1	0, 2	200	0.08
КС6-1-1	0.2	200	0.08
КС7.5-1-1	0.25	200	0.10

Примечание.

Настоящий чертеж рассматривать совместно с листами АС-12÷АС-17 (альбомы I, II), АС-17-АС-22 (альбом III).

1975г.	Аэротенки-смесители трехкоридорные с размерами коридора 6×5×42м из сборного железобетона	Стеновые кольца. Опалубочный чертеж и армирование	Типовой проект 902-2-268	Альбом V	Лист АС-15

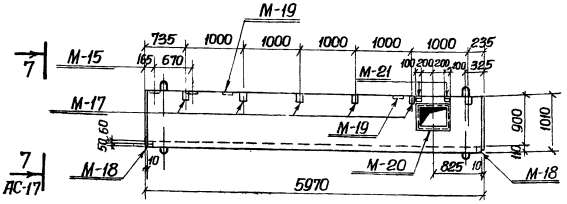

1-1

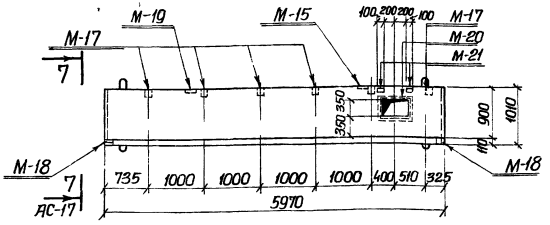

3-3

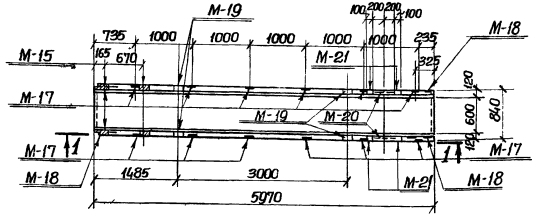

ЛП-6-60а

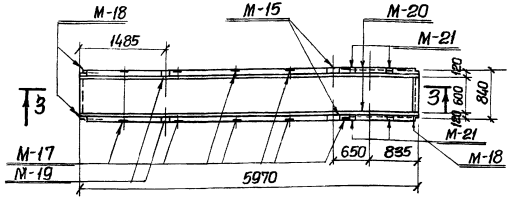

ЛП-6-60в

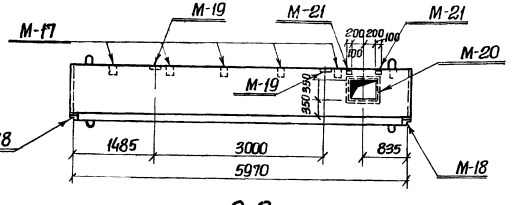

2-2

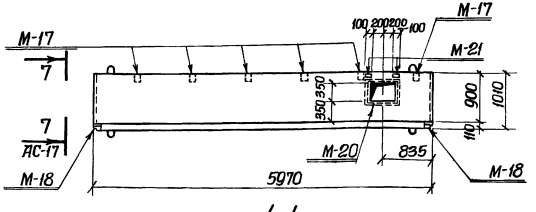

4-4

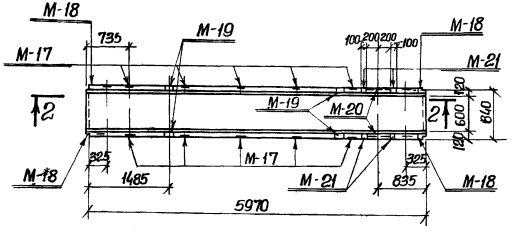

ЛП-6-60б

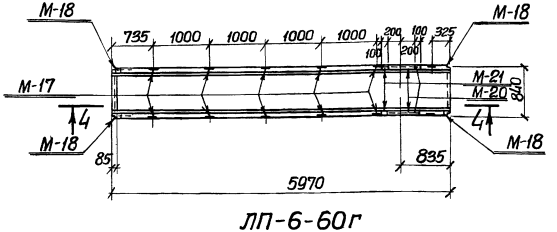

ЛП-6-60г

Спецификация закладных изделий на один железобетонный элемент

Марка элемента	Марка изделия	К-во, шт.	Примечание
ЛП-6-60а	М-15	4	Альбом VI, листы АС-22, АС-23 Альбом V, лист АС-17
	М-17	12	
	М-18	4	
	М-19	4	
	М-20	2	
	М-21	4	
	С-1	4	
ЛП-6-60б	М-17	12	
	М-18	4	
	М-19	4	
	М-20	2	
	М-21	4	
	С-1	4	
ЛП6-60в	М-15	2	
	М-17	12	
	М-18	4	
	М-19	2	
	М-20	2	
	М-21	4	
	С-1	4	
ЛП-6-60г	М-17	12	
	М-18	4	
	М-20	2	
	М-21	4	
	С-1	4	

Примечания:

1. Настоящий чертеж рассматривать совместно с листами АС-11 (альбомы I, II) и АС-16 (альбом III).
2. Подъем лотка за верхние петли осуществлять специальной траверсой, не допуская передачи распора на стенки лотка.
3. Армирование лотков принято по серии 3.900-2, выпуск 6, лист 11.

1975г.	Аэротенки-смесители трехкоридорные с размерами коридора 6х5х42м из сборного железобетона	Лотки ЛП-6-60а, ЛП-6-60б, ЛП-6-60в, ЛП-6-60г. Опалубочный чертеж	Типовой проект 902-2-268	Альбом V	Лист АС-16

Гипроспецмонтажспецстрой
Гл. инженер проекта
Гл. спец. по ж/б
Макшанов
Лист 6
Инв. № подл.
Взам. инв. №
Подпись и дата
Инв. № дубл.
Отпечатано
Сизова
Подпись и дата
Инв. № подл.
Зозуля
Гл. спец. по ж/б

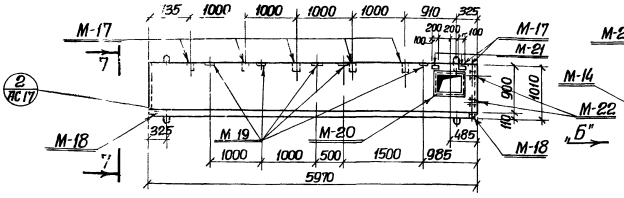

5-5

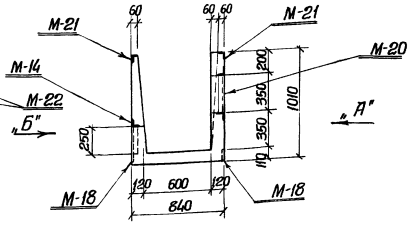

6-6

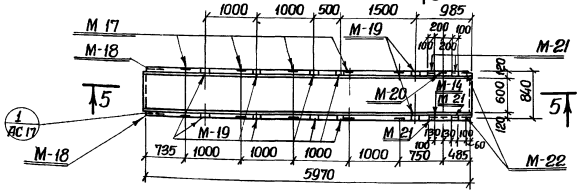

ЛП-6-60Д

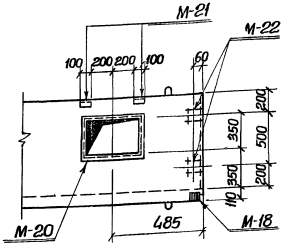

По стрелке „А"

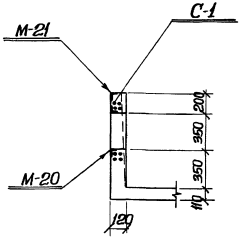

Армирование по сеч. 6-6

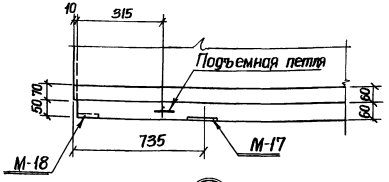

1

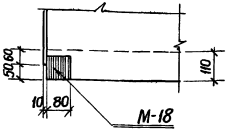

2

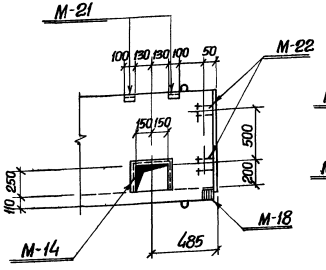

По стрелке „Б"

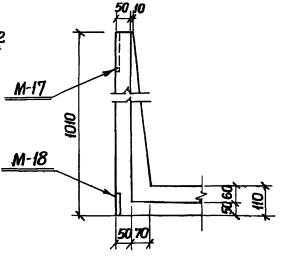

7-7

Спецификация стали на одно арматурное изделие

Марка	№№ поз.	Эскиз	Ф мм.	Длина мм.	К-во штук	Общая длина м.	Масса кг.
С-1	1		10АI	1150	4	4.6	2.9
	2		10АI	980	4	3.9	2.4
						Итого:	5.3

Спецификация закладных изделий на один железобетонный элемент

Марка элемента	Марка изделия	К-во штук	Применяемые чертежи
ЛП-6-60Д	М-14	1	Альбом VI листы АС-22, АС-23 Альбом V лист АС-17
	М-17	12	
	М-18	4	
	М-19	10	
	М-20	1	
	М-21	4	
	М-22	4	
	С-1	2	

Примечания:

1. Настоящий чертеж рассматривать совместно с листами АС-11 (альбомы I, II) и АС-16 (альбом III).
2. Армирование лотка принято по серии 3.900-2, выпуск 6, лист 11.
3. Подъем лотка за верхние петли осуществлять специальной траверсой, не допуская передачи распора на стенки лотка.

1975г	Аэротенки-смесители трехкоридорные с размерами коридора 6х5х42м из сборного железобетона	Лоток ЛП-6-60Д. Опалубочный чертеж Сечения и детали лотков	Типовой проект 902-2-268	Альбом V	Лист АС-17

Спецификация арматуры на одно изделие

Марка	N поз	Эскиз или сечение	ф мм	длина мм	кол шт	Общая длина	Масса кг
С-1	1	3080	8AI	3170	9	28.5	11.3
	2	990	8AI	990	15	14.9	5.9
						Всего	17.2
С-2	3	1280	8AI	1370	9	12.3	4.9
	2	990	8AI	990	6	6.0	2.4
						Всего	7.3
отдельные позиции	4	450, 230, 60, 450, 230	10AI	1700	1	1.7	1.1
	5	Болт с гайкой и шайбой	12AI	330	1	0.3	0.3
						Всего	1.4

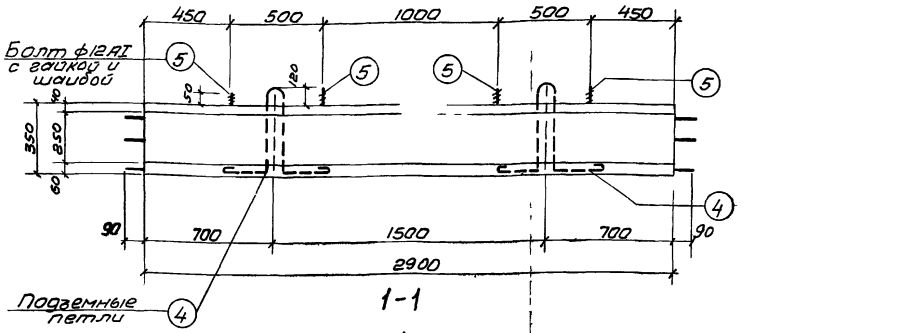

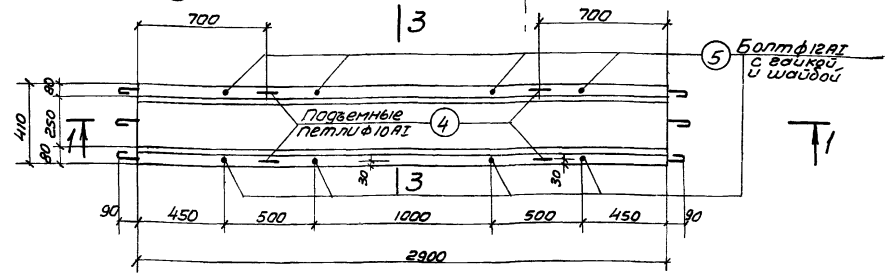

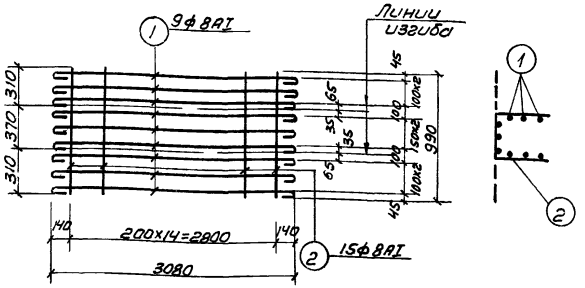

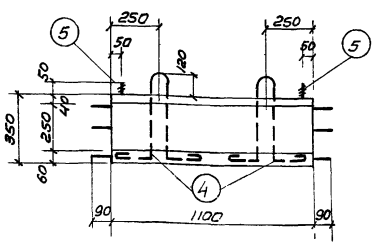

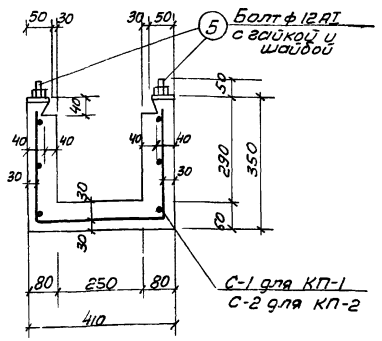

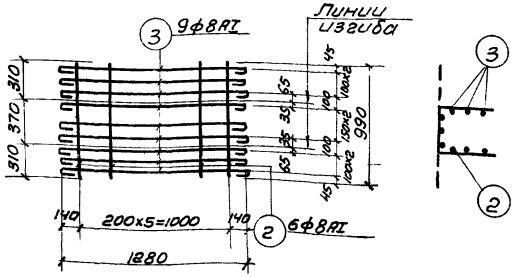

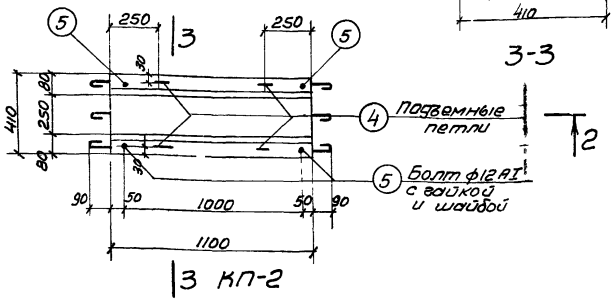

Спецификация бетона на один железобетонный элемент

Марка	Масса элем. т	Марка бетона *	Объем бетона м³
КП-1	0.55	М-мрз-В	0.22
КП-2	0.24		0.09

* Принимать по таблице 1 пояснительной записки альбомов I, II, III.

Спецификация арматурных изделий на один железобетонный элемент.

Марка элемента	Марка изделия	кол. шт.	Примеч. чертежи.
КП-1	С-1	1	АС-18
	поз.4	4	— " —
	поз.5	8	— " —
КП-2	С-2	1	— " —
	поз.4	4	— " —
	поз.5	4	— " —

Выборка стали на один элемент

Марка элемента	горячекатаная арматурная сталь по ГОСТ 5781-61* Класс AI ф мм 8	10	12	Итого	расход стали
КП-1	17.2	4.4	2.4	24.0	24.0
КП-2	7.3	4.4	1.2	12.9	12.9

Примечания.

1. Настоящий чертеж рассматривать совместно с планами фильтросных каналов
2. Арматурные сетки изготавить при помощи точечной сварки в соответствии с требованиями СНиП III-В.1-70. Сетки должны быть сварены во всех точках пересечения стержней.

1975г.	Аэротенки-смесители трехкоридорные с размерами коридора 6×5×4гм из сборного железобетона	Каналы для пористых пластин КП-1, КП-2. Армaturно-спалубочный чертеж	Типовой проект 902-2-268	Альбом V	Лист АС-18

gost.e-ecolog.ru