ТИПОВОЙ ПРОЕКТ
902-2-268

Аэротенки - смесители

трехкоридорные с размерами коридора 6х5х42м из сборного железобетона

Альбом IV

14106-04
ЦЕНА 2-16

gost.e-ecolog.ru

ЦЕНТРАЛЬНЫЙ ИНСТИТУТ ТИПОВОГО ПРОЕКТИРОВАНИЯ
ГОССТРОЯ СССР

Москва, А-445, Смольная ул., 22

Сдано в печать 1976 года

Заказ № 10825 Тираж 800 экз

СОДЕРЖАНИЕ АЛЬБОМА

№№ изм	Наименование чертежей	№№ чертежей	№№ листов
1	Содержание альбома	ПЗ-1	2
2	Детали разрезов. Типы деформационных швов	АС-1	3
3	Опалубочный чертеж днища. Сечения 1-1 ÷ 8-8	АС-2	4
4	Опалубочный чертеж днища. Сечение 9-9, узел 1. Спецификация закладных марок на аэротенк	АС-3	5
5	Стыки и деформационные швы в стенах и перегородках	АС-4	6
6	Детали опирания лотков и плит ходовых мостиков	АС-5	7
7	Сечения и детали фильтросных каналов	АС-6	8
8	Монолитные участки стен УН-1, УН-2. Опалубочный чертеж	АС-7	9
9	Монолитные участки стен УН-3, УН-4. Опалубочный чертеж	АС-8	10
10	Монолитные участки стен УН-5, УН-6, УН-7. Опалубочный чертеж	АС-9	11
11	Монолитные участки стен УН-8, УН-9. Опалубочный чертеж	АС-10	12
12	Монолитные участки стен. УН-1, УН-4. Армирование	АС-11	13
13	Монолитные участки стен. УН-1, УН-4. Армирование и спецификация арматуры	АС-12	14
14	Монолитные участки стен. УН-2. Армирование и спецификация арматуры	АС-13	15
15	Монолитные участки стен. УН-3. Армирование и спецификация арматуры	АС-14	16
16	Монолитные участки стен УН-5 Армирование	АС-15	17
17	Монолитные участки стен. УН-5. Армирование и спецификация арматуры	АС-16	18

№№ п/п	Наименование чертежей	№№ чертежей	№№ листов
18	Монолитные участки стен. УН-6 Армирование и спецификация арматуры	АС-17	19
19	Монолитные участки стен. УН-7. Армирование и спецификация арматуры	АС-18	20
20	Монолитные участки стен. УН-8, УН-9. Армирование	АС-19	21
21	Монолитные участки стен. УН-8, УН-9. Армирование и спецификация арматуры	АС-20	22
22	Монолитный участок лотка УН-10. Детали установки рам для затворов	АС-21	23
23	Монолитные железобетонные торцы каналов для пористых пластин	АС-22	24
24	Камера распределения ила №1. Опалубочный чертеж	АС-23	25
25	Камера распределения ила №1. Армирование днища	АС-24	26
26	Камера распределения ила №1. Армирование стен	АС-25	27
27	Камера распределения ила №1. Сетки С-1 ÷ С-10	АС-26	28
28	Камера распределения ила №1. Спецификация арматуры	АС-27	29
29	Камера распределения ила №2. Опалубочный чертеж	АС-28	30
30	Камера распределения ила №2. Армирование днища	АС-29	31
31	Камера распределения ила №2. Армирование стен	АС-30	32
32	Камера распределения ила №2. Сетки С-1 ÷ С-10	АС-31	33
33	Камера распределения ила №2. Спецификация арматуры	АС-32	34
34	Вариант с полносборными стенами и гибкими сопряжениями стеновых панелей в углах. Узлы 1 ÷ 4.	АС-33	35

Инв. № подл. | Подпись и дата | Взам. инв. №

Гип спец. | Гарбер | 1.11.74
Рук. группы | Ландсберг | 1.11.74
Ст. инж. | Сахновско | 1.11.74

Госстроя СССР г. Москва

1975г.	Аэротенки-смесители трехкоридорные с размерами коридора 6×5×42м из сборного железобетона	Содержание альбома	Типовой проект 902-2-268	Альбом IV	Лист ПЗ-1

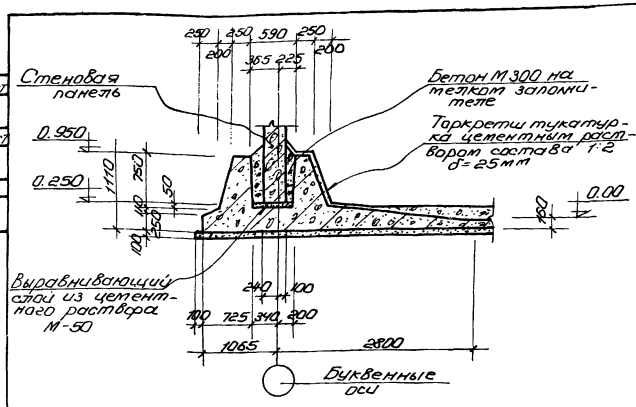

1

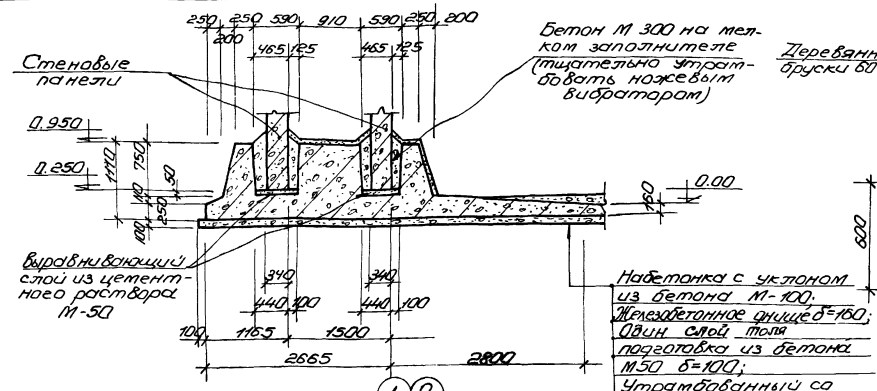

4

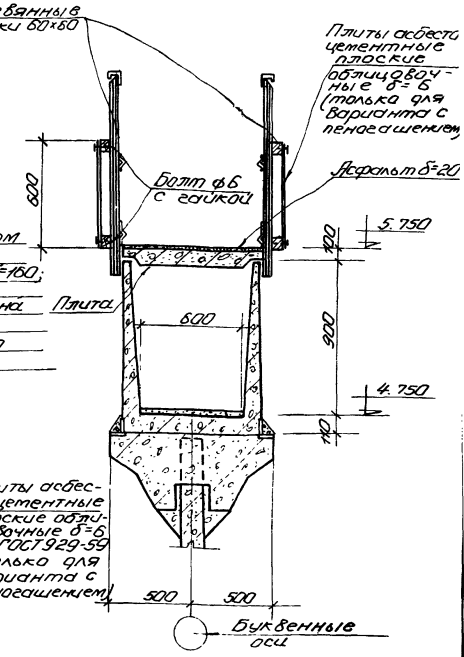

7

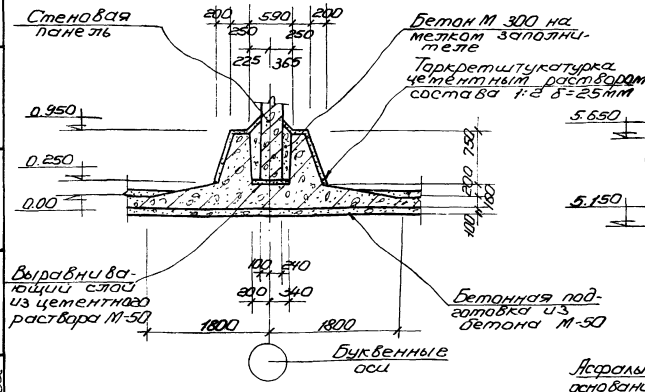

2

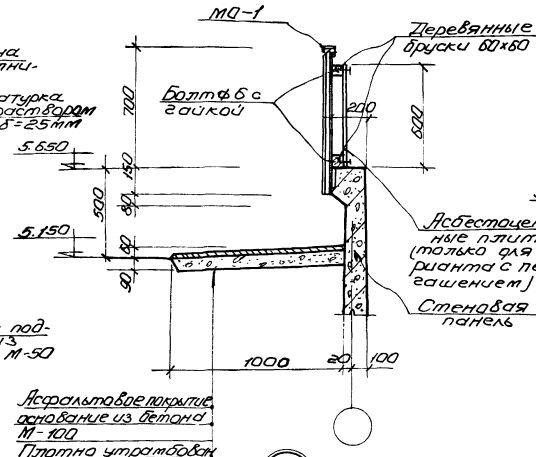

5

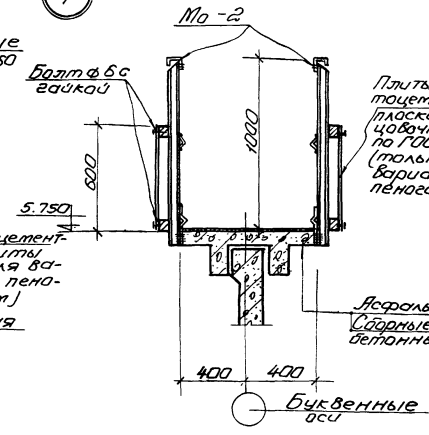

6

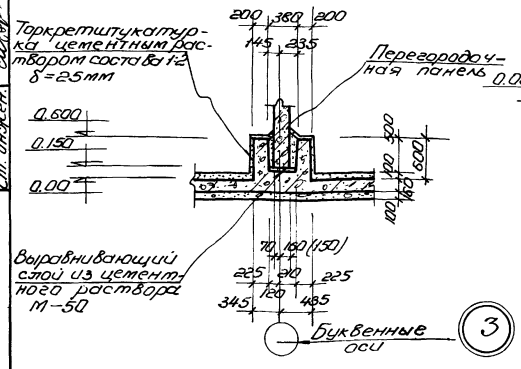

3

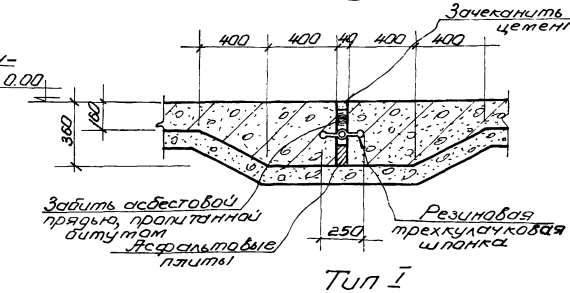

Тип I

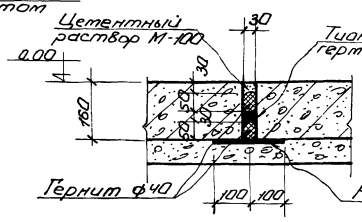

Тип II

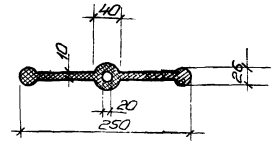

Примечания

1. Настоящий чертеж рассматривать совместно с листами АС-4 (Альбомы II, III), АС-5 (Альбом III).
2. Размер в скобках относится к панелям марки ПП2-45-1.
3. Деформационные швы относятся только к четырехсекционному аэротенку.

Типовой проект 902-2-268 Альбом IV Лист АС-1

1975г.	Аэротенки-смесители трехкоридорные с размерами коридора 6×5×42м из сборного железобетона	Детали разрезов. Типы деформационных швов	Типовой проект 902-2-268 / Альбом IV / Лист АС-1

Госстрой СССР Союзводоканалпроект г. Москва

Типовой проект 902-2- Марка-лист АС-1 Инв. №

Нач. отд. Зуев; Гл. спец. Бондарь; Рук. груп. Жакишов; Гл. инжен. Жакишов

Сборная железобетонная конструкция

Бетонные работы: Васенина, Маховская, Кузнецова

Исполнил: Гольцер, Жакишов

Проверил: Гл. специалист

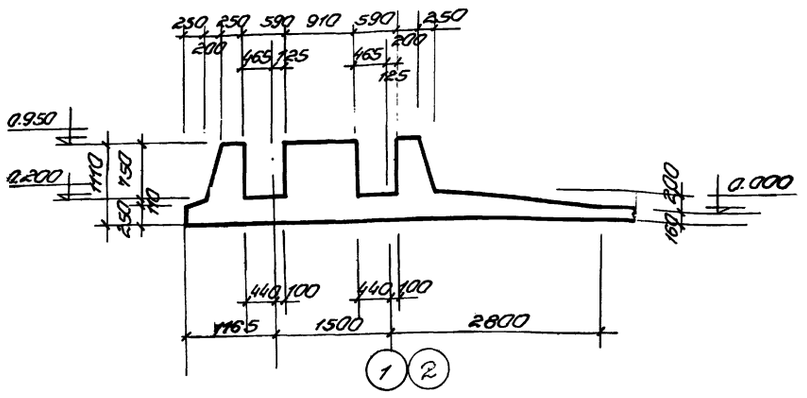

1-1

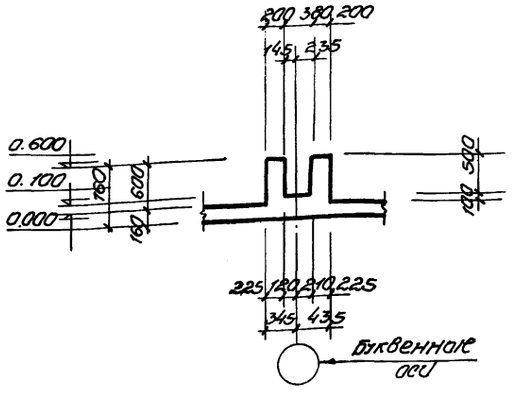

3-3

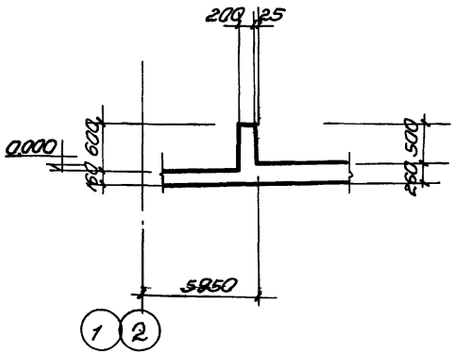

6-6

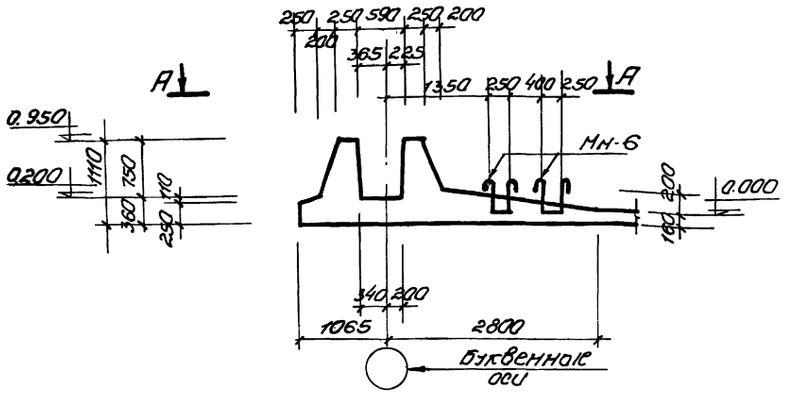

2-2

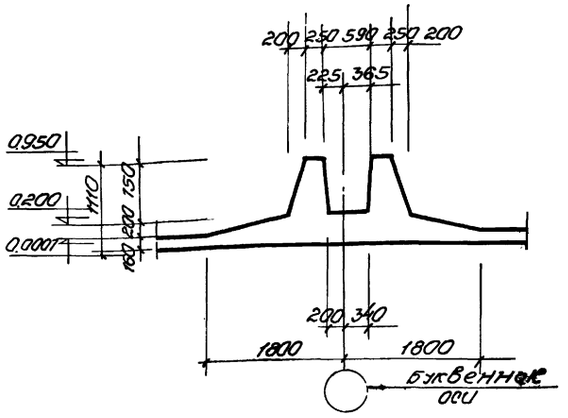

4-4

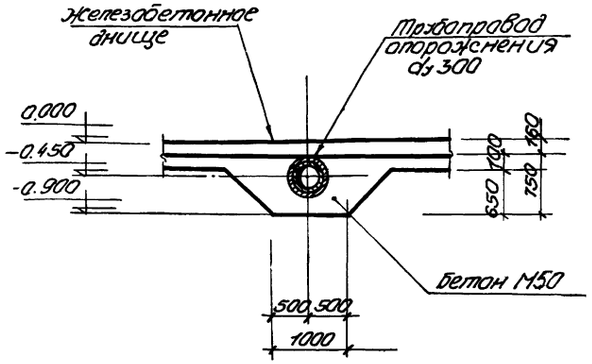

7-7

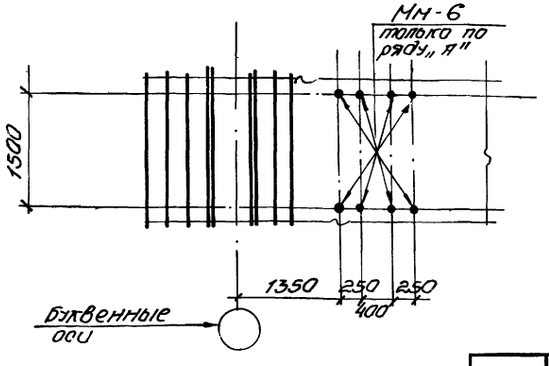

А-А

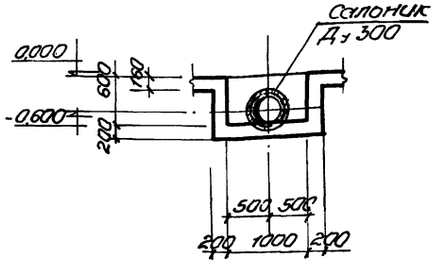

5-5

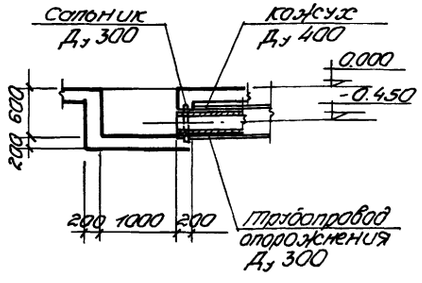

8-8

Примечания

1. Настоящий чертеж рассматривать совместно с опалубочными чертежами днища. листами АС-5 (альбомы I и II), АС-6, АС-7 (альбом III).

1975г.	Аэротенки-смесители трехкоридорные с размерами коридора 6х5х42м из сборного железобетона	Опалубочный чертеж днища. Сечения 1-1 ÷ 8-8	Типовой проект 902-2-268	Альбом IV	Лист АС-2

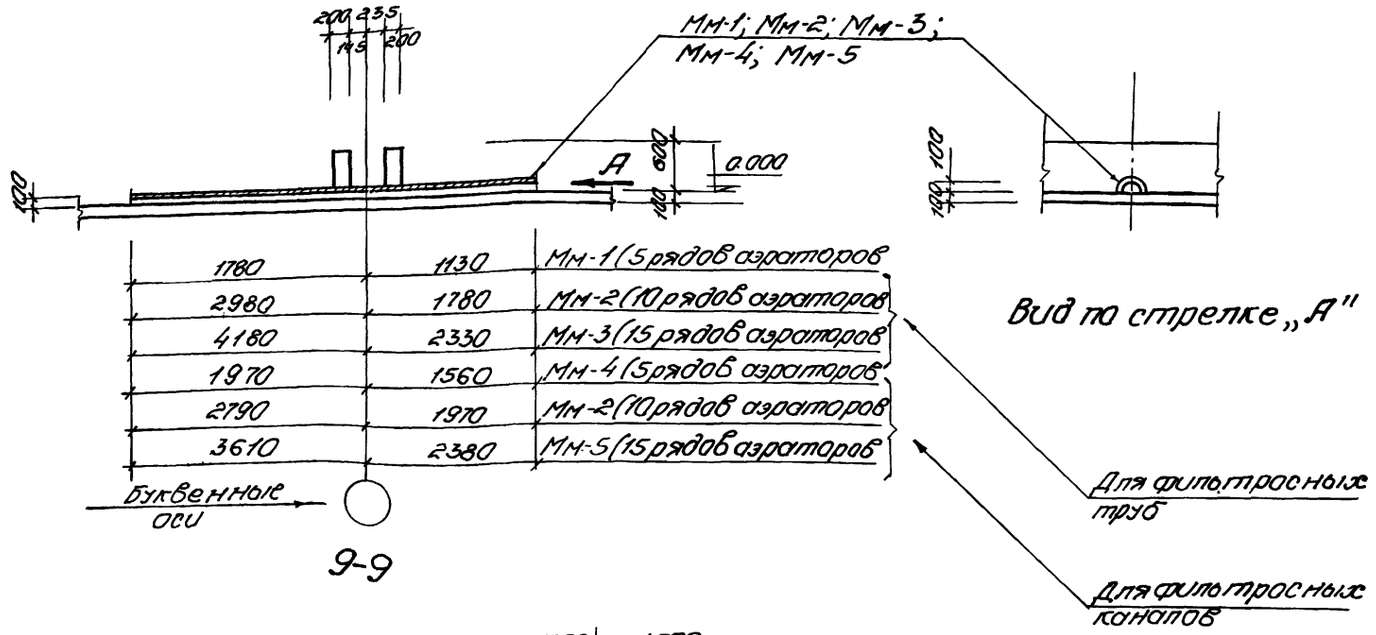

9-9

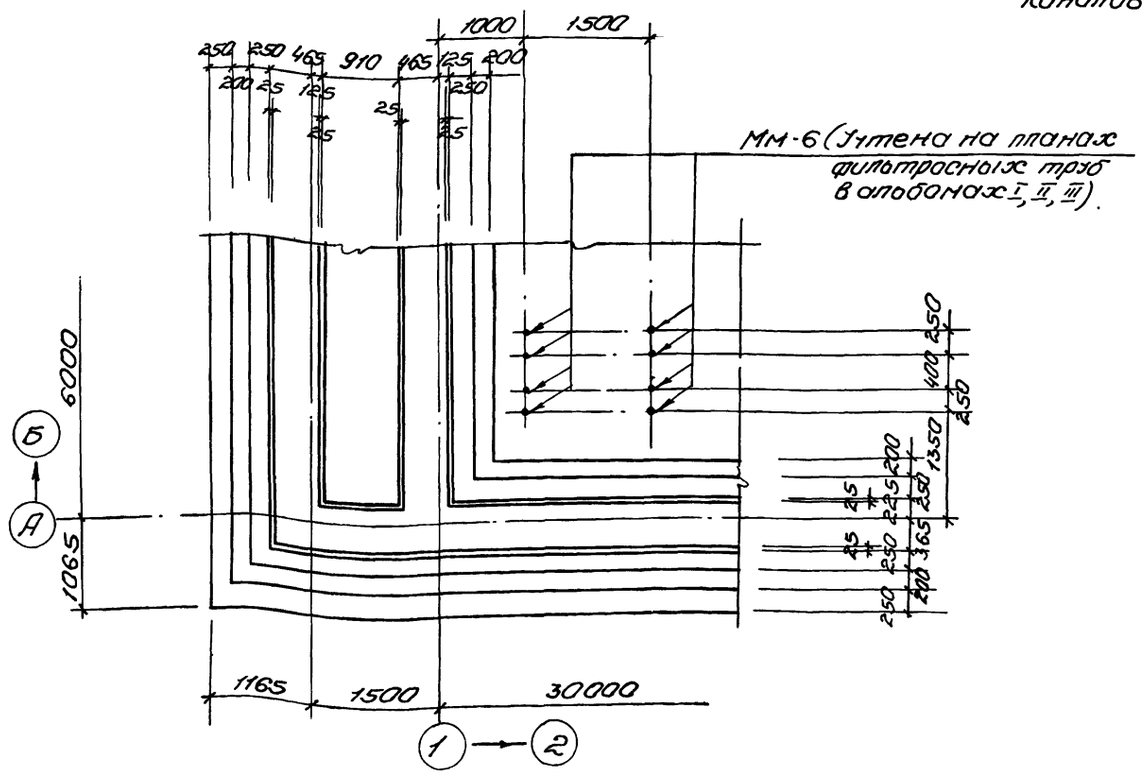

Узел „1"

Спецификация закладных марок на аэротенк

Для варианта с фильтросными трубами					Для варианта с фильтросными каналами				
Наименование элемента	Количество аэраторов	Марка изделия	Кол. шт.	Применяемые чертежи	Наименование элемента	Количество аэраторов	Марка изделия	Кол. шт.	Применяемые чертежи
Аэротенк-смеситель двухсекционный	5	ММ-1	2	Альбом VI лист АС-20	Аэротенк-смеситель двухсекционный	5	ММ-4	2	Альбом VI лист АС-20
		Сальник Ду 300	2	Серия 3.901-5 лист ТМ-17			Сальник Ду 300	2	Серия 3.901-5 лист ТМ-17
		Кожух Ду 400	2	Альбом VI лист АС-20			Кожух Ду 400	2	Альбом VI лист АС-20
	10	ММ-2	2	Альбом VI лист АС-20		10	ММ-2	2	Альбом VI лист АС-20
		Сальник Ду 300	2	Серия 3.901-5 лист ТМ-17			Сальник Ду 300	2	Серия 3.901-5 лист ТМ-17
		Кожух Ду 400	2	Альбом VI лист АС-20			Кожух Ду 400	2	Альбом VI лист АС-20
	15	ММ-3	2	Альбом VI лист АС-20		15	ММ-4	2	Альбом VI лист АС-20
		Сальник Ду 300	2	Серия 3.901-5 лист ТМ-17			Сальник Ду 300	2	Серия 3.901-5 лист ТМ-17
		Кожух Ду 400	2	Альбом VI лист АС-20			Кожух Ду 400	2	Альбом VI лист АС-20
Аэротенк-смеситель трехсекционный	5	ММ-1	3	Альбом VI лист АС-20	Аэротенк-смеситель трехсекционный	5	ММ-4	3	Альбом VI лист АС-20
		Сальник Ду 300	3	Серия 3.901-5 лист ТМ-17			Сальник Ду 300	3	Серия 3.901-5 лист ТМ-17
		Кожух Ду 400	3	Альбом VI лист АС-20			Кожух Ду 400	3	Альбом VI лист АС-20
	10	ММ-2	3	Альбом VI лист АС-20		10	ММ-2	3	Альбом VI лист АС-20
		Сальник Ду 300	3	Серия 3.901-5 лист ТМ-17			Сальник Ду 300	3	Серия 3.901-5 лист ТМ-17
		Кожух Ду 400	3	Альбом VI лист АС-20			Кожух Ду 400	3	Альбом VI лист АС-20
	15	ММ-3	3	Альбом VI лист АС-20		15	ММ-5	3	Альбом VI лист АС-20
		Сальник Ду 300	3	Серия 3.901-5 лист ТМ-17			Сальник Ду 300	3	Серия 3.901-5 лист ТМ-17
		Кожух Ду 400	3	Альбом VI лист АС-20			Кожух Ду 400	3	Альбом VI лист АС-20
Аэротенк-смеситель четырехсекционный	5	ММ-1	4	Альбом VI лист АС-20	Аэротенк-смеситель четырехсекционный	5	ММ-4	4	Альбом VI лист АС-20
		Сальник Ду 300	4	Серия 3.901-5 лист ТМ-17			Сальник Ду 300	4	Серия 3.901-5 лист ТМ-17
		Кожух Ду 400	4	Альбом VI лист АС-20			Кожух Ду 400	4	Альбом VI лист АС-20
	10	ММ-2	4	Альбом VI лист АС-20		10	ММ-2	4	Альбом VI лист АС-20
		Сальник Ду 300	4	Серия 3.901-5 лист ТМ-17			Сальник Ду 300	4	Серия 3.901-5 лист ТМ-17
		Кожух Ду 400	4	Альбом VI лист АС-20			Кожух Ду 400	4	Альбом VI лист АС-20
	15	ММ-2	4	Альбом VI лист АС-20		15	ММ-5	4	Альбом VI лист АС-20
		Сальник Ду 300	4	Серия 3.901-5 лист ТМ-17			Сальник Ду 300	4	Серия 3.901-5 лист ТМ-17
		Кожух Ду 400	4	Альбом VI лист АС-20			Кожух Ду 400	4	Альбом VI лист АС-20

Примечание

1. Настоящий чертеж рассматривать совместно с опалубочными чертежами днища, листами АС-5 (альбомы I и II), АС-6, АС-7 (альбом III).

1975г.	Аэротенки - смесители трехкоридорные с размерами коридора 6×5×42м из сборного железобетона	Опалубочный чертеж днища. Сечение 9-9, узел 1. Спецификация закладных марок на аэротенк	Типовой проект 902-2-268	Альбом IV	Лист АС-3

Инв. № подл. | Подп. и дата | Взам. инв. №

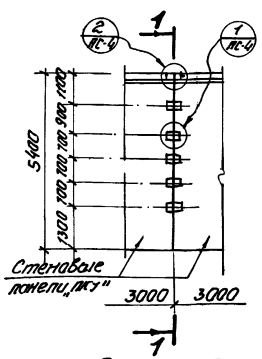

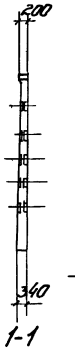

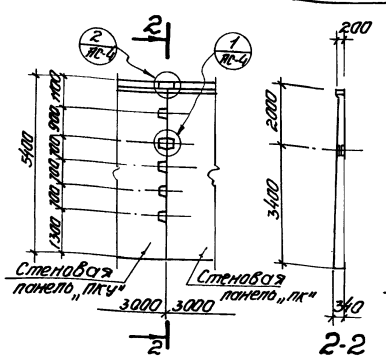

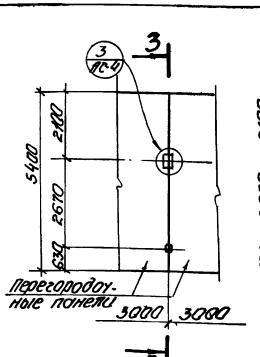

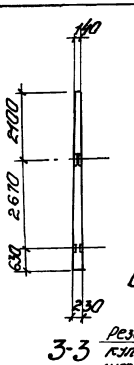

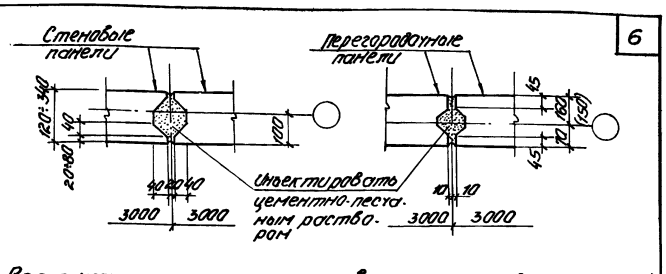

Вертикальные стыки стеновых и перегородочных панелей

Горизонтальные стыки стеновых и перегородочных панелей

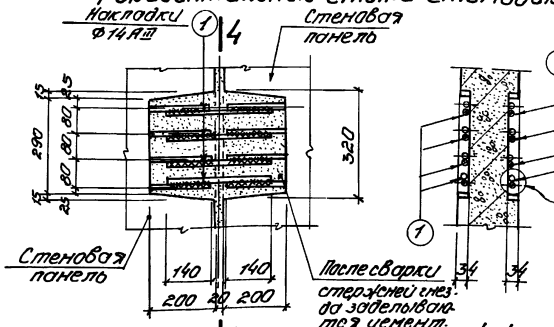

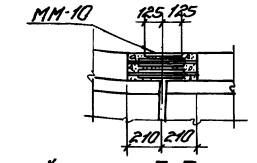

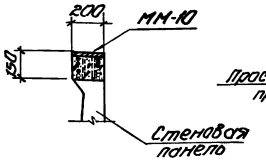

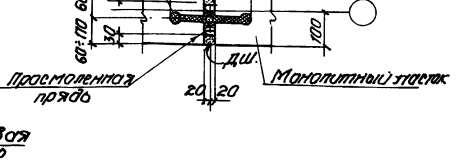

Деформационные швы в стенах и перегородках

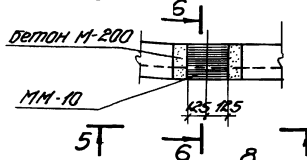

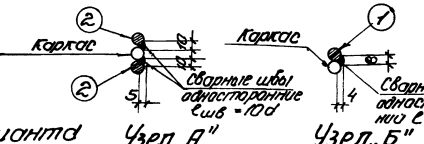

N N поз	Диаметр мм	Длина мм	Вес кг стяжки
1	14 AIII	350	0.42
2	20 AIII	270	0.67
3	12 AIII	246	0.22

Для варианта с пеногашением

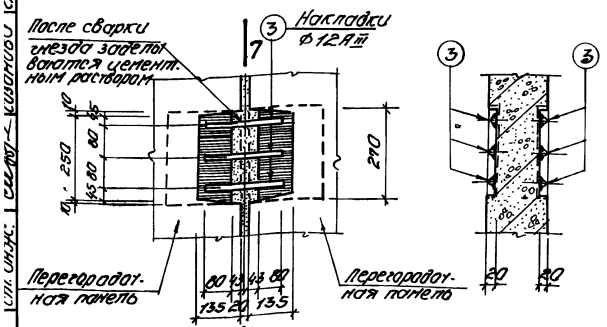

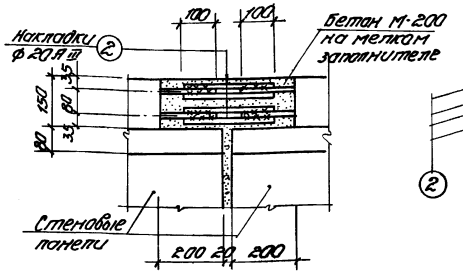

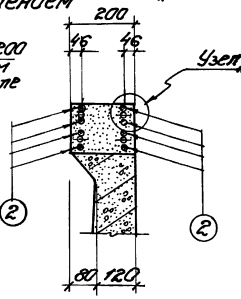

Спецификация стержней поз. 1, 2, 3 на аэротенк

N N монтажных узлов	N N позиций	Количество узлов	Количество поз. на один узел	Количество поз. на все узлы	Общий вес кг	Примечан.
1	1	141	8	1128	473.8	На 2х секциях
		197		1576	661.9	на 3х — —
		234		1872	786.2	на 4х — —
2	2	70	8	560	375.2	на 2х — —
		101		808	541.4	на 3х — —
		126		1008	675.4	на 4х — —
3	3	44	6	264	58.1	на 2х — —
		66		396	87.2	на 3х — —
		88		528	118.6	на 4х — —

Примечания

1. Настоящий чертеж рассматривать совместно с профилями стеновых панелей
2. Стыки между перегородочными и стеновыми панелями приняты шпанутого типа. Замоноличивание стыков осуществляется цементно-песчаным раствором механизированным способом в соответствии с рекомендациями, приведенными в выпуске 1 серии 3.900-2.
3. Сварку стыков арматуры класса AIII производить электродами марки Э-50А
4. Размер в скобках относится к панелям марки ПП2-45-1.

1975г.	Аэротенки-смесители трехкоридорные с размерами коридора 6×5×4,2м из сборного железобетона	Стыки и деформационные швы в стенах и перегородках.	Типовой проект 902-2-268	Альбом IV	Лист АС-4

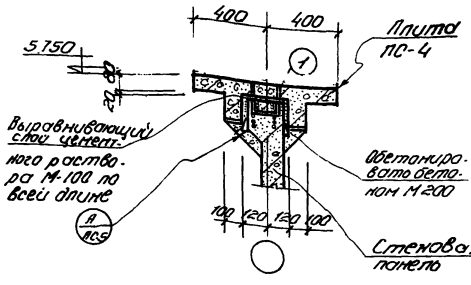

1-1

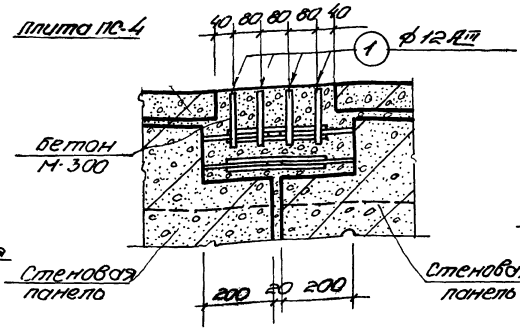

2-2

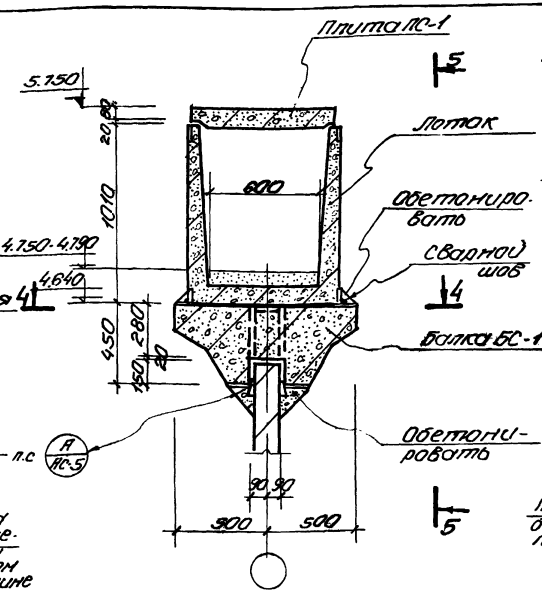

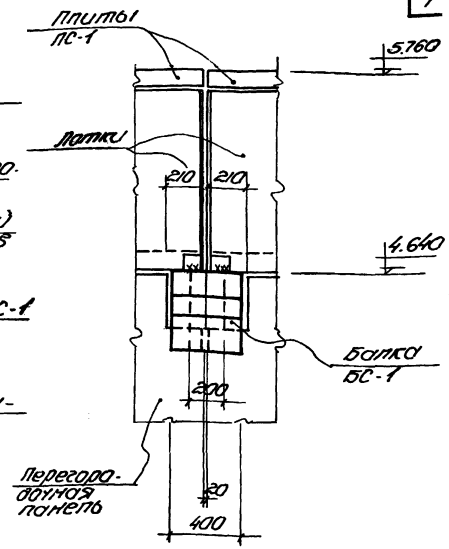

5-5

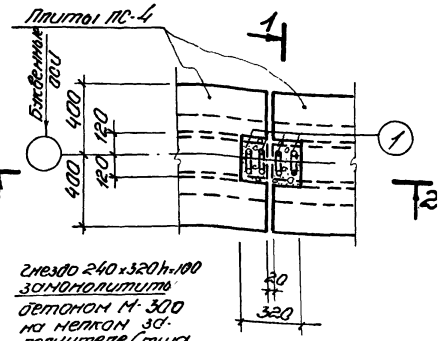

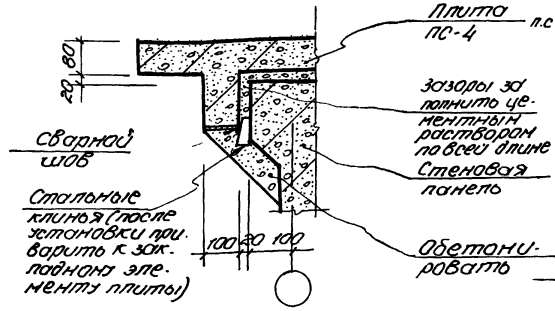

Деталь опирания лотка

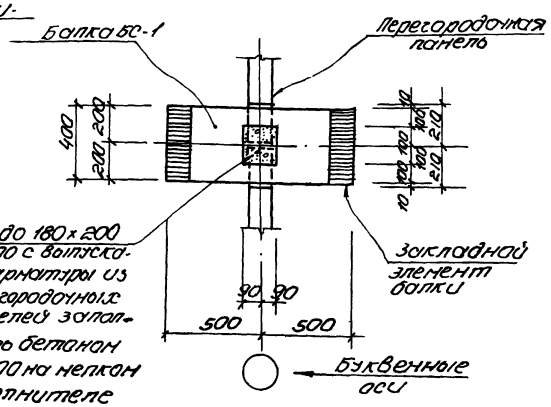

4-4

поз. 1	ф 12 AIII	ℓ = 480 мм	вес одной штуки 0.43 кг

Спецификация стержней поз. 1 на аэротенк

Марка элемента	Количество изделий	К-во штук позиции на одном изделии	К-во штук позиции на все узлы	Масса кг	Примечания
1	14	4	56	24.1	На 2-х секционный аэротенк
	28		112	48.2	На 3-х секционный аэротенк
	42		168	72.3	На 4-х секционный аэротенк

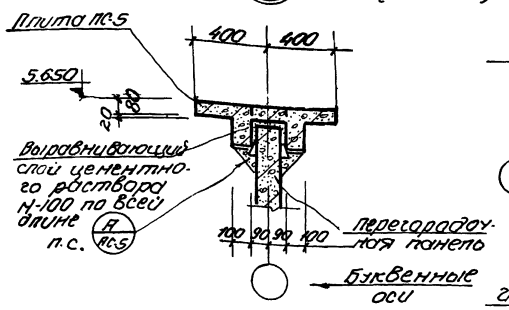

3-3

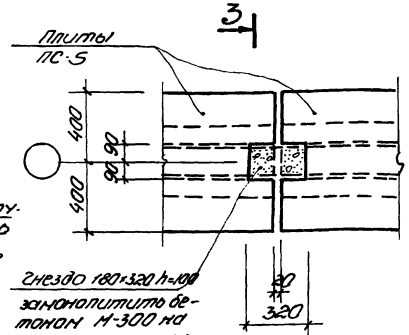

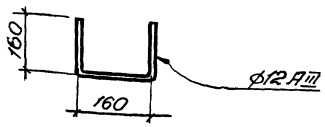

Позиция 1

Примечания.

1. Настоящий чертеж рассматривать совместно с листами АС-11 (альбомы I, II), АС-16 (альбом III), АС-13 (альбом V).

19752.	Аэротенки-смесители трехкоридорные с размерами коридора 6×5×42 м из сборного железобетона	Детали опирания лотков и плит ходовых мостиков	Типовой проект 902-2-268	Альбом V	Лист АС-5

Госстройпроект ст. спец. рук. группы ст. инж. г. Москва

Инв. № подл. | Подпись и дата | Взам. инв. №

Изм. Кол. уч. Лист № док. Подпись Дата

Гипрокоммунстрой Госстроя СССР Гл. специалист Стахеев Главный инженер проекта Кононов Гл. конструктор проекта Ахвледиани Нач. отдела Ефремов Гл. спец. Ефремов Руководитель группы Ахвледиани Гл. спец. Ефремов Гл. инж. проекта Кононов

Инв. № подл. | Подпись и дата | Взам. инв. №

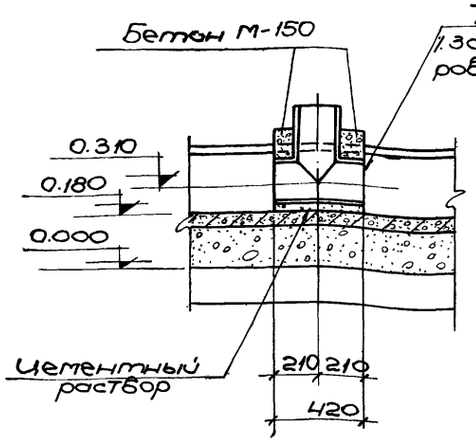

1-1

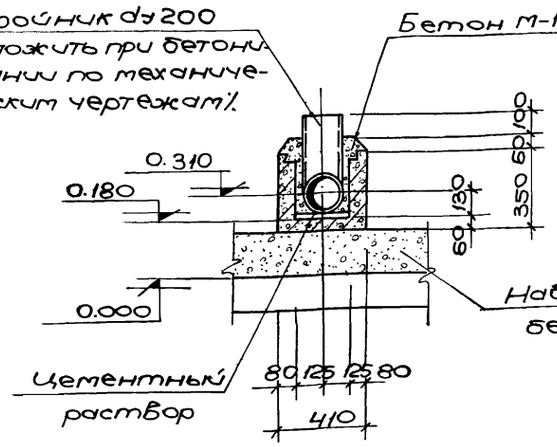

2-2

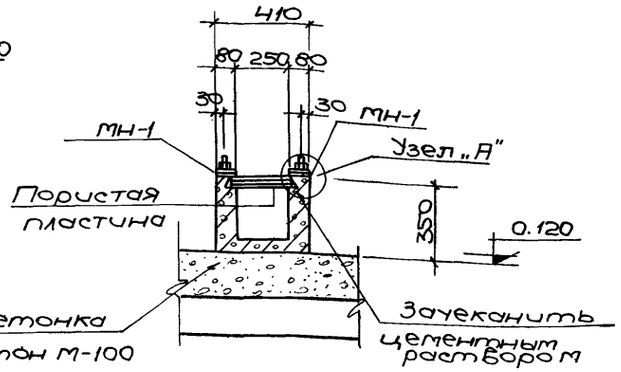

3-3

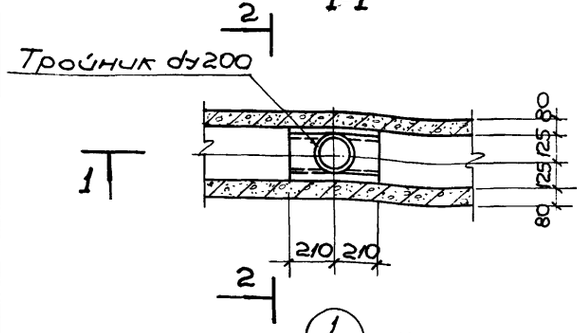

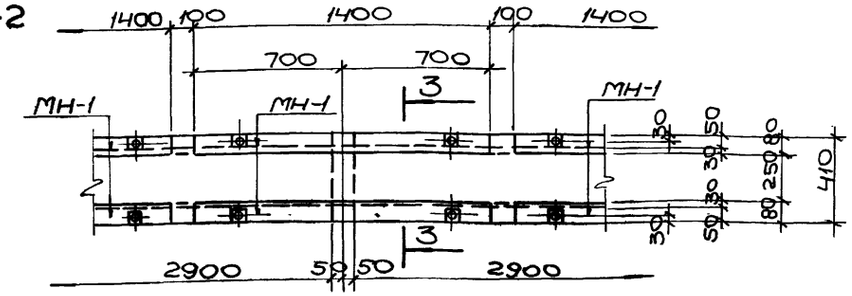

Установка накладок для крепления фильтросных пластин

Наименование элемента	Количество аэраторов	Марка накладного элемента	Количество штук	Вес кг: 1 шт	Вес кг: Всего	Стандарт или лист проекта
Аэротенк-смеситель двухсекционный	5	МН-1	540	2.6	1404.0	Типовой проект, альбом VI, лист АС-22
	10	МН1	1080	2.6	2808.0	
	15	МН-1	1620	2.6	4212.0	
Аэротенк-смеситель трехсекционный	5	МН-1	810	2.6	2106.0	
	10	МН-1	1620	2.6	4212.0	
	15	МН-1	2430	2.6	6318.0	
Аэротенк-смеситель четырехсекционный	5	МН-1	1080	2.6	2808.0	
	10	МН-1	2160	2.6	5616.0	
	15	МН-1	3240	2.6	8424.0	

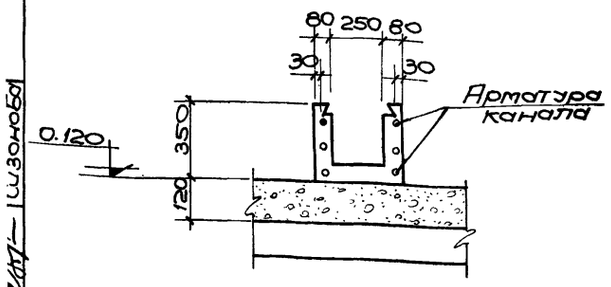

4-4

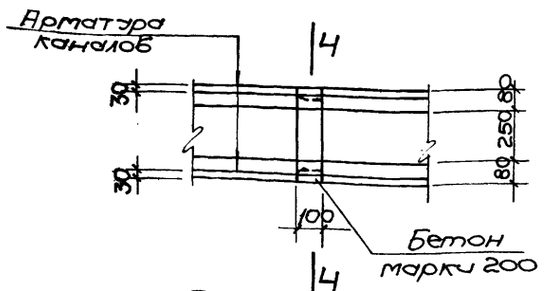

2 АС-15, 16, 17 (альбомы I, II)
АС-20, 21, 22 (альбом III)

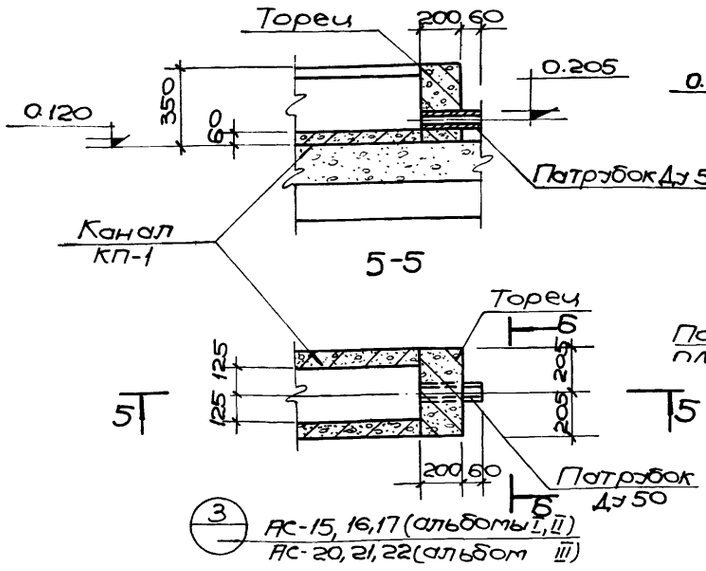

5-5

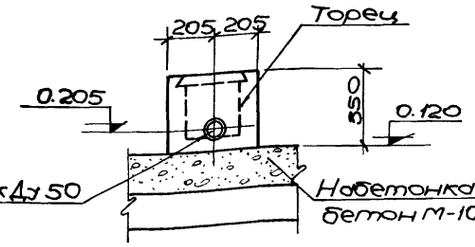

Б-Б

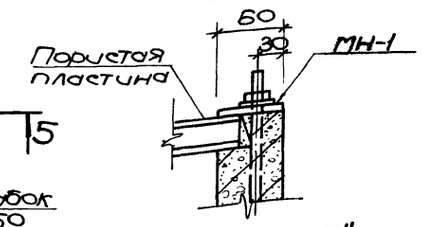

Узел „А"

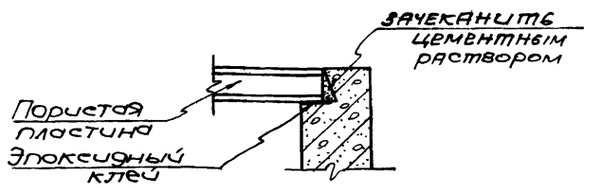

Узел „А" (вариант)

Примечание.

1. Настоящий чертёж рассматривать совместно с листами АС-15÷АС-17 (альбомы I, II), АС-20÷АС-22 (альбом III).

1975г.	Аэротенки-смесители трехкоридорные с размерами коридора 6×5×42м из сборного железобетона	Сечения и детали фильтросных каналов	Типовой проект 902-2-268	Альбом IV	Лист АС-6

Инв. № подл. | Подпись и дата | Взам. инв. №

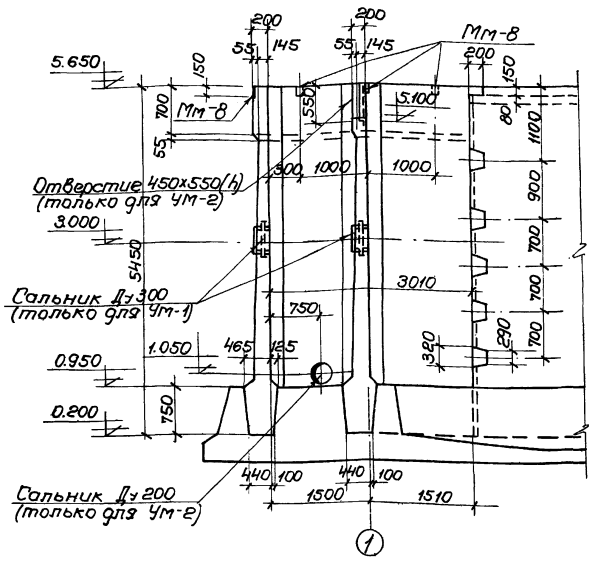

1-1
1ᵃ-1ᵃ (зеркально)

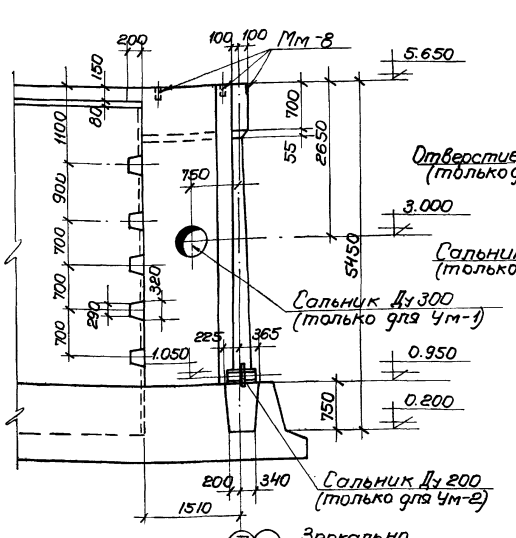

2-2
2ᵃ-2ᵃ (зеркально)

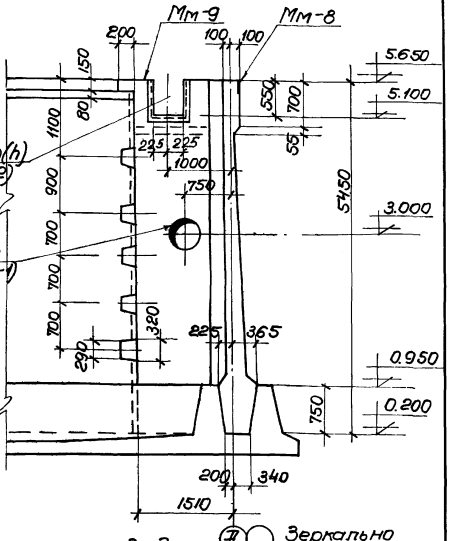

3-3
3ᵃ-3ᵃ (зеркально)

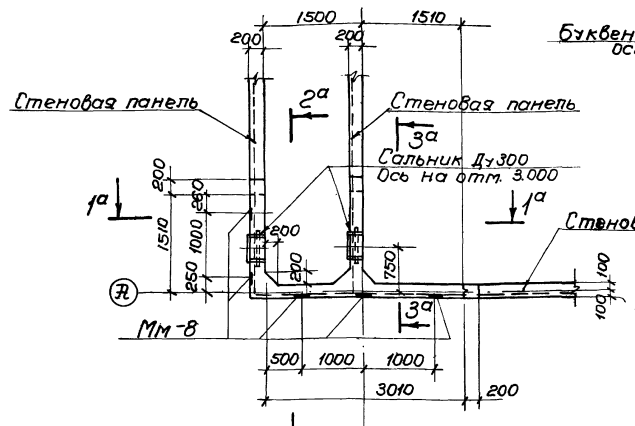

УМ-1

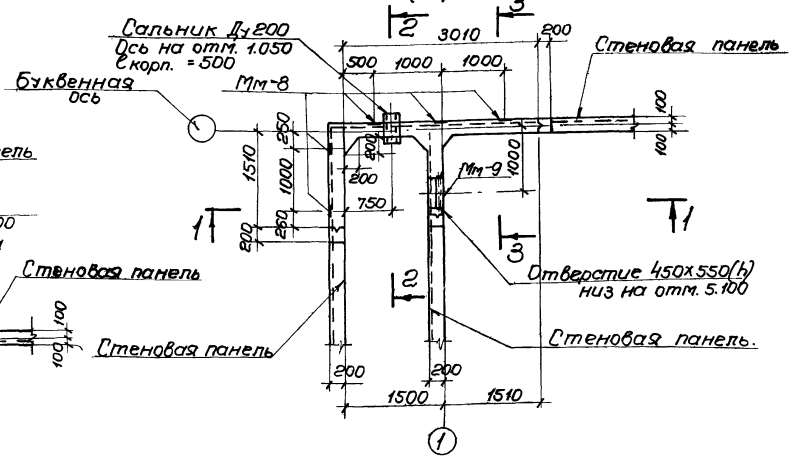

УМ-2

Спецификация бетона на один элемент.			
Марка	Масса элемента	Марка бетона*	Объем бетона м³
УМ-1	–	М-Мрз-В-	9.27
УМ-2	–		9.39.

*Принимать по таблице 1 пояснительной записки альбомов I, II, III

Спецификация закладных марок на один железобетонный элемент			
Марка элемента	Марка изделия	К-во шт.	Применяемые чертежи
УМ-1	Мм-8	5	Альбом VI, ЯС-20
	Сальник Ду 300	2	Серия 3.901-5, ТМ-17
УМ-2	Мм-8	5	Альбом VI, ЯС-20
	Мм-9	1	— » —
	Сальник Ду 200	1	Серия 3.901-5 ТМ-14

Примечания

1. Настоящий чертеж рассматривать совместно с листами ЯС-9 (альбом II), ЯС-13 ЯС-14 (альбом III).
2. Бетонирование участков производить после установки панелей.

1975г.	Аэротенки-смесители трехкоридорные с размерами коридора 6х5х42м из сборного железобетона	Монолитные участки стен. УМ-1, УМ-2. Опалубочный чертеж	Типовой проект 902-2-268	Альбом IV	Лист ЯС-7

г. Москва

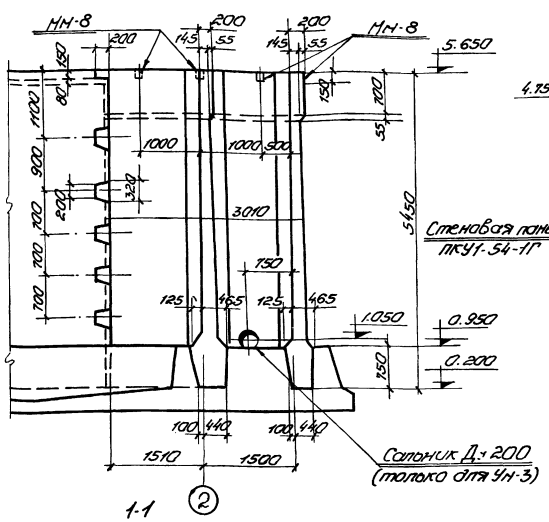

1-1

1а-1а (зеркально)

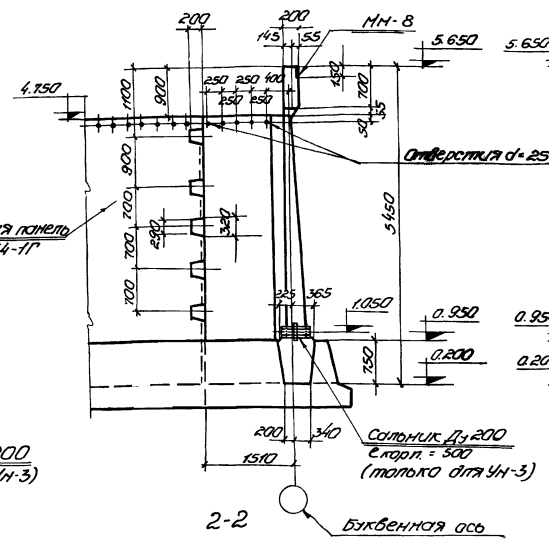

2-2

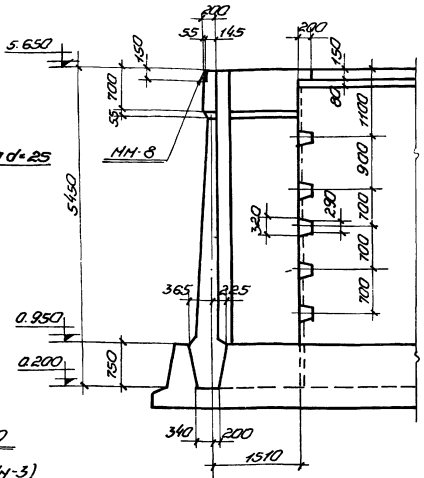

3-3

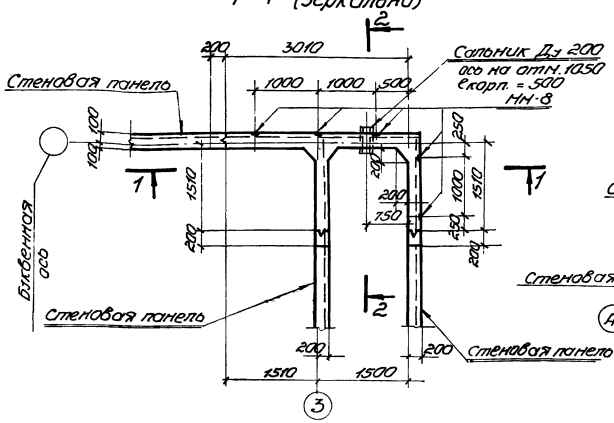

УН-3

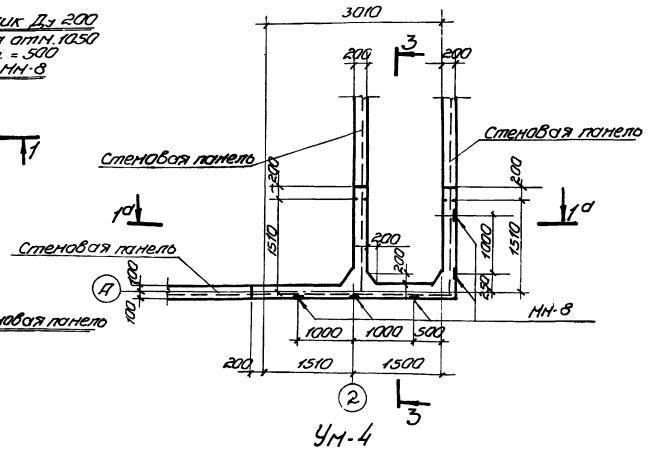

УН-4

Спецификация бетона на один элемент			
Марка	Масса элемента	Марка бетона*	Объем бетона м3
УН-3	—	М-	9.46
УН-4	—	Мрз-	9.47
		В-	

* Принимать по таблице 1 пояснительной записки альбомов I, II, III

Спецификация закладных марок на один железобетонный элемент			
Марка элемента	Марка изделия	К-во шт.	Применяемые чертежи
УН-3	МН-8	5	Альбом VI, АС-20
	Сальник Ду 200	1	Серия 3.9015, ТМ-14
УН-4	МН-8	5	Альбом VI, АС-20

Примечания

1. Настоящий чертеж рассматривать совместно с листами АС-9 (альбом I, II), АС-13, АС-14 (альбом III).
2. Бетонирование участков производить после установки панелей.

1975г.	Аэротенки-смесители трехкоридорные с размерами коридора 6×5×42м из сборного железобетона	Монолитные участки стен. УН-3, УН-4. Опалубочный чертеж	Типовой проект 902-2-268	Альбом IV	Лист АС-8

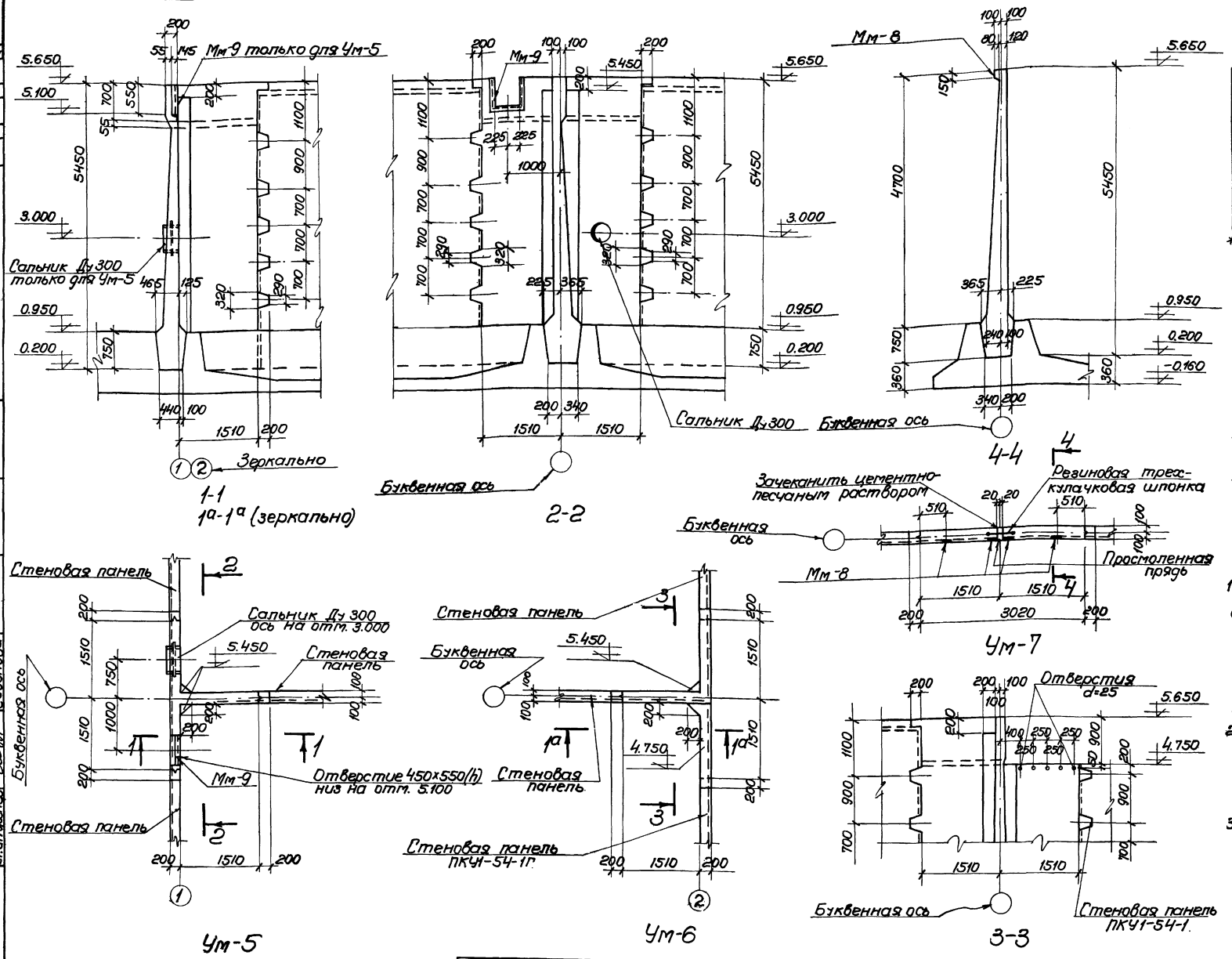

Спецификация бетона на один элемент			
Марка	Масса элемента	Марка бетона*	Объем бетона м³
Ум-5	—	М-Мрз-В-	7.1
Ум-6	—		6.8
Ум-7	—		4.53

*Принимать по таблице 1 пояснительной записки альбомов

Спецификация закладных марок на один железобетонный элемент			
Марка элемента	Марка изделия	К-во шт.	Применяемые чертежи
Ум-5	Мм-9	1	Альбом VI, лист АС-20
	Сальник Ду 300	1	Серия 3901-5, лист ТМ-17
Ум-7	Мм-8	4	Альбом VI, лист АС-20

Примечания

1. Настоящий чертеж рассматривать совместно с монтажными планами стеновых панелей: листы АС-9 (альбомы I и II), АС-13, АС-14 (альбом III).
2. Бетонирование монолитных участков производить после установки стеновых панелей.
3. Армирование участков представлено на листах АС-15 ÷ АС-18.

1975г.	Аэротенки-смесители трехкоридорные с размерами коридора 6×5×42 м из сборного железобетона	Монолитные участки стен. Ум-5, Ум-6, Ум-7. Опалубочный чертеж	Типовой проект 902-2-268	Альбом IV	Лист АС-9

Союзводоканалпроект г. Москва

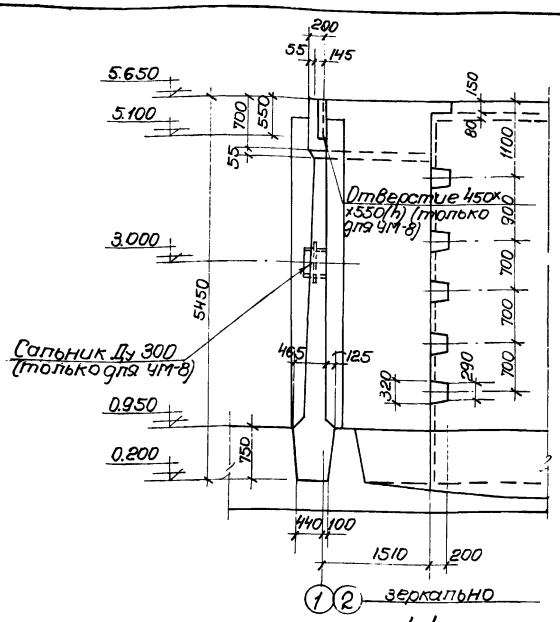

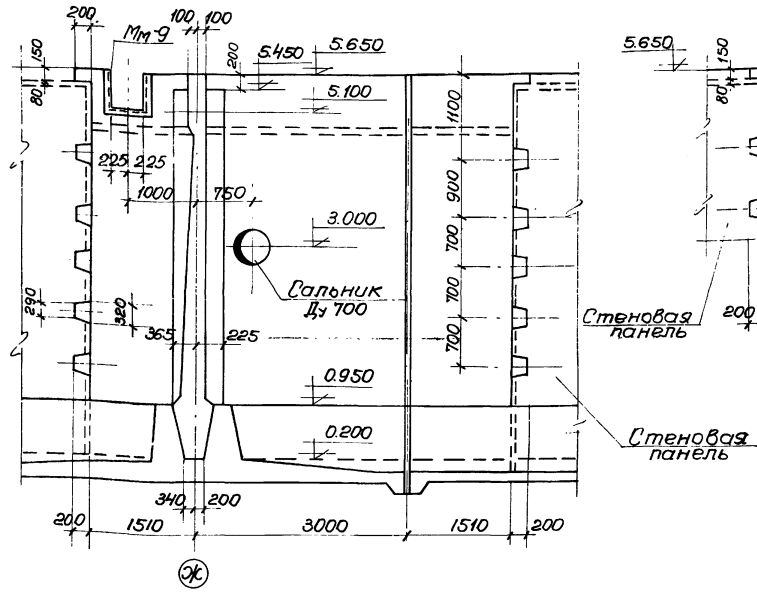

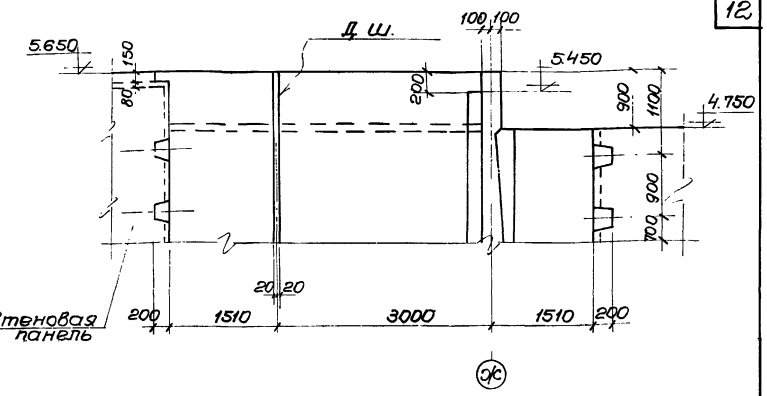

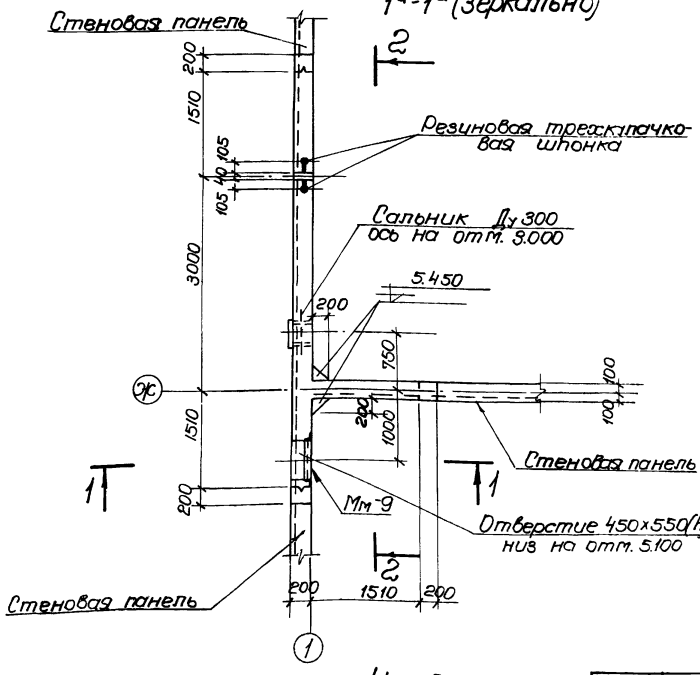

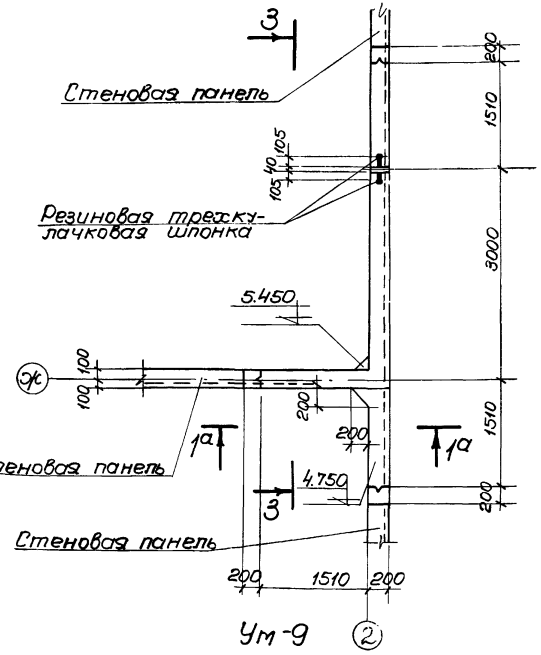

Спецификация бетона на один элемент:			
Марка	Масса элемента	Марка бетона*	Объем бетона м³
УМ-8	—	М-Мрз-В	11.63
УМ-9	—		11.33

*Принимать по таблице 1 пояснительной записки альбомов I, II, III

Спецификация закладных марок на один железобетонный элемент			
Марка элемента	Марка изделия	К-во шт.	Применяемые чертежи
УМ-8	Мм-9	1	Альбом VI, лист ЖС-20
	Сальник Ду 300	1	Серия 3.901-5, лист ТМ-17

Примечания

1. Настоящий чертеж рассматривать совместно с монтажными планами стеновых панелей: листы ЖС-13, ЖС-14, ЖС-15 (альбом III).
2. Бетонирование монолитных участков производить после установки стеновых панелей.
3. Армирование участков представлено на листах ЖС-19, ЖС-20 настоящего альбома.

1975г.	Аэротенки-смесители трехкоридорные с размерами коридора 6×5×4,2м из сборного железобетона	Монолитные участки стен. Ум-8, Ум-9. Опалубочный чертеж	Типовой проект 902-2-268	Альбом IV	Лист ЖС-10

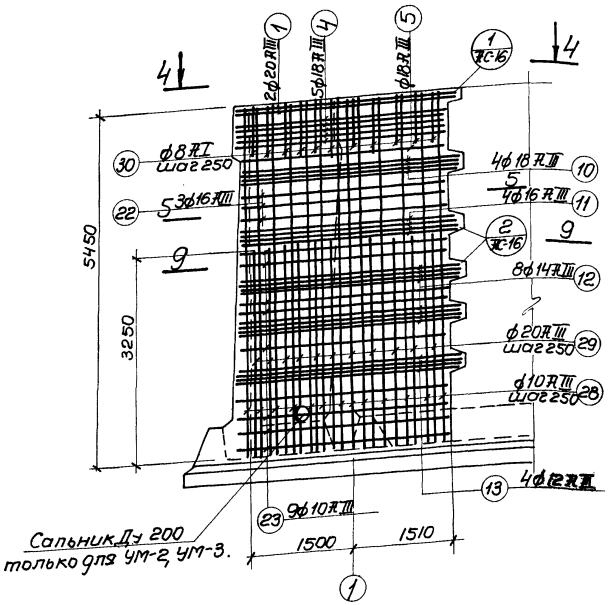

1-1

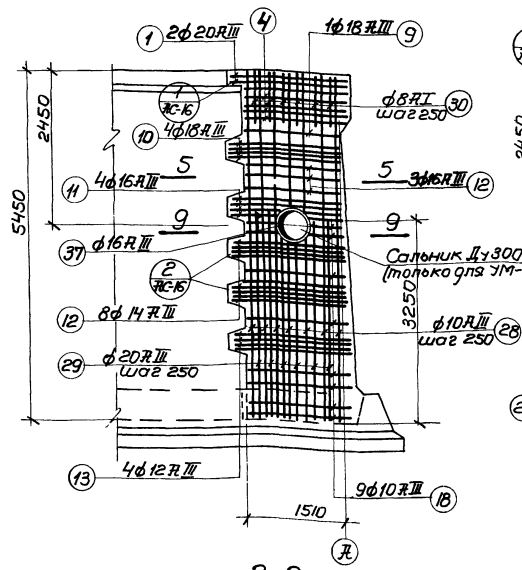

2-2

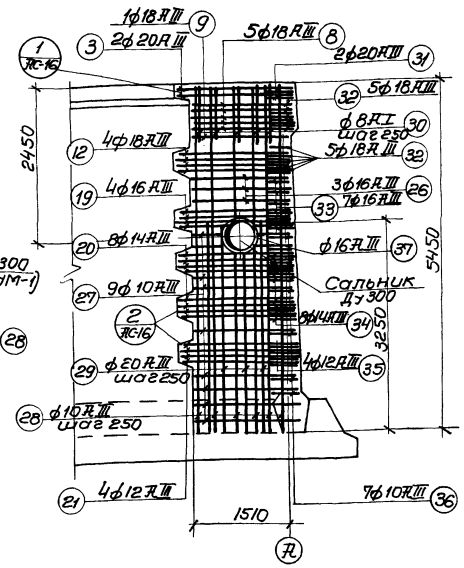

3-3

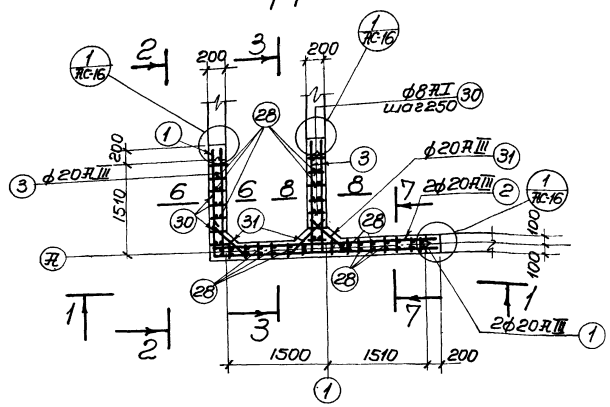

4-4

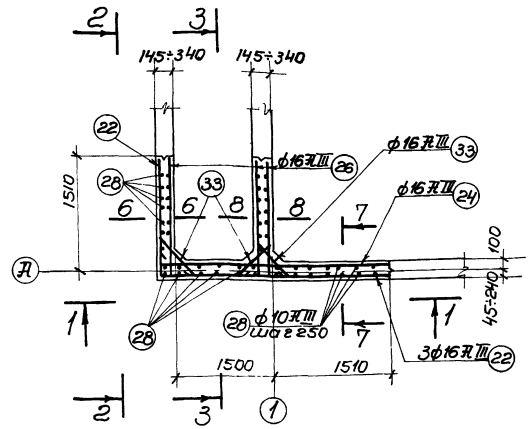

5-5

Примечания

1. Настоящий чертеж рассматривать совместно с листом АС-12.
2. В месте установки сальника арматуру вырезать по месту и концы приварить к корпусу сальника.
3. Опалубочный чертеж **см. на листах** АС-7, АС-8.

Армирование Ум-1, Ум-4 (зеркально)

1975г.	Аэротенки-смесители трехкоридорные с размерами коридора 6×5×42м из сборного железобетона	Монолитные участки стен. Ум-1, Ум-4. Армирование	Типовой проект 902-2-268	Альбом IV	Лист АС-11

г. Москва
Инв. № подл. | Подпись и дата | Взам. инв. №
Гл. инженер проекта Гузонова

Спецификация стали на один железобетонный элемент

Марка	№ поз.	Эскиз или сечение.	Ф мм	Длина мм	К-во шт.	Общая длина м	Масса кг
УМ-1, УМ-4	1	1760 3360	20АIII	5120	2	10.2	25.2
	2	450 3360	20АIII	3810	2	7.6	18.8
	3	450 1760	20АIII	2410	6	14.5	35.8
	4	1560 3160	18АIII	4720	5	23.6	47.2
	5	1500 3100	18АIII	4600	1	4.6	9.2
	6	350 3160	18АIII	3510	5	17.6	35.2
	7	400 3100	18АIII	3500	1	3,5	7.0
	8	350 1660	18АIII	2010	15	30.2	60.4
	9	400 1600	18АIII	2000	3	6.0	12.0
	10	1710 3310	18АIII	5020	4	20.1	40.2
	11	1750 3360	16АIII	5120	4	20.5	32.5
	12	1800÷1840 3400÷3440	14АIII	ср. 5240	8	41.9	50.8
	13	1870 3470	12АIII	5340	4	21.4	19.0
	14	400 3310	18АIII	3710	4	14.8	29.6
	15	270 3360	16АIII	3630	4	14.5	22.9
	16	150÷110 3400÷3440	14АIII	ср. 3550	8	28.4	34.4
	17	3470	12АIII	3470	4	13.9	12.3
	18	400 1710	18АIII	2110	12	25.3	50.6
	19	270 1760	16АIII	2020	12	24.4	38.3
	20	150÷110 1800÷1840	14АIII	ср. 1950	24	46.8	56.7
	21	1870	12АIII	1870	12	22.4	19.9
	22	1530 3130	16АIII	4650	3	14.0	22.1
	23	1560÷1710 3160÷3310	10АIII	ср. 4870	9	43.8	27.0
	24	300 3130	16АIII	3430	3	10.3	16.3
	25	3160÷3310	10АIII	ср. 3235	9	29.1	17.9
	26	300 1530	16АIII	1830	9	16.5	26.1
	27	100 1560÷1710	10АIII	ср. 1735	27	46.8	28.9
	28	5400	10АIII	5400	51	275.4	170.0
	29	3220	20АIII	3220	45	144.9	358.0
	30	1700 650 850 550 750 210 550 550	8АI	2000	34	68.0	26.9
	31	600÷750 550	20АIII	1850	6	11.1	27.4
	32	400 650÷800 400 300 550	18АIII	ср. 1725	30	51.8	103.6
	33	100 1050 100 750÷1000 300	16АIII	ср. 1525	21	32.0	50.7
	34	100 750÷1150 100	14АIII	ср. 1475	24	35.4	42.8
	35	160 d=500	12АIII	1250	12	15.0	13.3
	36		10АIII	ср. 1150	21	24.2	14.9
	37*		16АIII	2050	4	8.2	13.0

* Поз. „37" дана только для участка УМ-1.

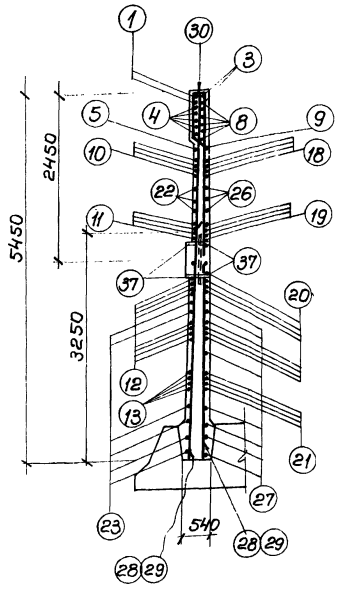

6-6

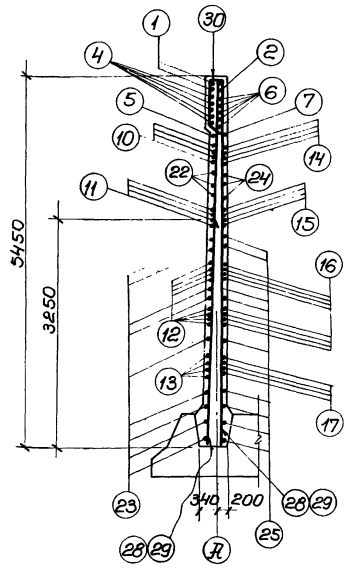

7-7

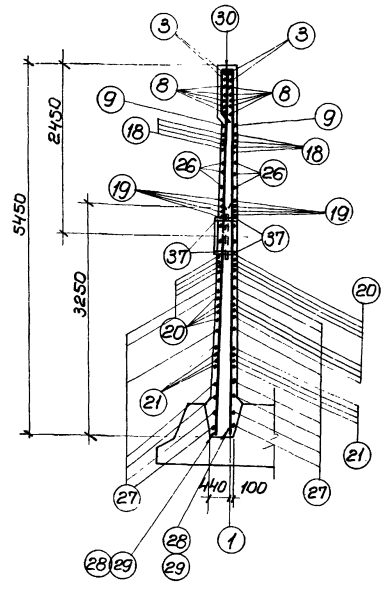

8-8

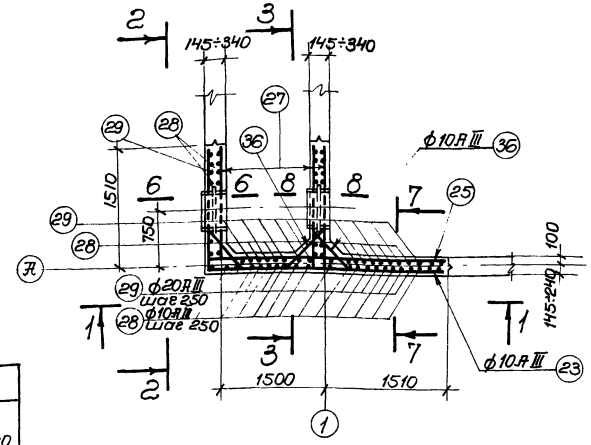

9-9

Примечания

1. Настоящий чертеж рассматривать совместно с листом АС-11.
2. Защитный слой бетона до рабочей арматуры -25 мм.

Выборка стали на один железобетонный элемент, кг

Марка элемента	Арматура: Арматурная сталь ГОСТ 5781-61*: Класс АI, ф мм 8	Итого	Класс АIII, ф мм 10	12	14	16	18	20	Итого	Итого	Закладные изделия: Профильная сталь, ф 8			Арм. сталь ГОСТ 5781-61*, Класс АI, ф мм 8		Итого	Всего стали
УМ-1	26.9	26.9	258.7	64.5	184.7	221.9	395.0	465.2	1590.0	1616.9	4.5			1.0		5.5	1622.4
УМ-4	26.9	26.9	258.7	64.5	184.7	208.9	395.0	465.2	1577.0	1603.9	4.5	—	—	1.0		5.5	1609.4

1975г.	Аэротенки-смесители трехкоридорные с размерами коридора 6×5×42м из сборного железобетона	Монолитные участки стен. УМ-1, УМ-4. Армирование. Спецификация арматуры	Типовой проект 902-2-268	Альбом IV	Лист АС-12

г. Москва

Спецификация стали на один железобетонный элемент

Марка	N поз.	Эскиз или сечение	∅ мм	Длина мм	К-во шт.	Общая длина м	Масса кг
Ум-2	1	3360	20 AIII	5120	2	10.2	25.2
	2	3360	20 AIII	3810	2	7.6	18.8
	3	1760	20 AIII	2410	6	14.5	35.8
	4	3160	18 AIII	4720	5	23.6	41.2
	5	3100	18 AIII	4600	1	4.6	9.2
	6	3150	18 AIII	3510	5	17.6	35.2
	7	3100	18 AIII	3500	1	3.5	7.0
	8	1650	18 AIII	2010	15	30.2	60.4
	9	1600	18 AIII	2000	3	6.0	12.0
	10	3310	18 AIII	5020	4	20.1	40.2
	11	3360	16 AIII	5120	4	20.5	32.5
	12	3400÷3440	∅ 14 AIII	5240	8	41.9	50.8
	13	3470	12 AIII	5340	4	21.4	19.0
	14	3310	18 AIII	3710	4	14.8	29.6
	15	3360	16 AIII	3630	4	14.5	22.9
	16	3400÷3440	∅ 14 AIII	3550	8	28.4	34.4
	17	3470	12 AIII	3470	4	13.9	12.3
	18	1710	18 AIII	2110	12	25.3	50.6
	19	1760	16 AIII	2080	12	24.4	38.3
	20	1800÷1840	∅ 14 AIII	1950	24	46.8	56.7
	21	1870	12 AIII	1870	12	22.4	19.9
	22	3130	16 AIII	4660	3	14.0	22.1
	23	3160÷3310	∅ 10 AIII	4870	9	43.8	27.0
	24	3130	16 AIII	3430	3	10.3	16.3
	25	3160÷3310	∅ 10 AIII	3235	9	29.1	17.9
	26	1530	16 AIII	1830	9	16.5	26.1
	27	1560÷1710	10 AIII	1785	27	46.8	28.9
	28	5400	10 AIII	5400	51	275.4	170.0
	29	3280	20 AIII	3220	45	144.9	358.0
	30		8 AI	2000	34	68.0	26.9
	31		20 AIII	1850	6	11.1	27.4
	32		18 AIII	∅ 1725	30	51.8	103.6
	33		16 AIII	∅ 1525	21	32.0	50.7
	34		14 AIII	∅ 1475	24	35.4	42.8
	35		12 AIII	1250	12	15.0	13.3
	36		10 AIII	∅ 1150	2	4.1	6.5

Выборка стали на один железобетонный элемент, кг

Марка элемента	Арматура: Арматурная сталь ГОСТ 5781-61*, Класс AI, ∅ мм: 8	Итого	Класс AIII, ∅ мм: 10	12	14	16	18	20	Итого	Итого	Закладные изделия: Профильная сталь δ=8	4,5	6	8	Итого	Всего стали
Ум-2	26.9	26.9	258.7	64.5	184.7	200.9	395.0	465.2	1570	1596.9		4.5	12.9	3.0	20.4	1624.3

10-10

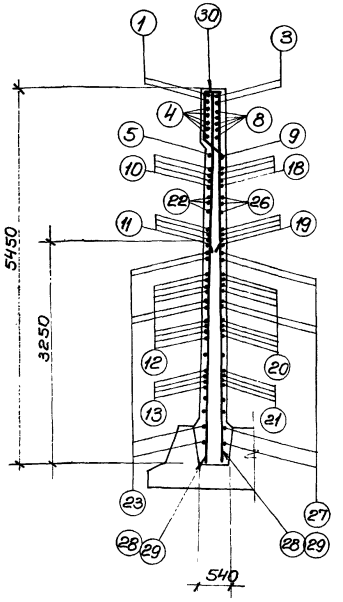

11-11

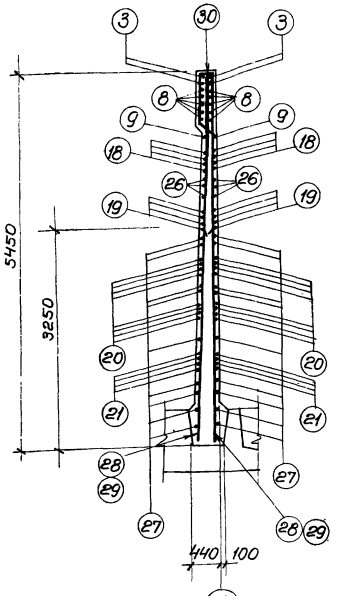

12-12

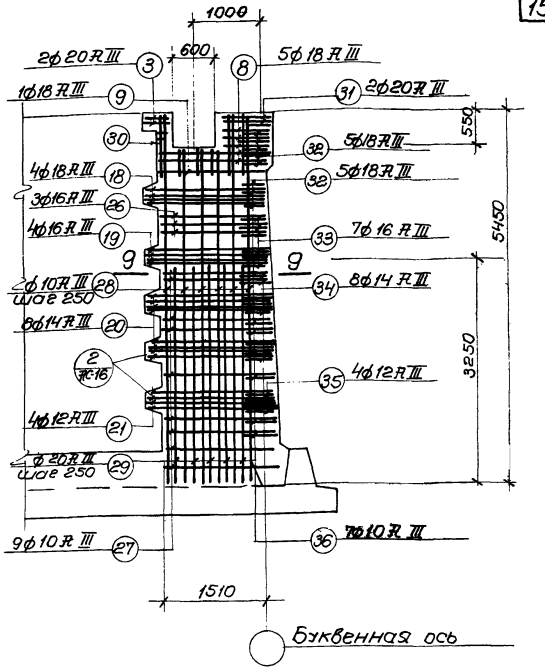

9-9

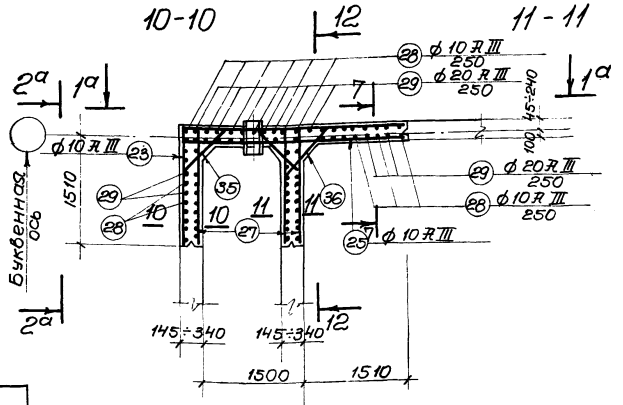

Армирование Ум-2

Примечания

1. Настоящий чертеж рассматривать совместно с листом АС-7.
2. Защитный слой бетона до рабочей арматуры-25мм.
3. В месте установки сальника трубопровода опорожнения арматуру вырезать по месту и концы приварить к корпусу сальника.
4. Разрезы 1а-1а и 2а-2а армируются зеркально разрезам 1-1 и 2-2 на листе АС-11.
5. Армирование сечения 7-7 смотреть на листе АС-12.

1975г.	Аэротенки-смесители трехкоридорные с размерами коридора 6×5×42м из сборного железобетона.	Монолитные участки стен. Ум-2. Армирование и спецификация арматуры	Типовой проект 902-2-268	Альбом IV	Лист АС-13

г. Москва

Спецификация стали на один железобетонный элемент

Марка	N поз	Эскиз или сечение	ф мм	Длина мм	Кол шт	Общая длина м	Масса кг
Ум-3	1	3360	20АIII	5120	2	10.2	25.2
	2	3360	20АIII	3810	2	7.6	18.8
	3	1760	20АIII	2410	2	4.8	11.9
	4	3160	18АIII	4720	5	23.6	47.2
	5	3100	18АIII	4600	1	4.6	9.2
	6	3160	18АIII	3510	5	17.6	35.2
	7	3100	18АIII	3500	1	3.5	7.0
	8	1660	18АIII	2010	5	10.1	20.2
	9	1600	18АIII	2000	1	2.0	4.0
	10	3310	18АIII	5020	4	20.1	40.2
	11	3360	16АIII	5120	4	20.5	32.5
	12	3400 ÷ 3440	14АIII	ср 5240	8	41.9	50.8
	13	3470	12АIII	5340	4	21.4	19.0
	14	3310	18АIII	3710	4	14.8	29.6
	15	3360	16АIII	3630	4	14.5	22.9
	16	3400 ÷ 3440	14АIII	ср 3550	8	28.4	34.4
	17	3470	12АIII	3470	4	13.9	12.3
	18	1710	18АIII	2110	12	25.3	50.6
	19	1760	16АIII	2030	12	24.4	38.3
	20	1800 ÷ 1840	14АIII	ср 1950	24	46.8	56.7
	21	1870	12АIII	1870	12	22.4	19.9
	22	3130	16АIII	4660	3	14.0	22.1
	23	3160 ÷ 3310	10АIII	ср 4870	9	43.8	27.0
	24	3130	16АIII	3430	3	10.3	16.3
	25	3160 ÷ 3310	10АIII	ср 3235	9	29.1	17.9
	26	1530	16АIII	1830	9	16.5	26.1
	27	1560 ÷ 1710	10АIII	ср 1735	27	46.8	28.9
	28	5400	10АIII	5400	44	237.6	146.6
	29	3220	20АIII	3220	45	144.9	358.0
	30		8АII	2000	28	56.0	22.1
	31		20АIII	1850	2	3.7	9.1
	32		18АIII	ср 1725	20	34.5	69.0
	33		16АIII	ср 1525	21	32.0	50.7
	34		14АIII	ср 1475	24	35.4	42.8
	35		12АIII	1250	12	15.0	13.3
	36		10АIII	ср 1150	2	4.1	6.5
	37		10АIII	4500	7	31.5	19.4

Выборка стали на один железобетонный элемент, кг

Марка элемента	Арматура: Арматурная сталь ГОСТ 5781-61*: Класс АI ф мм 8	Итого	Класс АIII ф мм 10	12	14	16	18	20	Итого	Итого	Закладные изделия: Профильная сталь б=8			Арматурная сталь ГОСТ 5781-61*: Класс АI ф мм 8		Итого	Всего стали
Ум-3	22.1	22.1	246.3	64.5	184.7	208.9	312.2	423.0	1439.6	1461.7	4.5			1.0		5.5	1467.2

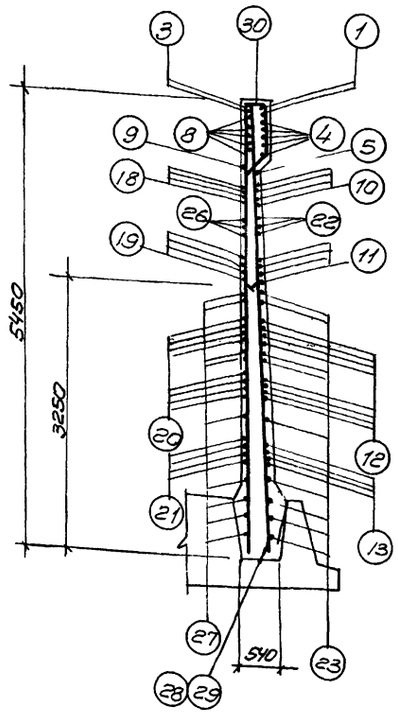

13-13

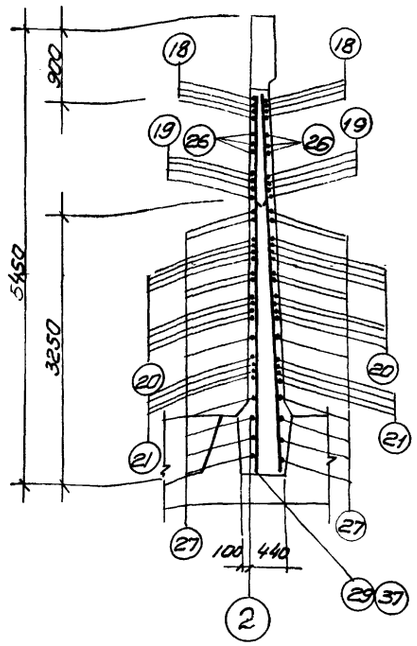

14-14

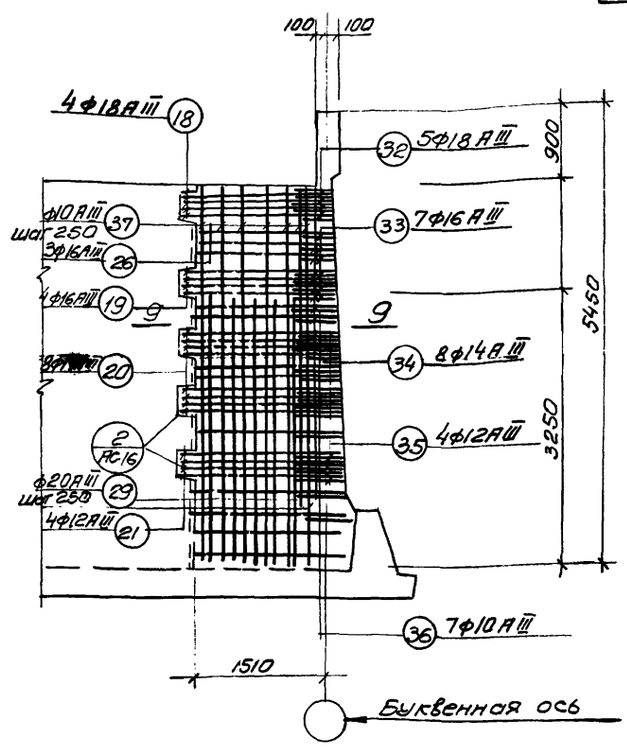

15-15

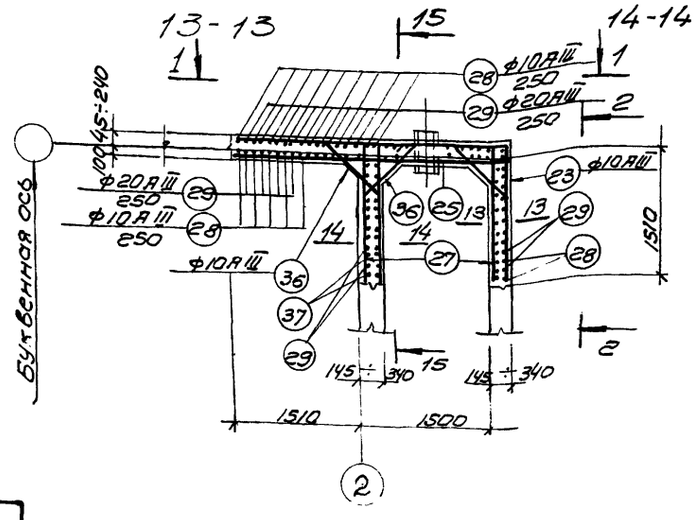

9-9

Армирование Ум-3

Примечания

1. Настоящий чертеж рассматривать совместно с листом АС-8.
2. Защитный слой бетона до рабочей арматуры - 25 мм.
3. В месте установки сальника трубопровода опорожнения арматуру вырезать по месту и концы приварить к корпусу сальника.
4. Армирование разрезов 1-1 и 2-2 смотреть на листе АС-11.

1975г.	Аэротенки-смесители трехкоридорные с размерами коридора 6х5х42м из сборного железобетона	Монолитные участки стен. Ум-3. Армирование и спецификация арматуры	Типовой проект 902-2-268	Альбом IV	Лист АС-14

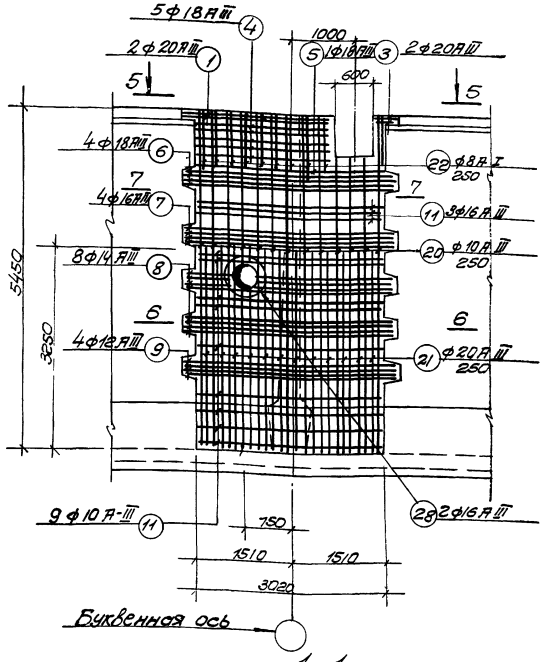

1-1

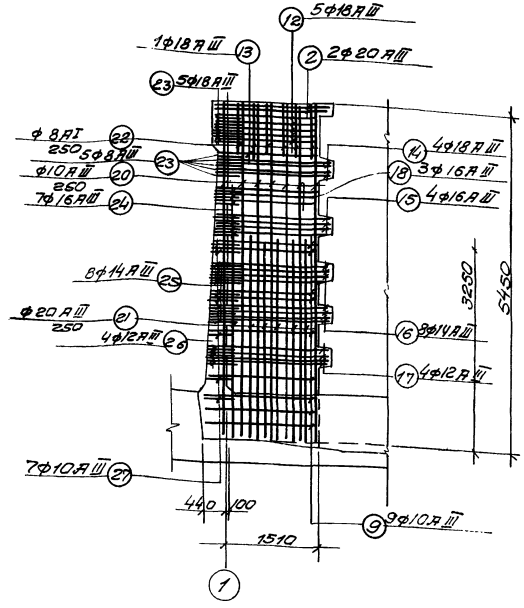

2-2

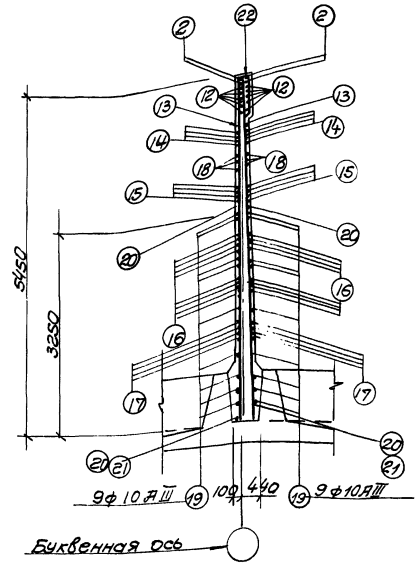

3-3

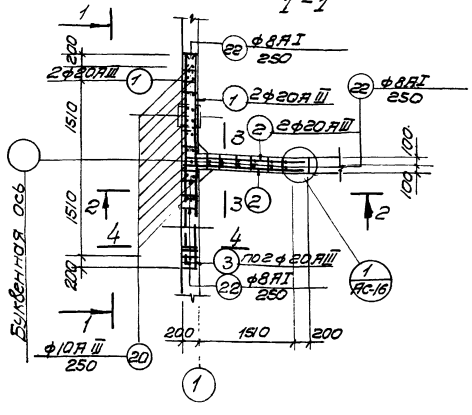

5-5

Армирование Ум-5

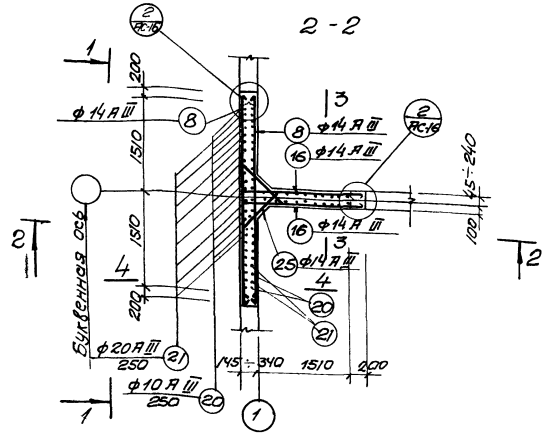

6-6

Примечания

1. Настоящий чертеж рассматривать совместно с листом АС-9.
2. Защитный слой бетона до рабочей арматуры -25мм.
3. В месте установки сальника арматуру вырезать по месту и концы приварить к корпусу сальника.

1975г.	Азотенки-стабилизаторы трехкарманные с размерами коридора 6х5х42м из сборного железобетона	Монолитные участки стен Ум-5 Армирование	Типовой проект 902-2-268	Альбом IV	Лист АС-15

Спецификация стали на один железобетонный элемент

Марка	N поз	Эскиз или сечение	ф мм	Длина мм	Кол шт	Общая длина м	Масса кг
УМ-5	1	3370	20 A III	3370	4	16.9	41.7
	2	650 1860	20 A III	2510	4	10.0	24.7
	3	210	20 A III	210	4	0.8	2.0
	4	2010	18 A III	2010	10	20.1	40.2
	5	2970	18 A III	2970	2	5.9	11.8
	6	3370	18 A III	3370	8	27.0	54.0
	7	3370	16 A III	3370	8	27.0	42.7
	8	3370	14 A III	3370	16	53.9	65.2
	9	3370	12 A III	3370	8	27.0	24.0
	10	2970	16 A III	2970	6	17.8	28.1
	11	2970	10 A III	2970	18	53.4	32.9
	12	350 1660	18 A III	2010	10	20.1	40.2
	13	400 1600	18 A III	2000	2	4.0	8.0
	14	400 1710	18 A III	2110	8	16.9	33.8
	15	270 1760	16 A III	2030	8	16.2	25.6
	16	150÷110 1800÷1840	14 A III	ср 1950	16	31.2	37.8
	17	1870	12 A III	1870	8	15.0	13.3
	18	300 1530	16 A III	1830	6	11.0	17.4
	19	100 1560÷1710	10 A III	ср 1735	18	31.2	19.3
	20	5400	10 A III	5400	40	216.0	133.3
	21	3220	20 A III	3220	36	115.9	286.3
	22	170 650 210 850	8 A I	2000	17	34.0	13.4
	23	550 600÷750 650	18 A III	ср 1725	20	34.5	69.0
	24	400 650÷800 400	16 A III	ср 1525	14	21.4	33.8
	25	300 150÷300 300	14 A III	ср 1475	16	23.6	28.6
	26	100 1050 100	12 A III	1250	8	10.0	8.9
	27	100 150÷1150 100	10 A III	ср 1150	14	16.1	9.9
	28	160 d=500	16 A III	2050	2	4.1	6.5

Выборка стали на один железобетонный элемент, кг

Марка элемента	Арматура: Арматурная сталь ГОСТ 5781-61*: Класс AI ф мм 8	Итого	Класс A III ф мм 10	12	14	16	18	20	Итого	Итого	Закладные изделия: Профильная сталь		Арм. сталь ГОСТ 5781-61*: Класс AI ф мм 8		Итого	Всего стали
УМ-5	13.4	13.4	88.4	46.2	131.6	154.1	257.0	354.7	1139.0	1152.4	12.9		2.0		14.9	1167.3

4-4

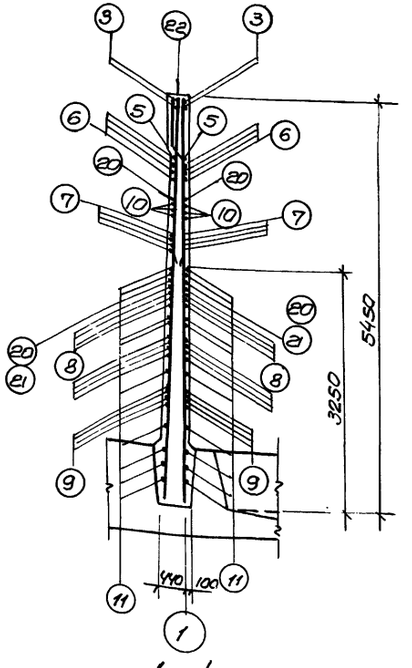

7-7

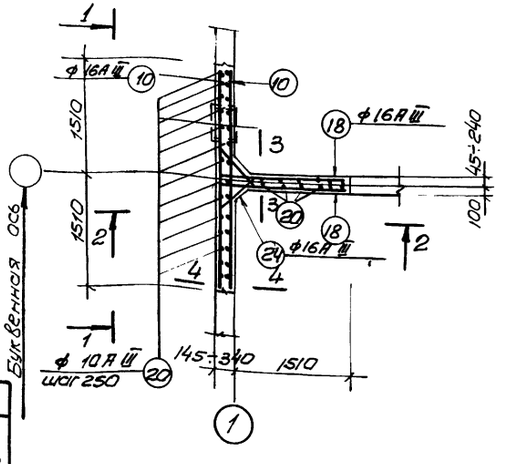

а-а

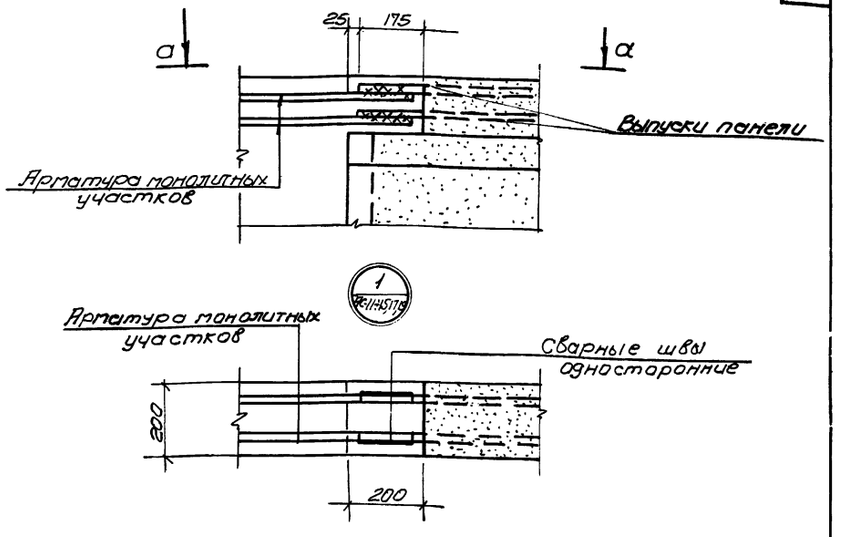

б-б

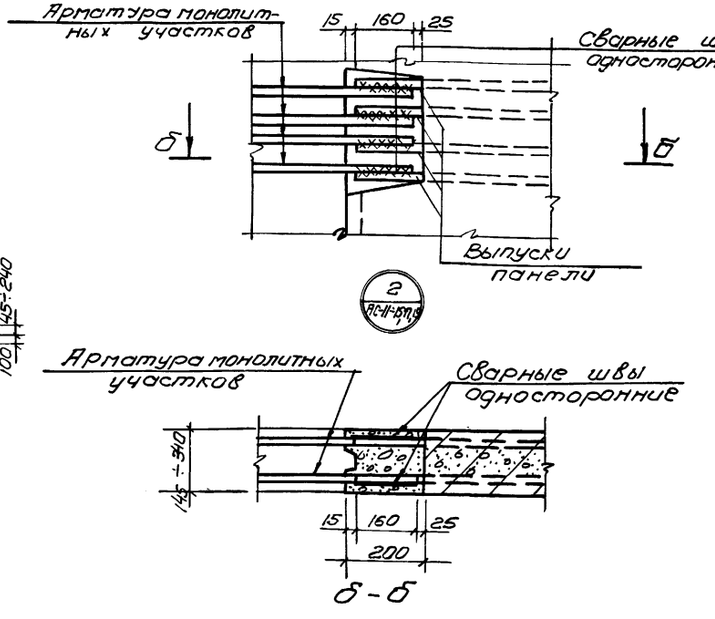

Примечания:

1. Настоящий чертеж рассматривать совместно с листом АС-15
2. Опалубочный чертеж смотреть на листе АС-9
3. Защитный слой бетона до рабочей арматуры - 25мм

1975г	Аэротенки-смесители трехкоридорные с размерами коридора 6х5х42м из сборного железобетона	Монолитные участки стен УМ-5. Армирование и спецификация арматуры	Типовой проект 902-2-268	Альбом IV	Лист АС-16

Спецификация стали на один железобетонный элемент

Марка	N поз	Эскиз или сечение	ф мм	Длина мм	К-во шт	Общая длина м	Масса кг
Ум-6	1	1860	20 AIII	3620	2	7.2	17.3
	2	1860	20 AIII	2510	2	5.0	12.4
	3	1760	20 AIII	2410	2	4.8	11.9
	4	1660	18 AIII	3220	6	19.3	38.6
	5	1560	18 AIII	1910	6	11.5	23.0
	6	3370	18 AIII	3370	8	27.0	54.0
	7		16 AIII	3370	8	27.0	42.7
	8		14 AIII	3370	16	53.9	65.2
	9		12 AIII	3370	8	27.0	24.0
	10	2970	16 AIII	2970	6	17.8	28.1
	11		10 AIII	2970	18	53.4	32.9
	12	1660	18 AIII	2010	6	12.1	24.2
	14	1710	18 AIII	2110	8	16.9	33.8
	15	1760	16 AIII	2030	8	16.2	25.6
	16	1800÷1840	14 AIII	ср 1950	16	31.2	37.8
	17	1870	12 AIII	1870	8	15.0	13.3
	18	1530	16 AIII	1830	6	11.0	17.4
	19	1560÷1710	10 AIII	ср 1735	18	31.2	19.3
	20	5400	10 AIII	5400	28	151.2	93.3
	21	3220	20 AIII	3220	36	115.9	286.3
	22	650, 170, 650, 250, 2000	8 AI	2000	14	28.0	11.1
	23	600÷1150, 550, 150	18 AIII	ср 1125	14	24.2	48.4
	24	650÷1300, 400, 400	16 AII	ср. 1525	14	21.4	33.8
	25	150÷1060, 300, 300	14 AIII	ср 1475	16	23.6	28.6
	26	1050, 100, 100	12 AIII	1250	8	10.0	8.9
	27	750÷1150, 100, 100	10 AIII	ср 1150	14	16.1	9.9
	28	4500	10 AIII	4500	12	54.0	33.3

Выборка стали на один железобетонный элемент

Марка элемента	Арматура. Арматурная сталь ГОСТ 5781-61*. Класс AI, ф мм: 8	Итого	Класс AIII, ф мм: 10	12	14	16	18	20	Итого	Итого	Всего стали
Ум-6	11.1	11.1	188.7	146.2	131.6	117.6	222.0	327.9	1064.0	1075.1	1075.1

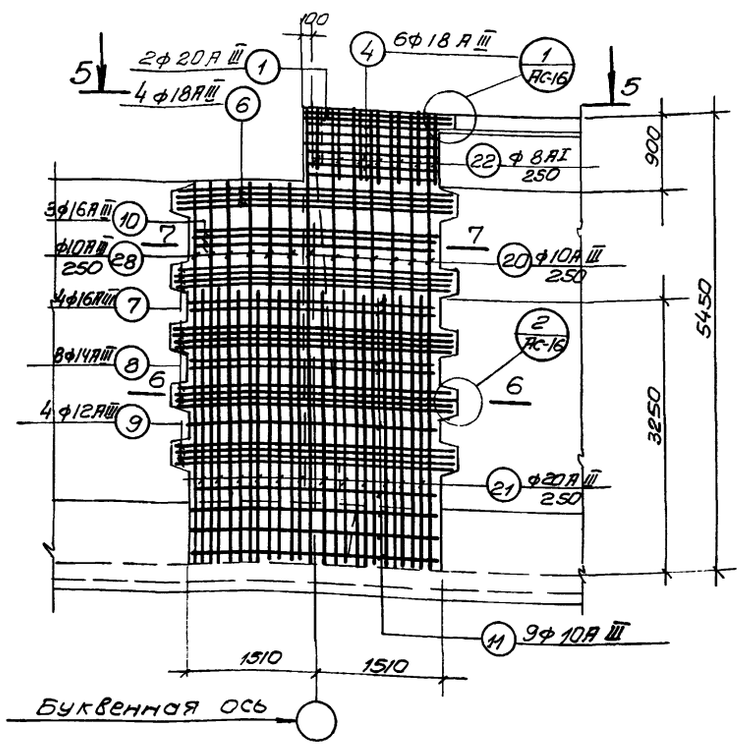

1-1

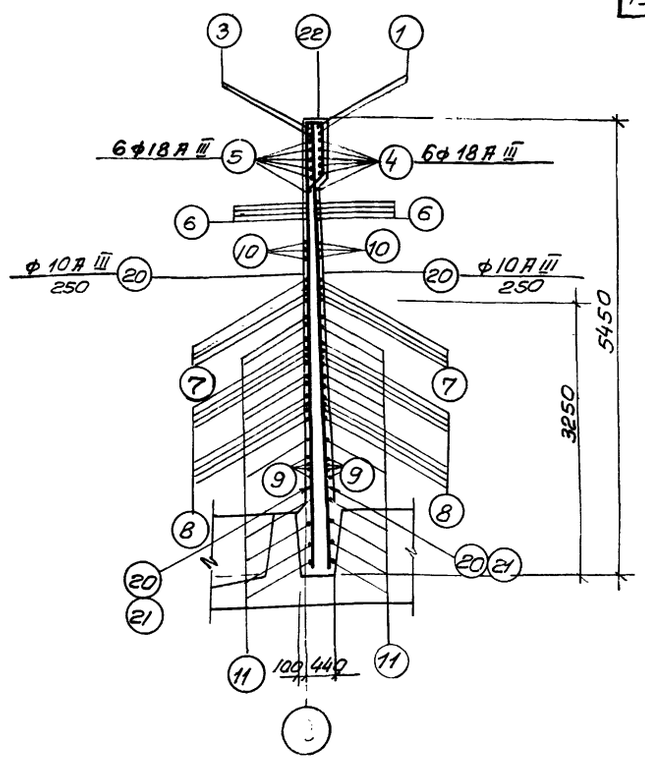

4-4

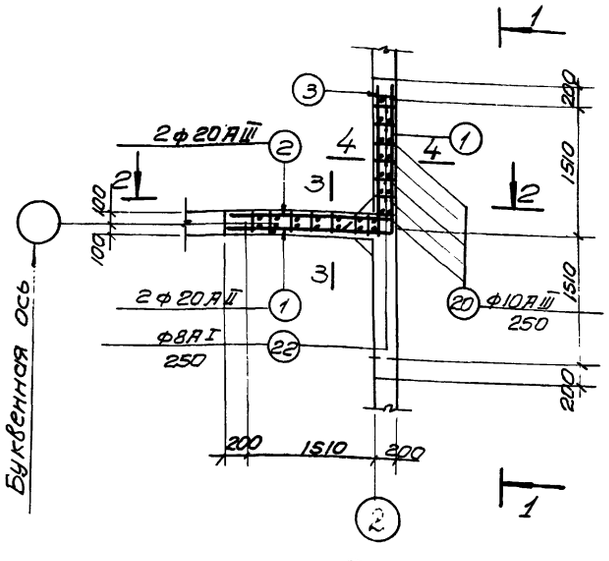

5-5

Примечания:

1. Настоящий чертеж рассматривать совместно с листами АС-15, АС-16.
2. Опалубный чертеж смотреть на листе АС-9.
3. Армирование сечений 2-2, 3-3, 6-6 смотреть на листе АС-15, сечения 7-7 на листе АС-16.
4. Защитный слой бетона до рабочей арматуры - 25мм.

Армирование Ум-6

Союзводоканалпроект г. Москва	1975г.	Аэротенки-смесители трехкоридорные с размерами коридора 6х5х42м из сборного железобетона	Монолитные участки стен. Ум-6. Армирование и спецификация арматуры	Типовой проект 902-2-268	Альбом IV / Лист АС-17

Гип. Бондаро; Нач. отд. Моткинов; Гл. специал. Власенко; Рук. группы Ольховский; Ст. инженер Сизонова; Гл. спец. Т.О

Спецификация стали на один железобетонный элемент

Марка	№ поз	Эскиз или сечение	ф мм	Длина мм	Кол шт	Общ. длина м	Масса кг
Кр-1 (шт-2)	1	—	8 AI	580	16	9.2	3.6
	2		20 A III	1665	4	6.6	16.2
	3		6 AI	1665	2	3.4	0.8
						Итого	20.6
Кр-2 (шт. 2)	4	—	6 AI	1240	6	7.4	1.6
	5		6 AI	220	10	2.2	0.4
						Итого	2.0
Кр-3 (шт.6)	4	—	6 AI	1240	18	22.2	4.8
	6		6 AI	520	30	15.6	3.6
						Итого	8.4
Кр-4 (шт. 2)	8	—	8 AI	110	16	1.8	0.8
	2		20 A III	1665	4	6.6	16.2
						Итого	17.0
Отдельные стержни	10	—	22 A III	3750	16	60.0	179.0
	11		25 A III	2240	16	35.8	137.9
	12		6 AI	1450	92	133.4	29.5
	13		8 AI	1450	36	52.2	20.6
	14		12 AI	1450	8	11.6	10.3
	15		14 A III	1700	16	27.2	32.9
	9		10 A III	5430	32	173.8	107.2

Выборка стали на один железобетонный элемент

Марка элемента	Арматурная сталь ГОСТ 5781-61										Закладные изделия			
	Класса AI ф мм			Итого	Класса A III ф мм					Итого	Итого	Прокатная фасонная сталь	Арм. сталь ГОСТ 5781-61 ф мм	Итого	Всего
	6	8	12		10	14	20	22	25			100×8	8		
УМ-7	40.7	25	10.3	76.0	107.2	32.9	32.4	179.0	137.9	489.4	565.4	3.6	0.8	4.4	569.8

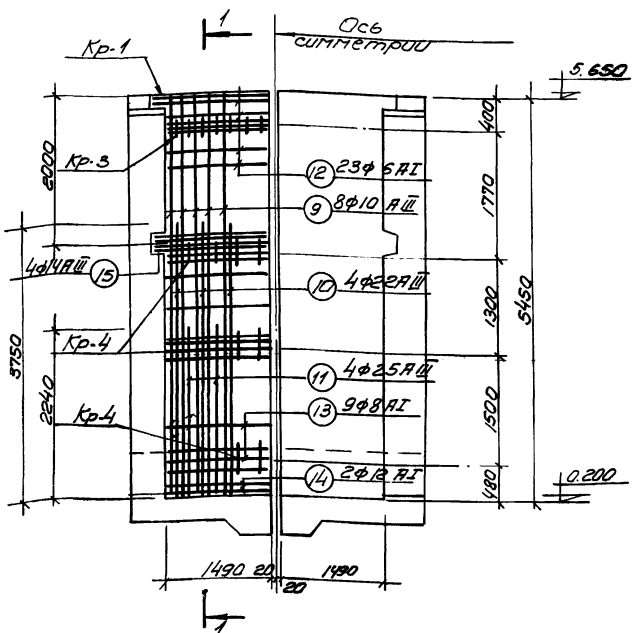

Армирование УМ-7

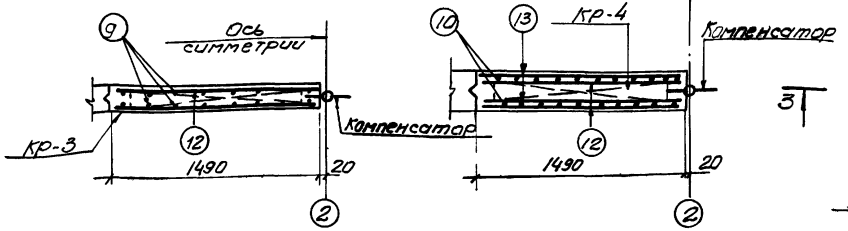

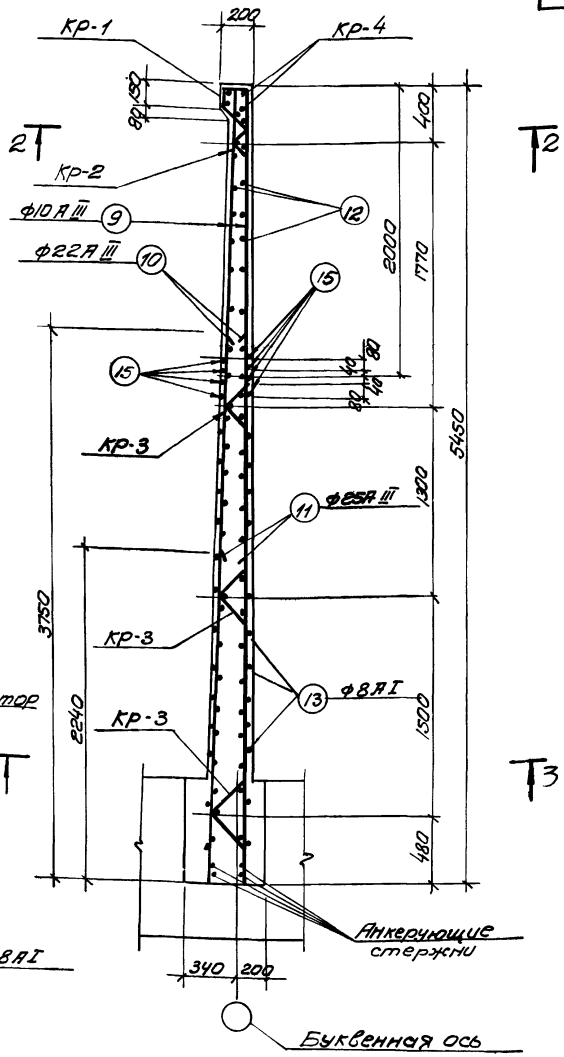

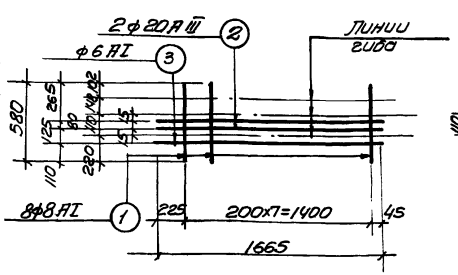

Кр-1

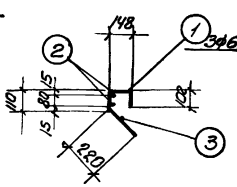

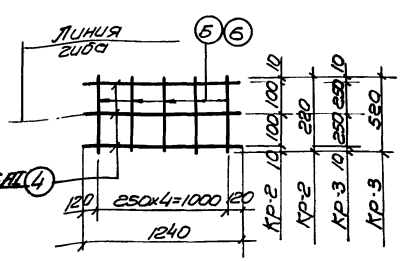

Кр-2, Кр-3

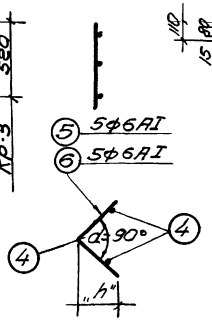

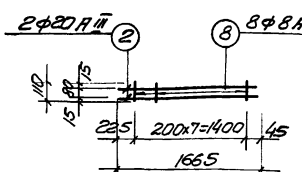

Кр-4

Примечания:

1. Настоящий чертеж рассматривать совместно с листом АС-9.
2. Высота „h" каркасов Кр-4 доводится до требуемого размера при их установке в опалубку по месту путем изменения угла изгиба „α."
3. Арматурные каркасы изготовлять при помощи точечной сварки в соответствии с требованиями главы СНиП III-В.1-70.

1975г.	Аэротенки-смесители трехкоридорные с распределителями коридора 6×5×4,2м из сборного железобетона	Монолитные участки стен. УМ-7 Армирование и спецификация арматуры	Типовой проект 902-2-268	Альбом IV	Лист АС-18

Ст. инженер

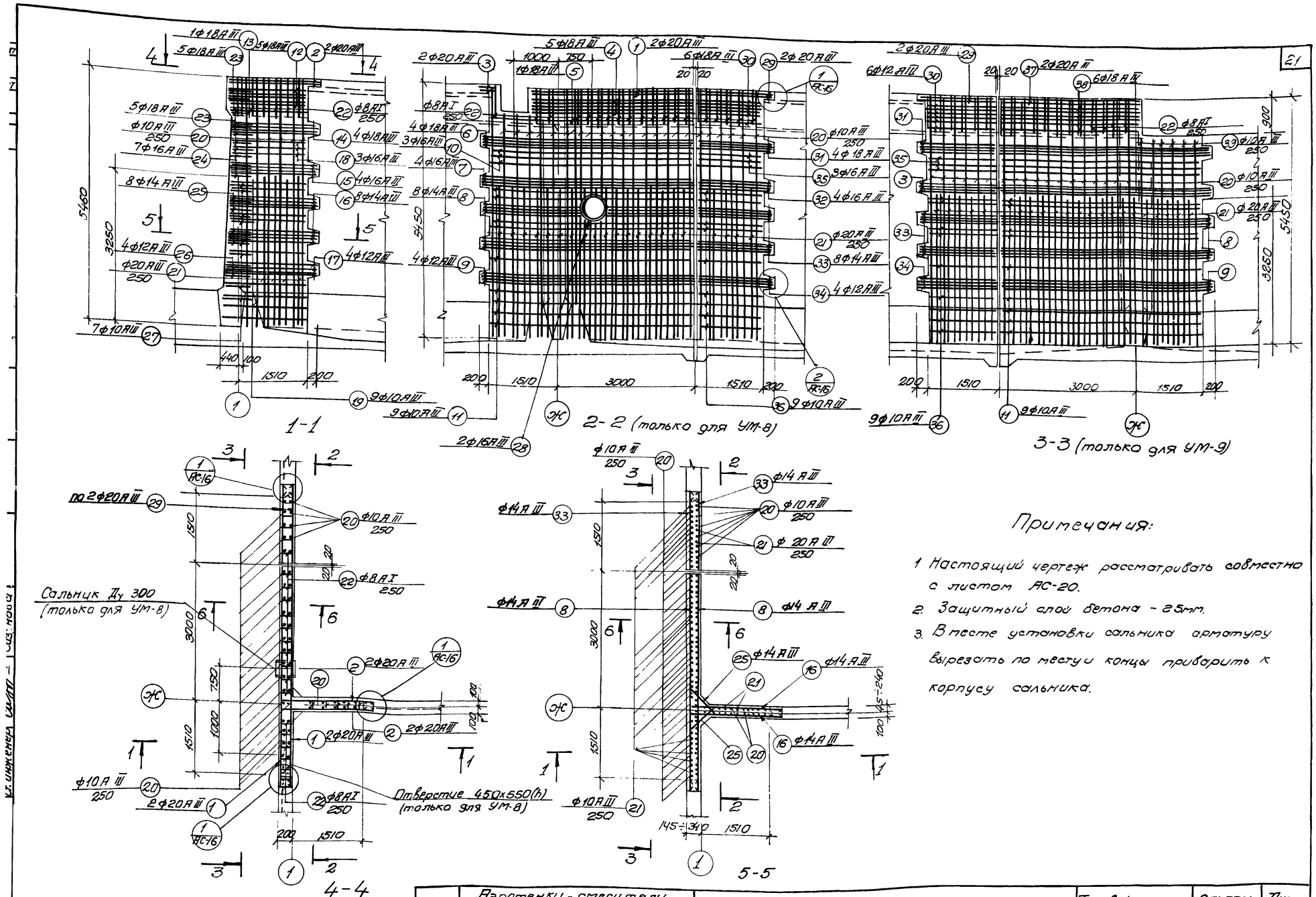
1-1
2-2 (только для УМ-8)
3-3 (только для УМ-9)
4-4
5-5
Сальник Ду 300 (только для УМ-8)
Отверстие 450х550(h) (только для УМ-8)
Примечания:
1 Настоящий чертеж рассматривать совместно с листом АС-20.
2. Защитный слой бетона - 25мм.
3. В месте установки сальника арматуру вырезать по месту и концы приварить к корпусу сальника.
Армирование Ум-8, Ум-9 (зеркально)
1975г.
Аэротенки - смесители трехкоридорные с размерами коридора 6х5х42м из сборного железобетона
Монолитные участки стен Ум-8, Ум-9. Армирование
Типовой проект 902-2-268
Альбом IV
Лист АС-19
21

Спецификация стали на один железобетонный элемент

Ум-8

Марка	№ поз	Эскиз или сечение	ф мм	Длина мм	Кол. шт.	Общ. длина м	Масса кг
1	2	3	4	5	6	7	8
	1	3480	20АIII	3480	4	13.9	34.3
	2	650 1860	20АIII	2510	4	10.0	24.7
	3	210	20АIII	210	4	0.8	2.0
	4	3480	18АIII	3480	10	34.8	69.6
	5	4440	18АIII	4440	2	8.9	17.8
	6	4640	18АIII	4640	8	37.1	74.2
	7		16АIII	4640	8	37.1	58.6
	8		14АIII	4640	16	74.2	89.8
	9		12АIII	4640	8	37.1	32.9
	10	4440	16АIII	4440	6	26.6	42.0
	11		10АIII	4440	18	79.9	49.3
	12	350 1660	18АIII	2010	10	20.1	40.2
	13	400 1600	18АIII	2000	2	4.0	8.0
	14	400 170	18АIII	2110	8	16.9	33.8
	15	270 1760	16АIII	2030	8	16.2	25.6
	16	150÷110 1800÷1840	14АIII	ср. 1950	16	31.2	37.8
	17	1870	12АIII	1870	8	15.0	13.3
	18	300 1530	16АIII	1830	6	11.0	17.4
	19	100 1560÷1710	10АIII	ср. 1735	18	31.2	19.3
	20	5400	10АIII	5400	60	324.0	199.9
	21	3220	20АIII	3220	54	173.9	429.5
	22	170 650 850 210	8АI	2000	26	52.0	20.5
	23	550 600÷750 550	18АIII	ср. 1725	20	34.5	69.0
	24	460 650÷800 400	16АIII	ср. 1525	14	21.4	33.8
	25	300 750÷1000 300	14АIII	ср. 1475	16	23.6	28.6
	26	100 1050 100	12АIII	1250	8	10.0	8.9
	27	100 750÷1150 100	10АIII	ср. 1150	14	16.1	9.9
	28	150 d=500	16АIII	2050	2	4.1	6.5
	29	1640	20АIII	1640	4	6.6	16.3
	30	1440	18АIII	1440	12	17.3	34.6
	31	1640	18АIII	1640	8	13.1	26.2
	32		16АIII	1640	8	13.1	20.7
	33		14АIII	1640	16	26.2	31.7

Ум-9

1	2	3	4	5	6	7	8
	34	1640	12АIII	1640	8	13.1	11.6
	35	1440	16АIII	1440	6	8.6	13.6
	36		10АIII	1440	18	25.9	16.0
	2	650 1860	20АIII	2510	4	10.0	24.7
	6	4640	18АIII	4640	8	37.1	74.2
	7		16АIII	4640	8	37.1	58.6
	8		14АIII	4640	16	74.2	89.8
	9		12АIII	4640	8	37.1	32.9
	10	4440	16АIII	4440	6	26.6	42.0
	11		10АIII	4440	18	79.9	49.3
	12	350 1660	18АIII	2010	10	20.1	40.2
	13	400 1600	18АIII	2000	2	4.0	8.0
	14	400 1710	18АIII	2110	8	16.9	33.8
	15	270 1760	16АIII	2030	8	16.2	25.6
	16	150÷110 1800÷1840	14АIII	ср. 1950	16	31.2	37.8
	17	1870	12АIII	1870	8	15.0	13.3
	18	300 1530	16АIII	1830	6	11.0	17.4
	19	100 1560÷1710	10АIII	ср. 1735	18	31.2	19.3
	20	5400	10АIII	5400	48	259.2	159.9
	21	3220	20АIII	3220	54	173.9	429.5
	22	170 650 850 210	8АI	2000	23	46.0	18.2
	23	550 600÷750 550	18АIII	ср. 1725	10	17.3	34.6
	24	460 650÷800 400	16АIII	ср. 1525	14	21.4	33.8
	25	300 750÷1000 300	14АIII	ср. 1475	16	23.6	28.6
	26	100 1050 100	12АIII	1250	8	10.0	8.9
	27	100 750÷1150 100	10АIII	ср. 1150	14	16.1	9.9
	29	1640	20АIII	1640	4	6.6	16.3
	30	1440	18АIII	1440	12	17.3	34.6
	31	1640	18АIII	1640	8	13.1	26.2
	32		16АIII	1640	8	13.1	20.7
	33		14АIII	1640	16	26.2	31.7
	34		12АIII	1640	8	13.1	11.6
	35	1440	16АIII	1440	6	8.6	13.6
	36		10АIII	1440	18	25.9	16.0
	37	3030	20АIII	3030	4	12.1	29.9
	38		18АIII	3030	12	36.4	72.8
	39	4500	10АIII	4500	12	54.0	33.3

Выборка стали на один железобетонный элемент кг

Марка элемента	Арматура										Закладные изделия						Всего стали
	Арматурная сталь ГОСТ 5781-61*										Профильная сталь			Арм. сталь ГОСТ 5781-61*		Итого	
	Класс АI		Класс АIII						Итого	Итого				Класс АI			
	ф мм		ф мм														
	8	Итого	10	12	14	16	18	20			163×6			8			
УМ-8	20.5	20.5	294.4	66.7	187.9	218.2	373.4	506.8	1647.4	1667.9	12.9			2.0		14.9	1682.4
УМ-9	18.2	18.2	287.7	66.7	187.9	211.7	324.4	500.4	1578.8	1597.0	—	—	—	—	—	—	1597.0

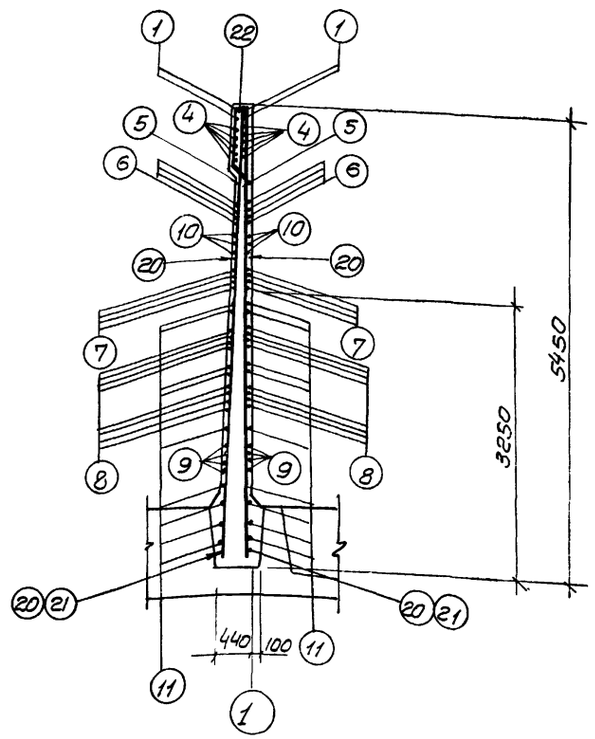

6-6

Примечания:

1. Настоящий чертеж рассматривать совместно с листом АС-19.
2. Опалубочный чертеж монолитных участков смотреть на листе АС-10.
3. Защитный слой бетона до рабочей арматуры - 25мм.

1975г.	Аэротенки-смесители трехкоридорные с размерами коридора 6х5х42м из сборного железобетона	Монолитные участки стен. Ум-8, Ум-9. Армирование и спецификация арматуры	Типовой проект 902-2-268	Альбом IV	Лист АС-20

4106-01 22

Типовой проект 902-2-
Альбом-лист АС-21
Инв. N

Гл. спец. ГПО Монтажспецстрой (Монтажников)

Рабочий чертеж разработан Госстроем СССР

Спецификация арматуры на один элемент 23

Марка элем.	Позиция изделия	N N поз	Эскиз или сечение	ф мм	Длина мм	кол-во штук в 1 сетке	кол-во штук в 1 эл-те	Общ. длина м	Масса кг
Узел 3	Отгибные стержни	1	п.н	10АI	—	—	—	15.0	9.5
		2	40 50 60 190	10АI	500	—	8	4.0	2.5
		3	60 115	10АI	175	—	8	1.4	0.9
Монолитный участок УМ-10	Для стержня С-1	4	300	10АIII	300	—	8	24	1.1
	Шт. 1	6	880	6АI	880	5	5	4.4	0.98
		6	580	6АI	580	6	6	3.5	0.78

Выборка стали на один железобетонный элемент, кг

Марка элемента	Арматурная сталь ГОСТ 5781-61* класс А-I ф мм 6	10	Итого	класс А-III ф мм 10	Итого	Итого
УМ-10	1.76	—	1.76	1.1	1.1	2.86
Узел-3		12.7	12.7			12.7

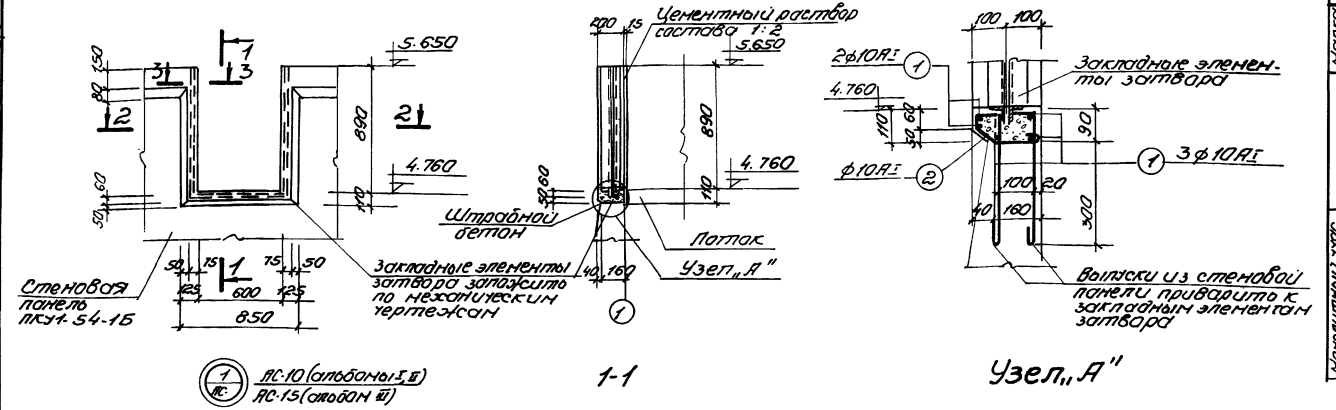

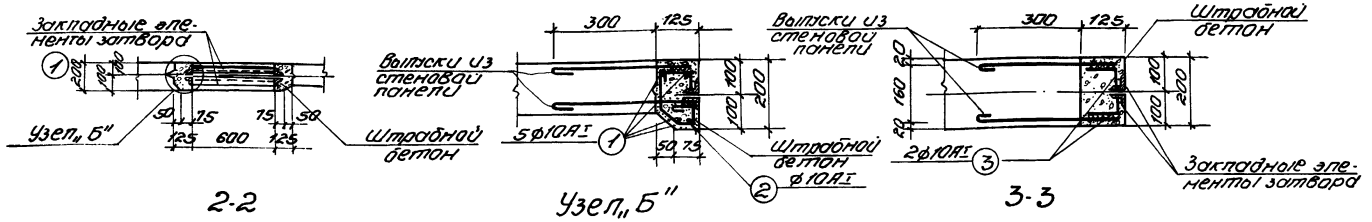

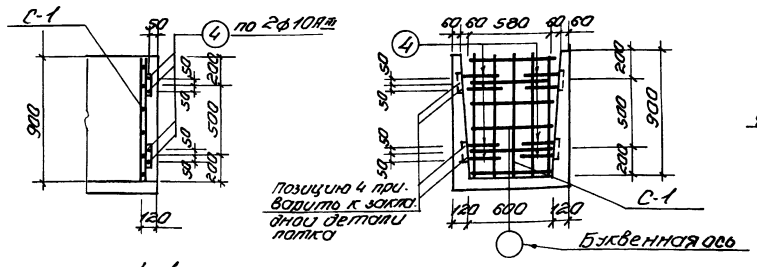

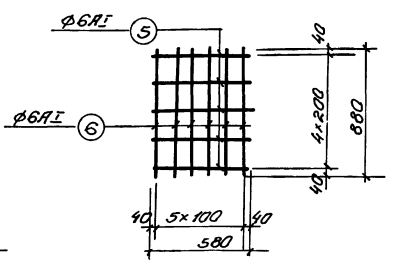

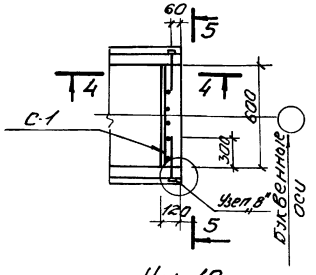

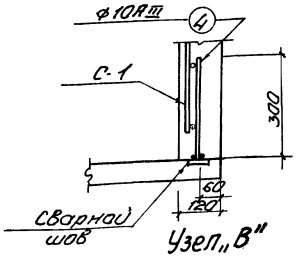

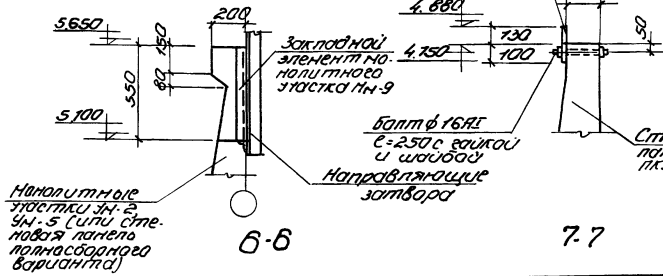

Примечания

1. Настоящий чертеж рассматривать совместно с листами АС-10 (альбомы I, II), АС-15 (альбом III).
2. Для водослива принято органическое подлоточное стекло по ТУ МХП 26-54.
3. Сечения 6-6 и 7-7 замаркированы на листах АС-10 (альбомы I и II), АС-15 (альбом III).

1975г.	Аэротенки-смесители трехкоридорные с размерами коридора 6×3×4,2м из сборного железобетона	Детали установки ран для затворов. Монолитный участок лотка УМ-10	Типовой проект 902-2-268	Альбом IV	Лист АС-21

Спецификация стали на одно изделие

Марка	N поз	Эскиз или сечение	ф мм	Длина мм	Кол шт	Общ. длина м	Масса кг
Торец тройного канала (шт. 1)	1	1200	6AI	1290	6	7.7	1.7
	2	170 1200 170	6AI	1630	4	6.5	1.4
	3	495 160 420 335	6AI	1410	13	18.3	4.1
						Итого	7.2
Торец двойного канала (шт. 1)	4	790	6AI	880	6	5.3	1.2
	5	170 790 170	6AI	1220	4	4.9	1.1
	3	495 160 420 335	6AI	1410	9	12.7	2.8
						Итого	5.1
Торец одинарного канала (шт. 1)	6	380	6AI	470	6	2.8	0.6
	7	170 380 170	6AI	810	4	3.2	0.7
	3	495 160 420 335	6AI	1410	4	5.6	1.2
						Итого	2.5

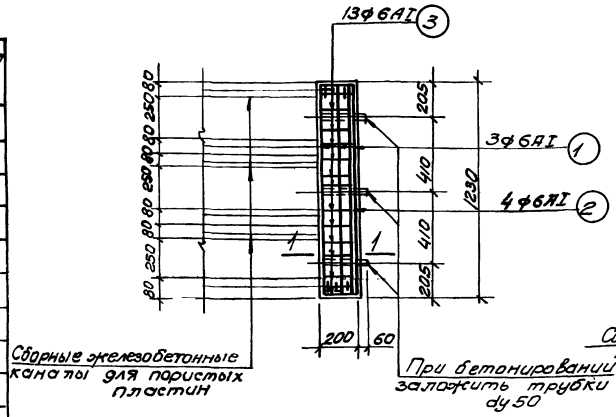

Торец тройного канала для пористых пластин

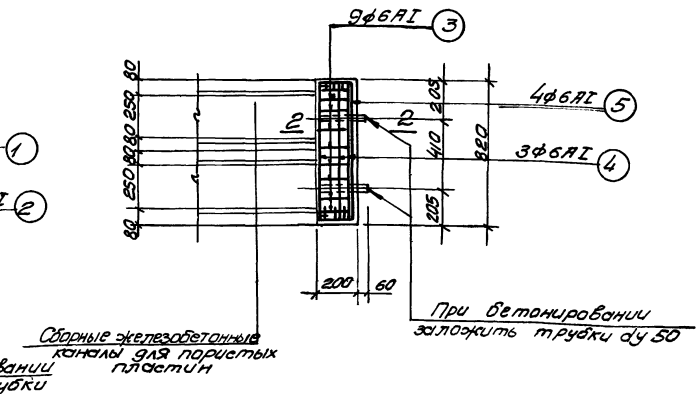

Торец двойного канала для пористых пластин

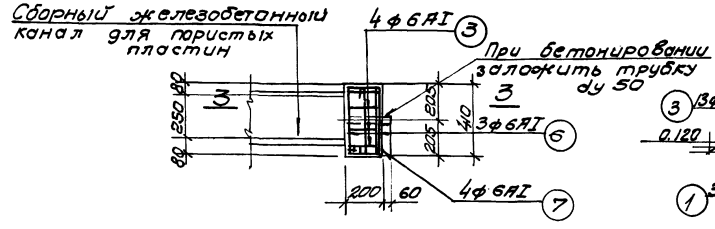

Торец одинарного канала для пористых пластин

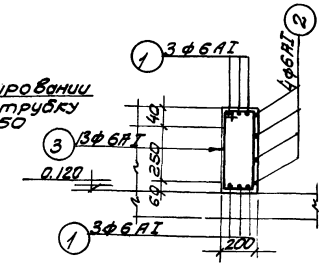

1-1

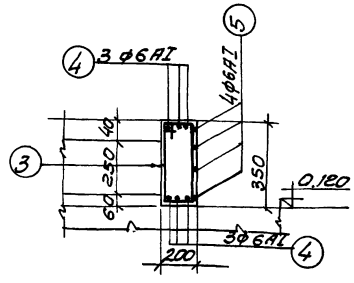

2-2

Выборка стали на один железобетонный элемент

Марка элемента	Арматурная сталь ГОСТ 5781-61*						
	Класс AI			Класс AII			Итого
	ф мм 6	ф мм 8	Итого	ф мм 6	ф мм 8	Итого	
Торец тройного канала	7.2	—	7.2	—	—	—	7.2
Торец двойного канала	5.1	—	5.1	—	—	—	5.1
Торец одинарного канала	2.5	—	2.5	—	—	—	2.5

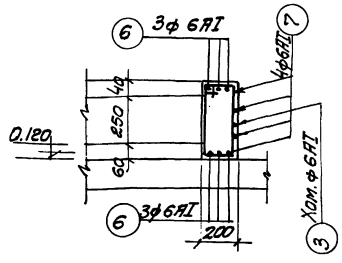

3-3

Примечание

1. Настоящий чертеж рассматривать совместно с монтажными планами фильтросных каналов (альбомы I, II, III).

Спецификация бетона на один элемент

Марка	Масса элем. т.	Марка бетона	Объем бетона м³
Торец одинарного канала	—	200	0.04
Торец двойного канала	—	200	0.08
Торец тройного канала	—	200	0.12

1975г.	Аэротенки-смесители трех коридорные с размерами коридора 6х5х42м из сборного железобетона	Монолитные железобетонные торцы каналов для пористых пластин	Типовой проект 902-2-268	Альбом IV	Лист АС-22

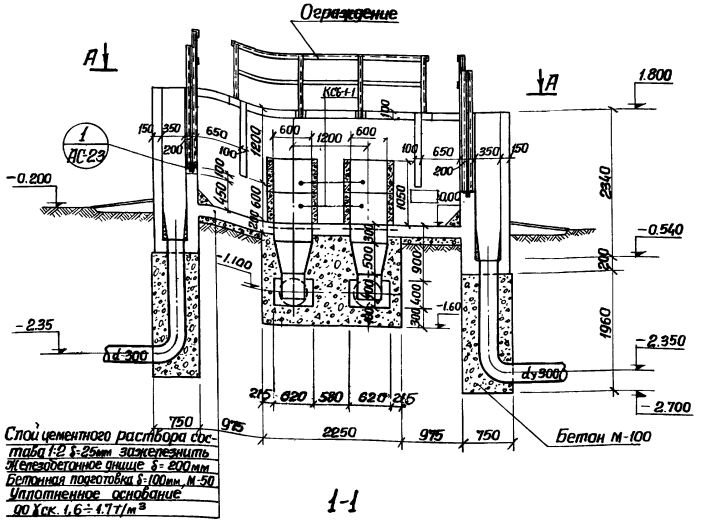

1-1

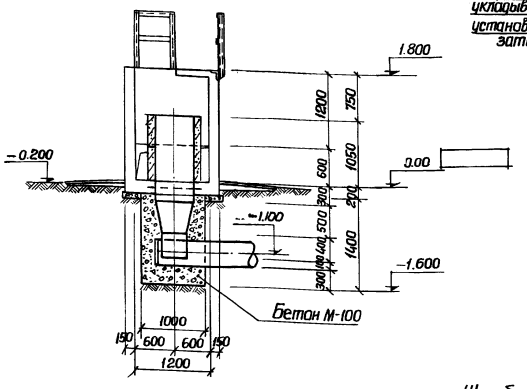

2-2

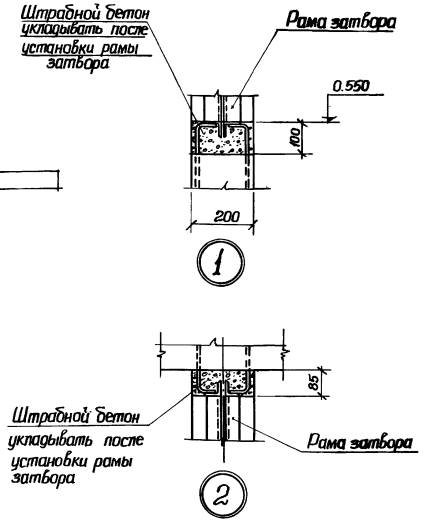

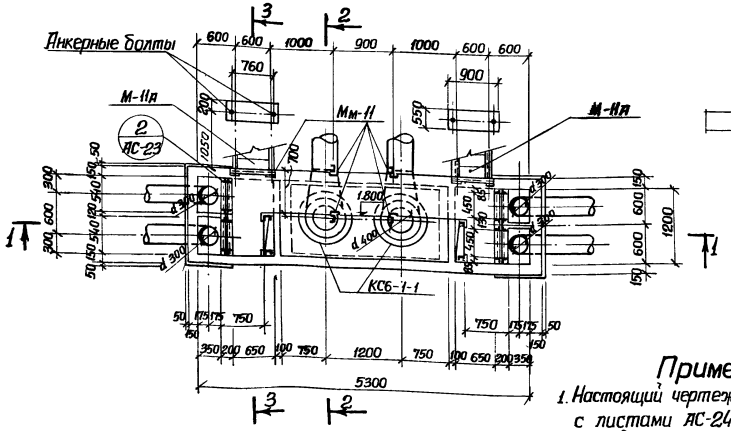

План по А-А

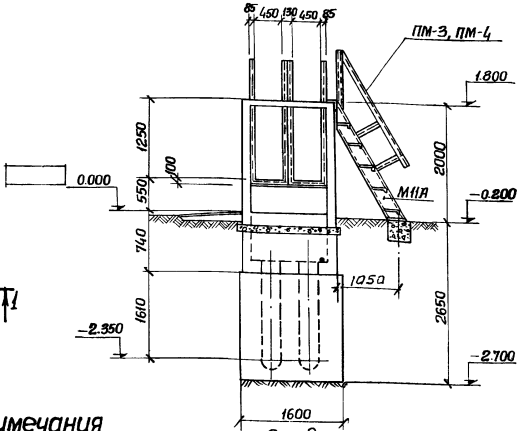

3 - 3

Примечания

1. Настоящий чертеж рассматривать совместно с листами АС-24÷АС-27.
2. Все внутренние поверхности стен оштукатурить в 2 слоя общей толщиной 25мм и зажелезнить
3. Рамы затвора заложить по чертежам механической части
4. Относительной отметке 0.000 соответсвует абсолютная отметка ▭

Спецификация металлических изделий

Наименование	Марка	Колич. шт.	Применяемые чертежи
Лестница с перилами	М-11а	2	Альбом VI, лист АС-17
Ограждение	—	8.6 пм	Альбом VI, лист АС-17
Закладные марки	Мм-11	12	АС-20

Спецификация сборных железобетонных элементов

Марка	Количество шт.	Масса элемента т	Применяемые чертежи	Лист маркировочной схемы
КС6-1-1	4	0.2	Альбом V, АС-15	Альбом IV, АС-23

1975 г.	Аэротенки-смесители трехкоридорные с размерами коридора 6х5х42м из сборного железобетона	Камера распределения ила №1. Опалубочный чертеж	Типовой проект 902-2-268	Альбом IV	Лист АС-23

Ст. инженер | Сизонова | Ул. спец. т.о | Макшанов

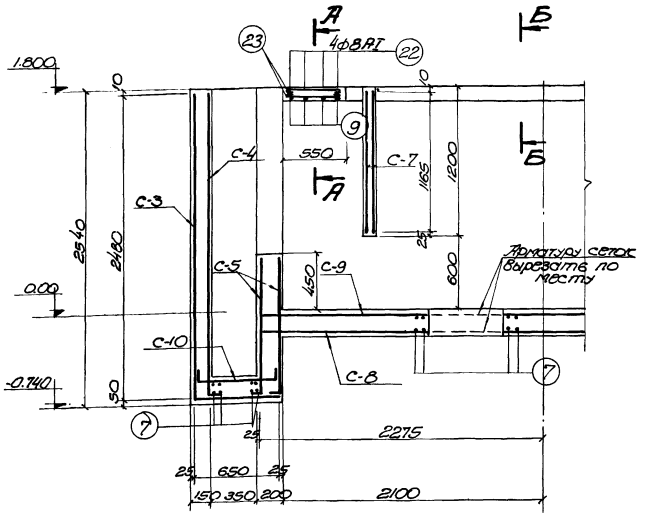

1-1

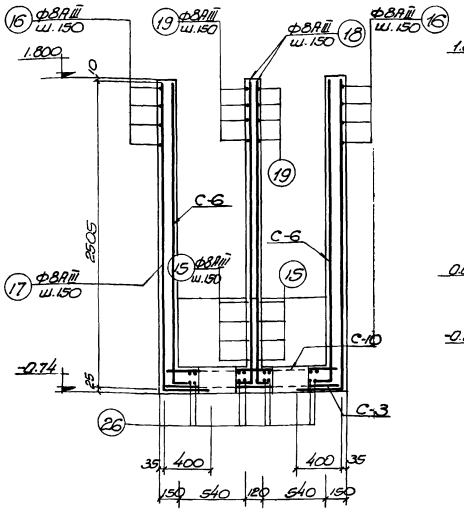

2-2

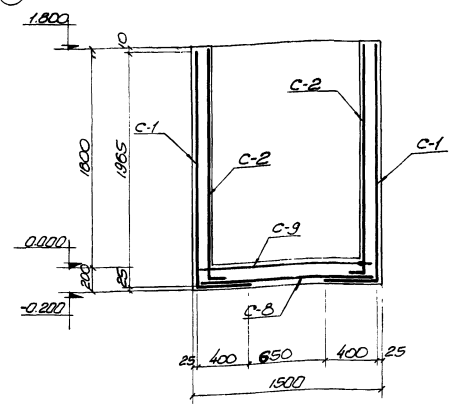

3-3

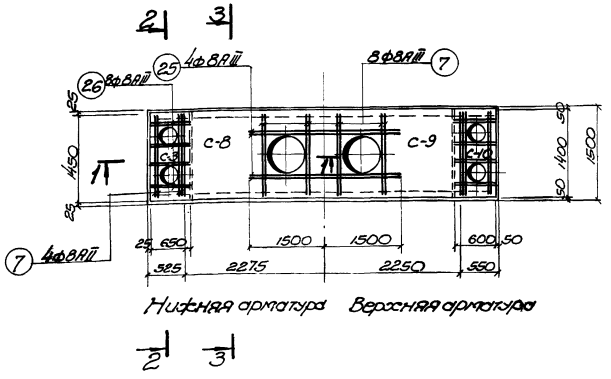

План армирования днища

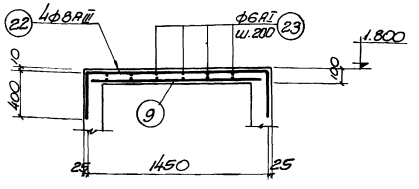

А-А

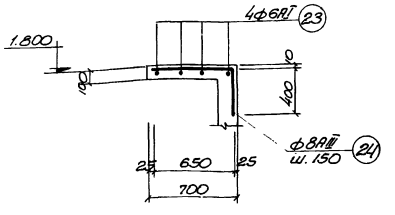

Б-Б

Примечания

1. Настоящий чертеж рассматривать совместно с листами АС-23, АС-25, АС-26, АС-27 данного альбома.
2. Защитный слой бетона принят 25 мм.

1975г.	Аэротенки-смесители трехкоридорные с размерами коридора 6×5×42 м из сборного железобетона	Камера распределения или №1. Армирование днища	Типовой проект 902-2-268	Альбом IV	Лист АС-24

Союзоводоканалпроект г. Москва
Гл. специалист Вик. Эрмитаж
Ст. инженер Ст. инженер
Гл. спец. т.о. Сизонова
Проверил Гл. спец. т.о. Сизонова
Инженер Макшанов

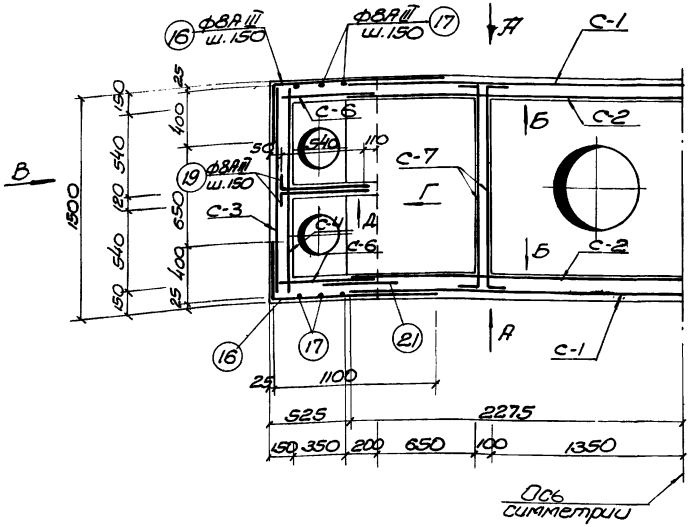

План армирования стен

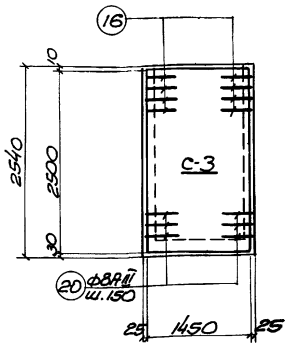

Армирование по стрелке „В"

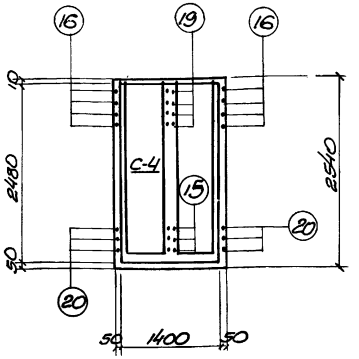

Армирование по стрелке „Г"

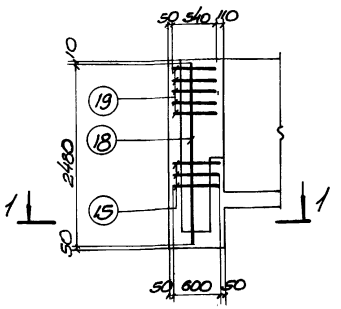

Армирование по стрелке „А"

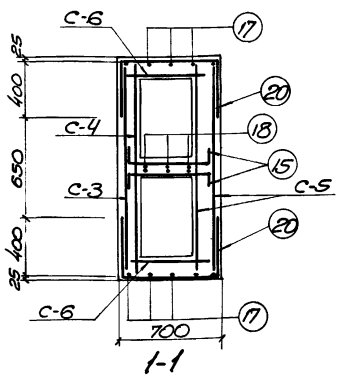

Спецификация бетона на один элемент

Марка	Масса элемента т	Марка бетона*	Объем бетона м³
Камера №1	—	М-Мрз-В-	7,3

* Принимать по таблице 1 пояснительной записки альбомов I, II, III

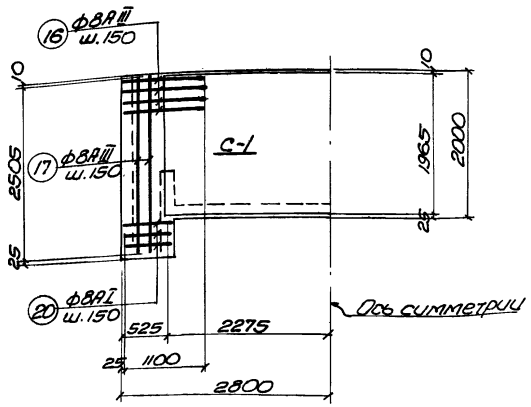

Армирование по стрелке „А"

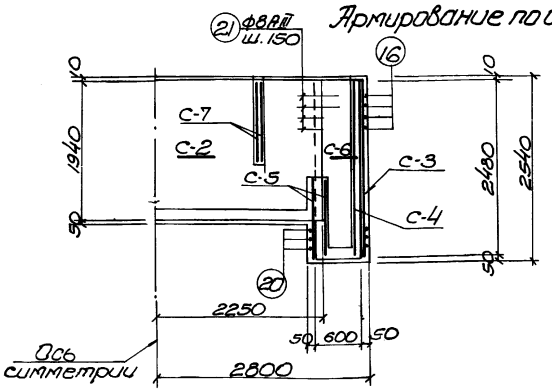

Армирование по стрелке „Б"

Примечания.

1. Настоящий чертеж рассматривать совместно с листами АС-23, АС-24, АС-26, АС-27.
2. Защитный слой бетона принят 25 мм.

1975 г.	Аэротенки-смесители трехкоридорные с размерами коридора 6×5×42 м из сборного железобетона	Камера распределения ила № 1. Армирование стен	Типовой проект 902-2-268	Альбом IV	Лист АС-25

1410-04 27

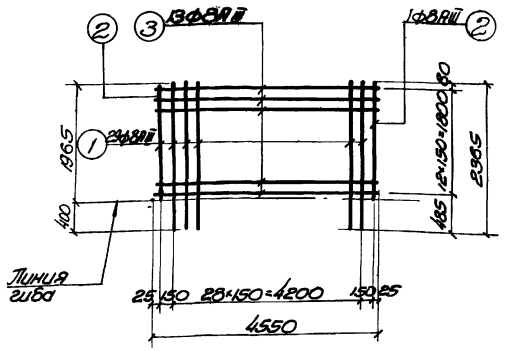

С-1
/шт.2/

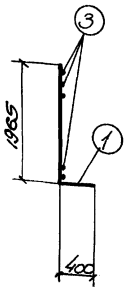

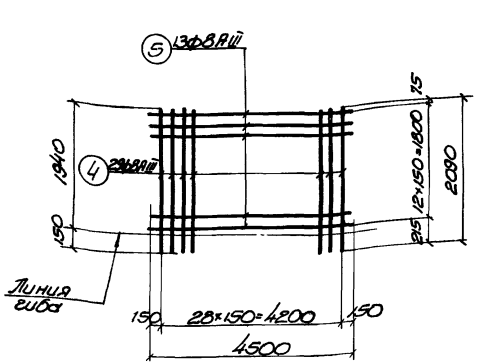

С-2
/шт.2/

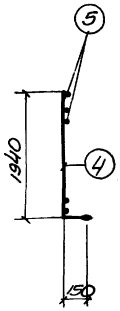

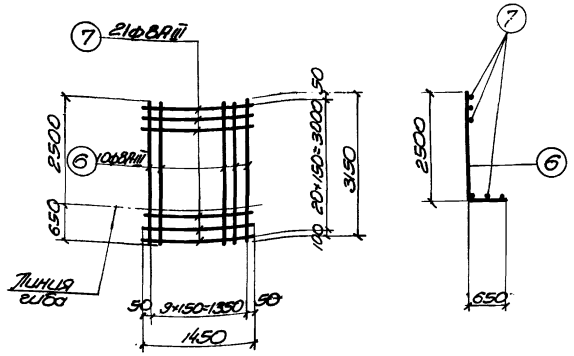

С-3
/шт.2/

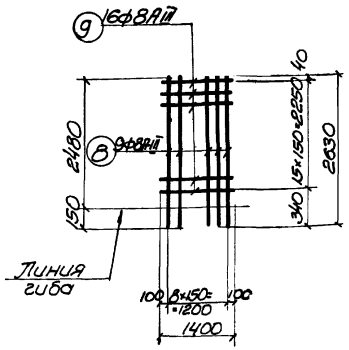

С-4
/шт.2/

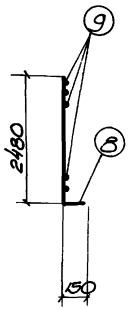

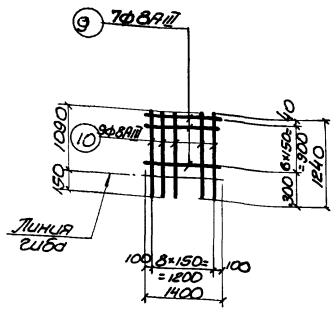

С-5
/шт.4/

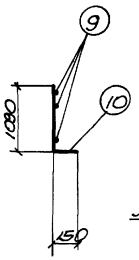

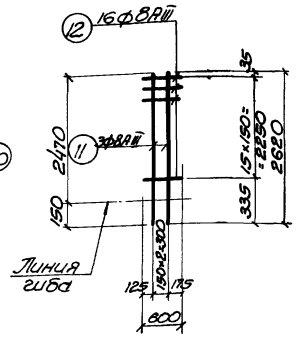

С-6
/шт.4/

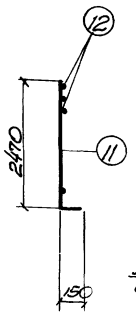

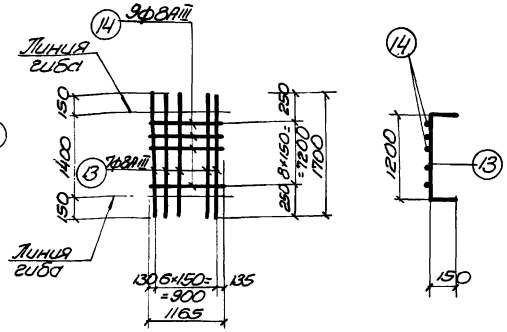

С-7
/шт.4/

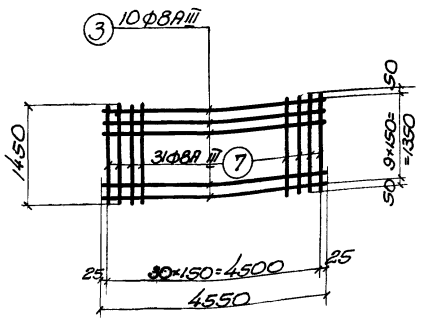

С-8
/шт.1/

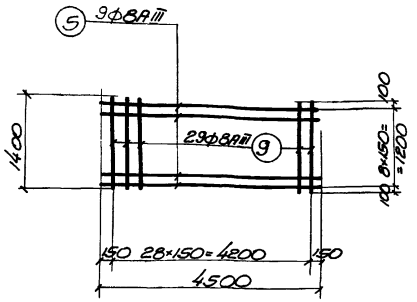

С-9
/шт.1/

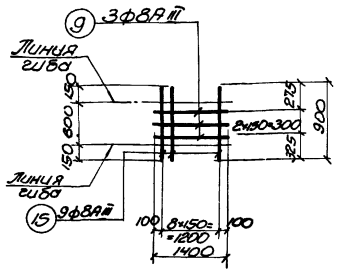

С-10
/шт.2/

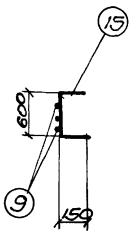

Примечания

1. Настоящий чертеж рассматривать совместно с листами АС-24, АС-25, АС-27.
2. Арматурные каркасы и сетки изготовлять при помощи точечной сварки в соответствии с ГОСТом 10922-75 и СНиП III-В.1-70, СН 390-69, СН 393-69.

1975 г.	Аэротенки-смесители трехкоридорные с размерами коридора 6×5×42 м из сборного железобетона	Камера распределения ила № 1. Сетки С-1 ÷ С-10	Типовой проект 902-2-268	Альбом IV	Лист АС-26

Спецификация стали на одно изделие

Марка	№№ поз.	Эскиз или сечение	ф мм	Длина мм.	К-во шт.	Общая длина м.	Масса кг.
1	2	3	4	5	6	7	8
С-1	1	1965 | 400	8 AIII	2365	29	68.6	27.2
	2	1965	8 AIII	1965	2	3.9	1.6
	3	4550	8 AIII	4550	13	59.2	23.4
					Итого:		52.2
С-2	4	1940 | 150	8 AIII	2090	29	60.6	24.7
	5	4500	8 AIII	4500	13	58.5	23.2
					Итого		47.9
С-3	6	2500 | 650	8 AIII	3150	10	31.5	12.5
	7	1450	8 AIII	1450	21	30.4	12.2
					Итого:		24.7
С-4	8	2480 | 150	8 AIII	2630	9	23.7	9.5
	9	1400	8 AIII	1400	16	22.4	8.8
					Итого:		18.3
С-5	10	1090 | 150	8 AIII	1240	9	11.2	4.5
	9	1400	8 AIII	1400	7	9.8	3.9
					Итого:		8.4
С-6	11	2470 | 150	8 AIII	2620	3	7.9	3.2
	12	600	8 AIII	600	16	9.6	3.8
					Итого:		7.0
С-7	13	150 | 1400 | 150	8 AIII	1700	7	11.9	4.7
	14	1165	8 AIII	1165	9	10.5	4.2
					Итого:		8.9
С-8	3	4550	8 AIII	4550	10	45.5	18.0
	7	1450	8 AIII	1450	31	45.0	17.8
					Итого:		35.8
С-9	5	4500	8 AIII	4500	9	40.5	16.0
	9	1400	8 AIII	1400	29	40.6	16.0
					Итого:		32.0
С-10	15	150 | 600 | 150	8 AIII	900	9	8.1	3.2
	9	1400	8 AIII	1400	3	4.2	1.6
					Итого:		4.8

1	2	3	4	5	6	7	8
Отдельные стержни	7	1450	8 AIII	1450	32	46.5	18.4
	9	1400	8 AIII	1400	12	16.8	6.7
	15	150 | 600 | 150	8 AIII	900	28	25.2	10.0
	16	400 | 1100	8 AIII	1500	60	90.0	36.0
	17	2505 | 400	8 AIII	2905	16	46.5	18.4
	18	2470 | 150	8 AIII	2620	12	31.4	12.3
	19	540 | 150	8 AIII	690	36	25.0	9.9
	20	400 | 650 | 400	8 AIII	1450	12	17.4	6.9
	21	800	8 AIII	800	52	41.6	16.5
	22	400 | 1450 | 400	8 AIII	2250	8	18.0	7.2
	23	п.м.	6 AI	—	—	26.8	5.9
	24	650 | 400	8 AIII	1050	22	23.1	9.2
	25	3000	8 AIII	3000	8	24.0	9.5
	26	150 | 650 | 150	8 AIII	950	32	30.5	12.0

Выборка стали на один железобетонный элемент кг

Марка элемента	Арматурная сталь ГОСТ 5781-61* Класс AI Ф мм. 6	8	10	Итого	Класс AIII Ф мм 6	8	10	Итого	Итого	Закладные изделия Профильная сталь				Арм. сталь ГОСТ 5781-61* Класс AI Ф мм	Класс AIII		Итого	Всего стали
										∟100×8				10				
Камера №1	5.9	—	—	5.9	—	630.2	—	630.2	636.1	21.6					4.8		26.4	662.5

Сводная спецификация арматурных изделий

Марка	К-во шт.	Масса элемента кг.	Стандарт или лист проекта	Лист маркировочной схемы
1	2	3	4	5
С-1	2	52.2	Типовой проект. Альбом IV, лист АС-26	Альбом IV листы АС-24, АС-25
С-2	2	47.9		
С-3	2	24.7		
С-4	2	18.3		
С-5	4	8.4		
С-6	4	7.0		
С-7	4	8.9		
С-8	1	35.8		
С-9	1	32.0		
С-10	2	4.8		

1		2	3	4	5
Отдельные стержни	7	32	18.4	Типовой проект. Альбом IV, лист АС-26	Альбом IV листы АС-24, АС-25
	9	12	6.7		
	15	28	10.0		
	16	60	36.0		
	17	16	18.4		
	18	12	12.3		
	19	36	9.9		
	20	12	6.9		
	21	52	16.5		
	22	4	3.6		
	23	—	5.9		
	24	22	9.2		
	25	8	9.5		
	26	32	12.0		

Примечание

1. Настоящий чертеж рассматривать совместно с листами АС-24÷АС-26.

Инв. № подл. | Подпись и дата | Взам. инв. №

1975г.	Аэротенки-смесители трехкоридорные с размерами коридора 6×5×42м. из сборного железобетона	Камера распределения или №1. Спецификация арматуры	Типовой проект 902-2-268	Альбом IV	Лист АС-27

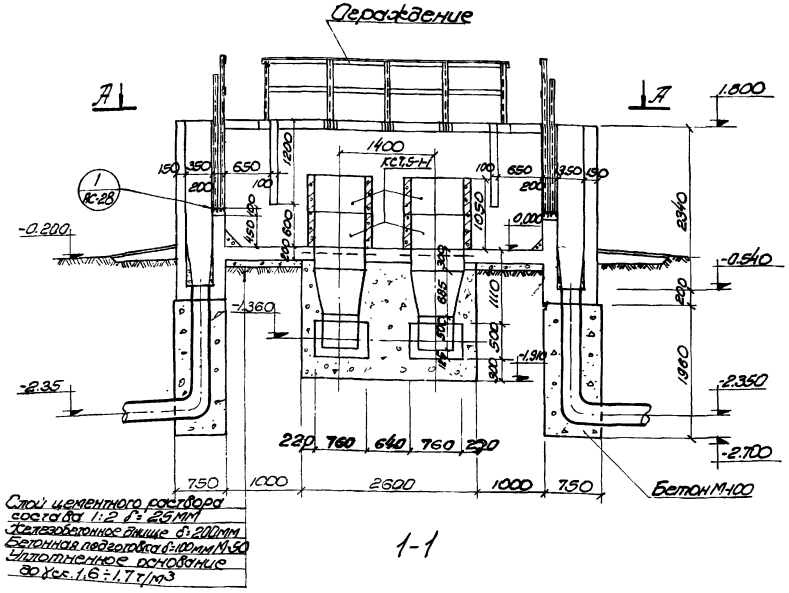

1-1

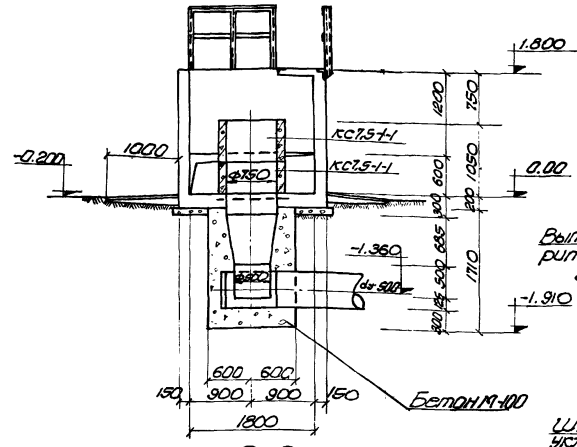

2-2

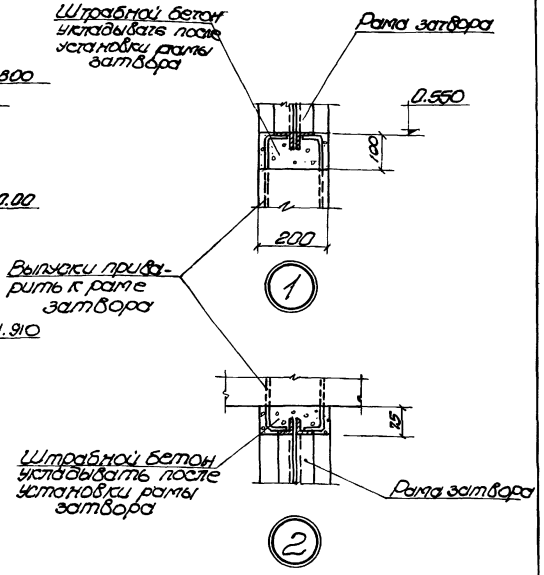

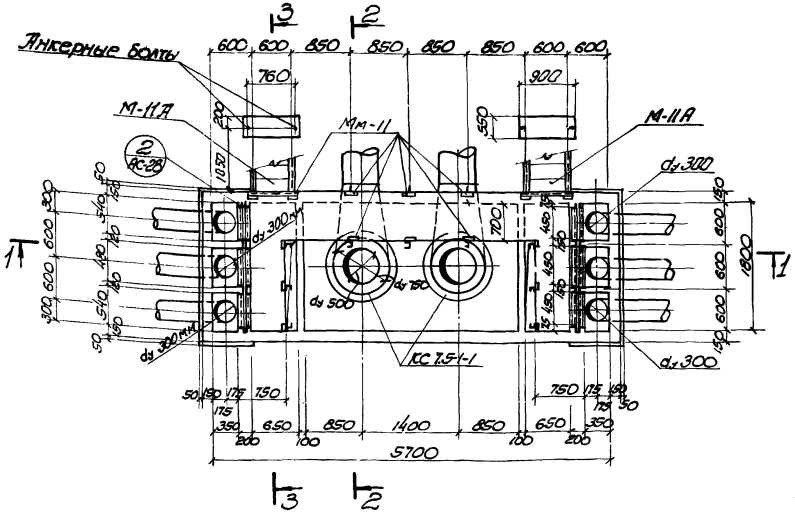

План по А-А

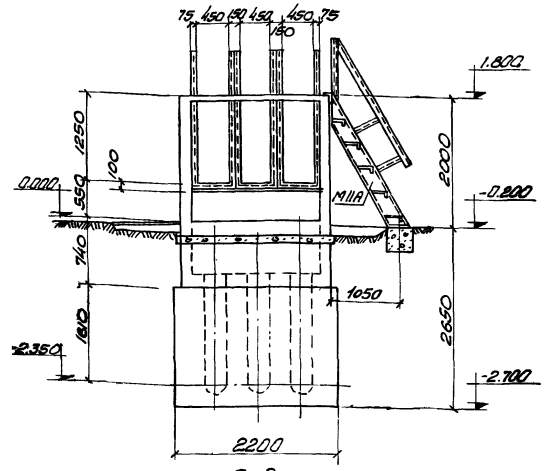

3-3

Спецификация металлических изделий

Наименование	Марка	Количество штук	Применяемые чертежи
Лестница			Альбом VI,
с перилами	М11А	2	лист АС-17
Ограждение	—	10.6 п.м.	Альбом VI, лист АС-17
Закладные			Альбом VI,
марки	Мм-11	16	лист АС-20

Спецификация сборных железобетонных элементов

Марка	Колич. шт.	Масса элем. т	Применяемые чертежи	Лист марки-ровочной схемы
КС 7.5-1-1	4	0.25	Альбом V, АС-15	Альбом IV, лист АС-28

Примечания

1. Настоящий чертеж рассматривать совместно с листами АС-29÷АС32 данного альбома.
2. Все внутренние поверхности стен оштукатурить в 2 слоя общей толщиной 25 мм и зажелезнить.
3. Рамы затвора запроектированы по чертежам механической части.
4. Относительной отметке 0.000 соответствует абсолютная отметка

1975г.	Аэротенки-смесители трехкоридорные с размерами коридора 6×5×42 м из сборного железобетона	Камера распределения илa №2. Опалубочный чертеж	Типовой проект 902-2-268	Альбом IV	Лист АС-28

г. Москва

Инв. № подл. | Подпись и дата | Взам. инв. №

Гипроспецводоканалмонтаж | ГИП Сухонос | Нач. отд. Сухонос | Нач. группы Ст. инженер | Разработал Максимов

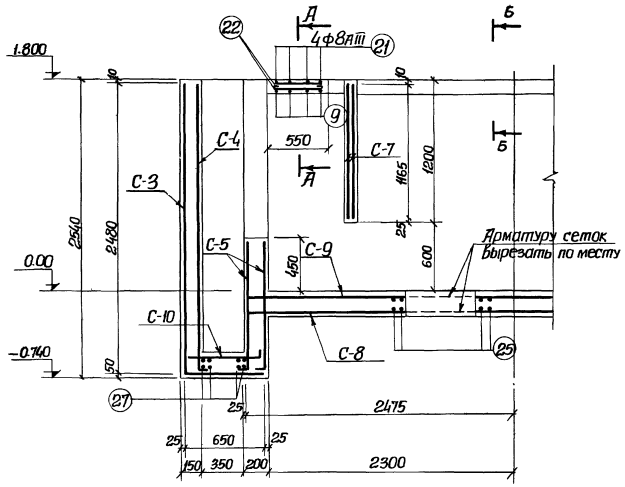

1-1

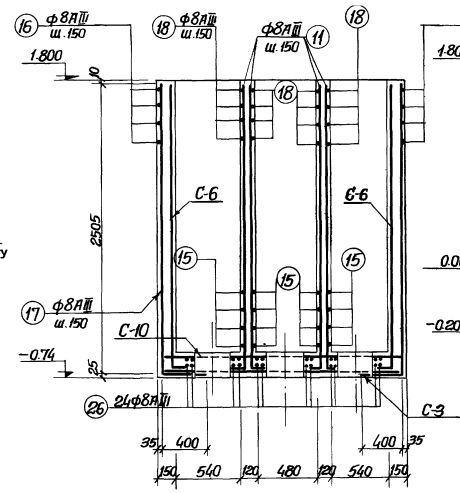

2-2

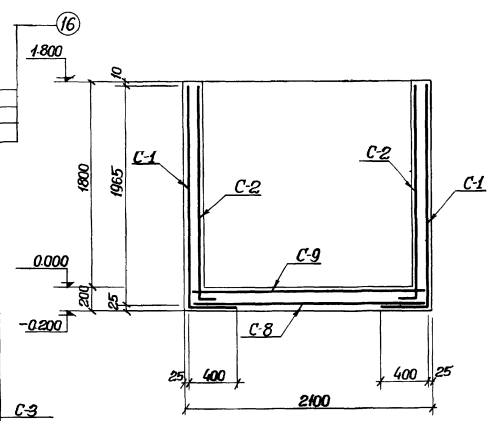

3-3

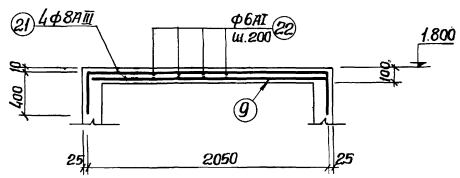

А-А

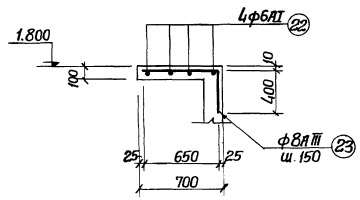

Б-Б

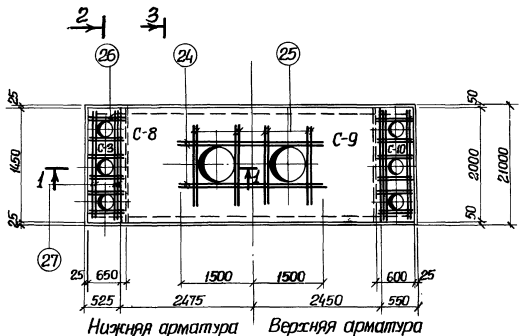

План армирования днища.

Примечания

1. Настоящий чертеж рассматривать совместно с листами АС-28, АС-30, АС-31, АС-32 данного альбома.
2. Защитный слой бетона принят 25 мм.

1975г.	Аэротенки-смесители трехкоридорные с размерами коридора 6х5х42м из сборного железобетона	Камера распределения ила №2. Армирование днища	Типовой проект 902-2-268	Альбом IV	Лист АС-29

Бой проект 2-2-
Рка-лист С-29
Инв. №

Бондарь Макшанов
Проверил Гл. спец. Т.О.
Власенко Ольховский Сизонова
Гл. спецыал. Рук. группы Ст. инженер
Союзводоканалпроект г. Москва

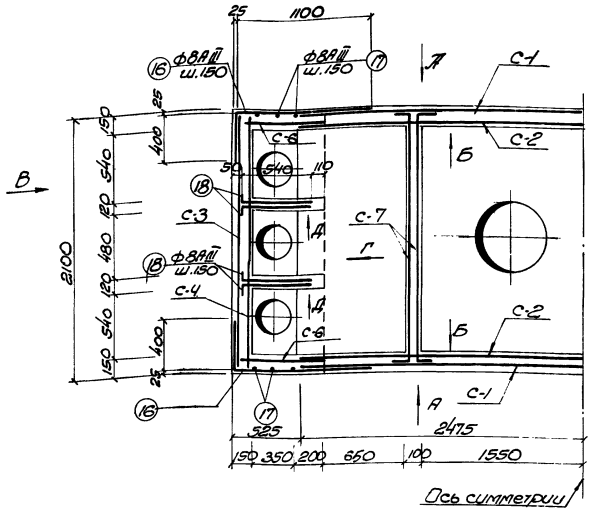

План армирования стен

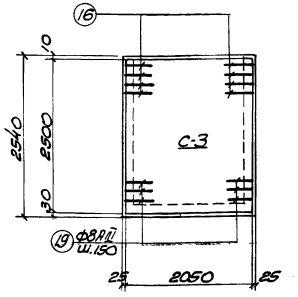

Армирование по стрелке „В"

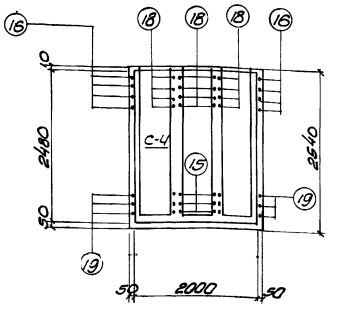

Армирование по стрелке „Г"

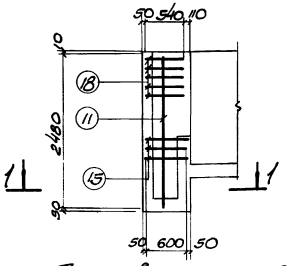

Армирование по стрелке „Д"

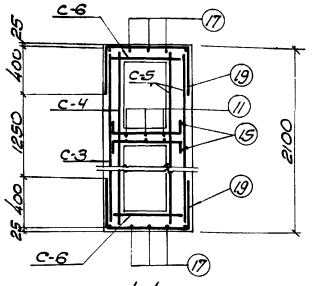

1-1

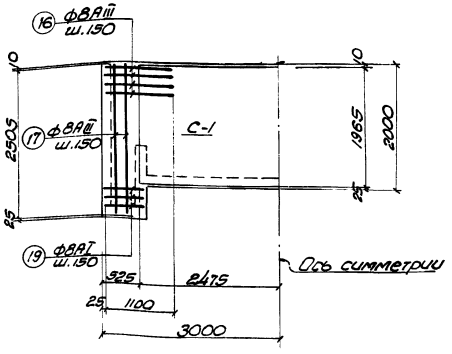

Армирование по стрелке „А"

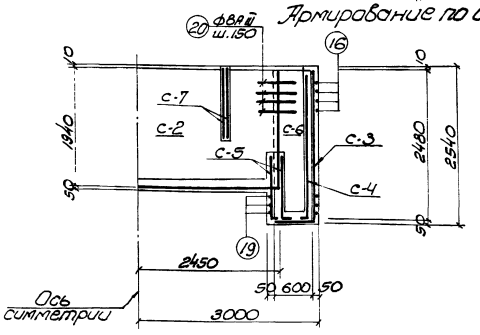

Армирование по стрелке „Б"

Спецификация бетона на один элемент

Марка	Масса элемента т	Марка бетона	Объем бетона м³
Камера №2	—	М-Мрз-В-	9,4

* Принимать по таблице 1 пояснительной записки альбомов I, II, III

Примечания:

1. Настоящий чертеж рассматривать совместно с листами АС-28, АС-29, АС-31, АС-32.
2. Защитный слой бетона принят 25 мм.

1975г.	Аэротенки-смесители трехкоридорные с размерами коридора 6×5×42 м из сборного железобетона	Камера распределения или № 2. Армирование стен	Типовой проект 902-2-268	Альбом IV	Лист АС-30

Ст. инженер Шубина | Сазонова | Гл. спец. т.о. | Макаренков

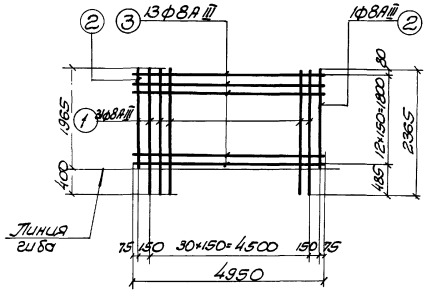

С-1
/шт.2/

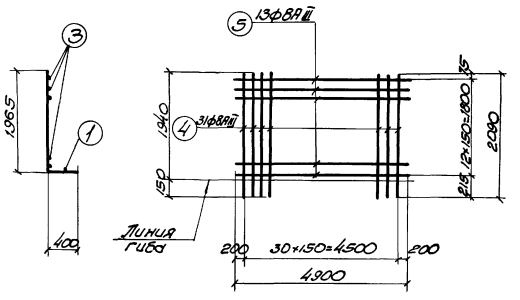

С-2
/шт.2/

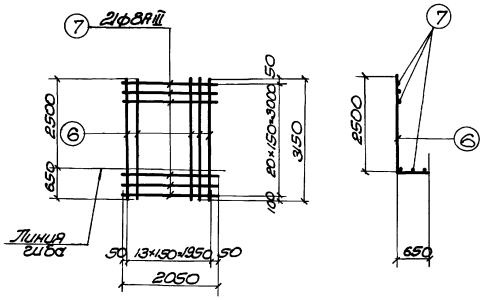

С-3
/шт.2/

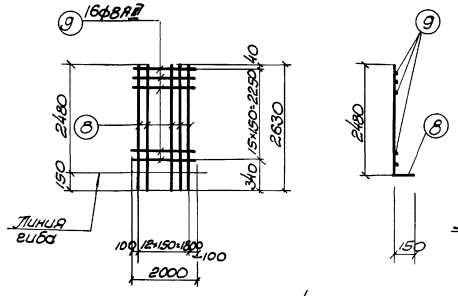

С-4
/шт.2/

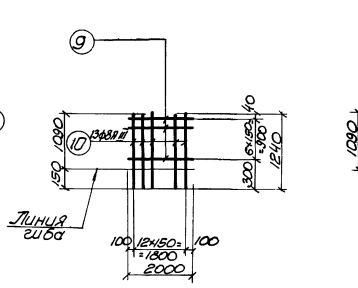

С-5
/шт.4/

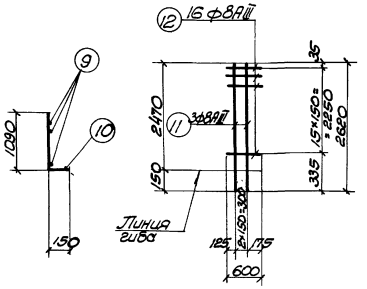

С-6
/шт.4/

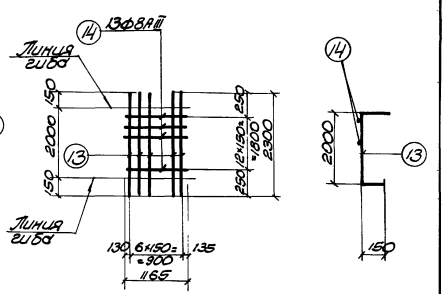

С-7
/шт.4/

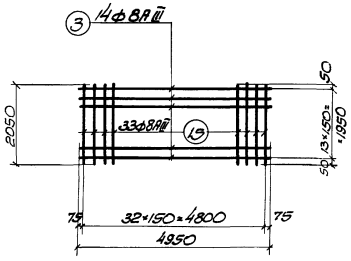

С-8
/шт.1/

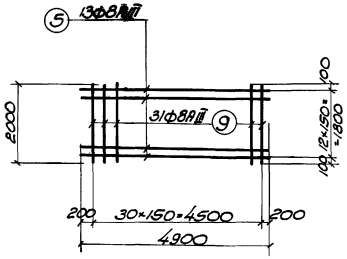

С-9
/шт.1/

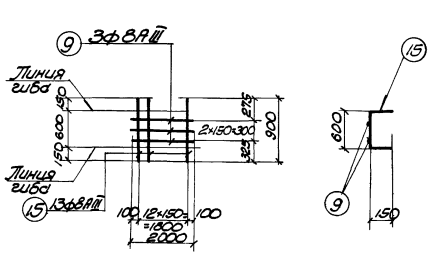

С-10
/шт.2/

Примечания:

1. Настоящий чертеж рассматривать совместно с листами АС-29, 30, 32.
2. Арматурные каркасы и сетки изготовлять при помощи точечной сварки в соответствии с ГОСТом 10922-75 и СНиП III-В.1-70, СН 390-69, СН 393-69.

1975г.	Аэротенки-смесители трехкоридорные с размерами коридора 6×5×4,5м из сборного железобетона	Камера распределения ила №2 Сетки С-1÷С-10	Типовой проект 902-2-268	Альбом V	Лист АС-31

Спецификация стали на одно изделие

Марка	NN поз.	Эскиз или сечение	Ф мм	Длина мм	К-во шт	Общая длина м	Масса кг
1	2	3	4	5	6	7	8
С-1	1	1965 400	ВАIII	2365	31	73.5	29.0
	2	1965	ВАIII	1965	2	3.9	1.6
	3	4950	ВАIII	4950	13	64.5	25.5
					Итого:		56.1
С-2	4	1940 150	ВАIII	2090	31	64.8	26.1
	5	4900	ВАIII	4900	13	63.7	25.1
					Итого:		51.2
С-3	6	2500 650	ВАIII	3150	14	44.2	17.5
	7	2050	ВАIII	2050	21	43.0	17.2
					Итого:		34.7
С-4	8	2250 150	ВАIII	2400	13	31.2	12.3
	9	2000	ВАIII	2000	16	32.0	12.7
					Итого:		25.0
С-5	10	1090 150	ВАIII	1240	13	16.2	6.4
	9	2000	ВАIII	2000	7	14.0	5.6
					Итого:		12.0
С-6	11	2470 150	ВА-III	2620	3	7.9	3.2
	12	600	ВАIII	600	16	9.6	3.8
					Итого:		7.0
С-7	13	150 2000 150	ВАIII	2300	7	16.1	6.4
	14	1165	ВАIII	1165	13	15.2	6.0
					Итого:		12.4
С-8	3	4950	ВАIII	4950	14	69.3	27.4
	7	2050	ВАIII	2050	33	67.6	27.0
					Итого:		54.4
С-9	5	4900	ВАIII	4900	13	63.7	25.1
	9	2000	ВАIII	2000	31	62.0	24.8
					Итого:		49.9
С-10	15	150 600 150	ВАIII	900	13	11.7	4.7
	9	2000	ВАIII	2000	3	6.0	2.4
					Итого:		7.1

1	2	3	4	5	6	7	8
Отдельные стержни	9	2000	ВАIII	2000	12	24.0	9.5
	11	2470 150	ВАIII	2620	24	63.0	34.9
	15	150 600 150	ВАIII	900	56	50.4	19.8
	16	400 1100	ВАIII	1500	60	90.0	36.0
	17	2505 400	ВАIII	2905	16	46.5	18.4
	18	540 150	ВАIII	690	72	49.7	19.6
	19	400 650 400	ВАIII	1450	12	17.4	6.9
	20	800	ВАIII	800	52	41.6	16.5
	21	400 2050 400	ВАIII	2850	8	22.8	9.0
	22	п.м.	ВАI	—	—	32.0	7.2
	23	650 400	ВАIII	1050	25	26.3	10.4
	24	3300	ВАIII	3300	8	26.4	10.5
	25	1600	ВАIII	1600	16	25.6	10.1
	26	150 650 150	ВАIII	950	48	46.5	18.4
	27	2000	ВАIII	2000	16	32.0	12.8

Выборка стали на один железобетонный элемент кг

Марка элемента	Арматурная сталь ГОСТ 5781-61*									Закладные изделия							Всего стали
	Класс АI				Класс АIII					Профильная сталь			Арм. сталь ГОСТ 5781-61*			Итого	
	Ф мм			Итого	Ф мм			Итого	Итого				Класс АI	АIII			
	6	8	10		6	8	10			∠100×8	δ=4	δ=10	Ф мм				
													6	8	10		
Камера распределения ила	7.2			7.2	–	811.0	–	811.0	818.2								

Сводная спецификация арматурных изделий

Марка	К-во шт	Масса элем-та кг	Стандарт или лист проекта	Лист маркировочной схемы
1	2	3	4	5
С-1	2	56.1	Типовой проект Альбом IV лист АС-31,32	Альбом IV, листы АС-29, АС-30
С-2	2	51.2		
С-3	2	34.7		
С-4	2	25.0		
С-5	4	12.0		
С-6	4	7.0		
С-7	4	12.4		
С-8	1	54.4		
С-9	1	49.9		
С-10	2	7.1		

1		2	3	4	5
Отдельные стержни	9	12	9.5	Типовой проект, Альбом IV, лист АС-31, АС-32	Альбом IV, листы АС-29, АС-30
	11	24	34.9		
	15	56	19.8		
	16	56	36.0		
	17	16	18.4		
	18	72	19.6		
	19	12	6.9		
	20	52	16.5		
	21	8	9.0		
	22	—	7.2		
	23	25	10.4		
	24	8	10.5		
	25	16	10.1		
	26	48	18.4		
	27	32	12.8		

Примечания

1. Настоящий чертеж рассматривать совместно с листами АС-29, 30, 31

Рук. группы Ст. инженер — Лазаревский, Сизонова

г. Москва

1975 г.	Аэротенки-смесители трехкоридорные с размерами коридора 6×5×42м из сборного железобетона	Камера распределения ила №2. Спецификация арматуры	Типовой проект 902-2-268	Альбом IV	Лист АС-32

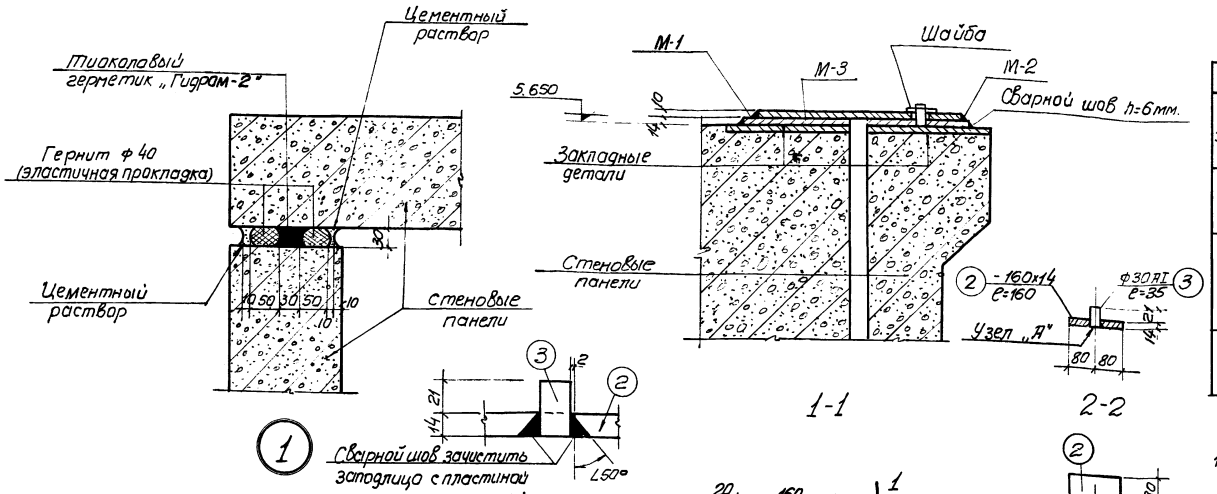

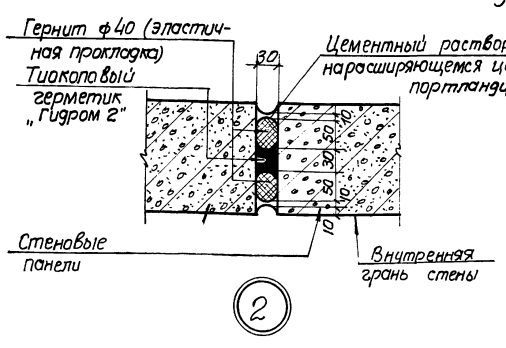

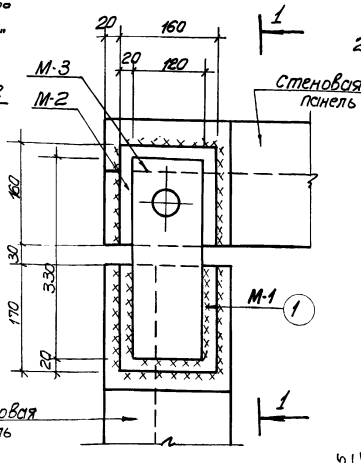

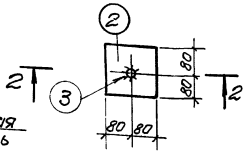

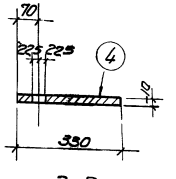

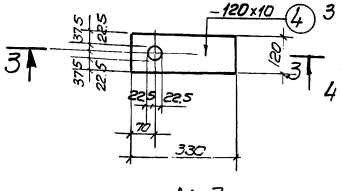

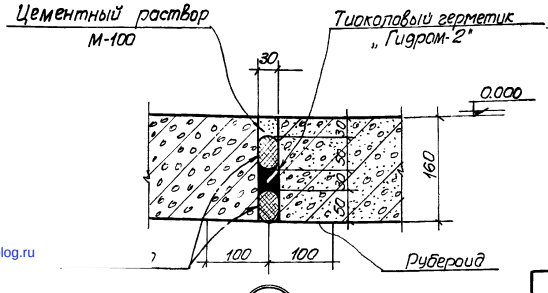

Спецификация металла

Марка элемента	Поз	Профиль	Длина мм	К-во шт	Вес в кг: одной штуки	Вес в кг: всех штук	Марки	Примечания
М-1	1	— 160х10	170	1	2.1	2.1	2.1	
М-2	2	— 160х14	160	1	2.8	2.8	3.0	
	3	ф30 AI	35	1	0.2	0.2		
М-3	4	— 120х10	330	1	3.1	3.1	3.1	

Примечания:

1. Гибкие сопряжения стеновых панелей выполняются с применением тиоколового герметика „Гидром-2", который в жидком виде заливается сверху в вертикальный канал стыка и через сутки превращается в эластичную резинообразную шпонку, прочно соединенную с прилегающими поверхностями бетона. Канал стыка образуется двумя шнурами гернита, помещенными в зазор между панелями. Шнуры гернита, играющие роль упругой прокладки для тиоколового герметика, закрепляются в зазоре стыка цементным раствором низкой марки.
2. Деформационные швы в днище приняты аналогичной конструкции. Жидкий тиоколовый герметик заливается в подготовленный открытый горизонтальный канал на шнур гернита, после чего в него вводится сверху второй шнур гернита, для предохранения которого от механических повреждений укладывается слой цементного раствора низкой марки
3. Тиоколовый герметик „Гидром-2" изготавливается заводом им. С.М. Кирова, г. Пермь и заводом РТИ, г. Казань.
4. Узел „3" относится только к четырехсекционному аэротенку.

1975г	Аэротенки-смесители трехкоридорные с размерами коридора 6х5х42м. из сборного железобетона.	Вариант с полносборными стенами и гибкими сопряжениями стеновых панелей в углах. Узлы 1÷4	Типовой проект 902-2-268	Альбом IV	Лист АС-33

gost.e-ecolog.ru