ТИПОВОЙ ПРОЕКТ
902-2-209

КАНАЛИЗАЦИОННЫЕ ОЧИСТНЫЕ СООРУЖЕНИЯ МАЛОЙ ПРОИЗВОДИТЕЛЬНОСТИ

0,5 ÷ 25,0

м³ в сутки

СОСТАВ ПРОЕКТА :

Альбом I — Канализационные очистные сооружения производительностью 0,5 ÷ 12,0 м³ в сутки

- Часть 1 — Пояснительная записка и схемы компоновок сооружений
- Часть 2 — Септики круглые из сборного железобетона
- Часть 3 — Септики прямоугольные из кирпича
- Часть 4 — Септики прямоугольные из бетона
- Часть 5 — Сооружения подземной фильтрации
- Часть 6 — Фильтрующие колодцы

Альбом II — Септики с хлораторной производительностью 18.0 и 25.0 м³ в сутки. Технологическая и строительная части

Альбом III — Сметы. Септики круглые из сборного железобетона и поля подземной фильтрации. Строительные объемы

Альбом IV — Сметы. Септики с хлораторной производительностью 18.0 и 25.0 м³ в сутки

Альбом V — Заказные спецификации

12762-03

ЦЕНА 0-51

РАЗРАБОТАН
ГЛАВНЫМ УПРАВЛЕНИЕМ ИНЖЕНЕРНОГО ОБОРУДОВАНИЯ ГОРОДОВ, ЖИЛЫХ И ОБЩЕСТВЕННЫХ ЗДАНИЙ

АЛЬБОМ I
Часть 3
СЕПТИКИ ПРЯМОУГОЛЬНЫЕ ИЗ КИРПИЧА

УТВЕРЖДЕН И ВВЕДЕН В ДЕЙСТВИЕ
ГОСГРАЖДАНСТРОЕМ
ПРИКАЗ № 132 от 19 июня

gost.e-ecolog.ru

ЦЕНТРАЛЬНЫЙ ИНСТИТУТ ТИПОВОГО ПРОЕКТИРОВАНИЯ
ГОССТРОЯ СССР

Москва, А-445, Смольная ул., 22

Сдано в печать 1975 года

Заказ № Тираж экз

Содержание альбома

№№ п/п	Наименование	№№ страниц альбома	№№ листов чертежа
1	Титульный лист		
2	Содержание альбома	1	
	Технологическая часть		
1.	Септики прямоугольные из		
	кирпича. Технологические		
	схемы.	2	КГ-1
2	Септики. Детали	3	КГ-2
3	Дозирующая камера.		
	план. Разрез.	4	КГ-3
4	Дозирующая камера.		
	Детали	5	КГ-4
5	Септики СПК-1, СПК-2 прямо-		
	угольные из кирпича 0,5 и		
	1,0 м³ в сутки	6	АС-1
6	Септик СПК-3 прямоугольный		
	из кирпича - 2,0 м³ в сутки	7	АС-2
7	Септики СПК-4, СПК-5 прямо-		
	угольные, из кирпича - 4,0 м³		
	в сутки	8	АС-3
8	Септики СПК-6, СПК-7, пря-		
	моугольные из кирпича -		
	8,0 м³ в сутки	9	АС-4

№№ п/п	Наименование	№№ страниц альбома	№№ листов чертежа
9	Септик СПК-8, прямоугольный		
	из кирпича - 12,0 м³ в сутки	10	АС-5
10	Септики СПК-3 ÷ СПК-8		
	прямоугольные из кирпича.		
	планы покрытия.	11	АС-6
11	колодцы распределительные		
	КРКК-1 ÷ КРКК-4. круглые.		
	Кирпичные.	12	АС-7
12.	колодцы распределительные		
	КРКК-5, КРКК-6. круглые		
	кирпичные.	13	АС-8
13.	Распределительные лотки		
	из кирпича и из бетона.		
	Плита П-1 перекрытия		
	лотков. Спецификация.	14	АС-9
14.	Горловина. Деревянная крышка.		
	Детали заделки труб.	15	АС-10

г. Москва

Схема 1

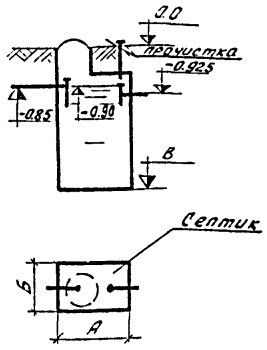

Схема 2

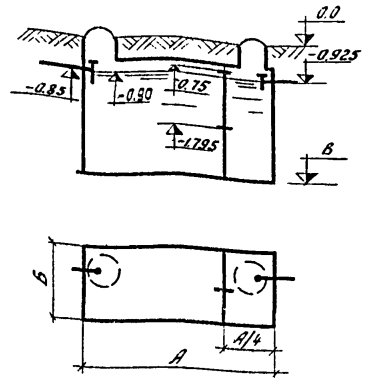

Схема 3

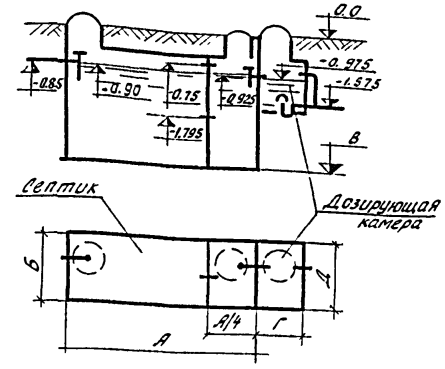

Схема 4

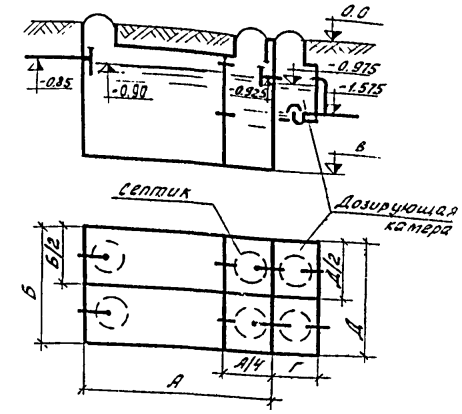

Схема 5

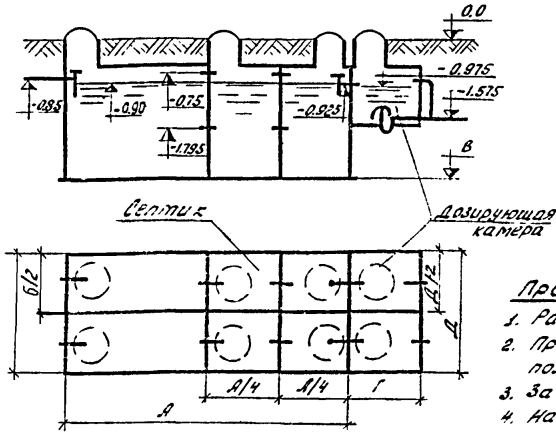

Таблица размеров

Производительность м³/сут.	Количество обслуж. населен. человек	Требуемая емкость, м³	Полезная емкость, м³	Время пребывания, сутки	Н.Н. схемы	Количество		Размеры септиков и отметки м			Размеры дозатора м					
						камер	отдел.	А	Б	В	песок		супесь			
											Г	Д	Г	Д		
0,5	5	1,5	1,5	3,0	1	1	1	1,0	1,0	-2,40						
1,0	10	3,0	3,0	3,0	1	1	1	1,5	1,0	-2,90	—	—	—	—		
2,0	20	6,0	6,0	3,0	2	2	2	4,0	1,0	-2,40	—	—	—	—		
4,0	40	12,0	12,0	3,0	3	2	2	4,0	1,5	-2,90	1,0	1,5	1,5	1,5		
8,0	80	20,0	20,0	2,5	4	2	4	4,0	2,5	-2,90	1,0	2,5	1,5	2,5		
12,0	120	30,0	30,0	2,5	5	3	6	5,0	2,5	-2,90	1,5	2,5	—	—		

Примечания

1. Размеры дозатора приняты в соответствии с емкостью распределительной сети полей подземной фильтрации
2. При среднезимней температуре сточных вод выше +10°С или при норме водоотведения более 150л/сут. чел. полный расчетный объем септика может быть уменьшен на 20%.
3. За отм. 0.0 принята планировочная поверхность земли.
4. На схемах указаны отметки лотков труб.

1972	Канализационные очистные сооружения малой производительности 0,5÷25,0 м³ в сутки	Канализационные очистные сооружения производительностью 0,5-12,0 м³ в сутки Септики прямоугольные из кирпича. Технологические схемы	Типовой проект 902-2-209	Альбом I Часть 3	Лист КГ-1

Разрез по двухкамерному септику

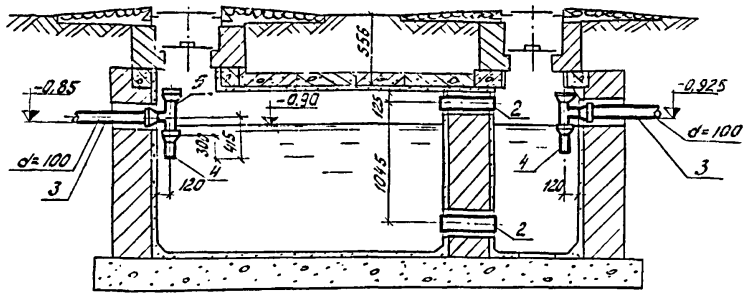

Разрез по однокамерному септику

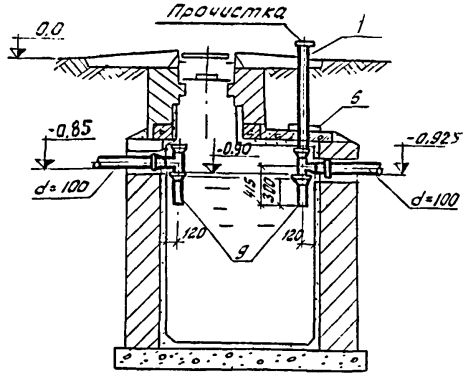

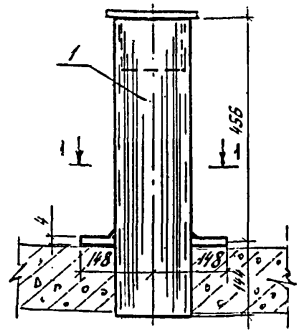

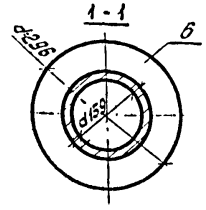

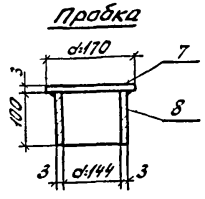

Спецификация

N:N: п/п	Наименование	Материал сортамент	Размер мм	Един. изм.	Количество N:N: техн. схем септиков 1	2,3	4	5	Вес единицы кг	Общий вес NN техн. схем септиков 1	2,3	4	5
1	Труба стальная электросварная	ГОСТ 10704-63	dy 150 ℓ=630	шт.	1	—	—	—	10,8	10,8	—	—	—
2	Труба стальная электросварная	ГОСТ 10704-63	dy 150 ℓ 430	"	—	2	4	8	11,28		22,56	45,12	90,24
3	Труба чугунная канализационная	ГОСТ 69423-69	d 100 ℓ 1000	"	—	—	—	—	13,40	—	—	—	—
4	Труба чугунная канализационная	ГОСТ 69423-69	d 100 ℓ 300	"	2	2	4	4	4,2	8,4	8,4	16,8	16,8
5	Тройник чугунный канализационный прямой	ГОСТ 5942.17-69	100×100	"	2	2	4	4	7,7	15,4	15,4	30,8	30,8
6	Фланцы плоские приварные	Сталь δ=3м 3680-57	296×160	"	1	—	—	—	1,1	1,1	—	—	—
7	Крышка для пробки	—"—	d 170	"	1	—	—	—	0,54	0,54	—	—	—
8	Пробка	—"—	d 144	"	1	—	—	—	0,125	0,125	—	—	—
9	Крючки 32 кт	ТД 3.904-5 вып 2 л.9	dy 100	"	2	2	4	4	0,287	0,574	0,574	—	1,148
10	Люки легкие „Л"	ГОСТ 3634-61	d 700	"	1	3/2	6	8	69,0	69,0	207/138	414,0	552,0

Примечания

1. Все стальные детали следует покрыть каменноугольным лаком (ГОСТ 1709-60) в смеси с алюминиевой пудрой
2. Прочистки устраиваются только в однокамерном септике по схеме 1.
3. За отметку 0,0 принята планировочная поверхность земли.
4. В числителе указано количество и вес люков для септиков с дозатором, в знаменателе - без дозатора.

Инв. № подл. | Подпись и дата | Взам. инв. №

1972	Канализационные очистные сооружения малой производительности 0,5÷0,25 м³ в сутки	Канализационные очистные сооружения производительностью 0,5 ÷ 12,0 м³ в сутки. Септики. Детали	Типовой проект 902-2-209	Альбом I Часть 3	Лист КГ-2

12762-03 4

Дозирующая камера кирпичная и бетонная М 1:25

Разрез II-II

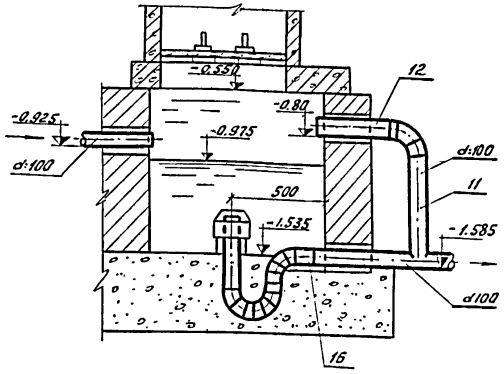

План

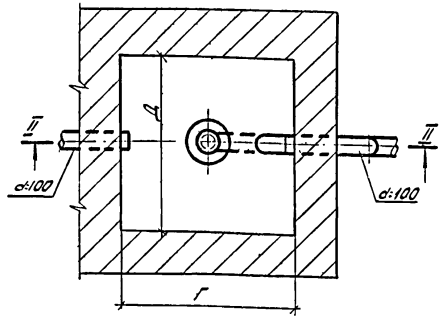

Спецификация на 1 дозирующее устройство

N.N. п/п	Наименование	Материал или сортамент	Размер в мм	Количество
1	Крышка колпака	Сталь δ=3мм ГОСТ 3680-57	d=110	1
2	Усеченный конус колпака	—"—	d=300	1
3	Боковая стенка колпака	—"—	100×785	1
4	Стойка колпака	—"—	ℓ=165	3
5	Пластинка жесткости	—"—	ℓ=20	3
6	Шайба	Сталь δ=1.5 мм ГОСТ 6958-68		6
7	Шпилька ф8	Сталь ГОСТ 9066-69	ℓ=25	3
8	Гайка „барашек" М8	Сталь ГОСТ 3032-68		3
9	Труба стальная водогазопроводная	ГОСТ 3262-62	dy=80 ℓ=200	1
10	——— " ———	—"—	dy=100 ℓ=750	1
11	——— " ———	—"—	dy=100 ℓ=520	1
12	——— " ———	—"—	dy=100 ℓ=450	1
13	Колено сварное	—"—	dy-80	3
14	Колено стальное сварное	—"—	dy100	1
15	Тройник ——— " ———	—"—	100×100	1
16	Переход сварной	—"—	100×80	1

Примечания

1. Установка сифона производится при устройстве плиты днища.
2. За отметку 0.0 принята планировочная поверхность земли и дозирующей камеры.
3. Размеры дозирующих камер см. лист КГ-1

г. Москва | Исполнитель Хомчукова

1972	Канализационные очистные сооружения малой производительности 0.5÷25 м³ в сутки	Канализационные очистные сооружения производительностью 0.5 ÷ 12,0 м³ в сутки. Дозирующая камера. План. Разрез.	Типовой проект 902-2-209	Альбом I Часть 3	Лист КГ-3

Колпак сифона М1:5

Разрез 1-1

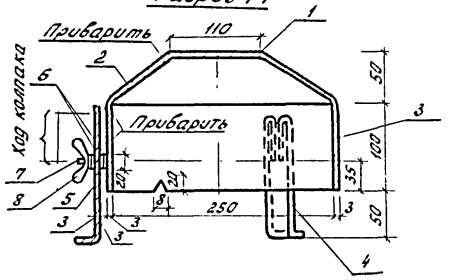

План

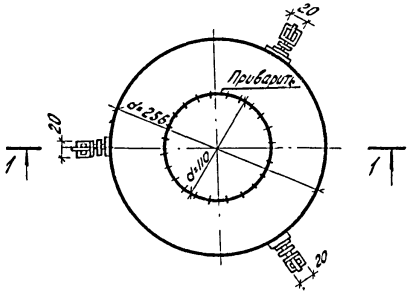

Разделка секций под сварку М1:5

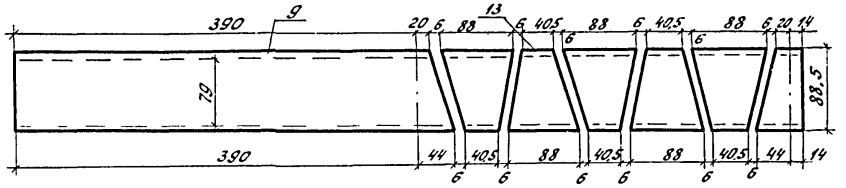

Раскрой боковой стенки колпака М1:5

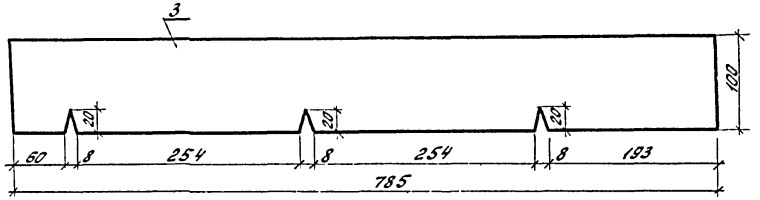

Стойка

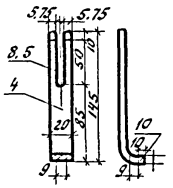

Раскрой усеченного конуса колпака

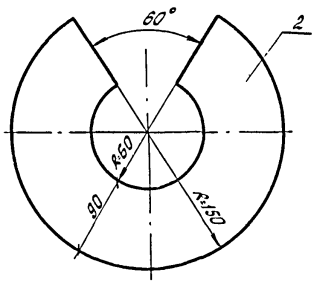

Узел 1 М1:2

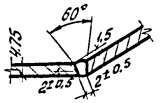

Узел 2 М1:2

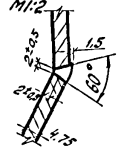

Секция сифона

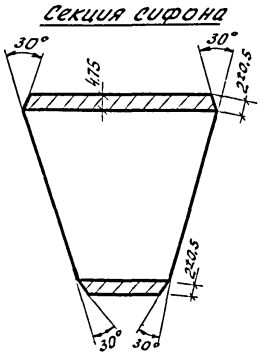

Сварной сифон М1:10

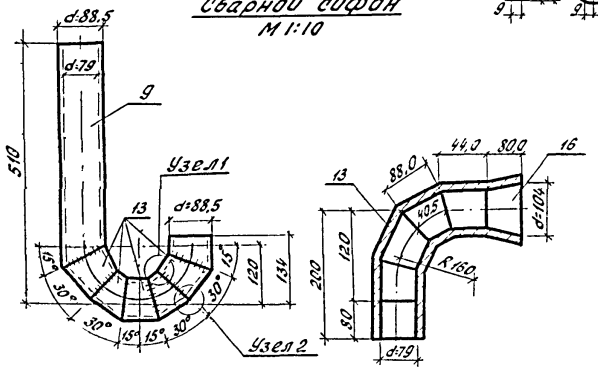

Примечание Все стальные части колпака и сифона следует покрыть каменноугольным лаком (ГОСТ 1709-60) в смеси с алюминиевой пудрой.

1972	Канализационные очистные сооружения малой производительности 0.5÷250 м³ в сутки	Канализационные очистные сооружения производительностью 0,5 ÷ 12,0 м³ в сутки Дозирующая камера. Детали	Типовой проект 902-2-209	Альбом I Часть 3	Лист КГ-4

СПК-1

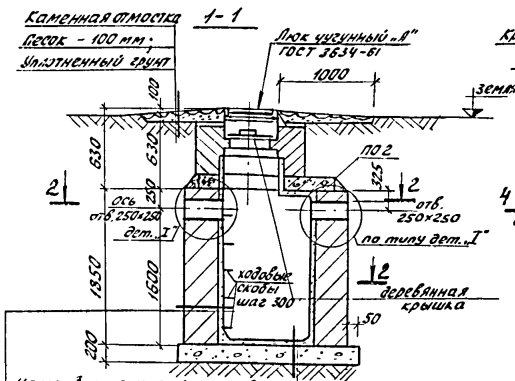

Цементно-песчаный раствор состава 1:3 с добавкой азотнокислого кальция -20 мм;
Кирпич М-100-на цементно-песчаном растворе М-50-380 мм;
Обмазка горячим битумом за 2 раза по огрунтовке из раствора битума в бензине

СПК-2

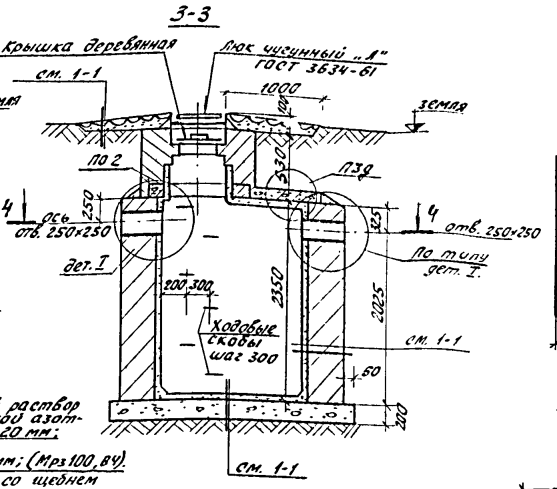

Цементно-песчаный раствор состава 1:3 с добавкой азотнокислого кальция -20 мм;
Бетон М-200-200 мм; (Мрз 100, В4)
Уплотненный грунт со щебнем

План покрытия

СПК-1

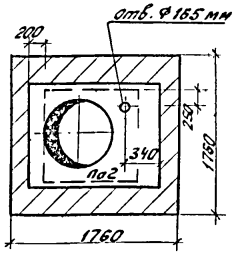

План покрытия

СПК-2

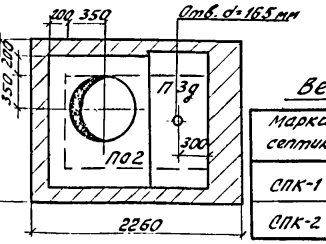

Спецификация

сборных железобетонных элементов

Марка септика	Марка элемента	Количество шт.	Марка бетона	Вес элемента т	ГОСТ, серия
СПК-1	ПО2	1	300	0,4	ИС-01-04 вып.2
	—	—	—	—	
СПК-2	ПО2	1		0,4	ИС-01-04 вып.2
	ПЗд	1	300	0,23	

Ведомость расхода материалов

Марка септика	Марка бетона	Бетон м³	Кирпич М-100 / м³	Скобы S(6) шт / ⌀16 АI / кг
СПК-1	200	0,4	4,2	6,0
СПК-2	-"-	0,5	6,0	7,20

2-2

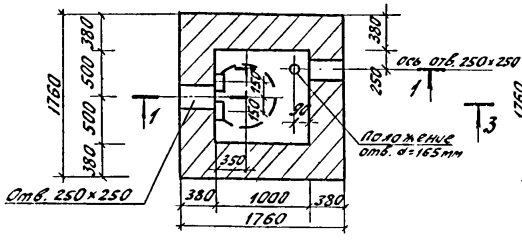

4-4

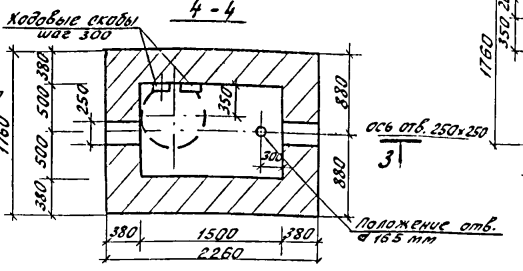

Примечание

1. Септики запроектированы для сухих непросадочных непучинистых грунтов естественной влажности с нормативными характеристиками: $\gamma_0 = 1{,}8$ т/м³, $\varphi^н = 28°$. Грунтовые воды отсутствуют.
2. С внутренней стороны стены и днища септиков оштукатурить водонепроницаемым раствором состава 1:3, В/Ц = 0,5, с добавкой азотнокислого кальция (нитрата кальция).
3. С наружной стороны стены септиков обмазать горячим битумом за 2 раза по огрунтовке из раствора битума в бензине.
4. Кирпичные горловины, крышки деревянные ходовые скобы смотри на листе АС-10.
5. Деталь заделки труб (дет. I) смотри на листе АС-10.
6. Люки чугунные „Л" приняты по ГОСТ 3634-61. Вес одного люка - 69 кг.
7. Кладку стен вести из кирпича М-100 (ГОСТ 530-71) на цементно-песчаном растворе М-50.
8. Отверстия в плитах покрытия выполняются согласно указаниям пояснительной записки.
9. Поверхность плит покрытия, соприкасающуюся с грунтом, обмазать горячим битумом за 2 раза по огрунтовке.

1972	Канализационные очистные сооружения малой производительности 0,5÷25,0 м³ в сутки	Канализационные очистные сооружения производительностью 0,5÷12,0 м³ в сутки. Септики СПК-1, СПК-2 прямоугольные из кирпича - 0,5 и 1,0 м³ в сутки	Типовой проект 902-2-209	Альбом I Часть 3	Лист АС-1

Инв. № подл. | Подпись и дата | Взам. инв. №
Оборудования г. Москва
Рук. сектора Данилевский
Ст. инж. Газанов
Гл. инж. пр. Тихонин
Разраб. Шагал Л.Г. Минск

1-1

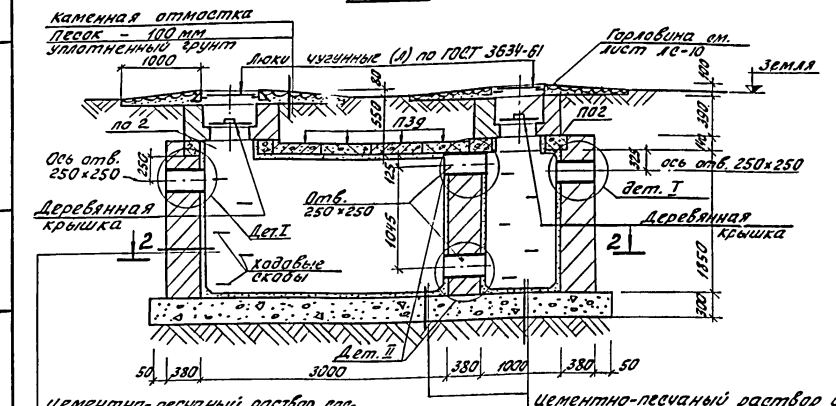

Цементно-песчаный раствор состава 1:3, В/Ц=0,5 с добавкой азотнокислого кальция - 20 мм;
Кирпич М-100 на растворе М-50;
Обмазка битумом за 2 раза по огрунтовке из раствора битума в бензине.

Цементно-песчаный раствор состава 1:3, В/Ц=0,5, с добавкой азотнокислого кальция - 20 мм;
Бетон М-200 - 300 мм;
Уплотнённый грунт со щебнем.

3-3

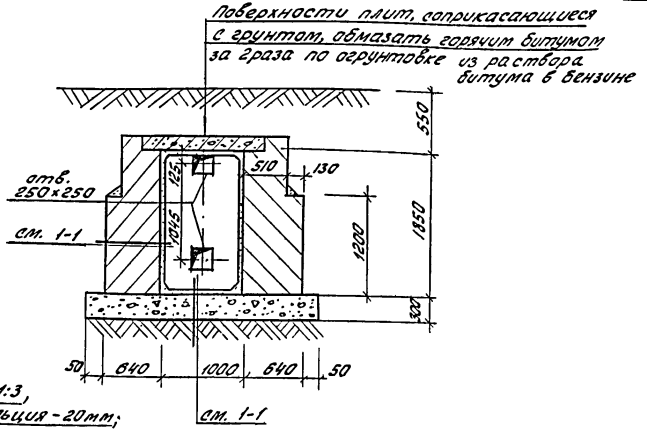

2-2 план

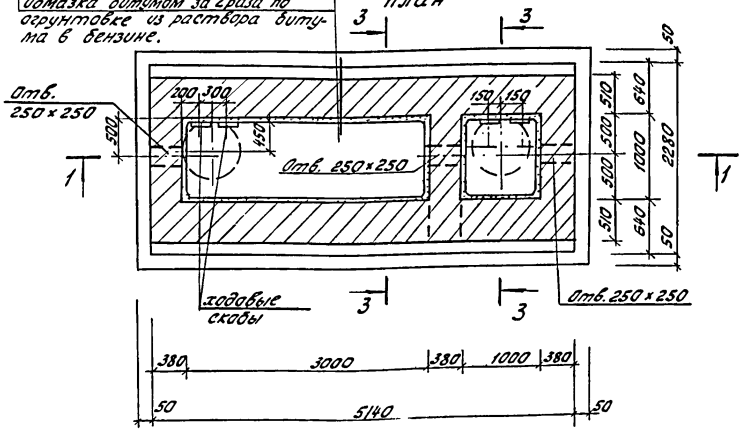

Примечания:

1. Конструкции горловин, деревянных крышек и ходовых скоб смотри на листе АС-10.
2. Люки чугунные легкие по ГОСТ 3634-61. Вес люка 69 кг, 2 штуки на септик.
3. Деталь заделки труб дана на листе АС-10 (дет. I, II).
4. План раскладки плит покрытия смотри лист АС-6.
5. Общие примечания см. лист АС-1, пункты 1, 2, 3, 8.

Спецификация сборных железобетонных элементов

Марка септика	Марка элемента	К-во шт.	Марка бетона	Вес эл-та	ГОСТ серия
СПК-3	П3д	4	Мр3 100, В 4, 300	0,23	ИС-01-04 выпуск 2
	П02	2		0,40	

Ведомость расхода материалов

Марка септика	Бетон М-200 Мр3 100, В 4	Кирпич М-100	Скобы ходов. шт. 10
	$м^3$	$м^3$	Арм. Ф16 АI кг
СПК-3	4,0	15,37	12,0

1972	Канализационные очистные сооружения малой производительности 0,5÷25,0 $м^3$ в сутки.	Канализационные очистные сооружения производительностью 0,5 ÷ 12,0 $м^3$ в сутки. Септик СПК-3 прямоугольный из кирпича - 2,0 $м^3$ в сутки	Типовой проект 902-2-209	Альбом I Часть 3	Лист АС-2

ЦНИИЭП инженерного оборудования г. Москва

Гл. спец. отд.	Красин	Отдел кг.	Мисюк
Рук. сект.	Данилевский	Гл. инж. пр.	Тихонин
Ст. инж.	Жемжур		

12762-03 0

СПК-4 (СПК-5)

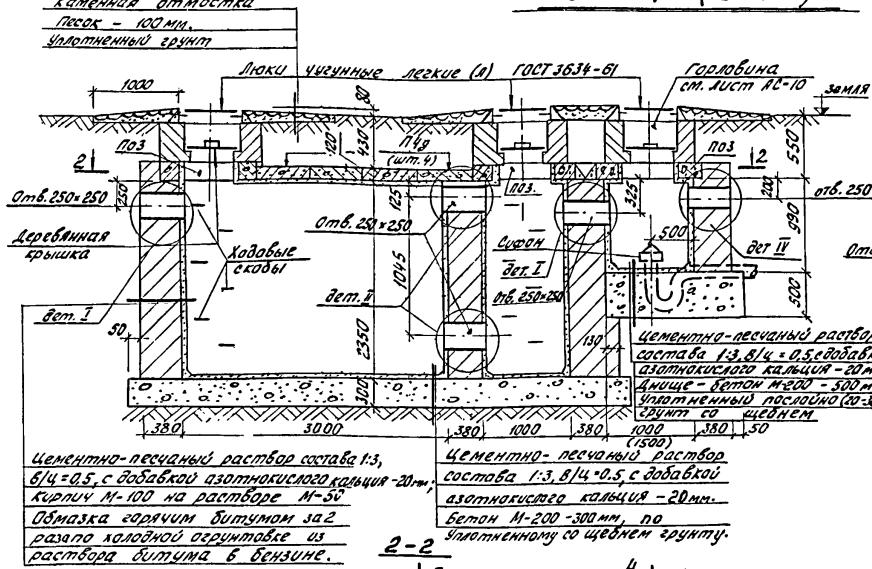

Примечания:

1. Септики марок СПК-4, СПК-5 отличаются между собой только размерами дозирующей камеры.
2. Конструкции горловин, деревянных крышек и ходовых скоб смотри на листе АС-10.
3. Заделку труб. см. на листе АС-10 (дет. I, II, IV).
4. Люки чугунные легкие по ГОСТ 3634-61, по 3 штуки на септик. Вес люка 69,0 кг.
5. План раскладки плит покрытия см. лист АС-6.
6. Общие примечания смотри лист АС-1, пункты 1,2,3,8.

Спецификация

сборных железобетонных элементов.

Марка септика	Марка элемента	Количество шт	Марка бетона	Вес элемента т	ГОСТ серия
СПК-4	П4g	4	300	0,33	Серия ИС-01-04 вып.2
	П03	3		0,63	
СПК-5	П4g	5	МРЗ 100 В4	0,33	
	П03	3		0,63	

Ведомость расхода материалов

Марка септика	Бетон М200 $м^3$	Кирпич М100 $м^3$	Скобы (шт. 16) арм Ф 15 А I кг
СПК-4	8,25	23,10	19,20
СПК-5	8,70	24,80	19,20

1972	Канализационные очистные сооружения малой производительности 0,5÷25,0 $м^3$ в сутки.	Канализационные очистные сооружения производительностью 0,5÷12,0 $м^3$ в сутки. Септики СПК-4, СПК-5 прямоугольные из кирпича - 4,0 $м^3$ в сутки.	Типовой проект 902-2-209	Альбом I Часть 3	Лист АС-3

12762-03 9

Коп. Яровая

Инженерного оборудования г. Москва

Гип. Сухинин Ст. инж. Жмжур Жилкур

СПК-6 (СПК-7)

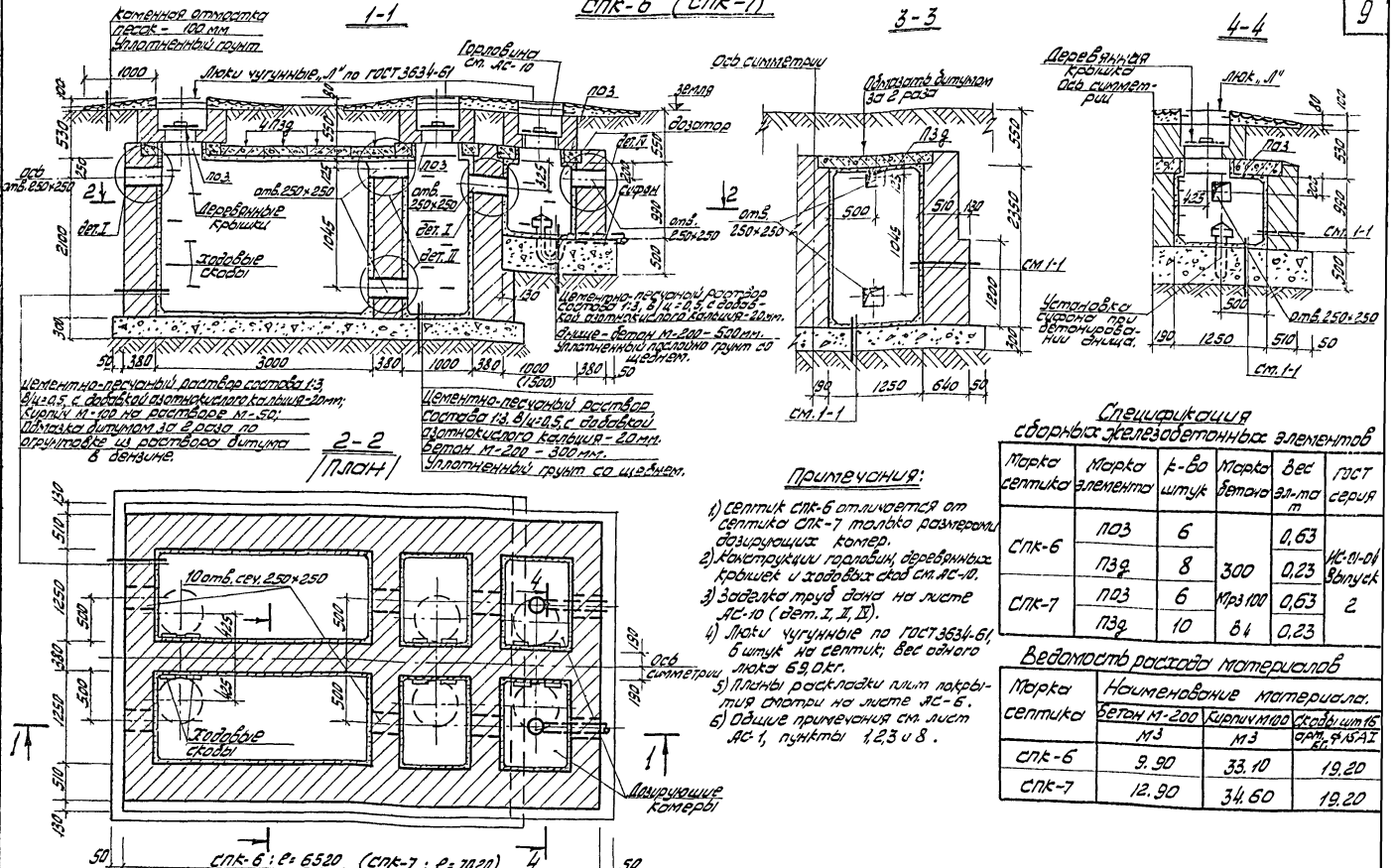

Примечания:

1) Септик СПК-6 отличается от септика СПК-7 только размерами дозирующих камер.
2) Конструкции горловин, деревянных крышек и ходовых скоб см. АС-10.
3) Заделка труб дна на листе АС-10 (дет. I, II, IV).
4) Люки чугунные по ГОСТ 3634-61, 6 штук на септик; вес одного люка 69,0 кг.
5) Планы раскладки плит покрытия смотри на листе АС-6.
6) Общие примечания см. лист АС-1, пункты 1, 2, 3 и 8.

Спецификация сборных железобетонных элементов

Марка септика	Марка элемента	К-во штук	Марка бетона	Вес эл-та т	ГОСТ серия
СПК-6	ПОЗ	6	300	0,63	ИС-01-04 Выпуск 2
	ПЗ2	8		0,23	
СПК-7	ПОЗ	6	Мрз 100	0,63	
	ПЗ2	10		0,23	

Ведомость расхода материалов

Марка септика	Наименование материала.		
	Бетон М-200 м³	Кирпич М100 м³	Скобы шт 16 кг. ст. 3 ГОСТ 5781-61
СПК-6	9,90	33,10	19,20
СПК-7	12,90	34,60	19,20

1972	Канализационные очистные сооружения малой производительности 0,5÷25,0 м³ в сутки.	Канализационные очистные сооружения производительностью 0,5 ÷ 12,0 м³ в сутки. Септики СПК-6, СПК-7 прямоугольные из кирпича - 8,0 м³ в сутки.	Типовой проект 902-2-209	Альбом I Часть 3	Лист АС-4

Инв. № подл. | Подпись и дата | Взам. инв. №

Гл. инж. Мисюк | Гл. инж. пр. Тихонин | Отдел КГ

Ст. инженер Жемжур | Жемжур

Зав. сект. Данилевский | Данилевский

Инв. № 0.6 Оргстройсервис г. Москва

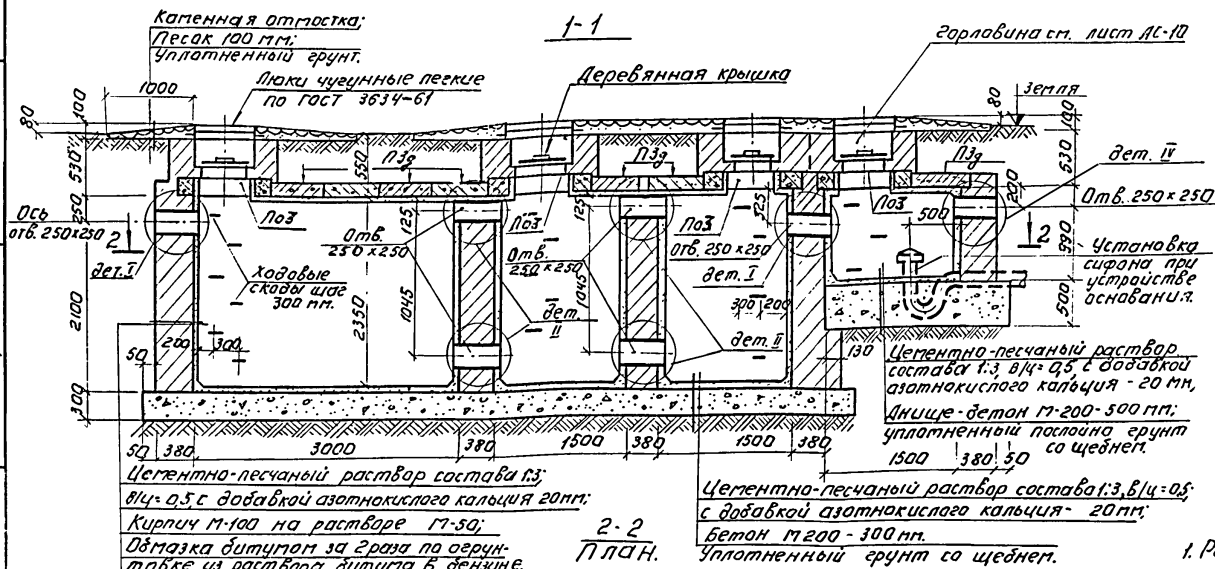

Спецификация железобетонных элементов.

Марка септика	Марка элемента	К-во штук	Марка бетона	Вес эл-та т	ГОСТ серия
СПК-8	ПО3	8	300 Мрз 100	0,63	ИС-01-04 Вып. 2
	ПЗд	14	В4	0,23	

Ведомость расхода материалов.

Марка септика	Наименование материалов. Бетон М-200; Мрз 100 В4	Кирпич М-100	Скобы шт. 24 Ф16 А-I
	м³	м³	кг.
СПК-8	13,60	47,0	28,80

Примечания:

1. Разрезы 3-3 и 4-4 смотри на листе АС-4 (септики марок СПК-6, СПК-7).
2. Конструкции горловин, деревянных крышек и ходовых скоб см. лист АС-10.
3. Люки чугунные легкие по ГОСТ 3634-61, вес одного люка 69,0кг, всего 8 люков на септик.
4. Детали заделки труб смотри на листе АС-10 (дет. I; II и IV).
5. План раскладки плит покрытия смотри на листе АС-6.
6. Общие примечания смотри лист АС-1, пункты 1, 2, 3 и 8.
7. Поверхности плит покрытия, соприкасающиеся с грунтом, обмазать горячим битумом за 2 раза по огрунтовке из раствора битума в бензине.

Раскладка плит покрытия септика СПК-4

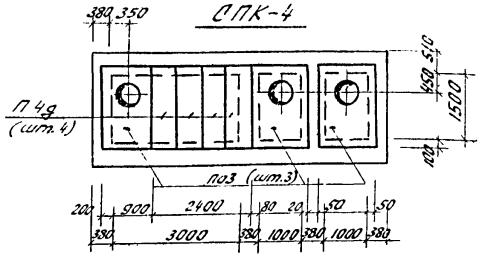

Раскладка плит покрытия септика СПК-5

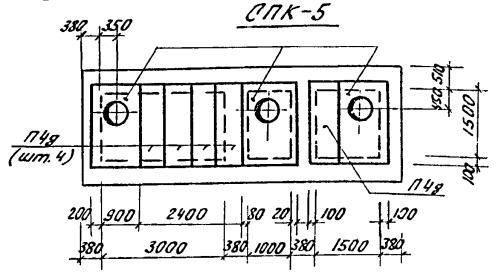

Раскладка плит покрытия септика СПК-3

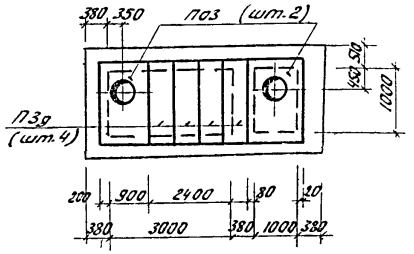

Раскладка плит покрытия септика СПК-8

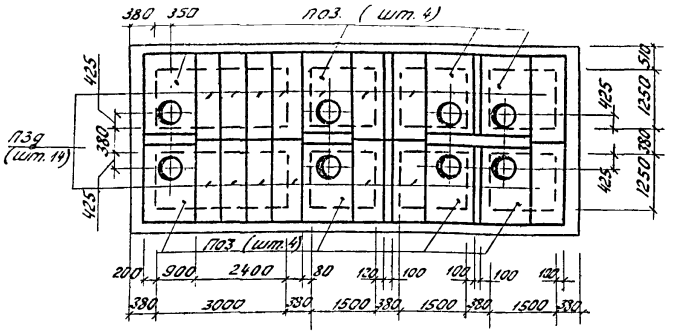

Раскладка плит покрытия септиков

СПК-6

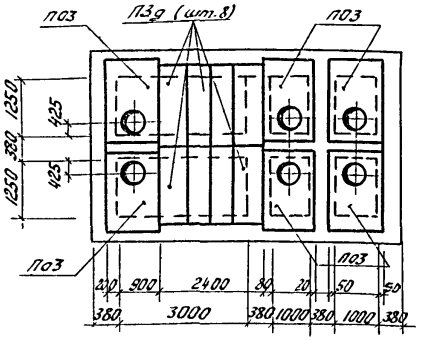

СПК-7

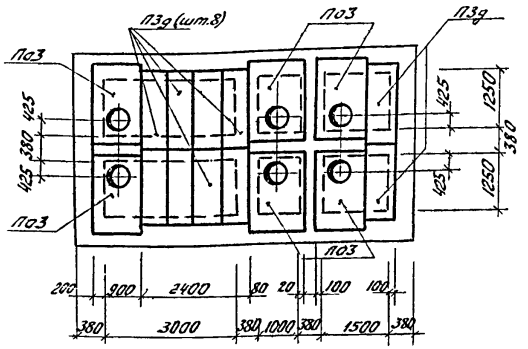

Примечания:

1. Плиты покрытия устанавливать на свежеуложенный слой цементно-песчаного раствора марки 100 с заделкой швов между плитами этим же раствором.
2. Спецификацию плит см. листы АС-2, 3, 4, 5.
3. Данный лист см. совместно с листами АС-2, 3, 4, 5.

КРКК-1 (КРКК-3)

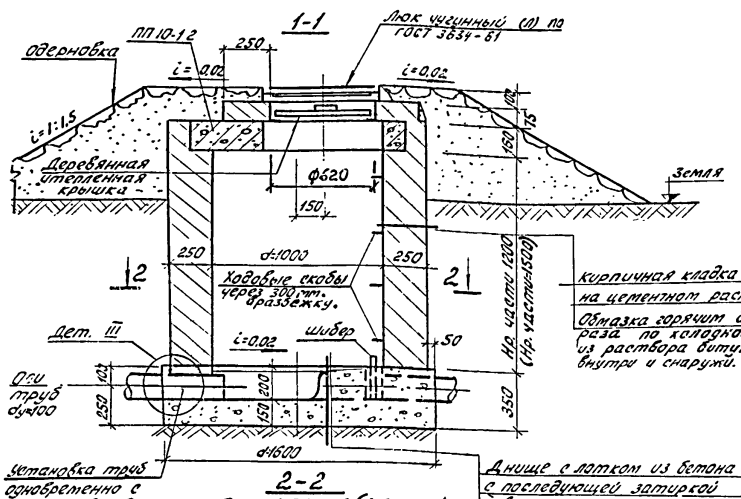

КРКК-2 (КРКК-4)

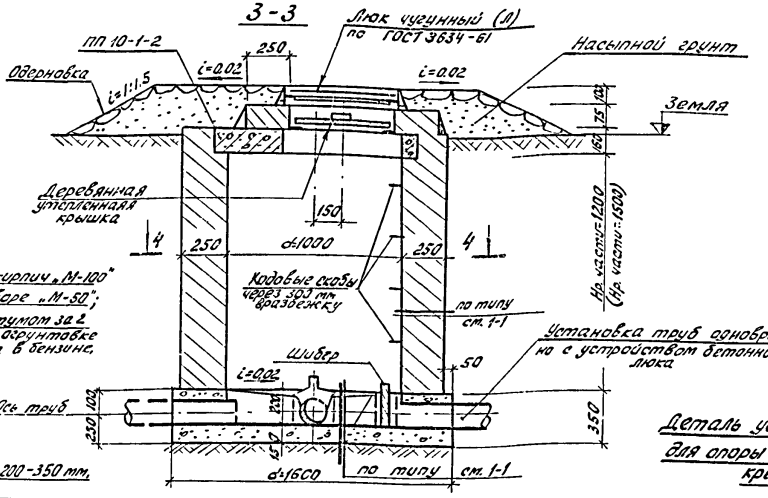

Деталь установки скоб для опоры деревянной крышки.

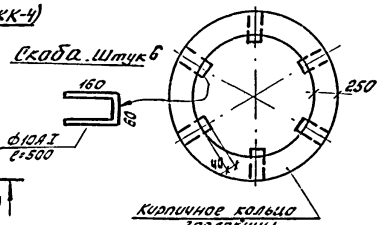

2-2 для КРКК-1 (КРКК-3)

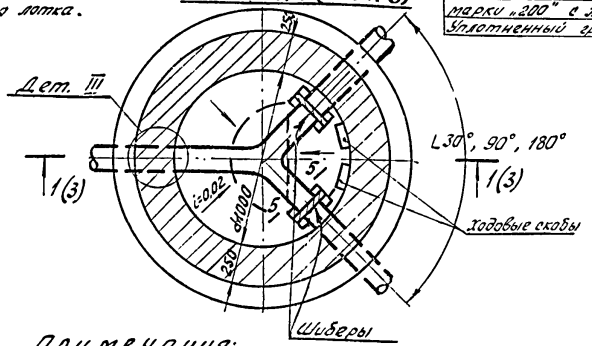

4-4 для КРКК-2 (КРКК-4)

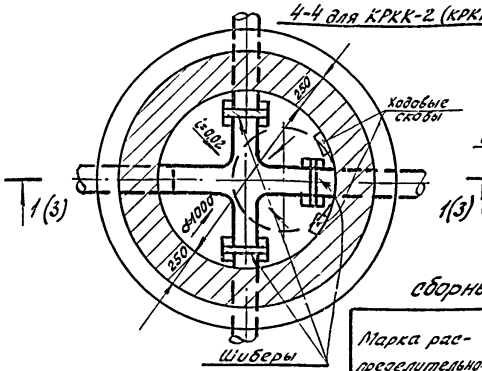

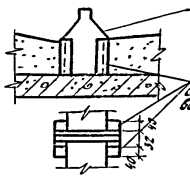

Примечания:

1. Детали заделки труб даны на листе АС-10 (Дет. III).
2. Конструкцию деревянной утепленной крышки и ходовых скоб смотри на листе АС-10.
3. Люки чугунные легкие (Л) приняты по ГОСТ 3634-61, по одному на колодец. Общий вес люка 69.0 кг.

Спецификация сборных железобетонных элементов

Марка распределительного колодца.	Марка элемента	Количество шт	Марка бетона	Вес элемента	ГОСТ, серия
КРКК-1 ÷ КРКК-4	ПП 10-1-2	1	200	0,25	3.900-2 Вып.5.

Ведомость расхода материалов

Марка распределительного колодца.	Бетон М200	Кирпич М-100	Ø10 AI	Ø16 AI
	м³	м³	кг	
КРКК-1; КРКК-2	0,5	1,3	1,9	4,80
КРКК-3; КРКК-4	0,5	1,5	1,9	6,0

1972	Канализационные очистные сооружения малой производительности 0,5÷25,0 м³ в сутки	Канализационные очистные сооружения производительностью 0,5÷12,0 м³ в сутки. Колодцы распределительные КРКК-1÷КРКК-4 Круглые кирпичные.	Типовой проект 902-2-209	Альбом I Часть 3	Лист АС-7

1-1

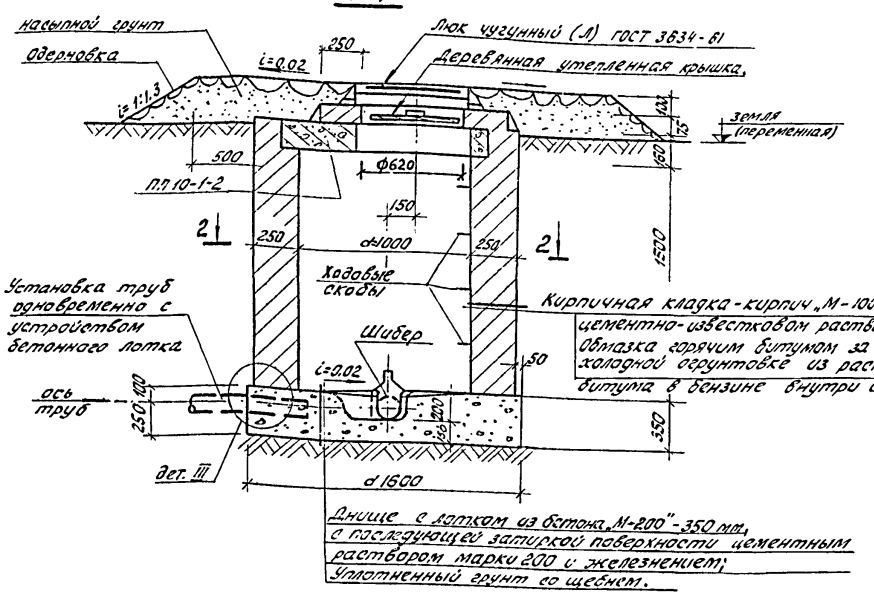

2-2 (для КРКК-5)

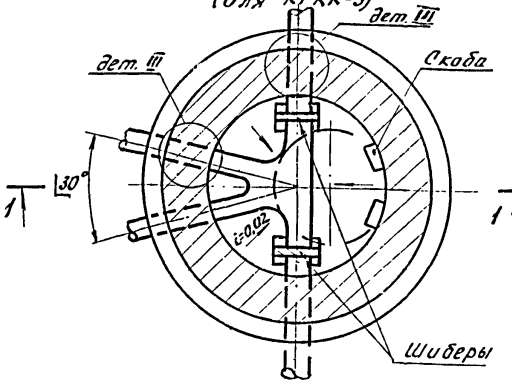

2-2 (для КРКК-6)

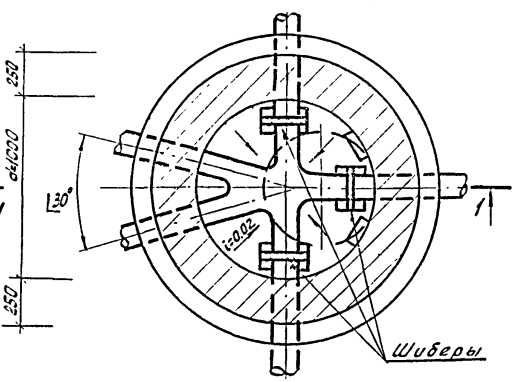

Спецификация сборных железобетонных элементов.

Марка распределительного колодца.	Марка элемента	Количество шт.	Марка бетона	Вес элемента	ГОСТ, серия.
КРКК-5 КРКК-6	ПП 10-1-2	1	200	0,25	Серия 3.900-2 вып. 5.

Ведомость расхода материалов (на один колодец)

Марка распределительного колодца.	Бетон М-200	Кирпич М-100	Скобы ф 16 А I	Скобы ф 10 А I
	м³	м³	кг	кг
КРКК-5	0,50	1,80	4,80	1,90
КРКК-6	0,50	1,80	4,80	1,90

Примечания:

1. Люки чугунные легкие (Л) приняты по ГОСТ 3634-61, по одному на колодец. Общий вес люка 69,0 кг.
2. Конструкция деревянной утепленной крышки дана на листе АС-10.
3. Деталь установки скоб для крепления деревянной утепленной крышки см. на листе АС-7.
4. Ходовые скобы см. лист АС-10. Шаг скоб 300 мм, в шахматном порядке.
5. Деталь заделки труб (дет. III) смотри на листе АС-10.
6. На разрезе 1-1 лоток днища дан для колодца КРКК-5.
7. Устройство шибера см. лист АС-7.

Распределительный лоток с кирпичными стенами.

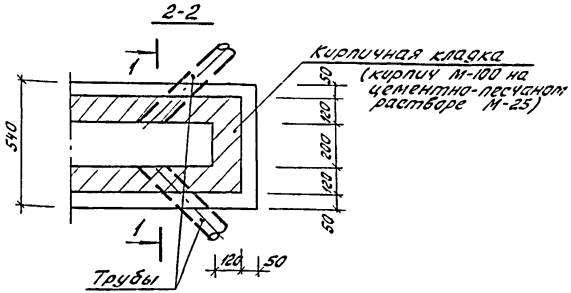

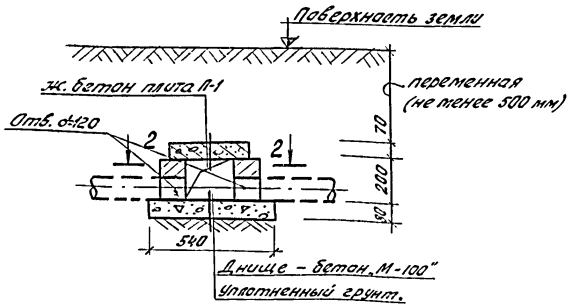

Распределительный лоток из бетона

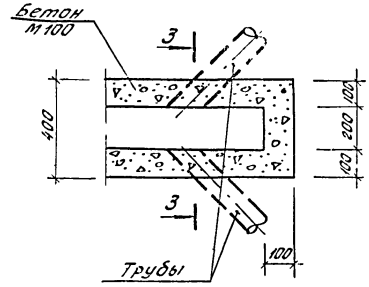

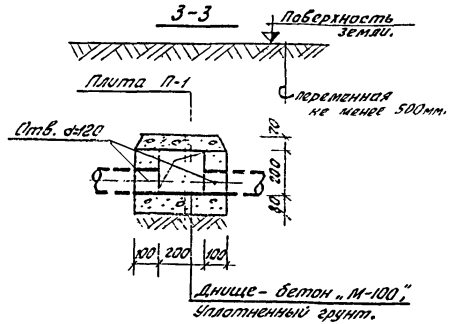

Марка плиты	Спецификация арматуры на одну плиту.				Выборка арматуры на марку			Расход материалов			Вес одной плиты
	NN поз.	⌀ мм	l мм	Колич. поз	⌀ мм	Σ n l м	Вес кг	Бетон м³ на 1 плиту	Сталь кг на 1 плиту	Сталь кг на 1 м³ бетона	кг
П-1	1	4 В I	970	3	4 В I	3,0	0,30	0,028	1,30	47,0	67,0
	2	5 В I	390	9	5 В I	3,60	0,50				
	3	8 А I	610	2	8 А I	1,22	0,50				

Плита П-1

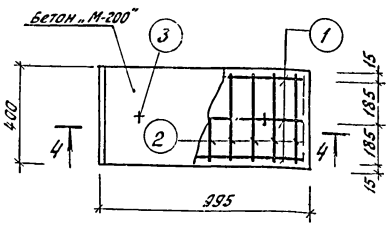

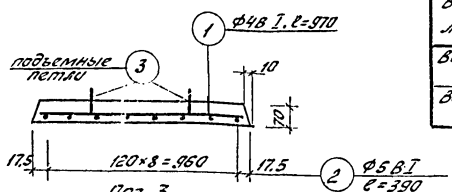

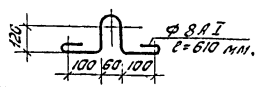

Расход материалов на 1 п.м. распределительного лотка

Вариант распределительного лотка.	Материалы		
	Бетон м³	Кирпич м³	Сталь кг
Вариант с кирпичными стенами.	0,071	0,025	1,30
Вариант лотка в бетоне.	0,100	—	1,30

Примечание:

Внутренние поверхности и днище кирпичных лотков оштукатурить цементно-песчаным раствором состава 1:3, а наружные обмазать горячим битумом за 2 раза по огрунтовке из раствора битума в бензине.

1972	Канализационные очистные сооружения малой производительности 0,5÷25,0 м³ в сутки.	Канализационные очистные сооружения производительностью 0,5÷12,0 м³ в сутки. Распределительные лотки из кирпича и из бетона. Плита П-1 перекрытия лотков. Спецификация.	Типовой проект 902-2-209	Альбом I Часть 3	Лист АС-9

Горловина из кирпича

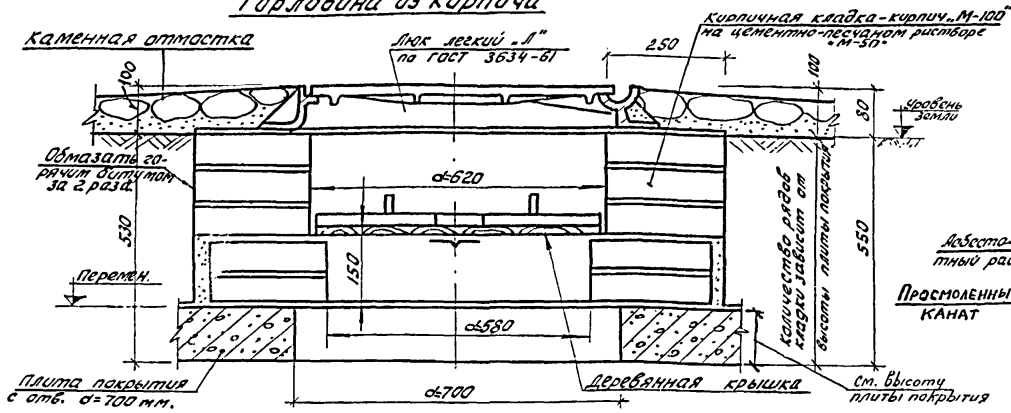

Детали заделки труб

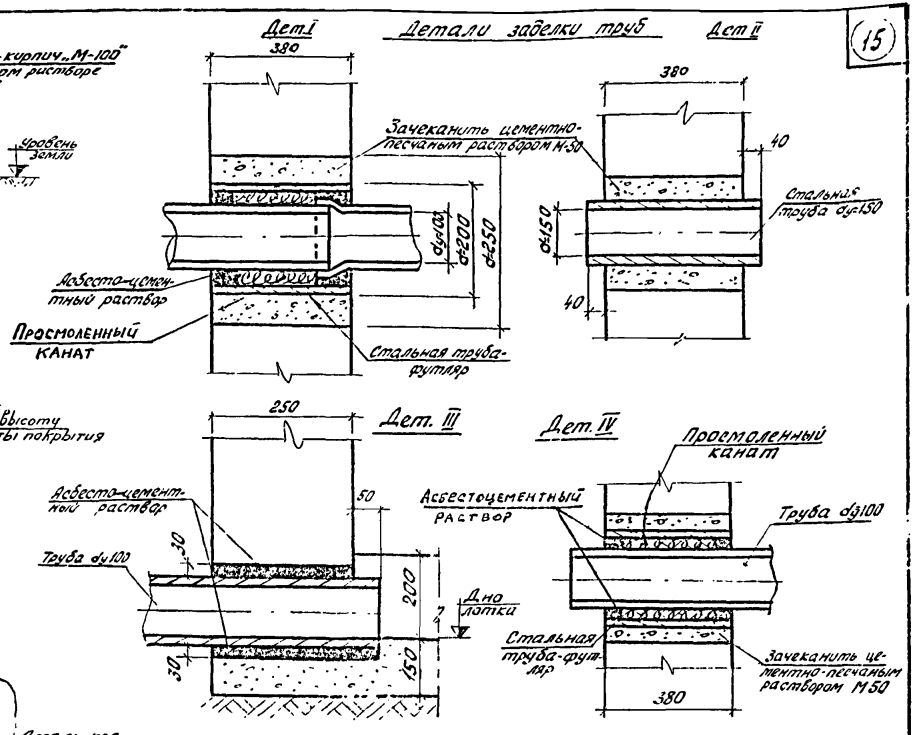

Крышка деревянная утепленная

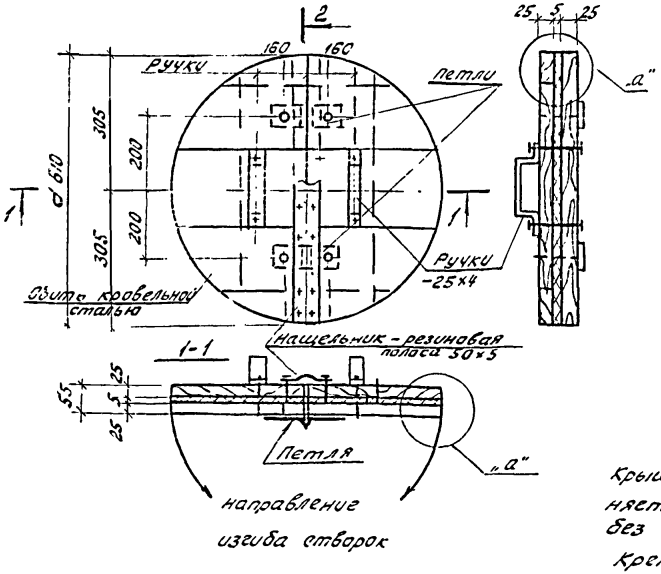

Скоба ходовая

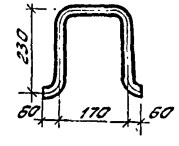

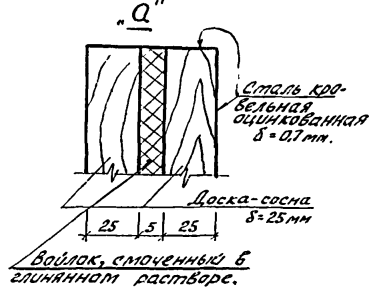

Крышка деревянная неутеплённая выполняется аналогично утеплённой крышке, но без прослойки войлока.

Крепление петель и ручек крышки производится на болтах 6×70 мм. (штук 10).

Крепление остальных деталей-на гвоздях.

Гидроизоляцию горловин смотри общие виды колодцев и септиков.

Спецификация материалов

Наименование изделия	Материал	Объем $м^3$	Вес кг
Крышка утепленная (неутеплённая)	Доска - сосна толщиной 25 мм.	0.015	—
	-25×4, e=0,6 м. болты 6×70, шт. 10	—	3.1
	войлок	0.002	—
	петля шт. 2	—	0,30
	сталь кровельная оцинкованная δ=0,7	0.8 $м^2$	4.4

* Доски антисептировать.

Расход материалов на горловину:

1) кирпич „М-100" ∾ 0,3 $м^3$;
2) бетон „М-200" ∾ 0,2 $м^3$.

1972	Канализационные очистные сооружения малой производительности 0,5÷25,0 $м^3$ в сутки.	Сооружения естественной биологической очистки производительностью 0,5÷12,0 $м^3$ в сутки. Горловина. Деревянная крышка. Детали заделки труб.	Типовой проект 902-2-209	Альбом I Часть 3	Лист АС-10

12762-03 (16)

gost.e-ecolog.ru