ТИПОВОЙ ПРОЕКТ
902-2-171

ОЧИСТНЫЕ СООРУЖЕНИЯ ДЛЯ СТОЧНЫХ ВОД ОТ МОЙКИ АВТОМОБИЛЕЙ С РАСХОДОМ 10, 20 и 30 л/сек ПРИ ЧАСТИЧНОМ ОБОРОТНОМ ВОДОСНАБЖЕНИИ

Альбом VII

Бункерная для осадка и масла. Технологические чертежи. Архитектурно-строительные чертежи. Санитарно-технические чертежи. Электротехнические чертежи. Заказные спе-

gost.e-ecolog.ru

ТИПОВОЙ ПРОЕКТ
902-2-171

ОЧИСТНЫЕ СООРУЖЕНИЯ ДЛЯ СТОЧНЫХ ВОД ОТ МОЙКИ АВТОМОБИЛЕЙ С РАСХОДОМ 10, 20 и 30 л/сек. ПРИ ЧАСТИЧНОМ ОБОРОТНОМ ВОДОСНАБЖЕНИИ

СОСТАВ ПРОЕКТА

Альбом I. Очистные сооружения с расходом 10 л/сек. Пояснительная записка. Технологические чертежи. Архитектурно-строительные чертежи. Отопление и вентиляция. Электротехнические чертежи. Заказные спецификации.

Альбом II. Очистные сооружения с расходом 10 л/сек. Сметы.

Альбом III. Очистные сооружения с расходом 20 л/сек. Пояснительная записка. Технологические чертежи. Архитектурно-строительные чертежи. Отопление и вентиляция. Электротехнические чертежи. Заказные спецификации.

Альбом IV. Очистные сооружения с расходом 20 л/сек. Сметы.

Альбом V. Очистные сооружения с расходом 30 л/сек. Пояснительная записка. Технологические чертежи. Архитектурно-строительные чертежи. Отопление и вентиляция. Электротехнические чертежи. Заказные спецификации.

Альбом VI. Очистные сооружения с расходом 30 л/сек. Сметы.

Альбом VII. Помещение для бункера с осадком и емкости для масла. Пояснительная записка. Технологические чертежи. Освещение. Отопление и вентиляция. Архитектурно-строительные чертежи. Заказные спецификации.

Альбом VIII. Помещение для бункера с осадком и емкости для масла. Сметы.

АЛЬБОМ VII

Разработан
институтом Гипроавтотранс
Минавтотранс, а РСФСР

11473/7 цена 0-90

Утвержден и введен в действие
Минавтотрансом РСФСР
Протокол № 169 с 30 ноября 1971 г. от 30 ноября 1971 г.

Заказ № 4346 Арх. № 81320

NN п.п.	Наименование чертежей	№№ листа	Страницы альбома
1.	Заглавный лист	ТХ-1	2
2	Помещение для бункера и бака для масла.		
	План и разрезы. Дыхательное устройство.		
	План освещения.	ТХ-2	3
3.	Бак для масла. План и разрезы.	ТХ-3	4
4	Спецификация материалов. Детали.	ТХ-4	5
5.	Бункер с двумя гидроциклонами.		
	Общий вид.	ТХ-5	6
6.	Отопление и вентиляция. План.		
	Разрез 1-1. Схема отопления.		
	Условные обозначения. Спецификация		
	материалов.	ОВ-1	7
7.	Фасады и планы	АС-1	8
8.	Стальные конструкции.	АС-2	9
9.	Стальные конструкции.	АС-3	10
10.	Панели П-1; П-1а; П-2; П-3.	АС-4	11
11.	Панель П-4; П-4а. План балок		
	перекрытия.	АС-5	12
12	Детали. Узлы. Разрезы. Спецификация.	АС-6	13
13.	Заказные спецификации.	1	14

Гл. инж. проекта — Мурстыга
Нач. сектора отд. — Басалыга
Зам. нач. отдела — Филатова
Гл. специалист — Молчанов
Техник — Терехова
Копировал — Кузнецова

Пояснительная записка.

Помещение бункерной предназначено для хранения в периоды между вывозом извлеченного осадка и масла из отстойников. В помещении бункерной размещаются блок гидроциклоны-бункер для осадка и бак для собранных нефтепродуктов.

При проектировании новых объектов и при размещении бункера в здании мойки или гаража, емкость для масла принять подземной по типовому проекту 704-1-42 и разместить ее вне здания.

Отдельностоящая бункерная допускается к строительству только в реконструируемых объектах.

Принятые гидроциклоны ГЦ-35-К производительностью 85 м³/час рассчитаны на обезвоживание пульпы расходом 85-90 м³/час до 60% влажности. Обезвоженный осадок накапливается в бункере емкостью 3,25 м³. Бункер оборудован переливной трубой для воды, затвором для выгрузки осадка. Осадок в гидроциклонах отмывается от нефти и может быть использован, как песок.

Бак для сборного масла принимается емкостью 4,0 м³. Бак оборудован подающей трубой с поплавковым клапаном, переливной трубой, сливной для слива отслоившейся воды, сливной для масла на вывоз, смотровой стеклянной трубой для контроля уровня масла. Собранные нефтепродукты регенерации не подлежат. Отопление помещения бункерной - водяное, исходя из поддержания в нем положительных температур. В качестве нагревательных приборов используются регистры из гладких труб. Теплоноситель-перегретая вода с параметрами 150°-70°С.

РСФСР МИНАВТОТРАНС ГИПРОАВТОТРАНС г. Москва 1971 г

Очистные сооружения для сточных вод от мойки автомобилей с расходом 10,00 л/сек при частичном оборотном водоснабжении

Заглавный лист

Типовой проект 902-2-171
Альбом VII
Лист ТХ-1

Заказ № 4346
Арх. № 84320
Ст. инженер проекта Ивлиев
Нач. сектора отдела Кудрявцев
Зам. нач. генп. отдела Ларионов
Гл. специалист эта Шварцман
Сов. инженер Шварцман
Составлено:
Строительный отд.
Электротехн. отд.
Инж. Басистая
Инж. Жилина
Инж. Малафеев
Конт. Хлопотов

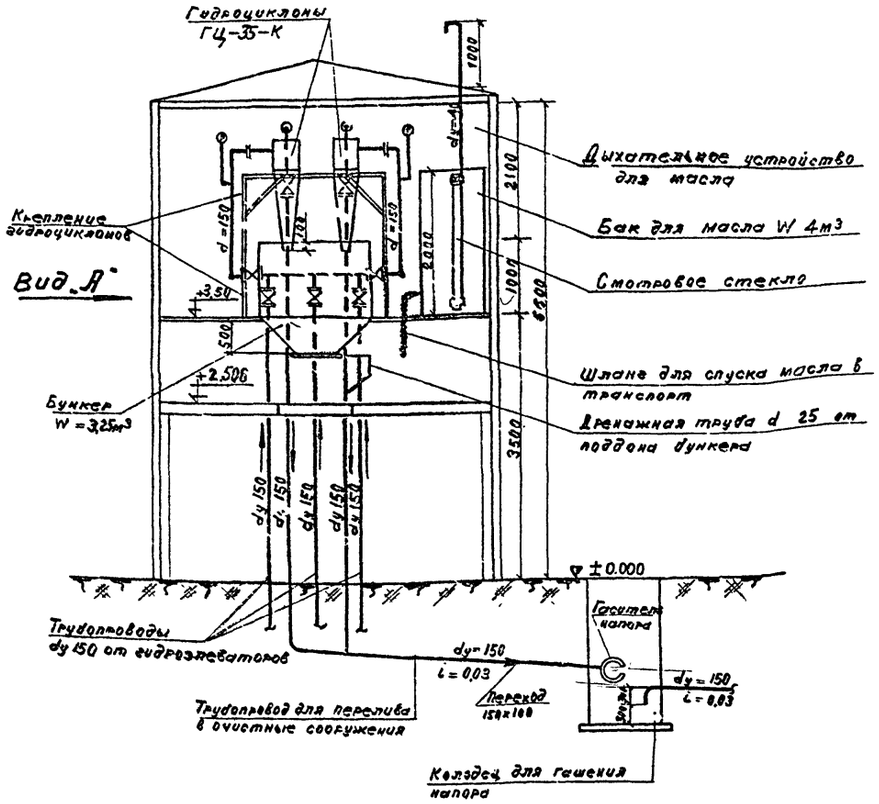

Разрез I-I

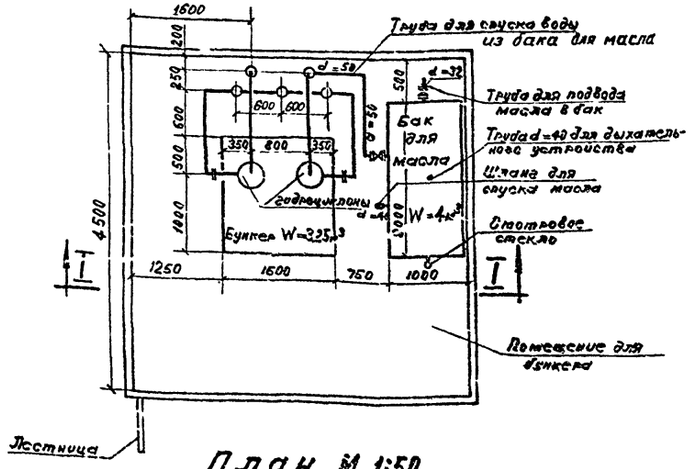

План М 1:50

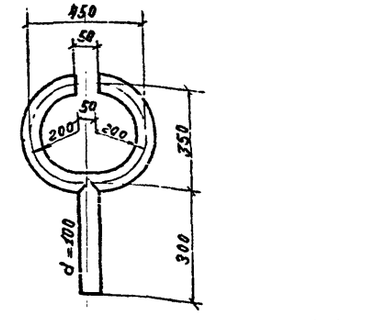

Гаситель напора d=100 м М1:10

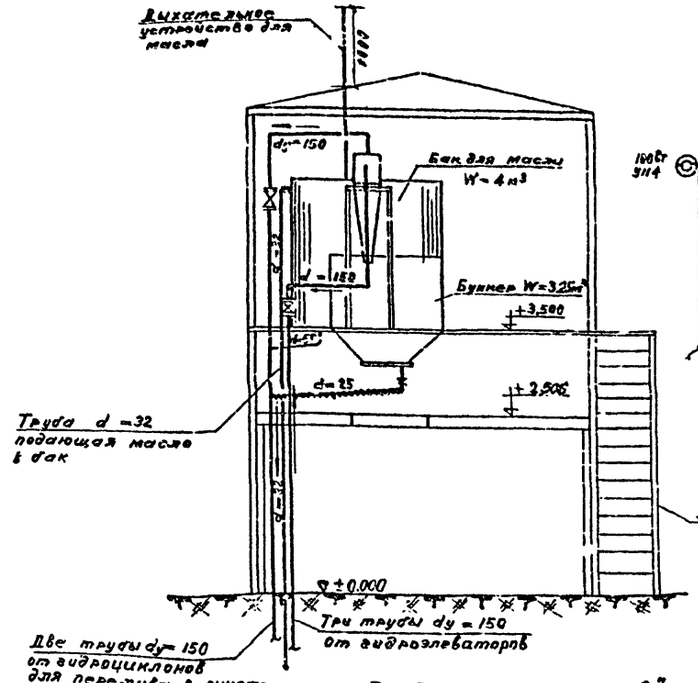

Вид по стрелке "А"

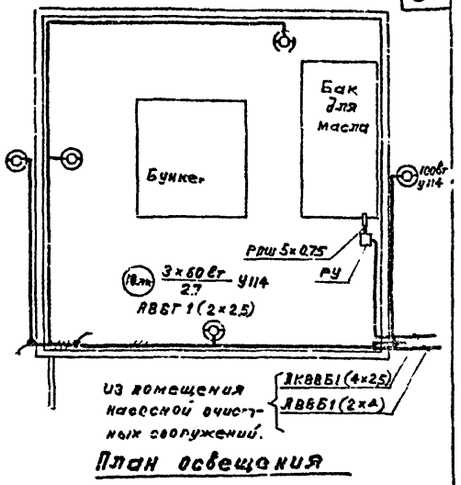

План освещения

Примечания:

1. Обвязка трубопроводами гидроциклонов и бункера приведена для очистных сооружений производительностью 30 л/сек. При привязке очистных сооружений производительностью 20 л/сек и 10 л/сек. вместо трех подающих труб Д=150 мм от гидроэлеваторов следует показать соответственно две или одну трубы Д=150 мм. Из спецификации материалов соответственно исключить трубы Д=150 мм - 8 п.м. или 4 п.м. и задвижки Д=150 мм одну или две. В любом случае гидроциклоны работают поочередно.
2. После подачи пульпы с осадком на гидроциклон необходимо открыть спускные краны на трубопроводах Д=40 мм в отстойнике для обезвоживания труб и предохранения их от промерзания.

РСФСР МИНАВТОТРАНС ГИПРОАВТОТРАНС г. Москва 1971 г. Очистные сооружения для стоянок вод от мойки автомобилей с расходом 10, 20 и 30 л/сек при частичном оборотном водоснабжении.	Помещение для бункера с бака для масла. План и разрезы. Дыхательное устройство. План освещения.	Типовой проект 902-2-171 Альбом VII Лист ТХ-2

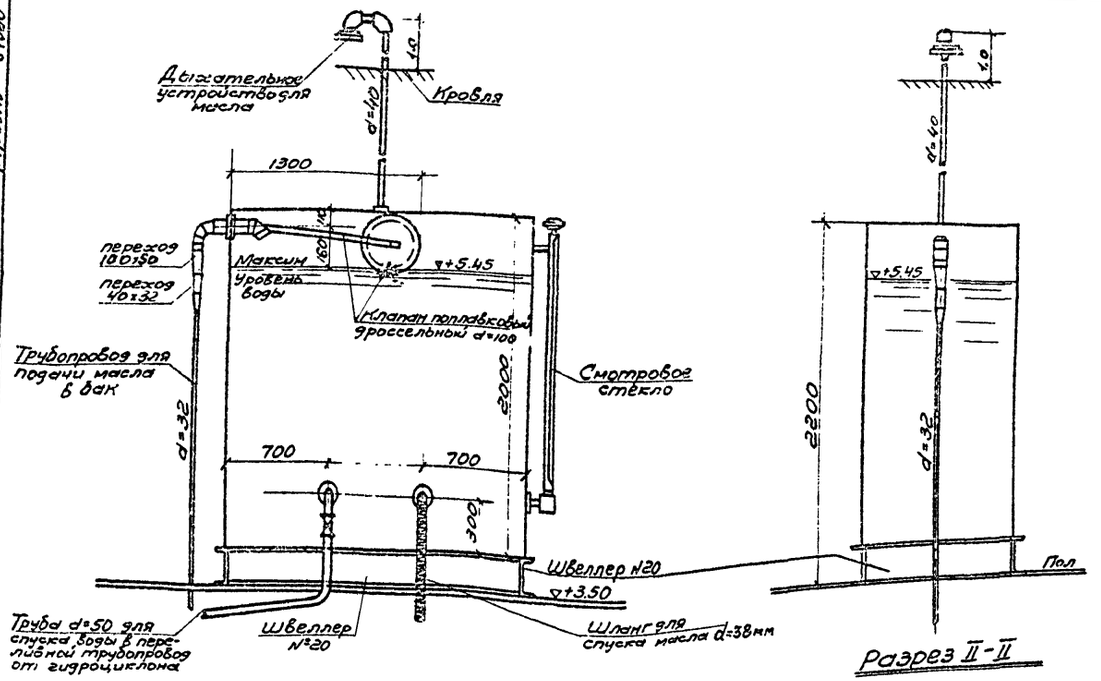

Разрез I-I М1:25

Разрез II-II

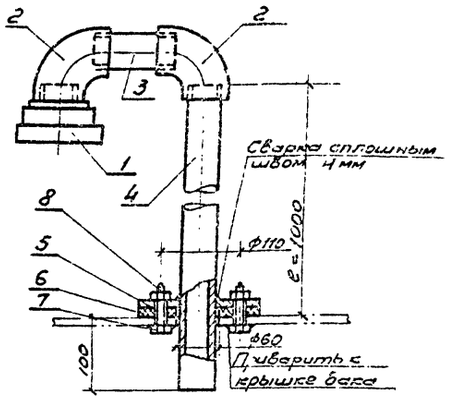

Дыхательное устройство для масла

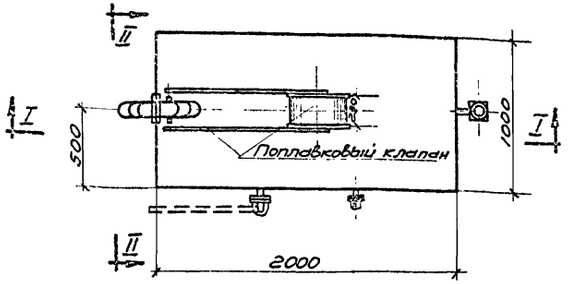

План М1:25

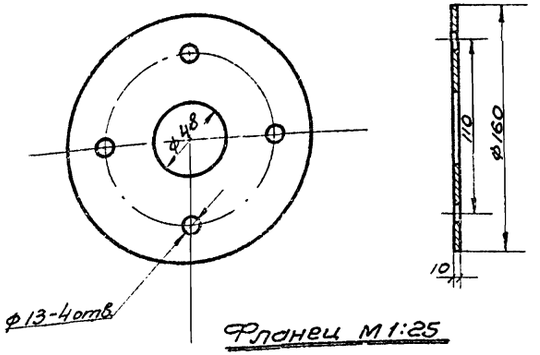

Фланец М1:25

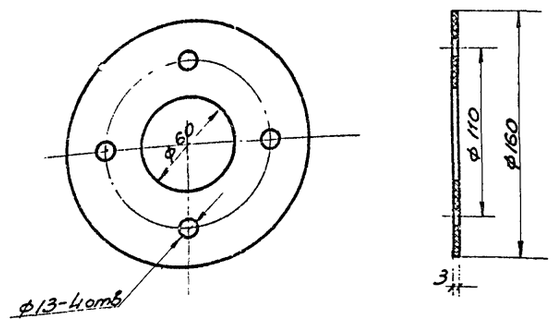

Прокладка М1:25

Бак для масла М1:25

Дыхательное устройство для масла. Вес 4,74 кг.

№№ п.п.	Наименование	Кол-во	Материал	Вес в кг Ед.	Вес в кг Общ.	Примечан.
1	Огневой предохранитель	1	Ст.3	1,8	1,8	ГИПРОАВТОТРАНС Модель 3140
2	Угольник прямой 40	2	к.ч.	0,36	0,72	ГОСТ 8946-59
3	Бочонок ф 1½" ℓ=100	1	Ст.3	0,38	0,38	ГОСТ 3262-62
4	Труба газовая ф1½" ℓ=3000	1	Ст.3	—	—	ГОСТ 3262-62
5	Фланец ф 160 δ=10	1	Ст.3	1,5	1,5	Собственного изготовления
6	Прокладка ф 160 δ=3	1	плигерит	—	—	Собственного изготовления
7	Болт М12 ℓ=40	4	Ст.3	0,06	0,24	ГОСТ 7798-70
8	Гайка М12	4	Ст.3	0,024	0,096	ГОСТ 5915-70

РСФСР МИНАВТОТРАНС ГИПРОАВТОТРАНС г. Москва 1971 г.

Очистные сооружения для стоячих вод от мойки автомобилей с расходом 10,20 и 30 л/сек. При частичном оборотном водоснабжении

Бак для масла. План. Разрезы.

Типовой проект 902-9 111

Альбом VII

Лист ТХ-3

Гл. инж. проекта — Ст. инженер — Нач. сантехн. отд. — Мурашова — Нач. отд. — Коробова — Зам. начальника отд. — Белоусов — Гл. специал. отдела — Маршинев — Гл. специал. отдела — Коробова — Проверил — Коробова

Заказ № 4346 Арх. № 8430

Заказ N 4346

Инв. N 84320

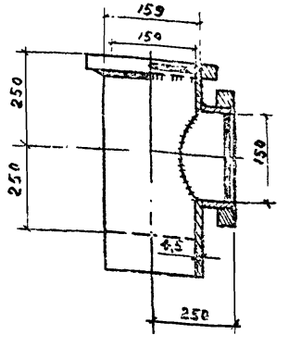

Сварной тройник для трубы d = 150

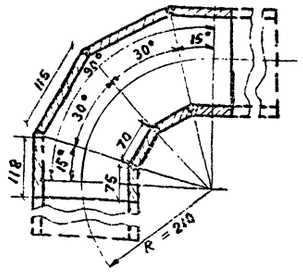

Колено 90° для трубы d = 150

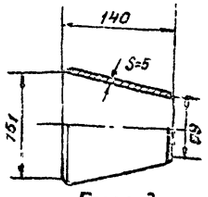

Переход концентрический стальной 150 × 100

№ п/п	Наименование материалов	Размер	Эскиз	Ед. изм.	Кол-во	ГОСТ
1	2	3	4	5	6	7
1.	Трубы электросварные	d = 150	—	п.м.	35,0	10704-63
2.	Трубы водогазопроводные	d = 50	—	—	2,0	3262-62
3.	Колено стальное сварное	d = 150	⌐	шт.	14	Собственного изготовления
4.	Тоже	d = 100	—	—	1	—
5.	Фланцы плоские приварные	d = 150		—	12	1255-57
6.	Тоже	d = 100	—	—	2	—
7.	Тоже	d = 50	—	—	2	—
8	Вентиль запорный					
	фланцевый 15кч 19к	d = 50	⋈	—	1	11466-65
9.	Переход стальной сварной	d = 150 × 100	▷	—	1	Собственного изготовления
10.	Тоже	d = 100 × 50	—	—	1	—
11.	Тройник стальной сварной	d = 150 × 150	⊥	—	3	Собственное изготовление
12	Гидроциклон левого					Завод Горного оборудования г. Уфа, г. Усть-Б
	исполнения ГЦ-35-К	d = 350		—	1	—
13.	Гидроциклон правого					—
	исполнения ГЦ-35-К	d = 350		—	1	—
14.	Бункер для осадка	W = 3,25 м³		—	1	Нестандартное оборудование Киевского завода N 9171

1	2	3	4	5	6	7
15.	Бак для масла 2000×1000×2000 (h)	W = 4 м³		шт	1	Нестандартное оборудование Гипродортранс N 9173
16.	Задвижка параллельная					Геодезический инструментальный завод
	с выдвижным шпинделем 30ч6бр	d = 150	⋈	—	5	им. Ленина
17.	Манометр	d = 150	Ⓜ	—	2	8625-65
18.	Дыхательное устройство					
	для масла	Труба d = 40		—	1	Стотры лист ТХ-3
19	Шланг для слива масла	d = 38		м	5,0	Рукав Б-3 8318-57
20	Клапан поплавковый дрос-					
	сельный сварной	d = 100		шт	1	Типовой проект ВС-02-28
21	Огневой предохранитель					Нестандартное оборудование 9-40 Гипродортранс

РСФСР
Минавтотранс
Гипродортранс
г. Москва 1971 г.

Очистные сооружения для сточных вод от мойки автомобилей с расходом 10, 20, 30 л/сек. при частичном оборотном водоснабжении

Спецификация материалов
Детали

Типовой проект 902-2-171
Альбом VII
Лист ТХ-4

Гл. инженер проекта — Кузнецов
Нач. сектора отдела — Бобков
Гл. специалист отд. — Мишонков
Ст. инженер — Копировал
Техник — Сорокина
Проверил — Шарыпов

Альбом № 3.16
Арх. № 84320

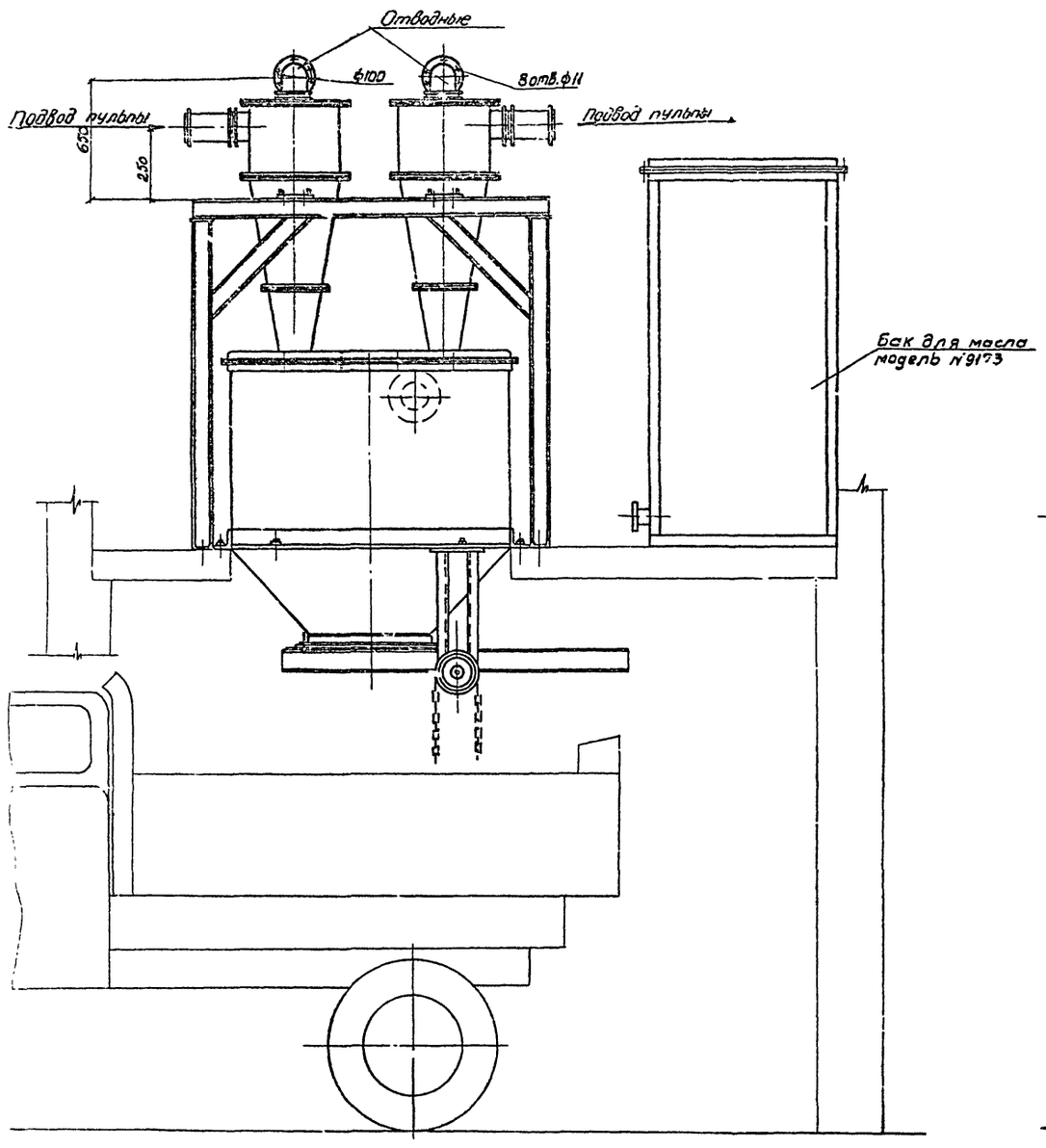

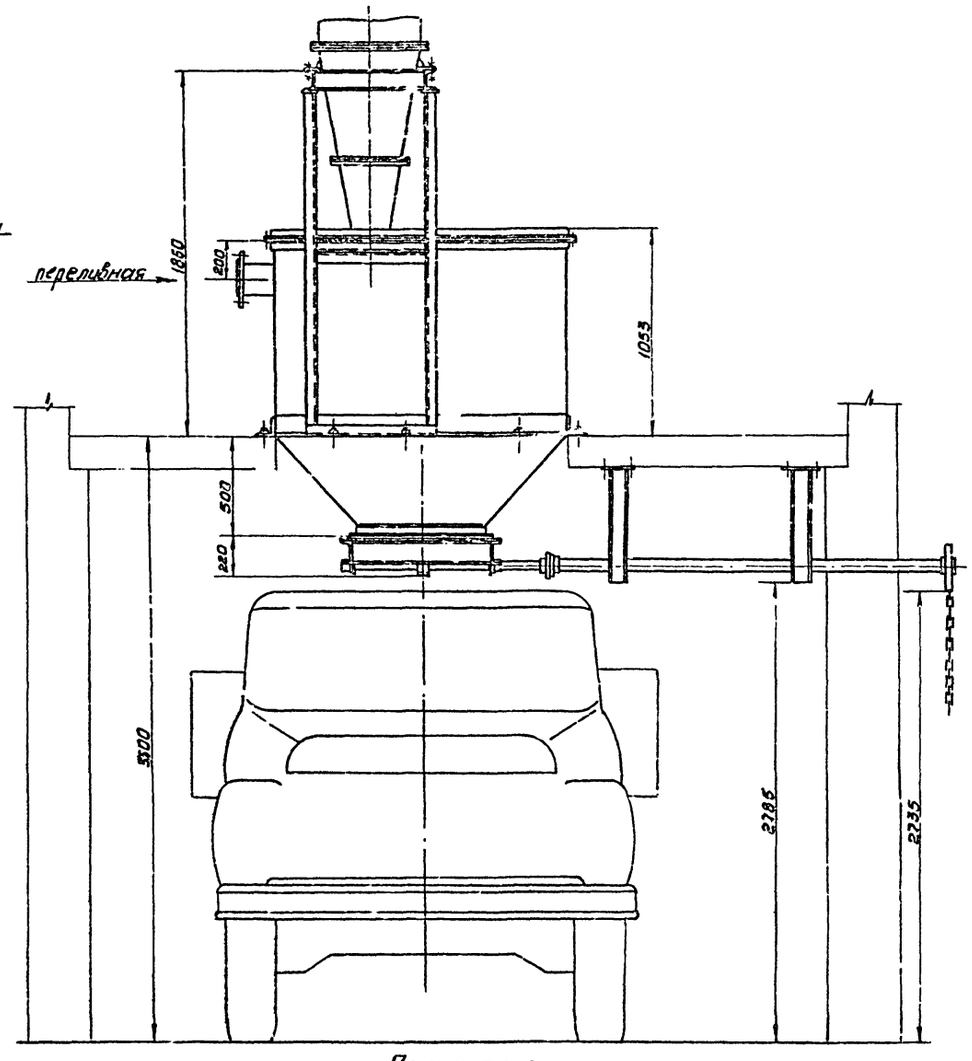

Примечание:
Рабочие чертежи бункера-модель 9171 и бак уля масла-модель 9173 разработаны Гипроавтотрансом.

РСФСР МИНАВТОТРАНС ГИПРОАВТОТРАНС г. Москва 1971 г. Очистные сооружения для сточных вод от мойки автомобилей в расходом 10; 20 и 30 л/сек. при частичном оборотном водоснабжении.	Бункер с двумя гидроциклонами. Общий вид.	Типовой проект 902-2-171. Альбом VII Лист ТХ – 5

Заказ № 4346

Инв. № 84320

Согласовано

Спецификация материалов

№ п/п	Наименование	Ед. изм.	Кол.	ГОСТ, примечание
1	Трубы бесшовные горячекатанные ф57×3,5	п.м	45,0	ГОСТ 8732-58
2	——— .. ——— ——— ф76×3,5	п.м.	45,0	——— .. ———
3	——— .. ——— ——— ф 108×4	п.м.	45,0	——— .. ———
4	Вентиль запорный муфтовый ф 25	шт.	3	15кч 18бр
5	Манометр	шт.	1	
6	Термометр	шт.	1	
7	Вертикальный воздухосборник	шт.	1	
8	Шибер в шахте	шт.	2	
9	Шахта утепленная ф315	м²	4,8	
10	Дефлектор Т-19	шт.	2	4.904-12
11	Изоляция трубопроводов			
12	Окраска по изоляции			
13	Окраска дефлектора, шахты и шибера	м²		
14	Трубы водогазопроводные тонкостенные ф25	п.м.	11	ЧМТУ укрнити 576-64

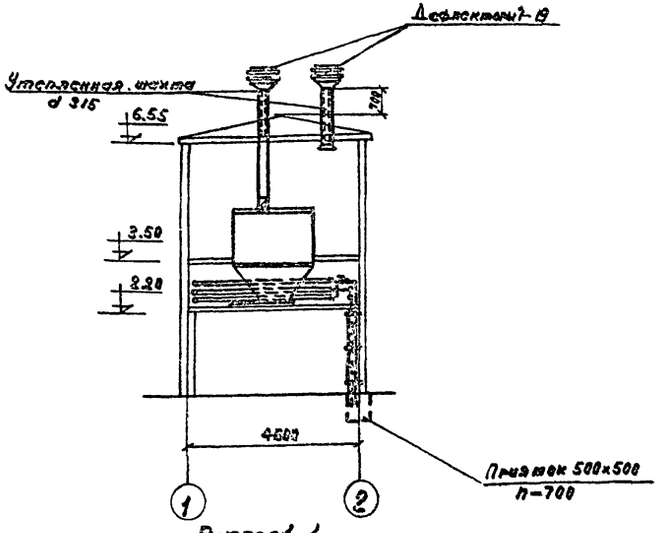

Разрез 1-1

М 1:100

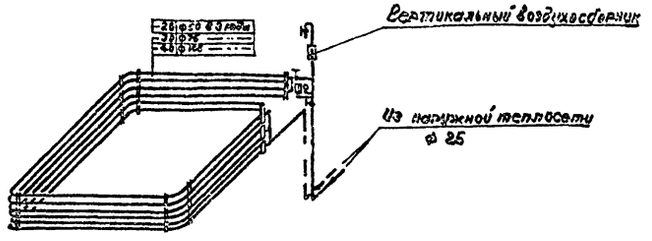

Схема отопления

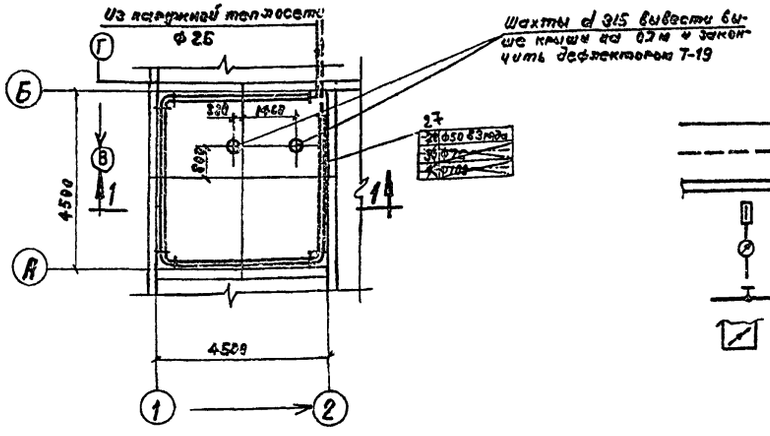

План

М 1:100

Условные обозначения:

- Подающий трубопровод
- Обратный трубопровод
- Стальная труба
- Термометр
- Манометр
- Вентиль на трубопроводе
- Шибер в шахте

Примечания:

1. Проект разработан для отопления помещения бункерной перегретой водой.
2. В целях самокомпенсации, трубы в углах не доводить на 50 мм до смежных стен.
3. Трубопроводы идущие на отопление бункера из теплосети проложить по стойке, крепление их производить по месту.
4. Подводящие трубопроводы изолировать минеральной ватой. Толщина изоляции 40 мм.

Гл. инженер проекта	Жилетов		
Нач. сектора	Бакалов		
Гл. специалист	Ионин		
Рук. группы	Качалин		
Проектировал	Лавренова		
Провери			
Н. контр.			
Н. отдел			
Гл. инженер			

РСФСР
МИНАВТОТРАНС
ГИПРОАВТОТРАНС
г. Москва 1971 г.

Очистные сооружения для сточных вод от мойки автомобилей с расходом 10, 20 и 30 л/сек. при частичной оборотной водоподготовке.

Отопление и вентиляция. План. Разрез 1-1. Схема отопления. Условные обозначения. Спецификация материалов.

Типовой проект 902-2-171

Альбом VII

Лист ОВ-1

Заказ N 4346
Арх. N 84320

3 слоя рубероида на мастике
Асфальтовая стяжка - 15мм
Выравнивающий слой из просеянного шлака с γ=800 кг/м³ от 0.000 до 0.100

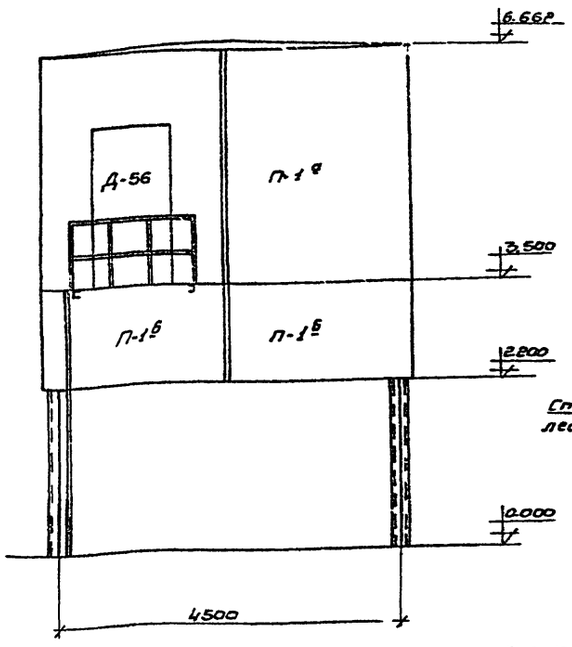

Фасад по 1-1

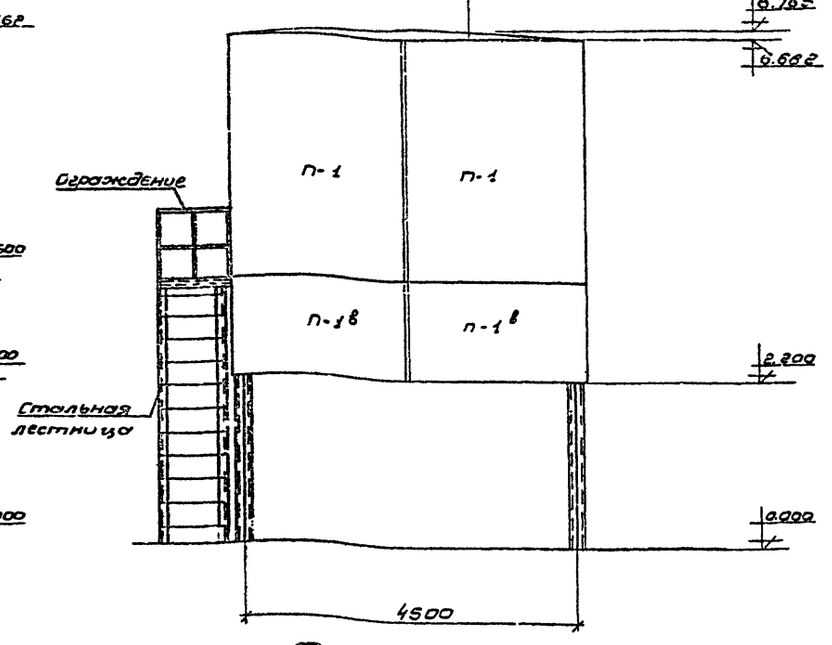

Фасад по 2-2

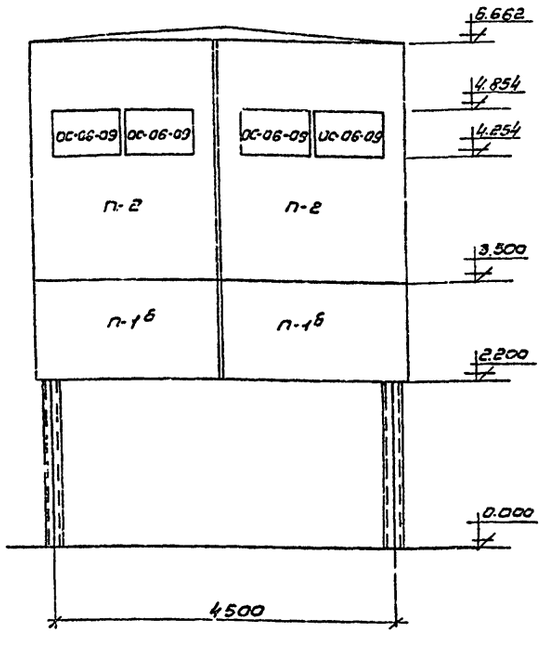

Фасад по 3-3

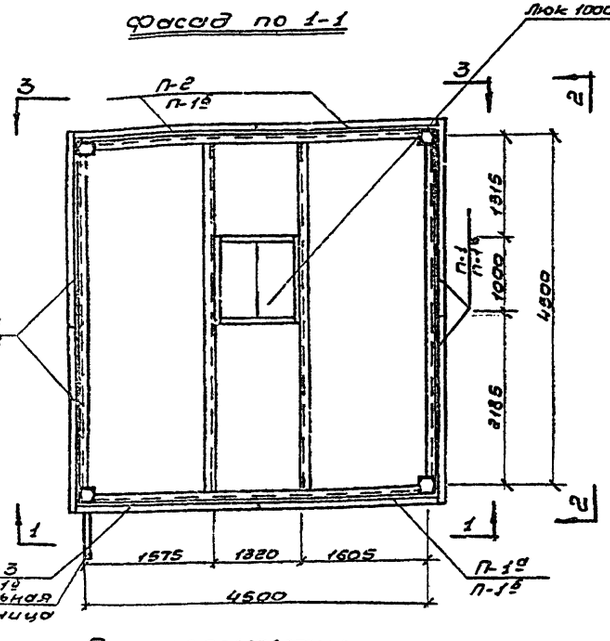

План перекрытия на ▽2.200

Площадь застройки - 24,0м²
Полезная площадь - 22,0м²
Строительный объём - 100,5м³

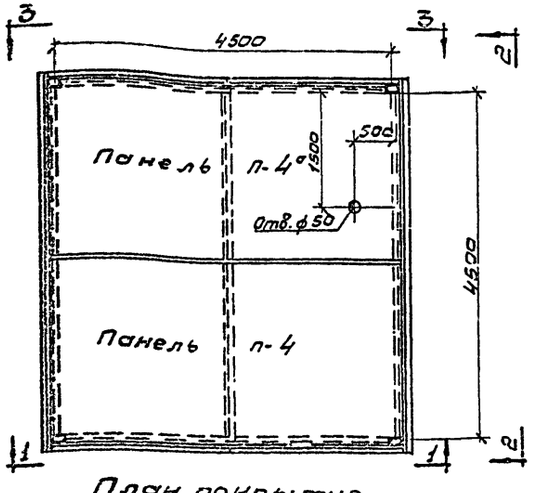

План покрытия.
М 1:50

Выборка стали на объект

Наименование	Прокат и полосовая сталь ст.3										Рифленая сталь		Круглая AI	Итого
	С20	С16	С10	∠90×56×8	∠75×6	∠50×5	δ=16	δ=10	δ=8	δ=6	δ=8	δ=6	ф20	
Вес, кг	3105,0	634,0	12,0	624,4	50,5	438,5	13,75	110,60	194,0	72,22	25,1	144,28	60,0	59,8	5201,75

Примечания.

1. За отметку 0.000 принята отметка земли.
2. При изготовлении оконных переплетов и дверных полотнен пользоваться ГОСТ-ми, указанными в спецификации.
3. Конструкции стеновых панелей см. листы АС-4; АС-6
4. Конструкции металлического каркаса и лестницу см. листы АС-2; АЗ.
5. После установки стеновых панелей стыки должны быть забиты асбоцементными листами, как указано на деталях лист АС-5.
6. Все металлоконструкции окрасить масляной краской за 2 раза.
7. Сварку стальных колонн производить швом длиной ℓ=100мм, через 500 h шва=10мм. Все остальные элементы сваривать высотой шва по наименьшей толщине свариваемых конструкций. Электроды Э-42.
8. Фундаменты под колонны из бетона марки 150. V=1.55м.³
9. Нормативное давление грунта принято 1.6 кг/см² на глубине 1.5-2.0м.
10. При производстве работ руководствоваться действующими СНиП III-В.5-62.

РСФСР МИНАВТОТРАНС ГИПРОАВТОТРАНС г. МОСКВА 1971г.	Фасады и планы.	Типовой проект 902-2-171
		Альбом VI
		Лист АС-1

Пристенные сооружения для станции обслуживания автомобилей с постом 10-20 машин при частичном оборудовании водоснабжением.

Проектировал: Гл. инж. Годова
Гл. спец. Годова
Нач. отд. Годова
Нач. сект. Годова
Н. контр. Годова
Гл. инж. проекта Годова

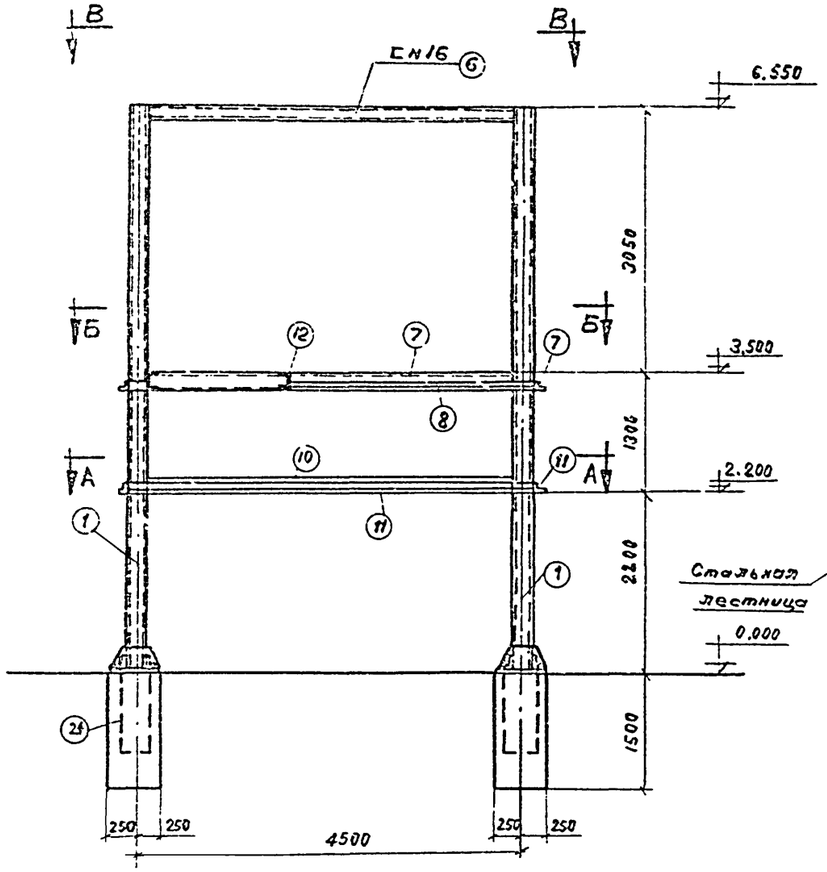

Вид по 1-1

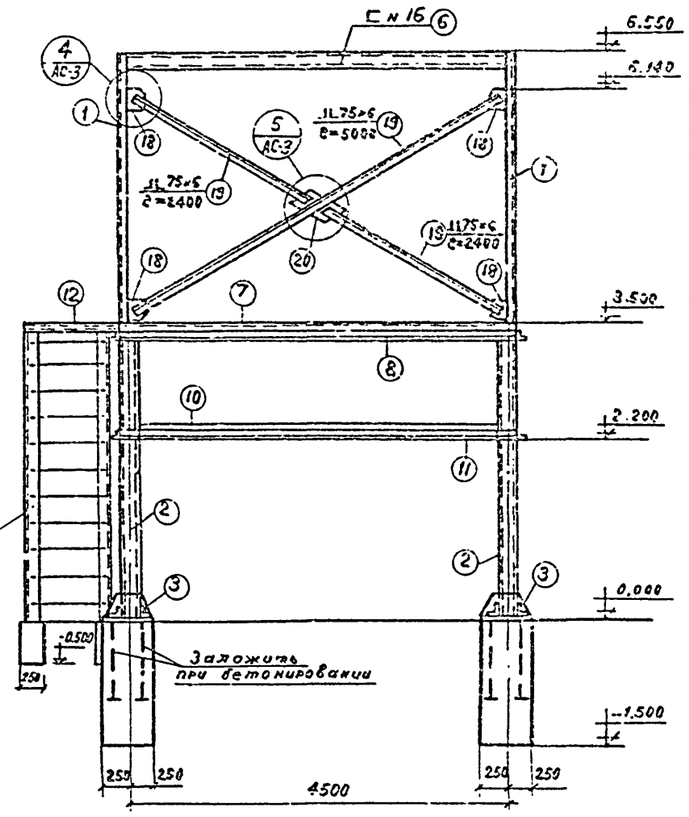

Вид по 2-2

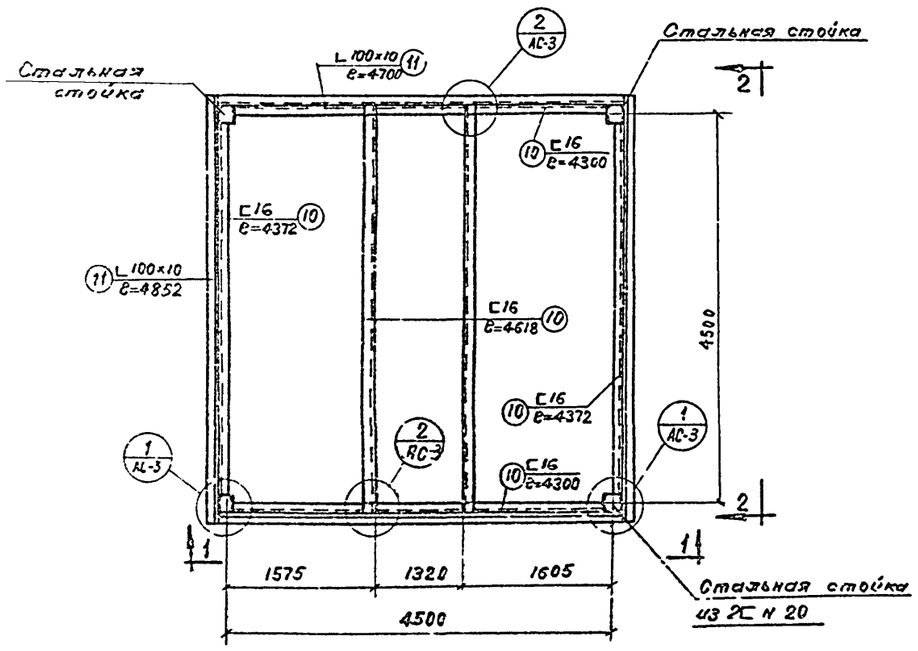

План по А-А на ▽ 2.200

М 1:50

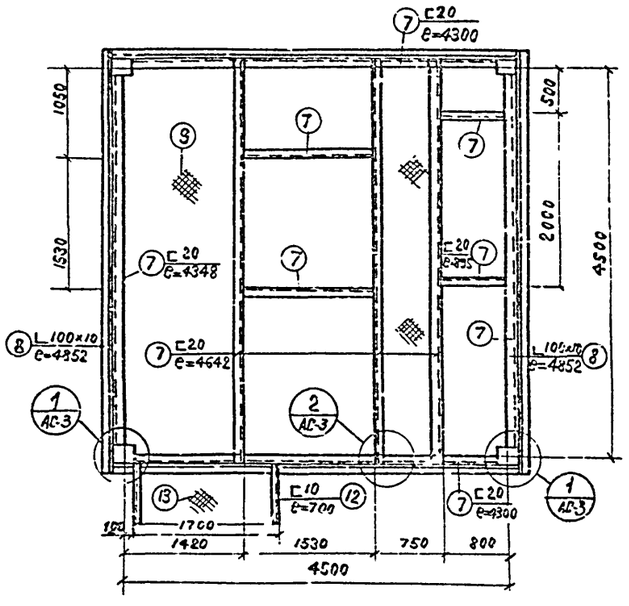

План по Б-Б на ▽ 3,500

М 1:50

Спецификация стали

Наименование элемента	Нн поз	Профиль, сечение	Длина мм	Кол шт	Общая длина м	Вес 1 эл-та кг	Вес всех эл-тов	Общий вес
Стойки (4 шт)	1	[20	6550	1	6,55	120,5	273,25	1033,0
	2	[20	3500	1	3.5	64.5		
	3	∟ 100×10	400	2	0,8	12,1		
	4	— 200×10	3054	1	3,1	48,5		
	5	— 440×16	440	1	0,5	27,65		
балки покрытия	6	[16	—	--	22,5	319,0	—	319,0
балки перекрытия на ▽ 3,500	7	[20	—	—	36,1	665,0	3060,88	3060,88
	8	∟ 100×10	—	—	19,1	288,0		
	9	Рифл. сталь δ=6	—	—	21,6 м²	1442,88		
балки перекрытия на ▽ 2,200	10	[16	—	—	26,6	377,0		
	11	∟ 100×10	—	—	19,1	288,0		
Площадка (1 шт)	12	[10	800	2	1,6	12,0	72,0	72,0
	13	Рифл. сталь δ=6	—	—	1,2 м²	60,0		
Лестница (1 шт)	14	∟ 90×56×8	3450	2	6,9	60,5	122,15	122,15
	15	Ф 20	—	—	14,5	35,8		
	16	— 40×6	2500	2	5,0	25,1		
	17	∟ 50×5	90	2	0,2	0,75		
Вертикальные связи (2 шт)	18	-- 200×8	250	4	1,0	12,56	155,41	310,82
	19	JL 75×6	—	—	13,6	135,0		
	20	— 250×8	500	1	0,5	7,85		
Горизонт. связи (1 шт)	21	— 250×8	250	4	1,0	15,7	199,9	199,9
	22	JL 75×6	—	—	24,4	168,5		
	23	— 500×2	500	1	0,5	15,7		
Анкеры в фундамент	24	Ф 20	1210	8	9,68	—	24,0	24,0

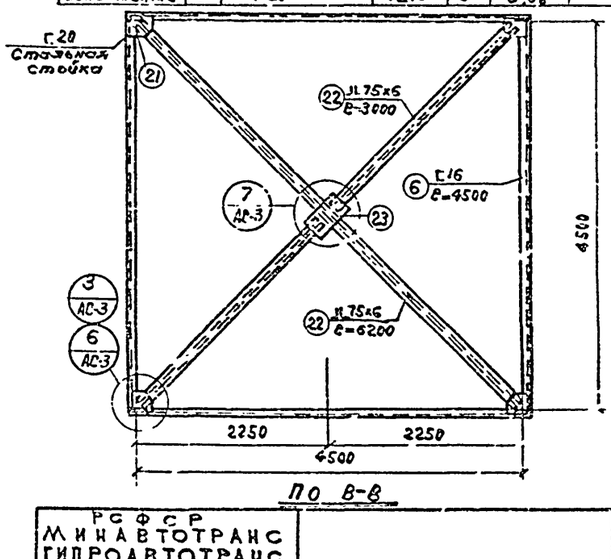

По В-В

Примечание

Общие примечания и выборку стали см. на листе АС-1

РСФСР
МИНАВТОТРАНС
ГИПРОАВТОТРАНС
г. Москва 1971 г.

Очистные сооружения для сточных вод отмойки автомобилей с расходом 10, 20 и 30 л/сек при частичном оборотном водоснабжении

СТАЛЬНЫЕ КОНСТРУКЦИИ.

Типовой проект 902-2-171
Альбом VII
Лист АС-2

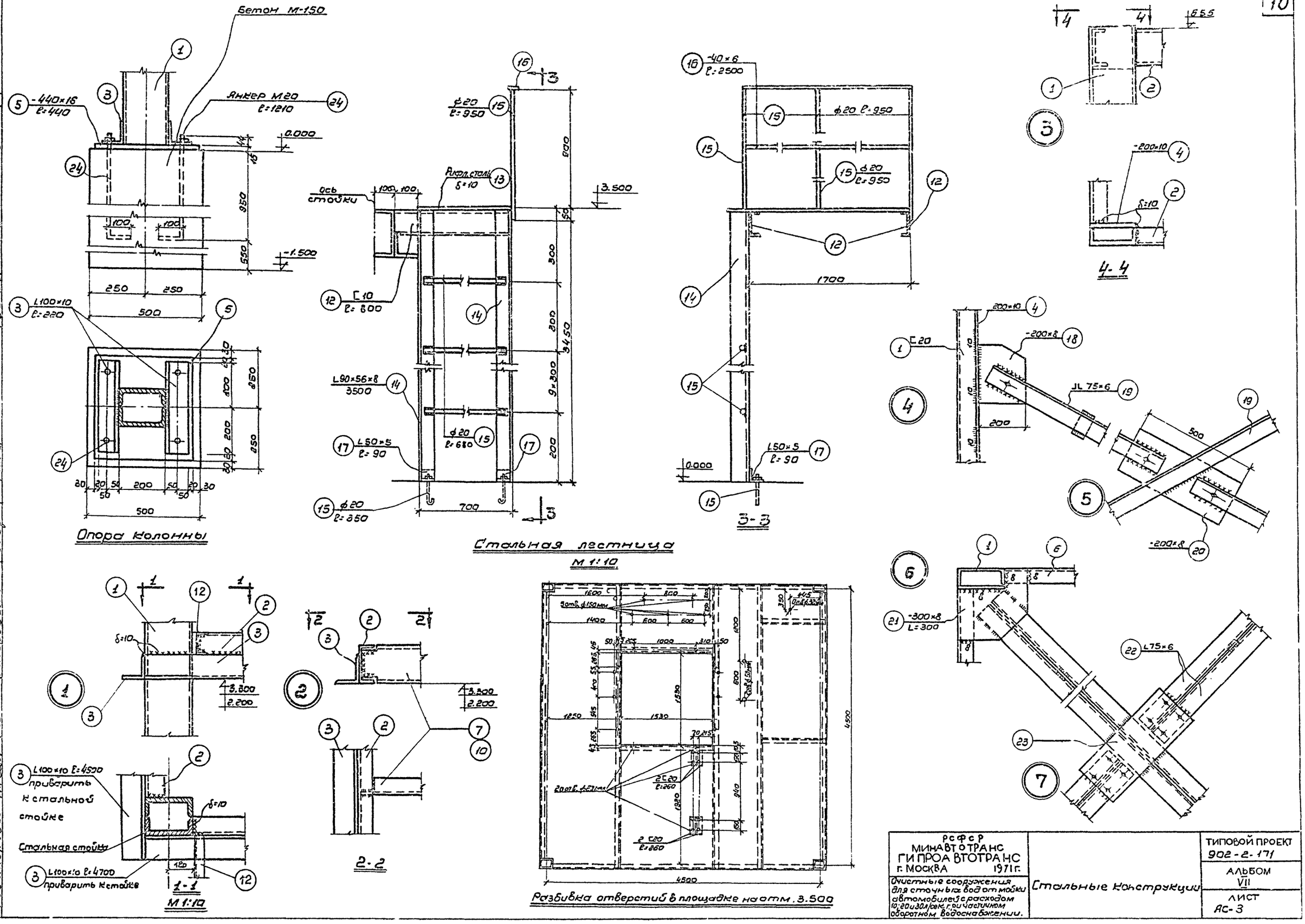

РСФСР МИНАВТОТРАНС ГИПРОАВТОТРАНС г. МОСКВА 1971 г.	Стальные конструкции	ТИПОВОЙ ПРОЕКТ 902-2-171
Очистные сооружения для сточных вод от мойки автомобилей с расходом 10; 20 и 30 л/сек, при частичном оборотном водоснабжении.		АЛЬБОМ VII
		ЛИСТ АС-3

Заказ № 4346 Арх. № 81320

Гл. инженер проекта Начальник АСО Проектировал Муратова Иванов Седова Копировала Гаврилова

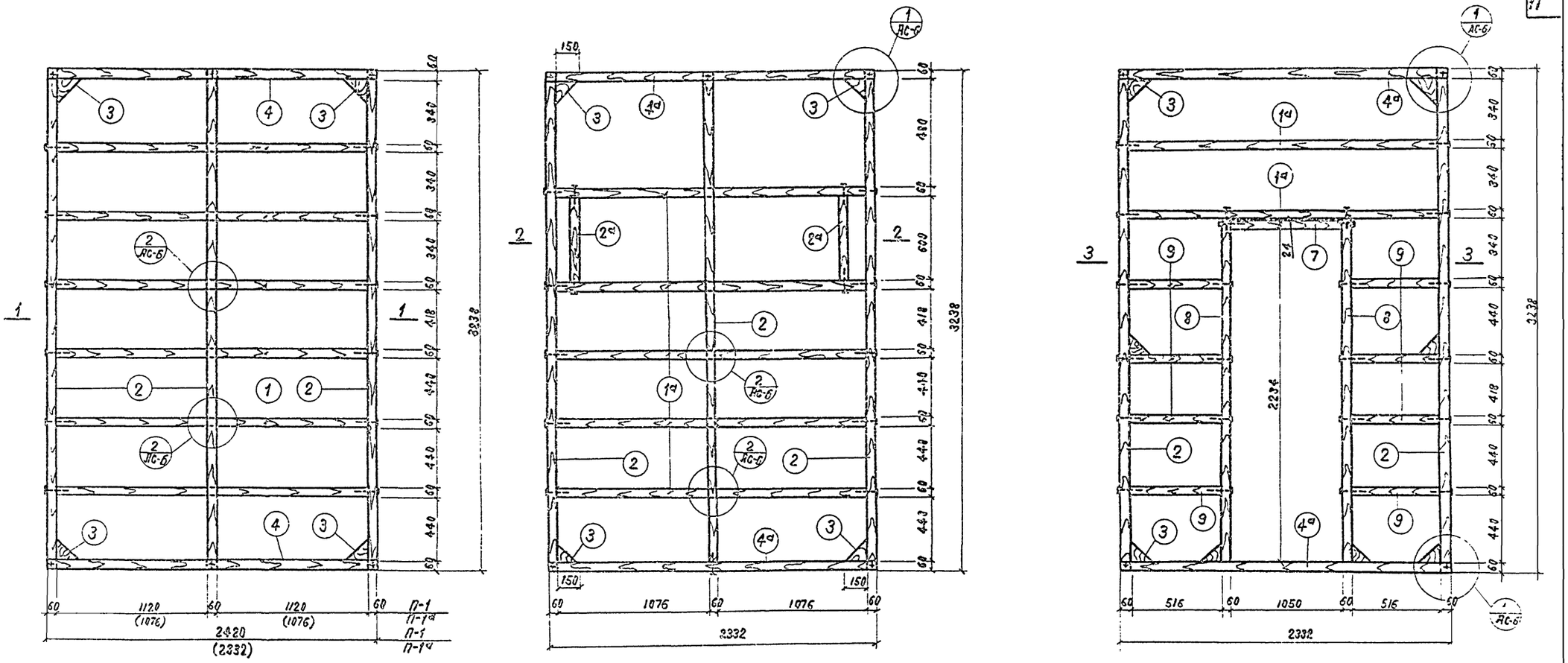

Асбоцементные листы δ=6 мм.
Минераловатные маты δ=50 мм.
Асбоцементные листы δ=6 мм.

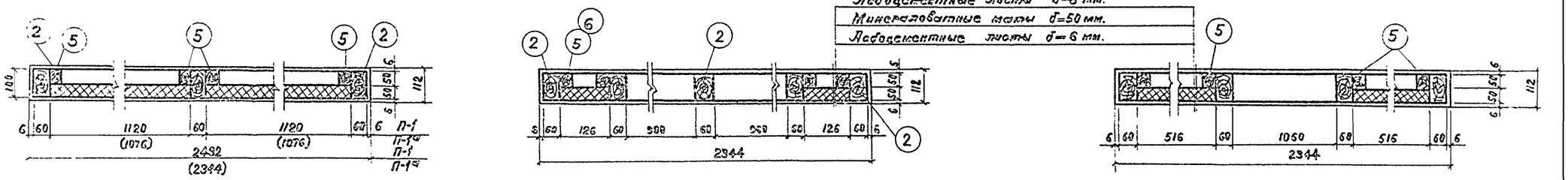

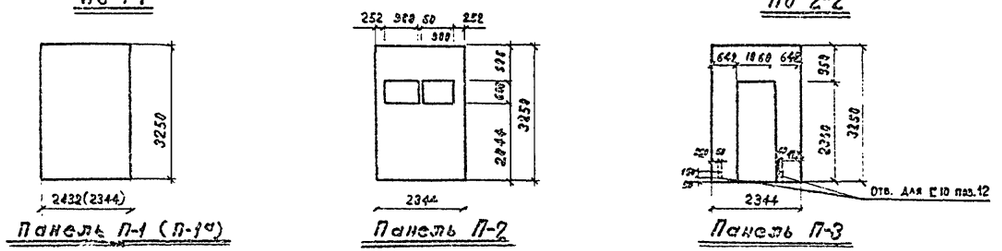

Примечание:
1. Спецификацию см. на листе АС-6.

РСФСР Минавтотранс Гипроавтотранс г. Москва 1971 г.	Панели П-1; П-1а; П-2; П-3	ТИПОВОЙ ПРОЕКТ 902-2-171
Очистные сооружения для стоных вод от мойки автомобилей с расходом 18,20 и 30 л/сек. Пр. частичным обороном водоснабжения		Альбом VII
		Лист АС-4

Заказ № 4346
Арх. № 84320

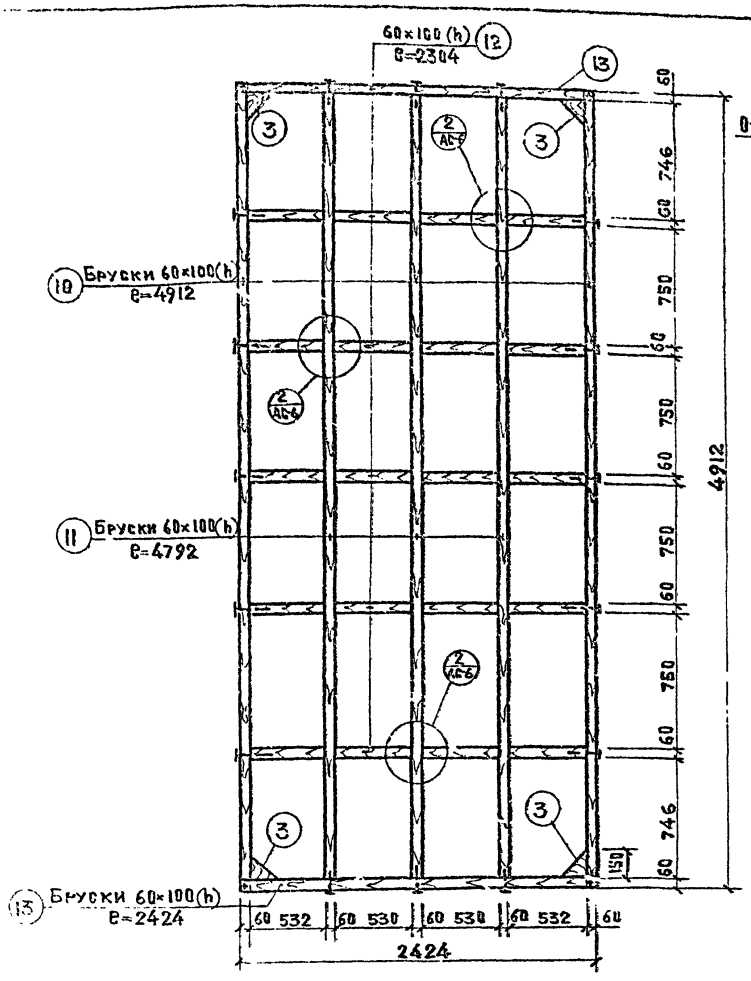

Деревянный каркас К-4



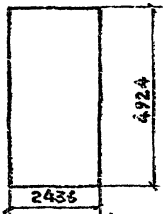

Панель П-4; П-4А

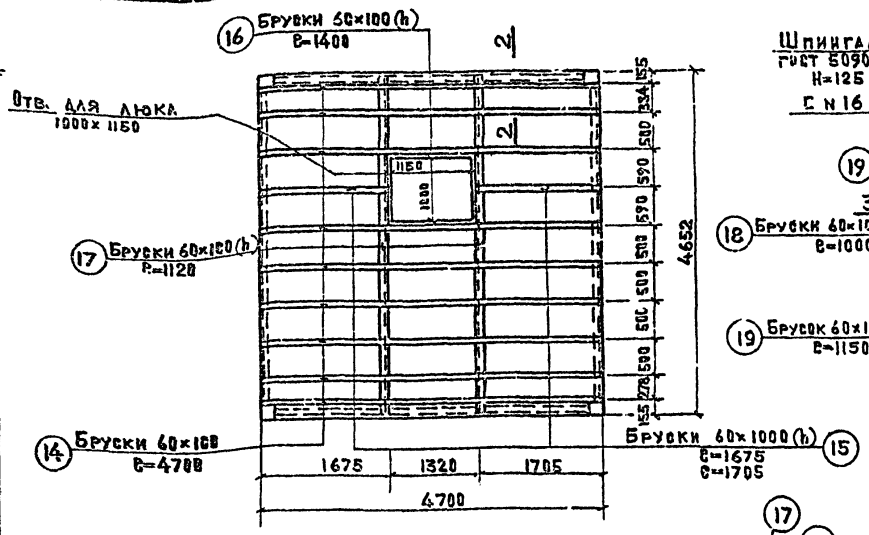

План балок перекрытия

М 1:50

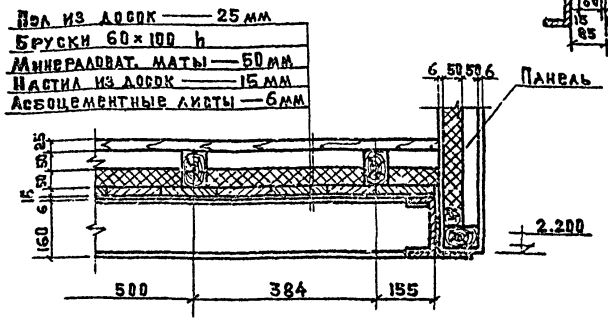

Разрез 2-2

М 1:10

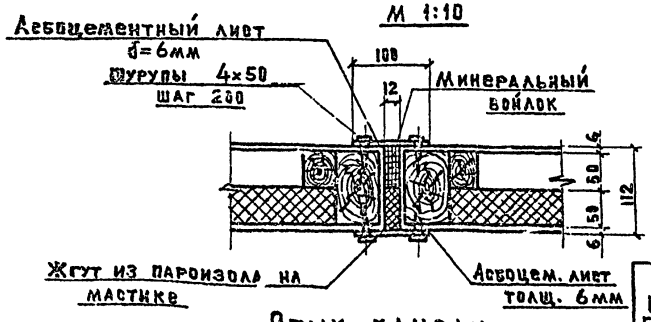

Стык панели

М 1:50

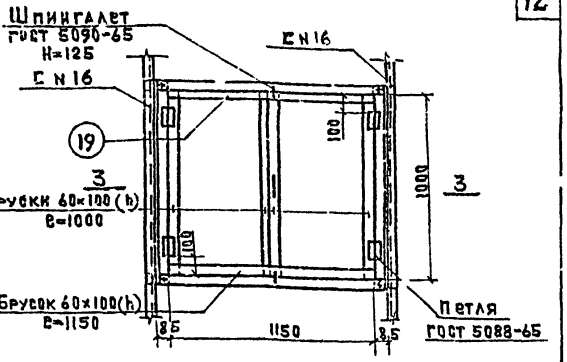

План люка

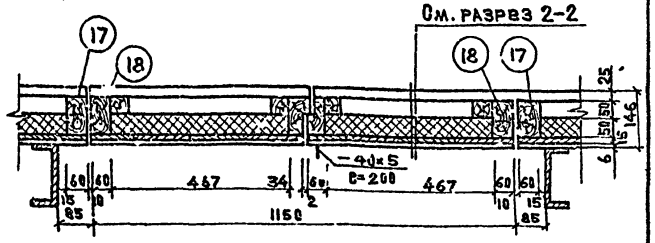

Сечение 3-3

Примечание:

1. Панель П-4А отличается от панели П-4 только наличием отверстия.

РСФСР
МИНАВТОТРАНС
ГИПРОАВТОТРАНС
г. Москва 1971г.
Очистные сооружения для сточных вод от мойки автомобилей с расходом 10, 20 и 30 л/сек при частичном оборотном водоснабжении.

Панель П-4; П-4А
План балок перекрытия

Типовой проект
902-2-171
Альбом
VII
Лист
АС-5

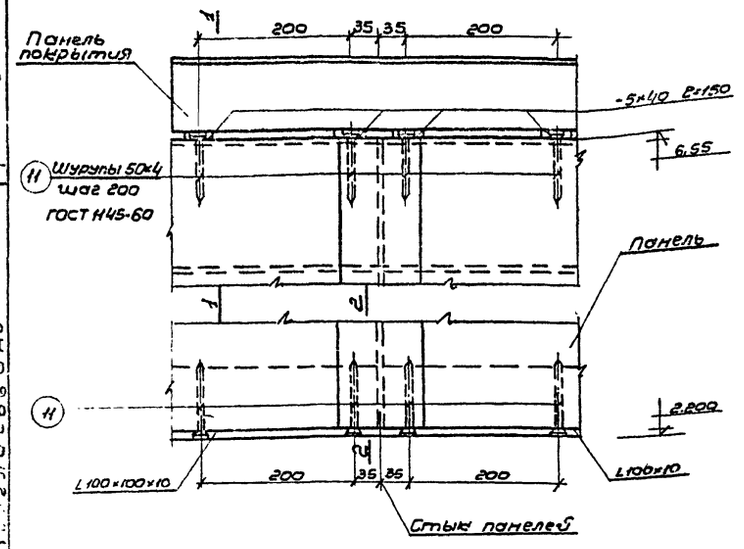

Деталь крепления панелей к обрамляющим элементам

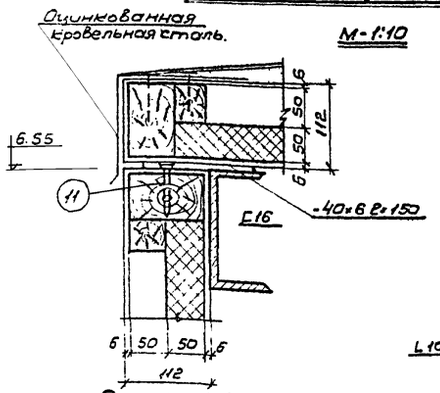

Разрез 1-1

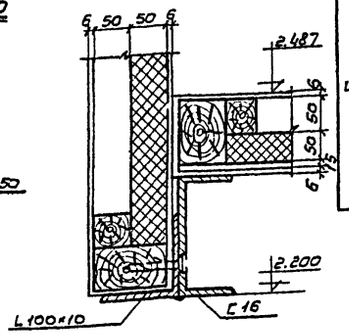

Разрез 2-2

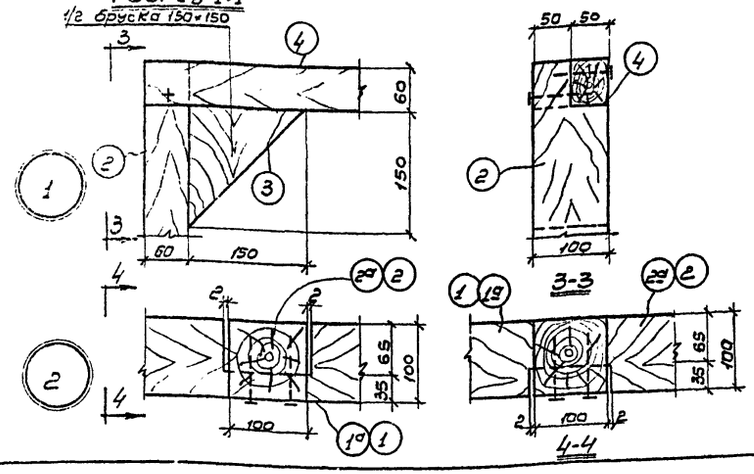

Спецификация древесины на панели.

Марка элемента	№№ поз.	Наименование	Материал	Размеры в мм: длина	Размеры в мм: высота	Кол-во	Объём в м³: на 1 панель	Объём в м³: на все панели	На 1 эл. / На все м³
1	2	3	4	5	6	7	8	9	10
П-1а (шт.1) П-1 шт.4	1	Брус δ=60	Сосна Iс	(2212) 2300	(100) 100	(6) 6	(0.080) 0.080	(0,08) 0,32	0.2 / 1,0
	2	—"— δ=60		(3238) 3238	(100) 100	(3) 3	(0,084) 0,084	(0,06) 0,32	
	3	—"— δ=100		(150) 150	(150) 150	(2) 2	(0,005) 0,005	(0,02) 0,02	
	4	—"— δ=60		(2332) 2420	(100) 100	(2) 2	(0,028) 0,028	(0,03) 0,14	
	5	—"— δ=40		(440) 440	(50) 50	(28) 28	(0,025) 0,025	(0,02) 0,12	
П-2 шт.2	1а	Брус δ=60	Сосна Iс	2212	100	5	0,065	0,13	0.24 / 0,48
	2	—"— δ=60		3238	100	3	0,064	0,128	
	2а	—"— δ=60		720	100	2	0,009	0,02	
	3	—"— δ=100		150	150	2	0,005	0,01	
	4а	—"— δ=60		2332	100	2	0,028	0,056	
	5	—"— δ=40		600 / 440	50	4 / 16	0,042 / 0,014	0,084 / 0,028	
	6	—"— δ=60		480	100	4	0,012	0,02	
П-3 шт.1	1а	Брус δ=60	Сосна Iс	2218	100	2	0,030	0,03	0.20 / 0.20
	2	—"— δ=60		3238	100	2	0,043	0,04	
	3	—"— δ=100		150	150	2	0,005	0,01	
	4а	—"— δ=60		2332	100	2	0,028	0,03	
	5	—"— δ=40		440	50	24	0,021	0,02	
	7	—"— δ=60		1060	100	1	0,006	0,01	
	8	—"— δ=60		2318	100	2	0,030	0,03	
	9	—"— δ=60		516	100	8	0,025	0,03	

1	2	3	4	5	6	7	8	9	10
П-4 П-4а шт.2	3	Брус δ=10	Сосна Iсорт	150	150	2	0,004	0,01	0.30 / 0.60
	5	—"— δ=40		750	50	48	0,072	0,14	
	10	—"— δ=60		4912	100	2	0,058	0,12	
	11	—"— δ=60		4792	100	3	0,029	0,06	
	12	—"— δ=60		2304	100	5	0,069	0,14	
	13	—"— δ=60		2424	100	2	0,014	0,03	
Перекрытие	14	Бруски δ=60	Сосна Iсорт	4700	100	8	0,226	0,23	1,24
	15	—"— δ=60		1705 / 1675	100	2 / 2	0,041	0,04	
	16	—"— δ=60		1400	100	2	0,016	0,02	
	17	—"— δ=60		1120	100	2	0,013	0,01	
	18	—"— δ=60		1000	100	4	0,024	0,03	
	19	—"— δ=60		1150	100	2	0,014	0,01	
		Доски δ=15						0,33	
		Доски δ=25						0,54	
П-1б шт.4 (П-1в шт.2)	1	Брус δ=60	Сосна Iсорт	(1068) 1068	(100) 100	(3) 3	(0,018) 0,018	(0,036) 0,072	0,074 / 0,444
	2	—"— δ=60		(2322) 2422	(100) 100	(2) 2	(0,028) 0,03	(0,056) 0,12	
	3	—"— δ=100		(150) 150	(150) 150	(2) 2	(0,005) 0,005	(0,01) 0,02	
	4	—"— δ=60		(2212) 2300	(100) 100	(1) 1	(0,013) 0,014	(0,026) 0,056	
	5	—"— δ=40		(444) 444	(50) 50	(8) 8	(0,007) 0,007	(0,014) 0,028	

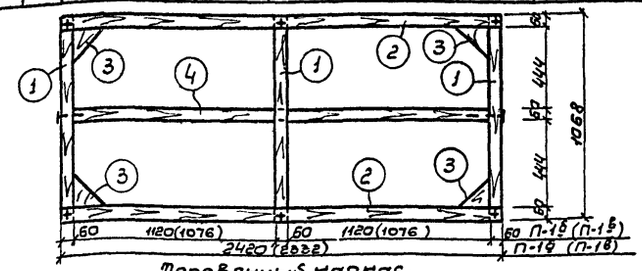

Деревянный каркас.

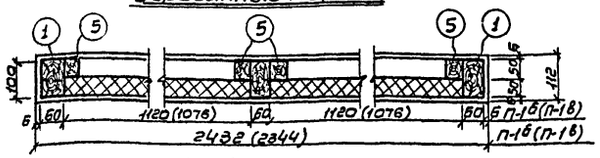

По 1-1

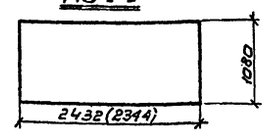

Панель П-1б; (П-1в)

Расход материалов на объект

Наименован. элементов	Кол. шт.	Сосна Iс м³: На 1 эл.	Сосна Iс м³: На все	Утеплитель м²: На 1 эл.	Утеплитель м²: На все	Асбоцементные листы м²: На 1 эл.	Асбоцементные листы м²: На все
Панель П-1 (П-1а)	4/1	0,20	1,00	7.00	35,0	16,5	82,5
Панель П-2	2	0,24	0,48	6.36	12.7	15,5	31,0
Панель П-3	1	0,20	0,20	5.64	5,64	11,8	11,8
Панель П-4; П-4а	2	0,30	0,60	11.2	22,4	15,46	30,9
Панель П-1б	4	0,074	0,296	2,0	8,0	1,6	6,4
Панель П-1в	2	0,074	0,148	2,0	4,0	1,6	3,2
Перекрытие	—		1.24	—	19,9	—	21,8
Итого			3,97		107,64		187,6

РСФСР
МИНАВТОТРАНС
ГИ ПРОАВТОТРАНС
г. МОСКВА 1971 г.

Очистные сооружения для сточных вод от мойки автомобилей с расходом 10; 20; 30 л/сек. при частичном оборотном водоснабжении.

Детали; узлы, разрезы. Спецификации.

ТИПОВОЙ ПРОЕКТ 902-2-171

АЛЬБОМ VII

ЛИСТ АС-6

Заказ № 4346 Арх № 84320

Согласовано

Проектировал

Альбом VII Арх. № 84320

№ п/п	Шифр по общесоюзной классификации	Наименование и техническая характеристика основного и комплектующего оборудования, приборов, арматуры и других изделий.	Тип, марка, каталог, № чертежа	№ позиции по технологической части	Завод-изготовитель (для импортного оборудования страна, фирма)	Единица измерения	Количество	Материал	Вес (кг) единицы	Вес (кг) общий	Стоимость по смете единицы (руб)	Стоимость по смете общая (тыс. руб.)
1	2	3	4	5	6	7	8	9	10	11	12	13
		Заказная спецификация										
		Отопление и вентиляция										
		1. Заказное оборудование										
1		Дефлектор	Т-19			шт.	2		15,5	31,0	6	0,012
		2. Покупное оборудование										
2		Манометр ВБМ-100	ГОСТ 8625-69		Манометрический з-д г. Томск	шт.	1		0,65	0,65	5,5	0,004
3		Термометр	ГОСТ 2823-59		Термометрический з-д г. Клин	шт.	1		0,44	0,44	1,95	0,002
4		**3. Спецификация материалов, не вошедших в заказную спецификацию**					В заказную					
4		Трубы бесшовные горячекатанные ф 57×3,5	ГОСТ 8732-58			п.м.	45,0					
5		То же ф 76×3,5	ГОСТ 8732-58			п.м.	45,0					
6		То же ф 108×4	ГОСТ 8732-58			п.м.	45,0					
7		Трубы водогазопроводные тонкостенные ф 25	ЦИТУ УКРНИТИ 576-64			п.м.	11					
8		Шибер в шахте				шт.	2		17,0	34,0		
9		Шахта утепленная ф 315				м²	4,8					
10		Вентиль запорный муфтовый ф 25	15 кч 18 бр			шт.	3		1,4	4,2		
11		Вертикальный воздухосборник				шт.	1		8,95	8,95		
		Технологическая часть										
		1. Заказное оборудование.										
1		Бункер для осадка W=3,25м³	Упр. Гипросетьмонтаж № 9171		Лабораторного изготовления	шт.	1				487	0,487
2		Бак для масла 2000×1000×2000(h)	Гипросетьмонтаж № 9173		—"—	шт.	1				189	0,189
3		Клапан поплавковый бронзовый сварной ф 100	Типовой проект 8С-02-28			шт.	1				27,6	0,028
		2. Покупное оборудование										
4		Гидроциклон левого исполнения d 350			З-д Георгиевского арматурных з-дов	шт.	1				217	0,217
5		Гидроциклон правого исполнения d 350			—"—	шт.	1				217	0,217
6		Задвижка параллельная с выдвижным шпинделем d 150	30ч 6бр		Георгиевский арматурный завод им. Ленина	шт.	5		73	225	27,7	0,139
7		Манометр d 150	8625-69		З-д "Манометр" г. Москва	шт.	2		1,2	2,4	1,42	0,003
8		Шланг для спуска масла d 38	Рукав 5 8518-57			м	5,0				1,65	0,008

№ п/п	Шифр по общесоюзной классификации	Наименование и техническая характеристика основного и комплектующего оборудования, приборов, арматуры, кабельных и других изделий	Тип, марка, каталог, № чертежа	№ позиции по технологической части	Завод-изготовитель (для импортного оборудования страна, фирма)	Единицы измерения	Количество	Материал	Вес (кг) единицы	Вес (кг) общий	Стоимость по смете единицы (руб)	Стоимость по смете общая (тыс. руб)
1	2	3	4	5	6	7	8	9	10	11	12	13
		Заказная спецификация										
		Электроосвещение										
1		Арматура пыленепроницаемая прямого света, с отражателем, исполнение 2, до 100 вт.	ППД-100		Союзглавэлектро	шт.	5		5,1	25,5	8,0	0,04
2		Лампа накаливания 220 в с цоколем Р-27-1 мощностью 100 вт.	НБ-220-100			шт.	3		0,02	0,06	0,031	0,0001
3		То же, мощностью 60 вт.	НБ-220-60			шт.	4		0,02	0,08	0,032	0,0001
4		Выключатель 250 в, 6 а, однополюсный для открытой установки, исполнение брызгонепроницаемое	0261			шт.	3		0,04	0,12	0,55	0,002
5		Кронштейн стальной	У 114			шт.	5		2,2	11,0	0,90	0,005
6		Кабель с алюминиевыми жилами в поливинилхлоридной оболочке										
		голый 2×2,5 кв. мм	АВВГ-1000			м	50		0,1	5,0	0,355	0,018
7		То же, бронированный 2×4 кв. мм	АВВБ-1000			м	15		0,125	1,875	0,750	0,011
		Технологическая часть										
		Спецификация материалов, не вошедших в заказную спецификацию.										
9		Трубы электросварные d 150	ГОСТ 10704-63			п.м.	35,0					
10		Трубы водогазопроводные d 50	ГОСТ 3262-62			п.м.	2,0					
11		То же d 40				п.м.	2,0					
12		Фланцы плоские приварные d 150	ГОСТ 1255-67			шт.	12					
13		То же d 100	ГОСТ 1255-67			шт.	2					
14		То же d 50	ГОСТ 1255-67			шт.	2					
15		Вентиль запорный фланцевый d 50	15кч 18к ГОСТ 11486-65			шт.	1		8,0	8,0		

РСФСР Минавтотранс ГИПРОАВТОТРАНС г. Москва 1971г

Очистные сооружения для мойки автомашин с расходом 10,20 л/сек при частичном оборотном водоснабжении

Заказные спецификации.

Типовой проект 902-2-171

Альбом VII

Лист 1

Инв. № подл. | Подпись и дата | Взам. инв. №

Гл. инженер проекта | Гл. специалист | Нач. отдела | Гл. конструктор проекта | Нач. группы | Проверил | Разработал

Отпечатано
в Новосибирском филиале ЦИТП
630064 г. Новосибирск пр Карла Маркса 1
Выдано в печать: 27 Окт 1977 г.
Заказ 2772 Тираж 4000

gost.e-ecolog.ru