ТИПОВОЙ ПРОЕКТ 904-1-38

АВТОМАТИЗИРОВАННАЯ ОТДЕЛЬНО СТОЯЩАЯ КОМПРЕССОРНАЯ СТАНЦИЯ 4К-20А ПРОИЗВОДИТЕЛЬНОСТЬЮ 80 $м^3$/МИН (1,33 $м^3$/С) ВОЗДУХА

СТРОИТЕЛЬНЫЕ КОНСТРУКЦИИ И ИЗДЕЛИЯ

АЛЬБОМ-X

Заменен проектом 904-1-158.85 и 4.85

gost.e-ecolog.ru

КФ ЦИТП инв.N 7251/1

ЦЕНТРАЛЬНЫЙ ИНСТИТУТ ТИПОВОГО ПРОЕКТИРОВАНИЯ
ГОССТРОЯ СССР
КИЕВСКИЙ ФИЛИАЛ
г.Киев-57, ул.Эжена Потье, № 12

484
Заказ № 4367 инв. № 7261/X тираж 900

Сдано в печать 18/9 1975г., цена 1-98

ТИПОВОЙ ПРОЕКТ 904-1-39

АВТОМАТИЗИРОВАННАЯ ОТДЕЛЬНО СТОЯЩАЯ КОМПРЕССОРНАЯ СТАНЦИЯ 4К-20А ПРОИЗВОДИТЕЛЬНОСТЬЮ 80 $м^3$/МИН (1,33 $м^3$/С) ВОЗДУХА

АЛЬБОМ-Х

СТРОИТЕЛЬНЫЕ КОНСТРУКЦИИ И ИЗДЕЛИЯ

РАЗРАБОТАН ГОСУДАРСТВЕННЫМИ ПРОЕКТНЫМИ ИНСТИТУТАМИ:
ГИПРОСТРОЙДОРМАШ; АЛЬБОМЫ I, II, III, IV, VI, VIII, IX.
РОСТОВСКИЙ ПРОМСТРОЙНИИПРОЕКТ; АЛЬБОМЫ V, VII, VIII, X.

ТЕХНОРАБОЧИЙ ПРОЕКТ УТВЕРЖДЕН И ВВЕДЕН В ДЕЙСТВИЕ МИНСТРОЙДОРМАШЕМ РЕШЕНИЕМ ОТ 30.03.78г N 7/78

ГЛАВНЫЙ ИНЖЕНЕР ИНСТИТУТА В.Р.НИКИТЕНКО
ГЛАВНЫЙ ИНЖЕНЕР ПРОЕКТА А.Т.ТЮРИН

7261/8

Типовой проект 90-1-33 Альбом X

Содержание альбома

№№ п/п	Наименование листа	№№ стр
1	Содержание	2,3
2	Плита перекрытия П1	4
3	То же П2	5
4	" П3	6
5	" П4	7
6	" П5	8
7	Панели стеновые ПСР20/12×6-111б; ПСР20/12×6-111г; ПСР20/12×6-111в.	9
8	То же ПСР20/12×6-111а; ПСР20/12×6-112а; ПСР20/12×6-112б; ПСР20/12×6-112в.	10
9	Колонна сборная железобетонная К3а	11
10	Колонны сборные железобетонные К54-7а; К54-7б; К54-8а; К54-8б.	12
11	Балка покрытия БЭ9-6АIVа	13
12	Плиты: ПАУ-4/3×6-3а, ПАУ-4/3×6-4а, ПАУ-7/3×6-3а; ПАУ-7/3×6-4а, ПАУ-14/3×6-3а, ПАУ-14/3×6-4а.	14
13	Сетка арматурная С1	15
14	То же С2	
15	" С3	
16	" С4	16
17	" С5	
18	" С6	17
19	" С7	
20	" С8	18
21	" С9	
22	" С10	19
23	" С11	
24	" С12	20
25	" С13	21
26	Сетка арматурная С14	
27	То же С15	
28	" С16	
29	" С17	
30	" С18	
31	" С19	
32	" С20	
33	" С21	
34	" С22	
35	" С23	
36	" С24	
37	" С25	
38	Каркасы плоские КР1, КР2	
39	Сетка арматурная С26	
40	То же С27	
41	" С28	
42	" С29, С30	
43	Изделие закладное МН1	
44	То же МН2	
45	" МН3	
46	" МН4	
47	" МН5	
48	" МН6	
49	" МН7	
50	" МН8	
51	" МН9	
52	" МН10	
53	" МН11	
54	" МН12	

7261/1

Типовой проект 804-1-19 Альбом V

Содержание альбома (продолжение)

№№ п/п	Наименование листа		№№ стр
55	Изделие закладное	МН13	36
56	То же	МН14	
57	"	МН15	37
58	"	МН16	
59	"	МН17	38
60	"	МН18	
61	"	МН19	39
62	"	МН20	
63	"	МН21	40
64	"	МН22	
65	"	МН23	41
66	"	МН24	
67	"	МН25	42
68	"	МН26	
69	"	МН27	43
70	"	МН28	
71	"	МН29	44
72	"	МН30, МН31	
73	"	МН32	45
74	"	МН42, МН43	
75	"	МН33, МН34	46
76	"	МН35, МН36	
77	"	МН37	47
78	"	МН38	
79	"	МН39, МН40	48
80	"	МН41	
81	"	МН45	49
82	"	МН46	
83		МН47	50
84	Изделие закладное	МН48	50
85	То же	МН49, МН50, МН51	51
86	"	МН52, МН53	
87	"	МН54, МН55	52
88	"	МН57	
89	Изделие соединительное	МС1	53
90	То же	МС2	
91	"	МС3	54
92	"	МС4	
93	"	МС5	55
94	"	МС6	
95	"	МС7	56
96	"	МС8	57
97	"	МС9	
98	"	МС10	58
99	"	МС11	
100	"	МС12	59
101	"	МС13, МС14	
102	"	МС15	60
103	"	МС16	
104	"	МС17	61
105	Перфорированная фанера	ПФ1, ПФ2	
106	Оконная коробка	ОК1	62
107	Оконный переплет	ОП1	
108	Оконный блок	ОБ1	63
109	Щиты деревянные	Щ.41; Щ.42	64

Типовой проект 904-1-39 Альбом X

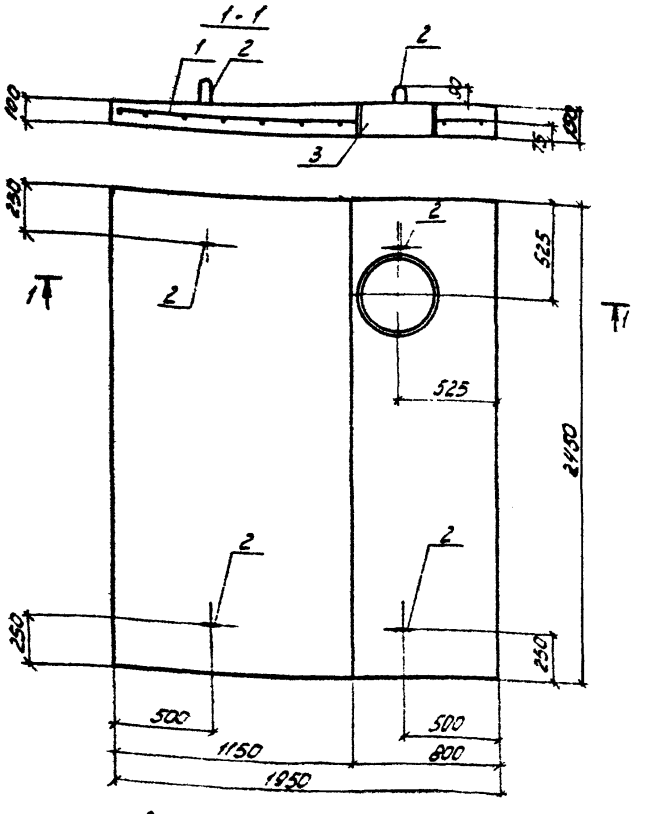

Выборка стали на один элемент, кГ

Формат	Зона	Поз.	Обозначение	Наименование	Кол.	Примечание
				Документация		
12г			ТП 904-1- -КЖИ-П2	Сборочный чертеж		
				Сборочные единицы и детали		
116		1	ТП 904-1- -КЖИ-С7	Сетка арматурная С7	1	
116		2	То же КЖИ-МН15	Изделие закладное МН15	4	
116		3	—"— КЖИ-МН16	Изделие закладное МН16	1	
				Материалы		
				Бетон марки 200	1,0	м³

Стержни арматурной сетки в местах установки МН15 МН16 обрезать и приварить к закладным изделиям.

Марка элемента	Армат изделия: Арматурная сталь ГОСТ 5781-75, класс А-II, ф мм, Ф10А	Итого	Закладные изделия: Профильная сталь, δ=8	Арматур сталь ГОСТ 5781-75, класс А-I, ф мм, Ф10А	Итого	Всего
П2	32,1	32,1	13,0	2,8	15,8	47,9

4

7261/X

Изм.	Лист	№ докум.	Подпись	Дата
Провер.		Моргунов		
Ст. техн.		Шмеллист		
Рук. гр.		Моргунов		
Гл. констр.		Ектаевский		
Нач. ОСВ-1		Лозов		28.11.77

ТП 904-1-39 -КЖИ-П2

Плита перекрытия П2

Лит	Масса	Масштаб
Р	0,9т	

Лист 1 Листов 1

Госстрой СССР
Ростовский
Промстройниипроект

Типовой проект 904-1-39 Альбом II

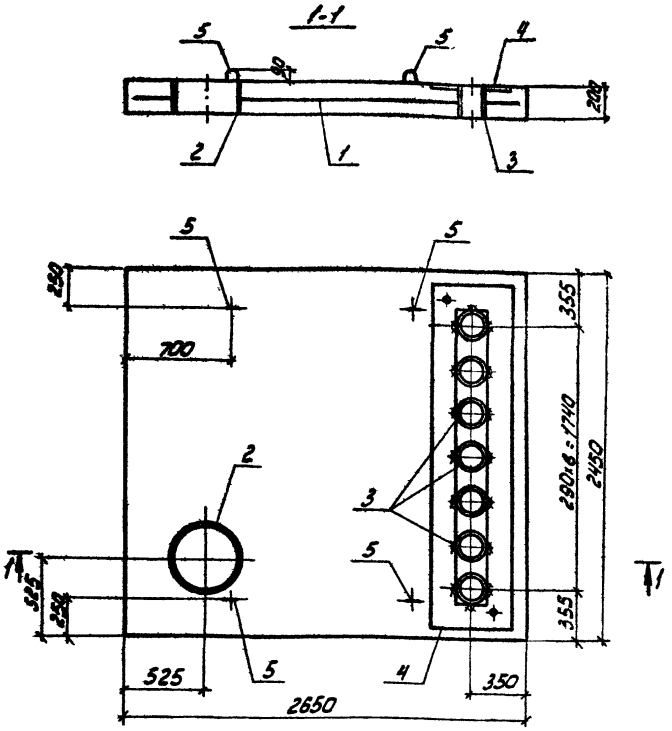

			Обозначение	Наименование		Примечание
				Документация		
12			ТП 904-1- -КЖИ-П1	Сборочный чертеж		
				Сборочные единицы		
116	1		ТП 904-1- -КЖИ-СБ	Сетка арматурная СБ	1	
116	2		То же КЖИ-МН12	Изделие закладное МН12	2	
116	3		—"— КЖИ-МН11	То же МН11	7	
116	4		—"— КЖИ-МН13	—"— МН13	1	
116	5		—"— КЖИ-МН14	—"— МН14	4	
				Материалы		
				Бетон марки 200	13	м³

Стержни арматурной сетки в местах установки МН11, МН12 обрезать по месту и приварить к закладным изделиям

Выборка стали на один элемент, кг

Марка элемента	Арматурные изделия: Арматура: сталь ГОСТ 5781-75					Закладные изделия: Профильная сталь			Арматура сталь ГОСТ 5781-75 класс А-I			Всего
	⌀ мм				Итого	δ=4	δ=8	Итого	⌀ мм		Итого	
	10								10			
П1	111,8				111,8	40,4	63,7	111,7	7,6		7,6	153,5

Изм.	Лист	№ докум.	Подпись	Дата
Провер.		Моргунов		
Гл. техн.		Цимбалист		
Рук. гр.		Моргунов		
Гл. инж.		Осташевский		28.11.77
Н. контр.		Лозов		

ТП 904-1-39 -КЖИ-П1

Плита перекрытия П1

Лит.	Масса	Масштаб
Р	3,3т	

Лист 1 Листов 1

Госстрой СССР Ростовский Промстройниипроект

5

7261/2

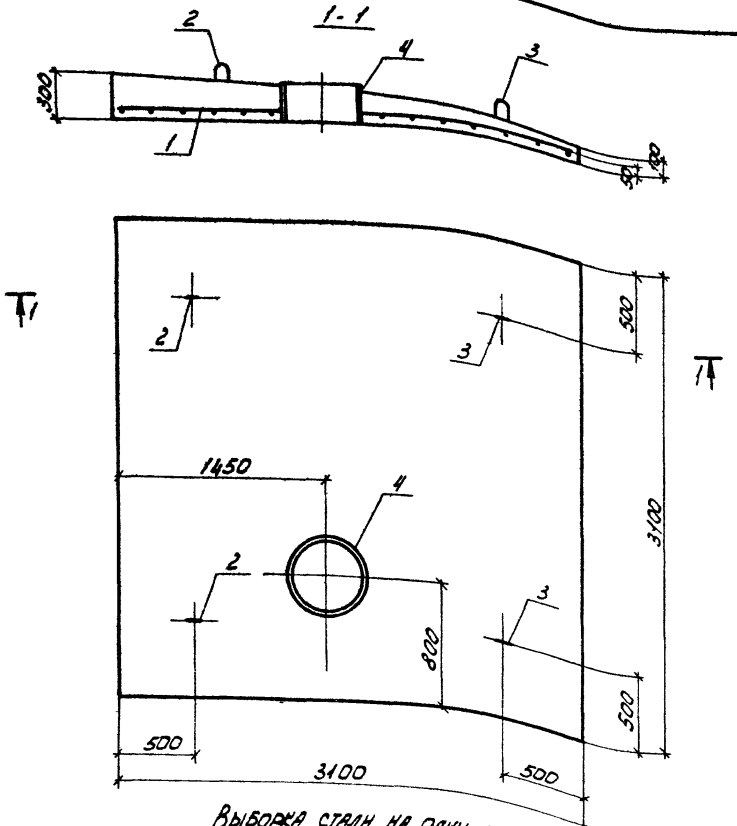

Выборка стали на один элемент, кг

Формат	Зона	Поз.	Обозначение	Наименование	Кол.	Примечание
				Документация		
12г			ТП 904-1- -КЖИ-ПЗ	Сборочный чертеж		
				Сборочн. единицы и детали		
11в		1	ТП 904-1- -КЖИ-С8	Сетка арматурная С8	1	
11в		2	То же КЖИ-МН17	Изделие закладное МН17	2	
11в		3	—"— КЖИ-МН 18	То же МН 18	2	
11в		4	—"— КЖИ-МН19	—"— МН 19	1	
				Материалы		
				Бетон марки 200	1,9	$м^3$

1. Стержни арматурной сетки в местах установки МН19 обрезать и приварить к закладным изделиям.

2. Закладной элемент МН 18 при установке в опалубку приварить к сетке С8.

6

7261/X

Марка элемента	Арм изделия: Арм сталь ГОСТ 5781-75, класс А-II, ф мм, ф10А III	Итого	Закладные изделия: Профильная сталь, δ=8	Арматур сталь ГОСТ 5781-75, класс А-I, ф мм, ф10А I	Итого	Всего
ПЗ	59,2	59,2	21,2	6,2	27,4	86,6

Изм	Лист	№ докум	Подпись	Дата
Провер.		Моргунов		
Ст. техн.		Цимбалист		
Рук. гр.		Моргунов		
Гл. констр.		Осташевский		
Нач. ОСП-1		Лозов		28.II.77

ТП 904-1-39 -КЖИ-ПЗ

Плита перекрытия ПЗ

Лит	Масса	Масштаб
Р	4,8т	

Лист 1 | Листов 1

ГОССТРОЙ СССР
РОСТОВСКИЙ ПРОМСТРОЙНИИПРОЕКТ

Типовой проект 904-1-39 Альбом

Типовой проект 904-1-39 Альбом II

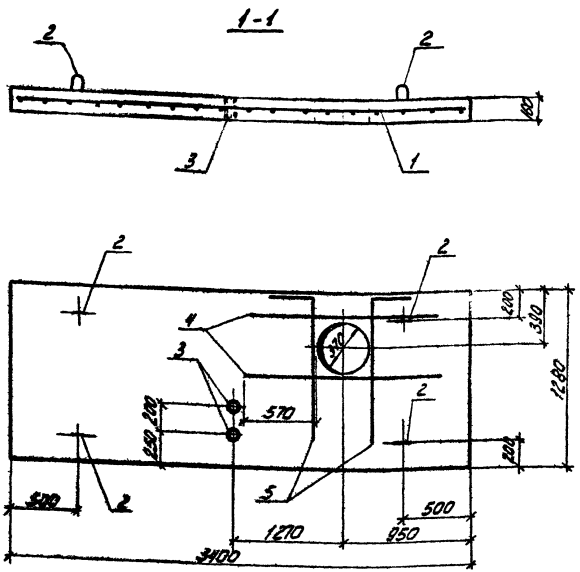

Формат	Зона	Поз	Обозначение	Наименование	Кол	Примечание
				Документация		
12г			ТП 904-1- -КЖИ-П4	Сборочный чертеж		
				Сборочные единицы и дет.		
11б		1	ТП 904-1- -КЖИ-С24	Сетка арматурная С24	1	
				Стержни одиночные		см. ведомость стержней
11б		2	—"— КЖИ-МН15	Изделие закладное МН15	4	
11б		3	—"— КЖИ-МН28	То же МН28	2	
				Материалы		
				Бетон марки 300	0,7	м³

Ведомость стержней на один элемент

Марка эл-та	Поз	Эскиз или сечение	Ø мм	Длина мм	Кол
П4	4	1500	16А III	1500	2
	5	1150 350	16А III	1500	2

Стержни арматурной сетки при устройстве отверстия обрезать по месту.

7

Выборка стали на один элемент, кг

Марка элемента	Арматурн. издел. Арматур сталь ГОСТ 5781-75 Класс А-I Ø мм 10А I	Класс А-II Ø мм 16А II	Итого	Закладные изделия Профильная сталь ГОСТ 5781-75	Арматур сталь ГОСТ 5781-75 Класс А-I Ø мм 10А I	Итого	Всего
П5	14,4	46,6	61,0	1,8	3,2	5,0	66,0

Изм	Лист	№ докум	Подпись	Дата
Провер		Моргунов		
Ст техн		Цимбалист		
Рук гр		Моргунов		
Гл констр		Остапенский		
Нач ОСП		Лозов		28.11.71

ТП 904-1-39 -КЖИ-П4

Плита перекрытия П4

Лит	Масса	Масштаб
Р	1,8т	

Лист 1 Листов 1

Госстрой СССР Ростовский Промстройниипроект

Типовой проект 904-1-31 Альбом II

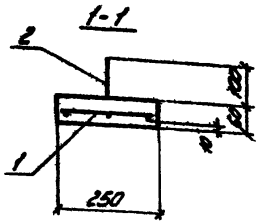

Формат	Зона	Поз	Обозначение	Наименование	Кол.	Примечание
				Документация		
А2			ТП 904-1- -КЖИ-П5	Сборочный чертеж		
				Сборочные единицы		
А6		1	ТП 904-1- -КЖИ-С25	Сетка арматурная С25	1	
А6		2	ТП 904-1- -КЖИ-МН27	Изделие закладное МН27	2	
				Материал		
				Бетон марки М200	0,01	м³

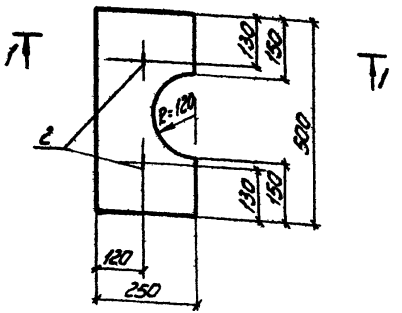

Выборка стали на один элемент, кг

Марка элемента	Арматурные изделия: Арматурная сталь ГОСТ 5781-75, класс А-I, ф мм, 6А I	Итого	Закладные изделия: Арматур сталь ГОСТ 5781-75, класс А-I, ф мм, 6А I	Итого	Всего
П2	0,8	0,8	0,2	0,2	1,0

Изм.	Лист	№ докум.	Подпись	Дата
Провер.		Моргунов		
Ст. техн.		Цимбалист		
Рук. гр.		Моргунов		
Гл. конст.		Дорашевский		
Нач. отд.		Лозов		24.11.77

ТП 904-1- -КЖИ-П5

Плита перекрытия П5

Лит.	Масса	Масштаб
Р	0,03т	

Лист 1 Листов 1

Госстрой СССР Ростовский Промстройниипроект

8

7261/X

Типовой проект 904-1-39 Альбом II

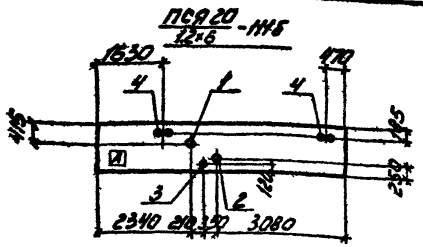

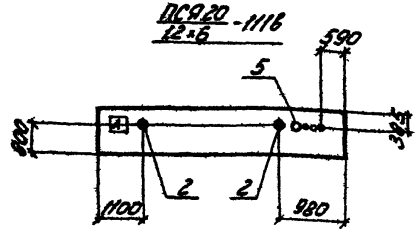

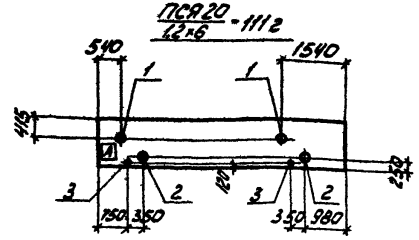

Формат	Зона	Поз	Обозначение	Наименование	Кол. на исполн.						Примечание
				Документация							
12г			ТП904-1 - КЖИ - ПСЯ20/12×6 - 111б, 111в, 111г	Сборочный чертеж							
				Дополнит сборочн единицы							
		1	3.901-5	Сальник d_y=150 l=200	1		2				
		2	То же	То же d_y=80 l=200	1	2	2				
		3	—"—	—"— d_y=50 l=200	1		2				
11в		4	ТП 904-1 КЖИ-МН3	Изделие закладное МН3	2						
11в		5	То же КЖИ-МН4	То же МН4		1					
				Марка	ПСЯ20/12×6 - 111б	ПСЯ20/12×6 - 111в	ПСЯ20/12×6 - 111г				

1. Индекс [А] дан для ориентации при монтаже и наносится несмываемой краской.

2. Данные элементы изготавливать по чертежам основных марок элементов (без буквенных индексов) по серии 1.432-5 в 1 с дополнениями по данному чертежу.

Дополнительная выборка стали на один элемент, кг

Марка элемента	Закладные изделия: Профильная сталь ф20	ф25	ф40	ТР 121×4	ТР 152×15	ТР 245×7	δ=10			Арматурн сталь ГОСТ 5781-75 Класса А-I ф мм 6АI	10АI			Итого	Всего
ПСЯ20/12×6 - 111б		1,0		2,3	3,3	8,2	4,9			0,7	1,7			22,1	22,1
ПСЯ20/12×6 - 111в	0,4		0,8		6,6		2,8			0,8	0,2			11,6	11,6
ПСЯ20/12×6 - 111г				4,6	6,6	16,4	9,8			1,4	2,6			41,4	41,4

9

7261/8

ТП904-1- -КЖИ- ПСЯ20/12×6 - 111б, 111в, 111г

Изм	Лист	№ докум.	Подпись	Дата
Провер.		Толмачева		
Ст техн.		Цимбалист		
Инженер		Толмачева		
Рук гр		Моргунов		
Гл. констр.		Осташевский		
Нач ОСП-1		Лозов		28.11.77

Панели стеновые ПСЯ20/12×6 - 111б, ПСЯ20/12×6 - 111в, ПСЯ20/12×6 - 111г

Лит	Масса	Масштаб
Р		

Лист 1 | Листов 1

ГОССТРОЙ СССР
РОСТОВСКИЙ ПРОМСТРОЙНИИПРОЕКТ

Типовой проект 904-1-32 . Альбом X

ПСЯ20/1,2×6 - 112а

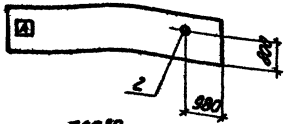

ПСЯ20/1,2×6 - 112б

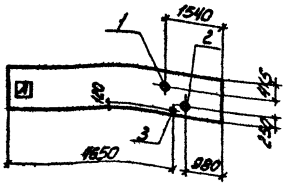

ПСЯ20/1,2×6 - 112в

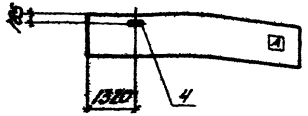

ПСЯ20/1,2×6 - 111а

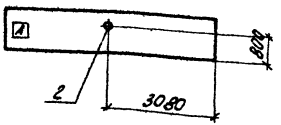

Формат	Зона	Поз.	Обозначение	Наименование	Кол. на исполн.						Примечание
				Документация							
12г			ТП904-1- -КЖИ- ПСЯ20/1,2×6 -111а, 112а, 112б, 112в	Сборочный чертеж							
				Дополнит сборочн. единицы							
		1	3.901-5	Сальник d_y=150 l=200			1				
		2	То же	То же d_y=80 l=200	1	1	1				
		3	—"—	—"— d_y=50 l=200			1				
11в		4	ТП 904-1- -КЖИ-МН3	Изделие закладное МН3				1			
				Литера							
				Марка	ПСЯ20/1,2×6 -111а	ПСЯ20/1,2×6 -112а	ПСЯ20/1,2×6 -112б	ПСЯ20/1,2×6 -112в			

1. Индекс А дан для ориентации при монтаже и наносится несмываемой краской.

2. Данные элементы изготавливать по чертежам основных марок элементов (без буквенных индексов) по серии 1.432-5 в1 с дополнениями по данному чертежу.

Дополнительная выборка стали на один элемент, кг

Марка элемента	Закладные изделия: Профильная сталь ф25	ТР 121×4	ТР 132×4,5	ТР 245×7	δ=10					Арматур сталь ГОСТ 5781-75 класс А-I ф мм 6А I	10А I			Итого	Всего
ПСЯ20/1,2×6 -111а			3,3		1,4					0,4				5,1	5,1
ПСЯ20/1,2×6 -112а			3,3		1,4					0,4				5,1	5,1
ПСЯ20/1,2×6 -112б		2,3	3,3	8,2	4,9					0,7	1,3			20,7	20,7
ПСЯ20/1,2×6 -112в	0,5										0,2			0,7	0,7

10

7264/X

Изм	Лист	№ докум.	Подпись	Дата
Провер		Толмачева		
Ст техн.		Цимбалист		
Инженер		Толмачева		
Рук гр		Моргунов		
Гл. констр.		Осташевский		
Нач. осп 1		Лозов		28.11.77

ТП 904-1- -КЖИ- ПСЯ20/1,2×6 -111а 112а, 112б, 112в

Панели стеновые ПСЯ20/1,2×6 -111а, ПСЯ20/1,2×6 -112а, ПСЯ20/1,2×6 -112б, ПСЯ20/1,2×6 -112в

Лит	Масса	Масштаб
Р		

Лист 1 | Листов 1

Госстрой СССР
Ростовский Промстройниипроект

Типовой проект 904-1-39, Альбом X

Дополнительная выборка стали на один элемент, кг

Марка элемента	Закладные изделия: Профильная сталь δ=10	δ=20	Арматур сталь ГОСТ 5781-75 класс А II класс А III, ø мм 12А II	20А II	Итого	Всего
К3а	11.0	22.0	2.3	1.0	36.3	36.3

Б		Поз.	Обозначение	Наименование	Кол.	Примечание
				Документация		
12г			ТП904-1- -КЖИ-К3а	Сборочный чертеж		
				Дополнит. сборочн. единицы		
11в		1	1400-6 в I л.127	Изделие закладное М1-1-1	1	
11в		2	ТП 904-1- -КЖИ-МН1	То же МН1	1	

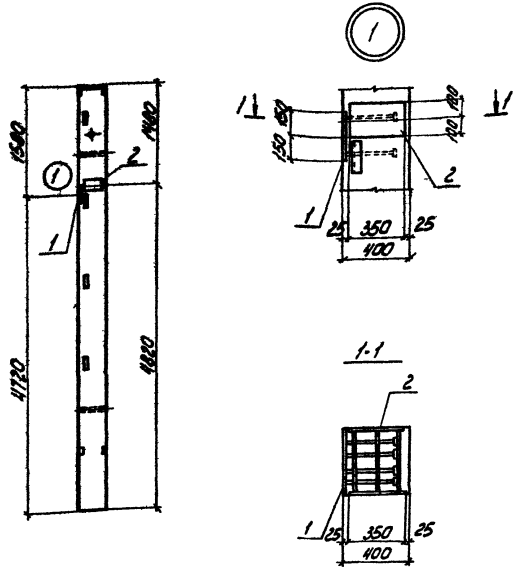

Колонну К3а изготавливать по чертежу колонны К3 серии КЭ-01-55 в II с дополнением по данному чертежу.

11

7261/2

Изм.	Лист	№ докум.	Подпись	Дата
Провер.		Толмачева		
Ст. техник.		Цимбалист		
Инженер		Толмачева		
Рук. гр.		Моргунов		
Гл. конст.		Остаевский		
Нач. ОСПА		Лозов		28.11.77

ТП 904-1- -КЖИ-К3а

Колонна сборная железобетонная К3а

Лит.	Масса	Масштаб
Р		

Лист 1 Листов 1

Госстрой СССР
Ростовский
Промстройниипроект

Типовой проект 904-1-39. Альбом IX

К54-7а, К54-7б
К54-8а, К54-8б

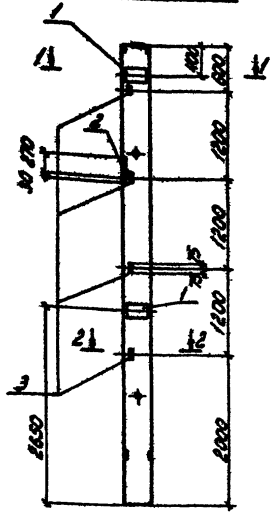

Формат	Зона	Поз.	Обозначение	Наименование	Кол. на исполн.						Примечание
				Документация							
12г			ТП904-1- -КЖИ-К54-7а,7б,8а,8б	Сборочный чертеж							
				Дополнит. сборочн. единицы							
12г		1	1.423-3 в.2	Изделие закладное М1-12		4		4			
12г		2	То же	То же М1-1	1	1	1	1			
12г		3	— " —	— " — М1-13	4	4	4	4			

Марка	К54-7а	К54-7б	К54-8а	К54-8б			
Литера							

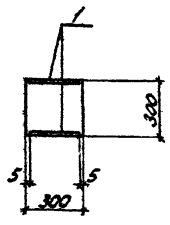

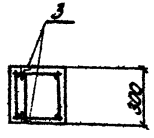

1. Данные элементы изготавливать по чертежам основных марок элементов (без буквенных индексов) по серии 1.423-3 в.2 с дополнениями по данному чертежу.
2. Закладное изделие М1-13 приварить к арматуре каркаса.

Выборка стали на один элемент кг

Марка элемента	Закладные изделия: Профильная сталь						Арматурная сталь ГОСТ 5781-75: Класс А-I, ⌀ мм			Класс А-III				Итого	Всего
	б=10	L63×5					6А I			12А II	14А II	22А II			
К54-7а	6,8	5,6					0,8			0,2	2,0	1,4		16,8	16,8
К54-7б	25,2	5,6					0,8			5,8	2,0	1,4		40,8	40,8
К54-8а	6,8	5,6					0,8			0,2	2,0	1,4		16,8	16,8
К54-8б	25,2	5,6					0,8			5,8	2,0	1,4		40,8	40,8

12

7261/X

Изм	Лист	№ докум	Подпись	Дата
Провер	Моргунов			
Ст техн	Цимбалист			
Рук гр	Моргунов			
Гл конструктор	Осташевский			28.11.77
Нач отд 1	Лозов			

ТП 904-1- -КЖИ-К54-7а, 7б, 8а, 8б

Колонны сборные железобетонные К54-7а, К54-7б, К54-8а, К54-8б

Лит	Масса	Масштаб
Р		

Лист 1 Листов 1

ГОССТРОЙ СССР
РОСТОВСКИЙ ПРОМСТРОЙНИИПРОЕКТ

Типовой проект 904-1. Альбом II

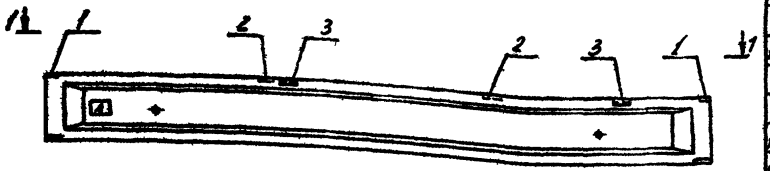

1-1

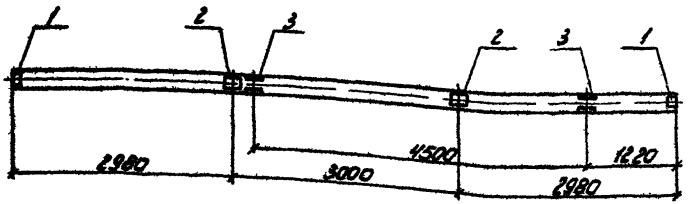

Формат	Зона	Поз.	Обозначение	Наименование	Кол.	Примечание
				Документация		
12г			ТП 904-1. -КЖИ-БЭЭ-6АV а	Сборочный чертеж		
				Дополнит. сборочн. единицы		
12г		1	1.462-10 в.2	Изделие закладное М7	2	
12г		2	То же	То же М8	2	
12г		3	—"—	—"— М10	2	

1. Данный элемент изготавливать по чертежу основной марки элемента по серии 1.462-10 в.2 с дополнениями по данному чертежу.
2. Индекс А нанести несмываемой масляной краской.

13

7261/8

Дополнительная выборка стали на один элемент, кг.

Марка элемента	Закладные изделия: Профильная сталь			Арматур сталь ГОСТ 5781-75 Класс А-III, ⌀ мм		Итого	Всего
	Б-8	[illegible]		10ГС			
БЭЭ-6АV а	9,6	4,8		2,6		17,0	17,0

Изм.	Лист	№ докум.	Подпись	Дата
Провер.	Моргунов			
Технолог	Бурмина			
Рук. гр.	Моргунов			
Гл. конструктор	Остальевская			
Нач. отд.	Лозов			28.11.77

ТП 904-1. -КЖИ-БЭЭ-6АV а

Балка покрытия БЭЭ-6АV а

Лит.	Масса	Масштаб
Р		

Лист 1 Листов 1

Госстрой СССР
Ростовский Промстройниипроект

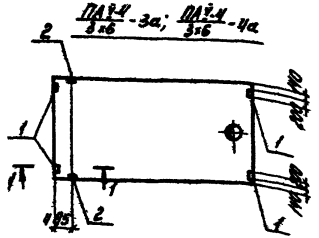

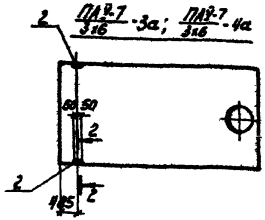

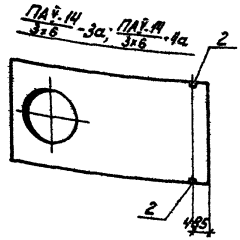

Формат	Зона	Поз.	Обозначение	Наименование	Кол. на испол.							Приме-чание
				Документация								
А2				Сборочный чертеж								
				Допоинт. сборочн. единицы								
А2		1	1.465-7 в.1 ч.2	Изделие закладное МН9	4	4						
А2		2	То же	То же МН10	2	2	2	2	2	2		

Материал	Марка	ПАУ-4 / 3×6 -3а	ПАУ-4 / 3×6 -4а	ПАУ-7 / 3×6 -3а	ПАУ-7 / 3×6 -4а	ПАУ-14 / 3×6 -3а	ПАУ-14 / 3×6 -4а
Итого							

Данные элементы изготавливать по чертежам основных марок элементов (без буквенных индексов) по серии 1.465-7 в.14.1 с дополнениями по данному чертежу.

Дополнительная выборка стали на один элемент кг

Марка элемента	Закладные изделия: Профильная сталь ⌐ 75×6	Профильная сталь δ=8	Арматур сталь ГОСТ класс А-II ⌀ мм 10	⌀ мм 14	Итого	Всего
ПАУ-4 / 3×6 -3а	1,8	5,52	2,2	0,2	9,4	9,4
ПАУ-4 / 3×6 -4а	1,8	5,52	2,2	0,2	9,4	9,4
ПАУ-7 / 3×6 -3а	1,8		0,6	0,2	2,6	2,6
ПАУ-7 / 3×6 -4а	1,8		0,6	0,2	2,6	2,6
ПАУ-14 / 3×6 -3а	1,8		0,6	0,2	2,6	2,6
ПАУ-14 / 3×6 -4а	1,8		0,6	0,2	2,6	2,6

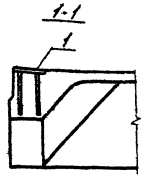

14

7261/X

					ТП 901-1-[illegible] ПАУ-4 / 3×6 -3а, 4а; ПАУ-7 / 3×6 -3а, 4а; ПАУ-14 / 3×6 -3а, 4а			
Нач.сект.	Марухин		Дата	Плиты ПАУ-4 / 3×6 -3а, ПАУ-4 / 3×6 -4а, ПАУ-7 / 3×6 -3а, ПАУ-7 / 3×6 -4а, ПАУ-14 / 3×6 -3а, ПАУ-14 / 3×6 -4а	Лит. Р	Масса	Масштаб
Провер.	Гончачева						
Стехн.	Кимбалист				Листов 1	Листов 1	
Инженер	Гончачева				Госстрой СССР Ростовский промстройниипроект		
Рук. гр.	Моргунов						
Гл. констр.	Остапенский		28.11.77				
Нач. отд.	Лозов						

Типовой проект 904-1-39 Альбом II

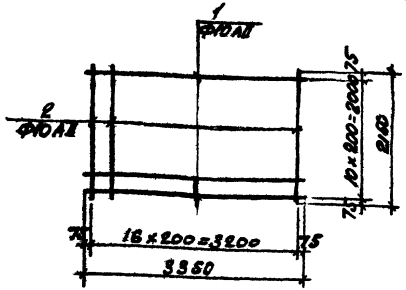

Формат	Зона	Поз.	Обозначение	Наименование	Кол.	Примечание
				Детали		
5.4		1		Ф10АII Гост 5781-75 ℓ=3350	11	2,1 кг
5.4		2		Ф10АII Гост 5781-75 ℓ=2150	17	1,3 кг

Все пересечения стержней связать вязальной проволокой.

Изм.	Лист	№ докум.	Подп.	Дата
Проверил		Толмачева		
Техник		Растеряева		
Инженер		Толмачева		
Рук. гр.		Моргунов		
Гл. конструктор		Осташевский		
Нач. отд.		Лозов		

ТП 904-1-39 — КЖИ-С1

Сетка арматурная с1.

Лит	Масса	Масштаб
Р	45,2	

Лист 1 Листов 1

Госстрой СССР
РОСТОВСКИЙ ПРОМСТРОЙНИИПРОЕКТ

Типовой проект 904-1-39. Альбом II

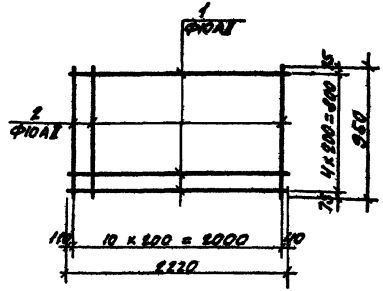

Формат	Зона	Поз.	Обозначение	Наименование	Кол.	Примечание
				Детали		
5.4		1		Ф10АII Гост 5781-75 ℓ=2220	5	1,4 кг
5.4		2		Ф10АII Гост 5781-75 ℓ=950	11	0,6 кг

Все пересечения стержней связать вязальной проволокой.

15

7261/II

Изм.	Лист	№ докум.	Подп.	Дата
Проверил		Толмачева		
Техник		Растеряева		
Инженер		Толмачева		
Рук. гр.		Моргунов		
Гл. конструктор		Осташевский		
Нач. отд.		Лозов		

ТП 904-1-39 — КЖИ-С2

Сетка арматурная с2.

Лит	Масса	Масштаб
Р	13,6	

Лист 1 Листов 1

Госстрой СССР
РОСТОВСКИЙ ПРОМСТРОЙНИИПРОЕКТ

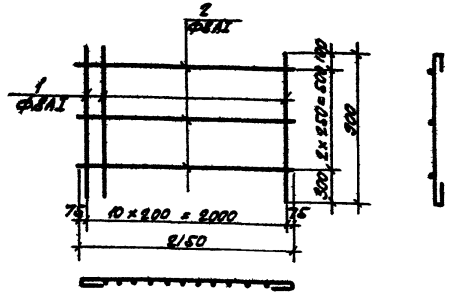

Формат	Зона	Поз.	Обозначение	Наименование	Кол.	Примечание
				Детали		
Б2		1		Ф8AI Гост 6781-75 С=1000	3	0,4 кг
Б2		2		Ф8AI Гост 6781-75 С=2250	11	0,9 кг

Все пересечения стержней связать вязальной проволокой.

Изм.	Лист	№ докум.	Подп.	Дата
Провер.		Толмачева		
Техник.		Растерева		
Инженер		Толмачева		
Рук. гр.		Моргунов		
Гл. констр.		Остапенко		
Нач. отд.		Лозов		

ТП 904-1-39—КЖИ-СЗ

Сетка арматурная С3

Лит	Масса	Масштаб
Р	11,1	

Лист 1 Листов 1

Госстрой СССР
РОСТОВСКИЙ
ПРОМСТРОЙНИИПРОЕКТ

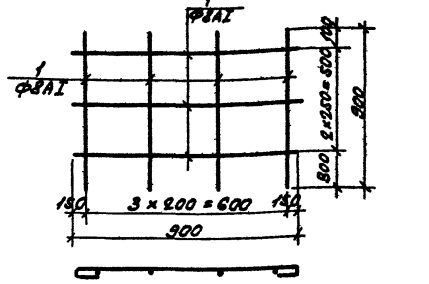

Формат	Зона	Поз.	Обозначение	Наименование	Кол.	Примечание
				Детали		
Б2		1		Ф8AI Гост 6781-75 С=1000	7	0,4 кг

Все пересечения стержней связать вязальной проволокой.

7261/I 16

Изм.	Лист	№ докум.	Подпись	Дата
Провер.		Толмачева		
Техник.		Растерева		
Инженер		Толмачева		
Рук. гр.		Моргунов		
Гл. констр.		Остапенко		
Нач. отд.		Лозов		

Сетка арматурная С4

Лит	Масса	Масштаб
Р	2,8	

Лист 1 Листов 1

Госстрой СССР
РОСТОВСКИЙ
ПРОМСТРОЙНИИПРОЕКТ

Типовой проект 904-1-39 Альбом X

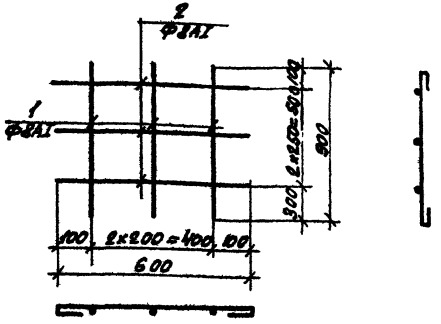

Формат	Зона	Поз.	Обозначение	Наименование	Кол.	Примечание
				Детали		
БУ		1		Ф8АI ГОСТ 5781-75 ℓ=1000	3	0,4 кг
БУ		2		Ф8АI ГОСТ 5781-75 ℓ=700	3	0,3 кг

Все пересечения стержней связать вязальной проволокой.

Изм.	Лист	№ докум.	Подп.	Дата
Проверил	Толмачева			
Техник	Растеряева			
Инженер	Толмачева			
Рук. гр.	Моргунов			
Гл. конст.	Осташевский			
Нач. осл.	Лозов			

ТП 904-1-39 - КЖИ-С5

Изделие арматурное С5

Лит.	Масса	Масштаб
Р	2,1	

Лист 1 Листов 1

ГОССТРОЙ СССР РОСТОВСКИЙ ПРОМСТРОЙНИИПРОЕКТ

Типовой проект 904-1-39 Альбом X

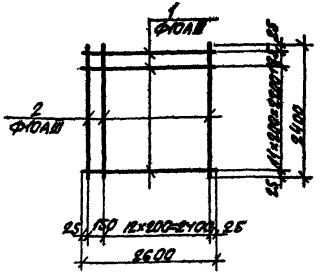

Формат	Зона	Поз.	Обозначение	Наименование	Кол.	Примечание
				Детали		
		1		Ф10АIII ГОСТ 5781-75 ℓ=2600	13	1,6 кг
		2		Ф10АIII ГОСТ 5781-75 ℓ=2400	14	1,5 кг

Соединение стержней производить при помощи контактной точечной сварки.

7261/X 17

Изм.	Лист	№ докум.	Подпись	Дата
Провер.	Моргунов			
Ст. техн.	Цимбалист			
Рук. гр.	Моргунов			
Гл. конст.	Осташевский			
Нач. осл.	Лозов			

ТП 904-1-39 - КЖИ-С6

Сетка арматурная С6

Лит.	Масса	Масштаб
Р.	41,8	

Лист 1 Листов 1

ГОССТРОЙ СССР РОСТОВСКИЙ ПРОМСТРОЙНИИПРОЕКТ

ТИПОВОЙ ПРОЕКТ 904-1-39 АЛЬБОМ X

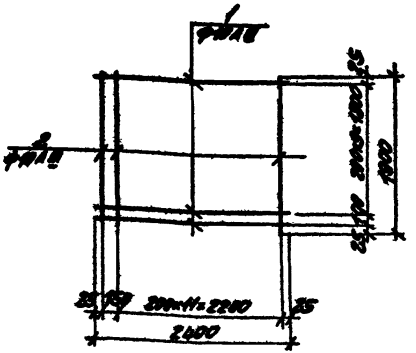

ФОРМАТ	ЗОНА	ПОЗ.	ОБОЗНАЧЕНИЕ	НАИМЕНОВАНИЕ	КОЛ.	ПРИМЕЧАНИЕ
				ДЕТАЛИ		
		1		ф10АIII ГОСТ 5781-75 ℓ=2400	11	1.5кг
		2		ф10АIII ГОСТ 5781-75 ℓ=1900	13	1.2кг

СОЕДИНЕНИЕ СТЕРЖНЕЙ ПРОИЗВОДИТЬ ПРИ ПОМОЩИ КОНТАКТНОЙ ТОЧЕЧНОЙ СВАРКИ.

ТП 904-1-39 -КЖИ-С7

ИЗМ.	ЛИСТ	№ ДОКУМ.	ПОДП.	ДАТА
ПРОВЕР.	МОРГУНОВ			
СТ.ТЕХН.	ЦИМБАЛИСТ			
РУК.ГР.	МОРГУНОВ			
ГЛ.КОНСТ.	ОСТАШЕВСКИЙ			
НАЧ ОСП-1	ЛОЗОВ			

СЕТКА АРМАТУРНАЯ С7

ЛИТ.	МАССА	МАСШТАБ
Р	32.1	

ЛИСТ 1 ЛИСТОВ 1

ГОССТРОЙ СССР
РОСТОВСКИЙ ПРОМСТРОЙНИИПРОЕКТ

ТИПОВОЙ ПРОЕКТ 904-1-39 АЛЬБОМ X

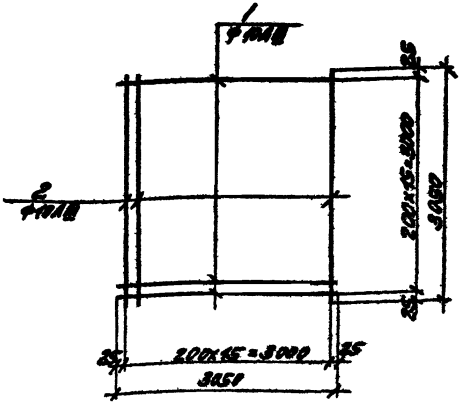

ФОРМАТ	ЗОНА	ПОЗ.	ОБОЗНАЧЕНИЕ	НАИМЕНОВАНИЕ	КОЛ.	ПРИМЕЧАНИЕ
				ДЕТАЛИ		
5.4		1		ф10АIII ГОСТ 5781-75 ℓ=2950	16	1.8кг
5.4		2		ф10АIII ГОСТ 5781-75 ℓ=3050	16	1.9кг

СОЕДИНЕНИЕ СТЕРЖНЕЙ ПРОИЗВОДИТЬ ПРИ ПОМОЩИ КОНТАКТНОЙ ТОЧЕЧНОЙ СВАРКИ.

7261/X 18

ТП 904-1-39 -КЖИ-С8

ИЗМ.	ЛИСТ	№ ДОКУМ.	ПОДП.	ДАТА
ПРОВЕР.	МОРГУНОВ			
СТ.ТЕХН.	ЦИМБАЛИСТ			
РУК.ГР.	МОРГУНОВ			
ГЛ.КОНСТ.	ОСТАШЕВСКИЙ			
НАЧ ОСП-1	ЛОЗОВ			

СЕТКА АРМАТУРНАЯ С8

ЛИТ.	МАССА	МАСШТАБ
Р	59.2	

ЛИСТ 1 ЛИСТОВ 1

ГОССТРОЙ СССР
РОСТОВСКИЙ ПРОМСТРОЙНИИПРОЕКТ

Типовой проект 904-1-39 Альбом X

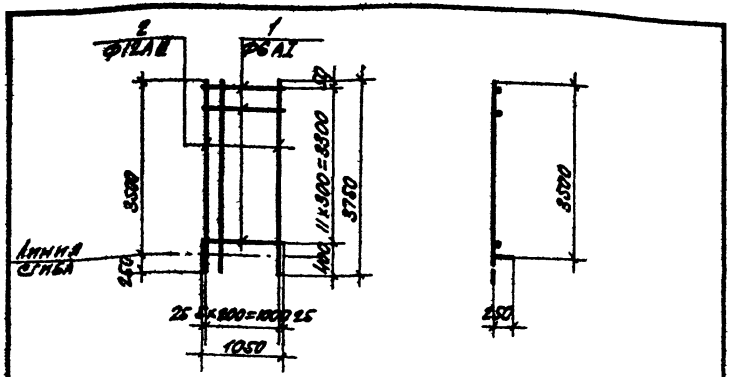

Формат	Зона	Поз	Обозначение	Наименование	Кол	Примечание
				Детали		
БУ		1		Ф6АI Гост 5781-75 l=1050	12	0,2 кг
БУ		2		Ф12АIII Гост 5781-75 l=3750	6	3,3 кг

Соединение стержней производить при помощи контактной точечной сварки.

ТП904-1-39-КЖИ-С9

Изм.	Лист	№ докум.	Подпись	Дата
Проверил		Толмачева		
Черт. констр.		Суман		
Инженер		Толмачева		
Рук. гр.		Моргунов		
Гл. констр.		Осташевский		
Нач. отд.		Лозов		

Сетка арматурная С9

Лит.	Масса	Масштаб
Р	22,2	

Лист 1 Листов 1

Госстрой СССР
РОСТОВСКИЙ ПРОМСТРОЙНИИПРОЕКТ

Типовой проект 904-1-39 Альбом X

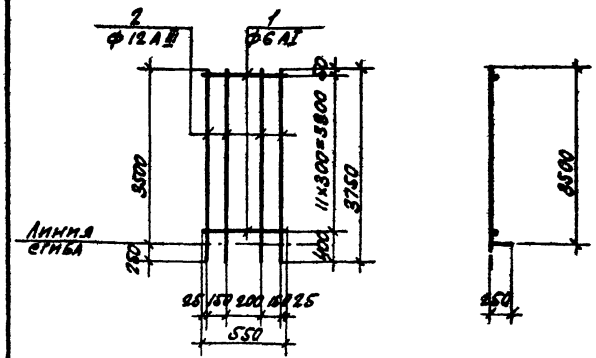

Формат	Зона	Поз	Обозначение	Наименование	Кол	Примечание
				Детали		
БУ		1		Ф6АI Гост 5781-75 l=550	12	0,1 кг
БУ		2		Ф12АIII Гост 5781-75 l=3750	4	3,3 кг

Соединение стержней производить при помощи контактной точечной сварки.

7261/X

19

ТП904-1-39-КЖИ-С10

Изм.	Лист	№ докум.	Подпись	Дата
Проверил		Толмачева		
Черт. констр.		Суман		
Инженер		Толмачева		
Рук. гр.		Моргунов		
Гл. констр.		Осташевский		
Нач. отд.		Лозов		

Сетка арматурная С10

Лит.	Масса	Масштаб
Р	14,4	

Лист 1 Листов 1

Госстрой СССР
РОСТОВСКИЙ ПРОМСТРОЙНИИПРОЕКТ

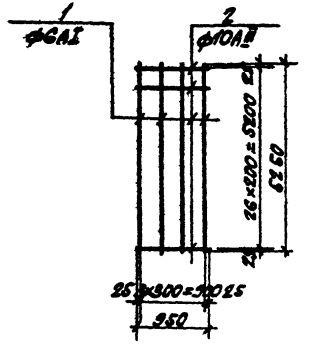

Формат	Зона	Поз.	Обозначение	Наименование	Кол.	Примечание
				Детали		
БЧ		1		ФБАI ГОСТ 5781-75 С=5250	4	1,2 кг
БЧ		2		ФЮАII ГОСТ 5781-75 С=950	27	0,6 кг

Соединение стержней производить при помощи контактной точечной сварки.

Изм.	Лист	№ докум.	Подпись	Дата	ТП 904-1-34-КЖИ-С11			
Провер.		Толмачёв			Сетка арматурная С11.	Р	21,0	
Нач. констр.		Суман				Лист 1	Листов 1	
Инженер		Толмачёв				ГОССТРОЙ СССР РОСТОВСКИЙ ПРОМСТРОЙНИИПРОЕКТ		
Рук. гр.		Моргунов						
Гл. констр.		Асташевский						
Нач. отд.		Лозов						

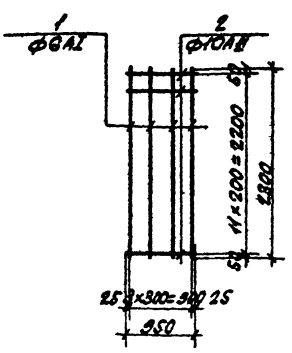

Формат	Зона	Поз.	Обозначение	Наименование	Кол.	Примечание
				Детали		
БЧ		1		ФБАI ГОСТ 5781-75 С=2300	4	0,5 кг
БЧ		2		ФЮАII ГОСТ 5781-75 С=950	12	0,6 кг

Соединение стержней производить при помощи контактной точечной сварки.

Изм.	Лист	№ докум.	Подпись	Дата	ТП 904-1-34-КЖИ-С12			
Провер.		Толмачёв			Сетка арматурная С12	Р	9,2	
Нач. констр.		Суман				Лист 1	Листов 1	
Инженер		Толмачёв				ГОССТРОЙ СССР РОСТОВСКИЙ ПРОМСТРОЙНИИПРОЕКТ		
Рук. гр.		Моргунов						
Гл. констр.		Асташевский						
Нач. отд.		Лозов						

Типовой проект 904-1-39 Альбом

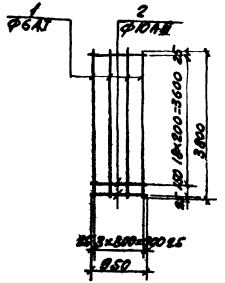

Позиция	Кол.	Обозначение	Наименование	Кол.	Примечание
			Детали		
ГОСТ 5781-75	1		Ф6АI ГОСТ 5781-75С=3800	4	0,8 кг
ГОСТ 5781-75	2		Ф10АII ГОСТ 5781-75С=850	20	0,6 кг

Соединение стержней производить при помощи контактной точечной сварки.

Изм.	Кол.	№ докум.	Подпись	Дата	ТП 904-1-39-КЖИ-С13			
Проверил	Гончарев				Сетка арматурная С13	Лит.	Масса	Масштаб
Нач. конс.	Сытан					Р	15,2	
Н. контр.	Гончарев					Лист 1	Листов 1	
Рис. П	Горгунов					Госстрой СССР РОСТОВСКИЙ ПРОМСТРОЙНИИПРОЕКТ		
Н. контр.	Черняевский							
Нач. отд.	Гаров							

Типовой проект 904-1-39 Альбом

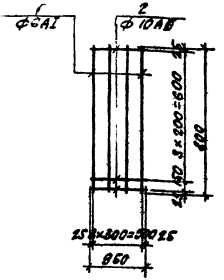

Позиция	Кол.	Обозначение	Наименование	Кол.	Примечание
			Детали		
ГОСТ 5781-75	1		Ф6АI ГОСТ 5781-75С=800	4	0,2 кг
ГОСТ 5781-75	2		Ф10АII ГОСТ 5781-75С=850	5	0,6 кг

Соединение стержней производить при помощи контактной точечной сварки.

7261/8 21

Изм.	Кол.	№ докум.	Подпись	Дата	ТП 904-1-39-КЖИ-С14			
Проверил	Гончарев				Сетка арматурная С14.	Лит.	Масса	Масштаб
Нач. конс.	Сытан					Р	3,8	
Н. контр.	Гончарев					Лист 1	Листов 1	
Рис. П	Горгунов					Госстрой СССР РОСТОВСКИЙ ПРОМСТРОЙНИИПРОЕКТ		
Н. контр.	Черняевский							
Нач. отд.	Гаров							

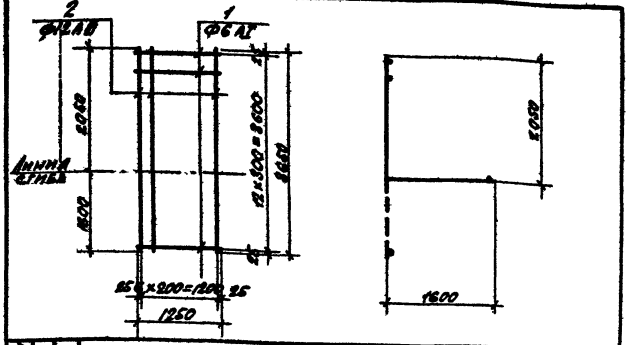

Формат	Зона	Поз.	Обозначение	Наименование	Кол.	Примечание
				Детали		
Б.Ч.		1		ФбAI ГОСТ 5781-75 С=1250	13	0,3 кг
Б.Ч.		2		ФI2AIII ГОСТ 5781-75 С=3650	7	3,2 кг

Соединение стержней производить при помощи контактной точечной сварки.

Изм.	Лист	№ докум.	Подпись	Дата	ТП 904-1-39-КЖИ-С15			
Проверил		Толмачев			Сетка арматурная С15	Лит.	Масса	Масштаб
Нач. констр.		Суплан				Р	26,3	
Инженер		Толмачева				Лист 1	Листов 1	
Рук. гр.		Моргунов				ГОССТРОЙ СССР РОСТОВСКИЙ ПРОМСТРОЙНИИПРОЕКТ		
Гл. констр.		Остащевский						
Н. контр.		Лобов						

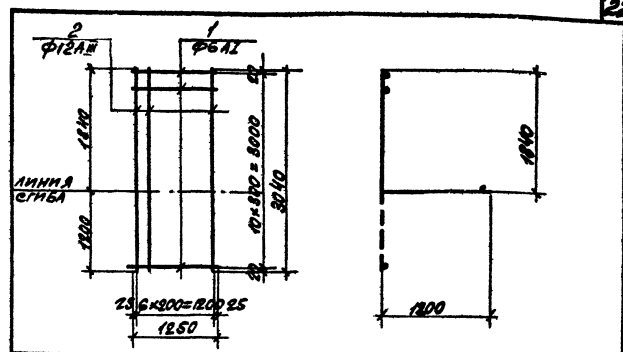

Формат	Зона	Поз.	Обозначение	Наименование	Кол.	Примечание
				Детали		
Б.Ч.		1		ФбAI ГОСТ 5781-75 С=1250	11	0,3 кг
Б.Ч.		2		ФI2AIII ГОСТ 5781-75 С=3040	7	2,7 кг

Соединение стержней производить при помощи контактной точечной сварки.

Изм.	Лист	№ докум.	Подпись	Дата	ТП 904-1-39-КЖИ-С16			
Проверил		Толмачев			Сетка арматурная С16	Лит.	Масса	Масштаб
Нач. констр.		Суплан				Р	22,2	
Инженер		Толмачева				Лист 1	Листов 1	
Рук. гр.		Моргунов				ГОССТРОЙ СССР РОСТОВСКИЙ ПРОМСТРОЙНИИПРОЕКТ		
Гл. констр.		Остащевский						
Н. контр.		Лобов						

Типовой проект 904-1-39 Альбом X

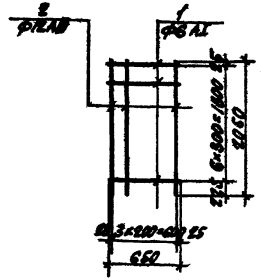

Формат	Зона	Поз.	Обозначение	Наименование	Кол.	Примечание
				Детали		
Б.Ч.		1		ф6АI Гост5781-75 ℓ=650	7	0,1 кг
Б.Ч.		2		ф12АIII Гост5781-75 ℓ=2050	4	1,8 кг

Соединение стержней производить при помощи контактной точечной сварки.

Изм.	Лист	№ докум.	Подпись	Дата
Проверил		Толмачева		
Чертконстр		Суман		
Инженер		Толмачева		
Рук. гр.		Моргунов		
Гл. констр.		Деташевский		
Нач. осп.		Лозов		

ТП904-1- -КЖИ-С17

Сетка арматурная С17

Лит.	Масса	Масштаб
Р	7,9	

Лист 1 Листов 1

ГОССТРОЙ СССР
РОСТОВСКИЙ
ПРОМСТРОЙНИИПРОЕКТ

Типовой проект 904-1-39 Альбом X

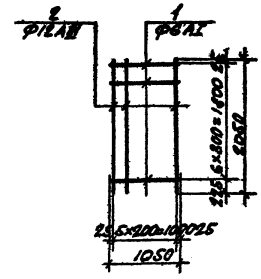

Формат	Зона	Поз.	Обозначение	Наименование	Кол.	Примечание
				Детали		
Б.Ч.		1		ф6АI Гост5781-75 ℓ=1050	7	0,2 кг
Б.Ч.		2		ф12АIII Гост5781-75 ℓ=2050	6	1,8 кг

Соединение стержней производить при помощи контактной точечной сварки.

7261/X 23

Изм.	Лист	№ докум.	Подпись	Дата
Проверил		Толмачева		
Чертконстр		Суман		
Инженер		Толмачева		
Рук. гр.		Моргунов		
Гл. констр.		Деташевский		
Нач. осп.		Лозов		28.11.77

ТП904-1- -КЖИ-С18

Сетка арматурная С18

Лит.	Масса	Масштаб
Р	12,2	

Лист 1 Листов 1

ГОССТРОЙ СССР
РОСТОВСКИЙ
ПРОМСТРОЙНИИПРОЕКТ

Типовой проект 904-1-39 Альбом X

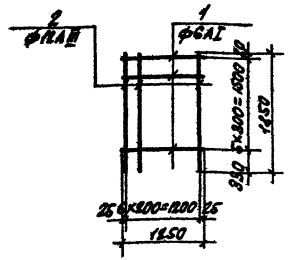

Формат	Зона	Поз.	Обозначение	Наименование	Кол.	Примечание
				Детали		
Б.Ч.		1		ф6АI Гост5781-75 ℓ=1250	6	0,3кг
Б.Ч.		2		ф12АIII Гост5781-75 ℓ=1850	7	1,6кг

Соединение стержней производить при помощи контактной точечной сварки.

Изм.	Лист	№ докум.	Подпись	Дата
Проверил		Толмачёв		
Черт. контр.		Суман		
Инженер		Толмачёв		
Рук. гр.		Моргунов		
Гл. констр.		Осташевский		
Нач. отд.		Лозов		28.11.77

ТП 904-1-39-КЖИ-С19

Сетка арматурная С19

Лит	Масса	Масштаб
Р	13,0	

Лист 1 Листов 1

ГОССТРОЙ СССР
РОСТОВСКИЙ ПРОМСТРОЙНИИПРОЕКТ

Типовой проект 904-1-39 Альбом X

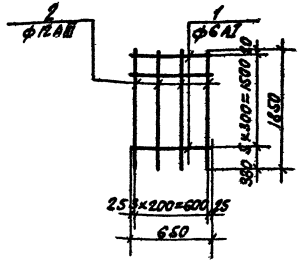

Формат	Зона	Поз.	Обозначение	Наименование	Кол.	Примечание
				Детали		
Б.Ч.		1		ф6АI Гост5781-75 ℓ=650	6	0,1кг
Б.Ч.		2		ф12АIII Гост5781-75 ℓ=1850	4	1,6кг

Соединение стержней производить при помощи контактной точечной сварки.

7261/X 24

Изм.	Лист	№ докум.	Подпись	Дата
Проверил		Толмачёв		
Черт. контр.		Суман		
Инженер		Толмачёв		
Рук. гр.		Моргунов		
Гл. констр.		Осташевский		
Нач. отд.		Лозов		28.11.77

ТП 904-1-39-КЖИ-С20

Сетка арматурная С20

Лит	Масса	Масштаб
Р	7,0	

Лист 1 Листов 1

ГОССТРОЙ СССР
РОСТОВСКИЙ ПРОМСТРОЙНИИПРОЕКТ

Типовой проект 904-1-39 Альбом X

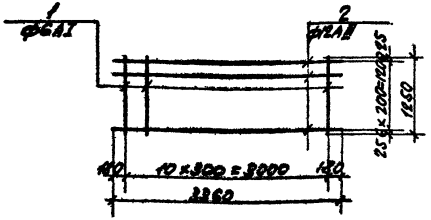

Формат	Зона	Поз.	Обозначение	Наименование	Кол.	Примечание
				Детали		
Б.Ч		1		ф6AI Гост 5781-75 l=1250	11	0,3 кг
Б.Ч		2		ф12AII Гост 5781-75 l=3360	7	3,0 кг

Соединение стержней производить при помощи контактной точечной сварки.

Изм.	Лист	№ докум.	Подпись	Дата
Проверил		Толмачева		
Чертконстр.		Суман		
Инженер		Толмачева		
Рук. гр.		Моргунов		
Гл. констр.		Осташевский		
Нач. отд.		Лозов		28.11.71

ТП 904-1-39-КЖИ-С21

Сетка арматурная С21

Лит.	Масса	Масштаб
Р	24,3	

Лист 1 Листов 1

ГОССТРОЙ СССР
РОСТОВСКИЙ
ПРОМСТРОЙНИИПРОЕКТ

Типовой проект 904-1-39 Альбом X

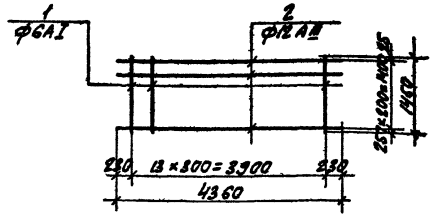

Формат	Зона	Поз.	Обозначение	Наименование	Кол.	Примечание
				Детали		
Б.Ч		1		ф6AI Гост 5781-75 l=1450	14	0,3 кг
Б.Ч		2		ф12AII Гост 5781-75 l=4360	8	3,9 кг

Соединение стержней производить при помощи контактной точечной сварки.

7261/X 25

Изм.	Лист	№ докум.	Подпись	Дата
Проверил		Толмачева		
Чертконстр.		Суман		
Инженер		Толмачева		
Рук. гр.		Моргунов		
Гл. констр.		Осташевский		
Нач. отд.		Лозов		28.11.71

ТП 904-1-39-КЖИ-С22

Сетка арматурная С22

Лит.	Масса	Масштаб
Р	35,4	

Лист 1 Листов 1

ГОССТРОЙ СССР
РОСТОВСКИЙ
ПРОМСТРОЙНИИПРОЕКТ

Типовой проект 904-1-39 Альбом II

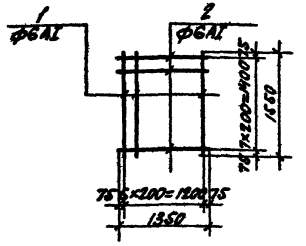

Форма	Зона	Поз.	Обозначение	Наименование	Кол.	Примечание
				Детали		
Сх.		1		ФбАI ГОСТ 5781-75 С=1550	7	0,3 кг
Сх.		2		ФбАI ГОСТ 5781-75 С=1350	8	0,3 кг

Соединение стержней производить при помощи контактной точечной сварки.

Изм.	Лист	№ докум.	Подпись	Дата
Провер.		Толмачев		
Гл.констр.		Сулин		
Инженер		Толмачев		
Рук. гр.		Моргунов		
Н.контр.		Старшевский		
Начотд.		Лозов		

ТП 904-1-39 КЖИ-С23

Сетка арматурная С23

Лит.	Масса	Масштаб
Р	4,5	

Лист 1 Листов 1

Госстрой СССР
Ростовский
Промстройниипроект

Типовой проект 904-1-39 Альбом II

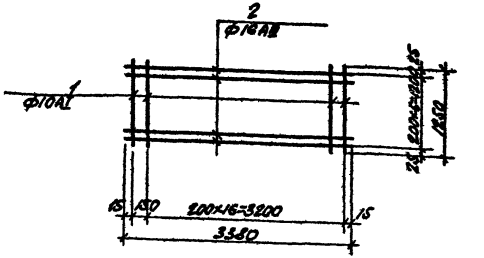

Форма	Зона	Поз.	Обозначение	Наименование	Кол.	Примечание
				Детали		
Сх.		1		ФІОАІ ГОСТ 5781-75 С=1250	18	0,8 кг
Сх.		2		ФІОАІІ ГОСТ 5781-75 С=3380	7	5,3 кг

Соединение стержней производить при помощи контактной точечной сварки.

7261/8 26

Изм.	Лист	№ докум.	Подпись	Дата
Провер.		Моргунов		
Гл.констр.		Литвинец		
Рук. гр.		Моргунов		
Н.контр.		Старшевский		
Начотд.		Лозов		

ТП 904-1-39 КЖИ-С24

Сетка арматурная С24.

Лит.	Масса	Масштаб
Р	5,5	

Лист 1 Листов 1

Госстрой СССР
Ростовский
Промстройниипроект

Типовой проект 904-1-39 Альбом X

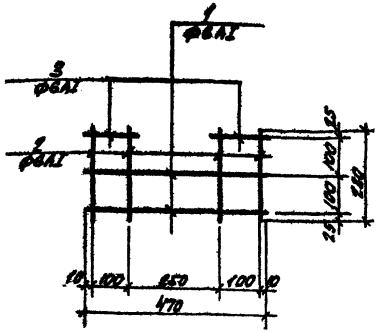

Формат	Зона	Поз.	Обозначение	Наименование	Кол.	Примечание
				Детали		
Б.Ч.		1		Ф6АI ГОСТ 5781-75 С=470	2	0,1 кг
Б.Ч.		2		Ф6АI ГОСТ 5781-75 С=230	4	0,1 кг
Б.Ч.		3		Ф6АI ГОСТ 5781-75 С=120	2	0,1 кг

Соединение стержней производить при помощи контактной точечной сварки.

Изм.	Лист	№ докум.	Подпись	Дата
Провер.		Моргунов		
Ст.техн.		Цимбалист		
Рук.гр.		Моргунов		
Гл.констр.		Осташевский		
Нач.осн.		Лозов		28.II.77

ТП 904-1-39 -КЖИ-С25

Сетка арматурная С25

Лит	Масса	Масштаб
Р.	0,8	

Лист 1 Листов 1

ГОССТРОЙ СССР РОСТОВСКИЙ ПРОМСТРОЙНИИПРОЕКТ

Типовой проект 904-1-39 Альбом X

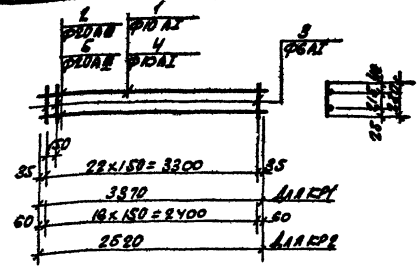

Марка изделия	Масса кг
КР1	12,7
КР2	9,5

Формат	Зона	Поз.	Обозначение	Наименование	Кол.	Примечание
				КР1		
				Детали		
Б.Ч.		1		Ф10АI ГОСТ 5781-75 С=3370	1	2,1 кг
Б.Ч.		2		Ф20АIII ГОСТ 5781-75 С=3370	1	8,3 кг
Б.Ч.		3		Ф6АI То же, С=280	23	0,1 кг
				КР2		
				Детали		
Б.Ч.		3		Смотрите выше	17	0,1 кг
Б.Ч.		4		Ф10АI 5781-75 С=2520	1	1,6 кг
Б.Ч.		5		Ф20АIII То же, С=2520	1	6,2 кг

Соединение стержней производить при помощи контактной точечной сварки.

7261/X 27

Изм.	Лист	№ докум.	Подпись	Дата
Провер.		Моргунов		
Черт.		Суман		
Инженер		Толмачев		
Рук.гр.		Моргунов		
Гл.констр.		Осташевский		
Нач.осн.		Лозов		28.II.77

ТП 904-1-39 КЖИ-КР1, КР2

Каркасы плоские КР1, КР2

Лит	Масса	Масштаб
Р	см таблицу	

Лист 1 Листов 1

ГОССТРОЙ СССР РОСТОВСКИЙ ПРОМСТРОЙНИИПРОЕКТ

Типовой проект 904-1-39 Альбом II

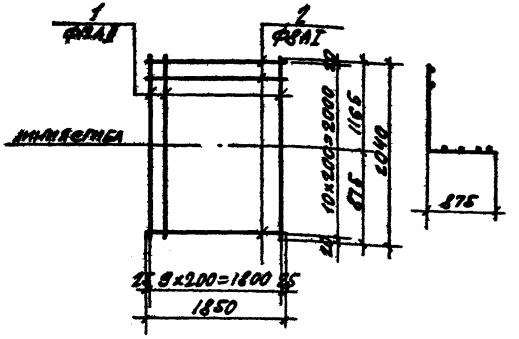

Формат	Зона	Поз.	Обозначение	Наименование	Кол.	Примечание
				Детали		
БУ		1		Ф12АII Гост5781-75С=2040	10	1,8 кг
БУ		2		Ф8АI Гост5781-75С=1850	11	0,7 кг

Соединение стержней производить при помощи контактной точечной сварки.

Изм.	Лист	№ докум.	Подпись	Дата
Проверил		Толмачева		
Чертконстр		Суман		
Инженер		Толмачева		
Рук гр		Моргунов		28.11.77
Гл. констр		Осташевский		
Нач. ОСП-1		Лозов		

ТП904-1-39-КЖИ-С26

Сетка арматурная С26

Лит	Масса	Масштаб
Р	25,7	

Лист 1 Листов 1

ГОССТРОЙ СССР
РОСТОВСКИЙ
ПРОМСТРОЙНИИПРОЕКТ

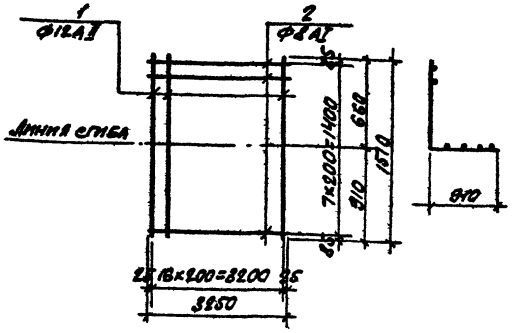

Формат	Зона	Поз.	Обозначение	Наименование	Кол.	Примечание
				Детали		
БУ		1		Ф12АII Гост5781-75С=1570	17	1,4 кг
БУ		2		Ф8АI Гост5781-75С=3250	8	1,3 кг

Соединение стержней производить при помощи контактной точечной сварки

7261/8 28

Изм.	Лист	№ докум.	Подпись	Дата
Проверил		Толмачева		
Чертконстр		Суман		
Инженер		Толмачева		
Рук гр		Моргунов		
Гл. констр		Осташевский		
Нач. ОСП-1		Лозов		28.11.77

ТП904-1-39-КЖИ-С27

Сетка арматурная С27

Лит.	Масса	Масштаб
Р	34,2	

Лист 1 Листов 1

ГОССТРОЙ СССР
РОСТОВСКИЙ
ПРОМСТРОЙНИИПРОЕКТ

Типовой проект 904-1-39 Альбом X

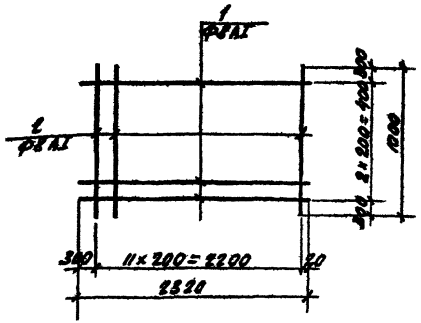

Формат	Зона	Поз.	Обозначение	Наименование	Кол.	Примечание
				Детали		
А4		1		ф8AI Гост 5781-75 С=2320	3	0,9 кг
А4		2		ф8AI Гост 5781-75 С=1000	12	0,4 кг

Соединение стержней производить при помощи контактной точечной сварки.

Изм.	Лист	№ докум.	Подп.	Дата
Провер.	Томачева			
Техник	Растерева			
Инженер	Томачева			
Рук. гр.	Моргунов			
Н. контр.	Осташевский			
Нач. отд.	Лодов			

ТП 904-1-39-КЖИ-С28

Сетка арматурная С28

Лит	Масса	Масштаб
Р	7,5	

Лист 1 Листов 1

Госстрой СССР
Ростовский Промстройниипроект

Типовой проект 904-1-39 Альбом X

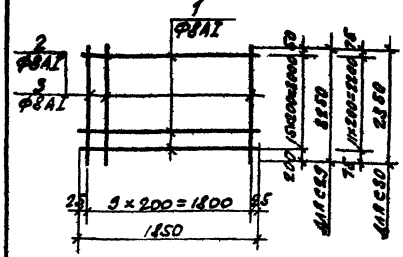

Марка изделия	Масса кг
С29	24,2
С30	17,4

Формат	Зона	Поз.	Обозначение	Наименование	Кол.	Примечание
				С29		
				Детали		
Б.У		1		ф8AI Гост 5781-75 С=1850	16	0,7 кг
Б.У		2		ф8AI Гост 5781-75 С=2350	10	1,3 кг
				С30		
				Детали		
Б.У		3		Смотрите выше	12	0,7 кг
Б.У		4		ф8AI Гост 5781-75 С=2350	10	0,9 кг

Соединение стержней производить при помощи контактной точечной сварки

7261/8 29

Изм.	Лист	№ докум.	Подп.	Дата
Провер.	Моргунов			
Техник	Растерева			
Инженер	Томачева			
Рук. гр.	Моргунов			
Н. контр.	Осташевский			
Нач. отд.	Лодов			

ТП 904-1-39 КЖИ-С29, С30.

Сетки арматурные С29, С30.

Лит	Масса	Масштаб
Р	см. таблицу	

Лист 1 Листов 1

Госстрой СССР
Ростовский Промстройниипроект

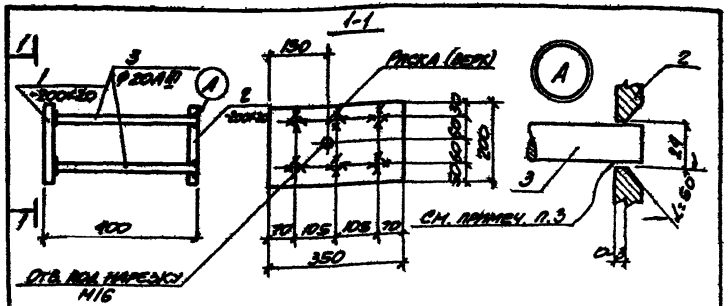

Марка	Зона	Поз.	Обозначение	Наименование	Кол.	Примечание
				Детали		
6.4		1		-200×20 ГОСТ 103-76 / ГОСТ 380-71** ℓ=350	1	11.0кг
6.4		2		-200×20 ГОСТ 103-76 / ГОСТ 380-71** ℓ=350	1	11.0кг
6.4		3		Ф20АII ГОСТ 5781-75 ℓ=380	6	1.0кг

1. Профильную сталь применять марки Вст.3кп2
2. Сварку втавр круглых стержней с листовым прокатом производить под слоем флюса
3. Соединение выполнить дуговой сваркой многослойными кольцевыми швами

ТП904-1-39 -КЖИ-МН1

Изм.	Лист	№ докум.	Подпись	Дата
Провер.		Толмачева		
Черт. констр.		Суман		
Инженер		Толмачева		
Рук. гр.		Моргунов		
Гл. констр.		Осташевский		
Нач. отд.		Лозов		08.11.77

Изделие закладное МН1

Лит.	Масса	Масштаб
Р	28.0	

Лист 1 Листов 1

Госстрой СССР
Ростовский Промстройниипроект

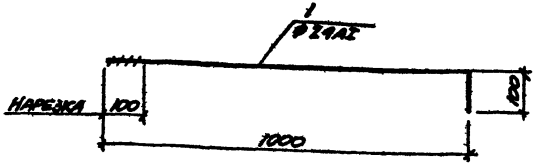

Марка	Зона	Поз.	Обозначение	Наименование	Кол.	Примечание
				Детали		
6Н		1		Ф24АI ГОСТ 5781-75 ℓ=1100	1	3.9кг

ТП904-1-39 -КЖИ-МН2

Изм.	Лист	№ докум.	Подпись	Дата
Провер.		Толмачева		
Черт. констр.		Суман		
Инженер		Толмачева		
Рук. гр.		Моргунов		
Гл. констр.		Осташевский		
Нач. отд.		Лозов		08.11.77

Изделие закладное МН2

Лит.	Масса	Масштаб
Р	3.9	

Лист 1 Листов 1

Госстрой СССР
Ростовский Промстройниипроект

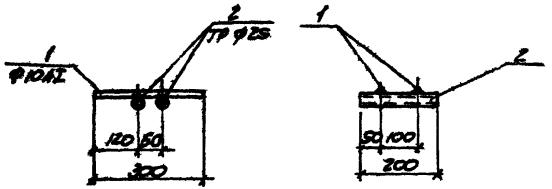

Формат	Зона	Поз.	Обозначение	Наименование	Кол.	Примечание
				Детали		
А4		1		Ф10АI ГОСТ 5781-75 ℓ=300	2	0,2 кг
А4		2		ТР Ф25 ГОСТ 3262-75 / ГОСТ 380-71* ℓ=200	2	0,5 кг

Профильную сталь применять марки Вст.3кп2.

Изм.	Лист	№ докум.	Подпись	Дата	ТП 904-1-39 -КЖИ-МН3			
Провер.		Толмачева			Изделие закладное МН3	Лит	Масса	Масштаб
Черт.		Суман				Р	1,9	
Инженер.		Толмачева				Лист 1	Листов 1	
Рук. гр.		Мартынов				Госстрой СССР РОСТОВСКИЙ ПРОМСТРОЙНИИПРОЕКТ		
Гл. констр.		Остапевский						
Нач. отд.		Лозов						

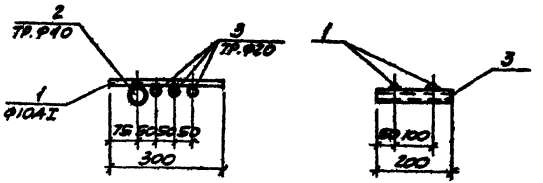

Формат	Зона	Поз.	Обозначение	Наименование	Кол.	Примечание
				Детали		
А4		1		Ф10АI ГОСТ 5781-75 ℓ=300	2	0,2 кг
А4		2		ТР Ф10 ГОСТ 3262-75 / ГОСТ 380-71* ℓ=200	1	0,1 кг
А4		3		ТР Ф20 ГОСТ 3262-75 / ГОСТ 380-71* ℓ=200	3	0,4 кг

Профильную сталь применять марки Вст.3кп2.

7261/8 31

Изм.	Лист	№ докум.	Подпись	Дата	ТП 904-1-39 -КЖИ-МН4			
Провер.		Толмачева			Изделие закладное МН4	Лит	Масса	Масштаб
Черт.		Суман				Р	2,4	
Инженер.		Толмачева				Лист 1	Листов 1	
Рук. гр.		Мартынов				Госстрой СССР РОСТОВСКИЙ ПРОМСТРОЙНИИПРОЕКТ		
Гл. констр.		Остапевский						
Нач. отд.		Лозов						

ТИПОВОЙ ПРОЕКТ 904-1-39 АЛЬБОМ II

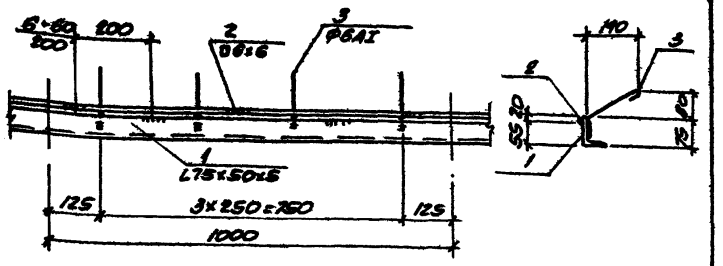

Формат	Зона	Поз.	Обозначение	Наименование	Кол.	Примечание
				Детали		
6.4		1		L75×50×5 ГОСТ 8510-72 / ГОСТ 380-71* ℓ=1000	1	4,8кг
6.4		2		□6×6 ГОСТ 2591-71 / ГОСТ 380-71* ℓ=1000	1	0,3кг
6.4		3		Ф6АI ГОСТ 5781-75 ℓ=250	4	0,1кг

1. Профильную сталь применять марки ВСТ.3 кп2
2. Сварку производить электродами типа Э42 по ГОСТ 9467-75 швами высотой h=6мм

Изм	Лист	№ докум	Подпись	Дата
Провер		Толмачева		
Черт.конср		Суман		
Инжен		Толмачева		
Рук гр		Моргунов		
Гл.констр		Осташевский		
Нач.осл-1		Лозов		28.11.77

ТП904-1-39 -КЖИ-МН5

Изделие закладное МН5

Лит.	Масса	Масштаб
Р	5.5	

Лист 1 | Листов 1

ГОССТРОЙ СССР
РОСТОВСКИЙ ПРОМСТРОЙНИИПРОЕКТ

ТИПОВОЙ ПРОЕКТ 904-1-39 АЛЬБОМ II

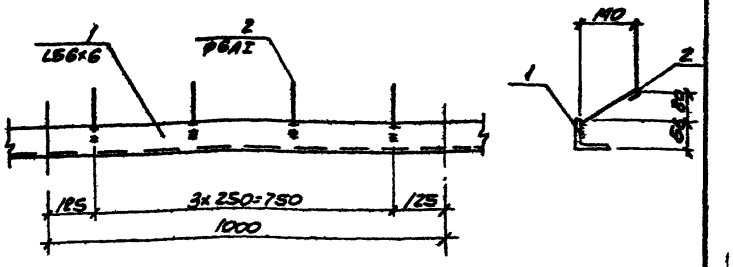

Формат	Зона	Поз.	Обозначение	Наименование	Кол.	Примечание
				Детали		
6.4		1		L56×5 ГОСТ 8509-72 / ГОСТ 380-71* ℓ=1000	1	4.3кг
6.4		2		Ф6АI ГОСТ 5781-75 ℓ=250	4	0,1кг

1 Профильную сталь применять марки ВСТ.3 кп2.
2 Сварку производить электродами типа Э42 по ГОСТ 9467-75 швами высотой h=6мм.

7261/2 32

Изм	Лист	№ докум	Подпись	Дата
Провер		Толмачева		
Черт.конср		Суман		
Инжен.		Толмачева		
Рук гр		Моргунов		
Гл.констр		Осташевский		
Нач.осл-1		Лозов		28.11.77

ТП904-1-39 -КЖИ-МН6

Изделие закладное МН6

Лит.	Масса	Масштаб
Р	4.7	

Лист 1 | Листов 1

ГОССТРОЙ СССР
РОСТОВСКИЙ ПРОМСТРОЙНИИПРОЕКТ

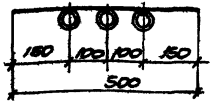

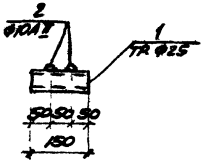

Формат	Зона	Поз.	Обозначение	Наименование	Кол.	Примечание
				Детали		
БЧ		1		ПР Ф25 ГОСТ 3262-75 / ГОСТ 380-71** С=150	3	0,5 кг
БЧ		2		Ф10А II ГОСТ 5781-75 С=500	2	0,3 кг

Профильную сталь применять марки ВСт.3кп2.

Изм.	Лист	№ докум.	Подпись	Дата	ТП 904-1-39 -КЖИ-МН7			
Провер.		Толмачева			Изделие закладное МН 7	Лит.	Масса	Масштаб
Техник		Растеряева				Р	2,1	
Инженер		Толмачева				Лист 1	Листов 1	
Рук. гр.		Моргунов				ГОССТРОЙ СССР РОСТОВСКИЙ ПРОМСТРОЙНИИПРОЕКТ		
Гл. констр.		Остапевский						
Нач. отд.		Лозов		28.11.77				

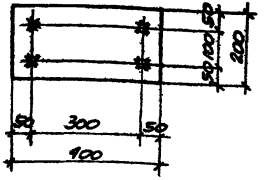

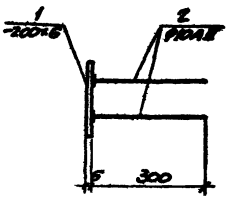

Формат	Зона	Поз.	Обозначение	Наименование	Кол.	Примечание
				Детали		
БЧ		1		-200×6 ГОСТ 103-76 / ГОСТ 380-71** С=400	1	3,8 кг
БЧ		2		Ф10А II ГОСТ 5781-75 С=300	4	0,2 кг

1. Профильную сталь применять марки ВСт.3кп2.
2. Сварку втавр круглых стержней с листовым прокатом производить под слоем флюса.

Изм.	Лист	№ докум.	Подпись	Дата	ТП 904-1-39 -КЖИ-МН8			
Провер.		Толмачева			Изделие закладное МН 8	Лит.	Масса	Масштаб
Техник		Растеряева				Р	4,6	
Инженер		Толмачева				Лист 1	Листов 1	
Рук. гр.		Моргунов				ГОССТРОЙ СССР РОСТОВСКИЙ ПРОМСТРОЙНИИПРОЕКТ		
Гл. констр.		Остапевский						
Нач. отд.		Лозов		28.11.77				

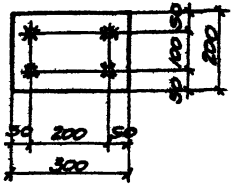

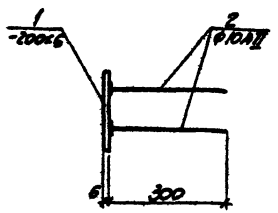

Формат	Зона	Поз.	Обозначение	Наименование	Кол.	Примечание
				Детали		
Б.4.	1			-200×6 ГОСТ103-76 / ГОСТ380-71* ℓ=300	1	2.8кг
Б.4.	2			Ф10АII ГОСТ5781-75 ℓ=300	4	0,2кг

1. Профильную сталь применять марки Вст.3кп2
2. Сварку втавр круглых стержней с листовым прокатом производить под слоем флюса.

Изм.	Лист	№ докум.	Подп.	Дата	ТП 901-1-3.9 -КЖИ-МН9			
Провер.		Толмачева			Изделие закладное МН9	Лит.	Масса	Масштаб
Техник		Растегаева				Р	3.6	
Инженер		Толмачева				Лист 1	Листов 1	
Рук. гр.		Моргунов				ГОССТРОЙ СССР РОСТОВСКИЙ ПРОМСТРОЙНИИПРОЕКТ		
Гл. констр.		Осташевский						
Нач. отд.		Лозов						

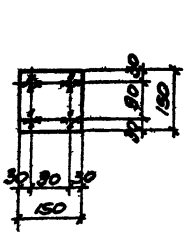

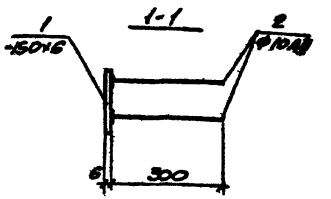

Формат	Зона	Поз.	Обозначение	Наименование	Кол.	Примечание
				Детали		
Б.4.	1			-150×6 ГОСТ103-76 / ГОСТ380-71* ℓ=150	1	1.1кг
Б.4.	2			Ф10АII ГОСТ5781-75 ℓ=300	4	0.2кг

1. Профильную сталь применять марки Вст.3кп2.
2. Сварку втавр круглых стержней с листовым прокатом производить под слоем флюса.

7261/8 34

Изм.	Лист	№ докум.	Подп.	Дата	ТП 901-1-3.9 -КЖИ-МН10			
Провер.		Толмачева			Изделие закладное МН10	Лит.	Масса	Масштаб
Техник		Растегаева				Р	1.9	
Инженер		Толмачева				Лист 1	Листов 1	
Рук. гр.		Моргунов				ГОССТРОЙ СССР РОСТОВСКИЙ ПРОМСТРОЙНИИПРОЕКТ		
Гл. констр.		Осташевский						
Нач. отд.		Лозов						

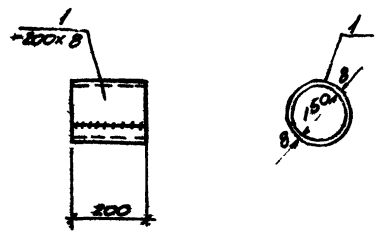

Формат	Зона	Поз.	Обозначение	Наименование	Кол.	Примечание
				Детали		
Б4		1		-200х8 ГОСТ 103-76 / ГОСТ 380-71** ℓ=520	1	6.6кг

1. Профильную сталь применять марки Вст3кп2
2. Сварку производить электродами типа Э42 по ГОСТ 9467-75 швами высотой h=6мм.

Изм.	Лист	№ докум.	Подпись	Дата
Провер.	Моргунов			
Ст.техник	Цимбалист			
Рук.гр.	Моргунов			
Гл.констр.	Остапенко			28.11.77
Нач.отд.	Лозов			

ТП 904-1-39 -КЖИ-МН11

Изделие закладное МН11

Лит	Масса	Масштаб
Р	6.6	
Лист 1	Листов 1	

ГОССТРОЙ СССР РОСТОВСКИЙ ПРОМСТРОЙНИИПРОЕКТ

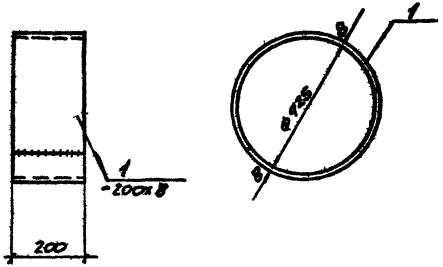

Формат	Зона	Поз.	Обозначение	Наименование	Кол.	Примечание
				Детали		
Б4		1		-200х8 ГОСТ 103-76 / ГОСТ 380-71** ℓ=1390	1	12.5кг

1. Профильную сталь применять марки Вст3кп2.
2. Сварку производить электродами типа Э42 по ГОСТ 9467-75 швами высотой h=6мм.

7261/8 35

Изм.	Лист	№ докум.	Подпись	Дата
Провер.	Моргунов			
Ст.техн.	Цимбалист			
Рук.гр.	Моргунов			
Гл.констр.	Остапенко			28.11.77
Нач.отд.	Лозов			

ТП 904-1-39 -КЖИ-МН12

Изделие закладное МН12

Лит	Масса	Масштаб
Р	12.5	
Лист 1	Листов 1	

ГОССТРОЙ СССР РОСТОВСКИЙ ПРОМСТРОЙНИИПРОЕКТ

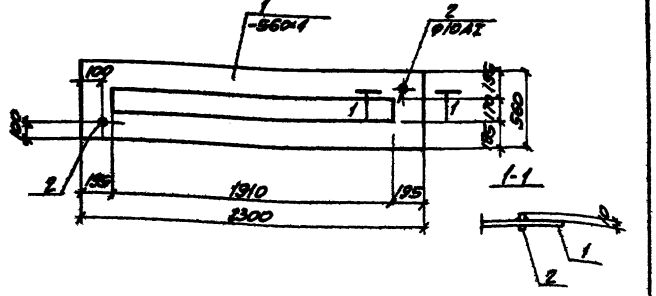

Формат	Зона	Поз.	Обозначение	Наименование	Кол.	Примечание
				Детали		
Б4		1		-560×4 ГОСТ 19903-74 / ГОСТ 380-71** ℓ=2300	1	10,4 кг
Б4		2		ф10АI ГОСТ 5781-75 ℓ=20	2	0,1 кг

Профильную сталь применять марки Вст.3кп2.

Изм.	Лист	№ докум.	Подпись	Дата	ТП 904-1-39 -КЖИ-МН13			
Провер.		Моргунов			Изделие закладное МН13	Лит.	Масса	Масштаб
Ст.техн.		Цимбалист				Р	10,6	
Рук.гр.		Моргунов				Лист 1	Листов 1	
Гл.констр.		Осташевский				ГОССТРОЙ СССР РОСТОВСКИЙ ПРОМСТРОЙНИИПРОЕКТ		
Нач.отд.		Лозов						

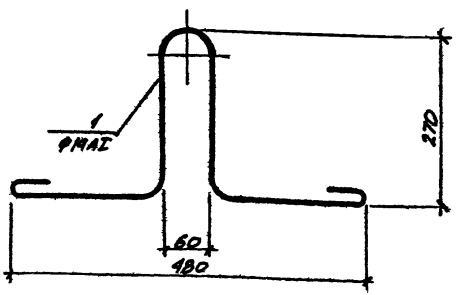

Формат	Зона	Поз.	Обозначение	Наименование	Кол.	Примечание
				Детали		
Б4		1		ф14АI ГОСТ 5781-75 ℓ=1200	1	1,9 кг

Изделие изготавливать из стали Вст.3сп2.

7261/8 36

Изм.	Лист	№ докум.	Подпись	Дата	ТП 904-1-39 -КЖМ-МН14			
Провер.		Моргунов			Изделие закладное МН14	Лит.	Масса	Масштаб
Ст.техн.		Цимбалист				Р	1,9	
Рук.гр.		Моргунов				Лист 1	Листов 1	
Гл.констр.		Осташевский				ГОССТРОЙ СССР РОСТОВСКИЙ ПРОМСТРОЙНИИПРОЕКТ		
Нач.отд.		Лозов						

ТИПОВОЙ ПРОЕКТ 904-1-39 АЛЬБОМ II

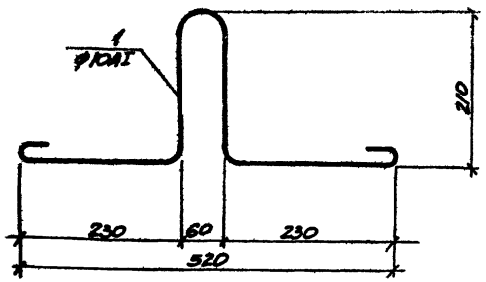

ФОРМАТ	ЗОНА	ПОЗ.	ОБОЗНАЧЕНИЕ	НАИМЕНОВАНИЕ	КОЛ.	ПРИМЕЧАНИЕ
				ДЕТАЛИ		
6.4		1		Ф10АI ГОСТ 5781-75 ℓ=1050	1	0,7кг

Изделие изготовлять из стали Вст.3 сп2.

ТП 904-1-39 КЖИ-МН15

ИЗМ.	ЛИСТ	№ ДОКУМ.	ПОДП.	ДАТА
ПРОВЕР.	МОРГУНОВ			
СТ.ТЕХН.	ЦИМБАЛИСТ			
РУК. ГР.	МОРГУНОВ			
Гл. КОНСТР.	ОСТАШЕВСКИЙ			28.11.77
НАЧ.ОСВ.	ЛОЗОВ			

Изделие закладное МН15

ЛИТ.	МАССА	МАСШТАБ
Р.	0,7	

ЛИСТ 1 ЛИСТОВ 1

ГОССТРОЙ СССР
РОСТОВСКИЙ ПРОМСТРОЙНИИПРОЕКТ

ТИПОВОЙ ПРОЕКТ 904-1-39 АЛЬБОМ II

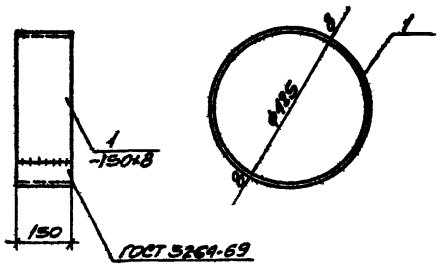

ФОРМАТ	ЗОНА	ПОЗ.	ОБОЗНАЧЕНИЕ	НАИМЕНОВАНИЕ	КОЛ.	ПРИМЕЧАНИЕ
				ДЕТАЛИ		
6.4		1		-150×8 ГОСТ 103-76 / ГОСТ 308-76* ℓ=1386	1	13,0кг

1. Профильную сталь применять марки Вст.3кп2.
2. Сварку производить электродами типа Э42 по ГОСТ 9467-75 швами высотой h=6мм.

7261/8 37

ТП 904-1-39 КЖИ-МН16

ИЗМ.	ЛИСТ	№ ДОКУМ.	ПОДП.	ДАТА
ПРОВЕР.	МОРГУНОВ			
СТ.ТЕХН.	ЦИМБАЛИСТ			
РУК. ГР.	МОРГУНОВ			
Гл. КОНСТР.	ОСТАШЕВСКИЙ			
НАЧ.ОСВ.	ЛОЗОВ			28.11.77

Изделие закладное МН16

ЛИТ.	МАССА	МАСШТАБ
Р	13,0	

ЛИСТ 1 ЛИСТОВ 1

ГОССТРОЙ СССР
РОСТОВСКИЙ ПРОМСТРОЙНИИПРОЕКТ

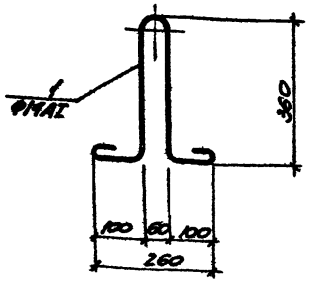

Формат	Зона	Поз.	Обозначение	Наименование	Кол	Примечание
				Детали		
Б4		1		ФМ4АI ГОСТ 5781-75*-1150	1	1,8 кг

Изделие изготовлять из стали Вст.3сп2

Изм.	Лист	№ докум.	Подпись	Дата	ТП 904-1-39 -КЖИ-МН17			
Провер.		Моргунов			Изделие закладное МН17	Лит.	Масса	Масштаб
Ст. техн.		Цимбалист				Р	1,8	
Рук. гр.		Моргунов				Лист 1	Листов 1	
Гл. констр.		Осташевский				ГОССТРОЙ СССР РОСТОВСКИЙ ПРОМСТРОЙНИИПРОЕКТ		
Нач. отд.		Лозов						

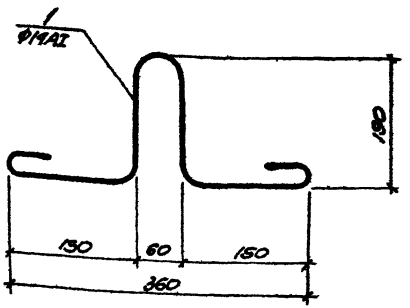

Формат	Зона	Поз.	Обозначение	Наименование	Кол	Примечание
				Детали		
Б4		1		ФМ4АI ГОСТ 5781-75*-850	1	1,3 кг

Изделие изготовлять из стали Вст.3кп2.

Изм.	Лист	№ докум.	Подпись	Дата	ТП 904-1-39 -КЖИ-МН18			
Провер.		Моргунов			Изделие закладное МН18	Лит.	Масса	Масштаб
Ст. техн.		Цимбалист				Р	1,3	
Рук. гр.		Моргунов				Лист 1	Листов 1	
Гл. констр.		Осташевский				ГОССТРОЙ СССР РОСТОВСКИЙ ПРОМСТРОЙНИИПРОЕКТ		
Нач. отд.		Лозов						

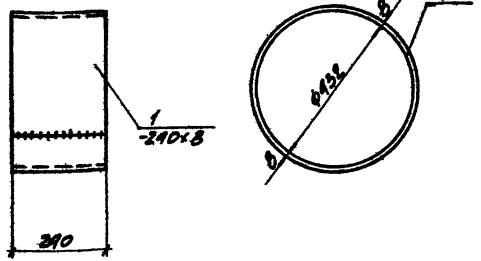

Формат	Зона	Поз.	Обозначение	Наименование	Кол.	Примечание
				Детали		
Б4		1		-240×8 ГОСТ 82-70 / ГОСТ 380-71* ℓ=390	1	2,1 кг

1. Профильную сталь применять марки Вст.3кп2.
2. Сварку производить электродами типа Э42 по ГОСТ 9467-75 швами высотой h_f=6мм.

Изм.	Лист	№ докум.	Подпись	Дата	ТП 904-1-39 -КЖИ-МН19			
Провер.		Моргунов			Изделие закладное МН19	Лит.	Масса	Масштаб
Ст.техн.		Цимбалист				Р	2,1	
Рук. гр.		Моргунов				Лист 1	Листов 1	
Гл.констр.		Осташевский				ГОССТРОЙ СССР РОСТОВСКИЙ ПРОМСТРОЙНИИПРОЕКТ		
Нач.отд.		Лозов						

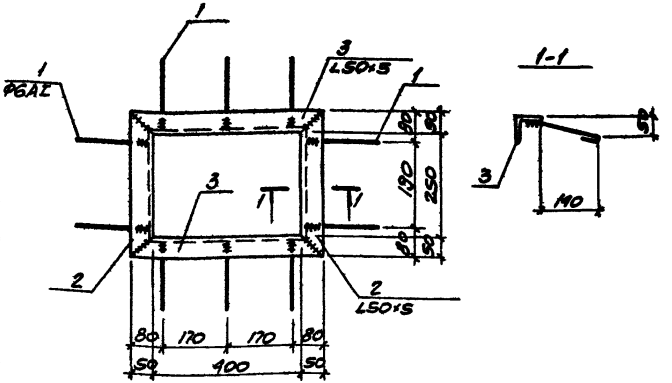

Формат	Зона	Поз.	Обозначение	Наименование	Кол.	Примечание
				Детали		
Б4		1		ФБАI ГОСТ 5781-75 ℓ=230	10	0,1 кг
Б4		2		L50×5 ГОСТ 8.510-72 / ГОСТ 380-71* ℓ=350	2	1,3 кг
Б4		3		L50×5 ГОСТ 8.510-72 / ГОСТ 380-71* ℓ=500	2	1,9 кг

1. Профильную сталь применять марки Вст.3кп2.
2. Сварку производить электродами типа Э42 по ГОСТ 9467-75 швами высотой h_f=6мм.

Изм.	Лист	№ докум.	Подпись	Дата	ТП 904-1-39 -КЖИ-МН20			
Провер.		Моргунов			Изделие закладное МН20	Лит.	Масса	Масштаб
Ст.техн.		Цимбалист				Р	7,4	
Рук. гр.		Моргунов				Лист 1	Листов 1	
Гл.констр.		Осташевский				ГОССТРОЙ СССР РОСТОВСКИЙ ПРОМСТРОЙНИИПРОЕКТ		
Нач.отд.		Лозов		28.II.77				

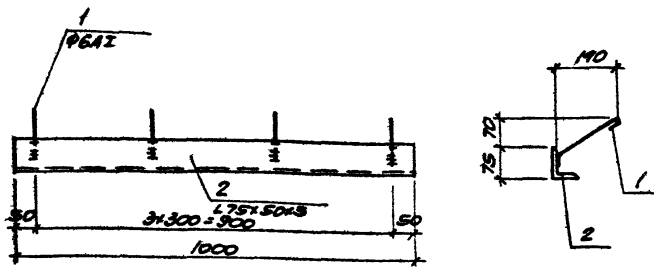

Формат	Зона	Поз.	Обозначение	Наименование	Кол	Примечание
				Детали		
Б4		1		ф6AI ГОСТ 5781-75 ℓ=250	4	0,1кг
Б4		2		∠75×50×5 ГОСТ 8510-72 / ГОСТ 380-71* ℓ=1000	1	9,8кг

1. Профильную сталь применять марки Вст.3кп2.
2. Сварку производить электродами типа Э42 по ГОСТ 9467-75 швами высотой h_f=6мм.

Изм.	Лист	№ докум.	Подпись	Дата
Провер	Моргунов			
Ст техн	Цимбалист			
Рук гр	Моргунов			
Гл констр	Осташевский			
Нач отд	Лозов			

ТП 904-1-39 - КЖИ-МН21

Изделие закладное МН21

Лит	Масса	Масштаб
Р	5.2	
Лист 1	Листов 1	

ГОССТРОЙ СССР РОСТОВСКИЙ ПРОМСТРОЙНИИПРОЕКТ

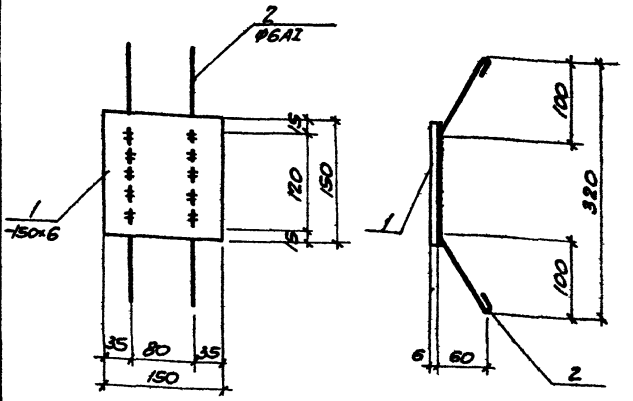

Формат	Зона	Поз	Обозначение	Наименование	Кол.	Примечание
				Детали		
Б4		1		-150×6 ГОСТ 103-76 / 380-71* ℓ=150	1	1,1кг
Б4		2		ф6AI ГОСТ 5781-75 ℓ=450	2	0,1кг

1. Профильную сталь применять марки Вст.3кп2.
2. Сварку производить электродами типа Э42 по ГОСТ 9467-75 швами высотой h_f=6мм.

7261/8 40

Изм.	Лист	№ докум.	Подпись	Дата
Провер	Моргунов			
Черт	Суман			
Ст техн	Цимбалист			
Рук гр	Моргунов			
Гл констр	Осташевский			
Нач отд	Лозов			98 11 77

ТП 904-1-39 КЖИ-МН22

Изделие закладное МН-22

Лит	Масса	Масштаб
Р	1.3кг	
Лист 1	Листов 1	

ГОССТРОЙ СССР РОСТОВСКИЙ ПРОМСТРОЙНИИПРОЕКТ

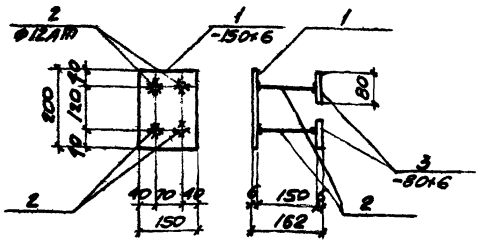

Формат	Зона	Поз.	Обозначение	Наименование	Кол.	Примечание
				Деталь		
Б4		1		-150×6 ГОСТ 103-76 / ГОСТ 380-71* ℓ=200	1	1.4 кг
Б4		2		Ф12АIII ГОСТ 5781-75 ℓ=150	4	0.1 кг
Б4		3		-80×6 ГОСТ 103-76 / ГОСТ 380-71* ℓ=150	2	0.6 кг

1. Профильную сталь применять марки Вст.3кп2.
2. Сварку втавр круглых стержней с листовым прокатом производить под слоем флюса.

Изм.	Лист	№ докум.	Подпись	Дата
Провер.		Толмачёва		
Черт. конт.		Суман		
Инженер		Толмачёва		
Рук. гр.		Моргунов		
Гл. констр.		Осташевский		
Нач. отд.		Лозов		

ТП 904-1-39 -КЖИ-МН23

Изделие закладное МН 23

Лит.	Масса	Масштаб
Р	3.0	

Лист 1 Листов 1

Госстрой СССР Ростовский Промстройниипроект

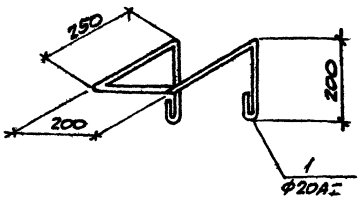

Формат	Зона	Поз.	Обозначение	Наименование	Кол.	Примечание
				Деталь		
Б4		1		Ф20АI ГОСТ 5781-75 ℓ=1350	1	3,3 кг

7261/V 41

Изм.	Лист	№ докум.	Подпись	Дата
Провер.		Толмачёва		
Черт. конт.		Суман		
Инженер		Толмачёва		
Рук. гр.		Моргунов		
Гл. констр.		Осташевский		
Нач. отд.		Лозов		

ТП 904-1-39 -КЖИ-МН24

Изделие закладное МН24

Лит.	Масса	Масштаб
Р	3.3	

Лист 1 Листов 1

Госстрой СССР Ростовский Промстройниипроект

Типовой проект 904-1-39 Альбом V

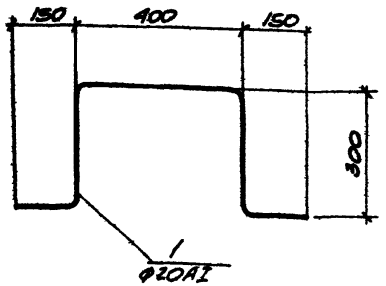

Формат	Зона	Поз.	Обозначение	Наименование	Кол	Примечание
				Детали		
Б4		1		Ф20 AI ГОСТ 5781-75 ℓ=1300	1	3,2 кг

Изм.	Лист	№ докум.	Подпись	Дата
Провер.		Толмачева		
Черт. констр.		Суман		
Инженер		Толмачева		
Рук. гр.		Моргунов		
Гл. констр.		Осташевский		
Нач. отд.		Лозов		

ТП 904-1-39 -КЖИ-МН25

Изделие закладное МН25

Лит	Масса	Масштаб
Р	3.2	
Лист 1	Листов 1	

Госстрой СССР
Ростовский Промстройниипроект

Типовой проект 904-1-39 Альбом V

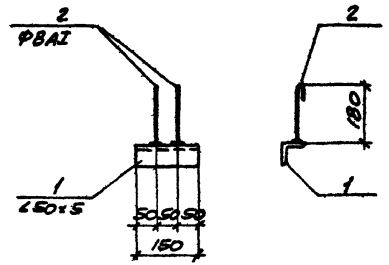

Формат	Зона	Поз.	Обозначение	Наименование	Кол	Примечание
				Детали		
Б4		1		∠50×5 ГОСТ 8509-72 / ГОСТ 380-71* ℓ=150	1	0,6 кг
Б4		2		Ф8 AI ГОСТ 5781-75 ℓ=230	2	0,1 кг

1. Профильную сталь применять марки Вст.3кп2.
2. Сварку втавр круглых стержней с прокатом производить под слоем флюса.

7261/8 42

Изм.	Лист	№ докум.	Подпись	Дата
Провер.		Толмачева		
Черт. констр.		Суман		
Инженер		Толмачева		
Рук. гр.		Моргунов		
Гл. констр.		Осташевский		
Нач. отд.		Лозов		

ТП 904-1-39 -КЖИ-МН26

Изделие закладное МН 26

Лит	Масса	Масштаб
Р	0.8	
Лист 1	Листов 1	

Госстрой СССР
Ростовский Промстройниипроект

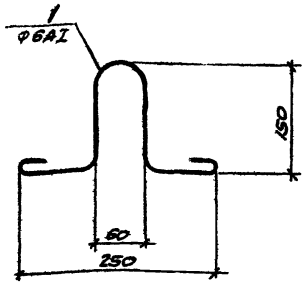

Формат	Зона	Поз.	Обозначение	Наименование	Кол	Примечание
				Детали		
Б.ч.		1		ф6AI ГОСТ 5781-75 ℓ=700	1	0,2кг

Изделие изготавливать из стали Вст.3сп2.

Изм.	Лист	№ докум.	Подпись	Дата
Провер.		Моргунов		
Ст.техн.		Цимбалист		
Рук.гр.		Моргунов		
Гл.конструктор		Остаевский		
Нач.отд.		Лозов		

ТП 904-1-39 -КЖИ-МН27

Изделие закладное МН27

Лит	Масса	Масштаб
Р	02	
Лист 1	Листов 1	

Госстрой СССР РОСТОВСКИЙ ПРОМСТРОЙНИИПРОЕКТ

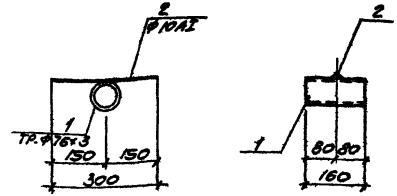

Формат	Зона	Поз	Обозначение	Наименование	Кол	Примечание
				Детали		
Б.ч.		1		Тр ф16х3 ГОСТ 10704-76 ℓ=150	1	0,9кг
Б.ч.		2		ф10AI ГОСТ 5781-75 ℓ=300	1	0,2кг

Профильную сталь применять марки Вст.3кп2.

7261/8 43

Изм.	Лист	№ докум.	Подпись	Дата
Провер.		Моргунов		
Ст.техн.		Цимбалист		
Рук.гр.		Моргунов		
Гл.конструктор		Остаевский		
Нач.отд.		Лозов		

ТП 904-1-39 -КЖИ-МН28

Изделие закладное МН28

Лит	Масса	Масштаб
Р	1.1	
Лист 1	Листов 1	

Госстрой СССР РОСТОВСКИЙ ПРОМСТРОЙНИИПРОЕКТ

Типовой проект 904-1-39 Альбом V

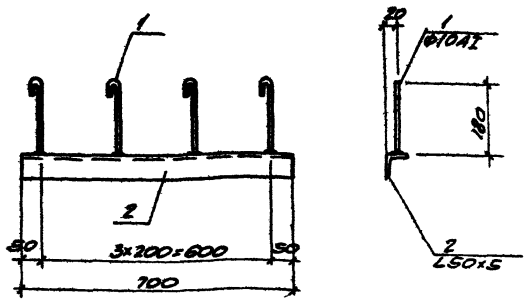

Формат	Зона	Поз.	Обозначение	Наименование	Кол.	Примечание
				Детали		
Б4		1		Ф10AI ГОСТ 5781-75 ℓ=250	4	0,2кг
Б4		2		L50×5 ГОСТ 8509-72 / ГОСТ 380-71* ℓ=700	1	2,6кг

1. Профильную сталь применять марки ВСт.3кп2.
2. Сварку втавр круглых стержней с прокатом производить под слоем флюса.

Изм.	Лист	№ докум.	Подп.	Дата
Провер.		Толмачева		
Ст.техн.		Шмидлист		
Инженер		Толмачева		
Рук.гр.		Моргунов		
Гл.констр.		Остапевский		
Нач.отд.		Лозов		28.11.77

ТП 904-1-39 -КЖИ-МН29

Изделие закладное МН29

Лит.	Масса	Масштаб
Р	3,9	

Лист 1 Листов 1

ГОССТРОЙ СССР РОСТОВСКИЙ ПРОМСТРОЙНИИПРОЕКТ

Типовой проект 904-1-39 Альбом V

МН30
МН31 (зеркальное отражение)

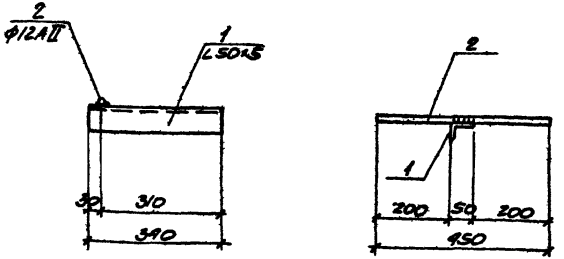

Формат	Зона	Поз.	Обозначение	Наименование	Кол.	Примечание
				Детали		
Б4		1		L50×5 ГОСТ 8509-72 / ГОСТ 380-71* ℓ=340	1	1,3кг
Б4		2		Ф12AII ГОСТ 5781-75 ℓ=450	1	0,9кг

1. Профильную сталь применять марки ВСт.3кп2.
2. Сварку производить электродами типа Э42 по ГОСТ 9467-75 швами высотой h=6мм.

7261/8 44

Изм.	Лист	№ докум.	Подп.	Дата
Провер		Толмачева		
Техник		Растеряева		
Инжен		Толмачева		
Рук.гр		Моргунов		
Гл.констр		Остапевский		
Нач.отд		Лозов		28.11.77

ТП 904-1-39 КЖИ-МН30,31

Изделия закладные МН30, МН31

Лит.	Масса	Масштаб
Р	1,7	

Лист 1 Листов 1

ГОССТРОЙ СССР РОСТОВСКИЙ ПРОМСТРОЙНИИПРОЕКТ

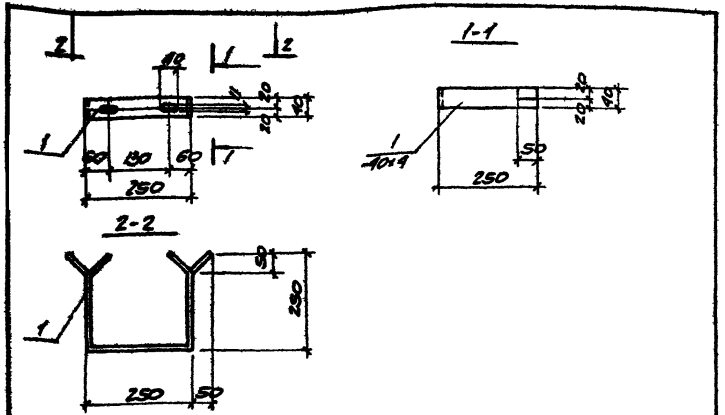

Формат	Зона	Поз.	Обозначение	Наименование	Кол	Примечание
				Детали		
Б.Ч.		1		40×4 ГОСТ 103-76 ГОСТ 380-71* ℓ=750	1	0,9 кг

Профильную сталь применять марки Ст3кп2.

Изм.	Лист	№ докум.	Подпись	Дата
Провер.	Романчева			
Техник	Растегаева			
Инженер	Романчева			
Рук. гр	Моргунов			
Гл. констр	Осташевский			11.77
Нач. отд.	Лозов			

ТП 904-1-39 -КЖИ-МН32

Изделие закладное МН32

Лит.	Масса	Масштаб
Р	0.9	

Лист 1 Листов 1

Госстрой СССР Ростовский Промстройниипроект

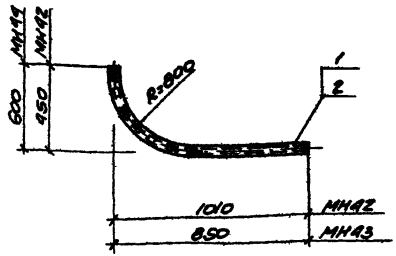

Марка	Масса кг
МН42	9.5
МН43	8.7

Формат	Зона	Поз.	Обозначение	Наименование	Кол	Примечание
				МН42		
				Детали		
Б.Ч.		1		Труба ф80 ГОСТ 8267-75 ГОСТ 380-71* ℓ=1300	1	9.5 кг
				МН43		
				Детали		
Б.Ч.		2		Труба ф80 ГОСТ 8267-75 ГОСТ 380-71* ℓ=1200	1	8,7 кг

Профильную сталь применять марки Ст3кп2

7261/8 45

Изм.	Лист	№ докум.	Подпись	Дата
Ст. техн.	Маланчук			
Ст. инжен.	Горская			
Рук. гр	Моргунов			
Гл. констр	Осташевский			
Нач. отд.	Лозов			28.11.77

ТП 904-1-39 -КЖИ-МН42, МН43

Изделия закладные МН42, МН43

Лит.	Масса	Масштаб
Р	см таблицу	1:20

Лист 1 Листов 1

Госстрой СССР Ростовский Промстройниипроект

Типовой проект 904-1-39 Альбом X

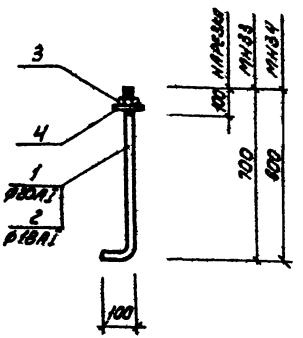

Марка	Масса
МН33	2,2 кг
МН34	1,6 кг

Позиция	Зона	Поз.	Обозначение	Наименование	Кол	Примечание
				МН33		
				Детали		
Б.Ч.		1		Ф20А I ГОСТ 5781-75 l=800	1	2,0 кг
Б.Ч.		3		Гайка М20 ГОСТ 5915-62	1	0,1 кг
Б.Ч.		4		Шайба М20 ГОСТ 11371-68	1	0,1 кг
				МН34		
				Детали		
Б.Ч.		2		Ф18А I ГОСТ 5781-75 l=700	1	1,4 кг
Б.Ч.		3		Гайка М18 ГОСТ 5915-62	1	0,1 кг
Б.Ч.		4		Шайба М18 ГОСТ 11371-68	1	0,1 кг

ТП 904-1-39 -КЖИ-МН33;34

Изм.	Лист	№ докум.	Подп.	Дата
Архит.		Морозов		
Гл. инж.		Горская		
Рук. гр.		Бескоровайный		
Гл. констр.		Осташевский		
Нач. ОСП		Лозов		

Изделия закладные МН33; МН34

Лит.	Масса	Масштаб
Р	см табл	
Лист 1	Листов 1	

Госстрой СССР
Ростовский Промстройниипроект

Типовой проект 904-1-39 Альбом X

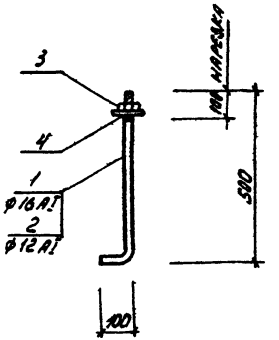

Марка	Масса
МН35	1,2 кг
МН36	0,7 кг

Позиция	Зона	Поз.	Обозначение	Наименование	Кол	Примечание
				МН35		
				Детали		
Б.Ч.		1		Ф16А I ГОСТ 5781-75 l=600	1	1,0 кг
Б.Ч.		3		Гайка М16 ГОСТ 5915-62	1	0,1 кг
Б.Ч.		4		Шайба М16 ГОСТ 11371-68	1	0,1 кг
				МН36		
				Детали		
Б.Ч.		2		Ф12А I ГОСТ 5781-75 l=600	1	0,5 кг
Б.Ч.		3		Гайка М12 ГОСТ 5915-62	1	0,1 кг
Б.Ч.		4		Шайба М12 ГОСТ 11371-68	1	0,1 кг

7261/X 46

ТП 904-1-39 -КЖИ-МН35,36

Изм.	Лист	№ докум.	Подп.	Дата
Гл. техн.		Малайчук		
Гл. инж.		Горская		
Рук. гр.		Бескоровайный		
Гл. констр.		Осташевский		
Нач. ОСП		Лозов		

Изделия закладные МН35, МН36

Лит.	Масса	Масштаб
Р	см табл	
Лист 1	Листов 1	

Госстрой СССР
Ростовский Промстройниипроект

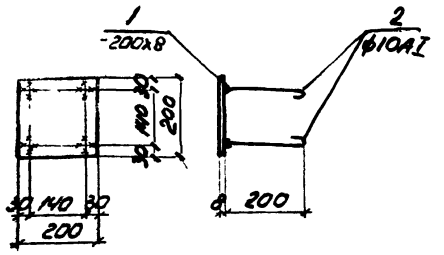

Формат	Зона	Поз	Обозначение	Наименование	Кол	Примечание
				Детали		
Б4		1		-200х8 ГОСТ 103-76 / ГОСТ 380-71* ℓ=200	1	2,5 кг
Б4		2		ф10АI ГОСТ 5781-75 ℓ=270	4	0,2 кг

1. Профильную сталь принимать марки Вст.3кп2.
2. Сварку втавр круглых стержней с листовым прокатом производить под слоем флюса.

ТП 904 1-39 -КЖИ- МН37

Изм.	Лист	№ докум.	Подпись	Дата
Провер.		Толмачёва		
Нач.конст.		Суман		
Инженер		Толмачёва		
Рук.гр.		Бескоровайный		
Гл.констр.		Атлановский		28.11.77
Нач.отд.		Лозов		

Изделие закладное МН 37

Лит	Масса	Масштаб
Р	3,3	

Лист 1 Листов 1

Госстрой СССР РОСТОВСКИЙ ПРОМСТРОЙНИИПРОЕКТ

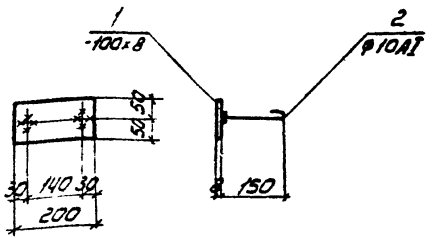

Формат	Зона	Поз	Обозначение	Наименование	Кол	Примечание
				Детали		
Б4		1		-100х8 ГОСТ 103-76 / ГОСТ 380-71* ℓ=200	1	1,3 кг
Б4		2		ф10АI ГОСТ 5781-75 ℓ=220	2	0,1 кг

1. Профильную сталь принимать марки Вст.3кп2.
2. Сварку втавр круглых стержней с листовым прокатом производить под слоем флюса.

7261/8 47

ТП-904-1-39 -КЖИ- МН38

Изм.	Лист	№ докум.	Подпись	Дата
Нач.конст.		Суман		
Ст.инж.		Горская		
Рук.гр.		Бескоровайный		
Гл.констр.		Атлановский		28.11.77
Нач.отд.		Лозов		

Изделие закладное МН 38

Лит	Масса	Масштаб
Р	1,5	

Лист 1 Листов 1

Госстрой СССР РОСТОВСКИЙ ПРОМСТРОЙНИИПРОЕКТ

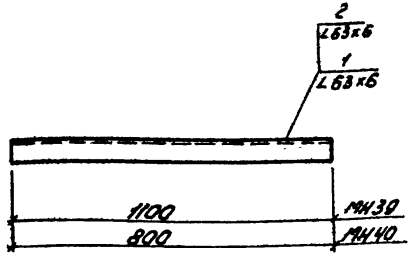

Марка	Масса
МН39	6.2 кг
МН40	4.6 кг

Формат	Зона	Поз.	Обозначение	Наименование	Кол.	Примечание
				МН 39		
				Деталн		
А4		1		L63×6 ГОСТ 8509-72 / ГОСТ 380-71* ℓ=1100	1	6.2 кг
				МН 40		
				Деталн		
А4		2		L63×6 ГОСТ 8509-72 / ГОСТ 380-71* ℓ=800	1	4.6 кг

1. Профильную сталь принимать марки Вст3кп2

Изм.	Лист	№ докум.	Подпись	Дата
Ст. техн.		Мавлачук		
Ст. инж.		Горской		
Рук. гр.		Бескоровайный		
Гл. констр.		Осташевский		28.11.77
Нач. отд.		Лозов		

ТП 904-1-39 -КЖИ- МН39;40

Изделия закладные МН39; МН40

Лит.	Масса	Масштаб
Р	См. табл.	

Лист 1 Листов 1

Госстрой СССР
Ростовский Промстройниипроект

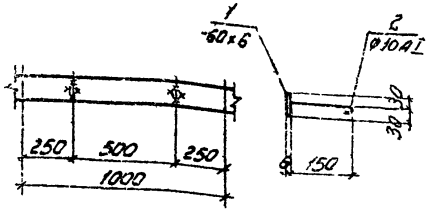

Формат	Зона	Поз.	Обозначение	Наименование	Кол.	Примечание
				Деталн		
Б4		1		-60×6 ГОСТ 103-76 / ГОСТ 380-71* ℓ=1000	1	2.8 кг
Б4		2		Ø10 AI ГОСТ 5781-75 ℓ=220	2	0.1 кг

1. Профильную сталь принимать марки Вст3кп2.
2. Сварку втавр круглых стержней с листовым прокатом производить под слоем флюса.

7261/8 48

Изм.	Лист	№ докум.	Подпись	Дата
Нач. конст.		Суман		
Ст. инж.		Горской		
Рук. гр.		Бескоровайный		
Гл. констр.		Осташевский		28.11.77
Нач. отд.		Лозов		

ТП 904-1-39 -КЖИ- МН41

Изделие закладное МН41

Лит.	Масса	Масштаб
Р	30	

Лист 1 Листов 1

Госстрой СССР
Ростовский Промстройниипроект

Типовой проект 904-1-39 Альбом X

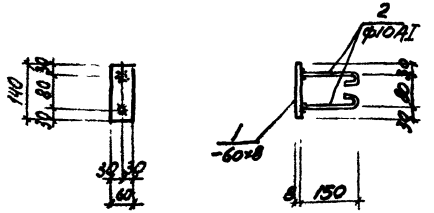

Формат	Зона	Поз.	Обозначение	Наименование	Кол.	Примечание
				Детали		
Б4		1		-60×8 ГОСТ 103-76 ГОСТ 380-71* ℓ=140	1	0.5 кг
Б4		2		ФЮ.А I ГОСТ 2590-71 ℓ=220	2	0,1 кг

1. Профильную сталь принимать марки Вст3 кп 2.
2. Сварку втавр круглых стержней с листовым прокатом производить под слоем флюса.

Изм.	Лист	№ докум.	Подпись	Дата
Ст. техн.	Малавчук			
Ст. инж.	Горская			
Рук. гр.	Бескоровай			
Гл. констр.	Остаповский			
Нач. ОПЛ	Лозов			

ТП 904-1-39 - КЖИ - МН45

Изделие закладное МН 45

Лит	Масса	Масштаб
Р	0.7	
Лист 1	Листов 1	

Госстрой СССР
РОСТОВСКИЙ
ПРОМСТРОЙНИИПРОЕКТ

Типовой проект 904-1-39 Альбом X

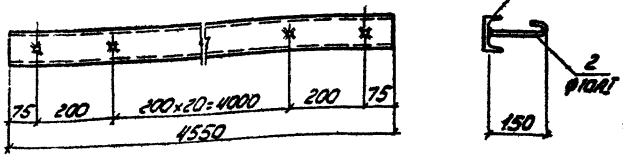

Формат	Зона	Поз.	Обозначение	Наименование	Кол.	Примечание
				Детали		
Б4		1		Св ГОСТ 8240-72 ГОСТ 380-71* ℓ=4550	1	27.5 кг
Б4		2		ФЮ.А I ГОСТ 2590-71 ℓ=220	23	0,1 кг

1. Профильную сталь принимать марки Вст3 кп 2.
2. Сварку втавр круглых стержней с листовым прокатом производить под слоем флюса.

7261/X 49

Изм.	Лист	№ докум.	Подпись	Дата
Ст. техн.	Малавчук			
Ст. инж.	Горская			
Рук. гр.	Бескоровай			
Гл. констр.	Остаповский			
Нач. ОПЛ	Лозов			

ТП 904-1-39 - КЖИ - МН46

Изделие закладное МН 46

Лит	Масса	Масштаб
Р	29.8	
Лист 1	Листов 1	

Госстрой СССР
РОСТОВСКИЙ
ПРОМСТРОЙНИИПРОЕКТ

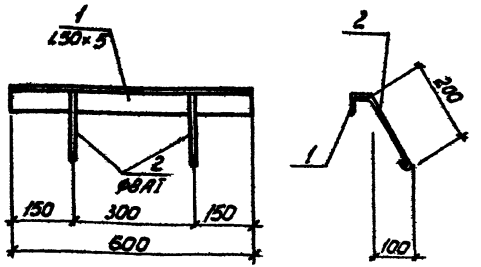

Формат	Зона	Поз	Обозначение	Наименование	Кол	Примечание
				Детали		
Б4		1		∠50×5 ГОСТ 8509-72 / ГОСТ 380-71* ℓ=600	1	2,3 кг
Б4		2		ф8А1 ГОСТ 2590-71 ℓ=300	2	0,1 кг

1. Профильную сталь принимать марки Вст.3кп2.
2. Сварку производить электродами типа Э42 по ГОСТ 9467-75 швами высотой h=6мм.

Изм.	Лист	№ докум.	Подпись	Дата
Ст. техн.		Малайчук		
Ст. инж.		Горская		
Рук. гр.		Бескоровайный		
Гл. констр.		Остшевский		28.11.77
Нач. отд.		Лозов		

ТП 904-1-39 - КЖИ - МН 47

Изделие закладное МН 47

Лит	Масса	Масштаб
Р	2.5	
Лист 1	Листов 1	

Госстрой СССР Ростовский Промстройниипроект

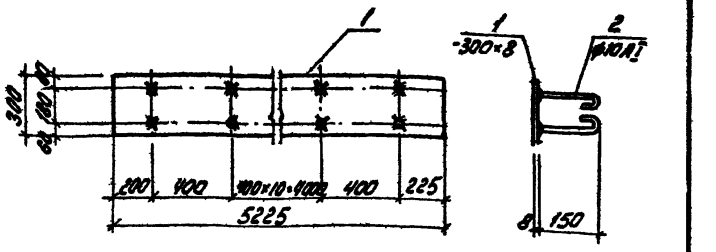

Формат	Зона	Поз	Обозначение	Наименование	Кол	Примечание
				Детали		
Б4		1		-300×8 ГОСТ 82-70 / ГОСТ 380-71* ℓ=5225	1	98,4 кг
Б4		2		ф10А1 ГОСТ 2590-71 ℓ=220	26	0,1 кг

1. Профильную сталь принимать марки Вст.3кп2.
2. Сварку втавр круглых стержней с листовым прокатом производить под слоем флюса.

7261/X 50

Изм.	Лист	№ докум.	Подпись	Дата
Ст. техн.		Малайчук		
Ст. инж.		Горская		
Рук. гр.		Бескоровайный		
Гл. констр.		Остшевский		28.11.77
Нач. отд.		Лозов		

ТП 904-1-39 - КЖИ - МН 48

Изделие закладное МН 48

Лит	Масса	Масштаб
Р	101,0	
Лист 1	Листов 1	

Госстрой СССР Ростовский Промстройниипроект

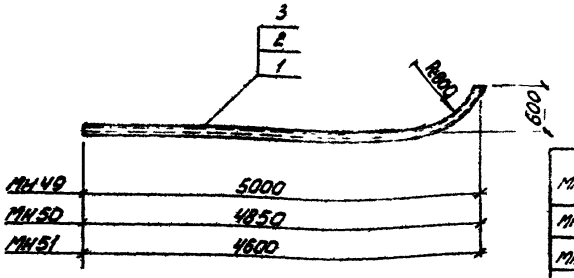

Марка	Масса
МН49	38,6 кг
МН50	37,6 кг
МН51	35,7 кг

Формат	Зона	Поз	Обозначение	Наименование	Кол	Примечание
				МН49		
				Деталь		
А6		1		Труба ф80 ГОСТ 3262-75 / ГОСТ 380-71* l=5280	1	38,6 кг
				МН50		
				Деталь		
А6		2		Труба ф80 ГОСТ 3262-75 / ГОСТ 380-71* l=5140	1	37,5 кг
				МН51		
				Деталь		
А6		3		Труба ф80 ГОСТ 3262-75 / ГОСТ 380-71* l=4980	1	35,7 кг

ТП 904-1-39-КЖН-МН49 — МН51

Изм.	Лист	№ докум.	Подпись	Дата
Ст. техн.		Малайчук		
Ст. инж.		Горская		
Рук. гр.		Бесчерванный		
Гл. констр.		Остапевский		
Нач. отд.		Лозов		

Изделия закладные МН49; МН50; МН51

Лит.	Масса	Масштаб
Р	См. табл.	1:20
Лист 1	Листов 1	

Госстрой СССР Ростовский промстройниипроект

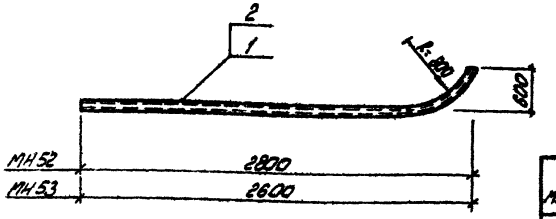

Марка	Масса
МН52	22,5 кг
МН53	21,0 кг

Формат	Зона	Поз	Обозначение	Наименование	Кол	Примечание
				МН52		
				Деталь		
А6		1		Труба ф80 ГОСТ 3262-75 / ГОСТ 380-71* l=3060	1	22,5 кг
				МН53		
				Деталь		
А6		2		Труба ф80 ГОСТ 3262-75 / ГОСТ 380-71* l=2860	1	21,0 кг

7261/X 51

ТП 904-1-39-КЖН-МН52, 53

Изм.	Лист	№ докум.	Подпись	Дата
Ст. техн.		Малайчук		
Ст. инж.		Горская		
Рук. гр.		Бесчерванный		
Гл. констр.		Остапевский		
Нач. отд.		Лозов		

Изделия закладные МН52; МН53

Лит.	Масса	Масштаб
Р	См. табл.	
Лист 1	Листов 1	

Госстрой СССР Ростовский промстройниипроект

Типовой проект 904-1-39 Альбом X

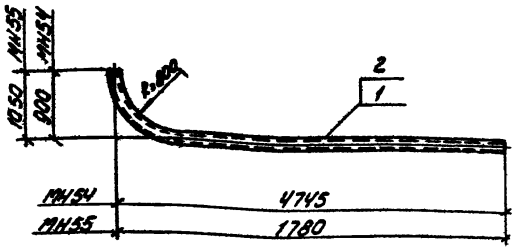

МАРКА	МАССА
МН54	41,8 кг
МН55	16,4 кг

Формат	Зона	Поз	Обозначение	Наименование	Кол	Примечание
				Детали		
11В		1		Труба Ф80 $\frac{ГОСТ 3262-75}{ГОСТ 380-71*}$ $l=5700$	1	41,8 кг
11В		2		Труба Ф80 $\frac{ГОСТ 3262-75}{ГОСТ 380-71*}$ $l=2240$	1	16,4 кг

ТП 904-1-39 - КЖИ - МН54; 55

Изм	Лист	№ докум	Подп.	Дата
Ст. техн		Маланчук		
Ст. инж		Горская		
Рук. гр		Бескоровайный		
Гл. констр		Остаевский		28.11.77
Нач. осп.		Лозов		

Изделия закладные МН 54; МН 55

Лит	Масса	Масштаб
Р	См. табл.	

Лист 1 Листов 1

Госстрой СССР
РОСТОВСКИЙ ПРОМСТРОЙНИИПРОЕКТ

Типовой проект 904-1-39 Альбом X

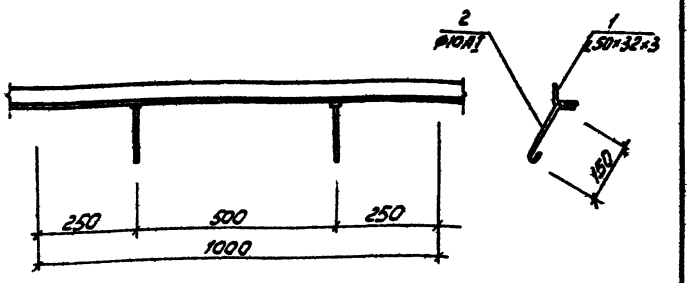

Формат	Зона	Поз	Обозначение	Наименование	Кол	Примечание
				Детали		
Б4		1		$L50\times32\times3$ $\frac{ГОСТ 8510-72}{ГОСТ 380-71*}$ $l=1000$	1	1,9 кг
Б4		2		Ф10АI 5781-75 $l=300$	2	0,2 кг

1 Профильную сталь принимать марки В ст. 3 кп 2.
2 Сварку производить электродами типа Э42 по ГОСТ 9467-75 швами высотой $h=6$ мм.

7261/X 52

ТП 904-1-39 - КЖИ - МН57

Изм	Лист	№ докум	Подпись	Дата
Ст. техн		Маланчук		
Ст. инж		Горская		
Рук. гр		Бескоровайный		
Гл. констр		Остаевский		28.11.77
Нач. осп.		Лозов		

Изделие закладное МН 57

Лит	Масса	Масштаб
Р	2,3	

Лист 1 Листов 1

Госстрой СССР
РОСТОВСКИЙ ПРОМСТРОЙНИИПРОЕКТ



Формат	Зона	Поз.	Обозначение	Наименование	Кол.	Примечание
				Деталь		
БЧ				∠24 ГОСТ 8240-72 ГОСТ 380-71* l=300	1	7,2 кг

Профильную сталь применять марки Вст.3кп2.

Изм.	Лист	№ докум.	Подпись	Дата
Провер.		Моргунов		
Нач.гр.констр.		Сулин		
Инженер		Толмачева		
Рук.гр.		Моргунов		
Гл.констр.		Скальевский		
Нач.отд.		Лодов		

ТП 904-1-39 - КЖИ - МС1

Изделие соединительное МС1

Лит.	Масса	Масштаб
Р	7.2	

Лист 1 Листов 1

Госстрой СССР
Ростовский Промстройниипроект

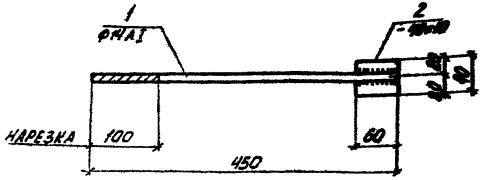

Формат	Зона	Поз.	Обозначение	Наименование	Кол.	Примечание
				Деталь		
БЧ		1		ФЛ 14 Б1 ГОСТ 5781-75 Ст3пс	1	0,5 кг
БЧ		2		-10х10 ГОСТ 103-76 ГОСТ 380-71* l=60	1	0,2 кг

1. Профильную сталь применять марки Вст.3кп2.
2. Сварку производить электродами типа Э42 по ГОСТ 9467-75 швами высотой h=6мм.

7261/1 53

Изм.	Лист	№ докум.	Подп.	Дата
Провер.		Моргунов		
Техник		Растеряева		
Инженер		Толмачева		
Рук.гр.		Моргунов		
Гл.констр.		Скальевский		09.11.71
Нач.отд.		Лодов		

ТП 904-1-39 - КЖИ - МС2

Изделие соединительное МС2

Лит.	Масса	Масштаб
Р	0.7	

Лист 1 Листов 1

Госстрой СССР
Ростовский Промстройниипроект

Типовой проект 904-1-39 Альбом V

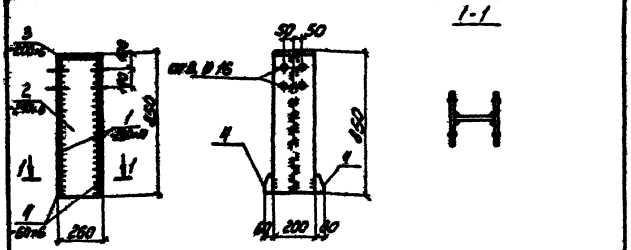

Позиция	Зона	Поз.	Обозначение	Наименование	Кол.	Примечание
				Детали		
Б4		1		-200×10 ГОСТ 103-76 ГОСТ 380-71* ℓ=840	2	13,2 кг
Б4		2		-240×6 ГОСТ 82-70 ГОСТ 380-71* ℓ=840	1	9,5 кг
Б4		3		-200×6 ГОСТ 103-76 ГОСТ 380-71* ℓ=260	1	3,3 кг
Б4		4		-60×6 ГОСТ 103-76 ГОСТ 380-71* ℓ=100	4	0,5 кг

1. Профильную сталь применять марки В ст.3 кп 2.
2. Сварку производить электродами типа Э42 по ГОСТ 9467-75 швами высотой h=6 мм.

Изм.	Лист	№ докум.	Подп.	Дата
Провер.		Моргунов		
Техник.		Растеряева		
Инженер		Толмачева		
Рук. гр.		Моргунов		
Гл. констр.		Атлыевский		
Нач. отд.		Лозов		

ТП 904-1-39 -КЖИ-МС3

Изделие соединительное МС3

Лит.	Масса	Масштаб
Р	41,2	

Лист 1 Листов 1

Госстрой СССР
РОСТОВСКИЙ ПРОМСТРОЙНИИПРОЕКТ

Типовой проект 904-1-39 Альбом V

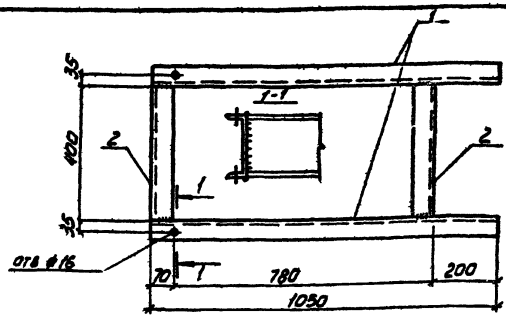

Позиция	Зона	Поз.	Обозначение	Наименование	Кол.	Примечание
				Детали		
Б4		1		С 14 ГОСТ 8240-72 ℓ=1050	2	12,9 кг
Б4		2		С 14 ГОСТ 8240-72 ℓ=400	2	4,9 кг

1. Профильную сталь применять марки В ст 3 кп 2.
2. Сварку производить электродами типа Э42 по ГОСТ 9467-75 швами высотой h=6 мм.

7261/8 54

Изм.	Лист	№ докум.	Подп.	Дата
Провер.		Моргунов		
Техник.		Растеряева		
Инженер		Толмачева		
Рук. гр.		Моргунов		
Гл. констр.		Атлыевский		
Нач. отд.		Лозов		

ТП 904-1-39 -КЖИ-МС4

Изделие соединительное МС4

Лит.	Масса	Масштаб
Р	35,6	

Лист 1 Листов 1

Госстрой СССР
РОСТОВСКИЙ ПРОМСТРОЙНИИПРОЕКТ

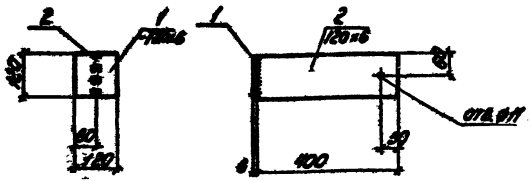

Изм.	Кол.	Поз.	Обозначение	Наименование	Кол.	Примечание
				Детали		
Б4		1		-120×6 ГОСТ 103-76 / ГОСТ 380-71* ℓ=120	1	0.7 кг
Б4		2		-120×6 ГОСТ 103-76 / ГОСТ 380-71* ℓ=400	1	2.3 кг

1. Профильную сталь применять марки Вст.3кп2.
2. Сварку производить электродами типа Э42 по ГОСТ 9467-75 швами высотой h=6 мм.

				ТП 904-1-39 -КЖИ-МС5			
Изм.	Лист	№ докум.	Подп.	Дата			
Провер.		Толмачева			Изделие соединительное МС5	Лит.	Масса	Масштаб
Гл.констр.		Симан				Р	3.0	
Инженер		Толмачева				Лист 1	Листов 1	
Рук. гр.		Моргунов				Госстрой СССР РОСТОВСКИЙ ПРОМСТРОЙНИИПРОЕКТ		
Н. контр.		Остаевский						
Нач. ОСП		Лозов						

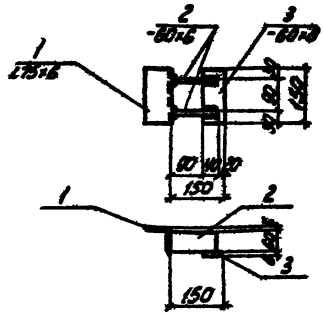

Изм.	Кол.	Поз.	Обозначение	Наименование	Кол.	Примечание
				Детали		
Б4		1		L75×6 ГОСТ 8509-72 / ГОСТ 380-71* ℓ=180	1	1.0 кг
Б4		2		-60×6 ГОСТ 103-76 / ГОСТ 380-71* ℓ=130	2	0.4 кг
Б4		3		-60×8 ГОСТ 103-76 / ГОСТ 380-71* ℓ=150	1	0.6 кг

1. Профильную сталь применять марки Вст.3кп2.
2. Сварку производить электродами типа Э42 по ГОСТ 9467-75 швами высотой h=6 мм.

7261/8 55

				ТП 904-1-39 -КЖИ-МС6			
Изм.	Лист	№ докум.	Подп.	Дата			
Провер.		Толмачева			Изделие соединительное МС6	Лит.	Масса	Масштаб
Гл.констр.		Симан				Р	2.4	
Инженер		Толмачева				Лист 1	Листов 1	
Рук. гр.		Моргунов				Госстрой СССР РОСТОВСКИЙ ПРОМСТРОЙНИИПРОЕКТ		
Н. контр.		Остаевский						
Нач. ОСП		Лозов						

Типовой проект 904-1-39 Альбом X

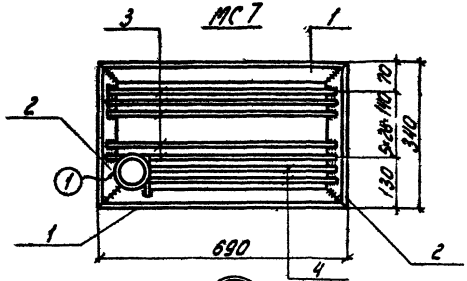

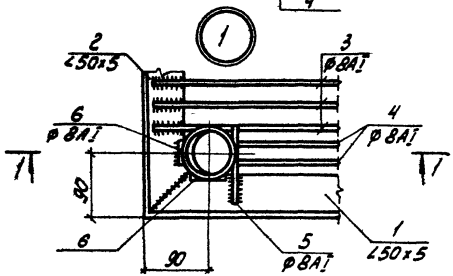

1-1

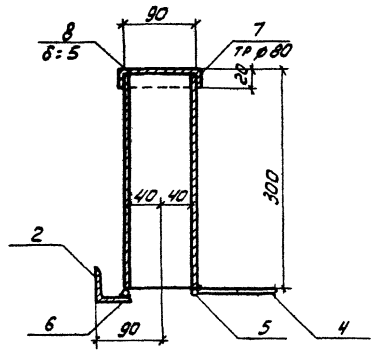

Формат	Зона	Поз.	Обозначение	Наименование	Кол.	Примечание
				Детали		
БЧ		1		∠50×5 ГОСТ 8509-72 / ГОСТ 380-71* ℓ=690	2	2,6 кг
БЧ		2		∠50×5 ГОСТ 8509-72 / ГОСТ 380-71* ℓ=340	2	1,3 кг
БЧ		3		ф8АI ГОСТ 5781-75 ℓ=660	6	0,3 кг
БЧ		4		ф8АI ГОСТ 5781-75 ℓ=540	2	0,2 кг
БЧ		5		ф8АI ГОСТ 5781-75 ℓ=120	1	0,1 кг
БЧ		6		ф8АI ГОСТ 5781-75 ℓ=50	2	0,1 кг
БЧ		7		тр ф80 ГОСТ 3262-75 / ГОСТ 380-71* ℓ=300	1	2,5 кг
БЧ		8		δ=5 ГОСТ 7715-72 / ГОСТ 380-71* ℓ=0,01 м²	1	0,4 кг

1. Профильную сталь применять марки Вст.3 кп.2.
2. Сварку производить электродами типа Э42 по ГОСТ 9467-75 швами высотой h=6мм.

7261/8 56

ТП 904-1-39-КЖИ-МС7

Изм.	Лист	№ докум.	Подпись	Дата
Провер.		Толмачева		
Черт конст.		Суман		
Инженер		Толмачева		
Рук. гр.		Маргунов		
Гл. констр.		Остаевский		
Нач. отд-л		Лозов		

Изделие соединительное МС7

Лит	Масса	Масштаб
Р	13,2	
Лист 1	Листов 1	

Госстрой СССР
Ростовский Промстройниипроект

Типовой проект 904-1-39 Альбом X

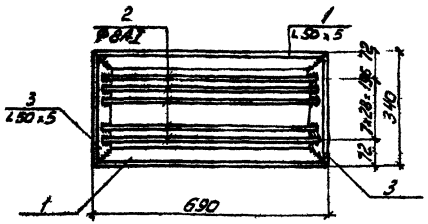

Формат	Зона	Поз.	Обозначение	Наименование	Кол.	Примечание
				Детали		
Б4		1		L50×5 Гост 8509-72 / Гост 380-71* ℓ=690	2	2,6 кг
Б4		2		ф8АI Гост 5781-75 ℓ=660	8	0,3 кг
Б4		3		L50×5 Гост 8509-72 / Гост 380-71* ℓ=340	2	1,3 кг

1. Профильную сталь применять марки в ст.3 кп 2.
2. Сварку производить электродами типа Э42 по Гост 9467-75 швами высотой h=6мм.

Изм.	Лист	№ докум.	Подпись	Дата
Проверил		Толмачёва		
Черт. конст.		Сумин		
Инженер		Толмачёва		
Рук. гр.		Моргунов		
Гл. конст.		Остальевский		
Нач. осп.		Лозов		

ТП904-1-39 -КЖИ- МС8

Изделие соединительное МС8

Лит.	Масса	Масштаб
Р	10.2	

Лист 1 Листов 1

Госстрой СССР
РОСТОВСКИЙ ПРОМСТРОЙНИИПРОЕКТ

Типовой проект 904-1-39 Альбом X

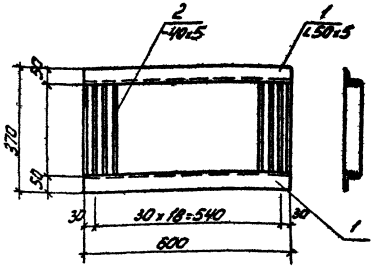

Формат	Зона	Поз.	Обозначение	Наименование	Кол.	Примечание
				Детали		
11В		1		L50×5 Гост 8509-72 / Гост 380-71* ℓ=600	2	4,5 кг
11В		2		-40×5 Гост 103-76 / Гост 380-71* ℓ=270	21	0,4 кг

1. Профильную сталь применять марки в ст.3 кп 2.
2. Сварку производить электродами типа Э42 по Гост 9467-75 швами высотой h=6мм.

7261/8 57

Изм.	Лист	№ докум.	Подпись	Дата
Ст. техн.		Маланчук		
Ст. инж.		Горская		
Рук. гр.		Моргунов		
Гл. конст.		Остальевский		
Нач. осп.		Лозов		

ТП904-1-39 - КЖИ-МС9

Изделие соединительное МС9

Лит.	Масса	Масштаб
Р	12,9	

Лист Листов

Госстрой СССР
РОСТОВСКИЙ ПРОМСТРОЙНИИПРОЕКТ

Типовой проект 904-1-39 . Альбом X

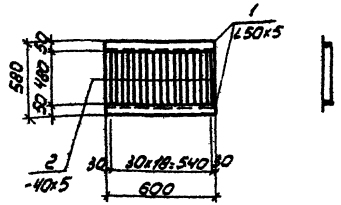

Формат	Зона	Поз	Обозначение	Наименование	Кол	Примечание
				Детали		
Б4		1		L50x5 ГОСТ 8509-72 / ГОСТ 380-71* ℓ=600	2	2,3 кг
Б4		2		-40x5 ГОСТ 8509-72 / ГОСТ 380-71* ℓ=480	21	0,8 кг

1. Профильную сталь применять марки Вст.3 кп 2.
2. Сварку производить электродами типа Э42 по ГОСТ 9467-75 швами высотой h=6мм.

Изм.	Лист	№ докум.	Подпись	Дата
Ст. техн.		Маланчук		
Ст. инж.		Горская		
Рук. гр.		Бескоровайный		
Гл. констр.		Осташевский		28.11.77
Нач. осл.		Лозов		

ТП 904-1-39 - КЖИ - МС10

Изделие соединительное МС10

Лит	Масса	Масштаб
Р	21,4	

Лист 1 Листов 1

ГОССТРОЙ СССР
РОСТОВСКИЙ ПРОМСТРОЙНИИПРОЕКТ

Типовой проект 904-1-39 Альбом X

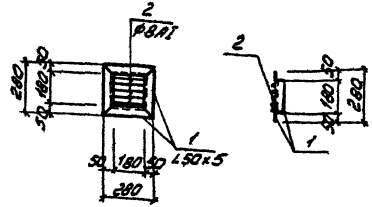

Формат	Зона	Поз	Обозначение	Наименование	Кол.	Примечание
				Детали		
Б4		1		L50x5 ГОСТ 8509-72 / ГОСТ 380-71* ℓ=280	4	1,1 кг
Б4		2		Ø8AI ГОСТ 2590-71 ℓ=240	5	0,1 кг

1. Профильную сталь применять марки Вст.3 кп 2.
2. Сварку производить электродами типа Э42 по ГОСТ 9467-75 высотой h=6мм.

7261/X 58

Изм.	Лист	№ докум.	Подпись	Дата
Ст. техн.		Маланчук		
Ст. инж.		Горская		
Рук. гр.		Бескоровайный		
Гл. констр.		Осташевский		28.11.77
Нач. осл.		Лозов		

ТП 904-1-39 - КЖИ - МС11

Изделие соединительное МС11

Лит	Масса	Масштаб
Р	4,9	

Лист 1 Листов 1

ГОССТРОЙ СССР
РОСТОВСКИЙ ПРОМСТРОЙНИИПРОЕКТ

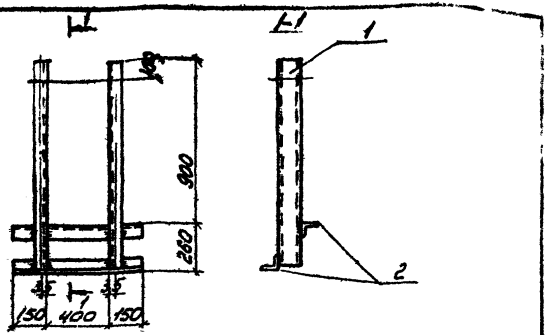

Формат	Зона	Поз.	Обозначение	Наименование	Кол.	Примечание
				Деталь		
БЧ		1		⌀10 ГОСТ 8240-72 ГОСТ 380-71** ℓ=1150	2	0,9 кг
БЧ		2		∟63×5 ГОСТ 8509-72 ГОСТ 380-71** ℓ=700	2	3,3 кг

1. Профильную сталь применять марки В ст.3 кп 2.
2. Сварку производить электродами типа Э42 по ГОСТ 9467-75 швами высотой $h_ш$=6мм.

Изм.	Лист	№ докум.	Подпись	Дата
Нач. констр.		Суман		
Ст. инж.		Горская		
Рук. гр.		Моргунов		
Гл. констр.		Остаевский		
Нач. отд.		Лозов		

ТП 904-1-39 - КЖИ - МС12

Изделие соединительное МС12

Лит.	Масса	Масштаб
Р	26,4	
Лист 1	Листов 1	

Госстрой СССР
РОСТОВСКИЙ ПРОМСТРОЙНИИПРОЕКТ

МС13
МС14 (зеркальное отражение)

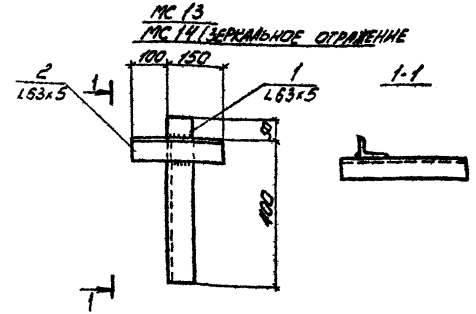

Формат	Зона	Поз.	Обозначение	Наименование	Кол.	Примечание
				Деталь		
БЧ		1		∟63×5 ГОСТ 8509-72 ГОСТ 380-71** ℓ=950	1	2,2 кг
БЧ		2		∟63×5 ГОСТ 8509-72 ГОСТ 380-71** ℓ=250	1	1,2 кг

1. Профильную сталь применять марки В ст.3 кп 2.
2. Сварку производить электродами типа Э42 по ГОСТ 9467-75 швами высотой $h_ш$=5мм.

7261/Х 59

Изм.	Лист	№ докум.	Подпись	Дата
Ст. техн.		Маланчук		
Ст. инж.		Горская		
Рук. гр.		Моргунов		
Гл. констр.		Остаевский		
Нач. отд.		Лозов		

ТП 904-1-39 - КЖИ - МС13; 14

Изделия соединительные МС13; МС14

Лит.	Масса	Масштаб
Р	3,4	
Лист 1	Листов 1	

Госстрой СССР
РОСТОВСКИЙ ПРОМСТРОЙНИИПРОЕКТ

Типовой проект 904-1-39 Альбом X

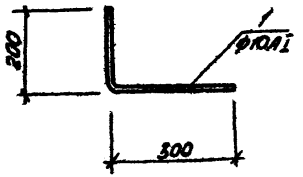

Формат	Зона	Поз.	Обозначение	Наименование	Кол.	Примечание
				Детали		
11Б		1		Ф10АI ГОСТ 5781-75 ℓ=500	1	0,3 кг

				ТП 904-1-39 - КЖИ-МС15.			
Изм.	Лист	№ докум.	Подпись	Дата	Изделие соединительное МС 15.	Лит.	Масса	Масштаб
						Р	0,3	1:10
Ст. техн.		Маланчук				Лист	Листов	
Ст. инж.		Горская				ГОССТРОЙ СССР РОСТОВСКИЙ ПРОМСТРОЙНИИПРОЕКТ		
Рук. гр.		Бескоровайный						
Гл. конст.		Остапевский		28.11.77				
Нач. осп.		Лозов						

Типовой проект 904-1-39 Альбом IX

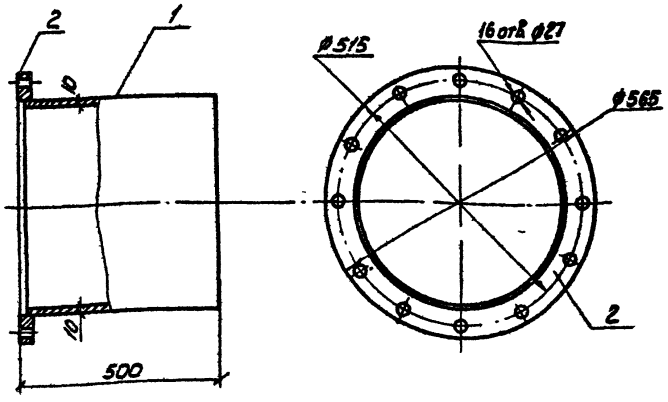

Формат	Зона	Поз.	Обозначение	Наименование	Кол.	Примечание
				Документация		
11В			ТП 904-1- -КЖИ-МС16	Сборочный чертеж		
				Сборочные един. и детали		
Б4		1		Труба 430×10 ГОСТ 8734-75 / ГОСТ 380-71* ℓ=490	1	51,3
Б4		2		Фланец 400×10 ГОСТ 8734-75 / ГОСТ 380-71*	1	21,2

60

7261/IX

				ТП-904-1-39 -КЖИ-МС16			
Изм.	Лист	№ докум.	Подп.	Дата	Изделие соединительное МС16	Лит.	Масса	Масштаб
						Р	72,5	
Ст. техн.		Маланчук				Лист	Листов	
Архит.		Момотов				ГОССТРОЙ СССР РОСТОВСКИЙ ПРОМСТРОЙНИИПРОЕКТ		
Рук. гр.		Бескоровайный						
Гл. конст.		Остапевский		28.11.77				
Нач. осп.		Лозов						

Типовой проект 904-1-39 Альбом X

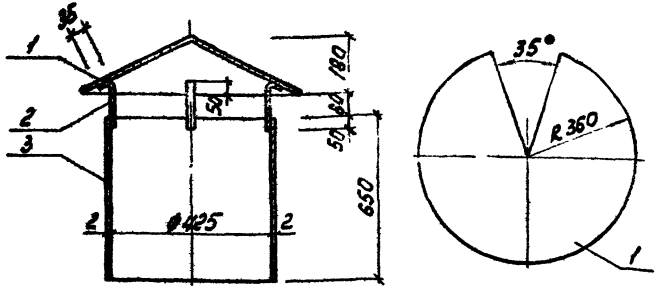

Формат	Зона	Поз	Обозначение	Наименование	Кол	Примечание
				Документация		
А4			ТП 904-1- -КЖИ-МС17	Сборочный чертеж		
				Сборочные един. и детали		
А4		1	ТП 904-1- -КЖИ-МС17	δ=2 ГОСТ 19903-74 / ГОСТ 380-71* 0,407м²	1	6,4 кг
Б4		2		20х2 ГОСТ 19903-74 / ГОСТ 380-71* ℓ=219мм	4	0,07кг
Б4		3		δ=2 ГОСТ 19903-74 / ГОСТ 380-71* 0,871м²	1	13,7кг

ТП 904-1-39 -КЖИ-МС17

Изм.	Лист	№ докум.	Подп.	Дата
Провер.	Бескоровайный			
Исполн.	Мамотов			
Ст. инж.	Горская			
Рук. гр.	Бескоровайный			
Гл. арх. пр.	Тюрин			
Нач. отд.	Лозов			

Изделие соединительное МС17

Лит	Масса	Масштаб
Р	20,4	
Лист 1	Листов 1	

Госстрой СССР Ростовский Промстройниипроект

Типовой проект 904-1-39 Альбом X

61

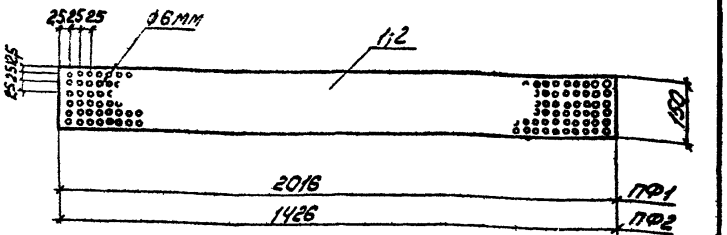

Формат	Зона	Поз	Обозначение	Наименование	Кол	Примечание
Б4		1		Перфорированная фанера δ=5мм ℓ=2016 ПФ1	2	0,3м²
Б4		2		Перфорированная фанера δ=5мм ℓ=1426 ПФ2	2	0,2м²

1. Перфорированные листы фанеры окрасить черной матовой краской, отверстия тщательно очистить от краски.
2. Отверстия в листах сверлить ф6мм через 25мм.

61
7261/8

ТП 904-1-39 -АРН - ПФ1; ПФ2.

Изм.	Лист	№ докум.	Подп.	Дата
Провер.	Бескоровайный			
Исполн.	Мамотов			
Ст. инж.	Горская			
Рук. гр.	Бескоровайный			
Гл. арх. пр.	Тюрин			
Нач. отд.	Лозов			

Перфорированная фанера ПФ1; ПФ2

Лит	Масса	Масштаб
Р		
Лист 1	Листов 1	

Госстрой СССР Ростовский Промстройниипроект

Типовой проект 904-1-39 Альбом V

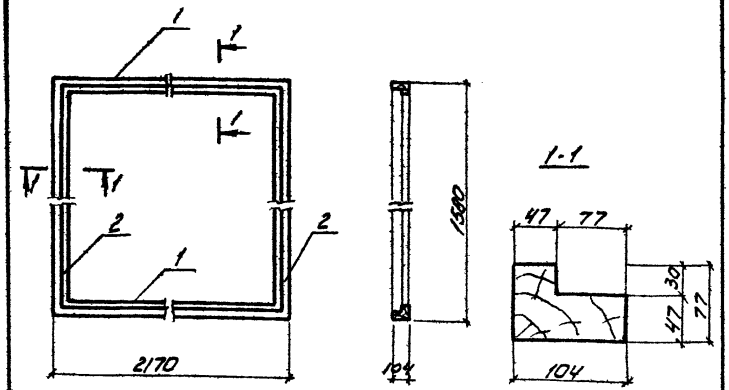

Формат	Зона	Поз.	Обозначение	Наименование	Кол.	Примечание
				Детали		
Б4		1		Брус 110×80 l=2170 ГОСТ 8486-66	2	0,02 м³
Б4		2		Брус 110×80 l=1580 ГОСТ 8486-66	2	0,01 м³

1. Коробку выполнить из сосны 1 сорта, с влажностью не более 12% с антисептированием.
2. Вязку углов производить в шип на клею. Шипы и проушины должны плотно сопрягаться между собой.

Изм.	Лист	№ докум.	Подп.	Дата	ТП 904-1-39 - АРИ-ОК1			
Исполн.		Момотов			Оконная коробка ОК1	Лит	Масса	Масштаб
Ст. инж.		Горская				Р	0,06	
Рук. гр.		Бессоравный				Лист 1	Листов 1	
Гл. арх. пр.		Тюрин				Госстрой СССР Ростовский промстройниипроект		
Нач. отд. 1		Лозов						

Типовой проект 904-1-39 Альбом V

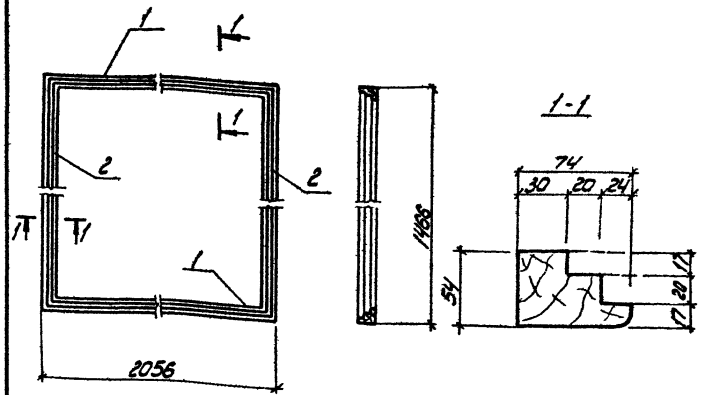

Формат	Зона	Поз.	Обозначение	Наименование	Кол.	Примечание
				Детали		
Б4		1		Брус 80×60 l=2056 ГОСТ 2695-71	2	0,01 м³
Б4		2		Брус 80×60 l=1466 ГОСТ 2695-71	2	0,01 м³

1. Оконный переплет выполнить из дуба или другой древесины твердой породы.
2. Вязку углов производить в шип. Шипы и проушины должны плотно сопрягаться между собой при помощи клея и нагелей.

62

7261/8

Изм.	Лист	№ докум.	Подп.	Дата	ТП 904-1-39 - АРИ-ОП1			
Исполн.		Момотов			Оконный переплет ОП1	Лит	Масса	Масштаб
Ст. инж.		Горская				Р	0,04	
Рук. гр.		Бессоравный				Лист 1	Листов 1	
Гл. арх. пр.		Тюрин				Госстрой СССР Ростовский промстройниипроект		
Нач. отд. 1		Лозов						

Типовой проект 904-1-39 Альбом X

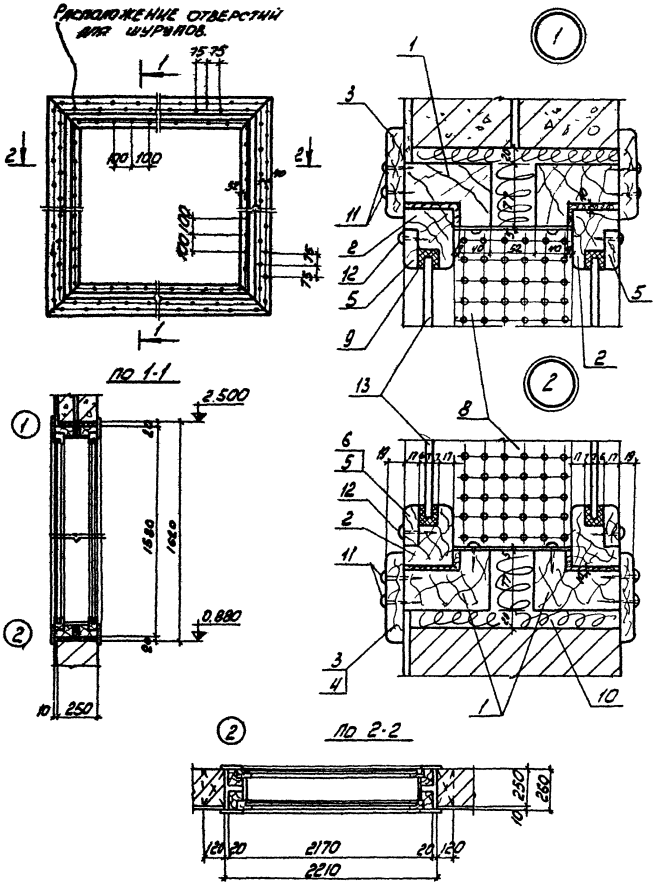

Формат	Зона	Поз.	Обозначение	Наименование	Кол.	Примечание
				Документация		
			ТП 904-1- -АРИ-ОБ1	Сборочный чертеж		
				Сборочные единицы и дет.		
Нв		1	ТП 904-1- -АРИ-К1	Коробка К1	2	
Нв		2	ТП 904-1- -АРИ-П1	Переплет П1	2	
Б4		3		Наличник доска 100×25 ГОСТ 2695-71 ℓ=2250	2	
Б4		4		Наличник доска 100×25 ГОСТ 2695-71 ℓ=1660	2	
Б4		5		Раскладка доска 50×20 ГОСТ 2695-71 ℓ=2010	2	
Б4		6		Раскладка доска 50×20 ГОСТ 2695-71 ℓ=1420	2	
Нв		7	ТП 904-1- -АРИ-ПФ1, ПФ2	Перфорированная фанера δ=5мм ℓ=2016	2	
Нв		8	То же	Перфорированная фанера δ=5мм ℓ=1426	2	
		9		Пористо-губчатая резина 55×10 ℓ=15 0м		
		10		Мягкие минераловатные плиты ГОСТ 12394-66	0,6м²	
		11		Шурупы с полукруглой головкой 4×60 ГОСТ 1144-70*	2,6кг	
		12		Шурупы с полукруглой головкой 3×30 ГОСТ 1144-70*	0,4кг	
		13		Стекло полированное ГОСТ 7132-61* δ=7мм	5,3м²	

63

7261/X

Изм	Лист	№ докум	Подп	Дата	ТП-904-1-39 -АРИ-ОБ1	Лит	Масса	Масштаб
					Оконный блок ОБ1	Р		
Исполн.		Момотов				Лист 1	Листов	
Ст инж.		Горская				Госстрой СССР Ростовский промстройниипроект		
Рук гр.		Бескоровайный						
Гл. арх. пр.		Тюрин						
Нач. ОСП 1		Лозов						

ЩД1; ЩД2

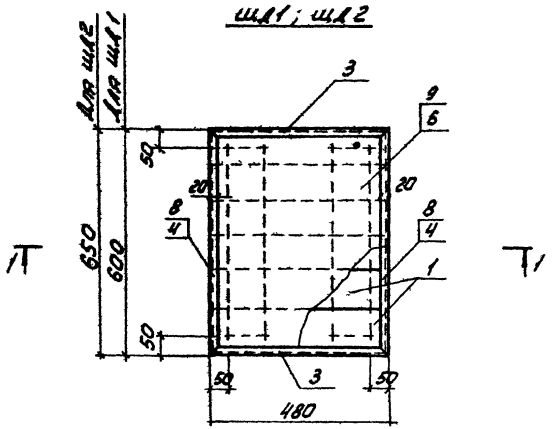

1-1

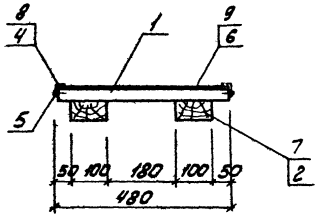

Формат	Зона	Поз.	Обозначение	Наименование	Кол.	Примечание
				Документация		
А1			ТП 904-1- -АРИ-ЩД1;ЩД2	Сборочный чертеж		
				ЩД1		
				Сборочные единицы и дет.		
БЧ		1		Доска 100×29, ℓ=480 ГОСТ 2695-71	6	0,01 м³
БЧ		2		Брус 100×50, ℓ=500 ГОСТ 2695-71	2	0,005 м³
БЧ		3		L32×20×3 ГОСТ 8510-72 / ГОСТ 380-71 ℓ=480	2	1,2 кг
БЧ		4		L32×20×3 ГОСТ 8510-72 / ГОСТ 380-71 ℓ=600	2	1,4 кг
БЧ		5		Шурупы с полукруглой головкой 3×30, ГОСТ 1144-70	26	
БЧ		6		Линолеум ГОСТ 7251-66	0,3	м²
				ЩД2		
				Сборочные единицы и дет.		
БЧ		1		Доска 100×29 ℓ=480 ГОСТ 2695-71	7	0,01 м³
БЧ		7		Брус 100×50, ℓ=350 ГОСТ 2695-71	2	0,006 м³
БЧ		3		L32×20×3 ГОСТ 8510-72 / ГОСТ 380-71 ℓ=480	2	1,2 кг
БЧ		8		L32×20×3 ГОСТ 8510-72 / ГОСТ 380-71 ℓ=650	2	1,5 кг
БЧ		5		Шурупы с полукруглой головкой 3×30, ГОСТ 1144-70	26	
БЧ		9		Линолеум ГОСТ 7251-66	0,33	м²

64

7261/8

ТП 904-1-39 - АРИ-ЩД1; ЩД2

Изм. Лист № докум. Подп. Дата

Щиты деревянные ЩД1; ЩД2

Лит. Р | Масса | Масштаб

Ст. инж. Горская

Рук. гр. Бескоровайный 30.11.71

Одобрил Тюрин

Инж. Зуб. Юзов

Лист 1 | Листов 1

Госстрой СССР
Ростовский Промстройниипроект

gost.e-ecolog.ru