Типовой проект

904-1-38

Отдельностоящая компрессорная на 4-5 компрессоров ВШ-3/40 М производительностью по 3 м³/мин.

Альбом IV

Архитектурно-строительная и санитарно-техническая части

/ Вариант в кирпиче /

343-04
ГПР-16.14

gost.e-ecolog.ru

ЦЕНТРАЛЬНЫЙ ИНСТИТУТ ТИПОВОГО ПРОЕКТИРОВАНИЯ
ГОССТРОЯ СССР
Свердловский филиал
620062, г.Свердловск-62, ул.Генеральская, 3-А
Заказ № 4038 инв. № 343-04 тираж 645
Сдано в печать 30/VI 1978г. Цена 1-32 коп.

Перечень листов (начало)

Наименование	Номер листа	Страница
1	2	3
Титульный лист	—	1
Перечень листов (начало)	1	2
То же, (продолжение)	2	3
Пояснительная записка	3-6	4-7
Заглавный лист. Ведомость чертежей основного комплекта АР	АР-IV-1	8
То же. Ведомость примененных стандартов и типовых чертежей. Общие примечания	АР-IV-2	9
То же. Технико-экономические показатели, ведомость перемычек, ведомость оконных и дверных проемов.	АР-IV-3	10
Сводные спецификации к чертежам архитектурно-строительной части	АР-IV-4	11
План на отметке 0,000	АР-IV-5	12
Разрезы 1-1; 2-2	АР-IV-6	13
Фасады	АР-IV-7	14
Архитектурные детали „А" „Б" „В"	АР-IV-8	15
Архитектурные детали „Г" „Д" „Е" „Ж"	АР-IV-9	16
Маркировочная схема фундаментов	АР-IV-10	17
Фундаменты здания. Раскладка блоков по осям А; Б; 1; 2	АР-IV-11	18
Маркировочная схема плит покрытия, опорных подушек, план кровли.	АР-IV-12	19
1	2	3
Подземное хозяйство. План	АР-IV-13	20
То же. Разрезы 1-1 ÷ 5-5, элемент плана 1	АР-IV-14	21
То же. Элемент плана 2	АР-IV-15	22
То же. Элемент плана 3	АР-IV-16	23
То же. Узлы 1÷5	АР-IV-17	24
То же. Приямок П-1	АР-IV-18	25
То же. Маркировочная схема марок МП	АР-IV-19	26
То же. Маркировочная схема щитов Щ	АР-IV-20	27
То же. Стальные щиты Щ-1 ÷ Щ-10	АР-IV-21	28
То же. Стальные марки МП-1 ÷ МП-7	АР-IV-22	29
Стальная марка МВ-1	АР-IV-23	30
Монтажная схема монорельса	АР-IV-24	31
То же. Узлы „1" и „2"	АР-IV-25	32
Металлоконструкции. Марки БМ-1÷БМ-3; КМ-1; КМ-2	АР-IV-26	33

Альбом IV

904-1-38

Типовой проект

Подпись и дата

Инв. № подл. 9481тм-IV-3

Изм	Лист	№ докум.	Подпись	Дата
Разработ.		Смирнова		1.07.71
Проверил		Молодецкий		2.07.71
Рук. гр.		Шленова		3.07.71
Нач. сектор.		Парфенов		4.07.71
ГИП		Цветов		6.07.71
Нач. ОТПП		Жданов		6.07.

ТП 904-1-38

Отдельностоящая компрессорная на 4-5 кг/см² ВШ-3/40 м производительностью по 3 м³/мин.

Вариант в кирпиче

Лит.	Лист
Р	1

Перечень листов (начало)

ЭНЕРГОСЕТЬПРОЕКТ Северо-Западное отд. Ленинград

сф-343-04 Копировал [illegible] формат 12

Перечень листов (продолжение)

1	2	3
Наружная установка воздухосборников		
ружная установка воздухосборников. нтажная схема установки опор ОВ-1	АР-IV-27	34
же. Марка УСМ-4.	АР-IV-28	35
же. Типы закрепления опор й оборудование.	АР-IV-29	36
нитарно-техническая часть проекта		
ечень санитарно-технических чертежей.	ОВ-IV-1	37
актеристика вентоборудования, основ- показатели по проекту, пояснения к проекту	ОВ-IV-2	38
к на отметке 0.000 Разрез 1-1.	ОВ-IV-3	39

1	2	3
Сводная спецификация системы отопления и вентиляции.	ОВ-IV-4	40
Установка электропечей ПЭТ-4.	ОВ-IV-5	41
Рамы для электропечей ПЭТ-4.	ОВ-IV-6	42

новой проект разработан в соответствии с дей-вующими нормами и правилами и предусматривает фаприятия, обеспечивающие взрывную и пожарную зопасность при эксплуатации здания.

ИНЖ строительной части проекта /Парфёнов/

Изм.	Лист	№ докум.	Подпись	Дата
Разработ.		Смирнова		30.6.77
Проверил		Молодецкий		1.07.77
Рук. гр.		Шленова		3.01.77
Нач. сект.		Парфенов		6.07.77
ГИП		Цветов		6.07.77
Нач. отд.		Жбанов		6.07.77

ТП 904-1-38

Отдельностоящая компрессорная на 4-5 компрессоров ВШ-3/40 м производительностью 3 м³/мин.

Вариант в кирпиче

Лит.	Лист	Листов
Р	2	

Перечень листов (продолжение)

ЭНЕРГОСЕТЬПРОЕКТ Северо-Западное отделение Ленинград

СФ-343-04

Копировал: Ната формат 12

Альбом IV

Типовой проект 904-1-38

Пояснительная записка

1. Введение

Данная работа является корректировкой типового проекта „Отдельностоящая компрессорная на 4-5 компрессоров ВШ-3/40 м производительностью 3 м³/мин. 1970 г. № 407-3-64/70" и выполнена Северо-Западным отделением института „Энергосетьпроект" по плану типовых работ Госстроя СССР на 1977 г.

Целью корректировки данного проекта в строительной части является замена железобетонных изделий номенклатуры Минэнерго СССР на соответствующие изделия номенклатуры Госстроя СССР, внесение изменений в связи с выпуском новых ГОСТ, СНиП и т.д и в связи с уточнением технологической части проекта.

2. Общая часть

Проект разработан для применения в районах со следующими характеристиками природных условий:

- расчётная минимальная температура наружного воздуха самой холодной пятидневки -20°, -30°, -40°С;
  максимальная + 29°С
- нормативная снеговая нагрузка 70, 100 и 150 кгс/м²
- нормативный скоростной напор ветра по III району – 45 кгс/м².
- грунты в основании фундаментов непросадочные со следующими нормативными характеристиками: $\varphi_н = 28°$, $C^н = 0{,}02$ кгс/см², $E = 150$ кгс/см², $\gamma_0 = 1{,}8$ тс/м³
- грунтовые воды залегают ниже подошвы фундаментов.
- сейсмичность района строительства не выше 6 баллов по шкале ГОСТ 6249-52

Проектом не предусматривается строительство здания в районах вечной мерзлоты.

3. Архитектурно-строительная часть.

Настоящим проектом разработаны чертежи здания со стеновым ограждением из кирпича. В соответствии с классификацией, принятой в СНиП, здание относится ко II классу сооружений по капитальности, ко II степени по огнестойкости и не ниже II степени по долговечности

Строительство зданий предполагается выполнять передвижными механизированными колоннами

Изм.	Лист	№ докум.	Подпись	Дата
Разработ.		Смирнова		1.07.77
Проверил		Молодецкий		2.07.77
Рук. гр.		Шлёнова		3.07.77
Нач. сект.		Парфенов		4.07.77
ГИП		Цветов		6.07.77
Нач. отдел		Жданов		6.07

ТП 904-1-38

Отдельностоящая компрессорная на 4-5 компр. ВШ 3/40 м производительностью по 3 м³/мин

Вариант в кирпиче

Лит	Лист
Р	3

Пояснительная записка

ЭНЕРГОСЕТЬПР. Северо Западное отд. Ленинград

СФ-343-04 Копировал Формат 1

Инв. № подл. 9481 гл. IV-5 | Подпись и дата

сетевых строительных трестов.

Здание компрессорной одноэтажное, в плане прямоугольное.

Фундаменты здания - ленточные из сборных бетонных блоков по серии 1.116-1 вып. 1

Кладка стен выполняется из обыкновенного глиняного кирпича марки 75 на растворе марки 25 с расшивкой швов снаружи и впустошевку внутри здания. Кирпич стен по морозостойкости должен быть не ниже Мрз 15.

Цоколь стен выполняется из глиняного кирпича пластического прессования марки 100 на растворе марки 50.

Внутренняя отделка стен выполняется в соответствии с приведенной в проекте ведомостью отделки.

Перемычки над проёмами- сборные железобетонные, брусковые по серии 1.139-1 вып. 1.

Панели кровельного покрытия ребристые, железобетонные, предварительно напряженные, размером 1,5×6,0 м по серии 1.465-7 вып. 3 ч. 1и2. Швы между панелями заливаются цементным раствором марки 100. Утепление кровли предусмотрено пенобетонными плитами с объемным весом $\gamma = 500$ кгс/м³ по ГОСТ'у 5742-61. Кровля - трехслойная, рулонная.

Чистые полы - с покрытием керамической плиткой.

Отмостка здания - бетонная по щебёночной подготовке.

Кабельные каналы и фундаменты под компрессоры выполняются из монолитного бетона марки 150. Для покрытия каналов используется рифлёная сталь толщиной $\delta = 5$ мм.

Двери утепленные деревянные щитовые по ГОСТ'у 14624-69.

Заполнение оконных проёмов предусмотрено деревянными блоками по ГОСТ'у 12506-67.

Открытые поверхности закладных деталей и металлоконструкций покрываются масляной краской за 2 раза.

Фундаменты под наружные воздухосборники разработаны в трёх вариантах:

а) из железобетонных стоек, заделанных в фундаменты стаканного типа;

б) из железобетонных свай;

в) из железобетонных стоек, установленных в сверлёные котлованы с последующей обетонировкой пазух котлованов.

Для крепления воздухосборников на оголовках стоек или свай предусматривается уста-

					ТП 904-1-38			
					Отдельностоящая компрессорная на 4-5 компрессоров ВШ-3/40 м производительностью по 3 м³/мин			
Изм.	Лист	№ докум.	Подпись	Дата				
Разработ.		Смирнова		30.06.77	Вариант в кирпиче	Лит	Лист	Листов
Проверил		Николаенкин		30.06.77		Р	4	
Рук. гр.		Шленова		1.07.77				
Нач. сект.		Парфёнов		1.07.77	Пояснительная записка	ЭНЕРГОСЕТЬПРОЕКТ Северо-Западное отделение Ленинград		
ГИП		Цветов		6.07.77				
Нач. ОПОП		Жданов		6.07.				

новка стальных ростверков.

Выбор варианта фундаментов при проектировании производится в зависимости от конкретных гидрогеологических условий и принятого на подстанции типа фундаментов опор под оборудование.

Изготовление и транспортировка сборных железобетонных изделий должны производиться в соответствии с указаниями, приведенными в ГОСТ'ах и типовых проектах.

Стальные конструкции изготовливаются из прокатной углеродистой стали С 38/23 В Ст 3 кп 2 по ГОСТ 380-71* с гарантией свариваемости, за исключением марок конструкций наружных воздухосборников, для которых в районах с расчётной температурой воздуха от -31°С до -40°С включительно применяется сталь марки С 38/23 В Ст 3 пс 6.

4. Отопление

В помещении компрессорной - система дежурного отопления. В качестве нагревательных приборов установлены электрические печи типа ПЭТ-4, мощностью 1 квт каждая. Управление электропечами предусмотрено как ручное, так и автоматическое от датчиков температур.

5. Вентиляция

Основными вредностями в помещении компрессорной являются тепловыделения от работающих компрессоров. Режим работы компрессора: в 2,5 часовом цикле 2 часа пауза, 0,5 часа работа.

Вентиляция запроектирована приточно-вытяжной. Вытяжка осуществляется крышными вентиляторами. Работа вентиляторов автоматизирована. Включение и выключение осуществляется от датчиков температур.

При достижении в помещении температуры +35°С вентиляторы включаются, при температуре +10°С - отключаются. Приток - естественный: в теплый период года осуществляется через открывающиеся фрамуги окон и отверстия, снабженные жалюзийными решётками.

В теплый период года отверстия с жалюзийными решётками должны быть постоянно открыты. В холодный период года решётки снабженные утепленными клапанами открываются по мере надобности.

					ТП 904-1-38		
					Подельностоящая компрессорная на 4-5 балл. ВШ-3/90 п производительностью по 3 м³/мин		
Изм.	Лист	№ докум.	Подпись	Дата			
Разработал		Смирнова		4.07.77	Вариант в кирпиче	Лит.	Лист
Проверил		Молодецкий		4.07.77		Р	5
Рук. гр.		Шленова		4.07.77			
Нач. сект.		Лаврентов		4.07.77	Пояснительная записка	ЭНЕРГОСЕТЬ Северо-Западное Лен. отд.	
ГИП		Цветов		6.07.77			
Нач. отд.		Жданов		6.07.77			

СП-343-04 Копировал: Формат

Инв. № подл. | Подпись и дата | Взам. инв. №

6. Указания по применению

В случае соответствия принятых в типовом проекте исходных данных (п. 2) конкретным условиям привязка типовых чертежей будет состоять в следующем:

6.1. В „Заглавном листе" в примечаниях заполняются блики в соответствии с конкретными природно-климатическими условиями района строительства.

6.2 На чертеже „Маркировочная схема фундаментов" заполняются блики координат углов здания.

6.3 На чертеже „Маркировочная схема плит покрытия" заполняются блики кровельных плит покрытия в зависимости от величины снеговой нагрузки (типы плит даны в сводной спецификации сборных железобетонных элементов).

При расчетной зимней температуре наружного воздуха самой холодной пятидневки выше −14°С следует выполнить одинарное остекление с изменением соответствующих маркировочных схем, спецификаций и узлов заполнения проёмов.

При залегании грунтовых вод выше отметки −0,8 м от уровня чистого пола, здание следует поднять за счёт устройства банкетки, выступающей за контуры здания не менее 2,5 м. Высота банкетки назначается из расчета расположения максимального уровня грунтовых вод ниже уровня чистого пола не менее 0,8 м.

При наличии в основаниях фундаментов грунтов с низкой несущей способностью, фундаменты следует устанавливать на бетонную подушку, либо заменять на фундаменты большего размера. Требуемая площадь подошвы фундаментов определяется расчетом.

					ТП 904-1-38			
					Отдельностоящая компрессорная на 4-5 компрессоров ВШ-3/40 м производительностью по 3 м³/мин			
Изм.	Лист	N докум.	Подпись	Дата				
Разработал		Смирнова		1.07.77	Вариант в кирпиче	Лит.	Лист	Листов
Проверил		Колодецкий		1.07.77		Р	6	
Рук. гр.		Шлёнова		3.07.77				
Нач. сект.		Тарфенов		4.07.77				
Гип		Цветов		4.07.77	Пояснительная записка	ЭНЕРГОСЕТЬПРОЕКТ Северо-Западное отделение Ленинград		
Нач. отд.		Жданов		6.07.				

Ведомость чертежей основного комплекта АР

Формат	Лист	Наименование	Примечания
1	2	3	4
12	АР-IV-1	Заглавный лист. Ведомость чертежей основного комплекта АР.	
12	АР-IV-2	То же. Ведомость примененных стандартов и типовых чертежей. Общие примечания.	
12	АР-IV-3	То же. Технико-экономические показатели., Ведомость перемычек, Ведомость оконных и дверных проемов.	
12	АР-IV-4	Сводные спецификации к чертежам архитектурно-строительной части.	
12	АР-IV-5	План на отметке 0.000	
12	АР-IV-6	Разрезы 1-1; 2-2	
12	АР-IV-7	Фасады	
12	АР-IV-8	Архитектурные детали „А" „Б" „В"	
12	АР-IV-9	Архитектурные детали „Г" „Д" „Е" „Ж"	
12	АР-IV-10	Маркировочная схема фундаментов	
12	АР-IV-11	Фундаменты здания. Раскладка блоков по осям А; Б; 1; 2.	
12	АР-IV-12	Маркировочная схема плит покрытия, опорных подушек, план кровли.	
12	АР-IV-13	Подземное хозяйство. План.	
12	АР-IV-14	То же. Разрезы 1-1 ÷ 5-5; элемент плана 1	
12	АР-IV-15	То же. Элемент плана 2	
12	АР-IV-16	То же. Элемент плана 3	
12	АР-IV-17	То же. Узлы 1÷5	
12	АР-IV-18	То же. Приямок П-1	
12	АР-IV-19	То же. Маркировочная схема марок МП	
12	АР-IV-20	То же. Маркировочная схема щитов „Щ"	
12	АР-IV-21	То же. Стальные щиты Щ-1 ÷ Щ-10	
12	АР-IV-22	То же. Стальные марки МП-1 ÷ МП-7	
12	АР-IV-23	Стальная марка МВ-1	
12	АР-IV-24	Монтажная схема монорельса	
12	АР-IV-25	То же. Узлы „1" и „2"	
12	АР-IV-26	Металлоконструкции. Марки БМ-1÷БМ-3; КМ-1; КМ-2	
		Наружная установка воздухосборников	
12	АР-IV-27	Наружная установка воздухосборников. Монтажная схема установки опоры ОВ-1	
12	АР-IV-28	То же. Марка УСМ-42	
12	АР-IV-29	То же. Типы закрепления опор под оборудование.	

Альбом IV

Типовой проект 904-1-38

Инв. № подл. | Подпись и дата | Взам. инв. №

Изм.	Лист	№ докум.	Подпись	Дата
Разработ		Смирнова		10.07.77
Проверил		Молодецкий		10.07.77
Рук. гр.		Шленова		10.07.77
Нач. сект.		Порфенов		10.07.77
ГИП		Цветов		10.07.77
Нач. ОТПП		Жданов		6.09.

ТП 904-1-38 АР

Отдельностоящая компрессорная на 4-5 компрессоров ВШ-3/40 м производительностью по 3 м³/мин.

Вариант Б кирпиче

Лит.	Лист	Листов
Р	1	

Заглавный лист. Ведомость чертежей основного комплекта АР.

ЭНЕРГОСЕТЬПРОЕКТ Северо-Западное отделение Ленинград

СФ-343-04

Копировал:

Формат 12

мости примененных стандартов и типовых чертежей

Обозначение	Наименование	Примечание
т 14624-69	Двери деревянные для зданий промышленных предприятий	
т 12506-67	Окна деревянные для зданий промышленных предприятий	
6665-74	Камни бетонные бортовые	
1.116-1. Вып. 1	Блоки бетонные для стен подвала	
я 1.465-7 Вып. 3 ч. 1 и 2	Сборные железобетонные предварительно напряженные плиты для покрытий производственных зданий размером 3×6 и 1,5×6м со стержневой, проволочной и прядевой арматурой	
1.139-1 Вып. 1	Перемычки для стен из одинарного кирпича	
3.407-102. Вып. 1	Унифицированные железобетонные элементы подстанций 35-500 кВ	
1839-72	Муфты и трубы асбестоцементные	

Перечень примененных ГОСТ'ов	
1839-72	9467-75
2590-71	11371-68*
4248-68*	
5915-70*	
7798-70*	

Примечания:

1. Привязку здания на местности см. чертеж генплана
2. Основанием фундаментов являются грунты [ ]
3. Отметка чистого пола 0.000 соответствует абсолютной отметке [ ]
4. Расчетная наружная температура самой холодной пятидневки $t =$ [ ] °С.
5. Стены выполнять толщиной [ ] из обыкновенного глиняного кирпича марки 75 на растворе марки 25.
6. Утепление кровли принять из пенобетонных плит $\gamma = 500$ кг/м³ толщиной [ ] по ГОСТ 5742-61.
7. Обратную засыпку пазух котлованов производить слоями 15-20 см с тщательным уплотнением, исключающим просадку пола.
8. Открытые поверхности стальных элементов окрасить масляной краской за 2 раза.
9. Материал стальных элементов - Сталь В Ст3 КП2 по ГОСТ 380-71* с гарантией свариваемости.
10. Электроды для сварных швов - типа Э42 ГОСТ 9467-75.
11. Под фундаментами стен здания выполнить песчаную подготовку толщиной 10 см.

Изм.	Лист	№ докум.	Подпись	Дата
Разработ.		Смирнова	[подпись]	1.07.77
Проверил		Молодецкий	[подпись]	2.07.77
Рук. гр.		Шлёнова	[подпись]	3.07.77
Нач. сект.		Порфенов	[подпись]	4.07.77
ГИП		Цветов	[подпись]	4.07.77
Нач отпп		Жданов	[подпись]	6.07

ТП 904-1-38 АР

Отдельностоящая компрессорная на 4-5 компрессоров ВШ-3/40 м производительностью по 3 м³/мин.

Вариант в кирпиче

Лит.	Лист	Листов
Р	2	

Заглавный лист. Ведомость примененных стандартов и типовых чертежей. Общие примечания.

ЭНЕРГОСЕТЬПРОЕКТ Северо-Западное отделение Ленинград

СФ-343-04 Копировал: [подпись] формат 12

Ведомая спецификация к чертежам архитектурно-строительной части.

Поз.	Обозначение	Наименование	Кол.	Примечание
	2	3	4	6
		Изделия деревянные		
	ГОСТ 14624-69	Дверной блок	1	
94	ГОСТ 12506-67	Оконный блок	7	
		Изделия бетонные и железобетонные		
	Серия 1.116-1 вып. 1	Блоки бетонные	70	
8	——— " ———	——— " ———	26	
	Серия 1.139-1 вып. 1	Перемычка	12	при стенке 380 мм
	——— " ———	——— " ———	12	
	——— " ———	——— " ———	16	при стене 510 мм
	——— " ———	——— " ———	16	
	Серия 3.407-102 вып. 1	Плиты покрытия приямков	16	
	Плиты покрытия при снеговой нагрузке 70 и 100 кгс/м²			
1	Серия 1.465-7 вып. 34.1 и 2	Плита покрытия	9	
1	——— " ———	——— " ———	3	
	Плиты покрытия при снеговой нагрузке 150 кгс/м²			
8	Серия 1.465-7 вып. 34.1 и 2	Плита покрытия	9	
8	——— " ———	——— " ———	3	
		Изделия металлические		
	лист АР-IV-26	Балка	2	
	——— " ———	——— " ———	1	
	——— " ———	——— " ———	2	
	——— " ———	Анкер		
	——— " ———	Закладная деталь	Бл.м	
	лист АР-IV-22	Обрамление канала	1035кг	
	——— " ———	——— " ———	5	
	——— " ———	Опора под шкафы	6	
	——— " ———	Закладная деталь	30	
	——— " ———	Балка	2	
	——— " ———	Закладная деталь	77кг	
	Лист АР-V-23	Стальная марка	3	

1	2	3	4	5
МП-7	лист АР-IV-22	Закладная деталь	2	
Щ-1	лист АР-IV-21	стальной щит	18	
Щ-2	——— " ———	——— " ———	4	
Щ-3	——— " ———	——— " ———	1	
Щ-4	——— " ———	——— " ———	2	
Щ-5	——— " ———	——— " ———	8	
Щ-6	——— " ———	——— " ———	1	
Щ-7	——— " ———	——— " ———	4	
Щ-8	——— " ———	——— " ———	7	
Щ-9	——— " ———	——— " ———	2	
Щ-10	——— " ———	——— " ———	2	
Щ-11	——— " ———	——— " ———	2	
	ГОСТ 1839-72	Асбестоцементные трубы 75мм		
	Открытая установка воздухосборников			
	Вариант из свай			
УСВ-4А	Серия 3.407-102 вып. 1	свая	4	
	Вариант опоры из стоек с подножниками			
УСО-5А	Серия 3.407-102 вып. 1	Стойка	4	
УБ-1	——— " ———	подножник	4	
	Вариант опоры из стоек, установленных в сверленые котлованы			
УСО-5А	Серия 3.407-102 вып. 1	Стойка	4	
	Стальные элементы			
УСМ-2	Лист АР-IV-28	Унифицированная стальная марка	8	
УСМ-4	——— " ———	——— " ———	1	

					ТП 904-1-38	АР
Изм.	Лист	№ докум.	Подпись	Дата	Отдельностоящая компрессорная на 4-5 компрессоров ВШ-3/40н производительностью по 3м³/мин.	
Разработал		Смирнова			Вариант в кирпиче	Лит. Р; Лист 4; Листов
Проверил		Малодецкий		29.09		
Рук. гр.		Шленова				
Нач. сект.		Парфенов		4.02	Сводные спецификации к чертежам архитектурно-строительной части.	Энергосетьпроект Северо-Западное отделение г. Ленинград
ГИП		Цветов		27.09		
Нач. ОТПП		Жданов				

Альбом IV

904-1-38

План на отм. 0.000

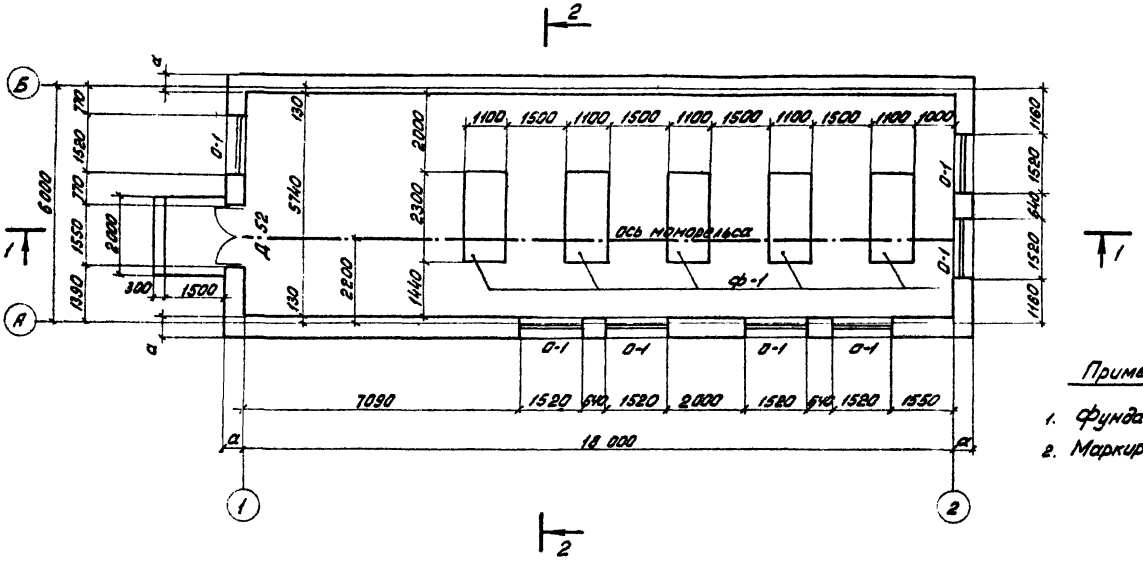

Таблица толщин с
в зависимости от на
ной температуры ва

t °C	
до -20°	3
от -21° до -30°	3
от -31° до -40°	5

Примечания:

1. Фундамент ф.1 см. лист АР-IV-14
2. Маркировку окон см. лист АР-IV-3

Изм.	Лист	№ докум.	Подпись	Дата
Разработал		Смирнова		4.01.71
Проверил		Молодецкий		2.01.71
Рук. гр.		Шлёнова		3.01.71
Нач. сект		Порфёнов		4.01.71
ГИП		Цветов		4.01.71
Нач. отд.		Жданов		6.01.

ТП 904-1-38 АР

Отдельностоящая компрессорная на 4-5 компрессо ВШ-3/40 м производительностью по 3м³/мин.

Вариант в кирпиче	Лит.	Лист
	Р	5

План на отметке 0,000

Энергосетьпро Северо-Западное отд. г. Ленинград

СП-343-04

Копировал: Бумаж. инж. формат 12

Альбом IV-13

1-1

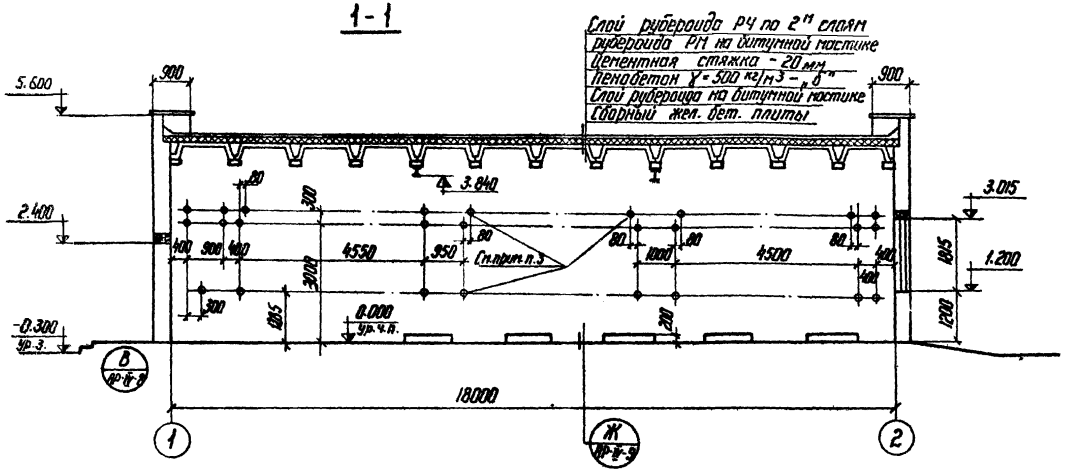

Таблица толщин утеплителя из пенобетона в зависимости от наружной температуры воздуха	
t°	δ мм
до -20°С	100
от -21 до -30°С	120
от -31 до -40°С	150

2-2

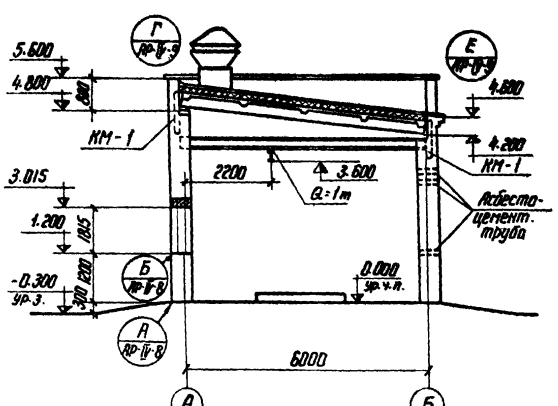

Примечания:

1. Деталь анкеровки плит КМ-1 установить по узлу "Г", лист АР-IV-9.
2. Маркировка разрезов дана на листе АР-IV-5
3. В стене по оси „Б" пробить отверстия d=80 мм по разрезу 1-1.

Изм.	Лист	№ докум.	Подпись	Дата
Разработ		Стирнова		1.07.74
Проверил		Малодецкий		2.07.74
Рук. гр.		Шленова		3.07.74
Нач. сект.		Парфёнов		4.07.74
ГИП		Цветов		4.07.74
Нач. отд.		Жданов		6.07.74

ТП 904-1-38 АР

Отдельностоящая компрессорная на 4-5 компрессоров ВШ-3/40 м производительностью по 3 м³/мин.

Вариант в кирпиче

Лит.	Лист	Листов
Р	6	

Разрезы 1-1; 2-2

ЭНЕРГОСЕТЬПРОЕКТ Северо-Западное отделение Ленинград

Альбом IV

904-1-38

Типовой проект

9481 тм-IV-15

Фасад по оси А

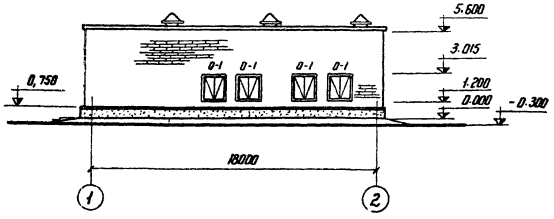

Фасад по оси Б

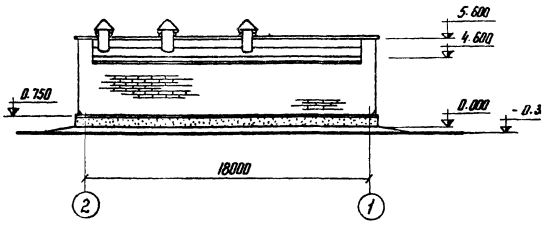

Фасад по оси 1

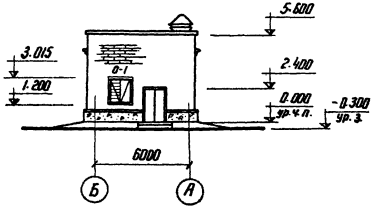

Фасад по оси 2

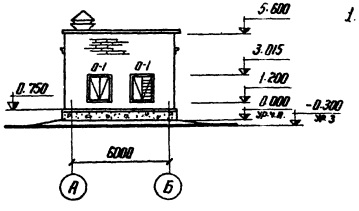

Примечания:

1. Жалюзийные решётки см. сантехническую часть проекта.

					ТП 904-1-38		АР	
Изм.	Лист	№ докум.	Подпись	Дата	Отдельностоящая компрессорная на 4-5 компрессоров ВШ-3/40 м производительностью по 3 м³/мин (корректировка типового проекта 1970 г. № 407-3-84/70)			
Разработ.		Казимирова		1.07.74	Вариант в кирпиче	Лит.	Лист	Ли
Проверил		Молодецкий		1.07.74		Р	7	
Рук. гр.		Шленова		3.07.74				
Нач. сект.		Порфенов		4.07.74	Фасады	ЭНЕРГОСЕТЬПРОЕ Северо-Западное отдел Ленинград		
ГИП		Цветов		6.07.74				
Нач. отпл		Жданов		6.07				

СФ-343-04 Копировал: Котов Формат 12

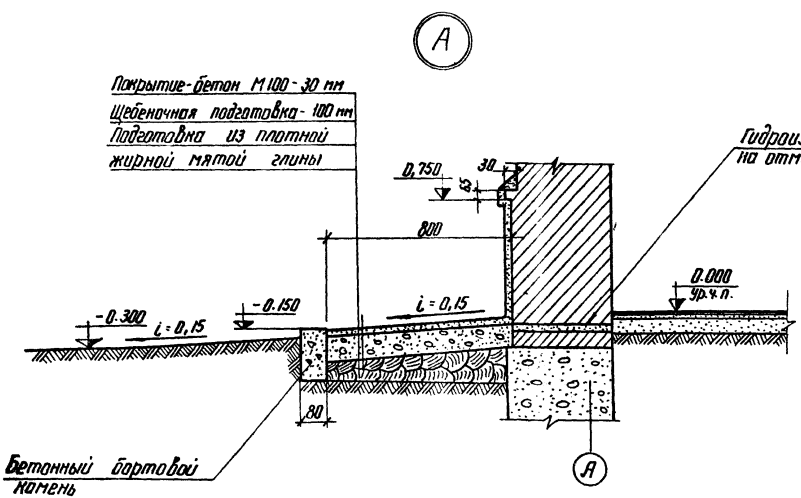

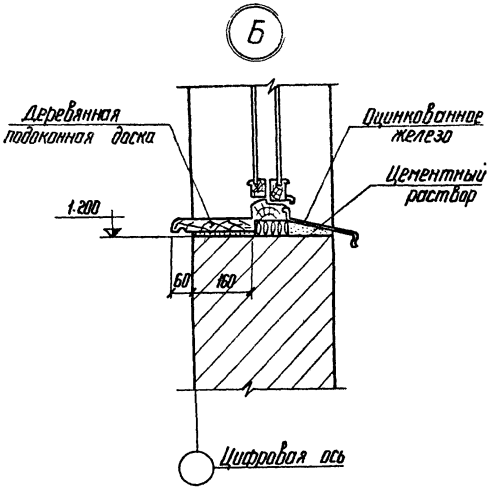

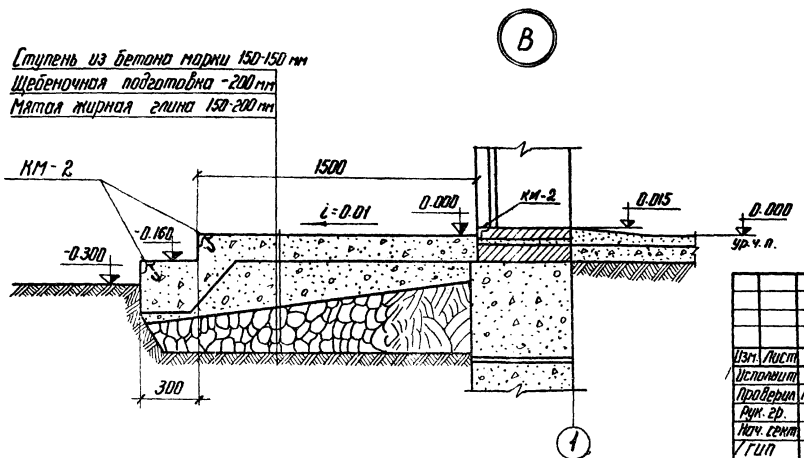

					ТП 904-1-38 АР		
					Отдельностоящая компрессорная на 4-5 компрессоров ВШ-3/40м производительностью по 3 м³/мин.		
Изм.	Лист	№ докум.	Подпись	Дата			
Исполнил		Стирнова		1.07.74	Вариант в кирпиче	Лит.	Лист	Листов
Проверил		Молодецкий		2.07.74		Р	8	
Рук. гр.		Шлёнова		3.07.74				
Нач. сект.		Парфенов		4.07.74	Архитектурные детали „А" „Б" „В"	ЭНЕРГОСЕТЬПРОЕКТ Северо-Западное отделение Ленинград		
ГИП		Цветов		4.07.74				
Нач. отд.		Жданов		5.07.				

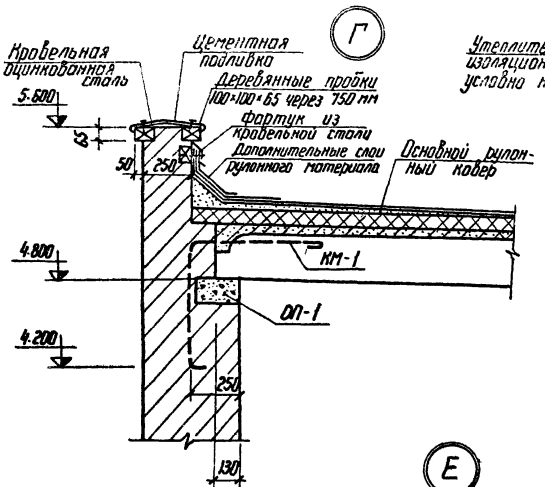

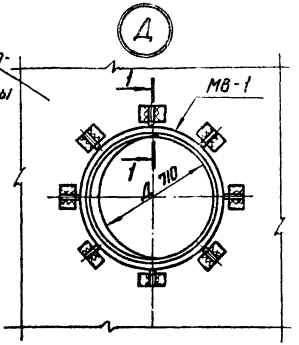

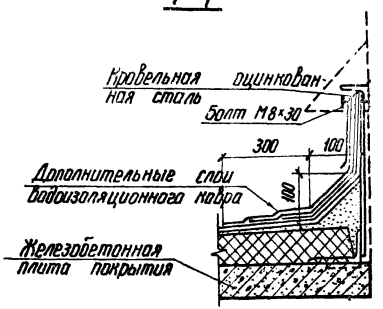

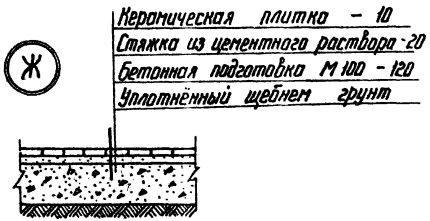

					ТП 904-1-38 АР		
					Отдельностоящая компрессорная на 4-5 комп ВШ-3/40 м производительностью по 3 м³/мин.		
Изм.	Лист	№ докум.	Подпись	Дата		Лит.	Лист
Разработал		Казимирова		4.07.77	Вариант в кирпиче	Р	9
Проверил		Молодецкий		4.07.77			
Рук. гр		Шлёнова		4.07.77	Архитектурные детали „Г" „Д", „Е", „Ж"	ЭНЕРГОСЕТЬ Северо-Западное Ленинград	
Нач. сект.		Парфенов		5.07.77			
ГИП		Шэтов		6.07.77			
Нач. отд.		Жданов		6.07			

Инв. № подл. | Подпись и дата | Взам. инв. №

Маркировочная схема фундаментов

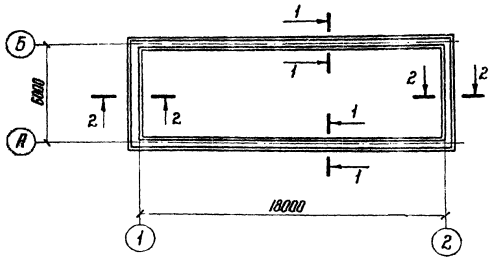

Спецификация элементов к маркировочной схеме

Марка	Обозначение	Наименование	Кол.	Примечание
ФС 4	Серия 1.116-1 Вып. 1	Бетонные блоки	70	1,3 т
ФС 4-8	——— " ———	——— " ———	26	0.415 т

Примечания:

1. Фундаментные блоки укладывать на растворе марки 50.
2. Монолитные участки выполнять из бетона марки 150.
3. Под подошвой фундаментов выполнить песчаную подготовку толщиной 10 см.
4. На отметке -0.050 выполнить цементно-песчаную гидроизоляцию состава 1:2 с уплотняющей добавкой (церезит, алюминат натрия, латексные или битумные эмульсии) толщиной 5 см.
5. Обратную засыпку пазух котлованов производить слоями 15-20 см с тщательным послойным уплотнением, исключающим просадку грунта.

Для стен толщиной 380 мм

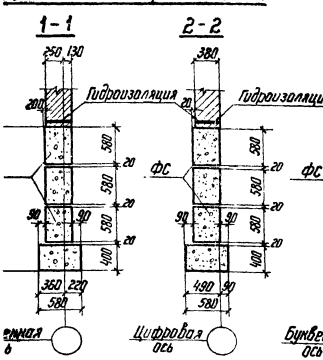

Для стен толщиной 510 мм

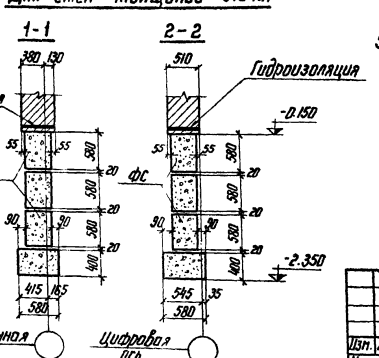

					ТП 904-1-38 АР	
					Отдельностоящая компрессорная на 4-5 компрессоров ВШ-3/140 производительностью по 3 м³/мин.	
Изм.	Лист	№ докум.	Подпись	Дата		
Исполнил		Иванова		1.09		
Проверил		Малодецкий		9.07.74	Вариант В кирпиче	Лит. Р / Лист 10 / Листов
Рук. гр.		Шлёнова		9.07.74		
Нач. сект		Парфенов		9.07	Маркировочная схема фундаментов	ЭНЕРГОСЕТЬПРОЕКТ Северо-Западное отделение Ленинград
ГИП		Цветов		9.07.74		
Нач. ОТМ		Жданов		6.09		

Раскладка блоков по оси „А"

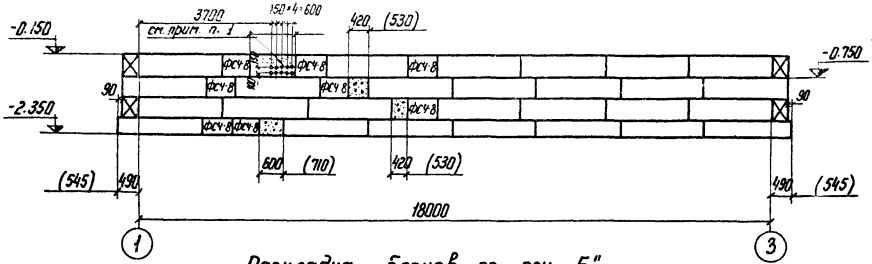

Раскладка блоков по оси „2"

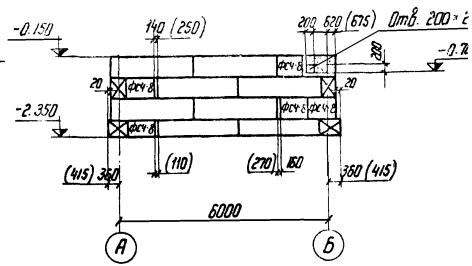

Раскладка блоков по оси „Б"

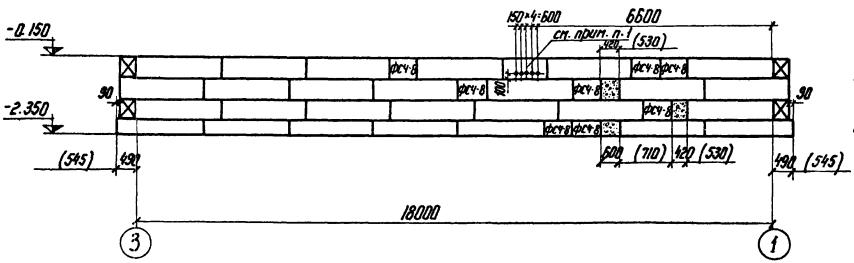

Примечания:

1. Асбестоцементные трубы закладывать по чертежу подземной части лист АР-IV-15;
2. Значения в скобках даны для стен толщиной 510 мм.
3. Работать с листом АР-IV-10
4. Все незамаркированные фундаментные блоки – фсч.

Раскладка блоков по оси „1"

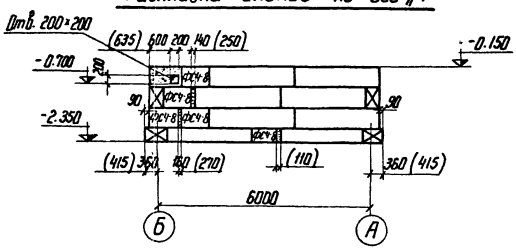

					ТП 904-1-38		АР
					Отдельностоящая компрессорная на 4-5 компрессор ВШ-3/40 м производительностью по 3 м³/мин.		
Изм.	Лист	№ докум.	Подпись	Дата			
Исполнит		Иванова	Иванова	1.07	Вариант в кирпиче	Лит.	Лист
Проверил		Молодецкий		2.07		Р	11
Рук. гр.		Шленова		3.07			
Нач. сект.		Порфенов		4.07	Фундаменты здания Раскладка блоков по осям „А", „Б", „1", „2"	ЭНЕРГОСЕТЬПРОЕ Северо-Западное отдел Ленинград	
ГИП		Цветов		6.07			
Нач. отпл.		Жданов		6.07			

СФ-343-04 Копировал: Формат: 1

9481 тм-IV-19

Маркировочная схема плит покрытия

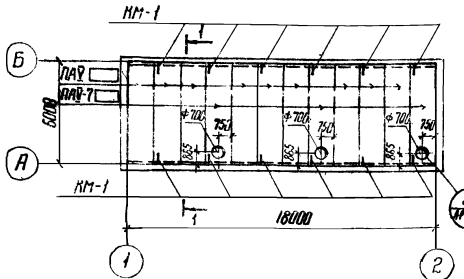

1-1

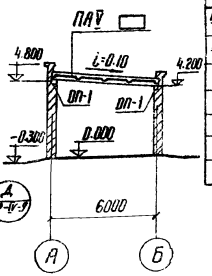

Опорных подушек

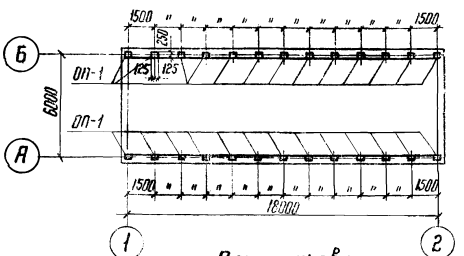

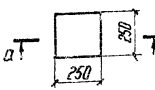

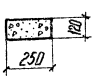

План кровли

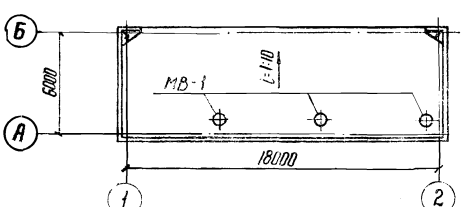

Спецификация элементов к маркировочной схеме

Марка	Обозначение	Наименование	Кол	Примечание
ПА У 1.5×6	Серия 1.465-7 вып. 3 4.1 и 2	плита покрытия	9	1,5 т
ПА У-7 1.5×6	— " —	— " —	3	1,9 т
ОП-1	Лист АР-IV-12	опорная подушка	26	0,015 т
	Стальные марки			
КМ-1	Лист АР-IV-26	закладные детали	12	1,0 кг
МВ-1	Лист АР-IV-23	вентиляционный стакан	3	42 кг

Примечания:

1. Перечень чертежей и общие примечания смотреть заглавный лист АР-1
2. Швы между плитами заделать бетоном марки 150
3. Установку марок КМ-1 выполнять по детали Г и Е; смотреть лист АР-IV-9
4. Опорные подушки ОП-1 изготовить из бетона марки 150 и уложить с уклоном 1:10

Изм.	Лист	№ докум.	Подпись	Дата
Исполнил	Иванова			4.07
Проверил	Молодецкий			2.07
Рук. гр.	Шленова			3.07
Нач. сект.	Порфенов			4.07
ГИП	Цветов			4.07
Нач. отд.	Жданов			6.07

ТП 904-1-38 АР

Отдельностоящая, компрессорная на 4-5 компрессоров ВШ-3140м производительностью по 3м³/мин.

Вариант в кирпиче

Лит	Лист	Листов
Р	12	

Маркировочная схема плит покрытия опорных подушек План кровли

ЭНЕРГОСЕТЬПРОЕКТ Северо-Западное отделение Ленинград

СФ-343-04 Копировал: Формат: 12

План

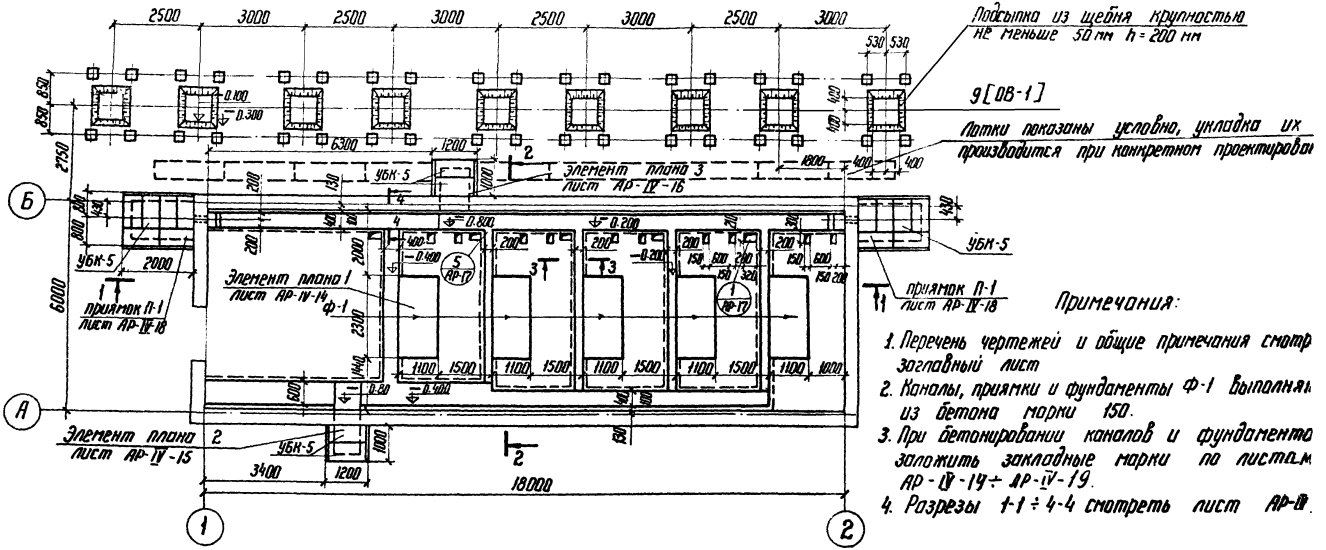

Примечания:

1. Перечень чертежей и общие примечания смотр заглавный лист
2. Каналы, приямки и фундаменты Ф-1 выполняю из бетона марки 150.
3. При бетонировании каналов и фундаменто заложить закладные марки по листам АР-IV-14 ÷ АР-IV-19.
4. Разрезы 1-1 ÷ 4-4 смотреть лист АР-IV.

Спецификация элементов к маркировочной схеме

Марка	Обозначение	Наименование	Кол.	Примечание
ОВ-1	АР-IV-27	Наружная установка опор воздухосборников	9	—
УБК-5	Серия 3.407-102 Вып. 1	Плита	16	0.070 т

Изм.	Лист	№ докум.	Подпись	Дата
Исполнит.		Иванова	Иванова	1.07
Проверил		Молодецкий	[illegible]	2.07
Рук. гр.		Шленова	[illegible]	3.07
Нач. сект.		Парфенов	[illegible]	4.07
Гип		Цветов	[illegible]	6.07.77
Нач. отд.		Жданов	[illegible]	6.07

ТП 904-1-38

Отдельностоящая компрессорная на 4-5 компрессоро ВШ-3/40 м производительностью по 3 м³/мин

Вариант в кирпиче

Лит.	Лист	Л
П	13	

Подземное хозяйство План

ЭНЕРГОСЕТЬПРО Северо-Западное отд. Ленинград

СФ-343-04 Копировал: [illegible] формат

У4В1тм IV 21

1-1

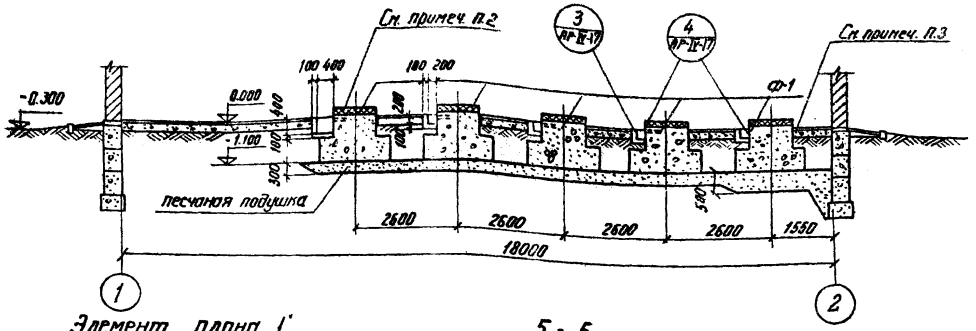

2-2

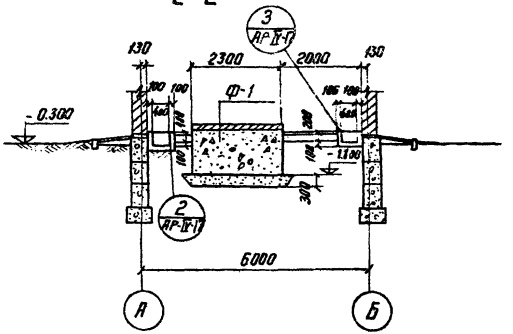

Элемент плана „1"

М1:50

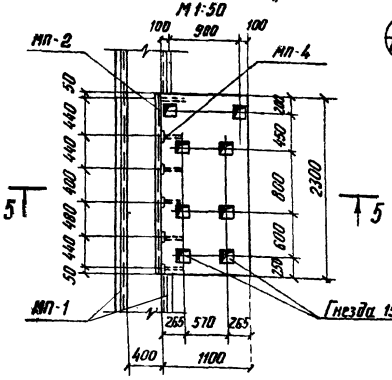

5-5

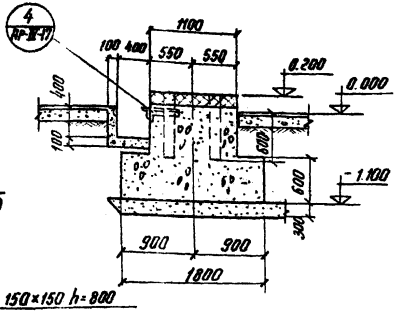

3-3

М1:10

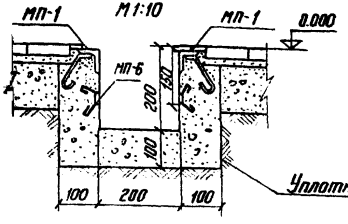

4-4

М1:20

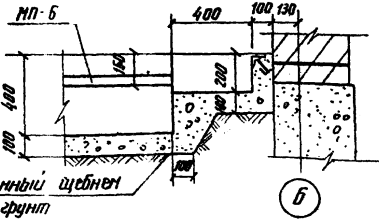

Примечания:

1. Перечень чертежей и общие примечания смотреть заглавный лист
2. Набетонку фундаментов под компрессоры выполнять после установки и выверки стальной рамы агрегата бетоном марки 300 на мелком заполнителе.
3. Швы заполнить битумом марки БН-V ГОСТ 6617-76
4. Каналы выполнить по уплотненному щебню грунту.

					ТП 904-1-38 АР		
Изм.	Лист	N докум.	Подпись	Дата	Отдельностоящая компрессорная на 4-5 компрессора ВШ-3/40м производительностью 3м³/мин		
Исполн.		Иванова		1.07			
Проверил		Малодевий		2.07	Вариант в кирпиче	Лит.	Лист	Листов
Рук. гр.		Шленова		3.07		Р	14	
Нач. сект.		Пархоменб		4.07				
ГИП		Цветов		4.07	Подземное хозяйство Разрезы 1-1 ÷ 5-5, Элемент плана 1	Энергосетьпроект Северо-Западное отделение Ленинград	
Нач. отд.		Жданов		5.07			

сф-343-04

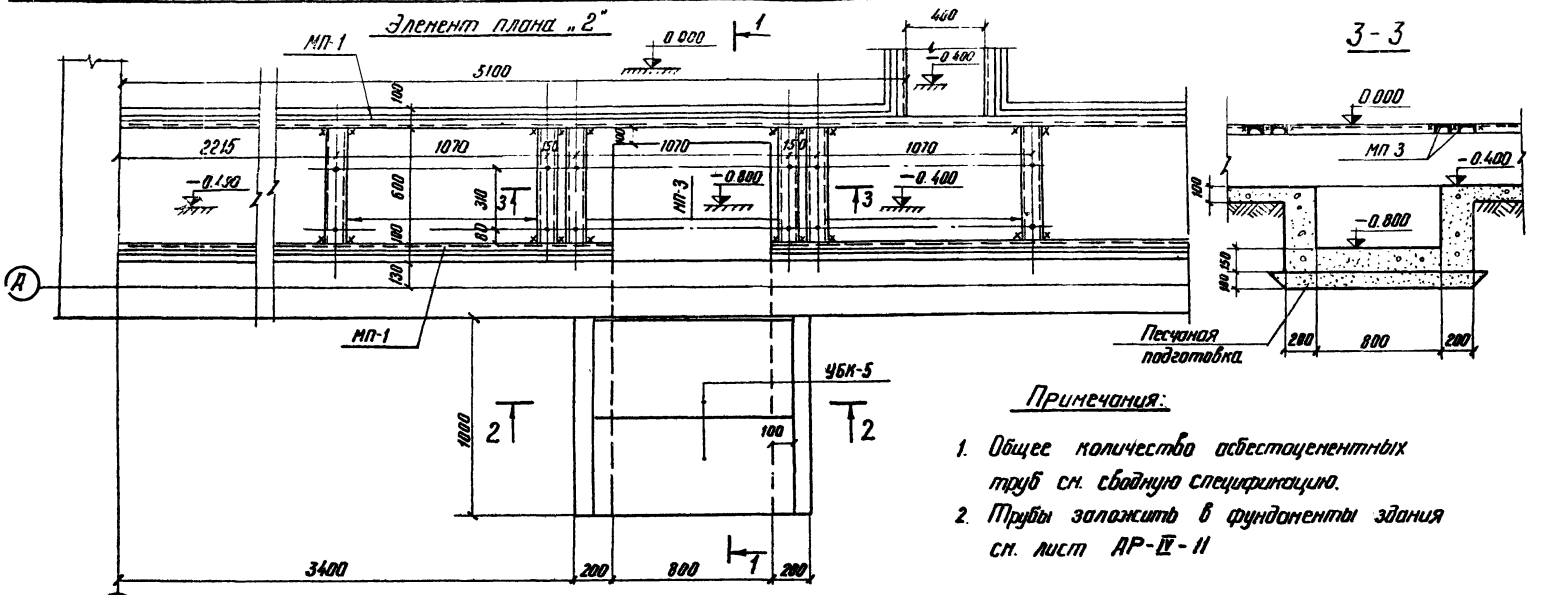

Примечания:

1. Общее количество асбестоцементных труб см. сводную спецификацию.
2. Трубы заложить в фундаменты здания см. лист АР-IV-11

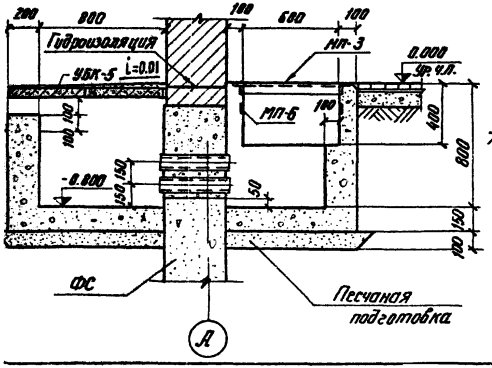

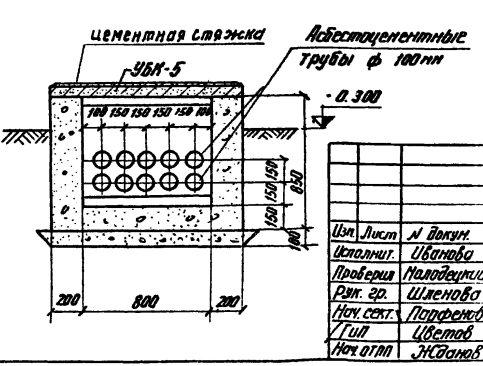

					ТП 904-1-38	АР	
					Отдельностоящая компрессорная на 4 5 компрессоров ВШ3/40м. производительностью по 3м³/мин.		
Изм.	Лист	№ докум.	подпись	дата	Вариант б кирпиче	Лит.	Лист	Листов
Исполнит.		Иванова		1.07		Р	15	
Проверил		Малодецкий		2.07				
Рук. гр.		Шленова		3.07				
Нач. сект.		Парфенов		4.07	Подземное хозяйство Элемент плана 2	ЭНЕРГОСЕТЬПРОЕКТ Северо-Западное отделение г. Ленинград		
ГИП		Цветов		4.07				
Нач. отд.		Жданов		6.07				

Элемент плана 3

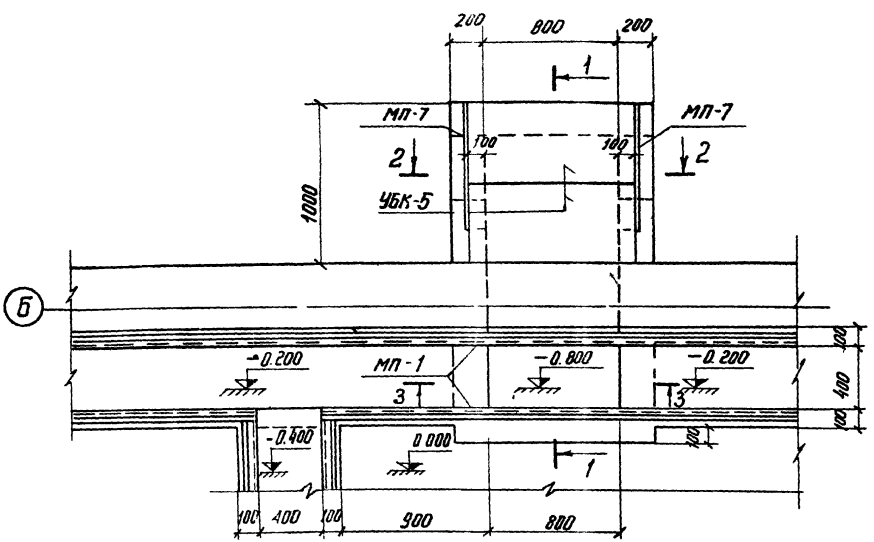

1 – 1

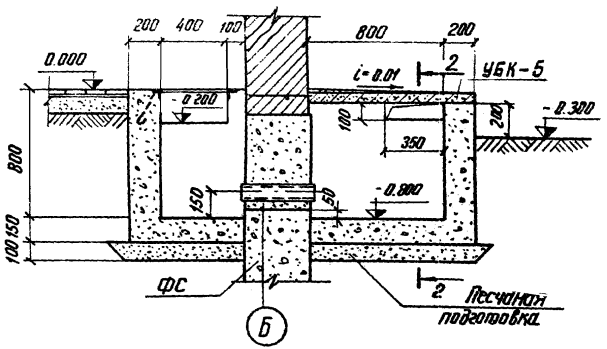

Примечания:

1. Общее количество асбестоцементных труб см. сводную спецификацию.
2. Трубы заложить в фундаменты здания, см. лист АР-IV-11

2 – 2

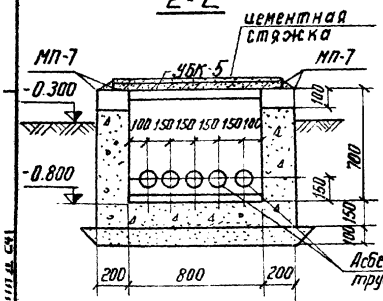

3 – 3

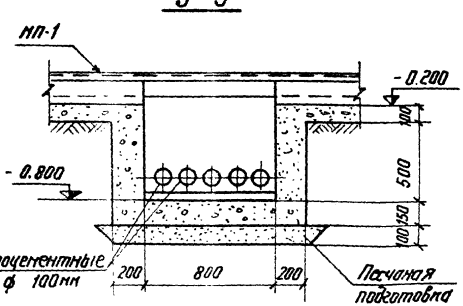

Изм.	Лист	N докум.	Подпись	Дата	ТП 904-1-38 АР		
					Отдельностоящая компрессорная на 4-5 компрессоров ВШ-3/40м. производительностью по 3м³/мин.		
Исполнил		Иванова		1.07	Вариант в кирпиче	Лит.	Лист 16	Листов
Провер.		Малодецкий		2.07		Р		
Рук. гр.		Шленова		3.07				
Нач. сект.		Парфенов		4.07	Подземное хозяйство Элемент плана 3	Энергосетьпроект Северо-Западное отделение г. Ленинград		
Гип		Цветов		4.07				
Нач. отд.		Жданов		5.07				

сф-343-04

1 М1:10

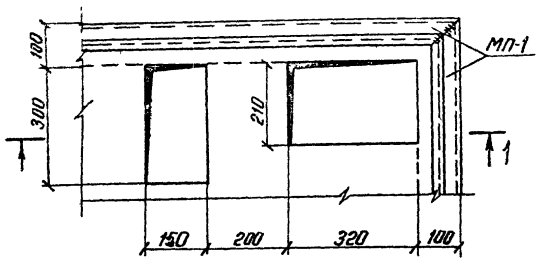

1 – 1

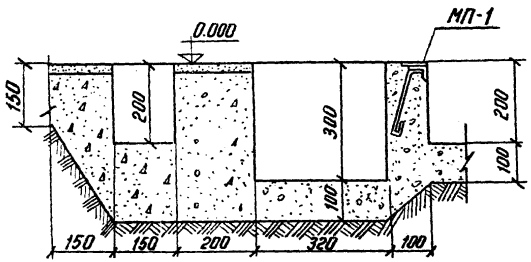

3 М1:10

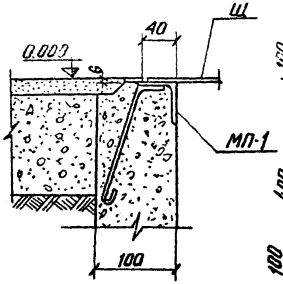

5 М1:10

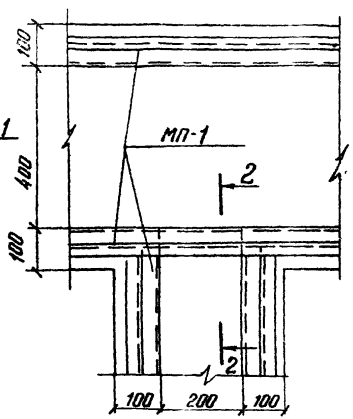

2 – 2

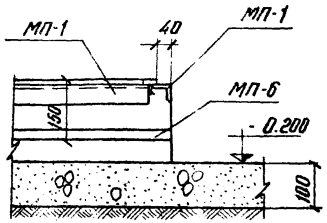

2 М1:5

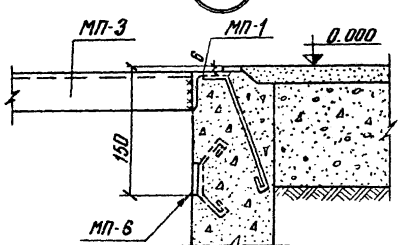

4 М1:5

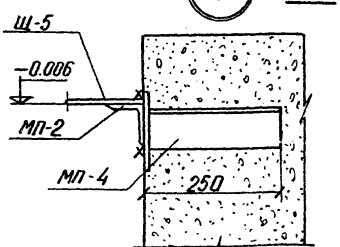

Примечания:

1. Перечень чертежей и общие примечания смотреть заглавный
2. Расположение узлов смотреть листы АР-IV - 13

					ТП 904-1-38	
					Отдельностоящая компрессорная на 4-5 поста ВШ 3/40 м. производительностью по 3 м³/мин.	
Лист	N докум	подпись	дата			
Исполнил	Иванова		1.07		Вариант в кирпиче	Лит Р / Лист 17
Проверил	Малодецкий		2.07			
Рук. гр	Шленова		3.07			
Нач. сект.	Парфенов		4.07		Подземное хозяйство Узлы 1:5	Энергосетьпроект Северо-Западное о. г. Ленинград
ГИП	Цветов		6.07			
Нач. отд	Жданов		6.07			

сф-343-04

План покрытия приямка П-1

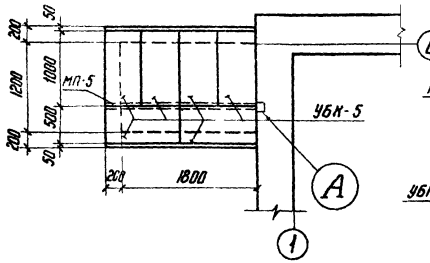

План на отметке -1,150

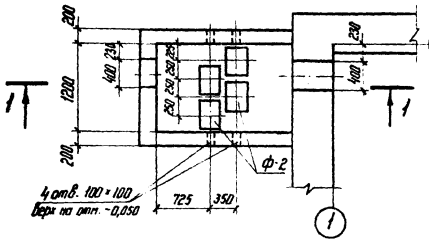

1-1

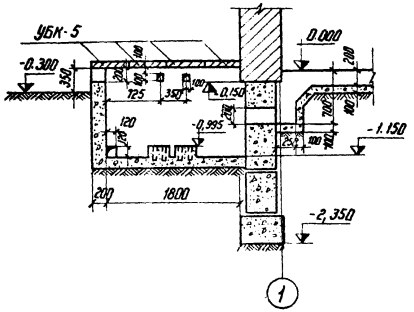

2-2

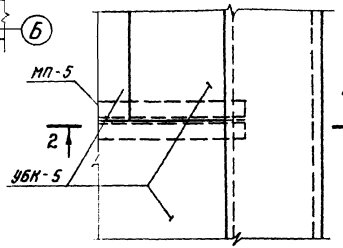

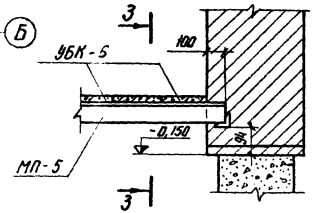

3-3

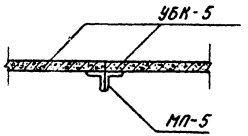

Ф-2

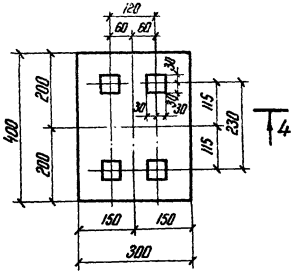

4-4

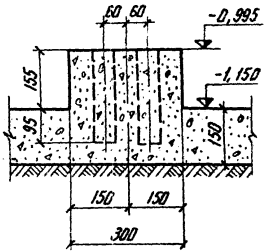

Примечания:

1. Место расположения приямка см. лист АР-IV-13
2. Фундамент Ф-2. выполнен под линейные водоотделители. В случае, когда водоотделители отсутствуют, днище приямка выполнять толщиной 150 мм без утолщений на фундамент Ф-2.

					ТП 904-1-38 АР			
					Отдельностоящая компрессорная на 4-5 компрессоров 8Ш-3/40 производительностью по 3 м³/мин.			
Изм.	Лист	№ докум.	Подпись	Дата				
Разработ.		Смирнова			Вариант в кирпиче	Лит.	Лист	Листов
Проверил		Молодецкий		29.09		Р	18	
Рук. гр.		Шленова			Подземное хозяйства Приямок П-1.	ЭНЕРГОСЕТЬПРОЕКТ Северо-Западное отделение Ленинград		
Нач. сект.		Парфенов		14.07				
ГИП		Цветов		22.09				
Нач. отдл.		Жданов						

сф-343-04

Копировал

Формат А2

Маркировочная схема марок МП

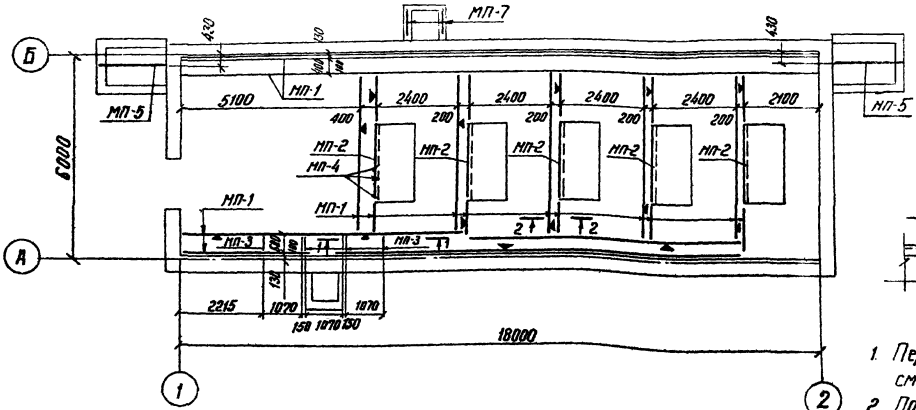

2-2

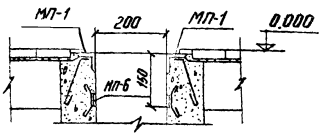

1-1

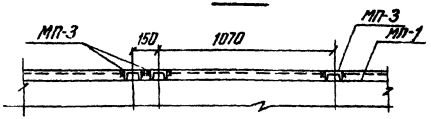

Примечания:

1. Перечень чертежей и общие примечания смотреть заглавный лист
2. По всей длине стенок каналов, обозначенных знаком ▼, заложить марку МП-6.

Спецификация элементов, замаркированных и примененных на листах АР

Марка	Обозначение	Наименование	Кол.	Примечание
МП-1	Лист АР - IV - 22	Обрамление канала	103,5	5,0 кг
МП-2	—"—	—"—	5	8,7 кг
МП-3	—"—	Опора под панели	6	5,2 кг
МП-4	—"—	Закладная деталь	30	1,5 кг
МП-5	—"—	Балка	2	44 кг
МП-6	—"—	Закладная деталь	77,0	1,7 кг
МП-7	—"—	Закладная деталь	2	5,5 кг

904-1-38

Типовой проект

Инв. № подл. | Подпись и дата
9481 тн-IV-27

Изм.	Лист	№ докум.	Подпись	Дата
Исполнит.		Иванова	Иванова	1.07
Проверил		Молодецкий	[illegible]	2.07
Рук. гр.		Шленова	[illegible]	3.07
Нач. сект.		Парфенов	[illegible]	4.07
ГИП		Цветов	[illegible]	6.07.77
Нач. отд.		Жданов	[illegible]	6.07.

ТП 904-1-38

Отдельностоящая компрессорная на 4-5 кол. ВШ-3/40м производительностью по 3м³/мин.

	Лит	Лист
Вариант в кирпиче	Р	19
Маркировочная схема марок МП	Энергосетьп Северо-Западное г. Ленин	

СФ-343-04

Маркировочная схема щитов марок „Щ"

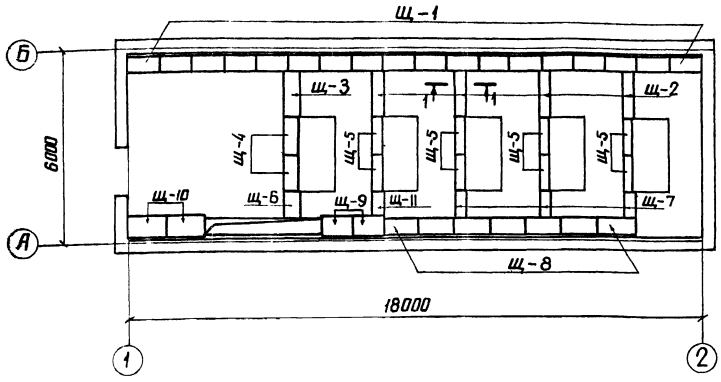

1 – 1

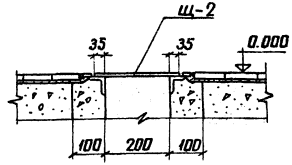

Спецификация элементов замаркированных и примененных на листах АР

Марка	Обозначение	Наименование	Кол.	Примечание
Щ-1	Лист АР-IV-21	стальной щит	18	20 кг
Щ-2	— " —	— " —	4	16 кг
Щ-3	— " —	— " —	1	29 кг
Щ-4	— " —	— " —	2	21 кг
Щ-5	— " —	— " —	8	12 кг
Щ-6	— " —	— " —	1	14 кг
Щ-7	— " —	— " —	3	8 кг
Щ-8	— " —	— " —	7	23 кг
Щ-9	— " —	— " —	2	33 кг
Щ-10	— " —	— " —	2	31 кг
Щ-11	— " —	— " —	1	8 кг

Примечания:

1. Перечень чертежей и общие примечания смотреть заглавный лист
2. Отверстия для пропуска труб и кабелей в щитах вырезать по месту.

					ТП 904-1-38 АР		
					Отдельностоящая компрессорная на 4-5 компрессоров ВШ-3/40м производительностью по 3м³/мин		
Изм.	Лист	№ докум.	Подпись	Дата			
Исполнил		Иванова		1.07	Вариант в кирпиче	Лит	Лист	Листов
Проверил		Молодецкий		2.07		Р	20	
Рук. гр.		Шленова		3.07				
Нач. сект.		Парфенов		4.07	Подземное хозяйство Маркировочная схема щитов Щ	Энергосетьпроект Северо-Западное отделение Ленинград		
ГИП		Цветов		5.07				
Нач. отд.		Маянов		6.07				

сф·343-04 копировал: Анисимова формат 12

Щ-1 ÷ Щ-11

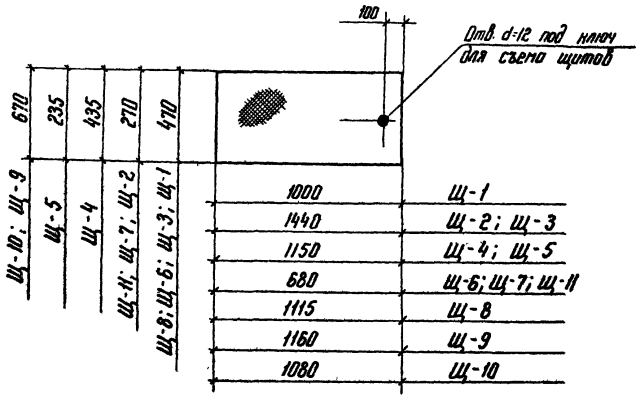

Спецификация стали на один стальной элемен

Марка элемента	№ поз.	Сечение	Длина, мм	Кол. шт.	Масса, кг			Примеч
					1 поз.	Всех	марки	
Щ-1	1	- р. ст. 470×5	1000	1	19,8	20	20	ГОСТ 8568
Щ-2	2	- р. ст. 270×5	1440	1	16,4	16	16	—"—
Щ-3	3	- р. ст. 470×5	1440	1	28,6	29	29	—"—
Щ-4	4	- р. ст. 435×5	1150	1	21,1	21	21	—"—
Щ-5	5	- р. ст. 235×5	1150	1	11,5	12	12	—"—
Щ-6	6	- р. ст. 470×5	680	1	13,5	14	14	—"—
Щ-7	7	- р. ст. 270×5	680	1	7,8	8	8	—"—
Щ-8	8	- р. ст. 470×5	1115	1	22,7	23	23	—"—
Щ-9	9	- р. ст. 670×5	1160	1	33,0	33	33	—"—
Щ-10	10	- р. ст. 670×5	1080	1	30,7	31	31	—"—
Щ-11	11	- р. ст. 270×5	680	1	7,8	8	8	—"—

Примечание:
Перечень чертежей и общие примечания см заглавный лист.

Изм.	Лист	№ докум.	Подпись	Дата
Разраб.		Смирнова		
Проверил		Майбецкий		27.09
Рук. гр.		Шленова		
Нач. сект.		Парфёнов		19.09
ГИП		Цветов		27.09
Нач. отд.		Жданов		

ТП 904-1-38

Отдельностоящая компрессорная на 4-5 компрессор ВШ-3/40м производительностью по 3 м³/мин.

Вариант в кирпиче

Лит.	Лист
Р	21

Подземное хозяйство
Стальные щиты Щ-1 ÷ Щ-11

ЭНЕРГОСЕТЬ Северо-Западное Ленинград

СФ-343-04

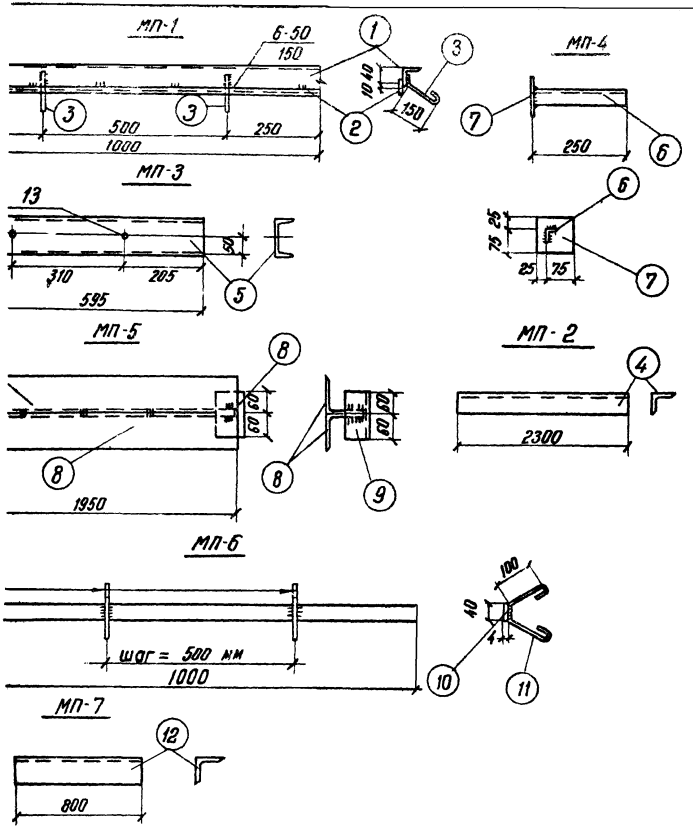

Спецификация стали на один стальной элемент

Марка эл-та	№ поз.	Сечение	Длина мм	Кол шт.	Масса, кг			Примечан
					1 поз.	всех	марки	
1	2	3	4	5	6	7	8	9
МП-1	1	∟ 50×5	1пм	1	3,77	3,8	5	
	2	— 20×6	1пм	1	0,94	0,9		
	3	ф 8 AI	280	2	0,1	0,2		
		Сварные швы				0,1		
МП-2	4	∟ 50×5	2300	1	8,7	8,7	8,7	
МП-3	5	[10	595	1	5,15	5,2	5,2	
МП-4	6	∟ 50×5	250	1	0,9	0,9	1,5	
	7	— 100×6	100	1	0,5	0,5		
		Сварные швы				0,1		
МП-5	8	∟ 100×7	2000	2	21,0	42,0	44	
	9	∟ 75×6	120	1	0,8	1		
		Сварные швы				0,8		
МП-6	10	— 40×4	1п.м.	1	1,26	1,3	1,7	
	11	ф 8 AI	360	2	0,14	0,8		
		Сварные швы				0,1		
МП-7	12	∟ 75×6	800	1	5,51	5,5	5,5	

Примечания:

Перечень чертежей и общие примечания смотреть заглавный лист

Все сварные швы $h_{шв.}$ = 6 мм

				ТП 904-1-38	АР
				Одельностоящая компрессорная на 4-5 компрессора ВШ 3/140м. производительностью по 3м.	
Изм.	Лист	№ докум.	Подпись	Дата	
Исполнит.		Иванова	Иванова	1.07	
Провер.		Молодецкий		2.07	
Рук. гр.		Шленова		3.07	
Нач. сект.		Пархомов		4.07	
Гип		Цветов		6.07.12	
Нач. отд		Жданов		6.09	

Вариант 6 кирпиче	Лит	Лист	Листов
	Р	22	
Подземное хозяйство	Энергосетьпроект Севера-Западное отделение г. Ленинград		
Стальные марки МП-1÷МП-7			

МВ-1

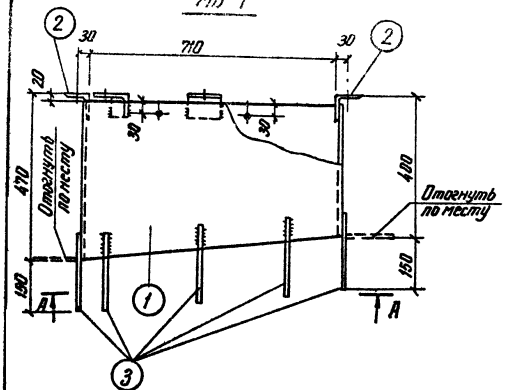

Б - Б

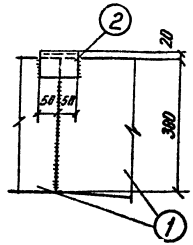

Спецификация стали на один стальной элемент

Марка элемента	№ поз.	Сечение	Длина мм	Кол. шт.	Масса, кг: 1 поз.	Масса, кг: Всех	Масса, кг: Марки	Примеч.
МВ-1	1	— 450×4	2270	1	32,2	32	42	
	2	L 75×6	100	8	0,69	6		
	3	• ф 16 AI	200	8	0,32	3		
		На сварные	швы			1		

Деталь 1

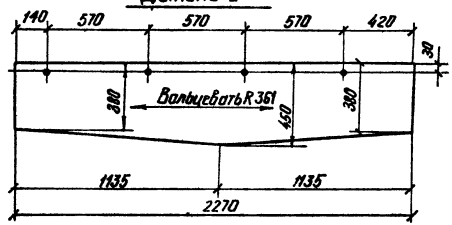

А - А

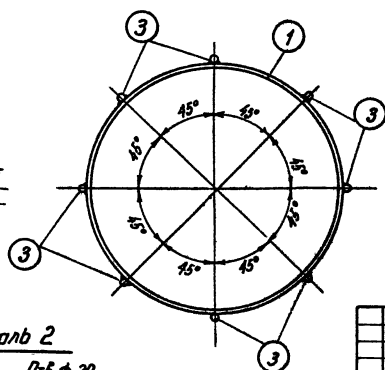

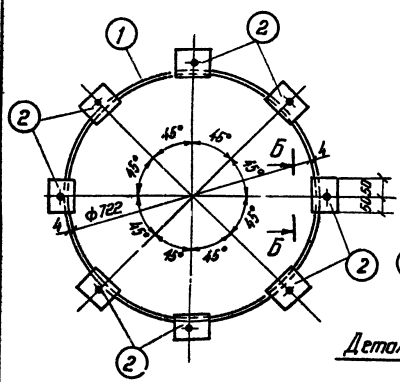

Деталь 2

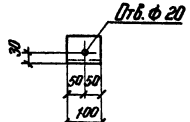

Примечания:

1. Сварку производить электродами типа Э42 ГОСТ 9467-
2. Все сварные швы $в_ш = 10 т_ф = 4$ мм
3. Все отверстия ф 10 мм кроме оговоренных

Изм.	Лист.	№ докум.	Подпись	дата
Разраб.		Сергиенко		1.04
Провер.		Малодецкий		1.04
Рук.гр.		Шленова		3.04
Нач.сек.		Парфенов		4.04
ГИП.		Цветов		4.04
Нач.ОТП.		Жетнов		5.04

ТП 904-1-38

Отдельностоящая компрессорная на 4-5 компрессоров ВШ-3/40 м производительностью на 3 м³/мин.

Вариант в кирпиче

Лит	Листов
Р	23

Стальная марка МВ-1

Энергосетьпроект Севера-Западное отд. г. Ленинград

СФ-343-04.

Монтажная схема монорельса

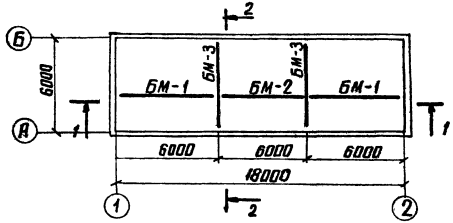

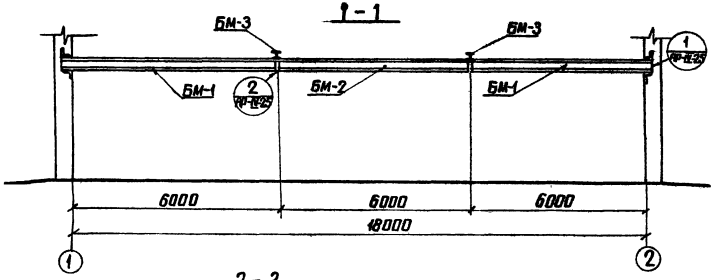

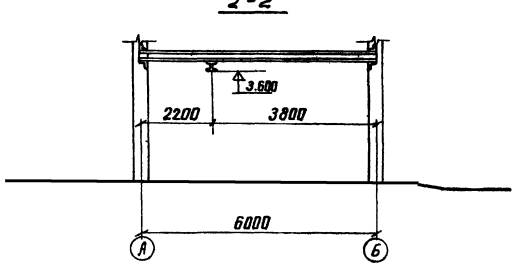

Спецификация элементов к маркировочной схеме

Марка	Обозначение	Наименование	Кол.	Примечание
БМ-1	лист АР – IV – 26	Балка	2	248 кг
БМ-2	—"—	—"—	1	230 кг
БМ-3	—"—	—"—	2	253 кг

					ТП 904-1-38 АР		
					Отдельностоящая компрессорная на 4-5 компрессоров ВШ-3/40м производительностью по 3м³/мин		
Изм.	Лист	№ докум.	Подпись	Дата		Лит.	Лист	Листов
Разраб.		Горюнова		10.87	Вариант в кирпиче	Р	24	
Проверил		Малофеев		2.87				
Рук. гр.		Шленова		3.87				
Нач. сект.		Пахаренко		4.87				
ГИП		Цветов		4.87	Монтажная схема монорельса	Энергосетьпроект Северо-Западное отделение г. Ленинград		
Нач. отд.		Жданов		5.87				

Альбом IV
904-1-38
Типовой проект
Инв.№ подл. | Подпись и дата | Взам.инв.№

1

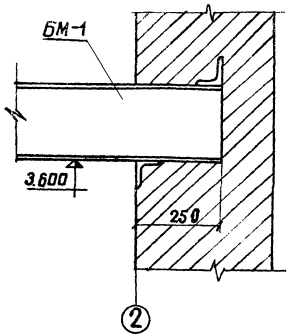

2

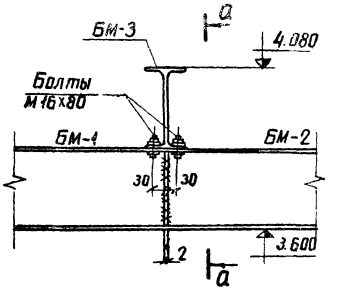

Примечания

1. Расположение узлов см. лист АР-IV-24
2. Все сварные швы $h_ш = 6$мм

а-а

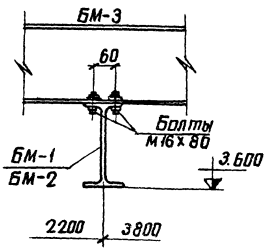

					ТП 904-1-38		
					Отдельностоящая компрессорная на 4-5 компрессоров ВШ-3/40 производительностью по 3м³/мин		
Изм.	Лист	№ докум.	Подпись	Дата	Вариант б кирпиче	Лит	Лист
Разработ.		Гарюнова		1.07		Р	25
Проверил		Молодецкий		2.07			
Рук. гр.		Шиленова		3.07			
Нач. сек.		Парфенов		4.07	Монтажная схема монорельса. Узлы 1 и 2	Энергосатурс Северо-Западное Ленинград	
ГИП		Цветов		5.07			
Нач. отд.		Жданов		6.07			

СП 343-04

Копировал Анисимова Формат 12

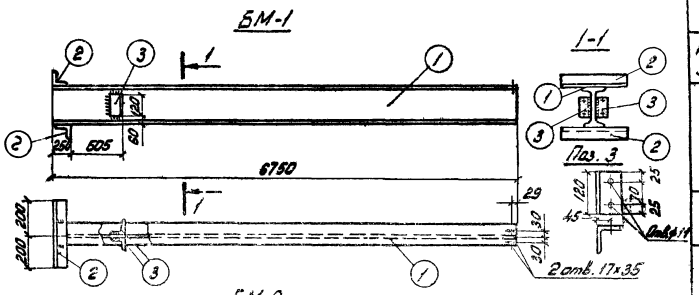

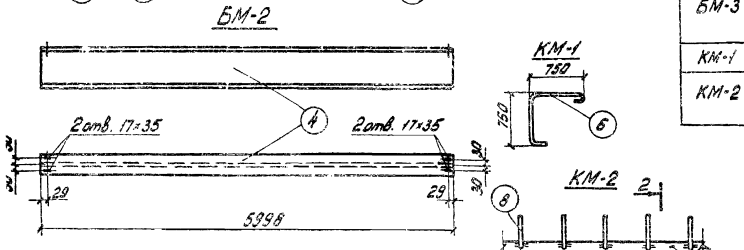

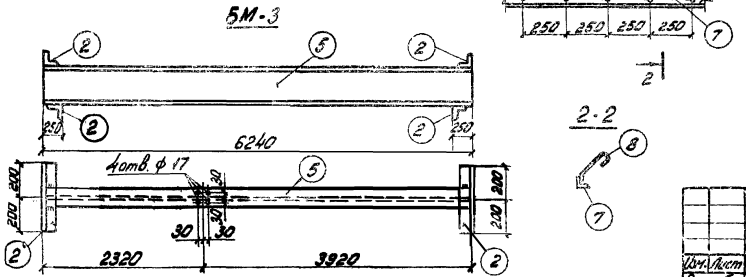

Спецификация стали на один стальной элемент

Марка эл-та	№№ поз.	Сечение	Длина мм	Кол. шт.	Масса, кг 1 поз.	Масса, кг всех	Марки	Примечание
БМ-1	1	I 24м	6750	1	259	259	270	ГОСТ 19425-74
	2	∟ 75×6	400	2	2,8	6		
	3	∟ 75×6	120	2	0,8	2		
		на сварные	швы			3		
БМ-2	4	I 24м	5998	1	230	230	230	ГОСТ 19425-74
БМ-3	2	∟ 75×6	400	4	2,7	11	253	ГОСТ 19425-74
	5	I 24м	6240	1	239	239		
		на сварные	швы			3		
КМ-1	6	ф 10 А I	1650		1	1	1	
КМ-2	7	∟ 50×5	1000	1	3,77	3,8	4,2	
	8	ф 6 А I	300	5	0,07	0,4		

Примечания:

1. Все сварные швы $h = 6$ мм.
2. Общее количество марок км. см сводную спецификацию.

					ТП 904-1-38 АР			
Изм.	Лист	№ докум.	Подпись	Дата	Отдельностоящая компрессорная на 4-5 компрессоров ВШ-3/40 м производительностью по 3 м³/мин.			
Разработал		Смирнова		3.07	Вариант в кирпиче	Лит.	Лист	Листов
Проверил		Молодецкий		7.07		Р	26	
Рук. гр.		Шлёнова		7.07				
Нач. сект.		Перфенов		5.07	Металлоконструкции Марки БМ-1÷БМ-3; КМ-1; КМ-2	Энергосетьпроект Северо-Западное отделение Ленинград		
ГИП		Цветов		5.07				
Нач. ОТиПТ		Жданов		6.07				

сф-343-04

копировал: Анисимова

формат 12

Альбом IV

Типовой проект 904-1-38

Маркировочная схема установки опоры ОВ-1

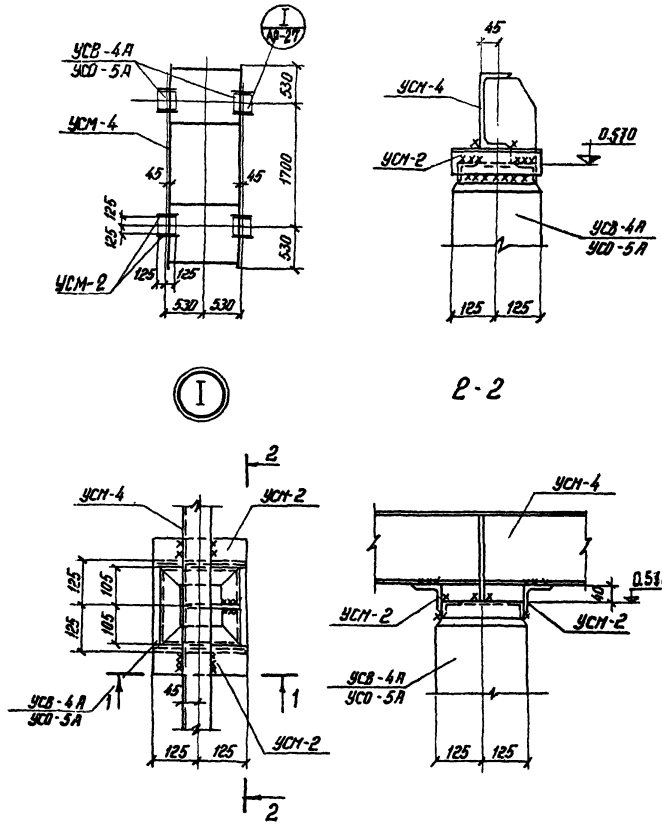

Спецификация элементов замаркированных и примененных на

Марка	Обозначение	Наименование	Кол
Железобетонные элементы			
Вариант из свай			
УСВ-4А	Серия 3.407-102	Свая	4
Вариант опоры из стоек с подножниками			
УСО-5А	Серия 3.407-102	стойка	4
УБ-1	Серия 3.407-102	подножник	4
Вариант из стоек установленных в сверленые котлованы			
УСО-5А	Серия 3.407-102	стойка	4
Стальные элементы			
УСМ-2	Лист АР-IV-28	Унифицированная стальная марка	8
УСМ-4	— " —	Унифицированная стальная марка	1

Примечания

1. Общие примечания смотреть заглавный лист конкретного п
2. Типы закреплений опоры в грунте смотреть лист АР-IV-.
3. Все сварные швы $h_ш$ = 6 мм.

Изм.	Лист	№ докум.	Подпись	Дата
Разработ.		Иванова		1.07
Проверил		Молодецкий		2.07
Рук.гр.		Шленова		3.07
Нач.сект.		Парфенов		4.07
Гип.		Цветов		6.07.77
Нач.отд.		Жданов		6.07.

ТП 904-1-38

Отдельностоящая компрессорная на 4-5 компр. ВШ-3/40м. производительностью на 3м³ мин.

Вариант в кирпиче

Лит.	Лист
Р	27

Наружная установка воздухосборников маркировочная схема установки опор ОВ-1

Энергосеты. Северо-Западное г. Ленинград

СФ-343-04

Инв.№ подл. 9487т-IV-35 | Подпись и дата

УСМ-4

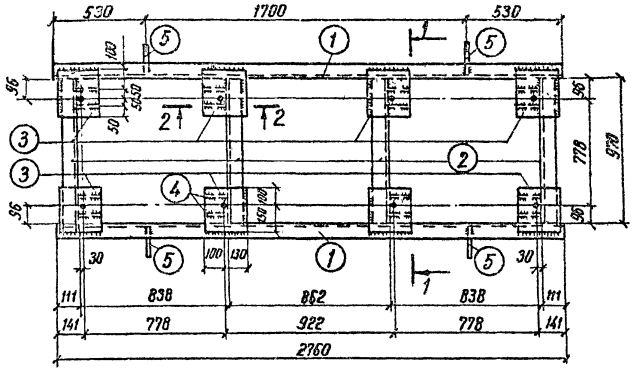

Спецификация стали на один стальной элемент

Марка элемента	№ поз.	Сечение	Длина мм	Кол. шт.	Масса кг. 1поз	Масса кг. всех	Масса кг. Марки	Примечание
УСМ-4	1	[20	2760	2	50.78	101.6	265	
	2	[20	968	4	17.81	71.2		
	3	— 230×8	250	8	3.61	28.9		
	4	— 130×8	200	16	1.63	26.0		
	5	— 145×8	230	4	2.1	8.4		
	6	— 190×6	250	8	2.2	17.6		
	7	Болт М20	300	8	0.79	6.3		
	8	Гайка М20	—	8	0.063	0.5		
	9	Шайба ф 20	—	16	0.023	0.4		
		Сварные	швы			4.9		
УСМ-2	1	∟ 75×6	250	1	1.7	1.7	1.7	

Примечания:

1. Характеристику материала и тип электродов смотреть заглавный лист конкретного проекта.
2. Все сварные швы $h_ш$ = 6мм
3. Все отверстия ф 23 мм.

Изм.	Лист	N докум.	Подпись	Дата
Исполнит.		Иванова		1.07
Проверил		Малодецкий		2.07
Рук. гр.		Шленова		3.07
ГИП		Цветов		4.07
Нач. ОКПП		Жданов		8.07

ТП 904-1-38 АР

Отдельностоящая компрессорная на 4-х компрессоров ВШ-3/40п производительностью по 3м3/мин.

Вариант в кирпиче

Лит	Лист	Листов
Р	28	

Наружная установка воздухосборников. Марка УСМ-4.2.

Энергосетьпроект Северо-Западное отделение Ленинград

Тип С

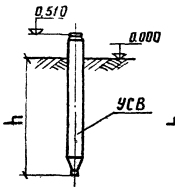

Тип П

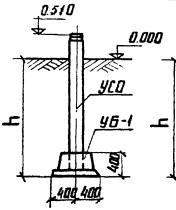

Тип К-450-Б

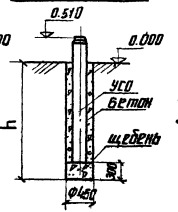

Тип К-450-П

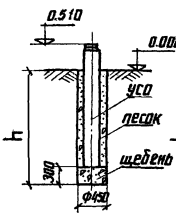

Тип К-650-П

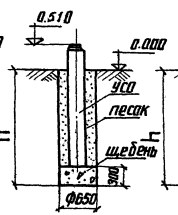

Тип К-650-Б

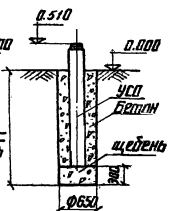

Примечания:

1. Предельное отклонение верха стоек допускается:
   по вертикали ± 15 мм
   по горизонтали ± 20мм или наклон стоек
   поверхностью земли должна быть не более 10см на 1м д
2. Разворот стоек допускается на угол до 5°
3. Значения заглублений стоек и свай „h" приведены
   в чертежах опор под оборудование.

Для типа С

Сваи погружать методом вибропогружения с
предварительным бурением лидером диаметром 15
Глубина направляющей скважины должна быть
на 700 мм выше острия сваи.

Для типа П

Стойки УСО заделать в железобетонный подножн
УБ-1 бетоном марки 200 на мелком заполнителе

Для типа К

Стойки УСО устанавить в сверленые котлован
на подушки из щебня. Пазухи между стойками
и стенками котлованов заполнить:
для К-450-П и К-650-П-крупнозернистым песко
тщательным уплотнением
для К-450-Б и К-650-Б-бетоном марки 100 в расс

					ТП 904-1-38		
					Отдельностоящая компрессорная на 4-5 ка		
					8м-3/40м производительностью по		
Изм.	Лист	№ докум.	Подпись	Дата		Лит.	Лист
Исполнил		Иванова		1.07	Вариант в кирпиче.	Р	29
Проверил		Малофеевский		7.07			
Рук. гр.		Шленева		7.07			
Нач. сект.		Парфенов		7.07	Типы закрепления опор под оборудование	ЭНЕРГОСЕТЬ Северо-Западное	
ГИП		Цветаев		7.07			
Нач. отд.		Жданов		6.08			

СП-343-04

Перечень основных чертежей

№ чертежа	Наименование чертежа	Примечание
ОВ-IV-1	Перечень санитарно-технических чертежей	
ОВ-IV-2	Характеристика вентоборудования, основные показатели по проекту, пояснения к проекту	
ОВ-IV-3	План на отм. 0,00; Разрез 1-1	
ОВ-IV-4	Сводная спецификация системы отопления и вентиляции.	
ОВ-IV-5	Установка электропечей ПЭТ-4	
ОВ-IV-6	Рамы для электропечей ПЭТ-4	

Перечень примененных типовых альбомов

Серия альбома	Наименование	Примечан
1.469-7	Покрытия зданий с крышными вентиляторами для бесфонарных зданий	ЦИТП г. Москва
1.494-27 вып. 1.7	Узлы воздухозабора с утепленными клапанами	ЦИТП г. Москва

Примечание.

Монтаж и приемку отопления и вентиляции вести в соответствии со СНиП III-28-75 „Санитарно-техническое оборудование зданий и сооружений. Правила производства и приемки работ"

Типовой проект разработан в соответствии с действующими нормами и правилами и предусматривает мероприятия, обеспечивающие взрывную, взрывопожарную и пожарную безопасность при эксплуатации здания.
Гл. инж. сантехнической части [подпись] Булавская

Изм	Лист	№ докум.	Подпись	Дата
Разраб.		Егорова	[подпись]	26.01.78
Провер.		Хайтова	[подпись]	26.01.78
Рук. гр.		Хайтова	[подпись]	26.01.78
Нач. сект.		Булавская	[подпись]	26.01
Нач. отд.		Жданов	[подпись]	26.01.
ГИП		Цветов	[подпись]	26.01

ТП 904-1-38 ОВ

Отдельностоящая компрессорная на 4-5 компрессоров ВШ-3/40м производительностью по 3м³ 1мин.

Вариант в кирпиче

Лист	Лист	Листов
Р	1	6

Перечень санитарно-технических чертежей

Энергосетьпроект Северо-Западное отделение Ленинград

СФ-343-04

Характеристика отопительно-вентиляционных систем

№ систем	кол. систем	Наименование обслуживаемого помещения (технологического оборудования)	Тип вентустановки	Вентилятор							Электродвигатель			Примечание
				Тип	№	Схема исполнения	Положение вращения	L, м³/ч	H, кг/м²	n, об/мин	Тип	N, квт	n, об/мин	
В-1		Помещение	вытяж.											
В-2 В-3	3	компрессорной	крышн.	кц3-90	5	1	—	5000		930	АОЛ2-21-6	0,8	930	
ПЕ-1.2	2	—"— —"—	прит.	приток естественный, узел воздухозабора СБ-19										

Пояснения к проекту

Отопление.

В помещении компрессорной система дежурного отопления. В качестве нагревательных приборов установлены электрические печи типа ПЭТ-4, мощностью 1квт каждая. Управление электропечами предусмотрено как ручное, так и автоматическое от датчиков температур.

Вентиляция

Основными вредностями в помещении компрессорной являются тепловыделения от работающих компрессоров. Режим работы компрессора: в 2,0 час. цикле 1,5 час. пауза, 0,5 час. – работа.

Запроектирована приточно-вытяжная вентиляции вытяжка осуществляется крышными вентиляторами. Работа вентиляторов автоматизирована. Включение и выключение осуществляется от датчиков температур.

При достижении температуры в помещении +35°С вентиляторы включаются, при температуре +10°С отключаются.

Приток естественный, в теплый период года осуществляется через открывающиеся фрамуги окон и отверстия, снабженные жалюзийными решетками с утепленными клапанами. В холодный период года – через отверстия, снабженные жалюзийными решетками с утепленными клапанами. В теплый период года отверстия с жалюзийными решетками должны быть постоянно открыты. В холодный период года они должны быть открыты по мере надобности.

Основные показатели по проекту

Наименование помещений	t вн °С	Расход тепла на отопление ккал/час при наруж. темп. – 20°	– 30°	– 40°	Установ. мощность при наруж. темп. – 20°	– 30°
Помещение компрессорной	+10	14700	19000	20400	19,4	24,4

Изм.	Лист	№ докум.	Подпись	Дата
Разраб.		Егорова		
Провер.		Хайтова		
Рук. гр.		Хайтова		
Нач. сект.		Булавская		
Нач. отд.		Жарнов		14.08
ГИП		Цветов		

ТП 904-1-38 ОВ

Отдельностоящая компрессорная на 4-5 Вш-3/40 м производительностью по 3 м³/мин

Вариант в кирпиче

Лит. Р | Лист 2

Характеристика вентоборудования, основные показатели по проекту. Пояснение к данным

Энергосетьпроект СЗО г. Ленинград

сф-343-04

Инв. № подл. | Подпись и дата | Взам. инв. № 948ГМ-39

копировал: Анисимова формат 12

План на отм. 0.000

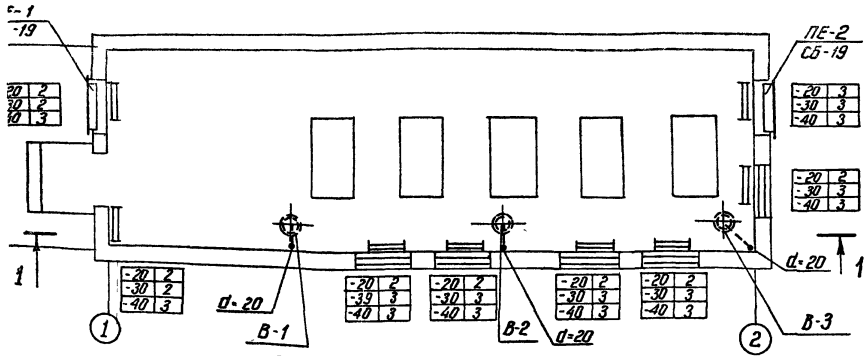

Разрез 1-1

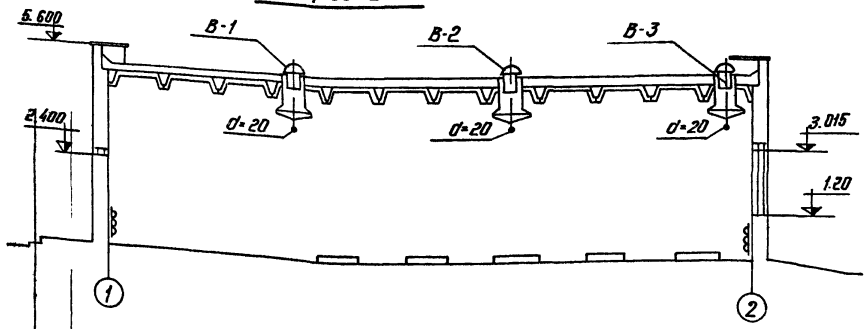

Примечания

1. Основные показатели по проекту см. черт.
2. Сводную спецификацию оборудования и материалов см. лист. ОВ-III-4.
3. Из поддона крышных вентиляторов вывести водогазопроводную трубу ф 20 с вентилем до отм. 0.000
4. После монтажа все металлические части окрасить масляной краской за 2 раза.
5. Корпуса электродвигателей заземлить.

						ТП 904-1-38	ОВ
						Отдельностоящая компрессорная на 4-5 компрессоров ВШ-3/40п. производительностью по 3 м³/мин.	
Изм.	Лист	N докум.	Подпись	Дата			
Разраб.		Егорова				Вариант в кирпиче	Лит. Р; Лист. 3; Листов
Провер.		Хайтова					
Рук. гр.		Хайтова					
Нач. сект.		Бялавская				План на отм. 0.000 Разрез 1-1	Энергосетьпроект СЗО г. Ленинград
Нач. отд.		Жданов			4.87		
ГИП		Цветов					

сф-343-04

Альбом IV

904-1-38

Типовой проект

Сводная спецификация системы отопления и вентиляции

Марка	Обозначение	Наименование	Кол.	Примечание
1	2	3	4	5
	Отопление			
	$t_{нар} = -20°C$			
1	ПЭТ-4	Электрическая печь, N = 1 кВт	17	Готовое изделие
2	МР-2	Рама для крепления 2х эл. печей	7	4,0
3	МР-3	То же для 3х эл. печей	1	5,3
4	ГОСТ 7798-70	Болт М8×125	64	0,017
5	ГОСТ 5915-70	Гайка М8	91	0,006кг
6	ДВ-2	Дюбель М8×1,25	40	
7	ГОСТ 9467-75	Электрод АНО-4	–	5кг
8		Краска масляная	–	10кг
	$t_{нар} = -30°C$			
1	ПЭТ-4	Электрическая печь N = 1 кВт	22	Готовое изделие
2	МР-2	Рама для крепления 2х электропечей	2	4,0кг
3	МР-3	То же для 3х эл печей	6	5,3кг
4	ГОСТ 7798-70	Болт М8×125	80	0,017кг
5	ГОСТ 5915-70	Гайка М8	120	0,006кг
6	ДВ-2	Дюбель М8×1,25	40	
7	ГОСТ 9467-75	Электрод АНО-4	–	5кг
8		Краска масляная		10кг
9				
	$t_{нар} = -40°C$			
1	ПЭТ-4	Электрическая печь, N = 1 кВт	24	Готовое изделие
2	МР-2	Рама для крепления 2х электропечей	–	

1	2	3	4	5
3	МР-3	То же для 3х эл. печей	8	5,31
4	ГОСТ 7798-70	Болт М8×125	96	0,01
5	ГОСТ 5915-70	Гайка М8	126	0,00
6	ДВ-2	Дюбель М8×1,25	40	
7	ГОСТ 9467-75	Электрод АНО-4	–	5кг
8		Краска масляная		10к
9				
	Вентиляция / для всех наружных температур /			
	Вытяжные системы В-1, В-2, В-3			
1	КЦЗ-90 N 5	Крышный ц/б вентилятор с электродвигателем А-002-21-6 N=0,8 кВт	3	123к
2	ГОСТ 3262-75	Труба водогазопроводная Ø 20		1,03
3	15кч 18бр	Вентиль запорный муфтовой, Ру=16 Ду=20	3	0,9
	Приточные системы ПЕ-1, ПЕ-2.			
	серия 1.494-27	Узел воздухозабора СБ-19 с утепленным клапаном	2	3,9
	масса дана одного изделия			

Изм.	Лист	№ докум.	Подпись	Дата
Разраб.		Егорова		
Провер.		Хайтова		
Рук. гр.		Хайтова		
Нач. сект.		Булавская		
Нач. отд.		Жданов		4.07.
ГИП		Цветов		

ТП 904-1-38 ОБ

Отдельностоящая компрессорная на 4-5 кг пр... ВШ-3/4ом производительностью по 3м³/...

Вариант в кирпиче

Лит.	Лист
Р	4

Сводная спецификация системы отопления и вентиляции

Энергосетьпр... СЗО г. Ленинград

СФ-343-04 копировал Анисимова формат 12

Инв. № подл. 3481 ТМ-41

Установка одной печи

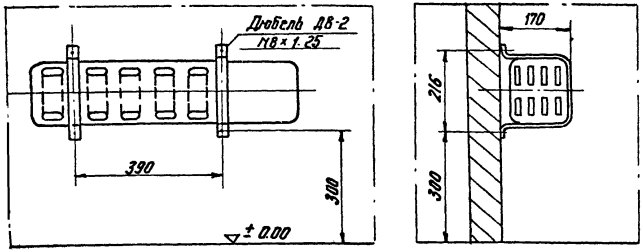

Установка 3х печей

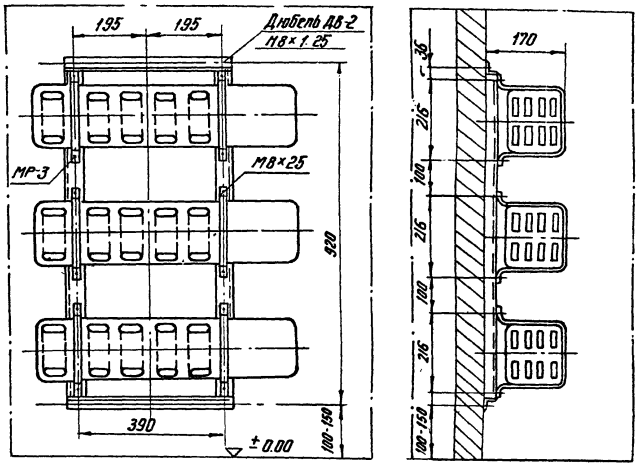

Установка 2х печей

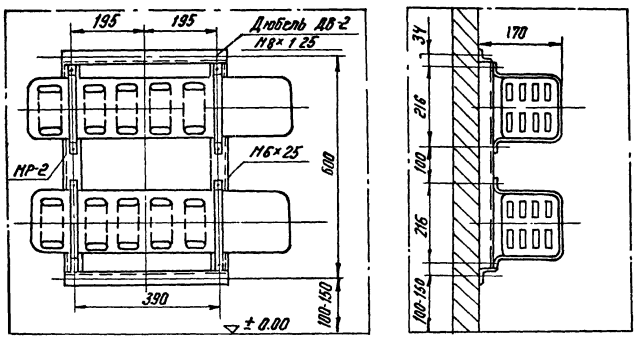

					ТП 904-1-38	ОВ
					Отдельностоящая компрессорная на 4-5 компрессоров ВШ-3/40 м производительностью по 3 м³/мин.	
Изм.	Лист	№ докум.	Подпись	Дата		
Разраб.		Егорова			Вариант В кирпиче	Лит. Р; Лист 5; Листов
Провер.		Хайтова				
Рук. гр.		Хайтова				
Нач. сект.		Булавская			Установка электропечей ПЭТ-4	Энергосетьпроект СЗО г. Ленинград
Нач. отд.		Жданов		4.07		
Гип		Цветов				

сф-343-04

МР-2

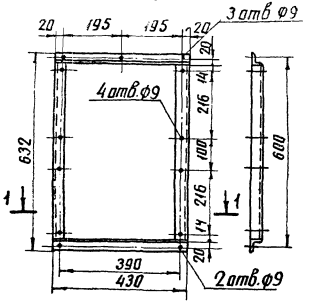

МР-3

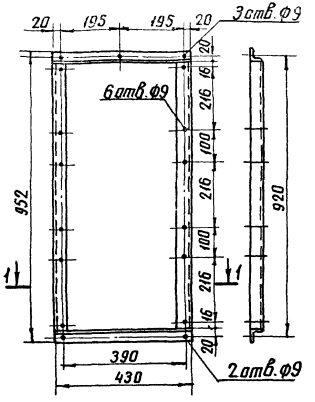

Примечания

1. Конструкция рам - электросварная.
2. Раму после изготовления окрасить масляной краской
3. Все сварные швы $h_м = 4$мм.
4. Сварку производить электродами АНО-4
5. Спецификация материалов см. лист ОВ-ЦУ-4.
6. Раму изготовить из угловой стали ∠36×36×4 ГОСТ 8509-72.

Разрез по 1-1

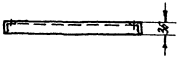

					ТП 904-1-38		ОВ
					Отдельностоящая компрессорная на 4-5 компрессоров ВШ-3/40м производительностью по 3 м³/мин.		
Изм.	Лист	№ докум.	Подпись	Дата	Вариант В кирпиче	Лит.	Лист	Листов
Разраб.		Егорова				Р	6	
Провер.		Хаитова						
Рук. гр.		Хаитова			Рамы для электропечей ПЭТ-4	Энергосетьпроект г.Ленинград		
Нач. сект.		Булавская						
Нач. отд.		Жарнов		4.87				
ГИП		Цветов						

СФ-343-04

Копировал: Анисимова Формат

Инв.№ подл. | Подпись и дата | Взам.инв.№ 9481тм-43

gost.e-ecolog.ru