ТИПОВОЙ ПРОЕКТ 904-1-36

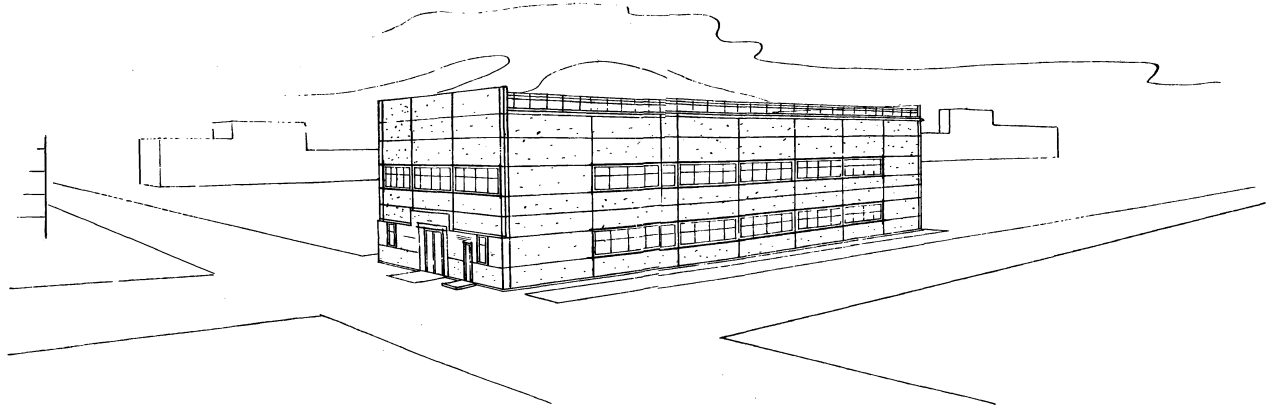

АВТОМАТИЗИРОВАННАЯ ОТДЕЛЬНО СТОЯЩАЯ КОМПРЕССОРНАЯ СТАНЦИЯ 4К-500А

ПРОИЗВОДИТЕЛЬНОСТЬЮ 2000 М³/МИН. ВОЗДУХА

СОСТАВ ПРОЕКТА:

АЛЬБОМ I	ПОЯСНИТЕЛЬНАЯ ЗАПИСКА.
АЛЬБОМ II	ТЕХНОЛОГИЧЕСКАЯ ЧАСТЬ.
АЛЬБОМ III	ЭЛЕКТРОТЕХНИЧЕСКАЯ ЧАСТЬ. ВАРИАНТ С ТИРИСТОРНЫМ ВОЗБУДИТЕЛЬНЫМ УСТРОЙСТВОМ, ПОСТОЯННЫЙ ТОК.
АЛЬБОМ IV	ЭЛЕКТРОТЕХНИЧЕСКАЯ ЧАСТЬ. ВАРИАНТ С ТИРИСТОРНЫМ ВОЗБУДИТЕЛЬНЫМ УСТРОЙСТВОМ. ПЕРЕМЕННЫЙ ТОК.
АЛЬБОМ V	АВТОМАТИЗАЦИЯ И КИП. ЧЕРТЕЖИ.
АЛЬБОМ VI	АРХИТЕКТУРНО-СТРОИТЕЛЬНАЯ И САНТЕХНИЧЕСКАЯ ЧАСТИ.
АЛЬБОМ VII	СМЕТЫ НА ТЕХНОЛОГИЧЕСКУЮ, ЭЛЕКТРОТЕХНИЧЕСКУЮ ЧАСТИ, АВТОМАТИЗАЦИЮ И КИП.
АЛЬБОМ VIII	СМЕТЫ НА АРУИТЕКТУРНО-СТРОИТЕЛЬНУЮ И САНТЕХНИЧЕСКУЮ ЧАСТИ.
АЛЬБОМ IX	ЗАКАЗНЫЕ СПЕЦИФИКАЦИИ:
АЛЬБОМ X	НЕСТАНДАРТИЗИРОВАННОЕ ОБОРУДОВАНИЕ.

ПРИМЕНЕННЫЕ МАТЕРИАЛЫ: (РАСПРОСТРАНЯЕТ КИЕВСКИЙ ФИЛИАЛ ЦИТП)

1. ТИПОВОЙ ПРОЕКТ 704-1-107 "РЕЗЕРВУАР СТАЛЬНОЙ ГОРИЗОНТАЛЬНЫЙ ДЛЯ НЕФТЕПРОДУКТОВ ЕМКОСТЬЮ 5М³"
   - АЛЬБОМ I — СТАЛЬНЫЕ КОНСТРУКЦИИ. РАБОЧИЕ ЧЕРТЕЖИ.
   - АЛЬБОМ III — ОБОРУДОВАНИЕ РЕЗЕРВУАРОВ ЕМКОСТЬЮ 5-100 М³ ДЛЯ СВЕТЛЫХ НЕФТЕПРОДУКТОВ ПРИ ПОДЗЕМНОЙ УСТАНОВКЕ
   - АЛЬБОМ IX — ЗАКАЗНЫЕ СПЕЦИФИКАЦИИ
2. ТИПОВОЙ ПРОЕКТ 904-1-33 "АВТОМАТИЗИРОВАННАЯ ОТДЕЛЬНО СТОЯЩАЯ КОМПРЕССОРНАЯ СТАНЦИЯ 4К-250А ПРОИЗВОДИТЕЛЬНОСТЬЮ 1000 М³/МИН ВОЗДУХА
   - АЛЬБОМ X — НЕСТАНДАРТИЗИРОВАННОЕ ОБОРУДОВАНИЕ

РАЗРАБОТАН ГОСУДАРСТВЕННЫМИ ПРОЕКТНЫМИ ИНСТИТУТАМИ:
ГИПРОСТРОЙДОРМАШ; АЛЬБОМЫ I, II, III, IV, V, VII, IX, X.
РОСТОВСКИЙ ПРОМСТРОЙНИИПРОЕКТ; АЛЬБОМЫ VI, VIII

АЛЬБОМ VI

УТВЕРЖДЕН МИНСТРОЙДОРМАШЕМ РЕШЕНИЕМ ОТ 29.11.1976 №39/76
С ВВОДОМ В ДЕЙСТВИЕ С 1.01.1977г.

КФ ЦИТП инв. № 6989/VI

gost.e-ecolog.ru

ЦЕНТРАЛЬНЫЙ ИНСТИТУТ ТИПОВОГО ПРОЕКТИРОВАНИ
ГОССТРОЯ СССР
КИЕВСКИЙ ФИЛИАЛ
г.Киев-57, ул.Эжена Потье, № 12

Заказ №1863 инв. № 6989/6 тираж 900
Сдано в печать 1/XI 1977г. цена 5-48

Содержание альбома

N/N п/п	Наименование листа	Марка лист
	I Архитектурно-строительная часть	
1	Титульный лист (обложка)	
2	Содержание альбома	лист1
3	Содержание альбома	лист2
4	Общие указания	лист3
5	Общие указания	лист4
6	Заглавный лист	АР-1
7	Заглавный лист (продолжение)	АР-2
8	План на отм. ±0.000	АР-3
9	План на отм. 3.800 и 9.200	АР-4
10	Разрезы 1-1÷4-4.	АР-5
11	Разрезы 5-5÷8-8. Экспликация проемов ворот и дверей. Спецификация перемычек и элементов лестничной клетки	АР-6
12	Фасады. План. кровли.	АР-7
13	Экспликация полов	АР-8
14	Таблица внутренних отделочных работ	АР-9
15	Детали 2÷17	АР-10
16	Детали 18÷31	АР-11
17	План опор для двойного пола	АР-12
18	Сечения 1-1÷8-8 Узел „А".	АР-13
19	План раскладки деревянных щитов. Деревянные щиты ДЩ-1÷4. Детали.	АР-14
20	План балок и асбестоцементных плит подвесного потолка. Детали.	АР-15
21	Фасад смотрового окна ОС-1. Разрезы 1-1; 2-2. Переплет смотрового окна ОС1. Узел „А". Общие указания	АР-16
22	Коробка смотрового окна ОС1. Схема разверток листов перфорированной фанеры. Выборка материалов на один оконный проем. Узлы „Б"; „В".	АР-17
23	Монтажные и маркировочные схемы остекленной и сетчатой стальной перегородок	АР-18
24	Маркировочные схемы заполнения проемов. Спецификации. Детали.	АР-19
25	Стальные жалюзи ВЖ-1 и закладные элементы 33-1÷33-8.	АР-20
26	Спецификация к листу АР-20	АР-21
27	Маркировочные схемы решеток в камерах глушения	АР-22
28	План подземного хозяйства	АР-23
29	Элементы плана подземного хозяйства N1 и N2	АР-24
30	Подземное хозяйство. Элемент плана N3. Сечения 1-1÷6-6	АР-25
31	Подземное хозяйство. Сечения 7-7÷23-23.	АР-26
32	Подземное хозяйство. Фундаменты под оборудование ФО-2÷ФО-13 Сечения 1-1÷12-12.	АР-27
33	Подземное хозяйство. Закладные элементы 33-9÷33-23. Детали	АР-28
34	Подземное хозяйство. Закладные элементы 33-24÷33-31. Спецификации закладных элементов	АР-29
	Чертежи марки КЖС	
35	Перечень листов марки „КЖС"	КЖС-1
36	Перечень примененных в чертежах марки „КЖС" стандартов и типовых чертежей. Примечания.	КЖС-2
37	Спецификация сборных и монолитных железобетонных и бетонных элементов. Расход бетона и стали на здание	КЖС-3
38	План фундаментов и фундаментных балок. Сечения 1-1÷6-6. Спецификация. Примечания.	КЖС-4
39	Маркировочные схемы бетонных блоков ленточных фундаментов. (Сечения 7-7÷18-18).	КЖС-5
40	Фундаменты ФБ43-1; ФБ43-1а, ФБ43-1в, ФБ43-1г	КЖС-6
41	Фундаменты ФА37-1, ФА37-1а, ФА1-1.	КЖС-7
42	Фундаменты ФА37-1б, ФА37-1г, МФ5	КЖС-8
43	Фундаменты МФ1÷МФ3	КЖС-9
44	Фундаменты МФ4; МФ6 Спецификация арматуры	КЖС-10
45	Спецификация и выборка арматуры к листам КЖС-6÷КЖС-10	КЖС-11
46	Монтажные схемы, колонн, ригелей, рамы ворот, связей, стоек и балок покрытия разрезы 9-9, 10-10 спецификация	КЖС-12
47	Монтажные схемы плит покрытия, перекрытия, стаканов	КЖС-13
48	Монтажные схемы опорных столиков спецификации.	КЖС-14
49	Разрезы 1-1÷8-8. Схема перекрытия на отметке 3 770	КЖС-15
50	Монтажные детали 1÷3	КЖС-16
51	Монтажные детали 4÷8	КЖС-17
52	Соединительные элементы НД1÷НД9 стойка С1	КЖС-18
53	Колонны КН-42-а, КН-42-б, КН-42-в КН-42-г, НК1, НК2	КЖС-19
54	Колонны НК1, НК2 (арматурные чертежи)	КЖС-20
55	Ригели НР1, НР1а	КЖС-21
56	Сборные железобетонные элементы	КЖС-22
57	Сборные железобетонные плиты перекрытия и покрытия	КЖС-23
58	Вертикальная связь СВ1	КЖС-24
59	Монтажные схемы стеновых панелей по осям „А", „Г", „В", „1"	КЖС-25
60	Фрагменты Ф1÷Ф9	КЖС-26
61	Фрагменты Ф10÷Ф19	КЖС-27
62	Спецификация типов крепления на фрагменты	КЖС-28
63	Монолитные участки МУ1÷МУ2 Монолитная балка МБ1	КЖС-29

6989/VI (2)

Госстрой СССР Ростовский Промстройниипроект 1976 г.	Содержание альбома	Типовой проект 904-1-36
Компрессорная станция 4К-500А		Альбом VI
		Лист 1

Содержание альбома

N/N п/п	Наименование листа	Марка лист
64	Закладные элементы НМ1÷НМ10.	КЖС-30
65	Фундамент ФО1. План. Арматурный чертеж.	КЖС-31
66	Фундамент ФО1. Разрезы 1-1÷5-5. Опалубочный чертеж	КЖС-32
67	Фундамент ФО1. Разрезы 6-6÷8-8. Опалубочный чертеж	КЖС-33
68	Фундамент ФО1. Разрезы 9-9÷11-11. Узлы 1÷7. Опалубочный чертеж	КЖС-34
69	Фундамент ФО1. План на отм. 3.770. Элемент плана №1 Разрез 12-12 Опалубочный чертеж	КЖС-35
70	Фундамент ФО1. Разрезы 1-1, 4-4, 5-5, 9-9, 19-19. Арматурный чертеж.	КЖС-36
71	Фундамент ФО1. Разрезы 10-10, 11-11, 16-16÷18-18. Арматурный чертеж	КЖС-37
72	Фундамент ФО1. Разрезы 12-12÷15-15. Арматурный чертеж	КЖС-38
73	Фундамент ФО1. Спецификация арматуры и выборка стали к листам КЖС-36÷КЖС-38	КЖС-39
74	Закладные элементы Р1, М1÷М5, М8	КЖС-40
75	Закладные элементы М6, М7, М9, НД1÷НД6, НД8.	КЖС-41
76	Соединительные элементы НД1, НД7 Спецификация.	КЖС-42
77	Монтажный план плит перекрытия канала. Монолитные участки МУ3, МУ4	КЖС-43
	Чертежи марки „КМ"	
78	Заглавный лист	КМ-1
79	Монтажные схемы подкрановых балок, упоров и крановых рельсов	КМ-2
80	Монтажные схемы балок под монолитный участок МУ4 и стоек под всасывающий трубопровод.	КМ-3
81	Монтажная схема металлических щитов на отм. ±0.000. Таблица щитов.	КМ-4
82	План перекрытия на отм 4.200	КМ-5
83	Щиты Щ1÷Щ21	КМ-6
84	План металлических балок перекрытия на отметке 3.800	КМ-7
85	План раскладки щитов и металлических участков перекрытия на отм 3.800	КМ-8
86	Разрезы 11-11÷17-17 по плану перекрытия на отм. 3.800	КМ-9
87	Узлы „1÷7".	КМ-10
88	Элементы МЭ1÷МЭ6	КМ-11
89	Ригели МР1, МР2. Шахта электрокабелей Подставка П1.	КМ-12
90	Короба электрокабелей	КМ-13
91	Площадки ПМ1÷ПМ4.	КМ-14
92	Наружная лестница по оси „Г" Лестница на отм. 3.800	КМ-15
93	План опоры под трубопровод Узлы	КМ-16
94	План ограждения на отм. 3.800. План балок на отм. 3.650. Узлы „1"÷„4".	КМ-17
95	План перекрытия приямка на отм 10.000 Кронштейн К1. Лестница с отм -1.500	КМ-18
	II САНИТАРНО-ТЕХНИЧЕСКАЯ ЧАСТЬ	
	Чертежи марки ОВ	
96	Заглавный лист	ОВ-1
97	Характеристика отопительно-вентиляционного оборудования. Таблица воздушно-тепловых балансов	ОВ-2
98	План отопления и вентиляции на отм. 0.000	ОВ-3
99	План отопления и вентиляции на отм 3.800	ОВ-4
100	Схема трубопроводов отопления Разрез 1-1.	ОВ-5
101	Схемы воздуховодов систем П1, В5, В61 Разрезы 1-1; 2-2; 3-3.	ОВ-6
102	Установка оборудования систем П1, В6	ОВ-7
103	Сводная спецификация систем отопления и вентиляции	ОВ-8
	Чертежи марки ВК	
104	Заглавный лист	ВК-1
105	Сводная спецификация систем водопровода и канализации	ВК-2
106	План на отм 0.000	ВК-3
107	Схемы систем В1, Т3, К1, К13	ВК-4

6989/VI (3)

ГОССТРОЙ СССР РОСТОВСКИЙ ПРОМСТРОЙНИИПРОЕКТ 1976 г.	Содержание альбома	Типовой проект 904-1-36
		Альбом VI
Компрессорная станция 4К-500А		Лист 2

I Общая часть

Типовой проект 904-1- выполнен взамен типового проекта 904-1-17

Рабочие чертежи архитектурно-строительной части типового проекта 904-1- автоматизированной отдельно стоящей компрессорной станции 4К-500А производительностью 2000м³/мин воздуха разработаны в соответствии с планом типового проектирования на 1976г. на основании заданий на архитектурно-строительную и сантехнические части проекта, выданных институтом „Гипростройдормаш" в 1976г.

При разработке рабочих чертежей приняты типовые конструкции и учтены требования нормативных документов, действующих на 1.01. 1976г применительно к площадке строительства со следующей характеристикой природных условий

а) рельеф спокойный с минимальным уклоном, обеспечивающим отвод поверхностных вод,

б). грунты в основаниях не пучинистые, непросадочные с условными расчетными характеристиками - $\varphi = 28°$, $c = 002$кг/см², $e = 150$кг/см²; $\gamma_0 = 1.8$т/м³ (при коэффициенте безопасности по грунту $K_г = 1.00$) грунтовые воды отсутствуют;

в), расчетная зимняя температура наружного воздуха для проектирования отопления - 20°; -30°; -40°с;

г) скоростной напор ветра - для III района по СНиП II-6-74 (Тип местности „А");

д) вес снегового покрова - по СНиП II-6-74

- для II района при расчетной зимней температуре наружного воздуха для проектирования отопления - 20°с;
- для III района при температуре - 30°с;
- для IV района при температуре - 40°с;

е) расчетная глубина промерзания грунта - до 1.5м

Здание не рассчитано на строительство в районах с сейсмичностью более 6 баллов, на территориях с подработкой горными выработками и в районах вечной мерзлоты

Не допускается строительство компрессорных станций в местах, где в забираемый (всасываемый) воздух могут попадать газы, ядовитые или взрывоопасные смеси, пыль и влага. Наличие газов, пыли, взрывоопасной смеси и т.п. должно определяться путем контрольных замеров в месте расположения компрессорной станции

Компрессорная станция предназначена для централизованного воздухоснабжения группы промышленных предприятий (промузлов) или крупных предприятий всех отраслей промышленности с наличием необходимых инженерных коммуникаций, дорог, энергоресурсов и рассчитана на 4 компрессора типа К-500-61-1 производительностью по 500 м³/мин каждый

Электроснабжение компрессорной станции предусматривается от электрической сети напряжением 6 или 10кв.

Привязка компрессорной станции на генплане должна осуществляться таким образом, чтобы проникающий наружу шум от работы оборудования, распространяясь на рабочие места соседних зданий и территории предприятий, был в пределах допустимых уровней согласно „Санитарным нормам проектирования промышленных предприятий," СН 245-71

Уровень шума создаваемый компрессором К-500-61-1 (без учета мероприятий по шумоглушению) составляет на всасывании до 104дБ, у компрессора - до 98дБ.

К территории компрессорной станции должны быть устроены подъезды с дорожными покрытиями шириной не менее 3.5м

II Архитектурно-планировочные решения.

Здание компрессорной станции запроектировано в соответствии с основными положениями по унификации объемно-планировочных и конструктивных решений, с учетом „Правил устройства и безопасной эксплуатации стационарных компрессорных установок, воздуховодов и газопроводов", утвержденных Госгортехнадзором СССР 7 декабря 1971г., и действующих СНиП.

За условную отметку ±0000 принят уровень чистого пола помещения машинного зала

Планировочная отметка земли вокруг здания принята - 0150

Бытовые помещения по санитарной характеристике производственного процесса относятся к группе I б и рассчитаны на следующий обслуживающий персонал Списочный состав - 8 человек, в наибольшую смену - ÷2 человека Гардеробные оборудуются закрытыми двойными шкафами для уличной и рабочей одежды.

III Конструктивные решения

Основные несущие конструкции здания приняты по строительным каталогам унифицированных железобетонных конструкций одноэтажных и многоэтажных производственных зданий. При монтаже сборных железобетонных конструкций необходимо руководствоваться указаниями, приведенными в применяемых сериях типовых конструкций, а также СНиП III - В 1-70 и „Инструкцией по монтажу сборных железобетонных конструкций промышленных зданий и сооружений (СН-319-65)

Фундаменты под колонны - монолитные железобетонные стаканного типа. Под наружные стены здания предусмотрены сборные железобетонные балки, под внутренние стены и стены - пристройки - ленточные фундаменты из сборных блоков.

Фундаменты под компрессоры - монолитные железобетонные.

Фундаменты под прочее оборудование - монолитные из бетона марки „100" по щебёночной подготовке толщиной - 100мм.

Каналы - монолитные из бетона марки „100" перекрываются щитами из рифлёной стали и сборными железобетонными плитами Днища каналов выполняются по тщательно спланированному и уплотненному щебнем дну траншей Наружные поверхности каналов должны быть покрыты горячим битумом За два раза засыпку траншей каналов следует производить одновременно с обеих сторон канала слоями по 20-30см с послойным трамбованием конструкции каналов рассчитаны на полезную нагрузку 1т/м²

Колонны, балки, плиты покрытия - сборные железобетонные

Подкрановые балки - стальные

Стены наружные - однослойные панели из ячеистого бетона марки „35", объёмным весом в сухом состоянии $\gamma_{сух} = 700-800$кг/м³ с заполнением швов цементно-песчаным раствором. При привязке проекта, в случае наличия у подрядчика синтетических материалов, заполнение швов принимать только упругими синтетическими прокладками (пороизол, гернит и др.) и герметизирующими мастиками (УМ-40, УМС-50 и др.) При этом следует руководствоваться „Указаниями по герметизации стыков при монтаже строительных конструкций" СН 420-71.

Толщина панелей для принятых расчётных температур - 200мм Отдельные участки наружных стен здания компрессорной станции запроектированы из кирпича марки „100" на растворе марки „25" толщиной 380 мм для всех расчётных температур. При этом;

а) для расчётной температуры - 20° кирпич глиняный обыкновенный для всех участков стен,

б) для расчётной температуры - 30° кирпич глиняный обыкновенный для всех участков стен, за исключением стены по оси „Г" между осями „6-7".

в) для расчётной температуры - 40° для всех участков стен, а также для расчётной температуры - 30° для стены по оси „Г" между осями „6-7" - кирпич пустотелый пластического прессования объёмным весом не более 1300кг/м³. В случае отсутствия в районе строительства пустотелого кирпича может быть применен кирпич обыкновенный с нанесением штукатурки из легкого раствора объёмным весом 1500кг/м³ с внутренней и наружной сторон, толщиной слоя по 20мм.

6989/VI

4

ГОССТРОЙ СССР РОСТОВСКИЙ ПРОМСТРОЙНИИПРОЕКТ 1976г	Общие указания	Типовой проект 904-1-36
Компрессорная станция 4К-500А		Альбом VI
		Лист 3

Наружные стены пристройки (камеры воздухозабора и глушения) для всех расчетных температур, а также внутренние стены и перегородки здания - из обыкновенного кирпича марки „100" на растворе марки „25" В случае возведения кирпичных стен при отрицательной температуре необходимо руководствоваться СНиП II-В.2-71

Для заполнения оконных проемов приняты стальные переплеты с механизмами ручного открывания. В настоящих рабочих чертежах показаны все отверстия, борозды. ниши и гнезда, указанные в заданиях на разработку архитектурно-строительной части

Кровля - 3-х слойная рулонная, для здания компрессорной станции и 4-х слойная рулонная для пристройки При устройстве кровель необходимо соблюдать требования СНиП III-20-74 для устройства кровель применяются:

а) в качестве водоизоляционного ковра - рубероид по ГОСТ 10923-64, для верхнего слоя кровли здания - марки РМ-350 (1 слой), для нижних слоев - марки РП-250 (2 слоя), для кровли пристройки - марки РМ-350 (3 слоя) Усиление основного водоизоляционного ковра дополнительными слоями предусматривается;
- в коньковой части шириной 500мм - одним слоем;
- в местах примыкания кровли к выступающим конструктивным элементам - тремя слоями;
- в местах свеса карнизной плиты - двумя слоями;

б) для защитного слоя кровли здания и пристройки - гравий по ГОСТ 8268-74 с размерами зерен 5-10мм, втопленный в битумную мастику;

в). для наклейки водоизоляционного ковра - горячие битумные мастики по ГОСТ 2889-67. Выбор марки мастик производится при привязке проекта в зависимости от района строительства по таблице 1

Районы строительства	Марки битумных мастик для участков кровли		
	С уклоном в %		мест примыкания кровли
	0 ≤ i ≤ 2,5	2,5 ≤ i ≤ 10	
Севернее географической широты 50° для Европейской части и 53° для Азиатской части СССР.	МБК-Г-55	МБК-Г-65	МБК-Г-85
Южнее этих районов	МБК-Г-65	МБК-Г-75	МБК-Г-100

г) битумную мастику для защитного слоя и наклейки ковра в плоской кровле пристройки необходимо антиселлитировать путем добавки кремнефтористого или фтористого натрия в количестве 3-5% от веса битума, в качестве наполнителя применять низкосортный асбест;

д) для выравнивающего слоя цементно-песчаный раствор марки „50" в кровле здания толщиной 15мм, в пристройке толщиной от 15 до 75мм Поверхность выравнивающей стяжки должна быть огрунтована раствором битума марки в керосине или соляровом масле в соотношении (по весу) 1:2;

е). для утеплителя в кровле здания - неорганические плитные жесткие материалы (пенобетон, пеносиликат и т.п.) объемным весом не более 500кг/м3 Выбор толщины утеплителя производится при привязке проекта в зависимости от расчетной зимней температуры наружного воздуха по таблице 2.

Расчетная зимняя температура наружного воздуха	Термическое сопротивление $R_o^{тр}$ м²ч град/ккал	Толщина утеплителя покрытия в мм. при:	
		γ = 400кг/м3	γ = 500кг/м3
-20	0.70	60	80
-30	0.90	80	100
-40	1.10	100	120

IV Противопожарные мероприятия

Здание компрессорной станции относится: по огнестойкости - ко II степени, по пожароопасности технологического процесса машинный зал и участок размещения комплектных распределительных установок (КРУ) - к категории „Г." помещение маслохозяйства - к категории „В".

Группы возгораемости и пределы огнестойкости принятых в проекте основных строительных конструкций соответствуют требованиям таблицы 2 СНиП II-А 5-70 „Противопожарные нормы проектирования зданий и сооружений" Встроенные вспомогательные помещения отделены от производственного помещения несгораемыми перегородками и перекрытием. Помещение маслохозяйства выгорожено капитальными стенами и имеет выход непосредственно наружу Эвакуация с обслуживающей площадки на отм. 3.800 и 4.200 обеспечивается закрытой лестничной клеткой и открытой стальной лестницей на отметку +10.000 машинного зала и далее двумя выходами непосредственно наружу Выгороженное сетчатым ограждением КРУ имеет выходы через коридор наружу и через машинный зал

V Мероприятия по уменьшению шума

Согласно данным завода-изготовителя уровень шума, создаваемый компрессорами (без учета мероприятий по шумоглушению), составляет на всасывании до 104 дБ, у компрессора - 98дБ. В целях снижения производственного шума, в проекте предусмотрен ряд мероприятий по шумоглушению и звукоизоляции ограждающих конструкций. Камеры воздухозабора на всасывании - заполняются звукопоглощающими пластинами Конструкция пластин разработана в технологической части проекта Уменьшение шума на выхлопе снятого воздуха в атмосферу осуществляется в камере глушения заполняемой послойно булыжником со щебнем с чередованием воздушными прослойками. Допустимый уровень звукового давления в помещении оператора, согласно действующим санитарным нормам и правилам должен быть в пределах 74-54дБ. В выгороженном от машинного зала помещении оператора применены конструкции со звукоизолирующей способностью ориентировочно в пределах 30-55дБ.

а) стены - кирпичные облицованные с одной стороны сухой штукатуркой;

б) окно - деревянное с двойным остеклением витринным стеклом, уложенным по прокладкам из губчатой резины, с уплотнением по контуру проема мягкими минераловатными плитами и облицовкой перфорированной фанерой. При производстве работ особое внимание должно быть обращено на тщательность герметизации окна, вводов в помещение оператора, а также на тщательность заделки акустическими материалами мест стыков в ограждающих конструкциях

VI Отделочные работы

Стеновые панели с фасадной стороны должны отделываться в заводских условиях лицевым слоем с применением цветных смесей. Швы между панелями, заполненные цементно-песчаным раствором или упругими прокладками, с наружной стороны заделываются герметизирующими мастиками, с внутренней выполняются согласно таблице внутренних отделочных работ для наружной кладки кирпичных стен здания компрессорной станции выше отм. 1.200 и пристройки выше отм. 0.300 применять отборный кирпич с чистыми лицевыми поверхностями и ровными гранями Кладку выполнять с расшивкой швов по фасадам, уделяя особое внимание соблюдению горизонтальности рядов и равномерной толщине швов Кирпичную кладку по фасадам здания компрессорной станции до отм 1.200 и фасадам пристройки до отм 0.300 выполнять в пустошовку с последующей штукатуркой цементно-песчаным раствором и окраской силикатными красками (по грунтовке слабым раствором жидкого калийного стекла), в тон лицевого слоя панелей Швы кирпичной кладки с внутренней стороны выполнять согласно таблице внутренних отделочных работ. Стальные переплеты окрашиваются на заводе изготовителе двумя слоями грунта ФЛ-03-К и двумя слоями эмали ХВ-124. Стальные щиты окрашиваются масляной краской за 2 раза по грунтовке железным суриком. на натуральной олифе. Прочие стальные конструкции окрашиваются краской БТ-177 в 2 слоя в соответствии с требованиями СНиП II-28-73 по антикоррозийной защите стальных закладных деталей и сварных соединений в крупнопанельных зданиях, стальные опорные консоли, элементы крепления, а также закладные детали жел бет. конструкций, должны быть защищены цинковым покрытием. Столярные изделия окрашиваются поливинилацетатными красками в два слоя Откосы проемов оштукатуриваются цементно-известковым раствором. Внутренние поверхности кирпичных стен в камерах глушения выполняются с подрезкой швов Отделочные работы должны выполняться с соблюдением требований глав СНиП III-21-73 Вокруг здания устраивается асфальтовая отмостка шириной 1м. по щебёночному основанию.

VIII Указания по привязке проекта.

При привязке проекта к конкретной площадке должен быть выполнен заглавный лист привязки и, при необходимости, дополнительные чертежи. На заглавных листах всех марок, должна быть дана характеристика условий привязки данной части проекта. Проектной организации, привязывающей проект, в соответствии с выбранным вариантом, необходимо: 1) Проверить размеры фундаментов в соответствии со СНиП II-15-74 по усилиям, приведенным на расчетных схемах с учетом фактических расчетных характеристик грунта и принятого при привязке заглубления фундаментов.

2) Увязать заглубление фундаментов в районе осей „1-2-Г" с отметкой заложения трубопроводов ввода оборотного водоснабжения, которая определяется при привязке технологической части проекта.

3). Произвести выбор вида наружной отделки стеновых панелей по таблице № 7 серии 1.432-5 вып. 0.

4) В пояснительной записке и чертежах вычеркнуть не относящиеся к выбранному варианту данные

6989/VI

5

Госстрой СССР. Ростовский Промстройниипроект 1976 г	Общие указания	Типовой проект 904-1-36
		Альбом VI
Компрессорная станция 4К-500А		Лист 4

Перечень частей проекта по маркам

Наименование частей проекта	Марка
Архитектурно-строительная часть	АР
Железобетонные конструкции	КЖ
Стальные конструкции	КМ
Отопление и вентиляция	ОВ
Водопровод и канализация	ВК

Условные обозначения

Маркировка детали — Номер детали; Номер листа, где деталь применена

Ссылка на деталь проекта — Номер детали; Номер листа или страницы, где деталь изображена

Ссылка на типовую деталь или деталь повторного применения. Шифр типового материала — Номер детали; Номер листа или страницы, где деталь изображена

Ссылка на типовую деталь серии 2.936-2 выпуск-1 — Номер детали; Номер выпуска серии, где деталь изображена

Марка проемов дверей — Номер типа по проекту

Марка типов полов — Номер типа по проекту

Номер отделки помещений

Номер разреза; Номер листа, на котором разрез разработан

Технические решения, принятые в проекте компрессорной станции 4К-500А, соответствуют действующим на 1.1.1976 г. нормам и правилам взрывобезопасности и пожаробезопасности по категориям, установленным генеральным проектировщиком в заданиях на строительное проектирование, чем и удостоверяется безопасная эксплуатация в части, касающейся чертежей марки АР.

Гл. инженер проекта (Тюрин). Дата - 26.11.76 г.

Перечень листов марки „АР"

N листа	Наименование листа	Примечание
1	Заглавный лист	
2	Заглавный лист (продолжение)	
3	План на отметке ±0.000	
4	План на отметке 3.800 и 4.200	
5	Разрезы 1-1÷4-4.	
6	Разрезы 5-5÷8-8. Экспликация проемов ворот и дверей. Спецификация перемычек и элементов лестничной клетки	
7	Фасады. План кровли.	
8	Экспликация полов	
9	Таблица внутренних отделочных работ	
10	Детали 2÷17.	
11	Детали 18÷31.	
12	План опор для двойного пола	
13	Сечения 1-1÷8-8. Узел „А"	
14	План раскладки деревянных щитов. Деревянные щиты ДЩ-1÷4. Детали	
15	План балок и асбестоцементных плит подвесного потолка. Детали.	
16	Фасад смотрового окна ОС1. Разрезы 1-1, 2-2. Переплет смотрового окна ОС1. Узел „А". Общие указания.	
17	Коробка смотрового окна ОС1. Схема разверток листов перфорированной фанеры. Выборка материалов на один оконный проем. Узлы „Б", „В"	
18	Монтажные и маркировочные схемы остекленной и сетчатой стальной перегородок	

Перечень листов марки „АР" (продолжение)

N листа	Наименование листа	Примечание
19	Маркировочные схемы заполнения проемов. Спецификации. Детали	
20	Стальные жалюзи ВЖ-1 и закладные элементы ЗЭ-1÷ЗЭ-8.	
21	Спецификация к листу АР-20	
22	Маркировочные схемы решеток в камерах глушения	
23	План подземного хозяйства	
24	Элементы плана подземного хозяйства N1 и N2	
25	Подземное хозяйство. Элемент плана N3. Сечения 1-1÷6-6	
26	Подземное хозяйство. Сечения 7-7÷23-23	
27	Подземное хозяйство. Фундаменты под оборудование ФО-2÷ФО-13. Сечения 1-1÷12-12.	
28	Подземное хозяйство. Закладные элементы ЗЭ-9÷ЗЭ-23. Детали	
29	Подземное хозяйство. Закладные элементы ЗЭ-24÷ЗЭ-31. Спецификации закладных элементов	

6989/VI

6

ГОССТРОЙ СССР РОСТОВСКИЙ ПРОМСТРОЙНИИПРОЕКТ 1976 г.	Заглавный лист	Типовой проект 904-1-36
		Альбом VI
Компрессорная станция 4К-500А		Лист АР-1

Основные строительные показатели

Наименование	Ед. изм.	Количество
Площадь застройки	м²	995,0
Общая площадь	м²	1590,0
В том числе: а) Встроенных бытовых	м²	61,0
б) Пристроенных камер	м²	49,0
Строительный объем	м³	9681,0
В том числе: а) Пристроенных камер	м³	761,0

Сводная спецификация изделий на задание по чертежам марки „АР"

Материал	Наименование элемента	Марка изделия	Кол. штук	Стандарт или лист проекта	Примечание
Деревянные изделия	Ворота	—	1	Серия ПР-05-36.4	
	Дверные блоки	А60-ПП	1	ГОСТ 14624-69	
		А53-ПП	2		
		А92-Л	1		
		А92-П	2		
		А33-П	7		
		А38-ЛПВ	1		
		А38-ППВ	3		
	Оконные блоки	ОС1	1	АР-16, 17	
Стальные изделия	Стальные переплеты	ПРС-1,5-1,8	4	Серия 1.436-4	
		ПРС-6,0-1,8	20		
	Двери венткамер	А1,25×0,5	8	Серия 4.904-62	
	Стойки	2.4С	3	Серия 1.431-10	
		2.4С-А	6		
	Щиты	1×2.4Щ	4		
		1,5×2.4Щ	2		
		0,75×2.4Щл	1		
		0,75×2.4Щп	1		
	Ригель	Р	1		
	Опорные башмаки	Б-1	6	Серия 1.431-11	
		Б-2	1		
	Стойки	СТ 18	7		
	Глухие вставки	В10-11	6		
	Крышки стоек	КС	7		
	Лестничное ограждение	Л01	2	Серия ИИ 27-2	
		Л08	1		
		Л01Н	1		по типу Л01
	Сальники	Ау 80	4	Серия 3.901-5	ℓ=500
		Ау 250	4/4		ℓ=500/ℓ=300
		Ау 350	4		ℓ=500

Сборные железобетонные элементы включены в спецификацию на листе КЖ-3.

Перечень примененных в чертежах марки „АР" стандартов и типовых чертежей

Шифр	Наименование стандарта	№ № листов
Серия ПР-05-36.4	Ворота распашные 3×3 с автоматическим открыванием и воздушными завесами	
ГОСТ 14624-69	Двери деревянные для зданий промышленных предприятий	
Серия 4.904-62	Двери и люки для вентиляционных камер	
Серия 1.436-4 вып. 1,2.	Стальные переплеты с повышенным уплотнением и механизмами открывания для отапливаемых зданий промышленных предприятий	
Серия 2.436-2 вып. 1,2.	Типовые архитектурно-строительные детали оконных проемов со стальными переплетами по серии 1.436-4 для зданий промышленных предприятий	
Серия 1.431-11 вып.-0,1	Перегородки для конторских помещений	
Серия 1.431-10 вып.-0,1	Перегородки консольные сетчатые стальные	
Серия 3.901-5	Сальники набивные Ау 50-1400 мм для пропуска труб через стены	
Серия ИИ 27-2	Лестницы с кирпичными стенами (высота марша 1,2 м. ширина 1,35 м). Ограждения и разные стальные элементы	
Серия 2.430-3 выпуск-2	Типовые архитектурно-строительные детали промышленных зданий с кирпичными стенами	
ГОСТ 18124-75	Листы асбестоцементные плоские	
ГОСТ 111-65*	Стекло оконное листовое	
ГОСТ 13454-68	Стекло витринное полированное	
Типовой проект 704-1-107	Резервуар стальной горизонтальный для нефтепродуктов ёмкостью 5 м³. Альбом III. Оборудование резервуаров ёмкостью 5-100 м³ для светлых нефтепродуктов при подземной установке	

Спецификация стекла

Наименование остекляемого элемента	Марки изделия и стекла		ГОСТ и вид стекла	Толщ. стекла мм	Размеры, мм		Кол-во штук	Примеч.
					Ширина	Длина		
Стальные переплеты	ПРС-1,5-1,8	С1	ГОСТ 111-65*	4	1080	1435	40	Учтено также в заказной спецификации на листе АР-19
		С3			970	1330	80	
		С5			550	1435	80	
		С6			990	1330	40	
		С11			1080	1170	40	
		С12			550	1170	40	
	ПРС-1,5-1,8	С3			970	1330	8	
		С5			550	1435	4	
		С6			990	1330	4	
Ворота	—				265	545	8	
Дверные блоки	А60-ПП				275	275	1	
	А92-Л				275	975	1	
	А92-П				275	975	2	
Остекл. перегород.	С10-7			6	935	700	6	
Смотровое окно	ОС1		ГОСТ 13454-68	7	1000	1450	2	Полиров.

6389/VI (7)

Госстрой СССР Ростовский Промстройниипроект 1976 г.	Заглавный лист (продолжение)	Типовой проект 904-1-36
Компрессорная станция 4К-500А		Альбом V
		Лист АР-2

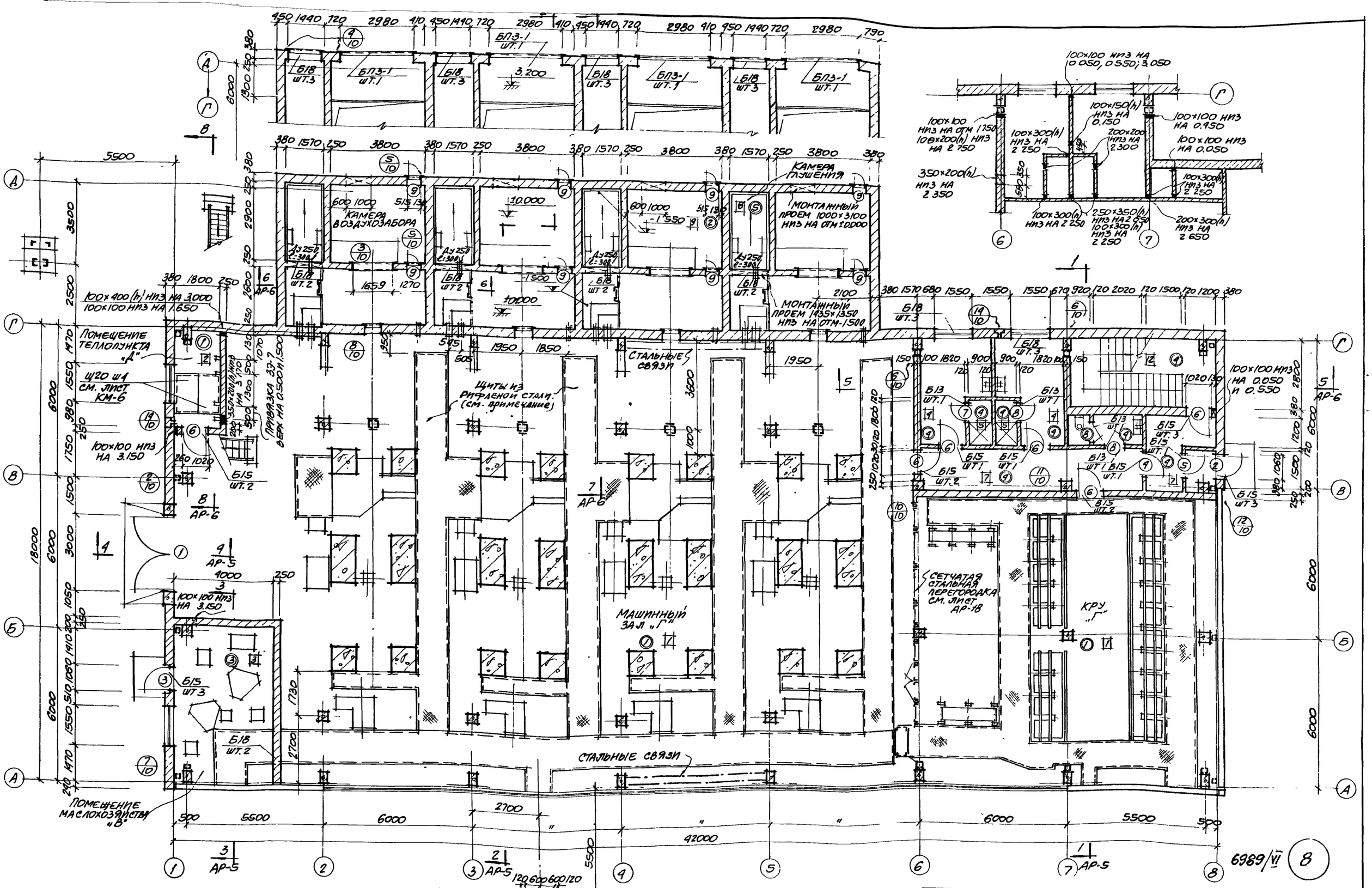
Помещение теплопункта "А"
Помещение маслохозяйства "В"
Машинный зал "Г"
Камера воздухозабора
Камера глушения
Монтажный проем 1000х3100 НПЗ на отм 10.000
Монтажный проем 1935х1350 НПЗ на отм -1.500
Щиты из рифленой стали (см. примечание)
Стальные связи
Сетчатая стальная перегородка см. лист АР-18
КРУ "Г"
Привязка 33-7
Ш20 ш1 см. лист КМ-6
100х100 НПЗ на 3.150
100х400 (h) НПЗ на 3.000
100х100 НПЗ на 1.650
100х100 НПЗ на 0.050, 0.550, 3.050
100х150 (h) НПЗ на 0.150
100х100 НПЗ на 0.950
100х100 НПЗ на 0.050
100х100 НПЗ на 0.550
100х300 (h) НПЗ на 2.250
200х200 НПЗ на 2.300
200х300 (h) НПЗ на 2.650
350х200 (h) НПЗ на 2.350
100х200 (h) НПЗ на 2.750
100х100 НПЗ на отм 1.750
250х350 (h) НПЗ на 2.650
Б18 шт.3
Б18 шт.2
Б13 шт.1
Б15 шт.1
Б15 шт.2
Б15 шт.3
БП3-1 шт.1
Ду 250 i=0.30
5500
6000
3500
2500
1800
1550
1950
1850
3600
1000
2700
1730
4000
42000
3.200
10.000
-1.550
-1.500
2100
1659
1270
1820
900
1020
1500
1200
2020
1550
1680
1570
380
250
120
150
100
600
1000
515
1300
1410
1050
510
1080
1470
1750
2150
2900
2600
1070
1360
1500
1200
2800
1200
1060
1420
2000
2650
2350
2750
2250
2300
2650
2350
2250
2250
2250

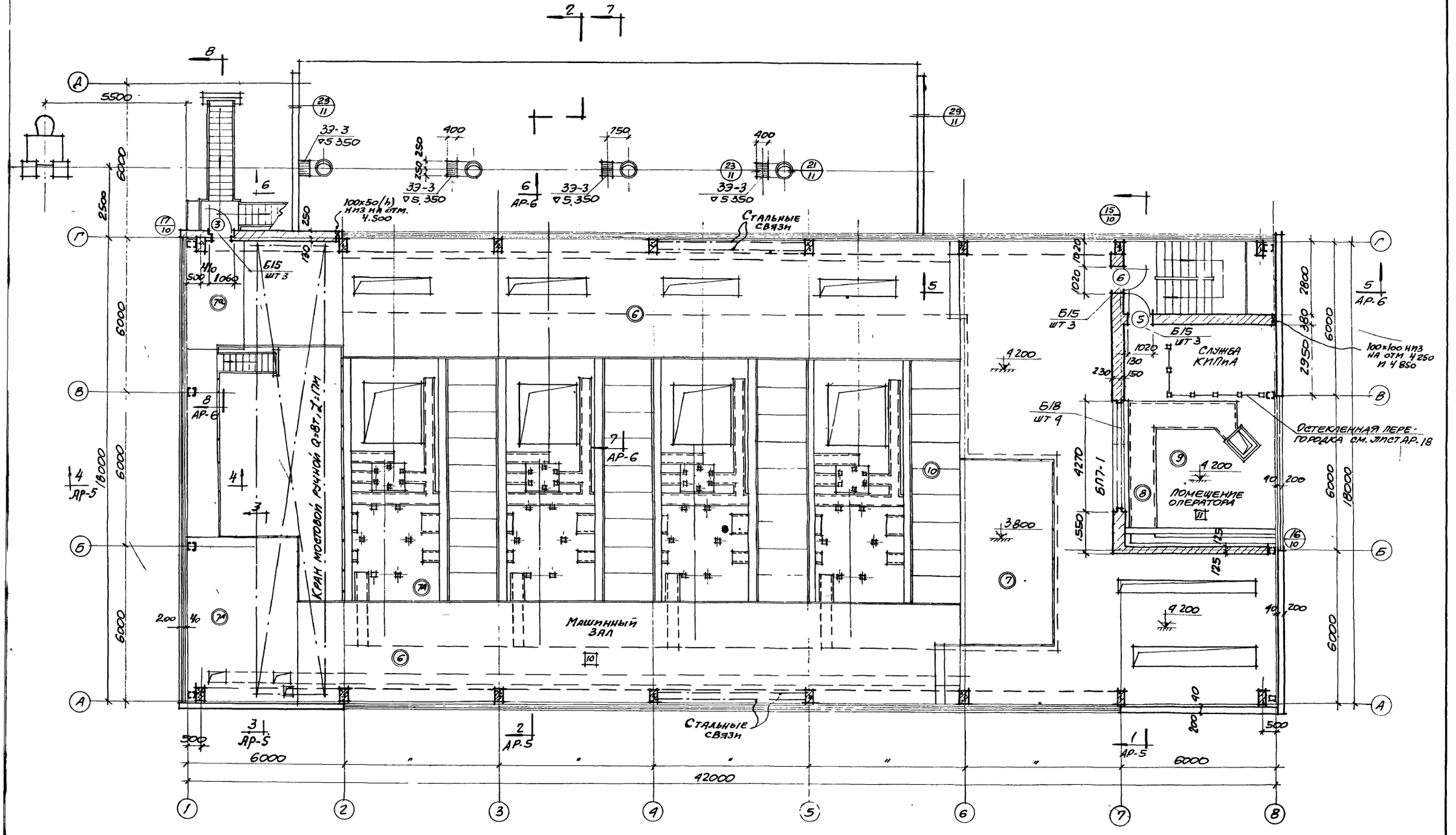

План на отм. 3.800
М1:100

6989/VI

9

ГОССТРОЙ СССР РОСТОВСКИЙ ПРОМСТРОЙНИИПРОЕКТ 1976 г.	План на отм. 3.800 и 4.200	Типовой проект 304-1-36
Компрессорная станция 4К-500А		Альбом VI
		Лист АР-4

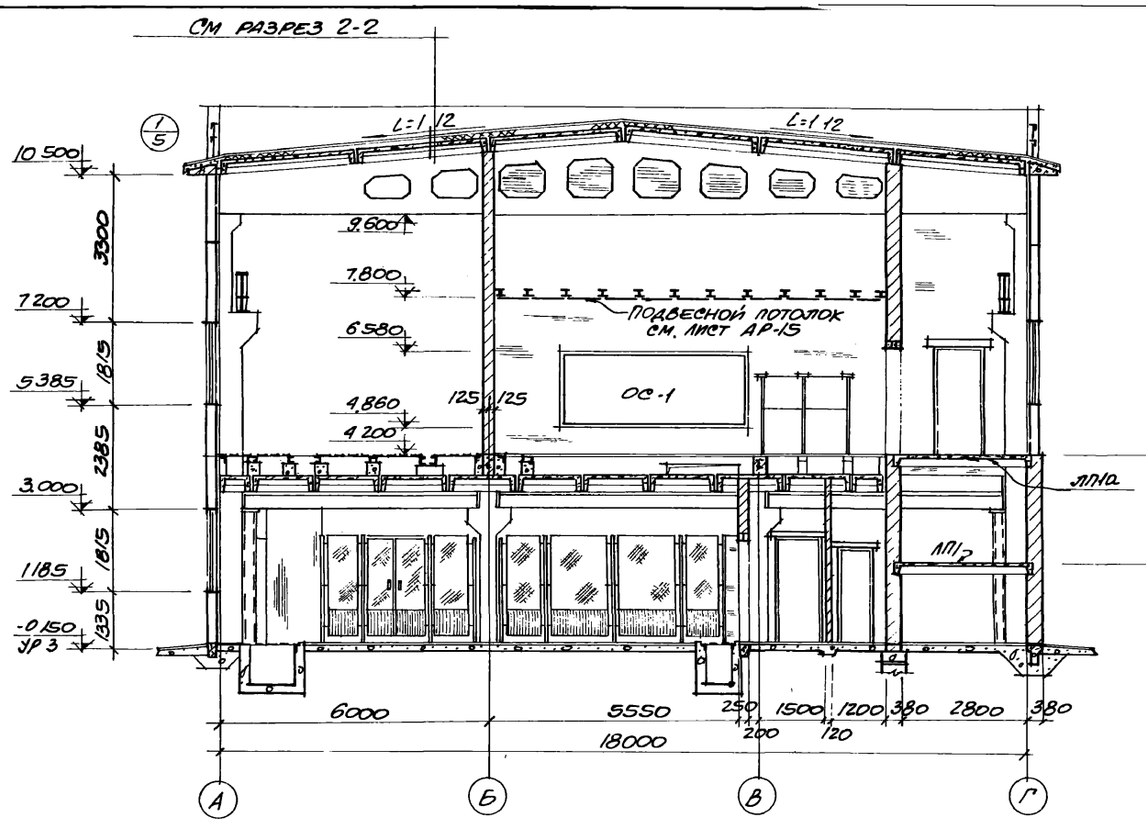

РАЗРЕЗ 1-1
М1:100

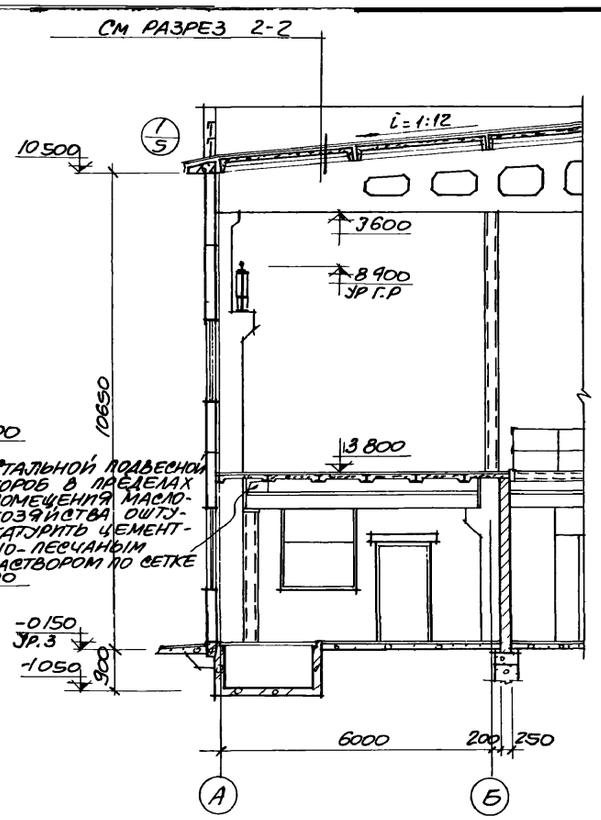

РАЗРЕЗ 3-3
М1:100

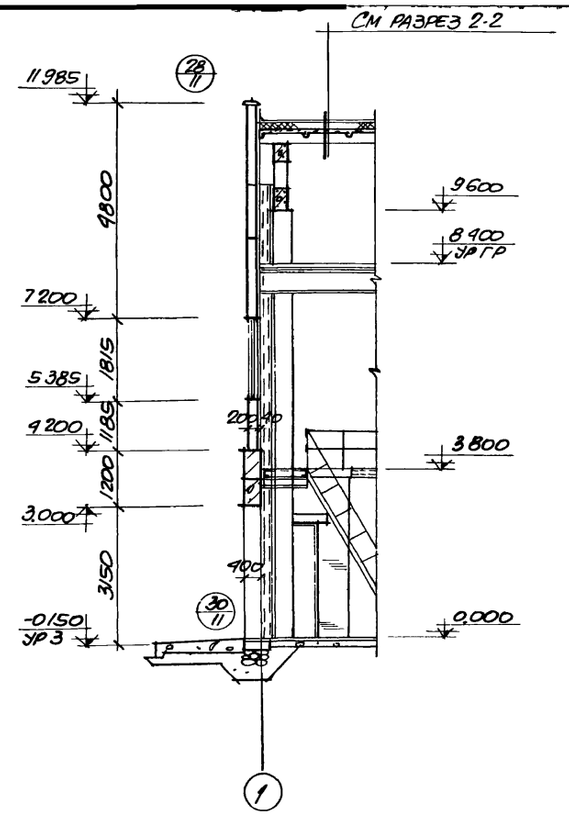

РАЗРЕЗ 4-4
М1:100

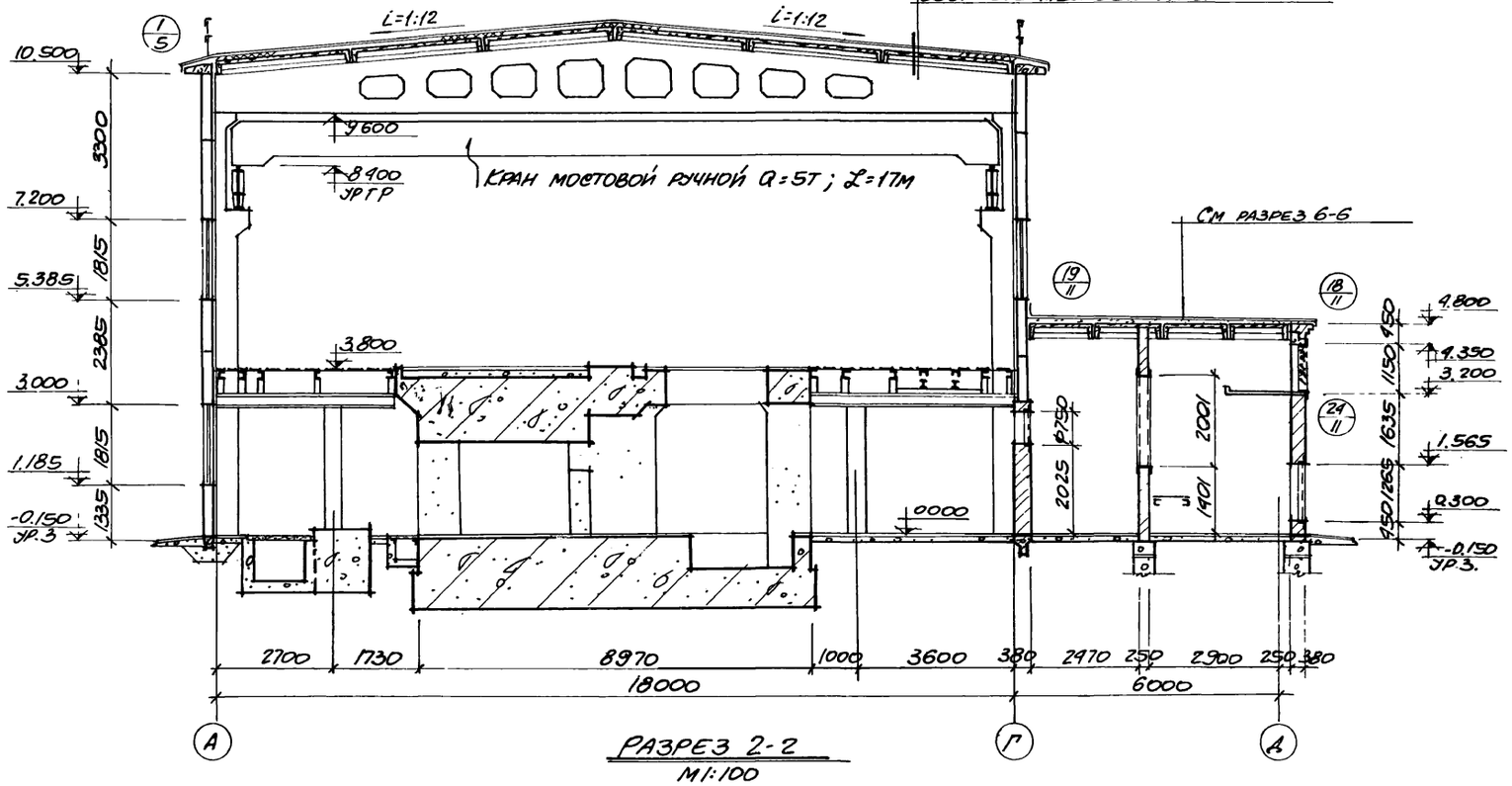

РАЗРЕЗ 2-2
М1:100

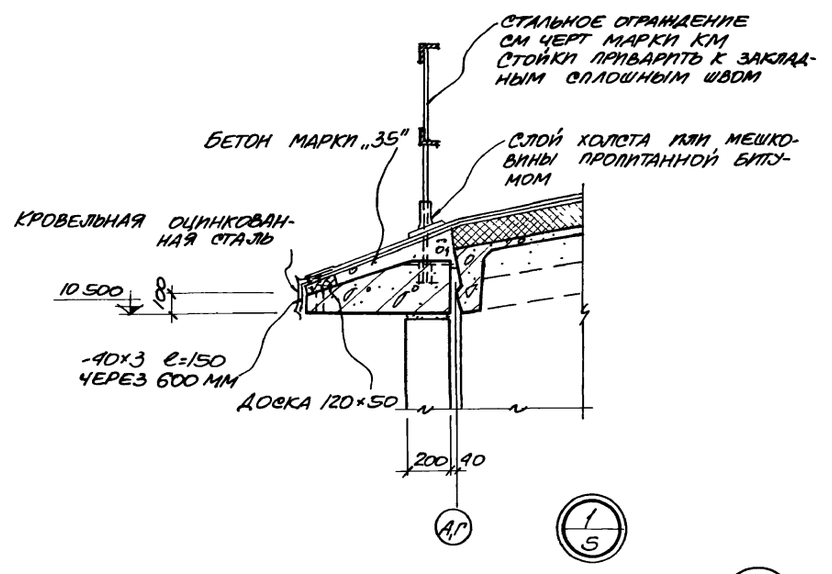

6989/VI 10

ГОССТРОЙ СССР РОСТОВСКИЙ ПРОМСТРОЙНИИПРОЕКТ 1976 г	РАЗРЕЗЫ 1-1÷4-4.	Типовой проект 904-1-36
КОМПРЕССОРНАЯ СТАНЦИЯ 4К-500А		Альбом VI
		Лист АР-5

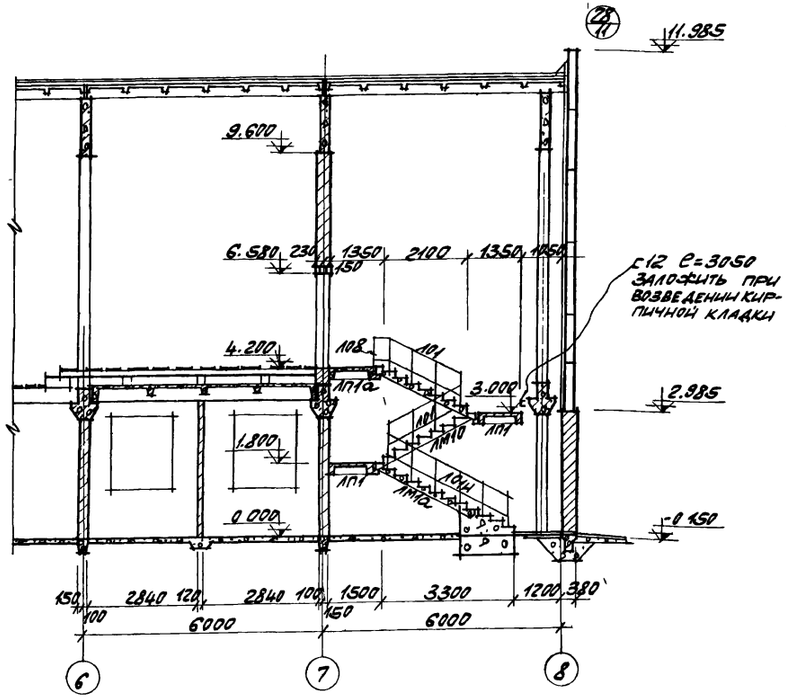

РАЗРЕЗ 5-5
М 1:100

Защитный слой
4-х слойный водоизоляционный ковер
Стяжка из цементно-песчаного раствора марки „100" по уклону от 15 до 75мм.
Сборные жел. бет. плиты

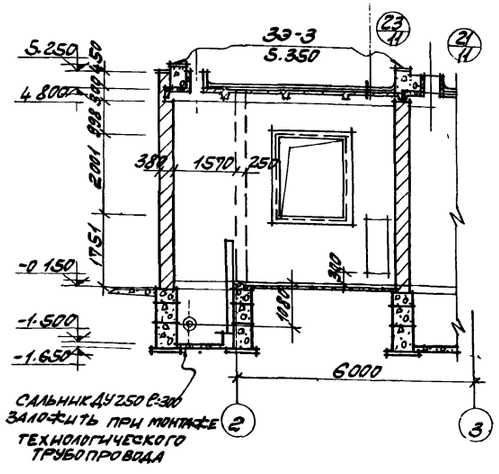

РАЗРЕЗ 6-6
М 1 100

ЭКСПЛИКАЦИЯ ПРОЕМОВ ВОРОТ И ДВЕРЕЙ.

ТИП ПРОЕМА ПО ПРОЕКТУ	КОЛ-ВО ШТУК	РАЗМЕРЫ ПРОЕМА мм	МАРКА БЛОКА	СТАНДАРТ ИЛИ ЛИСТ ПРОЕКТА	ПРИМЕЧАНИЯ
1	1	3000×3000	–	СЕРИЯ ПР-05-36.4	СМ ПРИМЕЧАНИЯ ПУНКТ 1
2	1	1060×2400	Д60-ПП	ГОСТ 14624-69	
3	2		Д53-ПП		
4	1	1020×2380	Д42-1		
5	2		Д42-П		
6	7		Д33-П		
7	1	820×2080	Д38-ЛПВ		
8	3		Д38-ЛПВ		
9	8	515×1265	Д1 25×0.5	СЕРИЯ 4-904-62	

СПЕЦИФИКАЦИЯ ПЕРЕМЫЧЕК И ЭЛЕМЕНТОВ ЛЕСТНИЧНОЙ КЛЕТКИ

МАРКА	КОЛ-ВО ШТУК	СТАНДАРТ ИЛИ ЛИСТ ПРОЕКТА	ПРИМЕЧАНИЯ	МАРКА	КОЛ-ВО ШТУК	СТАНДАРТ ИЛИ ЛИСТ ПРОЕКТА	ПРИМЕЧАНИЯ
Б13	4	СЕРИЯ 1.139-1 ВЫП. 1	ПЕРЕМЫЧКИ	ЛП1	2	СЕРИЯ ИИ 27-1	ЛЕСТНИЧНЫЕ ПЛОЩАДКИ
Б15	28			ЛП1а	1		
Б18	32			ЛМ1а	3		ЛЕСТНИЧНЫЕ МАРШИ
БП3-1	4	СЕРИЯ КЭ-01-58 ВЫПУСК 2		101	2		ЛЕСТНИЧНЫЕ ОГРАЖДЕНИЯ
БП7-1	1			108	1		
				101Н	1		ПО ТИПУ 101

101Н ВЫПОЛНИТЬ ПО ТИПУ 101 ДЛИНОЙ 3300 В ГОРИЗОНТАЛЬНОЙ ПРОЕКЦИИ

ПРИМЕЧАНИЯ:

1. ВОРОТА УСТАНАВЛИВАТЬ БЕЗ ВОЗДУШНОЙ ЗАВЕСЫ И БЕЗ МЕХАНИЗМА ОТКРЫВАНИЯ, ПОЛОТНА ВОРОТ ДОЛЖНЫ БЫТЬ ОБОРУДОВАНЫ НАБОРОМ ПРИБОРОВ ДЛЯ РУЧНОГО ОТКРЫВАНИЯ СОГЛАСНО ЛИСТУ 12 СЕРИИ ПР-05-36.4
2. В КАМЕРАХ ГЛУШЕНИЯ НА ОТМ. ± 0.000, 1.200 И 2.400 УСТАНОВИТЬ СТАЛЬНЫЕ РЕШЕТКИ (МАРКИРОВОЧНЫЕ СХЕМЫ РЕШЕТОК СМОТРИТЕ НА ЛИСТЕ АР-22) НА РЕШЕТКИ УЛОЖИТЬ СЛОЙ БУЛЫЖНИКА ТОЛЩИНОЙ 200ММ, СВЕРХУ КОТОРОГО НАСЫПАТЬ СЛОЙ ЩЕБНЯ ТОЛЩИНОЙ 300 ММ УКЛАДКУ БУЛЫЖНИКА И ЩЕБНЯ ПРОИЗВОДИТЬ ОДНОВРЕМЕННО С УСТАНОВКОЙ РЕШЕТОК НАЧИНАЯ С ОТМ ± 0.000
3. МОНТАЖНЫЕ ПРОЕМЫ В СТЕНАХ КАМЕР ВОЗДУХОЗАБОРА И ГЛУШЕНИЯ, ПОСЛЕ МОНТАЖА ОБОРУДОВАНИЯ ЗАЛОЖИТЬ КИРПИЧЕМ МАРКИ „100" НА РАСТВОРЕ МАРКИ „4"
4. НАД ПРОЕМАМИ ШИРИНОЙ МЕНЕЕ 600 ММ ВЫПОЛНЯТЬ РЯДОВЫЕ ПЕРЕМЫЧКИ ВЫСОТОЙ НЕ МЕНЕЕ 5 РЯДОВ КЛАДКИ НА РАСТВОРЕ МАРКИ „50" АРМИРОВАТЬ 3МЯ СТЕРЖНЯМИ ФБ А I ДЛИНОЙ РАВНОЙ ШИРИНЕ ПРОЕМА ПЛЮС 500 ММ.

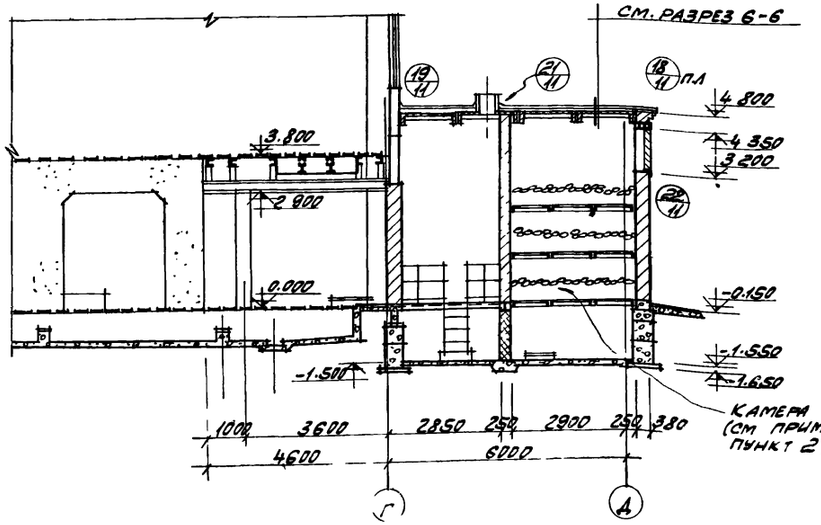

РАЗРЕЗ 7-7
М 1:100

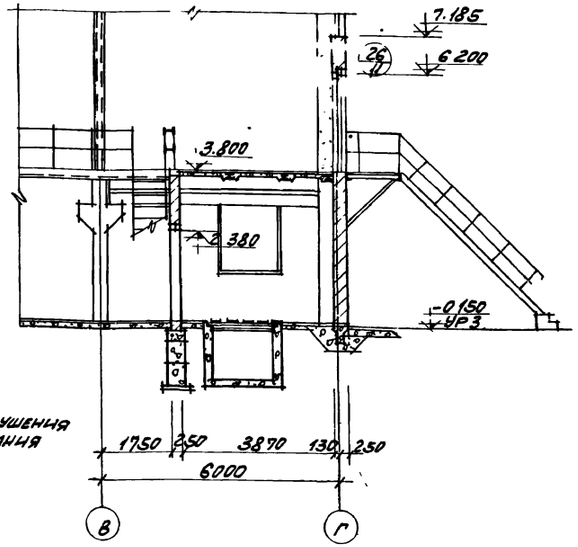

РАЗРЕЗ 8-8
М 1:100

6989/VI 11

ГОССТРОЙ СССР РОСТОВСКИЙ ПРОМСТРОЙНИИПРОЕКТ 1976 г	РАЗРЕЗЫ 5-5 ÷ 8-8	ТИПОВОЙ ПРОЕКТ 904-1-36
		АЛЬБОМ VI
КОМПРЕССОРНАЯ СТАНЦИЯ 4К-500А		ЛИСТ АР-6

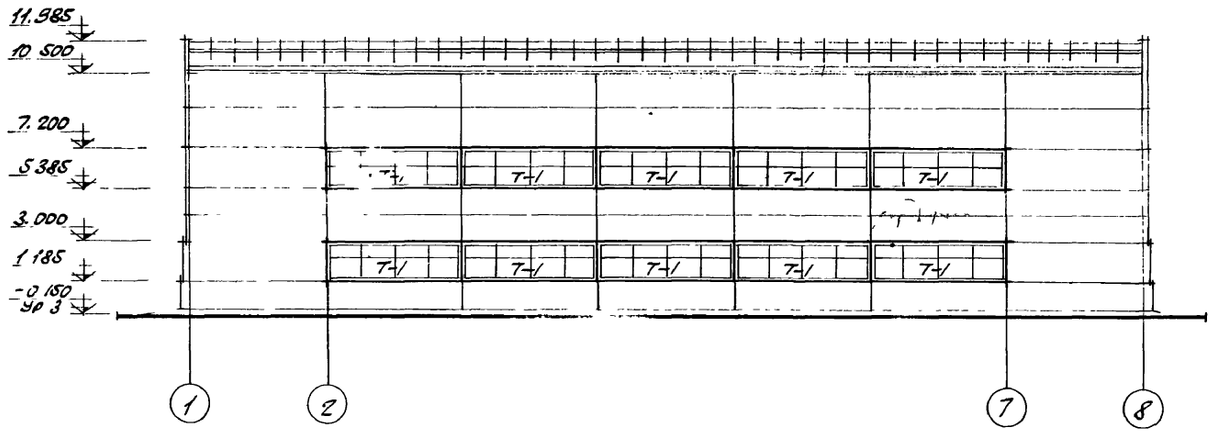

Фасад 1÷8
М 1:200

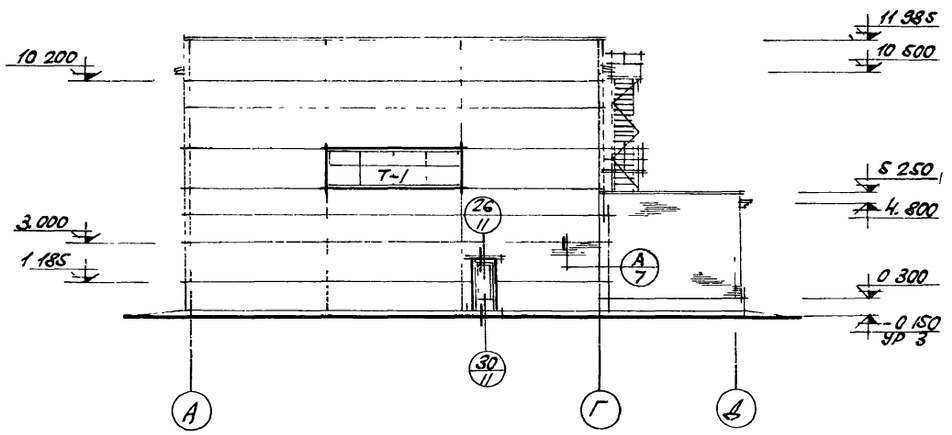

Фасад А-Д
М 1:200

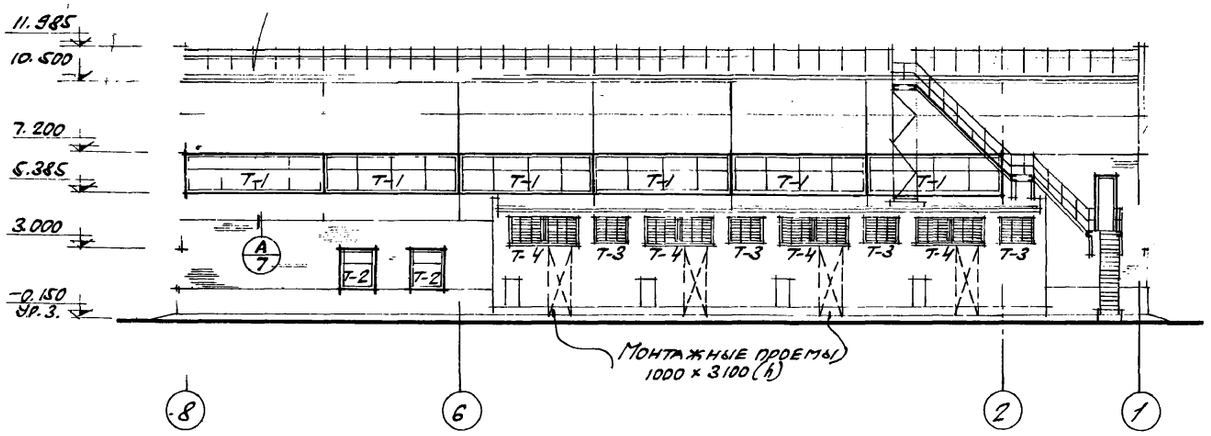

Фасад 8÷1
М 1:200

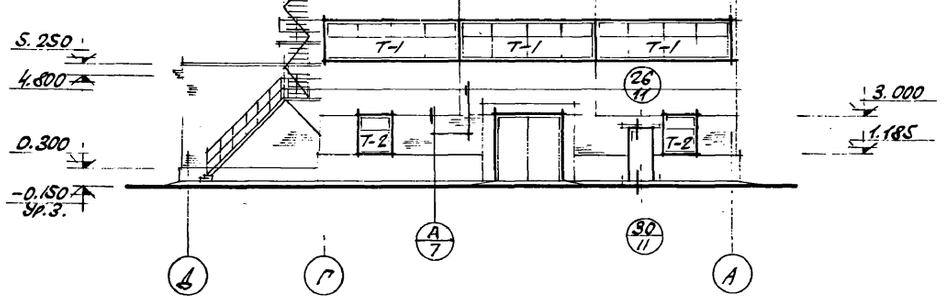

Фасад Д-А
М 1:200

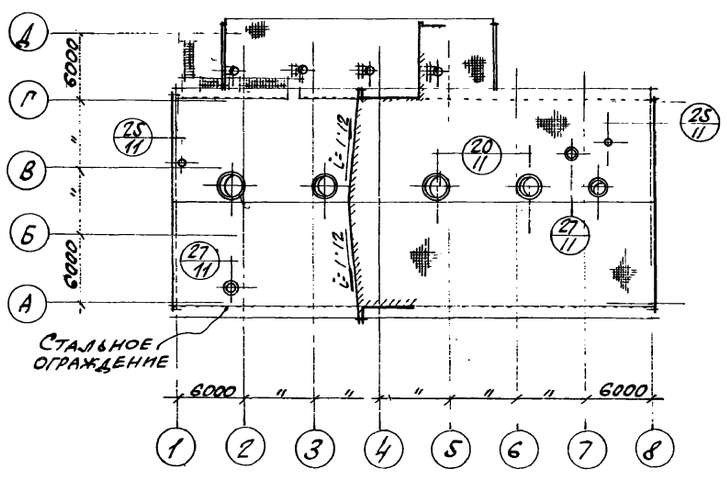

План кровли
М 1:400

Примечания

1. Указания по отделке фасадов даны в общих указаниях на листе 4.
2. Монтажные схемы заполнения оконных проемов выполнены на листе АР-13.
3. Стальные лестницы и ограждения смотрите на листах марки „КМ"

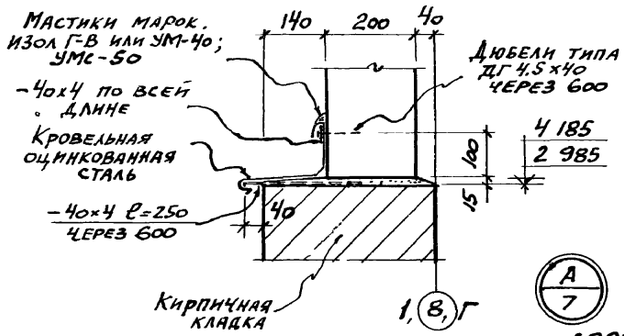

6989/VI 12

Госстрой СССР Ростовский Промстройниипроект 1976 г.	Фасады. План кровли.	Типовой проект 904-1-36
Компрессорная станция 4К-500А.		Альбом VI
		Лист АР-7

Экспликация полов

№ по проекту	Чертеж конструкции пола	Наименование слоя, толщина мм	Примечания
1		Бетон марки „300" – 25 Подготовка из бетона марки „100" – 120 Грунт уплотненный щебнем (или гравием)	
2		Окраска масляной краской – 2 слоя Цементно-песчаный раствор марки „200" – 20 Подготовка из бетона марки „100" – 80 Грунт уплотненный щебнем (или гравием)	
3	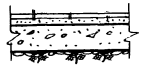	Керамическая плитка – 13 На цементном растворе марки „8-8" – 17 Подготовка из бетона марки „100" – 80 Грунт уплотненный щебнем (или гравием)	
4	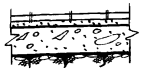	Керамическая плитка – 13 На цементно-песчаном растворе марки „100" – 17 Подготовка из бетона марки „100" – 80 Грунт уплотненный щебнем (или гравием)	Подготовку из бетона в душевых кабинах выполнить с уклоном и трапам
5	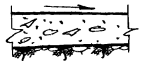	Бетон марки „100" по уклону от 100 до 150. Грунт уплотненный щебнем (или гравием)	

№ по проекту	Чертеж конструкции пола	Наименование слоя, толщина мм	Примечания
6	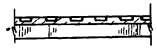	Окраска масляной краской за 2 раза Сборные щиты из рифленой стали – 5	Раскладка щитов дана на чертежах марки „КМ"
7 7а	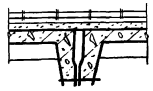	Керамическая плитка – 13 На цементно-песчаном растворе марки „100" – 17 Стяжка из цементно-песчаного раствора марки „100" – 20 Сборные жел. бет плиты	7а – Покрытие пола без цементно-песчаной стяжки по монолитному перекрытию
8	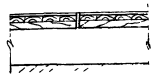	Деревянные щиты	Раскладка щитов дана на листе АР-14
9	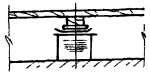	Линолеум по ГОСТ 7251-66 – 2 Прослойка из резино-битумной холодной мастики – 1 Доски по ГОСТ 8242-75 – 29 Лаги по ГОСТ 8242-75 – 100×50 Прокладки – 25 2 слоя толя Кирпичные столбики, шаг 500	
10	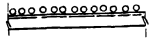	Металлические решетки	Раскладка решеток дана на чертежах марки „КМ"

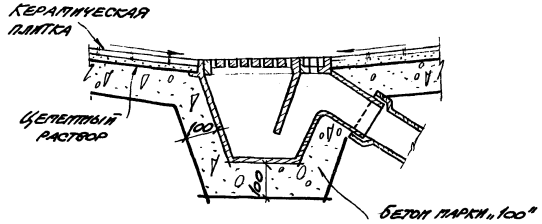

Деталь устройства трапа

Примечания:

1. Работы по устройству полов производить с соблюдением требований глав СНиП III-В. 14-72. „Полы. Правила производства и приемки работ."
2. Керамические плитки для полов приняты по ГОСТу 6787-69.
3. Щебень для бетонного покрытия принят прочностью при сжатии не менее 600 кг/см²
4. В местах примыкания полов к стенам, колоннам, фундаментам под оборудование и другим выступающим над уровнем чистого пола конструкциям, предусмотреть устройство плинтусов согласно деталям, помещенным на данном листе.
5. Щебень (или гравий) для уплотнения грунта должен быть крупностью 40÷60 мм

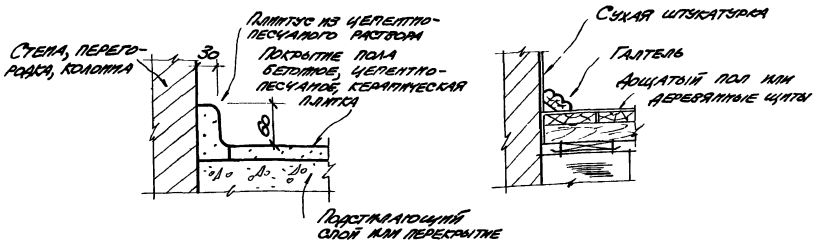

Детали устройства плинтусов в полах

6989/VI (13)

ГОССТРОЙ СССР РОСТОВСКИЙ ПРОМСТРОЙНИИПРОЕКТ 1976 г.	Экспликация полов	Типовой проект 904-1-36
		Альбом VI
Компрессорная станция 4К-500А		Лист АР-8

ТАБЛИЦА ВНУТРЕННИХ ОТДЕЛОЧНЫХ РАБОТ

№№ отделки помещений	Наименование помещений	Кирпичные стены и перегородки: расшивка швов — раствором кладки	расшивка швов — подрезка швов	расшивка швов — затирка швов	облицовка сухой штукатуркой	сплошная затирка	Стеновые панели: расшивка швов	затирка швов	Потолки: затирка швов и мест соприкосновения конструкций	сплошная затирка	Покраска и облицовка: Стены: силикатная	известковая	керамические плитки	клеевая колерная	Потолки: известковая	силикатная	Панели: керамические плитки	поливинилацетатная	Примечания
1	Машинный зал на отм. ± 0.000, щсу. КРУ и трансформаторная		○				○		○			○			○				См. примечания п.8
2	Помещение теплопункта		○	○*			○	○*	○			○			○			○	Панель h=1.8м
3	Помещение маслохозяйства		○	○*			○	○*	○		○					○		○	Панель h=2.1м Краска марки ВА-27пг.
4	Гардеробные.					○		○	○		○					○	○		Панель h=2.1м
5	Душевые		○						○				○			○			
6	Санузел. шлюз					○			○		○					○	○		Панель h=2.1м
7	Коридор, тамбуры	○		○					○			○			○			○	Панель h=1.8м
8	Камера глушения		○																
9	Камеры воздухозабора		○								○					○			
10	Машинный зал на отм. 3.800	○					○		○			○			○				
11	Помещение оператора		○		○			○		○				○				○	Панель h=2.4м. только со стороны фронта щитов
12	Лестничная клетка		○	○*					○	○		○						○	Панель h=1.8м

* Затирку швов или сплошную затирку кирпичных поверхностей выполнить только на участках, окрашиваемых поливинилацетатными красками.

ПРИМЕЧАНИЯ.

1. Подготовка поверхностей под отделку и производство отделочных работ должны выполняться с соблюдением требований главы СНиП III-21-73. „Отделочные покрытия строительных конструкций. Правила производства и приемки работ"
2. Окраску силикатными красками производить в 2 слоя по поверхностям огрунтованным слабым раствором жидкого калийного стекла с удельным весом 1.15.
3. Окраску поливинилацетатными красками производить в 2 слоя по грунтовке поливинилацетатной краской, разбавленной водой.
4. Для внутренней облицовки стен и перегородок применяются:
   а) листы сухой штукатурки по ГОСТ 6266-67 „Листы гипсовые обшивочные.
   б) плитки светлых тонов по ГОСТ 6141-63* „Плитки керамические для внутренней облицовки стен."
5. Крепление листов сухой штукатурки мофет осуществляться пеногипсовой, пенозологипсовой или гипсоопилочной мастиками.
6. Крепление керамических плиток к вертикальным поверхностям производить на цементном растворе марки „50" толщиной слоя 10-12мм. швы заполнить цветным цементным раствором.
7. Железобетонные колонны должны иметь отделку, соответствующую отделке стен. Отделка ригелей и балок должна соответствовать отделке потолков.
8. Поверхности кирпичных стен со стороны машинного зала на отм. ± 0.000 окрасить поливинилацетатными красками по сплошной затирке на всю высоту.
9. Поверхности фундаментов под компрессоры затереть цементным раствором и до отм. 3.800 окрасить известью, выше поливинилацетатными красками.
10. Поверхности бетонных фундаментов под мелкое оборудование окрасить поливинилацетатными красками.
11. Сетчатое ограждение на отм ± 0.000 по оси „6" окрасить за 2 раза эмалью ХВ-124 ГОСТ 10144-74 по грунтовке ФЛ-03К ГОСТ 9109-59 (кроме оцинкованного профилированного листа).

6989/VI (14)

Госстрой СССР Ростовский Промстройниипроект 1976г.	Таблица внутренних отделочных работ.	Типовой проект 904-1-36
Компрессорная станция 4К-500А		Альбом VI
		Лист АР-9

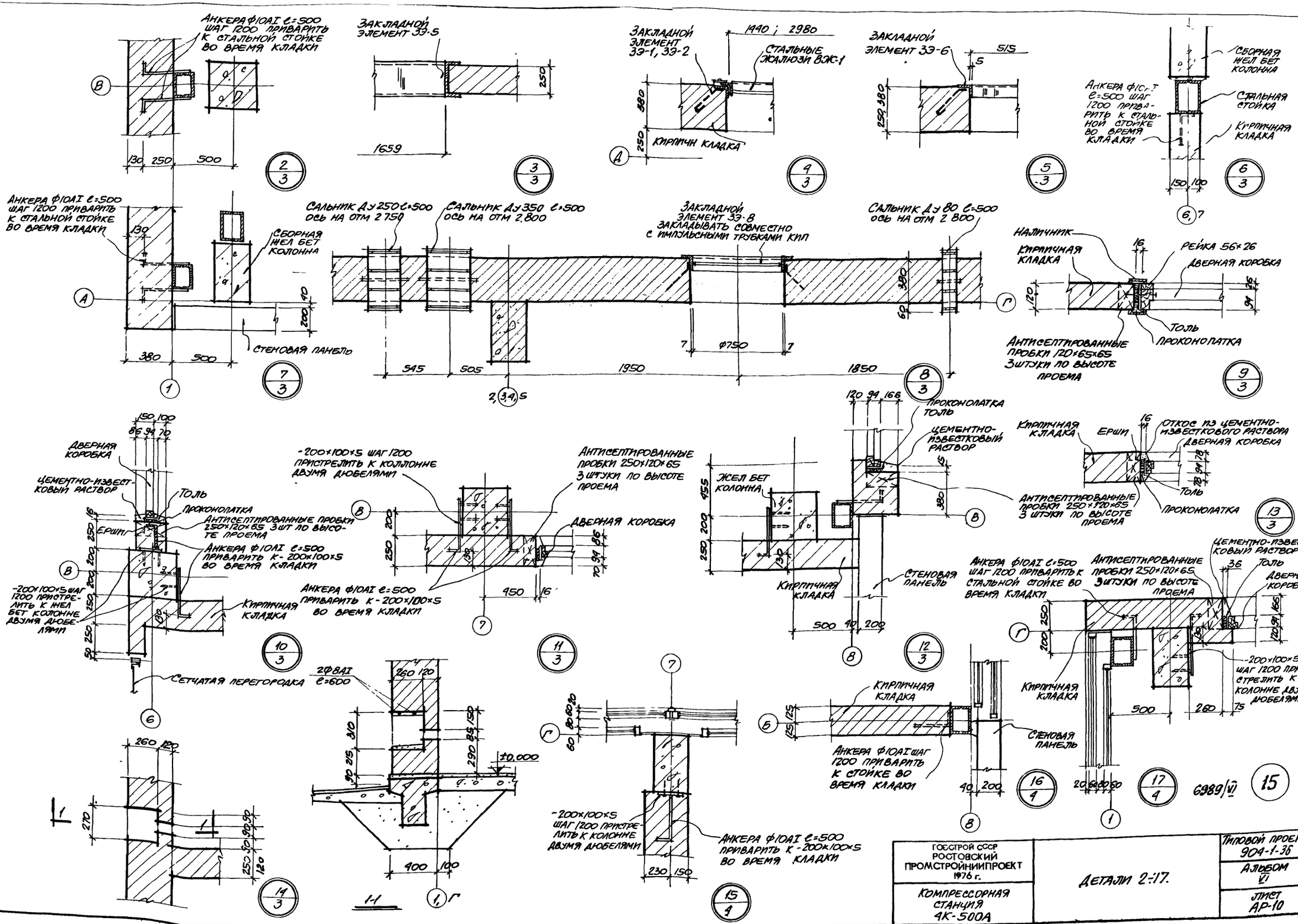

ГОССТРОЙ СССР РОСТОВСКИЙ ПРОМСТРОЙНИИПРОЕКТ 1976 г.	Детали 2:17.	Типовой проект 904-1-36
		Альбом VI
Компрессорная станция 4К-500А		Лист АР-10

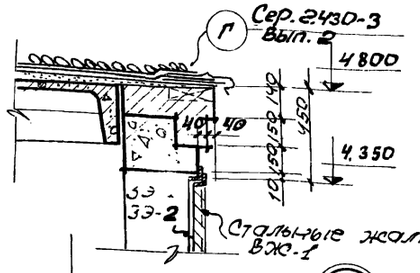

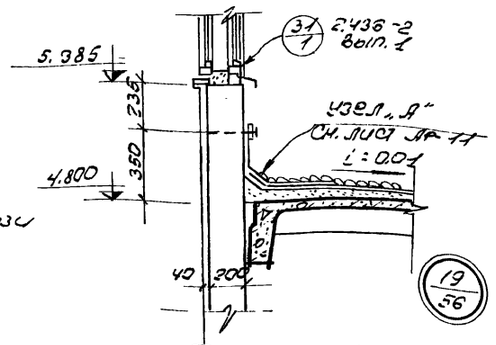

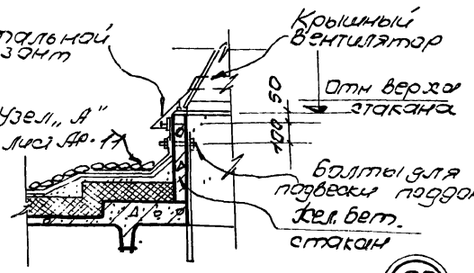

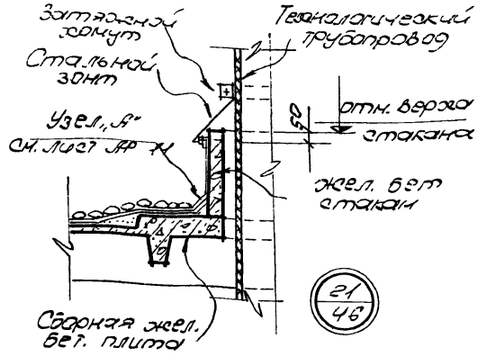

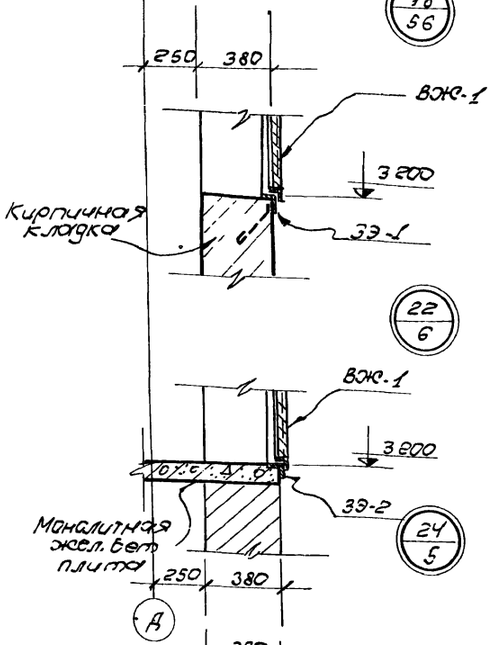

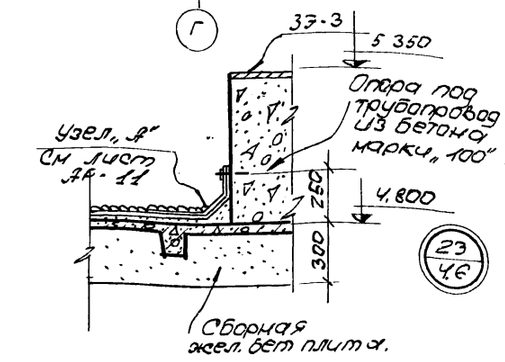

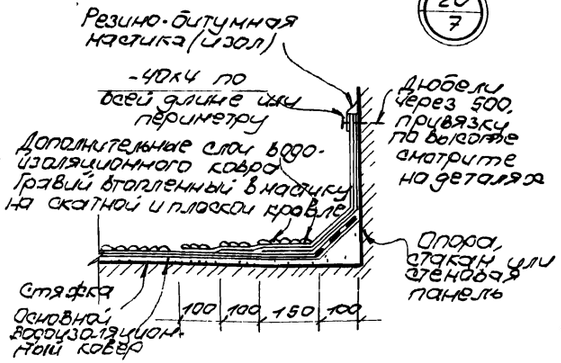

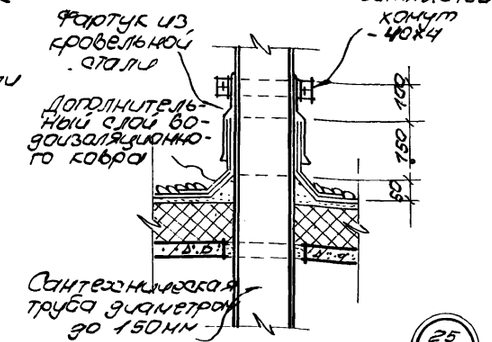

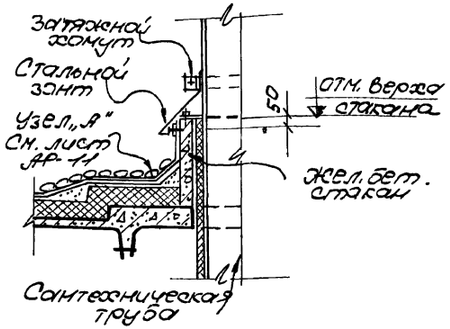

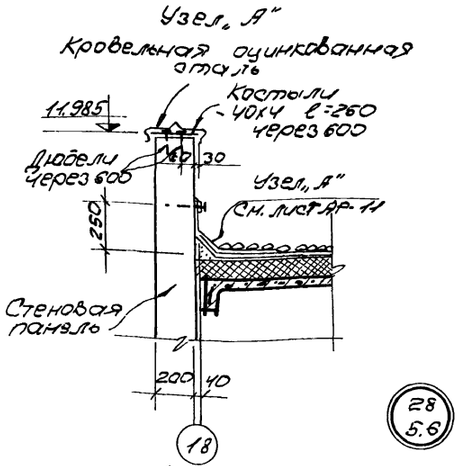

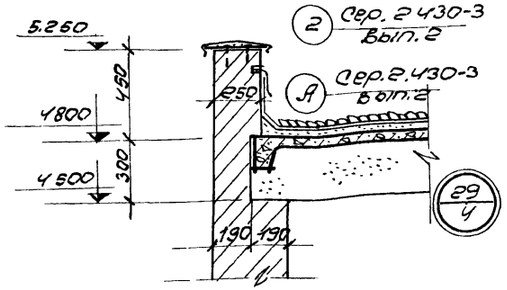

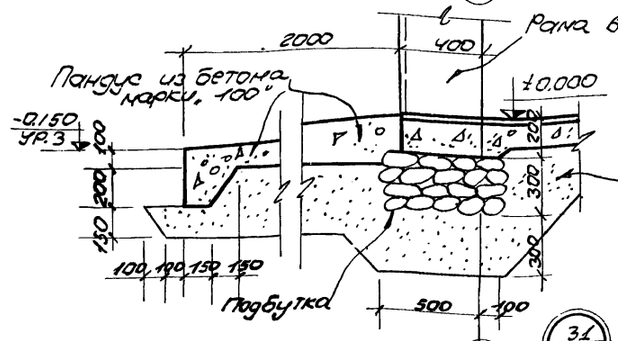

6989/VI 16

ГОССТРОЙ СССР РОСТОВСКИЙ ПРОМСТРОЙНИИПРОЕКТ 1976 г.	Детали 18÷31	Типовой проект 904-1-36
		Альбом VI
Компрессорная станция 4К-500А		Лист АР-11

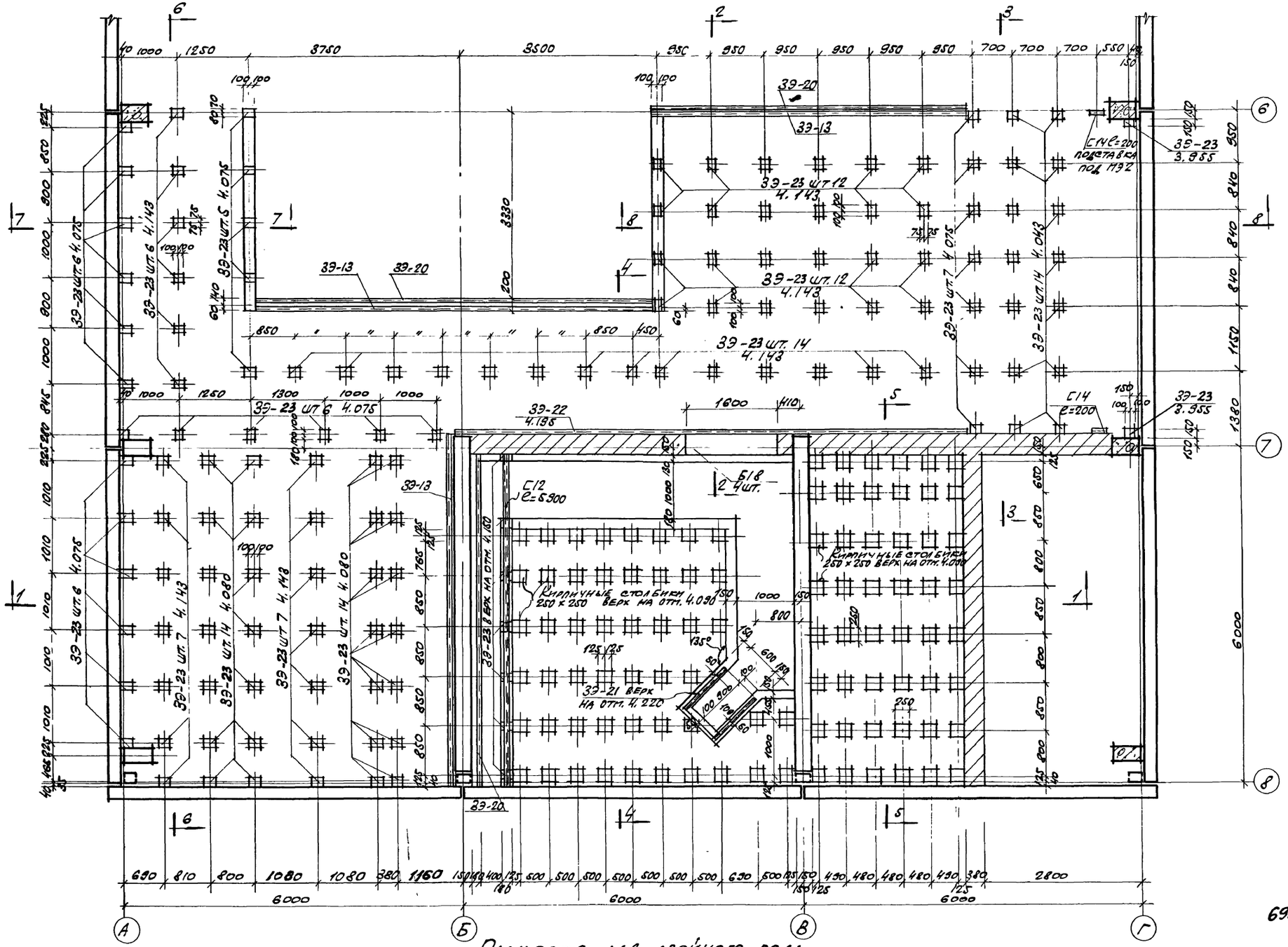

План опор для двойного пола.

Госстрой СССР Ростовский Промстройниипроект 1976 г. Компрессорная станция 4К-500А.	План опор для двойного пола.	Типовой проект 904-1-36 Альбом VI Лист АР-12

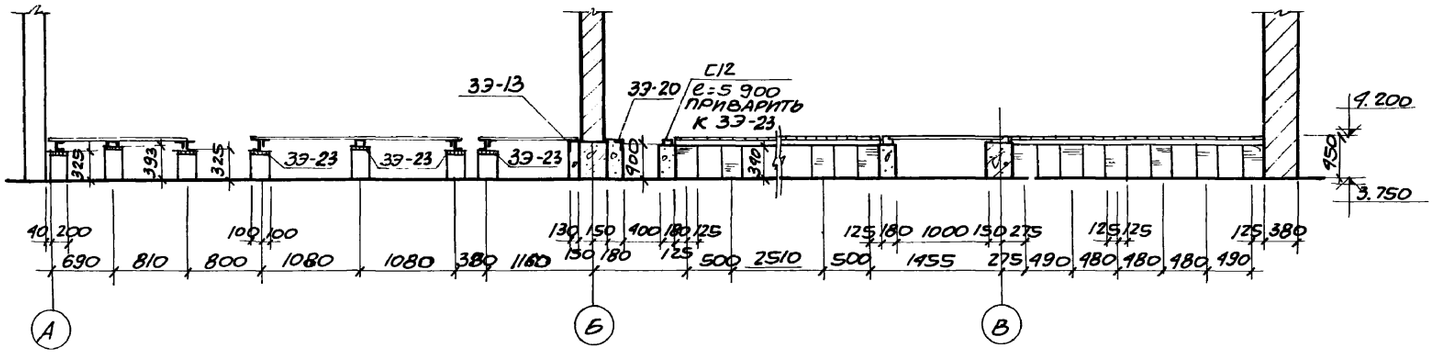

1-1

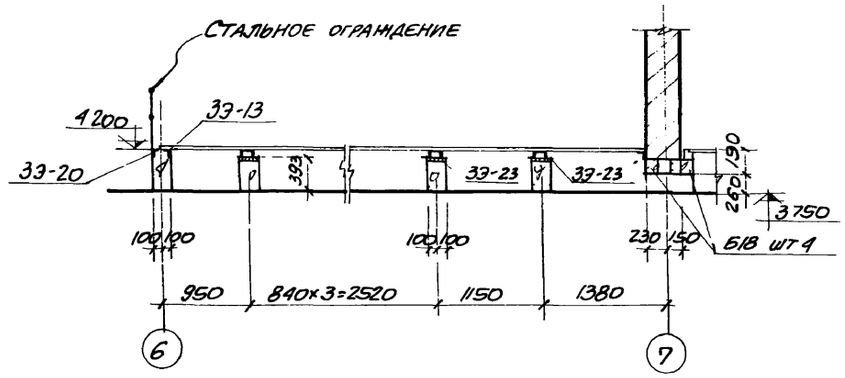

2-2

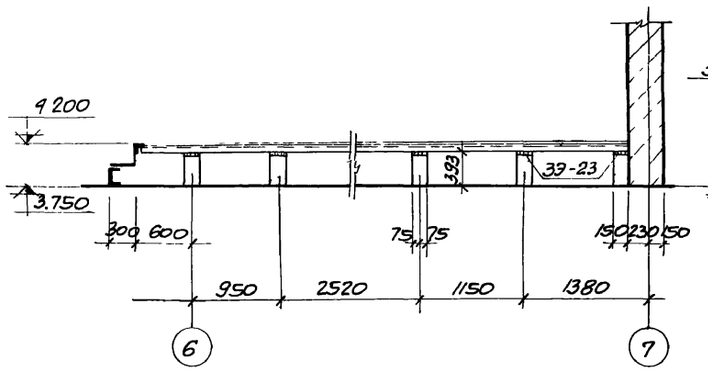

3-3

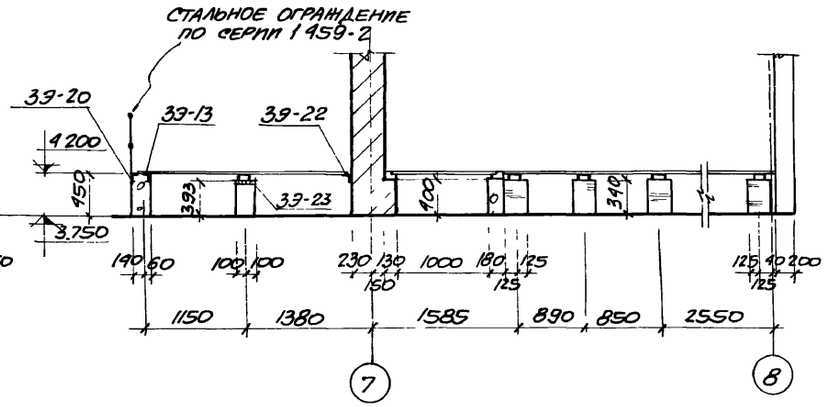

4-4

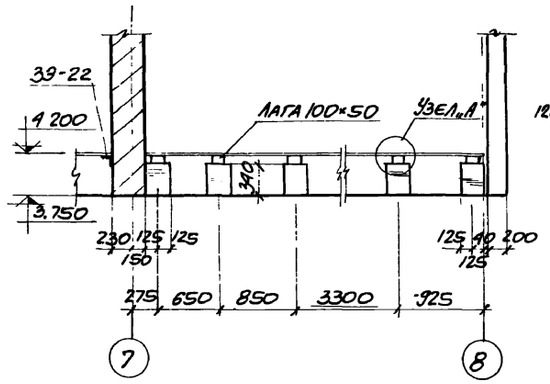

5-5

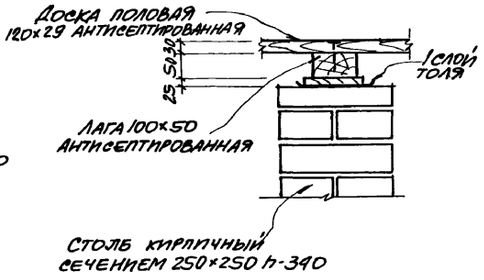

Узел „А"

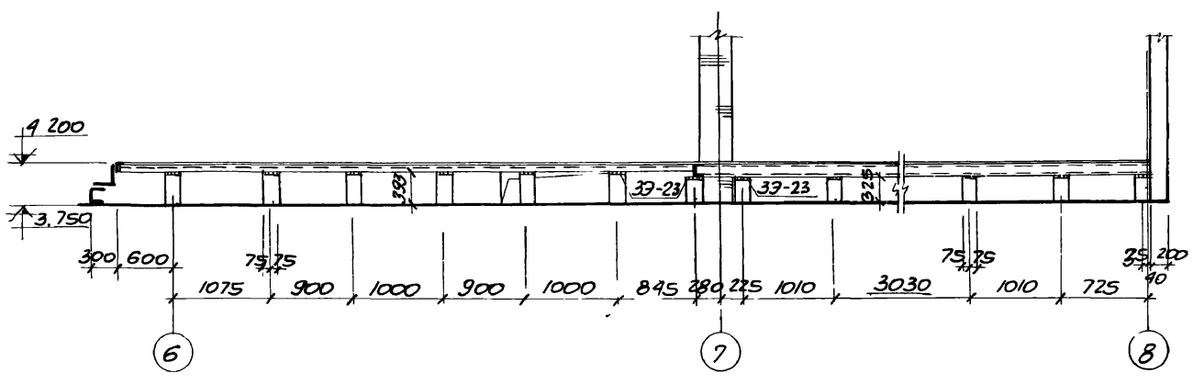

6-6

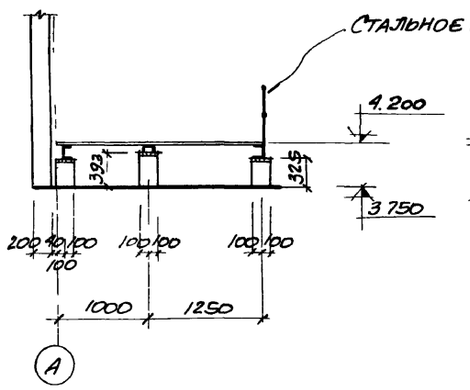

7-7

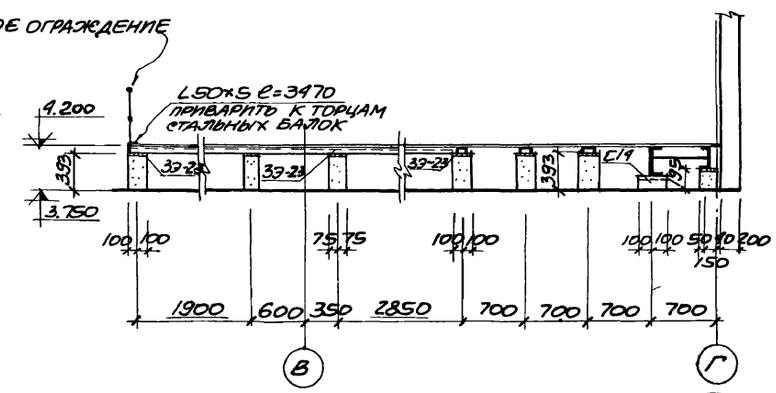

8-8

6989/VI 18

ГОССТРОЙ СССР РОСТОВСКИЙ ПРОМСТРОЙНИИПРОЕКТ 1976 г.	СЕЧЕНИЯ 1-1÷8-8 УЗЕЛ „А"	ТИПОВОЙ ПРОЕКТ 904-1-36
		АЛЬБОМ VI
КОМПРЕССОРНАЯ СТАНЦИЯ 4К-500А		ЛПСТ АР-13

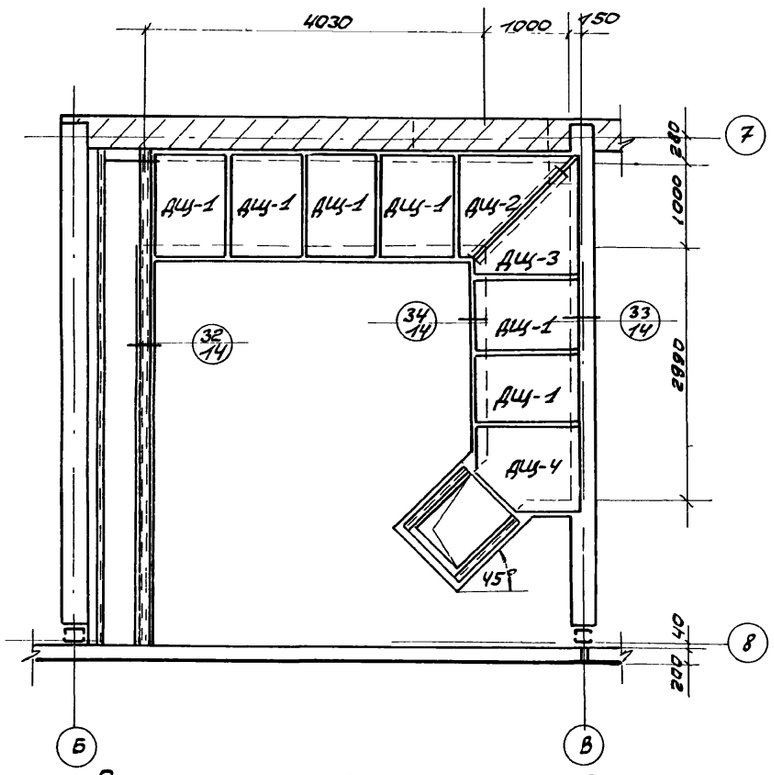

План раскладки деревянных щитов

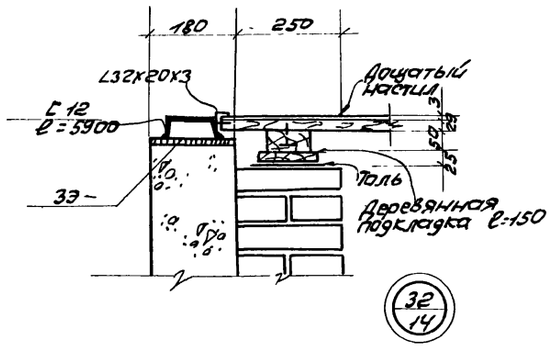

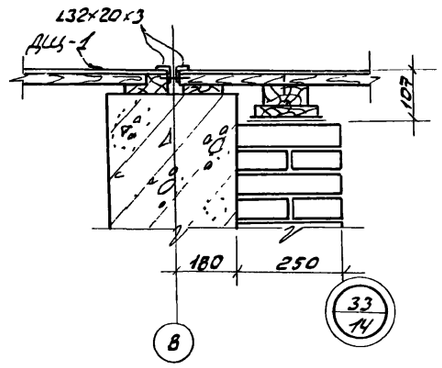

Спецификация материалов на один деревянный щит

Марка щита	Наименование элемента	Един. изм.	Кол-во	Вес, кг эл-та	Вес, кг общий	Примеч.
ДЩ-1 шт 5	∟32×20×3 по ГОСТ 8510-72	м	4.4	5.1	43.4	
	линолиум по ГОСТ 7251-66	м²	1.17	23		
	доски толщиной 29 мм	м³	0.03	18.0		
	бруски 100×50	м³	0.02	12.0		
	бруски 50×25	м³	0.01	6.0		
ДЩ-2 шт-1	∟32×20×3 по ГОСТ 8510-72	м	5.2	6.1	55.7	
	линолиум по ГОСТ 7251-66	м²	1.3	2.6		
	доски толщиной 29 м	м³	0.04	24.0		
	бруски 100×50	м³	0.026	15.0		
	бруски 50×25	м³	0.014	8.0		
ДЩ-3 шт.1	∟32×20×3 по ГОСТ 8510-72	м	5.2	6.1	55.7	
	линолиум по ГОСТ 7251-66	м²	1.3	2.6		
	доски толщиной 29 мм	м³	0.04	24.0		
	бруски 100×50	м³	0.026	15.0		
	бруски 50×25	м³	0.014	8.0		
ДЩ 4 шт.1	∟32×20×3 по ГОСТ 8510-72	м	4.2	4.7	42.8	
	линолиум по ГОСТ 7251-66	м²	0.92	2.1		
	доски толщиной 29 мм	м³	0.03	18.0		
	бруски 100×50	м³	0.02	12.0		
	бруски 50×25	м³	0.01	6.0		

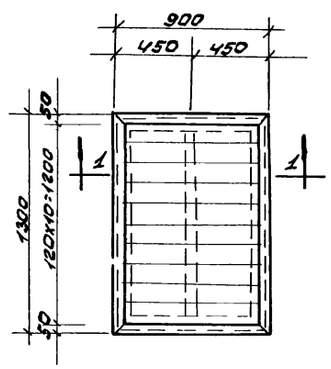

ДЩ-1

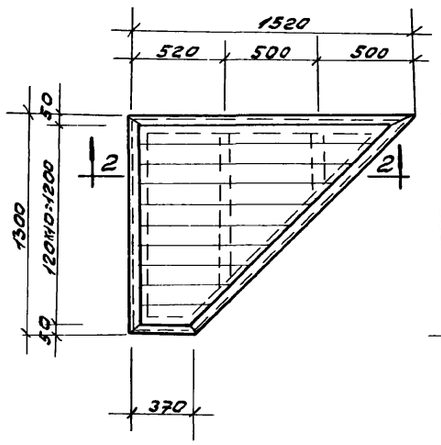

ДЩ-2

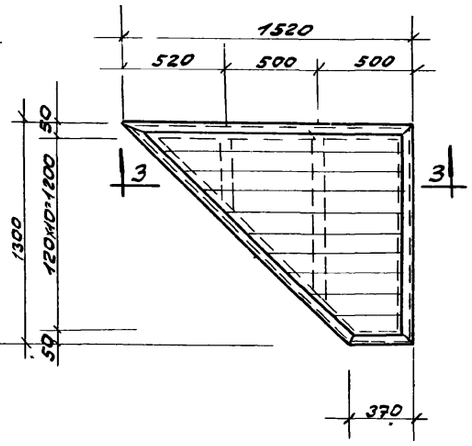

ДЩ-3

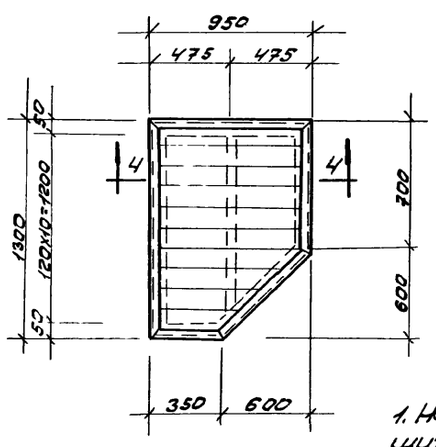

ДЩ-4

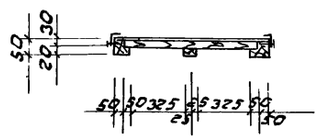

1-1

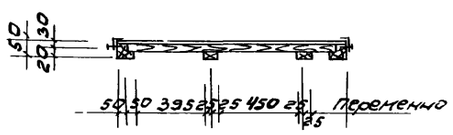

2-2

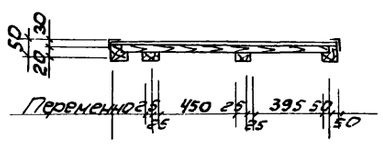

3-3

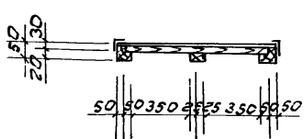

4-4

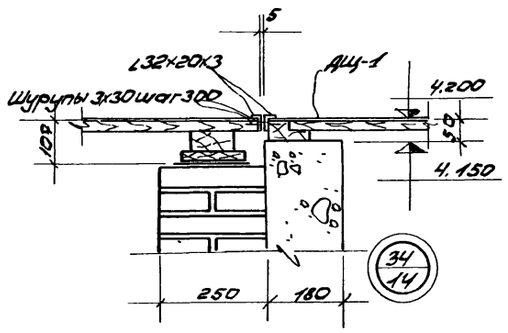

Примечание

1. Наклейку линолиума и окантовку деревянных щитов ДЩ-1÷ДЩ-4 уголками ∟32×20×3 производить после контрольной раскладки щитов и подгонки их по месту.

6989/VI 19

ГОССТРОЙ СССР РОСТОВСКИЙ ПРОМСТРОЙНИИПРОЕКТ 1976 г.	План раскладки деревянных щитов. Деревянные щиты ДЩ 1÷4 детали	Типовой проект 804-1-36 Альбом VI Лист 19
Компрессорная станция 4К-500А		АР-14

Расход материалов на подвесной потолок

Наименование	Кол-во	Вес кг	ГОСТ или стандарт	Примечания
С16	8,57 м	126,80	ГОСТ 8240-72	
I П200-68	72,36 м		ГОСТ 13621-68	
L 100х63х6	0,45 м	3,39	ГОСТ 8510-72	
Болты с гайками	27 шт	1,25		
Винты 5-1.3-25	680 шт	2,52	ГОСТ 10621-63	
Плиты 800х800	81 шт		ГОСТ 829-59	

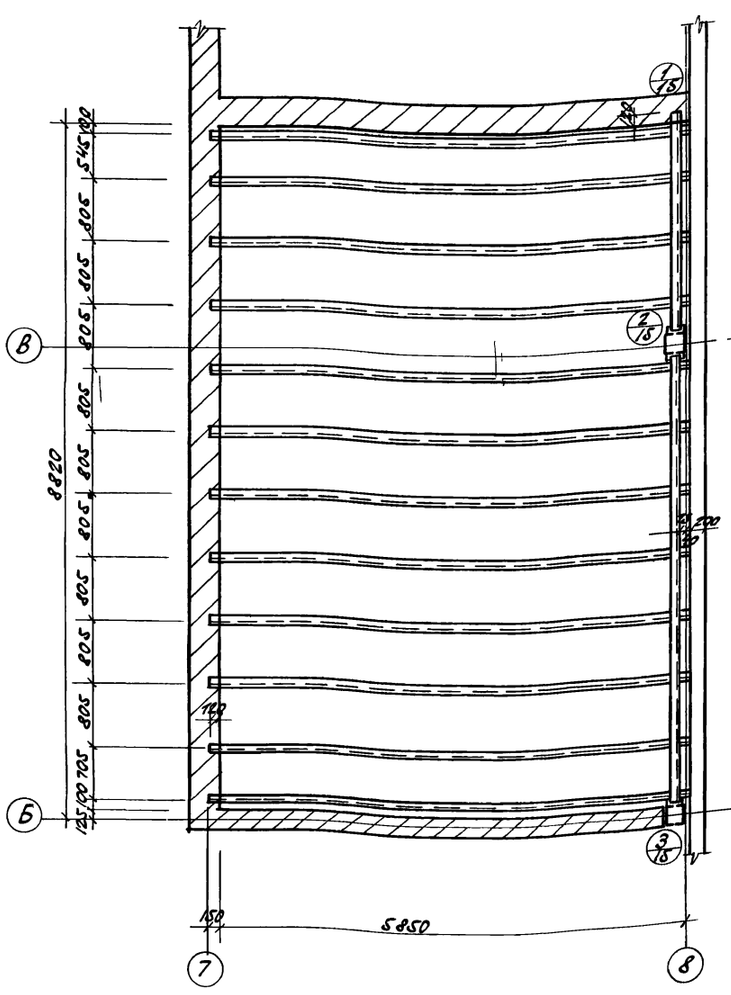

План балок подвесного потолка

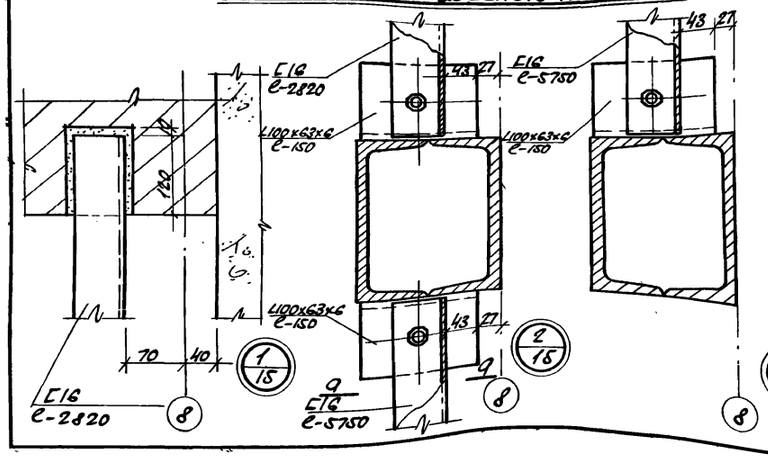

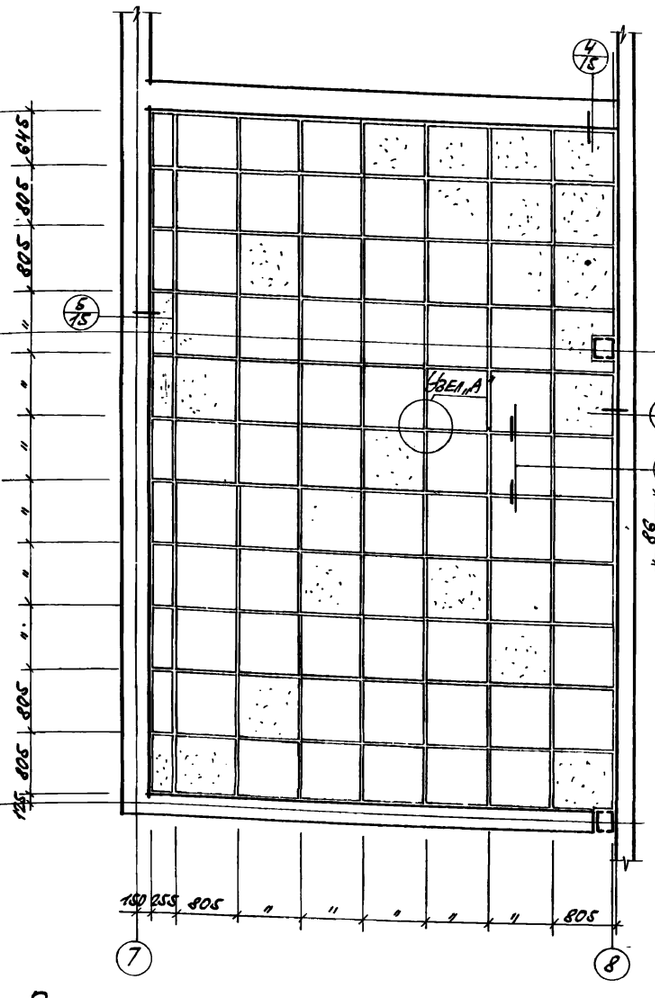

План асбестоцементных плит подвесного потолка

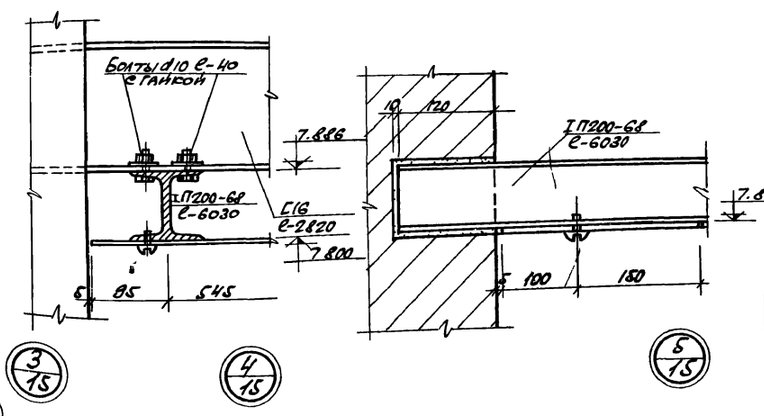

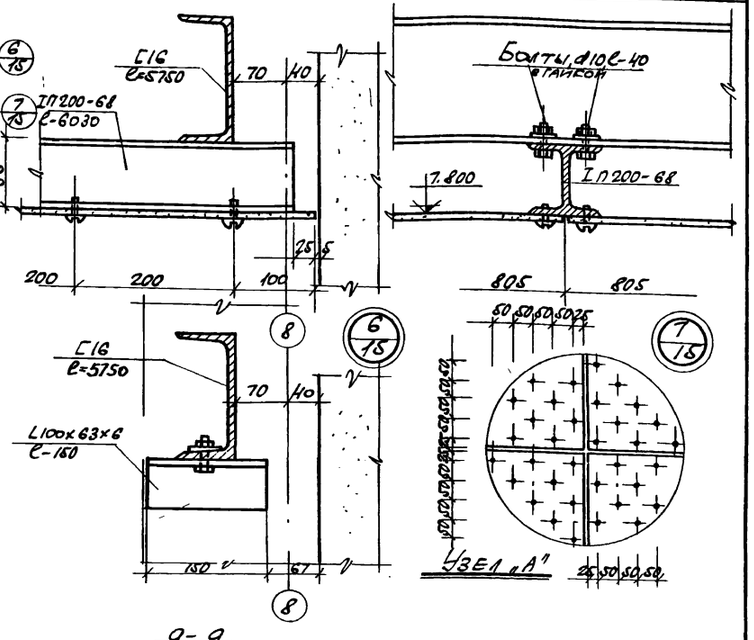

9-9

Примечания

1. Заполнение каркаса подвесного потолка выполнять прессованными асбестоцементными плоскими облицовочными плитами шириной 800 мм, толщиной 6 мм
2. Плиты крепить к элементам алюминиевого каркаса самонарезающими винтами 5-1.3-25 (8 шт на 1 плиту)
3. Винты применять с цинковым кромированным покрытием по ГОСТ 1759-70.
4. Отверстия в плитах под винты крепления рассверливать сверлом d=5,5 мм
5. Асбестоцементные листы должны быть с перфорацией (см. Узел „А"). Отверстия ф10 просверлить с шагом 50 мм в шахматном порядке до их монтажа.

6989/VI 20

Госстрой СССР Ростовский промстройниипроект 1976 г.	План балок и асбестоцементных плит подвесного потолка. Детали.	Типовой проект 904-1-36
Компрессорная станция 4К-500А.		Альбом VI
		Лист АР-15

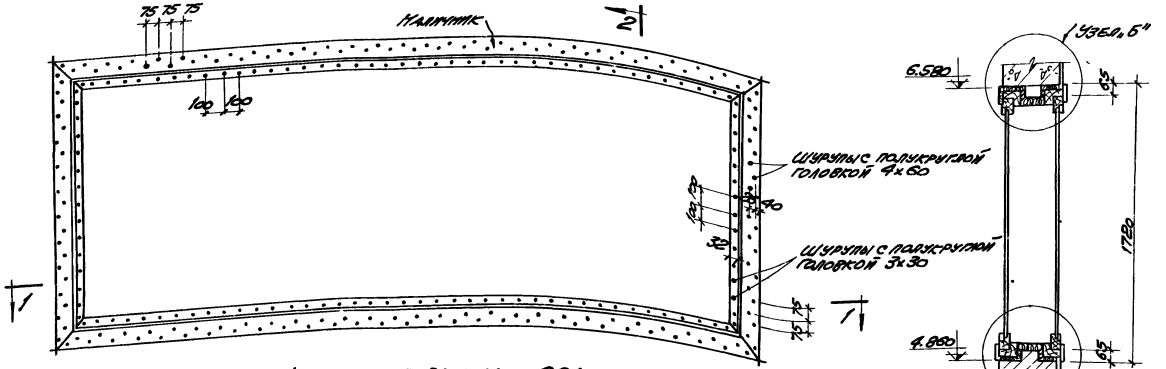

Фасад спотрового окна ОС1

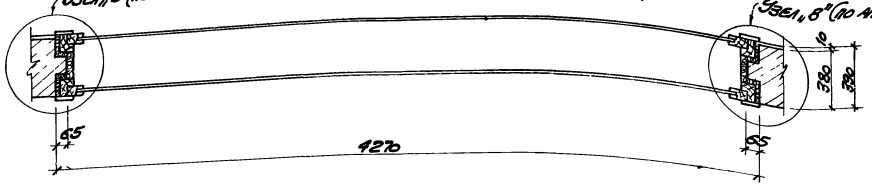

Разрез 1-1

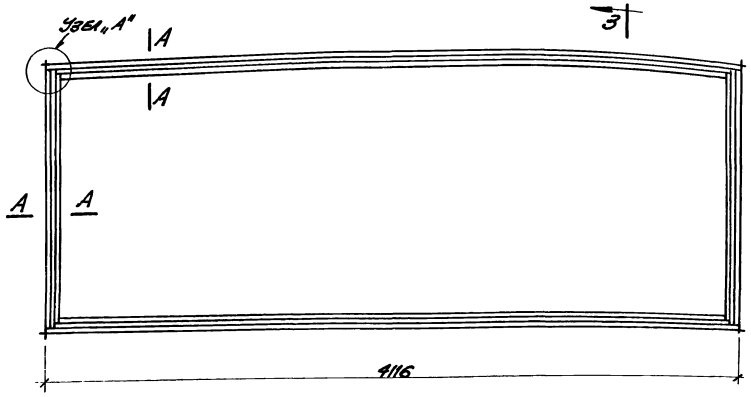

По 3-3

Переплет спотрового окна ОС1



Разрез 2-2

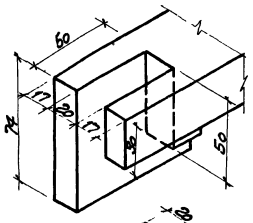

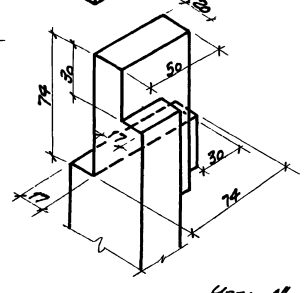

Узел „А"

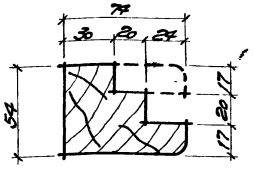

По А-А

Общие указания.

Спотровое окно с повышенной звукоизоляцией запроектировано для применения в помещении оператора.

Оконные переплеты, калачники и раскладки выполняются из дуба или другой древесины твердой породы (ГОСТ 2695-71). Остальные элементы - из сосны 1 го сорта с влажностью не более 12% (ГОСТ 8486-66) с последующим антисептированием в соответствии с действующей инструкцией по борьбе с гниением древесины.

Перед установкой оконных коробок в проемах производятся выравнивание горизонтальных и вертикальных плоскостей от затеков раствора.

Зазоры между коробками и кладкой в проеме тщательно заполняются в уделях звукоизолирующими мягкими минераловатными плитами (ГОСТ 12394-66) по всему периметру и на всю ширину коробки.

После установки коробок ставятся листы перфорированной фанеры (диаметр перфорации 6 мм через 25 мм) по слою минераловатных плит толщиной 30 мм.

Фанера окрашивается черной матовой краской, при этом отверстия перфорированной фанеры должны быть тщательно очищены от краски.

Затем устанавливаются переплеты с постановкой раскладок и калачников.

Особое внимание обратить на тщательную подгонку и плотную обкладку мягких минераловатных плит по контуру переплетов и коробок.

Стекла в переплетах ставятся на прокладках из пористо-губчатой резины П-образной формы.

Для переплета принято стекло полированное с размерами 4000 х 2900, толщиной 8 мм.

Калачники крепятся к коробкам шурупами 4х60 (ГОСТ 1144-70*). Раскладки переплета и перфорированная фанера к коробкам крепятся шурупами 3х30 (ГОСТ 1144-70*).

Вязка углов переплета и коробки производится в шип на клею.

Шип и проушина должны плотно соприкасаться между собой в точном соответствии с указанным профилем соединительных элементов при помощи клея и нагелей.

На фасаде спотрового окна тушью показано расположение отверстий для шурупов.

Настоящий лист читать совместно с листом АР-17.

Узлы „Б" и „В" показаны на листе АР-17.

Конструкция спотрового окна принята по аналогии с разработанной в „Альбоме типовых чертежей студийных окон, дверей и тамбуров. Серия 402-02. Спотровые окна типа СО-1, СО-2 и СО-3" Государственного Союзного проектного института Министерства Связи СССР.

6989/V (21)

ГОССТРОЙ СССР РОСТОВСКИЙ ПРОМСТРОЙНИИПРОЕКТ 1976 г.	Фасад спотрового окна ОС1. Разрезы 1-1, 2-2. Переплет спотрового окна ОС1. Узел „А". Общие указания.	Типовой проект 902-1-36
		Альбом V
Компрессорная станция 4К-500А		Лист АР-16

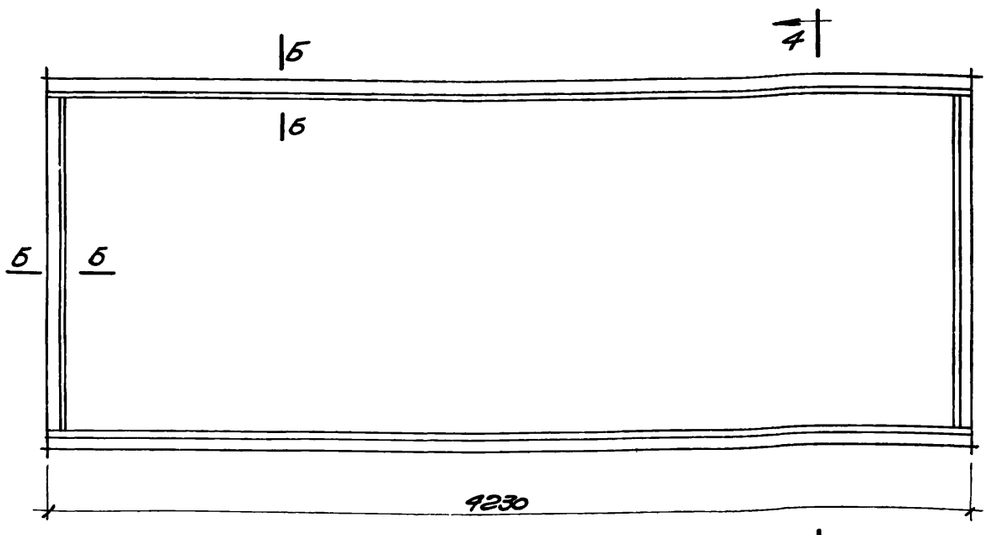

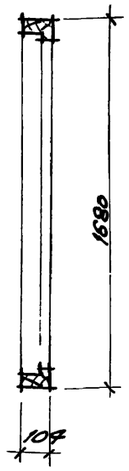

по 4-4

Коробка смотрового окна ОС1

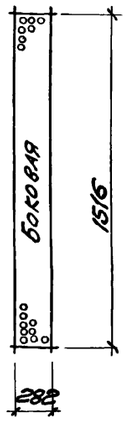

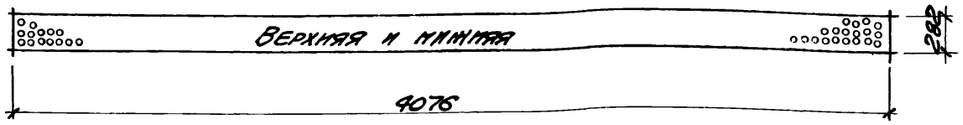

Схема разверток листов перфорированной фанеры

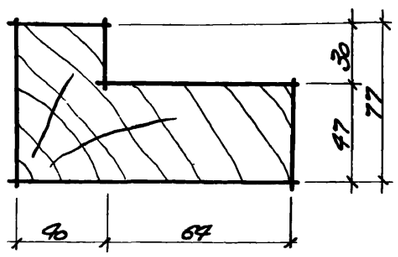

по Б-Б

Выборка материалов на один оконный проем

№№ п/п	Наименование	Ед. изм	Количество	Примечания
1	Дуб	$м^3$	0.15	ГОСТ 2695-71
2	Сосна 1 сорт	$м^3$	0.2	ГОСТ 8486-66
3	Стекло полированное 4000х1450	$м^2$	11.6	Изготавливается на Саратовском заводе
4	Мягкие минераловатные плиты	$м^3$	0.6	ГОСТ 12394-66
5	Ворсисто-губчатая резина 55х10	п.м.	21.8	
6	Перфорированная фанера толщ. 3 мм	$м^2$	3.5	
7	Шуруп с полукруглой головкой 4х60	кг.	3.7	ГОСТ 1144-70*
8	Шуруп с полукруглой головкой 3х30	кг.	0.6	ГОСТ 1144-70*

Примечания:

1. Настоящий лист читать совместно с листом АР-16
2. Общие указания даны на листе АР-16
3. Отверстия в листах перфорированной фанеры сверлить ф6 мм. через 25 мм.
4. Оконные коробки крепятся к деревянным пробкам, заложенным в кладку через 8 рядов кирпича по высоте проема.

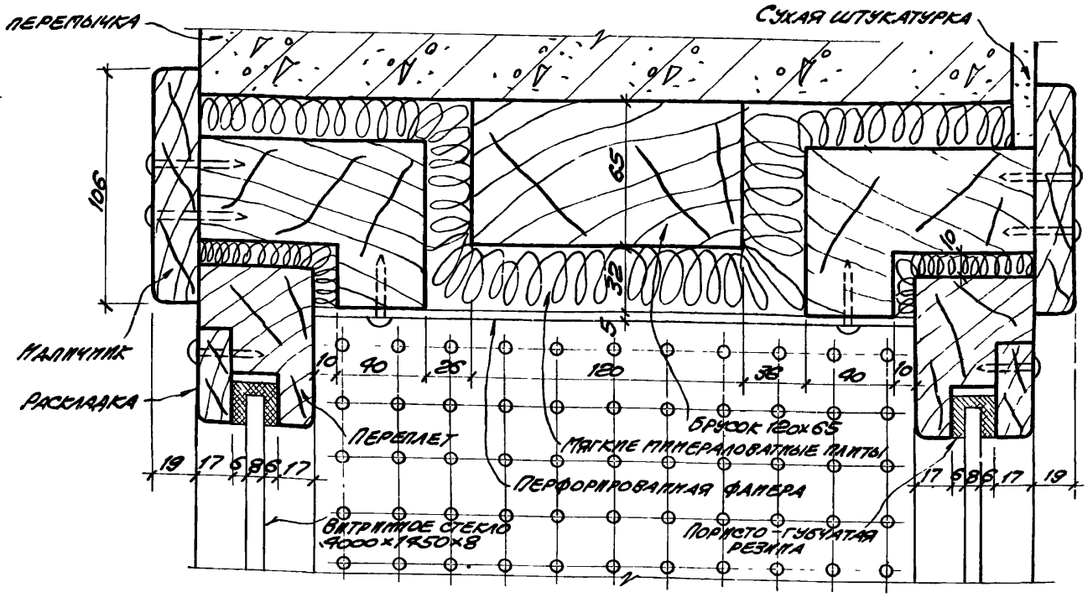

Узел „Б"

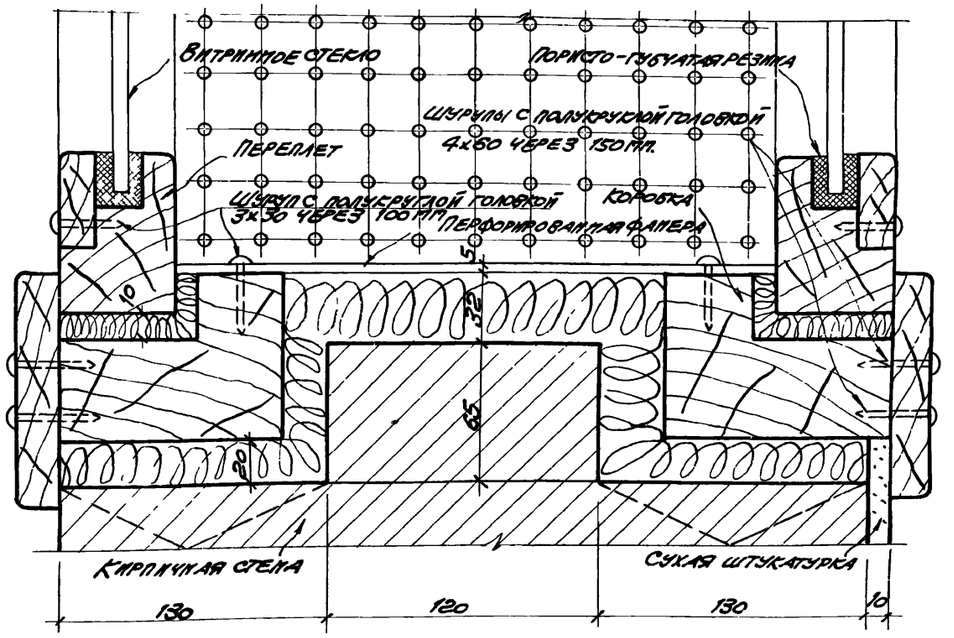

Узел „В"

6989/VI (22)

Госстрой СССР Ростовский Промстройниипроект 1976 г.	Коробка смотрового окна ОС1 Схема разверток листов перфорированной фанеры. Выборка материалов на один оконный проем Узлы „Б", „В".	Типовой проект 904-1-36
		Альбом VI
Компрессорная станция 4К-500А		Лист АР-17

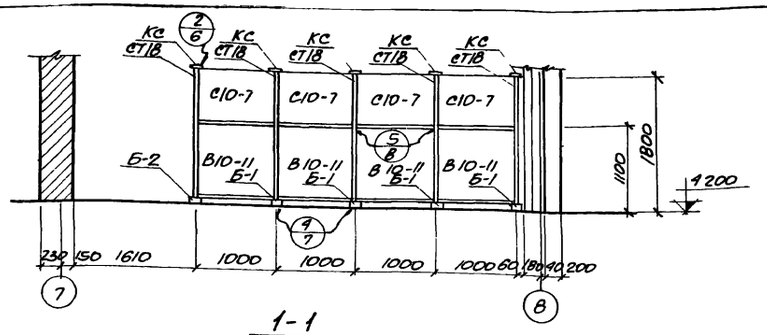

1-1

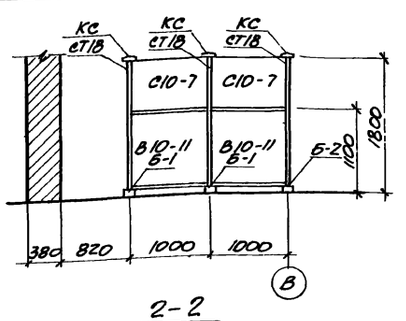

2-2

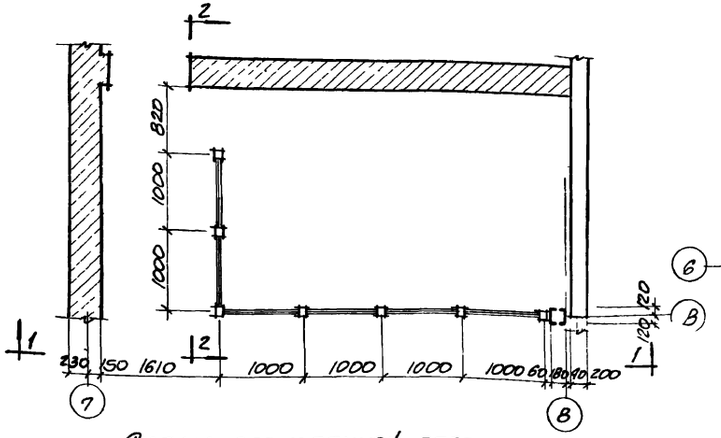

Схема остекленной перегородки

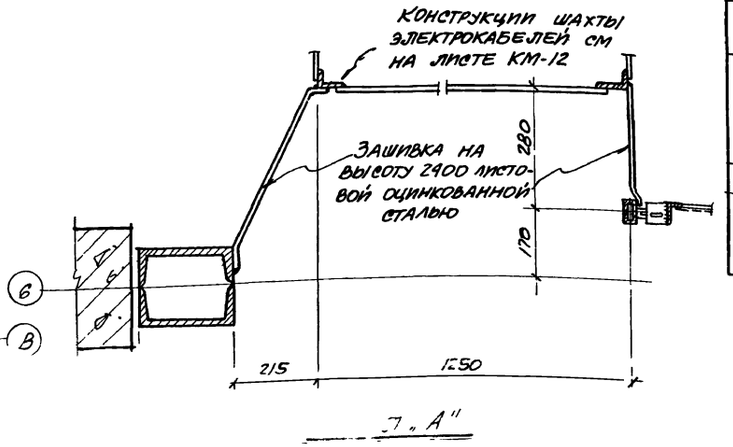

"А"

Спецификация элементов перегородок

Наименование изделия	Марка	Колич шт	Вес изделия кг	Общий вес кг	Стандарт или лист проекта	Примечания
Опорные башмаки	Б-1	6	0.89	5.35	Серия 1.431-11	
	Б-2	1	0.67	0.67	—"—	
Стойки	СТ18	7	4.83	33.81	—"—	
Глухие вставки	В10-11	6	1.36	8.16	—"—	
Стекла	С10-7	6	1.02	6.12	—"—	
Крышки стоек	КС	7	0.07	0.49	—"—	
Стойки	24С	3	13.13	39.39	Серия 1.431-10	
	24С-А	6	12.89	77.34	—"—	
Щиты	1×24Щ	4	28.14	112.56	—"—	
	1.5×24Щ	2	36.05	72.1	—"—	
	0.75×24ЩД-П	1	25.9	25.9	—"—	
	0.75×24ЩД-Л	1	26.86	26.86	—"—	
Ригель	Р	1	7.51	7.51	—"—	

Примечания:

1. Указания по изготовлению, отделке и монтажу комплектующих изделий перегородок даны.
   а) для остекленных перегородок в пояснительной записке серии 1.431-11 выпуски 0,1
   б) для сетчатых стальных перегородок в пояснительной записке серии 1.431-10 выпуски 0,1.
2. Ссылки на монтажные узлы смотрите на листах выше указанных серий.

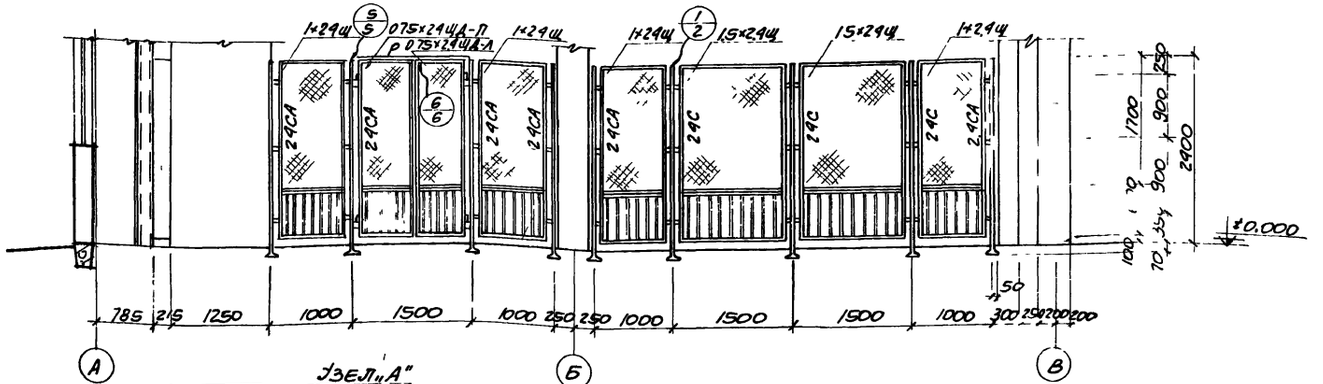

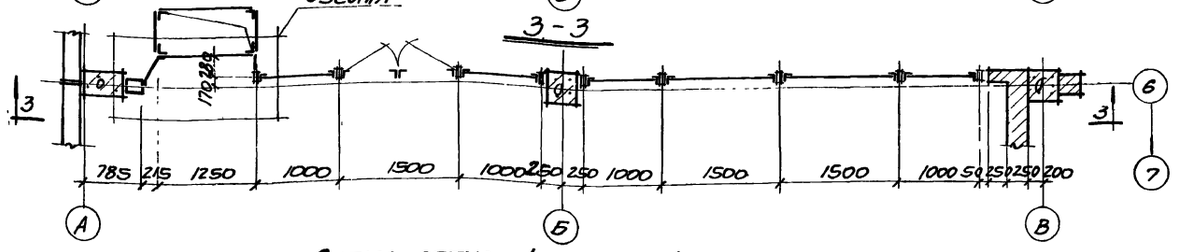

3-3

Схема сетчатой стальной перегородки

М 1:50

6989/VI 23

Госстрой СССР Ростовский Промстройниипроект 1976 г.	Монтажные и маркировочные схемы остекленной и сетчатой стальной перегородок.	Типовой проект 904-1-36
		Альбом VI
Компрессорная станция 4К-500А		Лист АР-18

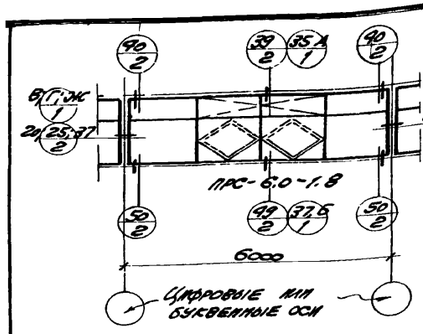

Тип Т-1 мест 20

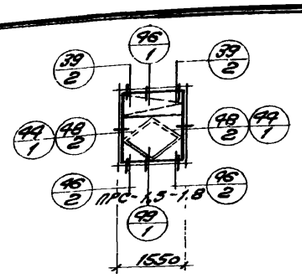

Тип Т-2 мест 4

Заказная спецификация материалов на переплеты и механизмы открывания

Марка переплета	Количество переплетов штук	Стальные профили в кг: □50х30х2	□50х25х2	□40х25х2	∠24х11х2	⊏15х9.2х1	δ=4	δ=9	Общий вес кг	Резиновые профили в кг/п.м: СТ-24а1	СТ-24б1	СТ-1	Общий вес кг	Стекло в м²/штук: С1 1080х1435	С3 970х1330	С5 550х1435	С6 490х1330	С11 1080х1170	С12 550х1170	Общая площадь м²	Механизмы ручного открывания кг/штук: Шарнир	Фиксатор	Петля	Замок	Ручка	Стяжка	Общий вес кг
ПРС-6.0-1.8	20	2680	880	296	544	298	144	34	4876	274/1440	216/1440	14/580	504	62/40	104/80	64/80	28/40	50/40	26/40	334	92.8/160	32.8/80	8.8/80	8.8/40	6.4/40	9.6/80	159.2
ПРС-1.5-1.8	4	180	80.8	29.6	52	16	24	24	363.2	13.6/72	10.8/72	1.2/40	25.6	—	10.8/8	3.2/4	2.8/4	—	—	16.8	9.28/16	3.28/8	0.88/8	0.88/4	0.64/4	0.96/8	15.92
Итого		2860	960.8	325.6	596	314	1464	364	5239.2	287.6/1512	226.8/1512	15.2/620	529.6	62/40	114.8/88	67.2/84	30.8/44	50/40	26/40	350.8	102.08/176	36.08/88	9.68/88	9.68/44	7.04/44	10.56/88	175.12

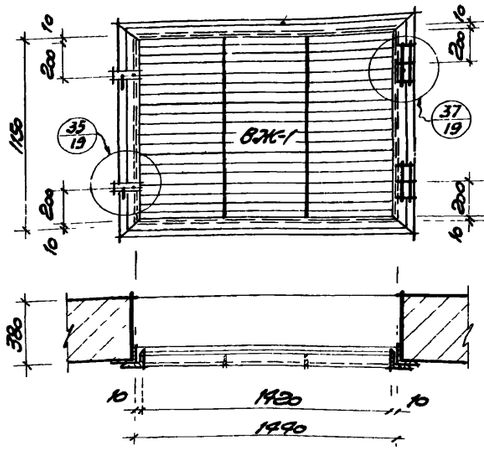

Тип Т-3 мест 4

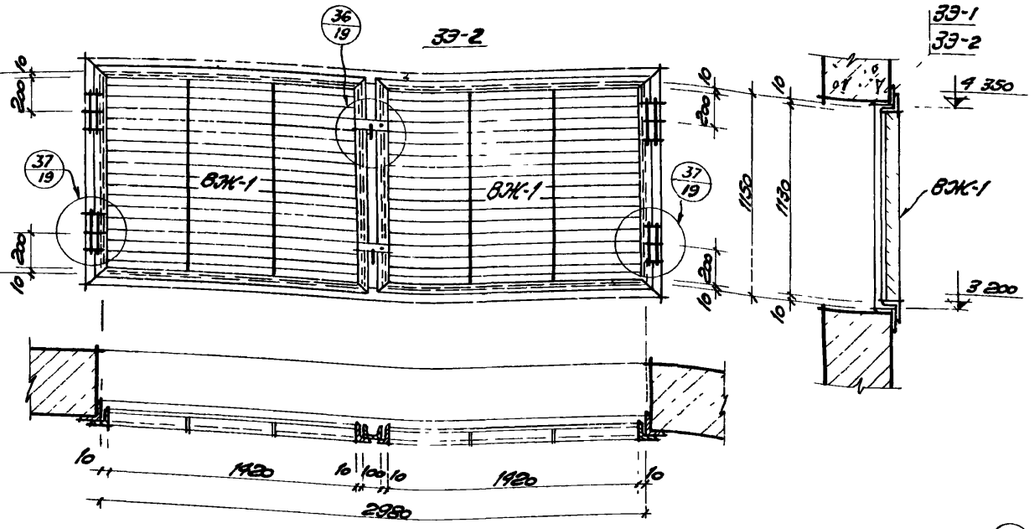

Тип Т-4 мест 4

Спецификация стальных элементов крепления

Тип схемы по проекту	Кол-во элементов	Элементы по серии 2.436-2 выпуск 2: МП-2 шт	МП-4 шт	МП-5 шт	МП-16 шт	МП-19 шт	МП-20 шт	МП-22 шт	МП-32 шт	МП-34 шт	Элементы по серии 1.436-4 выпуск 1: К4 шт	К5 шт	МС2 шт	Профиль №1; п.м
Т-1 мест 20	На одну схему	2	5	10	25	-	-	—	2	3	-	2	0.75	5.7
	На все схемы	40	100	200	50	—	--	—	40	60	—	40	15	114.0
Т-2 мест 4	На одну схему	—	2	—	—	2	6	2	—	—	1	—	—	—
	На все схемы	—	8	—	—	8	24	8	—	—	4	—	—	—
Итого на все типы схем		40	108	200	50	8	24	8	40	60	4	40	15	114.0
Итого на все типы схем в кг		16.4	12.96	76	172	8.96	6.72	40.48	26.8	48	9.6	380	79.5	307.8

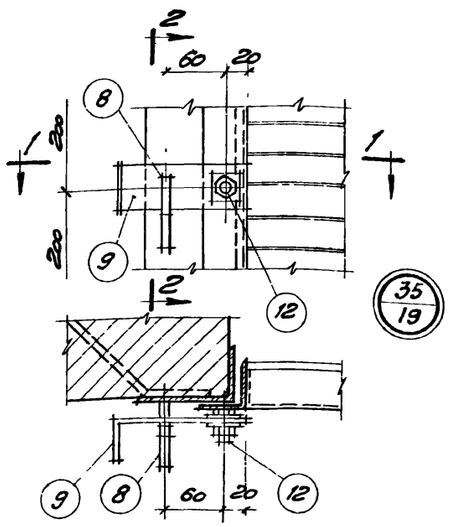

1-1

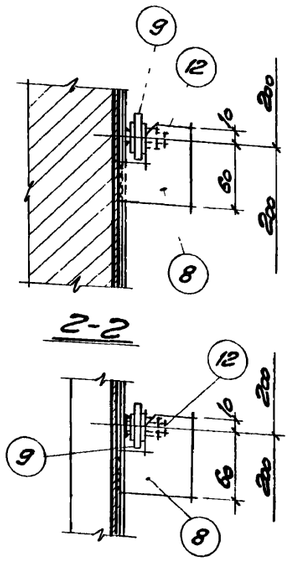

2-2

3-3

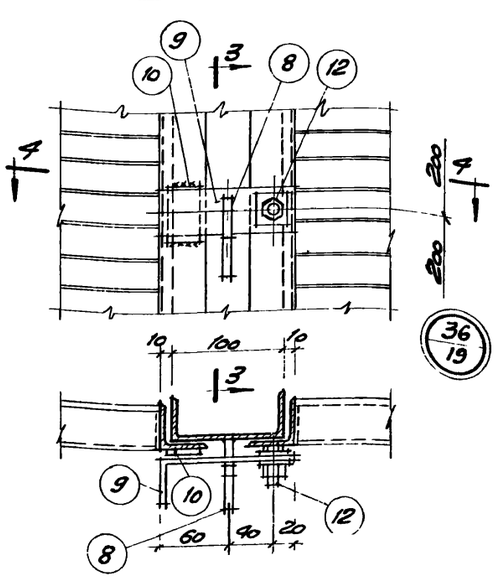

4-4

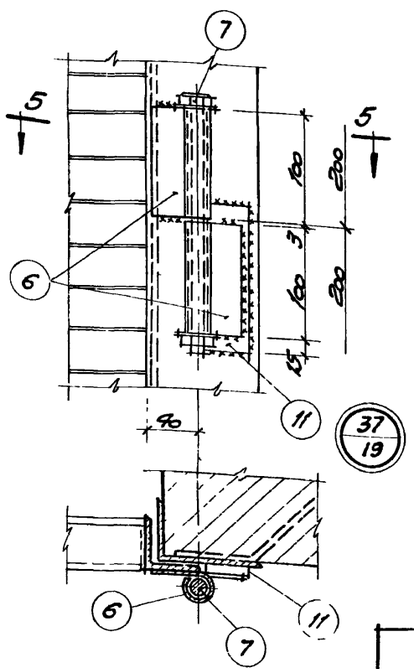

5-5

Примечания

1. На схемах заполнения проемов Т-1 и Т-2 даны ссылки на типовые детали и узлы по серии 2.436-2 выпуски 1; 2.
2. Из типовых деталей 25 и 37, выпуска 2, приняты элементы крепления только марки МП-16
3. Петли и элементы защелки (поз. 8÷12) устанавливаются при монтаже решеток ВЖ-1. Приварку элементов производить электродами типа Э42 по ГОСТ 9467-75. Толщину швов принимать $h_ш = 6$ мм. Качество сварных швов должно удовлетворять требованиям ГОСТ 10922-75

6989/VI 24

ГОССТРОЙ СССР РОСТОВСКИЙ ПРОМСТРОЙНИИПРОЕКТ 1976 г.	Маркировочные схемы заполнения проемов. Спецификации. Детали	Типовой проект 904-1-36
Компрессорная станция 4К-500А		Альбом VI
		Лист АР-19

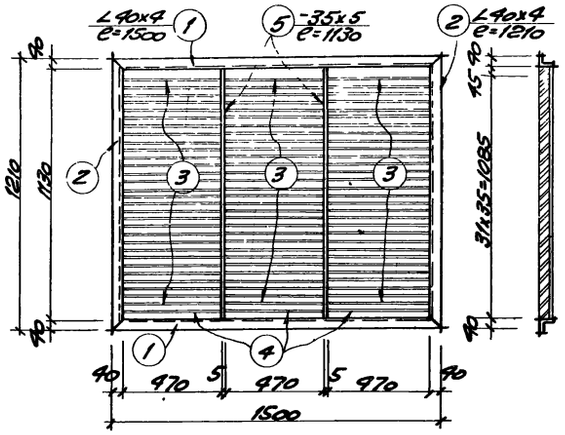

Стальные жалюзи ВЖ-1

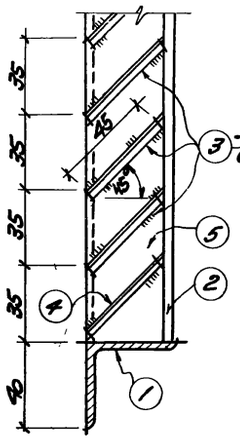

Узел „А"

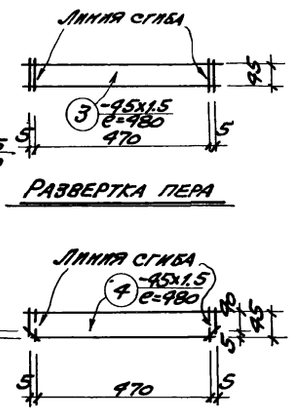

Развертка пера

Развертка нижнего пера

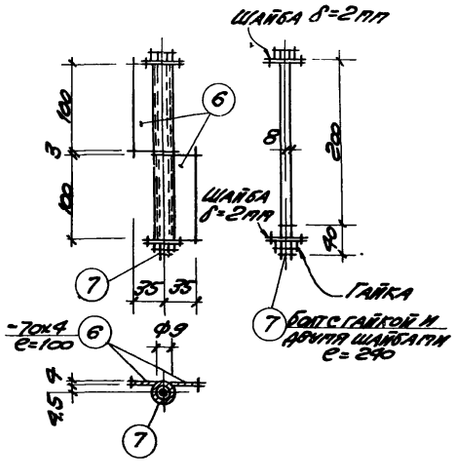

Петля

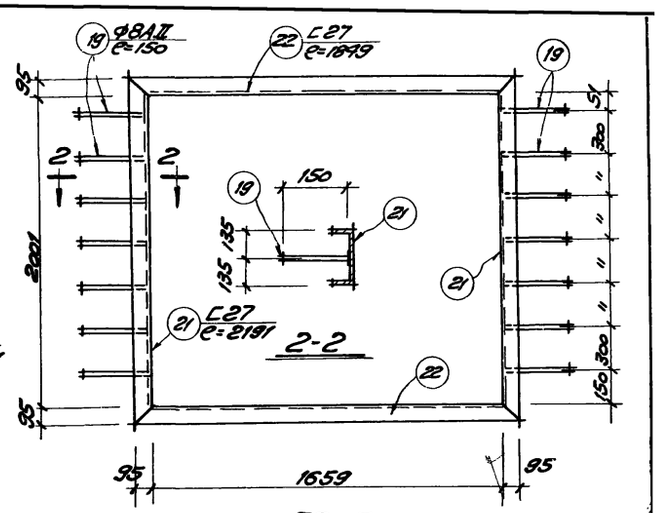

2-2

ЭЭ-5

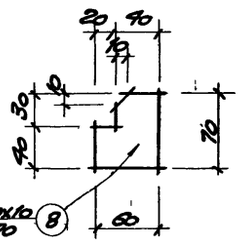

Поз.8

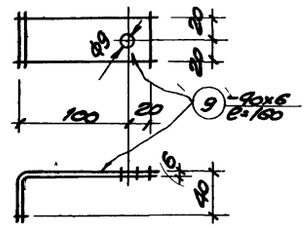

Поз.9

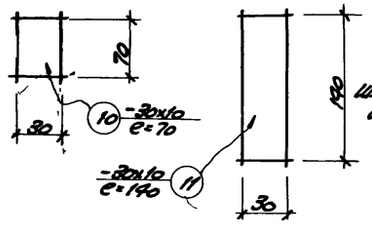

Поз.10

Поз.11

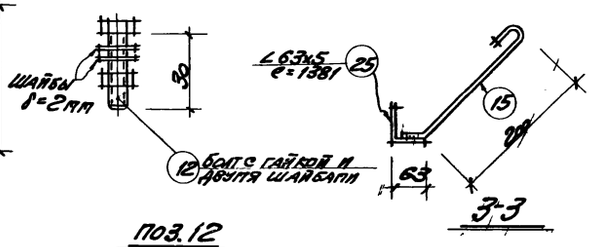

Поз.12

3-3

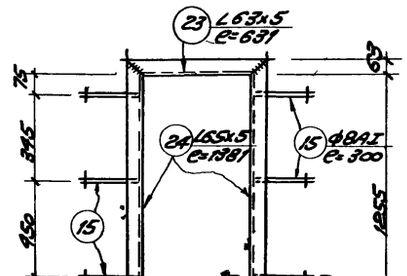

ЭЭ-6

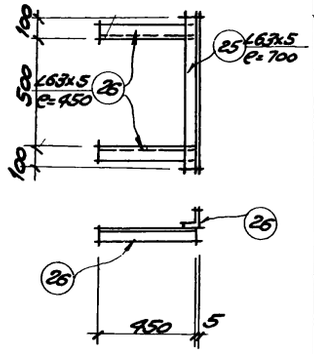

ЭЭ-7

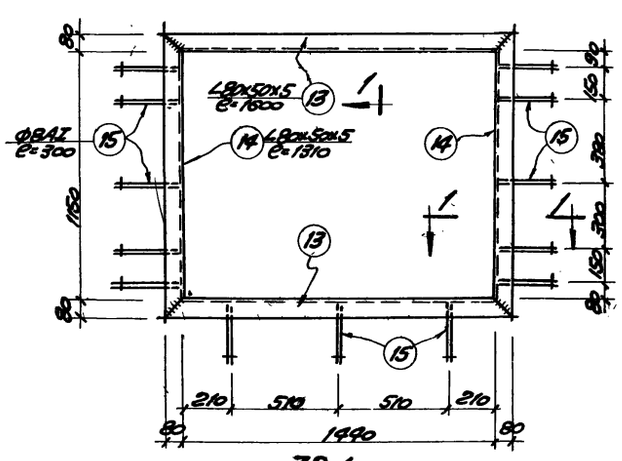

ЭЭ-1

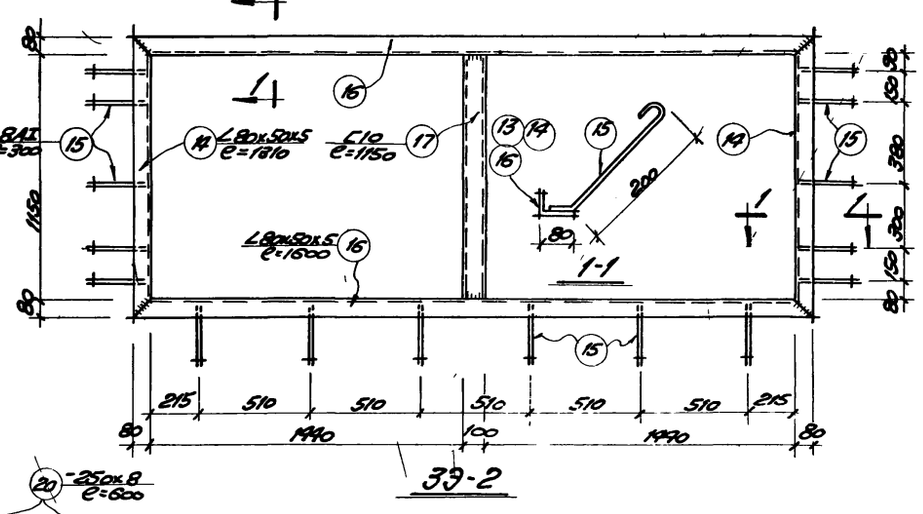

ЭЭ-2

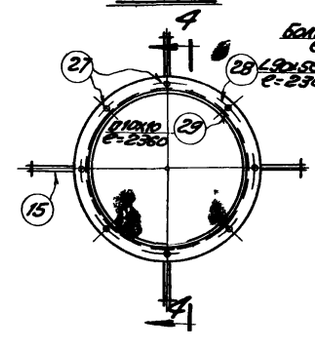

ЭЭ-8

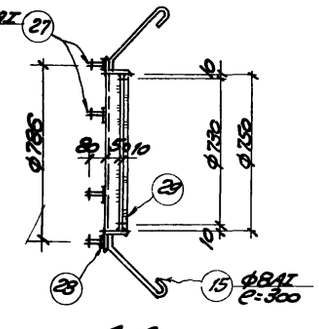

4-4

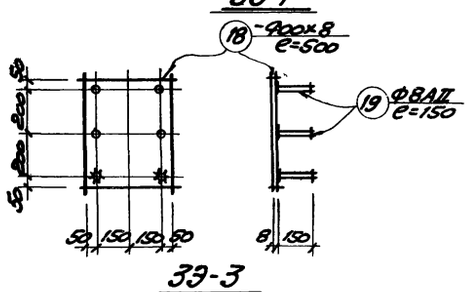

ЭЭ-3

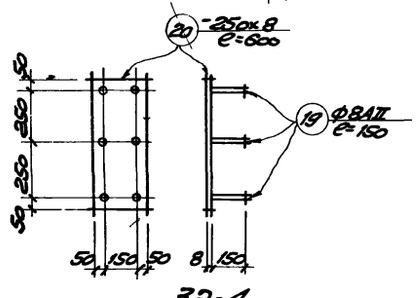

ЭЭ-4

Примечания:

1. Настоящий чертеж рассматривать совместно с листами АР-19, 21.
2. Стальные изделия и закладные элементы, разработанные на данном чертеже заармированы на листах АР-3, 4, 10, 23, 25.
3. Петли и элементы защелки (поз. 8, 9, 10, 11, 12) устанавливаются при монтаже решеток ВЖ-1.

6989/VI

25

Госстрой СССР Ростовский Промстройниипроект 1976 г.	Стальные жалюзи ВЖ-1 и закладные элементы ЭЭ-1 ÷ ЭЭ-8	Типовой проект 904-1-36
		Альбом VI
Компрессорная станция 4К-500А		Лист АР-20

Спецификация стали на один элемент

Марка эл-та	№№ поз.	Профиль	Длина мм	Кол. шт.	Вес, кг. Одной позиц.	Вес, кг. Всех позиц.	Марки	Примеч.
ВН-1	1	L 40×4	1500	2	3.63	7.26	41.98	
	2	L 40×4	1210	2	2.93	5,86		
	3	−45×11,5	480	33	0.26	24,18		
	4	−45×1,5	480	3	0.26	0.78		
	5	−35×5	1130	2	1.85	3.9		
Петля	6	−70×4	100	2	0.22	0.44	0,54	
	7	Болт Ф8 с гайкой и двумя шайбами	240	1	0,1	0.1		
Поз. 8	8	−60×10	70	1	0.34	0.34	0.34	
Поз. 9	9	−40×6	160	1	0.3	0.3	0.3	
Поз. 10	10	−80×10	70	1	0.17	0.17	0.17	
Поз. 11	11	−30×10	140	1	0.34	0.34	0.34	
Поз. 12	12	Болт Ф8 с гайкой и двумя шайбами	30	1	0.02	0.02	0.02	
Э9-1	13	L 80×50×5	1600	2	7.98	15.96	30.60	
	14	L 80×50×5	1310	2	6.54	13.08		
	15	Ф8 AI	300	13	0.12	1.56		
Э9-2	16	L 80×50×5	3140	2	15.61	31.22	56.10	
	17	C 10	1150	1	9.88	9.88		
	14	L 80×50×5	1310	2	6.54	13.08		
	15	Ф8 AI	300	16	0.12	1.92		

Марка эл-та	№№ поз.	Профиль	Длина мм	Кол. шт.	Вес, кг. Одной позиц.	Вес, кг. Всех позиц.	Марки	Примечан.
Э9-3	18	− 400×8	500	1	12,56	12,56	12,92	
	19	Ф8 AII	150	6	0,06	0,36		
Э9-4	20	— 250×8	600	1	9.42	9.42	9.78	
	19	Ф8 AII	150	6	0.06	0.36		
Э9-5	21	C 27	2191	2	61,0	122,0	225,28	
	22	C 27	1849	2	51,22	102,44		
	19	Ф8 AII	150	14	0.06	0.84		
Э9-6	23	L 63×5	631	2	3.04	6.08	13.69	
	24	L 63×5	1381	2	6.65	6.65		
	15	Ф8 AI	300	8	0.12	0.96		
Э9-7	25	L 63×5	700	1	3.37	3.37	7.69	
	26	L 63×5	450	2	2.16	4.32		
Э9-8	27	Болт Ф12 AI	80	8	0.09	0.72	18,86	
	28	L 90×56×6	2360	1	15,81	15,81		
	29	■ 10×10	2360	1	1,85	1,85		
	15	Ф8 AI	300	4	0,12	0,48		

Спецификация стальных изделий

Наименование изделия	Марка	Кол-во шт.	Вес изделия кг.	Общий вес кг	Стандарт или лист проекта	Примечан
Стальные закладные	ВН-1	12	41.98	503.76	АР-20	
Петля	Поз. 6; 7	24	0.54	12,96		
Поз. 8		16	0,34	5,44		
Поз. 9		16	0,3	4,8		
Поз. 10		8	0,17	1,36		
Поз. 11		24	0,34	8,16		
Поз 12		16	0,02	0,32		
Закладные элементы	Э9-1	4	30,60	122,40		
	Э9-2	4	56,10	224,40		
	Э9-3	4	12,92	51,68		
	Э9-4	8	9,78	78,24		
	Э9-5	4	225,28	901,12		
	Э9-6	8	13,69	109,52		
	Э9-7	4	7,69	30,76		
	Э9-8	4	18,86	75,44		
Сальники	Ду 80 ℓ=500	4	10.2	40,8	Серия 3.901-5	
	Ду 250 ℓ=500	4	43,6	174,4		
	Ду 250 ℓ=300	4	27,9	111,6		
	Ду 350 ℓ=500	4	58,6	234,4		

Примечания

1. Закладные элементы выполнять из стали марки ВСт3кп2 для сварных конструкций по ГОСТ 380-71.
2. Сварку производить электродами типа Э42 по ГОСТ 9467-75. Толщину сварных швов принимать $h_ш$ = 6мм.
3. Качество сварных швов должно удовлетворять требованиям ГОСТ 10922-75
4. Настоящий лист рассматривать совместно с листом АР-20.

6989/VI

26

Госстрой СССР Ростовский Промстройниипроект 1976 г.	Спецификации к листу АР-20.	Типовой проект 904-1-36
		Альбом VI
Компрессорная станция 4К-500А.		Лист АР-21

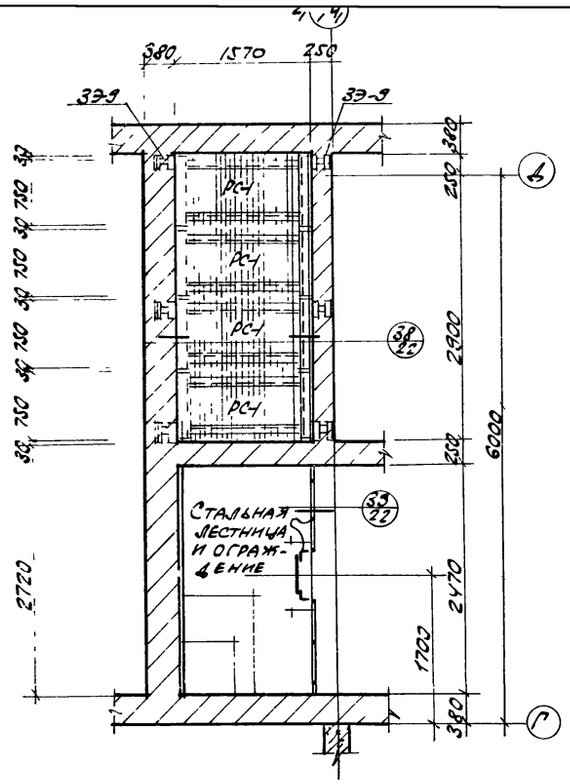

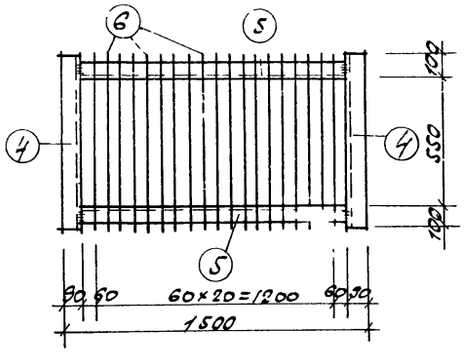

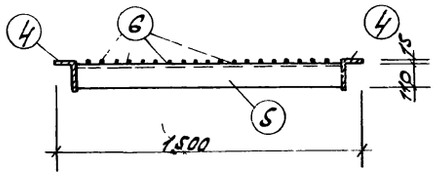

Решетка РС-1

Спецификация стали на один элемент

Марка эл-та	NN поз.	Профиль	Длина мм	К-во шт	Вес одной позиц.	Вес всех позиц.	Марки	Примеч.
ЭЭ-9	1	Г16	3150	1	44.73	44.73	65.07	
	2	I 14	355	3	4.86	14.58		
	3	∠75×50×5	200	6	0.96	5,76		
РС-1	4	∠140×90×10	750	2	13,1	26,2	75.0	
	5	∠110×70×8	1320	2	14,4	28,8		
	6	ф14 AI	750	21	0,95	20.0		
ЭЭ-9а	7	∠50×5	2470	1	9,81	9,31	10,41	
	8	ф8AI	250	11	0,1	1,1		

Спецификация стальных изделий

Наименование изделий	Марка	Кол-во шт.	Вес изделия кг.	Общий вес кг.	Стандарт или лист проекта	Примечание
Закладной элемент	ЭЭ-9	24	65.07	1561.68	АР-22	
Стальная решетка	РС-1	48	75.00	3600,0		
Закладной элемент	ЭЭ-9а	4	10.41	41.64		

Маркировочная схема решеток в камерах глушения на отметках ±0.000, 1.200, 2.400

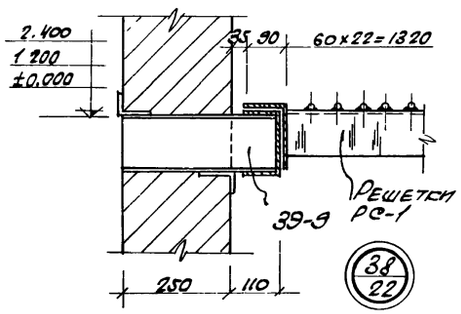

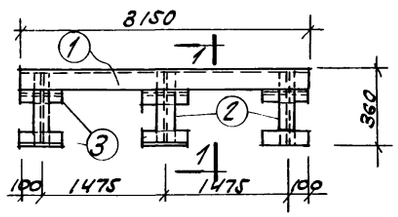

ЭЭ-9

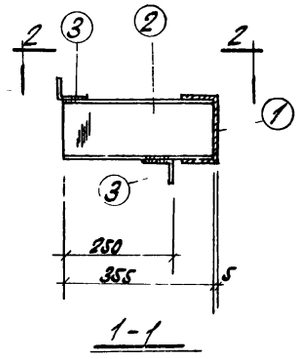

1-1

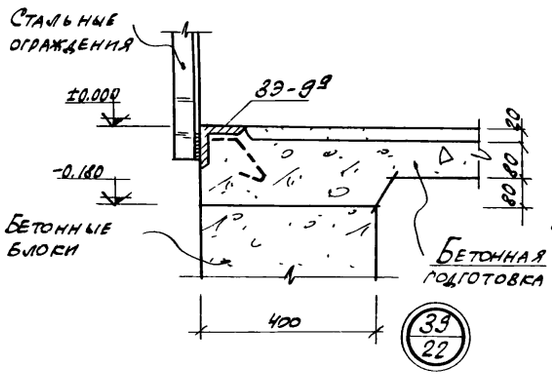

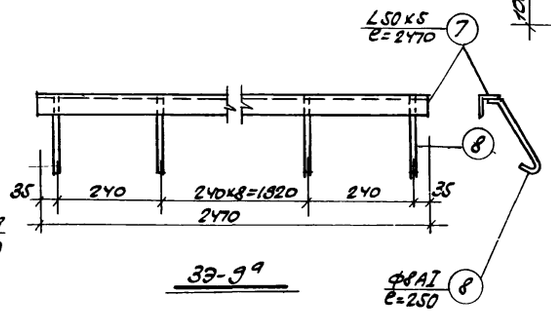

ЭЭ-9а

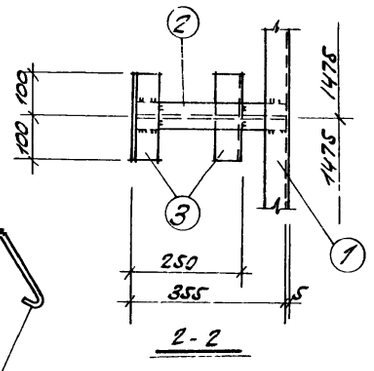

2-2

Примечания

1. Решетки и закладные элементы выполнять из стали марки ВСт3кп2 для сварных конструкций по ГОСТ 380-71
2. Сварку производить электродами типа Э42 по ГОСТ 9467-75
   Толщину сварных швов принимать $h_ш$=6мм
3. Качество сварных швов должно удовлетворять требованиям ГОСТ 10922-75.
4. Закладной элемент ЭЭ-9а заложить при выполнении бетонной подготовки под полы.
   Стальные ограждения и лестницы смотрите на листах марки КМ.

6989/VI

27

Госстрой СССР Ростовский Промстройниипроект 1976 г.	Маркировочные схемы решеток в камерах глушения.	Типовой проект 904-1-36
Компрессорная станция 4К-500А.		Альбом VI
		Лист АР-22

Ленточные фундаменты из бетонных блоков. Маркировочные схемы см. на листах КЖ-4 5

Кирпичную стену выполнить после монтажа оборудования в камере глушения

Габарит песчаной подушки h=480 для установки бака аварийного слива масла. Отметка низа подушки – 3 500

Элемент плана №2 | Элемент плана №3 | Элемент плана №3 | Элемент плана №1

6989/VI 28

Госстрой СССР Ростовский Промстроинипроект 1976 г.	План подземного хозяйства	Типовой проект 904-1-36
Компрессорная станция 4К-500А.		Альбом VI
		Лист АР-23

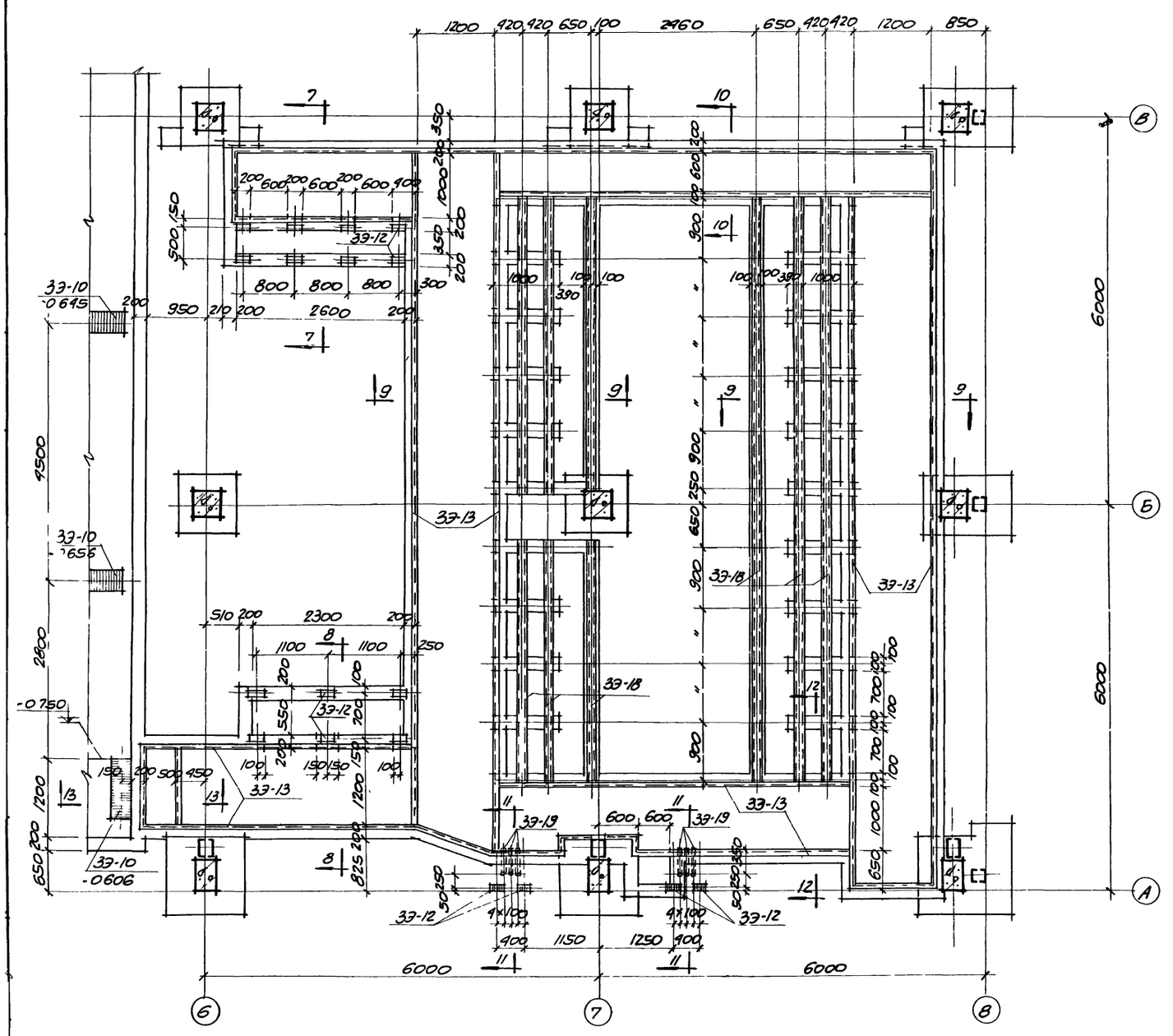

Элемент плана №1.
М1:50

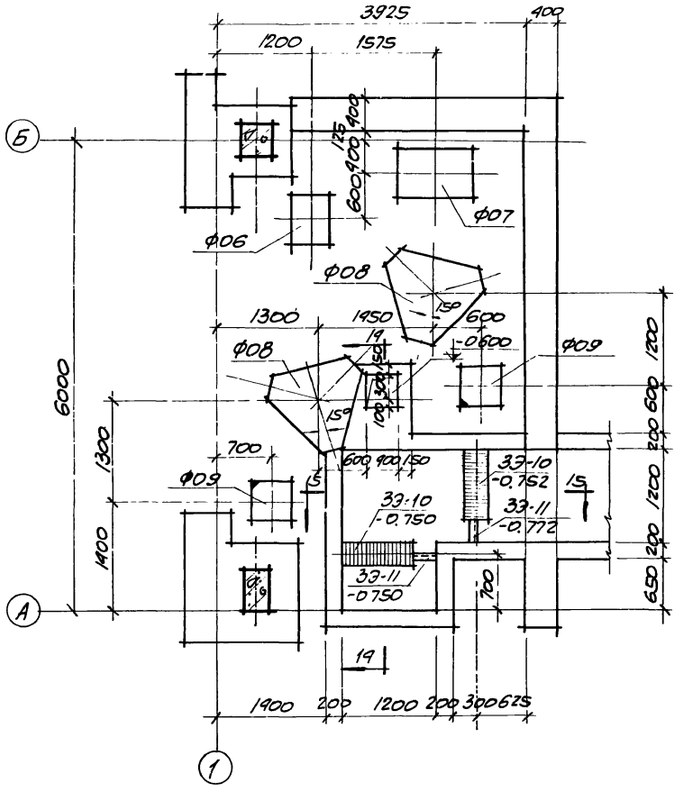

Элемент плана №2
М1:50

6989/VI

29

ГОССТРОЙ СССР РОСТОВСКИЙ ПРОМСТРОЙНИИПРОЕКТ 1976 г.	Элементы плана подземного хозяйства N1 и N2	Типовой проект 904-1-36
		Альбом VI
Компрессорная станция 9К-500А		Лист АР-24

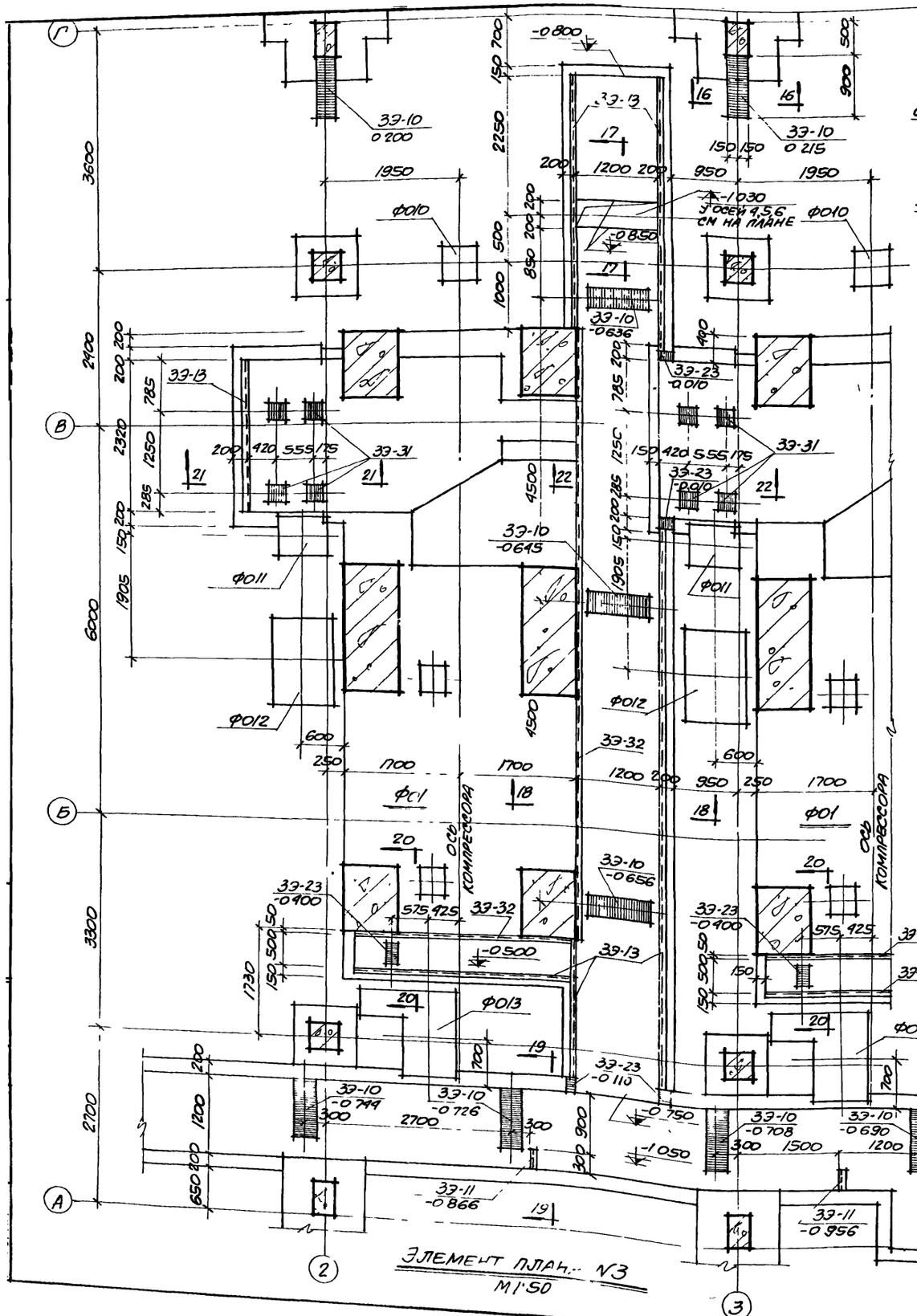

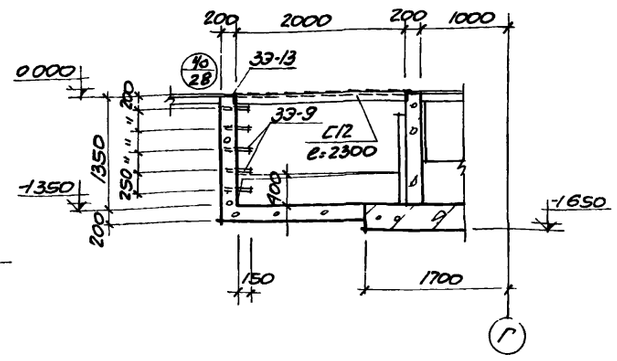

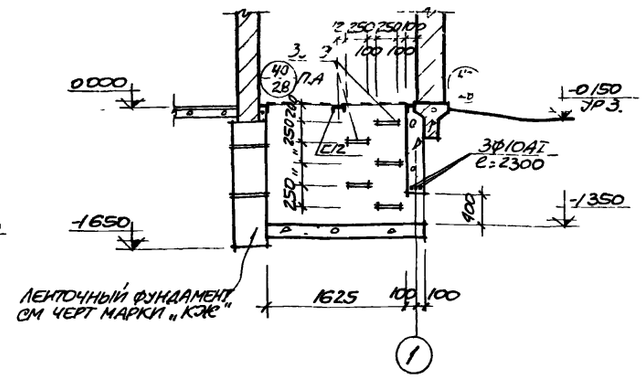

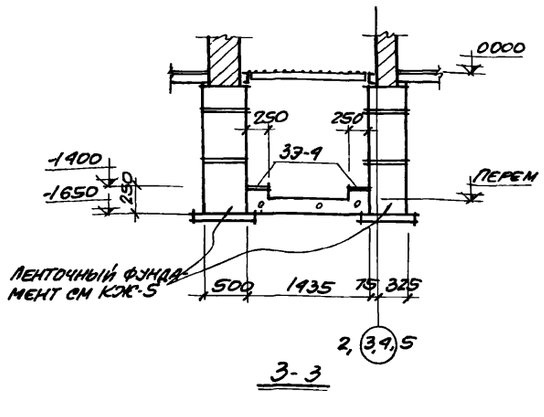

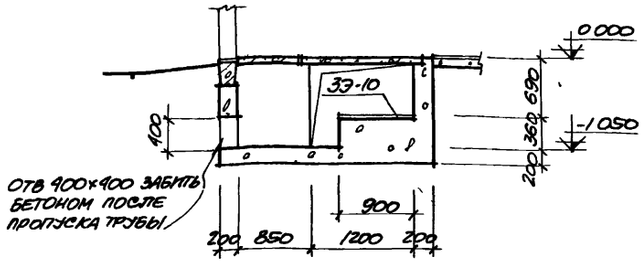

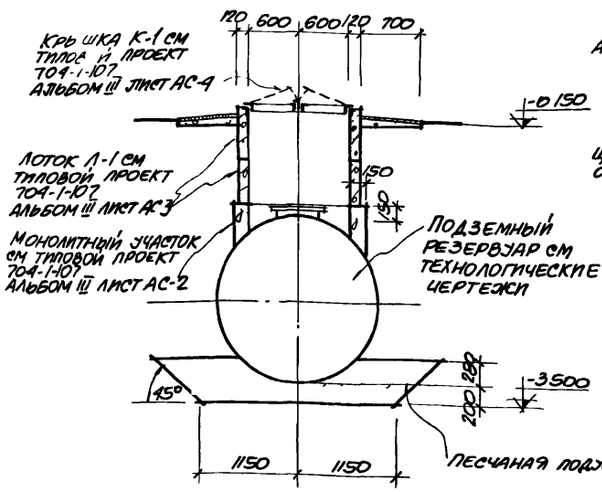

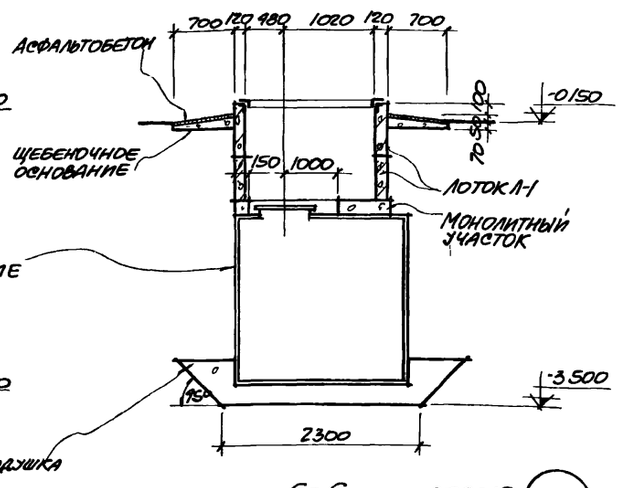

6989/VI

30

Госстрой СССР Ростовский Промстройниипроект 1976 г.	Подземное хозяйство	Типовой проект 904-1-36
Компрессорная станция 4К-500А	Элемент плана N3. Сечения 1-1 ÷ 6-6	Альбом VI
		Лист АР-25

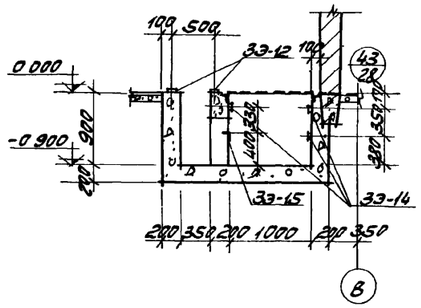

7-7

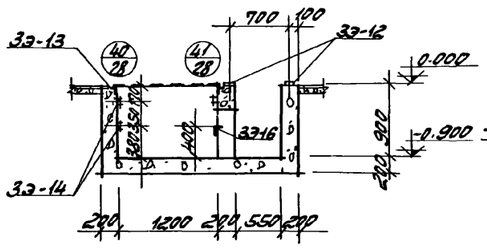

8-8

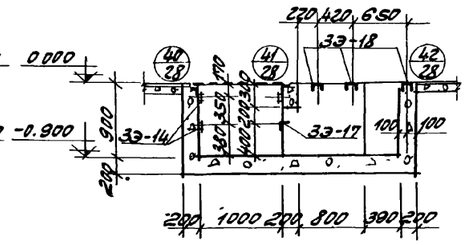

9-9

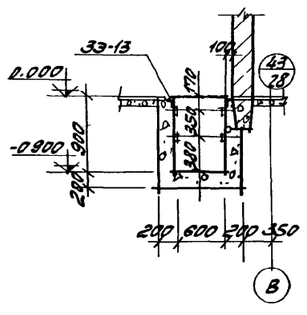

10-10

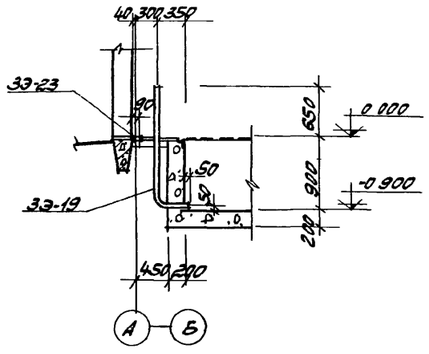

11-11

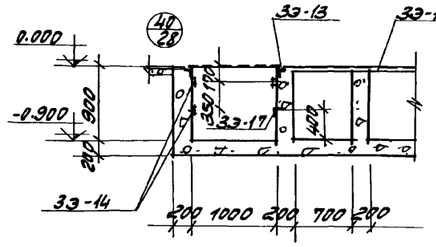

12-12

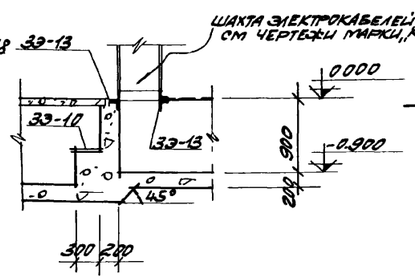

13-13

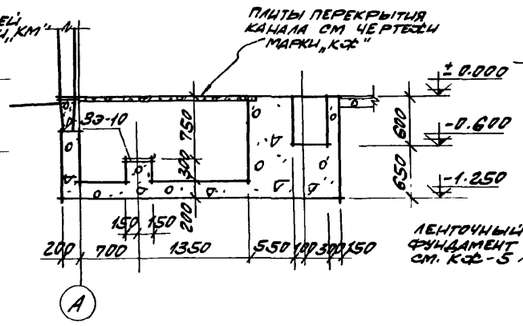

14-14

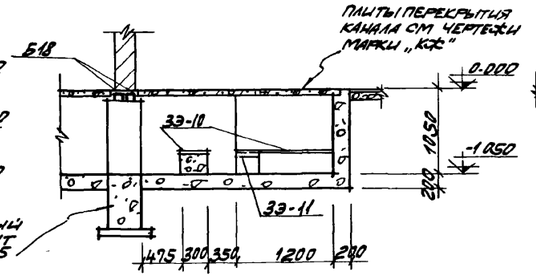

15-15

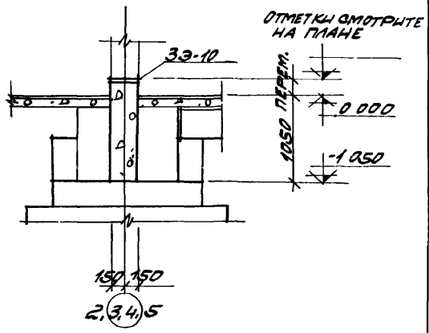

16-16

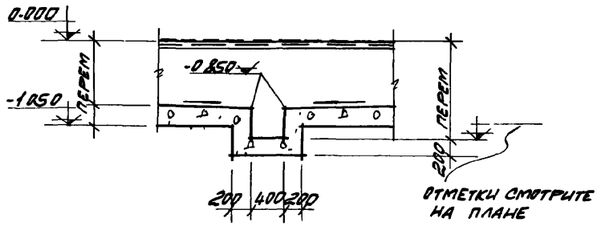

17-17

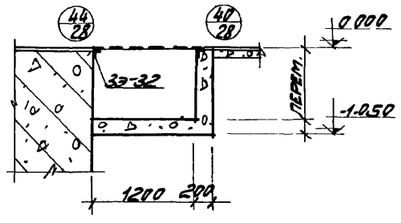

18-18

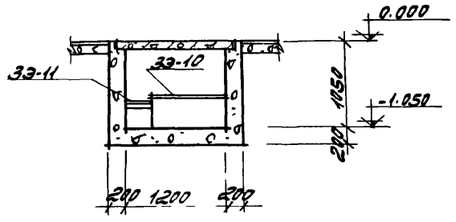

19-19

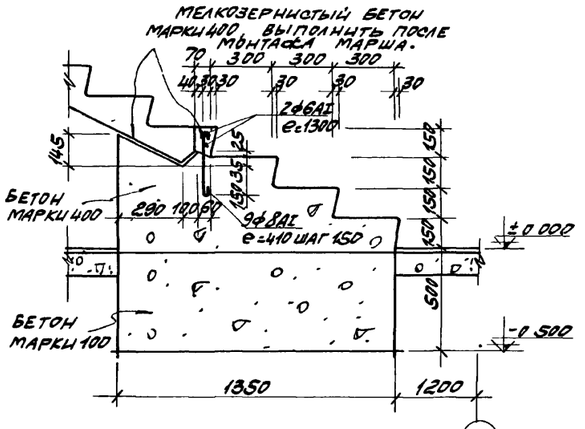

23-23

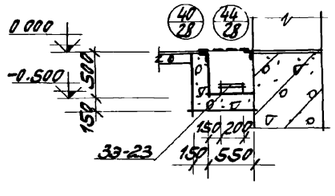

20-20

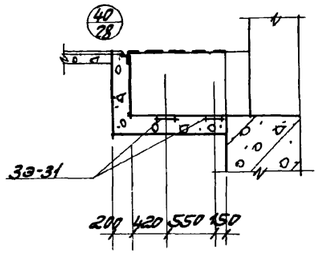

21-21

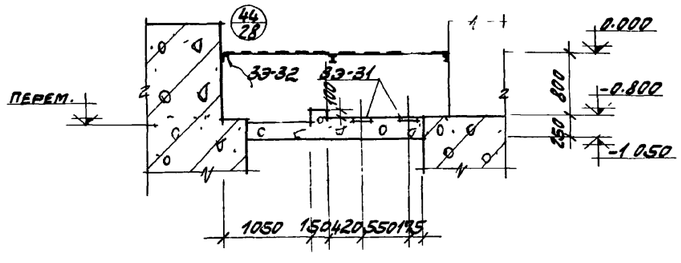

22-22

6989/VI

31

ГОССТРОЙ СССР РОСТОВСКИЙ ПРОМСТРОЙНИИПРОЕКТ 1976 г.	ПОДЗЕМНОЕ ХОЗЯЙСТВО	ТИПОВОЙ ПРОЕКТ 904-1-36
		АЛЬБОМ VI
КОМПРЕССОРНАЯ СТАНЦИЯ 4К-500А	СЕЧЕНИЕ 7-7÷23-23	ЛИСТ АР-26

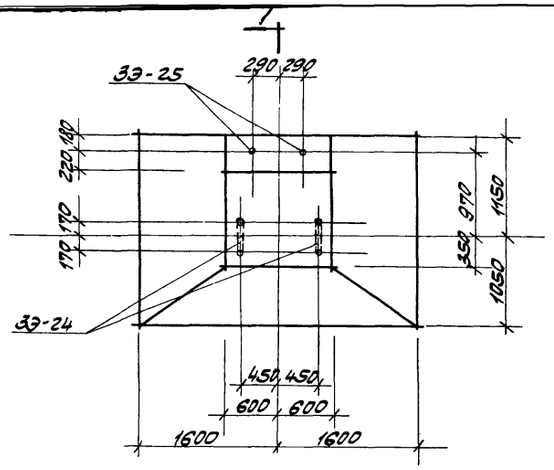

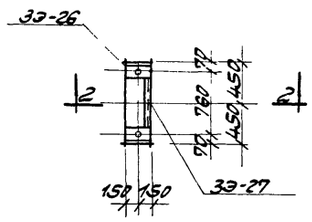

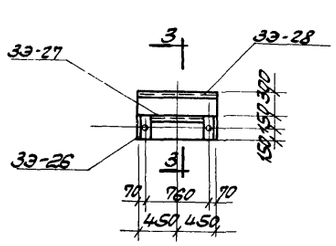

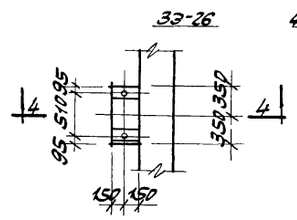

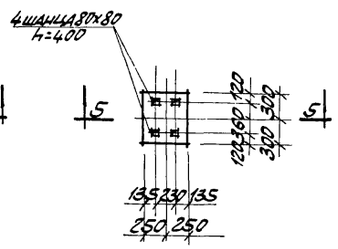

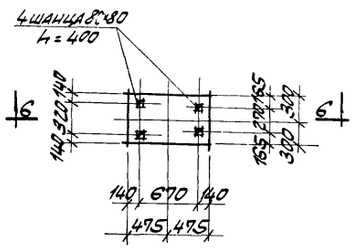

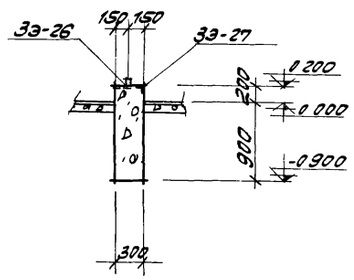

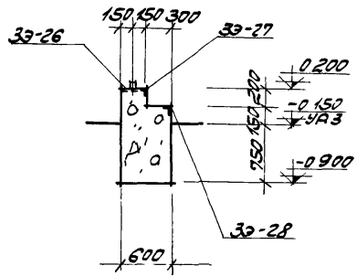

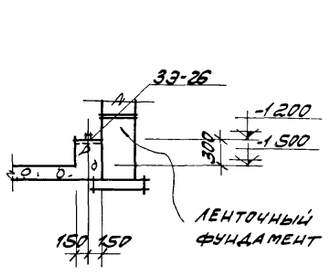

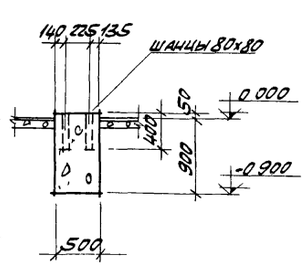

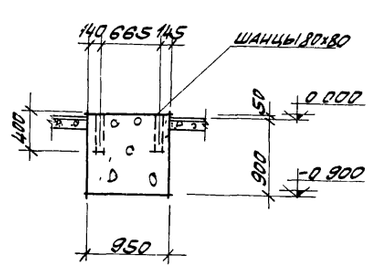

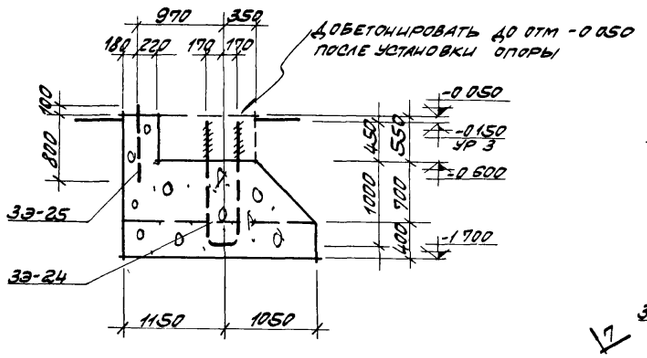

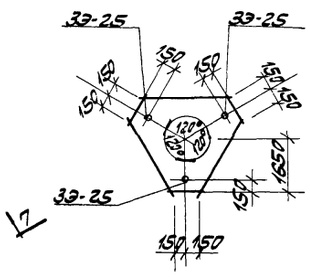

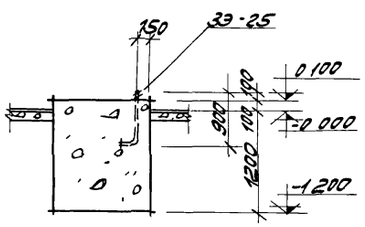

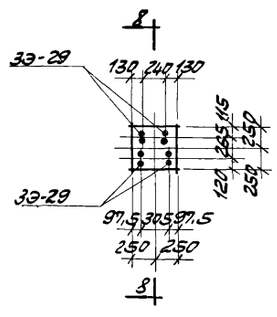

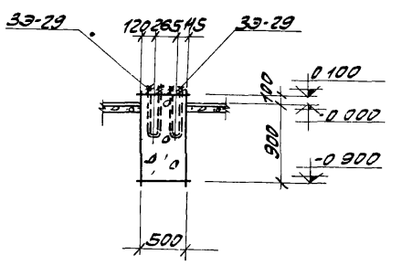

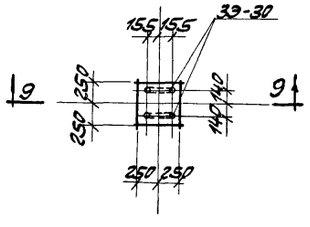

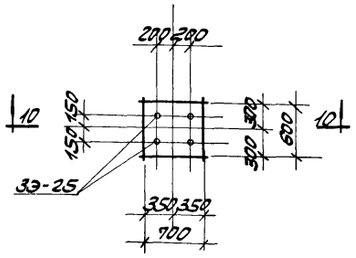

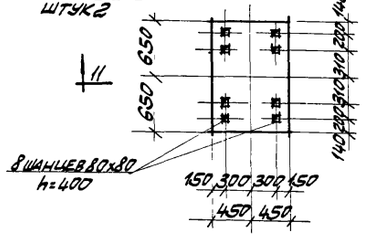

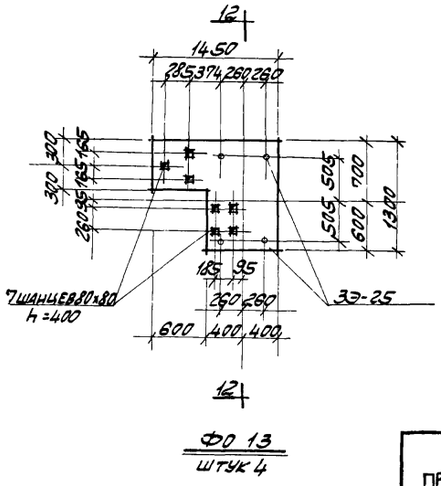

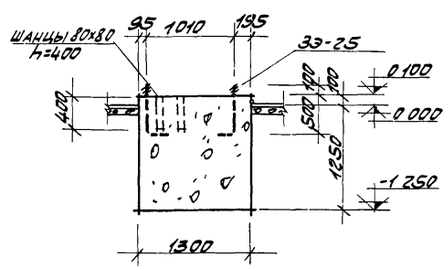

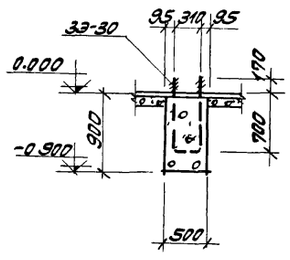

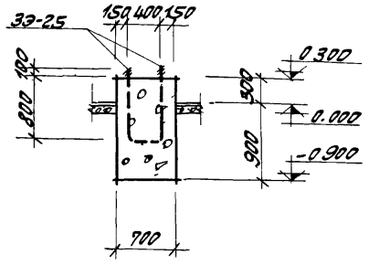

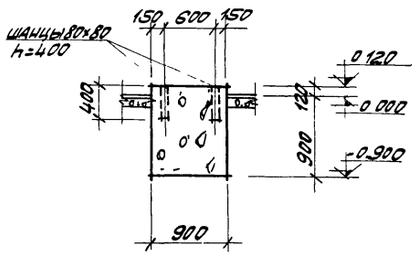

6989/VI

32

ГОССТРОЙ СССР РОСТОВСКИЙ ПРОМСТРОЙНИИПРОЕКТ 1976 г.	ПОДЗЕМНОЕ ХОЗЯЙСТВО	ТИПОВОЙ ПРОЕКТ 904-1-36
	ФУНДАМЕНТЫ ПОД ОБОРУДОВАНИЕ ФО-2 ÷ ФО-13 СЕЧЕНИЯ 1-1 ÷ 12-12	АЛЬБОМ VI
КОМПРЕССОРНАЯ СТАНЦИЯ 4К-500А		ЛИСТ АР-27

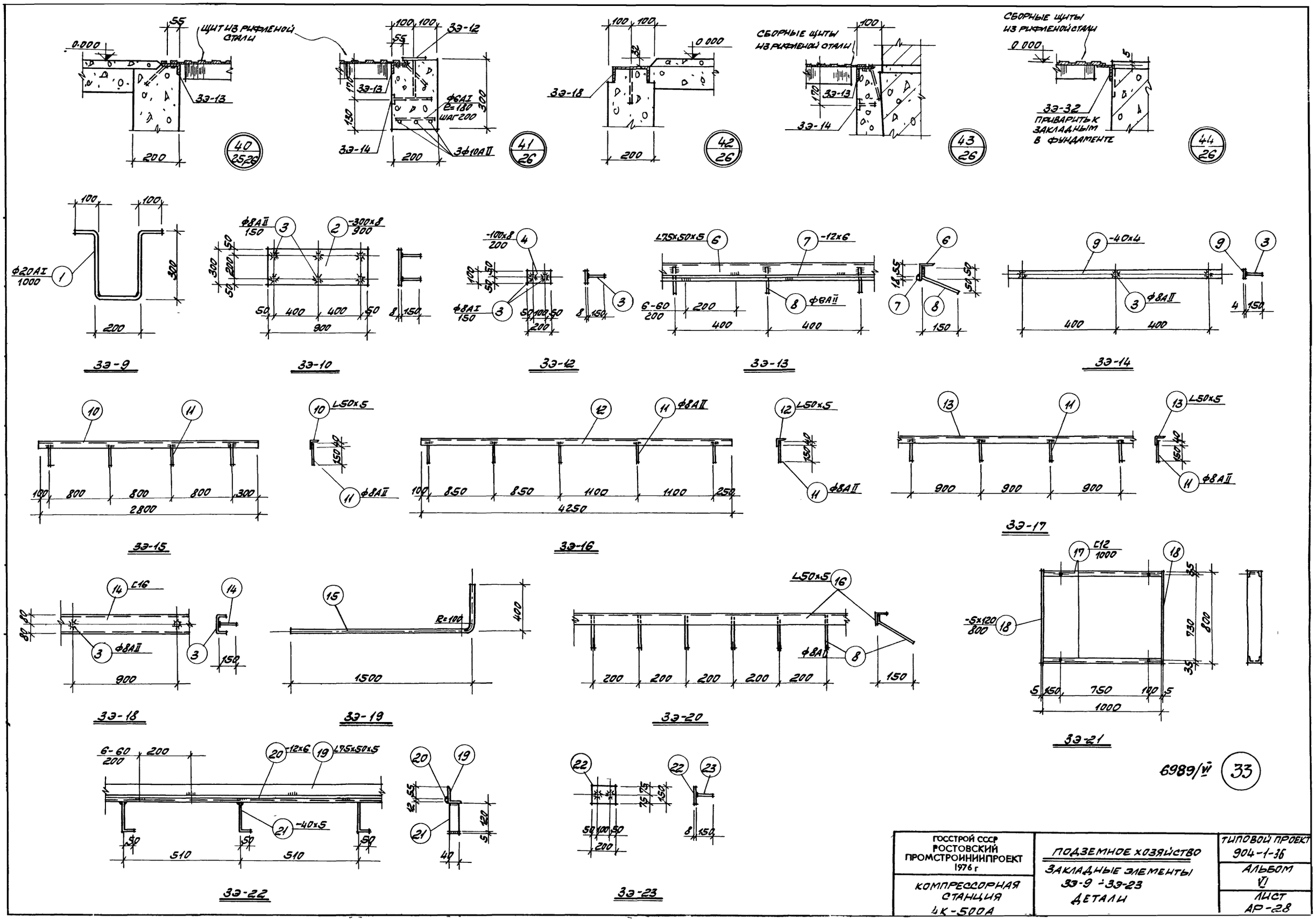

ГОССТРОЙ СССР РОСТОВСКИЙ ПРОМСТРОИНИИПРОЕКТ 1976 г	ПОДЗЕМНОЕ ХОЗЯЙСТВО	ТИПОВОЙ ПРОЕКТ 904-1-36
КОМПРЕССОРНАЯ СТАНЦИЯ 4К-500А	ЗАКЛАДНЫЕ ЭЛЕМЕНТЫ ЗЭ-9 ÷ ЗЭ-23 ДЕТАЛИ	АЛЬБОМ VI
		ЛИСТ АР-28

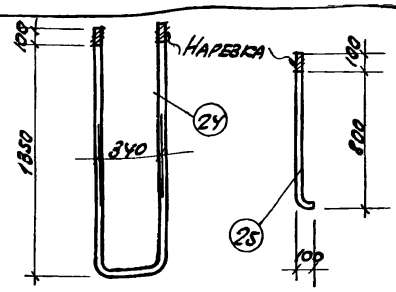

ЭЭ-24

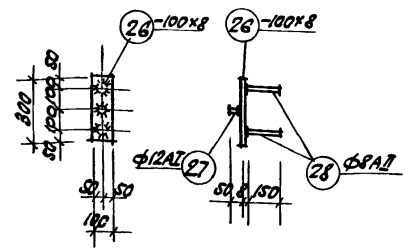

ЭЭ-25

ЭЭ-26

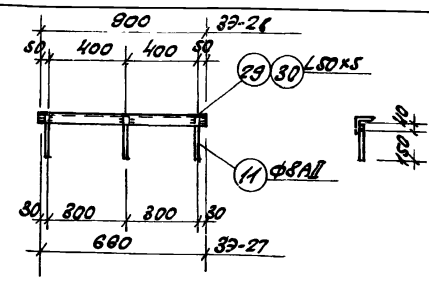

ЭЭ-27; ЭЭ-28

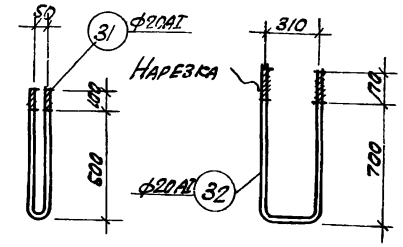

ЭЭ-29

ЭЭ-30

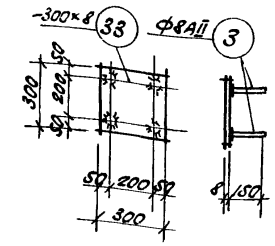

ЭЭ-31

Спецификация стали на один закладной элемент.

Марка эл-та	NN поз.	Профиль	Длина мм	Кол. шт.	Вес, кг одной поз.	Вес, кг всех поз.	Вес, кг эл-та	Примечания
ЭЭ-9	1	•ф20AI	1000	1	2,47	2,47	2,47	
ЭЭ-10	2	-300×8	300	1	16,96	16,96	17,32	
	3	•ф8AII	150	6	0,06	0,36		
ЭЭ-11	4	L50×5	450	1	2,61	2,61	2,61	
ЭЭ-12	5	-100×8	200	1	1,26	1,26	1,88	
	3	•ф8AII	150	2	0,06	0,12		
ЭЭ-13	6	L75×50×5	225100	1	1078,8	1078,8	1251,64	
	7	-12×6	225100	1	128,3	128,3		
	8	•ф8AII	210	563	0,08	45,04		
ЭЭ-14	9	-40×4	129800	1	163,6	163,6	183,1	
	3	•ф8AII	150	825	0,06	19,5		
ЭЭ-15	10	L50×5	2800	1	10,56	10,56	10,84	
	11	•ф8AII	190	4	0,07	0,28		
ЭЭ-16	12	L50×5	4250	1	16,02	16,02	16,37	
	11	•ф8AII	190	5	0,07	0,35		
ЭЭ-17	13	L50×5	25400	1	95,76	95,76	97,59	
	11	•ф8AII	190	29	0,07	1,93		
ЭЭ-18	14	[16	52200	1	741,2	741,2	744,74	
	3	•ф8AII	150	59	0,06	3,54		
ЭЭ-19	15	Газовая труба ф3"	1950	1	11,14	11,14	11,14	
ЭЭ-20	16	L50×5	18500	1	69,43	69,43	77,03	
	8	•ф8AII	210	95	0,08	760		
ЭЭ-21	17	[12	1000	2	10,4	29,8	27,96	
	18	-120×5	800	2	3,58	7,16		

Марка эл-та	NN поз.	Профиль	Длина мм	Кол. шт.	Вес, кг одной поз.	Вес, кг всех поз.	Вес, кг эл-та	Примечан.
ЭЭ-22	19	L75×50×5	9850	1	44,78	44,78	54,24	
	20	-12×6	9350	1	4,33	4,33		
	21	-40×5	170	19	0,27	5,13		
ЭЭ-23	22	-200×8	150	1	1,88	1,88	2,00	
	23	•ф8AII	150	2	0,06	0,12		
ЭЭ-24	24	•ф32AI	3240	1	20,44	20,44	20,44	
ЭЭ-25	25	•ф20	1000	1	2,47	2,47	2,47	
ЭЭ-26	26	-100×8	300	1	1,88	1,88	2,01	
	27	•ф12AI	5	1	0,01	0,01		
	28	•ф8AII	150	2	0,06	0,12		
ЭЭ-27	29	L50×5	660	1	2,67	2,67	2,88	
	11	•ф8AII	190	3	0,07	0,21		
ЭЭ-28	30	L50×5	900	1	3,39	3,39	3,6	
	11	•ф8AII	190	3	0,07	0,21		
ЭЭ-29	31	•ф20AI	1250	1	3,09	3,09	3,09	
ЭЭ-30	32	•ф20AI	2050	1	5,06	5,06	5,06	
ЭЭ-31	33	-300×8	300	1	5,65	5,65	5,89	
	3	•ф8AII	150	4	0,06	0,24		
ЭЭ-32	34	L50×5	12,2м	—	—	—	46,0	
Арматура		•ф10AI	67,5м	—	—	—	41,7	
Арматура		ф6AI	27,1м				6,01	
		[12	8150				84,76	
		[14	2100				25,83	

Спецификация закладных элементов.

Марка элемента	Кол-во штук	Вес эл-та кг	Общий вес кг	Лист проекта	Примечания
ЭЭ-9	5	2,47	12,35	АР-28	
ЭЭ-10	27	17,32	457,64		
ЭЭ-11	6	2,61	15,66		
ЭЭ-12	18	1,38	24,84		
ЭЭ-13	1	1251,64	1251,64		
ЭЭ-14	1	183,1	188,1		
ЭЭ-15	1	10,84	10,84		
ЭЭ-16	1	16,37	16,37		
ЭЭ-17	1	97,59	97,59		
ЭЭ-18	1	744,74	744,74		
ЭЭ-19	6	11,14	66,84		
ЭЭ-20	1	77,03	77,03		
ЭЭ-21	1	27,96	27,96		
ЭЭ-22	1	54,24	54,24		
ЭЭ-23	150	2,00	300,0		
ЭЭ-24	2	20,44	40,88	АР-29	
ЭЭ-25	40	2,47	98,8		
ЭЭ-26	12	2,01	24,12		
ЭЭ-27	2	2,88	5,76		
ЭЭ-28	1	3,60	3,6		
ЭЭ-29	8	3,09	24,72		
ЭЭ-30	8	5,06	40,5		
ЭЭ-31	16	5,89	94,4		
ЭЭ-32	4	46,0	184,0		

Примечания:

1. Закладные элементы выполнять из стали марки Вст3кп2 для сварных конструкций по ГОСТ 380-71.
2. Сварку производить электродами типа Э42 по ГОСТ 9467-75. Толщину сварных швов принимать h_w=6мм.
3. Качество сварных швов должно удовлетворять требованиям ГОСТ 10922-75.
4. Приварку анкерных стержней „втавр" производить под слоем флюса.

6989/VI

34

Госстрой СССР РОСТОВСКИЙ ПРОМСТРОЙНИИПРОЕКТ 1976 г.	Подземное хозяйство	Типовой проект 904-1-36
Компрессорная станция 4К-500А.	Закладные элементы ЭЭ-24 ÷ ЭЭ-31. Спецификации закладных элементов	Альбом VI
		Лист АР-29

ПЕРЕЧЕНЬ ЛИСТОВ МАРКИ „КФ"

№№ п/п	НАИМЕНОВАНИЕ ЛИСТОВ	ПРИМЕЧАНИЯ
1	2	3
1	ПЕРЕЧЕНЬ ЛИСТОВ МАРКИ „КФ"	
2	ПЕРЕЧЕНЬ ПРИМЕНЕННЫХ В ЧЕРТЕЖАХ МАРКИ „КФ" СТАНДАРТОВ И ТИПОВЫХ ЧЕРТЕЖЕЙ, ПРИМЕЧАНИЯ.	
3	СПЕЦИФИКАЦИЯ СБОРНЫХ И МОНОЛИТНЫХ ЖЕЛЕЗОБЕТОННЫХ И БЕТОННЫХ ЭЛЕМЕНТОВ. РАСХОД БЕТОНА И СТАЛИ НА ЗДАНИЕ.	
4	ПЛАН ФУНДАМЕНТОВ И ФУНДАМЕНТНЫХ БАЛОК. СЕЧЕНИЯ 1-1 ÷ 6-6 СПЕЦИФИКАЦИЯ ПРИМЕЧАНИЯ.	
5	МАРКИРОВОЧНЫЕ СХЕМЫ БЕТОННЫХ БЛОКОВ ЛЕНТОЧНЫХ ФУНДАМЕНТОВ (СЕЧЕНИЯ 7-7 ÷ 18-18).	
6	ФУНДАМЕНТЫ ФБ43-1; ФБ43-1а; ФБ43-1б; ФБ43-1в.	
7	ФУНДАМЕНТЫ ФА37-1, ФА37-1а, ФА1-1.	
8	ФУНДАМЕНТЫ ФА37-1б, ФА37-1в, МФ5.	
9	ФУНДАМЕНТЫ МФ1 ÷ МФ3.	
10	ФУНДАМЕНТЫ МФ4, МФ6 СПЕЦИФИКАЦИЯ АРМАТУРЫ.	
11	СПЕЦИФИКАЦИЯ И ВЫБОРКА АРМАТУРЫ К ЛИСТАМ КФ-6 ÷ КФ-10.	
12	МОНТАЖНЫЕ СХЕМЫ КОЛОНН, РИГЕЛЕЙ, РАМЫ ВОРОТ, СВЯЗЕЙ, СТОЕК И БАЛОК ПОКРЫТИЯ. РАЗРЕЗЫ 9-9, 10-10. СПЕЦИФИКАЦИЯ.	
13	МОНТАЖНЫЕ СХЕМЫ ПЛИТ ПОКРЫТИЯ ПЕРЕКРЫТИЯ, СТАКАНОВ.	
14	МОНТАЖНЫЕ СХЕМЫ ОПОРНЫХ СТОЛИКОВ. СПЕЦИФИКАЦИИ.	
15	РАЗРЕЗЫ 1-1 ÷ 8-8. СХЕМА ПЕРЕКРЫТИЯ НА ОТМЕТКЕ 3.770	
16	МОНТАЖНЫЕ ДЕТАЛИ 1 ÷ 3	
17	МОНТАЖНЫЕ ДЕТАЛИ 4 ÷ 8.	
18	СОЕДИНИТЕЛЬНЫЕ ЭЛЕМЕНТЫ НД1 ÷ НД9. СТОЙКА С1.	
19	КОЛОННЫ КН-42-а, КН-42-б, КН-42-в, КН-42-г, НК1, НК2.	
20	КОЛОННЫ НК1, НК2 (АРМАТУРНЫЕ ЧЕРТЕЖИ).	
21	РИГЕЛИ НР1, НР1а.	
22	СБОРНЫЕ ЖЕЛЕЗОБЕТОННЫЕ ЭЛЕМЕНТЫ	
23	СБОРНЫЕ ЖЕЛЕЗОБЕТОННЫЕ ПЛИТЫ ПЕРЕКРЫТИЯ И ПОКРЫТИЯ.	
24	ВЕРТИКАЛЬНАЯ СВЯЗЬ СВ1.	
25	МОНТАЖНЫЕ СХЕМЫ СТЕНОВЫХ ПАНЕЛЕЙ ПО ОСЯМ „А", „Г", „8", „1."	
26	ФРАГМЕНТЫ Ф1 ÷ Ф9.	
27	ФРАГМЕНТЫ Ф10 ÷ Ф19	
28	СПЕЦИФИКАЦИЯ ТИПОВ КРЕПЛЕНИЯ НА ФРАГМЕНТЫ.	
29	МОНОЛИТНЫЕ УЧАСТКИ МУ1 ÷ МУ2 МОНОЛИТНАЯ БАЛКА МБ1.	
30	ЗАКЛАДНЫЕ ЭЛЕМЕНТЫ НМ1 ÷ НМ10.	
31	ФУНДАМЕНТ ФО1 ПЛАН АРМАТУРНЫЙ ЧЕРТЕЖ.	
32	ФУНДАМЕНТ ФО1 РАЗРЕЗЫ 1-1 ÷ 5-5 ОПАЛУБОЧНЫЙ ЧЕРТЕЖ.	
33	ФУНДАМЕНТ ФО1 РАЗРЕЗЫ 6-6 ÷ 8-8. ОПАЛУБОЧНЫЙ ЧЕРТЕЖ.	
34	ФУНДАМЕНТ ФО1 РАЗРЕЗЫ 9-9 ÷ 11-11. УЗЛЫ 1 ÷ 7 ОПАЛУБОЧНЫЙ ЧЕРТЕЖ.	
35	ФУНДАМЕНТ ФО1 ПЛАН НА ОТМЕТКЕ 3.770 ЭЛЕМЕНТ ПЛАНА №1, РАЗРЕЗ 12-12. ОПАЛУБОЧНЫЙ ЧЕРТЕЖ.	
36	ФУНДАМЕНТ ФО1 РАЗРЕЗЫ 1-1, 4-4, 5-5, 9-9, 19-19. АРМАТУРНЫЙ ЧЕРТЕЖ.	
37	ФУНДАМЕНТ ФО1 РАЗРЕЗЫ 10-10, 11-11, 16-16 ÷ 18-18. АРМАТУРНЫЙ ЧЕРТЕЖ.	
38	ФУНДАМЕНТ ФО1 РАЗРЕЗЫ 12-12 ÷ 15-15 АРМАТУРНЫЙ ЧЕРТЕЖ.	
39	ФУНДАМЕНТ ФО1 СПЕЦИФИКАЦИЯ АРМАТУРЫ И ВЫБОРКА СТАЛИ К ЛИСТАМ КФ-36 ÷ КФ-38.	
40	ЗАКЛАДНЫЕ ЭЛЕМЕНТЫ Р1, М1 ÷ М5, М8.	
41	ЗАКЛАДНЫЕ ЭЛЕМЕНТЫ М6, М7, М9, НД1 ÷ НД6 НД8.	
42	СОЕДИНИТЕЛЬНЫЕ ЭЛЕМЕНТЫ НД1. НД7, СПЕЦИФИКАЦИЯ.	
43	МОНТАЖНЫЙ ПЛАН ПЛИТ ПЕРЕКРЫТИЯ КАНАЛА МОНОЛИТНЫЕ УЧАСТКИ МУ3, МУ4.	

ТЕХНИЧЕСКИЕ РЕШЕНИЯ ПРИНЯТЫЕ В ПРОЕКТЕ КОМПРЕССОРНОЙ СТАНЦИИ 4К-500А СООТВЕТСТВУЮТ ДЕЙСТВУЮЩИМ НА 1.1 1976Г. НОРМАМ И ПРАВИЛАМ ВЗРЫВОБЕЗОПАСНОСТИ И ПОЖАРОБЕЗОПАСНОСТИ ПО КАТЕГОРИЯМ, УСТАНОВЛЕННЫМ ГЕНЕРАЛЬНЫМ ПРОЕКТИРОВЩИКОМ В ЗАДАНИЯХ НА СТРОИТЕЛЬНОЕ ПРОЕКТИРОВАНИЕ, ЧЕМ И УДОСТОВЕРЯЕТСЯ БЕЗОПАСНАЯ ЭКСПЛУАТАЦИЯ В ЧАСТИ КАСАЮЩЕЙСЯ ЧЕРТЕЖЕЙ МАРКИ „КФ"

ГЛАВНЫЙ ИНЖЕНЕР ПРОЕКТА /ТЮРИН/ ДАТА 26.4.78

6989/VI 35

ГОССТРОЙ СССР РОСТОВСКИЙ ПРОМСТРОЙНИИПРОЕКТ 1976 г	ПЕРЕЧЕНЬ ЛИСТОВ МАРКИ „КФ".	ТИПОВОЙ ПРОЕКТ 904-1-36
КОМПРЕССОРНАЯ СТАНЦИЯ 4К-500А		АЛЬБОМ VI
		ЛИСТ

Перечень примененных в чертежах марки „КЖС" стандартов и типовых чертежей.

Шифр стандарта, типовых чертежей.	Наименование стандартов типовых чертежей.	NN листов чертежей
Серия 1.116-1 в.1	Блоки бетонные для стен подвалов	Комплект
Серия 1.139-1 в.1	Перемычки железобетонные сборные для жилых и общественных зданий	Комплект
Серия 1.400-7	Стальные изделия для сопряжения сборных ж.б. конструкций одноэтажных промышленных зданий	Комплект
Серия 1.400-11	Рекомендации по применению сборных ж.б. типовых плит в покрытиях зданий промышленных предприятий	Комплект
Серия 1.412-1 в. II	Монолитные ж.б. фундаменты под типовые колонны прямоугольного сечения одноэтажн. промышленных зданий.	Комплект
Серия 1.415-1 в.1	Железобетонные фундаментные балки для стен производственных зданий.	Комплект
Серия 1.423-2 в.1	Железобетонные колонны для одноэтажных одно-пролетных промышленных зданий оборудованных ручными мостовыми кранами.	Комплект
Серия 1.432-5 в.0	Стеновые панели для производственных зданий с шагом колонн 6м.	Комплект
Серия 1.432-5 в.1	Стеновые панели для производственных зданий с шагом колонн 6м.	Комплект
Серия 1.432-5 в.3	Стеновые панели для производственных зданий с шагом колонн 6м.	Комплект
Серия 1.439-1	Стальные изделия крепления панельных стен одноэтажных производствен. зданий с железобетонным каркасом.	Комплект
Серия 1.462-3 в.I. III	Железобетонные предварительно напряженные двускатные решетчатые балки.	Комплект
Серия 1.465-7 в.0	Сборные ж.б. предварительно напряженные плиты для покрытий производственных зданий разм. 3х6м и 1.5х6м. со стерженевой, проволочной и прядевой арматурой.	Комплект
Серия 1.465-7 в. 1.4, 1.2	Сборные ж.б. предварительно напряженные плиты для покрытий производственных зданий разм 3х6м и 1.5х6м со стерженевой, проволочной и прядевой арматурой.	Комплект
Серия 1.465-7 в.3.4, 1.2	Сборные ж.б. предварительно напряженные плиты для покрытий производственных зданий разм. 3х6м и 1.5х6м. со стерженевой, проволочной и прядевой арматурой.	Комплект
Серия 1.465-7 в.5	Сборные ж.б. предварительно напряженные плиты для покрытий производственных зданий разм. 3х6м. и 1.5х6м. со стерженевой проволочной и прядевой арматурой.	Комплект

Шифр стандарта, типовых чертежей	Наименование стандартов, типовых чертежей.	NN листов чертежей
Серия 2.420-1 в. 1	Монтажные детали сборных ж.б колонн и подкрановых балок одноэтажных промышленных зданий.	Комплект
Серия 2.430-4 в. 1	Монтажные детали панельных стен одноэтажных производственных зданий с ж.б каркасом.	Комплект
Серия 2.460-2 в. 1	Монтажные детали сборных ж.б. конструкций покрытий одноэтажных промышленных зданий.	Комплект
Серия 2.460-2 в.2	Монтажные детали сборных ж.б. конструкций покрытий одноэтажных промышленных зданий.	Комплект
Серия ТДМ22-1/70	Детали сопряжений конструктивных элементов несущего каркаса	Комплект
Серия ТДМ24-1/70 Дополнение	Детали сопряжений плит	Комплект
Серия ИИ22-3/70	Железобетонные колонны.	Комплект
Серия ИИ23-1/70	Железобетонные ригели пролетом 6м с полками для опирания плит.	Комплект
Серия ИИ24-9	Предварительно напряженные ж.б плиты перекрытий шириной 1.5м и ненапряженные плиты шириной 0.75м укладываемые на полки ригелей.	Комплект
Серия ИИ27-1	Лестницы с кирпичными стенами. Марши, площадки, балки.	Комплект
Серия ИИ29-2/70	Разные стальные конструктивные элементы.	Комплект
Серия ИС-01-04 в.2	Унифицированные сборные железобетонные каналы.	Комплект
Серия ПР.05-364	Ворота распашные 3х3м с автоматическим открыванием и воздушными завесами.	Комплект
Серия КЭ-01-58 в.2	Сборные железобетонные обвязочные балки и перемычки для промышленных зданий.	Комплект
Типовой проект 704-1-107 Альбом III	Резервуар стальной горизонтальный для нефтепродуктов емкостью 5-100м³	Лист АС-2. АС-3

Примечания:

1. Общие указания к проекту помещены в пояснительной записке.
2. Установку сборных железобетонных колонн в стаканы фундаментов производить по рискам в колоннах. Зачеканку зазоров между стенками стакана и гранями колонны производить бетоном марки „300" на мелком гравии ℄ крупность зерен не более 10мм℄ только после окончательной выверки колонн как по горизонтали так и по вертикали.
3. Монтаж плит покрытия выполнять в полном соответствии с требованиями серии 1.400.11. „Рекомендации по применению сборных железобетонных типовых плит в покрытиях зданий промышленных предприятий".
4. Монтаж конструкций осуществлять на монтажной сварке электродами типа Э42. Высоту сварных швов, неоговоренных в чертежах, принимать 6мм.
5. Сварку элементов в узлах сборных железобетонных конструкций, контроль качества и и приема сварных швов должны производиться в соответствии с ГОСТ 10922-75„ Арматура и закладные детали сварные для железобетонных конструкций."
6. Отступление от способа опирания и изменение размеров опорных участков сборных железобетонных конструкций без согласия проектной организации не допускается.
7. На верхней или боковых гранях сборных железобетонных элементов должна быть написана несмываемой краской марка элемента.
8. В таблице „Расход бетона и стали на здание," расход материалов на фундаменты под компрессоры учтен для условия возведения последних на основании имеющем $R = 1.86$кг/см ($\varphi = 28°$) $C = 0.02$кг/см^2; $E = 150$кг/см^2; $\gamma = 1.8$т/м^3)

6989/VI

Госстрой СССР Ростовский Промстройниипроект 1976 г.	Перечень примененных в чертежах марки „КЖС" стандартов и типовых чертежей. Примечания.	Типовой проект 904-1-36
		Альбом VI
Компрессорная станция -к-500А		Лист КЖС-2

Сводная спецификация сборных железобетонных и бетонных элементов.

Марка эл-та	Кол шт	Вес эл-та т	Стандарт или лист проекта	Лист монт схем
Бетонные блоки				
ФС5	33	1,63	1.116-1 в 1	КЖ-4
ФС5-8	13	0,52		
ФСН5	83	0,4		
ФС4	23	1,3		
ФС4-8	42	0,42		
ФСН4	85	0,32		
Фундаментные балки				
ФБ6-42	5	0,7	1.415-1 в. 1	КЖ-4
ФБ6-44	2	0,6		
ФБ6-13	5	1,4		
ФБ6-15	2	1,3		
ФБ6-14	3	1,3		
ФБ6-41	1	0,7		
ФБ6-43	1	0,6		
ФБ6-2	1	1,3		
ФБ6-4	2	1,2		
Колонны				
КН-61-а	4	3,6	1.423-2 в. 1 КЖ-13	КЖ-12
КН-61-б	4	3,6		
КН-61-в	4	3,6		
КН-61-г	4	3,6		
НК1	8	2,11	ИИ23-3/70 КЖ-13	
НК2	8	1,15	КЖ-13	
Ригели				
ИБ3-4-а	3	4,4	ИИ23-1/70 КЖ-22	КЖ-12
НР1	2	4,2	ИИ23-1/70 КЖ-21	
НР1а	6	4,2		
Балки покрытия				
для температуры t=-20°				
2БДР18-2Па	8	10,4	1.462-3 в. 1 КЖ-22	КЖ-12
для температуры t=-30°				
2БДР18-2П-а	8	10.4	1.462-3 в. 1 КЖ-22	КЖ-12
для температуры t=-40°				
3БДР18-4П-а	8	12,1	1.462-3 в. 1 КЖ-22	КЖ-12
Рама ворот				
Р-1	1	2,4	ПР.05-36,4	КЖ-12
С-1	1	1,6		
С-2	1	1,6		

Марка эл-та	Кол шт	Вес эл-та т	Стандарт или лист проекта	Лист монт схем
Плиты покрытия				
для температуры t=-20°				
ПАУ 3×6 -2	18	2,65	1.465-7 в. 1 часть 1,2 КЖ-13	
ПАУ 3×6 -2а	10	"		
ПАУ 3×6 -2б	6	"		
ПАУ 3×6 -2в	3	"		
ПАУ-4 3×2 -2	1	3,3		
ПАУ-14 3×6 -2	3	3,4		
ПАУ-4 3×6 -2д	1	3,3	1.465-7 в. 1 часть 1,2 КЖ-23	
ПАУ-10 3×6 -2е	1	3,6		
ПАУ-14 3×6 -2м	1	3,4		
ПАУ 1,5×6 -2	12	1,5	1.465-7 в. 3 часть 1,2	
ПАУ-4 1,5×6 -2	4	1,95		
для температуры t=-30°				
ПАУ 3×6 -3	16	2,65	1.465-7 в. 1 часть 1,2 КЖ-13	
ПАУ 3×6 -3а	10	"		
ПАУ 3×6 -3б	6	"		
ПАУ 3×6 -3в	3	"		
ПАУ-4 3×6 -3	1	3,3		
ПАУ-14 3×6 -3	3	3,4		
ПАУ-4 3×6 -3д	1	3,3	1.465-7 в. 1 часть 1,2 КЖ-23	
ПАУ-10 3×6 -3е	1	3,6		
ПАУ-14 3×6 -3м	1	3,4		
ПАУ 1,5×6 -3	12	1,5	1.465-7 в. 3 часть 1,2	
ПАУ-4 1,5×6 -3	4	1,95		
для температуры t=-40°				
ПАУ 3×6 -4	10	2,65	1.465-7 в. 1 часть 1.2. КЖ.13	
ПАУ 3×6 -4а	10	"		
ПАУ 3×6 -4б	6	"		
ПАУ 3×6 -4в	3	"		
ПАУ-4 3×6 -4	1	3,3		
ПАУ-14 3×6 -4	3	3,4		
ПАУ-4 3×6 -4д	1	3,3	1.465-7 в. 1 часть 1.2 КЖ-23	
ПАУ-10 3×6 -4е	1	3,60		
ПАУ-14 3×6 -4м	1	3.4		
ПАУ 1,5×6 -4	12	1,5	1.465-7 в. 3 часть 1,2	
ПАУ-4 1,5×6 -4	4	1,95		
Перемычки				
Б13	4	0,025	1.139-1 в. 1	АР.3.4
Б15	28	0,065		
Б18	32	0,075		
БП3-1	4	0,6	КЭ-01-58 в 2	
БП7-1	1	1,1		

Марка эл-та	Кол шт.	Вес эл-та т	Стандарт или лист проекта	Лист монт схем
Плиты перекрытия				
ПГ-2 АУ (3)	8	2,2	ИИ24-9 КЖ-23	КЖ-13
ПГ-2-1 АУ (3)	2	2,2		
ПГ-3 АУ (3)	7	2,0		
ПГ-3-1 АУ (3)	2	2,0		
ПЗ-2	2	1,6		
ПЧ-2-9	1	1,37		
ПГ-2 АУ (3) -9	1	2,2	ИИ24-9 КЖ-23	
Плиты каналов				
П2д	1	0,18	ИС-01-04 в. 2	КЖ-18
П3д	28	0,23		
Стеновые панели				
ПСА 20 -211	22	1,2	1.432-5 в. 0,1 КЖ-25	КЖ-13
ПСА 20 -112	17	1,2		
ПСН 20 -211	12	1,7		
ПСН 20 -212	3	1,7		
ПСА 20 -112	16	1.7		
ПСН 20 -421	14	1,4		
ПСА 20 -212	3	1,2		
ПСА 20 -111	8	1,2		
ПСА 20 -111	3	1,7		
Карнизные панели				
ПК-1-а	14	1,2	1.432-5 в. 3 КЖ-22	КЖ-25
Угловые блоки				
БЯ-42	12	0,06	1.432-5 в. 1.	КЖ-25
БЯ-24	10	0,04		
Стаканы				
СШ4	4	0,088	1.465-7 в. 5	КЖ-25
СШ4а	2	0,092		
СШ10а-1	1	0,22		
СШ14а-1	4	0,23		
Лоток				
Л-1	1	1,07	тип проект 704-1-107	АР-25
Лестничные площадки				
ЛП1	2	1,03	ИИ27-1	АР-6
ЛП1а	1	1,03		
Лестничные марши				
ЛМ1а	3	1,45	ИИ27-1	АР-6

Расход бетона и стали на здание

Группы конструкций	Бетон, м³ Марка: Четвертичный ракушечник	Керамзитобетон (350)	35	100	150	200	300	350	400	Итого
Сборные конструкции принятые по ГОСТам и типовым чертежам железобетонные балки и плиты покрытий t=-20°							57,5		33,2	90,7
t=-30°							57,5		33,2	90,7
t=-40°								57,5	38,7	96,2
прочие конструкции		10,78	17,67			15,27	26,45		26,17	252,34
Бетонные констр.				68,92						68,92
Сборные конструкции по чертежам проекта железобетонные						11.52	13,6			25,12
Монолитные конструкции железобетонные: фундаменты под оборудование	1.60				404,4					406,0
прочие конструк.					6,36	113,77				126,13
Стальные конструкции.										

Группы конструкций	Сталь, т Прокат: Кл. А-I	Кл А-II	Кл А-III	Кл. А-IV	Кл В-I	Сеточная и плоская	Прокат Вст.3 кп2	Прокат Вст.3 пс2	Прокат Вст.3 пс3	Итого
Сборные конструкции принятые по ГОСТам и типовым чертежам железобетонные балки и плиты покрытий t=-20°	0,17	0,02	3,46	0,85	1,76	1,92	0,34		0,35	8,87
t=-30°	0,17	0,02	4,16	1,10	2,06	2,24	0,34		0,35	10,44
t=-40°	0,17	0,02	4,54	1,39	2,12	2,56	0,34		0,41	11,55
прочие конструкции	1,24	0,85	3,48	0,29	2,23		5,36			13,45
Бетонные констр.	0,28									0,28
Сборные конструкции по чертежам проекта железобетонные	0,18		3,80		0,13		1,23			5,34
Монолитные конструкции железобетонные: фундаменты под оборудование	15,84		0,30				2,20	0,84		19,18
прочие конструк.	1.09	3,26	0,14				0,09			4,58
Стальные конструкции.	0,08		0,14				9,97			10,19

Спецификация монолитных железобетонных элементов

Марка эл-та	Кол шт.	Лист проекта	Лист маркир схемы
Фундамент под оборудование			
ФО1	4	КЖ-31÷35	АР-23
Фундаменты			
ФБ43-1	4	1.412-1 КЖ-6	КЖ-4
ФБ43-1а	2		
ФБ43-1б	4		
ФБ43-1в	2		
ФА37-1	2	1.412-1 КЖ-7	
ФА37-1а	2		
ФА37-1б	1	1.412-1 КЖ-8	
ФА37-1в	1		
ФА1-1	8	1.412-1 КЖ-7	
МФ1	1	КЖ-9	
МФ2	1		
МФ3	1		
МФ4	1	КЖ-10	
МФ5	1	КЖ-8	
МФ6	1	КЖ-10	

Марка эл-та	Кол шт.	Лист проекта	Лист маркир схемы
Монолитные участки			
МУ1	1	КЖ-29	КЖ-29
МУ2	1		
МУ3	1	КЖ-48	КЖ-13
МУ4	4		КЖ-29
Монолит участок	1	Типовой проект 704-1-107	АР-25
Балки			
МБ1	2	КЖ-29	КЖ-13

Условные обозначения:

Маркировка узла (детали) — Номер узла (детали)

Ссылка на узел (деталь) проекта — Номер (детали) — Номер листа где узел (деталь) изображен

Сварные швы

Шов заводской

Шов монтажный

6989/VI (37)

Госстрой СССР Ростовский промстройниипроект 1976 г.	Спецификация сборных и монолитных железобетонных и бетонных элементов	Типовой проект 904-1-36 Альбом VI
Компрессорная станция 4Р-500А	Расход бетона и стали на здание	Лист КЖ 2

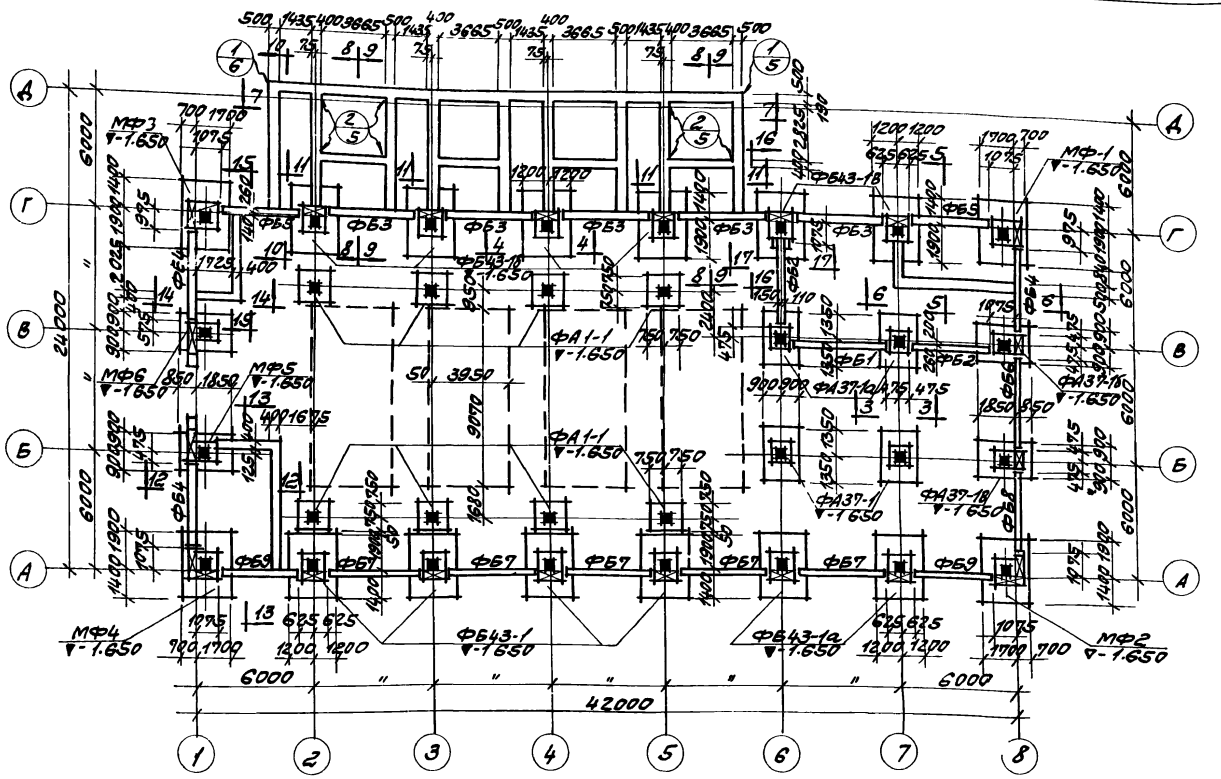

План фундаментов и фундаментных балок
М 1:200

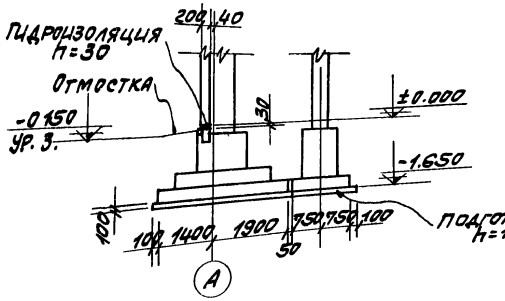

1-1

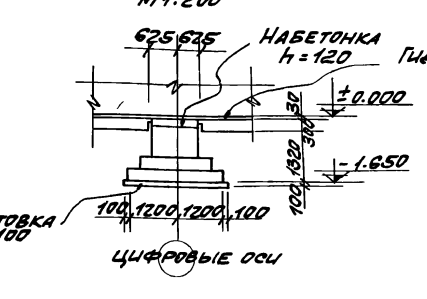

2-2

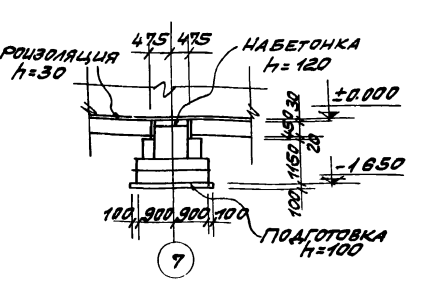

3-3

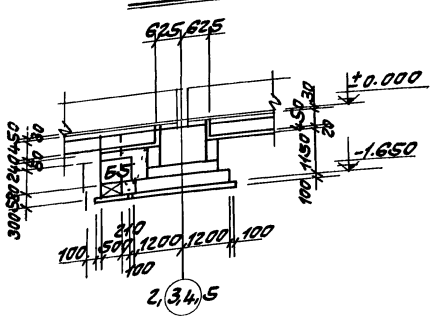

4-4

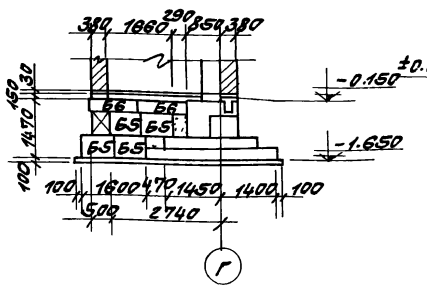

5-5

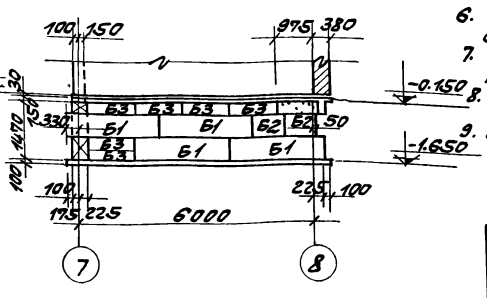

6-6

Спецификация железобетонных и бетонных элементов.

Наименование элемента	Марка элемента: условная по проекту	Марка элемента: по стандарту	Количество штук.	Вес эл-та т.	Шифр стандарта или лист проекта	Примечания
Монолитные железобетонные фундаменты.	МФ1		1		КЖ-9	
	МФ2		1			
	МФ3		1			
	МФ4		1		КЖ-10	
	МФ5		1		КЖ-8	
	МФ6		1		КЖ-10	
	ФБ43-1		4		КЖ-6	
	ФБ43-1а		2			
	ФБ43-1б		4			
	ФБ43-1в		2			
	ФА37-1		2		КЖ-7	
	ФА37-1а		2			
	ФА1-1		8			
	ФА37-1б		1		КЖ-8	
	ФА37-1в		1			
Сборные жел. бет. фундаменты. балки	ФБ1	ФБ6-2	1	1.3	Серия 1.415-1 Выпуск 1	
	ФБ2	ФБ6-4	2	1.2		
	ФБ3	ФБ6-13	5	1.4		
	ФБ4	ФБ6-14	3	1.3		
	ФБ5	ФБ6-15	2	1.3		
	ФБ6	ФБ6-41	1	0.7		
	ФБ7	ФБ6-42	5	0.7		
	ФБ8	ФБ6-43	1	0.6		
	ФБ9	ФБ6-44	2	0.6		
Сборные бетонные блоки	Б1	ФС 5	33	1.63	Серия 1.116-1 Выпуск 1	
	Б2	ФС5-8	13	0.52		
	Б3	ФСИ5	83	0.40		
	Б4	ФСИ	23	1.3		
	Б5	ФСИ-8	38	0.42		
	Б6	ФСИ4	85	0.32		

Примечания.

1. За условную отм ±0.000 принят уровень чистого пола первого этажа машинного зала.
2. Характеристика грунтов, служащих основанием для фундаментов, приведена в пояснительной записке к проекту.
3. Фундаменты под колонны – монолитные железобетонные, подготовка – щебеночная, толщиной 100мм.
4. Ленточные фундаменты выполняются из бетонных блоков по серии 1.116-1 выпуск 1, укладываемых на цементном растворе марки „100". Подготовка – песчаная, толщиной 100мм. В углах и пересечениях ленточных фундаментов укладываются арматурные сетки С-1 в каждом горизонтальном шве.
5. Фундаментные балки устанавливаются на цементном растворе марки „100". На участках между торцами фундаментных балок выполнить набетонки из бетона марки „100".
6. Гидроизоляция под стены выполняется на отм -0.030 из слоя цементного раствора состава 1:2 толщиной 30мм.
7. На плане пунктиром показаны габариты подошвы фундаментов под компрессор. Отметка подошвы -1.650.
8. Вокруг здания выполнить асфальтовую отмостку по щебеночному основанию шириной 1.0м.
9. Данный лист рассматривать совместно с листом КЖ-5.

6989/ТМ (38)

Госстрой СССР Ростовский Промстройниипроект 1976 г.	План фундаментов и фундаментных балок Сечения 1-1 ÷ 6-6. Спецификация. Примечания.	Типовой проект 904-1-36
Компрессорная станция 4К-500А		Альбом VI
		Лист КЖ-4

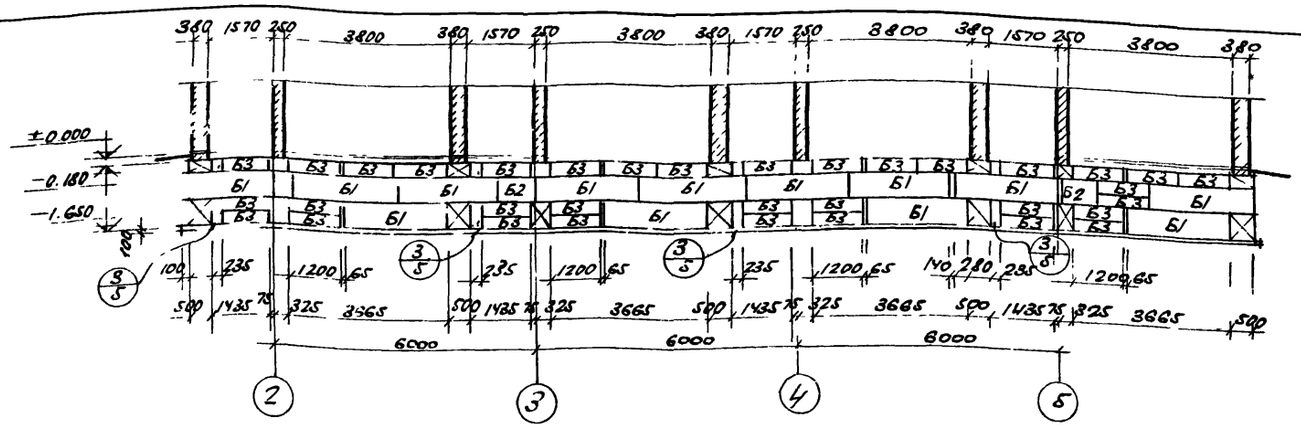

7-7

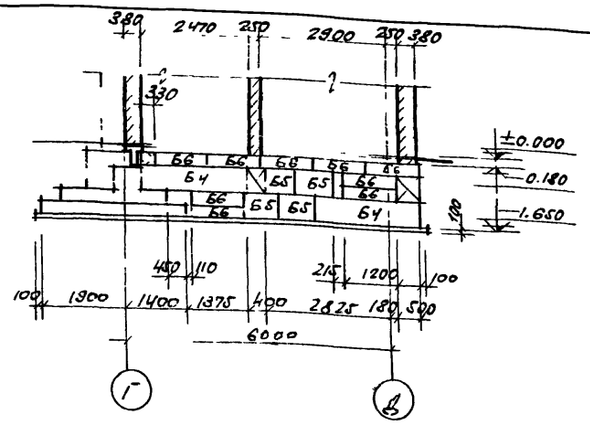

8-8

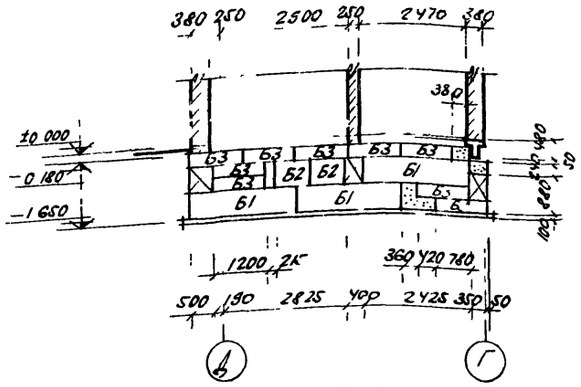

9-9

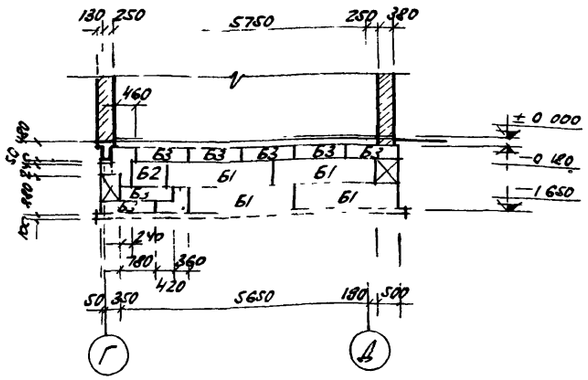

10-10

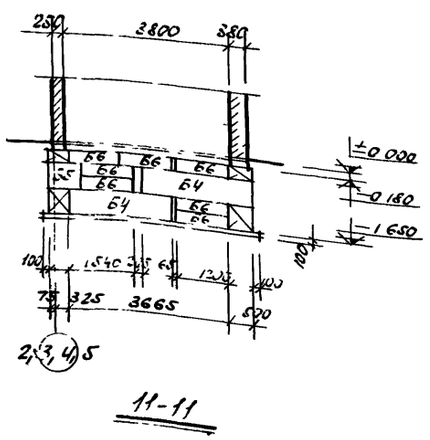

11-11

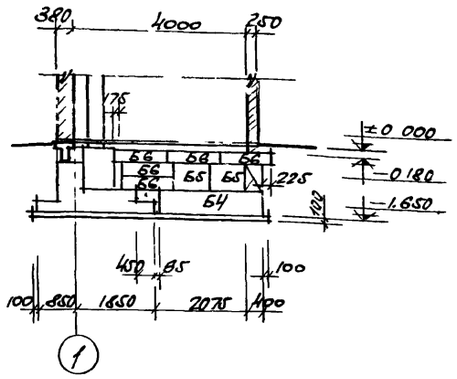

12-12

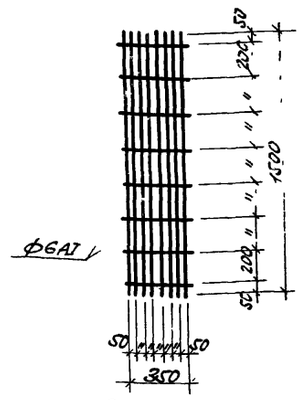

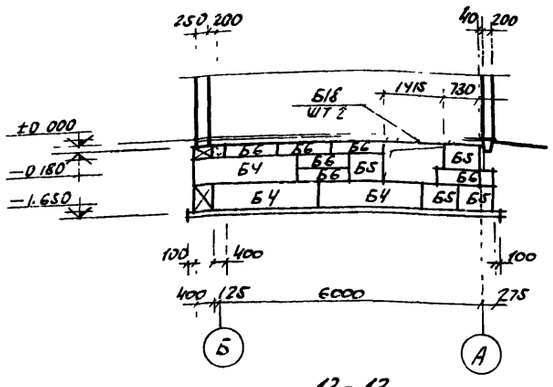

13-13

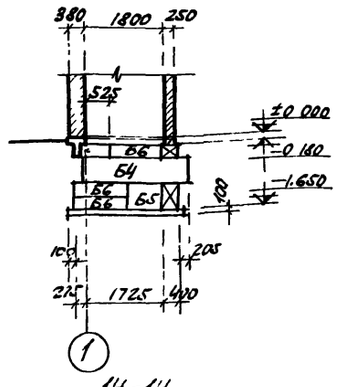

14-14

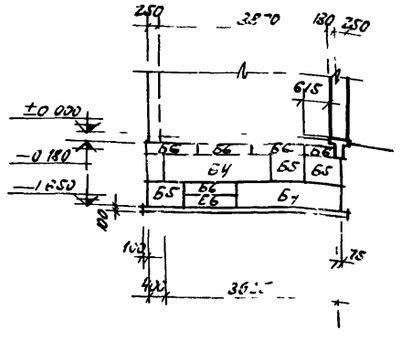

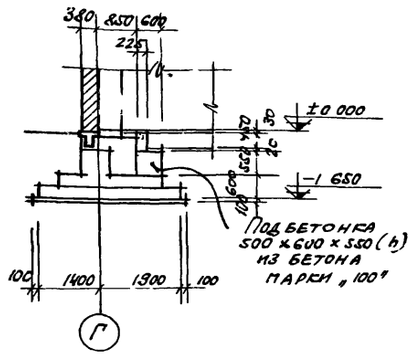

16-16

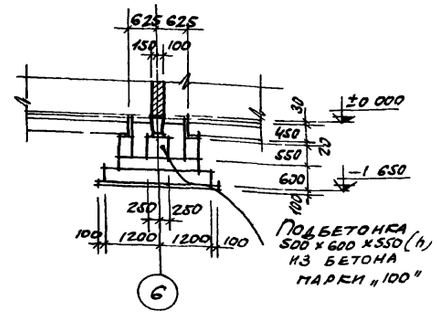

17-17

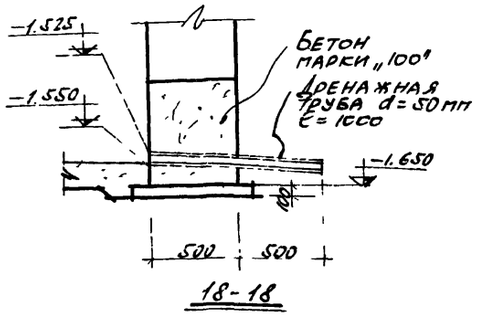

18-18

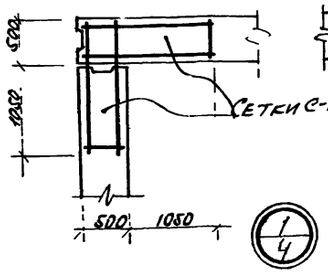

1/4

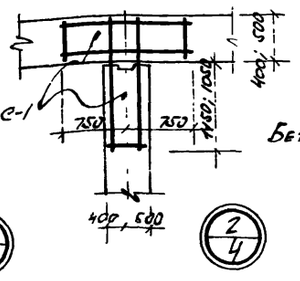

2/4

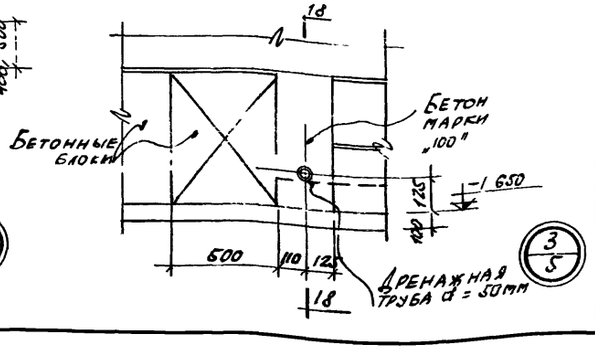

3/5

6989/VI

39

Госстрой СССР Ростовский Промстройниипроект 1976 г.	Маркировочные схемы бетонных блоков ленточных фундаментов. (Сечения 7-7 ÷ 18-18)	Типовой проект 904-1-36
Компрессорная станция 4К-500А		Альбом VI
		Лист КЖ-5

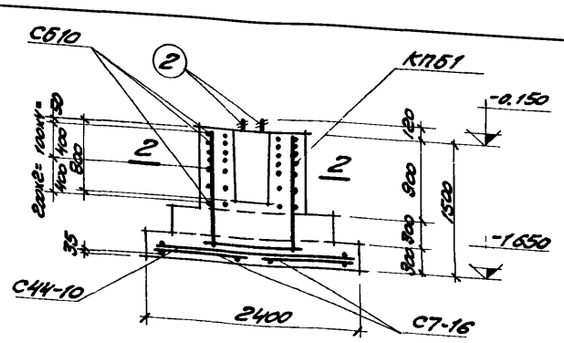

1-1

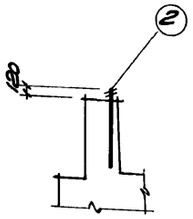

5-5

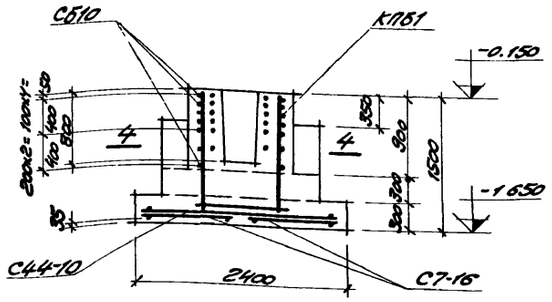

3-3

Спецификация арматурных изделий на один фундамент

Марка фундамента	Марка арматурного изд.	Кол. шт.	№ листа
ф643-1	С7-16	2	серия 1.412-1 в.II
	С44-10	2	
	С510	7	
	КПБ1	1	
ф643-1а	С7-16	2	серия 1.412-1 в.II
	С44-10	2	
	С510	7	
	КПБ1	1	
	поз.2	2	КЖ-11

Марка фундамента	Марка арматурного изд.	Кол. шт	№ листа
ф643-1б	С7-16	2	серия 1.412-1 в.II
	С44-10	2	
	С510	7	
	КПБ1	1	
ф643-1в	С7-16	2	серия 1.412-1 в.II
	С44-10	2	
	С510	7	
	КПБ1	1	
	поз 2	2	КЖ-11

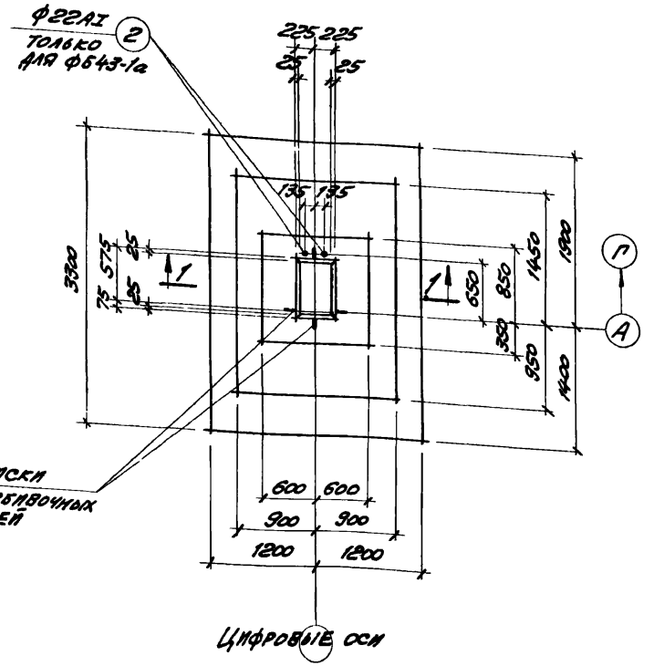

ф643-1, ф643-1а

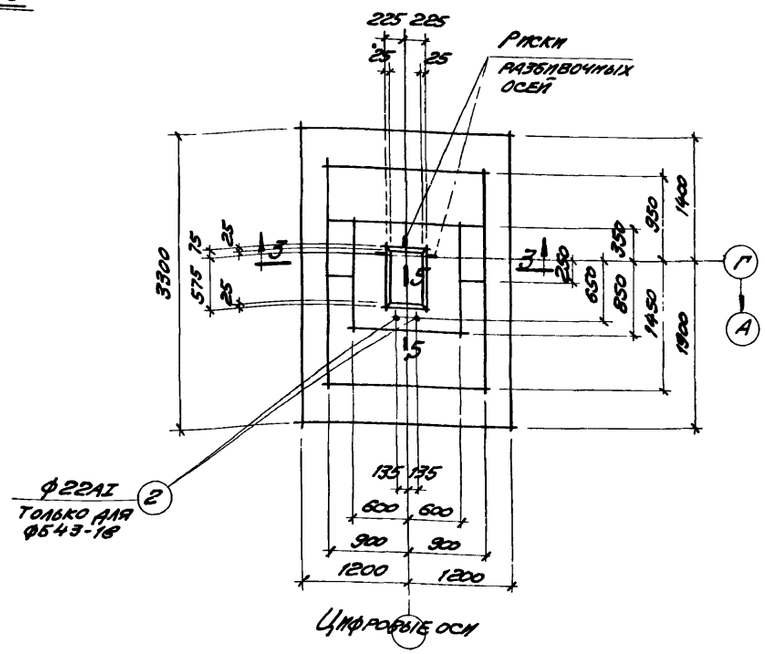

ф643-1б, ф643-1в

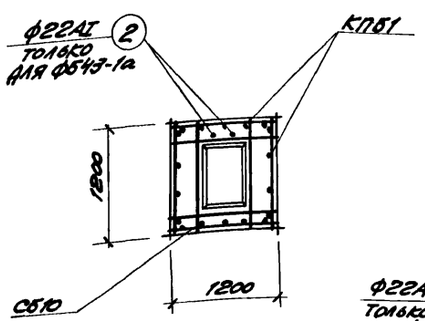

2-2

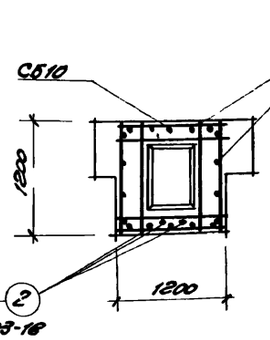

4-4

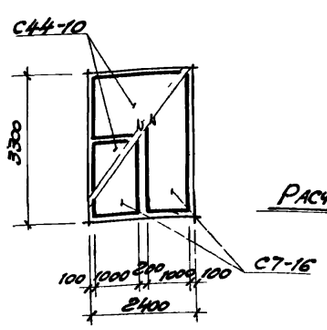

Раскладка сеток по подошвам ф643-1, ф643-1а÷ф643-1в, МФ1-МФ4

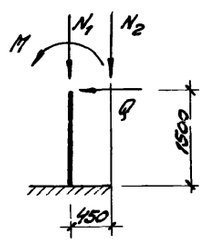

Расчетная схема ф643-1, ф643-1б, МФ3, МФ4

Нагрузки

N_1 = 61.2т

N_2 = 13.6т

M = 22.0тм

Q = 4.1т

Расход бетона и стали на один фундамент

Марка эл-та	Бетон, м³			Сталь, кг				
	Марка 200		Итого	Класса А-I	Класса А-II			Итого
ф643-1	4,77		4,77	13,0	160,7			173,7
ф643-1а	4,77		4,77	13,0	160,7			173,7
ф643-1б	4,97		4,97	13,0	160,7			173,7
ф643-1в	4,97		4,97	13,0	160,7			173,7

Примечания:

1. Общие примечания даны на листе КЖ-2.
2. Фундаменты замаркированы на листе КЖ-4.
3. В расчетной схеме даны расчетные нагрузки без учета собственного веса фундамента и грунта
4. Риски разбивочных осей нанести несмываемой масляной краской.
5. Спецификация и выборка арматуры дана на листах КЖ-10, 11.

6989/VI (40)

Госстрой СССР Ростовский Промстройниипроект 1976 г	Фундаменты ф643-1; ф643-1а; ф643-1б; ф643-1в	Типовой проект 904-1-36
		Альбом VI
Компрессорная станция 4К-500А		Лист КЖ-6

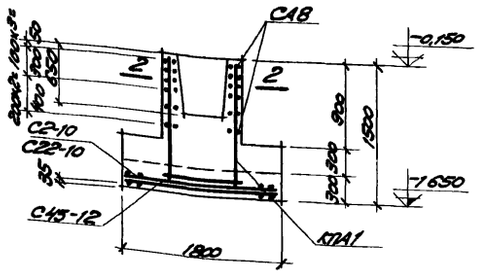

1-1

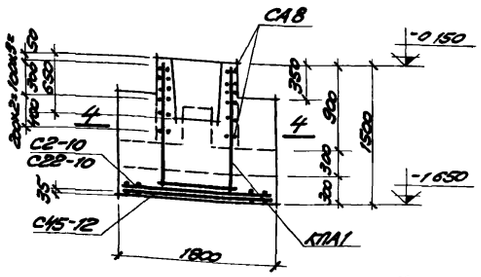

3-3

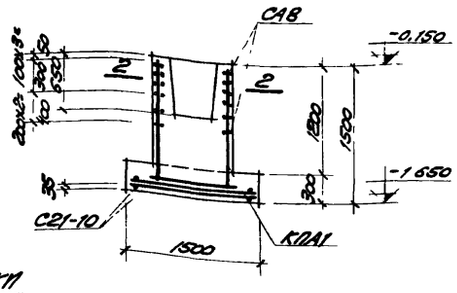

5-5

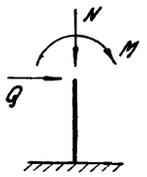

Нагрузки

N = 18.4 т

M = 33.8 тм

Q = 1.11 т

Спецификация марок арматурных изделий на один элемент

Марка эл-та	Марка арматурного изд	Кол штук	№ листа
ФА37-1	С2-10	1	Серия 1.412-1 в II
	С22-10	1	
	С45-12	1	
	СА8	6	
	КПА1	1	
ФА37-1а	С2-10	1	Серия 1.412-1 в II
	С22-10	1	
	С45-12	1	
	СА8	6	
	КПА1	1	
ФА1-1	СА8	6	Серия 1.412-1 в II
	КПА1	1	
	С21-10	2	

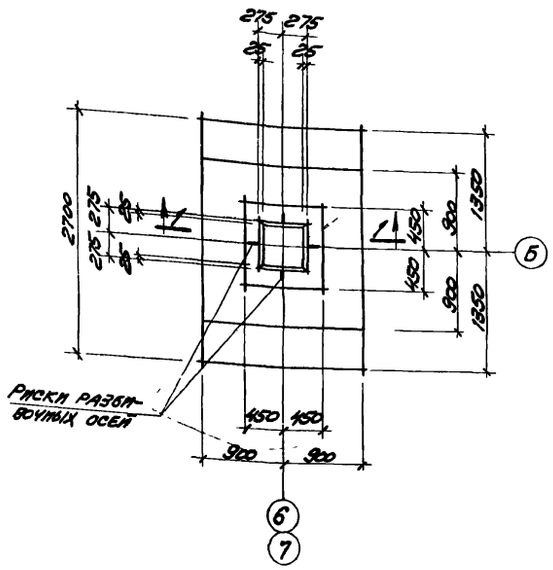

ФА37-1

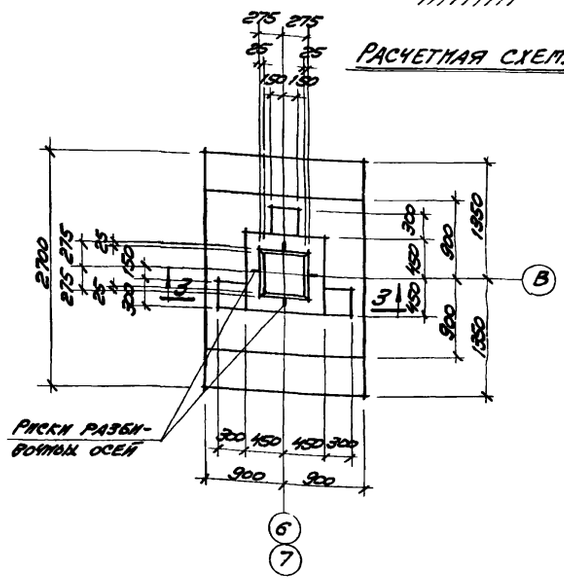

ФА37-1а

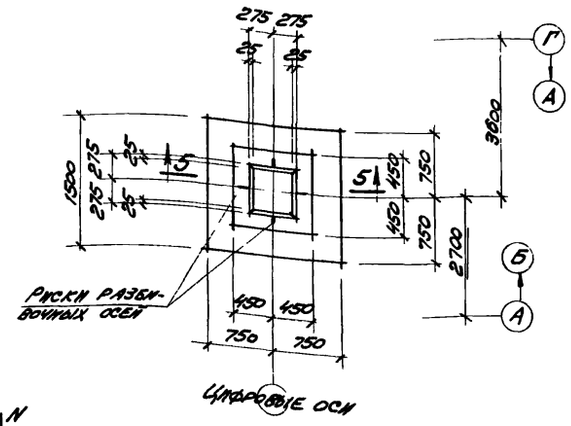

ФА1-1

Расчетная схема ФА1-1

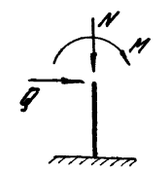

Расчетная схема ФА37-1, ФА37-1а, ФБ37-1б, ФБ37-1в

Нагрузки

N = 67.5 т

M = 3.90 тм

Q = 1.34 т

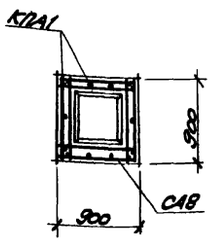

2-2

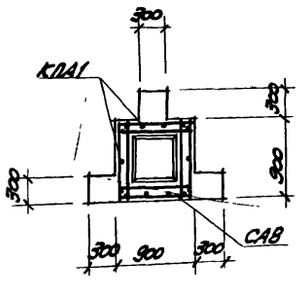

4-4

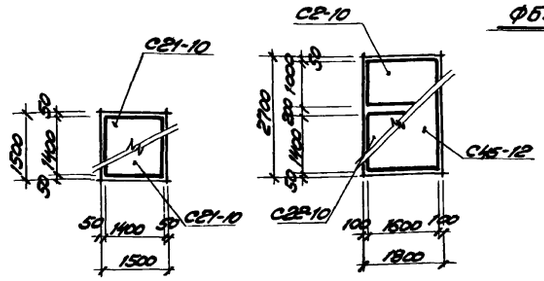

Раскладка сеток подошвы ФА1-1

Раскладка сеток по подошвам ФА37-1а ÷ ФА37-1в ФА37-1 МФ5 МФ6

Примечания.

1. Общие примечания даны на листе КЖ-2.
2. Фундаменты замаркированы на листе КЖ-4.
3. В расчетных схемах даны расчетные нагрузки без учета собственного веса фундамента и грунта.
4. Риски разбивочных осей намести несмываемой масляной краской.
5. Спецификация и выборка арматуры даны на листах КЖ-10, КЖ-11

Расход бетона и стали на один фундамент

Марка эл-та	Бетон, м³			Сталь, кг				
	Марка 200		Итого	Класса А-I	Класса А-II			Итого
ФА37-1	2.98		2.98	23.2	54.1			77.3
ФА37-1а	3.13		3.13	23.2	54.1			77.3
ФА1-1	1.47		1.47	21.8	32.2			54.0

6989/VI 41

Госстрой СССР Ростовский Промстройниипроект 1976 г.	Фундаменты ФА37-1, ФА37-1а, ФА1-1	Типовой проект 904-1-36
Компрессорная станция 4К-500А		Альбом VI
		Лист КЖ-7

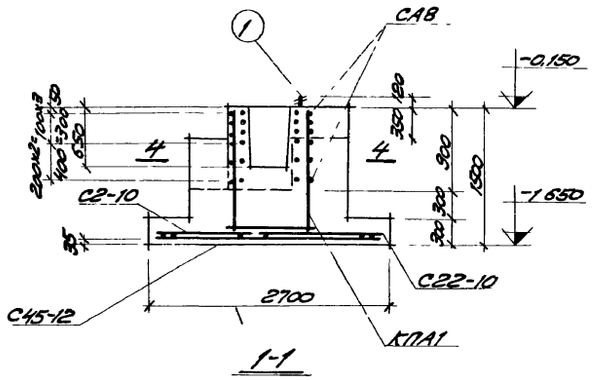

1-1 2-2 3-3

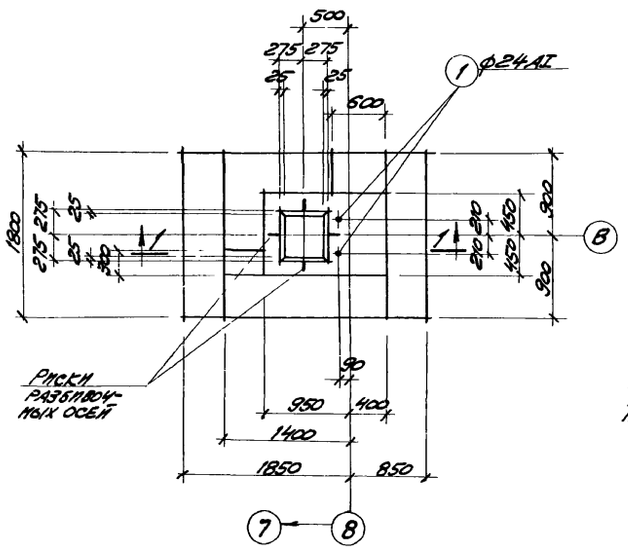

ФА37-1Б

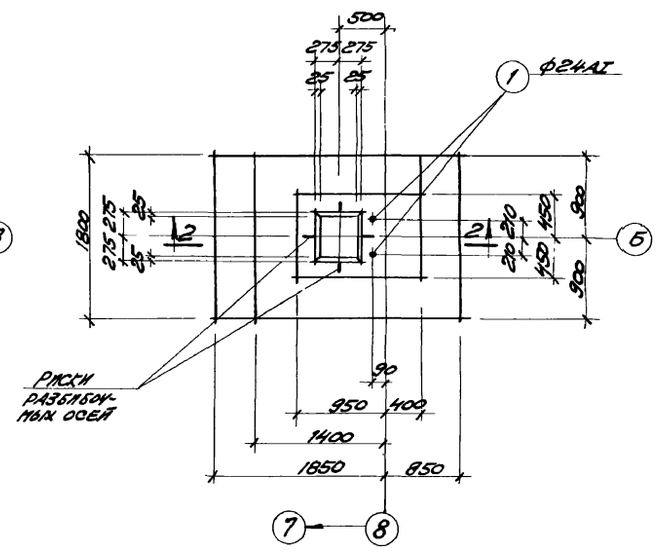

ФА37-1В

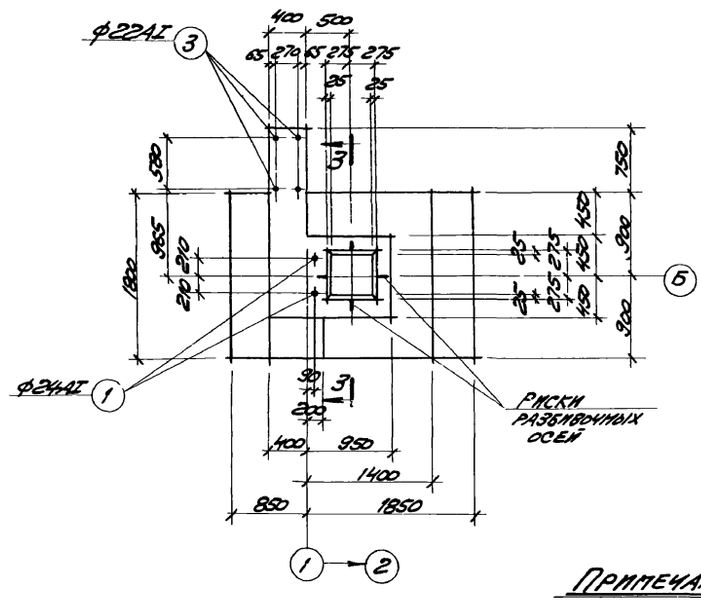

МФ5

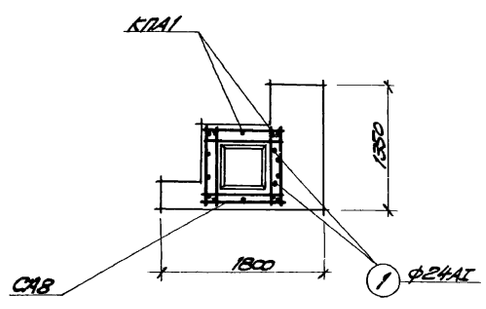

4-4

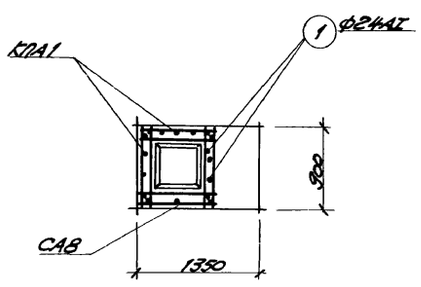

5-5

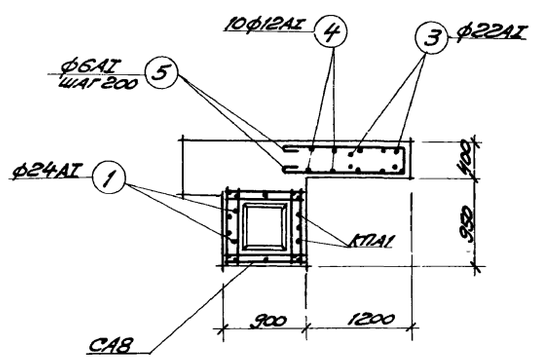

6-6

Спецификация арматурных изделий на один фундамент

Марка фундамента	Марка арматурного изд.	Кол. шт.	№ листа
ФА37-1Б	СА8	6	Серия 1.412-1 в.II
	С2-10	1	
	С22-10	1	
	С45-12	1	
	КПА1	1	
	поз.1	2	КЖ-10
ФА37-1В	СА8	6	Серия 1.412-1 в.II
	С2-10	1	
	С22-10	1	
	С45-12	1	
	КПА1	1	
	поз.1	2	КЖ-10
МФ5	СА8	6	Серия 1.412-1 в.II
	С2-10	1	
	С22-10	1	
	С45-12	1	
	КПА1	1	
	поз.1	2	КЖ-11
	поз.3	2	
	поз.4	10	
	поз.5	8	

Примечания:

1 Данный лист рассматривать совместно с листом КЖ-7

Расход бетона и стали на один фундамент

Марка эл-та	Бетон, м³			Сталь, кг				
	Марка 200		Итого	Класса А-I	Класса А-II			Итого
ФА37-1Б	3.56		3.56	30.7	541			848
ФА37-1В	3.34		3.34	30.7	541			848
МФ5	4.10		4.10	63.2	541			1173

6989/VI

Госстрой СССР Ростовский Промстройниипроект 1976 г	Фундаменты ФА37-1б; ФА37-1в, МФ5	Типовой проект 904-1-36
		Альбом VI
Компрессорная станция 4К-500А		Лист КЖ-8

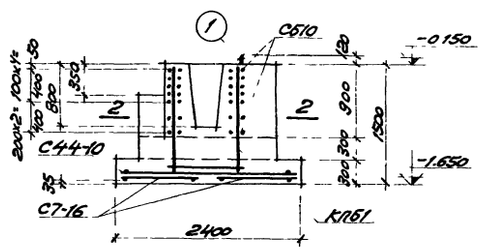

1-1

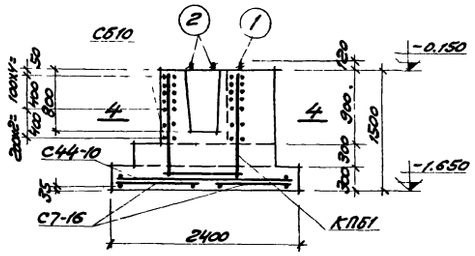

3-3

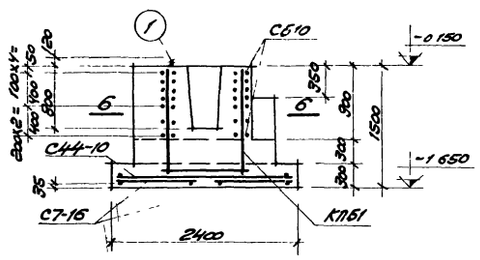

5-5

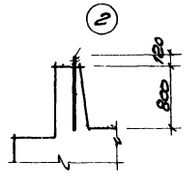

7-7

Спецификация марок арматурных изделий на один элемент

Марка эл-та	Марка арматурного изд.	Кол штук	№ листа
МФ1	С7-16	2	Серия 1.412-1
	С44-10	2	
	С510	7	В.II
	КПБ1	1	
	поз.1	2	КЖ-11
	поз.2	2	
МФ2	С7-16	2	Серия 1.412-1
	С44-10	2	
	С510	7	В.II
	КПБ1	1	
	поз.1	2	КЖ-11
	поз.2	2	
МФ3	С7-16	2	Серия 1.412-1
	С44-10	2	
	С510	7	В.II
	КПБ1	1	
	поз.1	2	КЖ-11
	поз.2	2	

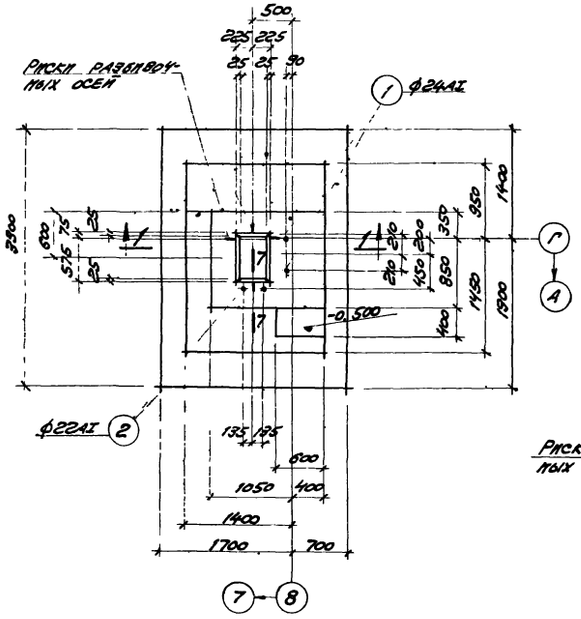

МФ1

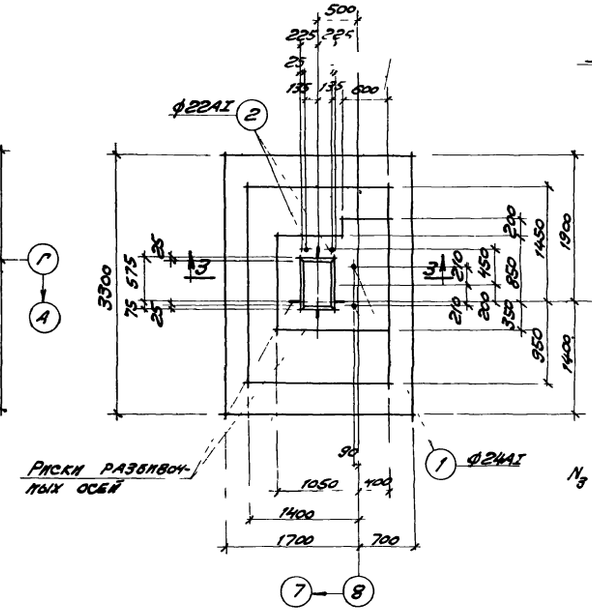

МФ2

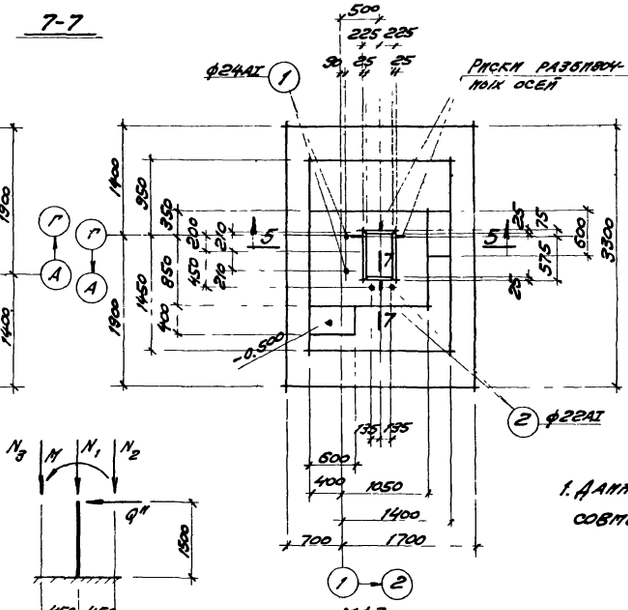

МФ3

Примечания:

1. Данный лист рассматривать совместно с листом КЖ-6.

Расход бетона и стали на один элемент

Марка эл-та	Бетон, м³			Сталь, кг				
	Марка 200		Итого	Класса A-I	Класса A-II			Итого
МФ1	5.30		5.30	26,5	160.7			187.2
МФ2	5.15		5.15	26,5	160.7			187.2
МФ3	5.30		5.30	26,5	160.7			187.2

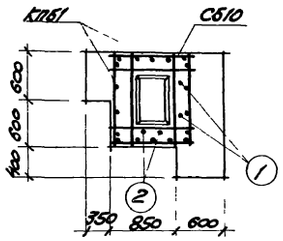

2-2

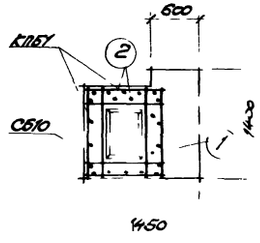

4-4

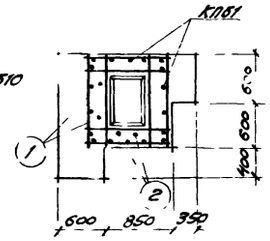

6-6

Расчетная схема ф643-16; ф643-1а; МФ1; МФ2

Нагрузки:

$N_1 = 47.5$ т

$N_2 = 13.6$ т

$N_3 = 35.4$ т

$M = 22.0$ тм

$Q = 4.1$ т

6989/VI (43)

Госстрой СССР Ростовский Промстройниипроект 1976 г	Фундаменты МФ1÷МФ3	Типовой проект 904-1-36
		Альбом VI
Компрессорная станция 4К-500А		Лист КЖ-9

Спецификация арматуры на один элемент

Марка эл-та	Марка и кол. карк. и сеток	№ поз	Эскиз	ф мм	Длина, мм	Кол. шт. на карк. или сетке	Кол. шт. на эл-те	Общая длина, м
ФА37-1	С2-10			10АII	1750	6	6	10,5
	шт.1			6АI	1050	5	5	5,2
	С22-10			10АII	1750	8	8	14,0
	шт.1			6АI	1450	5	5	7,2
	СА8			8АI	860	8	48	41,3
	шт.6		Серия 1.412-1 в.II					
	С45-12			12АII	2650	9	9	23,8
	шт.1			6АI	1650	5	5	8,2
	КПА1 шт.1 К1 шт.2			12АII	1430	4	8	11,4
				6АI	860	3	6	5,2
	КПА1 шт.2 К3 шт.2			12АII	1430	3	6	8,6
				6АI	860	3	6	5,2
ФА37-1а			С2-10; С22-10; С45-12, СА8, КПА1 см. ФА37-1					
ФА37-1б			СА8; С2-10; С22-10; С45-12; КПА1 см ФА37-1					
	Отд. стержни	1	970, 100, 80, Каркасы	24АI	1070	—	2	2,1
ФА37-1в			СА8; С2-10; С22-10; С45-12, КПА1 см ФА37-1					
	Отд. стержни	1	См. выше	24АI	1070	—	2	2,1
ФА1-1			СА8; КПА1 см ФА37-1					
	С24-10			10АII	1450	8	16	23,2
	шт.2			6АI	1450	5	10	14,5
ФБ43-1	С7-16			16АII	3250	6	12	39,0
	шт.2			8АI	1050	6	12	12,6
	С44-10			10АII	2350	9	18	42,3
	шт 2			6АI	1650	5	10	16,5
	С510		Серия 1.412-1 в.II	10АII	1160	8	56	65,0
	шт 7							
	КПБ1 шт.1 К4 шт.2			16АII	1430	5	10	14,3
				8АI	1160	3	6	7,0
	КПБ1 шт.2 К7 шт.2			12АII	1430	4	8	11,4
				6АI	1160	3	6	7,0

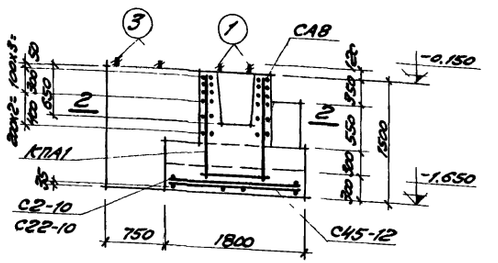

1-1

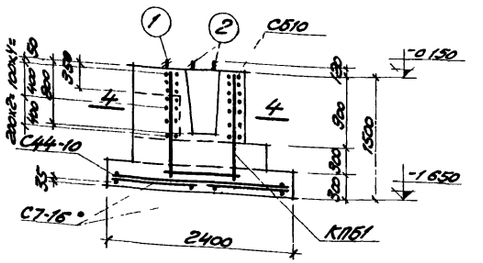

3-3

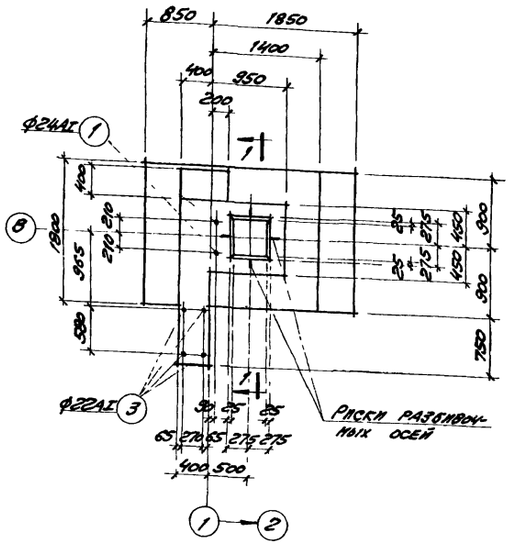

МФ6

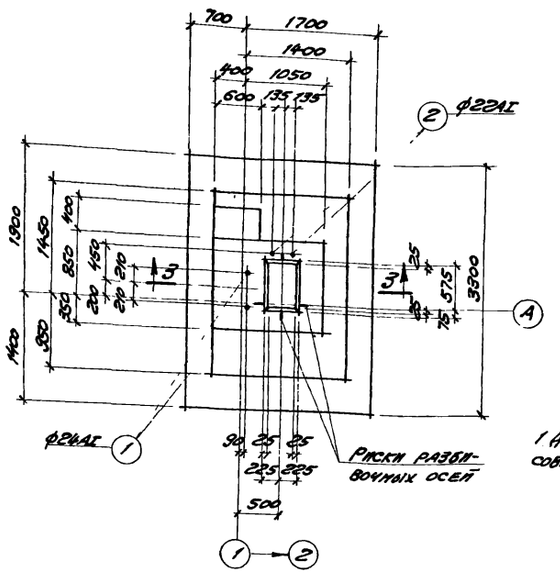

МФ4

Спецификация марок арматурных изделий на один элемент

Марка эл-та	Марка арматурных изделий	Кол. шт	№ листа
МФ6	СА8	6	
	КПА1	1	Серия 1.412-1 в.II
	С2-10	1	
	С22-10	1	
	С45-12	1	
	поз 1	2	КЖ-11
	поз 3	2	
	поз 4	10	
	поз 5	8	
МФ4	С510	7	Серия 1.412-1 в.II
	КПБ1	1	
	С44-10	2	
	С7-16	2	
	поз 1	2	КЖ-11
	поз 2	2	

Примечания

1 Данный лист рассматривать совместно с листами КЖ6, КЖ7, КЖ11

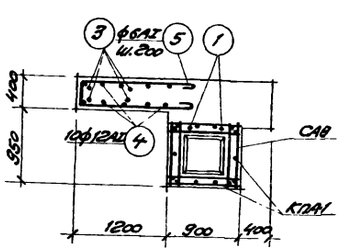

2-2

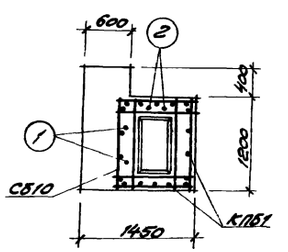

4-4

Расход бетона и стали на один элемент

Марка эл-та	Бетон, м³			Сталь, кг				
	Марка 200		Итого	Класса А-I	Класса А-II			Итого
МФ4	5,1		5,1	26,5	160,7			187,2
МФ6	4,1		4,1	63,2	54,1			117,3

6989/VI 44

Госстрой СССР Ростовский Промстройниипроект 1976 г.	Фундаменты МФ4, МФ6 Спецификация арматуры	Типовой проект 904-1-36
Компрессорная станция 4К-500А		Альбом VI
		Лист КЖ-10

Спецификация арматуры на один железобетонный элемент

Марка эл-та	Марка и кол. карк. и сеток	№ поз	Эскиз	ф мм	Длина мм	Кол. шт. в 1 карк. или сетке	Кол. шт. в 1 эл-те	Общая длина м
ФБ43-1а	С7-16 шт 2			16AII	3250	6	12	39.0
				8AI	1050	6	12	12.6
	С44-10 шт 2			10AII	2350	9	18	42.3
				6AI	1650	5	10	16.5
	С510 шт 7		Серия 1.412-1 в.II	10AII	1160	8	56	65.0
	КПБ1 шт 1 КТ шт 2			16AII	1430	5	10	14.3
				8AI	1160	3	6	7.0
	КТ шт 2			12AII	1430	4	8	11.4
				6AI	1160	3	6	7.0
	Отд. стержни	2	920, 100, 80 нарезка	22AI	1090	—	2	2.0
ФБ43-1б			С7-16; С44-10, С510, КПБ1 см. ФБ43-1а					
ФБ43-1в			С7-16; С44-10, С510, КПБ1 см ФБ43-1а					
	Отд. стержни	2	См выше	22AI	1090	—	2	2.0
МФ1	С7-16 шт 2			16AII	3250	6	12	39.0
				8AI	1050	6	12	12.6
	С44-10 шт 2			10AII	2350	9	18	42.3
				6AI	1650	5	10	16.5
	С510 шт 7		Серия 1.412-1 в.II	10AII	1160	8	56	65.0
	КПБ1 шт 1 КТ шт 2			16AII	1430	5	10	14.3
				8AI	1160	3	6	7.0
	КТ шт 2			12AII	1430	4	8	11.4
				6AI	1160	3	6	7.0
	Отд. стержни	1	970, 100, 80 нарезка	2AI	1070	—	2	2.1
		2	См. выше	22AI	1090	—	2	2.0

Марка эл-та	Марка и кол. карк. и сеток	№ поз	Эскиз	ф мм	Длина мм	Кол. шт. в 1 карк. или сетке	Кол. шт. в 1 эл-те	Общая длина м
МФ2			С7-16; С44-10, С510, КПБ1 см. МФ1					
	Отд. стержни	1	См. выше	2AI	1070	—	2	2.1
		2	См выше	22AI	1090	—	2	2.0
МФ3			С7-16; С44-10, С510, КПБ1 см МФ1					
	Отд. стержни	1	См. выше	2AI	1070	—	2	2.1
		2	См. выше	22AI	1090	—	2	2.0
МФ6	СА8 шт 6			8AI	860	8	48	41.3
	С2-10 шт 1			10AII	1750	6	6	10.5
				6AI	1050	5	5	5.2
	С22-10 шт 1			10AII	1750	8	8	14.0
				6AI	1450	5	5	7.2
	С45-12 шт 1		Серия 1.412-1 в.II	12AII	2350	9	9	23.8
				6AI	1650	5	5	8.2
	КПА1 шт 1 КТ шт 2			12AII	1430	4	8	11.4
				6AI	860	3	6	5.2
	КТ шт 2			12AII	1430	3	6	8.6
				6AI	860	3	6	5.2
	Отдельные стержни	1	См выше	2AI	1070	—	2	2.1
		3	890, 270, 610, 80 нарезка	22AI	1950	—	2	3.9
		4	1450, 80	12AI	1700	—	10	17.0
		5	1400, 300, 1400	6AI	3250	—	8	26.0
МФ5	СА8, С2-10, С22-10, С45-12 КПА1 см МФ6							
	Отдельные стержни	1	См выше	2AI	990	—	2	2.0
		3	——— // ———	22AI	1950	—	2	3.9
		4	——— // ———	12AI	1700	—	10	17.0
		5	——— // ———	6AI	3250	—	8	26.0

Марка эл-та	Марка и кол. карк. и сеток	№ поз	Эскиз	ф мм	Длина мм	Кол. шт. в 1 карк. или сетке	Кол. шт. в 1 эл-те	Общая длина м
МФ4			С-7-16, С44-10, С510, КПБ1 см МФ1					
	Отд. стержни	1	См выше	2AI	1070	—	2	2.1
		2	——— // ———	22AI	1020	—	2	2.0

Выборка стали на один элемент

Марка эл-та	Горячекатаная сталь класса А-I ф мм 6AI	8AI	12AI	22AI	2AI	Итого	Горячекатаная сталь класса А-II ф мм 10AII	12AII	16AII	Итого	Всего
ФА37-1	7.0	16.2				23.2	15.1	39.0		54.1	77.3
ФА37-1а	7.0	16.2				23.2	15.1	39.0		54.1	77.3
ФА37-1б	7.0	16.2			7.5	30.7	15.1	39.0		54.1	84.8
ФА37-1в	7.0	16.2			7.5	30.7	15.1	39.0		54.1	84.8
ФА1-1	5.6	16.2				21.8	14.4	17.8		32.2	54.0
ФБ43-1	5.2	7.8				13.0	66.1	10.2	84.4	160.7	173.7
ФБ43-1а	5.2	7.8		6.0		19.0	66.1	10.2	84.4	160.7	179.7
ФБ43-1б	5.2	7.8				13.0	66.1	10.2	84.4	160.7	173.7
ФБ43-1в	5.2	7.8		6.0		19.0	66.1	10.2	84.4	160.7	179.7
МФ1	5.2	7.8		6.0	7.5	26.5	66.1	10.2	84.4	160.7	187.2
МФ2	5.2	7.8		6.0	7.5	26.5	66.1	10.2	84.4	160.7	187.2
МФ3	5.2	7.8		6.0	7.5	26.5	66.1	10.2	84.4	160.7	187.2
МФ4	5.2	7.8		6.0	7.5	26.5	66.1	10.2	84.4	160.7	187.2
МФ5	12.8	16.2	15.1	11.6	7.5	63.2	15.1	39.0		54.1	117.3
МФ6	12.8	16.2	15.1	11.6	7.5	63.2	15.1	39.0		54.1	117.3

6989/VI 45

Госстрой СССР Ростовский промстройниипроект 1976 г.	Спецификация и выборка арматуры к листам КЖ-6÷КЖ-10.	Типовой проект 804-1-36
Компрессорная станция 4К-500А		Альбом VI
		Лист КЖС-11

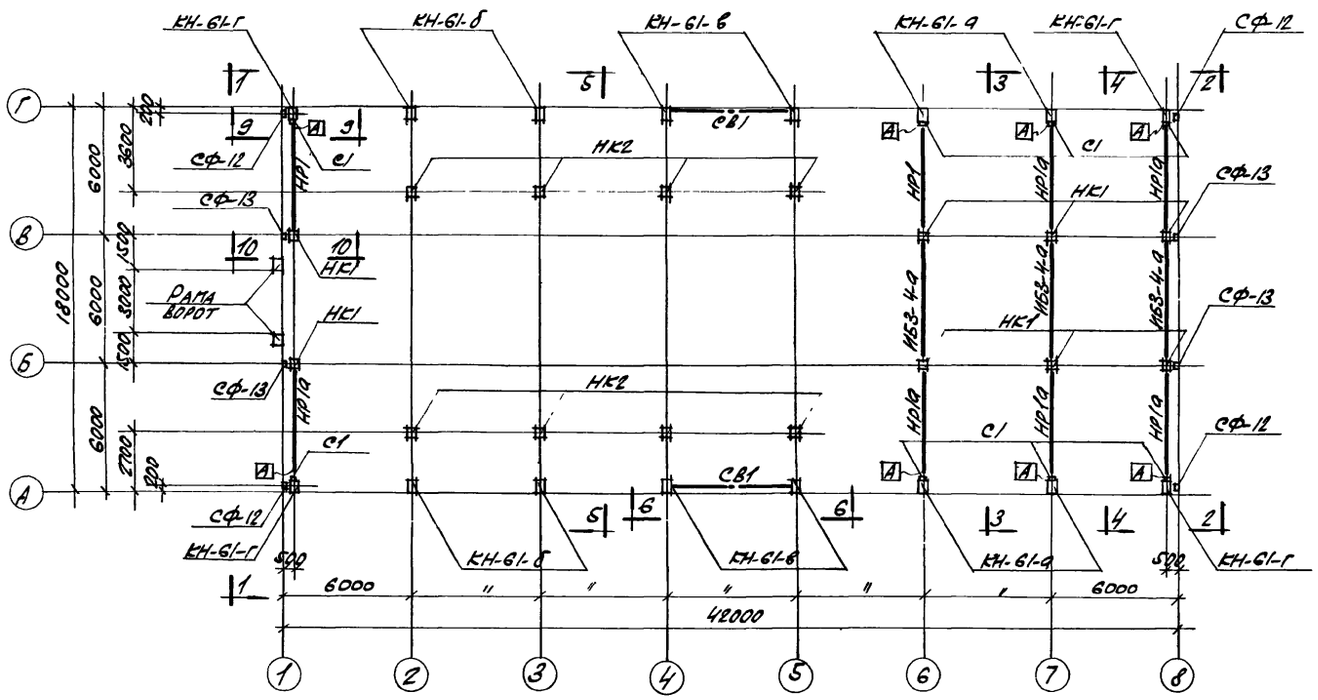

Монтажная схема колонн, ригелей, рамы ворот, связей и стоек.

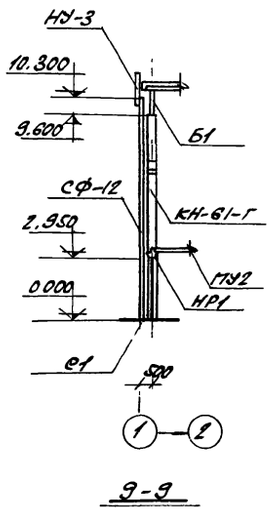

3-3

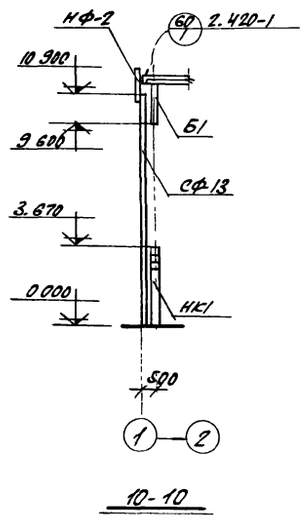

10-10

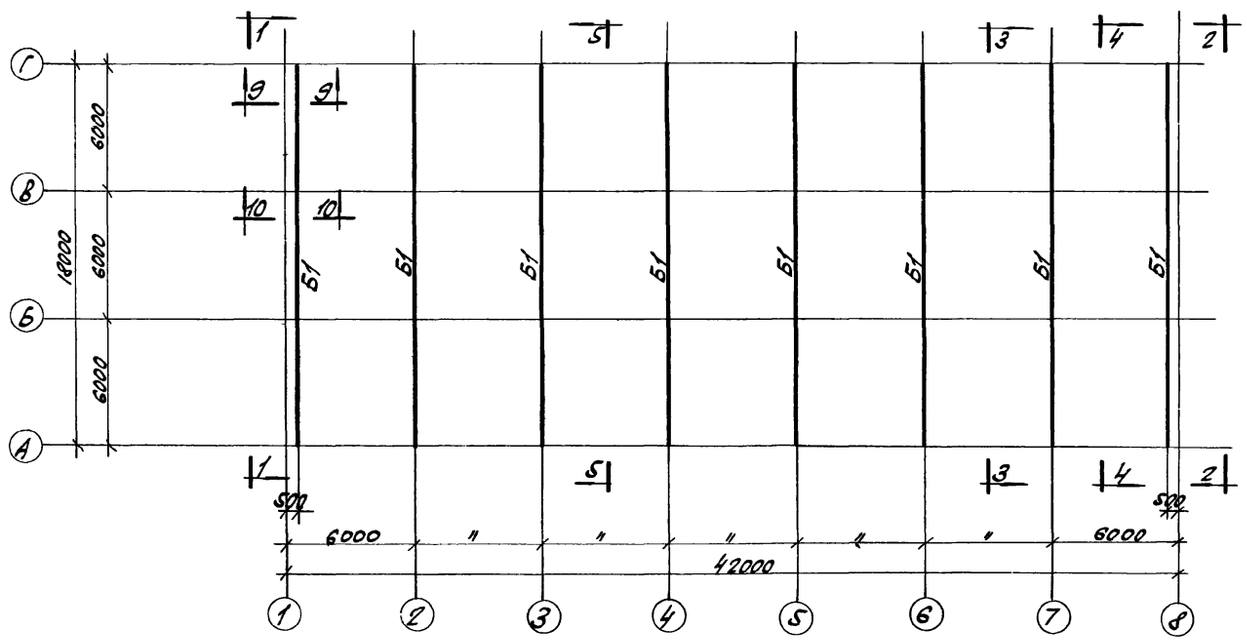

Монтажная схема балок покрытия

Спецификация сборных железобетонных и стальных элементов на монтажные схемы

Наименование эл-та	Марка элемента: Условн. по проекту	Марка элемента: Рабочая по стандарту	Кол. шт.	Вес эл-та т.	Стандартные или лист проекта.	Примечания
Колонны		КН-61-а	4	3,6	1.423-281 КЖ-13	
		КН-61-б	4	3,6		
		КН-61-в	4	3,6		
		КН-61-г	4	3,6		
		НК1	8	2,1	КЖ-19	
		НК2	8	1,5		
Балки покрытия	Для температуры t=-20°С					
	Б1	2БДР18-2П-а	8	10,4	1.462-3В.1 КЖ-22	
	Для температуры t=-30°С					
	Б1	2БДР18-3П-а	8	10,4	1.462-3В.1 КЖ-22	
	Для температуры t=-40°С					
	Б1	3БДР18-4П-а	8	12,1	1.462-3В.1 КЖ-22	
Ригели		НР1	2	4,2	КЖ-21	
		НР1а	6	4,2		
		НБ3-4-а	3	4,4	ИИ23-1/70 КЖ-22	
Рама ворот		Р-1	1	2,4	ПР.05-364	
		С-1	1	1,6		
		С-2	1	1,6		
Вертик. связи		СВ1	2	0,683	КЖ-24	
Металлич. стойки		С1	8	0,216	КЖ-18	
		СФ-12	4	0,535	1.439-1	
		СФ-13	4	0,565		

Примечания.

1. Общие примечания даны на листе КЖ-2.
2. Данный лист рассматривать совместно с листами КЖ-13 ÷ КЖ-15.
3. Индекс [А] дан для ориентации при монтаже.

6989/VI 46

Госстрой СССР Ростовский Промстройниипроект 1976 г.	Монтажные схемы колонн, ригелей, рамы ворот, связей, стоек и балок покрытия. Разрезы 3-3, 10-10. Спецификация.	Типовой проект 9СЧ-1-36
Компрессорная станция 4К-500А.		Альбом VI
		Лист КЖ-12

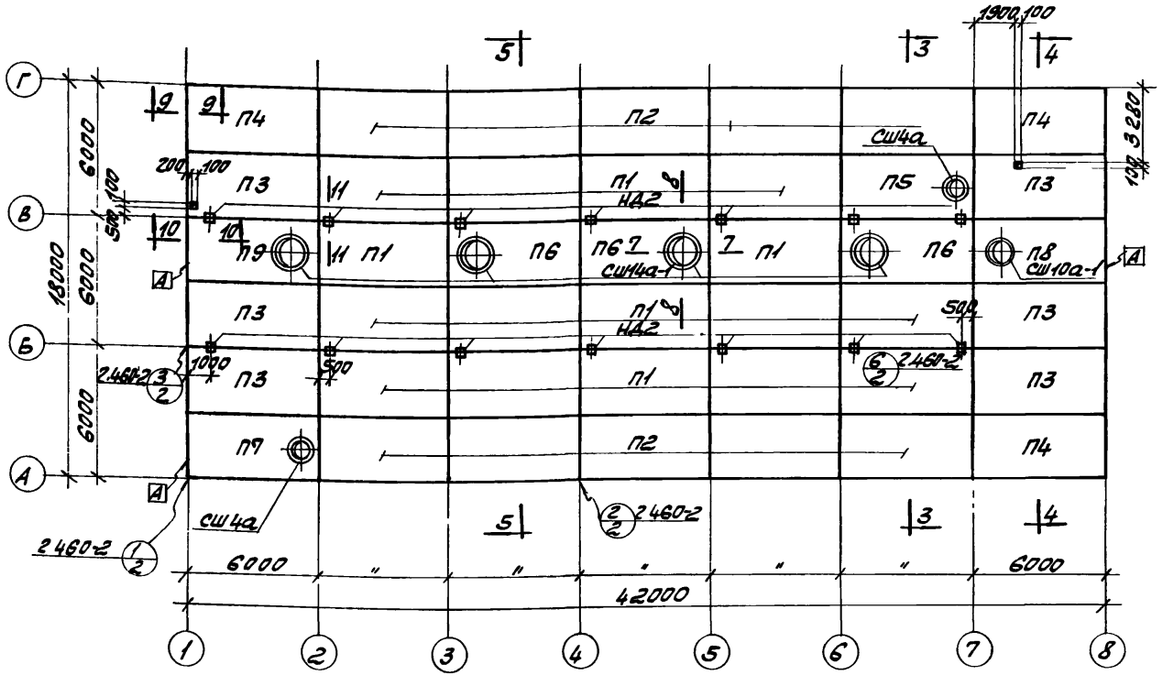

МОНТАЖНАЯ СХЕМА ПЛИТ ПОКРЫТИЯ И СТАКАНОВ.

СПЕЦИФИКАЦИЯ СБОРНЫХ ЖЕЛЕЗОБЕТОННЫХ ЭЛЕМЕНТОВ НА МОНТАЖНЫЕ СХЕМЫ

Наименование эл-та	Марка эл-та: условн. по проекту	Марка эл-та: рабочая по стандарту	Кол. шт.	Вес эл-та т	Стандарт или лист проекта	Примечания
ПЛИТЫ ПОКРЫТИЯ	Для температуры t = -20°С					
	П1	ПАУ 3х6 -2	16	2.65	1.465-7 В.1 часть 1.2	
	П2	ПАУ 3х6 -2а	10	"		
	П3	ПАУ 3х6 -2б	6	"		
	П4	ПАУ 3х6 -2в	3			
	П5	ПАУ-4 3х6 -2	1	3.30		
	П6	ПАУ-14 3х6 -2	3	3.40		
	П7	ПАУ-4 3х6 -2д	1	3.30	1.465-7 В.1 часть 1.2 Кж-23	
	П8	ПАУ-10 3х6 -2е	1	3.60		
	П9	ПАУ-14 3х6 -2ж	1	3.40		
	П10	ПАУ 1.5х6 -2	12	1.5	1.465-7 В.3 часть 1	
	П11	ПАУ-4 1.5х6 -2	4	1.95		
	Для температуры t = -30°С					
	П1	ПАУ 3х6 -3	16	2.65	1.465-7 В.1 часть 1.2	
	П2	ПАУ 3х6 -3а	10	"		
	П3	ПАУ 3х6 -3б	6	"		
	П4	ПАУ 3х6 -3в	3	"		
	П5	ПАУ-4 3х6 -3	1	3.30		
	П6	ПАУ-14 3х6 -3	3	3.40		
	П7	ПАУ-4 3х6 -3д	1	3.30	1.465-7 В.1 часть 1.2 Кж-23	
	П8	ПАУ-10 3х6 -3е	1	3.60		
	П9	ПАУ-14 3х6 -3ж	1	3.40		
	П10	ПАУ 1.5х6 -3	12	1.5	1.465-7 В.3 часть 1	
	П11	ПАУ-4 1.5х6 -3	4	1.95		

Наименование эл-та	Марка эл-та: условн. по проекту	Марка эл-та: рабочая по проекту	Кол. шт.	Вес эл-та т	Стандарт или лист проекта	Примечания
ПЛИТЫ ПОКРЫТИЯ	Для температуры t = -40°С					
	П1	ПАУ 3х6 -4	16	2.65	1.465-7 В.1 часть 1.2	
	П2	ПАУ 3х6 -4а	10	"		
	П3	ПАУ 3х6 -4б	6	"		
	П4	ПАУ 3х6 -4в	3	"		
	П5	ПАУ-4 3х6 -4	1	3.30		
	П6	ПАУ-14 3х6 -4	3	3.40		
	П7	ПАУ-4 3х6 -4д	1	3.30	1.465-7 В.1 часть 1.2 Кж-23	
	П8	ПАУ-10 3х6 -4е	1	3.60		
	П9	ПАУ-14 3х6 -4ж	1	3.40		
	П10	ПАУ 1.5х6 -4	12	1.5	1.465-7 В.3 часть 1	
	П11	ПАУ 1.5х6 -4	4	1.95		
ПЛИТЫ ПЕРЕКРЫТИЯ	П12	П1-2 АУ(3)	8	2.2	ИИ 24-9	
	П13	П1-2-1 АУ(3)	2	2.2		
	П14	П2-3 АУ(3)	7	2.0		
	П15	П2-3-1 АУ(3)	2	2.0		
	П16	П3-2	2	1.5		
	П17	П4-2-а	1	1.37	ИИ 24-9 Кж-23	
	П18	П1-2 АУ(3)-а	1	2.2		
СТАКАНЫ		СШ4	4	0.088	1465-7 В.5	
		СШ4а	2	0.092		
		СШ10а-1	1	022		
		СШ14а-1	4	0.33		

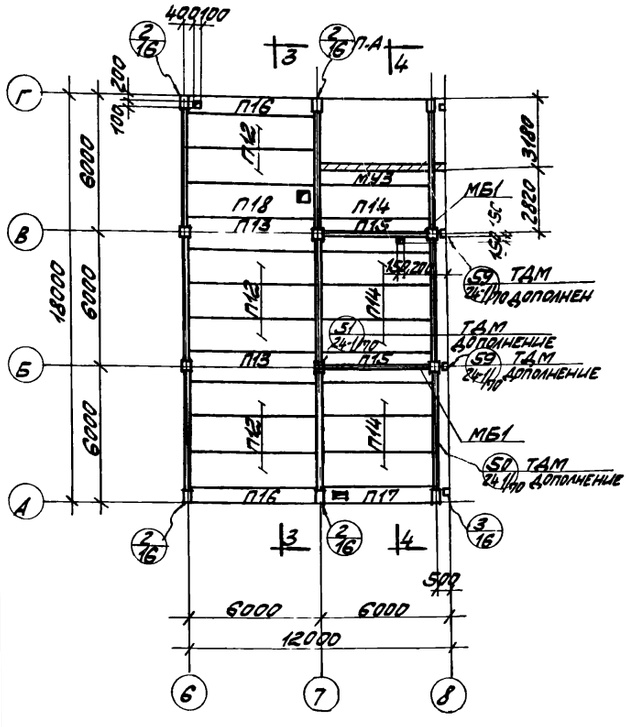

МОНТАЖНАЯ СХЕМА ПЛИТ ПЕРЕКРЫТИЯ НА ОТМ 3.750

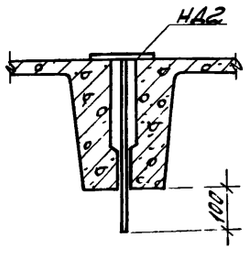

1-1

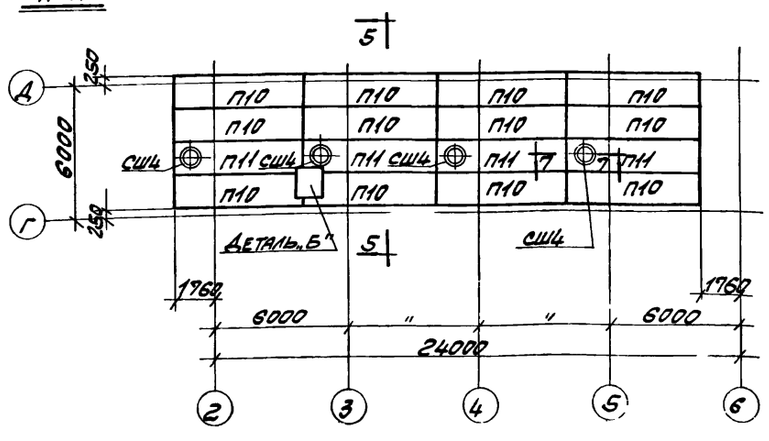

МОНТАЖНАЯ СХЕМА ПЛИТ ПОКРЫТИЯ И СТАКАНОВ

ПРИМЕЧАНИЯ:

1. Данный лист рассматривать совместно с листами Кж-14, Кж-15.
2. Отверстия по месту в плитах выполнять рассверловкой дыр по периметру с последующей вырезкой арматуры.
3. Индекс А дан для ориентации при монтаже

6989/VI 47

ГОССТРОЙ СССР РОСТОВСКИЙ ПРОМСТРОЙНИИПРОЕКТ 1976 г	МОНТАЖНАЯ СХЕМА ПЛИТ ПОКРЫТИЯ, ПЕРЕКРЫТИЯ И СТАКАНОВ	ТИПОВОЙ ПРОЕКТ 904-1-36
КОМПРЕССОРНАЯ СТАНЦИЯ 4К-500А		АЛЬБОМ VI
		ЛИСТ Кж-13

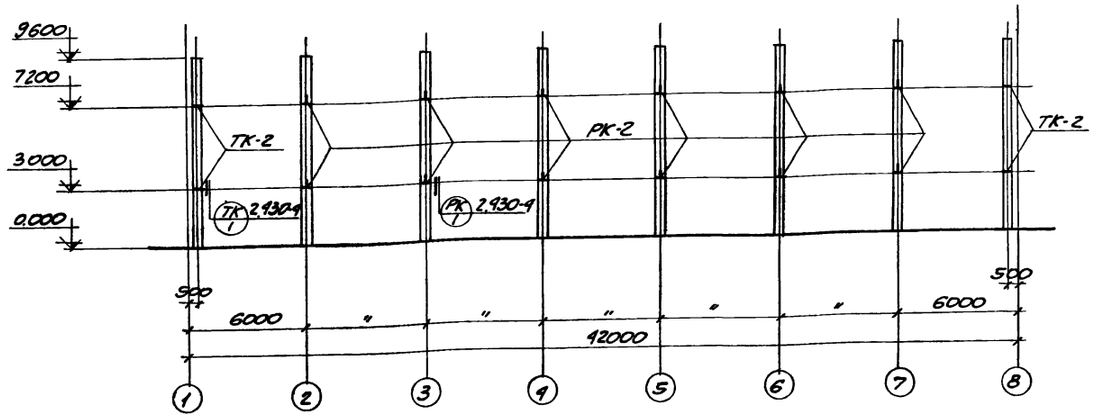

Монтажная схема опорных столиков по оси „А"

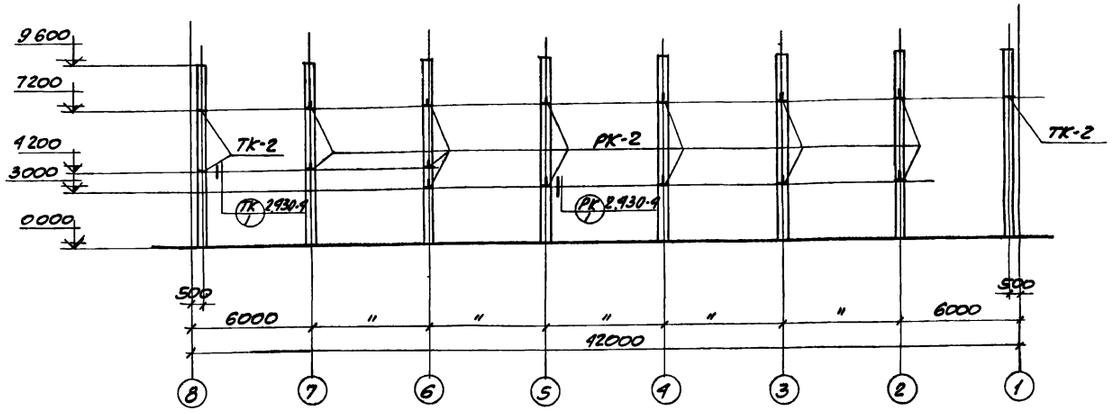

Монтажная схема опорных столиков по оси „Г"

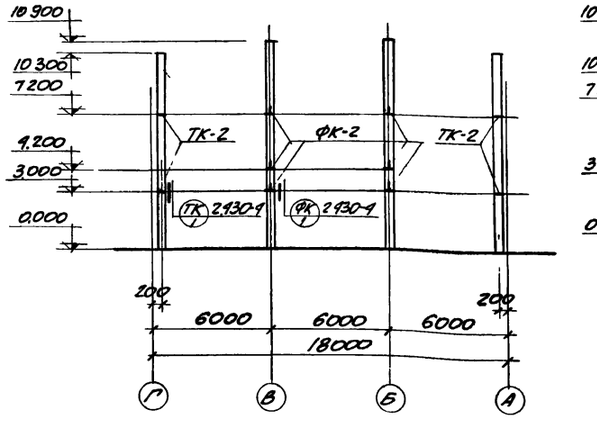

Монтажная схема опорных столиков по ряду „1"

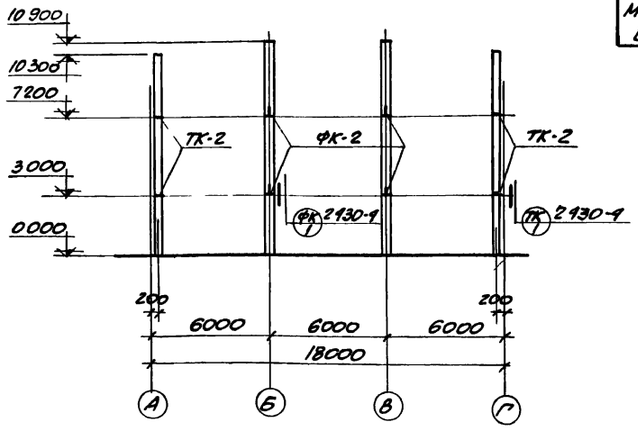

Монтажная схема опорных столиков по ряду „8"

Спецификация марок монтажных деталей на монтажные схемы

№ монтажн. детали	Колич. штук	№ листа
ТК	15	2.930-1 в.1
РК	25	
ФК	10	
Д1	8	
Д2	8	
Д4	4	
Д5	4	
1	16	2.920-1 в.1
4	16	
60	4	
1	4	2.960-2 в.2
2	12	
3	10	
6	30	
12	—	
I	44	1965-7.80
1	16	2.960-2 в.1

№ монтажн. детали	Кол. штук	№ листа
50	2	Дополнит. к ТДМ 24-4/70
51	2	
59	4	
14	2	ТДМ 22-1/70
15	2	
29	1	
30	1	
1	8	КЖС-16
2	4	
3	3	
5	8	КЖС-17
6	4	
7	4	
8	4	

Спецификация монолитных ж.б. элементов замаркированных на монтажных схемах

Наименов. элемента	Марка эл-та	Кол. шт	Лист проекта	Примечания
Монолитные участки	МУ1	1	КЖС-29	
	МУ2	1		
	МУ3	1		
Монолит балка	МБ1	2		

Спецификация стальных соединительных элементов на монтажные схемы

Наименован эл-тов	Марка элемен-тов	Кол. штук	Стандарт или лист проекта	Деталь и № листа, где эл-т примен
Соединительные элементы	МС1	44	1965-7.80 л.1	I КЖС-15
	ММ3	16	ММ29-2/70	29,30 КЖС-15
	ММ5	9		15,30 КЖС-15
	ММ6	9		14,29 КЖС-15
	ММ24	9		3,50,59 КЖС-13
	ММ26	12		3,50 КЖС-13
	ММ30	6		1,59 КЖС-13
	ММ66	6	Дополнение к ТДМ 24-1/70	5,94 КЖС-13
	ММ-4	4	1900-70	60 КЖС-12
	ММ-20	4		60 КЖС-12
	У-1	4	1.439-1	Д4 КЖС-15
	Т-12	16		Д2 КЖС-15
	НД1	24	КЖС-18	5,6 КЖС-15
	НД2	14		КЖС-13
	НД6	32		1 КЖС-15
	НД7	8		"
	НД8	1		"
	НД9	8		КЖС-15
Столики	НД3	10	КЖС-18	2,3 КЖС-13
	НД5	3		3 КЖС-13,15
	РК-2	25	1.439-1	РК КЖС-14
	ФК-2	10		ФК КЖС-14
	ТК-2	15		ТК КЖС-14
Стойки	НУ-3	4	1.439-1	Д4 КЖС-15
	НФ-2	4		Д5 КЖС-15

Примечания.

1. Данный лист рассматривать совместно с листами КЖС-12, 13, 15
2. Опорные столики марок РК-2, ТК-2, ФК-2 даны для опирания стеновых панелей. Монтажные схемы стеновых панелей даны на листе КЖС-25.

6989/VI (48)

Госстрой СССР Ростовский Промстройниипроект 1976 г.	Монтажные схемы опорных столиков. Спецификации.	Типовой проект 904-1-36
		Альбом VI
Компрессорная станция 4К-500А		Лист КЖС-14

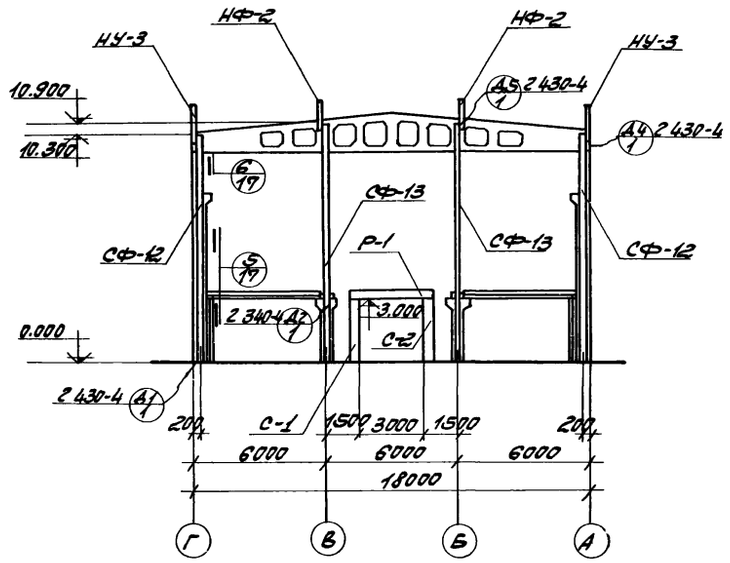

1-1

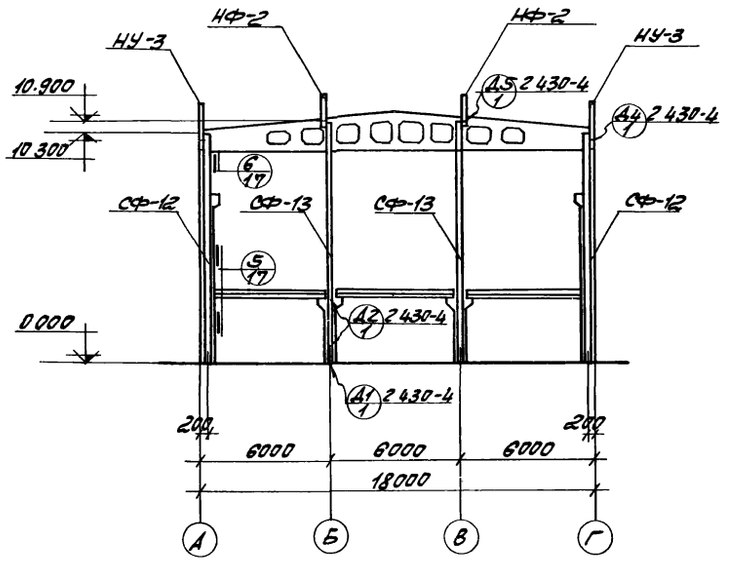

2-2

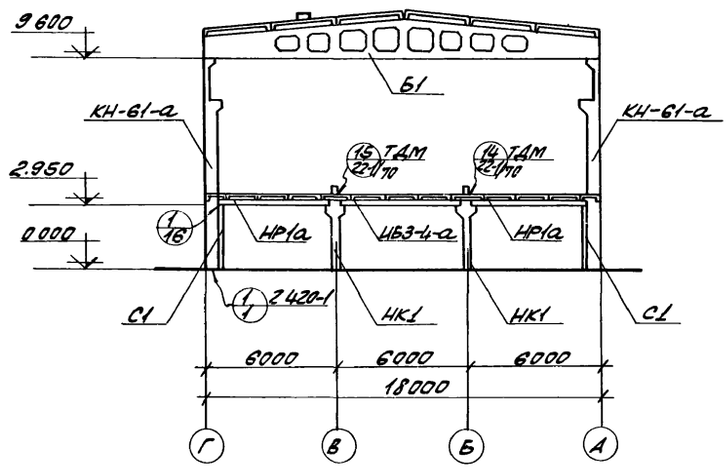

3-3

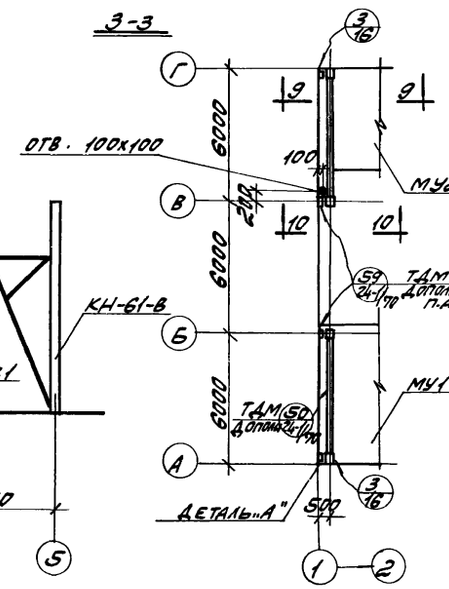

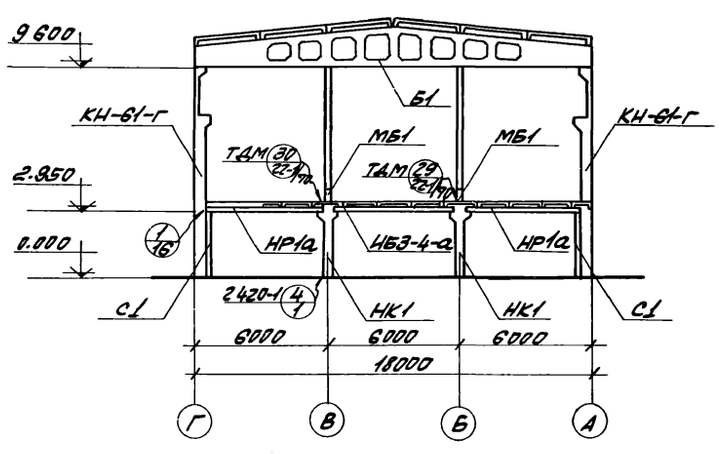

4-4

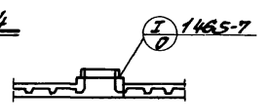

7-7

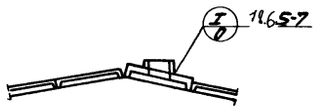

8-8

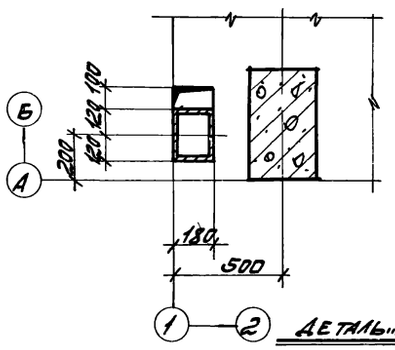

Деталь „А"

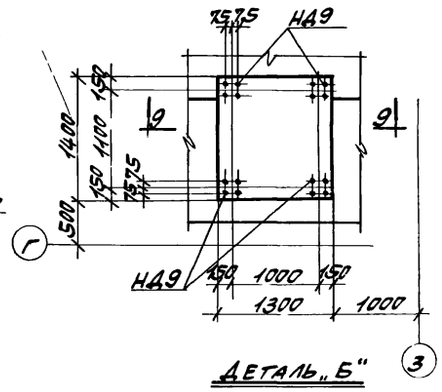

Деталь „Б"

5-5

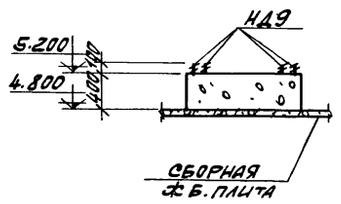

9-9

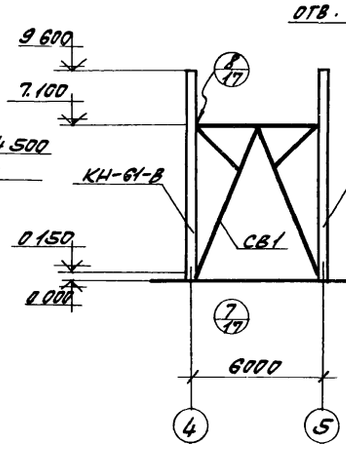

6-6

СХЕМА ПЕРЕКРЫТИЯ НА ОТМ 3.790

ПРИМЕЧАНИЕ:

1. ДАННЫЙ ЛИСТ РАССМАТРИВАТЬ СОВМЕСТНО С ЛИСТАМИ КЖ-12÷КЖ-14

6989/VI 49

ГОССТРОЙ СССР РОСТОВСКИЙ ПРОМСТРОЙНИИПРОЕКТ 1976 г.	РАЗРЕЗЫ 1-1 ÷ 8-8. СХЕМА ПЕРЕКРЫТИЯ НА ОТМ. 3790	ТИПОВОЙ ПРОЕКТ 904-1-36
КОМПРЕССОРНАЯ СТАНЦИЯ 4К-.500А		АЛЬБОМ VI
		ЛИСТ КЖ-13

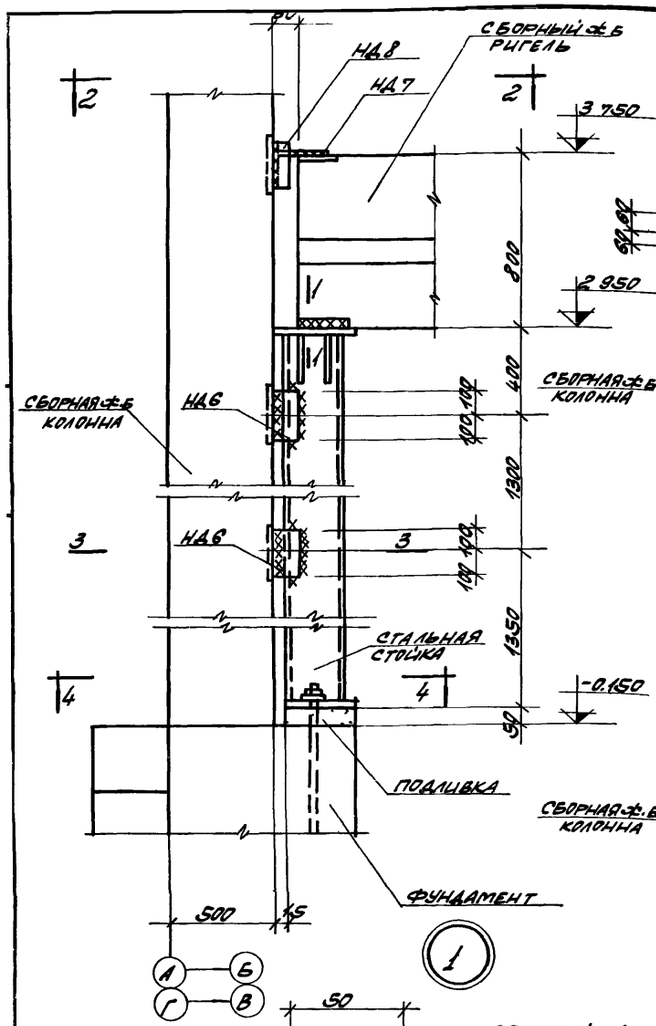

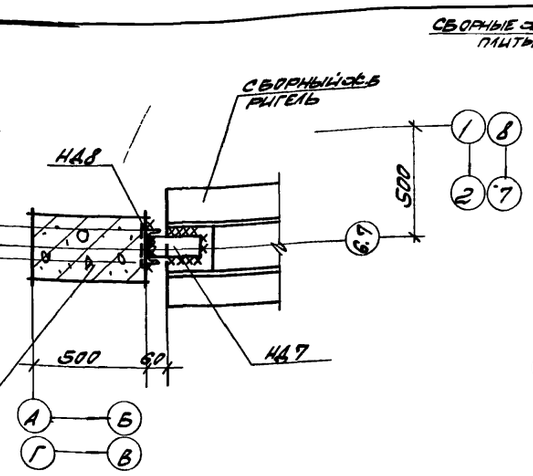

2-2

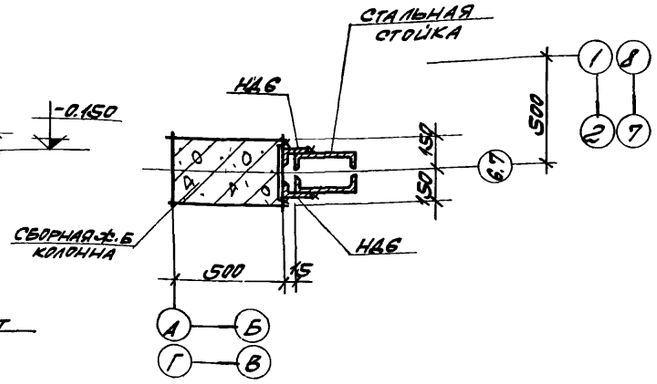

3-3

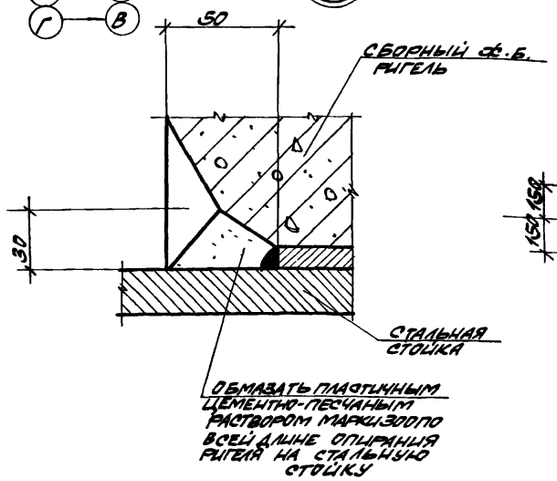

1-1

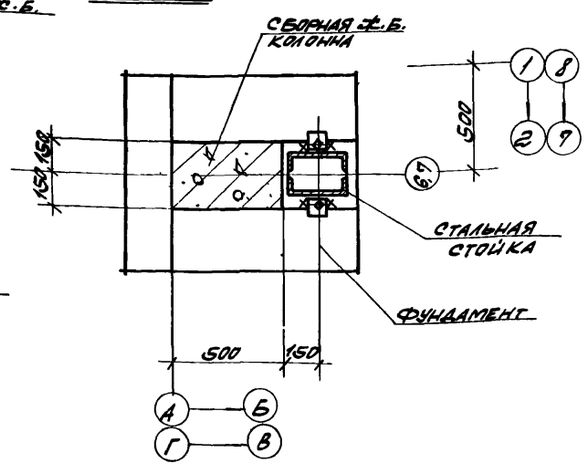

4-4

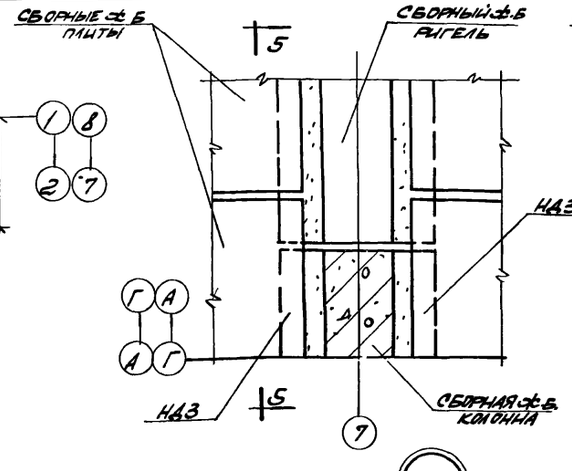

5-5

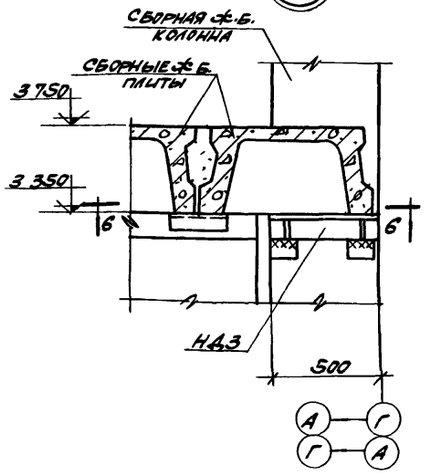

6-6

ДЛЯ УЗЛА „2"

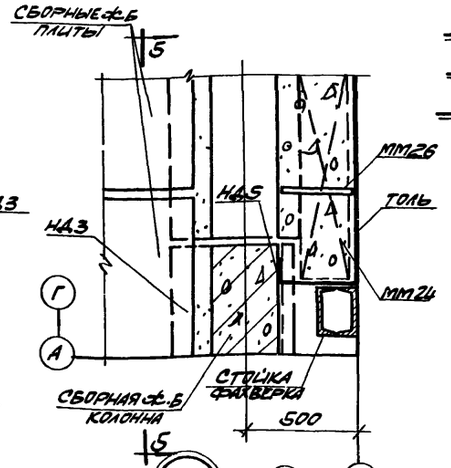

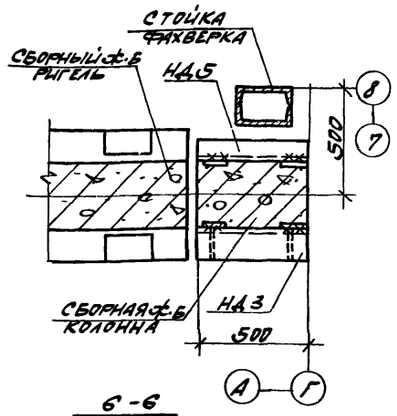

6-6

ДЛЯ УЗЛА „3"

СПЕЦИФИКАЦИЯ МАРОК СОЕДИНИТЕЛЬНЫХ ЭЛЕМЕНТОВ НА МОНТАЖНУЮ ДЕТАЛЬ

№ монтаж. детали	Марка соедин. элемента	Кол. штук	№ листа
1	НД6	4	КЖ-18
	НД7	1	
	НД8	1	
2	НД3	2	
3	НД3	1	
	НД5	1	
	ММ24	1	ТДМ24-1/10
	ММ26	1	

ПРИМЕЧАНИЯ:

1. МАРКИРОВКУ МОНТАЖНЫХ ДЕТАЛЕЙ СМОТРИТЕ НА ЛИСТЕ КЖ-15.
2. СВАРКУ ПРОИЗВОДИТЬ ЭЛЕКТРОДАМИ ТИПА Э42 ПО ГОСТ 9467-75. ТОЛЩИНА МОНТАЖНЫХ ШВОВ $h_ш = 8$ мм
3. ЗАПОЛНЕНИЕ ЗАЗОРОВ МЕЖДУ ТОРЦАМИ РИГЕЛЕЙ И КОЛОНН ПРОИЗВОДИТЬ БЕТОНОМ МАРКИ „200" НА МЕЛКОМ ЗАПОЛНИТЕЛЕ

6989/VI 50

ГОССТРОЙ СССР РОСТОВСКИЙ ПРОМСТРОЙНИИПРОЕКТ 1976 г.	МОНТАЖНЫЕ ДЕТАЛИ 1÷3	ТИПОВОЙ ПРОЕКТ 904-1-36
		АЛЬБОМ
КОМПРЕССОРНАЯ СТАНЦИЯ 4К-500А		ЛИСТ КЖ-16

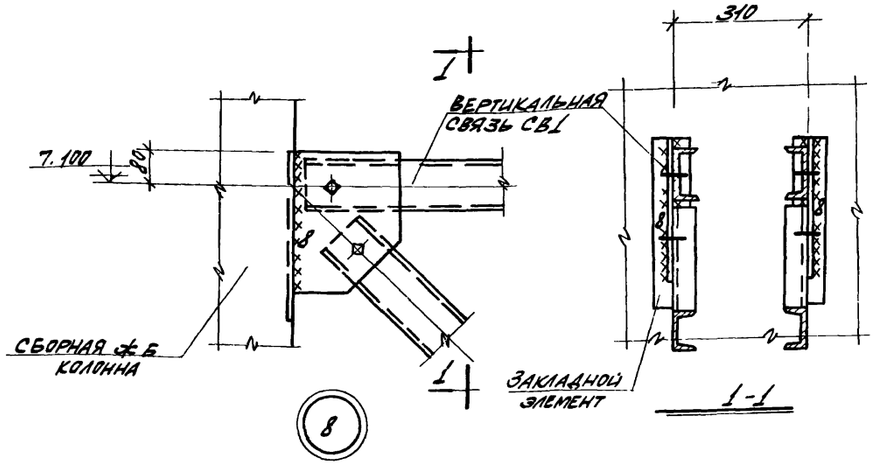

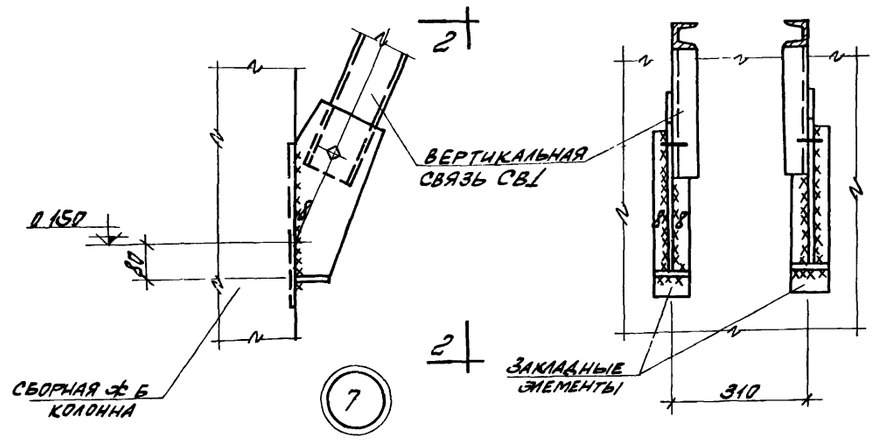

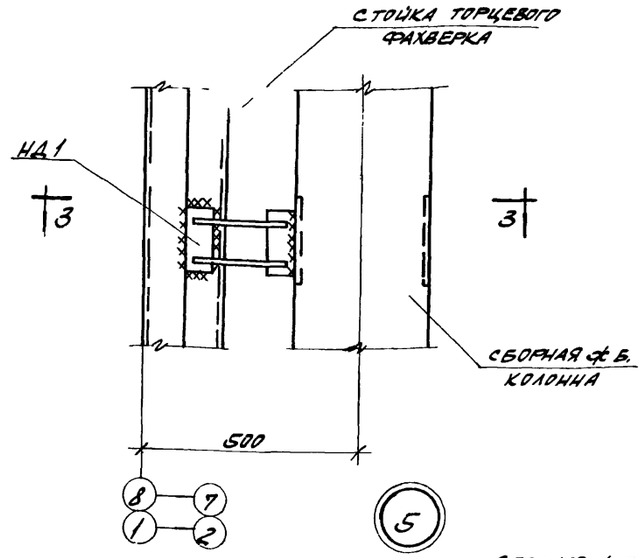

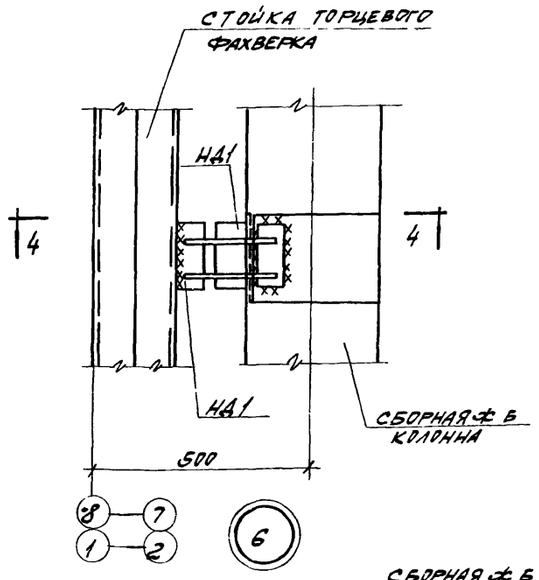

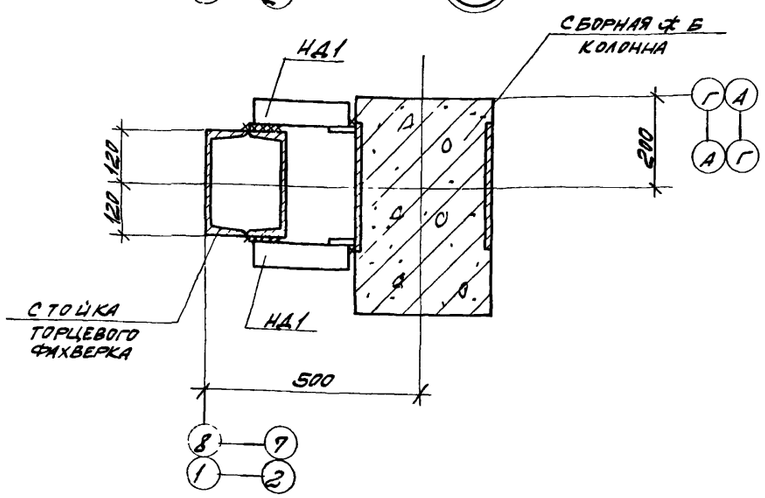

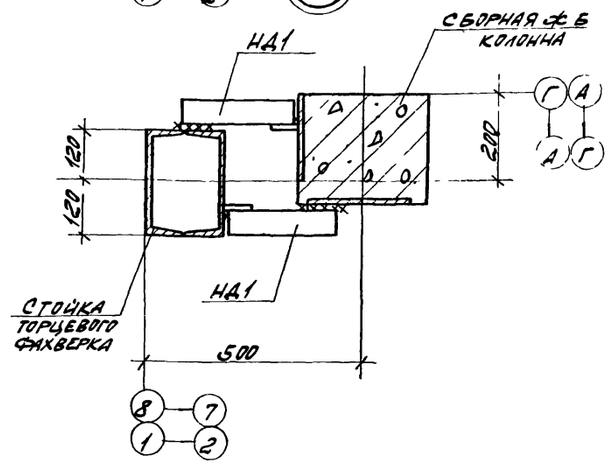

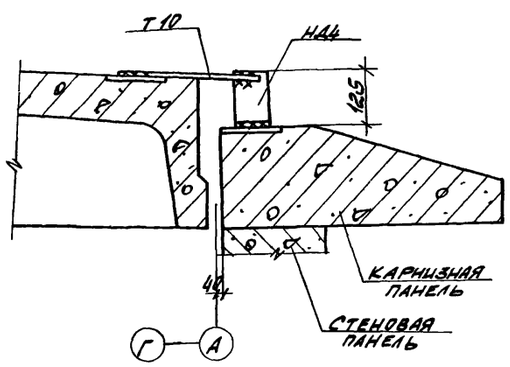

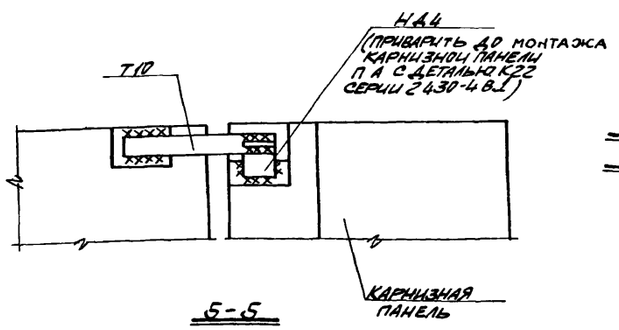

СПЕЦИФИКАЦИЯ МАРОК СОЕДИНИТЕЛЬНЫХ ЭЛЕМЕНТОВ НА МОНТАЖНУЮ ДЕТАЛЬ

№ монтажной детали	Марка соедин. эл-та	Кол. штук	№ листа
5	НД1	2	КЖ-18
6	НД1	2	КЖ-18
4	НД4	1	1.439-1
	Т10	1	

ПРИМЕЧАНИЯ:

1. МАРКИРОВКА МОНТАЖНЫХ ДЕТАЛЕЙ 5÷8 ДАНА НА ЛИСТЕ КЖ-15, ДЕТАЛИ 4 НА ЛИСТЕ КЖ-25.
2. СВАРКУ ПРОИЗВОДИТЬ ЭЛЕКТРОДАМИ ТИПА Э42 ПО ГОСТ 9467-75. ТОЛЩИНА МОНТАЖНЫХ ШВОВ $h_ш = 8$ мм.

6989/VI (51)

ГОССТРОЙ СССР РОСТОВСКИЙ ПРОМСТРОЙНИИПРОЕКТ 1976 г.	МОНТАЖНЫЕ ДЕТАЛИ 4÷8	ТИПОВОЙ ПРОЕКТ 904-1-36
КОМПРЕССОРНАЯ СТАНЦИЯ 4К-500А		АЛЬБОМ VI
		ЛИСТ КЖ-17

Спецификация стали на один соединительный элемент

Марка эл-та	№ поз	Эскиз	Длина мм	Кол шт	Вес, кг: одной поз	Вес, кг: всех поз	Вес, кг: одного эл-та	Примечания
С1	1	[27	3010	2	83,4	166,8	215,5	торцы строгать
	2	-300×20	400	1	18,8	18,8		
	3	-250×8	400	2	6,3	12,6		
	4	-300×20	350	1	16,5	16,5		
	5	-70×8	100	2	0,4	0,8		привязать к поз 4
НД1	6	-60×8	230	2	0,9	1,8	3,0	
	7	-60×8	150	2	0,6	1,2		
НД2	8	-150×6	150	1	1,1	1,1	3,9	
	9	-150×6	400	1	2,8	2,8		
НД3	10	L200×125×12	500	1	14,9	14,9	16,0	
	11	-100×8	170	1	1,1	1,1		
НД4	12	L125×80×8	80	1	1,0	1,0	1,0	
НД5	13	L125×80×12	500	1	9,2	9,2	9,2	
НД6	14	L100×63×10	200	1	2,5	2,5	2,5	
НД7	15	-90×10	180	1	1,3	1,3	1,3	
НД8	16	[12	100	1	1,0	1,0	1,0	
НД9	17	•Ø22AI	1150	1	3,4	3,4	3,4	

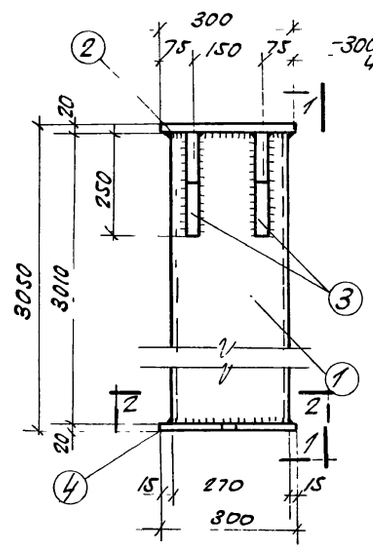

С1

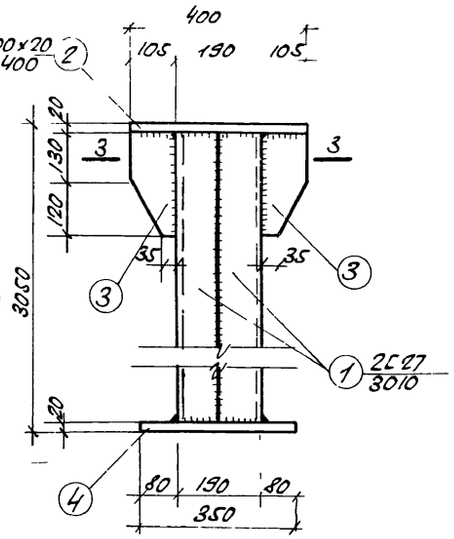

1-1

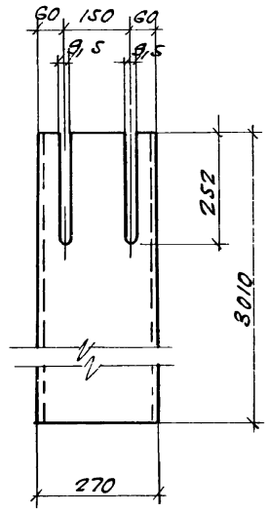

Поз 1

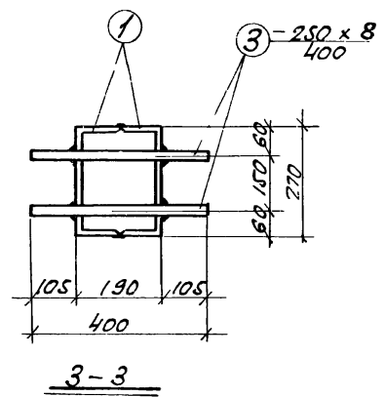

3-3

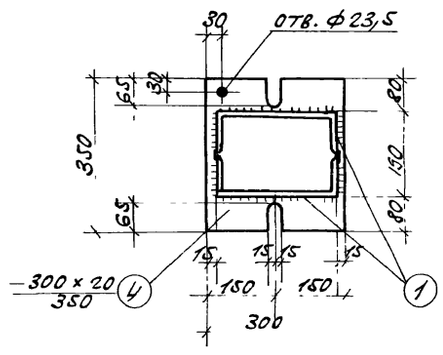

2-2

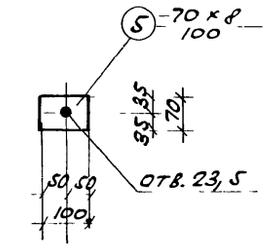

Поз 5

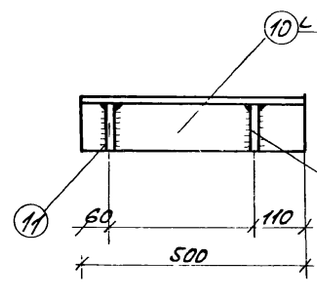

НД3

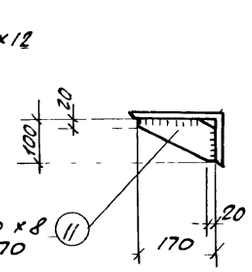

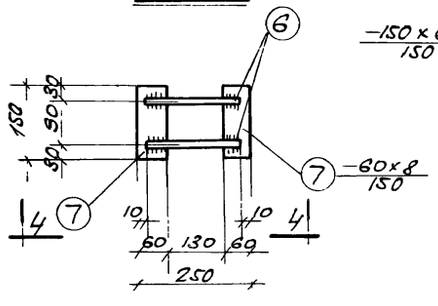

НД1

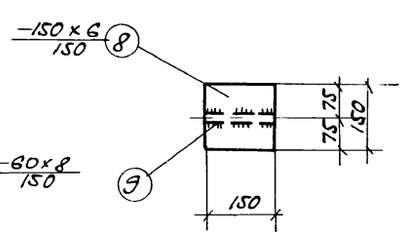

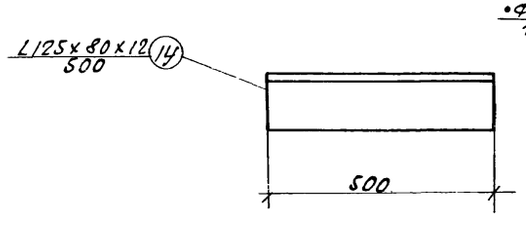

НД5

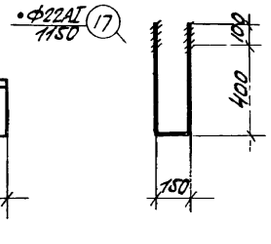

НД9

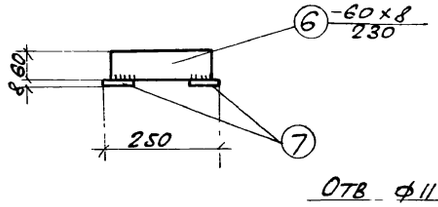

4-4

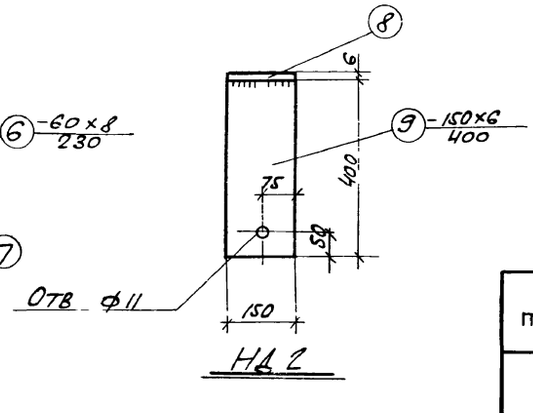

НД2

Примечания

1. Сварку соединительных деталей производить по ГОСТ 10922-75, „Арматура и закладные детали сварные для ж. б конструкций"
2. Сварные швы принять h_w=8мм, электрод марки Э42. по ГОСТ 9467-75
3. Соединительные детали выполнить из стали Вст3кп2 для сварных конструкций по ГОСТ 380-71*

6989/VI 52

ГОССТРОЙ СССР РОСТОВСКИЙ ПРОМСТРОЙНИИПРОЕКТ 1976 г.	Соединительные элементы НД1 ÷ НД9. Стойка С1	Типовой проект 904-1-36
		Альбом VI
Компрессорная станция 4К-500А		Лист КЖ-18

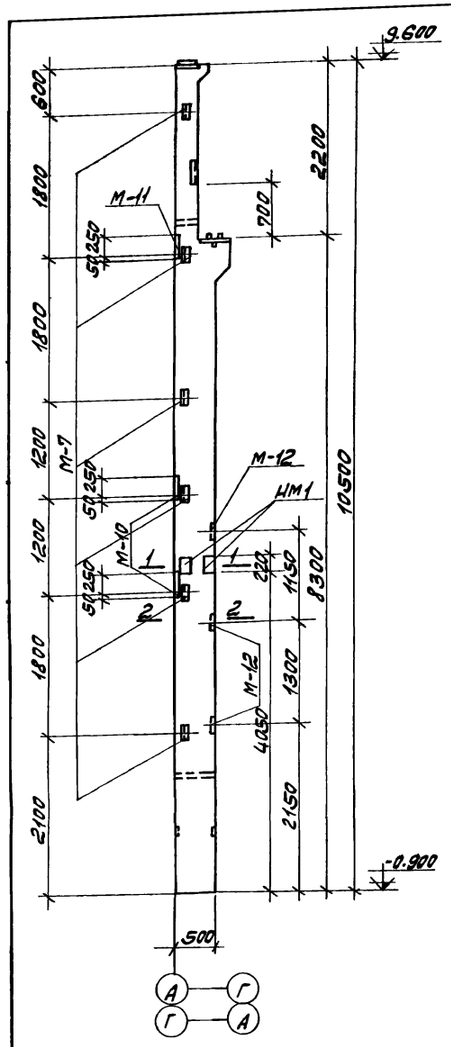

КН-61-а

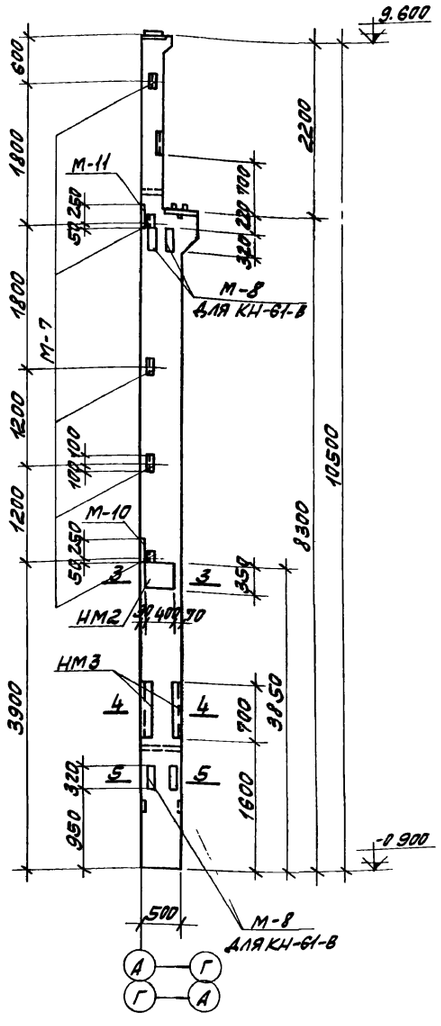

КН-61-б

КН-61-в

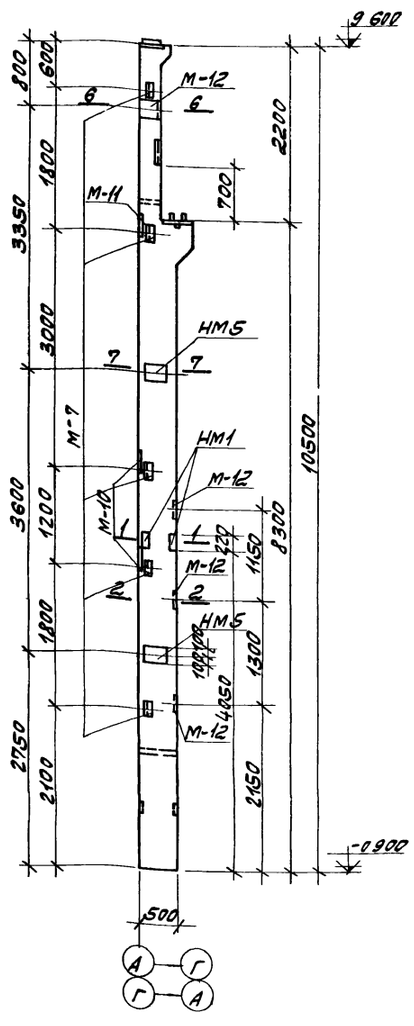

КН-61-г

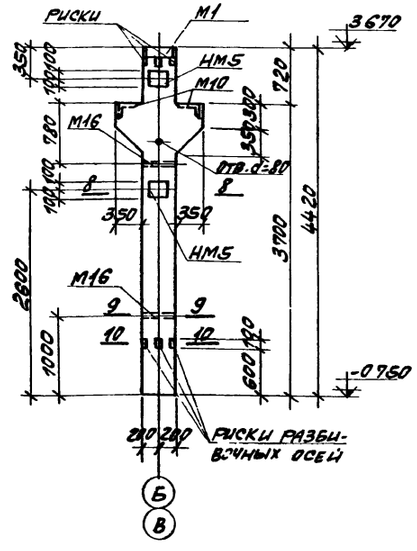

НК1.

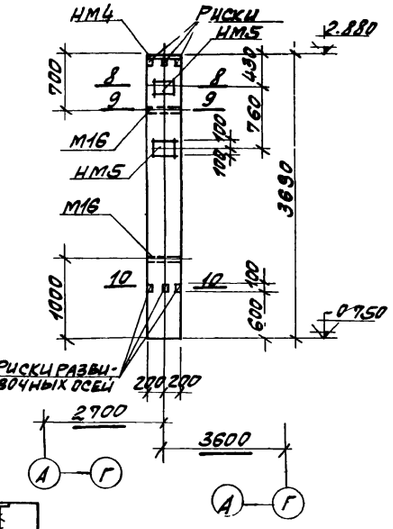

НК2.

Спецификация марок дополнительных закладных элементов на один элемент

Марка эл-та	Марка заклад. эл-та	Кол. штук	№ листа
КН-61-а	М-7	6	1.423-2
	М-10	2	
	М-11	1	В.1
	М-12	3	1.45,46
	НМ1	2	К.Ж-30
КН-61-б	М-7	5	1.423-2
	М-10	1	В.1
	М-11	1	1.45,46
	НМ2	2	К.Ж-30
	НМ3	2	
КН-61-в	М-7	5	1.423-2
	М-10	1	В.1
	М-11	1	1.45,46
	М-8	4	
	НМ2	2	К.Ж-30
	НМ3	2	
КН-61-г	М-7	5	1.423-2
	М-10	2	В.1
	М-11	1	1.45,46
	М-12	6	
	НМ1	2	К.Ж-30
	НМ5	4	
НК1	М1	1	ШИ 22-3/70
	М10	2	1.225.207, 209
	М16	2	
	НМ5	4	К.Ж-30
НК2	НМ4	1	К.Ж-30
	НМ5	4	— " —
	М16	2	ШИ 22-3/70 1.209

Показатели на один элемент

Марка эл-та	Вес эл-та т	Марка бетона	Объем бетона	Расход стали кг
КН-61-а	3.6	400	1.45	447.1
КН-61-б	"	"	"	479.5
КН-61-в	"	"	"	543.6
КН-61-г	"	"	"	490.6
НК1	2.1	200	0.84	227.8
НК2	1.5	"	0.60	86.7

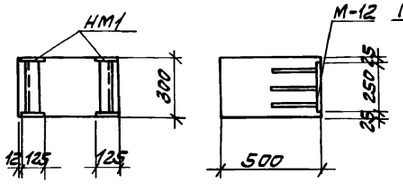

1-1 2-2

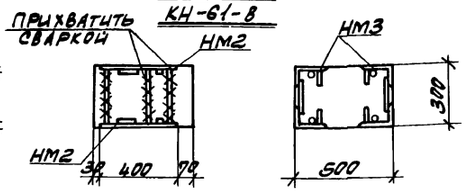

3-3 4-4

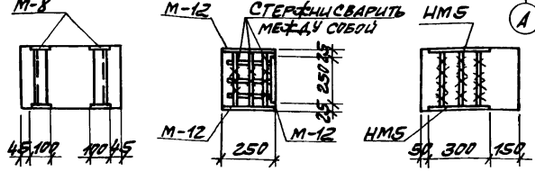

5-5 6-6 7-7

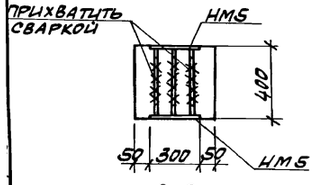

8-8

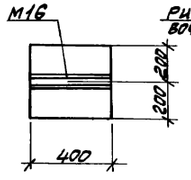

9-9

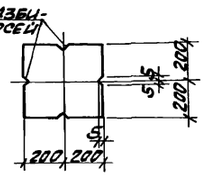

10-10

Примечания:

1. Монтажная схема колонн дана на листе К.Ж-12
2. Данный лист рассматривать совместно с листом К.Ж-22
3. Колонны КН-61-а, КН-61-б, КН-61-в КН-61-г изготавливать по чертежам основной марки КН-61 серии 1.423-2 в.1 с дополнениями по данному чертежу спецификация закладных дана только на дополнительные закладные элементы установку закладных М-7, М-10, М-11 смотрите серию 1.423-2 в.1 лист 6

6989/VI (53)

Госстрой СССР Ростовский Промстройниипроект 1976 г.	Колонны КН-61-а, КН-61-б, КН-61-в, КН-61-г, НК1, НК2	Типовой проект 904-1-36
Компрессорная станция 4К-500А		Альбом VI
		Лист К.Ж-19

Марка изделия	Марка и кол карк	№ поз	Эскиз	ф мм	Длина мм	Кол. шт в 1 карк	Кол. шт в 1 эл-те	Общая длина м
НК1	Кр1 шт 2	1	4400	22AIII	4400	4	8	35,2
		2	370	8AI	370	15	30	11,1
	Отдельные стержни	2	СМ 861/ШЕ 370 840 220	8AI	370		30	11,1
		3		12AI	370		4	1,5
		4		12AIII	1900		4	7,6
		5	120 300 220	12AIII	1070		2	2,1
		6	370 370 770 370 220	8AI	2700		2	5,4
		7	340 340 740 340 220	8AI	2580		1	2,6
		8	240 240 640 240 220	8AI	2180		1	2,2
		9	150 150 550 150 220	8AI	1820		1	1,8
		10	760 420 330	8AI	1510		1	1,5
			Перечень закладных см спецификацию на листе КЖ-19					
НК2	Кр2 шт 2	11	3600	16AIII	3600	3	6	21,6
		12	370	6AI	370	13	26	9,6
	Отд. стерж	13	370	6AI	370		26	9,6
			Перечень закладных см спецификацию на листе КЖ-19.					

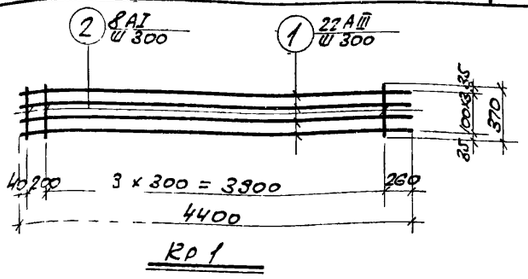

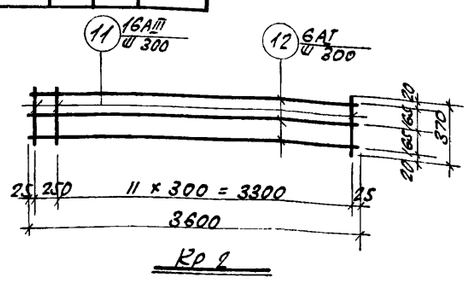

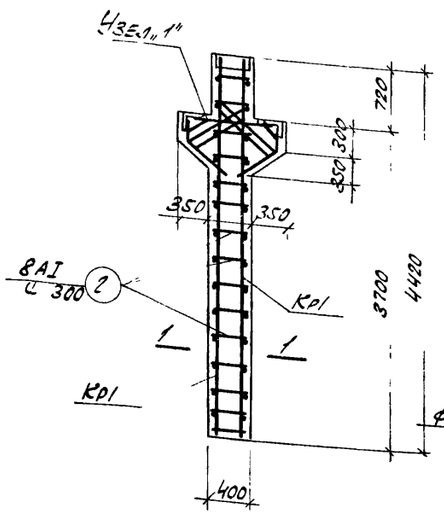

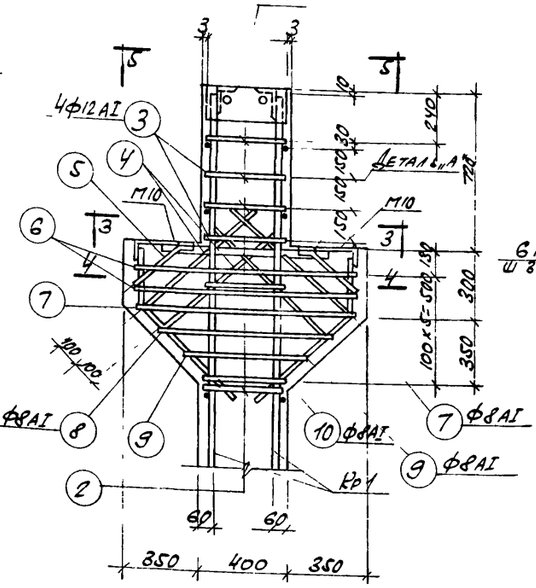

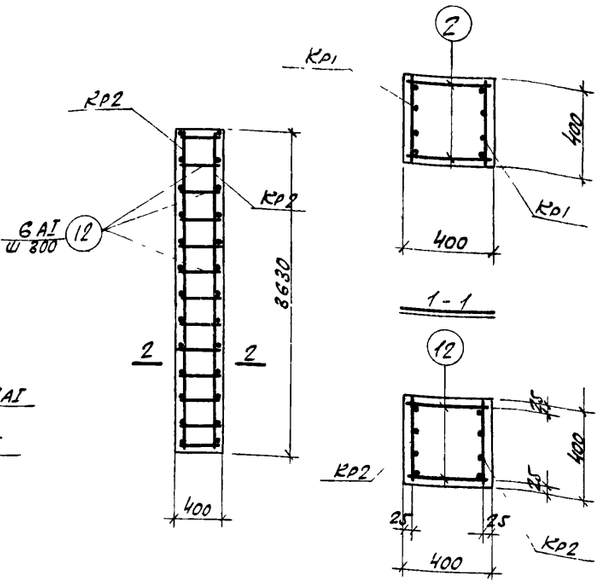

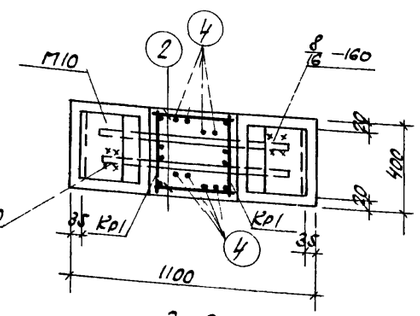

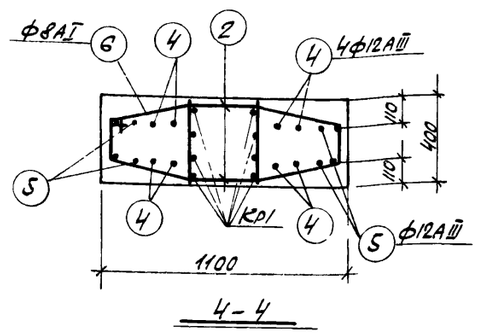

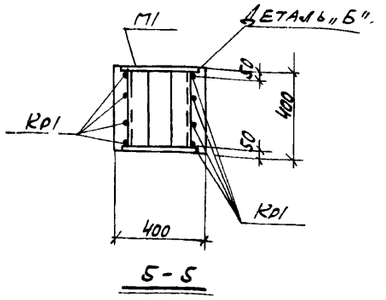

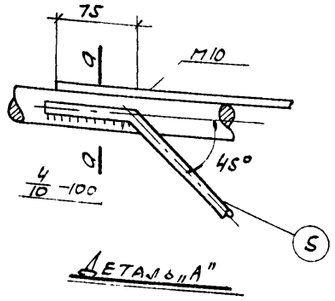

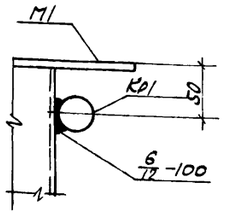

Примечания

1. Общие примечания даны на листе КЖ-2
2. Данный лист рассматривать совместно с листом КЖ-19
3. Колонну НК1 изготавливать в типовой опалубке колонны ИК 26-1 серии ИИ 22-3/70
4. Каркасы изготовлять в соответствии с ГОСТ 10922-75 „Арматура и закладные детали сварные для железобетонных конструкций".

Выборка стали на один элемент, кг

Марка эл-та	Горячекатаная сталь кл А-I ф, мм 6AI	8AI	12AI	Итого	Горячекатаная сталь кл А-III ф, мм 12AIII	16AIII	22AIII	32AIII	Итого	Прокатная сталь Вст3кп2 Профиль ∠140×90 ×10	∠200×125 ×12	δ=10	δ=12	ГОСТ 19903-74 ∂у=40	ГОСТ 19903-74 М16	Итого	Всего
НК1		14,5	1,3	15,8	15,4	6,0	105,0	10,2	136,6	13,2	21,4		37,0	3,0	0,8	75,4	227,8
																34,7	86,7

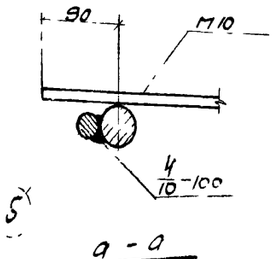

Госстрой СССР Ростовский Промстройниипроект 1976 г	Колонны НК1, НК2. (Арматурные чертежи).	Типовой проект 904-1-36
Компрессорная станция 4К-500А		Альбом VI
		Лист КЖ-20

6989/VI 54

Спецификация арматуры на один элемент

Марка эл-та	Марка и колич. каркас. и сеток	№ поз	Эскиз	ф мм	Длина мм	Кол шт в одн. карк	Кол шт в одн. эл-те	Общая длина м
HP1	KP1 KP1a шт 1+1	1	5160	32AIII	5160	1	2	10.3
		2	4660	14AIII	4660	1	2	9.3
		3	5110	14AIII	5110	1	2	10.2
		4	780	14AIII	780	24	48	37.4
		5	630	14AIII	630	3	6	3.8
	KP2 шт.1	1	См. выше	32AIII	5160	1	1	5.2
		2	"	14AIII	4660	1	1	4.7
		4	"	14AIII	780	24	24	18.7
		5	"	14AIII	630	3	3	1.9
	Отдельные стержни	6	100	12AIII	100	–	11	1.1
		7	280	14AIII	280	–	52	14.6
		8	1800	36AIII	1800	–	2	3.6
		9	-60×8	–	280	–	1	0.3
		10	-100×8	–	400	–	2	0.8
			M1 шт 2, M3 шт 18, M4 шт.3, C2 шт 2, C2A шт.2, HM9 шт 1, HM10 шт 1					
HP1a			KP1, KP1a, KP2, поз.6-10, M1, M4, C2, C2A, HM9, HM10 смотреть HP1 M3 шт 12					

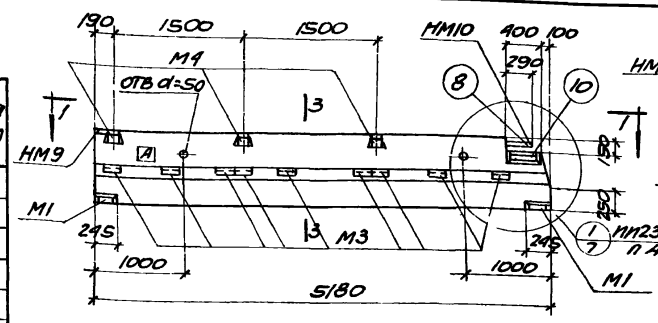

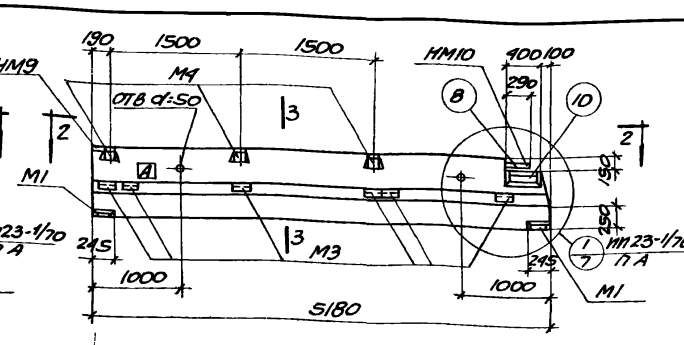

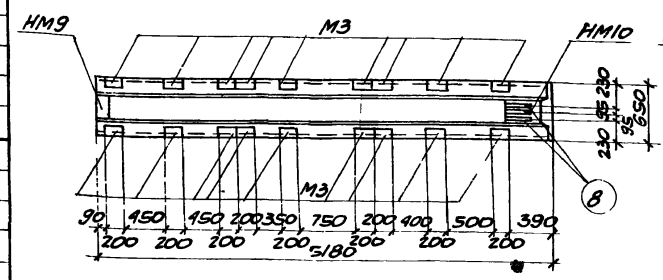

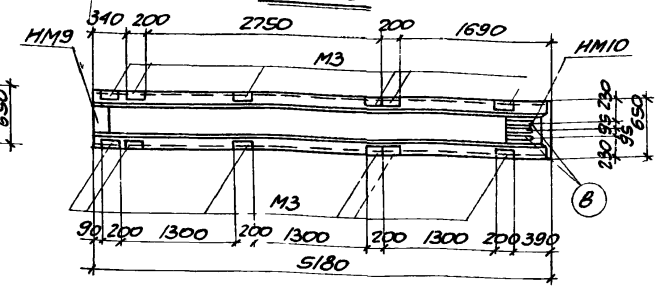

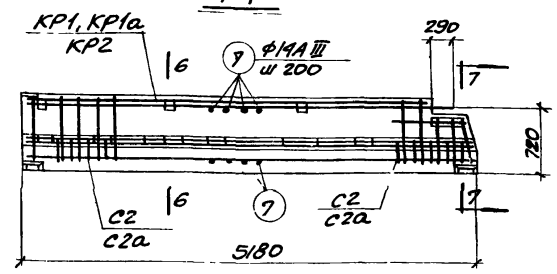

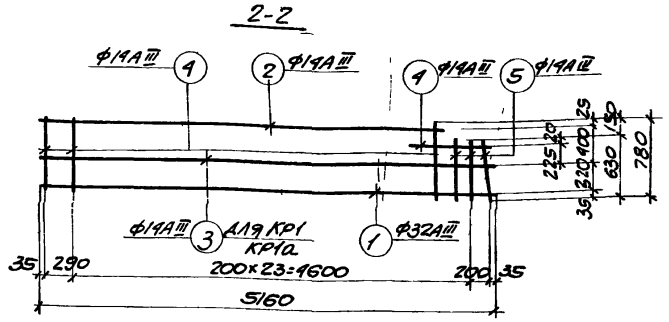

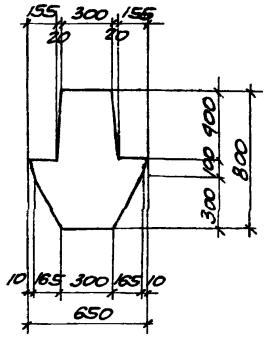

Спецификация марок закладных элементов на один элемент

Марка эл-та	Марка заклад. эл-та	Колич. штук	№ листа
HP1	M1	2	ИИ23-1/70 л.49
	M3	18	
	M4	3	
	HM9	1	КЖ-30
	HM10	1	
	C2 / C2A	2 / 2	ИИ23-1/70 л.46
HP1a	M1	2	ИИ23-1/70 л.49
	M3	12	
	M4	3	
	HM9	1	КЖ-30
	HM10	1	
	C2	2	ИИ23-1/70 л.46
	C2A	2	

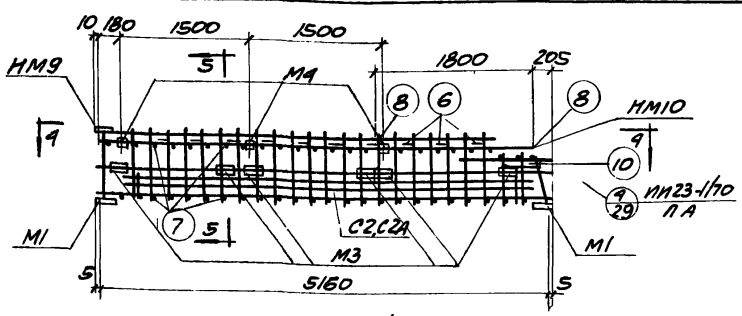

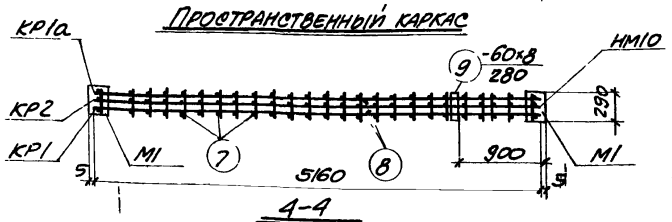

Сетки C2, C2a, поз.10 и закладные M3, M4, HM9 условно не показаны

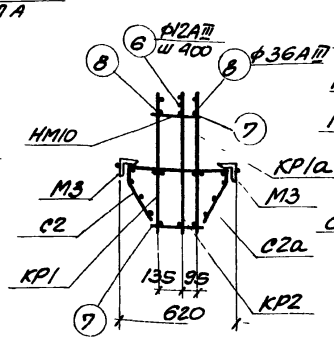

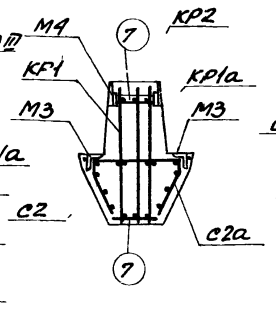

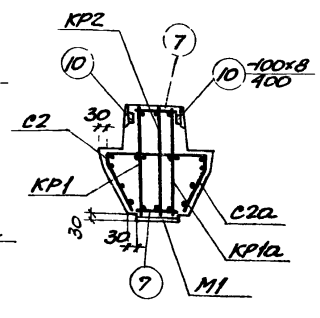

Примечания

1. Ригель HP1 изготавливать в типовой опалубке ригеля ИБЗ-4 серии ИИ23-1/70
2. Индекс [A] дан для ориентации при монтаже и наносится несмываемой краской
3. Пространственный каркас должен собираться в стальных кондукторах, порядок сборки указан в пояснительной записке серии ИИ23-1/70.
4. Поз 7 приварить к вертикальным стержням с помощью электросварочных клещей
5. Плоские каркасы приваривать дуговой сваркой к закладным деталям M1
6. Поз 9 приваривать к поз 8 и HM10 после выверки их положения в пространственном каркасе
7. Поз 8 крепить к продольным стержням плоских каркасов дуговой сваркой прерывистым швом $\frac{5}{10}$-50 с шагом 400мм.
8. HM10 крепится к продольному стержню плоского каркаса дуговой сваркой с помощью поз 6
9. Элекродуговую сварку производить электродами Э50А-Ф
10. Привязку закладных M3 для пространственного каркаса см. по опалубочным чертежам ригелей.

Выборка стали на один элемент, кг

Марка эл-та	Горячекатанная круглая класса А-I ф мм 20AI	Итого	Горячекатанная сталь периодического профиля класса А-III ф мм 6AIII	12AIII	14AIII	28AIII	32AIII	36AIII	Итого	Проволока холод. тянутая кл В-I ф мм 5BI	Итого	Прокатная сталь ст 3кп2 профиль δ=8	δ=14	δ=16	110×70×7	Гайка M12	Итого	Всего
HP1	0.6	0.6	0.9	6.7	147.4	21.7	97.8	32.4	307.9	15.6	15.6	12.6	14.6	10.2	34.2	0.1	71.7	395.8
HP1a	0.6	0.6	0.6	6.7	147.4	21.7	97.8	32.4	299.4	15.6	15.6	12.6	14.6	10.2	22.8	0.1	60.3	375.9

Показатели на один элемент

Марка эл-та	Вес эл-та т	Марка бетона	Объем бетона	Расход стали кг
HP1	4.2	300	1.7	395.8
HP1a	4.2	300	1.7	375.9

6989/VI 55

ГОССТРОЙ СССР РОСТОВСКИЙ ПРОМСТРОЙНИИПРОЕКТ 1976 г	Ригели HP1, HP1a	Типовой проект 904-1-36
Компрессорная станция 4К-500А		Альбом VI
		Лист КЖ-21

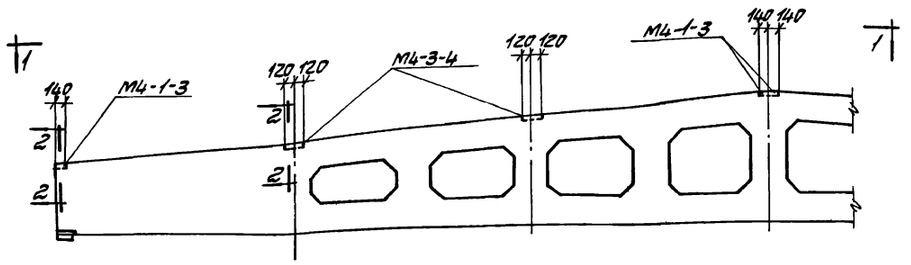

2БДР18-2П-а, 2БДР18-3П-а, 3БДР18-4П-а

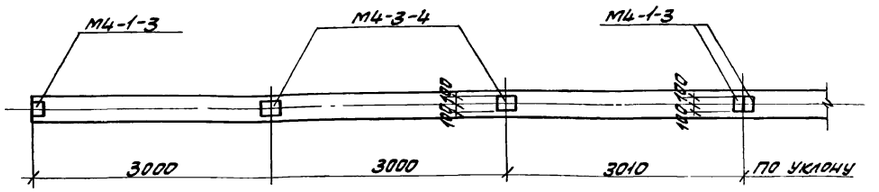

1-1

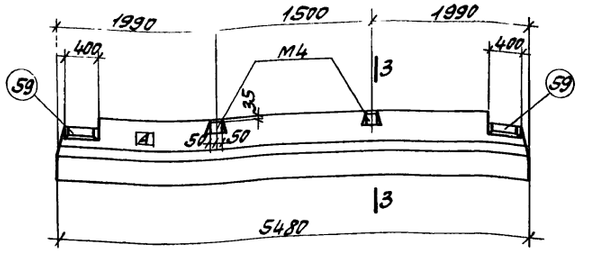

ИБ3-4-а

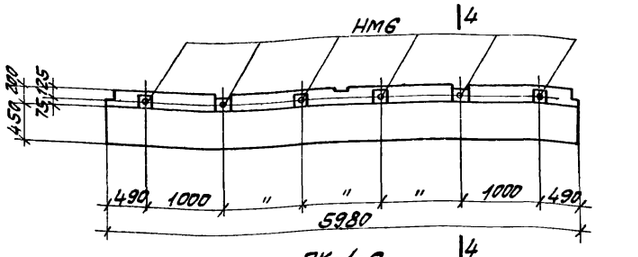

ПК-1-а

Спецификация марок дополнительных закладных элементов на один элемент

Марка эл-та	Марка закладн. эл-та	Кол. штук	№ листа
2БДР18-2П-а	М4-1-3	4	Серия 1.462-3 в. III 1.57.59
2БДР18-3П-а	М4-3-4	4	
3БДР18-4П-а			
ИБ3-4-а	М4	2	Ш23-1/90 1.49.61
	П03.59	4	
ПК-1-а	НМ6	6	КЖ-30

Показатели на один элемент

Марка эл-та	Вес эл-та, т	Марка бетона	Объем бетона	Расход стали, кг
ПК1-а	1.2	150	0.77	83.8
2БДР18-2П-а	10.4	400	4.15	525.0
2БДР18-3П-а	10.4	400	4.15	590.1
3БДР18-4П-а	12.1	400	4.84	683.8
ИБ3-4-а	4.4	300	1.78	391.7

Выборка стали на один элемент, кг

Марка эл-та	Горячекат. круглая сталь класса А-I, ф, мм: 6А-I	20А-I	Итого	Горячекатаная сталь класса А-II, ф, мм: 10А-II	12А-II	20А-II	Итого	Горячекатаная сталь периодического профиля класса А-III, ф, мм: 6А-III	8А-III	10А-III	12А-III	14А-III	16А-III	18А-III	20А-III	25А-III	28А-III	32А-III	36А-III	Итого	Ст ГОСТ 3340-68 кл. П-7, ф, мм: 15П-7	Итого	Холоднотянутая проволока В-I, ф, мм: 5В-I	Итого	Ст. полосовая ГОСТ 380-71 марки Вст3ГПС5, профиль: δ=8	δ=10	δ=12	δ=14	Итого	Прокатная сталь Вст3кп2, профиль: δ=8	δ=10	δ=12	δ=14	δ=16	δ=20	δ=30	45×5	50×5	63×5	70×8	63×40 ×8	140×8 ×7	125×80 ×10	С24	Г30	Труба Ø60	Труба Ø108	Труба 73×3	Труба 1" ф1"	Лапка М16	Лапка М18	Итого	Всего
2БДР18-2П-а				2.4			2.4	41.0	6.0		37.6	98.8	15.8							199.2	24.0	24.0	39.6	39.6	19.2	15.2	9.4		43.8																																525.0
2БДР18-3П-а				2.4			2.4	21.2	32.8			142.2	27.6							223.8	28.0	28.0	40.1	40.1	19.2	15.2	9.4		43.8																																590.1
3БДР18-4П-а				2.4			2.4	31.2	35.0			55.2	131.4	20.0						272.8	32.0	32.0	37.6	37.6	19.2	15.2		16.6	51.0																																683.8
ИБ3-4-а								0.4			2.1	137.6								321.1			15.9	15.9																																				391.7
ПК-1-а		8.0	8.0						0.8	33.7	2.4						47.2	69.0	64.8	39.6			13.9	13.9																																				54.7	391.7
КН-61-а	19.4		19.4		15.8	5.6	21.4				3.6	5.8			11.4	257.6				278.4																																						25.0	83.8
КН-61-б	19.4		19.4		9.2	5.6	14.8				9.2	5.8	5.6		11.4	257.6				289.6																																						127.9	447.1
КН-61-в	19.4		19.4		9.2	5.6	14.8				9.2	5.8	5.6		11.4	257.6				289.6																																						155.7	479.5
КН-61-г	19.4		19.4		19.2	5.6	24.8				9.2	5.8			11.4	257.6				283.2																																						219.8	543.6

Примечания:

1. Общие примечания даны на листе КЖ-2.
2. Балки 2БДР18-2П-а, 2БДР18-3П-а, 3БДР18-4П-а изготавливать по чертежам балок 2БДР18-2П, 2БДР18-3П, 3БДР18-4П, серии 1.462-38 I, ригель ИБ3-4-а по чертежам ригеля ИБ3-4 серии Ш-23-1/70. Карнизную панель ПК-1-а по чертежам ПК-1. серии 1.432-5 в. III, с дополнением по данному чертежу
3. Выборка стали и показатели на один элемент учитывают полный расход стали.
4. Индекс А дан для ориентации при монтаже и наносится несмываемой краской.
5. Карнизная плита ПК-1-а изготавливается из керамзитобетона марки 150.

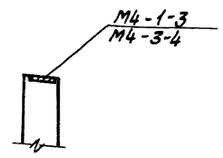

2-2

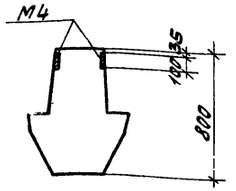

3-3

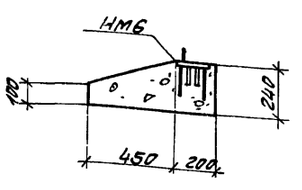

4-4

6989/VI

Госстрой СССР Ростовский Промстройниипроект 1976 г.	Сборные железобетонные элементы	Типовой проект 904-1-36
Компрессорная станция 4К-500А		Альбом VI
		Лист КЖ-22

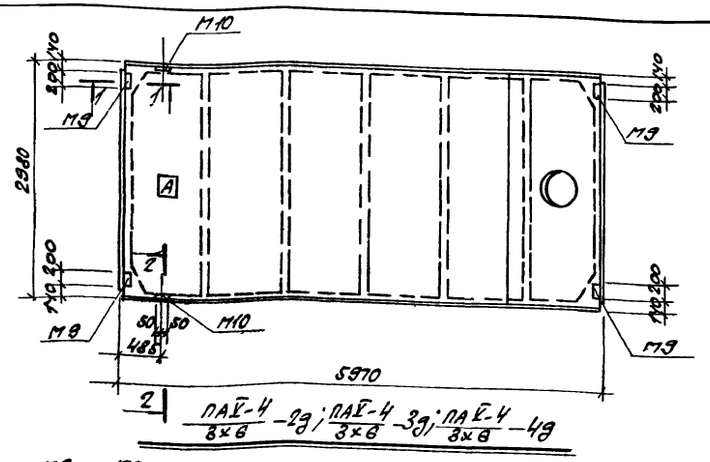

$\frac{ПАУ-4}{3\times6}-2g;\ \frac{ПАУ-4}{3\times6}-3g;\ \frac{ПАУ-4}{3\times6}-4g$

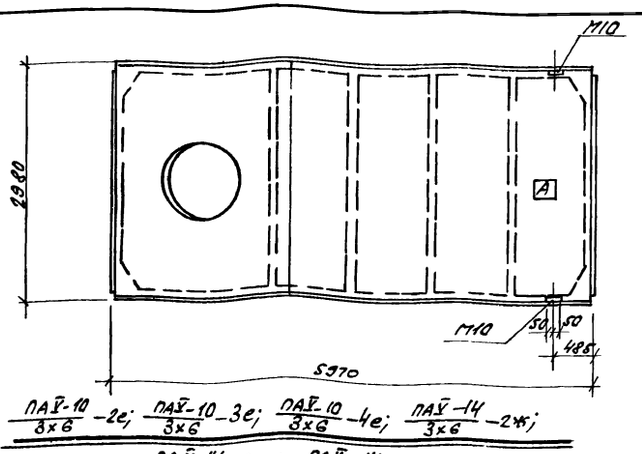

$\frac{ПАУ-10}{3\times6}-2e;\ \frac{ПАУ-10}{3\times6}-3e;\ \frac{ПАУ-10}{3\times6}-4e;\ \frac{ПАУ-14}{3\times6}-2ж;$

$\frac{ПАУ-14}{3\times6}-3ж;\ \frac{ПАУ-14}{3\times6}-4ж$

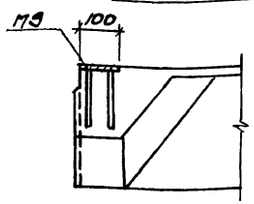

1-1

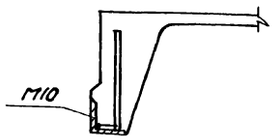

2-2

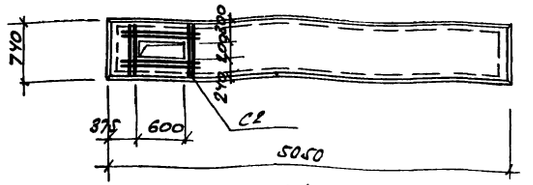

П4-2-а

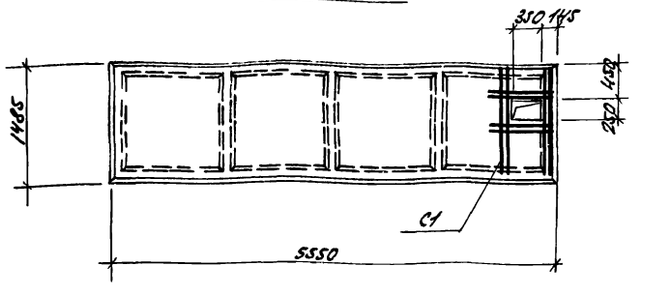

$\frac{П1-2}{АУ(3)}-а$

Спецификация марок дополнительных закладных элементов и арматурных изделий на один элемент

Марка элемента	Марка закладн. эл-та или арм. изд.	Кол-во штук	№ листа
$\frac{ПАУ-4}{3\times6}-2g$; $\frac{ПАУ-4}{3\times6}-4g$; $\frac{ПАУ-4}{3\times6}-3g$	М9	4	1.465-7 в.1, 4.1
	М10	2	
$\frac{ПАУ-10}{3\times6}-2e$; $\frac{ПАУ-10}{3\times6}-3e$; $\frac{ПАУ-10}{3\times6}-4e$	М10	2	

Марка элемента	Марка закладн. эл-та или арм. изд.	Кол-во штук	№ листа
$\frac{ПАУ-14}{3\times6}-2ж$; $\frac{ПАУ-14}{3\times6}-3ж$; $\frac{ПАУ-14}{3\times6}-4ж$	М10	2	1.465-7 в 1, 4.1
$\frac{П1-2}{АУ(3)}-а$	С1	1	КЖ-23
П4-2-а	С2	1	

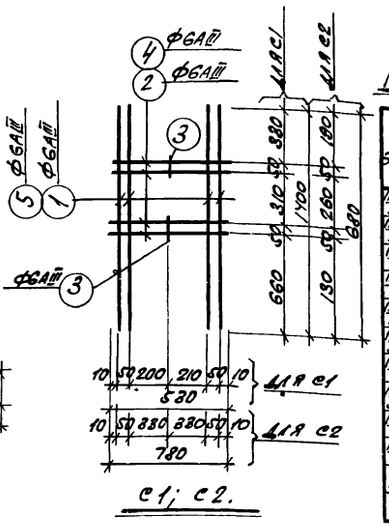

С1; С2.

Показатели на одну плиту

Марка элемента	Вес т	Марка бетона	Объем бетона м³	Расход стали кг
$\frac{ПАУ-4}{3\times6}-2g$	3,3	300	1,31	123,9
$\frac{ПАУ-4}{3\times6}-3g$	3,3	300	1,31	142,6
$\frac{ПАУ-4}{3\times6}-4g$	3,3	350	1,31	149,9
$\frac{ПАУ-10}{3\times6}-2e$	3,6	300	1,45	144,7
$\frac{ПАУ-10}{3\times6}-3e$	3,6	300	1,45	162,0
$\frac{ПАУ-10}{3\times6}-4e$	3,6	350	1,45	169,3
$\frac{ПАУ-14}{3\times6}-2ж$	3,4	300	1,37	152,3
$\frac{ПАУ-14}{3\times6}-3ж$	3,4	300	1,37	169,6
$\frac{ПАУ-14}{3\times6}-4ж$	3,4	350	1,37	176,9
$\frac{П1-2}{АУ(3)}-а$	2,2	300	0,89	66,5
П4-2-а	1,37	200	0,54	48,1

Спецификация и выборка стали на одно арматурное изделие

Марка изделия	№ поз.	Эскиз	ф мм	Длина мм	Кол. шт.	Общая длина м	Выборка стали: ф или ГОСТ мм	Выборка стали: общая длина м	Выборка стали: вес кг.
С1	1	1400	6АIII	1400	4	5,6	6АIII	7,86	1,8
	2	530	6АIII	530	4	2,12			
	3	70	6АIII	70	2	0,14			
С2	3	см. выше	6АIII	70	2	0,14	6АIII	5,98	1,4
	4	780	6АIII	780	4	3,12			
	5	680	6АIII	680	4	2,72			

Выборка стали на один элемент, кг.

Марка элемента	Горячекатанная круглая сталь класса А-II: ФПП 10АI	12АI	14АI	16АI	Итого	Горячекатанная сталь периодич. профиля класса А-III: ФПП 6АIII	8АIII	10АIII	12АIII	14АIII	16АIII	Итого	Сталь ЧМТУ1-177-67 класса А-V: ФПП 14АV	16АV	18АV	Итого	Холоднотянутая проволока класса В-I: 3ВI	4ВI	5ВI	Итого	Прокатная сталь Вст3 кп 2: Профиль ∠6	∠5	∠8	∠10	∠30	∠75×4	∠80×6	Итого	Всего
$\frac{ПАУ-4}{3\times6}-2g$			4,4		4,4			6,4	52,5	0,2		59,1	14,6			14,6	10,5	15,7	4,2	30,4		5,2	4,8			5,4		15,4	123,9
$\frac{ПАУ-4}{3\times6}-3g$			4,4		4,4			6,4	27,7	34,3		68,4		19,0		19,0	4,0	21,0	10,4	35,4		5,2	4,8			5,4		15,4	142,6
$\frac{ПАУ-4}{3\times6}-4g$			4,4		4,4			6,4	27,7	34,3		68,4			24,0	24,0	4,0	23,3	10,4	37,7		5,2	4,8			5,4		15,4	149,9
$\frac{ПАУ-10}{3\times6}-2e$	4,4				4,4			4,8	80,6	0,2		85,6	14,8			14,8	10,5	15,2	4,2	29,9			4,8			5,4		10,2	144,7
$\frac{ПАУ-10}{3\times6}-3e$	4,4				4,4			4,8	58,6	30,4		93,8		19,0		19,0	4,0	21,0	9,6	34,6			4,8			5,4		10,2	162,0
$\frac{ПАУ-10}{3\times6}-4e$	4,4				4,4			4,8	58,6	30,4		93,8			24,0	24,0	4,0	23,3	9,6	36,9			4,8			5,4		10,2	169,3
$\frac{ПАУ-14}{3\times6}-2ж$		4,4			4,4			4,8	88,2	0,2		93,2	14,6			14,6	10,5	15,2	4,2	29,9			4,8			5,4		10,2	152,3
$\frac{ПАУ-14}{3\times6}-3ж$		4,4			4,4			4,8	66,2	30,4		101,4		19,0		19,0	4,0	21,0	9,6	34,6			4,8			5,4		10,2	169,6
$\frac{ПАУ-14}{3\times6}-4ж$		4,4			4,4			4,8	66,2	30,4		101,4			24,0	24,0	4,0	23,3	9,6	36,9			4,8			5,4		10,2	176,9
$\frac{П1-2}{АУ(3)}-а$		3,4		2,5	5,9	5,0	4,4	2,8			16,2	27,0	13,5			13,5		15,0	14,9	29,9	1,4	0,8			3,0	5,0		66,5	
П4-2-а	2,4			2,5	4,9	7,6	11,6	1,6				27,0						8,6		8,6				7,6		7,6		48,1	

Примечания:

1. Общие примечания даны на листе КЖ-2.
2. Плиты покрытия $\frac{ПАУ-4}{3\times6}-2g,3g,4g$, $\frac{ПАУ-10}{3\times6}-2e,3e,4e$, $\frac{ПАУ-14}{3\times6}-2ж,3ж,4ж$ изготовить по чертежам плит $\frac{ПАУ-4}{3\times6}$-2,3,4, $\frac{ПАУ-10}{3\times6}$-2,3,4, $\frac{ПАУ-14}{3\times6}$-2,3,4 серии 1.465-7 выпуска I, части 1. Плиты перекрытия $\frac{П1-2}{АУ(3)}-а$, П4-2-а изготовить по чертежу плит $\frac{П1-2}{АУ(3)}$, П4-2 серии ИИ24-9, с дополнениями по данному чертежу.
3. Выборка стали и показатели на один элемент учитывают полный расход стали.
4. Индекс А дан для ориентации, при монтаже и наносится неемываемой краской.
5. В местах отверстий арматуру вырезать по месту.

6989/VI (57)

Госстрой СССР Ростовский Промстройниипроект 1976 г.	Сборные железобетонные плиты перекрытия и покрытия.	Типовой проект 90 4-1-36
Компрессорная станция 4К-500А.		Альбом V
		Лист КЖ-2.3

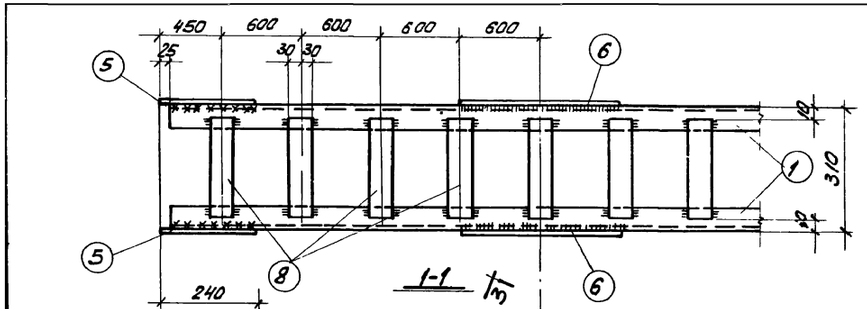

1-1

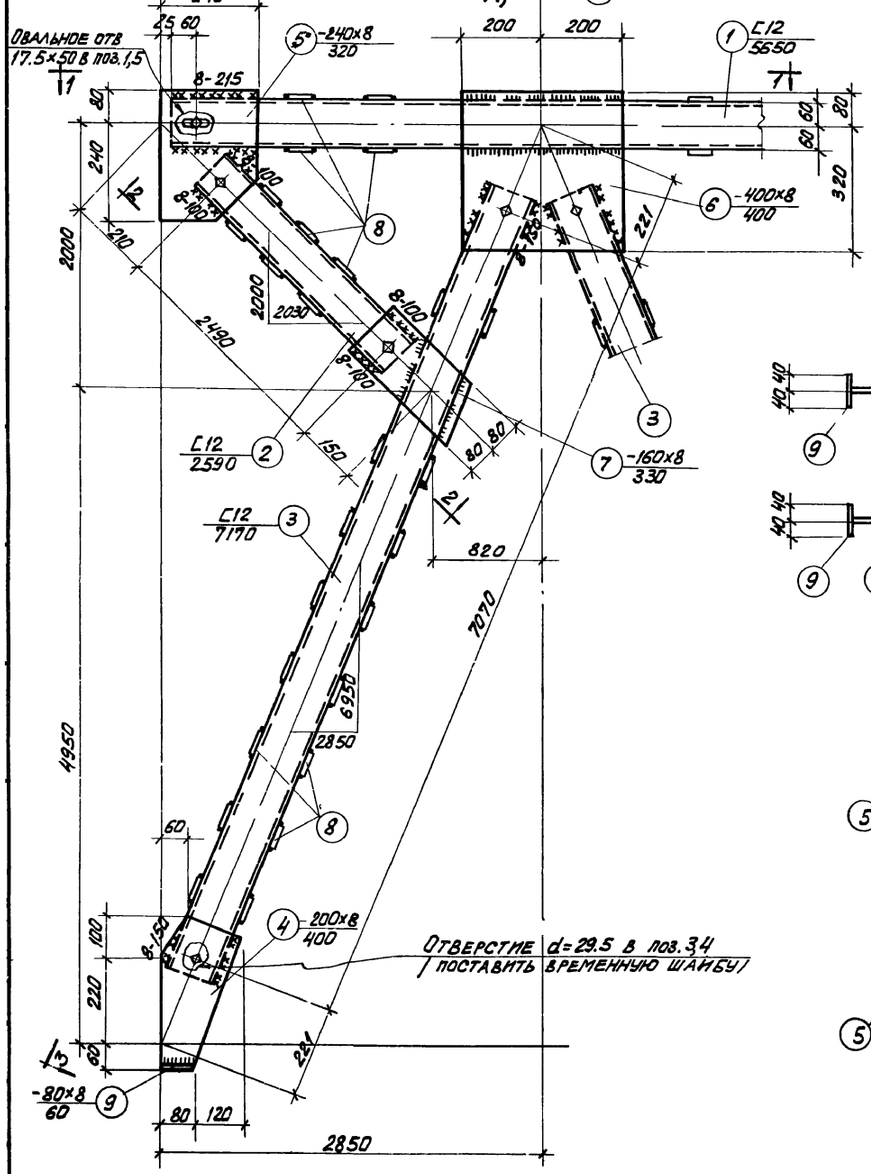

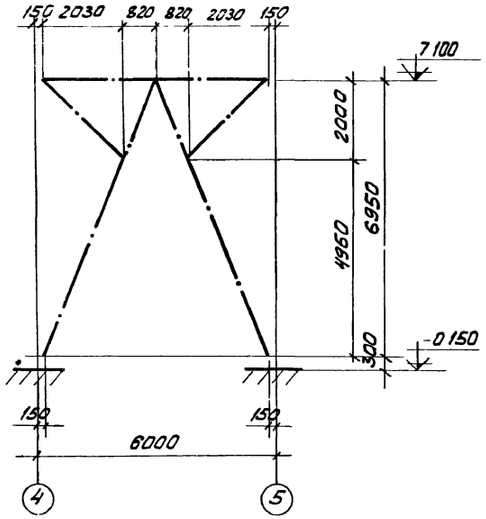

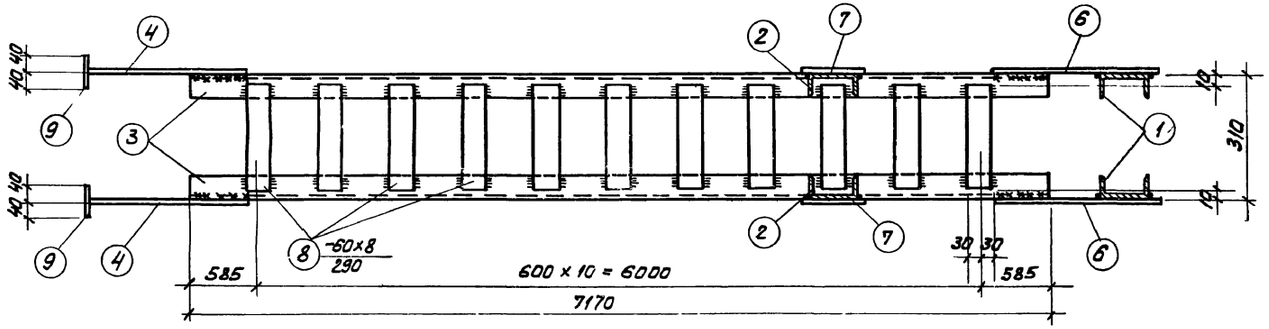

3-3

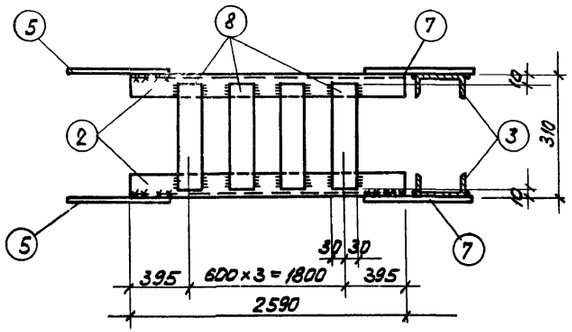

2-2

Спецификация стали на один элемент

Марка эл-та	N поз	Эскиз	Длина мм	Кол. шт.	Вес, кг: Одной поз	Вес, кг: Всех поз.	Вес, кг: 1 эл-та	Примечания
СВ1	1	С12	5650	2	58.8	1176	683.0	
	2	С12	2590	4	26.9	107.6		
	3	С12	7170	4	74.6	298.4		
	4	-200×8	400	4	5.0	20.0		
	5	-240×8	320	4	4.8	19.2		
	6	-400×8	400	2	10.0	20.0		
	7	-160×8	330	4	3.3	13.2		
	8	-60×8	290	78	1.1	85.8		
	9	-80×8	60	4	0.3	1.2		

Геометрическая схема

Примечания:

1. Все болты приняты ф 16 мм
2. Все неоговоренные обрезы равны 50 мм.
3. Все неоговоренные сварные швы считать толщиной 6 мм.
4. Сварные швы выполнять электродами типа Э42 ГОСТ 9467-75.
5. Связи при перевозке сложить и перевязать.

6989/VI 58

Госстрой СССР Ростовский Промстройниипроект 1976 г.	Вертикальная связь СВ1	Типовой проект 904-1-36
Компрессорная станция 4К-500А		Альбом VI
		Лист КЖ-24

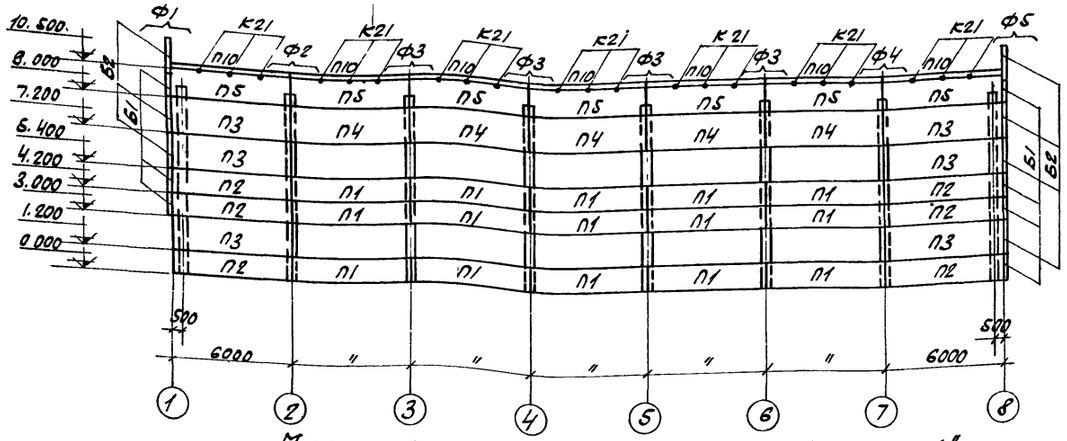

Монтажная схема стеновых панелей по оси „А"

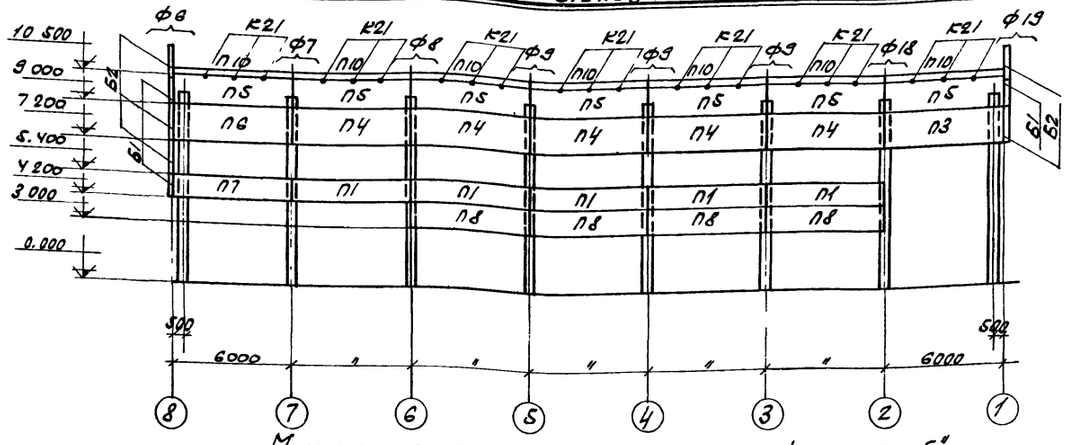

Монтажная схема стеновых панелей по оси „Г"

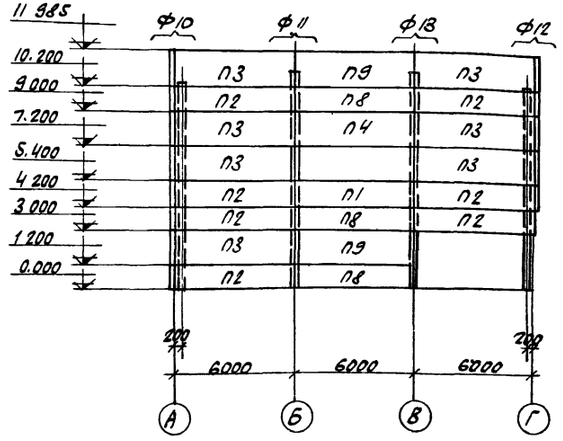

Монтажная схема стеновых панелей по оси „8"

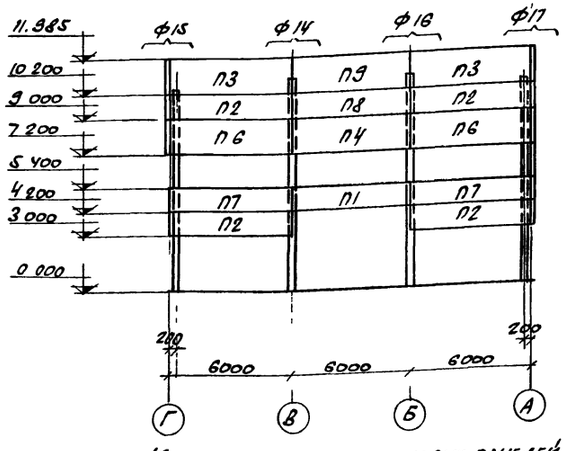

Монтажная схема стеновых панелей по оси „1".

Спецификация сборных жел бет элементов на монтажные схемы

Наимен эл-та	Условн марка эл-та	Марка эл-та	Кол шт.	Вес эл-та	Стандарт или лист проекта.
Стеновые панели	П1	ПСЯ20 1,2х6 -211	22	1,2	1,432-5 в.1
	П2	ПСЯ20 1,2х6 -112	17	1,2	
	П3	ПСЯ20 1,8х6 -112	16	1,7	
	П4	ПСЯ20 1,8х6 -211	12	1,7	
	П5	ПСЯ20 1,5х6 -421	14	1,4	
	П6	ПСЯ20 1,8х6 -212	3	1,7	
	П7	ПСЯ20 1,2х6 -212	3	1,2	
	П8	ПСЯ20 1,2х6 -111	8	1,2	
	П9	ПСЯ20 1,8х6 -111	3	1,7	
Карнизная панель	П10	ПК-1-а	14	1,2	1,432-5 в.3
Угловые блоки	Б1	БЯ-24	10	0,04	1,432-5 в.1.
	Б2	БЯ-42	12	0,06	

Спецификация стальных соединительных элементов на монтажные схемы

Наимен эл-та	Марка эл-та	Кол шт.	Стандарт или лист проекта	Деталь и № листа, где эл-т применен.	
Соединительные элементы	Т1	136	1439-1	К1, К2	КЖ-26 ÷ КЖ-28
	Т2	97		К2	
	Т5	74		К6, К5, К7	
	Т9	12		К13	
	Т10	28		К11, 4	
	Т14	26		К4, К6	
	Т15	8		К17,	
	Т18	35		К18, К20	
	Т22	27		К22	
	Т23	28		К22, К22-а	
	Т26	42		К21	
	НД4	1	КЖ-18	4	

Спецификация марок типовых креплений на монтажную схему.

Тип крепления	Колич штук	№ листа
К1	39	2.430-4 в.1.
К2	97	
К4	16	
К5	46	
К6	10	
К7	9	
К11	27	
К13	8	
К17	8	
К18	4	
К20	31	
К21	42	
К22	27	
К22-а	1	
4	1	КЖ-17

Примечания:

1. Общие примечания даны на листе КЖ-2
2. Фрагменты даны на листах КЖ-26, КЖ-27
3. Спецификация типов крепления на фрагменты дана на листе КЖ-28.
4. Монтажная схема и маркировка опорных столиков даны на листе КЖ-14.
5. Монтажная схема стальных оконных панелей дана на листе АР-19.
6. Карнизные панели и угловые блоки соединяются со стеновыми панелями до их монтажа за исключением угловых блоков выше отметки 9.000.

6989/VI 59

ГОССТРОЙ СССР РОСТОВСКИЙ ПРОМСТРОЙНИИПРОЕКТ 1976 г.	Монтажные схемы стеновых панелей по осям „А", „Г", „8", „1".	Типовой проект 904-1-36
Компрессорная станция 4К-500А.		Альбом VI
		Лист КЖ-25

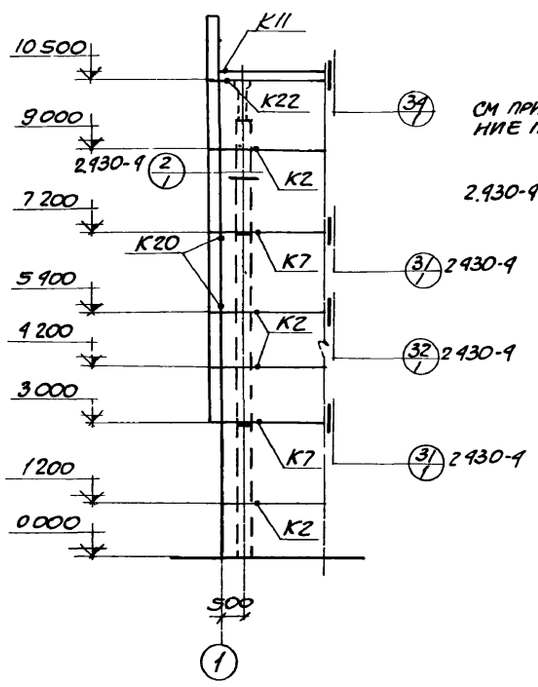

Фрагмент Ф1

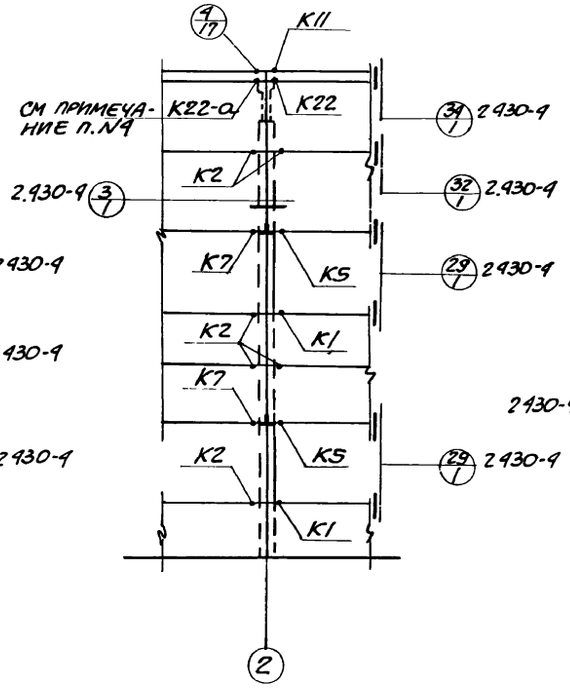

Фрагмент Ф2

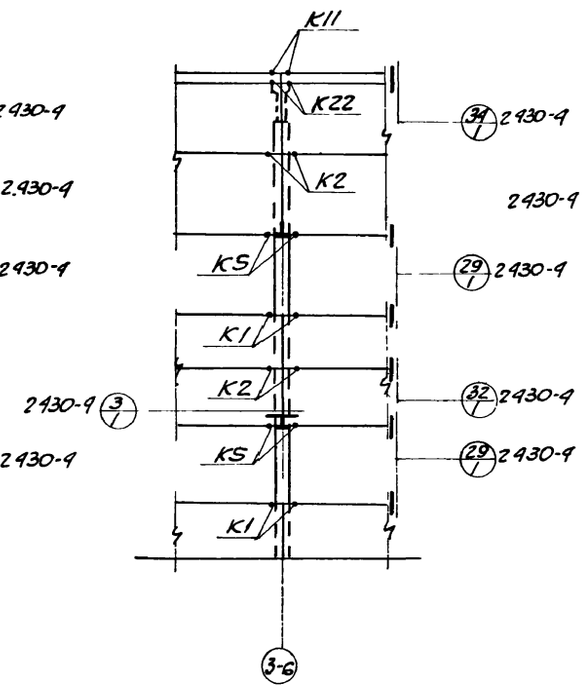

Фрагмент Ф3

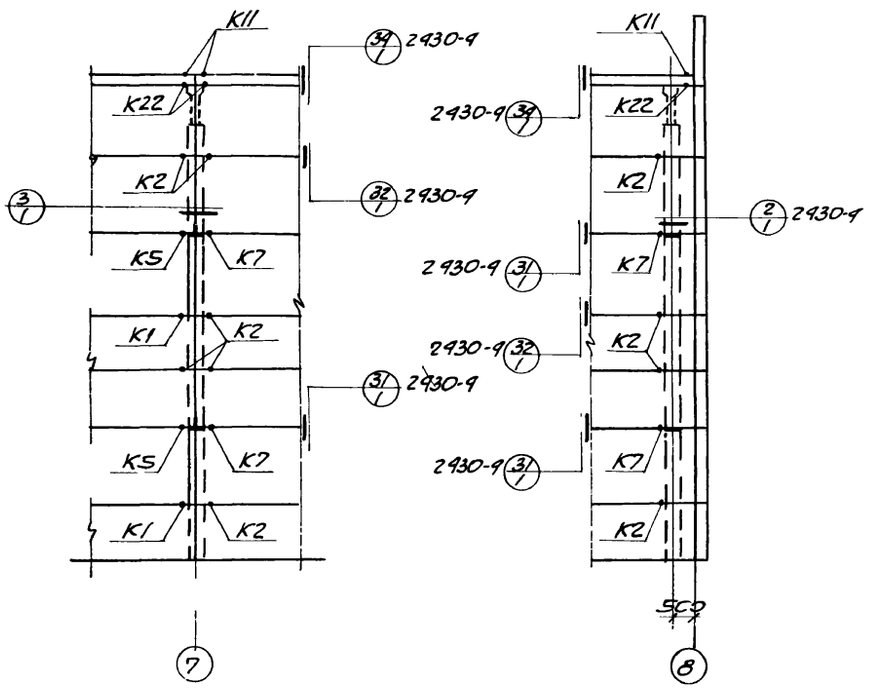

Фрагмент Ф4

Фрагмент Ф5

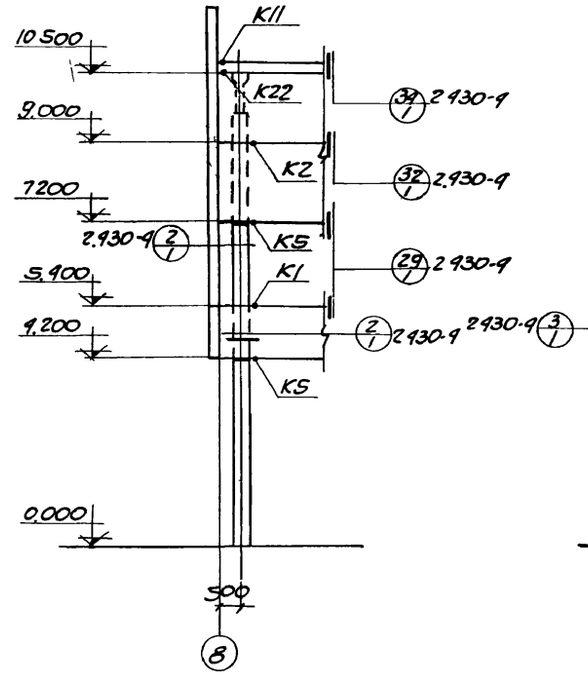

Фрагмент Ф6

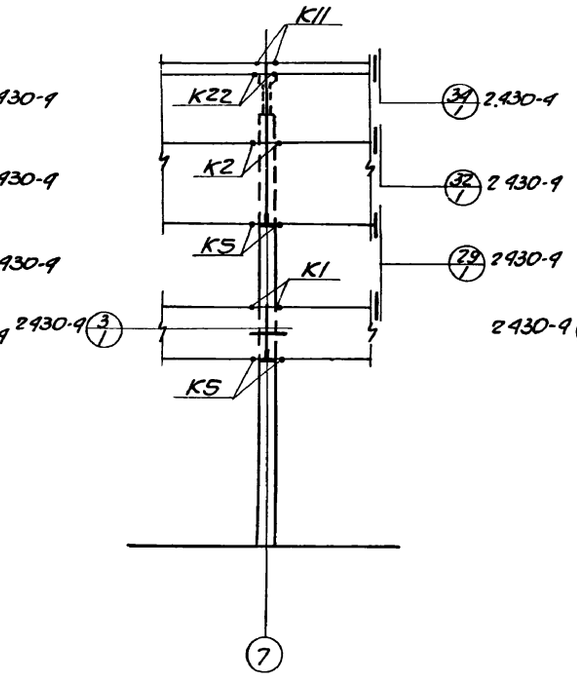

Фрагмент Ф7

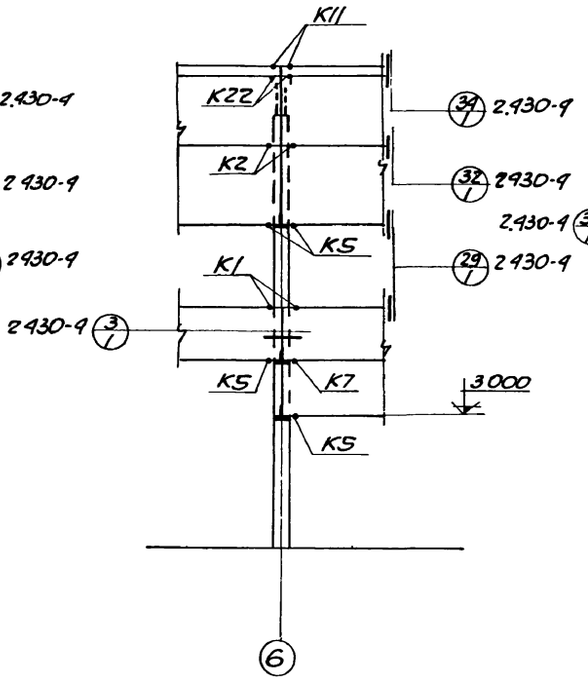

Фрагмент Ф8

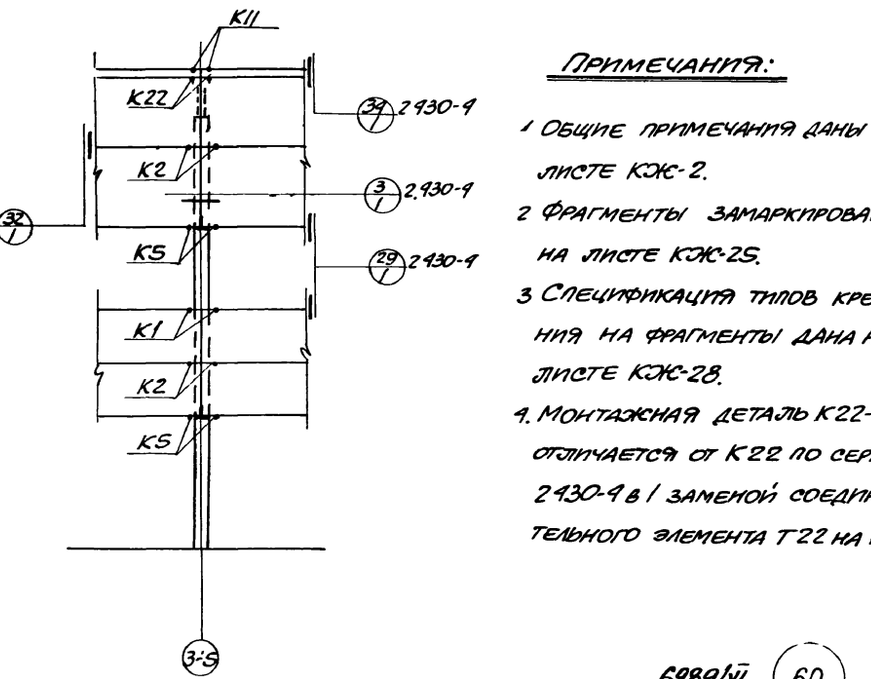

Фрагмент Ф9

Примечания:

1 Общие примечания даны на листе КЖС-2.

2 Фрагменты замаркированы на листе КЖС-25.

3 Спецификация типов крепления на фрагменты дана на листе КЖС-28.

4. Монтажная деталь К22-а отличается от К22 по серии 2430-9 в/ заменой соединительного элемента Т22 на НД4

6989/VI 60

Госстрой СССР Ростовский Промстройниипроект 1976 г	Фрагменты Ф1÷Ф9	Типовой проект 904-1-36
Компрессорная станция 4К-500А		Альбом VI
		Лист КЖС-26

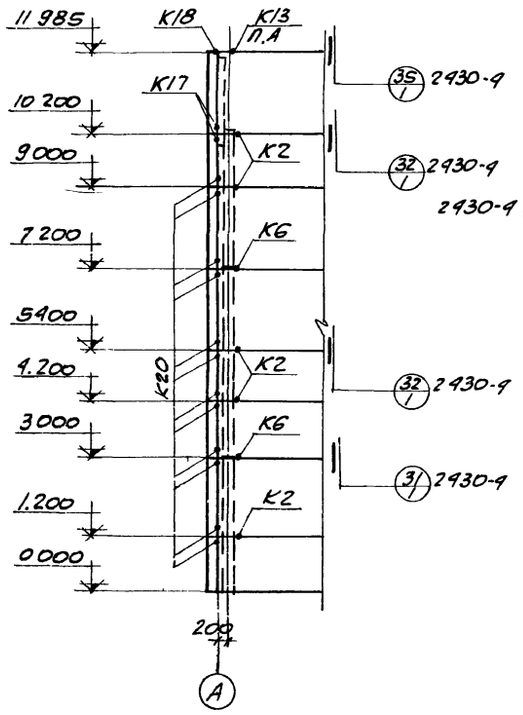

ФРАГМЕНТ Ф10

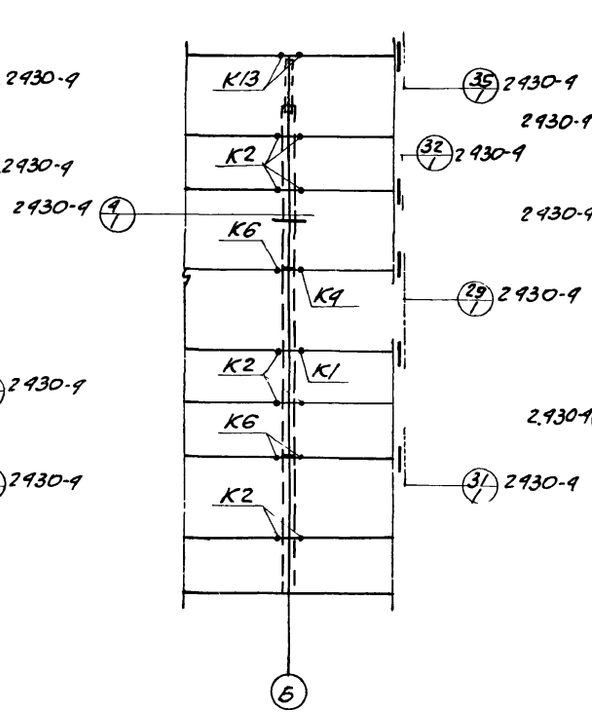

ФРАГМЕНТ Ф11

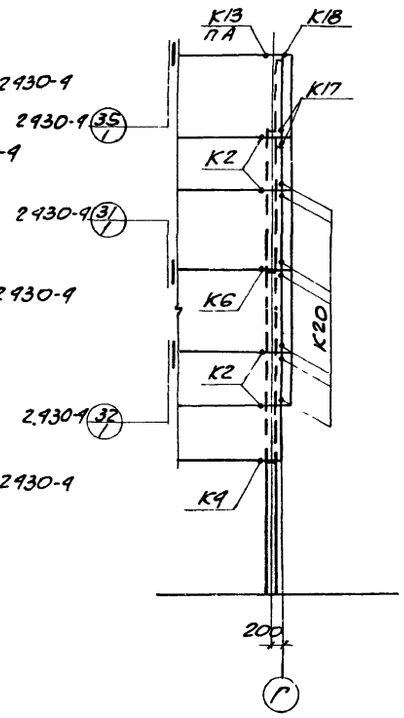

ФРАГМЕНТ Ф12

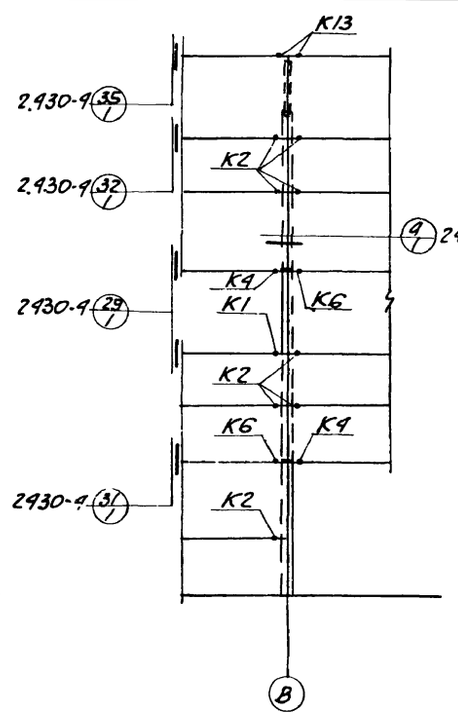

ФРАГМЕНТ Ф13

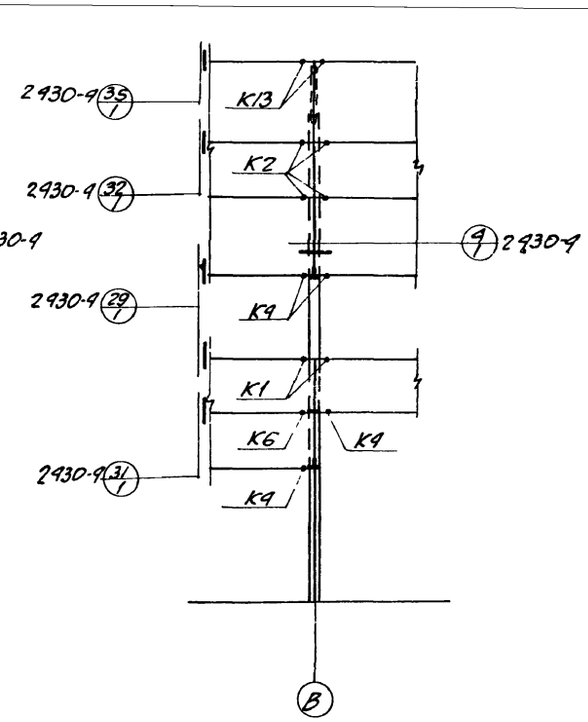

ФРАГМЕНТ Ф14

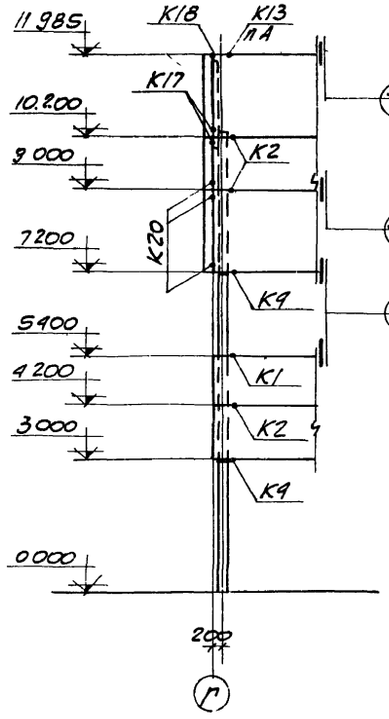

ФРАГМЕНТ Ф15

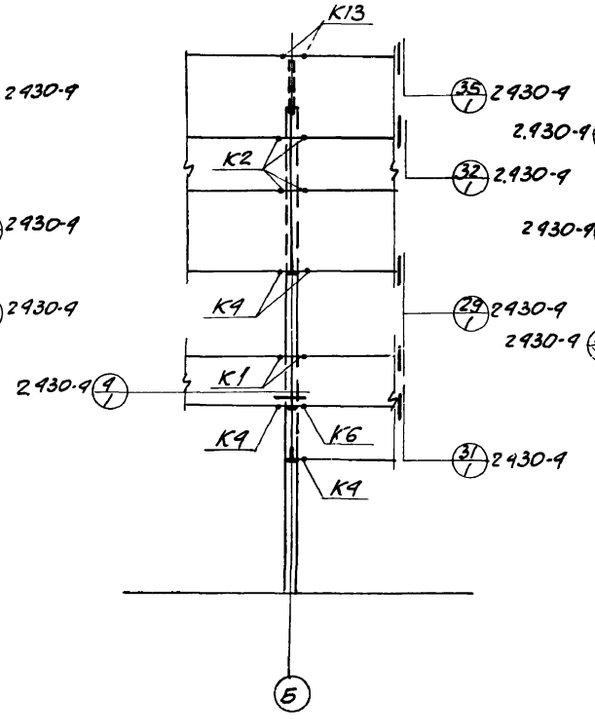

ФРАГМЕНТ Ф16

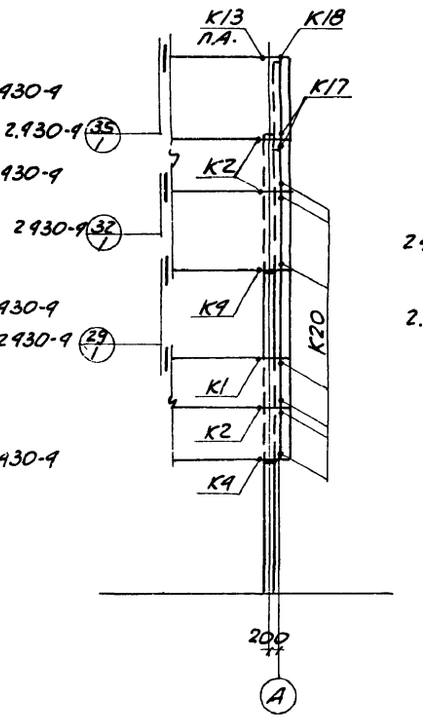

ФРАГМЕНТ Ф17

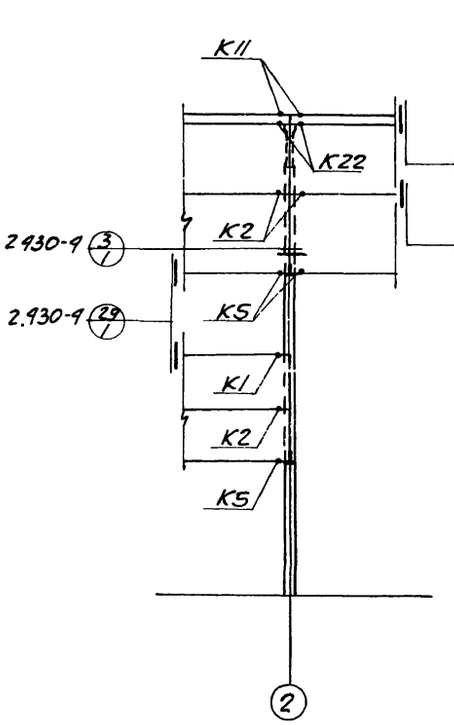

ФРАГМЕНТ Ф18

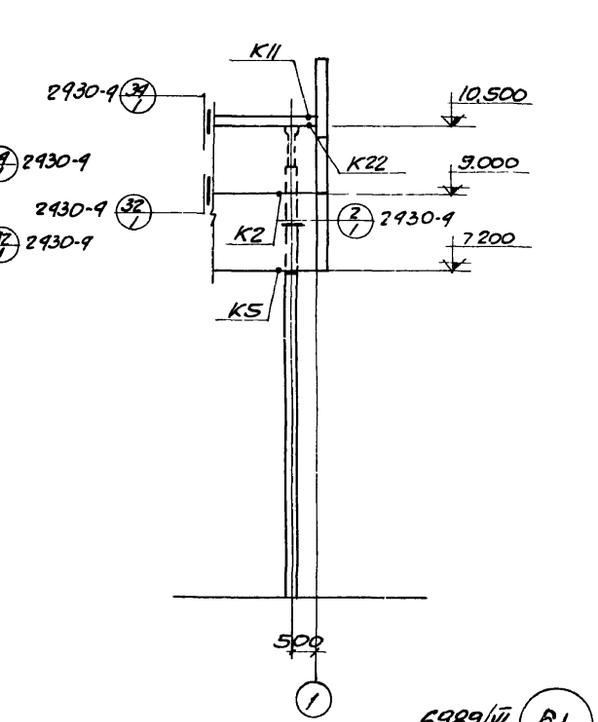

ФРАГМЕНТ Ф19

6989/VI 61

Примечания:

1. Примечания даны на листе КЖ-26.

ГОССТРОЙ СССР РОСТОВСКИЙ ПРОМСТРОЙНИИПРОЕКТ 1976 г.	Фрагменты Ф10÷Ф19.	Типовой проект 904-1-36
		Альбом VI
Компрессорная станция 4К-500А		Лист КЖ-27

Спецификация типов крепления на фрагменты.

Марка и колич. фрагментов	Тип крепления	Кол-во на один фрагмент	На все фрагменты	№ листа
ф1 1шт	К2	4	4	2.430-4 в.1
	К7	2	2	
	К11	1	1	
	К20	2	2	
	К22	1	1	
ф2 1шт	К1	2	2	
	К2	6	6	
	К5	2	2	
	К7	2	2	
	К11	1	1	
	К22	1	1	
	К22-а	1	1	
	4	1	1	КЖ-17
ф3 4шт.	К1	4	16	2.430-4 в.1
	К2	4	16	
	К5	4	16	
	К11	2	8	
	К22	2	8	
ф4 1шт	К1	2	2	
	К2	6	6	
	К5	2	2	
	К7	2	2	
	К11	2	2	
	К22	2	2	

Марка и колич. фрагментов	Тип крепления	Кол-во на один фрагмент	На все фрагменты	№ листа
ф5 1шт	К2	4	4	2.430-4 в.1
	К7	2	2	
	К11	1	1	
	К22	1	1	
ф6 1шт	К1	1	1	
	К2	1	1	
	К5	2	2	
	К11	1	1	
	К22	1	1	
ф7 1шт.	К1	2	2	
	К2	2	2	
	К5	4	4	
	К11	2	2	
	К22	2	2	
ф8 1шт	К1	2	2	
	К2	2	2	
	К5	4	4	
	К7	1	1	
	К11	2	2	
	К22	2	2	

Марка и колич. фрагментов	Тип крепления	Кол-во на один фрагмент	На все фрагменты	№ листа
ф9 3шт	К1	2	6	2.430-4 в.1
	К2	4	12	
	К5	4	12	
	К11	2	6	
	К22	2	6	
ф10 1шт.	К2	5	5	
	К6	2	2	
	К13	1	1	
	К17	2	2	
	К18	1	1	
	К20	12	12	
ф11 1шт	К2	9	9	
	К6	3	3	
	К13	1	1	
	К1	1	1	
	К4	1	1	
ф12 1шт.	К2	4	4	
	К4	1	1	
	К6	1	1	
	К13	1	1	
	К17	2	2	
	К18	1	1	
	К20	7	7	

Марка и колич. фрагментов	Тип крепления	Кол-во на один фрагмент	На все фрагменты	№ листа
ф13 1шт	К2	8	8	2.430-4 в.1
	К4	2	2	
	К6	2	2	
	К13	1	1	
	К1	1	1	
ф14 1шт.	К1	2	2	
	К2	4	4	
	К4	4	4	
	К6	1	1	
	К13	1	1	
ф15 1шт.	К1	1	1	
	К2	3	3	
	К4	2	2	
	К13	1	1	
	К17	2	2	
	К18	1	1	
	К20	3	3	
ф16 1шт.	К1	2	2	
	К2	4	4	
	К4	4	4	
	К6	1	1	
	К13	1	1	

Марка и колич. фрагментов	Тип крепления	Кол-во на один фрагмент	На все фрагменты	№ листа
ф17 1шт	К1	1	1	2.430-4 в.1
	К2	3	3	
	К4	2	2	
	К13	1	1	
	К17	2	2	
	К18	1	1	
	К20	7	7	
ф18 1шт.	К1	1	1	
	К2	3	3	
	К5	3	3	
	К11	2	2	
	К22	2	2	
ф19 1шт	К2	1	1	
	К5	1	1	
	К11	1	1	
	К22	1	1	

Примечания:

1. Данный лист рассматривать совместно с листами КЖ-25 ÷ ÷ КЖ-27.

Госстрой СССР Ростовский Промстройниипроект 1976 г.	Спецификация типов крепления на фрагменты	Типовой проект 804-1-36
Компрессорная станция 4К-500		Альбом VI
		Лист КЖ-28

СПЕЦИФИКАЦИЯ АРМАТУРЫ НА ОДИН ЭЛЕМЕНТ

МАРКА ЭЛ-ТА	МАРКА И КОЛ КАРК И СЕТОК	N ПОЗ.	ЭСКИЗ	Ф ММ	ДЛИНА ММ	КОЛ ШТ. В 1 КАРК ИЛИ СЕТКЕ	КОЛ ШТ. В 1 ЭЛ-ТЕ	ОБЩАЯ ДЛИНА М
МУ1	ОТДЕЛЬНЫЕ СТЕРЖНИ	1	1150	8AI	1250	—	16	20.0
		2	1450	8AI	1550	—	32	49.6
		3	1200	8AI	1300	—	16	20.8
		4.	350	8AI	450	—	10	4.5
		5.	450	8AI	550	—	15	8.3
		6.	400 (70 … 70)	6AI	540	—	27	14.6
		7.	РАСПРЕД АР-РА	6AI	ПО МЕСТУ	—	—	124.0
		8.		6AI	300	—	178	53.4
		9.		6AI	270	—	17	4.6
		13	500 НАРЕЗКА	12AI	600	—	2	1.2
			НМ8-10.5пм					
МУ2	ОТДЕЛЬНЫЕ СТЕРЖНИ	3.	СМ. ВЫШЕ	8AI	1300	—	6	7.8
		6.	"	6AI	540	—	20	10.8
		7.	"	6AI	ПО МЕСТУ	—	—	40.0
		8.	"	6AI	300	—	30	9.0
		10.	1350	8AI	1450	—	6	8.7
		11.	1400	8AI	1500	—	6	9.0
		12		6AI	300	—	6	1.8
		13.	СМ ВЫШЕ	12AI	600	—	2	1.2
			НМ8-10.5пм.					
МБ1	КР.1 ШТ.3	14.	5980	25AIII	5980	1	3	17.9
		15.	5980	10AI	5980	1	3	17.9
		16.	350	8AI	350	40	120	42.0
	ОТД. СТЕРЖ.	17	280	8AI	280	—	80	22.4

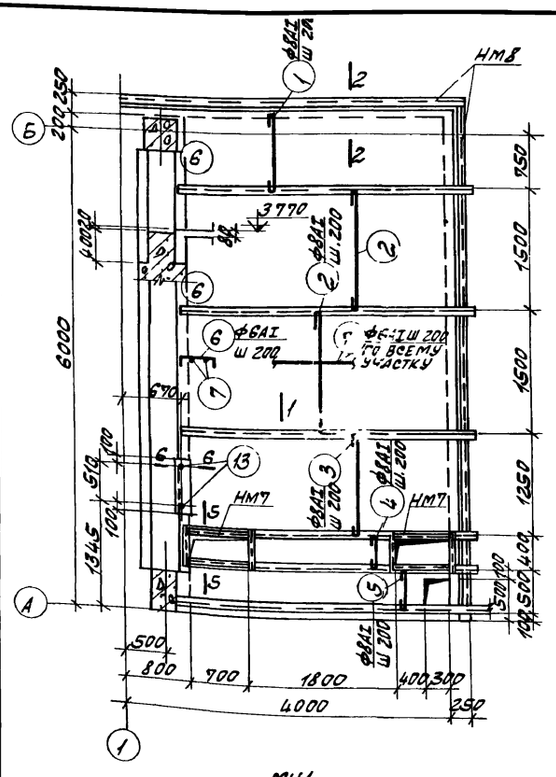

МУ1

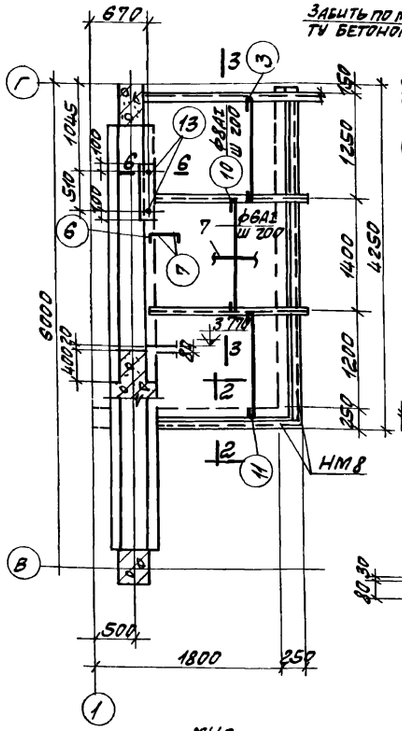

МУ2

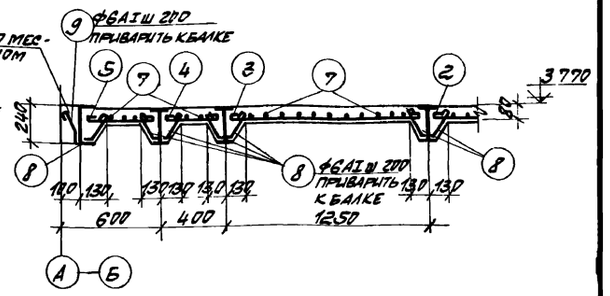

1-1

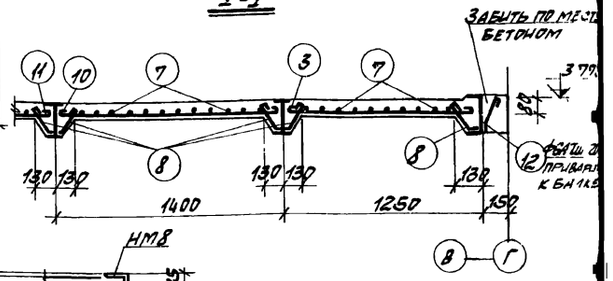

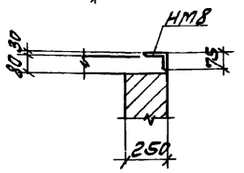

3-3

2-2

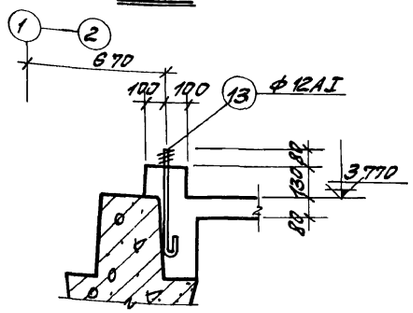

6-6

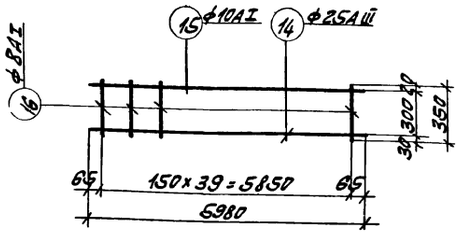

КР.1

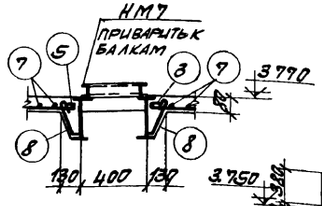

5-5

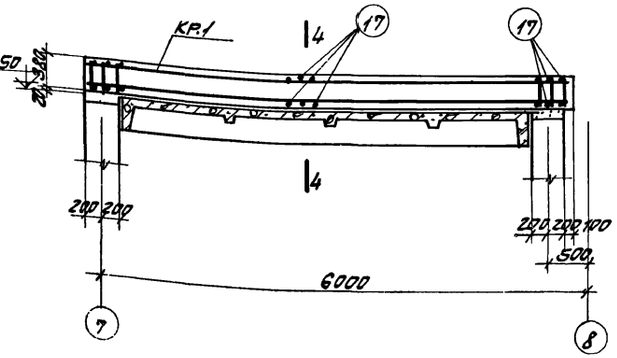

МБ1

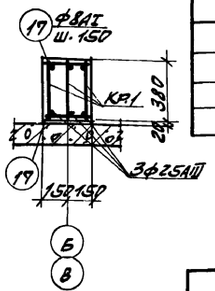

4-4

ПРИМЕЧАНИЯ:

1. Защитный слой бетона для рабочей арматуры монолитных участков равен 10мм, а для балки равен 25мм
2. Балка МБ1 замаркирована на листе КЖ-13
3. Металлические балки даны на чертежах марки „КМ."
4. Каркасы изготавливать в соответствии с ГОСТ 10922-75 „Арматура и закладные детали сварные для железотонных конструкций"

СПЕЦИФИКАЦИЯ МАРОК ЗАКЛАДНЫХ ЭЛЕМЕНТОВ НА ОДИН ЭЛЕМЕНТ

МАРКА ЭЛ-ТА	МАРКА ЗАКЛАД. ЭЛ-ТА	КОЛ. ШТУК	№ ЛИСТА
МУ1	НМ7	2	КЖ-3
	НМ8	10.5пм	
МУ2	НМ8	5.0пм	КЖ-3

РАСХОД БЕТОНА И СТАЛИ НА ОДИН ЭЛЕМЕНТ.

МАРКА ЭЛЕМЕНТА	БЕТОН, м³ МАРКА 150	БЕТОН, м³ МАРКА 200	БЕТОН, м³ ИТОГО	СТАЛЬ, КГ КЛАСС А-I	СТАЛЬ, КГ КЛАСС А-III	СТАЛЬ, КГ ПРОКАТ ВСТ3КП2		СТАЛЬ, КГ ИТОГО
МУ1	2.2		2.2	94.0		60.0		154.0
МУ2	0.8		0.8	28.9		28.5		57.4
МБ1		0.7	0.7	36.7	68.9			105.6

ВЫБОРКА СТАЛИ НА ОДИН ЭЛЕМЕНТ КГ.

МАРКА ЭЛ-ТА	СТАЛЬ КЛАССА А-I Ф.ММ 6AI	8AI	10AI	12AI	ИТОГО	СТАЛЬ КЛАССА А-III Ф.ММ 25AIII		ИТОГО	ПРОКАТ ВСТ3КП2 ПРОФИЛЬ 1.75×50×6			ИТОГО	ВСЕГО
МУ1	52.1	40.8		1.1	94.0				60.0			60.0	154.0
МУ2	17.7	10.1		1.1	28.9				28.5			28.5	57.4
МБ1		25.7	11.0		36.7	68.9		68.9					105.6

6989/VI 83

ГОССТРОЙ СССР РОСТОВСКИЙ ПРОМСТРОЙНИИПРОЕКТ 1976 г.	МОНОЛИТНЫЕ УЧАСТКИ МУ1÷МУ2	ТИПОВОЙ ПРОЕКТ 904-1-36
КОМПРЕССОРНАЯ СТАНЦИЯ 4К-500А	МОНОЛИТНАЯ БАЛКА МБ1.	АЛЬБОМ VI
		ЛИСТ КЖ-29

Спецификация стали на один закладной элемент

Марка закладн. эл-та	№ поз	Эскиз	Длина, мм	Кол шт	Вес, кг: одной поз	Вес, кг: всех поз	1 эл-та	Примечания
НМ1	1	L63×40×8	284	2	17	3.4	6.8	
	2	-125×8	220	2	17	3.4		
НМ2	3	-350×10	400	1	110	110	19.2	
	4	•Ф16AIII	250	7	04	28		
	5	□20×20	50	2	016	03		
	14	Гайка М16	–	1	0.05	005		
НМ3	6	L125×80×10	700	2	10.8	21.6	24.9	
	7	•Ф12AIII	250	3	02	06		
	8	•Ф12AIII	125	6	0.1	06		
	9	•Ф12AIII	950	4	0.4	1.6		
НМ4	10	-400×10	400	1	12.6	12.6	13.5	
	11	•Ф12AIII	200	4	02	08		
	14	Гайка М16	–	1	005	005		
НМ5	12	-200×12	300	1	5.7	5.7	7.0	
	13	•Ф12AIII	240	6	0.2	1.2		
	14	Гайка М16	–	1	0.05	005		
НМ6	15	-150×10	170	1	2.0	2.0	2.6	
	16	•Ф12AIII	150	4	0.1	0.4		
	17	Газ тр Ф1"	100	1	02	0.2		
НМ8	18	L75×50×6	1000	1	5.7	5.7	6.5	
	19	•Ф6AI	250	4	0.1	0.4		
	20	•Ф6AI	200	4	0.1	0.4		
НМ7	22	C6.5	3.90	2	2.3	4.6	12.8	
	21	C6.5	700	2	9.1	8.2		
НМ9	24	•Ф20AI	100	2	0.3	0.6	9.7	
	23	-150×8	300	1	2.8	2.8		
	7	•Ф12AIII	250	6	02	1.2		
	25	Гайка М12	–	1	005	005		
НМ10	26	•Ф36AIII	450	1	3.6	3.6	25.3	
	27	•Ф28AIII	4500	1	21.7	21.7		

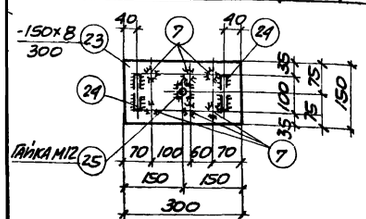

НМ9

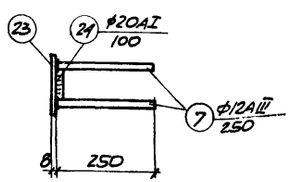

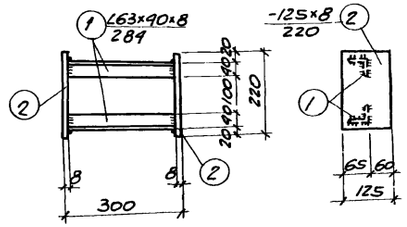

НМ1

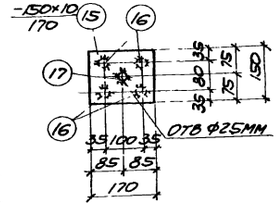

НМ6

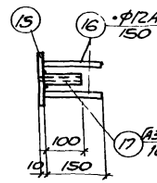

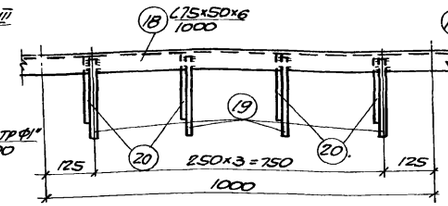

НМ8

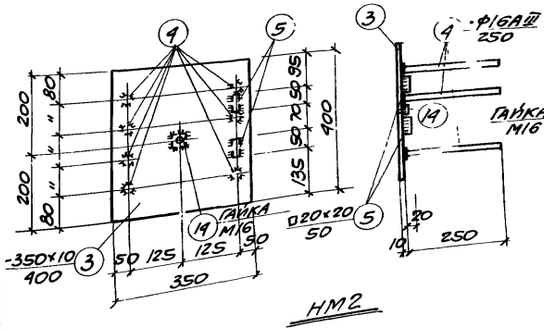

НМ2

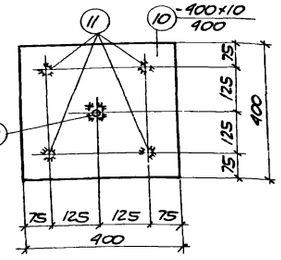

НМ4

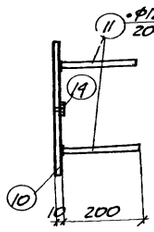

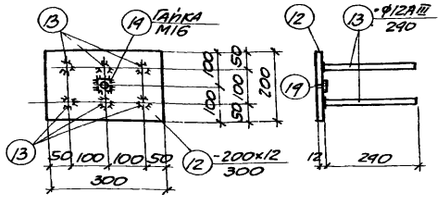

НМ5

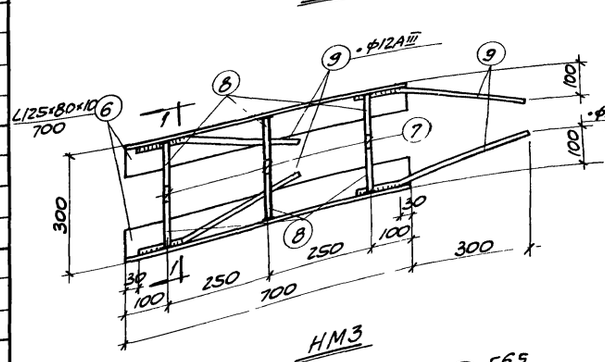

НМ3

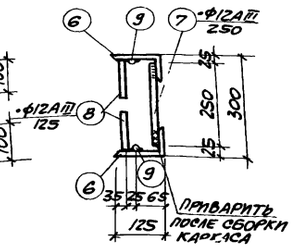

1-1

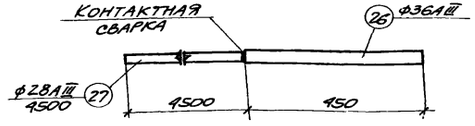

НМ10

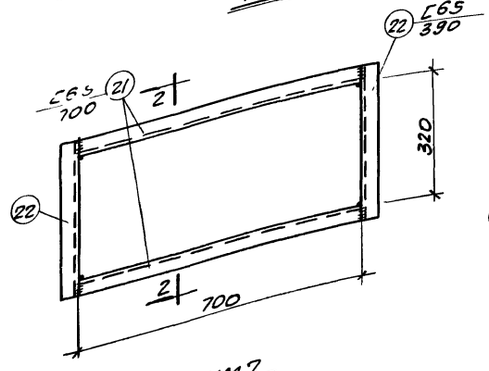

НМ7

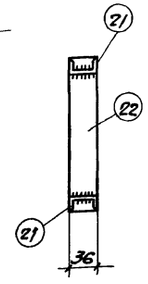

2-2

Примечания.

1. Сварку закладных производить электродами типа Э42
2. Сварка стержней втавр должна производиться в соответствии с ГОСТ 10922-75 „Арматура и закладные детали сварные для железобетонных конструкций"
3. Все сварные швы принять h=6мм
4. Закладные элементы выполнить из стали Вст3кп2

6989/VI

64

Госстрой СССР Ростовский Промстройниипроект 1976 г	Закладные детали НМ1÷НМ10	Типовой проект 90А-1-36
		Альбом VI
Компрессорная станция 4К-500А		Лист КЖ-30

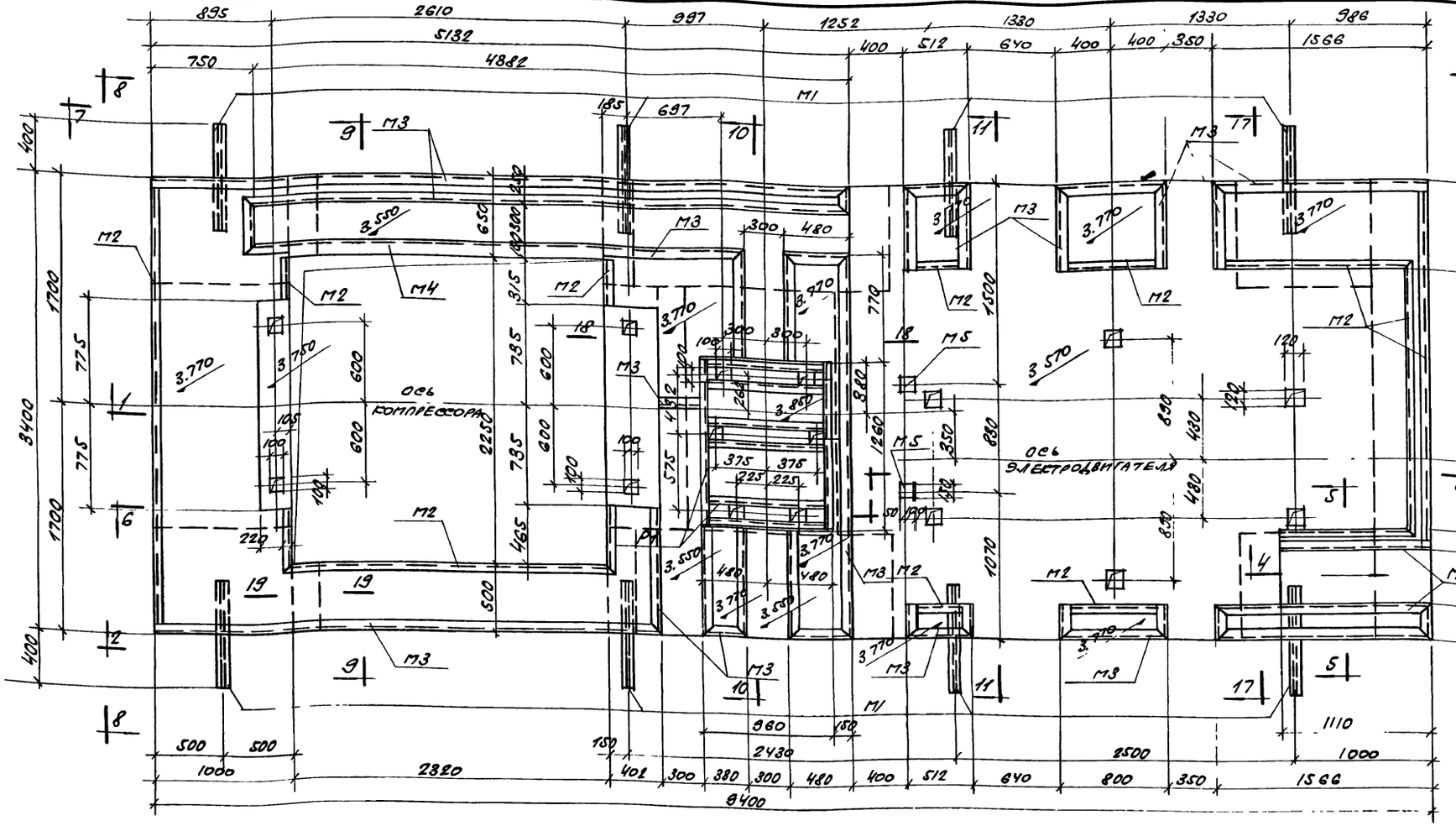

Спецификация марок закладных элементов на один фундамент

Марка фундамента	Марка заклад эл-та	Кол штук	№ листа
Ф01	Р1	1	КЖ-40÷КЖ-42
	М1	8	
	М2	22,4 п.м.	
	М3	38,0 п.м.	
	М4	1	
	М5	27	
	М6	14	
	М7	1	
	М8	2	
	М9	2	

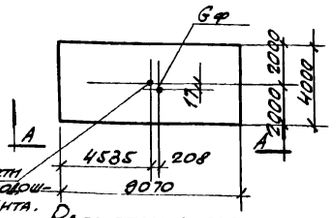

Расчетная схема

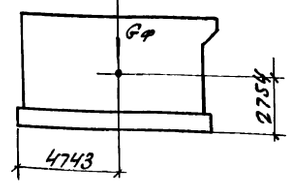

А-А

Примечания

Ф01

1. Рабочие чертежи фундамента Ф01 под компрессор К-500-61-1 разработаны на основании задания, выданного институтом „Гипростройдормаш" (чертежи N 459170 листы 3,4 N 435980)
2. В соответствии с требованиями п.п 1.11 и 2.20 СНиП II-5,7-70 расчет фундамента ограничился проверкой эксцентриситета между общим центром тяжести фундамента, машины и центром тяжести площади подошвы фундамента.
3. При привязке проекта к конкретным грунтовым условиям должно быть соблюдено требование $R^H \geq 1{,}2$ кг/см².
4. Производство работ по возведению фундамента должно вестись в соответствии с рекомендациями СНиП II-5,7-70 „Фундаменты машин с динамическими нагрузками".
5. Возведение фундамента следует производить только после проверки соответствия данных чертежей рабочим чертежам полученного оборудования
6. Указания по устройству полов и отделке стен фундамента даны на чертежах марки „АР"
7. Разрезы 12-12÷19-19 даны на арматурных чертежах.
8. Арматурные чертежи даны на листах КЖ-36÷КЖ-39.
9. Данный лист рассматривать совместно с листами КЖ-32÷КЖ-35.

Расход бетона и стали на один фундамент

Марка эл-та	Цемент подлив. Марка 150	Бетон м3 Марка 150	Итого	Сталь, кг: Класса А-I	Класса А-III	Вст.3пс2	Вст.3кп2	Итого
Ф01	0,4	101,1	101,5	3959,1	74,8	209,6	549,5	4793,0

6989/VI 65

Госстрой СССР РОСТОВСКИЙ ПРОМСТРОЙНИИПРОЕКТ 1976 г.	Фундамент Ф01 План Опалубочный чертеж	Типовой проект 904-1-36
Компрессорная станция 4К-500А.		Альбом VI
		Лист КЖ-31

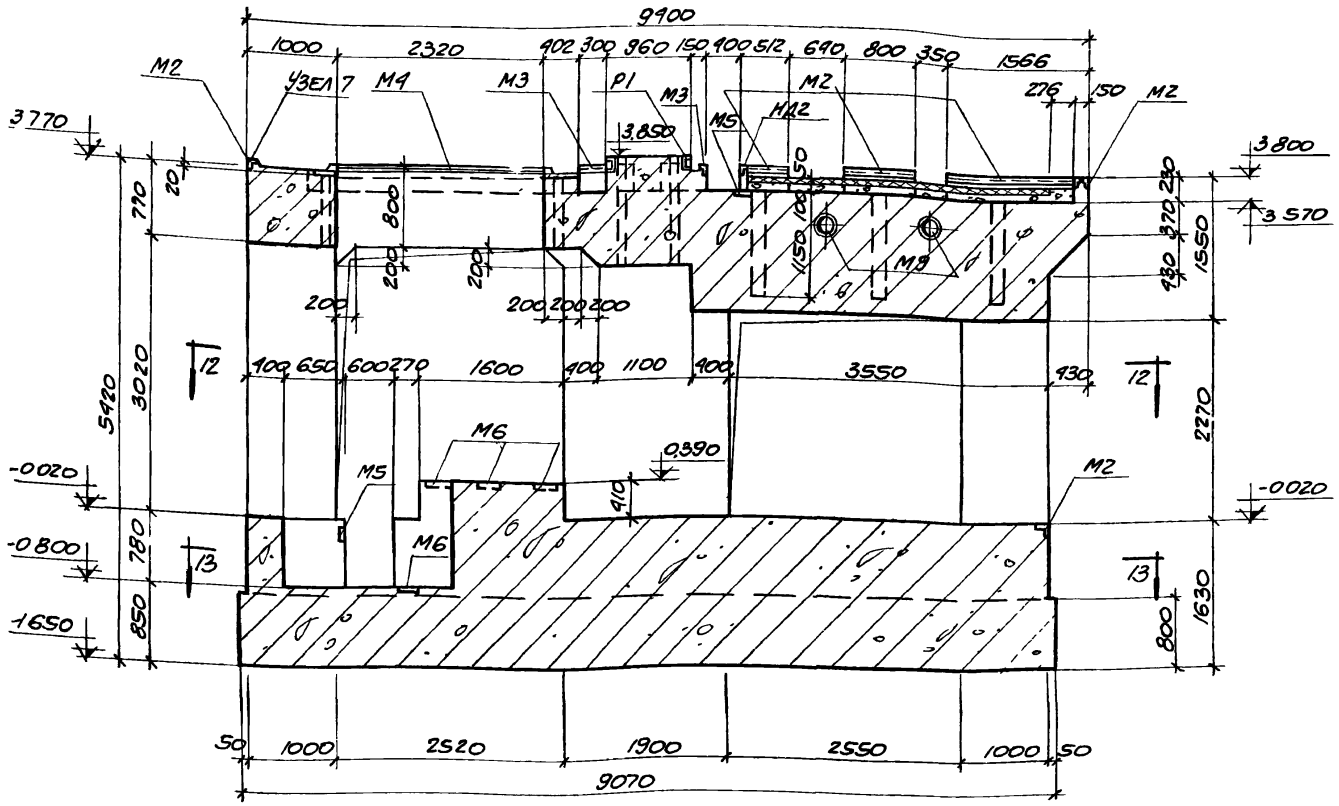

1-1

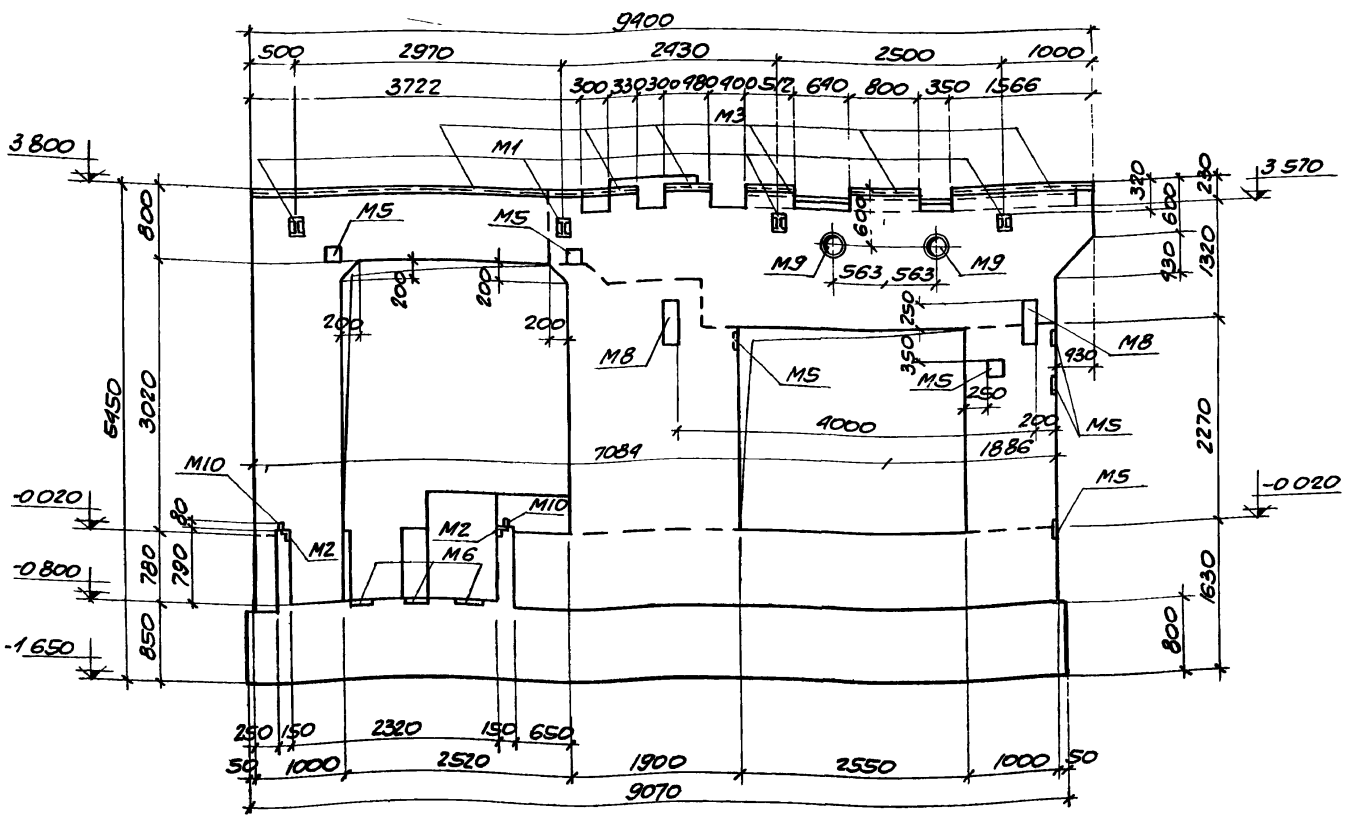

2-2

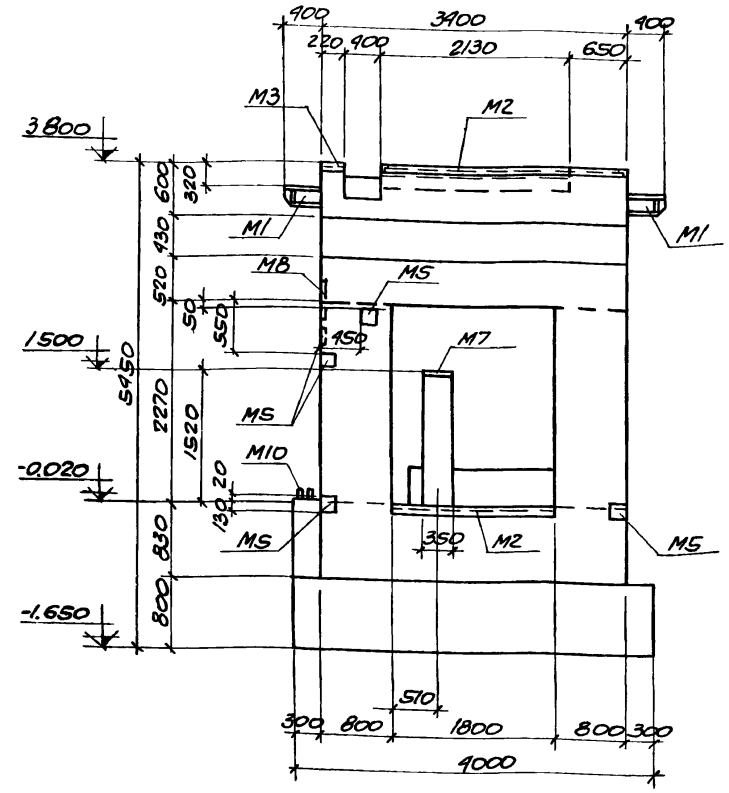

3-3

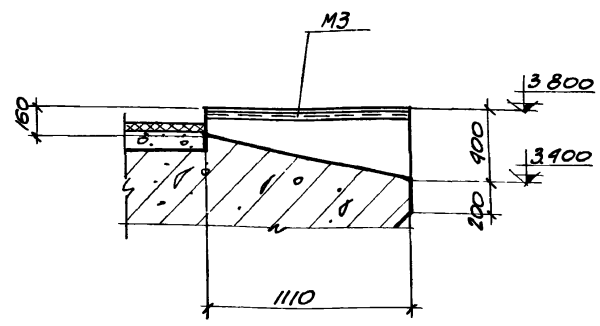

4-4

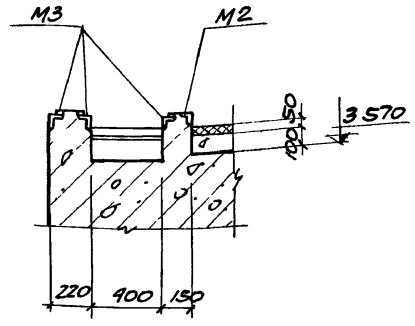

5-5

Примечания.

1. Данный лист расматривать совместно с листами КЖС-31, КЖС-33÷КЖС-35.

6989/VI 66

ГОССТРОЙ СССР РОСТОВСКИЙ ПРОМСТРОЙНИИПРОЕКТ 1976 г.	Фундамент Ф01	Типовой проект 904-1-36
Компрессорная станция 4К-500А	Разрезы 1-1÷5-5. Опалубочный чертеж.	Альбом VI
		Лист КЖС-32

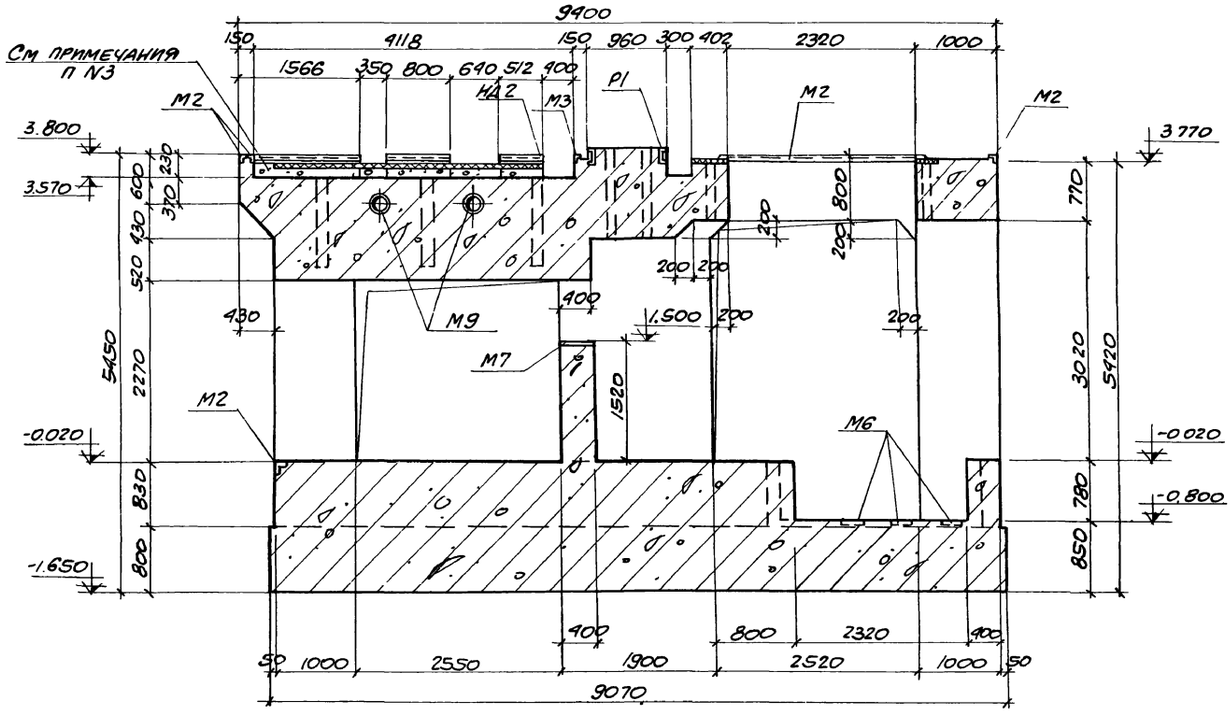

6-6

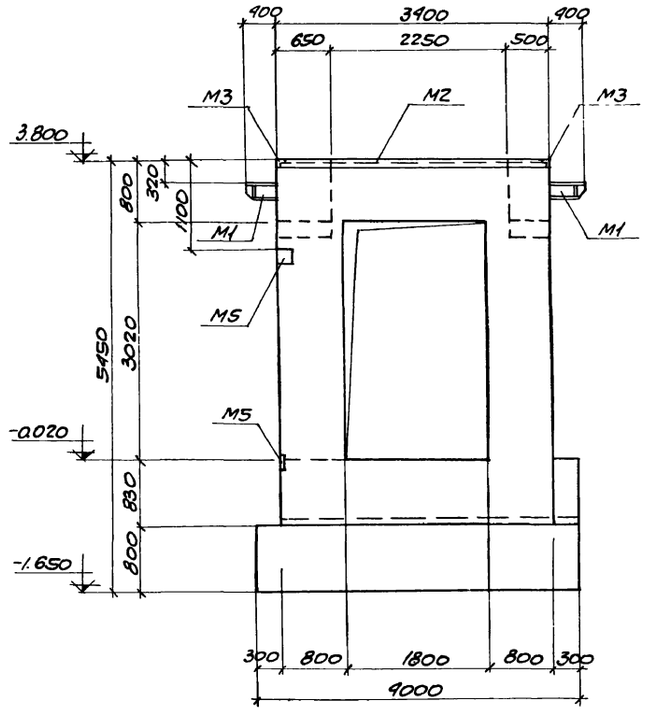

8-8

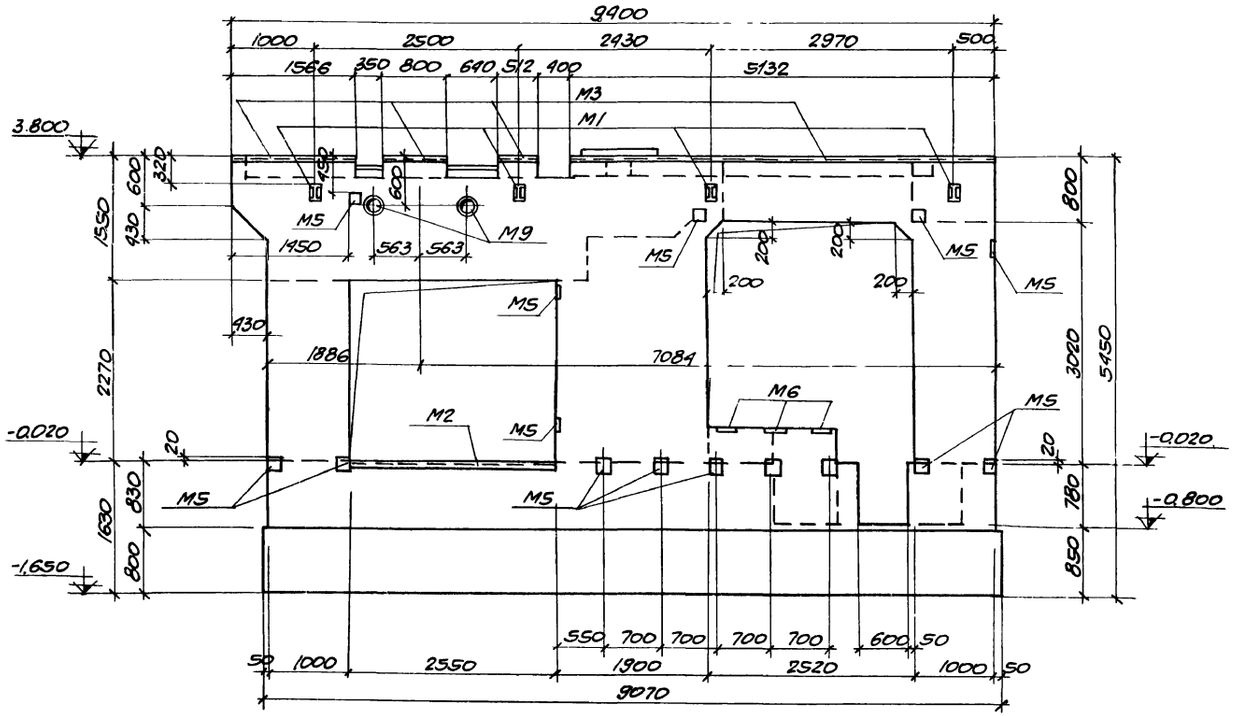

7-7

Примечания:

1. Общие примечания даны на листе КЖС-2
2. Данный лист рассматривать совместно с листами КЖС-31, 32, 34, 35
3. Фундамент бетонировать предварительно до отметки 3.570. Последующую подливку бетона марки „150" произвести после окончательной установки агрегата. Расход бетона равен 1.1 м³.
4. Расход материалов и спецификация закладных элементов на фундамент дана на листе КЖС-31

6989/VI

67

ГОССТРОЙ СССР РОСТОВСКИЙ ПРОМСТРОЙНИИПРОЕКТ 1976 г.	Фундамент Ф01	Типовой проект 904-1-36
	Разрезы 6-6÷8-8.	Альбом VI
Компрессорная станция 4К-500А	Опалубочный чертеж.	Лист КЖС-33

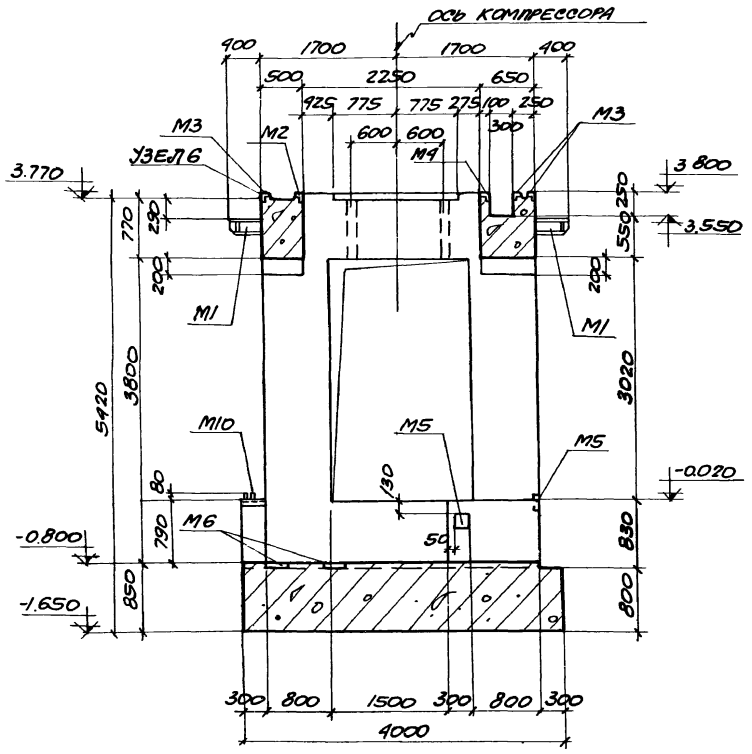

9-9

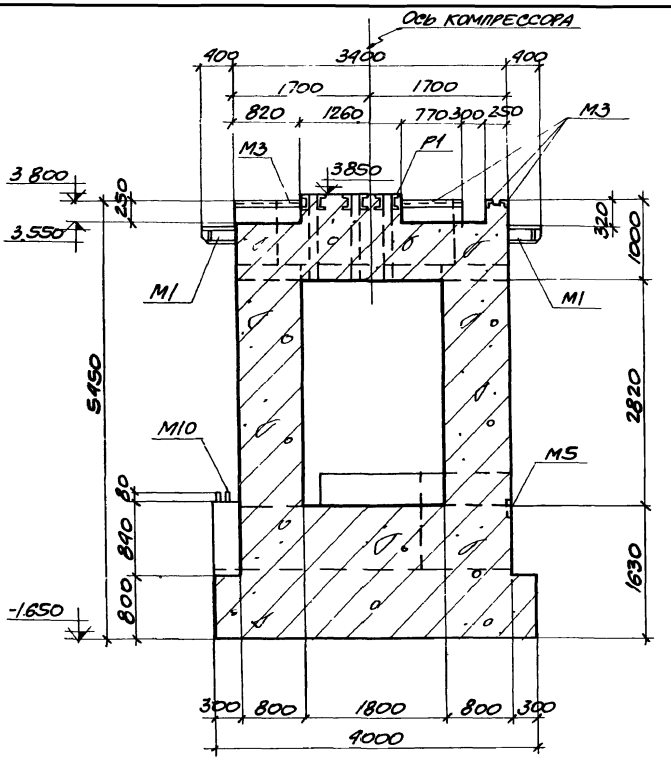

10-10

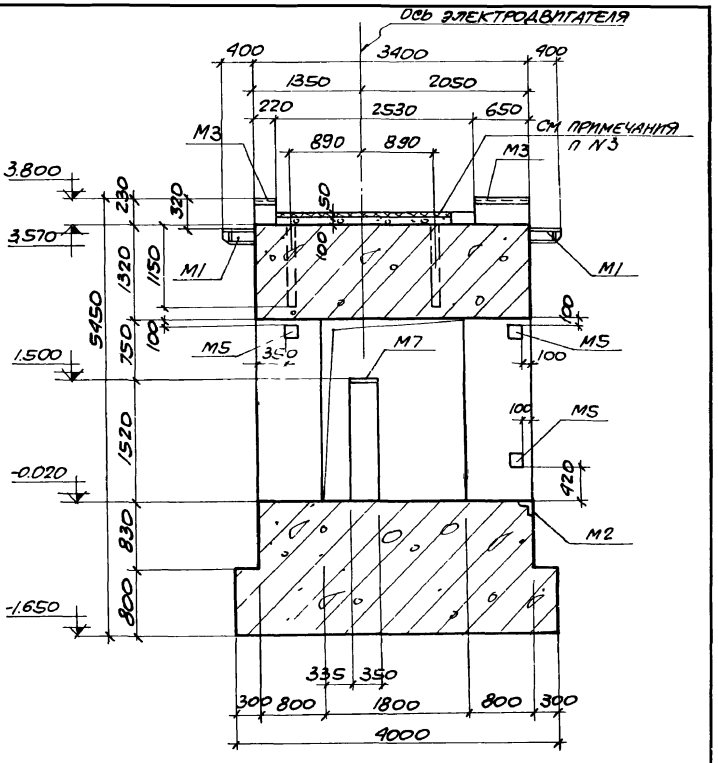

11-11

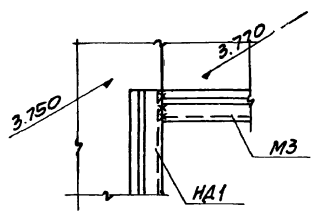

Узел 1

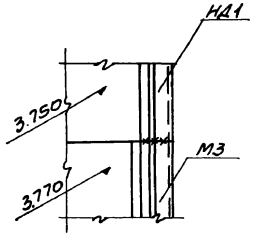

Узел 2

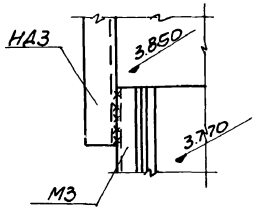

Узел 3

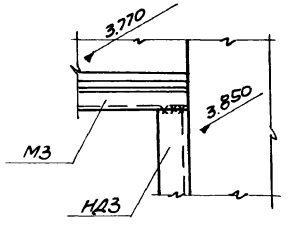

Узел 4

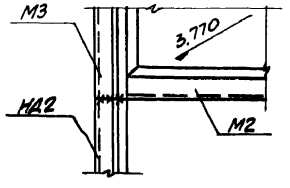

Узел 5

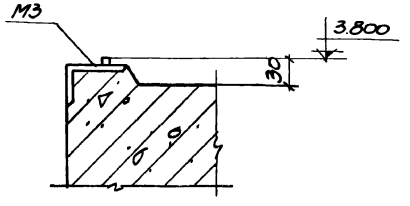

Узел 6

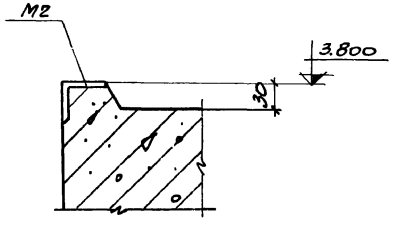

Узел 7

Примечания:

1. Общие примечания даны на листе КЖС-2
2. Данный лист рассматривать совместно с листами КЖС-31÷КЖС-33, КЖС-35.
3. Фундамент бетонировать предварительно до отметки 3.570 последующую подливку бетона марки „150" произвести после окончательной установки агрегата расход бетона равен 1.1м³
4. Монтажный шов равен hш = 6мм.

6989/VI (68)

ГОССТРОЙ СССР РОСТОВСКИЙ ПРОМСТРОЙНИИПРОЕКТ 1976 г.	Фундамент Ф01	Типовой проект 904-1-36
		Альбом VI
Компрессорная станция 4К-500А	Разрезы 9-9÷11-11. Узлы 1÷7. Опалубочный чертеж.	Лист КЖС-34

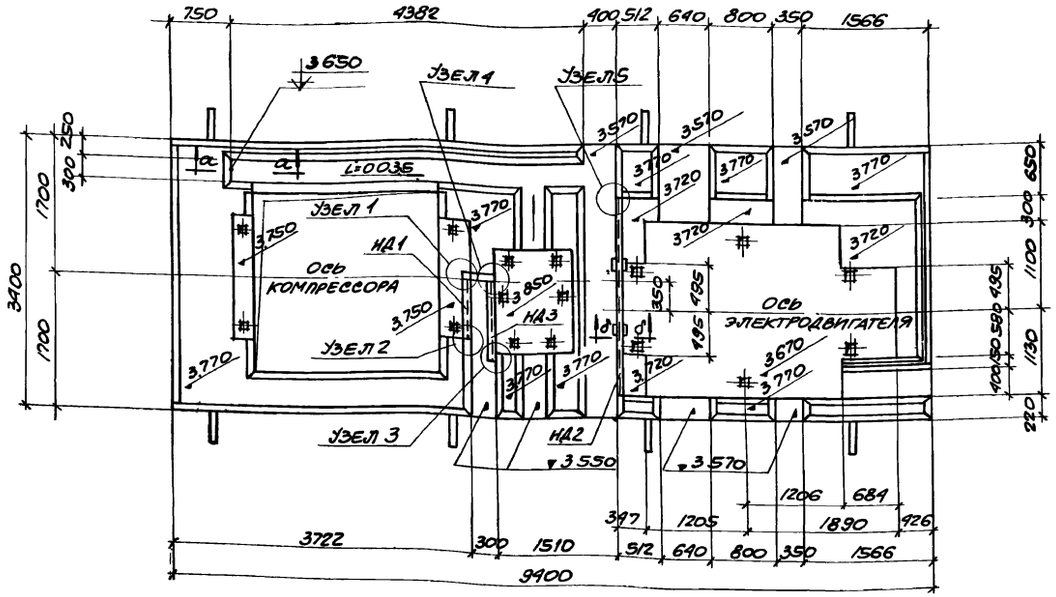

Ф01

План на отметке 3.770

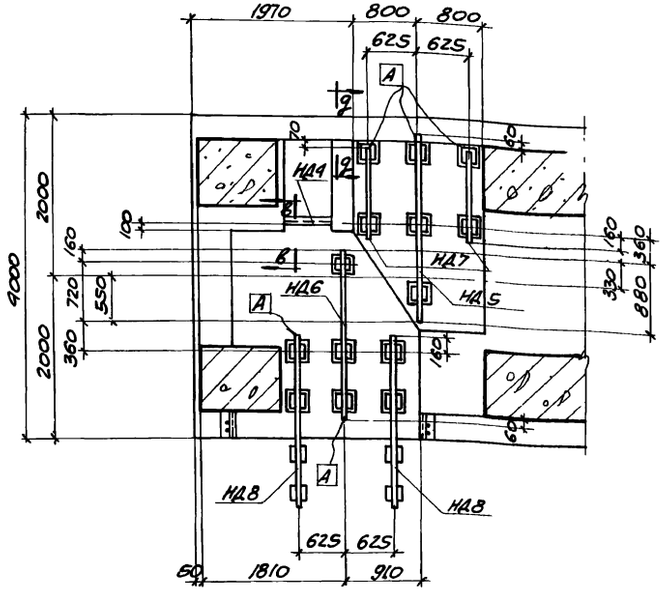

Элемент плана N1

Спецификация марок соединительных элементов на один фундамент

Марка фундамента	Марка соедин эл-та	Кол штук	№ листа
Ф01	НД1	1	КЖС-41, 42
	НД2	1	
	НД3	1	
	НД4	1	
	НД5	1	
	НД6	1	
	НД7	2	
	НД8	2	

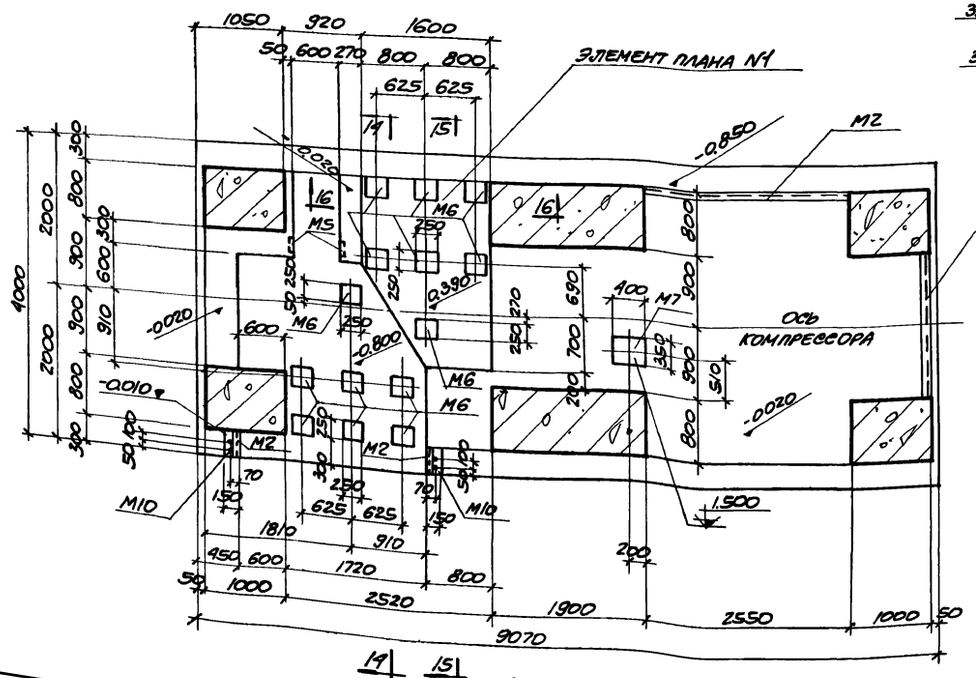

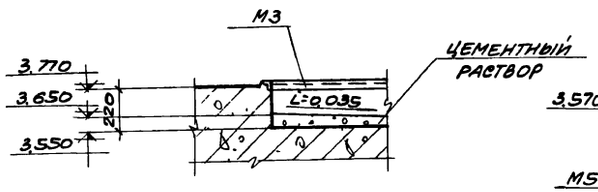

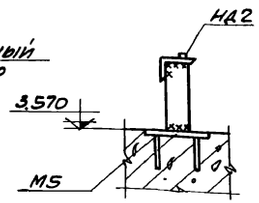

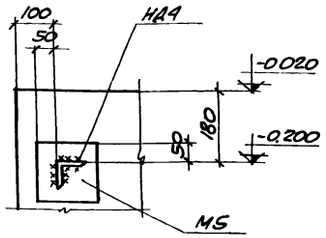

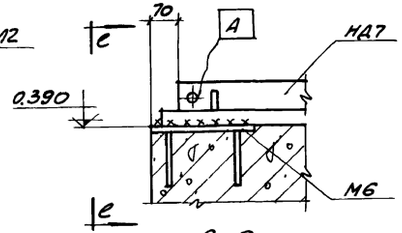

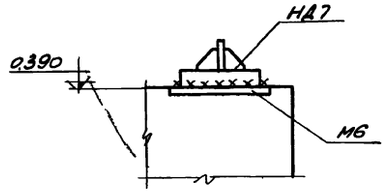

Примечания.

1. Данный лист рассматривать совместно с листами КЖС-31÷КЖС-39.
2. Индекс [A] дан для ориентации при монтаже.
3. Узлы 1÷5 даны на листе КЖС-34.
4. Монтажный шов равен $h_ш$=6мм.

6989/VI (69)

Госстрой СССР Ростовский Промстройниипроект 1976 г.	Фундамент Ф01. План на отм. 3.770. Элемент плана N1. Разрез 12-12. Опалубочный чертеж.	Типовой проект 904-1-36
		Альбом VI
Компрессорная станция 4К-500А		Лист КЖС-35

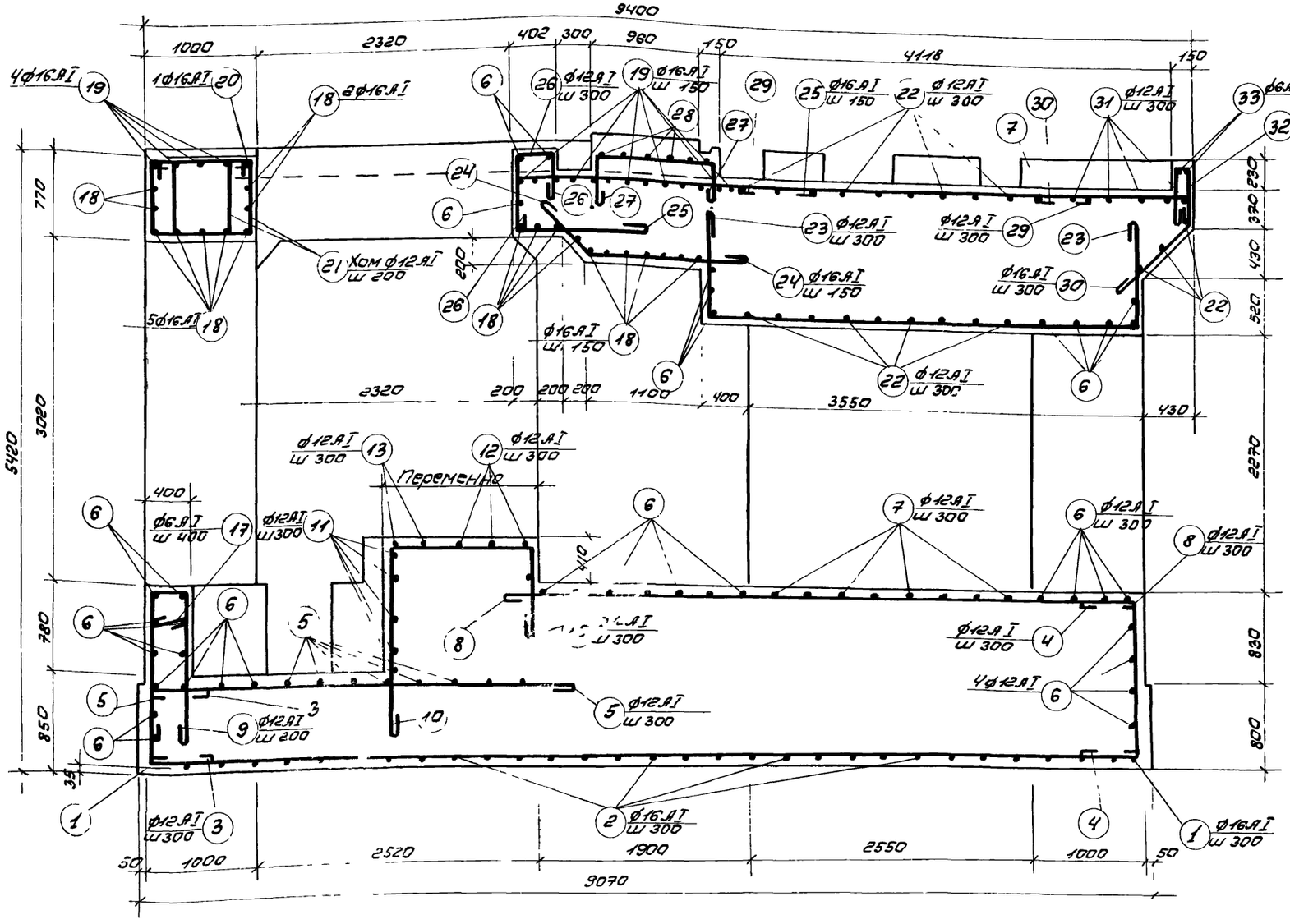
9400
1000
2320
402
300
960
150
4118
150
4Ф16АI
1Ф16АI
2Ф16АI
Ф12АI Ш300
Ф16АI Ш150
Ф6АI
Ф6АI Ш200
Хом Ф12АI Ш200
5Ф16АI
Ф16АI Ш150
2320
200
200
200
1100
400
3550
430
Ф12АI Ш300
Переменная
400
Ф6АI Ш400
Ф12АI Ш200
410
4Ф12АI
5420
770
3020
780
850
35
2270
230
320
430
520
830
800
2520
2550
1000
50
9070
1-1
3400
500
2250
100
300
250
2Ф6АI
Ф6АI Ш200
4Ф16АI
Хом Ф12АI Ш200
200
Ф16АI
3080
780
850
3020
5450
550
250
3Ф12АI
Ф12АI Ш300
Ф16АI Ш300
300
800
1800
4000
9-9
Ф16АI Ш200
Ф16АI
Ф6АI Ш300
Ф12АI
Ф6АI Ш200
Ф16АI Ш300
Ф12АI Ш200
Ф16АI
Ф12АI Ш300
Ф16АI Ш300
Ф16АI Ш300
Ф16

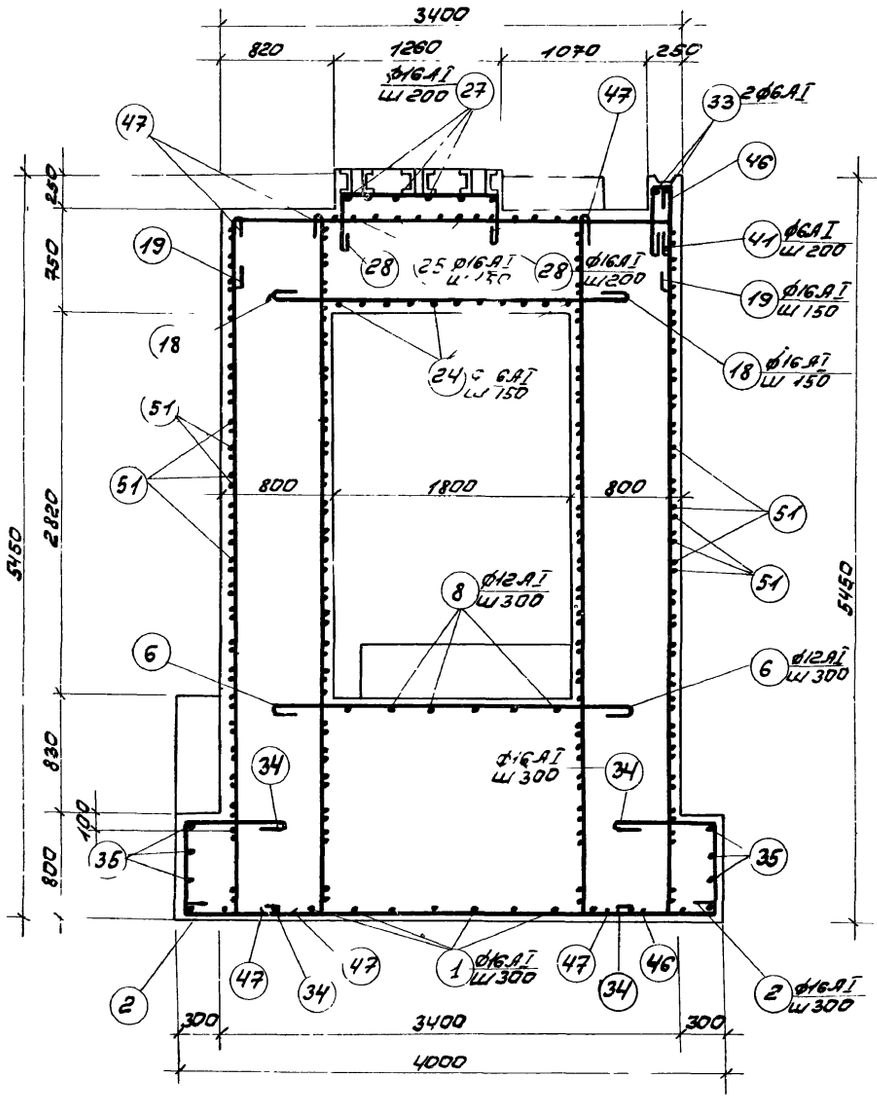

10-10

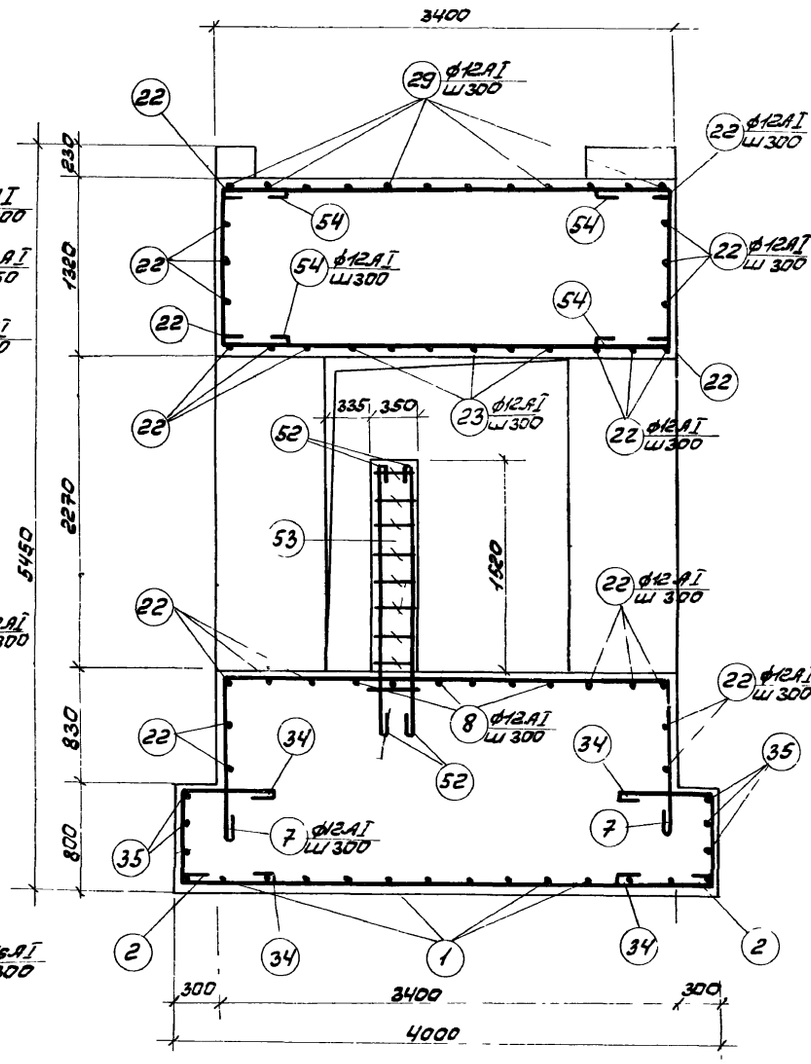

11-11

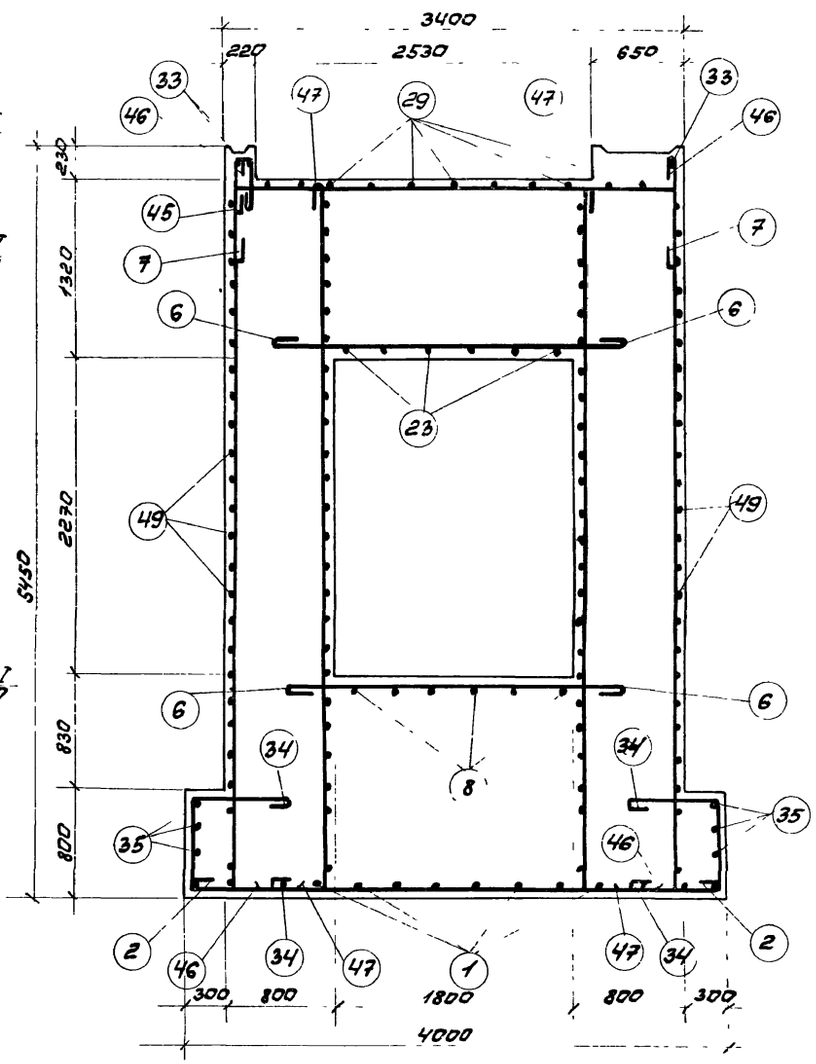

17-17

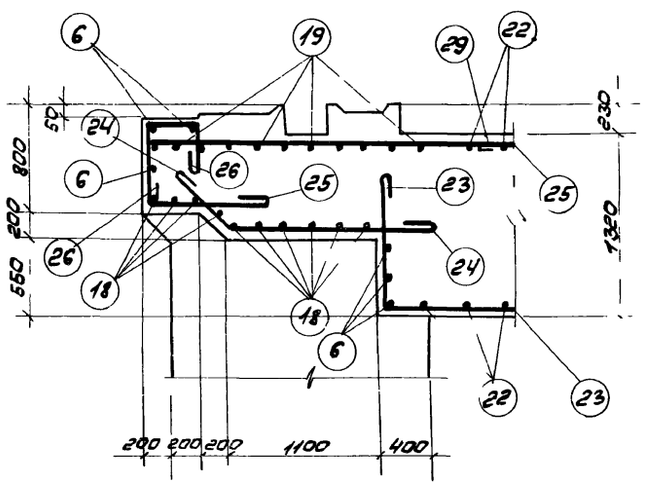

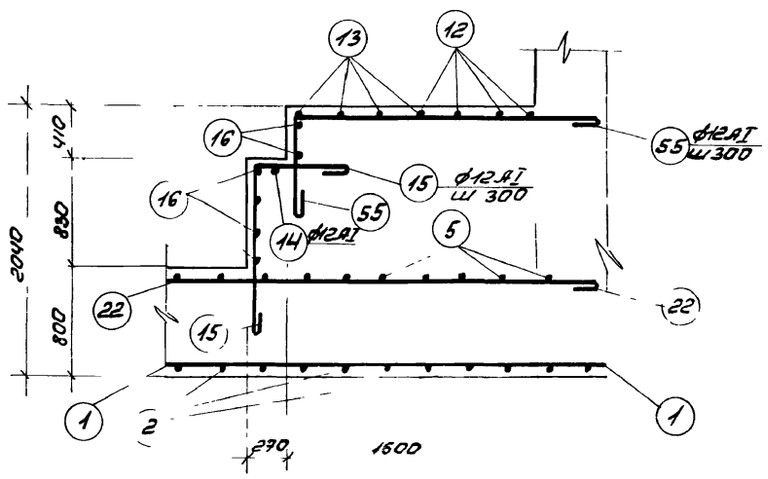

16-16

Примечания:

1. Данный лист рассматривать совместно с листами КЖС-36, 38, 39.

6989/VI 71

Госстрой СССР РОСТОВСКИЙ ПРОМСТРОЙНИИПРОЕКТ 1976 г	Фундамент Ф01 Разрезы 10-10, 11-11, 16-16, 17-17 Арматурный чертеж	Типовой проект 904-1-36
		Альбом VI
Компрессорная станция 4К-600А		Лист КЖС-37

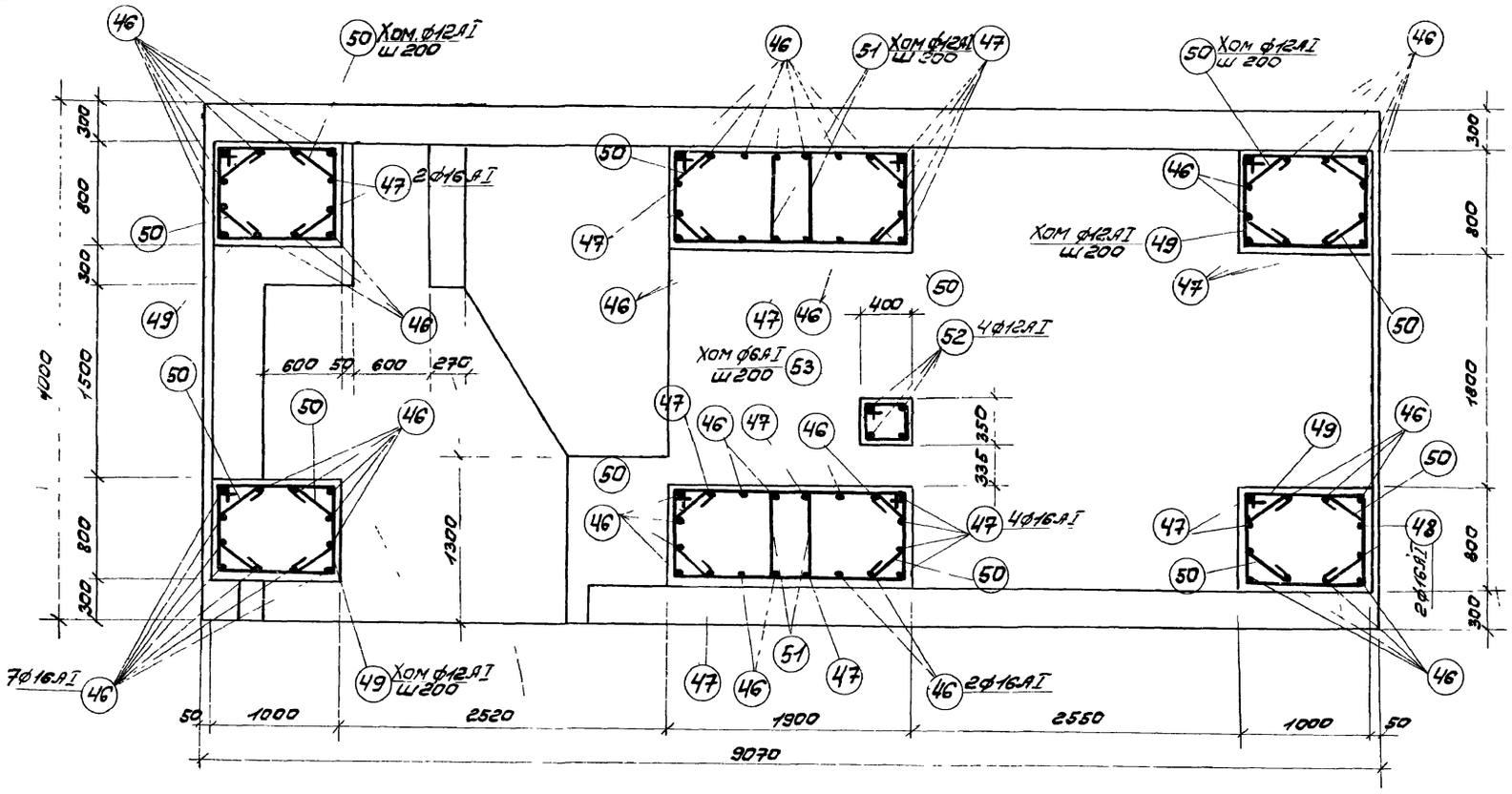

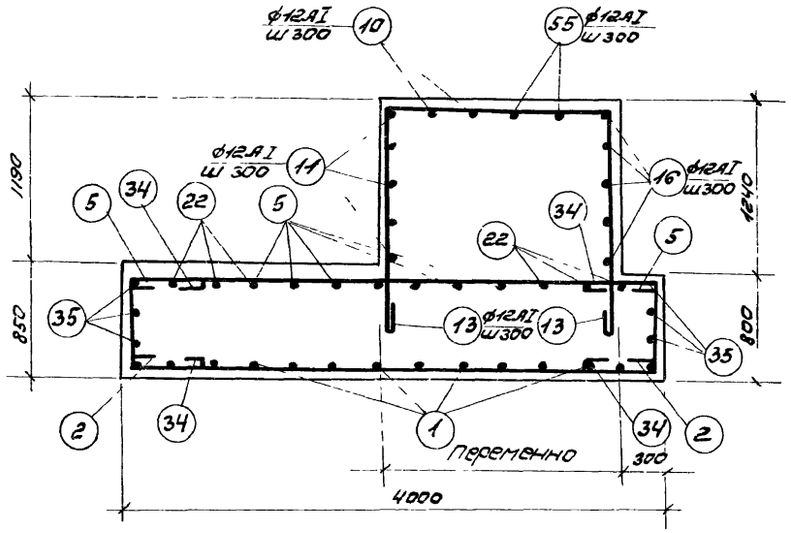

12-12

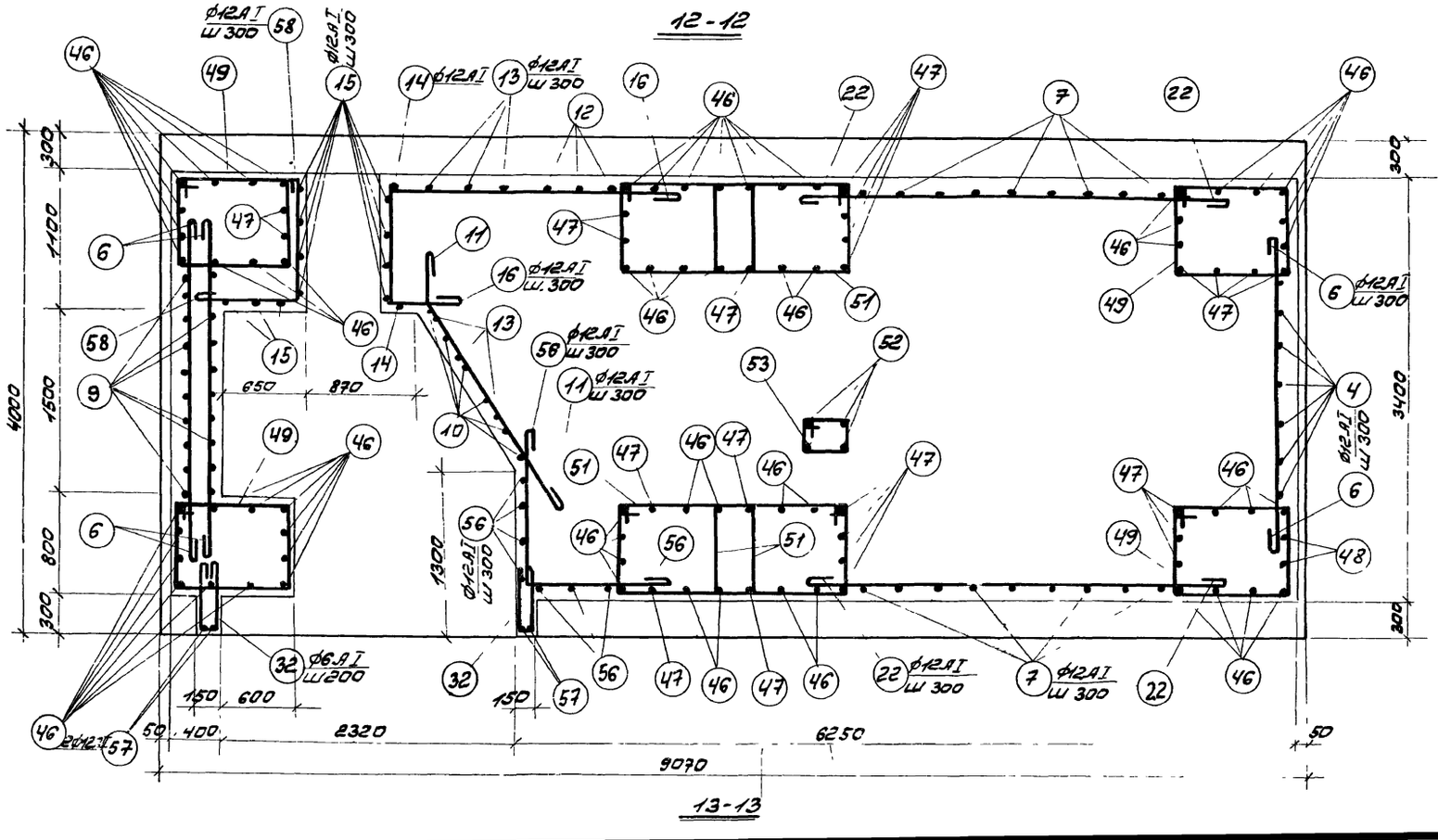

13-13

14-14

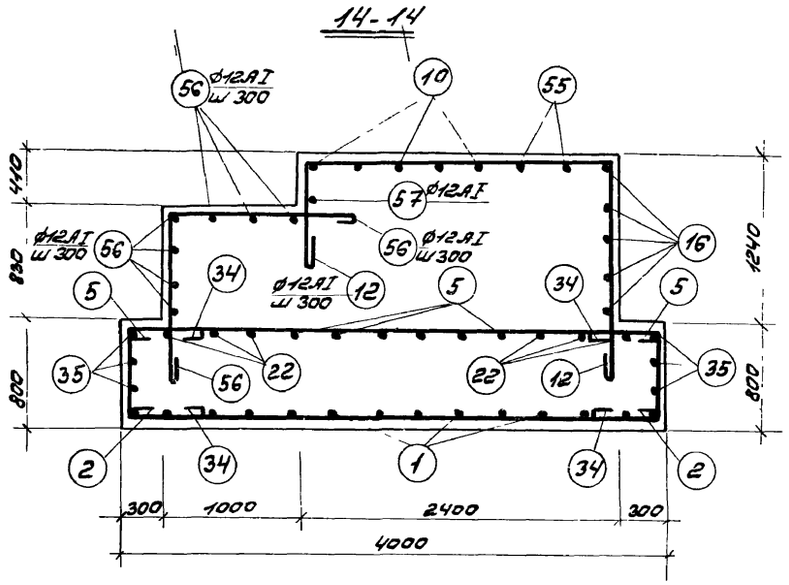

15-15

Примечания:

1. Опалубочные чертежи даны на листах КЖС-1÷КЖС-4.
2. Разрезы замаркированы на опалубочных чертежах.
3. Данный лист рассматривать совместно с листами КЖС-36, КЖС-37, КЖС-39
4. Защитный слой бетона для рабочей арматуры равен 25 мм.

6989/VI 72

Госстрой СССР РОСТОВСКИЙ ПРОМСТРОЙНИИПРОЕКТ 1976 г	Фундамент Ф01 Разрезы 12-12÷15-15 Арматурный чертеж	Типовой проект 904-1-36
Компрессорная станция Ук-500А		Альбом VI
		Лист

Спецификация арматуры на фундамент

Марка эл-та	№ поз.	Эскиз	ф мм	Длина мм	Кол. шт	Общ. длина м
Ф01	1	9000	16AI	9200	14	128,8
	2	3950	16AI	4150	31	128,7
	3	720, 500, 500	12AI	1900	6	11,4
	4	1550, 500, 500	12AI	2700	6	16,2
	5	3950	12AI	4100	14	57,4
	6	2700	12AI	2850	38	108,3
	7	1250, 3350, 1250	12AI	6000	9	54,0
	8	5850	12AI	6000	6	36,0
	9	350, 1250, 1250; от 750 до 1550	12AI	3000	10	30,0
	10	1650, 450, 1950, 1660, 1030, 850	12AI	средн. 3800	6	22,8
	11	2350, 850, 1700; от 1050 до 2300	12AI	2550	5	12,8
	12	1700, 1700	12AI	5050	3	15,2
	13	1250, 1050, 1250	12AI	средн. 5250	3	15,8
	14	1250, 1250	12AI	3700	1	3,7
	15	650, 2300	12AI	2050	11	22,6
	16	1200, 650	12AI	4100	6	24,6
	17	350	6AI	450	5	2,3
	18	2400	16AI	2600	20	52,0
	19	550, 3350, 550	16AI	4650	19	88,3
	20	550, 2800, 550	16AI	4100	1	4,1
	21	1530, 800, 720	12AI	3050	20	61,0
	22	3350	12AI	3500	46	161,0
	23	1000, 3900, 1000	12AI	6050	6	36,3
	24	600, 350, 1600, 600	16AI	2650	13	34,5
	25	500, 2700, 1000	16AI	4400	18	57,2
	26	850, 700, 500	12AI	1700	7	11,9
	27	600, 1050, 600	16AI	2450	6	14,7
	28	600, 1200, 600	16AI	2600	6	15,6
	29	2900	12AI	3050	12	36,6
	30	1400, 850, 300, 600	16AI	2750	10	27,5
	31	550, 2750, 550	12AI	4000	5	20,0
	32	100, 500, 500	6AI	1200	26	31,2
	33	РЕЗАТЬ ПО МЕСТУ	6AI	—	—	50,0
	34	750, 700, 700	16AI	2300	62	142,6
	35	8000	12AI	9150	6	54,9
	36	3000	16AI	3200	13	41,6
	37	3500, 500	16AI	4200	4	16,8
	38	1100, 800, 300	12AI	2200	26	57,2
	39	3600	16AI	3800	4	15,2
	40	50, 500, 500	6AI	1150	13	15,0
	41	200, 500, 500	6AI	1800	23	29,9
	42	970, 400, 580	12AI	1950	26	50,7
	43	1000	16AI	1200	17	20,4
	44	500, 950, 880, 850, 150, 150, 600	16AI	2650	3	8,0
	45	170, 650, 650	6AI	1550	17	26,4
	46	150, 5350	16AI	5600	62	347,2
	47	150, 5100	16AI	5350	24	128,4
	48	150, 4950	16AI	5200	2	10,4
	49	750, 1020, 950, 830	12AI	3550	100	355,0
	50	400, 250, 400, 320, 250	12AI	1200	300	360,0
	51	750, 1120, 1050, 830	12AI	3750	100	375,0
	52	2000	12AI	2150	4	8,6
	53	300, 420, 350, 380	6AI	1450	9	13,0
	54	450, 1240, 450	12AI	2300	18	41,4
	55	800, 2150, 1400	12AI	3100	2	6,2
	56	1200	12AI	2750	10	27,5
	57	1500	12AI	1650	4	6,6
	58	950, 1000	12AI	2100	4	8,4

Выборка стали на фундамент, кг

Марка эл-та	Горячекатаная сталь класса А-I				Горячекатаная сталь класса А-III			Прокатная сталь Вст3пс6				Прокатная сталь Вст3кп2							Всего
	ф мм			Итого	ф мм		Итого	профиль			Итого	профиль						Итого	
	6AI	12AI	16AI		10AIII	16AIII		δ=8	⊏12	I18		δ=8	L56×5	⊏75×10	L100×6	□6×6	труба ф133×4		
Ф01	57,0	1877,1	2025,0	3959,1	38,0	36,8	74,8	14,0	78,0	117,6	209,6	103,6	96,3	216,6	28,3	12,1	86,6	549,5	4793,0

6989/VI (73)

Госстрой СССР Ростовский Промстройниипроект 1976 г.	Фундамент Ф01	Типовой проект 804-1-36
Компрессорная станция 4К-500А.	Спецификация арматуры и выборка стали к листам КЖ-36÷КЖ-38	Альбом VI
		Лист КЖ-39

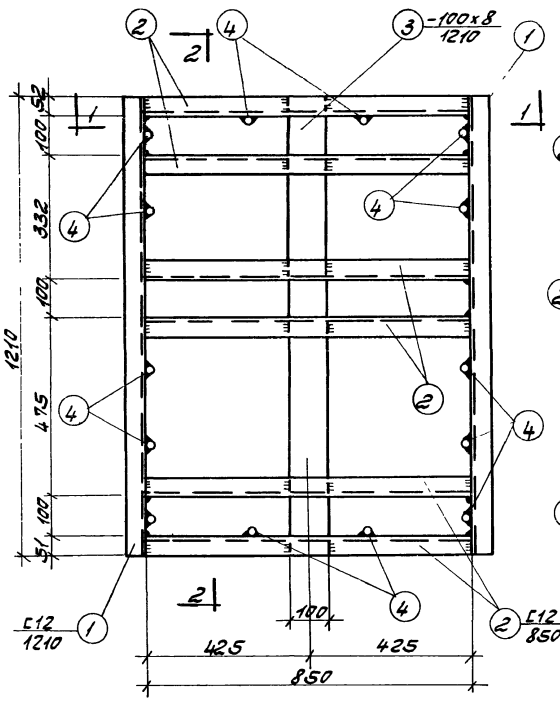

Р1

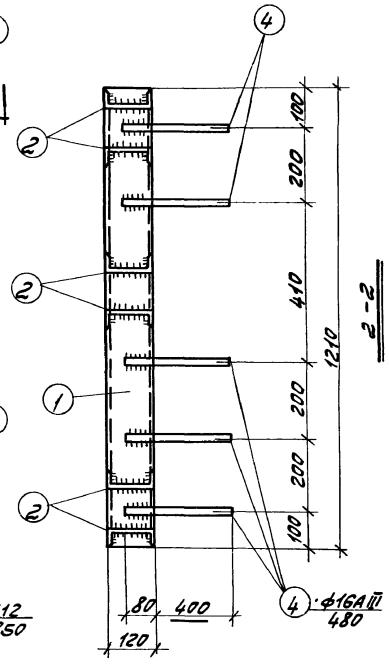

2-2

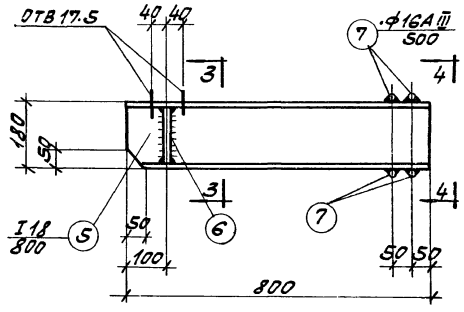

М1

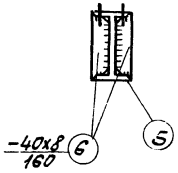

3-3

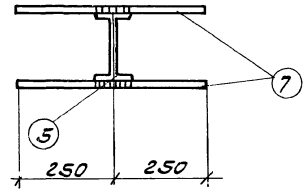

4-4

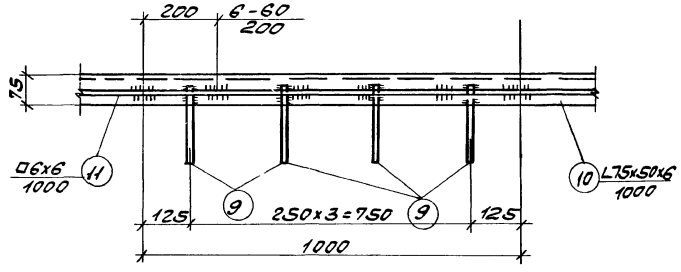

М3

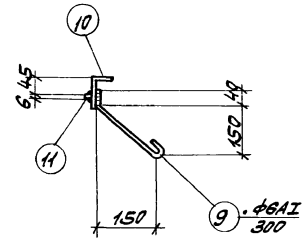

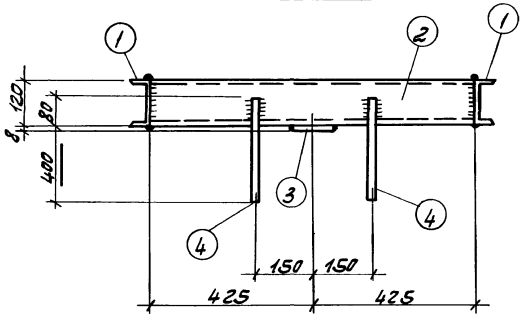

1-1

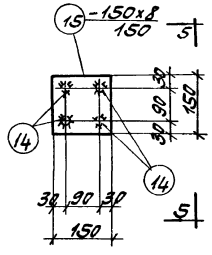

М5

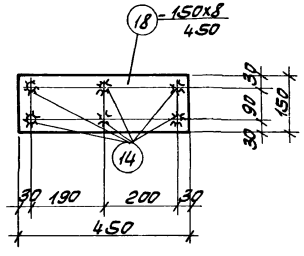

М8

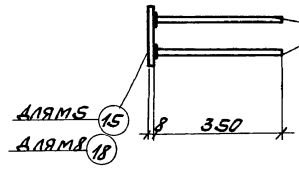

5-5

ПРИМЕЧАНИЯ:

1. ДАННЫЙ ЛИСТ РАССМАТРИВАТЬ СОВМЕСТНО С ЛИСТАМИ КЖ-41, КЖ-42.
2. В ЗАКЛАДНОМ ЭЛЕМЕНТЕ Р1 СВАРНЫЕ ШВЫ ПРИНЯТЬ $h_ш$=8мм, А В ОСТАЛЬНЫХ ЭЛЕМЕНТАХ $h_ш$=6мм.
3. ЗАКЛАДНЫЕ И СОЕДИНИТЕЛЬНЫЕ ЭЛЕМЕНТЫ ИЗГОТАВЛИВАТЬ В СООТВЕТСТВИИ С ГОСТ 10922-75 „АРМАТУРА И ЗАКЛАДНЫЕ ДЕТАЛИ СВАРНЫЕ ДЛЯ ЖЕЛЕЗОБЕТОННЫХ КОНСТРУКЦИЙ."
4. ЗАКЛАДНЫЕ ЭЛЕМЕНТЫ Р1, М1 ВЫПОЛНЯТЬ ИЗ СТАЛИ ВСТ3ПС6, ОСТАЛЬНЫЕ ЗАКЛАДНЫЕ ИЗ СТАЛИ ВСТ3КП2

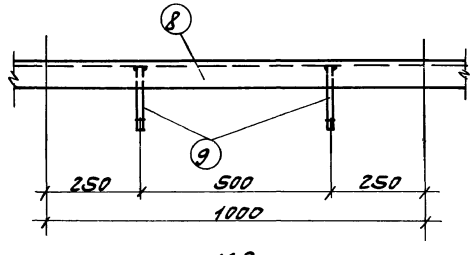

М2

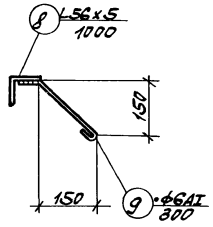

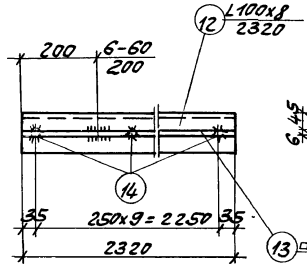

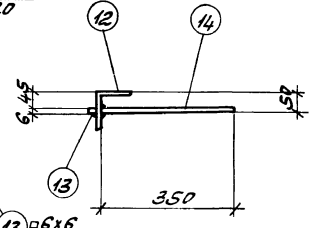

М4

6989/VI 74

ГОССТРОЙ СССР РОСТОВСКИЙ ПРОМСТРОЙНИИПРОЕКТ 1976 г	Закладные элементы Р1, М1÷М5, М8.	ТИПОВОЙ ПРОЕКТ 904-1-36
КОМПРЕССОРНАЯ СТАНЦИЯ 4К-500А		АЛЬБОМ VI
		ЛИСТ КЖ-1.0

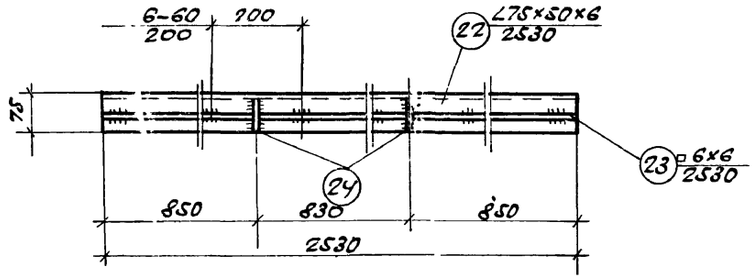

НД2

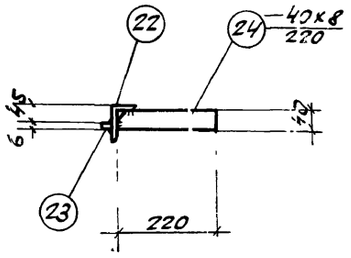

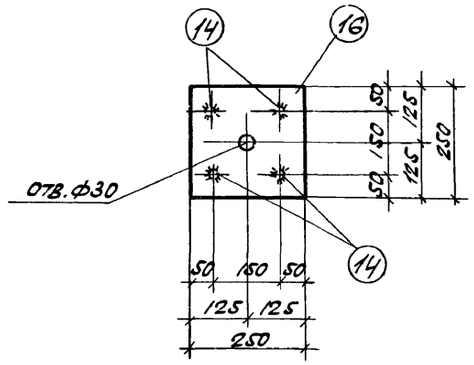

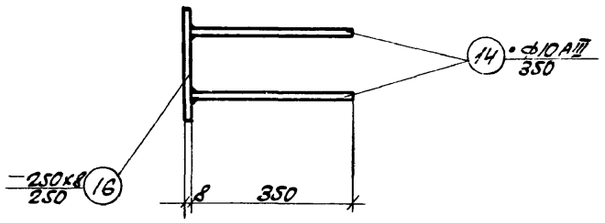

М6

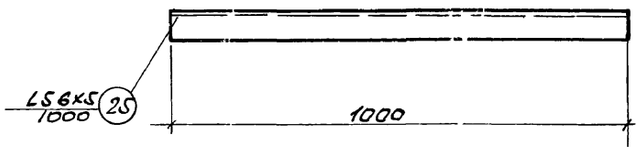

НД3

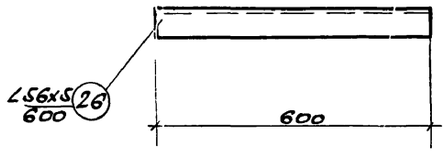

НД4

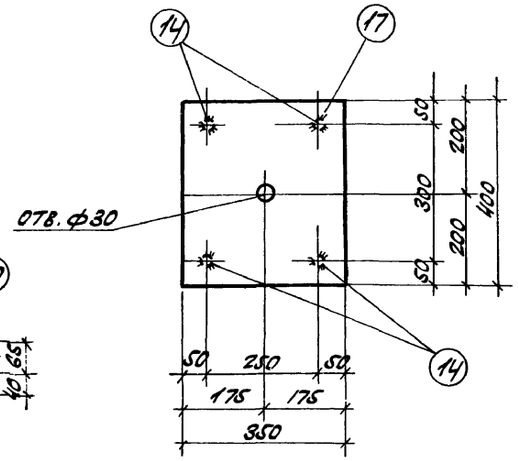

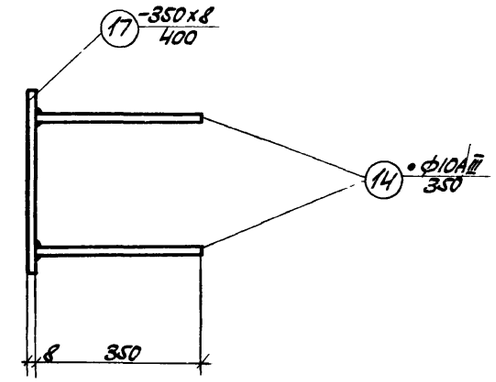

М7

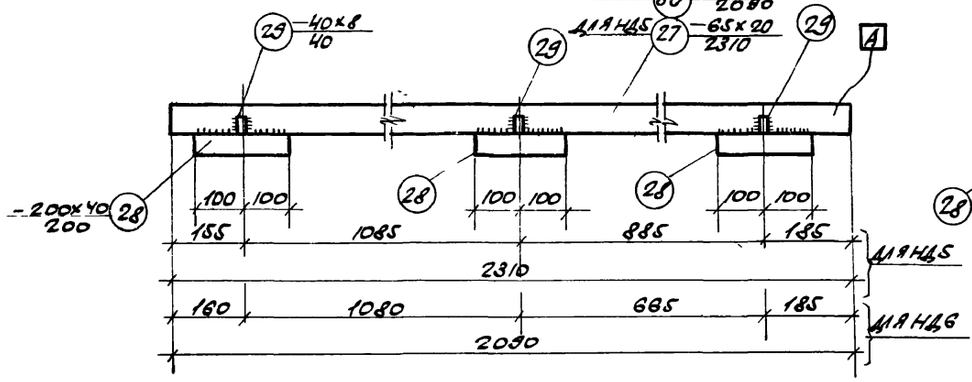

НД5, НД6.

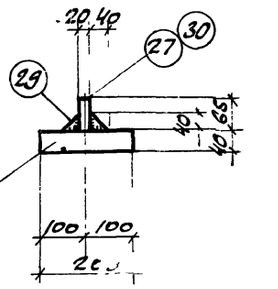

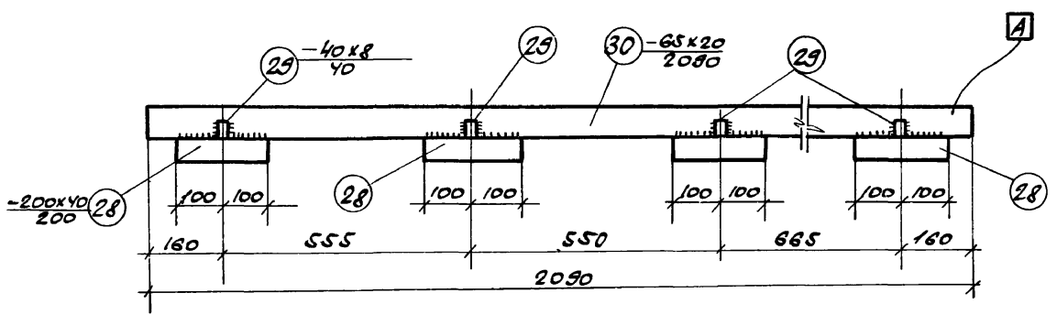

НД8

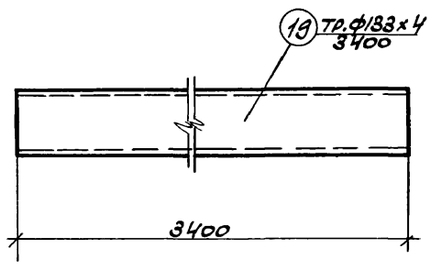

М9

М7

Примечания:

1. Данный лист рассматривать совместно с листами КЖ-42.
2. Закладные и соединительные элементы изготавливать в соответствии с ГОСТ 10922-75, Арматура и закладные детали сварные для железобетонных конструкций."
3. Материал конструкций - Вст3кп2.
4. Сварные швы принять h_w = 6 мм.
5. Индекс [A] нанести несмываемой краской.

6989/VI (75)

Госстрой СССР РОСТОВСКИЙ ПРОМСТРОЙНИИПРОЕКТ 1976 г.	Закладные элементы М6, М7, М9. НД1 ÷ НД6, НД8.	Типовой проект 904-1-36
		Альбом VI
Компрессорная станция 4К-500А.		Лист КЖ-41

Спецификация стали на один закладной или соединительный элемент

Марка эл-та	№ поз	Эскиз	Длина мм	Кол. шт.	Вес, кг: одной поз.	Вес, кг: всех поз	Вес, кг: одной эл-та	Примечания
Р1	1	[12	1210	2	12,6	25,2	36,8	
	2	[12	850	6	8,8	52,8		
	3	—100×8	1210	1	7,6	7,6		
	4	•ф16АIII	480	14	0,8	11,2		
М1	5	I18	800	1	14,7	14,7	18,7	
	6	—40×8	180	2	0,4	0,8		
	7	•ф16АIII	500	4	0,8	3,2		
М2	8	L56×5	1000	1	4,3	4,3	4,5	
	9	•ф6АI	300	2	0,1	0,2		
М3	9	•ф6АI	300	4	0,1	0,4	6,4	
	10	L75×50×6	1000	1	5,7	5,7		
	11	□6×6	1000	1	0,3	0,3		
М4	12	L100×8	2320	1	28,3	28,3	31,0	
	13	□6×6	2320	1	0,7	0,7		
	14	•ф10АIII	350	10	0,2	2,0		
М5	14	•ф10АIII	350	4	0,2	0,8	2,2	
	15	—150×8	150	1	1,4	1,4		
М6	14	•ф10АIII	350	4	0,2	0,8	4,7	
	16	—250×8	250	1	3,9	3,9		
М7	14	•ф10АIII	350	4	0,2	0,8	3,6	
	17	—350×8	400	1	8,8	8,8		
М8	14	•ф10АIII	350	6	0,2	1,2	5,4	
	18	—150×8	450	1	4,2	4,2		

Марка эл-та	№ поз.	Эскиз	Длина мм	Кол. шт.	Вес, кг: одной поз.	Вес, кг: всех поз.	Вес, кг: одной эл-та	Примечания.
М9	19	Тр. ф133×4	3400	1	43,3	43,3	43,3	
НД1	20	L75×50×6	810	1	4,6	4,6	4,8	
	21	□6×6	810	1	0,2	0,2		
НД2	22	L75×50×6	2530	1	14,4	14,4	16,3	
	23	□6×6	2580	1	0,7	0,7		
	24	—40×8	220	2	0,6	1,2		
НД3	25	L56×5	1000	1	4,3	4,3	4,3	
НД4	26	L56×5	600	1	2,6	2,6	2,6	
НД5	27	—65×20	2310	1	23,6	23,6	62,0	
	28	—200×40	200	3	12,6	37,8		
	29	—40×8	40	6	0,1	0,6		
НД6	28	—200×40	200	3	12,6	37,8	53,7	
	29	—40×8	40	6	0,1	0,6		
	30	—65×20	2080	1	21,3	21,3		
НД7	28	—200×40	200	2	12,6	25,2	36,8	
	29	—40×8	40	4	0,1	0,4		
	31	—65×20	1100	1	11,2	11,2		
НД8	28	—200×40	200	4	12,6	50,4	72,5	
	29	—40×8	40	8	0,1	0,8		
	30	—65×20	2090	1	21,3	21,3		

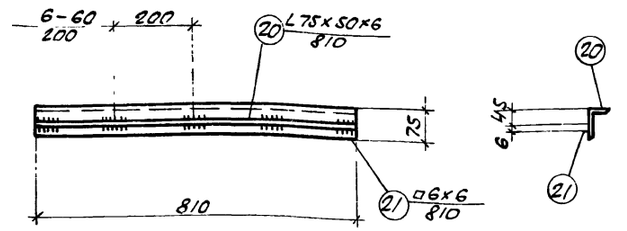

НД1

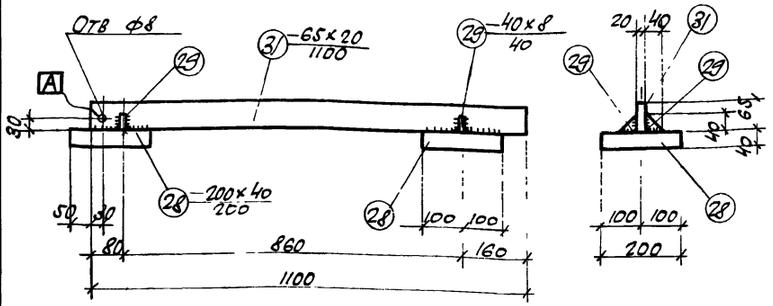

НД7

Примечания:

1. Данный лист рассматривать совместно с листами КЖ-40, 41.
2. Сварные швы принять $h_w = 6$ мм
3. Соединительные элементы выполнять из стали Вст3кп2.
4. Соединительные элементы изготовлять в соответствии с ГОСТ 10922-75„ Арматура и закладные детали сварные для железобетонных конструкций".
5. Индекс [А] нанести несмываемой краской

6989/VI 76

Госстрой СССР Ростовский Промстройниипроект 1976 г.	Соединительные элементы НД1, НД7 и спецификация	Типовой проект 804-1-36
Компрессорная станция 4К-500А.		Альбом VI
		Лист КЖ-42

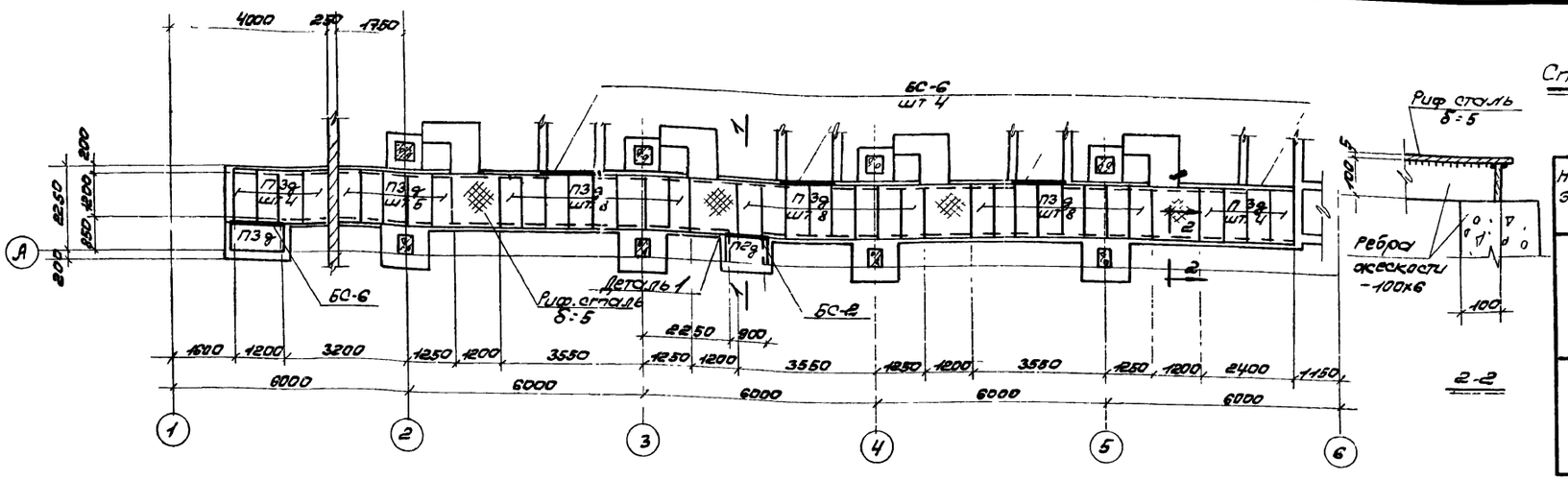

Монтажный план плит перекрытия канала

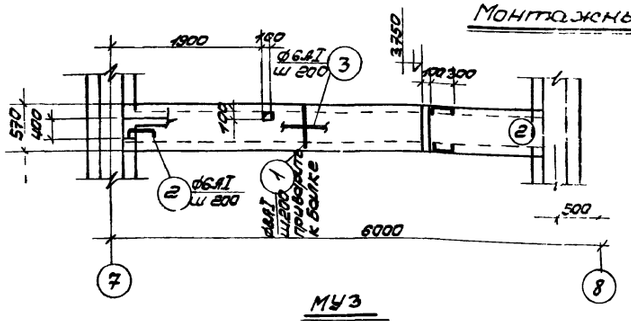

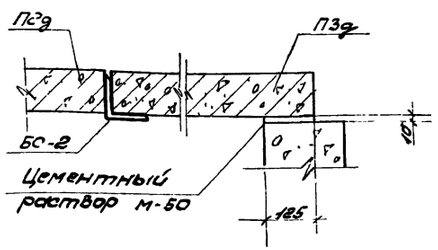

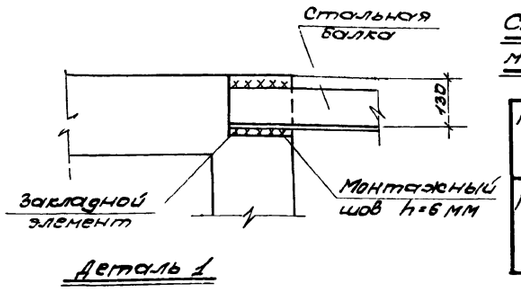

Спецификация сборных железобетонных и стальных элементов

Наимен эл-тов	Марка эл-тов	Кол шт	Вес эл-тов т	Стандарт или лист проекта	Примечания
Плиты перекрытия	П2д	1	0.18	ИС-01-04 в.2	
	П3д	38	0.23		
Стальные балки	6С-2	1	0.018		
	6С-6	5	0.023		

Спецификация монолитных ж б элементов, помещенных на данном листе

Наименование эл-тов	Марка эл-тов	кол шт	Лист проекта где эл-нт замаркир	Примечания
Монолитные участки	МУ3	1	КЖС-13	
	МУ4	4	АР-3	

Спецификация арматуры на один ж б элемент.

Марка эл-та	№ поз	Эскиз	∅ мм	Длина мм	Кол. шт.	Общ. длина м
МУ3	1	550	8АI	550	26	14.3
	2	90 320 90	6АI	500	6	3.0
	3	распред ар-ра	6АI	по месту	-	20.0
МУ4	3	см выше	6АI	по месту	-	57.0
	4	100 1900	6АI	2100	20	42.0
	5	1900	12АI	2050	3	6.2
	6	70 460 70	6АI	600	34	20.4

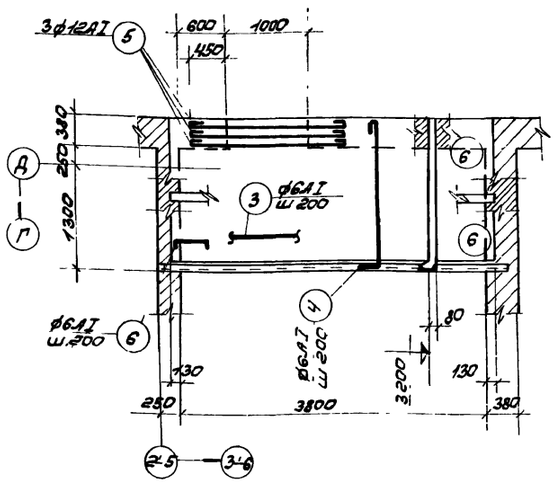

Выборка стали на один элемент, кг

Марка элемента	Горячекатаная сталь класса А-I ∅ мм 6АI	8АI	12АI		Итого	Всего
МУ3	5.1	5.7			10.8	10.8
МУ4	26.5		5.5		32.0	32.0

Расход бетона и стали на один элемент

Марка элемента	Бетон, м³ Марка 150		Итого	Сталь, кг Кл. А-I		Итого
МУ3	0.3		0.3	10.8		10.8
МУ4	0.6		0.6	32.0		32.0

Примечания:

1. Общие примечания даны на листе КЖС-2
2. Металлические балки даны на чертежах марки „КМ".
3. Защитный слой бетона для рабочей арматуры монолитных участков равен 10 мм.

6989/IV (77)

Госстрой СССР РОСТОВСКИЙ ПРОМСТРОЙНИИПРОЕКТ 1976 г	Монтажный план плит перекрытия канала Монолитные участки МУ3, МУ4	Типовой проект 904-1-36
Компрессорная станция 4К-600А		Альбом VI
		Лист КЖС-4/3

ПОЯСНЕНИЯ К ЧЕРТЕЖАМ.

1. ПРОЕКТ СТАЛЬНЫХ КОНСТРУКЦИЙ МАРКИ „КМ" РАЗРАБОТАН НА ОСНОВАНИИ ТЕХНИЧЕСКОЙ ДОКУМЕНТАЦИИ ОГОВОРЕННОЙ В ПОЯСНИТЕЛЬНОЙ ЗАПИСКЕ К ПРОЕКТУ И РАБОЧИХ ЧЕРТЕЖЕЙ МАРКИ „АРИ", „КЖ".
2. ПРОЕКТИРОВАНИЕ ВЫПОЛНЕНО ПО НОРМАМ ПРОЕКТИРОВАНИЯ СТАЛЬНЫХ КОНСТРУКЦИЙ (СНиП II-В. 3-72).
3. МАТЕРИАЛ КОНСТРУКЦИЙ:
   ДЛЯ ПОДКРАНОВЫХ БАЛОК И ЭЛЕМЕНТОВ КРЕПЛЕНИЯ - СТАЛЬ ВСТ3СП5, ДЛЯ СВАРНЫХ КОНСТРУКЦИИ ПО ГОСТ 380-71;*
   ДЛЯ РИГЕЛЕЙ ПЕРЕКРЫТИЯ МР1 И МР2 - СТАЛЬ ВСТ3ПС6, ДЛЯ СВАРНЫХ КОНСТРУКЦИЙ ПО ГОСТ 380-71*;
   ДЛЯ ПРОЧИХ КОНСТРУКЦИЙ - СТАЛЬ ВСТ3КП2, ДЛЯ СВАРНЫХ КОНСТРУКЦИЙ ПО ГОСТ 380-71*
4. КОНСТРУКЦИИ - СВАРНЫЕ СВАРКУ ПРОИЗВОДИТЬ ЭЛЕКТРОДАМИ ТИПА Э42А (ПОДКРАНОВЫЕ БАЛКИ) И Э42 (ПРОЧИЕ КОНСТРУКЦИИ) ГОСТ 9467-75.
5. В УЗЛАХ И ДЕТАЛЯХ ДАНЫ РЕШЕНИЯ СОЕДИНЕНИЙ ЭЛЕМЕНТОВ КОНСТРУКЦИЙ. КОЛИЧЕСТВО И ДИАМЕТР БОЛТОВ, ДЛИНА И ТОЛЩИНА СВАРНЫХ ШВОВ ОПРЕДЕЛЯЮТСЯ ПРИ РАЗРАБОТКЕ ДЕТАЛИРОВОЧНЫХ ЧЕРТЕЖЕЙ НА ОСНОВАНИИ РАСЧЕТНЫХ УСИЛИЙ, УКАЗАННЫХ В ТАБЛИЦАХ ЭЛЕМЕНТОВ.
6. ВСЕ МЕТАЛЛОКОНСТРУКЦИЙ ПОСЛЕ МОНТАЖА ДОЛЖНЫ БЫТЬ ОКРАШЕНЫ КРАСКОЙ АЛ177 ЗА ДВА РАЗА.

НАГРУЗКИ

1. КРАНОВАЯ НАГРУЗКА КРАН МОСТОВОЙ РУЧНОЙ ГРУЗОПОДЪЕМНОСТЬЮ Q=8.0т, ПРОЛЕТОМ 16.5м ПО ГОСТ 7075-64 В ОСЯХ „1÷7".
2. ПОЛЕЗНАЯ НАГРУЗКА НА ПЕРЕКРЫТИИ НА ОТМ. 3.800. 1000 кг/м², НА УЧАСТКАХ МЕЖДУ КОМПРЕССОРАМИ - 1500 кг/м².

УСЛОВНЫЕ ОБОЗНАЧЕНИЯ

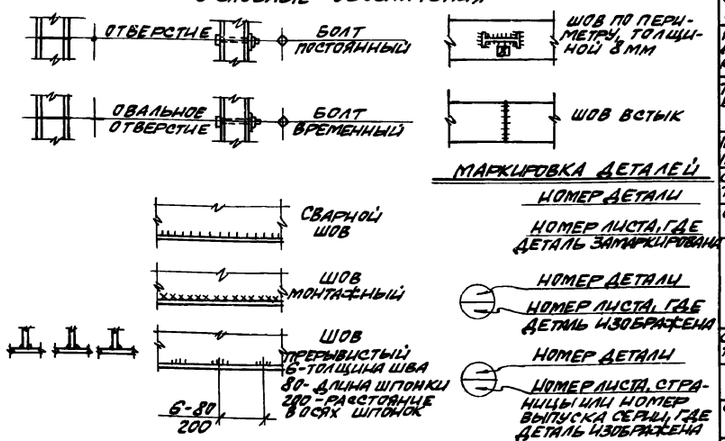

ТЕХНИЧЕСКАЯ СПЕЦИФИКАЦИЯ СТАЛИ

НАИМЕНОВАНИЕ ГРУПП ПРОФИЛЕЙ	ПРОФИЛЬ	ВЕС МЕТАЛЛА ПО ЭЛЕМЕНТАМ КОНСТРУКЦИИ, т: ПОДКРАНОВЫЕ БАЛКИ	РЕЛЬСЫ И УПОРЫ	НАСТИЛ, БАЛКИ, ЩИТЫ	ОПОРЫ ТРУБОПРОВОДОВ	ЛЕСТНИЦА И ОГРАЖДЕНИЯ	ПЛОЩАДКИ	КОРОБА, ШАХТА	ОКОННЫЕ ПАНЕЛИ		ОБЩИЙ ВЕС
БАЛКИ ДВУТАВРОВЫЕ ГОСТ 8239-72	I50	6.60									6.60
	I36		0.16								0.16
	I27			0.18							0.18
	I22			1.05	0.03		0.02				1.10
	I16			0.08							0.08
ШВЕЛЛЕРЫ ГОСТ 8240-72	[30			10.04	0.07						10.11
	[24			2.72							2.72
	[22				0.29						0.29
	[20			0.71							0.71
	[18			0.38							0.38
	[16			0.46	0.08		0.16				0.70
	[14			0.01	0.18						0.19
	[12	0.02		1.16			1.38				2.56
	[10					0.13		0.02			0.15
	[65							0.07			0.07
СТАЛЬ УГЛОВАЯ РАВНОПОЛОЧНАЯ ГОСТ 8509-72	L125x10			0.63		0.05	0.07				0.75
	L90x8					0.22					0.22
	L75x6			0.03		0.13	0.03				0.19
	L63x5					0.99					0.99
	L50x5			0.33				0.12			0.45
	L32x3						0.02				0.02
	L25x3					0.14					0.14
СТАЛЬ УГЛОВАЯ НЕРАВНОПОЛОЧНАЯ ГОСТ 8510-72	L250x160x16			0.10							0.10
	L180x110x10			0.02			0.03				0.05
	L140x90x10			1.70			0.04				1.74
	L110x70x8			1.37							1.37
	L100x63x10			0.06							0.06
	L75x50x8							0.14			0.14
	L63x40x5			0.09							0.09
	L50x32x4					0.13					0.13
СТАЛЬ КРУГЛАЯ ГОСТ 2590-71	•ф18			0.08		0.06					0.14
	•ф16			0.51							0.51
	•ф14			1.30							1.30
	•ф10			0.02							0.02
СТАЛЬ ПРОКАТНАЯ ПОЛОСОВАЯ ГОСТ 103-57*	-60x6			2.17			0.02	0.07			2.26
СТАЛЬ ЛИСТОВАЯ ГОРЯЧЕКАТАНАЯ ГОСТ 19903-74	δ=4					0.11		5.05	0.15		5.31
	δ=6	0.12			0.02	0.01					0.15
	δ=20	0.28		0.13	0.12	0.04	0.04				0.61
	δ=12	0.25									0.25
	δ=10	0.02	0.02	1.90	0.11		0.04				2.09
	δ=9								0.04		0.04
	δ=8			0.18	0.14	0.01	0.02				0.35
СТАЛЬ РИФЛЕНАЯ ГОСТ 8568-57*	δ=5			14.90		0.21	1.80				16.91
	δ=4					0.28					0.28
РЕЛЬСЫ ЖЕЛЕЗНОДОРОЖНЫЕ УЗКОЙ КОЛЕИ ГОСТ 6368-52*	Р24		1.76								1.76
ТРУБЫ СТАЛЬНЫЕ ВОДОГАЗОПРОВОДНЫЕ ГОСТ 3262-75	ТРУБА 3/4"					0.12					0.12
ПРОФИЛЬ ПО СТУ 71-33-64	L50x40x10x23					0.58					0.58
ПРОФИЛЬ ПО ТУ 1-20-61	90x30x25x3					0.34					0.34
СТАЛЬ ХОЛОДНОГНУТАЯ ГОСТ 8278-75	[180x50x4					0.31					0.31
СТАЛЬ КВАДРАТНАЯ ГОСТ 2591-71	10x10			0.01							0.01
ПРОФИЛИ ПО СЕРИИ 1436-4	□60x30x2								2.86		2.86
	□50x25x2								0.96		0.96
	□40x25x2								0.33		0.33
	L24x11x2								0.60		0.60
	[15x9,2x1								0.31		0.31
СТАЛЬ ПРОСЕЧНОВЫТЯЖНАЯ ГОСТ 8706-58	ПВ-506				0.02						0.02
СТАЛЬ 10ПС ГОСТ 1050-74	□60x30x3					0.09					0.09
СТАЛЬ ХОЛОДНОГНУТАЯ ГОСТ 19771-74	L80x5					0.30					0.30
ИТОГО		7.29	1.94	42.33	1.06	4.27	3.65	5.47	5.25		71.26

ТЕХНИЧЕСКАЯ СПЕЦИФИКАЦИЯ СОСТАВЛЕНА БЕЗ УЧЕТА НАДБАВОК НА ОТХОДЫ

ПЕРЕЧЕНЬ ЛИСТОВ МАРКИ „КМ"

№ ЛИСТА	НАИМЕНОВАНИЕ ЛИСТА	ПРИМЕЧАНИЯ
1	ЗАГЛАВНЫЙ ЛИСТ.	
2	МОНТАЖНЫЕ СХЕМЫ ПОДКРАНОВЫХ БАЛОК, УПОРОВ И КРАНОВЫХ РЕЛЬСОВ.	
3	МОНТАЖНЫЕ СХЕМЫ БАЛОК ПОД МОНОЛИТНЫЙ УЧАСТОК МУ4 И СТОЕК ПОД ВСАСЫВАЮЩИЙ ТРУБОПРОВОД	
4	МОНТАЖНАЯ СХЕМА МЕТАЛЛИЧЕСКИХ ЩИТОВ НА ОТМ. ±0.000. ТАБЛИЦА ЩИТОВ.	
5	ПЛАН ПЕРЕКРЫТИЯ НА ОТМ 4 200.	
6	ЩИТЫ Щ1÷Щ21.	
7	ПЛАН МЕТАЛЛИЧЕСКИХ БАЛОК ПЕРЕКРЫТИЯ НА ОТМ. 3.800.	
8	ПЛАН РАСКЛАДКИ ЩИТОВ И МЕТАЛЛИЧЕСКИХ УЧАСТКОВ ПЕРЕКРЫТИЯ НА ОТМ 3.800	
9	РАЗРЕЗЫ 11-11÷17-17 ПО ПЛАНУ ПЕРЕКРЫТИЯ НА ОТМ. 3.800.	
10	УЗЛЫ „1"÷„7"	
11	ЭЛЕМЕНТЫ МЭ1÷МЭ6.	
12	РИГЕЛИ МР1, МР2. ШАХТА ЭЛЕКТРОКАБЕЛЕЙ. ПОДСТАВКА П1.	
13	КОРОБА ЭЛЕКТРОКАБЕЛЕЙ.	
14	ПЛОЩАДКИ ПМ1÷ПМ4.	
15	НАРУЖНАЯ ЛЕСТНИЦА ПО ОСИ „Г" ЛЕСТНИЦА НА ОТМ. 3.800.	
16	ПЛАН ОПОРЫ ПОД ТРУБОПРОВОД. УЗЛЫ.	
17	ПЛАН ОГРАЖДЕНИЯ НА ОТМ. 3.800. ПЛАН БАЛОК НА ОТМ. 3 650. УЗЛЫ „1"÷„4"	
18	ПЛАН ПЕРЕКРЫТИЯ ПРИЯМКА НА ОТМ. ±0.000 КРОНШТЕЙН К1. ЛЕСТНИЦА С ОТМ. -1.500.	

ПЕРЕЧЕНЬ ПРИМЕНЕННЫХ В ПРОЕКТЕ СТАНДАРТОВ И ТИПОВЫХ ЧЕРТЕЖЕЙ

ШИФР	НАИМЕНОВАНИЕ	NN ЛИСТОВ
СЕРИЯ КЭ-01-57 ВЫПУСК XI	СТАЛЬНЫЕ РАЗРЕЗНЫЕ ПОДКРАНОВЫЕ БАЛКИ ПРОЛЕТОМ 6м.	КОМПЛЕКТ
СЕРИЯ 1.431-10 ВЫПУСК 0:1	ПЕРЕГОРОДКИ КОНСОЛЬНЫЕ СЕТЧАТЫЕ СТАЛЬНЫЕ.	—"—
СЕРИЯ 2.436-2 ВЫПУСК 2	ТИПОВЫЕ КОНСТРУКЦИИ И ДЕТАЛИ ЗДАНИЙ И СООРУЖЕНИЙ. ТДА	—"—
СЕРИЯ 1.459-2 ВЫПУСКИ 1 2	СТАЛЬНЫЕ ЛЕСТНИЦЫ ПЕРЕХОДНЫЕ ПЛОЩАДКИ И ОГРАЖДЕНИЯ.	—"—
СЕРИЯ 1.436-4 ВЫПУСКИ 0:1:2	СТАЛЬНЫЕ ПЕРЕПЛЕТЫ.	—"—

6989/VI 78

ГОССТРОЙ СССР РОСТОВСКИЙ ПРОМСТРОЙНИИПРОЕКТ 1976 г.	ЗАГЛАВНЫЙ ЛИСТ	ТИПОВОЙ ПРОЕКТ 904-1-36
КОМПРЕССОРНАЯ СТАНЦИЯ 4К-500А		АЛЬБОМ VI
		ЛИСТ КМ 1

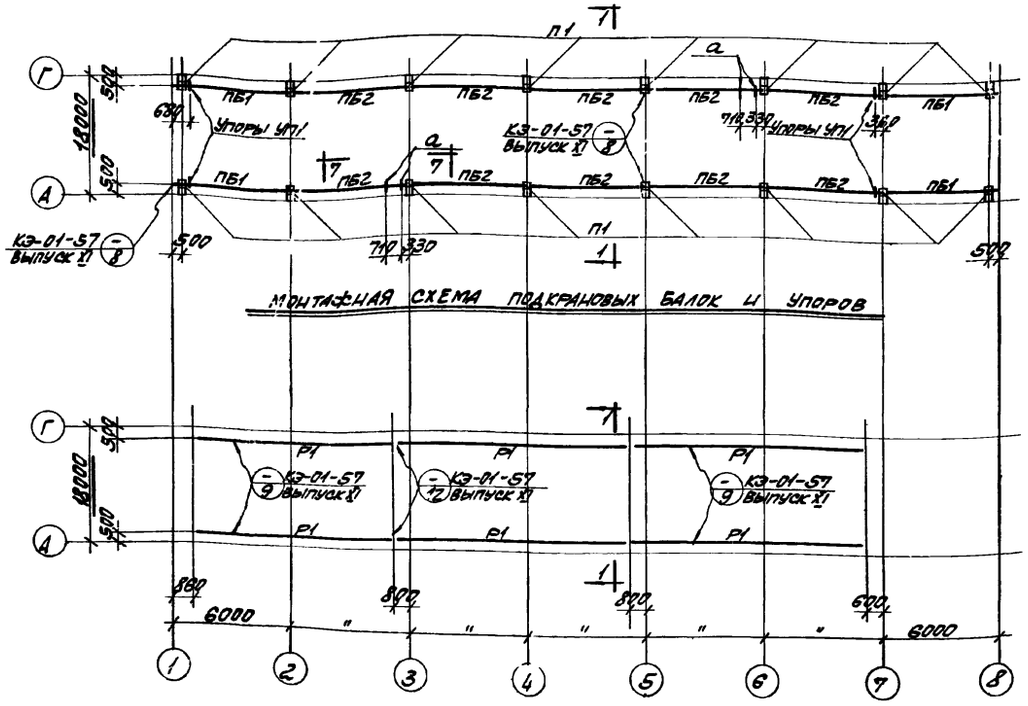

МОНТАЖНАЯ СХЕМА ПОДКРАНОВЫХ БАЛОК И УПОРОВ

МОНТАЖНАЯ СХЕМА КРАНОВЫХ РЕЛЬСОВ

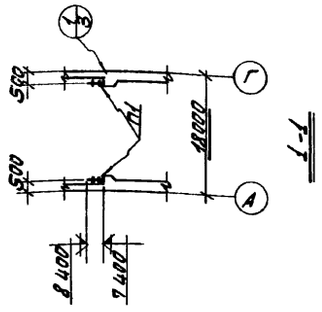

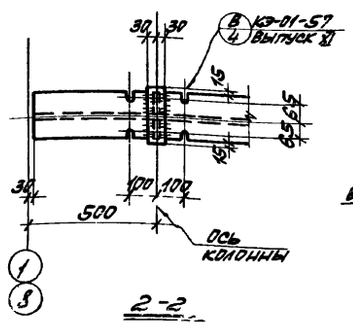

2-2

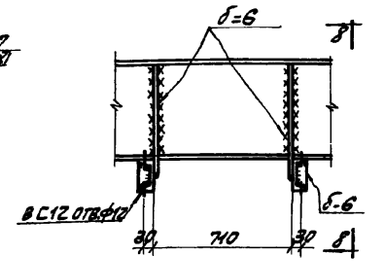

7-7

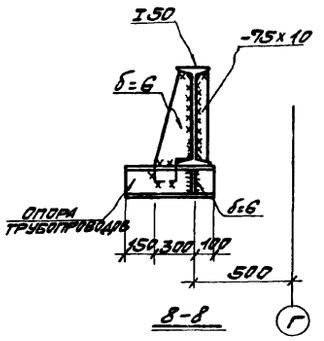

8-8

ТАБЛИЦА ЭЛЕМЕНТОВ

Марка элемента	Сечение: эскиз	Сечение: состав	Усилия, т: N	Усилия, т: R	Вес элемента, т	Примечания
ПБ1; ПБ2	Конструктивные чертежи см. на данном листе		—	12.5		
Р1	I	Р24	—	—		
УП1	Конструктивные чертежи см. серию КЭ-01-57 Выпуск XI лист 15		—	—		
П1	Конструктивные чертежи см. на листе КМ-13		—	—		
а	[	С12	—	—		Конструктивно

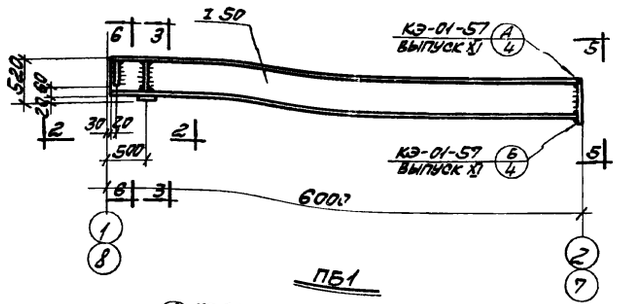

ПБ1

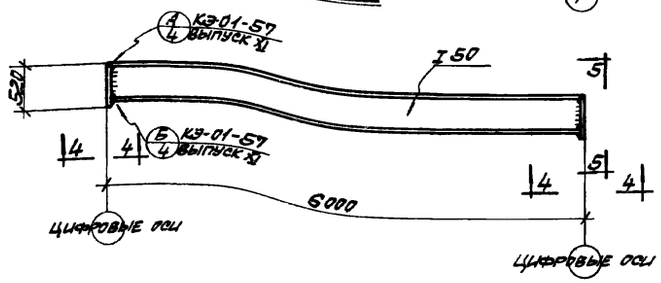

ПБ2

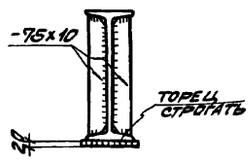

3-3

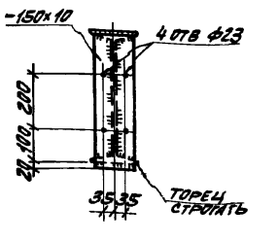

5-5

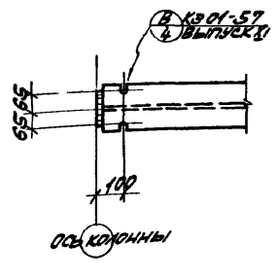

4-4

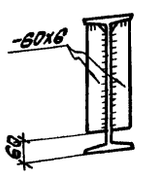

6-6

ПРИМЕЧАНИЯ:

1. Общие примечания смотрите на листе КМ-1
2. Подкрановые балки выполняются из стали Вст3кп5 для сварных конструкций по ГОСТ 380-71*
3. Стыки рельсов выполнить по деталям на листе 12 серии КЭ-01-57 Выпуск XI.
4. Сварку производить электродами типа Э42А. по ГОСТ 9467-75

6989/VI 79

Госстрой СССР Ростовский Промстройниипроект 1976 г.	Монтажные схемы подкрановых балок, упоров и крановых рельсов	Типовой проект 904-1-36
Компрессорная станция 4К-500 А		Альбом VI
		Лист КМ-2

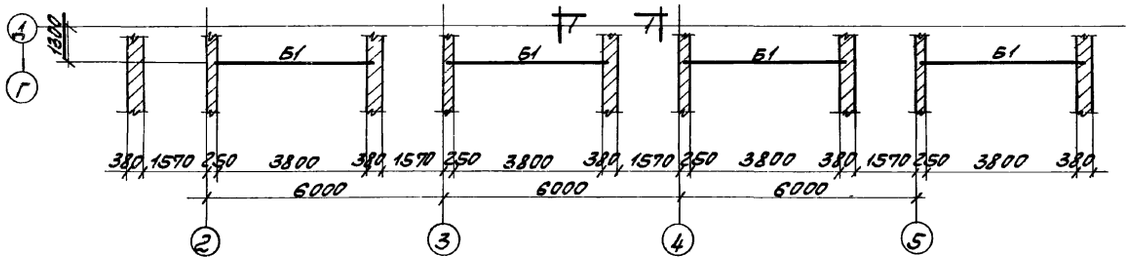

ПЛАН БАЛОК ПОД МОНОЛИТНЫЙ УЧАСТОК МУ4

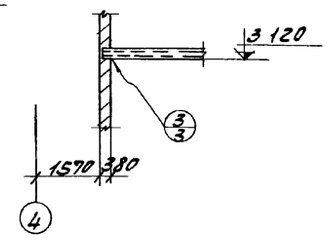

1-1

ТАБЛИЦА ЭЛЕМЕНТОВ

МАРКА ЭЛЕМЕНТА	СЕЧЕНИЕ		УСИЛИЕ, т		ВЕС ЭЛЕМЕНТА т	ПРИМЕЧАНИЯ
	ЭСКИЗ	СОСТАВ	N	R		
Б1	[	[18	—	19		
С1	150	2С14	2.0	—		

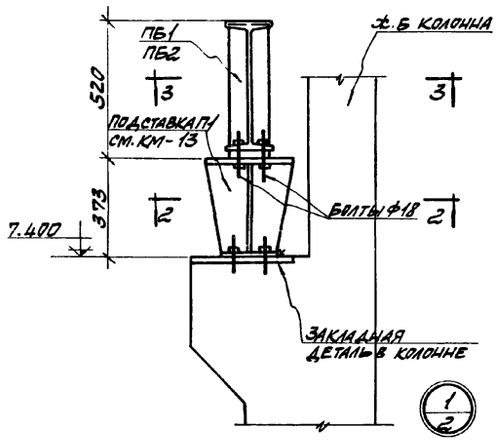

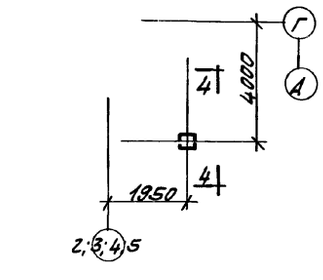

МОНТАЖНАЯ СХЕМА СТОЕК ПОД ВСАСЫВАЮЩИЙ ТРУБОПРОВОД

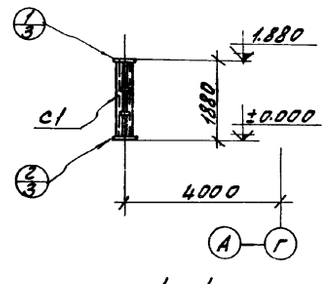

4-4

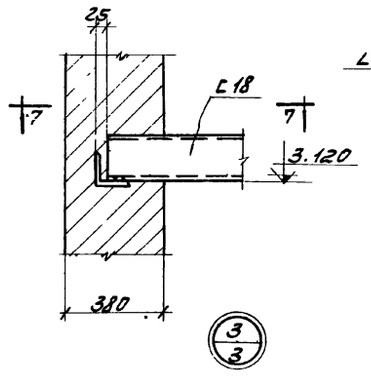

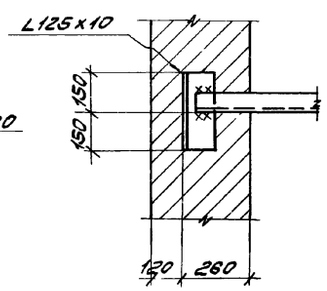

7-7

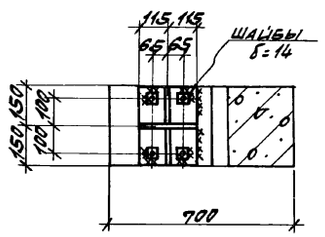

2-2

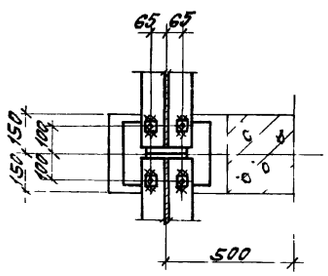

3-3

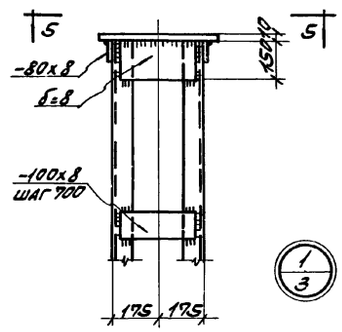

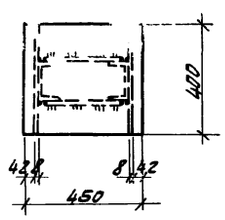

5-5

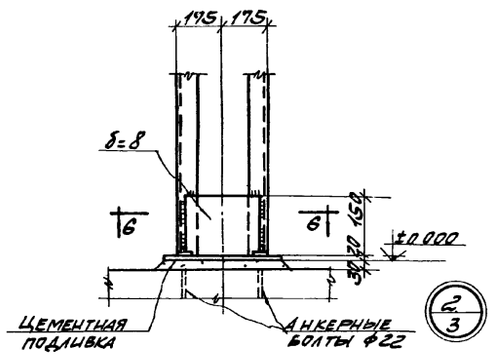

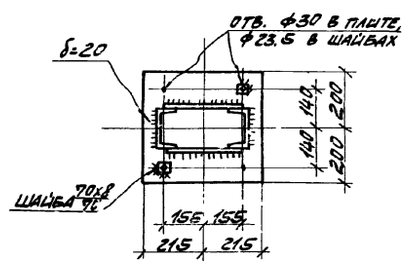

6-6

ПРИМЕЧАНИЯ

1. ОБЩИЕ ПРИМЕЧАНИЯ И МАТЕРИАЛ КОНСТРУКЦИЙ СМ НА ЛИСТЕ КМ-1.
2. КОНСТРУКЦИИ СВАРНЫЕ. СВАРКУ ПРОИЗВОДИТЬ ЭЛЕКТРОДАМИ ТИПА Э42 ПО ГОСТ 9467-75
3. МОНТАЖ КОНСТРУКЦИЙ ПРОИЗВОДИТЬ НА БОЛТАХ НОРМАЛЬНОЙ ТОЧНОСТИ И СВАРКЕ, СОГЛАСНО УЗЛАМ. БОЛТЫ ПЛОТНО ЗАТЯНУТЬ, НАРЕЗКУ РАСЧЕКАНИТЬ.
4. ВСЕ НЕОГОВОРЕННЫЕ ШВЫ ПРИНЯТЬ ВЫСОТОЮ h=6мм

6989/VI 80

ГОССТРОЙ СССР РОСТОВСКИЙ ПРОМСТРОЙНИИПРОЕКТ 1976 г.	МОНТАЖНЫЕ ПЛАНЫ БАЛОК ПОД МОНОЛИТНЫЙ УЧАСТОК МУ4 И СТОЕК ПОД ВСАСЫВАЮЩИЙ ТРУБОПРОВОД.	ТИПОВОЙ ПРОЕКТ 904-1-36
КОМПРЕССОРНАЯ СТАНЦИЯ 4К-500А		АЛЬБОМ VI
		ЛИСТ КМ-3

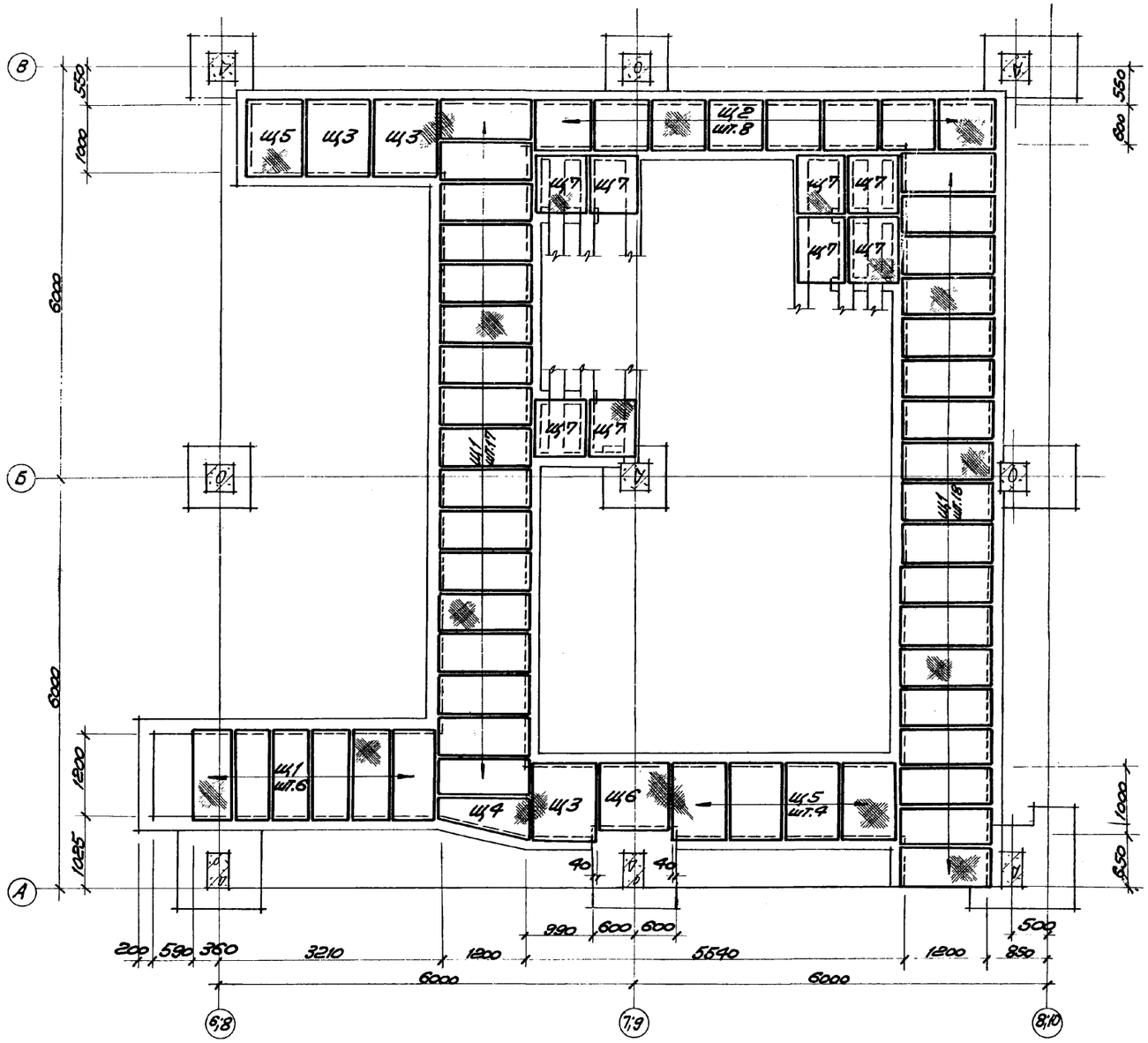

Монтажная схема металлических щитов на отм. ±0.000.

Таблица щитов

Марка щита	Кол. штук	Размеры а	Размеры б	Вес щита, т	№№ листа монтажн. схемы
Щ1	41	580	1280	94,0	КМ-4
Щ2	8	830	680	32,0	—"—
Щ3	3	970	1080	58,0	—"—
Щ4	1	см. чертеж		54,0	—"—
Щ5	5	830	1080	56,0	—"—
Щ6	1	1100	880	53,0	—"—
Щ7	8	600	900	25,0	—"—
Щ8	58	990	730	32,0	КМ-5 КМ-8
Щ9	30	790	1330	52,0	КМ-8
Щ10	28	700	1590	62,0	—"—
Щ11	36	1030	1930	110,0	—"—
Щ12	4	980	1580	93,0	—"—
Щ13	34	900	1110	59,0	КМ-5
Щ14	6	890	910	98,0	—"—
Щ15	12	890	1050	59,0	—"—
Щ16	7	900	1220	68,0	—"—
Щ17	14	750	800	33,0	—"—
Щ18	6	890	780	90,0	—"—
Щ19	4	570	1910	46,0	КМ-18
Щ20	4	860	1050	53,0	АР-3
Щ21	12	570	1330	46,0	КМ-18

Примечания:

1. Общие примечания смотрите на листе КМ-1.

6989/VI (81)

Госстрой СССР РОСТОВСКИЙ ПРОМСТРОЙНИИПРОЕКТ 1976 г.	Монтажная схема металлических щитов на отм. ±0.000.	Типовой проект 909-1-36
		Альбом VI
Компрессорная станция 4К-500А		Лист КМ-4

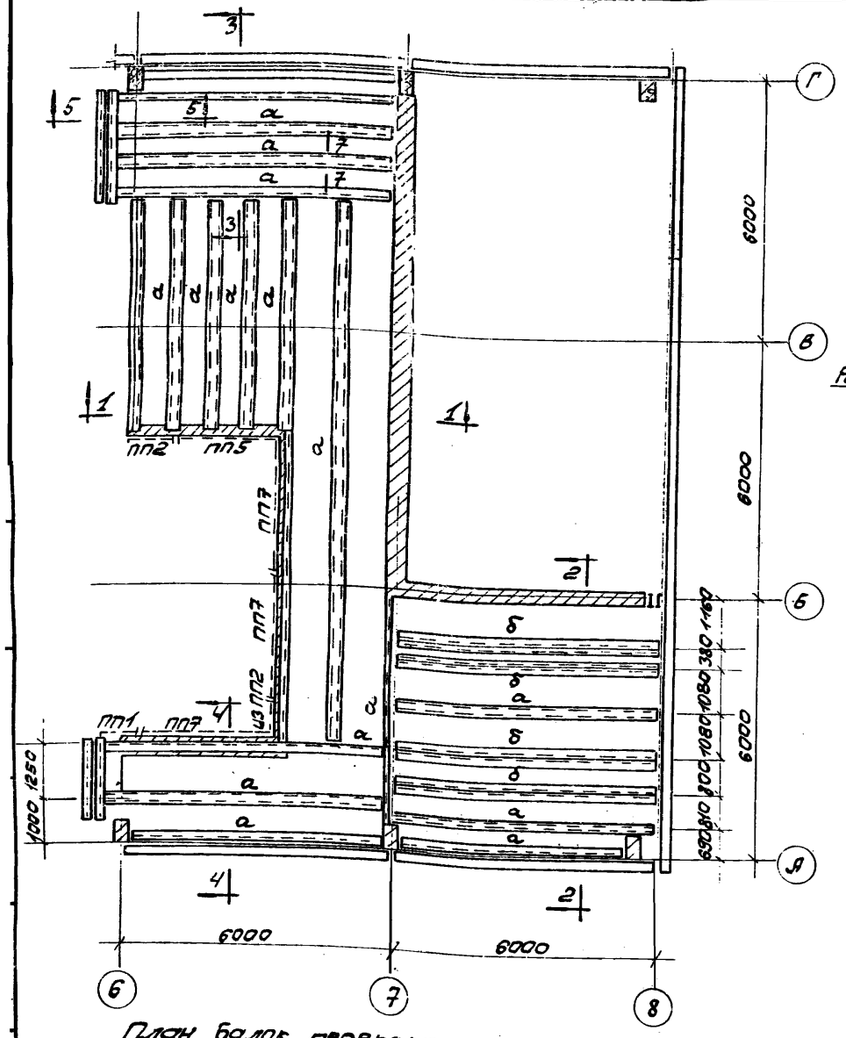

План балок перекрытия на отм. 4.200

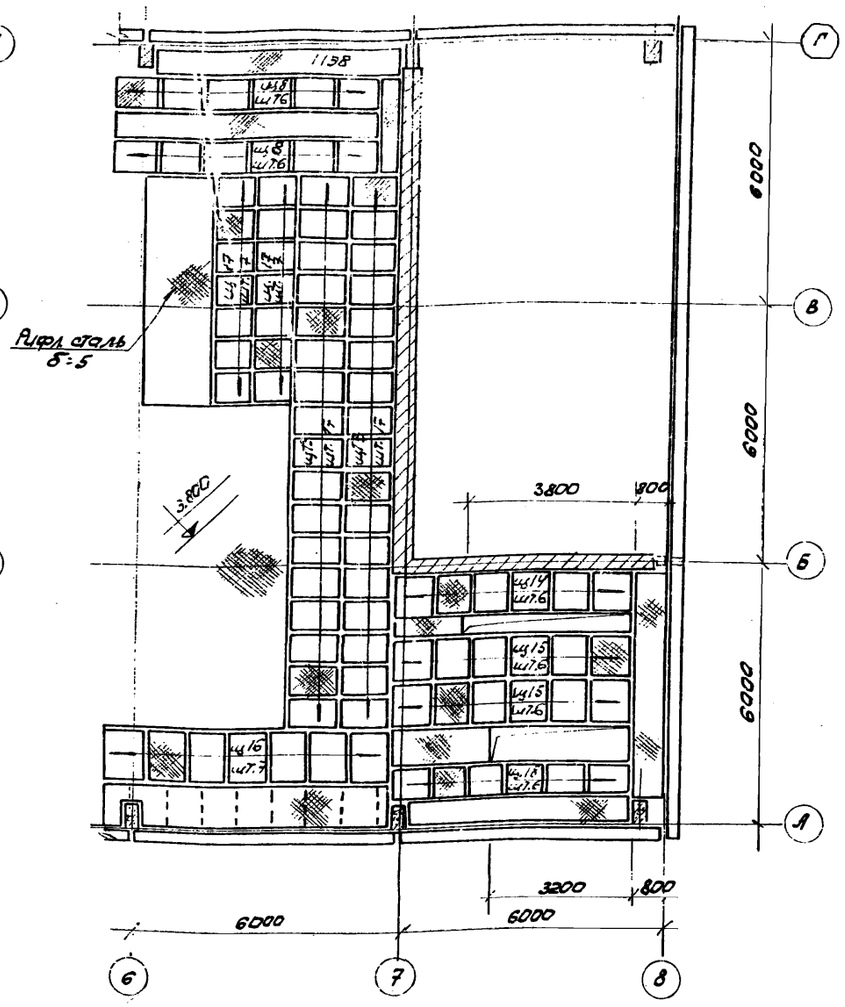

План металлического настила на отм. 4.200

Таблица элементов

Марка элемент	Сечение		Усилия, т		Вес элемент т	Примечания
	Эскиз	Состав	N	R		
а		С 12	—	—		Конструктивно
б		С 12 ∠ 50×5	—	—		—"—

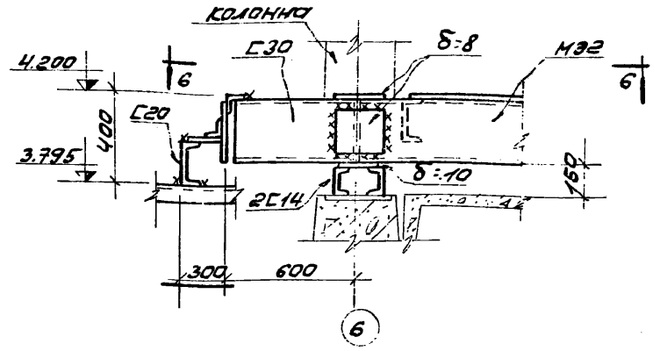

5-5

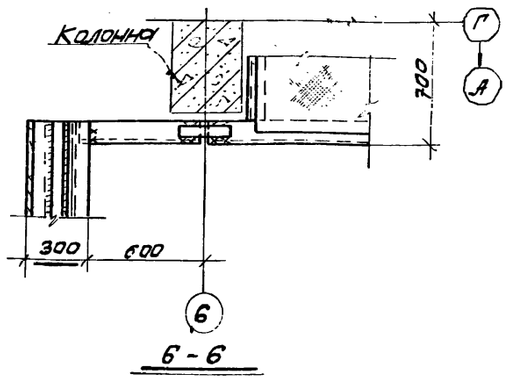

6-6

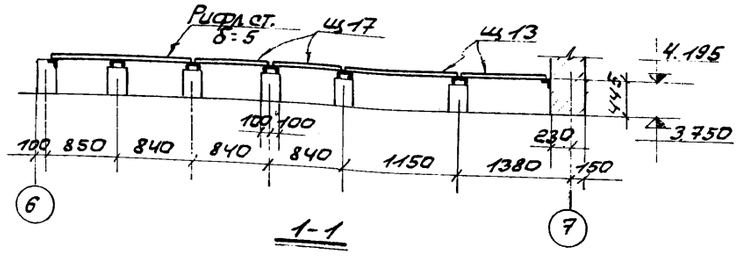

1-1

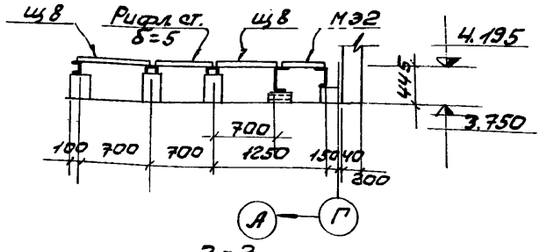

3-3

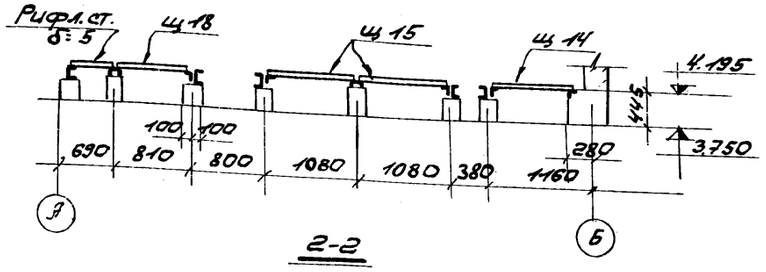

2-2

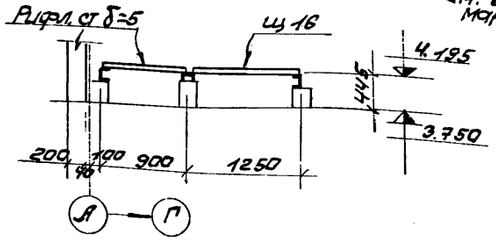

4-4

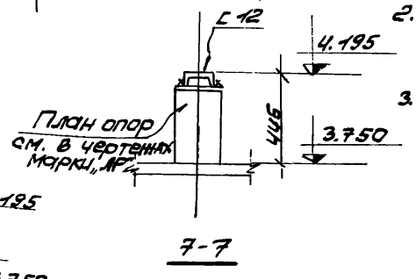

7-7

Примечания

1. Общие примечания смотрите на листе КМ-1.
2. Балки на отм. 4.195 приварить к закладным элементам в бетонных столбиках по всей длине примыкания швом высотой $h_ш$ -6мм.
3. Элементы ограждения учтены на листе КМ-17

6989/VI (82)

ГОССТРОЙ СССР РОСТОВСКИЙ ПРОМСТРОЙНИИПРОЕКТ 1976 г	План перекрытия на отм. 4.200	Типовой проект 904-1-36
		Альбом VI
Компрессорная станция 4К-500А		Лист КМ-5

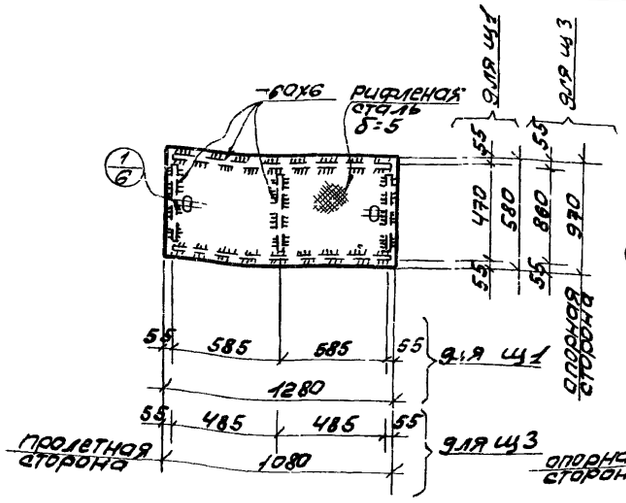

Щ1, Щ3

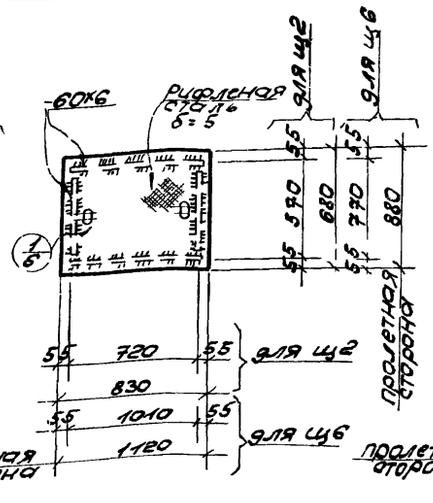

Щ2, Щ6

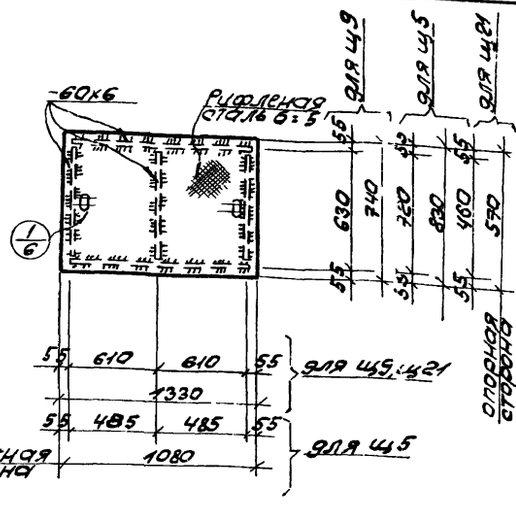

Щ5, Щ9, Щ21

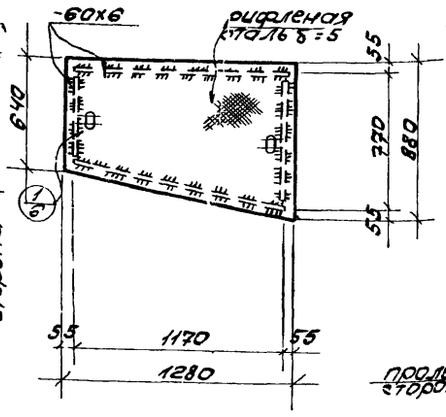

Щ4

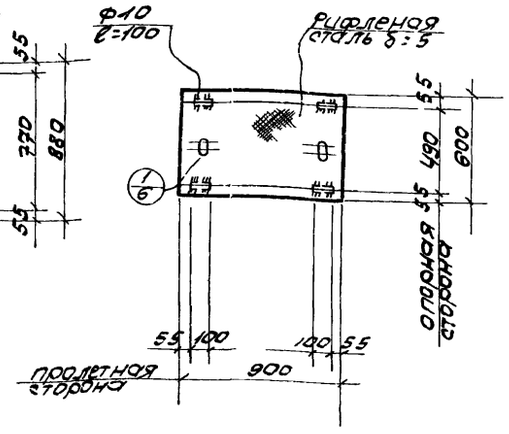

Щ7

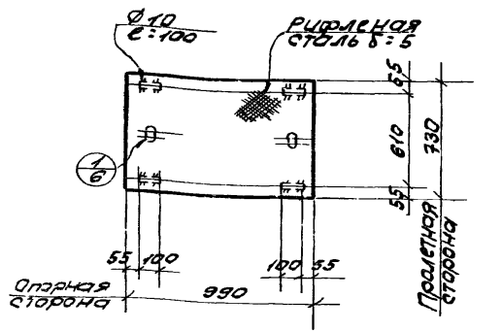

Щ8

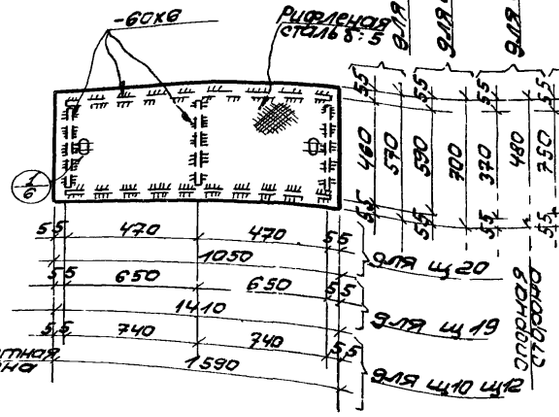

Щ10, Щ12, Щ19, Щ20

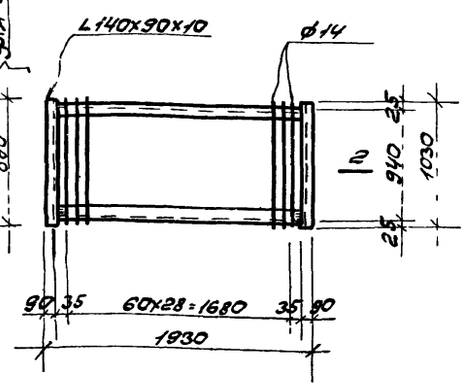

Щ11

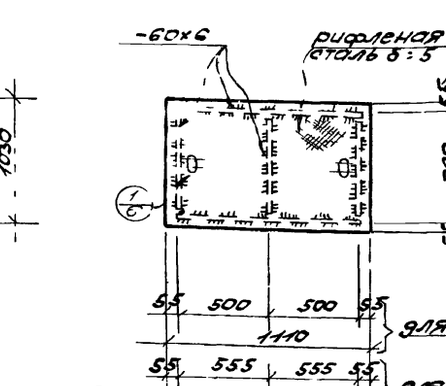

Щ13, Щ16

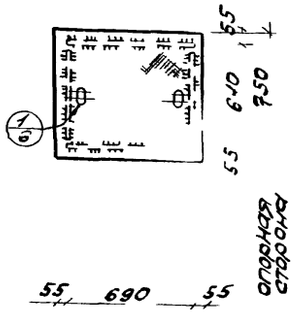

Щ17

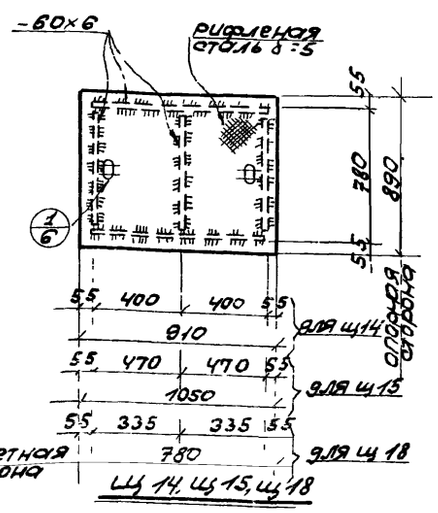

Щ14, Щ15, Щ18

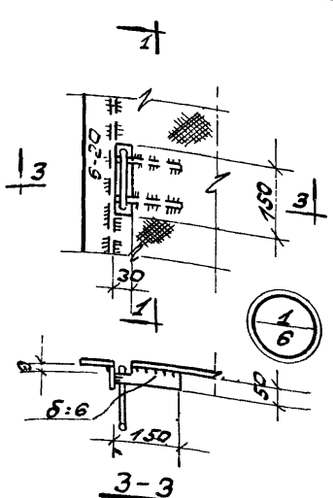

3-3

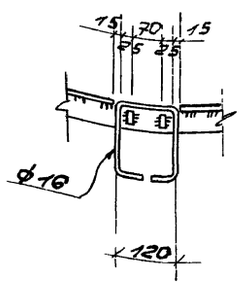

1-1

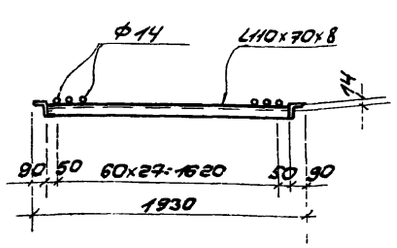

2-2

Примечания:

1. Общие примечания, материал конструкций и условия его поставки смотрите на листе КМ-1.
2. Приварку ребер осуществлять прерывистым двухсторонним швом $\frac{б=6}{150}$ мм.

6989/VI 83

Госстрой СССР Ростовский Промстройниипроект 1976 г	Щиты Щ1÷Щ21	Типовой проект 904-1-36
Компрессорная станция		Альбом VI
		Лист

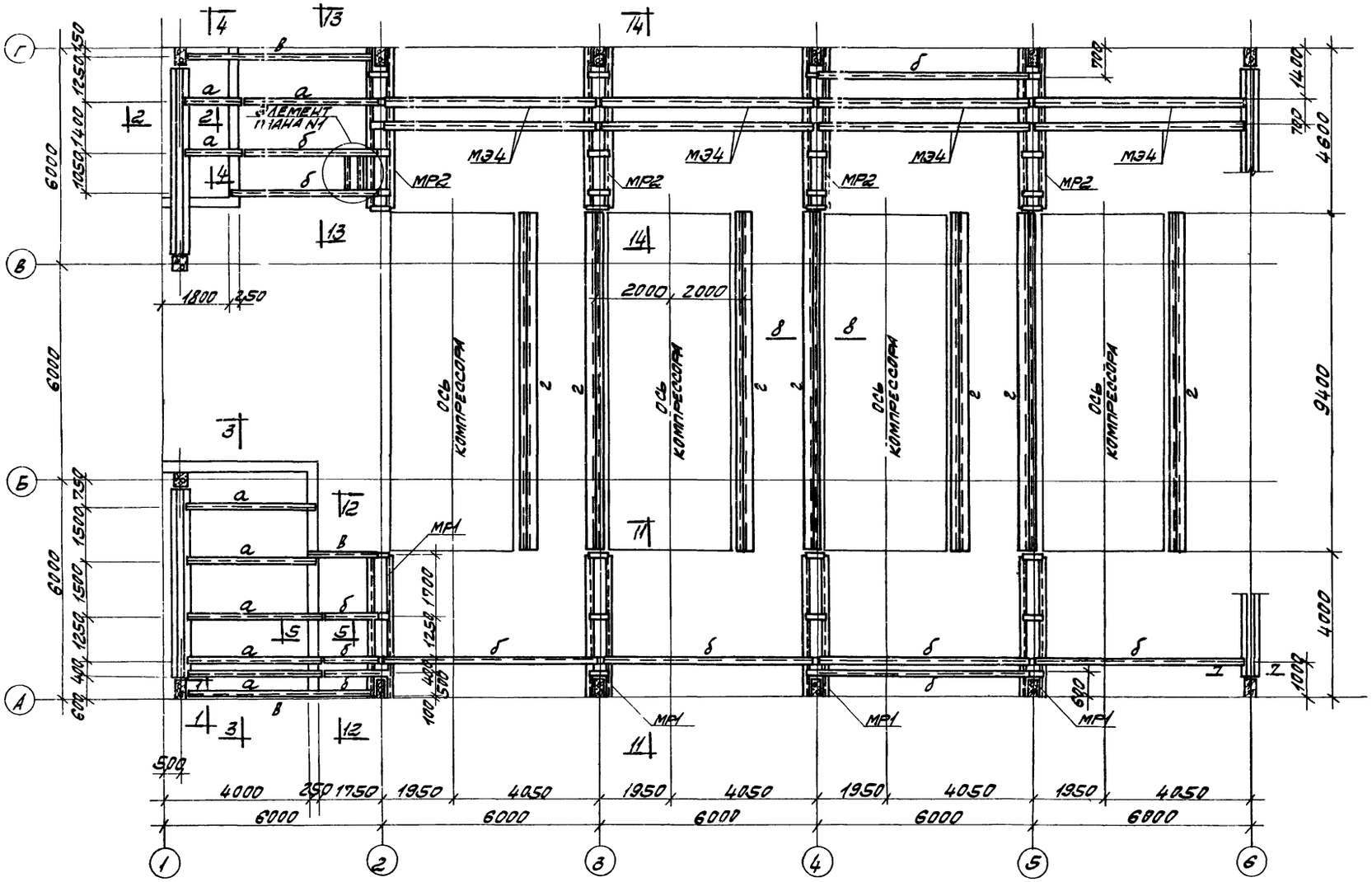

План металлических балок перекрытия на отм. 3.800

Таблица элементов

Марка элемента	Сечение: эскиз	Сечение: состав	Усилие, т: N	Усилие, т: R	Вес элемента, т	Примечания
а	I	I22	—	35		
б	[	С30	—	6.6		
в	[	С24	—	1.8		
г	⌐[	L50х5 С30	—	35		

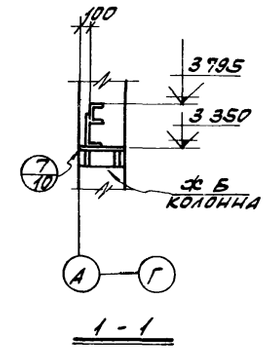

1 - 1

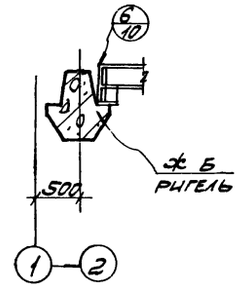

2 - 2

Примечания

1. Общие примечания смотрите на листе КМ-1
2. Данный лист рассматривать совместно с листами КМ-8, КМ-9, КМ-10
3. Конструктивные чертежи металлических элементов МР1; МР2 даны на листе КМ-12, чертежи МЭ4 даны на листе КМ-11

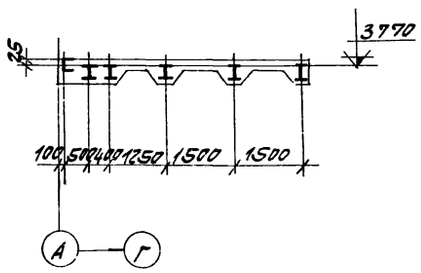

3 - 3

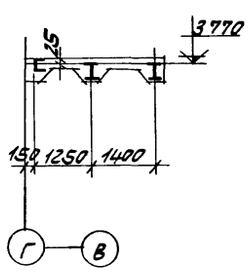

4 - 4

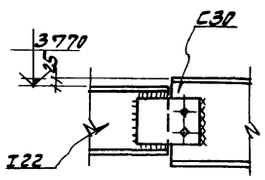

5 - 5

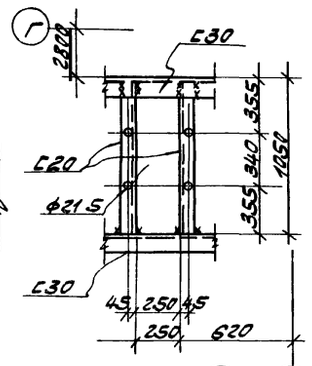

Элемент плана N1

6989/VI (84)

Госстрой СССР Ростовский Промстройниипроект 1976 г	План металлических балок перекрытия на отм 3.800	Типовой проект 904-1-36
Компрессорная станция 4К-500А		Альбом VI
		Лист КМ-7

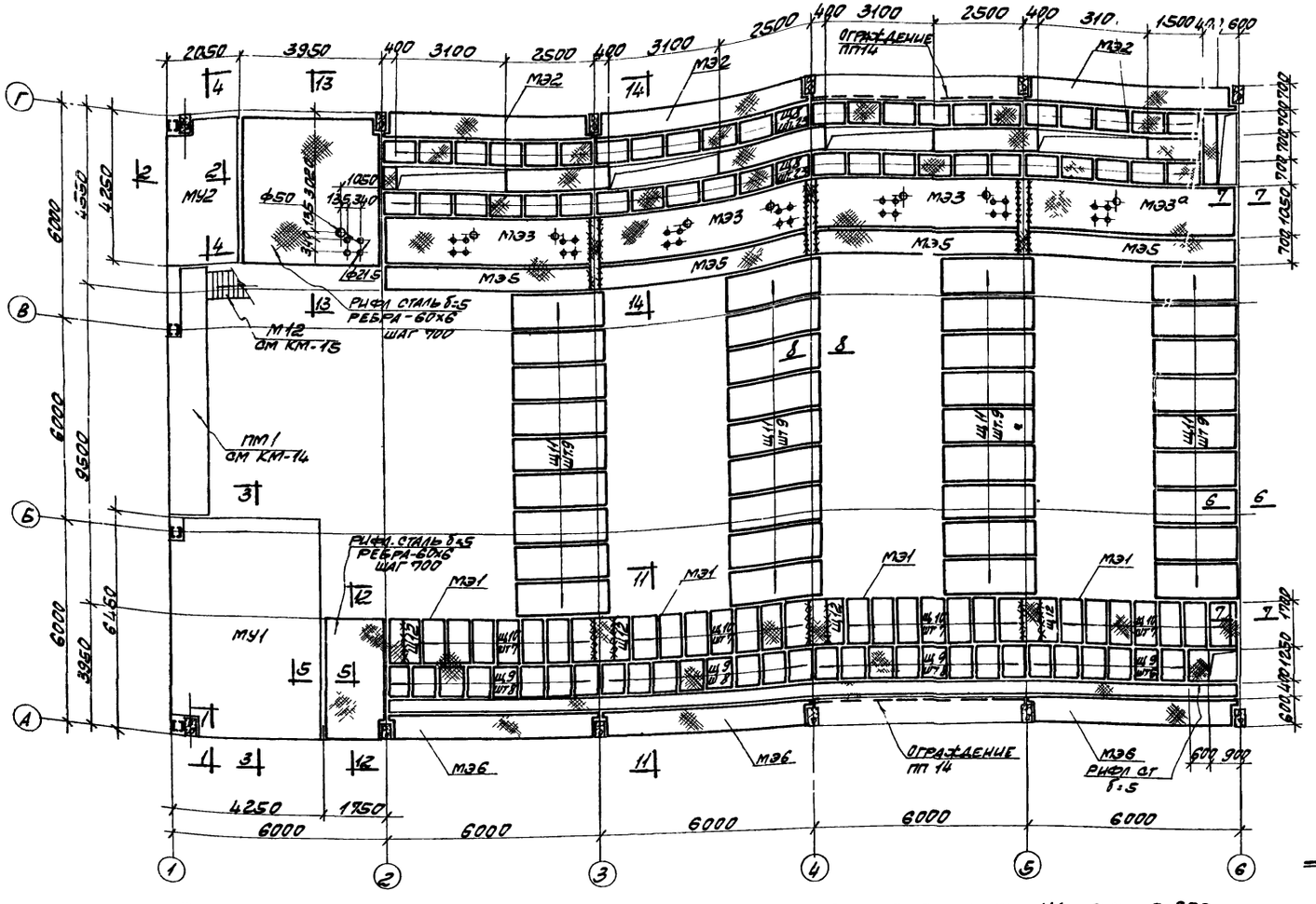

План раскладки щитов и металлических участков перекрытия на отм 3.800

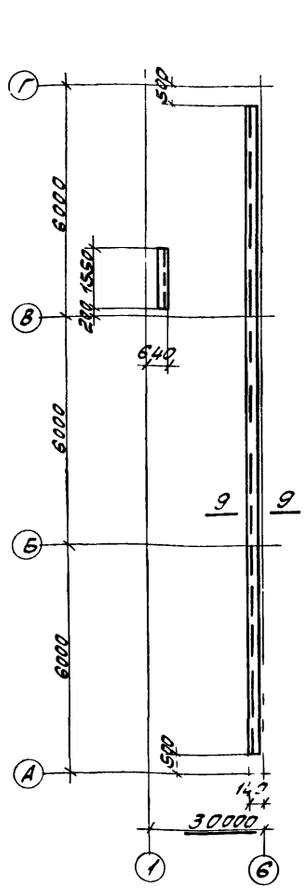

План раскладки окаймляющих уголков на отм 3.800

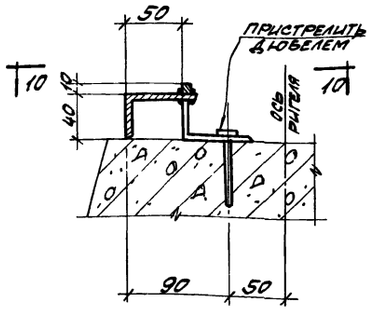

9-9

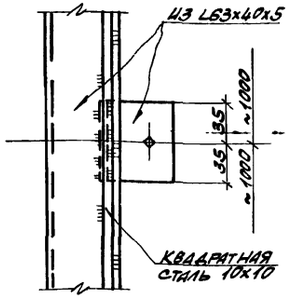

10-10

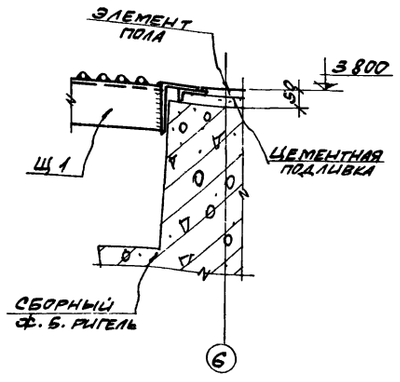

6-6

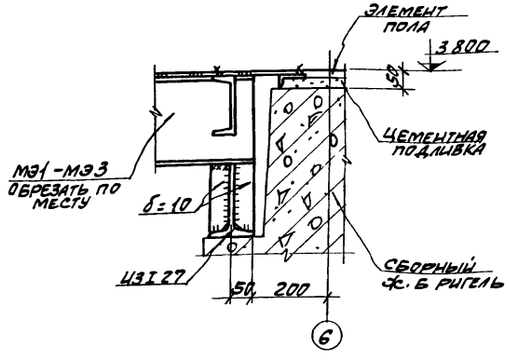

7-7

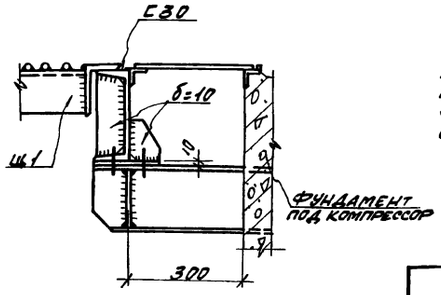

8-8

Примечания:

1. Общие примечания смотрите на листе КМ-1
2. Данный лист рассматривать совместно с листами КМ-7, КМ-9, КМ-10
3. Таблицу щитов смотрите на листе КМ-4
4. Сварку производить электродами типа Э42 по ГОСТ 9467-75.
5. Все неоговоренные швы принять высотой $h_ш = 6$мм
6. Монолитные ж. б. участки МУ1, МУ2 смотрите на чертежах марки „КЖ"

6989/VI (85)

Госстрой СССР Ростовский Промстройниипроект 1976 г.	План раскладки щитов, металлических участков и окаймляющих элементов на отм. 3.800	Типовой проект 904-1-36
		Альбом VI
Компрессорная станция 4К-500А		Лист КМ-8

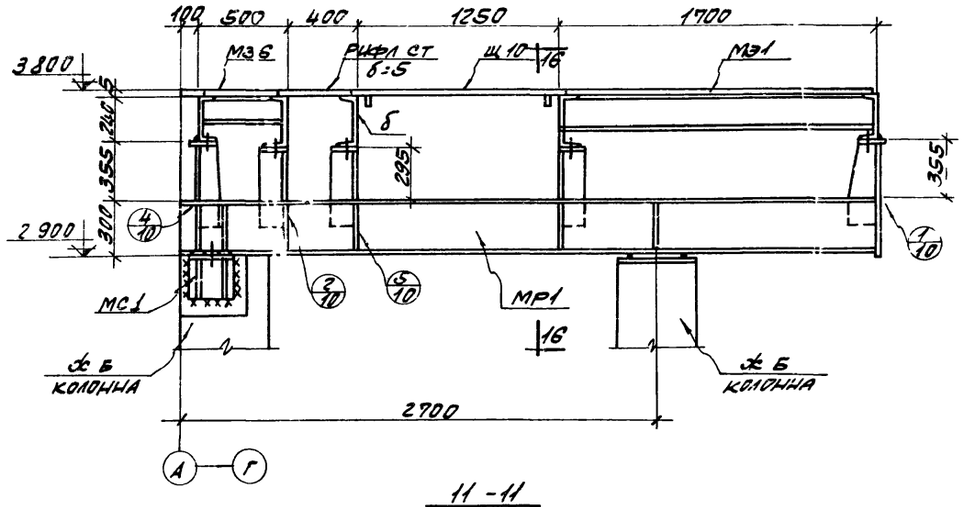

11 - 11

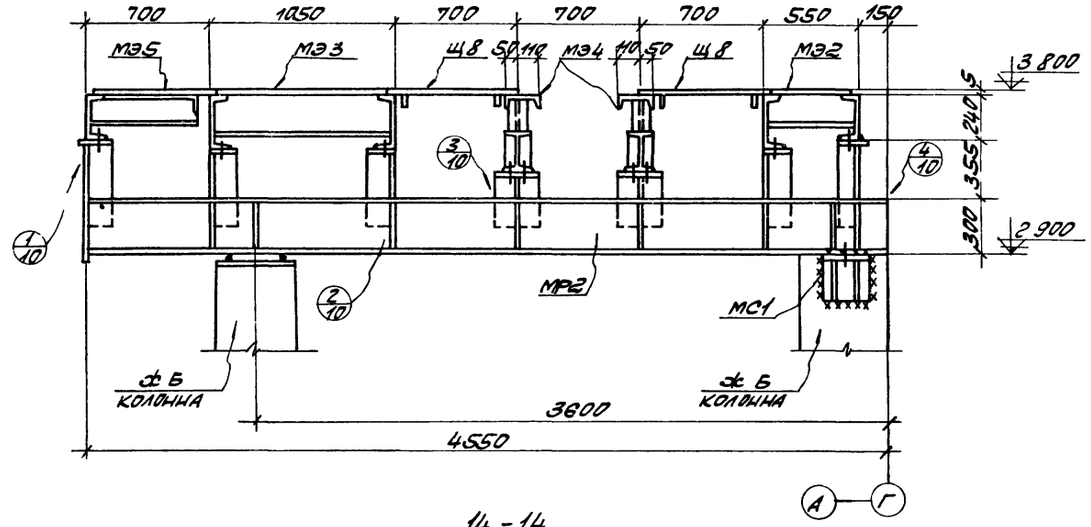

14 - 14

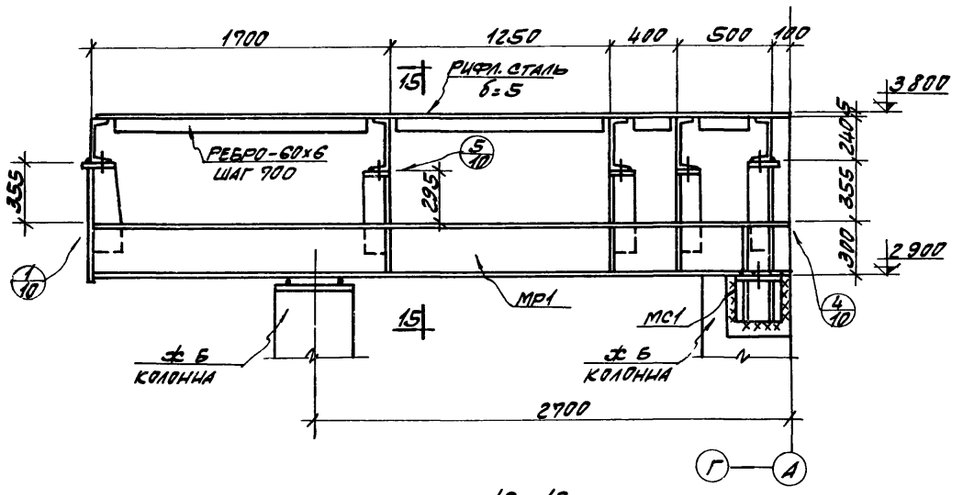

12 - 12

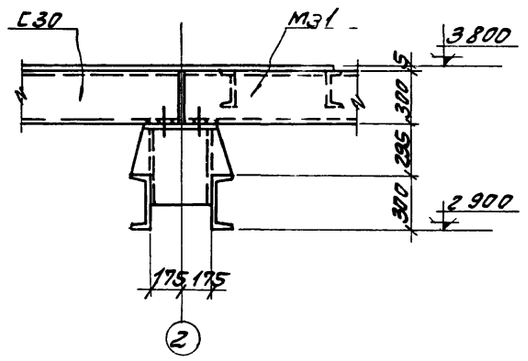

15 - 15

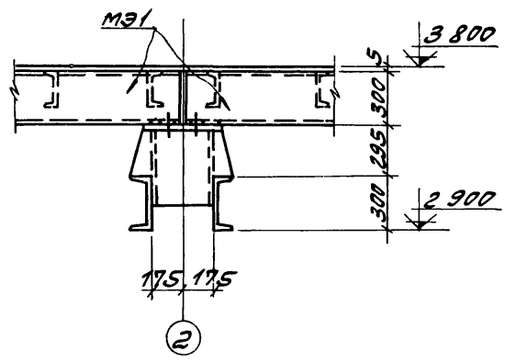

16 - 16

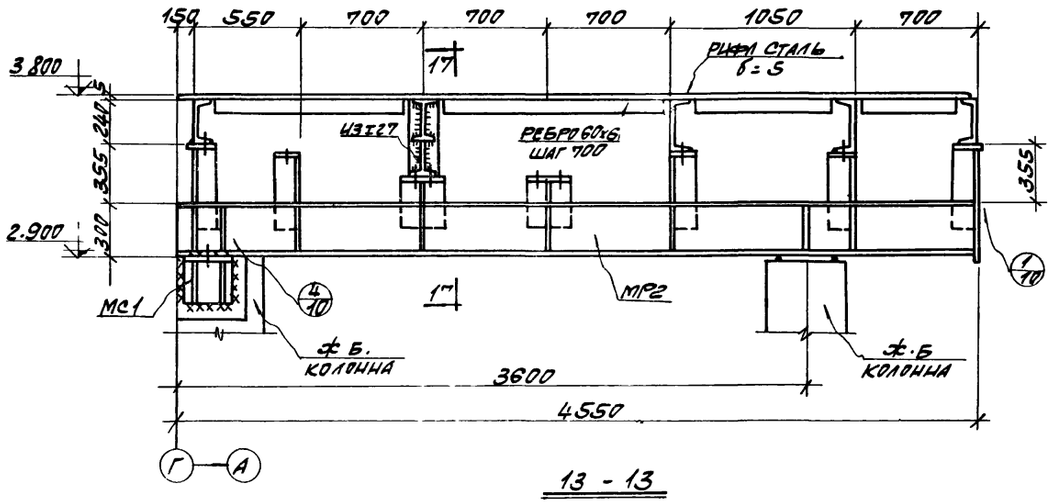

13 - 13

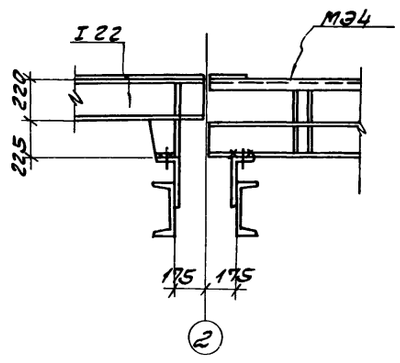

17 - 17

ПРИМЕЧАНИЯ

1. РАЗРЕЗЫ 11-11 ÷ 14-14 ЗАМАРКИРОВАНЫ НА ЛИСТАХ КМ-7, КМ-8.
2. КОНСТРУКЦИИ СВАРНЫЕ. СВАРКУ ПРОИЗВОДИТЬ ЭЛЕКТРОДАМИ ТИПА Э42 ПО ГОСТ 9467-75.
3. ВСЕ НЕОГОВОРЕННЫЕ ШВЫ ПРИНЯТЬ ВЫСОТОЮ $h_ш$=6мм
4. КОНСТРУКТИВНЫЕ ЧЕРТЕЖИ МР1, МР2 СМОТРИТЕ НА ЛИСТЕ КМ-12

6989/VI 86

ГОССТРОЙ СССР РОСТОВСКИЙ ПРОМСТРОЙНИИПРОЕКТ 1976 г	РАЗРЕЗЫ 11-11 ÷ 17-17 ПО ПЛАНУ ПЕРЕКРЫТИЯ НА ОТМ. 3.800	ТИПОВОЙ ПРОЕКТ 904-1-36
КОМПРЕССОРНАЯ СТАНЦИЯ 4К-500А		АЛЬБОМ VI
		ЛИСТ КМ-9

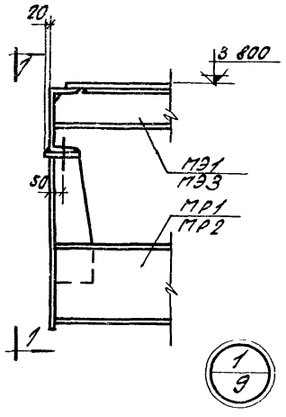

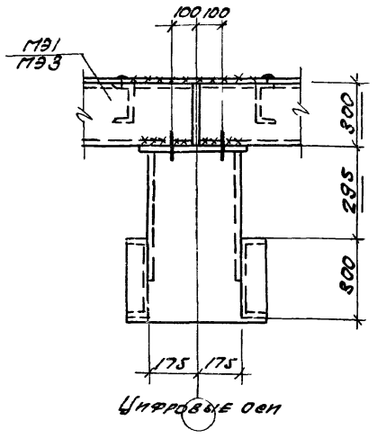

1-1

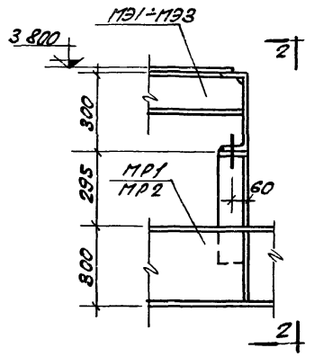

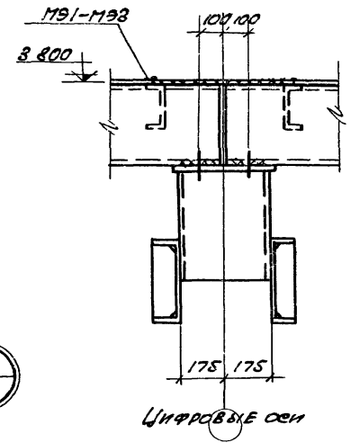

2-2

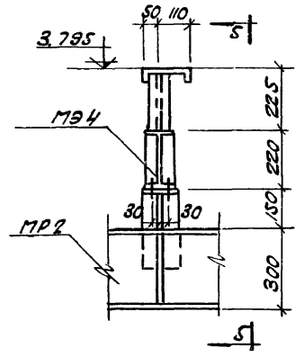

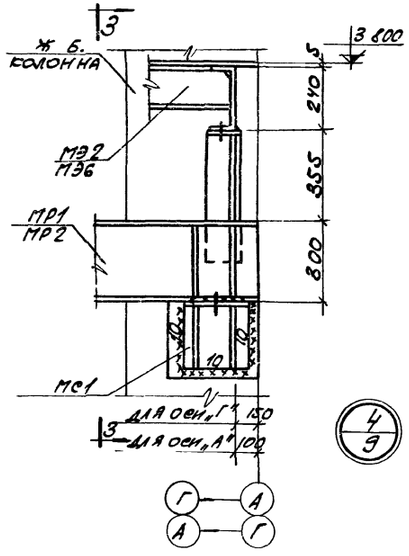

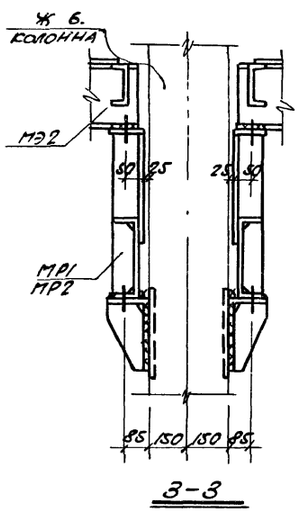

3-3

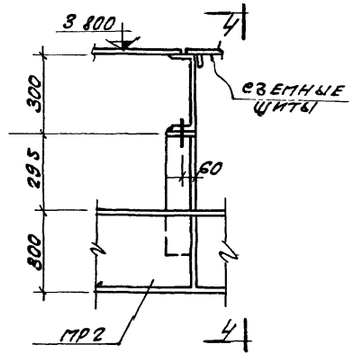

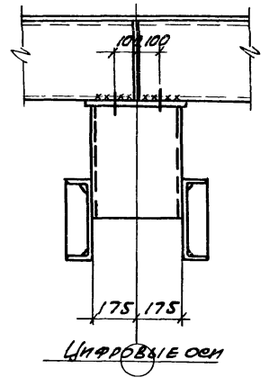

4-4

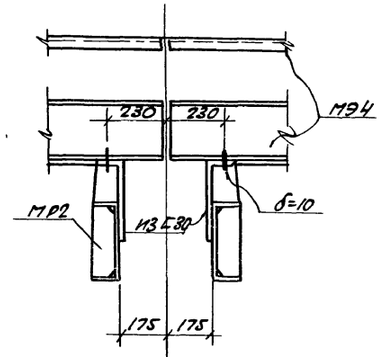

5-5

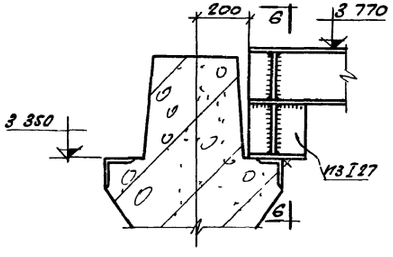

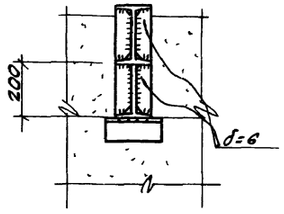

6-6

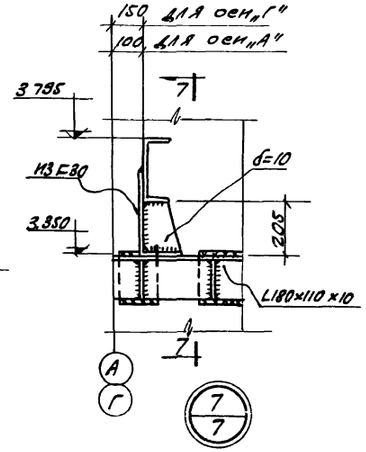

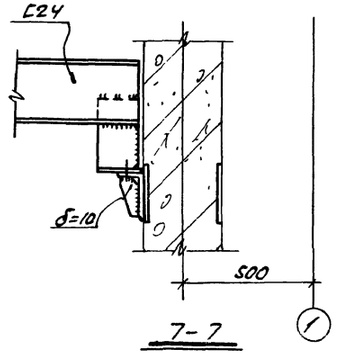

7-7

Примечания:

1. Общие примечания смотрите на листе КМ-1
2. Конструкции сварные. Сварку производить электродами типа Э42, ГОСТ 9467-75.
3. Все неоговоренные сварные швы принять высотою h шва = 6мм
4. Монтаж конструкций производить на болтах нормальной точности ф18 и сварке согласно узлам болты плотно затянуть, нарезку расчеканить.

6989/VI (87)

Госстрой СССР Ростовский Промстроинипроект 1976 г.	Узлы „1"÷„7"	Типовой проект 904-1-36
Компрессорная станция 42-500А.		Альбом VI
		Лист КМ-10

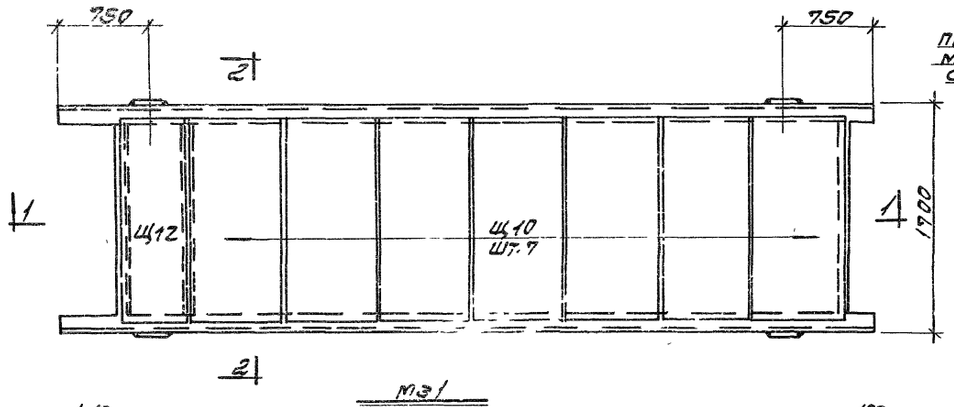

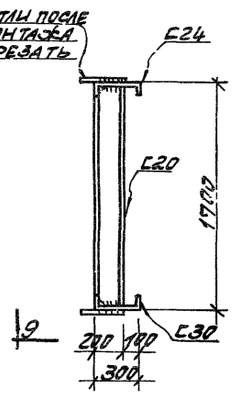

2-2

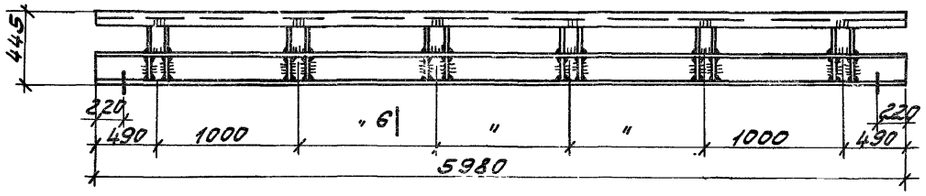

МЭ4

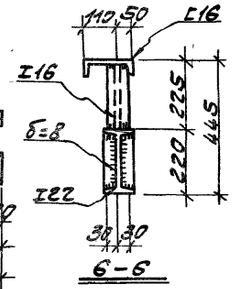

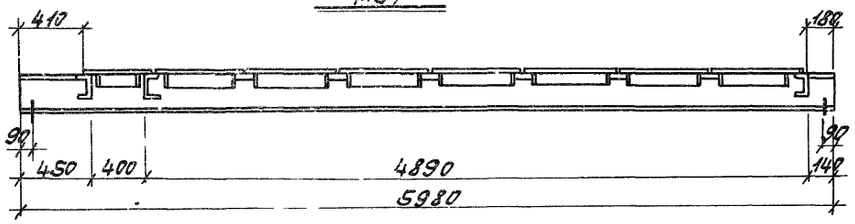

МЭ1

1-1

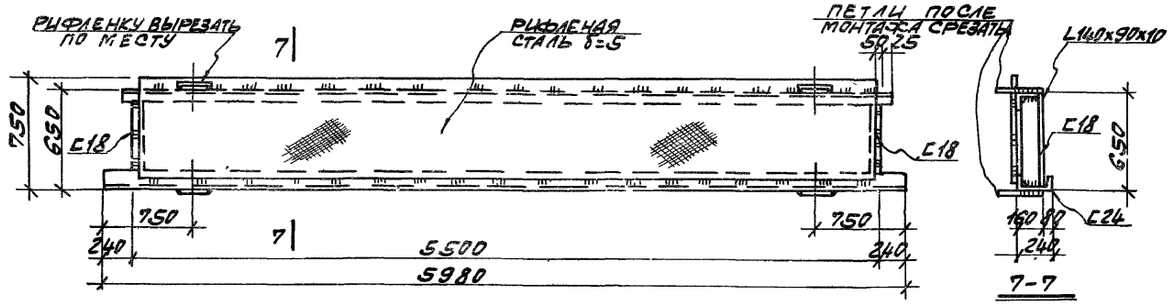

МЭ5

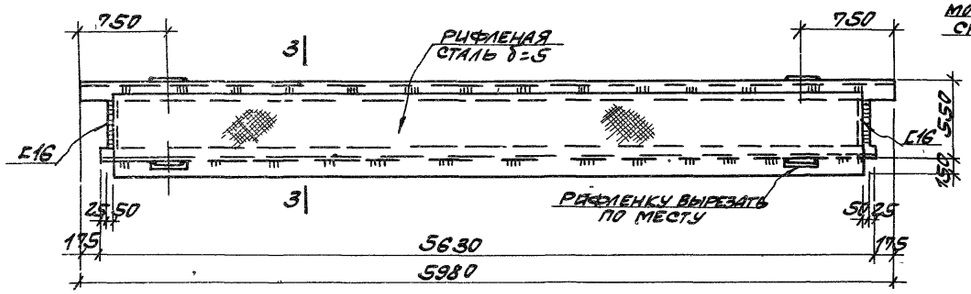

МЭ2

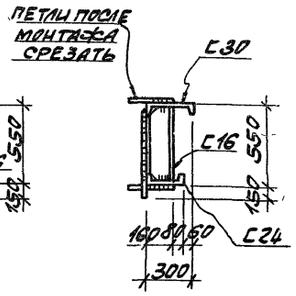

3-3

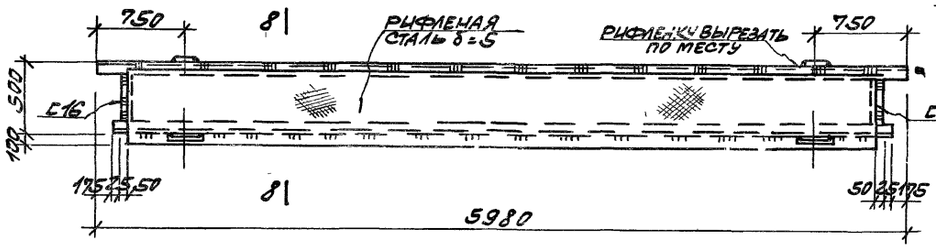

МЭ6

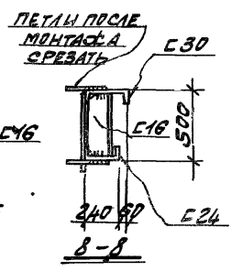

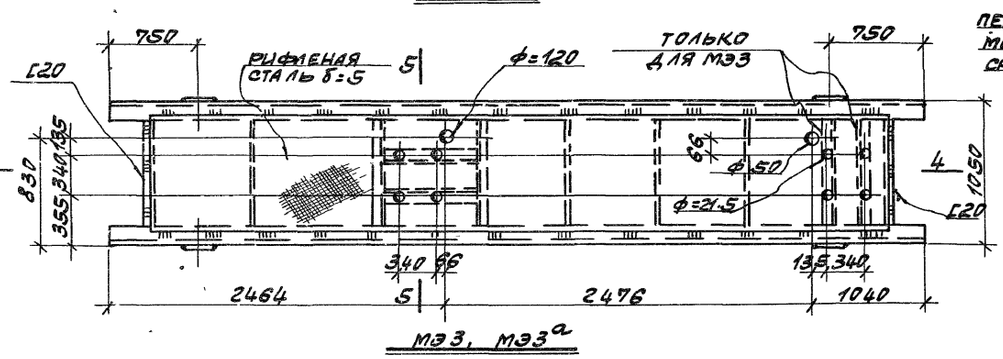

МЭ3, МЭ3а

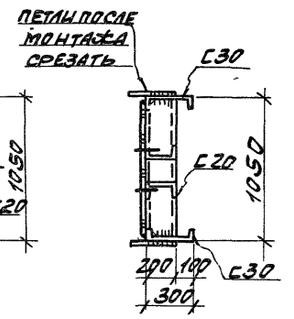

5-5

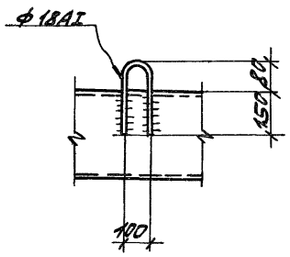

9-9

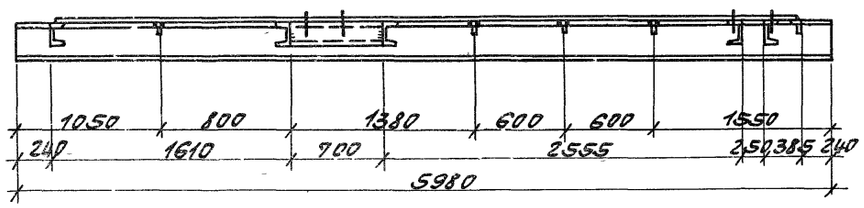

4-4

ПРИМЕЧАНИЯ:

1. ОБЩИЕ ПРИМЕЧАНИЯ И МАТЕРИАЛ КОНСТРУКЦИЙ СМОТРИТЕ НА ЛИСТЕ КМ-1.
2. ВСЕ НЕОГОВОРЕННЫЕ СВАРНЫЕ ШВЫ ПРИНЯТЬ ВЫСОТОЙ h_w=6ММ
3. КОНСТРУКЦИЙ СВАРНЫЕ. СВАРКУ ПРОИЗВОДИТЬ ЭЛЕКТРОДАМИ ТИПА Э42 ПО ГОСТ 9467-75.

6989/VI (88)

ГОССТРОЙ СССР РОСТОВСКИЙ ПРОМСТРОЙНИИПРОЕКТ 1976 г.	ЭЛЕМЕНТЫ МЭ1 ÷ МЭ6	ТИПОВОЙ ПРОЕКТ 904-1-36
		АЛЬБОМ VI
КОМПРЕССОРНАЯ СТАНЦИЯ		ЛИСТ

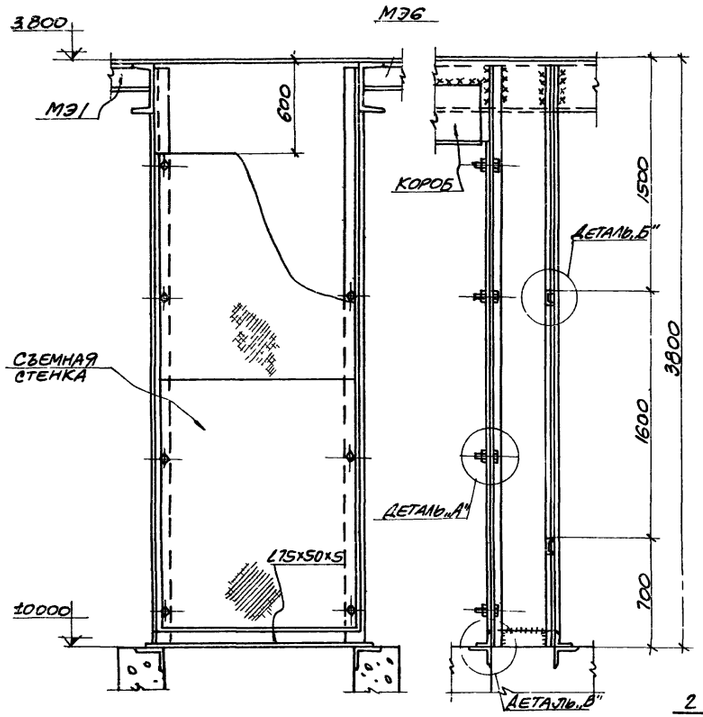

1-1

2-2

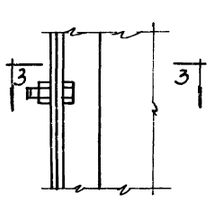

ДЕТАЛЬ „А"

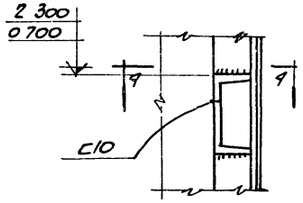

ДЕТАЛЬ „Б"

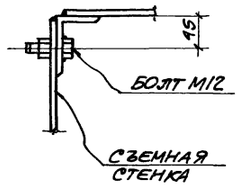

3-3

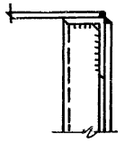

4-4

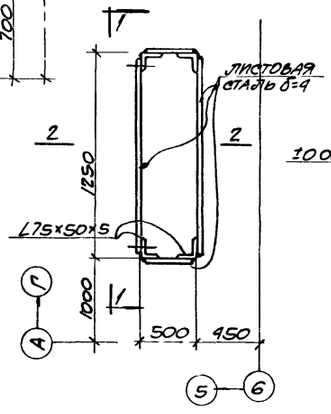

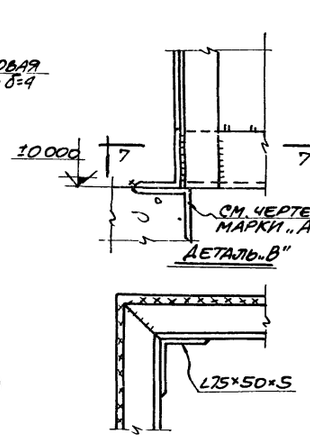

ДЕТАЛЬ „В"

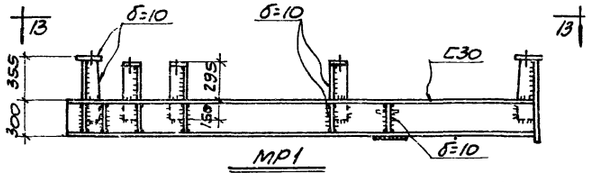

МР1

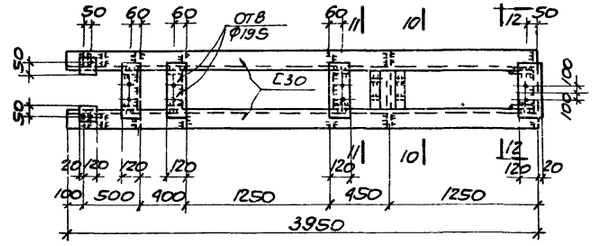

13-13

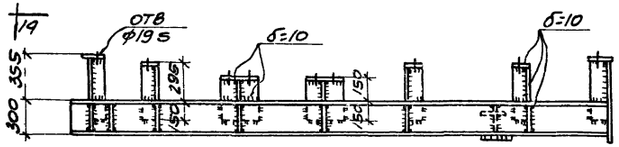

МР2

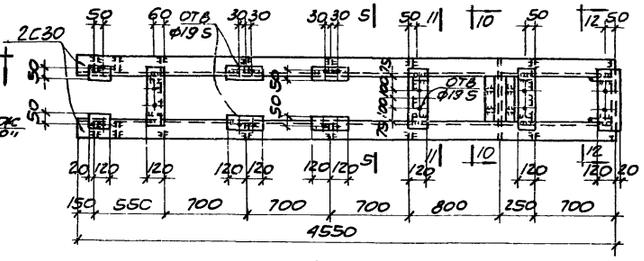

19-19

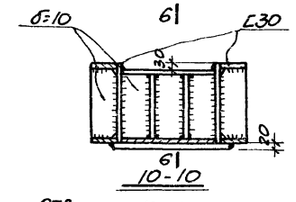

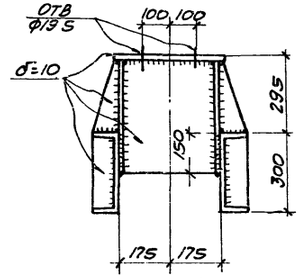

11-11

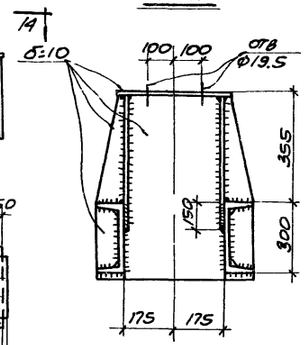

12-12

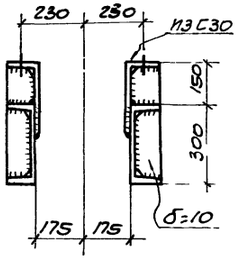

5-5

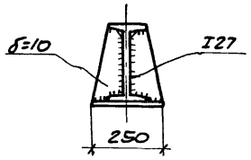

6-6

ШАХТА ДЛЯ ЭЛЕКТРОКАБЕЛЕЙ

7-7

Примечания

1. Общие примечания смотрите на листе КМ-1.
2. Конструкции сварные. Сварку производить электродами типа Э42 по ГОСТ 9467-75
3. Сварку шахты выполнять сплошным швом высотой $h_ш$=4мм
4. Все неоговоренные швы принять высотой $h_ш$=6мм.

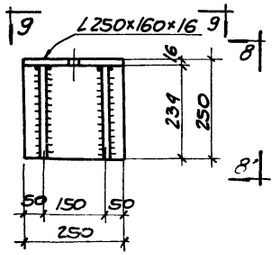

МС1

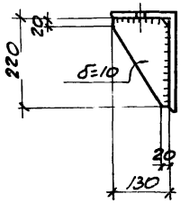

8-8

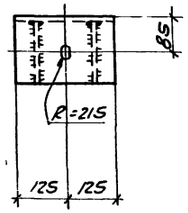

9-9

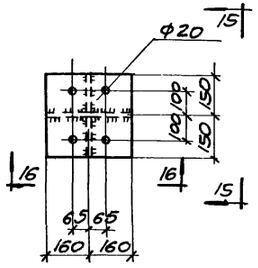

Подставка П1

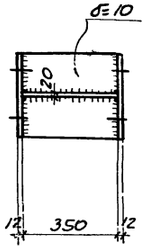

15-15

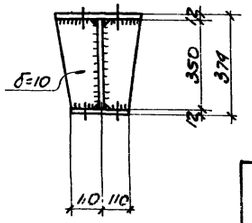

16-16

6989/VI

89

ГОССТРОЙ СССР РОСТОВСКИЙ ПРОМСТРОЙНИИПРОЕКТ 1976 г.	Ригели МР1, МР2. Шахта электрокабелей Подставка П1	Типовой проект 904-1-36
		Альбом VI
Компрессорная станция 4К-500А		Лист КМ-12

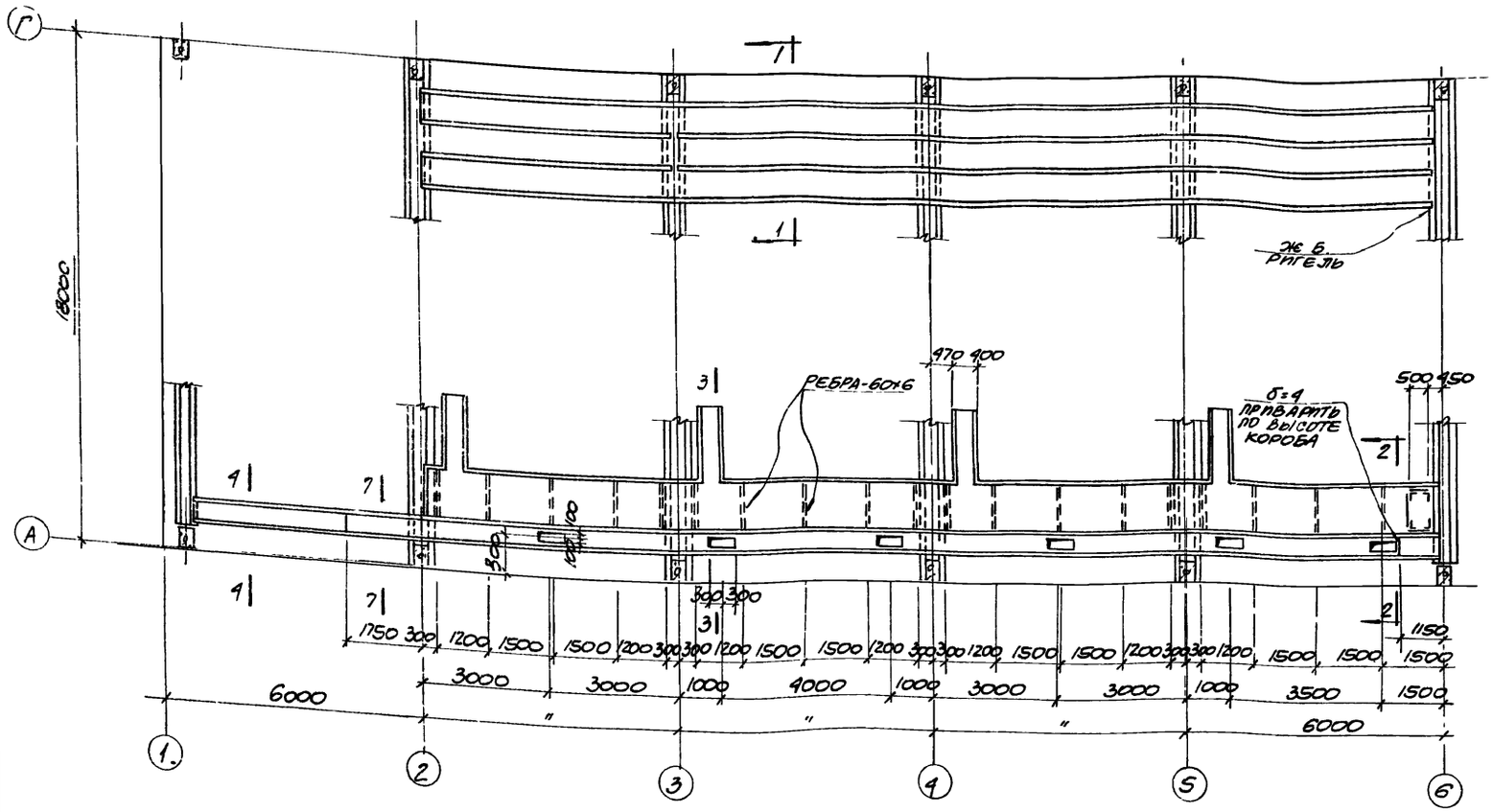

План коробов и шахты электрокабелей

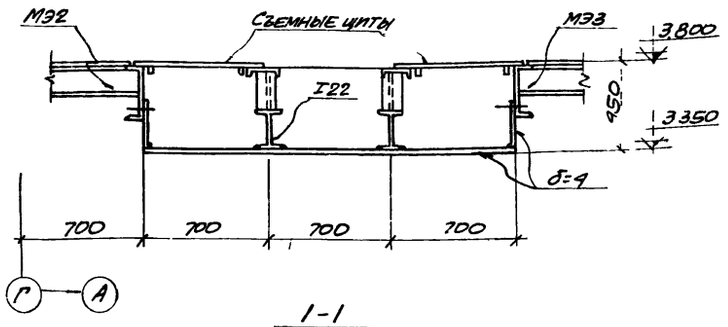

1-1

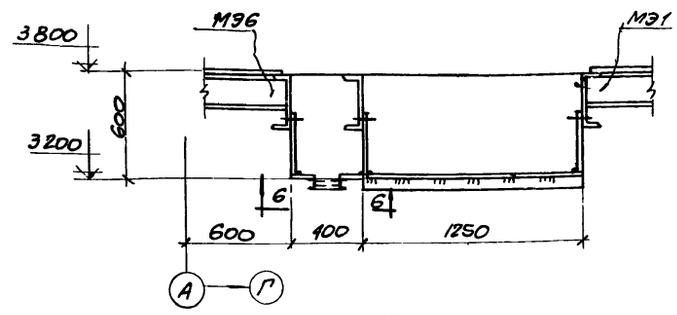

2-2

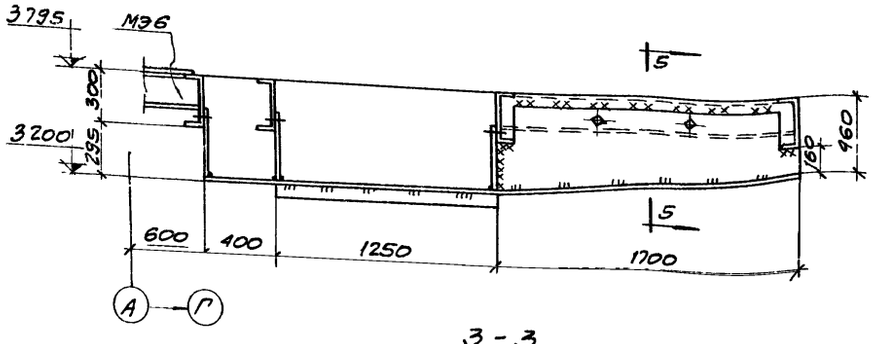

3-3

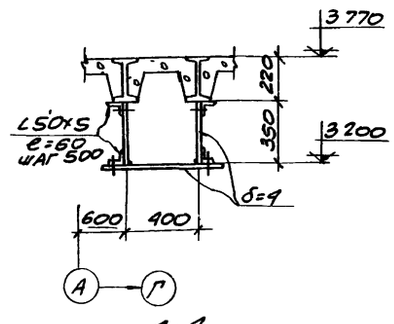

4-4

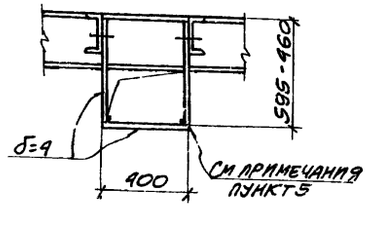

5-5

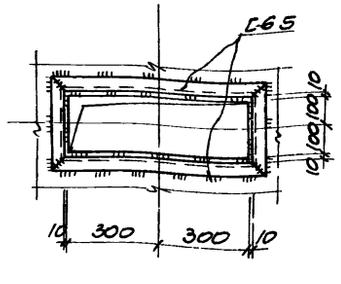

6-6

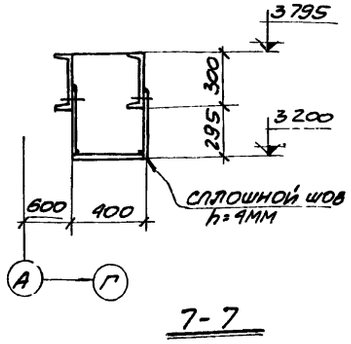

7-7

Примечания:

1. Общие примечания смотрите на листе КМ-1
2. Данный лист рассматривать совместно с листом КМ-12
3. Конструкции сварные Сварку производить электродами типа Э42 по ГОСТ 9467-75
4. Сварку коробов выполнять прерывистым швом $\frac{6-60}{150}$
5. Сварку короба шириною 400мм выполнять сплошным швом $h_ш$=4мм

6989/VI 90

ГОССТРОЙ СССР РОСТОВСКИЙ ПРОМСТРОЙНИИПРОЕКТ 1976 г	Короба электрокабелей	Типовой проект 904-1-36
		Альбом VI
Компрессорная станция АК-5000		Лист КМ-13

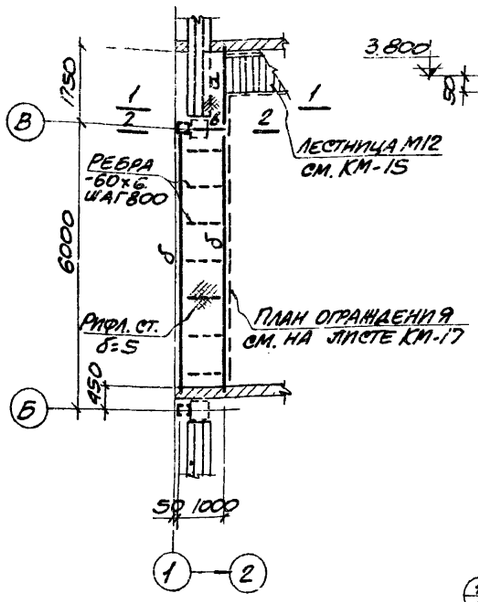

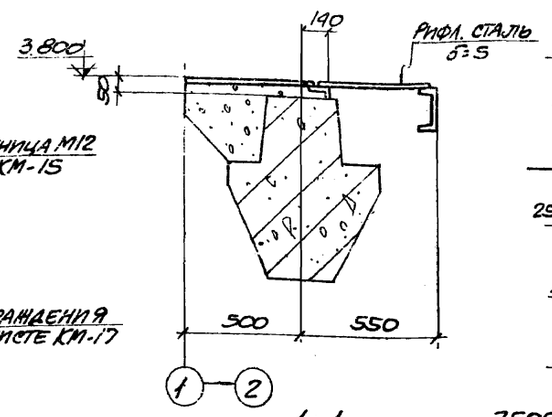

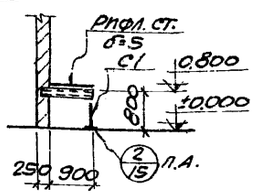

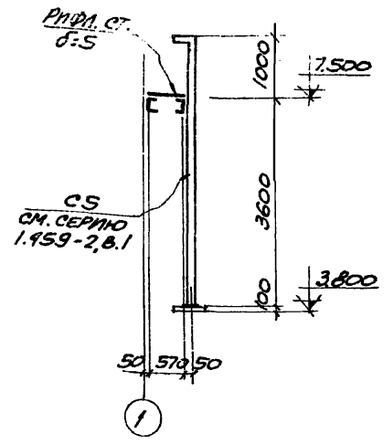

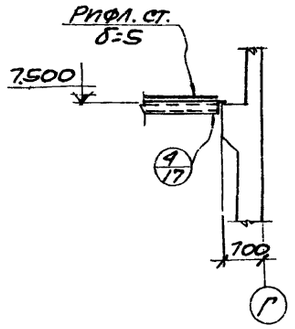

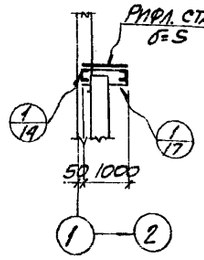

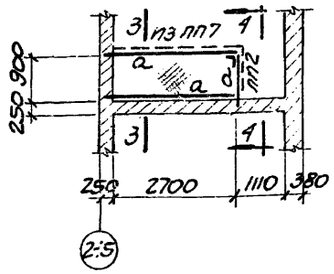

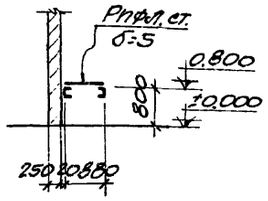

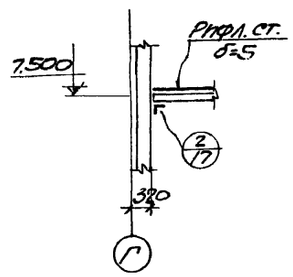

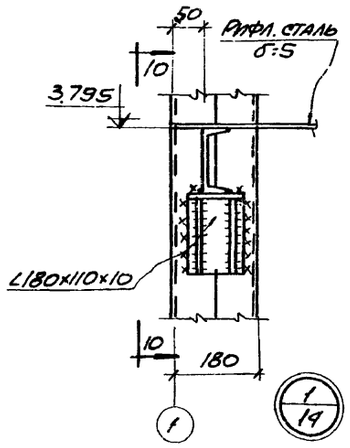

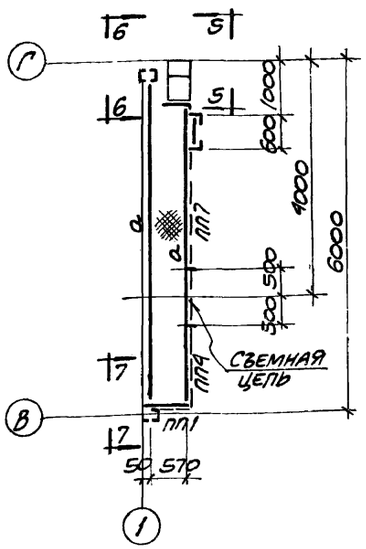

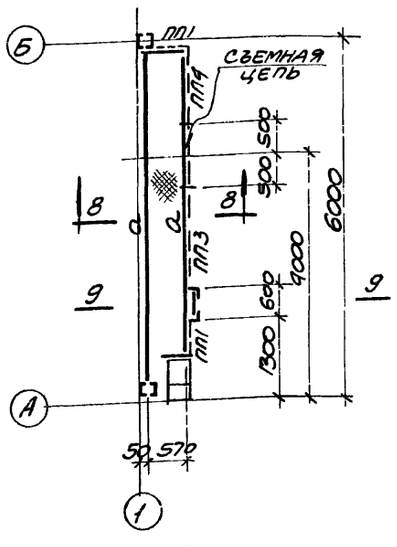

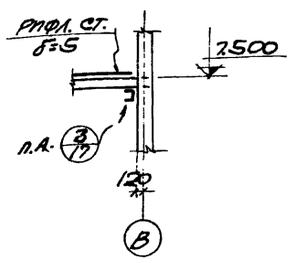

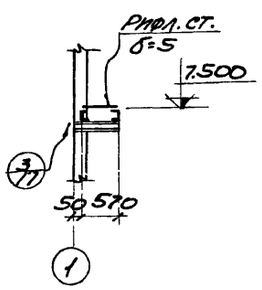

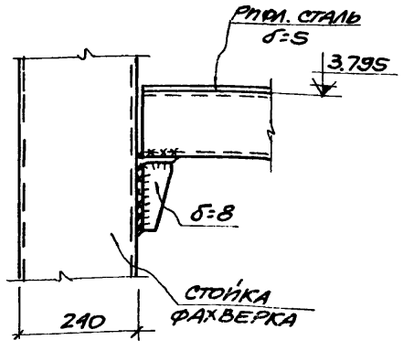

ТАБЛИЦА ЭЛЕМЕНТОВ

МАРКА ЭЛЕМЕНТА	СЕЧЕНИЕ		УСИЛИЕ, Т		ВЕС ЭЛЕМЕНТА, Т	ПРИМЕЧАНИЕ
	ЭСКИЗ	СОСТАВ	N	R		
а	[	С12	—	—		КОНСТРУКТИВНО
б	[	С16	—	—		"
в	I	I22	—	—		"
С1	L	L90×8	—	—		"

ПРИМЕЧАНИЯ:

1. ОБЩИЕ ПРИМЕЧАНИЯ СМ. НА ЛИСТЕ КМ-1.
2. ОГРАЖДЕНИЯ ПП1÷ПП4, ПП7 ПРИНЯТЫ ПО СЕРИИ 1.459-2 ВЫПУСК 1. КРЕПЛЕНИЕ ВЫПОЛНИТЬ ПО УЗЛУ „27" СЕРИИ 1.459-2 ВЫПУСК 1.
3. КОНСТРУКЦИИ СВАРНЫЕ. СВАРКУ ПРОИЗВОДИТЬ ЭЛЕКТРОДАМИ ТИПА Э42 ГОСТ 9467-75.
4. ОГРАЖДЕНИЯ ПЛОЩАДОК ПМ2, ПМ3, ПМ4 УЧТЕНЫ НА ЛИСТЕ КМ-17.

6989/VI 91

ГОССТРОЙ СССР РОСТОВСКИЙ ПРОМСТРОЙНИИПРОЕКТ 1976 г.	ПЛОЩАДКИ ПМ1÷ПМ4.	ТИПОВОЙ ПРОЕКТ 904-1-36
КОМПРЕССОРНАЯ СТАНЦИЯ 4К-500А		АЛЬБОМ VI
		ЛИСТ КМ-14

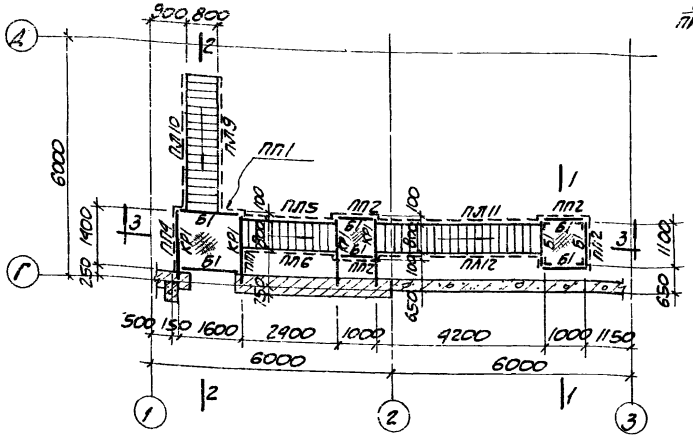

НАРУЖНАЯ ЛЕСТНИЦА У ОСИ „Г"

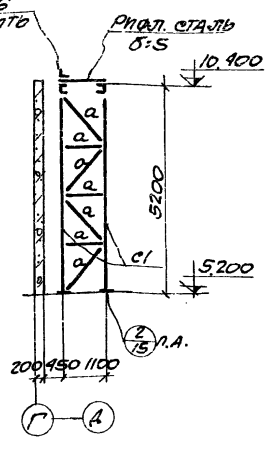

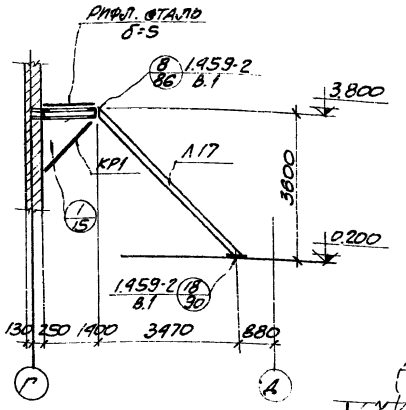

ТАБЛИЦА ЭЛЕМЕНТОВ

МАРКА ЭЛЕМЕНТА	СЕЧЕНИЕ ЭСКИЗ	СЕЧЕНИЕ СОСТАВ	УСИЛИЯ, Т N	УСИЛИЯ, Т R	ВЕС ЭЛЕМЕНТА Т	ПРИМЕЧАНИЯ
Б1	[	С10	—	—		КОНСТРУКТИВНО
КР1	/	С10 + 2L75×6	—	—		— " —
С1	L	L90×8	—	—		— " —
а	L	L63×5	—	—		— " —

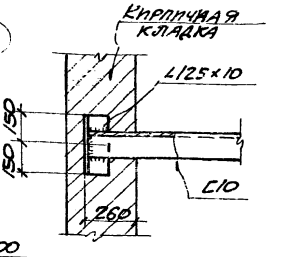

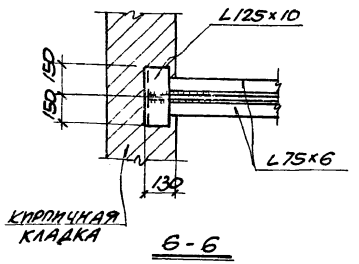

СПЕЦИФИКАЦИЯ ТИПОВЫХ КОНСТРУКЦИЙ ПО СЕРИИ 1.459-2 НА МОНТАЖНУЮ СХЕМУ

НАИМЕНОВ. ЭЛЕМЕНТА	МАРКА ЭЛЕМЕНТА	КОЛ. ШТ.	№№ ЛИСТА ПО СЕРИИ 1.459-2 ВЫПУСК 2	ПРИМЕЧАНИЯ
ОГРАЖДЕНИЕ ЛЕСТНИЦ	ЛП15	1	44	
	ЛП16	1	44	
	ЛП19	2	46	
	ЛП10	2	46	
	ЛП11	1	47	
	ЛП12	1	47	
	ПМ9	1	58	
	ПМ10	1	58	
ОГРАЖДЕН. ПЛОЩАДОК	ПП1	2	75	
	ПП2	4	75	
	ПП4	1	76	
ЛЕСТНИЦЫ	Л11	1	13	
	Л17	1	15	
	Л20	1	16	
	М12	1	22	

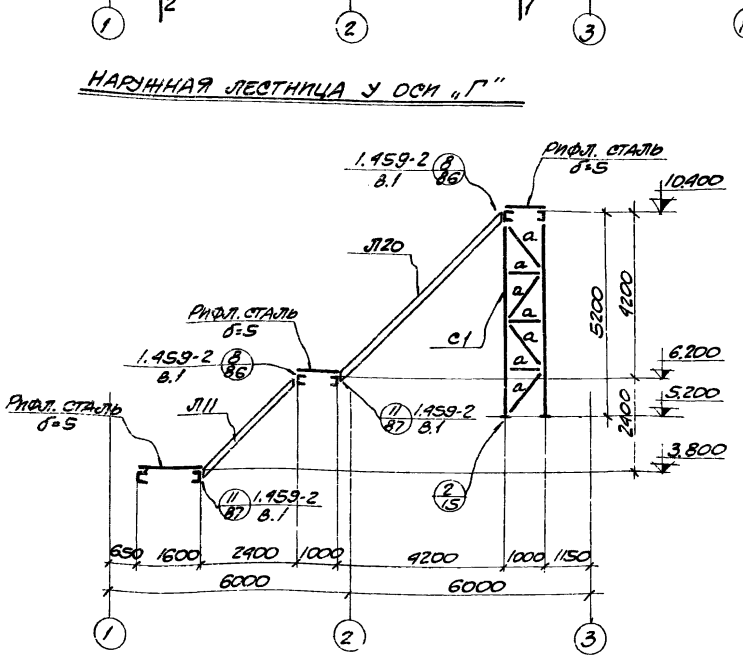

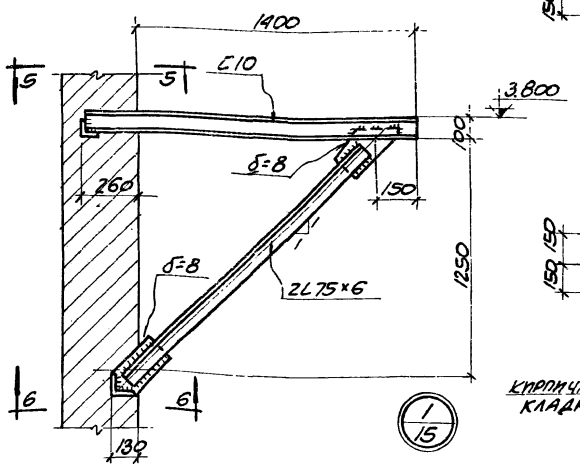

ПРИМЕЧАНИЯ:

1. ОБЩИЕ ПРИМЕЧАНИЯ И МАТЕРИАЛ КОНСТРУКЦИЙ СМОТРИТЕ НА ЛИСТЕ КМ-1.
2. КОНСТРУКЦИИ СВАРНЫЕ. СВАРКУ ПРОИЗВОДИТЬ ЭЛЕКТРОДАМИ ТИПА Э42 ПО ГОСТ 9467-75.
3. ВСЕ НЕОГОВОРЕННЫЕ СВАРНЫЕ ШВЫ ПРИНЯТЬ ВЫСОТОЮ h_w = 6 ММ.
4. КРЕПЛЕНИЕ ОГРАЖДЕНИЙ ВЫПОЛНИТЬ ПО ДЕТАЛИ „26" СЕРИИ 1.459-2 В.1.

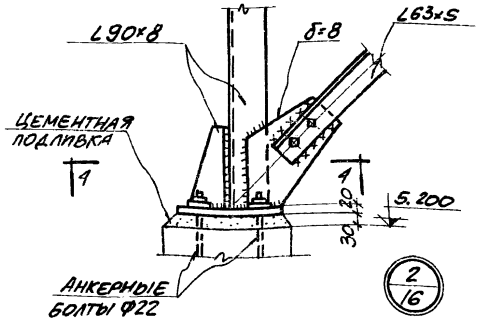

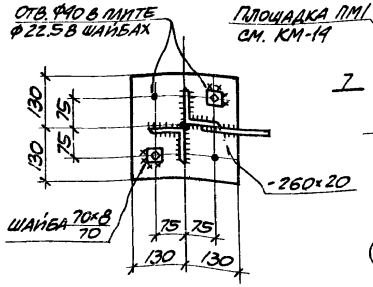

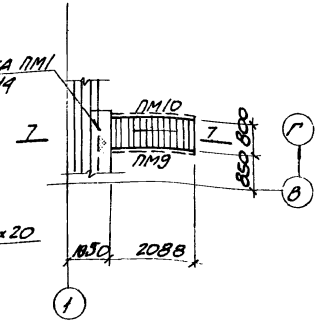

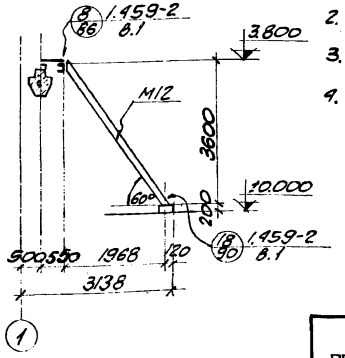

6989/VI 92

ГОССТРОЙ СССР РОСТОВСКИЙ ПРОМСТРОЙНИИПРОЕКТ 1976 г.	НАРУЖНАЯ ЛЕСТНИЦА ПО ОСИ „Г". ЛЕСТНИЦА НА ОТМ. 3.800.	ТИПОВОЙ ПРОЕКТ 904-1-36
КОМПРЕССОРНАЯ СТАНЦИЯ 9К-500А		АЛЬБОМ VI
		ЛИСТ КМ-15

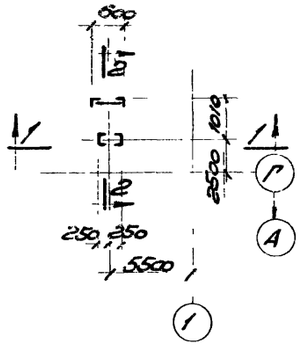

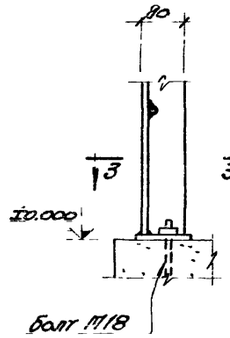

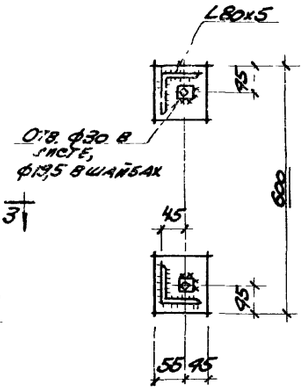

План опоры под трубопровод

1/16

3-3

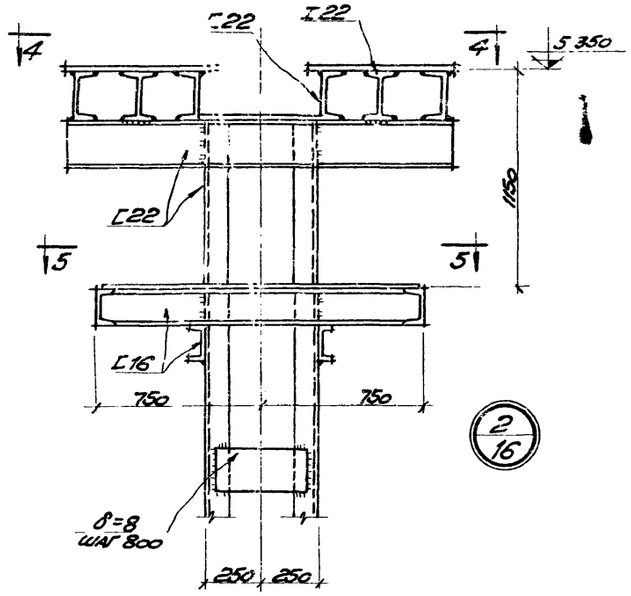

2/16

Таблица элементов

Марка элемента	Сечение: Эскиз	Сечение: Состав	Усилия, т: N	Усилия, т: R	Вес элемента, т	Примечания
С1	См. конструктивный чертеж на данном л.		—	—		

Спецификация типовых конструкций по серии 1.459-2 на монтажную схему

Наименование элемента	Марка элемента	Кол. шт.	№№ листа по серии 1.459-2: Вып. 1	№№ листа по серии 1.459-2: Вып. 2	Примечания
Ограждение стремянок	СК4	1		89	
Ограждение площадок	ПП1	6		75	
Стремянка	С6	1	63		

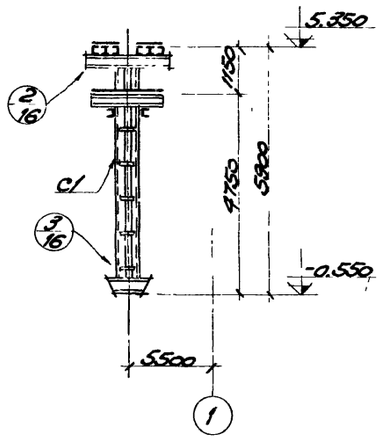

1-1

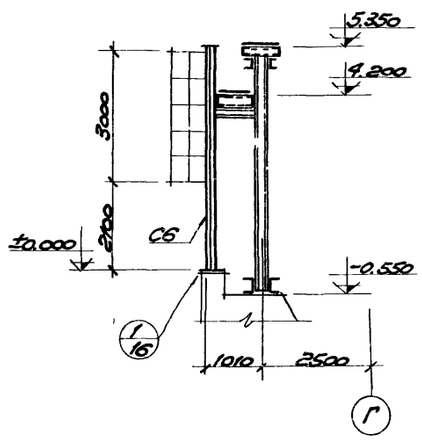

2-2

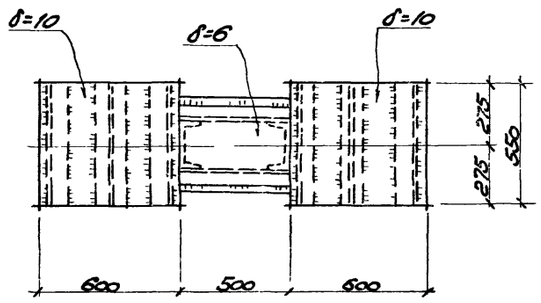

4-4

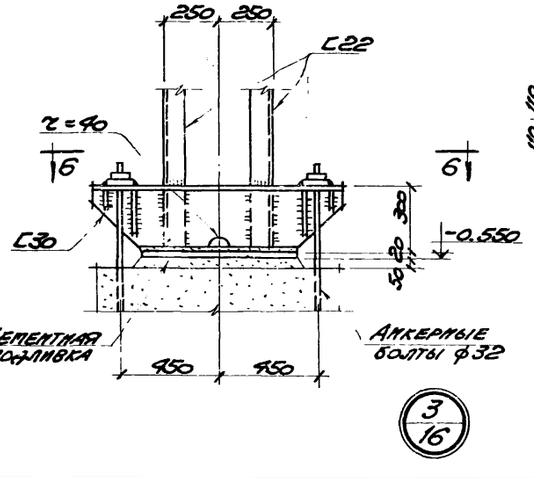

3/16

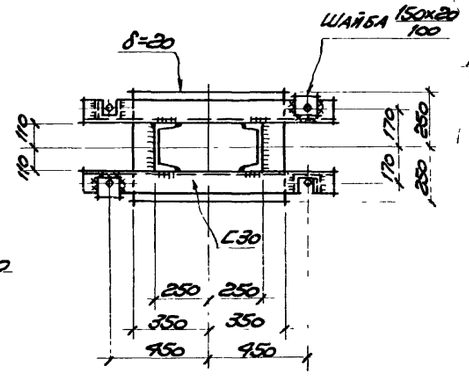

6-6

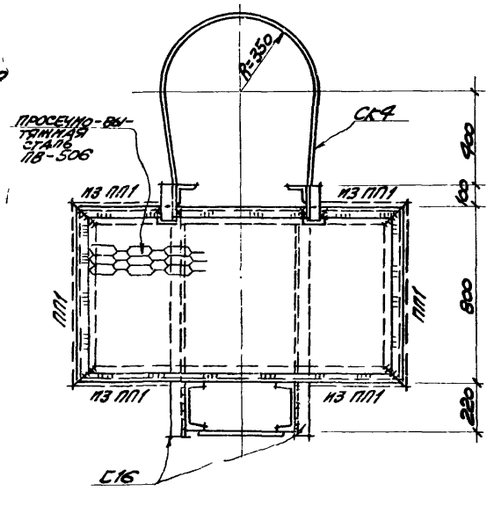

5-5

Примечания

1. Общие примечания и материал конструкций смотрите на листе КМ-1.
2. Конструкции сварные. Сварку производить электродами типа Э42 по ГОСТ 9467-75.
3. Все неоговоренные сварные швы принять высотою $k_ш$ = 6 мм.
4. Крепление ограждения выполнить по узлу „27" серии 1.459-2 выпуск 1.

6989/VI (93)

Госстрой СССР Ростовский Промстройниипроект 1976 г.	План опоры под трубопровод. 3 узлы.	Типовой проект 904-1-36
		Альбом VI
Компрессорная станция 4К-500А		Лист КМ-16

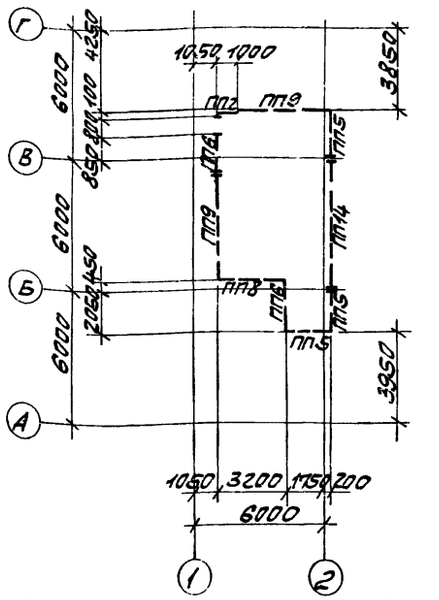

План ограждения на отм. 3.800

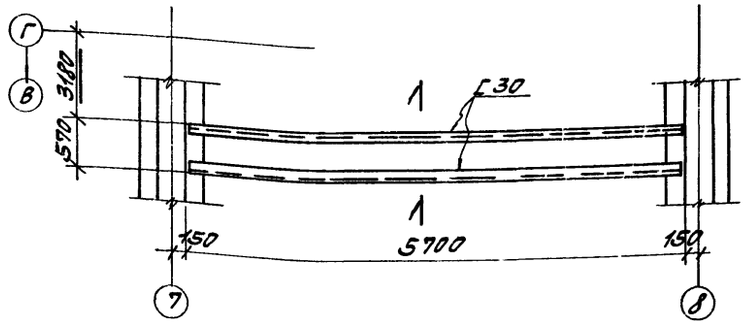

План балок на отм. 3.650

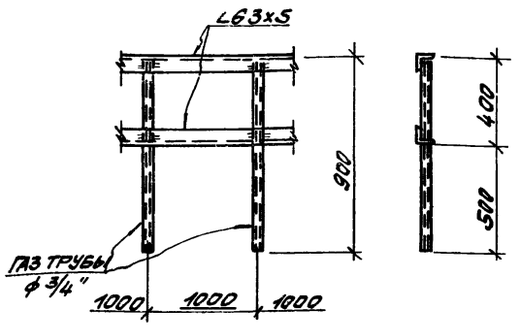

Деталь ограждения кровли

Спецификация типовых конструкций по серии 1.459-2 на монтажную схему

Наименование элемента	Марка элемента	Кол. шт.	№№ листов по серии 1.459-2 выпуск 2	Примечания
Ограждение	ПП1	4	75	
	ПП2	3	75	
	ПП3	1	75	
	ПП4	2	76	
	ПП5	4	76	
	ПП6	2	76	
	ПП7	5	77	
	ПП8	1	77	
	ПП9	2	78	
	ПП14	1	79	

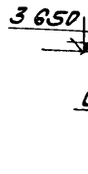

1-1

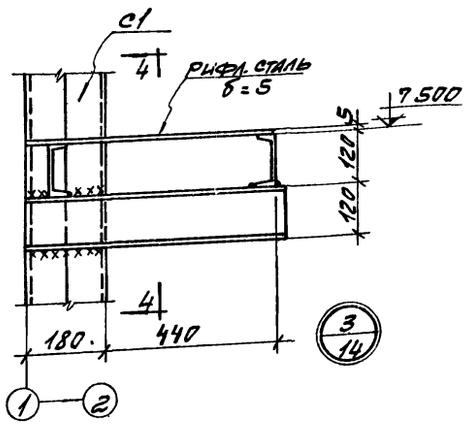

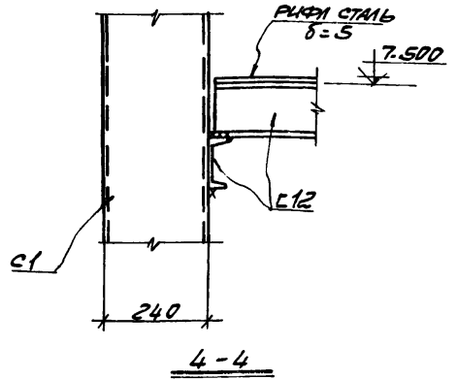

4-4

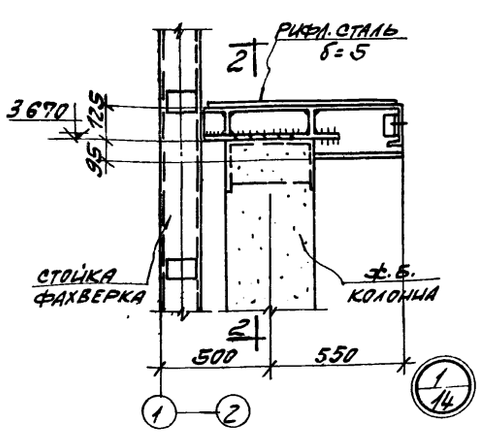

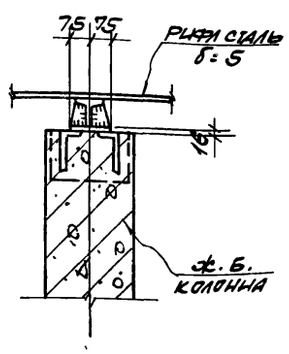

2-2

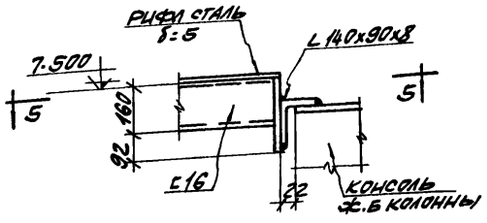

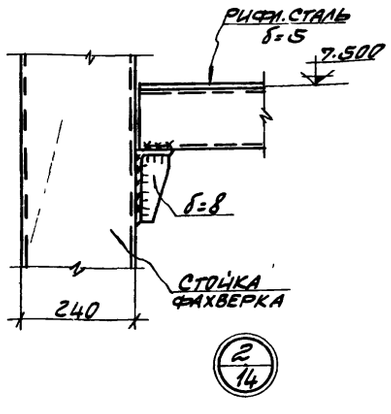

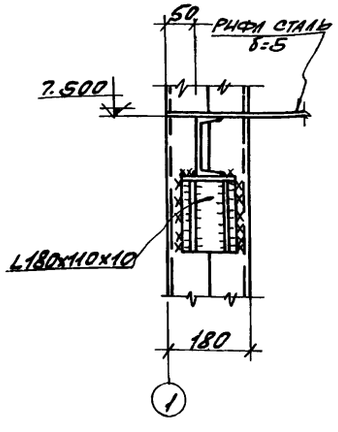

3-3

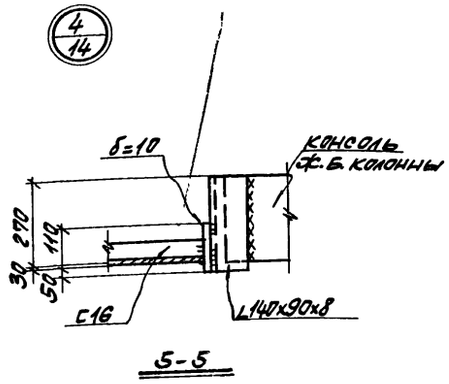

5-5

Примечание

1. Общие примечания смотрите на листе КМ-1.
2. Крепление ограждения выполнить по узлам „27" и „29" серии 1.459-2 выпуск 1.
3. Конструкции сварные. Сварку производить электродами типа Э42 ГОСТ 9467-75.

6989/VI 94

Госстрой СССР Ростовский Промстройниипроект 1976 г.	План ограждения на отм. 3.800 План балок на отм. 3.650 Узлы „1"÷„4."	Типовой проект 904-1-36
Компрессорная станция 4К-500А		Альбом VI
		Лист КМ-17

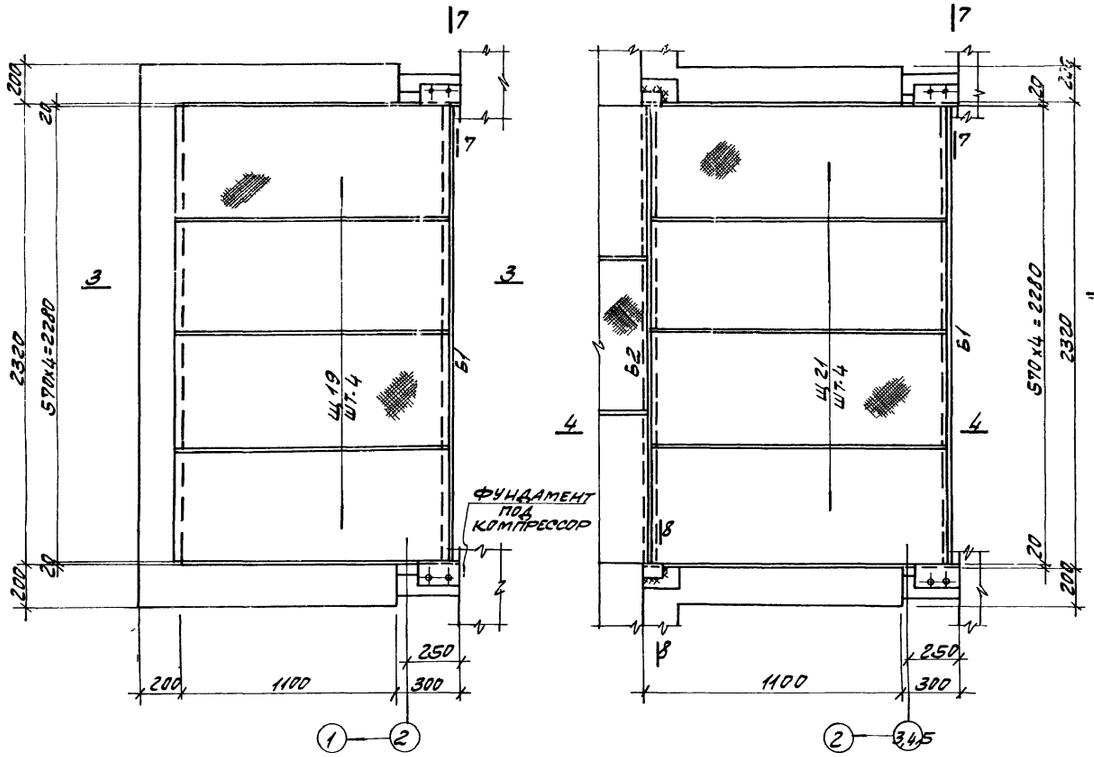

ПЛАН ПЕРЕКРЫТИЯ ПРИЯМКА НА ОТМ. ±0.000

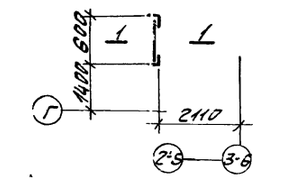

ЛЕСТНИЦА С ОТМ. -1.500

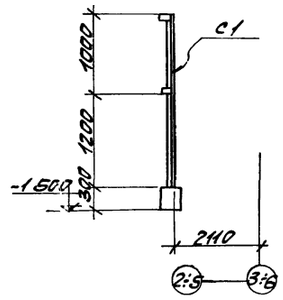

1-1

ТАБЛИЦА ЭЛЕМЕНТОВ

МАРКА ЭЛЕМЕНТА	СЕЧЕНИЕ		УСИЛИЯ		ВЕС ЭЛЕМЕНТА Т	ПРИМЕЧАНИЯ
	ЭСКИЗ	СОСТАВ	N	R		
Б1	[	[12	—	0 27		
Б2	I	I 16	—	0 40		

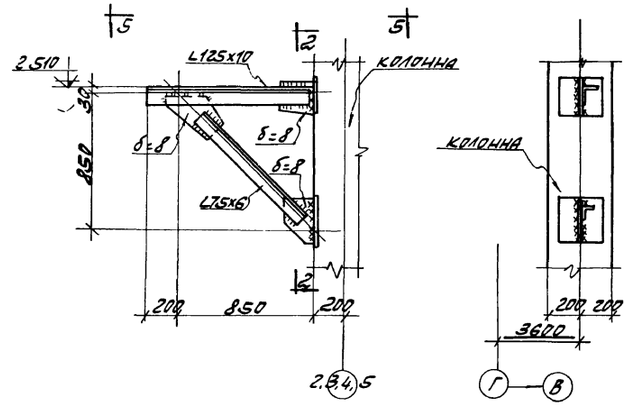

КРОНШТЕЙН К1

2-2

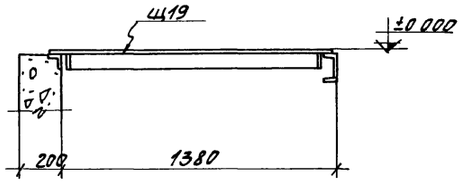

3-3

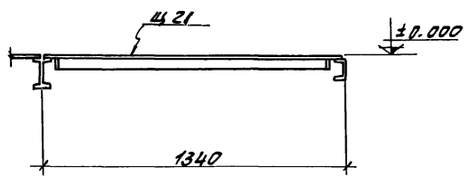

4-4

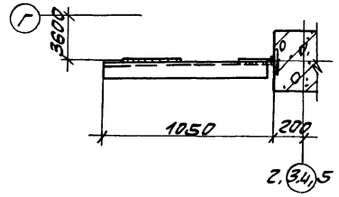

5-5

ПРИМЕЧАНИЯ:

1. ОБЩИЕ ПРИМЕЧАНИЯ СМОТРИТЕ НА ЛИСТЕ КМ-1
2. КОНСТРУКЦИИ СВАРНЫЕ. СВАРКУ ПРОИЗВОДИТЬ ЭЛЕКТРОДАМИ ТИПА Э42 ПО ГОСТ 9467-75.
3. СТРЕМЯНКА С1 УЧТЕНА НА ЛИСТЕ КМ-17.
4. ЩИТ Щ19 УЧТЕН НА ЛИСТЕ КМ-4

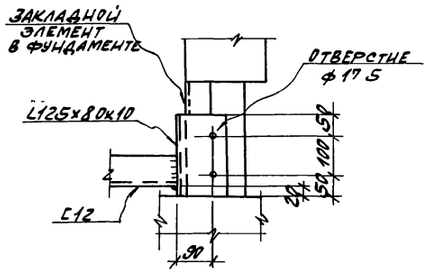

6-6

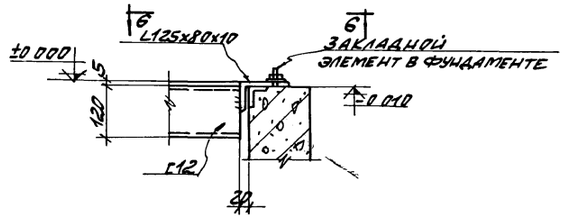

7-7

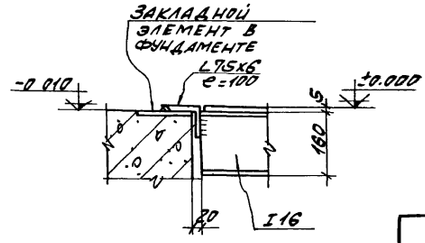

8-8

6989/VI (95)

ГОССТРОЙ СССР РОСТОВСКИЙ ПРОМСТРОЙНИИПРОЕКТ 1976 г.	План перекрытия приямка на отм. ±0.000. Кронштейн К1 Лестница с отм. -1.500	Типовой проект 904-1-36
		Альбом
Компрессорная станция 4К-500А		Лист КМ-18

Пояснение к проекту

I. Общие данные.

Рабочие чертежи отопления и вентиляции компрессорной станции 4К-500А разработаны на основании: технологической части проекта и заданий на проектирование, выданных институтом „Гипростройдормаш" и архитектурно-строительной части проекта, разработанной институтом „Ростовский Промстройниипроект".

Компрессорная станция работает круглосуточно в 3 смены.

В качестве теплоносителя для отопления и вентиляции принята перегретая вода с температурой 150-70°С.

Ввод теплоносителя предусматривается от наружной теплосети Промпредприятия в подземных каналах.

Проект отопления и вентиляции разработан для трех климатических районов с расчетными температурами наружного воздуха:

	I	II	III
Зимний период	-20°	-30°	-40°
Летний период	+28°	+22°	+21

Конструкции наружных ограждений здания компрессорной и их термические сопротивления приведены в архитектурно-строительной части проекта.

II. Отопление

Отопление помещений машинного зала компрессорной в рабочее время обеспечивается тепловыделениями от технологического оборудования и воздушно-отопительными рециркуляционными агрегатами.

В помещении на отметке 3.800 устанавливаются агрегаты типа АПВС.

В помещении на отметке 0.000, загроможденном фундаментами под компрессоры и технологическими коммуникациями, принята рассредоточенная раздача подогретого воздуха по встроенному в конструкцию перекрытия на отметке 3.800 каналу.

Подача и подогрев воздуха осуществляется вентиляционным агрегатом, имеющим резервный вентилятор с электродвигателем. Забор воздуха и установка оборудования предусматривается на отметке 3.800.

Отопительные агрегаты обеспечивают в помещениях в нерабочее время, при остановке компрессоров, температуру не ниже 5°С.

Поддержание в помещениях в рабочее время температуры не ниже 16°С осуществляется автоматически путем включения агрегатов.

Проект автоматизации включения отопительных агрегатов разработан в разделе „Автоматизация и КИП" типового проекта.

Отопление бытовых помещений и помещения маслохозяйства предусматривается водяное - радиаторами М-140АО, а помещения оператора - регистрами из сварных гладких труб. Подводка к регистрам выполнена на сварке, вентили на подводящих трубопроводах вынесены за пределы помещения оператора.

III. Вентиляция

В основном помещении компрессорной и в помещении оператора предусматривается общеобменная вентиляция, рассчитанная на разбавление теплопоступлений от технологического оборудования и солнечной радиации. В летний период расчет вентиляции произведен с учетом одновременной работы 4-х компрессоров.

Удаление теплого воздуха с 1-го этажа предусматривается через открытые проемы в перекрытии на 2-й этаж и из верхней зоны 2-го этажа крышными осевыми вентиляторами.

Приток свежего воздуха осуществляется через открывающиеся фрамуги окон, низ которых расположен на высоте 1.2м. от пола.

В холодный период года, для периодического проветривания помещений машинного зала, включается один из крышных вентиляторов, при этом холодный воздух поступает через фрамуги окон по оси 1 в ряду Б-В, низ которых расположен на высоте 5,4м от пола.

В помещении маслохозяйства во время производства регенерации масла предусматривается общеобменная механическая вытяжная вентиляция с удалением из верхней зоны 1/3 объема и из нижней зоны 2/3 объема воздуха. Приток воздуха в помещение маслохозяйства, вследствие периодичности и кратковременности работы регенерационной установки (1 раз в неделю в течение 1-1.5часов), предусматривается неорганизованным путем через фрамугу окна. При этом подогрев поступающего в холодный период воздуха обеспечивается теплопоступлениями от оборудования регенерационной установки и приборов отопления, при некотором кратковременном снижении температуры помещения до 10°С.

Вытяжка из душевых кабин и санузла предусматривается естественная через шахту с дефлектором.

Ведомость примененных и ссылочных документов

Обозначение	Наименование	Примечан.
3.904-5. Выпуск I, II	Средства крепления нагревательных приборов и трубопроводов	комплект
4.903-10. Выпуск 8	Изделия и детали трубопроводов для тепловых сетей. Грязевики.	67÷80
2.494-1, Выпуск 1	Узлы прохода вентиляционных вытяжных шахт через покрытия промзданий.	7÷10,13,14,15
4.904-12	Зонты и дефлекторы вентиляционных систем.	1,2,6,30÷37, 67.
2.494-8, I	Гибкие вставки для центробежных вентиляторов.	комплект
3.904.10	Крепление стальных неизолированных воздуховодов	5÷7, 15÷18
1.469-7. Выпуск 2	Покрытия зданий с крышными вентиляторами	комплект
4.904-25	Подставки под калориферы	комплект
08-02-154	Автоматические обратные клапаны	комплект
1.494-10	Решетки щелевые регулирующие типа Р	комплект
ГПИ „Проектмонтажавтоматика" ТКУ-3091-69 г Москва	Установка термометров на трубопроводах	1-2
ГПИ „Проектмонтажавтоматика" ТКУ-3138-70 г Москва	Установка манометров на трубопроводах	1.2
1.494-21	Крепления решеток воздухоприточных к воздуховодам и строительным конструкциям	2,3, 11

Технические решения принятые в проекте компрессорной станции 4К-500А соответствуют действующим на 1-I-76г нормами правилам взрывобезопасности и пожаробезопасности по категориям, установленным генеральным проектировщиком в заданиях на строительное проектирование, чем и удостоверяется безопасная эксплуатация компрессорной станции 4К-500А.

В части касающейся чертежей марки ОВ 26 II 76 дата

Главный инженер проекта /Тюрин А Т/

План-схема размещения отопительно-вентиляционных установок



Основные показатели по чертежам отопления и вентиляции

Наименование здания (сооружения) помещения	Объем м³	Наружная температура °С	Расход тепла ккал/ч: на отопление	на вентиляцию	общий расход тепла	Расход пара, кг/ч, установленной мощностью эл. двигат. квт.
Компрессорная станция 4К-500А	7615	-20°	22.900 / 118.000	—	22900	— / 20 62
		-30°	8.300 / 17.700	—	28 300	— / 22 82
		-40°	36.400 / 181.400	—	36 400	— / 22 82

*) В числителе расход тепла на отопление помещений компрессорной в рабочее время, в знаменателе - расход тепла на отопление помещений компрессорной при дежурном отоплении.

Ведомость чертежей основного комплекта марки ОВ

Лист	Наименование	Примечан
ОВ-1	Заглавный лист	
ОВ-2	Характеристика отопительно-вентиляционного оборудования таблица воздушно-тепловых балансов	
ОВ-3	План отопления и вентиляции на отм. 0.000	
ОВ-4	План отопления и вентиляции на отм. 3.800	
ОВ-5	Схема трубопроводов отопления. Разрез 4-4.	
ОВ-6	Схемы воздуховодов систем П1; В6; В8.1. Разрезы 1-1; 2-2; 3-3.	
ОВ-7	Установка оборудования систем П1; В6	
ОВ-8	Сводная спецификация систем отопления и вентиляции	Последний лист.

6989/VI (96)

Госстрой СССР Ростовский Промстройниипроект 1976 г	Заглавный лист	Типовой проект 904-1-36
Компрессорная станция 4К-500А		Альбом VI
		Лист ОВ-1

Характеристика отопительно-вентиляционных систем

№ системы	Усл. системы	Наименование обслуживаемого помещения (технологического оборудования)	Тип вентустановки. Вентагрегата	Вентилятор: Тип	№	Схема исполнения	Положение вращение	L, м³/ч	H, кг/м²	n, об/мин	Электродвигатель: Тип, исполнение по взрывозащите	N, квт	n, об/мин	Воздухонагреватель: Тип	№	k	Температура нагрева от	Температура нагрева до	Расход тепла ккал/ч	h кг/м²	Примечания
В1-В4	4	Машинный зал	Крышный осевой	ЦЗ-04	12-В	1	—	40800* 38400 36600	—	720	А02-51-8В	4,0	720	—	—	—	—	—	—	—	—
В5	1	Помещение оператора	Крышный центроб.	КЦ 3-50	5	—	—	5080* 4220 3930	—	930	А0122-21-6	0,8	930	—	—	—	—	—	—	—	—
В6	1	Помещение маслохозяйства	А2,5105-1	ЦЧ-70	2,5	1	Л 0°	495	22	1400	А01-11-4	0,12	1400	—	—	—	—	—	—	—	—
П1	1	$t_н$=-20° Машинный зал на отм. 0.000.	А5030-2	ЦЧ-70	5	1	Л135° пр135°	5500	47	1400	АС12-22-4	1,5	1400	КВС	6П	1	5	20,4	22100	5,5	1 вентагрегат резервный
	1	$t_н$=-30°	А5030-2	ЦЧ-70	5	1	Л135° пр135°	5500	47	1400	А0122-22-4	1,5	1400	КВС	7П	1	5	26,5	30 500	6,5	1 вентагрегат резервный
	1	$t_н$=-40°	А5030-2	ЦЧ-70	5	1	Л135° пр135°	5500	47	1400	А0122-22-4	1,5	1400	КВС	8П	1	5	33,5	39 700	5,2	1 вентагрегат резервный
А1; А2	2	$t_н$=-20° Машинный зал на отм. 3 800	АПВС 70-40	МЦ	6	—	—	3900	—	1400	А02-21-4	1,1	1400	спирально-навивной	—	1	5	35,3	34 100	—	—
	2	$t_н$=-30°	АПВС 110-80	МЦ	7	—	—	6900	—	1430	А02-31-4	2,2	1430	спирально-навивной	—	1	5	26	41750	—	—
	2	$t_н$=-40°	АПВС 110-80	МЦ	7	—	—	6900	—	1430	А02-31-4	2,2	1430	спирально-навивной	—	1	5	30,7	51 050	—	—

*1 Производительность систем В1-В4 дана соответственно при наружных температурах $t_н$ = 28°, 22°, 21°

2 Вращение и положение кожухов центробежных вентиляторов приняты по ГОСТ 5976-73

Таблица воздушно-тепловых балансов помещений

Наименование помещений	Объем помещений	Период	Расчетная наружная температура градусы	Температура в помещении градусы	Теплопотери помещения ккал/час	Тепловыделения ккал/час: от оборудования	от радиации	Всего	Теплоизбытки + недостаток тепла −	Тепло для отопления помещения в нерабочее время ккал/час	Вытяжка: Количество воздуха м³/час	Чем удаляется	Приток: Количество воздуха м³/час	Чем обеспечивается
Машинный зал на отм 0 000	2440	Зима	−20	16	31.800	47.300	—	47 300	+15.500	22.100	5.000	Через открытые проёмы на отметке 3.300	5.000	п/
			−30	16	40.600	47.300	—	47.300	+6.700	30.900				
			−40	16	43.400	47.300	—	47.300	−2.100	39.700				
		Лето	28	31	—	60.200	8200	68.400	+68.400	—	34.500	В1÷В4 через проёмы в перекрытии	34.000	через фрамуги окон
			22	25	—	60.200	8.200	68.400	+68. 400	—	34.000		33. 400	
			21	24	—	60.200	8.200	68.400	+68.400	—	33 700		33 200	
Машинный зал на отм 3 800	4380	Зима	−20	16	38.200	161. 170	—	161. 200	+63.000	68.200	Естественное проветривание			
			−30	16	109.800	161. 170	—	161.200	+51. 400	83.500				
			−40	16	127.200	161. 170	—	161. 200	+34.000	102.100				
		Лето	28	33	—	210.600	44.700	255.300	+255.300	—	129 000	В1÷В4	127.000	через фрамуги окон
			22	27	—	210.600	33.200	243.800	+243.800	—	121.000		118. 200	
			21	26	—	210.600	32.500	243.100	+243.100	—	120 000		118. 100	
Помещение оператора на отм 4 200	340	Зима	−20	18	8.100	2.500	—	2.500	− 4.600	8.100	Естественное проветривание			
			−30	18	8.900	2.500	—	2.500	− 5.200	8.900				
			− 40	18	10.300	2.500	—	2500	−6.300	10.300				
		Лето	28	31	—	2.500	2.800	5.300	+ 5.300	—	5080	В5	5020	Через фрамуги окон
			22	25	—	2.500	2.000	4500	+4. 500	—	4220		4180	
			21	24	—	2. 500	1.700	4.200	+4. 200	—	3930		3880	
Помещение маслохозяйства на отм 0 000	90	Зима	−20	16	3.800	1.300	—	1.300	− 2500	3.800	450	В6	450	Через верхнюю фрамугу окна.
			− 30	16	4.900	1.300	—	1.300	− 3600	4.900	450		450	
			− 40	16	5.900	1.300	—	1.300	− 4.600	5. 900	450		450	
		Лето	28	31	—	1300	—	1.300	+ 1300	—	1500	В6 Верхняя фрамуга окна	1500	Через дверной проём
			22	25	—	1300	—	1.300	+ 1300	—	1500		1500	
			21	24	—	1300	—	1300	+ 1300	—	1500		1500	
Бытовые помещения на отм 0 000	365	Зима	− 20	По санитарным нормам	18.800	—	—	—	−15 800	15 800	200	ВЕ1	200	Через неплотности строительных конструк
			− 30		19 500	—	—	—	−19 500	19 500	200		200	
			− 40		23 400	—	—	—	− 23 400	23 400	200		200	

Примечания: 1. При расчете воздухообмена по борьбе с теплоизбытками значение „m" учитывающее поступление тепла в рабочую зону, принято: для машинного зала −0,7; для помещения оператора 0,8; для помещения маслохозяйства −1,0.

2. При расчете теплопотерь бытовых помещений учтен расход тепла на нагрев наружного воздуха поступающего неорганизованно и компенсирующего вытяжку из душевых и санузла.

3. Тепловыделения в машинном зале для зимнего периода приняты для трех одновременно работающих компрессоров.

Условные обозначения

	Трубопровод водяного отопления подающий
	Трубопровод водяного отопления обратный
	Вентиль
	Задвижка
	Проходной пробковый кран
	Обратный клапан
	Тройник с пробкой
	Радиатор отопления в плане
	Радиатор отопления на схеме
6ГТФ100 ℓ=2000	Регистр из 6 гладких труб, диаметром 100 мм, длиной нитки 2000 мм
Др 200х200	Декоративная решетка 200х200
Зр 200 схема 1	Регулируемые жалюзийные решетки размером 200х200 установленные по схеме III серия 1.494-10
	Изолированные участки трубопроводов
i=0,002	Величина и направление уклона трубопровода
НО Х	Неподвижная опора
	Регулирующий клапан 25ч33нж с электроприводом в плане
	Регулирующий клапан 25ч33нж с электроприводом на схеме
АОК-5	Автоматический обратный клапан круглого сечения тип 5

Указание о материале и покрытии элементов вентиляционных систем

№ п/п	№ № систем	Элементы вентиляционных систем	Материал	Покрытия: Внутри	Снаружи
1	П1, В5, В6	Воздуховоды вытяжных и приточных систем, проложенные внутри помещений	Кровельная сталь толщиной 0,55-0,7 мм	Масляная краска за 1 раз	Масляная краска за 2 раза
2	ВЕ1	Вытяжные воздуховоды, транспортирующие влажный воздух	Оцинкованная сталь толщиной до 1,0 мм	———	———
3	В6, ВЕ1	Воздуховоды вытяжных систем, проложенные снаружи	Тонколистовая сталь толщиной 1,5 мм	Масляная краска за 1 раз	Масляная краска за 2 раза

6989/VI (97)

Госстрой СССР Ростовский Промстройниипроект 1976 г.	Характеристика отопительно-вентиляционного оборудования. Таблица воздушно-тепловых балансов.	Типовой проект 804-1-36
Компрессорная станция 4К-500А		Альбом VI
		Лист 08-2

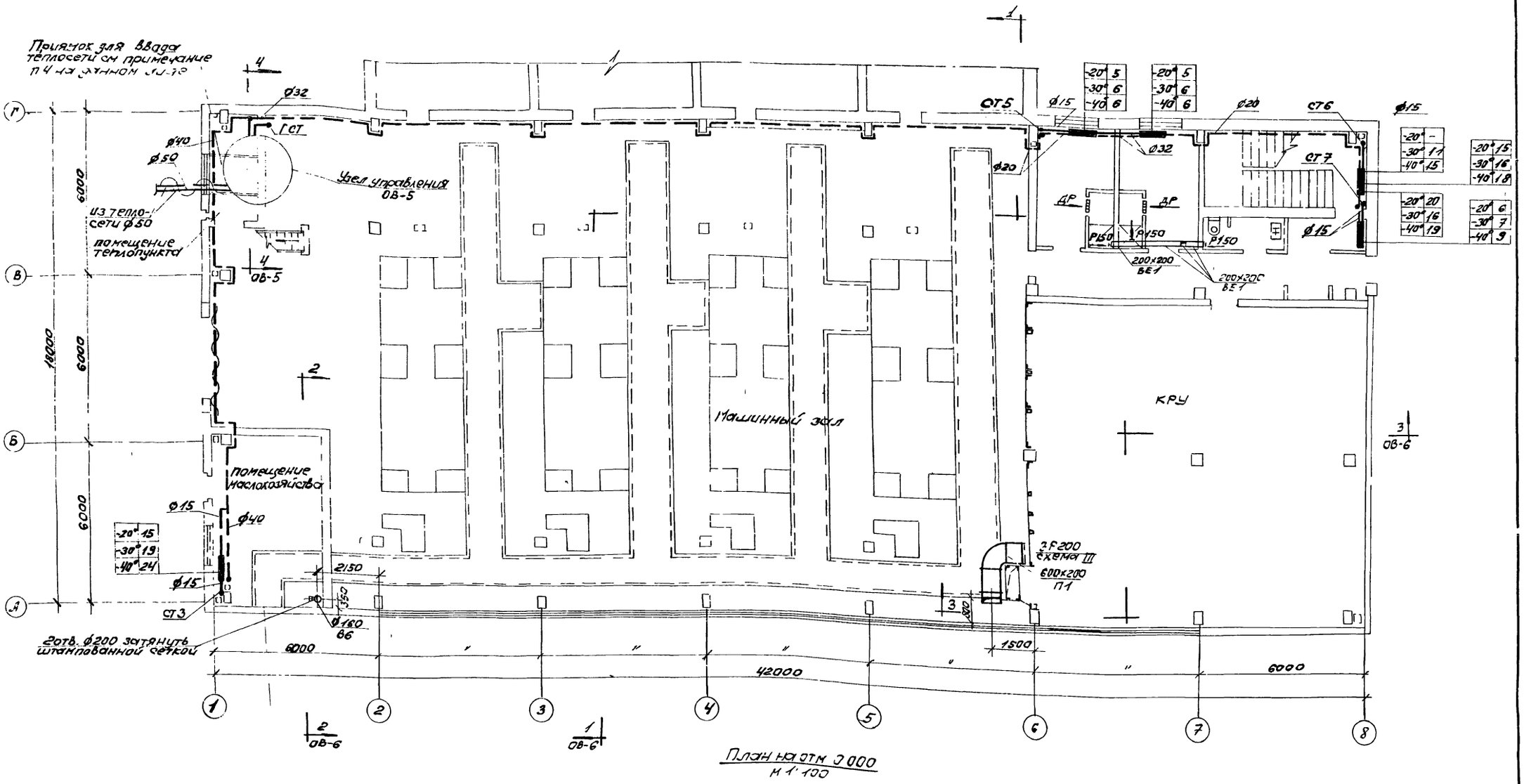

План на отм 0.000
м 1:100

Примечания

1. Трубопроводы системы отопления монтируются из стальных водо,-газопроводных труб по ГОСТ 3262-62.
2. После монтажа трубопроводы и нагревательные приборы окрашиваются грунтом ГФ-20 за один раз и краской БТ-177 за 2 раза.
3. Трубопроводы, проложенные над воротами и узел управления изолируются асбопухшнуром Гост 1779-55 толщ. 40мм и покрываются фольгокартоном по Гост 20429-75.
4. При подземной прокладке тепловых сетей Ввод теплопроводов предусматривается в приямок в осях Г-В; 1-2, который выполняется по строительным чертежам марки „АР".
5. Условные обозначения смотрите на листе ОВ-2.

6989/VI (98)

Госстрой СССР РОСТОВСКИЙ ПРОМСТРОЙНИИПРОЕКТ 1975 г	План отопления и вентиляции на отм. 0.000	Типовой проект 904-1-36
Компрессорная станция		Альбом VI
		Лист

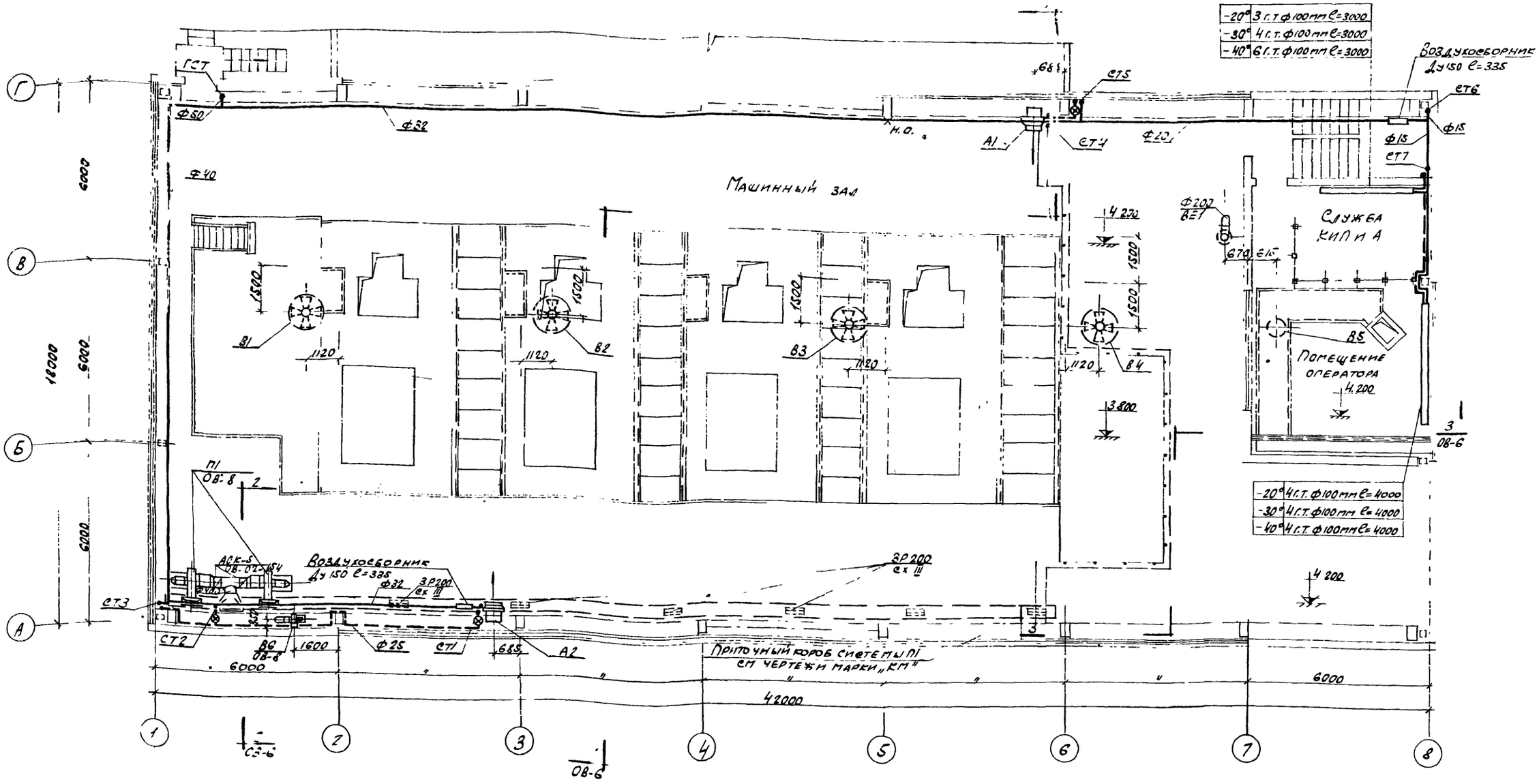

План на отм. 3800

М1:100

Примечания

1. Установка оборудования систем В1 ÷ В5 выполняется по типовым чертежам серии 1.469-5 листы 2, 10, 34, 35.
2. Крышные вентиляторы устанавливаются без поддона
3. Кронштейны для крепления воздушно-отопительных агрегатов систем А1 и А2 разработаны на чертежах марки „КМ"
4. Указание о материале и покрытии элементов вентиляционных систем, а также условные обозначения приведены на листе ОВ-2.
5. Железобетонные стаканы с закладными болтами для крепления крышных вентиляторов систем В1 ÷ В5 и отверстия в кровле для прохода воздуховодов систем В6, ВЕ1 выполняются по чертежам марки „КЖ"

6989/VI 99

Госстрой СССР Ростовский Промстройниипроект 1976 г.	План отопления и вентиляции на отм. 3.800.	Типовой проект 90-1-36
Компрессорная станция 4К-500А.		Альбом VI
		Лист ОВ-4

Схема трубопроводов системы отопления

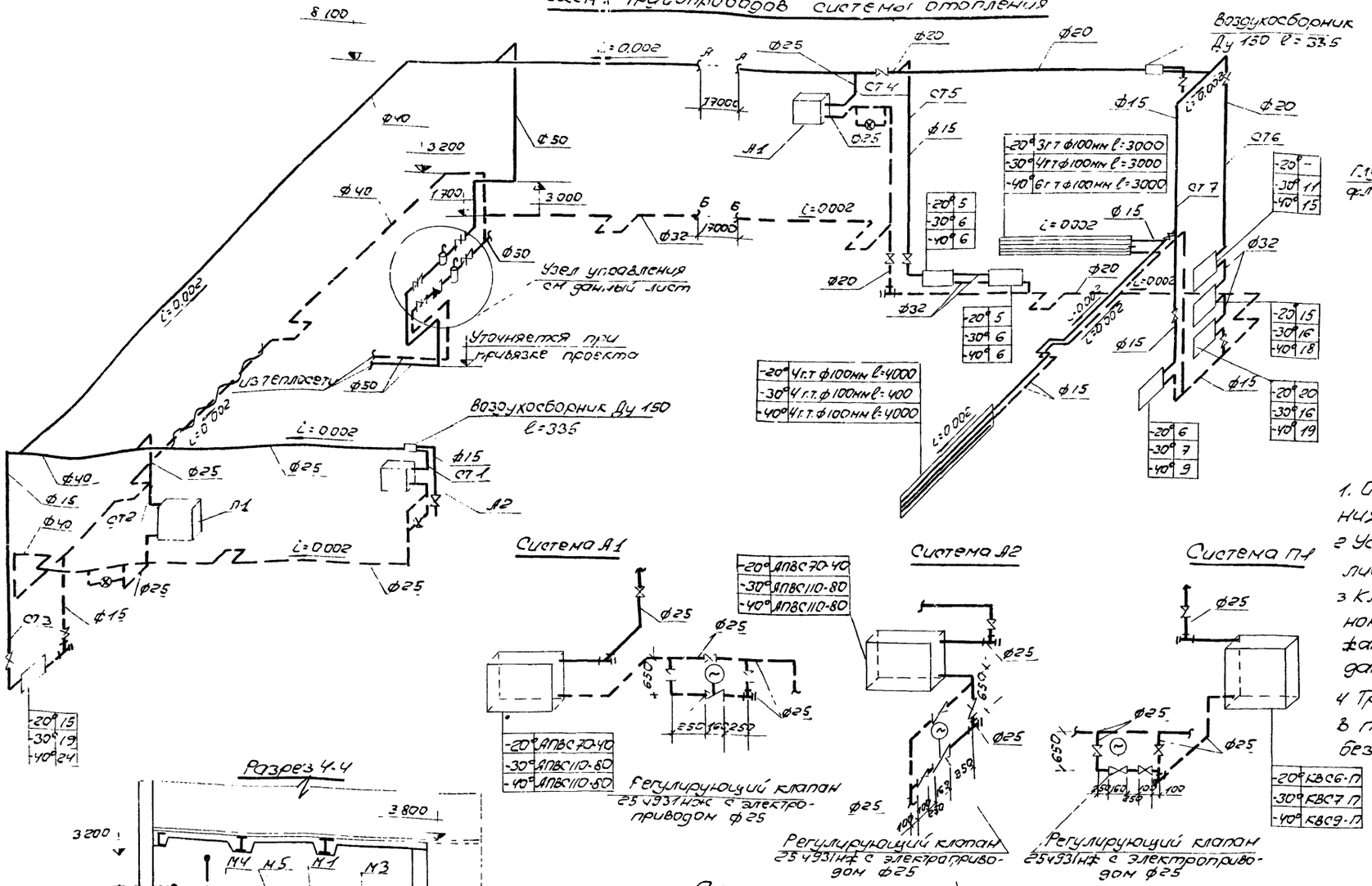

Эскиз регистра

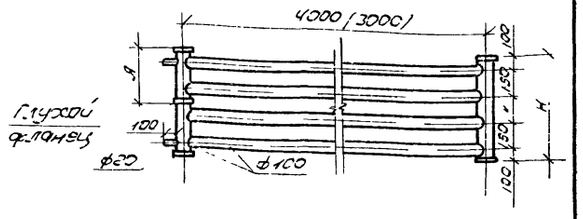

Размеры регистров

Количество труб в регистре	3	4	6
Н мм	500	650	950
А мм	325	325	475

Примечания:

1. Общемонтажные указания и примечания смотрите на листе ОВ-3.
2. Условные обозначения приведены на листе ОВ-2
3. Клапан 25ч931нж устанавливается по данному чертежу и подключается по чертежам проекта автоматизации (см альбом V данного типового проекта)
4. Трубопроводы отопления, проложенные в помещении оператора выполняются без муфтовых соединений на сварке

Разрез 4-4

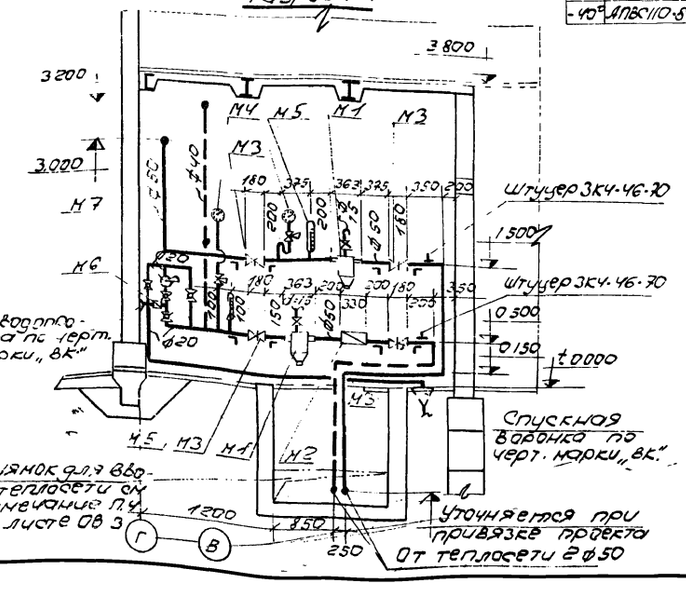

Спецификация элементов узла управления.

Марка	Обозначение	Наименование	Кол.	Примечание
М1	Серия 4.903-10 вып 8	Грязевик 16-50Т 34.02	2	19,0кг
М2	ВТ-50Г	Водомер в исполнении для горячей воды	1	5,3кг
М3	30ч6БР	Задвижка параллельная с Ду 50	4	18,4кг
М4	ОБМ-1-160	Манометр технический	2	12кг
М5	П N6	Термометр технический в защитной оправе	2	0,65кг
М6	16кч11р	Клапан обратный подъемный муфтовый Ду25	1	1кг
М7	БКФ-2	Ручной насос с 4-я пробковыми кранами и трубной обвязкой	1	25кг

6989/VI (100)

ГОССТРОЙ СССР РОСТОВСКИЙ ПРОМСТРОЙНИИПРОЕКТ 1976 г.	Схема трубопроводов системы отопления Разрез 4-4.	Типовой проект 904-1-35
Компрессорная станция 4К-500А		Альбом VI
		Лист

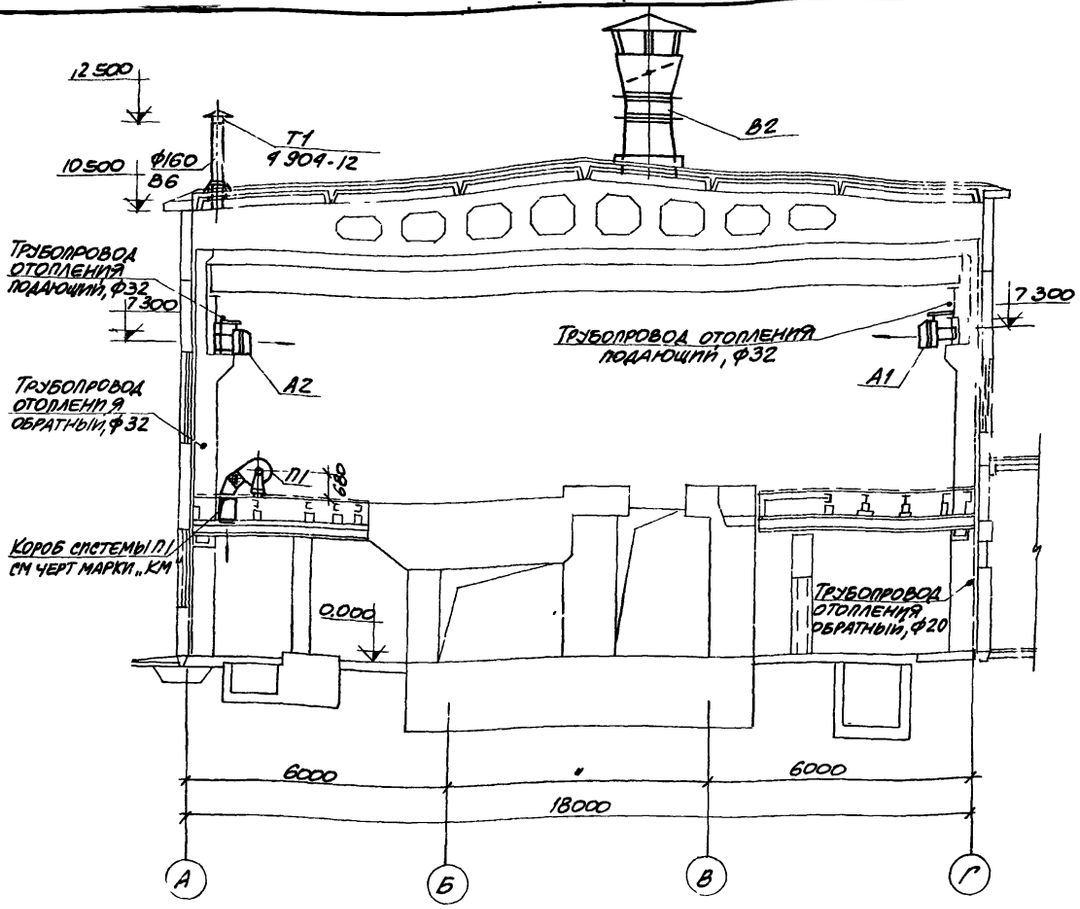

РАЗРЕЗ 1-1
М1:100

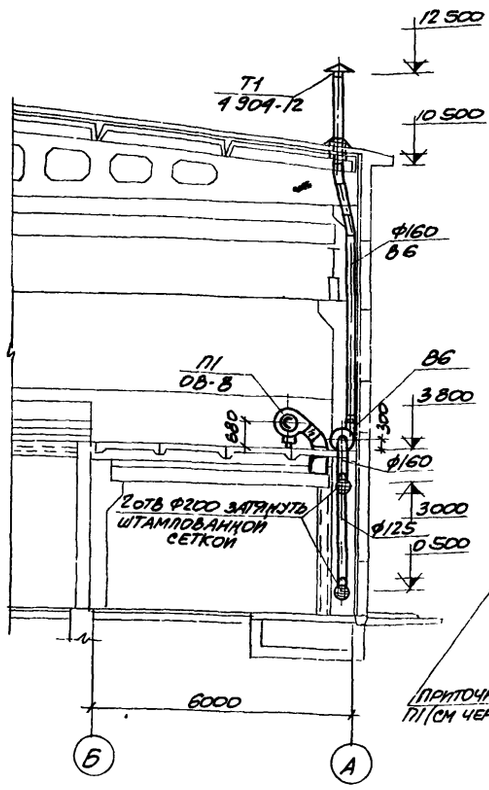

РАЗРЕЗ 2-2
М1:100

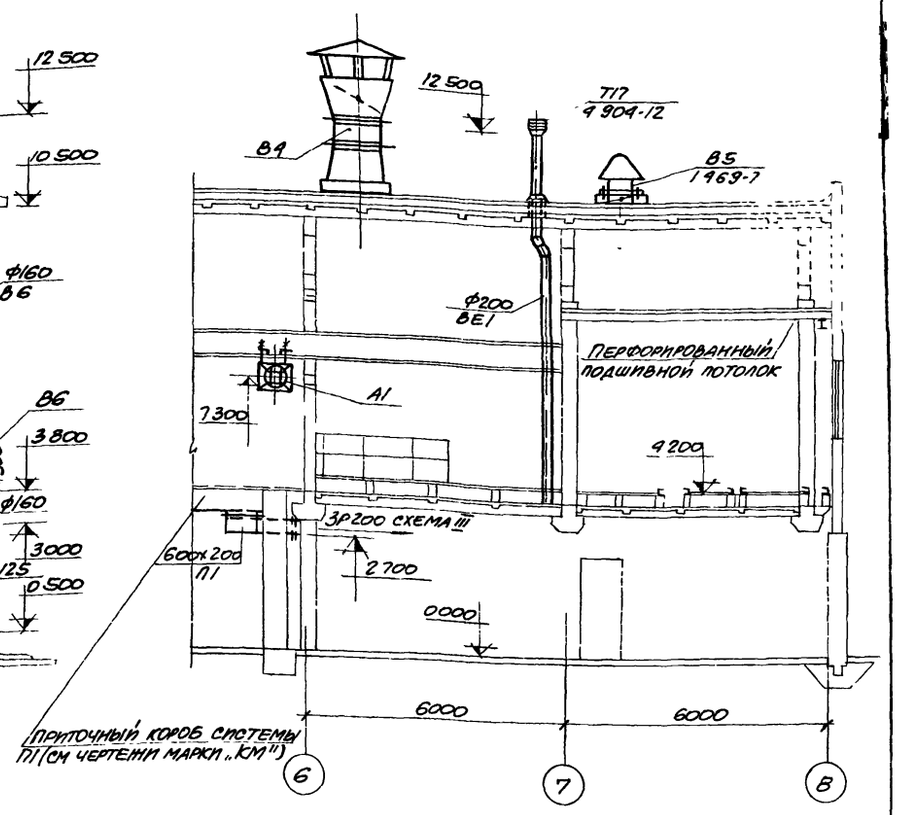

РАЗРЕЗ 3-3
М1:100

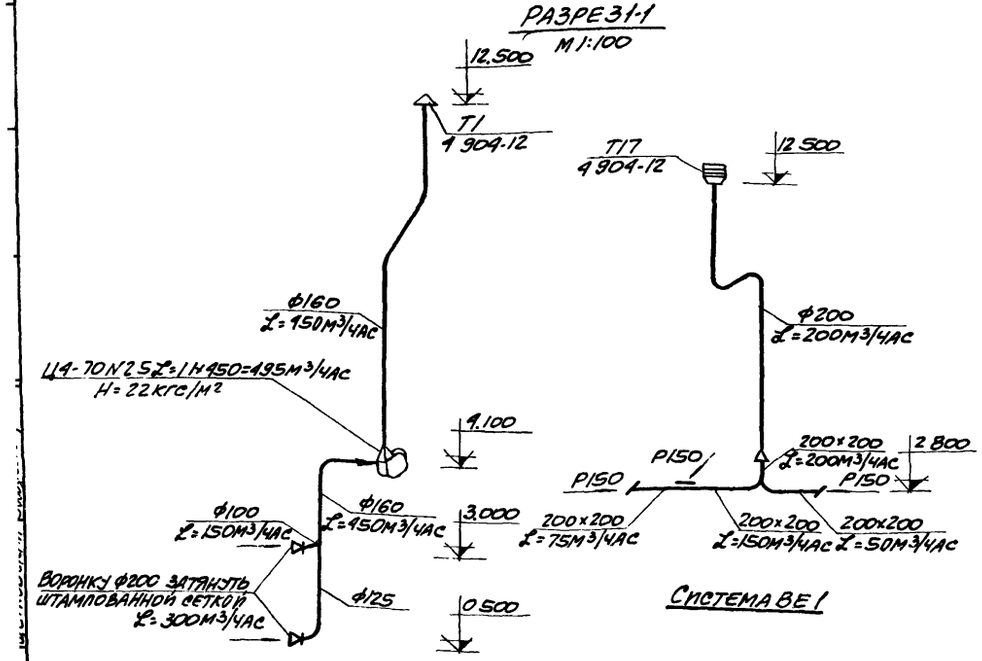

СИСТЕМА В6

СИСТЕМА ВЕ1

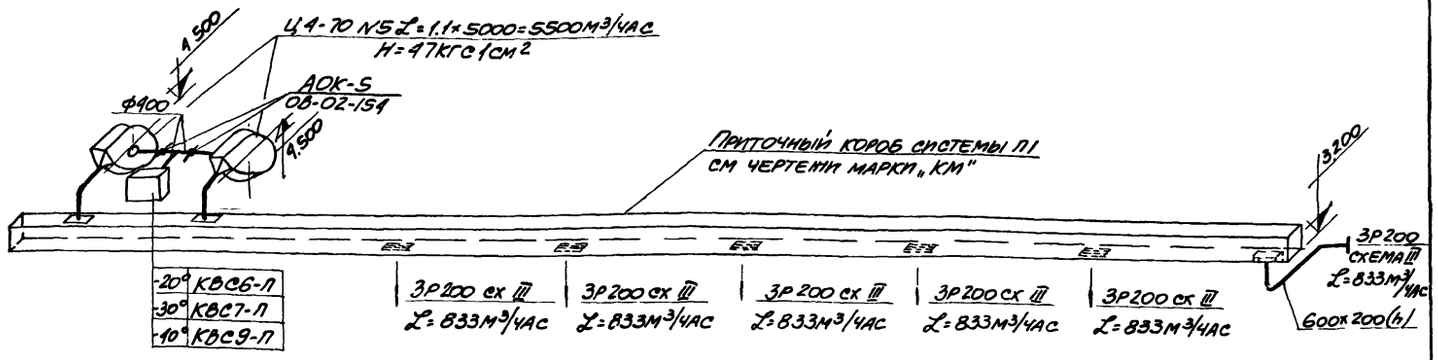

СИСТЕМА П1

ПРИМЕЧАНИЯ

1 Указание о материале и покрытии элементов вентиляционных систем и условные обозначения приведены на листе ОВ-2

2 Крепление регулирующих щелевых решеток типа Р200 к металлическому днищу раздаточного приточного короба системы П1 выполняется по типовой серии 1 494-10

3 Кронштейны для крепления воздушно-отопительных агрегатов систем А1 и А2 разработаны на чертежах марки „КМ"

6989/VI (101)

ГОССТРОЙ СССР РОСТОВСКИЙ ПРОМСТРОЙНИИПРОЕКТ 1976 г.	Схемы воздуховодов систем П1; В6; ВЕ1. Разрезы 1-1; 2-2; 3-3	Типовой проект 904-1-36
Компрессорная станция 4К-500А		Альбом VI
		Лист ОВ-6

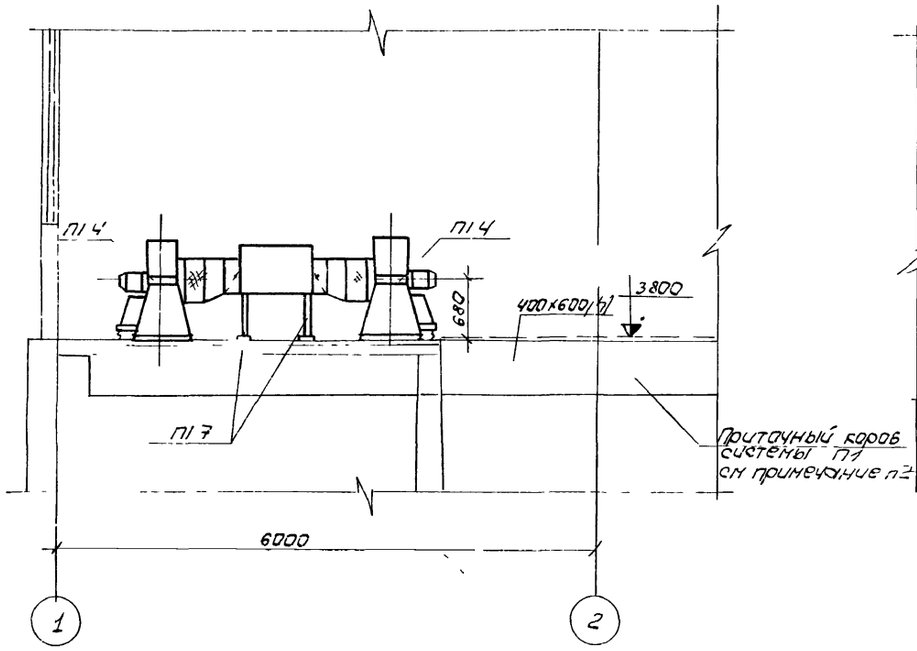

Разрез 1-1
М 1:100

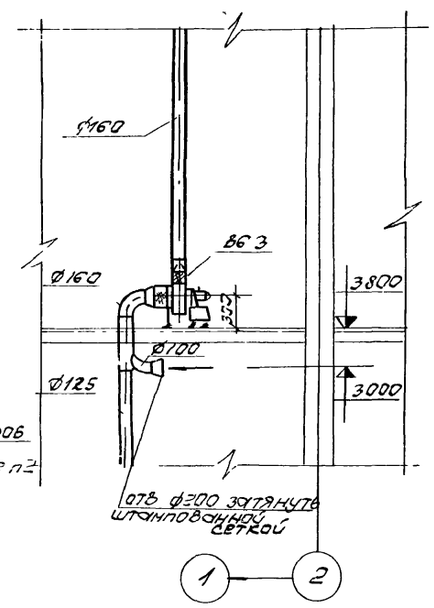

Разрез 2-2
М 1:100

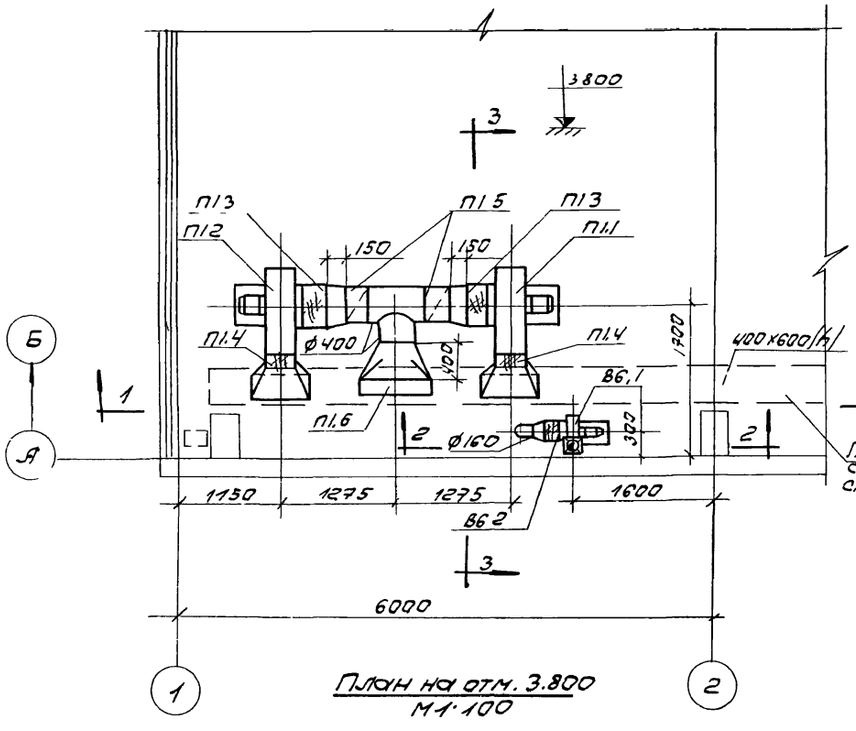

План на отм. 3.800
М 1:100

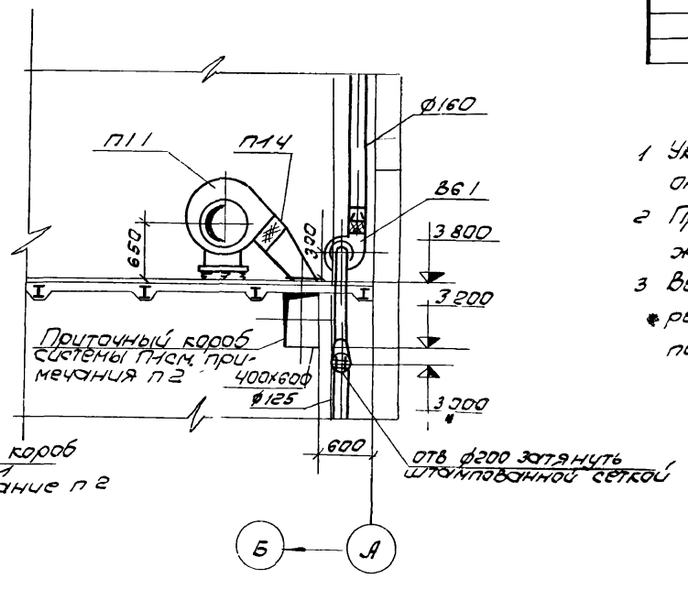

Разрез 3-3
М 1:100

Спецификация отопительно-вентиляционных установок

Марка	Обозначение	Наименование			Примечание
		П1			
П1.1	Учреждение УНО-400/4	Агрегат вентиляторный		1	119кг
		А 5090-2а компл:			
		а вентилятор центробеж			
		Ц4-70 №5 исполнение 1 по-			
		ложение ПР 135°			
		б электродвигат. АОЛ2.22-4			
П1.2	——— " ———	Агрегат вентиляторн.		1	119кг
		А 5090-2а компл.:			
		а вентилятор центробежн			
		Ц4-70 №5 исполнение 1			
		положение Л 135°			
		б электродвигат. АОЛ2-22-4			
П1.3	Серия 2.494-8	Гибкая вставка В8.5		2	5.98кг
П1.4	——— " ———	Гибкая вставка ВНЛ 5		2	4.48кг
П1.5	Серия 08-02-154	Автоматический обратный		2	8.86кг
		клапан АОК-5			
П1.6	Кавказской калорифер-	калорифер	-20° КВС6-П	1	56.2кг
	ный завод		-30° КВС7-П	1	65.6кг
			-40° КВС9-П	1	83.8кг
П1.7	Серия 4.304-25	Подставки под калориферы		4	2кг
		В6			
В6.1	Учреждение УНО-400/4	Агрегат вентиляторный		1	27кг
		А-2.5105-1 компл:			
		а вентилятор центробежн.			
		Ц4-70 №2.5 исполнение 1			
		положение Л0°			
		б электродвигатель АОЛ-11-4			
В6.2	Серия 2.494-8	Гибкая вставка В8.2,5		1	2.43кг
	——— " ———	Гибкая вставка ВНЛ 2.5		1	2.35кг
		Масса указана одного изд			

Примечания:

1 Указание о материале и покрытии элементов вентиляционных систем смотрите на листе ОВ-2.

2 Приточный короб системы П1 разработан на чертежах марки „ КМ".

3 Вентагрегаты систем П1; В6 устанавливаются на перекрытии с отм 3.800 без крепления виброизоляторов к полу.

6989/VI (102)

ГОССТРОЙ СССР РОСТОВСКИЙ ПРОМСТРОЙНИИПРОЕКТ 1976 г	Установка оборудования систем П1; В6	Типовой проект 904-1-36
		Альбом VI
Компрессорная станция 4К-500А		Лист ОВ-7

Сводная спецификация систем отопления и вентиляции.

Марка	Обозначение	Наименование	Кол.	Примечание
	I Отопление			
	Учреждение ЯЭ-308/80 г. Кривой Рог Днепропетровской обл.	1 Агрегат воздушно-отопительный соспирально-навивным калорифером		
		АПВС70-40 -20°	2	167 кг
		АПВС110-80 -30°	2	224 кг
		АПВС110-80 -40°	2	224 кг
	ГОСТ 3262-75	2. Трубы стальные водогазопроводные ф15	76	м
		ф20	53	м
		ф25	62	м
		ф32	87	м
		ф40	62	м
		ф50	36	м
	15кч18п	3 Вентили запорные муфтовые ф15	9	шт
		ф20	4	шт
		ф25	12	шт
	30ч6бр	4 Задвижка параллельная Ду50	4	18,4 кг
	16кч11р	5 Клапан обратный подземный муфтовый ф25	1	1 кг
	ГОСТ 8690-75	6 Радиаторы чугунные отопительные М140-АО		
		-20°	66/23	секц/экм
		-30°	81/28	секц/экм
		-40°	97/34	секц/экм
	ГОСТ 10704-68	7. Регистры из стальных электросварных труб ф114×4мм		
		-20°	33/18	м/экм
		-30°	37/21	м/экм
		-40°	45/25	м/экм
	4.903-10 выпуск 8	8 Грязевик 16-50Т34 02 из стальных труб ф159×4,5 Ду=50мм	2	19,0 кг
	ВС-2	9 Воздухосборник горизонтальный ф159×4,5, длиной 355мм	2	7,9 кг
	БКФ-2	10 Насос ручной с трубной обвязкой и 4-я сальниковыми кранами ф20	1	25 кг
	ВТ-50Г	11 Водомер крыльчатый в исполнении для горячей воды ф50	1	5,3 кг
	25ч931нж	12. Клапан регулирующий с моторным исполнительным механизмом ПР-1м ф25	3	27 кг
	ОБМ-1-160	13 Манометр технический общего назначения с трехходовым краном КТК.	2	1,2 кг
	П №6	14. Термометр прямой в защитной оправе	2	0,65 кг
	ГОСТ 1779-72	15. Асбопухшнур	0,27	м³
	ГОСТ 5631-70	16. Лак БТ-577	20,4	кг
	ГОСТ 18188-72	17. Растворитель	3,0	кг
	ГОСТ 5494-71	18. Пудра алюминиевая	2,4	кг
	ГОСТ 20429-75	19 Фольгаизол	9,5	м²

Марка	Обозначение	Наименование	Кол.	Примечание
	II Вентиляция			
	Учреждение ЯЭ-308/80	1 Вентилятор осевой крышный N12-Вс колесом ЦЗ-04, на одной оси с электродвигателем АО2-51-88 мощностью 4 квт, 720 об/мин	4	670 кг.
	Вентспилский вентиляторный завод им Я Фабрициуса	2. Вентилятор центробежный крышный КЦЗ-90 N5 с электродвигателем АО12-21-6, мощностью 0,8 квт; 930 об/мин	1	125 кг
	Учреждение УЮ-400/4	3 Агрегат вентиляторный А2,5105-1 компл: а. Вентилятор центробежный ЦЧ-70 N2,5 с колесом 1,05 Дн исполнение 1 положение 10°. б электродвигатель АО111-4 мощностью 0,12 квт 1400 об/мин.	1	27 кг
	Учреждение УЮ-400/4	4 Агрегат вентиляторный А5090-2 компл.: а. Вентилятор центробежный ЦЧ-70 N5 с колесом 0,9 Дн исполнение 1, положение Л135.° б электродвигатель АО12-22-4 мощностью 1,5 квт. 1400 об/мин	1	119 кг.
	——— " ———	5. Агрегат вентиляторный А5090-2 компл: а вентилятор центробежный ЦЧ-70 N5 с колесом 0,9 Дн, исполнение 1, положение ПР135°. б. электродвигатель АО12-22-4 мощностью 1,5 квт. 1400 об/мин	1	119 кг
	Костромской калориферный завод	6 Калорифер		
		КВС6-П -20°	1	56,2 кг
		КВС7-П -30°	1	65,6 кг
		КВС9-П -40°	1	83,8 кг
	ГОСТ 8075-56	7. Воздуховоды из кровельной стали диаметром		
		до 160мм	10	м²
		до 500мм	7	м².
	ГОСТ 3680-57	8. Воздуховоды из тонколистовой стали толщиной 1,5 мм диаметром		
		до 160	1	м²
		до 200	1	м²
	ГОСТ 8075-56	9. Воздуховоды из стали оцинкованной тонколистовой толщиной 1мм диаметром 200	6	м²
	ГОСТ 8075-56	10. Воздуховоды из стали оцинкованной тонколистовой толщиной 1мм периметром до 800	5	м²
	4.904-12	11. Зонт из стали тонколистовой Т1.	1	2,1 кг
	4.904-12	12. Дефлектор из стали тонколистовой Т17.	1	7,4 кг

Марка	Обозначение	Наименование	Кол.	Примечание
	2.494-1 выпуск I	13 Узел прохода через кровлю без клапана и кольца для сбора конденсата, УП1ф200	2	28,4 кг
	2.494-8	14 Гибкая вставка		
		ВВ2,5	1	2,43 кг
		ВВ5	2	5,98 кг
		ВНА2,5	1	2,35 кг
		ВНА5	2	4,48 кг
	4904-27	15. Решетки щелевые регулирующие Р150	3	шт
		Р200	18	шт
	ОВ-02-154	16. Автоматические обратные клапаны АОК-5	2	8,86 кг
	4904-25	17. Подставки под калориферы	4	2 кг
	——	18. Сетка штампованная	0,1	м²
	ГОСТ 482-67	19 Белила цинковые	2,2	кг
	ГОСТ 8866-58	20. Краски тертые	0,5	кг
	ГОСТ 7931-56	21. Олифа	1,2	кг
	ГОСТ 7338-65	22. Резина листовая	0,4	кг
		Масса указана одного изделия.		

6989/VI (103)

Госстрой СССР Ростовский промстройниипроект 1976 г.	Сводная спецификация систем отопления и вентиляции	Типовой проект 904-1-36
Компрессорная станция 4К-500А.		Альбом VI
		Лист 03

Пояснения к чертежам.

В здании компрессорной станции проектируются следующие системы:

1) водопровод хозяйственно-питьевой;
2) горячее водоснабжение, подающая сеть;
3) канализация бытовая;
4) дренаж.

Водопровод оборотной воды и дренаж воздухоохладителей и охладителей электродвигателей предусматриваются в технологической части проекта.

Подключение внутренних систем водопровода и канализации предусматривается к соответствующим наружным сетям промпредприятия

1 Водопровод хозяйственно-питьевой проектируется для подачи воды к санприборам, душам, на полив прилегающей территории, заполнение системы отопления. Расчетный расход воды без учета полива составляет 0,5м³/сут, 0,7л/с; с поливом ориентировочно – 3,5 м³/сутки.

Требуемый напор в наружной сети на вводе в здание без учета полива составляет 10м; с поливом- 17м Необходимость установки водомера определяется при привязке проекта

2 Горячее водоснабжение, подающая сеть проектируется для подачи горячей воды температурой 65-70°С к умывальникам и душам Расчетный расход воды составляет 0,5 м³/сут, 0,7 м³/ч Необходимый напор на вводе в здание составляет 14м Трубопровод от ввода до точки „А" (см ВК-4) теплоизолируется.

3 Канализация бытовая проектируется для отвода сточных вод от санитарных приборов, воронки для опорожнения системы отопления и дренажных вод из каналов

Количество стоков составляет 10 м³/сут, 1,5 л/с Подключение выпуска 1 возможно к сети дождевой канализации или канализации условно чистых стоков Задвижка на выпуске 1 должна в обычное время находиться в закрытом положении и открываться только в случае необходимости отвода дренажных вод из технологических каналов При присоединении выпуска 1 к дождевой канализации или канализации условно чистых стоков канализационный стояк и гидрозатвор от воронки исключаются.

Технические решения, принятые в проекте компрессорной станции 4К-500А
Соответствуют действующим на 01.11.76 г нормам и правилам взрывобезопасности и пожаробезопасности по категориям, установленным генеральным проектировщиком в заданиях на строительное проектирование, чем удостоверяется безопасная эксплуатация компрессорной станции 4К-500А
В части, касающейся чертежей марки ВК дата 9.11.76 г
Главный инженер проекта [подпись] Тюрин
Главный специалист [подпись] К Еремеева

4 Дренаж проектируется для отвода конденсата, образующегося в камерах глушения при работе компрессоров „на выхлоп"

Максимальное количество образующейся влаги при работе „на выхлоп" составляет 0,9 м³/сут. 0,03 л/с Одновременно „на выхлоп" могут работать два компрессора в течение 1,5 часа в смену

Выпуски из камер глушения подсоединяются к наружной сети дождевой канализации или колодцу-поглотителю, что определяется при привязке проекта

Опознавательную окраску трубопроводов всех систем принять по ГОСТ 14202-69

РАСХОД ВОДЫ НА НАРУЖНОЕ ПОЖАРОТУШЕНИЯ 10-15 л/сек

Условные обозначения.

— В1 — Водопровод хозяйственно-питьевой.
— Т3 — Горячее водоснабжение, подающая сеть.
— К1 — Канализация бытовая
— К13 — Дренаж.

Основные показатели

Наименование систем	Потребный напор на вводе м	Расчетные расходы м³/сут	м³/ч	л/с	при пожаре л/с	Установочн. мощность электродвигателей кВт	Примечание
Водопровод хозяйственно-питьевой	17	3.5	-	0.7	—	—	В том числе на полив территории 3,0 м³/сут
Горячее водоснабжение, подающая сеть	14	0.5	0.7	—	—	—	
Канализация бытовая	—	10	-	1.5	—	—	
Дренаж	—	0.9	-	0.03	—	—	

Перечень примененных в чертежах марки „ВК" стандартов и типовых проектов.

Шифр	Наименование стандарта	№№ листов
3904-5	Средства крепления санитарно-технических устройств. Выпуск 2.	9
4900-6	Альбом оборудования, фасонных частей и арматуры для сетей и сооружений водопровода и канализации. Выпуск IV	2-2, 2-14, 2-28
2400-4	Детали тепловой изоляции промышленных объектов с положительными температурами. Выпуск 1	30,62 ÷ 69,94, 108 ÷ 113

Перечень листов марки „ВК"

№ листа	Наименование	Примечание
ВК-1	Заглавный лист.	
ВК-2	Сводная спецификация систем водопровода и канализации	
ВК-3	План на отметке 0,000	
ВК-4	Схемы систем В1, Т3, К1, К13	

6989/VI 104

ГОССТРОЙ СССР РОСТОВСКИЙ ПРОМСТРОЙНИЙПРОЕКТ 1976 г	Заглавный лист	Типовой проект 904-1-36
Компрессорная станция 4К-500А		Альбом VI
		Лист ВК-1

Сводная спецификация систем водопровода и канализации

Марка	Обозначение	Наименование	Кол.	Примечание
		Водопровод хозяйственно-питьевой (В1)		
	15кч18п2	1. Вентиль запорный муфтовый ф15	1	
		2. ф25	5	
		3. Кран поливочный ф25	2	
		комплектно:		
	15кч18п2	3.1. Вентиль запорный муфтовый ф25	2	
		3.2. Патрубок из трубы Ц-25 ГОСТ 3262-75 длиной 100 мм	2	
	ГОСТ 3262-75	4. Труба Ц-15	20	м
		5. Ц-25	55	м
	ГОСТ 5525-61**	6. Труба УНР 50А	3	м
	ГОСТ 5525-61**	7. Колено УГГ 50	1	
		8. Окраска стальных трубопроводов масляной краской за 2 раза – 7 м².		
	ГОСТ 8292-75	8.1 Краска масляная цветная густотертая	0,2	кг
	ГОСТ 482-67	8.2. Белила цинковые густотертые	1,0	кг
	ГОСТ 7931-56*	8.3 Олифа натуральная	1,0	кг
	ГОСТ 18698-73	9 Рукав В(II)-6,3-25-У	85	м
		Горячее водоснабжение, подающая сеть (Т3)		
	15кч18п2	1. Вентиль запорный муфтовый ф25	1	
	ГОСТ 19877-74	2. Смеситель для душевой установки См-Ц-Ст	2	
	ГОСТ 2823-73	3. Термометр технический ртутный №3 в оправе типа „А"	1	
	ГОСТ 3262-75	4. Труба Ц-15	20	м
		5. Ц-25	45	м
		6. Окраска стальных трубопроводов масляной краской за 2 раза – 6,1 м².		
	ГОСТ 8292-75	6.1 Краска масляная цветная густотертая	0,2	кг
	ГОСТ 482-67	6.2 Белила цинковые густотертые	0,9	кг
	ГОСТ 7931-56*	6.3. Олифа натуральная	0,9	кг

Марка	Обозначение	Наименование	Кол.	Примечание
		7. Изоляция трубопроводов толщиной 40 мм – 0,5 м³:		
	ТУ36-887-67	7.1. Полуцилиндр из минеральной ваты	0,6	м³
	ГОСТ 10923-64*	7.2. Рубероид РП-250	22	м²
	ТУ36-929-67	7.3. Лакостеклоткань толщиной 0,2 мм	22	м²
	ММСР-СССР	8. Крепление трубопроводов		
	ГОСТ 8509-72	8.1. Сталь угловая равнополочная 50×50×5	1	т
	ГОСТ 103-57*	8.2. Сталь полосовая 40×8	3	м
	ГОСТ 19903-74	8.3 Сталь листовая горячекатаная толщиной 2 мм	0,2	м²
	ГОСТ 7798-70	8.4. Болт М10×30	18	
	ГОСТ 5915-70*	8.5 Гайка М10	18	
		Канализация бытовая (К1)		
	30ч6бр	1. Задвижка фланцевая ф100	1	
	ГОСТ 14360-69	2. Умывальник керамический прямоугольный со спинкой третьей величины	3	
		Комплектно:		
	ГОСТ 11807-66	2.1. Сифон пластмассовый бутылочный	3	
	ГОСТ 19802-74	2.2 Смеситель настольный с нижней камерой смешения	3	
	ГОСТ 14355-69	3. Унитаз керамический тарельчатый с косым выпуском, комплектно:	1	
	ГОСТ 14285-69	3.1 Бачок смывной	1	
	ГОСТ 13980-68	3.2. Клапан поплавковый для смывного бачка	1	
	ГОСТ 1811-73	4. Трап Т-50	2	
	ГОСТ 6942.3-69	5. Труба ТУК-50-Б	15	м
		6 ТУК-100-Б	67	м
	ГОСТ 10704-63*	7. Труба 114×4 ст10ГП-А	2	т
	ГОСТ 6942.8-69	8. Колено К-50-Б	3	
		9 К-100-Б	5	
	ГОСТ 6942.12-69	10 Отвод О 135°-50-Б	5	
		1' О 135°-100-Б	5	
	ГОСТ 6942.17-69	11. Тройник ТП-50×50-Б	4	
		13. ТП-100×50-Б	1	

Марка	Обозначение	Наименование	Кол.	Примечание
	ГОСТ 6942.17-69	14. Тройник ТП-100×100-Б	5	
	ГОСТ 6942.22-69	15. Тройник ТК 45° 50×50-Б	1	
		16. ТК 45° 100×50-Б	3	
		17. ТК 45° 100×100-Б	1	
	ГОСТ 6942.28-69	18. Муфта МФ-100-Б	3	
	ГОСТ 17378-72	19. Переход (воронка) К 100×50 С 40	1	
	ГОСТ 6942.4-73	20. Сифон СФ 110Д.	1	
		21. Окраска чугунных трубопроводов каменноугольным лаком за 2 раза – 24 м²		
	ГОСТ 1709-60*	21.1. Лак каменноугольный.	2,2	кг
		Дренаж (К13)		
	ГОСТ 6942.3-69	1. Труба ТУК-50-Б	20	м

Примечание

Выпуски канализаций учтены длиной 5м.

6989/VI (105)

Госстрой СССР Ростовский Промстройниипроект 1976 г.	Сводная спецификация систем водопровода и канализации	Типовой проект 904-1-36 Альбом VI
Компрессорная станция 4К-500А.		Лист ВК-2

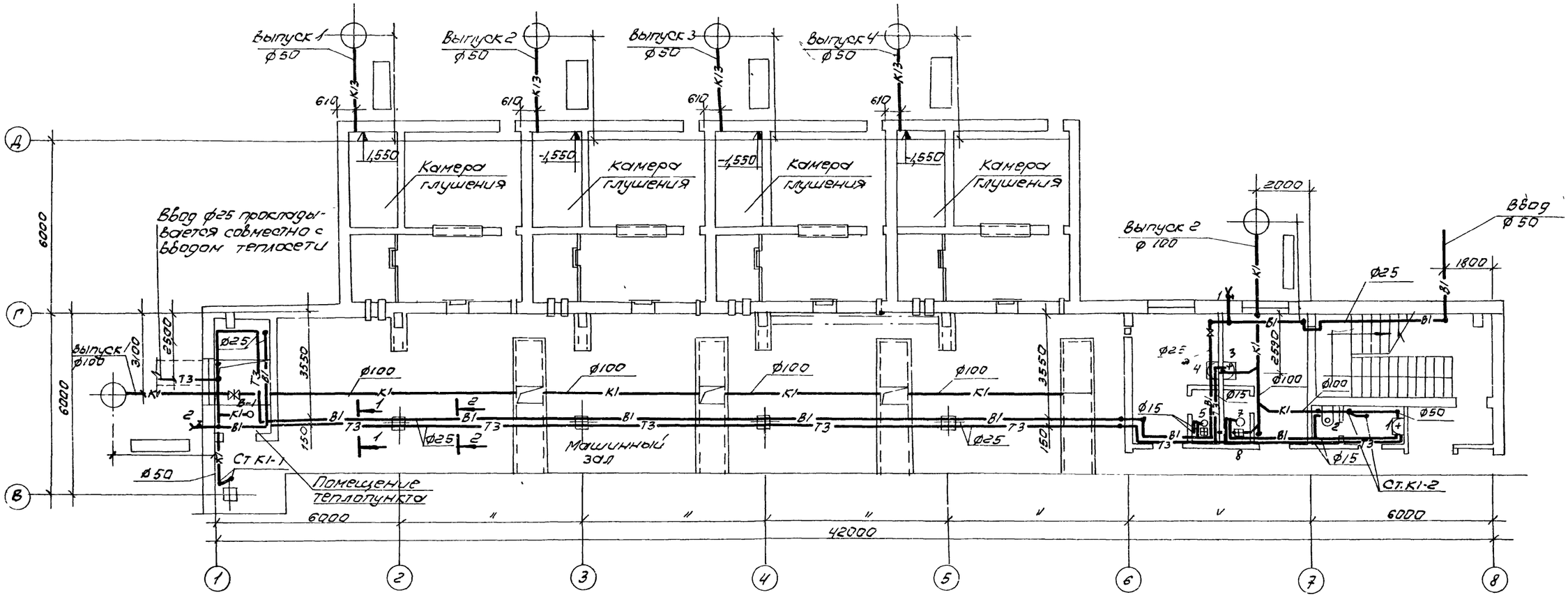

1-1

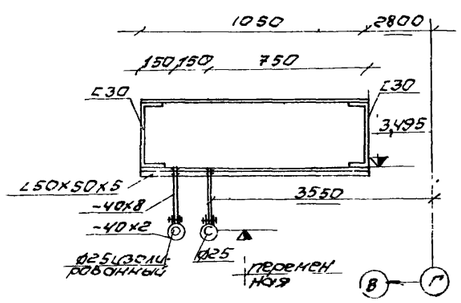

2-2

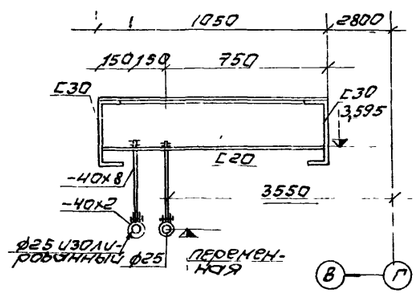

6989/VI 106

ГОССТРОЙ СССР РОСТОВСКИЙ ПРОМСТРОЙНИИПРОЕКТ 1976 г	План на отметке 0,000	Типовой проект 904-1-36
Компрессорная станция 4К-500А		Альбом VI
		Лист ВК-3

В1

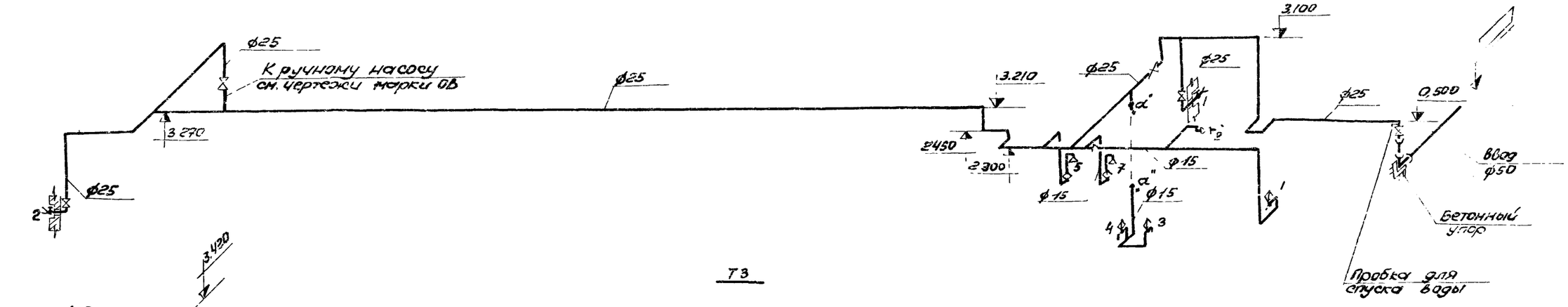

Т3

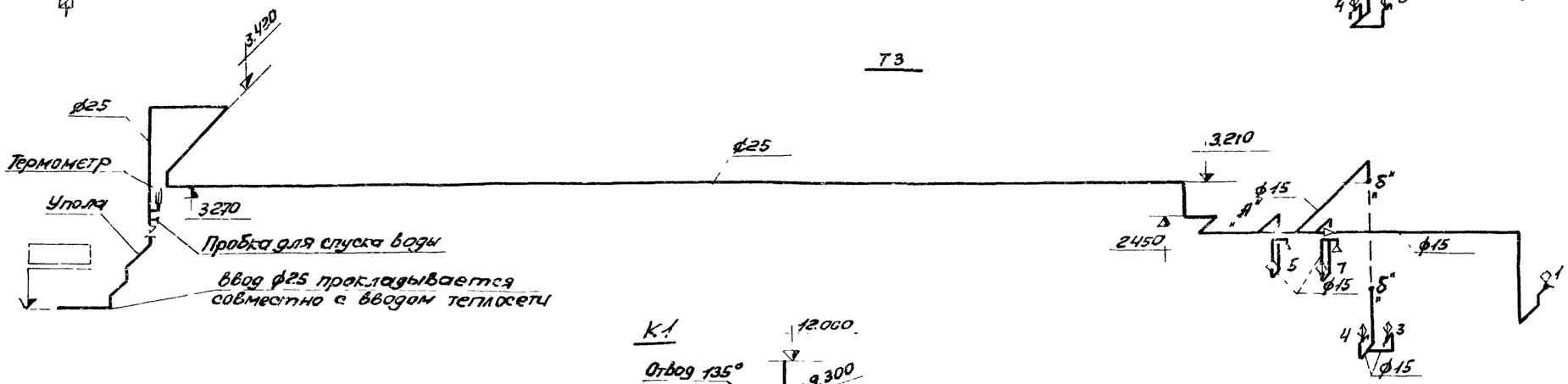

К1

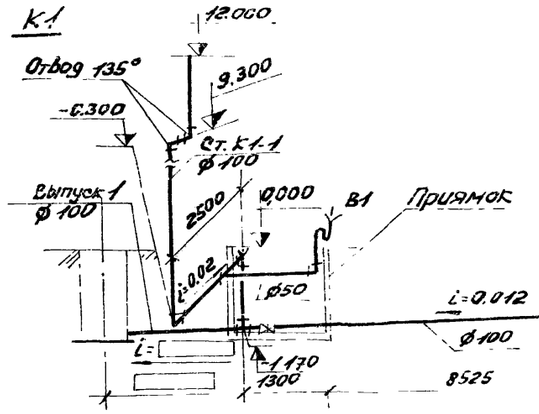

Канал для технологических трубопроводов

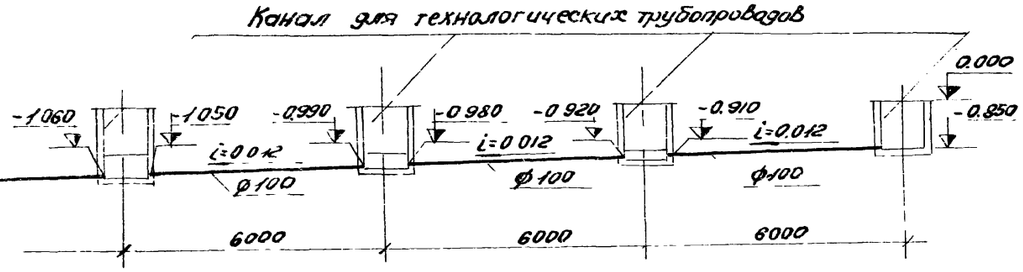

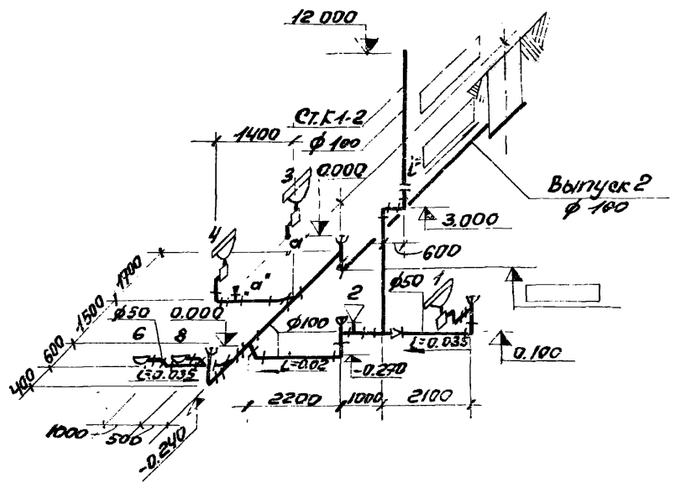

К13

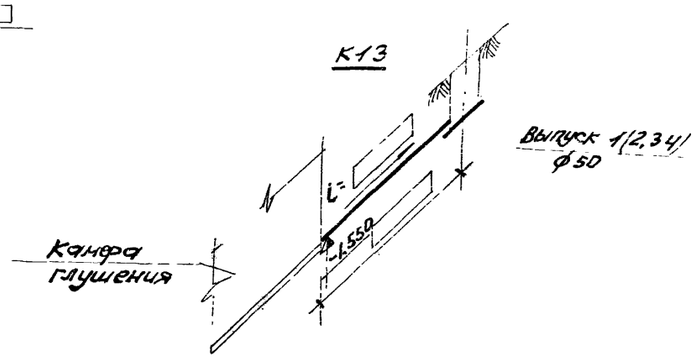

6989/VI

107

Госстрой СССР Ростовский Промстройниипроект 1976 г.	Схемы систем В1, Т3, К1, К13	Типовой проект 904-1-36
Компрессорная станция 4К-500А		Альбом VI
		Лист ВК-4

gost.e-ecolog.ru