ТИПОВОЙ ПРОЕКТ 904-1-35

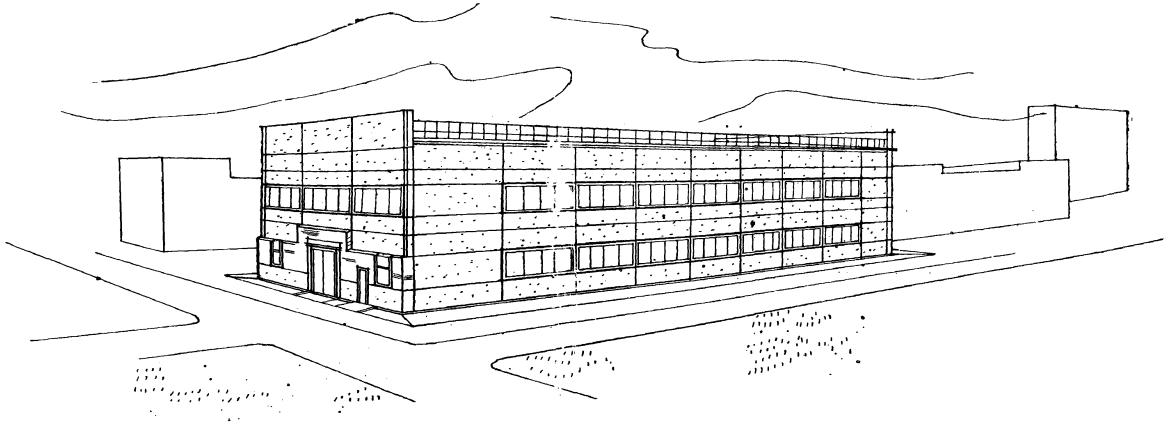

АВТОМАТИЗИРОВАННАЯ ОТДЕЛЬНО СТОЯЩАЯ КОМПРЕССОРНАЯ СТАНЦИЯ 6К-250А

ПРОИЗВОДИТЕЛЬНОСТЬЮ 1500 М³/МИН. ВОЗДУХА

СОСТАВ ПРОЕКТА:

АЛЬБОМ I	ПОЯСНИТЕЛЬНАЯ ЗАПИСКА.
АЛЬБОМ II	ТЕХНОЛОГИЧЕСКАЯ ЧАСТЬ.
АЛЬБОМ III	ЭЛЕКТРОТЕХНИЧЕСКАЯ ЧАСТЬ. ВАРИАНТ С ТИРИСТОРНЫМ ВОЗБУДИТЕЛЬНЫМ УСТРОЙСТВОМ. ПОСТОЯННЫЙ ТОК.
АЛЬБОМ IV	ЭЛЕКТРОТЕХНИЧЕСКАЯ ЧАСТЬ. ВАРИАНТ С ТИРИСТОРНЫМ ВОЗБУДИТЕЛЬНЫМ УСТРОЙСТВОМ. ПЕРЕМЕННЫЙ ТОК.
АЛЬБОМ V	АВТОМАТИЗАЦИЯ И КИП. ЧЕРТЕЖИ.
АЛЬБОМ VI	АРХИТЕКТУРНО-СТРОИТЕЛЬНАЯ И САНТЕХНИЧЕСКАЯ ЧАСТИ.
АЛЬБОМ VII	СМЕТЫ НА ТЕХНОЛОГИЧЕСКУЮ, ЭЛЕКТРОТЕХНИЧЕСКУЮ ЧАСТИ, АВТОМАТИЗАЦИЮ И КИП.
АЛЬБОМ VIII	СМЕТЫ НА АРХИТЕКТУРНО-СТРОИТЕЛЬНУЮ И САНТЕХНИЧЕСКУЮ ЧАСТИ.
АЛЬБОМ IX	ЗАКАЗНЫЕ СПЕЦИФИКАЦИИ:
АЛЬБОМ X	НЕСТАНДАРТИЗИРОВАННОЕ ОБОРУДОВАНИЕ.

ПРИМЕНЕННЫЕ МАТЕРИАЛЫ: (РАСПРОСТРАНЯЕТ КИЕВСКИЙ ФИЛИАЛ ЦИТП)

1. ТИПОВОЙ ПРОЕКТ 704-1-107 "РЕЗЕРВУАР СТАЛЬНОЙ ГОРИЗОНТАЛЬНЫЙ ДЛЯ НЕФТЕПРОДУКТОВ ЕМКОСТЬЮ 5М³"
   - АЛЬБОМ I — СТАЛЬНЫЕ КОНСТРУКЦИИ. РАБОЧИЕ ЧЕРТЕЖИ.
   - АЛЬБОМ III — ОБОРУДОВАНИЕ РЕЗЕРВУАРОВ ЕМКОСТЬЮ 5-100 М³ ДЛЯ СВЕТЛЫХ НЕФТЕПРОДУКТОВ ПРИ ПОДЗЕМНОЙ УСТАНОВКЕ
   - АЛЬБОМ IX — ЗАКАЗНЫЕ СПЕЦИФИКАЦИИ
2. ТИПОВОЙ ПРОЕКТ 904-1-33"АВТОМАТИЗИРОВАННАЯ ОТДЕЛЬНО СТОЯЩАЯ КОМПРЕССОРНАЯ СТАНЦИЯ 4К-250А ПРОИЗВОДИТЕЛЬНОСТЬЮ 1000 М³/МИН ВОЗДУХА
   - АЛЬБОМ X — НЕСТАНДАРТИЗИРОВАННОЕ ОБОРУДОВАНИЕ

РАЗРАБОТАН ГОСУДАРСТВЕННЫМИ ПРОЕКТНЫМИ ИНСТИТУТАМИ:

ГИПРОСТРОЙДОРМАШ: АЛЬБОМЫ I, II, III, IV, V, VII, IX, X.

РОСТОВСКИЙ ПРОМСТРОЙНИИПРОЕКТ: АЛЬБОМЫ VI, VIII.

АЛЬБОМ VI

УТВЕРЖДЕН МИНСТРОЙДОРМАШЕМ РЕШЕНИЕМ ОТ 29.11.1976г. № 39/76 С ВВОДОМ В ДЕЙСТВИЕ С 1.01.1977г.

КФ ЦИТП инв. № 6988/VI

gost.e-ecolog.ru

ЦЕНТРАЛЬНЫЙ ИНСТИТУТ ТИПОВОГО ПРОЕКТИРОВАНИЯ
ГОССТРОЯ СССР
КИЕВСКИЙ ФИЛИАЛ
г.Киев-57, ул. Эжена Потье, № 12
Заказ № 1865 инв. № 988/VI тираж 850
Сдано в печать 1/XI 1977 г. цена 6-36

Содержание альбома

N/N п/п	Наименование листа	Марка лист
	I Архитектурно-строительная часть	
1	Титульный лист (обложка)	
2	Содержание альбома	Лист 1
3	Содержание альбома	Лист 2
4	Общие указания	Лист 3
5	Общие указания	Лист 4
6	Заглавный лист	АР-1
7	Заглавный лист (продолжение)	АР-2
8	План на отм. ±0.000	АР-3
9	План на отм. 3.800 и 4.200	АР-4
10	План на отм. ±0.000 (продолжение) План на отм. 3.800 (продолжение)	АР-5
11	Разрезы 1-1÷4-4	АР-6
12	Разрезы 5-5÷8-8. Экспликация проемов ворот и дверей. Спецификация перемычек и элементов лестничной клетки	АР-7
13	Фасады. План кровли	АР-8
14	Экспликация полов	АР-9
15	Таблица внутренних отделочных работ	АР-10
16	Детали 2÷17	АР-11
17	Детали 18÷31	АР-12
18	План опор для двойного пола	АР-13
19	Сечения 1-1÷8-8. Узел „А"	АР-14
20	План раскладки деревянных щитов. Деревянные щиты ДЩ-1÷9. Детали.	АР-15
21	План балок и асбестоцементных плит подвесного потолка	АР-16
22	Фасад смотрового окна ОС-1. Разрезы 1-1÷22 Переплет смотрового окна ОС-1. Узел „А" Общие указания.	АР-17
23	Коробка смотрового окна ОС-1. Схема разверток листов перфорированной фанеры, выборка материалов на один оконный прем. Узлы „Б÷В"	АР-18
24	Монтажные и маркировочные схемы остекленной и сетчатой стальной перегородок	АР-19
25	Маркировочные схемы заполнения проемов. Спецификации. Детали.	АР-20
26	Стальные жалюзи ВЖС-1 и закладные элементы 3Э-1÷3Э-8.	АР-21
27	Спецификация к листу АР-21	АР-22
28	Маркировочные схемы решеток в камерах глушения.	АР-23
29	План подземного хозяйства.	АР-24
30	Подземное хозяйство Элементы плана N1, N2	АР-25
31	Подземное хозяйство Элемент плана N3. Сечения 1-1÷6-6.	АР-26
32	Подземное хозяйство Сечения 7-7÷21-21.	АР-27
33	Подземное хозяйство Фундаменты под оборудование ФО-2÷ФО-13	АР-28
34	Подземное хозяйство Закладные элементы 3Э-24÷3Э-35 Детали.	АР-29
35	Подземное хозяйство. Закладные элементы 3Э-24÷3Э-35 Спецификация закладных элементов	АР-30
	Чертежи марки КЖС	
36	Перечень листов марки „КЖС".	КЖС-1
37	Перечень примененных в чертежах марки „КЖ" стандартов и типовых чертежей. Примечания.	КЖС-2
38	Спецификация сборных и монолитных железобетонных и бетонных элементов. Расход бетона и стали на здание.	КЖС-3
39	План фундаментов и фундаментных балок Сечения 1-1÷6-6. Спецификация. Примечания.	КЖС-4
40	Маркировочные схемы бетонных блоков ленточных фундаментов (сечения 7-7÷16-16)	КЖС-5
41	Фундаменты ФБ43-1, ФБ43-1а, ФБ43-1б ФБ43-1в	КЖС-6
42	Фундаменты ФА37-1, ФА37-1а, ФА1-1	КЖС-7
43	Фундаменты ФА37-1б, ФА37-1в, МФ5	КЖС-8
44	Фундаменты МФ1÷МФ3.	КЖС-9
45	Фундаменты МФ4, МФ6 Спецификация арматуры	КЖС-10
46	Спецификация и выборка арматуры к листам КЖС-6÷КЖС-10	КЖ-11
47	Монтажные схемы колонн, ригелей, рамы ворот, связей, стоек и балок покрытия. Разрезы 9-9, 10-10. Спецификация.	КЖС-12
48	Монтажные схемы плит покрытия, перекрытия, стаканов.	КЖС-13
49	Монтажные схемы опорных столиков Спецификации.	КЖС-14
50	Разрезы 1-1÷8-8. Схема перекрытия на отм. 3.770.	КЖС-15
51	Монтажные детали 1÷3.	КЖС-16
52	Монтажные детали 4÷8.	КЖС-17
53	Соединительные элементы НД1÷НД9. Стойка С1.	КЖС-18
54	Колонны КН-42-а, КН-42-б, КН-42-в, КН-42-г, НК1, НК2	КЖС-19
55	Колонны НК1, НК2 (арматурные чертежи)	КЖС-20
56	Ригели НР1, НР1а.	КЖС-21
57	Сборные железобетонные элементы	КЖС-22
58	Сборные железобетонные плиты перекрытия и покрытия.	КЖС-23
59	Вертикальная связь СВ1.	КЖС-24
60	Монтажные схемы стеновых панелей по осям „А", „Г", „10", „1"	КЖС-25
61	Фрагменты Ф1÷Ф9	КЖС-26
62	Фрагменты Ф10÷Ф19	КЖС-27
63	Спецификация типов крепления на фрагменты.	КЖС-28
64	Монолитные участки МУ1, МУ2. Монолитная балка.	КЖС-29

6988/VI

Госстрой СССР Ростовский Промстройниипроект 1976 г.	Содержание альбома	Типовой проект 904-1-35 Альбом VI Лист 1
Компрессорная станция 6К-7,5ПА		

Содержание альбома

N/N п/п	Наименование листа	Марка лист
65	Закладные детали НМ1-НМ10	КЖС-30
66	Фундамент ФО1 План опалубочный чертеж	КЖС-31
67	Фундамент ФО1 Разрезы 1-1÷4-4 опалубочный чертеж	КЖС-32
68	Фундамент ФО1 Разрезы 6-6; 8-8 опалубочный чертеж	КЖС-33
69	Фундамент ФО1 Разрезы 9-9÷13-13. Узлы 1,2 опалубочный чертеж	КЖС-34
70	Фундамент ФО1 Разрезы 1-1, 11-11, 14-14, 15-15, 16-16 арматурный чертеж.	КЖС-35
71	Фундамент ФО1 Разрезы 2-2; 12-12; 17-17. арматурный чертеж	КЖС-36
72	Фундамент ФО1 Разрезы 4-4, 18-18÷25-25 арматурный чертеж	КЖС-37
73	Фундамент ФО1 Спецификация арматуры и выборка стали к листам КЖС-35÷КЖС-37.	КЖС-38
74	Закладные элементы Р1, М1,÷М3.	КЖС-39
75	Закладные и соединительные элементы М4÷М6, НД1. Спецификация.	КЖС-90
76	Монтажный план плит перекрытия канала монолитные участки МУ3, МУ4.	КЖС-91
	Чертежи марки КМ.	
77	Заглавный лист	КМ-1
78	Монтажные схемы подкрановых балок, упоров и крановых рельсов	КМ-2
79	Монтажные схемы балок под монолитный участок МУ4 и стоек под всасывающий трубопровод.	КМ-3
80	Монтажная схема металлических щитов на отм. ±0.000. Таблица щитов	КМ-4
81	План перекрытия на отм. 9.200	КМ-5
82	Щиты Щ1÷Щ21	КМ-6
83	План металлических балок перекрытия на отм. 3.800	КМ-7
84	План раскладки щитов и металлических участков перекрытия на отм. 3.800	КМ-8
85	Разрезы 11-11÷17-17 по плану перекрытия на отм. 3.800	КМ-9
86	Узлы „1÷7"	КМ-10
87	Элементы МЭ-1÷МЭ6	КМ-11
88	Ригели МР1, МР2. Шахта электрокабелей	КМ-12
89	Короба электрокабелей	КМ-13
90	Площадки ПМ1, ПМ2. План ограждения на отм. 3.800. План балок на отм. 3.650	КМ-14
91	Наружная лестница по оси „Г" Лестница на отм. 3.800	КМ-15
92	План опоры под трубопровод. Узлы	КМ-16
	II Санитарно-техническая часть	
	Чертежи марки ОВ	
93	Заглавный лист	ОВ-1
94	Характеристика отопительно-вентиляционного оборудования. Таблица воздушно-тепловых балансов.	ОВ-2
95	План отопления и вентиляции на отм.0.000	ОВ-3
96	План отопления и вентиляции на отм.3.800	ОВ-4
97	План отопления и вентиляции на отм. 0.000 и 3.800 (продолжение) Разрез 3-3.	ОВ-5
98	Схема трубопроводов отопления. Разрез 4-4.	ОВ-6
99	Схемы воздуховодов систем П1, В6, ВЕ1 Разрезы 1-1; 2-2.	ОВ-7
100	Установка оборудования систем П1, В6	ОВ-8
101	Сводная спецификация систем отопления и вентиляции.	ОВ-9
	Чертежи марки ВК	
102	Заглавный лист	ВК-1
103	Сводная спецификация систем водопровода и канализации	ВК-2
104	План на отм. 0.000	ВК-3
105	Схемы систем В1, Т3, К1, К13	ВК-4

6988/VI (3)

Нач. отд.	Лозов		
Гл. инженер	Тюрин		
Рук. группы	Бекомбаев		
Ст. техник	Обадовская		
Проверил	Бекомбаев		

Госстрой СССР Ростовский Промстройниипроект 1976 г.	Содержание альбома	Типовой проект 904-1-35
Компрессорная станция 6К-250А.		Альбом VI
		Лист 2

I Общая часть

Типовой проект 904-1- выполнен взамен типового проекта 904-1-19.

Рабочие чертежи архитектурно-строительной части типового проекта 904-1- автоматизированной отдельно стоящей компрессорной станции 6К-250А производительностью 1500 м³/мин. воздуха разработаны в соответствии с планом типового проектирования на 1976 г. на основании заданий на архитектурно-строительную и сантехнические части проекта, выданных институтом „Гипростройдормаш" в 1976 г.

При разработке рабочих чертежей приняты типовые конструкции и учтены требования нормативных документов, действующих на 1.01. 1976 г применительно к площадке строительства со следующей характеристикой природных условий:

а). рельеф спокойный с минимальным уклоном, обеспечивающим отвод поверхностных вод;

б). грунты в основаниях не пучинистые, непросадочные с условными расчётными характеристиками - $J = 28°$, $C = 0.02$ кг/см²; $e = 150$ кг/см²; $\gamma_0 = 1.8$ т/м³ (при коэффициенте безопасности по грунту $K_г = 1.00$). Грунтовые воды отсутствуют.

в). Расчётная зимняя температура наружного воздуха для проектирования отопления - 20°; -30°; -40°С;

г) скоростной напор ветра - для III района по СНиП II-6-74. (Тип местности „А").

д). вес снегового покрова - по СНиП II-6-74.

- для II района при расчетной зимней температуре наружного воздуха для проектирования отопления - 20°С;
- для III района при температуре - 30°С;
- для IV района при температуре - 40°С;

е) расчетная глубина промерзания грунта - до 1.5 м.

Здание не рассчитано на строительство в районах с сейсмичностью более 6 баллов, на территориях с подработкой горными выработками и в районах вечной мерзлоты

Не допускается строительство компрессорных станций в местах, где в забираемый (всасываемый) воздух могут попадать газы, ядовитые или взрывоопасные смеси, пыль и влага. Наличие газов, пыли, взрывоопасной смеси и т.п. должно определяться путём контрольных замеров в месте расположения компрессорной станции.

Компрессорная станция предназначена для централизованного воздухоснабжения группы промышленных предприятий (промузлов) или крупных предприятий всех отраслей промышленности с наличием необходимых инженерных коммуникаций, дорог, энергоресурсов и рассчитана на 6 компрессоров типа К-250-61-2 производительностью по 250 м³/мин. каждый.

Электроснабжение компрессорной станции предусматривается от электрической сети напряжением 6 или 10 кВ.

Привязка компрессорной станции на генплане должна осуществляться таким образом, чтобы проникающий наружу шум от работы оборудования распространяясь на рабочие места соседних зданий и территории предприятий, был в пределах допустимых уровней согласно „Санитарным нормам проектирования промышленных предприятий," СН 245-71.

Уровень шума создаваемый компрессором К-250-61-2 (без учета мероприятий по шумоглушению) составляет на всасывании до 104 дБ, у компрессора - до 98 дБ.

К территории компрессорной станции должны быть устроены подъезды с дорожными покрытиями шириной не менее 3.5 м.

II Архитектурно-планировочные решения.

Здание компрессорной станции запроектировано в соответствии с основными положениями по унификации объемно-планировочных и конструктивных решений с учетом „Правил устройства и безопасной эксплуатации стационарных компрессорных установок, воздуховодов и газопроводов", утверждённых Госгортехнадзором СССР 7 декабря 1971 г., и действующих СНиП.

За условную отметку ±0.000 принят уровень чистого пола помещения машинного зала.

Планировочная отметка земли вокруг здания принята - 0.150.

Бытовые помещения по санитарной характеристике производственного процесса относятся к группе I б и расчитаны на следующий обслуживающий персонал: списочный состав - 8 человек, в наибольшую смену - 2 человека. Гардеробные оборудуются закрытыми двойными шкафами для уличной и рабочей одежды.

III Конструктивные решения.

Основные несущие конструкции здания приняты по строительным каталогам унифицированных железобетонных конструкций одноэтажных и многоэтажных производственных зданий. При монтаже сборных железобетонных конструкций необходимо руководствоваться указаниями, приведёнными в применяемых сериях типовых конструкций, а также СНиП III-8. 1-70 и „Инструкцией по монтажу сборных железобетонных конструкций промышленных зданий и сооружений (СН-319-65).

Фундаменты под колонны - монолитные железобетонные стаканного типа. Под наружные стены здания предусмотрены сборные железобетонные балки, под внутренние стены и стены пристройки - ленточные фундаменты из сборных блоков.

Фундаменты под компрессоры - монолитные железобетонные.

Фундаменты под прочее оборудование - монолитные из бетона марки „100" по щебеночной подготовке толщиной - 100 мм.

Каналы - монолитные из бетона марки „100" перекрываются щитами из рифлёной стали и сборными железобетонными плитами. Днища каналов выполняются по тщательно спланированному и уплотненному щебнем дну траншей. Наружные поверхности каналов должны быть покрыты горячим битумом за два раза. Засыпку траншей каналов следует производить одновременно с обеих сторон канала слоями по 20-30 см. с послойным трамбованием. Конструкции каналов расчитаны на полезную нагрузку 1 т/м²

Колонны, балки, плиты покрытия - сборные железобетонные

Подкрановые балки - стальные.

Стены наружные - однослойные панели из ячеистого бетона марки „35", объёмным весом в сухом состоянии $\gamma_{сух} = 700 \div 800$ кг/м³ с заполнением швов цементно-песчаным раствором. При привязке проекта, в случае наличия у подрядчика синтетических материалов, заполнение швов принимать только упругими синтетическими прокладками (пороизол, гернит и др.) и герметизирующими мастиками (УМ-40, УМС-50 и др) при этом следует руководствоваться „указаниями по герметизации стыков при монтаже строительных конструкций" СН 420-71,

Толщина панелей для принятых расчётных температур - 200 мм Отдельные участки наружных стен здания компрессорной станции запроектированны из кирпича марки „100" на растворе марки „25" толщиной 380 мм. для всех расчётных температур. При этом:

а). для расчетной температуры - 20" кирпич глиняный обыкновенный для всех участков стен;

б) для расчётной температуры - 30° кирпич глиняный обыкновенный для всех участков стен, за исключением стены по оси „Г" между осями „8-9"

в) для расчётной температуры - 40° для всех участков стен, а так же для расчётной температуры - 30° для стены по оси „Г" между осями „8-9" - кирпич пустотелый пластического прессования объёмным весом не более 1300 кг/м³. В случае отсутствия в районе строительства пустотелого кирпича может быть применен кирпич обыкновенный с нанесением штукатурки из легкого раствора объёмным весом 1500 кг/м³ с внутренней и наружной сторон, толщиной слоя по 20 мм.

6988/VI

4

ГОССТРОЙ СССР РОСТОВСКИЙ ПРОМСТРОЙНИИПРОЕКТ 1976 г	Общие указания	Типовой проект 904-1-35
Компрессорная станция 6К-250А		Альбом VI
		Лист 3

Гл. инж. пр.	Тюрин
Гл. констр. пр.	Осташевский
Рук. группы	Бескоровайный

Наружные стены пристройки (камеры воздухозабора и глушения) для всех рассчётных температур, а также внутренние стены и перегородки здания - из обыкновенного кирпича марки „100" на растворе марки „25". В случае возведения кирпичных стен при отрицательной температуре необходимо руководствоваться. СНиП III-В.2-71.

Для заполнения оконных проёмов приняты стальные переплёты с механизмами ручного открывания. В настоящих рабочих чертежах показаны все отверстия, борозды, ниши и гнёзда, указанные в заданиях на разработку архитектурно-строительной части.

Кровля - 3х слойная рулонная, для здания компрессорной станции и 4х слойная рулонная для пристройки. При устройстве кровель необходимо соблюдать требования СНиП III-20-74. Для устройства кровель применяются:

а). В качестве водоизоляционного ковра - рубероид по ГОСТ 10923-64, для верхнего слоя кровли здания - марки РМ-350 (1 слой); для нижних слоев - марки РП-250 (2 слоя); для кровли пристройки - марки РМ-350 (4 слоя). Усиление основного водоизоляционного ковра дополнительными слоями предусматривается:
- в коньковой части шириной 500мм - одним слоем;
- в местах примыкания кровли к выступающим конструктивным элементам - тремя слоями;
- в местах свеса карнизной плиты - двумя слоями;

б) для защитного слоя кровли здания и пристройки - гравий по ГОСТ 8268-74 с размерами зерен 5-10мм, втопленный в битумную мастику;

в). Для наклейки водоизоляционного ковра - горячие битумные мастики по ГОСТ 2889-67. Выбор марки мастик производится при привязке проекта в зависимости от района строительства по таблице 1.

Районы строительства	Марки битумных мастик для участков кровли.		
	с уклоном в %		мест примыкания кровли
	0≤i≤2.5	2.5≤i≤10	
Севернее географической широты 50° для европейской части и 53° для азиатской части СССР.	МБК-Г-55	МБК-Г-65	МБК-Г-85
Южнее этих районов	МБК-Г-65	МБК-Г-75	МБК-Г-100

г) Битумную мастику для защитного слоя и наклейки ковра в кровле пристройки необходимо антисептировать путем добавки кремнефтористого или фтористого натрия в количестве 3-5% от веса битума, в качестве наполнителя применять низкосортный асбест;

д) для выравнивающего слоя цементно-песчаный раствор марки „50" в кровле здания, толщиной 15мм, в пристройке толщиной от 15 до 75мм. Поверхность выравнивающей стяжки должна быть огрунтована раствором битума пятой марки в керосине или соляровом масле в соотношении (по весу) 1:2;

е) для утеплителя в кровле здания - неорганические плитные жесткие материалы (пенобетон, пеносиликат и т.п) объёмным весом не более 500 кг/м³. Выбор толщины утеплителя производится при привязке проекта в зависимости от расчетной зимней температуры наружного воздуха по таблице 2.

Расчетная зимняя температура наружного воздуха	Термическое сопротивление R_o м²ч.град/ккал	Толщина утеплителя покрытия в мм, при:	
		γ > 400 кг/м³	γ > 500 кг/м³
-20	0.70	60	80
-30	0.90	80	100
-40	1.10	100	120

IV Противопожарные мероприятия

Здание компрессорной станции относится: по огнестойкости - ко II степени, по пожароопасности технологического процесса машинный зал и участок размещения комплектных распределительных установок (КРУ) - к категории „Г". Помещение маслохозяйства - к категории „В". Группы возгораемости и пределы огнестойкости принятых в проекте основных строительных конструкций соответствуют требованиям таблицы 2 СНиП II-А.5-70 „Противопожарные нормы проектирования зданий и сооружений". Встроенные вспомогательные помещения отделены от производственного помещения несгораемыми перегородками и перекрытием. Помещение маслохозяйства выгорожено капитальными стенами и имеет выхода непосредственно наружу. Эвакуация с обслуживающей площадки на отм. 3.800 и 9.200 обеспечивается закрытой лестничной клеткой и открытой стальной лестницей на отметку 10.000 машинного зала и далее двумя выходами непосредственно наружу. Выгороженное сетчатым ограждением КРУ имеет выходы через коридор наружу и через машинный зал.

V Мероприятия по уменьшению шума.

Согласно данным завода изготовителя уровень шума создаваемый компрессорами (без учета мероприятий по шумоглушению) составляет на всасывании до 104 дБ, у компрессора - 98 дБ. В целях снижения производственного шума, в проекте предусмотрен ряд мероприятий по шумоглушению и звукоизоляции ограждающих конструкций. Камеры воздухозабора на всасывании - заполняются звукопоглощающими пластинами. Конструкция пластин разработана в технологической части проекта. Уменьшение шума на выхлопе сжатого воздуха в атмосферу осуществляется в камере глушения заполняемой послойно булыжником со щебнем с чередованием воздушными прослойками. Допустимый уровень звукового давления в помещении оператора, согласно действующим санитарным нормам и правилам должен быть в пределах 74-54 дБ. В выгороженном от машинного зала помещении оператора применены конструкции со звукоизолирующей способностью ориентировочно в пределах 30-55 дБ:

а) стены - кирпичные облицованные с одной стороны сухой штукатуркой;

б) окно - деревянное с двойным остеклением витринным стеклом, уложенным по прокладкам из губчатой резины, с уплотнением по контуру проема мягкими минераловатными плитами и облицовкой перфорированной фанерой. При производстве работ особое внимание должно быть обращено на тщательность герметизации окна, вводов в помещение оператора, а также на тщательность заделки акустическими материалами мест стыков в ограждающих конструкциях.

VI Отделочные работы.

Стеновые панели с фасадной стороны должны отделываться в заводских условиях лицевым слоем с применением цветных смесей. Швы между панелями, заполненные цементно-песчаным раствором или упругими прокладками, с наружной стороны заделываются герметизирующими мастиками, с внутренней выполняются согласно таблице внутренних отделочных работ. Для наружной кладки кирпичных стен здания компрессорной станции выше отм. 1.200 и пристройки выше отм. 0.300 применять отборный кирпич с чистыми лицевыми поверхностями и ровными гранями. Кладку выполнять с расшивкой швов по фасадам, уделяя особое внимание соблюдению горизонтальности рядов и равномерной толщине швов. Кирпичную кладку по фасадам здания компрессорной станции до отм. 1.200 и фасадам пристройки до отм. 0.300 выполнять в пустошовку с последующей штукатуркой цементно-песчаным раствором и окраской силикатными красками (по грунтовке слабым раствором жидкого калийного стекла), в тон лицевого слоя панелей. Швы кирпичной кладки с внутренней стороны выполнять согласно таблице внутренних отделочных работ. Стальные переплёты окрашиваются на заводе изготовителе двумя слоями грунта ФЛ-03-К и двумя слоями эмали ХВ-129. Стальные щиты окрашиваются масляной краской за 2 раза по грунтовке железным суриком на натуральной олифе. Прочие стальные конструкции окрашиваются краской БТ-177 в 2 слоя. В соответствии с требованиями СНиП II-28-73 по антикоррозийной защите стальных закладных деталей и сварных соединений в крупнопанельных зданиях, стальные опорные консоли, элементы крепления, а также закладные детали жел. бет. конструкций, должны быть защищены цинковым покрытием. Столярные изделия окрашиваются поливинилацетатными красками в два слоя. Откосы проемов оштукатуриваются цементно-известковым раствором. Внутренние поверхности кирпичных стен в камерах глушения выполняются с подрезкой швов. Отделочные работы должны выполняться с соблюдением требований глав СНиП III-21-73. Вокруг здания устраивается асфальтовая отмостка шириной 1м по щебеночному основанию.

VII Указания по привязке проекта.

При привязке проекта к конкретной площадке должен быть выполнен заглавный лист привязки и, при необходимости, дополнительные чертежи. На заглавных листах всех марок, должна быть дана характеристика условий привязки данной части проекта. Проектной организации, привязывающей проект, в соответствии с выбранным вариантом, необходимо: 1) Проверить размеры фундаментов в соответствии со СНиП II-15-74 по усилиям приведенным на расчетных схемах с учетом фактических расчетных характеристик грунта и принятого при привязке заглубления фундаментов.

2) Увязать заглубление фундаментов в районе осей „1-2-Г" с отметкой заложения трубопроводов ввода оборотного водоснабжения, которая определяется при привязке технологической части проекта.

3). Произвести выбор вида наружной отделки стеновых панелей по таблице №7 серии 1.432,-5 вып.0.

4) В пояснительной записке и чертежах вычеркнуть не относящиеся к выбранному варианту данные.

6988/VI

5

Гл. инж. пр.	Ветлицкий		
Гл. констр. пр.	Гоппль		
ВК:	Бескоровайный		

ГОССТРОЙ СССР РОСТОВСКИЙ ПРОМСТРОЙНИИПРОЕКТ 1976 г.	Общие указания	Типовой проект 904-1-35	
Компрессорная станция БК-250А		Альбом VI	
		Лист 1	

Перечень частей проекта по маркам

Наименование частей проекта	Марка
Архитектурно-строительная часть	АР
Железобетонные конструкции	КЖ
Стальные конструкции	КМ
Отопление и вентиляция	ОВ
Водопровод и канализация	ВК

Условные обозначения

Маркировка детали — номер детали / номер листа, где деталь применена

Ссылка на деталь проекта — номер детали / номер листа или страницы, где деталь изображена

Ссылка на типовую деталь или деталь повторного применения шифр типового материала — номер детали / номер листа или страницы, где деталь изображена

Ссылка на типовую деталь серии 2.436-2 выпуск-1 — номер детали / номер выпуска серии, где деталь изображена

Марка проемов дверей — номер типа по проекту

Марка типов полов. — номер типа по проекту

Номер отделки помещений.

Номер разреза / номер листа, на котором разрез разработан

Перечень листов марки „АР"

№ листа	Наименование листа	Примечан
1	Заглавный лист	
2	Заглавный лист (продолжение).	
3	План на отметке ±0.000	
4	План на отметке 3.800	
5	План на отметке ±0.000 (продолжение) План на отметке 3.800 (продолжение)	
6	Разрезы 1-1÷4-4.	
7	Разрезы 5-5÷8-8. Экспликация проемов ворот и дверей. Спецификация перемычек и элементов лестничной клетки	
8	Фасады. План кровли.	
9	Экспликация полов	
10	Таблица внутренних отделочных работ.	
11	Детали 2÷17	
12	Детали 18÷31	
13	План опор для двойного пола	
14	Сечения 1-1÷8-8 Узел „А"	
15	План раскладки деревянных щитов Деревянные щиты ДЩ-1÷4. Детали	
16	План балок и асбестоцементных плит подвесного потолка. Детали.	
17	Фасад смотрового окна ОС1. Разрезы 1-1÷2-2 Переплет смотрового окна ОС1. Узел „А". Общие указания.	
18	Коробка смотрового окна ОС1. Схема разверток листов перфорированной фанеры. Выборка материалов на один оконный проем. Узлы „Б"; „В".	

Перечень листов марки „АР" (продолжение)

№ листа	Наименование листа	Примечание
19	Монтажные и маркировочные схемы остекленной и сетчатой стальной перегородок	
20	Маркировочные схемы заполнения проемов. Спецификации. Детали	
21	Стальные жалюзи ВЖ-1 и закладные элементы ЗЭ-1÷ЗЭ-8	
22	Спецификация к листу АР-21	
23	Маркировочные схемы решеток в камерах глушения	
24	План подземного хозяйства	
25	Подземное хозяйство Элементы плана N1÷N2	
26	Подземное хозяйство Элемент плана N3. Сечения 1-1÷6-6.	
27	Подземное хозяйство Сечения 7-7÷21-21.	
28	Подземное хозяйство Фундаменты под оборудование ФО-2÷ФО-13	
29	Подземное хозяйство Закладные элементы ЗЭ-9÷ЗЭ-23. Детали	
30	Подземное хозяйство Закладные элементы ЗЭ-24÷ЗЭ-35 Спецификации закладных элементов	

6988/VI (6)

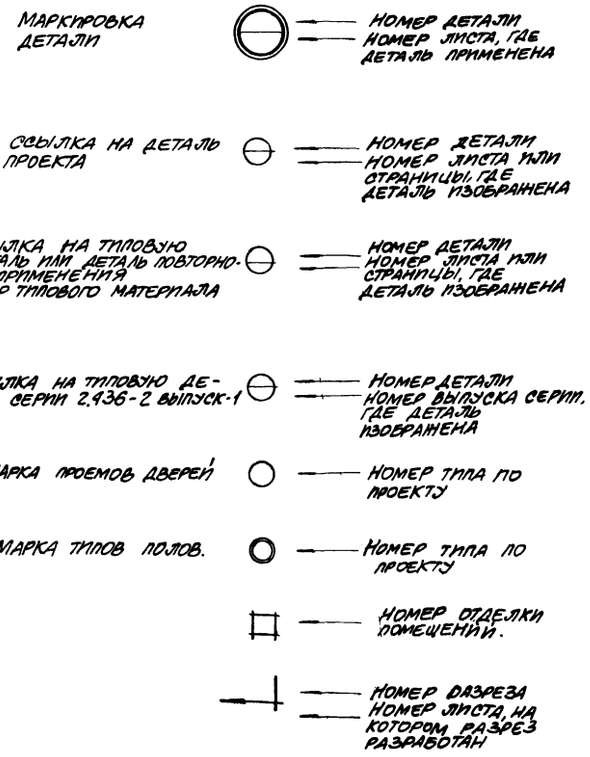

Технические решения, принятые в проекте компрессорной станции 6К-250, соответствуют действующим на 1.1.1976 г. нормам и правилам взрывобезопасности и пожаробезопасности по категориям, установленным генеральным проектировщиком в заданиях на строительное проектирование, чем и удостоверяется безопасная эксплуатация в части, касающейся чертежей марки АР.

Гл. инженер проекта. [подпись] /Тюрин/ Дата 26.11.76 г.

Гл. инж. пр.	Тюрин	[подпись]
Рук. группы	Бескоровайный	[подпись]
Ст. техник	Свидовская	[подпись]
Проверил	Бескоровайный	[подпись]

Госстрой СССР Ростовский промстройниипроект 1976 г.	Заглавный лист	Типовой проект 904-1-35
Компрессорная станция 6К-250А		Альбом VI
		Лист АР-1

Основные строительные показатели

Наименование	Ед. изм.	Количество
Площадь застройки	м²	1243,0
Общая площадь	м²	1960,0
В том числе: А) Встроенных бытовых	м²	61,0
Б) Пристроенных камер	м²	230,0
Строительный объем	м³	11281,0
В том числе: А) Пристроенных камер	м³	1060,0

Сводная спецификация изделий на задание по чертежам марки „АР"

Материал	Наименование элемента	Марка изделия	Кол-во штук	Стандарт или лист проекта	Примечание
Деревянные изделия	Ворота	—	1	Серия ПР-05-36.4	
	Дверные блоки	Д60-ПП	1	ГОСТ 14624-69	
		Д53-ПП	2		
		Д42-Л	1		
		Д42-П	2		
		Д33-П	7		
		Д38-ЛПВ	1		
		Д38-ППВ	3		
	Оконные блоки	ОС1	1	АР-17,18	
Стальные изделия	Стальные переплеты	ПРС-1,5-1,8	4	Серия 1.436-4	
		ПРС-6,0-1,8	26		
	Двери венткамер	Д1,25×0,5	12	Серия 4.904-62	
	Стойки	2,4С	3	Серия 1.431-10	
		2,4С-А	6		
	Щиты	1×2,4щ	4		
		1,5×2,4щ	2		
		0,75×2,4щп	1		
		0,75×2,4щп	1		
	Ригель	Р	1		
	Опорные башмаки	Б-1	6	Серия 1.431-11	
		Б-2	1		
	Стойки	СТ18	7		
	Глухие вставки	В10-11	6		
	Крышки стоек	КС	7		
	Лестничное ограждение	Л0-1	2	Серия ИИ 27-2	
		Л0 8	1		
		Л01н	1		по типу Л01
	Сальники	Ду 80	6	Серия 3.901-5	ℓ=500
		Ду 150	6/6		ℓ=500/ℓ=300
		Ду 200	6		ℓ=500

Сборные железобетонные элементы включены в спецификацию на листе КЖ-3.

Перечень примененных в чертежах марки „АР" стандартов и типовых чертежей

Шифр	Наименование стандарта	№№ листов
Серия ПР-05-36.4	Ворота распашные 3×3 с автоматическим открыванием и воздушными завесами	
ГОСТ 14624-69	Двери деревянные для зданий промышленных предприятий	
Серия 4.904-62	Двери и люки для вентиляционных камер	
Серия 1.436-4 вып. 1, 2	Стальные переплеты с повышенным уплотнением и механизмами открывания для отапливаемых зданий промышленных предприятий	
Серия 2.436-2 выпуск 1,2	Типовые архитектурно-строительные детали оконных проемов со стальными переплетами по серии 1.436-4 для зданий промышленных предприятий	
Серия 1.431-11 вып. 0, 1.	Перегородки для конторских помещений	
Серия 1.431-10 вып. 0, 1.	Перегородки консольные сетчатые стальные	
Серия 901-5	Сальники набивные Ду 50-1400 мм для пропуска труб через стены	
Серия ИИ 27-2	Лестницы с кирпичными стенами (высота марша 1,2 м, ширина 1,35 м). Ограждения и разные стальные элементы	
Серия 2.430-3 выпуск 2	Типовые архитектурно-строительные детали промышленных зданий с кирпичными стенами	
ГОСТ 18124-75	Листы асбестоцементные плоские	
ГОСТ 111-65*	Стекло оконное листовое	
ГОСТ 13454-68	Стекло витринное полированное	
Типовой проект 704-1-107	Резервуар стальной горизонтальный для нефтепродуктов ёмкостью 5 м³. Альбом III. Оборудование резервуаров ёмкостью 5-100 м³ для светлых нефтепродуктов при подземной установке	

Спецификация стекла

Наименование остекляемого элемента	Марки изделия и стекла		ГОСТ и вид стекла	Толщ. стекла мм	Размеры, мм: Ширина	Размеры, мм: Длина	Кол-во штук	Примеч.
Стальные переплеты	ПРС-6,0-1,8	С1	ГОСТ 111-65*	4	1080	1935	52	Учтено также в заказной спецификации на листе АР-20
		С3			970	1330	104	
		С5			550	1935	104	
		С6			990	1330	52	
		С11			1080	1170	52	
		С12			550	1170	52	
	ПРС-1,5-1,8	С3			970	1330	8	
		С5			550	1935	4	
		С6			990	1330	4	
Ворота	—				265	595	8	
Дверные блоки	Д60-ПП				275	275	1	
	Д42-Л				275	975	1	
	Д42-П				275	975	2	
Стекл. перегород.	С10-7			6	935	700	6	
Смотровое окно	ОС1		ГОСТ 13454-68	7	4000	1450	2	Полиров

6988/VI (7)

Гл. инж. пр.	Горин		
Рук. группы	Колесников		
Технич. арх.	Колесников		
Проверил	Колесников		

ГОССТРОЙ СССР РОСТОВСКИЙ ПРОМСТРОЙНИИПРОЕКТ 1976 г	Заглавный лист (продолжение)	Типовой проект 904-1-35
Компрессорная станция 6К-250А		Альбом VI
		Лист АР-2

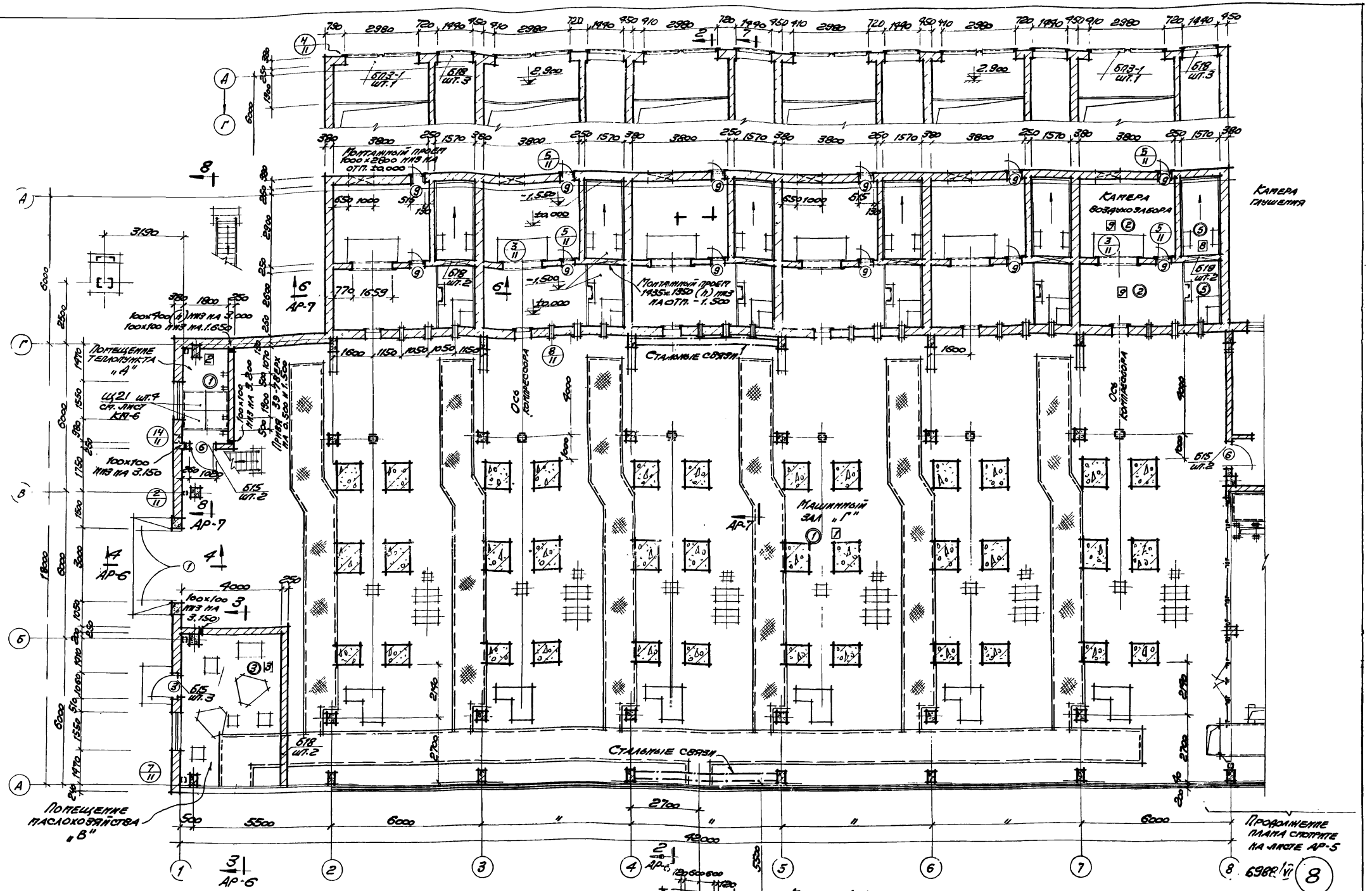

Примечание: Щиты каналов вдоль фундаментов под компрессоры выполнить по месту с учетом вводов смонтированных технологических трубопроводов.
Ребра жесткости приварить по аналогии со щитами разработанными на листах марки КМ.
Вес щита не должен превышать 50 кг.

ГОССТРОЙ СССР РОСТОВСКИЙ ПРОМСТРОЙНИИПРОЕКТ 1976 г.	План на отм. 0.000.	Типовой проект 904-1-35
Компрессорная станция 6К-250А		Альбом VI.
		Лист АР-3

Гл. инж. пр. Тюрин
Рук. группы Бескоровайный
Ст. техник Аксенова

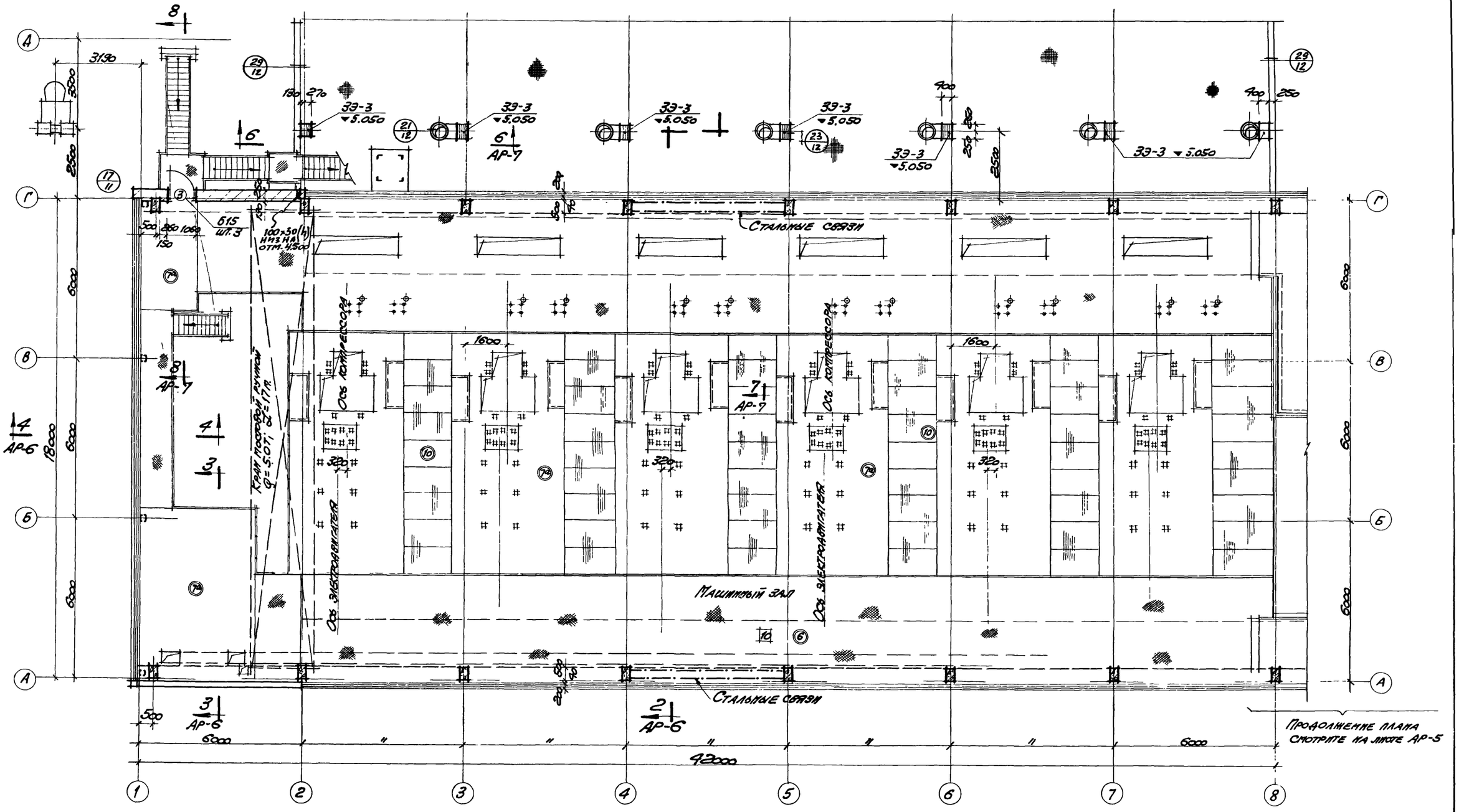

План на отм. 3.800
М1:100

6989/VI 9

ГОССТРОЙ СССР РОСТОВСКИЙ ПРОМСТРОЙНИИПРОЕКТ 1976 г.	План на отм. 3.800	Типовой проект 904-1-35
Компрессорная станция 6К-250А		Альбом VI
		Лист АР-4

Гл. инж. ИИ-7А Никитенко
Нач. ОСП-1 Лозов
Гл. инж. пр. Тюрин
Рук. группы Бескоровайный
Ст. техник Ас. Гемова

Проверил Бескоровайный

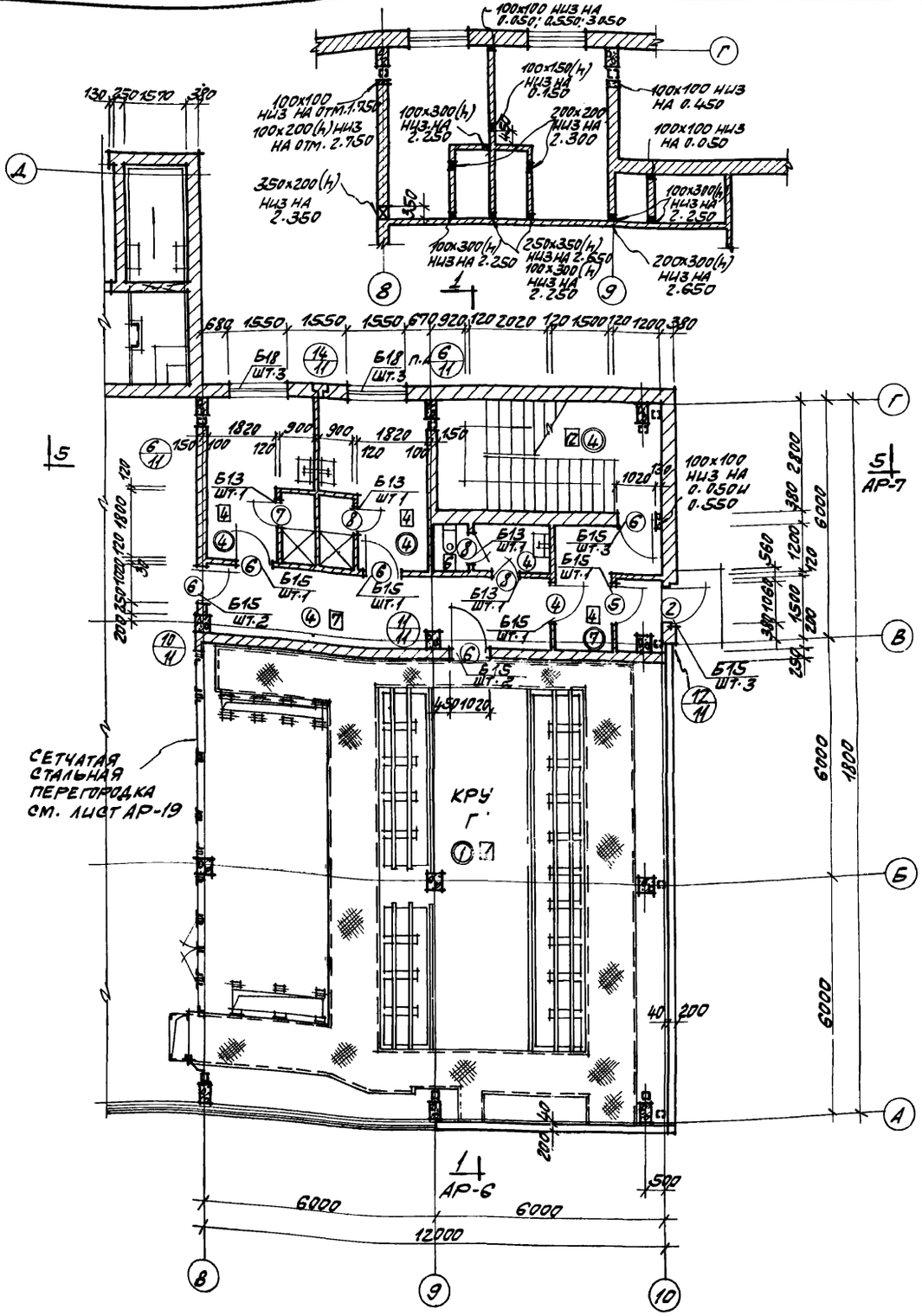

План на отм. 0.000 (продолжение)
м 1:100

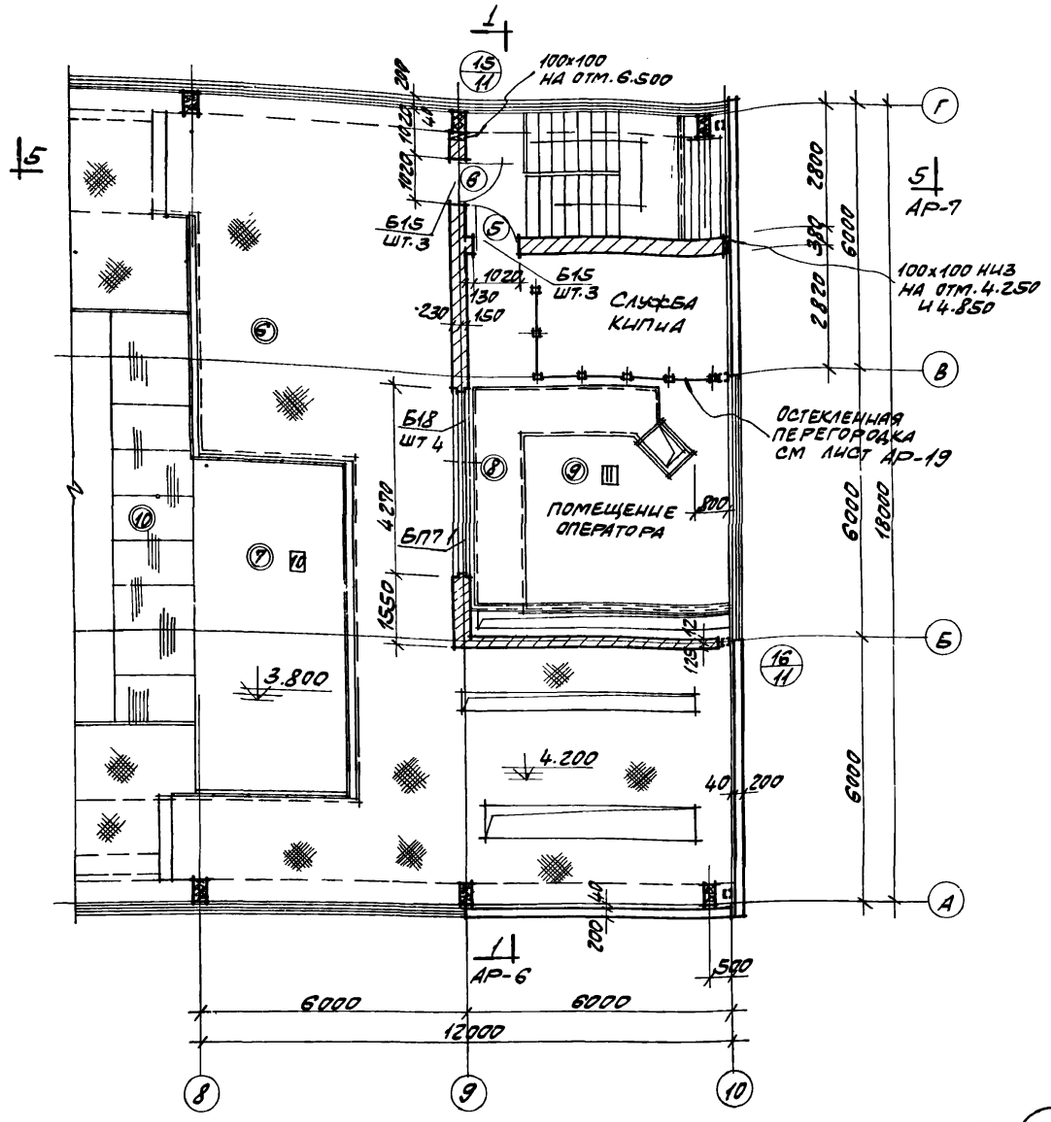

План на отм. 3.800 (продолжение)
м 1:100

6988/VI 10

ГОССТРОЙ СССР РОСТОВСКИЙ ПРОМСТРОЙНИИПРОЕКТ 1976 г.	План на отм. ±0.000 (продолжение). План на отм. 3.800 (продолжение)	Типовой проект 904-1-35
КОМПРЕССОРНАЯ СТАНЦИЯ 6К-250А		Альбом VI
		Лист АР-5

Согласовано

Гл. инж. пр.	Тюрин	
Рук. группы	Бесковайный	
Ст. техник	Аксенова	

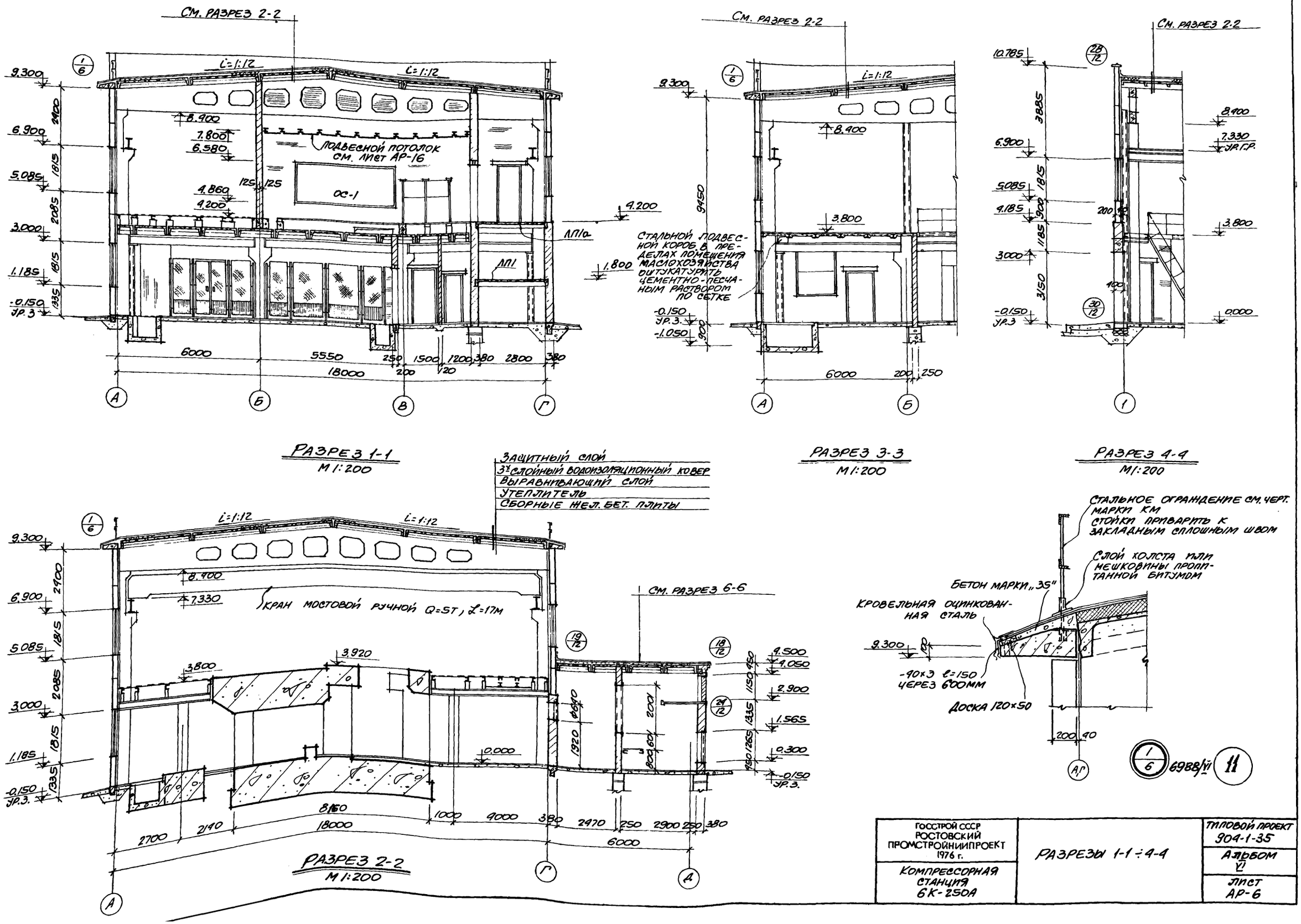

ГОССТРОЙ СССР РОСТОВСКИЙ ПРОМСТРОЙНИИПРОЕКТ 1976 г.	РАЗРЕЗЫ 1-1 ÷ 4-4	ТИПОВОЙ ПРОЕКТ 904-1-35
КОМПРЕССОРНАЯ СТАНЦИЯ 6К-250А		АЛЬБОМ VI
		ЛИСТ АР-6

ГИП	ЛОЗОВ
ПР.	ТЮРИН
ПЛЫ	БЕСКОРОВАЙНЫЙ
НИК	АКСЕНОВА

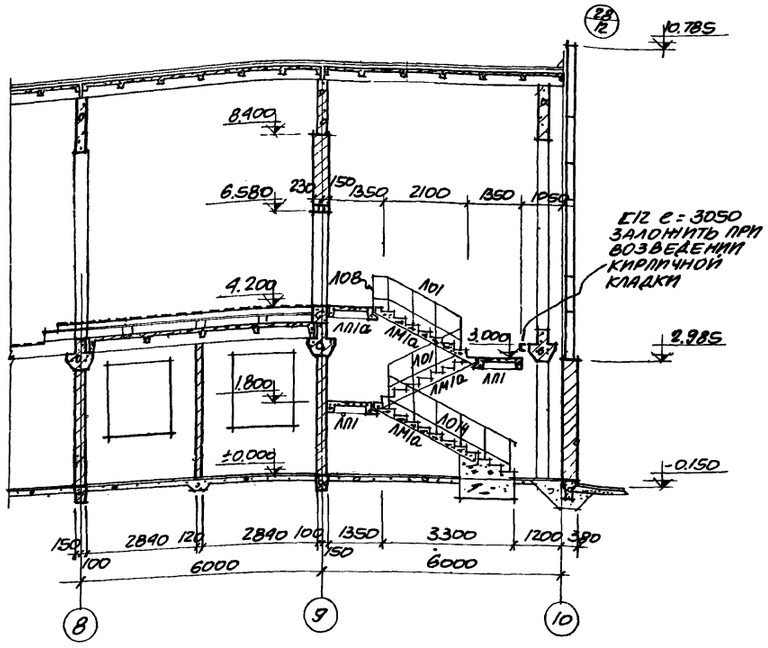

РАЗРЕЗ 5-5
М1:100

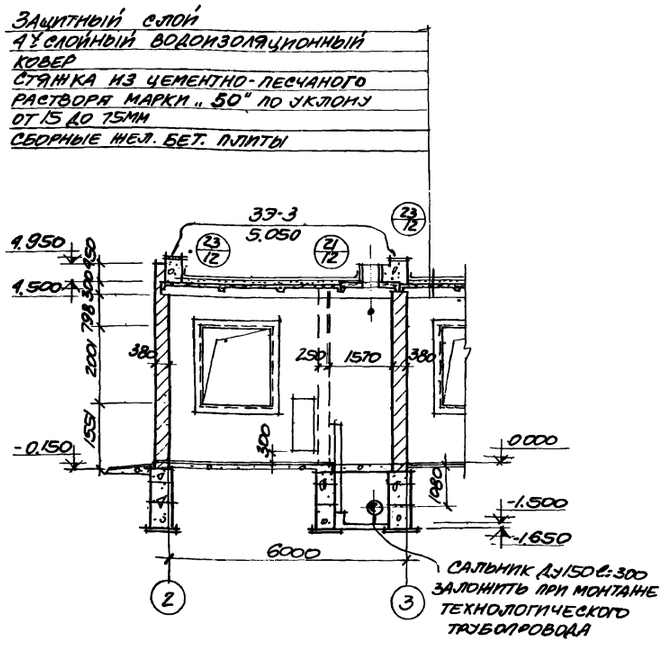

РАЗРЕЗ 6-6
М1:100

Экспликация проемов ворот и дверей

Тип проема по проекту	Кол-во штук	Размеры проема, мм	Марка блока	Стандарт или лист проекта	Примечания
1	1	3000×3000	–	Серия ПР-05-36.4	См. примечания пункт 1
2	1	1060×2900	Д60-ПП	ГОСТ 14624-69	
3	2		Д53-ПП		
4	1	1020×2380	Д42-П		
5	2		Д42-П		
6	7		Д33-П		
7	1	820×2080	Д38-ПП8		
8	3		Д38-ПП8		
9	12	515×1265	Д1 25×05	Серия 4-904-62	

Спецификация перемычек и элементов лестничной клетки

Марка	Кол-во штук	Стандарт или лист проекта	Примечания	Марка	Кол-во штук	Стандарт или лист проекта	Примечания
Б13	4	Серия 1.139-1 выпуск 1	Перемычки	ЛП1	2	Серия ИИ27-1	Лестничные площадки
Б15	28			ЛП1а	1		
Б18	42			ЛМ1а	3		Лестничные марши
Б13-1	6	Серия КЭ-01-58 выпуск 2		Л01	2	Серия ИИ27-2	Лестничные ограждения
Б17-1	1			Л08	1		
				Л01Н	1		По типу Л01

Л01Н выполнить по типу Л01 длиной 3300 в горизонтальной проекции

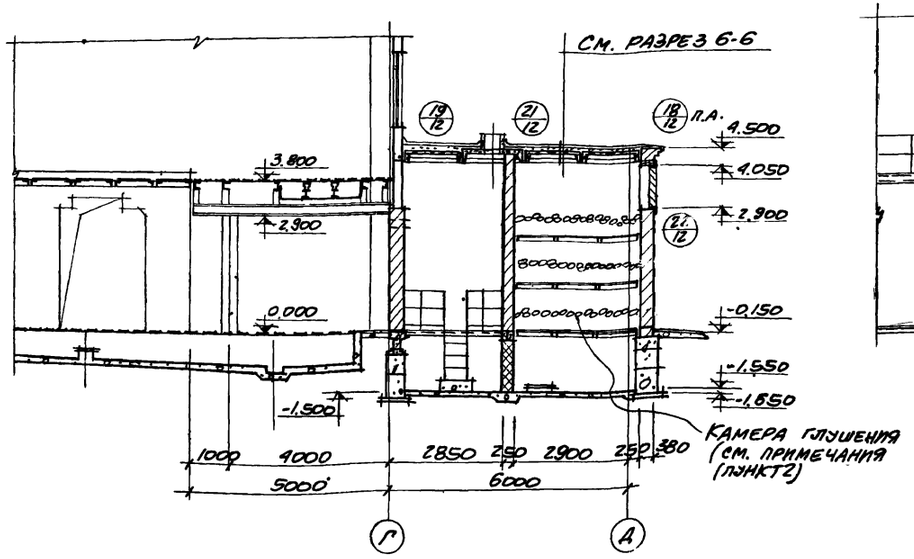

РАЗРЕЗ 7-7
М1:100

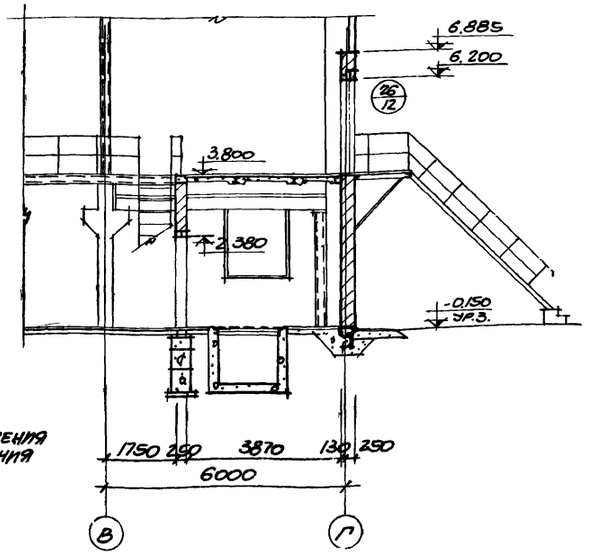

РАЗРЕЗ 8-8
М1:100

Примечания:

1. Ворота устанавливать без воздушной завесы и без механизма открывания, полотна ворот должны быть оборудованы набором приборов для ручного открывания согласно листу 12 серии ПР-05-36.4.
2. В камерах глушения на отм. ±0.000, 1.200 и 2.400 установить стальные решетки (маркировочные схемы решеток смотрите на листе АР-23). На решетки уложить слой булыжника толщиной 200мм, сверху которого насыпать слой щебня толщ. 300мм. Укладку булыжника и щебня производить одновременно с установкой решеток, начиная с отм. ±0.000.
3. Монтажные проемы, в стенах камер воздухозабора и глушения, после монтажа оборудования заложить кирпичем марки „100" на растворе марки „4".
4. Над проемами шириной менее 600мм выполнять рядовые перемычки высотой не менее 5 рядов кладки на растворе марки „50". Армировать 3мя стержнями ⌀8AI длиной равной ширине проема плюс 500мм.

6988/VI

12

Госстрой СССР Ростовский Промстройниипроект 1976 г.	Разрезы 5-5 ÷ 8-8. Экспликация проемов ворот и дверей. Спецификация перемычек и элементов лестничной клетки.	Типовой проект 904-1-35
Компрессорная станция 6К-250А		Альбом VI
		Лист АР-7

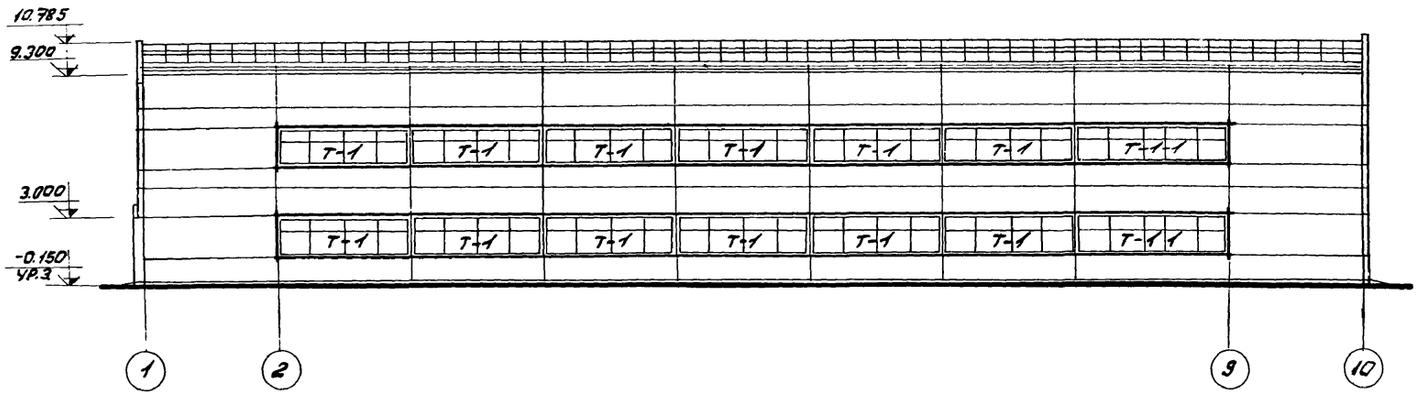

Фасад 1-10
М 1:200

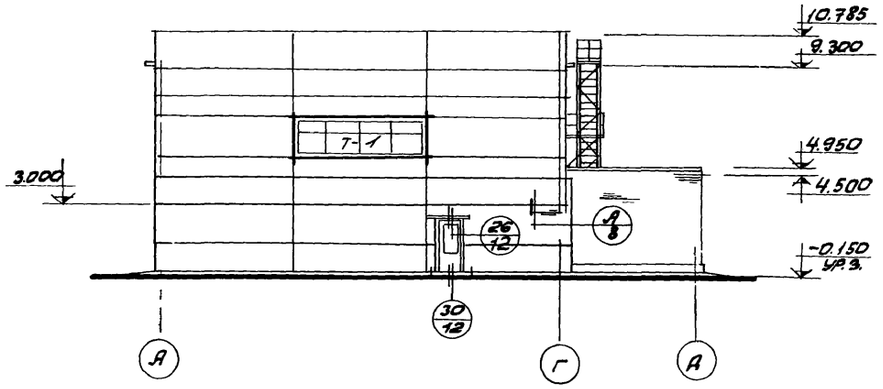

Фасад А-А
М 1:200

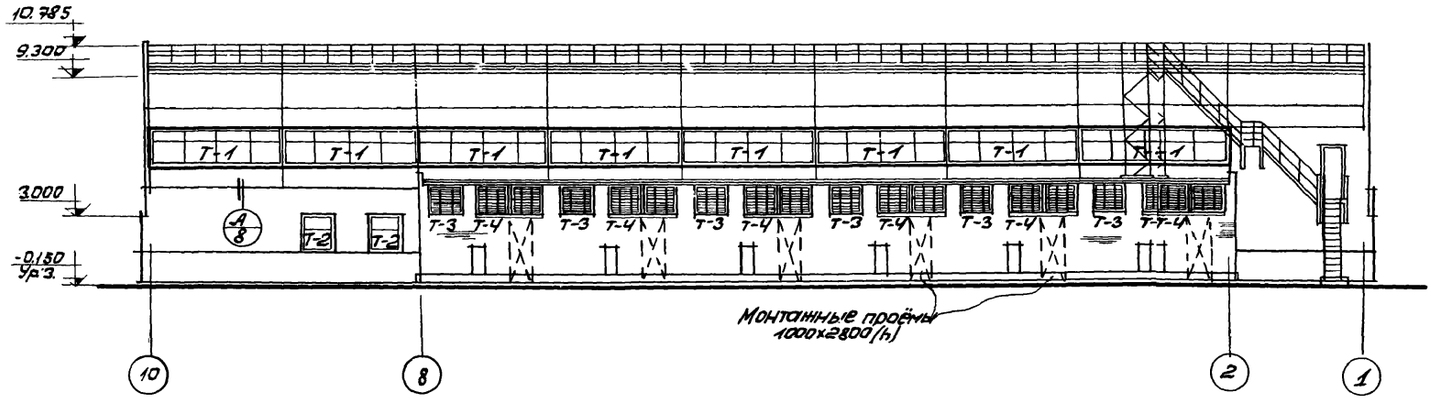

Фасад 10-1
М 1:200

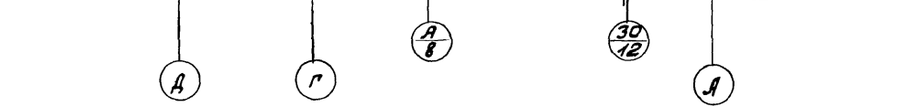

Фасад Д-А
М 1:200

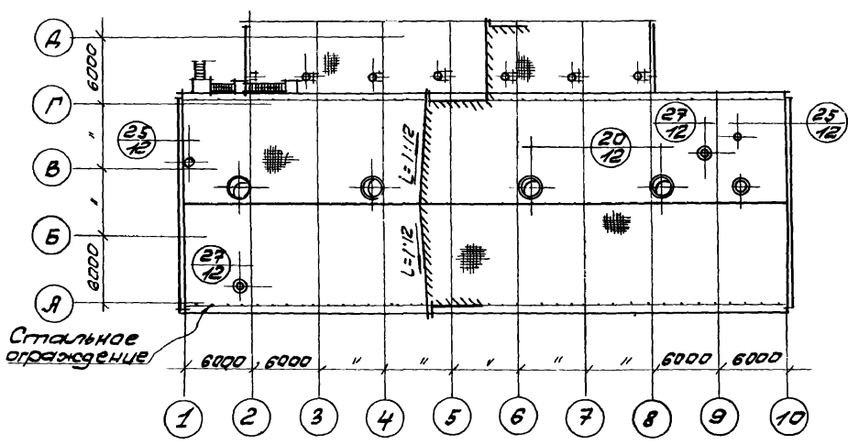

План кровли
М 1:400

Примечания

1. Указания по отделке фасадов даны в пояснительной записке на листе 4.
2. Монтажные схемы заполнения оконных проемов выполнены на листе АР-20
3. Стальные лестницы и ограждения смотрите на листах марки „КМ".

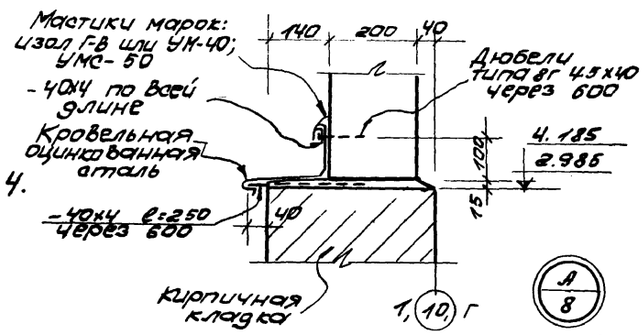

13
6988/VI

ГОССТРОЙ СССР РОСТОВСКИЙ ПРОМСТРОЙНИИПРОЕКТ 1976 г.	Фасады. План кровли	Типовой проект 804-1-35
		Альбом VI
Компрессорная станция 6К-250А		Лист АР-8

Экспликация полов

№ по проекту	Чертеж конструкции пола	Наименование слоя, толщина мм	Примечания
1	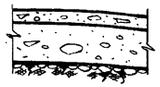	Бетон марки „300" – 25 Подготовка из бетона марки „100" – 120 Грунт уплотненный щебнем (или гравием)	
2	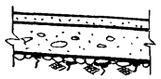	Окраска масляной краской – 2 слоя Цементно-песчаный раствор марки „200" – 20 Подготовка из бетона марки „100" – 80 Грунт уплотненный щебнем (или гравием)	
3	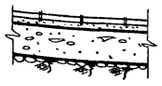	Керамическая плитка – 13 на цементном растворе марки „В-8" – 17 Подготовка из бетона марки „100" – 80 Грунт уплотненный щебнем (или гравием)	
4	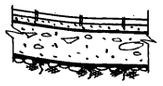	Керамическая плитка – 13 на цементно-песчаном растворе марки „100" – 17 Подготовка из бетона марки „100" – 80 Грунт уплотненный щебнем (или гравием)	Подготовку из бетона в душевых кабинах выполнять с уклоном к трапам
5		Бетон марки „100" по уклону от 100 до 150. Грунт уплотненный щебнем (или гравием)	

№ по проекту	Чертеж конструкции пола	Наименование слоя, толщина мм	Примечания
6		Окраска масляной краской за 2 раза Сборные щиты из рифленой стали – 5	Раскладка щитов дана на чертежах марки „КП"
7 7а	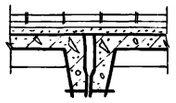	Керамическая плитка – 13 на цементно-песчаном растворе марки „100" – 17 Стяжка из цементно-песчаного раствора марки „100" – 20 Сборные жел. бет. плиты	7а – Покрытие пола без цементно-песчаной стяжки по монолитному перекрытию
8	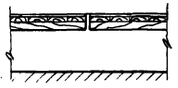	Деревянные щиты	Раскладка щитов дана на листе АР-15
9	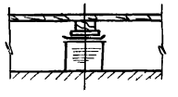	Мипелеум по ГОСТ 7251-66* – 2 Окраска резино-битумной холодной мастики – 1 Доски по ГОСТ 8242-75 – 29 Лаги по ГОСТ 8242-75 – 100×50 Прокладки – 25 2 слоя толя Кирпичные столбики, шаг 500	
10	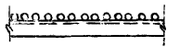	Металлические решетки	Раскладка решеток дана на чертежах марки „КП"

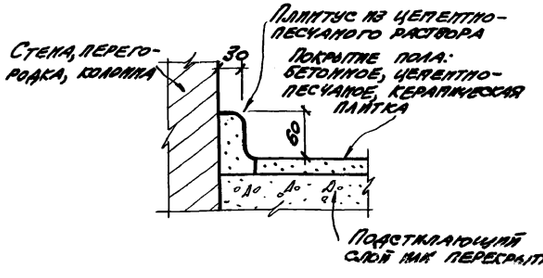

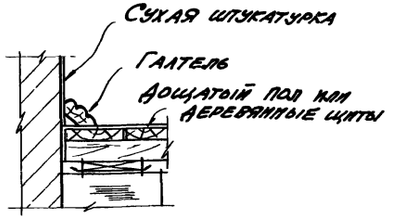

Детали устройства плинтусов в полах

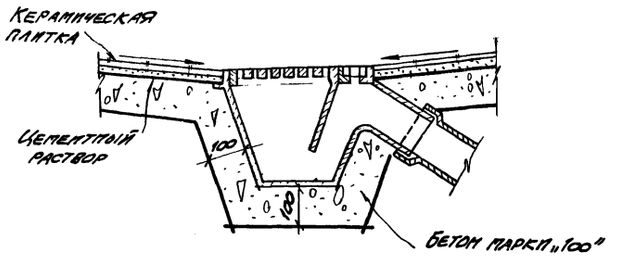

Деталь устройства трапа

Примечания:

1. Работы по устройству полов производить с соблюдением требований глав. СНиП III-В.19-72. „Полы. Правила производства и приемки работ."
2. Керамические плитки для полов приняты по ГОСТу 6787-69.
3. Щебень для бетонного покрытия принят прочностью при сжатии не менее 600 кг/см².
4. В местах примыкания полов к стенам, колоннам, фундаментам под оборудование и другим выступающим над уровнем чистого пола конструкциям, предусмотреть устройство плинтусов согласно деталям, помещенным на данном листе.
5. Щебень (или гравий) для уплотнения грунта должен быть крупностью 40÷60 мм.

6988/VI (14)

Госстрой СССР Ростовский Промстройниипроект 1976 г.	Экспликация полов	Типовой проект 904-1-35
		Альбом VI
Компрессорная станция 6К-250А		Лист АР-9

Инв. № подл. | Подпись и дата | Взам. инв. №

Таблица внутренних отделочных работ

№№ отделки помещен	Наименование помещений	Кирпичные стены и перегородки: Расшивка швов: раствором кладки	Кирпичные стены и перегородки: Расшивка швов	Кирпичные стены и перегородки: Подрезка швов	Кирпичные стены и перегородки: Затирка швов	Кирпичные стены и перегородки: Облицовка сухой штукатуркой	Кирпичные стены и перегородки: Сплошная затирка	Стеновые панели: Расшивка швов	Стеновые панели: Затирка швов	Потолки: Затирка швов и мест сопряжения конструкций	Потолки: Сплошная затирка	Покраска и облицовка: Стены: Силикатная	Покраска и облицовка: Стены: Известковая	Покраска и облицовка: Стены: Керамические плитки	Покраска и облицовка: Стены: Клеевая колерная	Покраска и облицовка: Потолки: Известковая	Покраска и облицовка: Потолки: Силикатная	Покраска и облицовка: Панели: Керамические плитки	Покраска и облицовка: Панели: Поливинилацетатная	Примечания
1	Машинный зал на отм. ±0.000, ЩСУ. КРУ и трансформаторная			○				○		○			○				○			См. примечания п.8.
2	Помещение теплопункта			○	○*			○	○*	○			○				○			панель h=1,8м
3	Помещение маслохозяйства			○	○*			○	○*	○		○						○		Панель h=2,1м краска марки ВА-27пг
4	Гардеробные.						○		○	○		○						○		панель h=2,1м.
5	Душевые			○						○				○				○		
6	Санузел, шлюз.						○			○		○						○		панель h=2,1м
7	Коридор, тамбуры	○			○*					○			○				○			панель h=1,8м
8	Камеры глушения			○																
9	Камеры воздухозабора.			○								○						○		
10	Машинный зал на отм 3.800	○						○		○			○				○			
11	Помещение оператора			○		○			○		○				○					панель h=2,4м. Только со стороны фронта щитов
12	Лестничная клетка			○	○*					○	○		○							Панель h=1,8м.

* Затирку швов или сплошную затирку кирпичных поверхностей выполнить только на участках, окрашиваемых поливинилацетатными красками.

Примечания.

1. Подготовка поверхностей под отделку и производство отделочных работ должны выполняться с соблюдением требований главы СНиП III-21-73 „Отделочные покрытия строительных конструкций. Правила производства и приемки работ"
2. Окраску силикатными красками производить в 2 слоя по поверхностям огрунтованным слабым раствором жидкого калийного стекла с удельным весом 1,15.
3. Окраску поливинилацетатными красками, производить в 2 слоя по грунтовке поливинилацетатной краской, разбавленой водой.
4. Для внутренней облицовки стен и перегородок применяются:
   а) листы сухой штукатурки по ГОСТ 6266-67 „Листы гипсовые обшивочные."
   б) плитки светлых тонов, по ГОСТ 6141-63* „Плитки керамические для внутренней облицовки стен.
5. Крепление листов сухой штукатурки может осуществляться пеногипсовой, пенозологипсовой или гипсоопилочной мастиками.
6. Крепление керамических плиток к вертикальным поверхностям производить на цементном растворе марки „50" толщиной слоя 10-12мм. Швы заполнить цветным цементным раствором.
7. Железобетонные колонны должны иметь отделку, соответствующую отделке стен. Отделка ригелей и балок, должна соответствовать отделке потолков.
8. Поверхности кирпичных стен со стороны машинного зала на отм. ±0.000 окрасить поливинилацетатными красками по сплошной затирке на всю высоту.
9. Поверхности фундаментов под компрессоры затереть цементным раствором и до отм. 3.800 окрасить известью, выше поливинилацетатными красками.
10. Поверхности бетонных фундаментов под мелкое оборудование окрасить поливинилацетатными красками.
11. Сетчатое ограждение на отм. ±0.000 по оси „В" окрасить за 2 раза эмалью КВ-124 ГОСТ 10144-74 по грунтовке ФЛ-03К ГОСТ 9109-59 (кроме оцинкованного профилированного листа).

6988/VI 15

Гл. инж. пр.	Тюрин	
Рук. группы	Бесковская	
Ст. техник	Свадовская	
Проверил	Бесковская	

ГОССТРОЙ СССР РОСТОВСКИЙ ПРОМСТРОЙНИИПРОЕКТ 1976 г.	Таблица внутренних отделочных работ.	Типовой проект 904-1-35
Компрессорная станция 6К-250А.		Альбом VI
		Лист АР-10

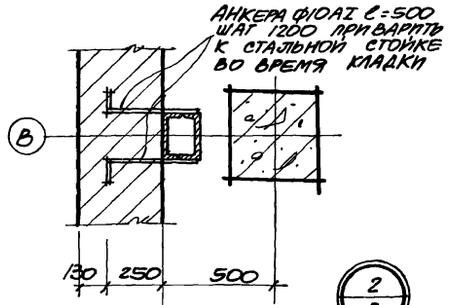

2/3

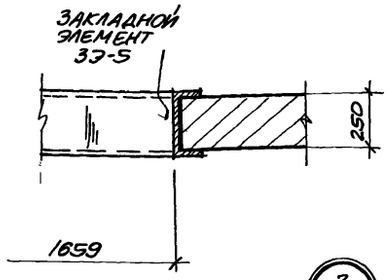

3/3

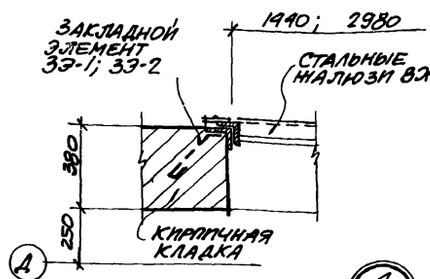

4/3

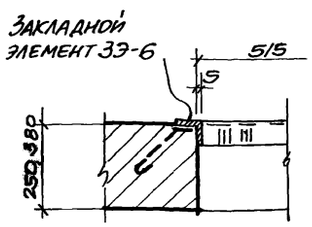

5/3

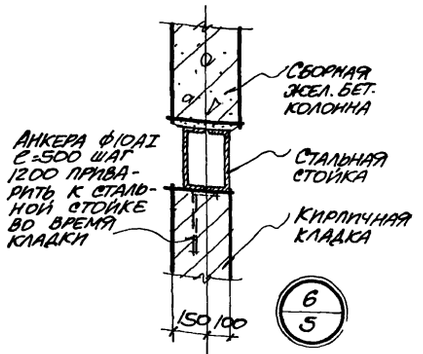

6/5

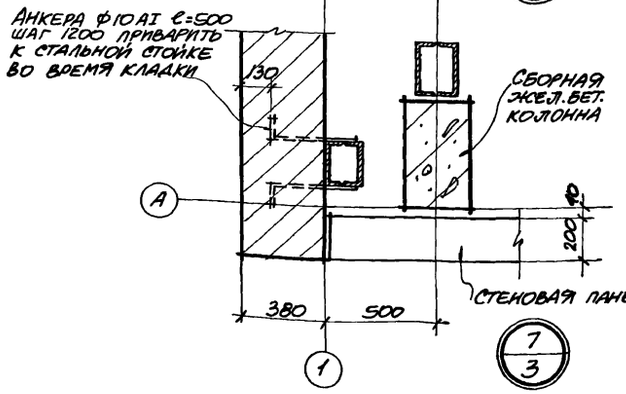

7/3

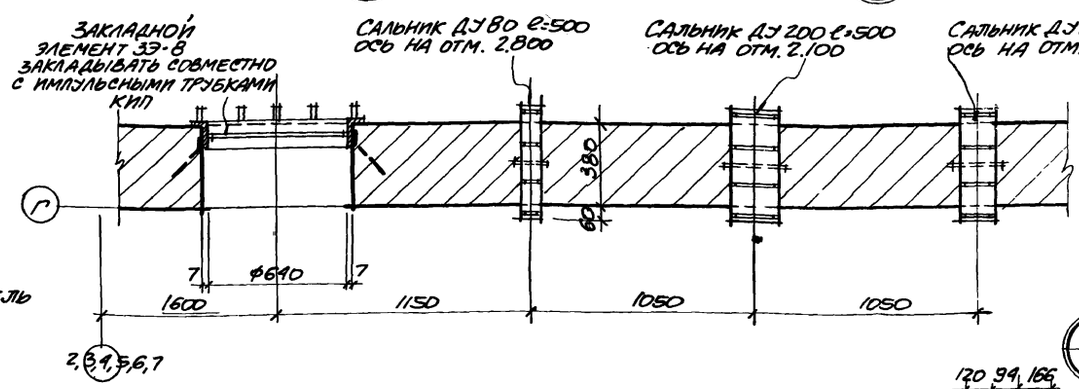

8/3

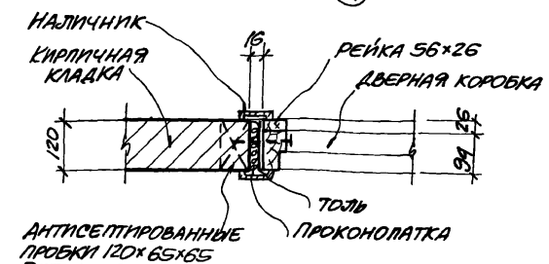

9/5

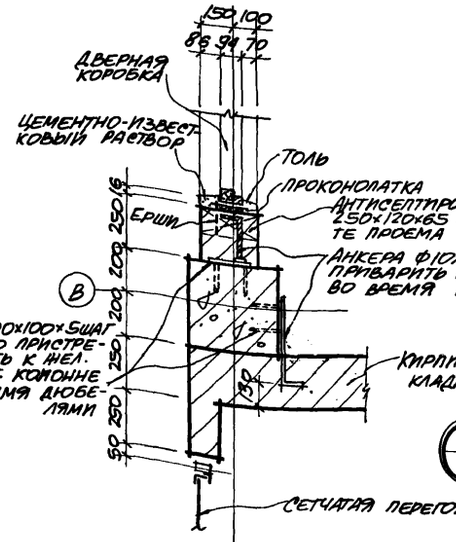

10/5

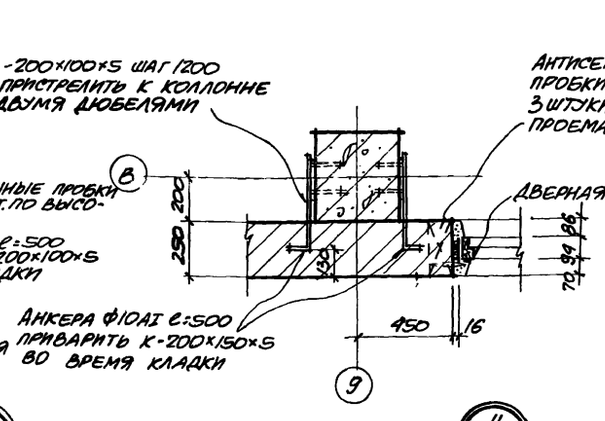

11/5

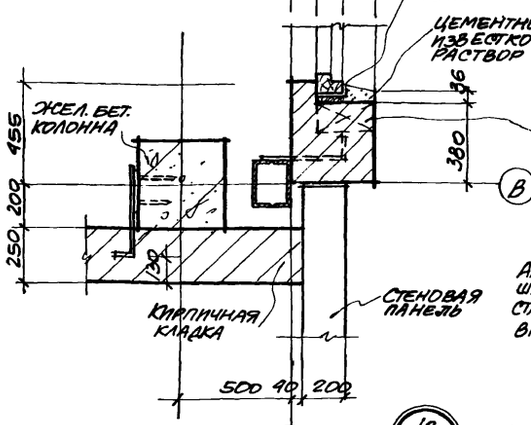

12/5

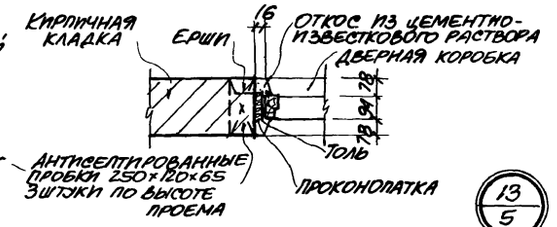

13/5

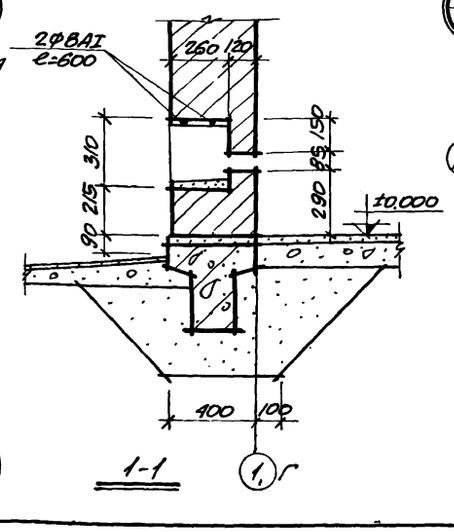

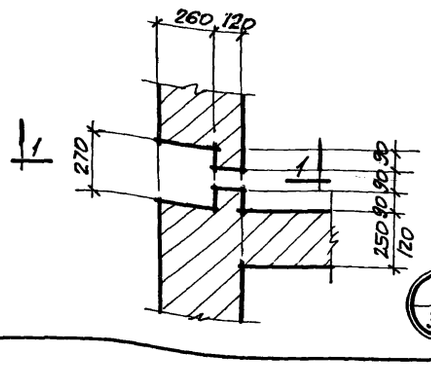

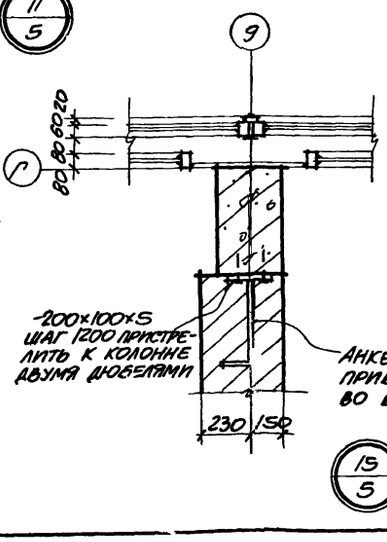

15/5

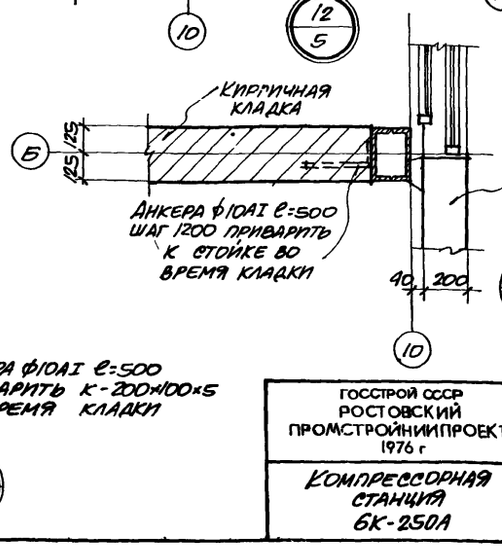

16/5

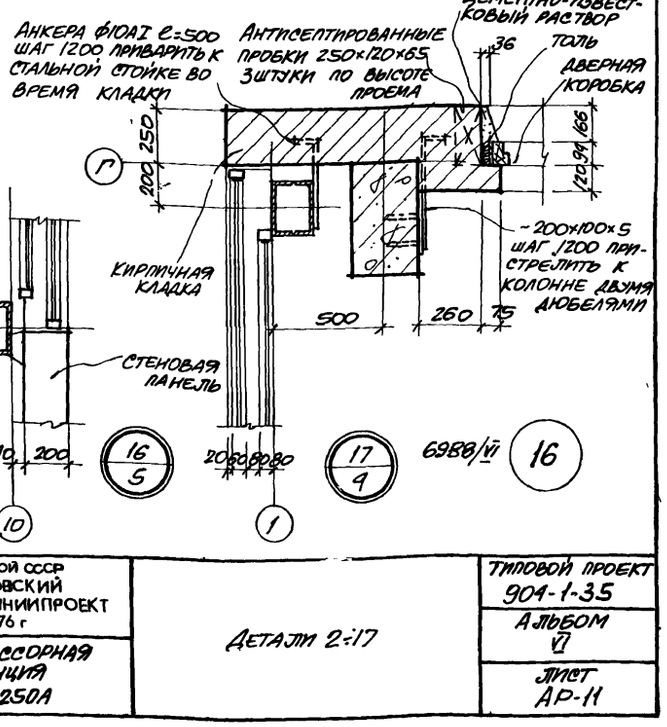

17/4

6988/VI

16

ГОССТРОЙ СССР РОСТОВСКИЙ ПРОМСТРОЙНИИПРОЕКТ 1976 г	ДЕТАЛИ 2÷17	ТИПОВОЙ ПРОЕКТ 904-1-35
КОМПРЕССОРНАЯ СТАНЦИЯ 6К-250А		АЛЬБОМ VI
		ЛИСТ АР-11

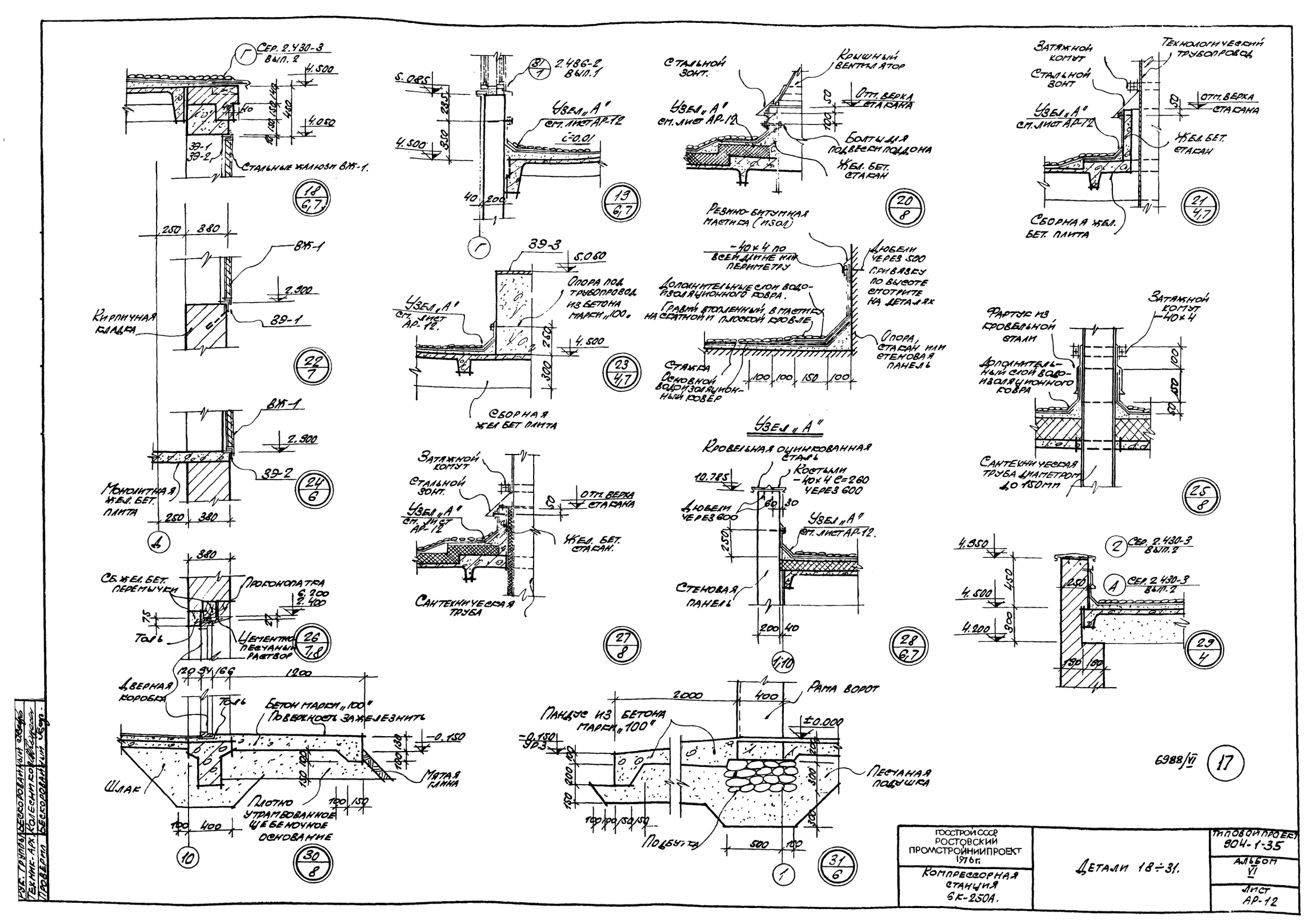

Сер. 2.430-3 вып. 2
4.500
4.050
ЭЭ-1
ЭЭ-2
Стальные жалюзи ВЖ-1.
18 6,7
5.085
4.500
2.486-2 вып. 1
Узел „А" см. лист АР-12
i=0.01
40 200
13 6,7
Стальной зонт.
Крышный вентилятор
Узел „А" см. лист АР-12
Отм. верха стакана
Болты для подвески поддона
Жел. бет. стакан
20 8
Затяжной комут
Технологический трубопровод
Стальной зонт
Отм. верха стакана
Узел „А" см. лист АР-12
Жел. бет. стакан
Сборная жел. бет. плита
21 4,7
250 380
ВЖ-1
2.900
Кирпичная кладка
ЭЭ-1
22 7
ЭЭ-3
5.050
Опора под трубопровод из бетона марки „100"
Узел „А" см. лист АР-12.
4.500
Сборная жел бет плита
23 4,7
Резино-битумная мастика (изол)
-40×4 по всей длине или периметру
Дюбели через 500 привязку по высоте смотрите на деталях
Дополнительные слои водоизоляционного ковра.
Гравий втопленный в мастику на скатной и плоской кровле
Опора, стакан или стеновая панель
Стяжка
Основной водоизоляционный ковер
100 100 150 100
Фартук из кровельной стали
Затяжной комут -40×4
Дополнительный слой водоизоляционного ковра
Сантехническая труба диаметром до 150мм
25 8
ВЖ-1
2.900
ЭЭ-2
Монолитная жел. бет. плита
24 6
Затяжной комут
Стальной зонт.
Узел „А" см. лист АР-12
Отм. верха стакана
Жел. бет. стакан.
Сантехническая труба
27 8
Узел „А"
Кровельная оцинкованная сталь
Костыли -40×4 С=260 через 600
10.785
Дюбели через 600
Узел „А" см. лист АР-12.
Стеновая панель
200 40
1:10
28 6,7
4.950
4.500
4.200
Сер. 2.430-3 вып. 2
Сер. 2.430-3 вып. 2
29 4
380
Сб. жел. бет. перемычки
Проконопатка
6.200
2.400
Толь
Цементно песчаный раствор
26 7,8
120 94 166 1200
Дверная коробка
Толь
Бетон марки „100"
Поверхность зажелезнить
-0.150
Шлак
Мятая глина
Плотно утрамбованное щебеночное основание
100 400
10
30 8
2000 400
Рама ворот
Пандус из бетона марки „100"
±0.000
-0.150 ур.з
Песчаная подушка
Подбутка
500 100
1
31 6
6988/VI
17
ГОССТРОЙ СССР РОСТОВСКИЙ ПРОМСТРОЙНИИПРОЕКТ 1976г.
Компрессорная станция 6К-250А.
Детали 18÷31.
Типовой проект 904-1-35
Альбом VI
Лист АР-12
Рук. группы Бескорованный
Техник-арх. Колесников
Проверил Бескорованный

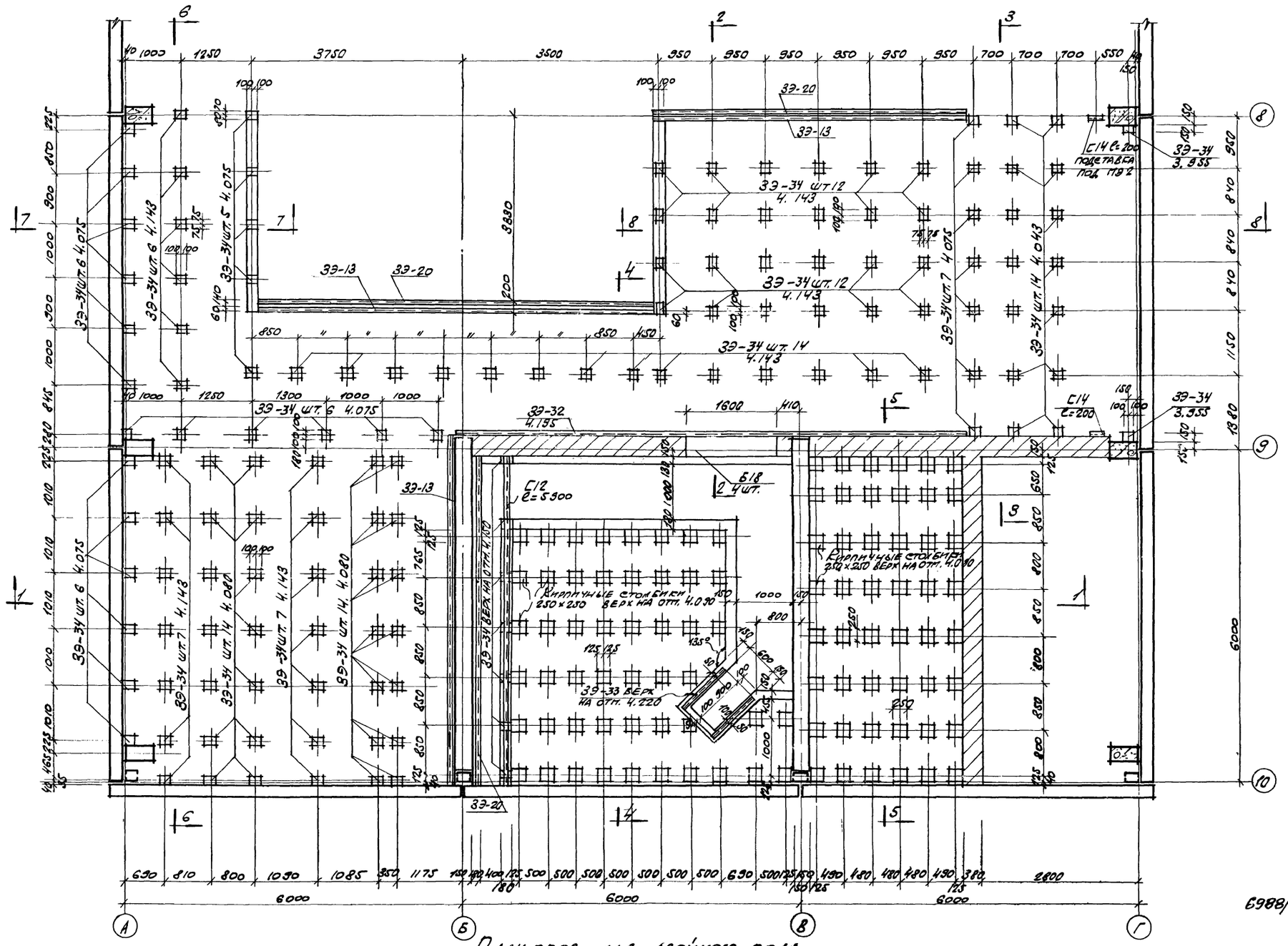

План опор для двойного пола

6988/VI

18

ГОССТРОЙ СССР РОСТОВСКИЙ ПРОМСТРОЙНИИПРОЕКТ 1976 г.	План опор для двойного пола.	ТИПОВОЙ ПРОЕКТ 804-1-35
Компрессорная станция 6К-250А.		АЛЬБОМ VI
		ЛИСТ АР-13

Ст. техник Тимошенко
Проверил Бескорованный

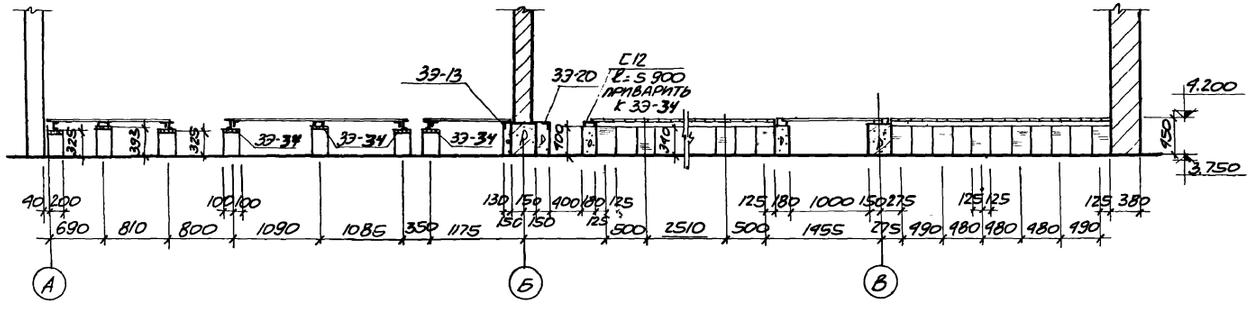

1-1

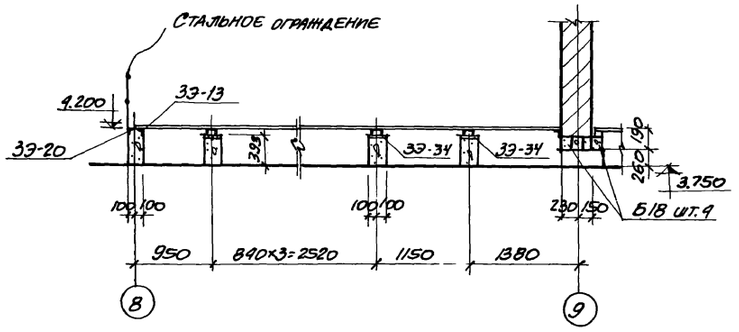

2-2

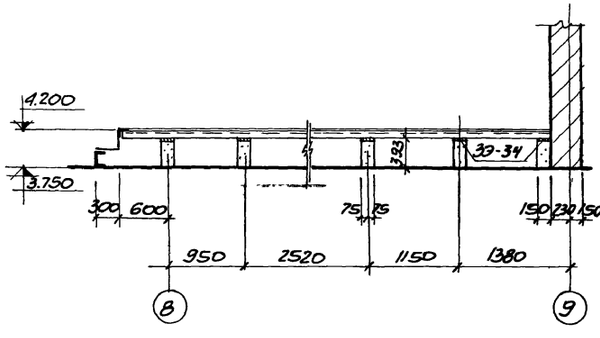

3-3

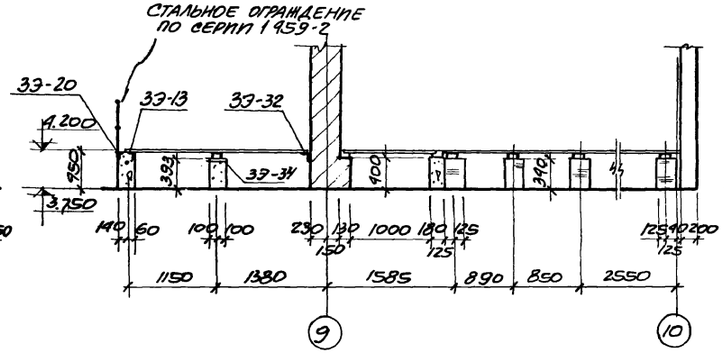

4-4

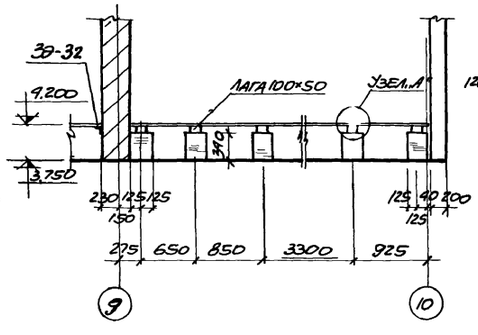

5-5

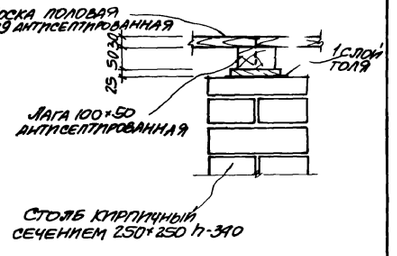

Узел „А"

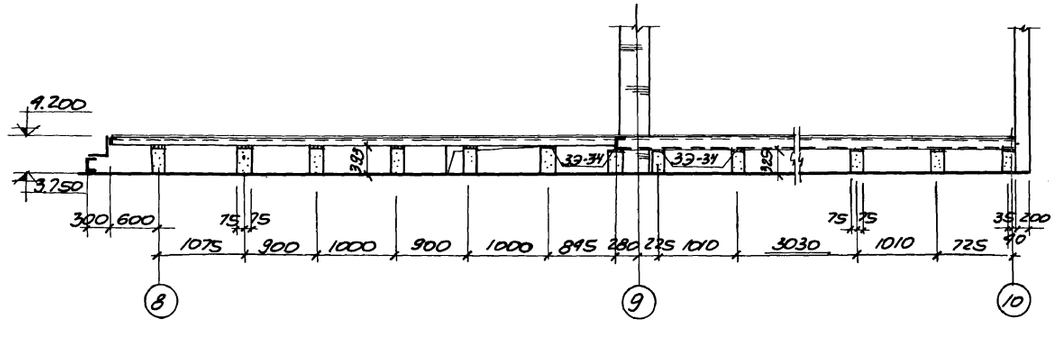

6-6

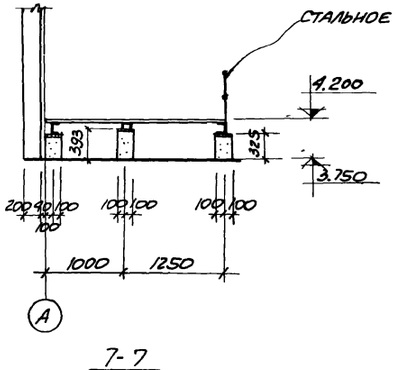

7-7

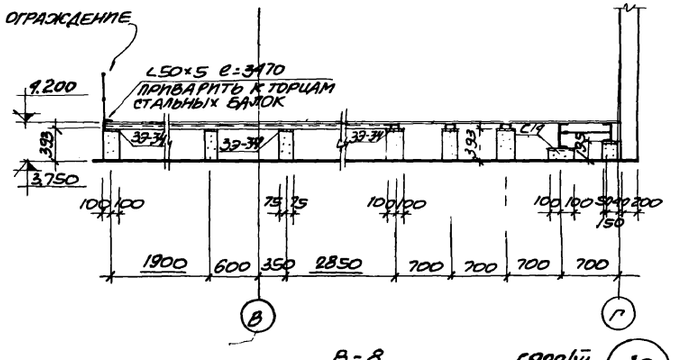

8-8

6988/VI

19

Госстрой СССР РОСТОВСКИЙ ПРОМСТРОЙНИИПРОЕКТ 1976 г.	Сечения 1-1÷8-8 Узел „А"	Типовой проект 904-1-35
Компрессорная станция 6К-250А		Альбом VI
		Лист АР-14

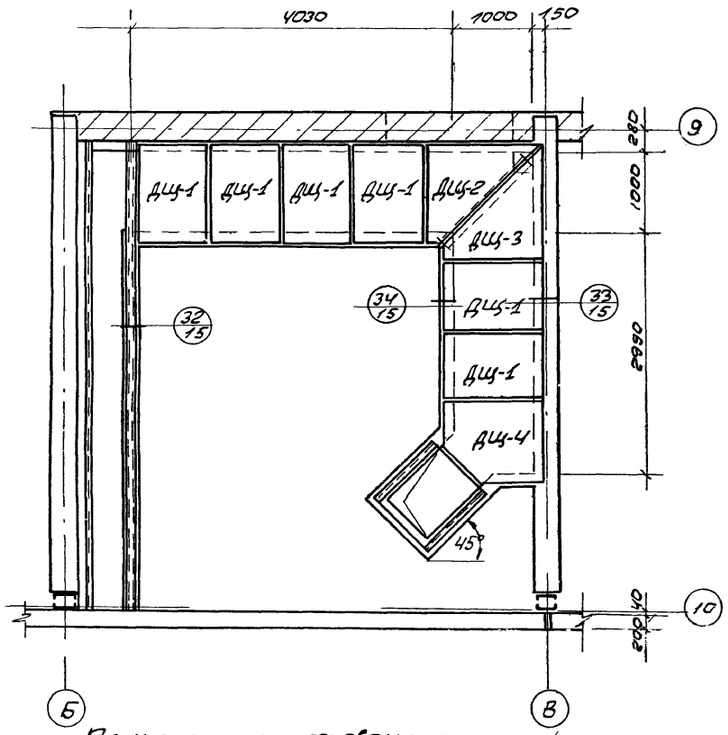

План раскладки деревянных щитов

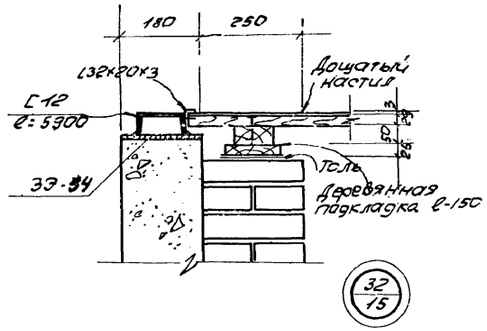

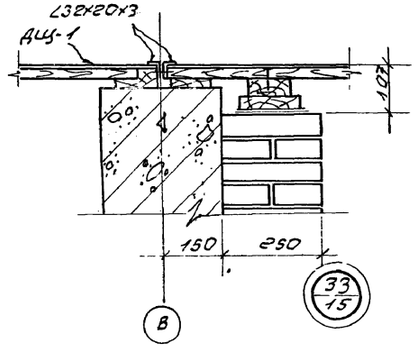

Спецификация материалов на один деревянный щит

Марка щита	Наименование элемента	Един. измер.	кол-во	Вес, кг эл-та	Вес, кг общ.	Примеч.
ДЩ-1 шт 5	∠32х20х3 по ГОСТ 8510-72	м	4.4	5.1	43.4	
	линолеум по ГОСТ 7251-66	м²	1.17	2.3		
	доски толщиной 29мм	м³	0.03	18.0		
	бруски 100х50	м³	0.02	12.0		
	бруски 50х25	м³	0.01	6.0		
ДЩ-2 шт 1	∠32х20х3 по ГОСТ 8510-72	м	5.2	6.1	55.7	
	линолеум по ГОСТ 7251-66	м²	1.3	2.6		
	доски толщиной 29мм	м³	0.04	24.0		
	бруски 100х50	м³	0.026	16.0		
	бруски 50х25	м³	0.014	8.0		
ДЩ-3 шт 1	∠32х20х3 по ГОСТ 8510-72	м	5.2	6.1	55.7	
	линолеум по ГОСТ 7251-66	м²	1.3	2.6		
	доски толщиной 29мм	м³	0.04	24.0		
	бруски 100х50	м³	0.026	16.0		
	бруски 50х25	м³	0.014	8.0		
ДЩ-4 шт 1	∠32х20х3 по ГОСТ 8510-72	м	4.2	4.7	42.8	
	линолеум по ГОСТ 7251-66	м²	0.92	2.1		
	доски толщиной 29мм	м³	0.03	18.0		
	бруски 100х50	м³	0.02	12.0		
	бруски 50х25	м³	0.01	6.0		

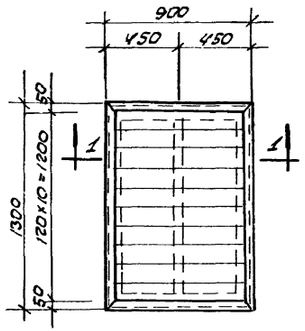

ДЩ-1

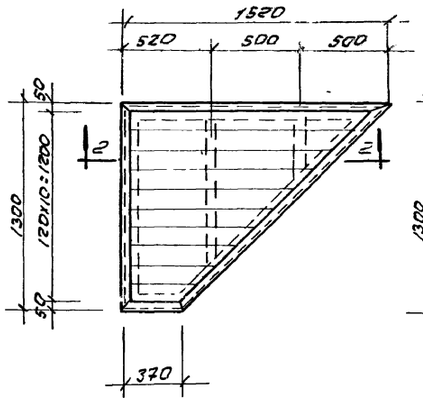

ДЩ-2

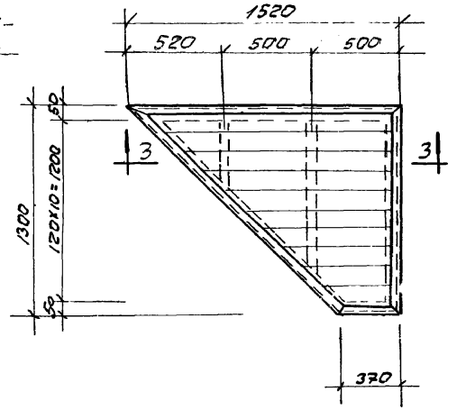

ДЩ-3

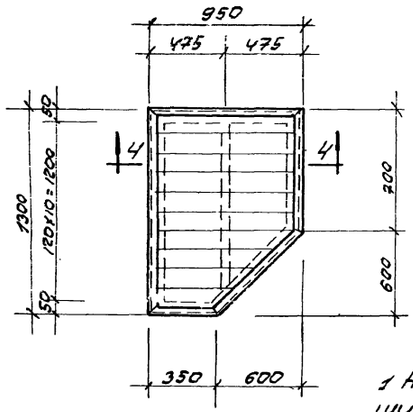

ДЩ-4

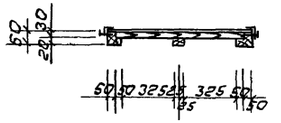

1-1

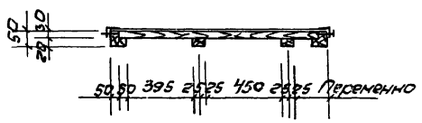

2-2

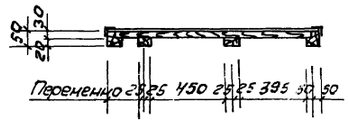

3-3

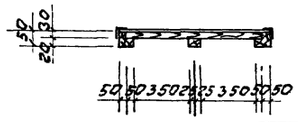

4-4

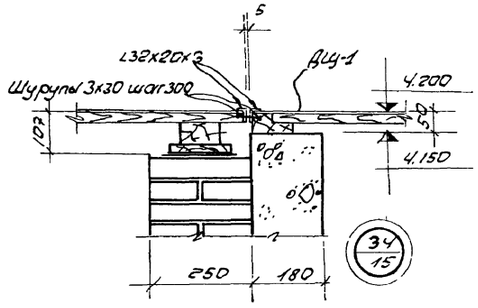

Примечание

1 Наклейку линолеума и окантовку деревянных щитов ДЩ-1÷ДЩ-4 уголками ∠32х20х3 производить после контрольной раскладки щитов и подгонки их по месту.

6988/VI

20

Госстрой СССР Ростовский Промстройниипроект 1976 г.	План раскладки деревянных щитов. Деревянные щиты ДЩ-1÷4. Детали.	Типовой проект 904-1-35
		Альбом VI
Компрессорная станция 6К-250А		Лист АР-15

Расход материалов на подвесной потолок

Наименование	Кол-во	Вес кг	ГОСТ или стандарт	Примечания
С16	8,57 м	126.80	ГОСТ 8240-72	
I П200-68	72,36 м		ГОСТ 18621-68	
L100×63×6	0,45 м	3.39	ГОСТ 8510-72	
Болты с гайками	27 шт	1.25		
Винты 5-1.3-25	660 шт	2.52	ГОСТ 10621-63	
Плиты 800×800	81 шт		ГОСТ 829-59	

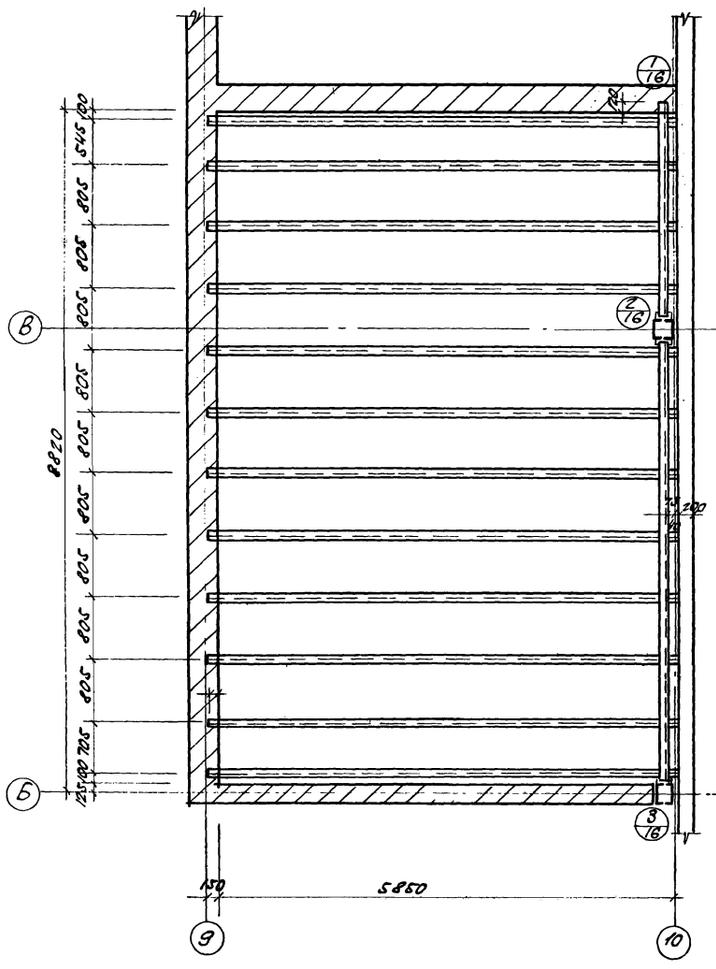

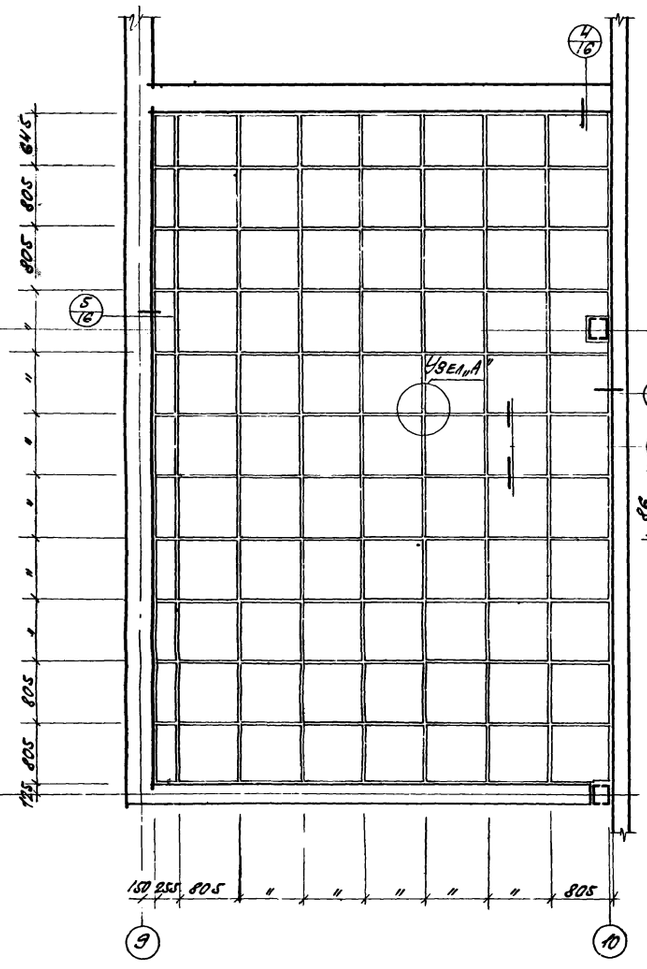

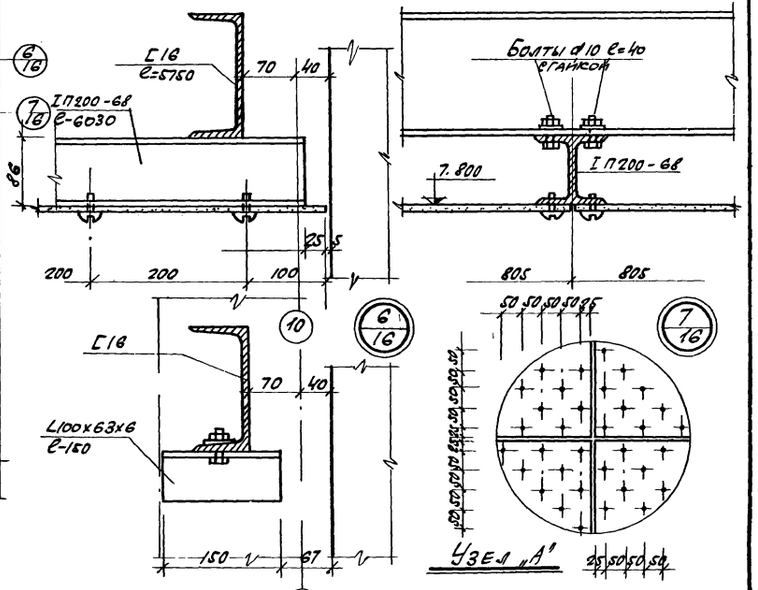

а-а

План балок подвесного потолка

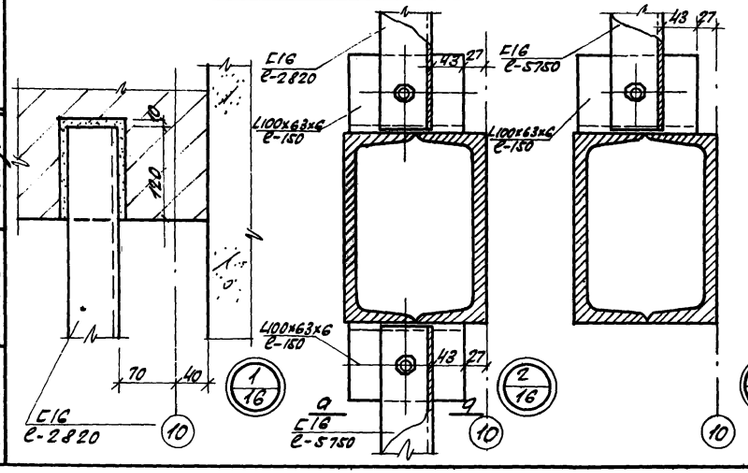

План асбестоцементных плит подвесного потолка

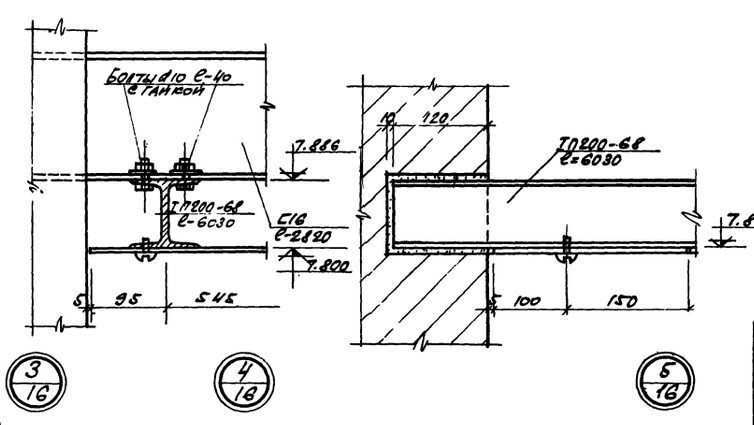

Примечания

1. Заполнение каркаса подвесного потолка выполнять прессованными асбестоцементными плоскими облицовочными плитами шириной 800 мм, толщиной 6 мм
2. Плиты крепить к элементам алюминиевого каркаса самонарезающими винтами 5-1.3-25 (8 шт. на 1 плиту)
3. Винты применять с цинковым кромированным покрытием по ГОСТ 1759-70.
4. Отверстия в плитах под винты крепления рассверливать сверлом d=5,5 мм.
5. Асбестоцементные листы должны быть с перфорацией (см. Узел „А"). Отверстия ф10 просверлить с шагом 50 мм в шахматном порядке до их монтажа.

6988/VI 21

Госстрой СССР РОСТОВСКИЙ ПРОМСТРОЙНИИПРОЕКТ 1976 г.	План балок и асбестоцементных плит подвесного потолка. Детали.	Типовой проект 904-1-35
Компрессорная станция 6К-250А.		Альбом VI
		Лист АР-16

Инв. № подл. | Подпись и дата | Взам. инв. №

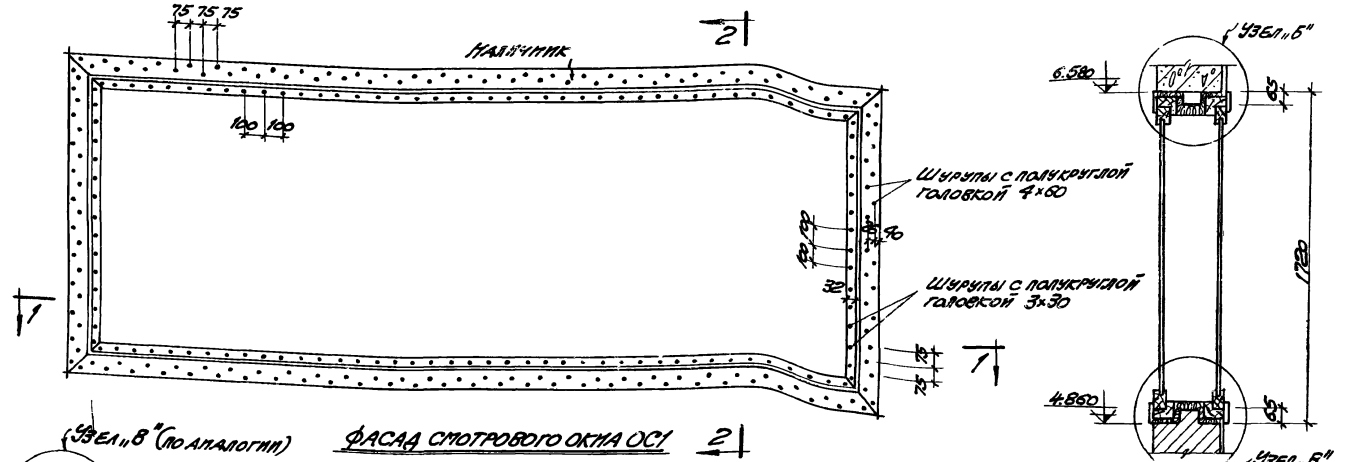

ФАСАД СМОТРОВОГО ОКНА ОС1

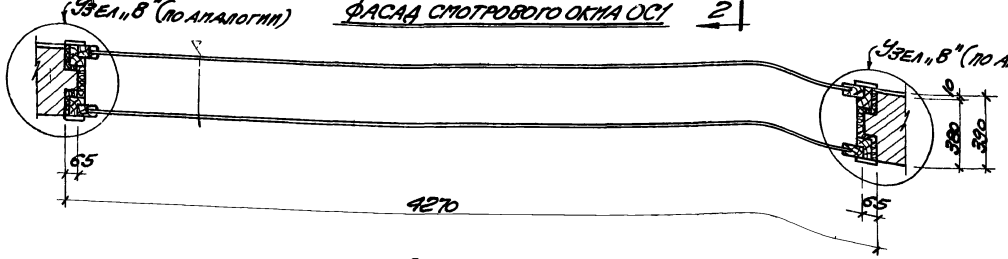

РАЗРЕЗ 1-1

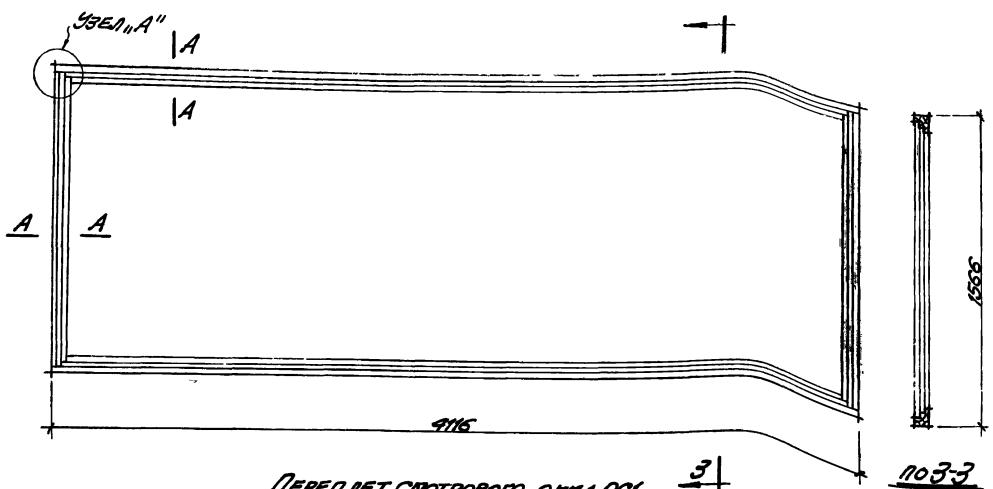

ПЕРЕПЛЕТ СМОТРОВОГО ОКНА ОС1



РАЗРЕЗ 2-2

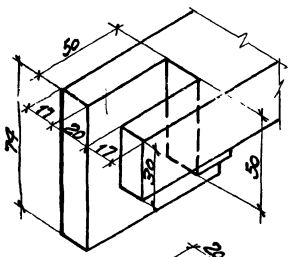

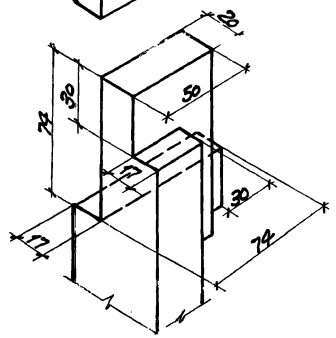

УЗЕЛ „А"

ПОЗ-3

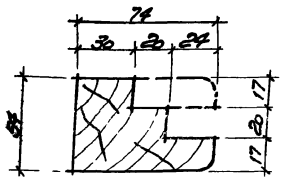

ПО А-А

Общие указания

Смотровое окно с повышенной звукоизоляцией запроектировано для применения в помещении оператора.

Оконные переплеты, наличники и раскладки выполняются из дуба или другой древесины твердой породы (ГОСТ 2695-71). Остальные элементы - из сосны 1 сорта с влажностью не более 12% (ГОСТ 8986-66) с последующим антисептированием в соответствии с действующей инструкцией по борьбе с гниением древесины.

Перед установкой оконных коробок в проемах производятся выравнивание горизонтальных и вертикальных плоскостей от затеков раствора.

Зазоры между коробками и кладкой в проеме тщательно заполняются в целях звукоизоляции мягкими минераловатными плитами (ГОСТ 12394-66) по всему периметру и на всю ширину коробки.

После установки коробок ставятся листы перфорированной фанеры (диаметр перфорации 6 мм через 25 мм) по слою минераловатных плит толщиной 30 мм.

Фанера окрашивается черной матовой краской, при этом отверстия перфорированной фанеры должны быть тщательно очищены от краски.

Затем устанавливаются переплеты с постановкой раскладок и наличников.

Особое внимание обратить на тщательную подгонку и плотную обкладку мягких минераловатных плит по контуру переплетов и коробок.

Стекла в переплетах ставятся на прокладках из пористо-губчатой резины П-образной формы.

Для переплета принято стекло полированное с размерами 4000×2200, толщиной 8 мм.

Наличники крепятся к коробкам шурупами 4×60 (ГОСТ 1144-70*). Раскладки переплета и перфорированная фанера к коробкам крепятся шурупами 3×30 (ГОСТ 1144-70*).

Вязка углов переплета и коробки производится в шип на клею.

Шип и проушина должны плотно соприкасаться между собой в точном соответствии с указанным профилем соединяемых элементов при помощи клея и мателей.

На фасаде смотрового окна точками показано расположение отверстий для шурупов.

Настоящий лист читать совместно с листом АР-18

Узлы „6" и „8" показаны на листе АР-18

Конструкция смотрового окна принята по аналогии с разработанной в альбоме типовых чертежей стуапятых окон, дверей и тамбуров. Серия 402-02. Смотровые окна типа СО-1, СО-2 и СО-3" Государственного Союзного проектного института Министерства связи СССР.

6988/VI

22

Госстрой СССР Ростовский Промстройниипроект 1976 г.	Фасад смотрового окна ОС1. Разрезы 1-1; 2-2. Переплет смотрового окна ОС1. Узел „А". Общие указания.	Типовой проект 904-1-35
		Альбом VI
Компрессорная станция 6К-25ПД		Лист АР-17

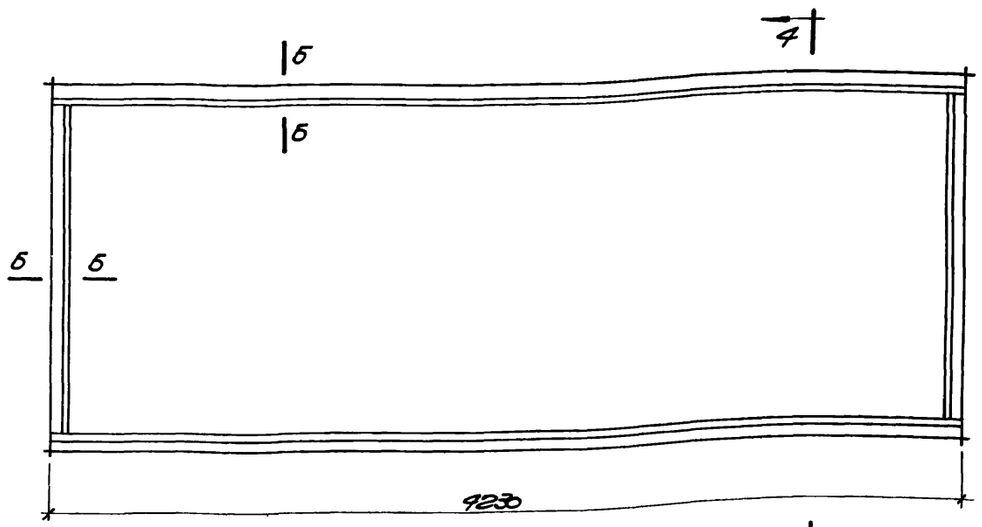

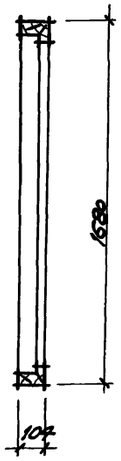

По 4-4

Коробка смотрового окна ОС1.

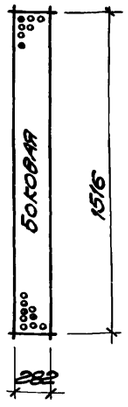

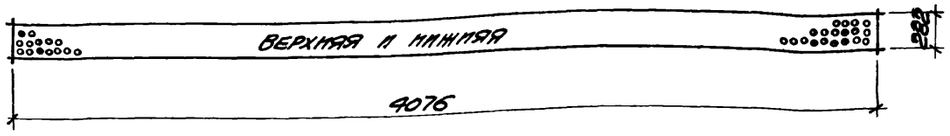

Схема разверток листов перфорированной фанеры

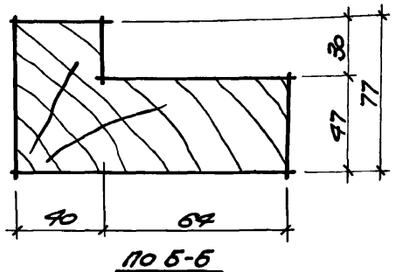

По Б-Б

Выборка материалов на один оконный проем

№№ п/п	Наименование	Ед. изм	Количество	Примечания
1	Ауб	м³	0.15	ГОСТ 2695-71
2	Сосна 1 сорт	м³	0.2	ГОСТ 8486-66
3	Стекло полированное 4000×1450	м²	11.6	Изготавливается на Саратовском заводе
4	Мягкие минераловатные плиты	м³	0.6	ГОСТ 12394-66
5	Пористо-губчатая резина 55×10	п.м.	21.8	
6	Перфорированная фанера толщ. 5 мм.	м²	3.5	
7	Шуруп с полукруглой головкой 4×60	кг	3.7	ГОСТ 1144-70*
8	Шуруп с полукруглой головкой 3×30	кг	0.6	ГОСТ 1144-70*

Примечания:

1. Настоящий лист читать совместно с листом АР-17
2. Общие указания даны на листе АР-17
3. Отверстия в листах перфорированной фанеры сверлить ф 6 мм. через 25 мм.
4. Оконные коробки крепятся к деревянным пробкам, заложенным в кладку через 8 рядов кирпича по высоте проема.

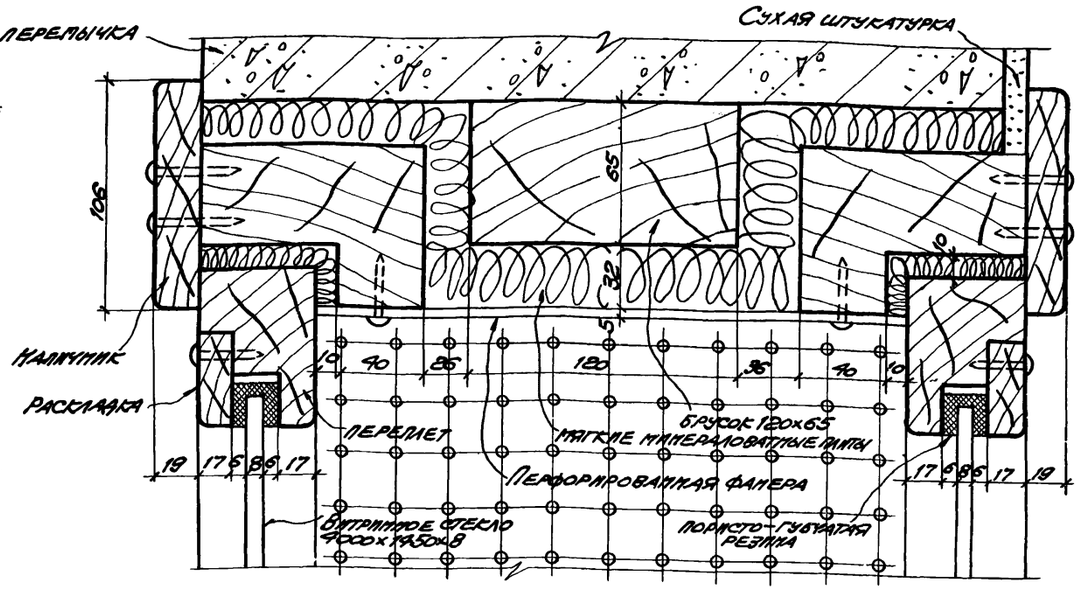

Узел „Б"

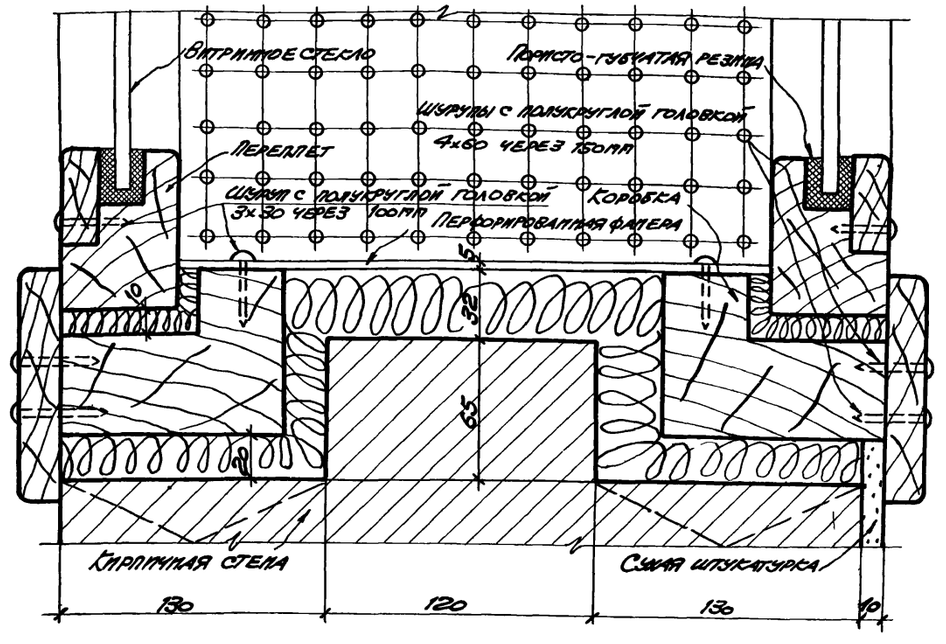

Узел „В"

6988/VI (23)

ГОССТРОЙ СССР РОСТОВСКИЙ ПРОМСТРОЙНИИПРОЕКТ 1976 г.	Коробка смотрового окна ОС1 Схема разверток листов перфорированной фанеры Выборка материалов на один оконный проем. Узлы „Б", „В".	Типовой проект 904-1-35
		Альбом VI.
Компрессорная станция 6К-250А		Лист АР-18

Гл. инж. пр.	Тюлин	
Рук. группы	Бескровный	
Ст. техник	Аксенов	
Проверил	Бескровный	

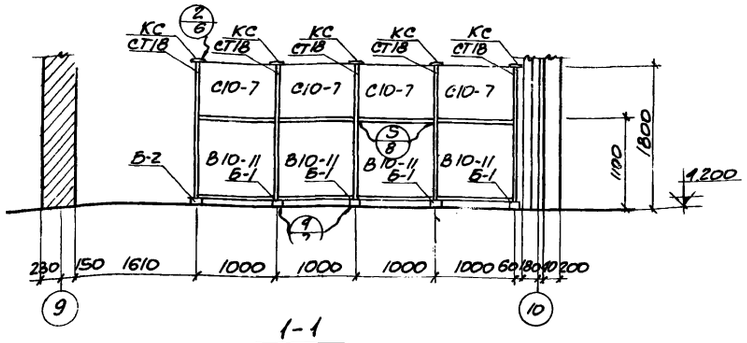

1-1

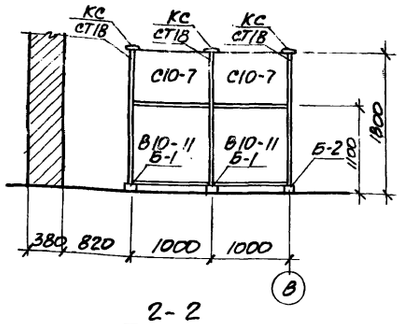

2-2

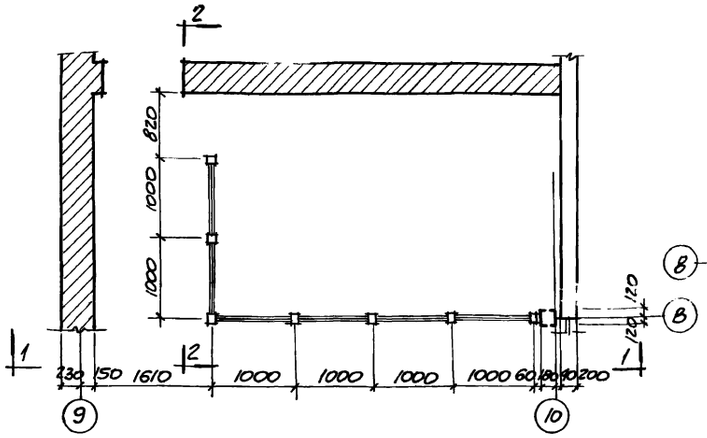

Схема остекленной перегородки

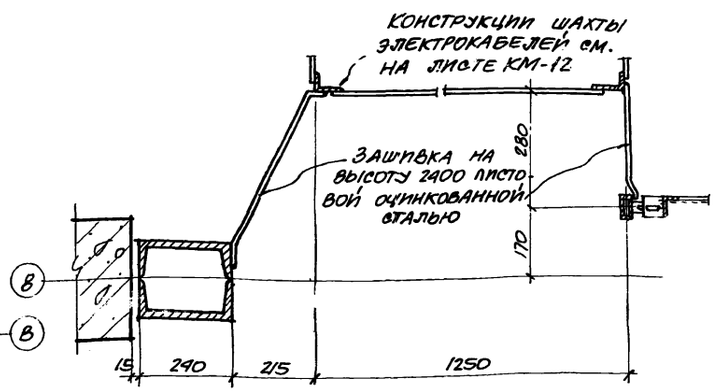

Узел „А"

Спецификация элементов перегородок

Наименование изделия	Марка	Колич. шт	Вес изделия кг	Общий вес кг	Стандарт или лист проекта	Примечания
Опорные башмаки	Б-1	6	0.89	5.35	серия 1.431-11	
	Б-2	1	0.67	0.67	—"—	
Стойки	СТ18	7	4.83	33.81	—"—	
Глухие вставки	В10-11	6	13.6	81.6	—"—	
Стекла	С10-7	6	10.2	61.2	—"—	
Крышки стоек	КС	7	0.07	0.49	—"—	
Стойки	2.4С	3	13.13	39.39	серия 1.431-10	
	2.4С-А	6	12.89	77.34	—"—	
Щиты	1×2.4Щ	4	28.14	112.56	—"—	
	1.5×2.4Щ	2	36.05	72.1	—"—	
	0.75×2.4ЩА-Л	1	25.9	25.9	—"—	
	0.75×2.4ЩА-П	1	26.86	26.86	—"—	
Ригель	Р	1	7.51	7.51	—"—	

Примечания:

1. Указания по изготовлению, отделке и монтажу комплектующих изделий перегородок даны
   а) для остекленных перегородок в пояснительной записке серии 1.431-11 выпуски 0,1.
   б) для сетчатых стальных перегородок в пояснительной записке серии 1.431-10 выпуски 0,1
2. Ссылки на монтажные узлы смотрите на листах выше указанных серий.

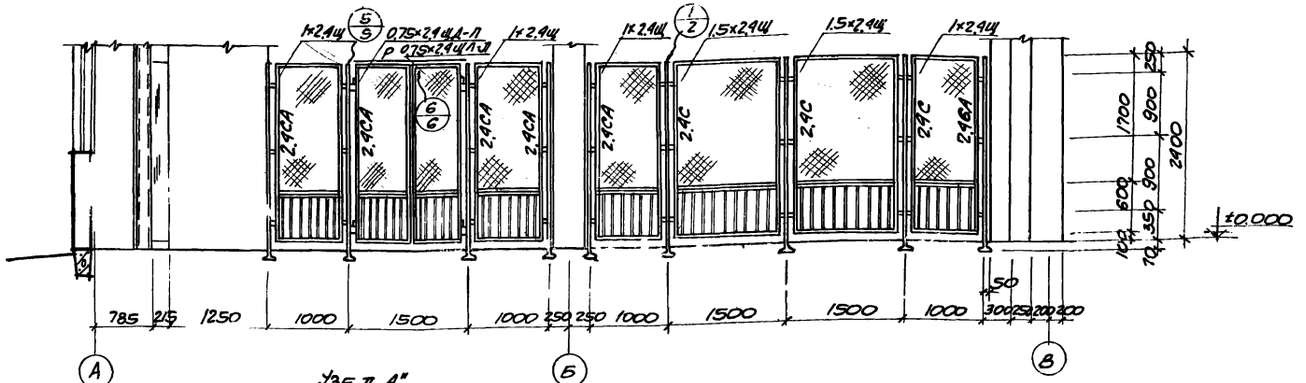

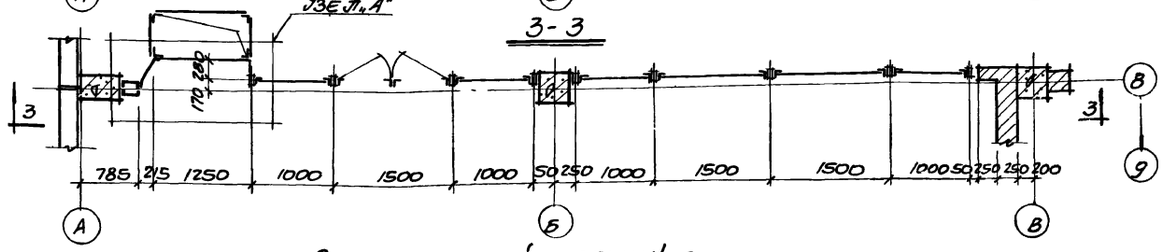

3-3

Схема сетчатой стальной перегородки

М1:50

6988/VI (24)

Госстрой СССР Ростовский Промстройниипроект 1976 г.	Монтажные и маркировочные схемы остекленной и сетчатой стальной перегородок	Типовой проект 904-1-35
		Альбом VI
Компрессорная станция 6К-25ОА		Лист АР-19

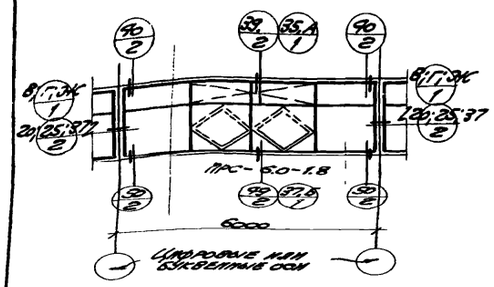

Тип Т-1 мест 26

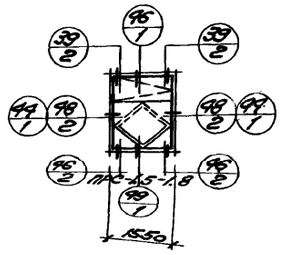

Тип Т-2 мест 4

Заказная спецификация материалов на переплеты и механизмы открывания

Марка переплета	Количество переплетов штук	Стальные профили в кг.								Резиновые профили в кг./п.м.				Стекло в м²/штук							Механизмы ручного открывания кг/штук						
		□60×30×2	□50×25×2	□40×25×2	L24×11×2	C15×9.2×1	δ=4	δ=9	Общий вес кг.	СТ-24а1	СТ-24б1	СТ-1	Общий вес кг.	С1 1080×1435	С3 970×1330	С5 550×1435	С6 490×1330	С11 1080×1170	С12 550×1170	Общая площадь м²	Шарнир	Фиксатор	Петля	Замок	Ручка	Стяжка	Общий вес кг.
ПРС-6.0-1.8	26	3484	1144	384.8	707.2	387.4	187.2	44.2	6338.8	356.2/1872	280.8/1872	18.2/754	655.2	80.6/52	135.2/104	83.2/104	36.4/52	65/52	33.8/52	434.2	120./208	48.64/104	11.44/104	11.44/52	8.32/52	12.48/104	206.9
ПРС-1.5-1.8	4	180	80.8	29.6	52	16	2.4	2.4	363.2	13.6/72	10.8/72	1.2/40	25.6	—	10.8/8	3.2/4	2.8/4	—	—	16.8	9.28/16	3.28/8	0.88/8	0.88/4	0.64/4	0.96/8	15.92
Итого		3664	1221.8	414.4	759.2	403.4	189.6	46.6	6702	369.8/1944	291.6/1944	19.4/794	680.8	80.6/52	146/112	86.4/108	39.2/56	65/52	33.8/52	451	129.92/224	45.92/112	12.32/112	12.32/56	8.96/56	13.44/112	222.88

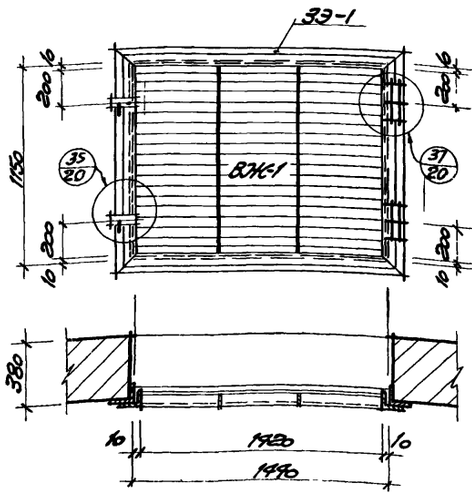

Тип Т-3 мест 6

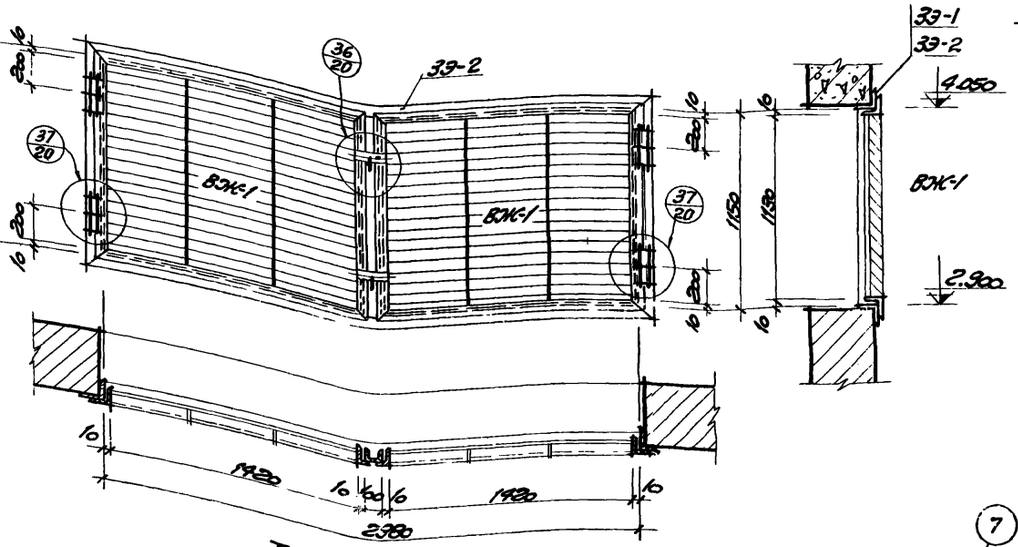

Тип Т-4 мест 6

Спецификация стальных элементов крепления

Тип схемы по проекту	Кол-во элементов	Элементы по серии 2.436-2 выпуск 2									Элементы по серии 1.436-4 выпуск 1			
		МП-2 шт.	МП-4 шт.	МП-5* шт.	МП-16 шт.	МП-19 шт.	МП-20 шт.	МП-22 шт.	МП-32 шт.	МП-34 шт.	К4 шт.	К5 шт.	НС2 шт.	Профиль №1 п.м.
Т-1 мест 20	На одну схему	2	5	10	~2.4	—	—	—	2	3	—	2	~0.8	5.7
	На все схемы	52	130	260	62	—	—	—	52	78	—	52	21	148.2
Т-2 мест 4	На одну схему	—	2	—	—	2	6	2	—	—	1	—	—	—
	На все схемы	—	8	—	—	8	24	8	—	—	4	—	—	—
Итого на все типы схем		52	138	260	62	8	24	8	52	78	4	52	21	148.2
Итого на все типы схем в кг.		21.32	11.56	98.8	213.28	8.96	6.72	40.48	34.84	62.4	9.6	494	111.3	400.14

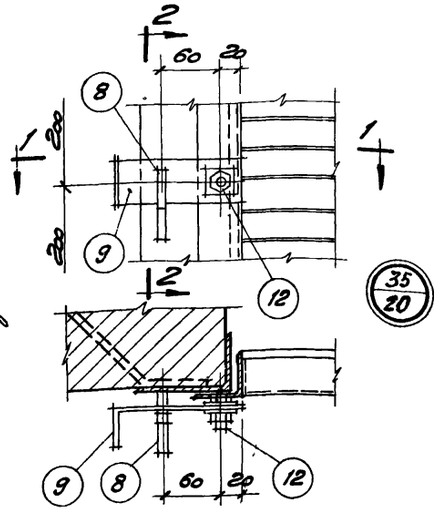

1-1

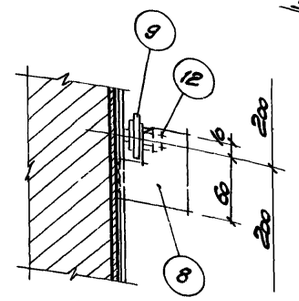

2-2

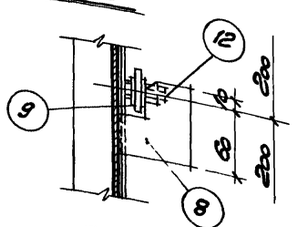

3-3

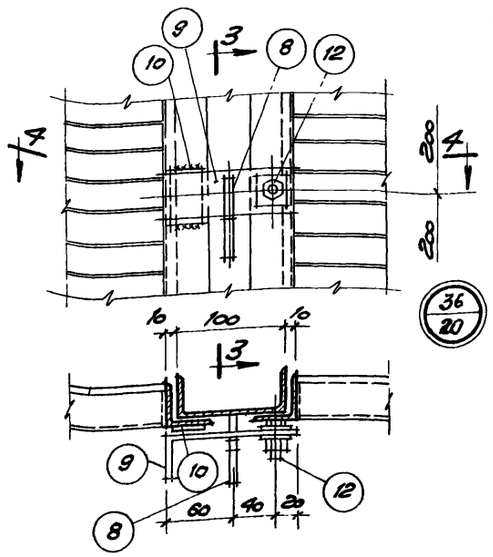

4-4

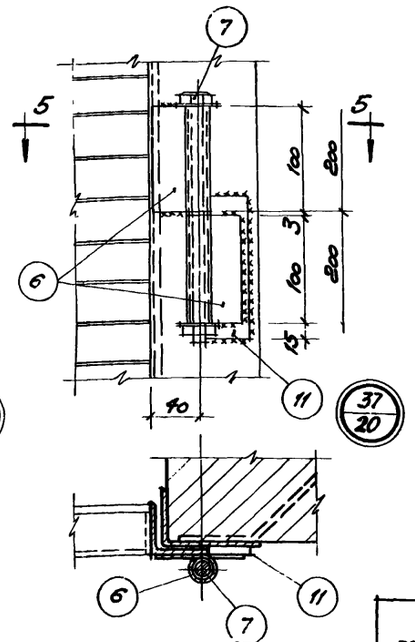

5-5

Примечания

1. На схемах заполнения проемов Т-1 и Т-2 даны ссылки на типовые детали и узлы по серии 2.436-2 выпуски 1, 2.
2. Из типовых деталей 25 и 37, выпуска 2, приняты элементы крепления только марки МП-16
3. Петли и элементы защелки (поз. 8÷12) устанавливаются при монтаже решеток ВЖ-1.

Приварку элементов производить электродами типа Э42 по ГОСТ 9467-75. Толщину швов принимать $h_ш = 6$ мм. Качество сварных швов должно удовлетворять требованиям ГОСТ 10922-75.

6988/VI

25

Госстрой СССР Ростовский Промстройниипроект 1976 г.	Маркировочные схемы заполнения проемов. Спецификации. Детали.	Типовой проект 904-1-35
Компрессорная станция 6К-250А		Альбом VI
		Лист АР-20

Гл. спец. пр. Ст. техник Проверил
Отошевский Бескоровайный Аксенова Моргунов

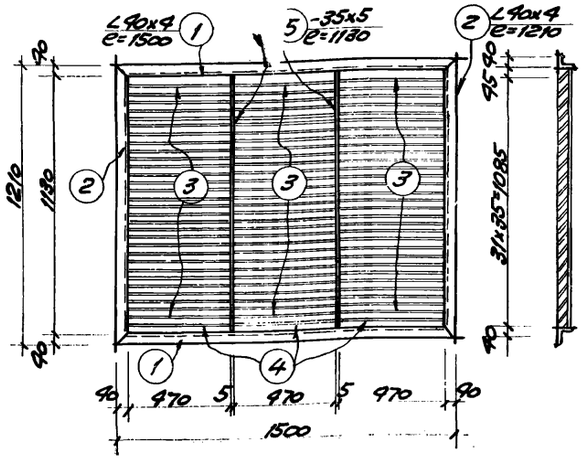

Стальные жалюзи ВЖ-1

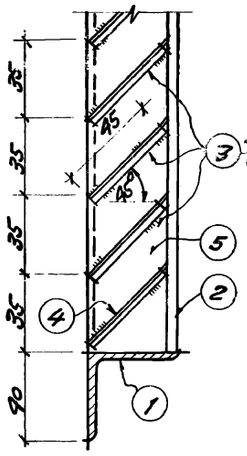

Узел "А"

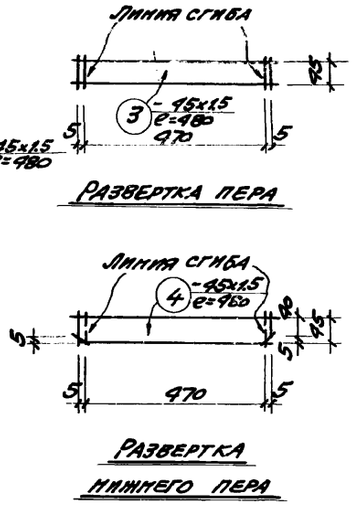

Развертка пера

Развертка нижнего пера

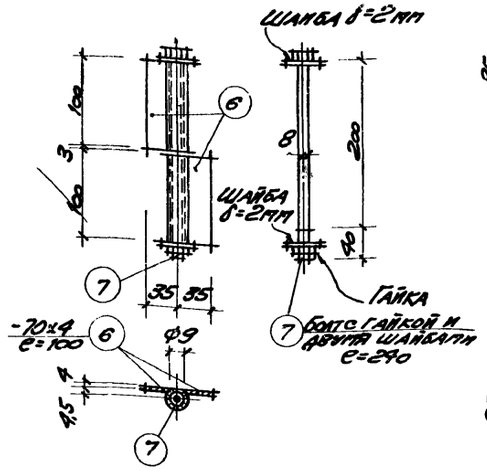

Петля

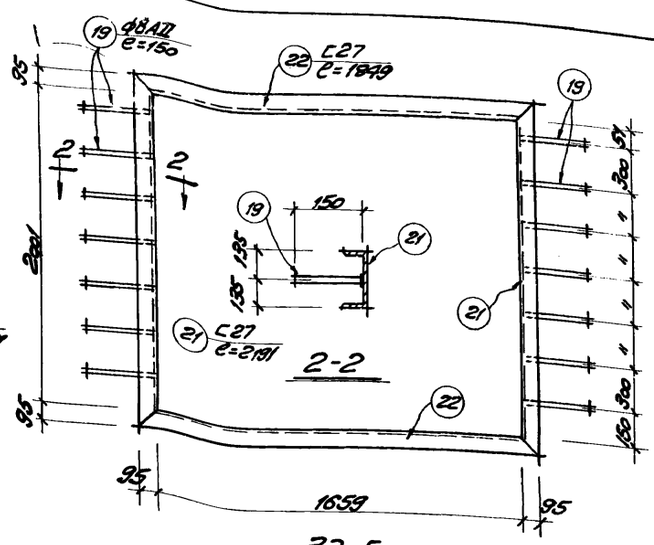

2-2

ЭЭ-5

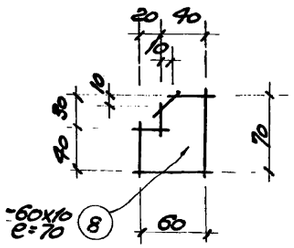

поз. 8

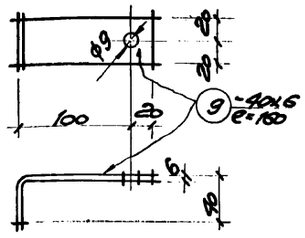

поз. 9

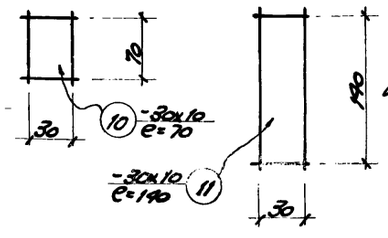

поз. 10

поз. 11

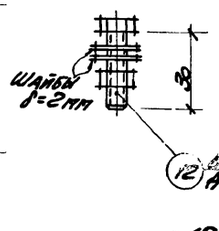

поз. 12

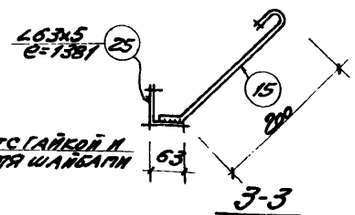

3-3

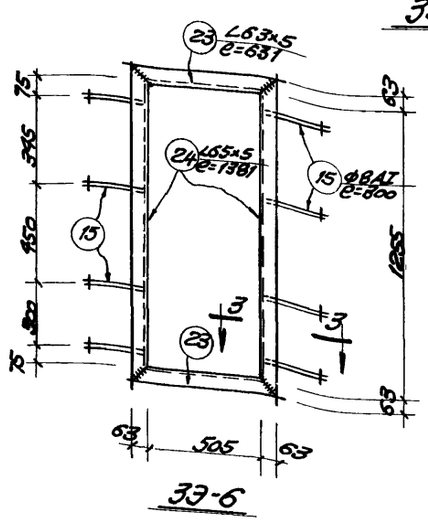

ЭЭ-6

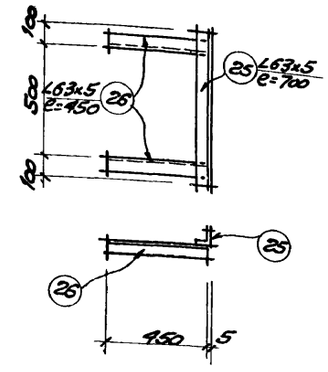

ЭЭ-7

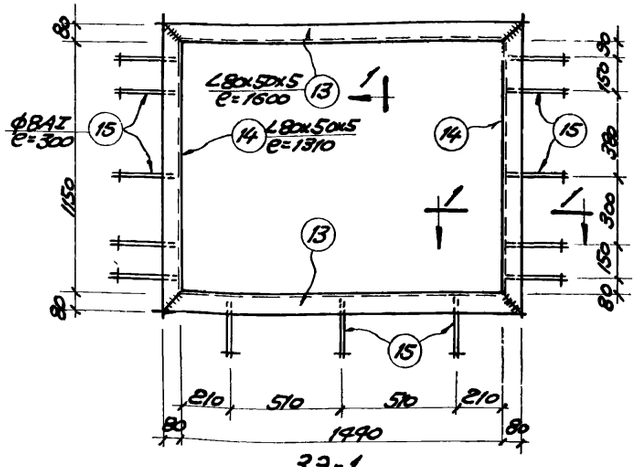

ЭЭ-1

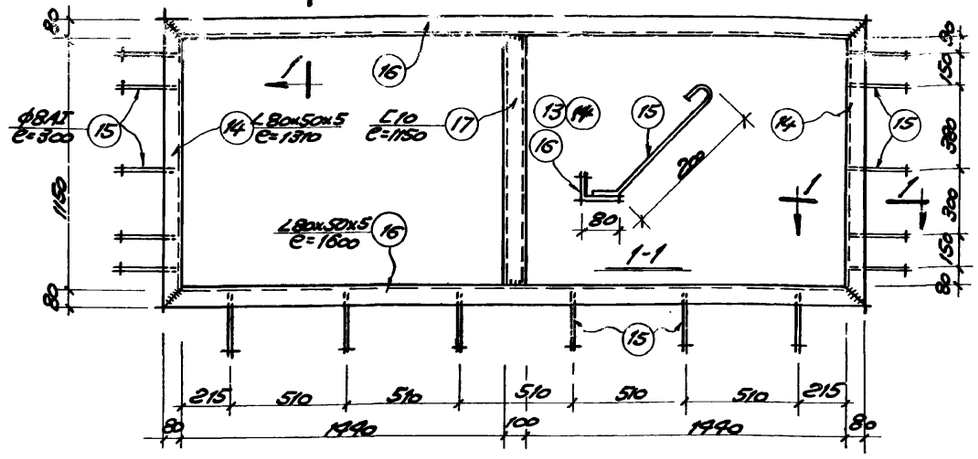

ЭЭ-2

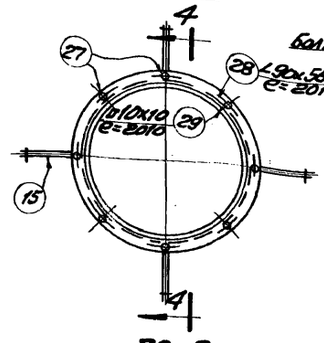

ЭЭ-8

4-4

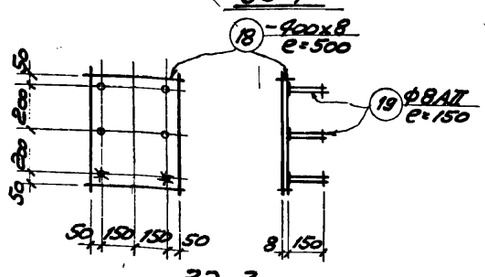

ЭЭ-3

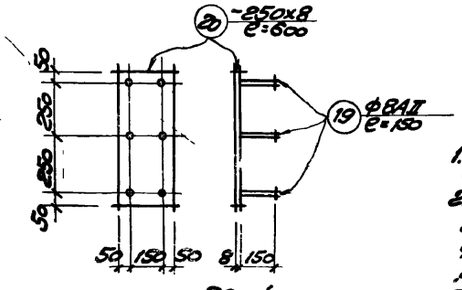

ЭЭ-4

Примечания:

1. Настоящий чертеж рассматривать совместно с листами АР-20, 22
2. Стальные изделия и закладные элементы, разработанные на данном чертеже зашифрованы на листах АР-3, 4, 11, 24, 26.
3. Петли и элементы защелки (поз. 8, 9, 10, 11, 12) устанавливаются при монтаже решеток ВЖ-1.

6988/VI

26

ГОССТРОЙ СССР РОСТОВСКИЙ ПРОМСТРОЙНИИПРОЕКТ 1976 г.	Стальные жалюзи ВЖ-1 и закладные элементы ЭЭ-1 ÷ ЭЭ-8	Типовой проект 904-1-35
		Альбом VI
Компрессорная станция 6К-250А		Лист АР-21

Спецификация стали на один элемент.

Марка эл-та	N№ поз.	Профиль	Длина мм	Кол. шт.	Вес, кг: Одной позиц.	Вес, кг: Всех позиц.	Вес, кг: Марки	Примеч.
ВЖ-1	1	L 40×4	1500	2	3,63	7,26	41,98	
	2	L 40×4	1210	2	2,93	5,86		
	3	−45×1,5	480	93	0,26	24,18		
	4	−45×1,5	480	3	0,26	0,78		
	5	−35×5	1130	2	1,95	3,9		
Петля	6	−70×4	100	2	0,22	0,44	0,54	
	7	Болт ф8 с гайкой и двумя шайбами	240	1	0,1	0,1		
Поз. 8	8	−60×10	70	1	0,34	0,34	0,34	
Поз. 9	9	−40×6	160	1	0,3	0,3	0,3	
Поз. 10	10	−30×10	70	1	0,17	0,17	0,17	
Поз 11	11	−30×10	140	1	0,34	0,34	0,34	
Поз. 12	12	Болт ф8 с гайкой и двумя шайбами	80	1	0,02	0,02	0,02	
ЗЭ-1	13	L80×50×5	1600	2	7,98	15,96	30,60	
	14	L80×50×5	1310	2	6,54	13,08		
	15	ф8АI	300	13	0,12	1,56		
ЗЭ-2	16	L80×50×5	3140	2	15,61	31,22	56,10	
	17	[10	1150	1	9,88	9,88		
	14	L80×50×5	1310	2	6,54	13,08		
	15	ф8АI	300	16	0,12	1,92		

Марка эл-та	N№ поз.	Профиль	Длина мм	Кол. шт.	Вес, кг: Одной позиц.	Вес, кг: Всех позиц.	Вес, кг: Марки	Примечан.
ЗЭ-3	18	−400×8	500	1	12,56	12,56	12,92	
	19	ф8АII	150	6	0,06	0,36		
ЗЭ-4	20	−250×8	600	1	9,42	9,42	9.78	
	19	ф8АII	150	6	0,06	0,36		
ЗЭ-5	21	[27	2191	2	61,0	122,0	225,28	
	22	[27	1849	2	51,22	102,44		
	19	ф8АII	150	14	0,06	0,84		
ЗЭ-6	23	L63×5	631	2	3,04	6,08	13,69	
	24	L63×5	1381	2	6,65	6,65		
	15	ф8АI	300	8	0,12	0,96		
ЗЭ-7	25	L63×5	700	1	3,37	3,37	7,69	
	26	L63×5	450	2	2,16	4,32		
ЗЭ-8	27	Болт ф12АI	80	8	0,09	0,72	16,29	
	28	L90×56×6	2010	1	13,47	13,47		
	29	■ 10×10	2010	1	1,58	1,58		
	15	ф8АI	300	4	0.12	0.48		

Спецификация стальных изделий

Наименован. изделия	Марка	Колич. шт.	Вес издел. кг.	Общий вес кг	Стандарт или лист проекта	Примеч
Стальные жалюзи	ВЖ-1	18	41.98	755.64	АР-21	
Петля	Поз 6; 7.	36	0,54	19,44		
Поз. 8		24	0,34	8,16		
Поз. 9		24	0,3	7.2		
Поз. 10		12	0,17	2.04		
Поз. 11		36	0,34	12.24		
Поз. 12		24	0,02	0,48		
Закладные элементы	ЗЭ-1	6	30,60	183,60		
	ЗЭ-2	6	56,10	336,60		
	ЗЭ-3	7	12,92	90,44		
	ЗЭ-4	12	9,78	117,36		
	ЗЭ-5	6	225,28	1351,64		
	ЗЭ-6	12	13,69	154,28		
	ЗЭ-7	4	7,69	30,76		
	ЗЭ-8	6	16,29	97,74		
Сальники	Ду 80 l=500	6	10,2	61,2	Серия 3.901-5	
	Ду 150 l=500	6	24,5	147,0		
	Ду 150 l=300	6	15,9	95,4		
	Ду 200 l=500	6	33,4	200,4		

Примечания:

1. Закладные элементы выполнять из стали марки Вст3кп2 для сварных конструкций по ГОСТ 380-71.
2. Сварку производить электродами типа Э42 по ГОСТ 9467-75. Толщину сварных швов принимать hш = 6мм.
3. Качество сварных швов должно удовлетворять требованиям ГОСТ 10922-75
4. Настоящий лист рассматривать совместно с листом АР-21.

6988/VI 27

Гл. инж. пр. Тюрин		
Рук. группы Бескоровайный		
Техник АРК Колесников		
Проверил Бескоровайный		

ГОССТРОЙ СССР РОСТОВСКИЙ ПРОМСТРОЙНИИПРОЕКТ 1976 г.	Спецификации к листу АР-21	Типовой проект 904-1-35
Компрессорная станция ВК-250А.		Альбом VI
		Лист АР-22

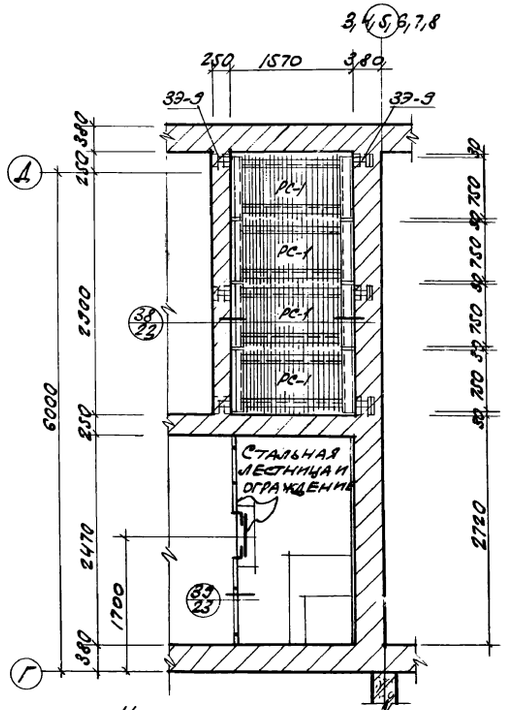

На отм. ±0.000; 1.200; 2.400

Маркировочная схема решеток в камерах глушения

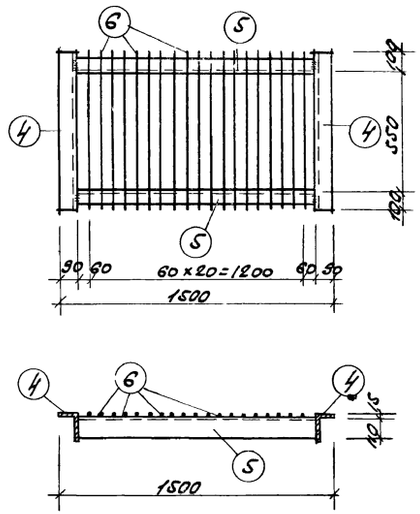

Решетка РС-1

Спецификация стали на один элемент

Марка эл-та	NN поз	Профиль	Длина мм.	К-во шт.	Вес одной позиц.	Вес всех позиц.	Вес марки	Примеч.
ЗЭ-9	1	[16	3150	1	44,73	44,73	65.07	
	2	I14	355	3	4,86	14,58		
	3	L75×50×5	200	6	0,96	5,76		
РС-1	4	L140×90×10	750	2	13,1	26,2	75,0	
	5	L110×70×8	1320	2	14,4	28,8		
	6	ф14 AI	750	21	0,95	20,0		
ЗЭ-9а	7	L50×5	2470	1	9,31	9,31	10,41	
	8	ф 8AI	250	11	0,1	1,1		

Спецификация стальных изделий

Наименование изделий	Марка	Кол-во шт.	Вес изделия кг.	Общий вес кг.	Стандарт или лист проекта	Примечание
Закладной элемент	ЗЭ-9	36	65.07	2342.46	АР-23	
Стальная решетка	РС-1	72	75.00	5400.0		
Закладной элемент	ЗЭ-9а	6	10.41	62.46		

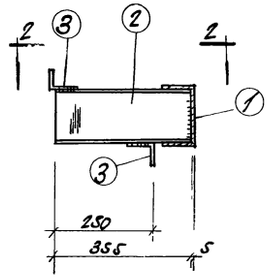

1-1

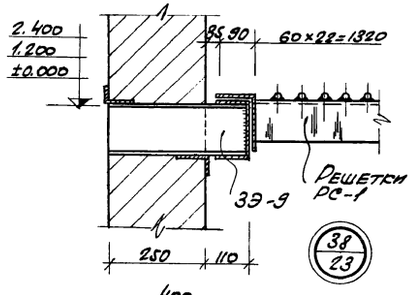

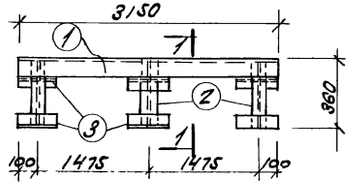

ЗЭ-9

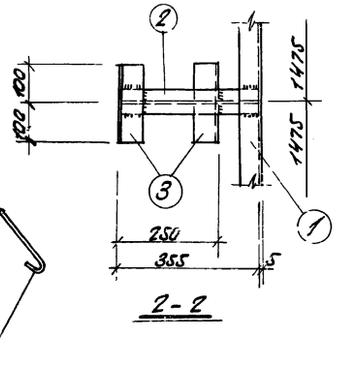

2-2

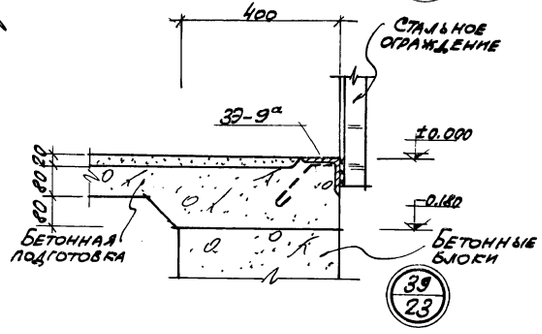

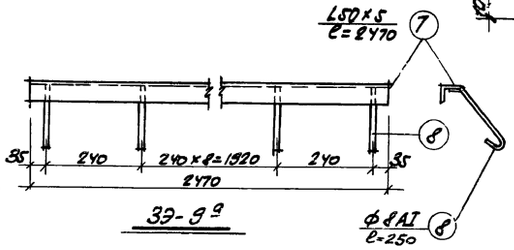

ЗЭ-9а

Примечания

1. Решетки и закладные элементы выполнять из стали марки ВСт3кп2 для сварных конструкций по ГОСТ 380-71.
2. Сварку производить электродами типа Э42 по ГОСТ 9467-75. Толщину сварных швов принимать hш=6мм.
3. Качество сварных швов должно удовлетворять требованиям ГОСТ 10922-75.
4. Закладной элемент ЗЭ-9а заложить при выполнении бетонной подготовки под полы.

Стальные ограждения и лестницы смотрите на листах марки КМ.

6988/VI 28

Госстрой СССР РОСТОВСКИЙ ПРОМСТРОЙНИИПРОЕКТ 1976 г.	Маркировочные схемы решеток в камерах глушения.	Типовой проект 904-1-35
Компрессорная станция 6К-250А.		Альбом VI
		Лист АР-23

Ст. техник Тимощенко
Проверил Бескоровайный

Ленточные фундаменты из бетонных блоков. Маркировочные схемы см. на листах КЖК-9,5.

Кирпичную стену выполнить после монтажа оборудования в камере глушения

Элемент плана N 2

Элемент плана N 3

Элемент плана N 3

Подземное хозяйство в осях В-10 смотрите на листе АР-25 (Элемент плана N 1)

Габарит песчаной подушки h=480 для установки бака аварийного слива масла отметка низа подушки -3.500

6988/VI

29

Госстрой СССР Ростовский Промстройниипроект 1976 г.	План подземного хозяйства в осях 1:8.
Компрессорная станция 6К-250А	Типовой проект 904-1-35 Альбом VI Лист АР-24

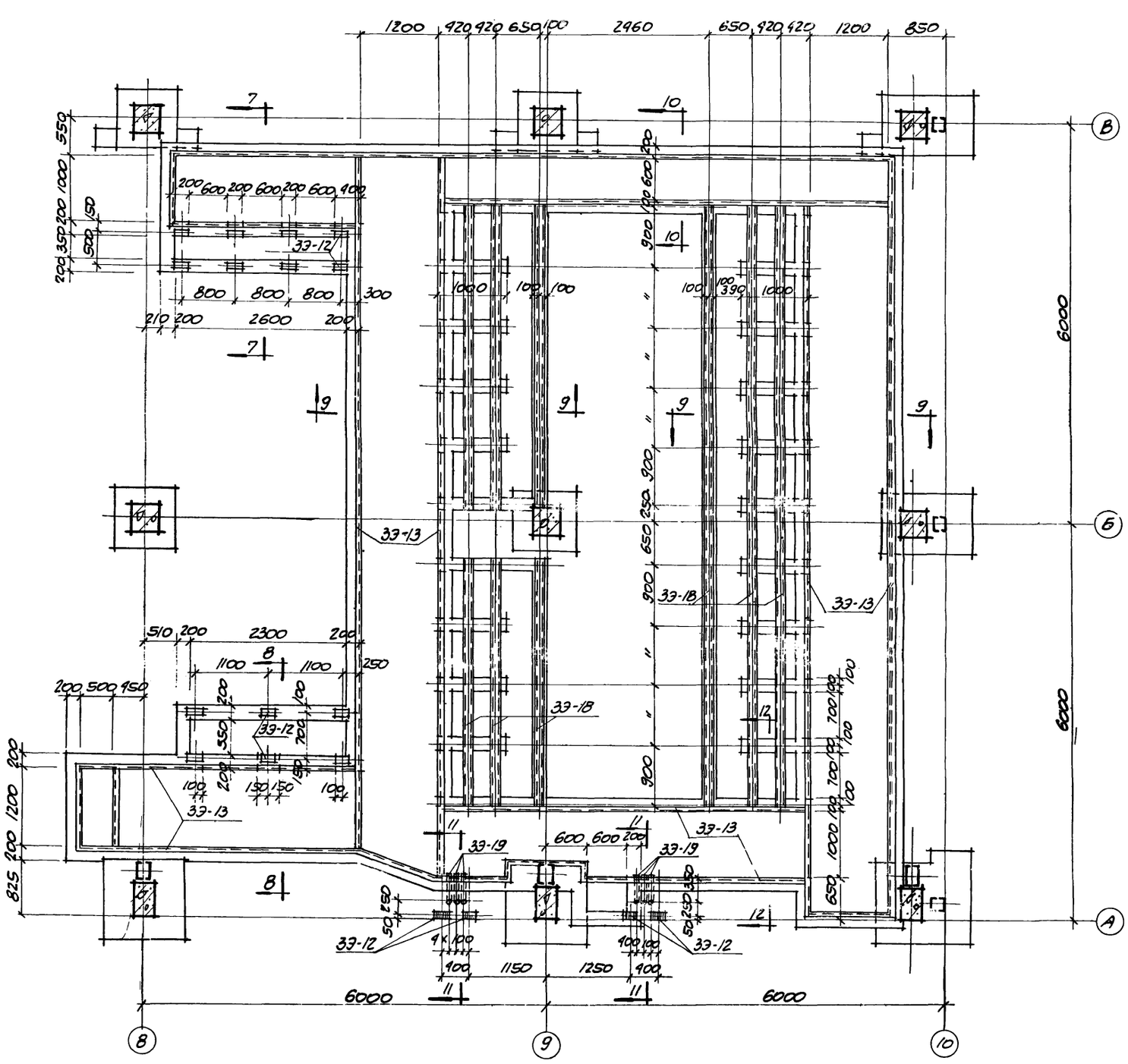

Элемент плана №1

М1:50

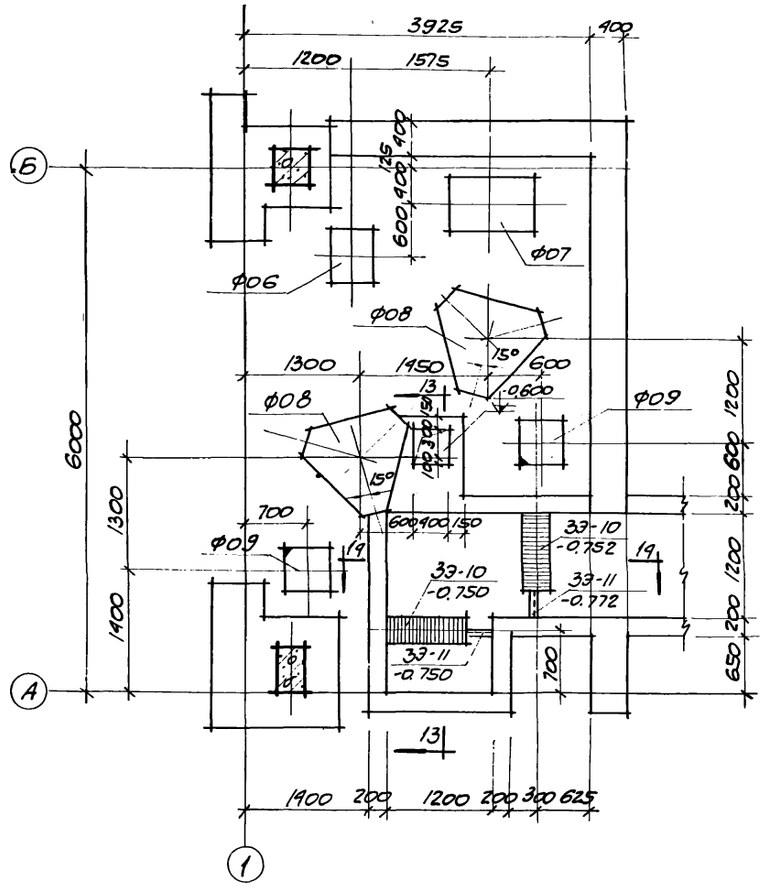

Элемент плана №2

М1:50

6988/VI 30

ГОССТРОЙ СССР РОСТОВСКИЙ ПРОМСТРОЙНИИПРОЕКТ 1976 г.	Подземное хозяйство	Типовой проект 904-1-35
	Элементы плана №1; №2	Альбом VI
Компрессорная станция 6К-250А		Лист АР-25

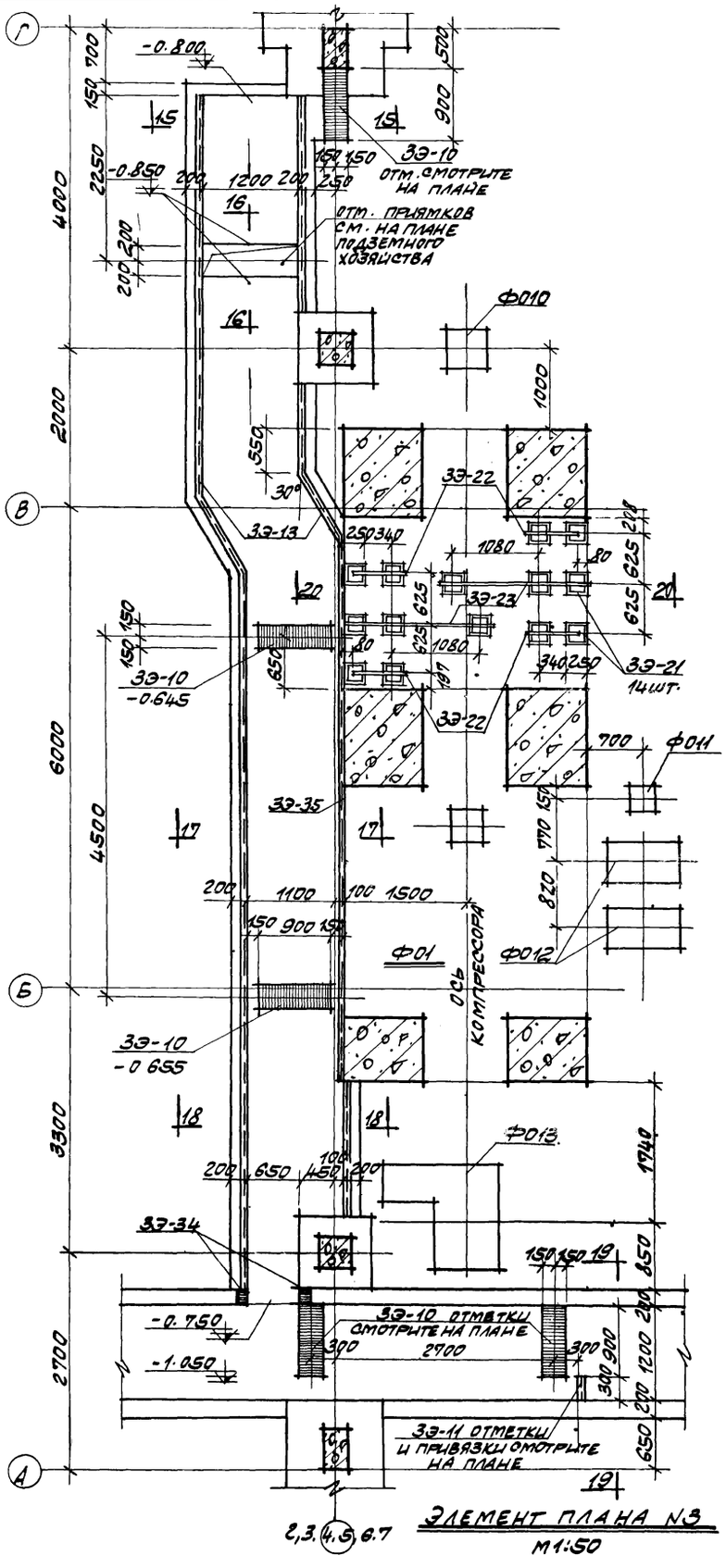

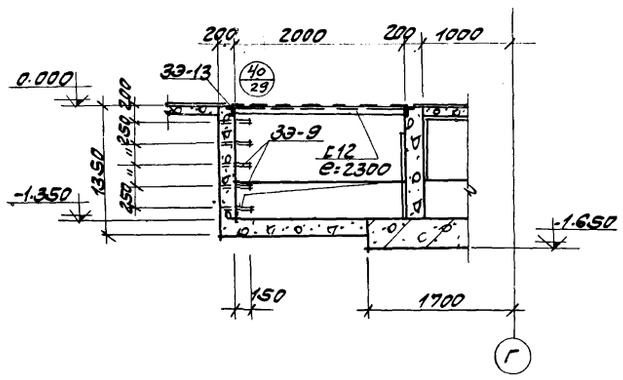

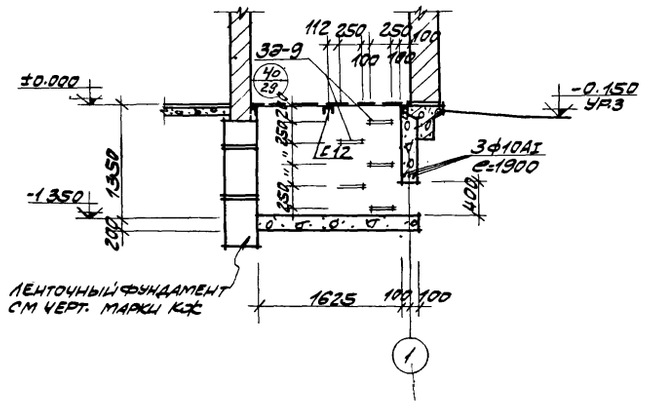

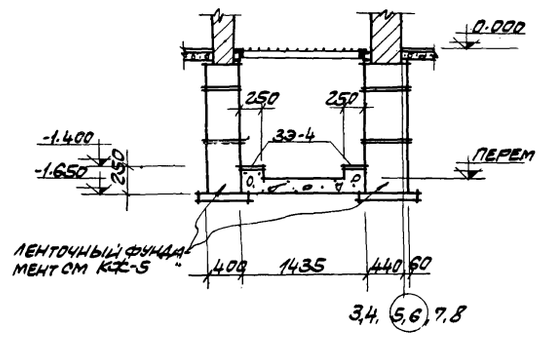

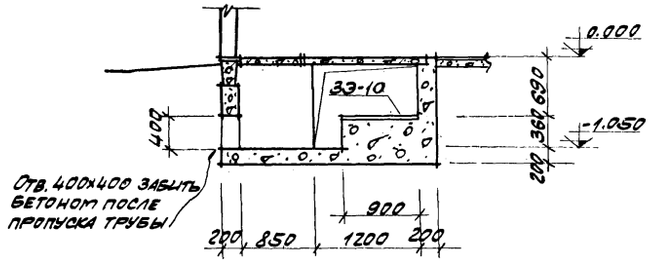

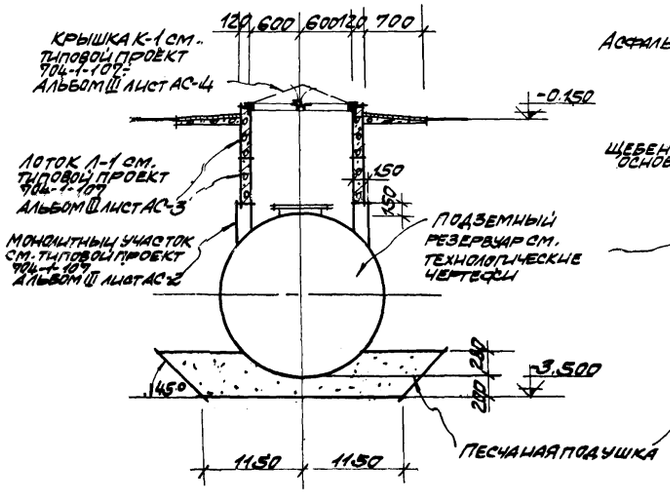

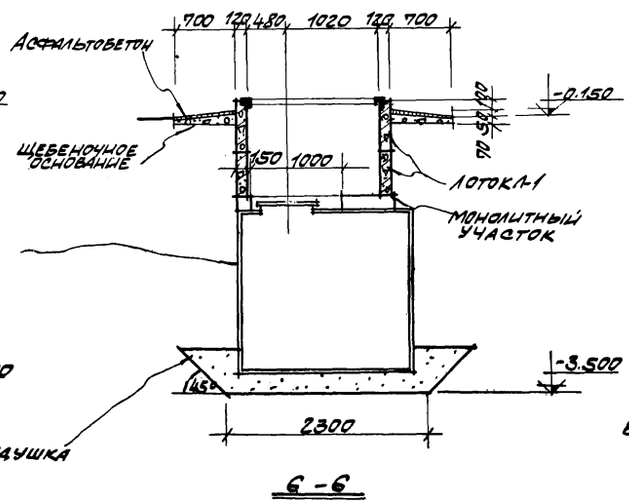

6988/VI 31

ГОССТРОЙ СССР РОСТОВСКИЙ ПРОМСТРОЙНИИПРОЕКТ 1976 г.	ПОДЗЕМНОЕ ХОЗЯЙСТВО	ТИПОВОЙ ПРОЕКТ 904-1-35
КОМПРЕССОРНАЯ СТАНЦИЯ 6К-250А	ЭЛЕМЕНТ ПЛАНА N3 СЕЧЕНИЯ 1-1 ÷ 6-6	АЛЬБОМ VI
		ЛИСТ АР-26

НАЧ ОСП-1	ЛОЗОВ
ГЛ ИНЖ ПР	ТЮРИН
РУК ГРУППЫ	БЕСКОРОВАЙНЫЙ
СТ. ТЕХНИК	СВИДОВСКАЯ
ПРОВЕРИЛ	БЕСКОРОВАЙНЫЙ

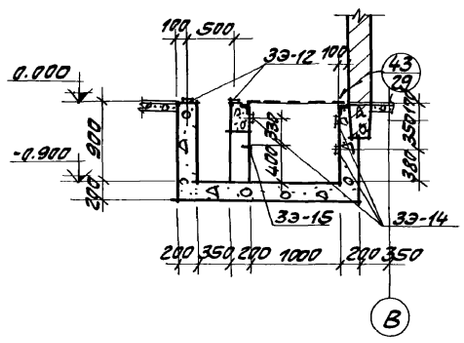

7-7

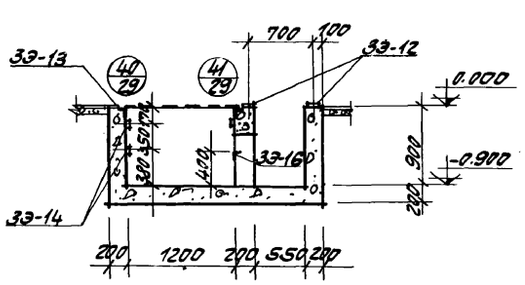

8-8

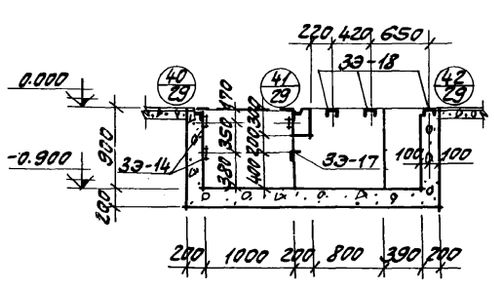

9-9

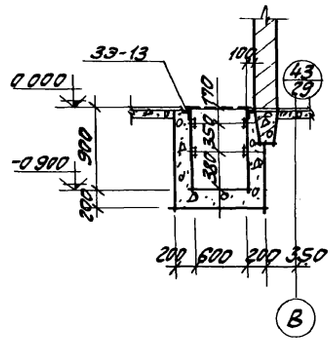

10-10

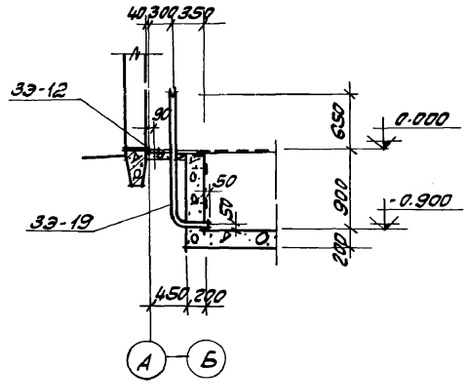

11-11

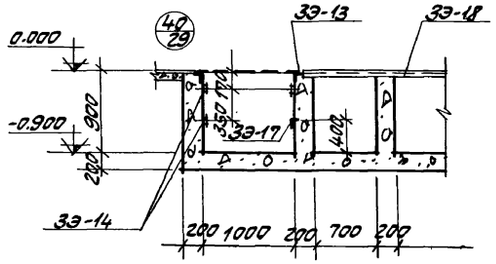

12-12

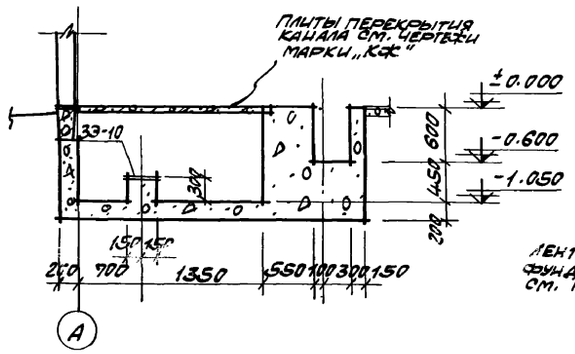

13-13

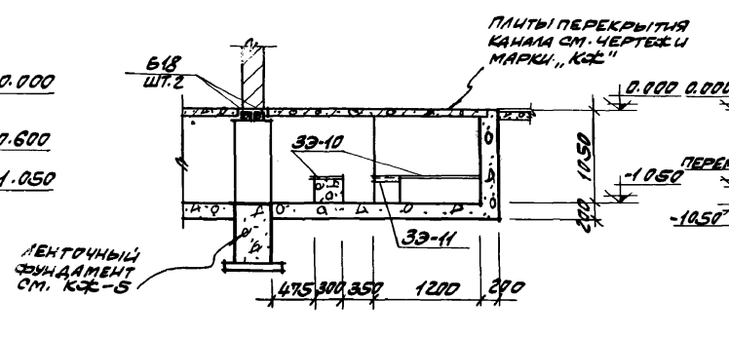

14-14

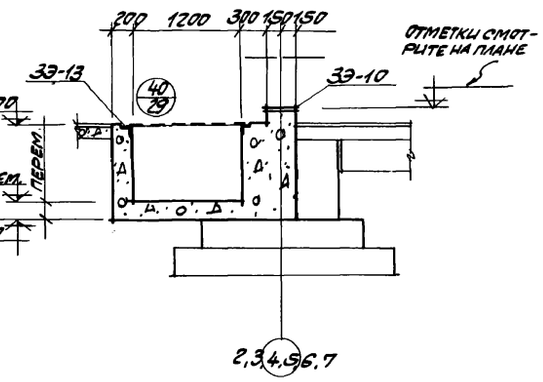

15-15

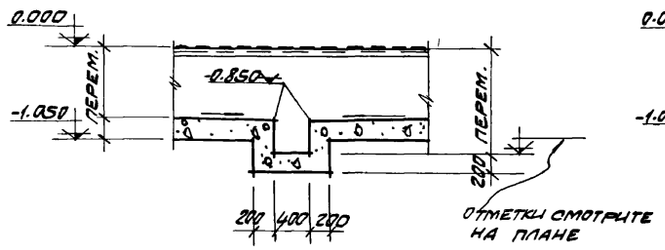

16-16

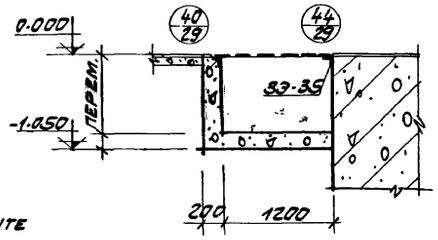

17-17

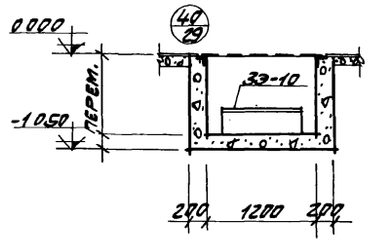

18-18

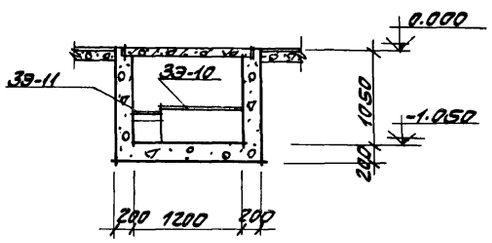

19-19

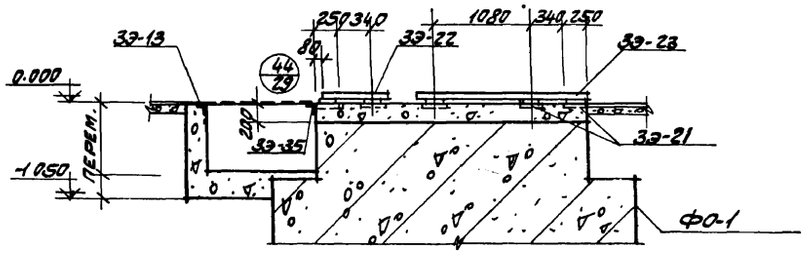

20-20

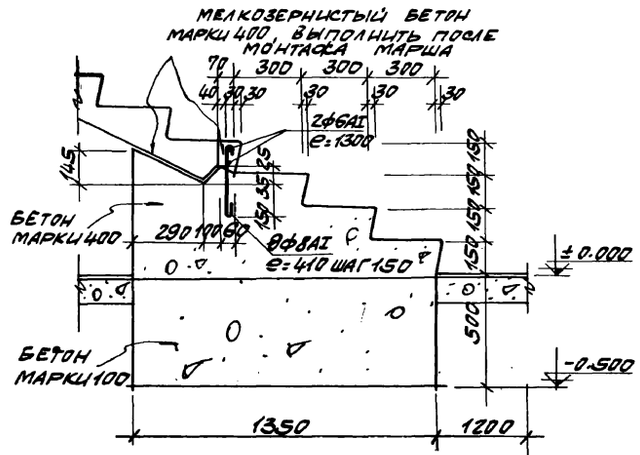

21-21

6988/VI

32

ГОССТРОЙ СССР РОСТОВСКИЙ ПРОМСТРОЙНИИПРОЕКТ 1976 г.	ПОДЗЕМНОЕ ХОЗЯЙСТВО	ТИПОВОЙ ПРОЕКТ 904-1-35
		АЛЬБОМ VI
КОМПРЕССОРНАЯ СТАНЦИЯ 6К-250А	СЕЧЕНИЯ 7-7÷21-21	ЛИСТ АР-27

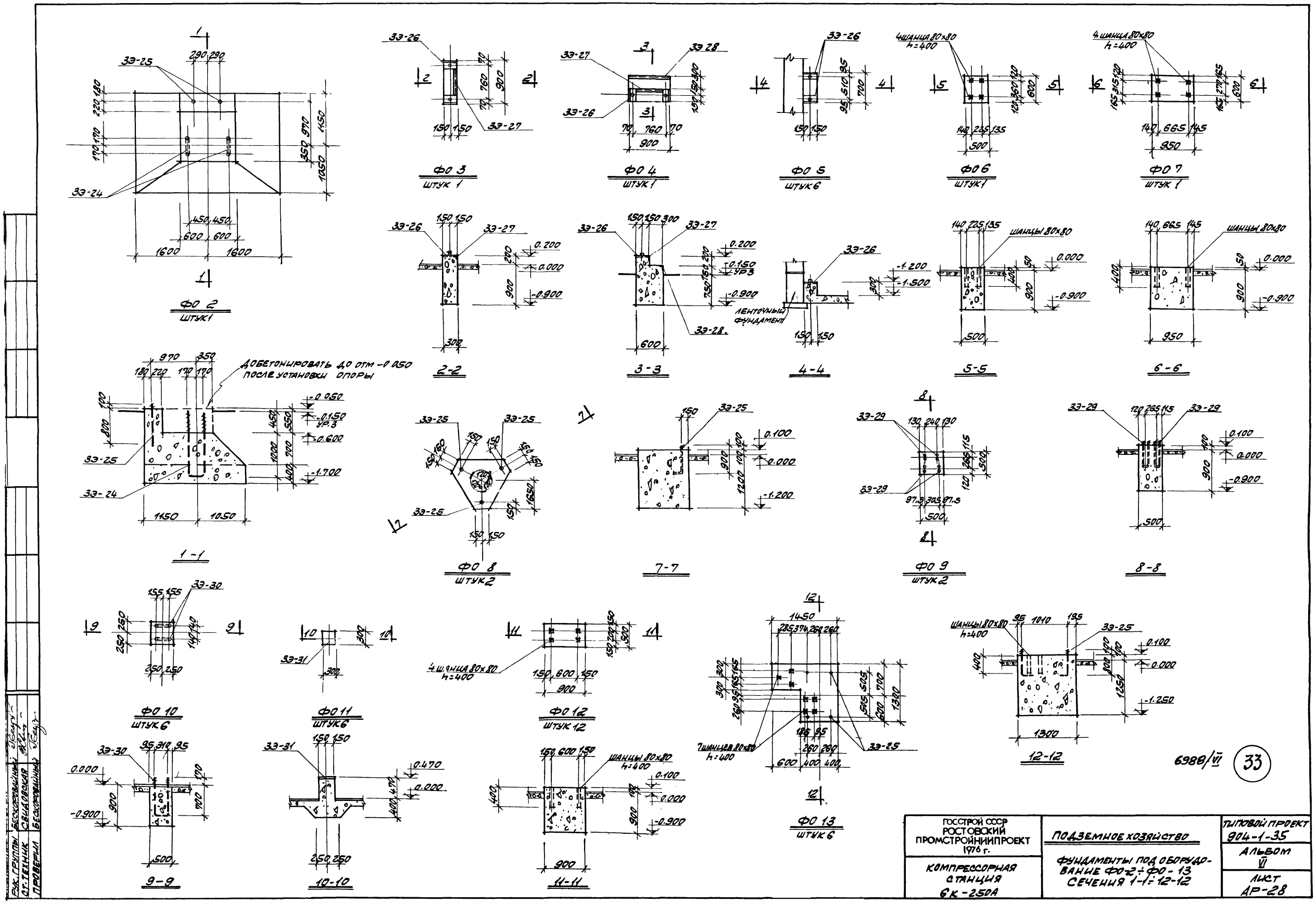

ФО 2
ШТУК 1
ФО 3
ШТУК 1
ФО 4
ШТУК 1
ФО 5
ШТУК 6
ФО 6
ШТУК 1
ФО 7
ШТУК 1
2-2
3-3
4-4
5-5
6-6
ДОБЕТОНИРОВАТЬ ДО ОТМ -0.050 ПОСЛЕ УСТАНОВКИ ОПОРЫ
1-1
ФО 8
ШТУК 2
7-7
ФО 9
ШТУК 2
8-8
ФО 10
ШТУК 6
ФО 11
ШТУК 6
ФО 12
ШТУК 12
ФО 13
ШТУК 6
12-12
9-9
10-10
11-11
ЛЕНТОЧНЫЙ ФУНДАМЕНТ
ШАНЦЫ 80×80
4 ШАНЦА 80×80 h=400
7 ШАНЦЕВ 80×80 h=400
6988/VI
33
ГОССТРОЙ СССР РОСТОВСКИЙ ПРОМСТРОЙНИИПРОЕКТ 1976 г.
КОМПРЕССОРНАЯ СТАНЦИЯ 6К-250А
ПОДЗЕМНОЕ ХОЗЯЙСТВО
ФУНДАМЕНТЫ ПОД ОБОРУДОВАНИЕ ФО-2÷ФО-13 СЕЧЕНИЯ 1-1÷12-12
ТИПОВОЙ ПРОЕКТ 904-1-35
АЛЬБОМ VI
ЛИСТ АР-28
РУК. ГРУППЫ БЕСКОРОВАЙНЫЙ
СТ. ТЕХНИК СВИДОВСКАЯ
ПРОВЕРИЛ БЕСКОРОВАЙНЫЙ

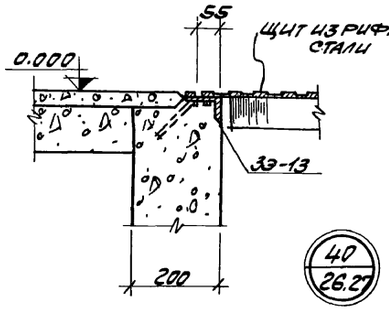

40 / 26.27

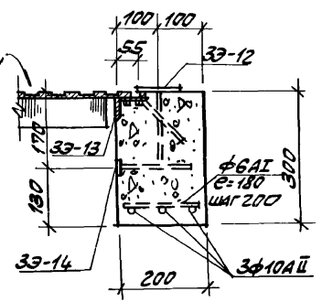

41 / 27

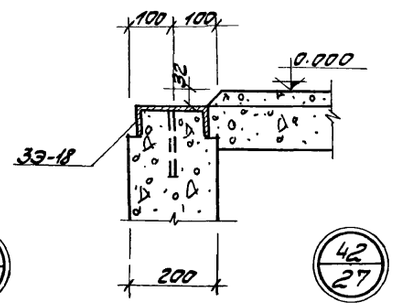

42 / 27

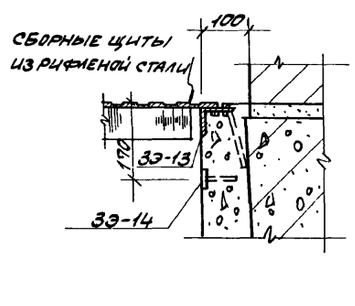

43 / 27

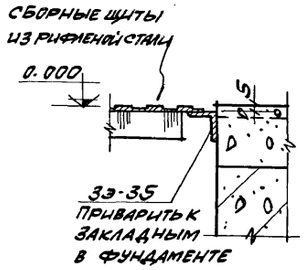

44 / 27

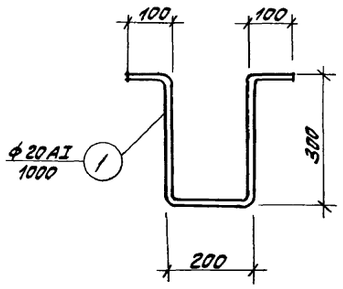

ЭЭ-9

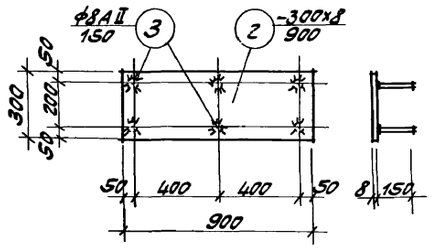

ЭЭ-10

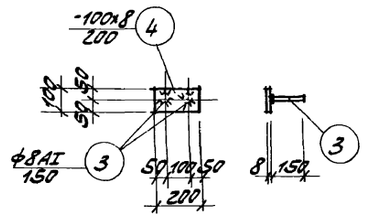

ЭЭ-12

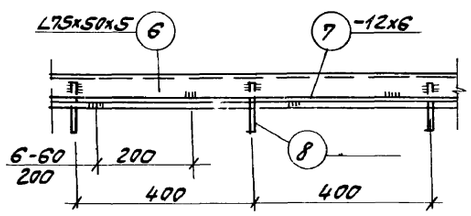

ЭЭ-13

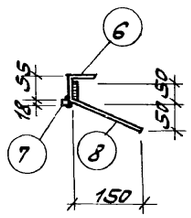

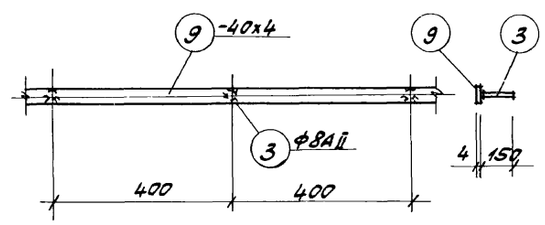

ЭЭ-14

ЭЭ-15

ЭЭ-16

ЭЭ-17

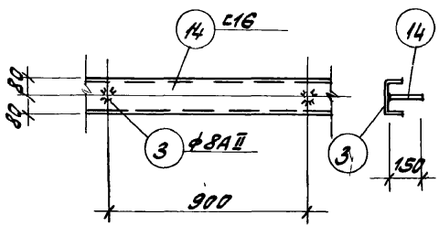

ЭЭ-18

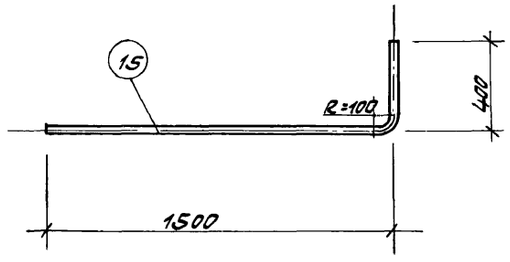

ЭЭ-19

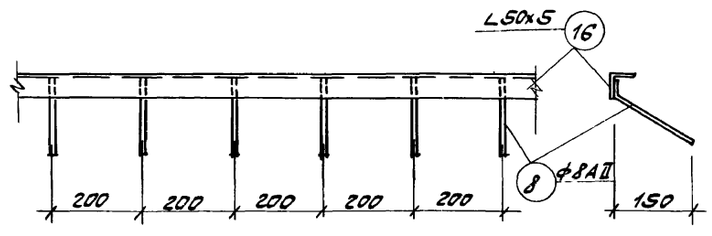

ЭЭ-20

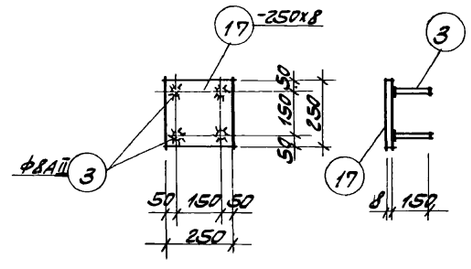

ЭЭ-21

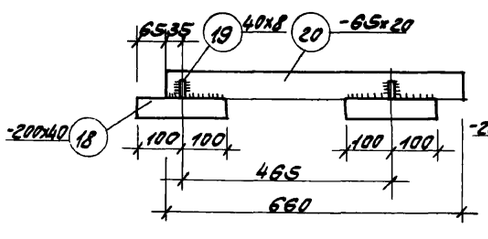

ЭЭ-22

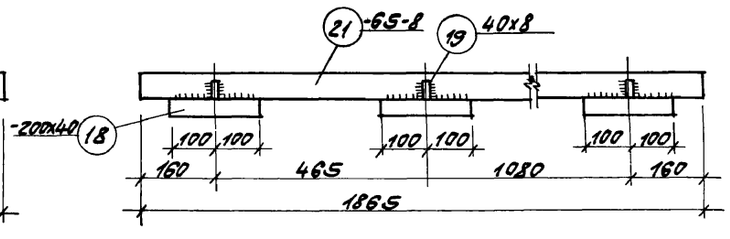

ЭЭ-23

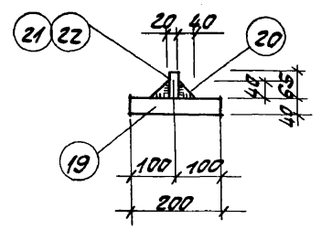

6988/VI

34

ГОССТРОЙ СССР РОСТОВСКИЙ ПРОМСТРОЙНИИПРОЕКТ 1976 г.	ПОДЗЕМНОЕ ХОЗЯЙСТВО	ТИПОВОЙ ПРОЕКТ 904-1-35
	ЗАКЛАДНЫЕ ЭЛЕМЕНТЫ ЭЭ-9÷ЭЭ-23	АЛЬБОМ VI
КОМПРЕССОРНАЯ СТАНЦИЯ 6К-250А	ДЕТАЛИ	ЛИСТ АР-29

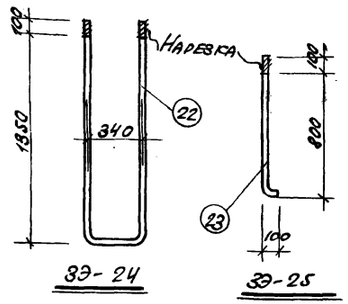

ЭЭ-24 ЭЭ-25

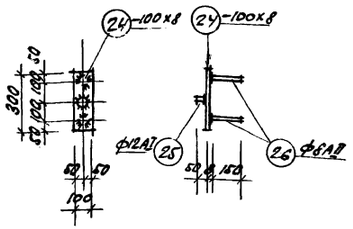

ЭЭ-26

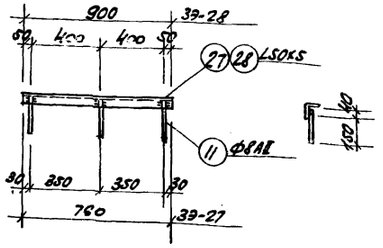

ЭЭ-27

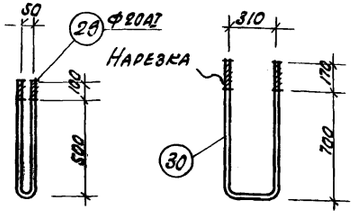

ЭЭ-29 ЭЭ-30

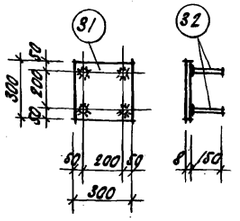

ЭЭ-31

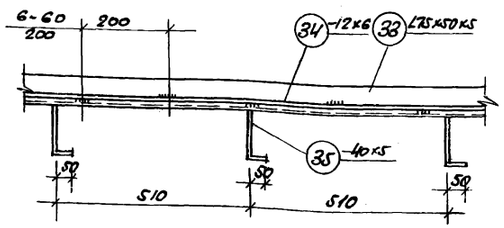

ЭЭ-32

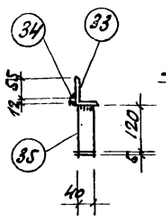

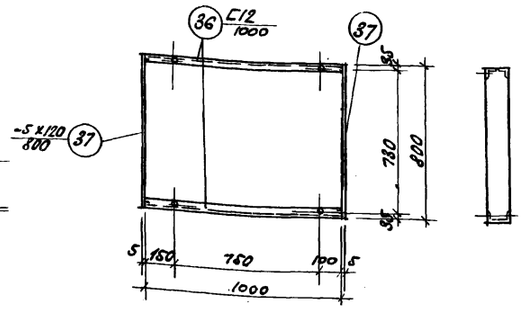

ЭЭ-33

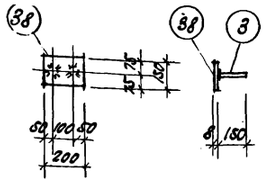

ЭЭ-34

Спецификация закладных элементов

Марка элемента	Кол-во штук	Вес эл-та кг	Общий вес кг	Лист проекта	Примечания
ЭЭ-9	5	2,47	12,35	АР-29	
ЭЭ-10	32	17,32	554,24		
ЭЭ-11	8	2,61	20,88		
ЭЭ-12	18	1,38	24,84		
ЭЭ-13	1	1417,34	1417,34		
ЭЭ-14	1	183,1	183,1		
ЭЭ-15	1	10,84	10,84		
ЭЭ-16	1	16,37	16,37		
ЭЭ-17	1	97,59	97,59		
ЭЭ-18	1	744,74	744,74		
ЭЭ-19	6	11,14	66,84		
ЭЭ-20	6	77,03	462,18		
ЭЭ-21	84	4,29	360,40		
ЭЭ-22	24	34,06	817,40		
ЭЭ-23	12	60,03	720,40		
ЭЭ-24	2	20,44	40,88	АР-30	
ЭЭ-25	29	2,47	71,60		
ЭЭ-26	10	2,01	20,10		
ЭЭ-27	2	2,88	5,76		
ЭЭ-28	1	3,60	3,60		
ЭЭ-29	8	3,09	24,72		
ЭЭ-30	12	5,06	60,7		
ЭЭ-31	6	5,89	35,3		
ЭЭ-32	1	54,24	54,24		
ЭЭ-33	1	27,96	27,96		
ЭЭ-34	144	2,0	288		
ЭЭ-35	6	26,4	158,4		

Спецификация стали на один закладной элемент

Марка эл-та	NN поз.	Профиль	Длина мм	Кол шт.	Вес, кг одной поз.	Вес, кг всех поз.	Вес, кг эл-та	Примечания
ЭЭ-9	1	•Ф20АI	1000	1	2,47	2,47	2,47	
ЭЭ-10	2	-300х8	900	1	16,96	16,96	17,32	
	3	•Ф8АII	160	6	0,06	0,36		
ЭЭ-11	4	L50х5	480	1	2,61	2,61	2,61	
ЭЭ-12	5	-100х8	200	1	1,26	1,26	1,88	
	3	•Ф8АII	150	2	0,06	0,12		
ЭЭ-13	6	L75х50х5	254900	1	122,0	122,0	1417,34	
	7	-12х6	254300	1	145,3	145,3		
	8	•Ф8АII	210	638	0,08	51,04		
ЭЭ-14	9	-40х4	129800	1	163,6	163,6	183,1	
	3	•Ф8АII	150	325	0,06	19,5		
ЭЭ-15	10	L50х5	2800	1	10,56	10,56	10,84	
	11	•Ф8АII	190	4	0,07	0,28		
ЭЭ-16	12	L50х5	4250	1	16,02	16,02	16,37	
	11	•Ф8АII	190	5	0,07	0,35		
ЭЭ-17	13	L50х5	25400	1	95,76	95,76	97,59	
	11	•Ф8АII	180	29	0,07	1,83		
ЭЭ-18	14	С16	52200	1	741,2	741,2	744,74	
	8	•Ф8АII	150	59	0,06	3,54		
ЭЭ-19	15	Газовая труба Ф32	1950	1	11,14	11,14	11,14	
ЭЭ-20	16	L50х5	18500	1	69,43	69,43	77,03	
	8	•Ф8АII	210	95	0,08	7,6		
ЭЭ-21	17	-250х8	250	1	3,93	3,93	4,29	
	3	•Ф8АII	150	4	0,06	0,36		
ЭЭ-22	18	-200х40	200	2	13,56	27,12	34,06	
	19	-40х8	40	2	0,10	0,20		
	20	-65х20	660	1	6,74	6,74		
ЭЭ-23	18	-200х40	200	3	13,56	40,68	60,03	
	19	-40х8	40	3	0,10	0,30		
	21	-65х20	1865	1	19,05	19,05		
ЭЭ-24	22	•Ф32АI	3240	1	20,44	20,44	20,44	
ЭЭ-25	23	•Ф20АI	1000	1	2,47	2,47	2,47	
ЭЭ-26	24	-100х8	300	1	1,88	1,88	2,01	
	25	•Ф12АI	50	1	0,01	0,01		
	26	•Ф8АII	150	2	0,06	0,12		
ЭЭ-27	27	L50х5	760	1	2,67	2,67	2,88	
	11	•Ф8АII	190	3	0,07	0,21		
ЭЭ-28	28	L50х5	900	1	3,39	3,39	3,60	
	11	•Ф8АII	190	3	0,07	0,21		
ЭЭ-29	29	•Ф20АI	1250	1	3,09	3,09	3,09	
ЭЭ-30	30	•Ф20АI	2050	1	5,06	5,06	5,06	
ЭЭ-31	31	-300х8	800	1	5,65	5,65	5,89	
	32	•Ф8АII	150	4	0,06	0,24		
ЭЭ-32	33	L75х50х5	9850	1	44,78	44,78	54,24	
	34	•12х6	9350	1	4,33	4,33		
	35	-40х5	170	19	0,27	5,13		
ЭЭ-33	36	С12	1000	2	10,4	20,8	27,96	
	37	-120х5	760	2	3,58	7,16		
	38	-200х8	150	1	1,88	1,88		
ЭЭ-34	3	•Ф8АII	150	2	0,06	0,12	2,00	
ЭЭ-35	39	L50х5	760	1	2,64	2,64	2,64	
Арматура		•Ф10АI	67,5	—	—	—	41,7	
Арматура		•Ф6АI	27,1	—	—	—	6,01	
		С12	8150	—	—	—	84,76	
		С14	2100	—	—	—	25,83	

Примечания

1. Закладные элементы выполнять из стали марки ВСТ3кп2 для сварных конструкций по ГОСТ 380-71.
2. Сварку производить электродами типа Э42 по ГОСТ 9467-75. Толщину сварных швов принимать $h_w = 6$ мм.
3. Качество сварных швов должно удовлетворять требованиям ГОСТ 10922-75.
4. Приварку анкерных стержней „втавр" производить под слоем флюса.

6988/VI (35)

ГОССТРОЙ СССР РОСТОВСКИЙ ПРОМСТРОЙНИИПРОЕКТ 1976 г.	Подземное ковшечное	Типовой проект 904-1-35
Компрессорная станция 6К-250А	Закладные элементы ЭЭ-24...ЭЭ-35 Спецификации закладных элементов.	Альбом VI
		Лист АР-30

Инв. № подл. | Подпись и дата | Взам. инв. № | Инв. № дубл. | Подпись и дата

ПЕРЕЧЕНЬ ЛИСТОВ МАРКИ „КЖ"

№№ п/п	НАИМЕНОВАНИЕ ЛИСТОВ	ПРИМЕЧАНИЯ
1	2	3
1	ПЕРЕЧЕНЬ ЛИСТОВ МАРКИ „КЖ".	
2	ПЕРЕЧЕНЬ ПРИМЕНЕННЫХ В ЧЕРТЕЖАХ МАРКИ „КЖ" СТАНДАРТОВ И ТИПОВЫХ ЧЕРТЕЖЕЙ. ПРИМЕЧАНИЯ.	
3	СПЕЦИФИКАЦИЯ СБОРНЫХ И МОНОЛИТНЫХ ЖЕЛЕЗОБЕТОННЫХ И БЕТОННЫХ ЭЛЕМЕНТОВ. РАСХОД БЕТОНА И СТАЛИ НА ЗДАНИЕ.	
4	ПЛАН ФУНДАМЕНТОВ И ФУНДАМЕНТНЫХ БАЛОК СЕЧЕНИЯ 1-1÷6-6 СПЕЦИФИКАЦИЯ. ПРИМЕЧАНИЯ.	
5	МАРКИРОВОЧНЫЕ СХЕМЫ БЕТОННЫХ БЛОКОВ ЛЕНТОЧНЫХ ФУНДАМЕНТОВ. (СЕЧЕНИЯ 7-7÷16-16).	
6	ФУНДАМЕНТЫ ФБ43-1; ФБ43-1а; ФБ43-1б ФБ43-1в.	
7	ФУНДАМЕНТЫ ФА 37-1, ФА37-1а, ФА1-1.	
8	ФУНДАМЕНТЫ ФА37-1б, ФА37-1в; МФ5	
9	ФУНДАМЕНТЫ МФ1÷МФ3.	
10	ФУНДАМЕНТЫ МФ4, МФ6 СПЕЦИФИКАЦИЯ АРМАТУРЫ.	
11	СПЕЦИФИКАЦИЯ И ВЫБОРКА АРМАТУРЫ К ЛИСТАМ КЖ-6÷КЖ-10.	
12	МОНТАЖНЫЕ СХЕМЫ КОЛОНН, РИГЕЛЕЙ, РАМЫ ВОРОТ, СВЯЗЕЙ, СТОЕК И БАЛОК ПОКРЫТИЯ. РАЗРЕЗЫ 9-9, 10-10. СПЕЦИФИКАЦИЯ.	
13	МОНТАЖНЫЕ СХЕМЫ ПЛИТ ПОКРЫТИЯ, ПЕРЕКРЫТИЯ, СТАКАНОВ.	
14	МОНТАЖНЫЕ СХЕМЫ ОПОРНЫХ СТОЛИКОВ. СПЕЦИФИКАЦИИ.	
15	РАЗРЕЗЫ 1-1÷8-8. СХЕМА ПЕРЕКРЫТИЯ НА ОТМЕТКЕ 3.770.	

1	2	3
16	МОНТАЖНЫЕ ДЕТАЛИ 1÷3	
17	МОНТАЖНЫЕ ДЕТАЛИ 4÷8	
18	СОЕДИНИТЕЛЬНЫЕ ЭЛЕМЕНТЫ НД1÷НД9 СТОЙКА С1.	
19	КОЛОННЫ КН-42-а, КН-42-б, КН-42-в, КН-42-г. НК1, НК2.	
20	КОЛОННЫ НК1, НК2 (АРМАТУРНЫЕ ЧЕРТЕЖИ)	
21	РИГЕЛИ НР1, НР1а	
22	СБОРНЫЕ ЖЕЛЕЗОБЕТОННЫЕ ЭЛЕМЕНТЫ	
23	СБОРНЫЕ ЖЕЛЕЗОБЕТОННЫЕ ПЛИТЫ ПЕРЕКРЫТИЯ И ПОКРЫТИЯ.	
24	ВЕРТИКАЛЬНАЯ СВЯЗЬ СВ1.	
25	МОНТАЖНЫЕ СХЕМЫ СТЕНОВЫХ ПАНЕЛЕЙ ПО ОСЯМ „А", „Г", „10", „1".	
26	ФРАГМЕНТЫ Ф1÷Ф9	
27	ФРАГМЕНТЫ Ф10÷Ф19	
28	СПЕЦИФИКАЦИЯ ТИПОВ КРЕПЛЕНИЯ НА ФРАГМЕНТЫ.	
29	МОНОЛИТНЫЕ УЧАСТКИ МУ1, МУ2 МОНОЛИТНАЯ БАЛКА.	
30	ЗАКЛАДНЫЕ ДЕТАЛИ НМ1÷НМ10.	
31	ФУНДАМЕНТ Ф01 ПЛАН. ОПАЛУБОЧНЫЙ ЧЕРТЕЖ.	

1	2	3
32	ФУНДАМЕНТ Ф01 РАЗРЕЗЫ 1-1÷4-4. ОПАЛУБОЧНЫЙ ЧЕРТЕЖ.	
33	ФУНДАМЕНТ Ф01 РАЗРЕЗЫ 6-6÷8-8 ОПАЛУБОЧНЫЙ ЧЕРТЕЖ	
34	ФУНДАМЕНТ Ф01 РАЗРЕЗЫ 9-9÷13-13. УЗЛЫ 1, 2 ОПАЛУБОЧНЫЙ ЧЕРТЕЖ	
35	ФУНДАМЕНТ Ф01 РАЗРЕЗЫ 1-1, 11-11, 14-14, 15-15, 16-16. АРМАТУРНЫЙ ЧЕРТЕЖ.	
36	ФУНДАМЕНТ Ф01 РАЗРЕЗЫ 2-2, 12-12, 17-17. АРМАТУРНЫЙ ЧЕРТЕЖ.	
37	ФУНДАМЕНТ Ф01 РАЗРЕЗЫ 4-4; 18-18÷25-25 АРМАТУРНЫЙ ЧЕРТЕЖ	
38	ФУНДАМЕНТ Ф01 СПЕЦИФИКАЦИЯ АРМАТУРЫ И ВЫБОРКА СТАЛИ К ЛИСТАМ КЖ-35÷КЖ-37.	
39	ЗАКЛАДНЫЕ ЭЛЕМЕНТЫ Р1, М1÷М3.	
40	ЗАКЛАДНЫЕ И СОЕДИНИТЕЛЬНЫЕ ЭЛЕМЕНТЫ М4÷М6, НД1. СПЕЦИФИКАЦИЯ.	
41	МОНТАЖНЫЙ ПЛАН ПЛИТ ПЕРЕКРЫТИЯ КАНАЛА МОНОЛИТНЫЕ УЧАСТКИ МУ3, МУ4	

ТЕХНИЧЕСКИЕ РЕШЕНИЯ, ПРИНЯТЫЕ В ПРОЕКТЕ КОМПРЕССОРНОЙ СТАНЦИИ 6К-250А СООТВЕТСТВУЮТ ДЕЙСТВУЮЩИМ НА 1.1.1976 г. НОРМАМ И ПРАВИЛАМ ВЗРЫВОБЕЗОПАСНОСТИ И ПОЖАРОБЕЗОПАСНОСТИ ПО КАТЕГОРИЯМ, УСТАНОВЛЕННЫМ ГЕНЕРАЛЬНЫМ ПРОЕКТИРОВЩИКОМ В ЗАДАНИЯХ НА СТРОИТЕЛЬНОЕ ПРОЕКТИРОВАНИЕ, ЧЕМ И УДОСТОВЕРЯЕТСЯ БЕЗОПАСНАЯ ЭКСПЛУАТАЦИЯ В ЧАСТИ КАСАЮЩЕЙСЯ ЧЕРТЕЖЕЙ МАРКИ „КЖ".
ГЛАВНЫЙ ИНЖЕНЕР ПРОЕКТА [подпись] ТЮРИН / ДАТА 26.IV.76

6988/VI 36

ГОССТРОЙ СССР РОСТОВСКИЙ ПРОМСТРОЙНИИПРОЕКТ 1976 г.	ПЕРЕЧЕНЬ ЛИСТОВ МАРКИ „КЖ".	ТИПОВОЙ ПРОЕКТ 904-1-35
КОМПРЕССОРНАЯ СТАНЦИЯ 6К-250А		АЛЬБОМ VI
		ЛИСТ КЖ-1

Перечень примененных в чертежах марки „КЖ" стандартов и типовых чертежей.

Шифр стандарта, типовых чертежей	Наименование стандартов, типовых чертежей.	NN листов чертежей
Серия 1.116-1 в.1	Блоки бетонные для стен подвалов	Комплект
Серия 1.139-1 в.1	Перемычки железобетонные сборные для жилых и общественных зданий	Комплект
Серия 1.400-7	Стальные изделия для сопряжения сборных ж.б. конструкций одноэтажных промышленных зданий.	Комплект
Серия 1.400-11	Рекомендации по применению сборных ж.б. типовых плит в покрытиях зданий промышленных предприятий.	Комплект
Серия 1.412-1 в. II	Монолитные ж.б. фундаменты под типовые колонны прямоугольного сечения одноэтажных промышленных зданий.	Комплект
Серия 1.415-1 в.1	Железобетонные фундаментные балки для стен производственных зданий.	Комплект
Серия 1.423-2 в.1	Железобетонные колонны для одноэтажных одно-пролетных промышлен. зданий, оборудованных ручными мостовыми кранами.	Комплект
Серия 1.432-5 в.0	Стеновые панели для производственных зданий с шагом колонн 6м.	Комплект
Серия 1.432-5 в.1	Стеновые панели для производственных зданий с шагом колонн 6м.	Комплект
Серия 1.432-5 в.3	Стеновые панели для производственных зданий с шагом колонн 6м.	Комплект
Серия 1.439-1	Стальные изделия крепления панельных стен одноэтажных производственных зданий с железобетонным каркасом	Комплект
Серия 1.462-3 в.I, III	Железобетонные предварительно напряженные двускатные решетчатые балки.	Комплект
Серия 1.465-7 в.0	Сборные ж.б. предварительно напряженные плиты для покрытий производственных зданий разм. 3х6м и 1.5х6м со стержневой, проволочной и прядевой арматурой.	Комплект
Серия 1.465-7 в.1, 4, 1.2	Сборные ж.б. предварительно напряженные плиты для покрытий производственных зданий разм. 3х6м и 1.5х6м со стержневой, проволочной и прядевой арматурой.	Комплект
Серия 1.465-7 в.3.4. 1.2	Сборные ж.б. предварительно напряжен. плиты для покрытий производственных зданий разм. 3х6м и 1.5х6м со стержневой, проволочной и прядевой арматурой.	Комплект
Серия 1.465-7 в.5	Сборные ж.б. предварительно напряжен. плиты для покрытий производственных зданий разм. 3х6м и 1.5х6м со стержневой, проволочной и прядевой арматурой.	Комплект

Шифр стандарта, типовых чертежей	Наименование стандартов, типовых чертежей	NN листов чертежей
Серия 2.420-1 в.1	Монтажные детали сборных ж.б. колонн и подкрановых балок одноэтажных промышленных зданий.	Комплект
Серия 2.430-4 в.1	Монтажные детали панельных стен одноэтажных производственных зданий с ж.б. каркасом.	Комплект
Серия 2.460-2 в.1	Монтажные детали сборных железобетонных конструкций покрытий одноэтажных промышленных зданий.	Комплект
Серия 2.460-2 в.2	Монтажные детали сборных железобетонных конструкций покрытий одноэтажных промышленных зданий.	Комплект
Серия ТДМ 22-1/70	Детали сопряжений конструктивных элементов несущего каркаса.	Комплект
Серия ТДМ 24-1/70 дополнение	Детали сопряжений плит	Комплект
Серия ИИ 22-3/70	Железобетонные колонны.	Комплект
Серия ИИ 23-1/70	Железобетонные ригели пролетом 6м с полками для опирания плит.	Комплект
Серия ИИ 24-9	Предварительно напряженные ж.б. плиты перекрытий шириной 1.5м и ненапряженные плиты шириной 0.75м. укладываемые на полки ригелей.	Комплект
Серия ИИ 27-1	Лестницы с кирпичными стенами марши. площадки, балки.	Комплект
Серия ИИ 29-2/70	Разные стальные конструктивные элементы.	Комплект
Серия ИС-01-04 в.2	Унифицированные сборные железобетонные каналы.	Комплект
Серия ПР.05-36.4	Ворота распашные 3х3м с автоматическим открыванием и воздушными завесами.	Комплект
Серия КЭ-01-58 в.2	Сборные железобетонные обвязочные балки и перемычки для промышленных зданий.	Комплект
Типовой проект 704-1-107 альбом III	Резервуар стальной горизонтальный для нефтепродуктов емкостью 5-100 м³	Лист АС-2. АС-3

Примечания:

1. Общие указания к проекту помещены в пояснительной записке.
2. Установку сборных железобетонных колонн в стаканы фундаментов производить по рискам в колоннах. Зачеканку зазоров между стенками стакана и гранями колонны производить бетоном марки „300" на мелком гравии ⅓ крупность зерен не более 10мм⅓. только после окончательной выверки колонн как по горизонтали, так и по вертикали.
3. Монтаж плит покрытия выполнять в полном соответствии с требованиями серии 1.400.11„ Рекомендации по применению сборных железобетонных типовых плит в покрытиях зданий промышленных предприятий."
4. Монтаж конструкций осуществлять на монтажной сварке электродами типа Э42. Высоту сварных швов, неоговоренных в чертежах, принимать 6мм.
5. Сварку элементов в узлах сборных железобетонконструкций, контроль качества и приема сварных швов должны производиться в соответствии с ГОСТ 10922-75 „Арматура и закладные детали сварные для железобетонных конструкций."
6. Отступление от способа опирания и изменение размеров опорных участков сборных железобетонных конструкций без согласия проектной организации не допускается.
7. На верхней или боковых гранях сборных железобетонных элементов должна быть нанесена несмываемой краской марка элемента.
8. В таблице „Расход бетона и стали на здание" расход материалов на фундаменты под компрессоры учтен для условия возведения последних на основании имеющем $R = 1.86 кг/см$ ($\varphi = 28°$; $C = 0.02 кг/см^2$; $E = 150 кг/см^2$; $\gamma = 1.8 т/м^3$).

6988/VI (37)

ГосСтрой СССР Ростовский Промстройниипроект 1976 г.	Перечень примененных в чертежах марки „КЖ" стандартов и типовых чертежей примечание.	Типовой проект 904-1-35
Компрессорная станция 6К-250А		Альбом VI
		Лист КЖ-2

Гл. констр. пр.	Усташевский	
Рук. группы	Морозов	
Инженер	Тимачева	
Проверил	Волкова	

Сводная спецификация сборных железобетонных и бетонных элементов

Марка эл-та	Кол. шт.	Вес эл-та т	Стандарт или лист проекта	Лист монт. схем
Бетонные блоки				
ФС5	54	1,63	1.116-1 в.1	КЖ-4
ФС5-8	46	0,52		
ФСН5	152	0,4		
ФС4	37	1.3		
ФС4-8	44	0.42		
ФСН4	117	0.32		
Фундаментные балки				
ФБ6-42	7	0,7	1.415-1 в.1	КЖ-4
ФБ6-44	2	0,6		
ФБ6-13	7	1.4		
ФБ6-15	2	1.3		
ФБ6-14	3	1.3		
ФБ6-41	1	0,7		
ФБ6-43	1	0,6		
ФБ6-2	1	1,3		
ФБ6-4	2	1,2		
Колонны				
КН-42-а	4	3,3	1.423-2 в.1 КЖ-19	КЖ-12
КН-42-б	8	3,3		
КН-42-в	4	3.3		
КН-42-г	4	3.3		
НК1	8	2.1	ИИ22-3/70 КЖ-19	
НК2	12	1,5	КЖ-19	
Ригели				
ИБ3-4-а	3	4,4	ИИ23-1/70 КЖ-22	КЖ-12
НР1	2	4,2	ИИ23-1/70 КЖ-21	
НР1а	6	4,2		
Балки покрытия				
Для температуры t=-20°				
2БДР18-2П-а	10	10,4	1.462-3 в.1 КЖ-22	КЖ-12
Для температуры t=-30°				
2БДР18-3П-а	10	10.4	1.462-3 в.1 КЖ-22	КЖ-12
Для температуры t=-40°				
3БДР18-4П-а	10	12,1	1.462-3 в.1 КЖ-22	КЖ-12
Рама ворот				
Р-1	1	2,4	ПР.05-36,4	КЖ-12
С-1	1	1,6		
С-2	1	1,6		

Марка эл-та	Кол. шт.	Вес эл-та т	Стандарт или лист проекта	Лист монт. схем
Плиты покрытия				
Для температуры t=-20°				
ПАХ 3х6-2	24	2,65	1.465-7 в.1 часть 1,2.	КЖ-13
ПАХ 3х6-2а	14	"		
ПАХ 3х6-2б	6	"		
ПАХ 3х6-2в	3	"		
ПАХ-4 3х2-2	1	3,3		
ПАХ-14 3х6-2	3	3,4		
ПАХ-4 3х6-2д	1	3,3	1.465-7 в.1 часть 1,2 КЖ-23	
ПАХ-10 3х6-2е	1	3,6		
ПАХ-14 3х6-2ж	1	3,4		
ПАХ 1,5х6-2	18	1,5	1.465-7 в.3 часть 1,2	
ПАХ-4 1,5х6-2	6	1,95		
Для температуры t=-30°				
ПАХ 3х6-3	24	2,65	1.465-7 в.1 часть 1,2	КЖ-13
ПАХ 3х6-3а	14	"		
ПАХ 3х6-3б	6	"		
ПАХ 3х6-3в	3	"		
ПАХ-4 3х6-3	1	3,3		
ПАХ-14 3х6-3	3	3,4		
ПАХ-4 3х6-3д	1	3,3	1.465-7 в.1 часть 1.2 КЖ-23	
ПАХ-10 3х6-3е	1	3.6		
ПАХ-14 3х6-3ж	1	3.4		
ПАХ 1,5х6-3	18	1.5	1.465-7 в.3 часть 1,2	
ПАХ-4 1,5х6-3	6	1.95		
Для температуры t=-40°				
ПАХ 3х6-4	24	2,65	1.465-7 в.1 часть 1,2	КЖ-13
ПАХ 3х6-4а	14	"		
ПАХ 3х6-4б	6	"		
ПАХ 3х6-4в	3	"		
ПАХ-4 3х6-4	1	3,3		
ПАХ-14 3х6-4	3	3,4		
ПАХ-4 3х6-4д	1	3,3	1.465-7 в.1 часть 1,2 КЖ-23	
ПАХ-10 3х6-4е	1	3.60		
ПАХ-14 3х6-4ж	1	3,4		
ПАХ 1,5х6-4	18	1,5	1.465-7 в.3 часть 1,2	
ПАХ-4 1,5х6-4	6	1,95		
Перемычки				
Б13	4	0,025	1.139-1 в.1	АР-3,5
Б15	28	0.065		
Б18	42	0.075		
БП3-1	6	0.8	КЭ-01-58 в.2	
БП7-1	1	1.1		

Марка эл-та	Кол. шт.	Вес эл-та т	Стандарт или лист проекта	Лист монт. схем
Плиты перекрытия				
П1-2 АХ(3)	8	2,2	ИИ24-9	КЖ-13
П1-2-1 АХ(3)	2	2,2		
П2-3 АХ(3)	7	2,0		
П2-3-1 АХ(3)	2	2,0		
П3-2	2	1,5		
П4-2-а	1	1,37		
П1-2 АХ(3)-а	1	2,2	ИИ24-9 КЖ-23	
Плиты каналов				
П2д	1	0,18	ИС-01-04 в.2	КЖ-41
П3д	50	0,23		
Стеновые панели				
ПСЯ20 1,2х6-211	14	1,2	1.432-5 в.0.1	КЖ-25
ПСЯ20 1,2х6-112	13	1,2		
ПСЯ20 0,9х6-211	32	0,9		
ПСЯ20 0,9х6-112	9	0,9		
ПСЯ20 1,8х6-112	11	1,7		
ПСЯ20 1,5х6-421	18	1,4		
ПСЯ20 0,9х6-212	6	0,9		
ПСЯ20 1,2х6-111	9	1,2		
ПСЯ20 1,8х6-111	3	1,7		
Карнизные панели				
ПК-1-а	18	1,2	1.432-5 в.3 КЖ-22	КЖ-25
Угловые блоки				
БЯ-6	7	0,03	1.432-5 в.1.	КЖ-25
БЯ-24	7	0,04		
БЯ-42	8	0,06		
Стаканы				
СШ4	6	0,088	1.465-7 в.5	КЖ-25
СШ4а	2	0,092		
СШ10а-1	1	0,22		
СШ14а-1	4	0,33		
Лоток				
Л-1	1	1,07	Тип. проект 704-1-107.	АР-25
Лестничные марши				
ЛП1	2	1,03	ИИ27-1	АР-7
ЛП1а	1	1,03		
Лестничные площадки				
ЛП1а.	3	1,45	ИИ27-1	АР-7

Расход бетона и стали на здание

Группы конструкций	Бетон, м³										Сталь, т											
	Марка																	Прокат				
	Цемент. раствор 150	Керамзитобетон 150	35	100	150	200	300	350	400	Итого	Кл. А-I	Кл. А-II	Кл. А-III	Кл. А-V	Кл. В-I	Семипроволочная прядь п-7		Вст.3 кп2	Вст.3 пс6	Вст.3 пс5		Итого
Сборные конструкции принятые по ГОСТам и типовым чертежам железобетонные: балки и плиты покрытия																						
t=-20°							75,59		41,50	117,09	0,23	0,02	4,37	1,14	2,30	2,40		0,43		0,44		11,33
t=-30°							75,59		41,50	117,09	0,23	0,02	5,29	1,48	2,70	2,80		0,43		0,44		13,39
t=-40°								75,59	48,40	123,99	0,23	0,02	5,77	1,87	2,79	3,20		0,43		0,51		14,82
прочие конструкции		13,86	164,75			17,84	55,73		2,97	255,25	1,44	0,98	9,52	0,29	2,21			6,37				20,81
Бетонные конструк				113,25						113,25	0,45											0,45
Сборные конструк по чертежам проекта железобетонные						13,92	13,60			27,52	0,24		5,20		0,12			1,30				6,86
Монолитные конструкции железобетонные: фундаменты под оборудование	2,40				567,6					570,0	22,32		0,40					2,12	6,13			30,97
прочие конструк.					7,56	145,13				152,69	1,29	4,03	0,14					0,09				5,55
Стальные конструкции.											0,08		0,14					9,25				9,47

Спецификация монолитных железобетонных элементов

Марка эл-та	Кол. шт.	Лист проекта	Лист маркир. схемы
Фундамент под оборудование			
ФО1	6	КЖ-31÷34	АР-24
Фундаменты			
ФБ43-1	6	1.412-1 КЖ-6	КЖ-4
ФБ43-1а	2		
ФБ43-1б	6		
ФБ43-1в	2		
ФА37-1	2	1.412-1 КЖ-7	
ФА37-1а	2		
ФА37-1б	1	1.412-1 КЖ-8	
ФА37-1в	1		
ФА1-1	12	1.412-1 КЖ-7	
МФ1	1	КЖ-9	
МФ2	1		
МФ3	1		
МФ4	1	КЖ-10	
МФ5	1	КЖ-8	
МФ6	1	КЖ-10	

Марка эл-та	Кол. шт.	Лист проекта	Лист маркир. схемы
Монолитные участки			
МУ1	1	КЖ-29	КЖ-29
МУ2	1		
МУ3	1	КЖ-41	КЖ-13
МУ4	6		КЖ-29
Монолит. участок	1	Типовой проект 704-1-107	АР-26
Балки			
МБ1	2	КЖ-29	КЖ-13

Условные обозначения:

Маркировка узла (детали) — Номер узла (детали)

Ссылка на узел (деталь) проекта — Номер (детали); Номер листа где узел (деталь) изображен.

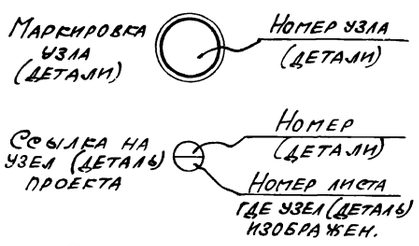

Сварные швы

Шов заводской

Шов монтажный

6988/VI (38)

Госстрой СССР РОСТОВСКИЙ ПРОМСТРОЙНИИПРОЕКТ 1976 г.	Спецификация сборных и монолитных железобетонных и бетонных элементов. Расход бетона и стали на здание	Типовой проект 904-1-35
Компрессорная станция 6К-250А.		Альбом VI
		Лист КЖ-3

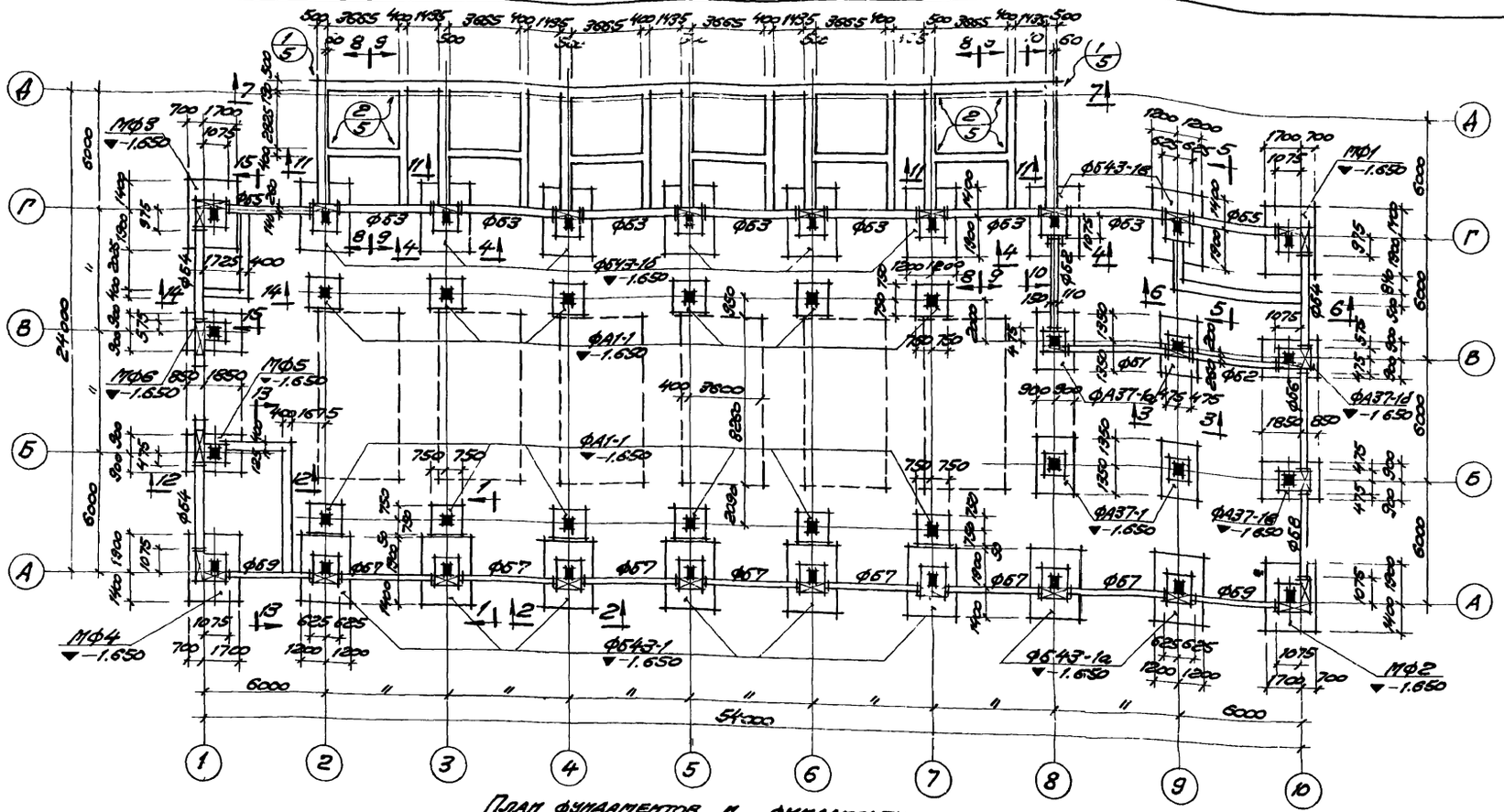

План фундаментов и фундаментных балок

М1:200

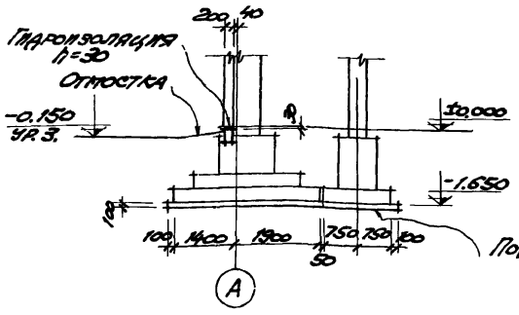

1-1

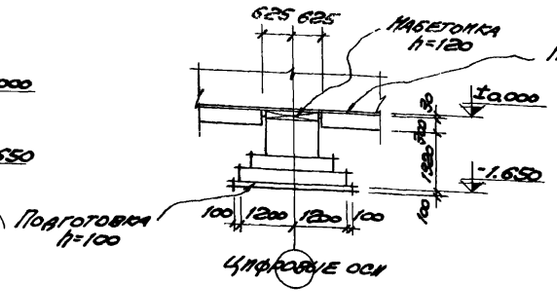

2-2

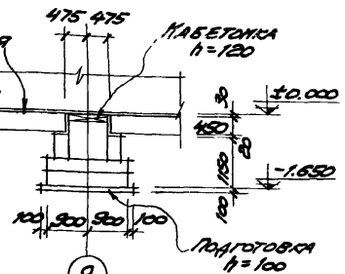

3-3

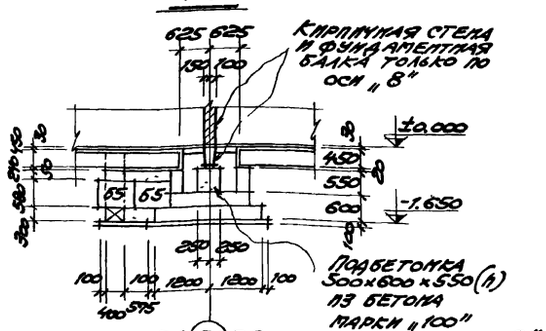

4-4

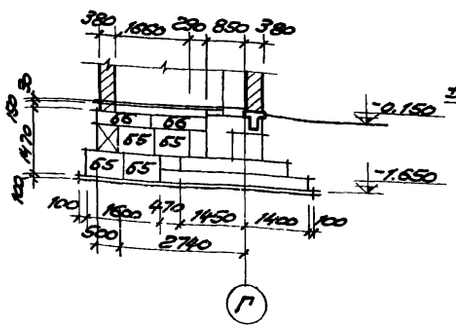

5-5

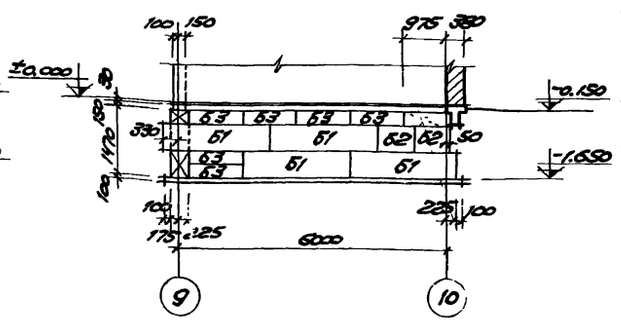

6-6

Спецификация железобетонных и бетонных элементов

Наименование элемента	Марка элемента: условная по проекту	Марка элемента: по стандарту	Кол. штук	Вес эл-та т.	Шифр стандарта или лист проекта	Примечания
Монолитные железобетонные фундаменты	МФ1		1		КЖ-9	
	МФ2		1			
	МФ3		1			
	МФ4		1		КЖ-10	
	МФ5		1		КЖ-8	
	МФ6		1		КЖ-10	
	ФБ43-1		6		КЖ-6	
	ФБ43-1а		2			
	ФБ43-1б		6			
	ФБ43-1в		2			
	ФА37-1		2		КЖ-7	
	ФА37-1а		2			
	ФА1-1		12			
	ФА37-1б		1			
	ФА37-1в		1		КЖ-8	
Сборные жел. бет. фундаментные балки	Ф61	ФБ6-2	1	1.3	Серия 1.415-1 выпуск 1	
	Ф62	ФБ6-4	2	1.2		
	Ф63	ФБ6-13	7	1.4		
	Ф64	ФБ6-14	3	1.3		
	Ф65	ФБ6-15	2	1.3		
	Ф66	ФБ6-41	1	0.7		
	Ф67	ФБ6-42	7	0.7		
	Ф68	ФБ6-43	1	0.6		
	Ф69	ФБ6-44	2	0.6		
Сборные бетонные блоки	Б1	ФС5	54	1.63	Серия 1.116-1 выпуск 1	
	Б2	ФС5-8	46	0.52		
	Б3	ФС46	152	0.40		
	Б4	ФС4	37	1.3		
	Б5	ФС4-8	44	0.42		
	Б6	ФСН4	117	0.32		

Примечания

1. За условную отметку ±0.000 принят уровень чистого пола первого этажа машинного зала.
2. Характеристика грунтов, служащих основанием для фундаментов, приведена в пояснительной записке к проекту.
3. Фундаменты под колонны – монолитные железобетонные, подготовка – щебеночная, толщиной 100 мм.
4. Ленточные фундаменты выполняются из бетонных блоков по серии 1.116-1 выпуск 1, укладываемых на цементном растворе марки „100". Подготовка – песчаная, толщиной 100 мм. В углах и пересечениях ленточных фундаментов укладываются арматурные сетки С-1 в каждом горизонтальном шве.
5. Фундаментные балки устанавливаются на цементном растворе марки „100". На участках между торцами фундаментных балок выполнить набетонки из бетона марки „100".
6. Гидроизоляция под стены выполняется на отм. -0.030 из слоя цементного раствора состава 1:2 толщиной 30 мм.
7. На плане пунктиром показаны габариты подушек фундаментов под компрессор. Отметка подошвы -1.550.
8. Вокруг здания выполнить асфальтовую отмостку по щебеночному основанию шириной 1.0 м.
9. Данный лист рассматривать совместно с листом КЖ-5.

6988/VI (39)

ГОССТРОЙ СССР РОСТОВСКИЙ ПРОМСТРОЙНИИПРОЕКТ 1976 г.	План фундаментов и фундаментных балок. Сечения 1-1 ÷ 6-6. Спецификация. Примечания.	Типовой проект 904-1-35
		Альбом VI
Компрессорная станция 6К-250А		Лист КЖ-4

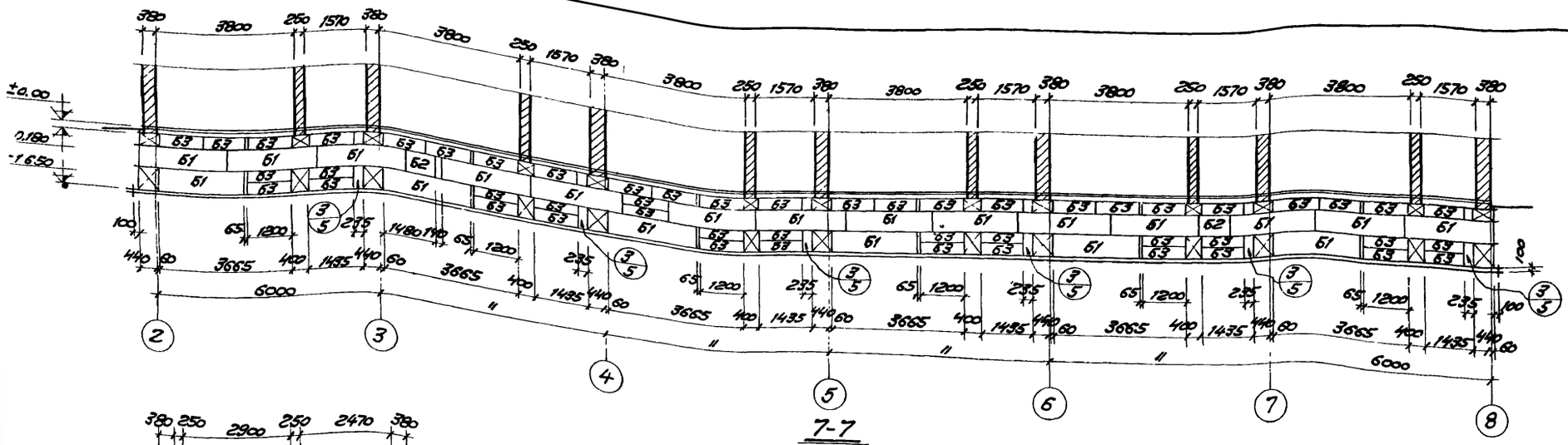

7-7

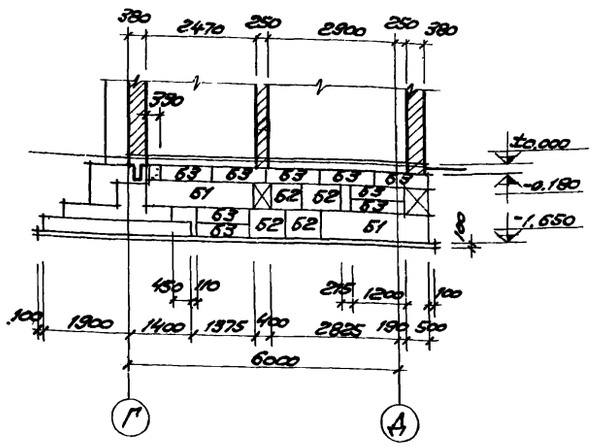

8-8

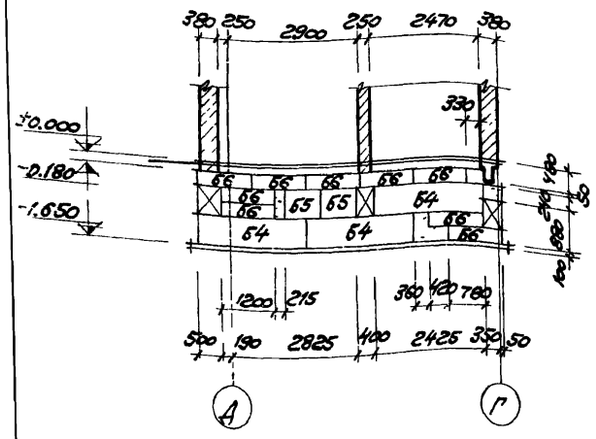

9-9

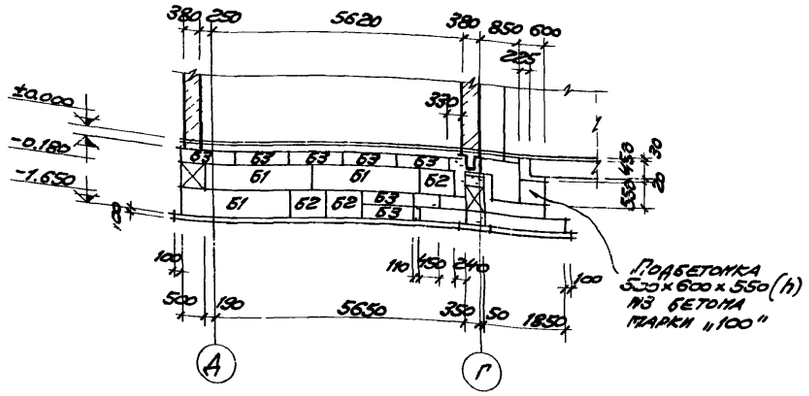

10-10

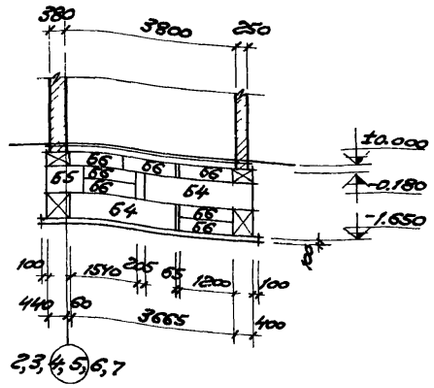

11-11

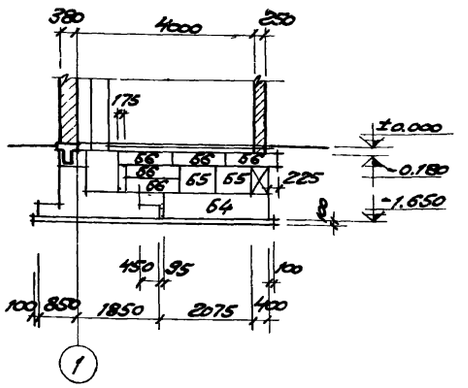

12-12

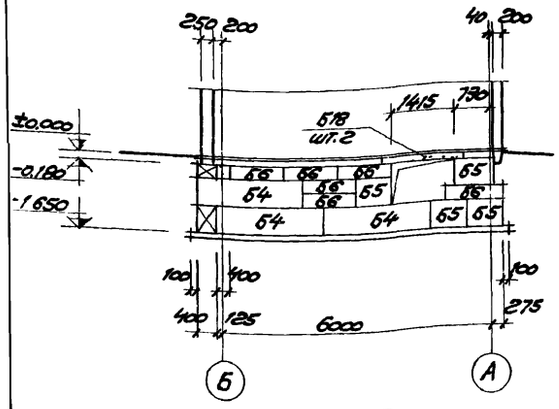

13-13

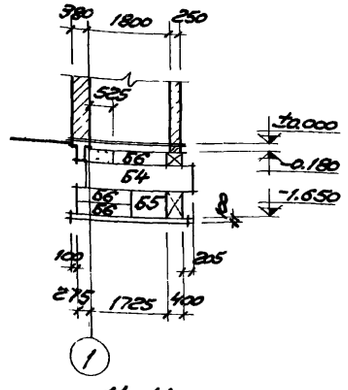

14-14

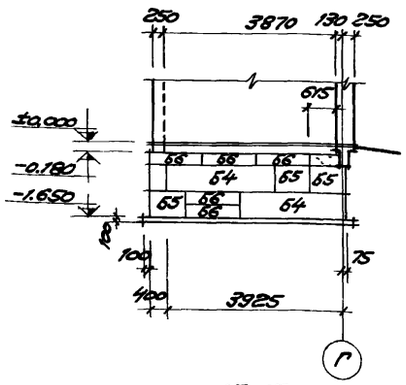

15-15

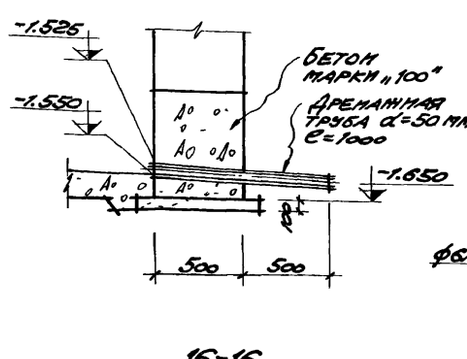

16-16

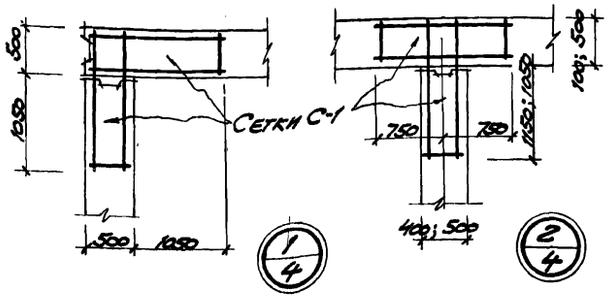

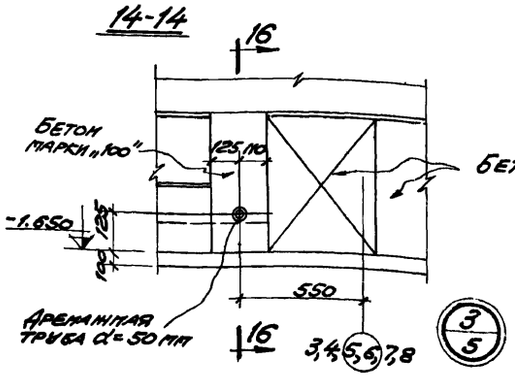

6988/VI

40

Госстрой СССР Ростовский Промстройниипроект 1976 г.	Маркировочные схемы бетонных блоков ленточных фундаментов (Сечения 7-7 ÷ 16-16)	Типовой проект 904-1-35
		Альбом VI
Компрессорная станция 6К-250А		Лист КЖС-5

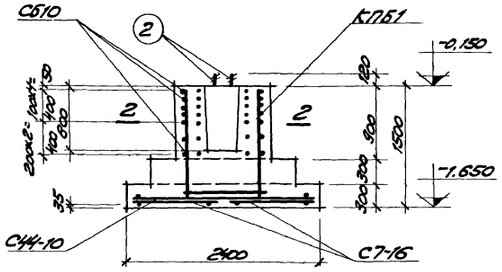

1-1

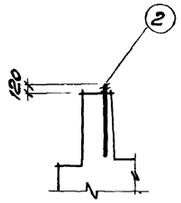

5-5

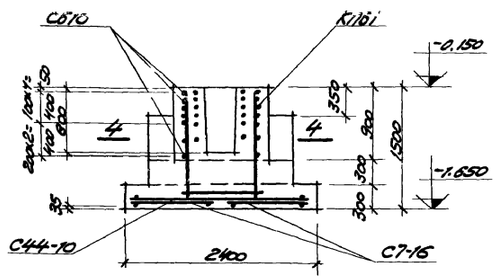

3-3

Спецификация арматурных изделий на один фундамент

Марка фундамента	Марка арматурного изд.	Кол. шт.	№ листа
ФБ43-1	С7-16	2	Серия 1.412-1 в.II
	С44-10	2	
	С510	7	
	КПБ1	1	
ФБ43-1а	С7-16	2	Серия 1.412-1 в.II
	С44-10	2	
	С510	7	
	КПБ1	1	
	поз.2	2	КЖ-11

Марка фундамента	Марка арматурного изд.	Кол шт	№ листа
ФБ43-1б	С7-16	2	Серия 1.412-1 в.II
	С44-10	2	
	С510	7	
	КПБ1	1	
ФБ43-1в	С7-16	2	Серия 1.412-1 в.II
	С44-10	2	
	С510	7	
	КПБ1	1	
	поз.2	2	КЖ-11

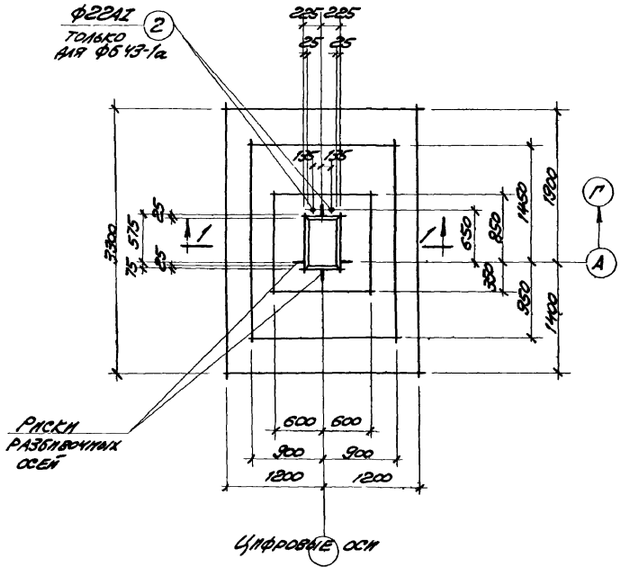

ФБ43-1, ФБ43-1а

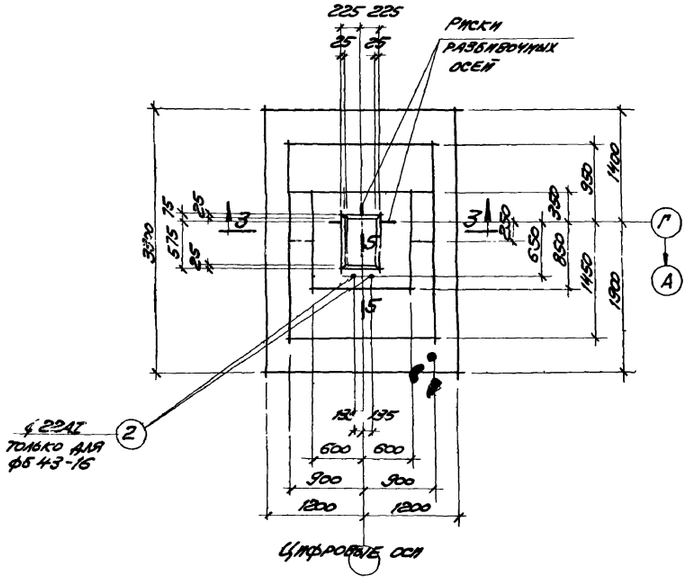

ФБ43-1б, ФБ43-1в

Расход бетона и стали на один фундамент

Марка эл-та	Бетон, м³			Сталь, кг				
	Марка 200		Итого	Класса А-I	Класса А-II			Итого
ФБ43-1	4,77		4,77	13,0	160,7			173,7
ФБ43-1а	4,77		4,77	13,0	160,7			173,7
ФБ43-1б	4,97		4,97	13,0	160,7			173,7
ФБ43-1в	4,97		4,97	13,0	160,7			173,7

Примечания

1. Общие примечания даны на листе КЖ-2.
2. Фундаменты замаркированы на листе КЖ-4.
3. В расчетной схеме даны расчетные нагрузки без учета собственного веса фундамента и грунта.
4. Риски разбивочных осей наносить несмываемой масляной краской.
5. Спецификация и выборка арматуры даны на листах КЖ-10,11.

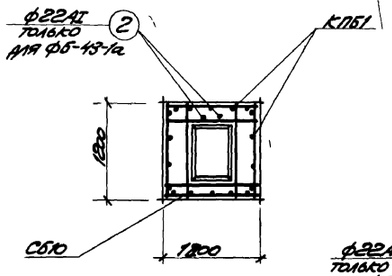

2-2

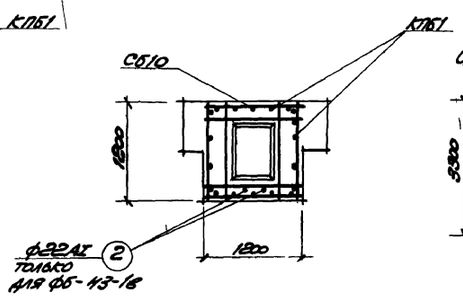

4-4

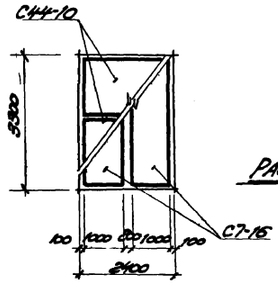

Раскладка сеток по подошвам ФБ43-1, ФБ43-1а, ФБ43-1б, ФБ43-1в, МФ1÷МФ4

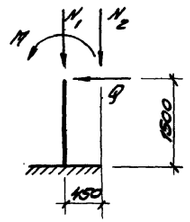

Расчетная схема ФБ43-1, ФБ43-1б, МФ3, МФ4

Нагрузки:

N_1 = 61,2т

N_2 = 13,6т

N = 22,0 тм

Q = 4,1т

6988/VI (41)

Госстрой СССР Ростовский Промстройниипроект 1976 г	Фундаменты ФБ43-1; ФБ43-1а, ФБ43-1б, ФБ43-1в	Типовой проект 904-1-35
		Альбом VI
Компрессорная станция 6К-250А		Лист КЖ-6

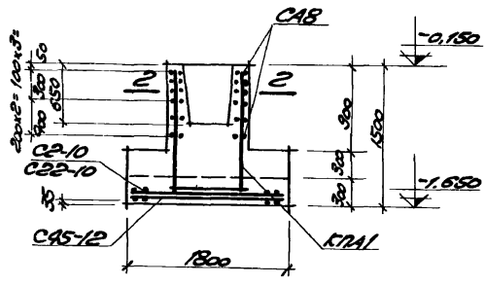

1-1

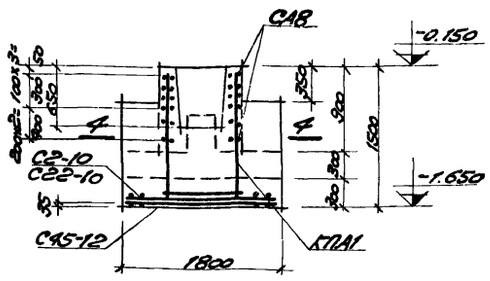

3-3

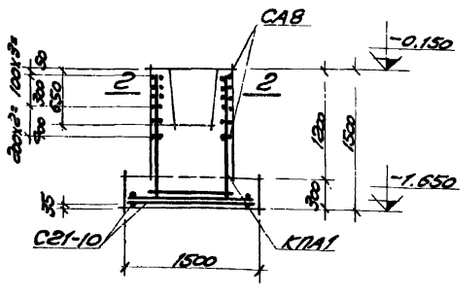

5-5

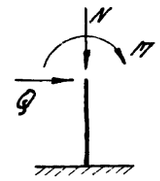

Нагрузки

N = 18,4 т

M = 3,38 тм

Q = 1,11 т

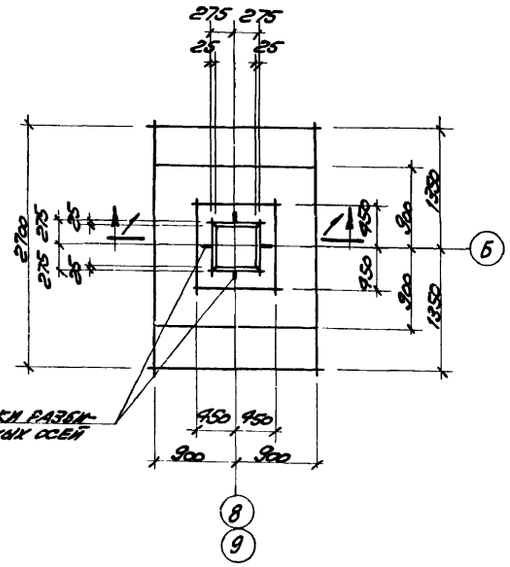

ФА37-1

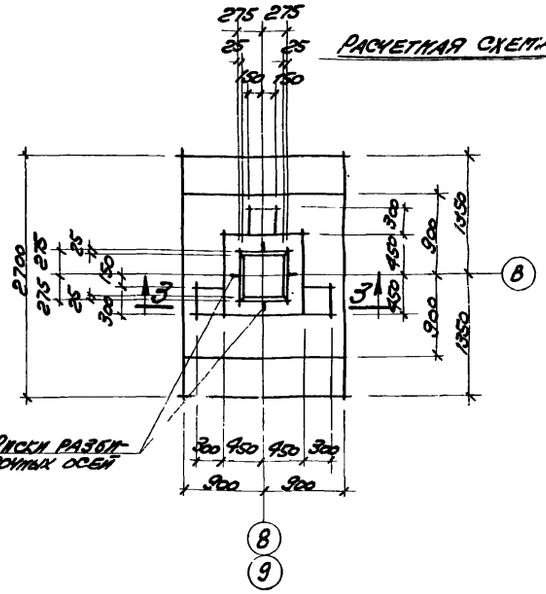

ФА37-1а

Расчетная схема ФА1-1

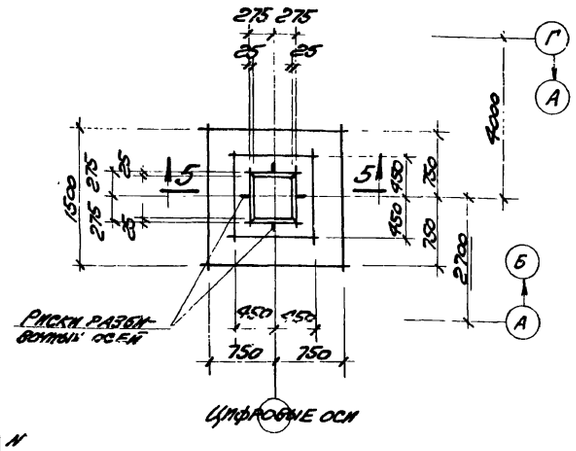

ФА1-1

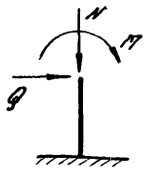

Нагрузки:

N = 67,5 т

M = 3,90 тм

Q = 1,34 т

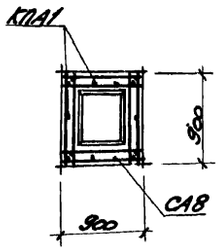

2-2

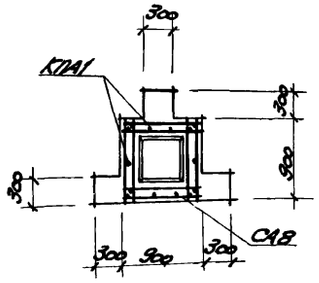

4-4

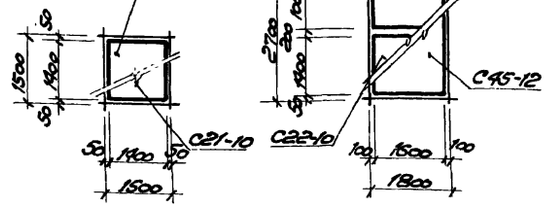

Раскладка сеток подошвы ФА1-1

Раскладка сеток по подошвам ФА37-1а÷ФА37-1б, ФА37-1, МФ5, МФ6.

Расчетная схема ФА37-1, ФА37-1а, ФБ37-1б, ФБ37-1в

Спецификация марок арматурных изделий на один элемент

Марка эл-та	Марка арматурного изд.	Кол. штук	№ листа
ФА37-1	С2-10	1	Серия 1.412-1 в.II
	С22-10	1	
	С45-12	1	
	СА8	6	
	КПА1	1	
ФА37-1а	С2-10	1	Серия 1.412-1 в.II
	С22-10	1	
	С45-12	1	
	СА8	6	
	КПА1	1	
ФА1-1	СА8	6	Серия 1.412-1 в.II
	КПА1	1	
	С21-10	2	

Примечания:

1. Общие примечания даны на листе КЖ-2.
2. Фундаменты замаркированы на листе КЖ-4.
3. В расчетных схемах даны расчетные нагрузки без учета собственного веса фундамента и грунта.
4. Риски разбивочных осей нанести несмываемой масляной краской.
5. Спецификация и выборка арматуры даны на листах КЖ-10, КЖ-11.

Расход бетона и стали на один фундамент

Марка эл-та	Бетон, м³			Сталь, кг				
	Марка 200		Итого	Класса А-I	Класса А-II			Итого
ФА37-1	2,98		2,98	23,2	54,1			77,3
ФА37-1а	3,13		3,13	23,2	54,1			77,3
ФА1-1	1,47		1,47	21,8	32,2			54,0

6988/VI (42)

Госстрой СССР Ростовский Промстройниипроект 1976 г.	Фундаменты ФА37-1, ФА37-1а, ФА1-1.	Типовой проект 904-1-35 Альбом VI
Компрессорная станция 6К-250А		Лист КЖ-7

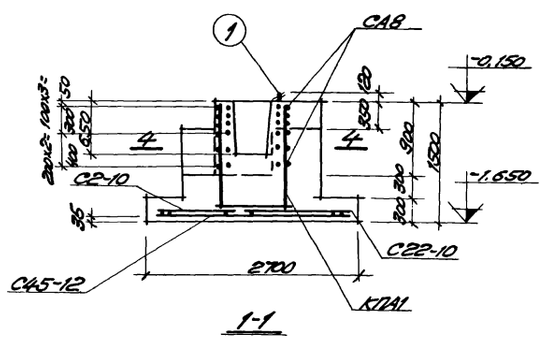

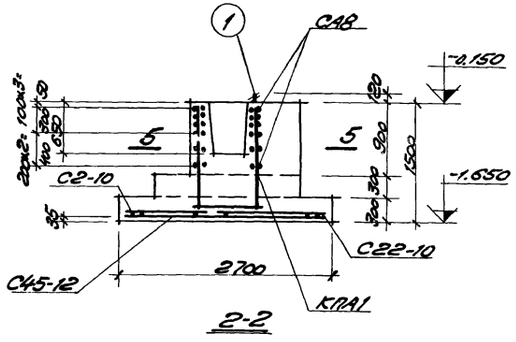

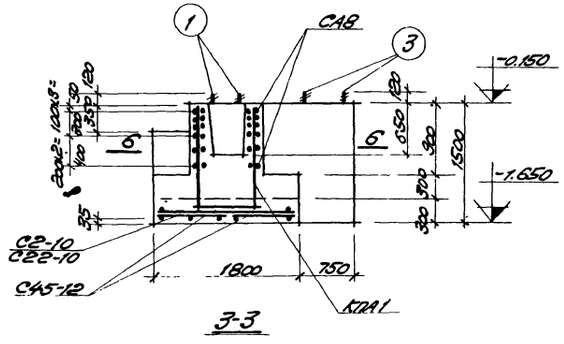

Спецификация арматурных изделий на один фундамент

Марка фундамента	Марка арматурного изд.	Кол. шт.	№ листа
ФА37-1б	СА8	6	Серия 1.412-1 в.II
	С2-10	1	
	С22-10	1	
	С45-12	1	
	КПА1	1	
	ПОЗ.1	2	КЖ-10
ФА37-1в	СА8	6	Серия 1.412-1 в.II
	С2-10	1	
	С22-10	1	
	С45-12	1	
	КПА1	1	
	ПОЗ.1	2	КЖ-10
МФ5	СА8	6	Серия 1.412-1 в.II
	С2-10	1	
	С22-10	1	
	С45-12	1	
	КПА1	1	
	ПОЗ.1	2	КЖ-11
	ПОЗ.3	2	
	ПОЗ.4	10	
	ПОЗ.5	8	

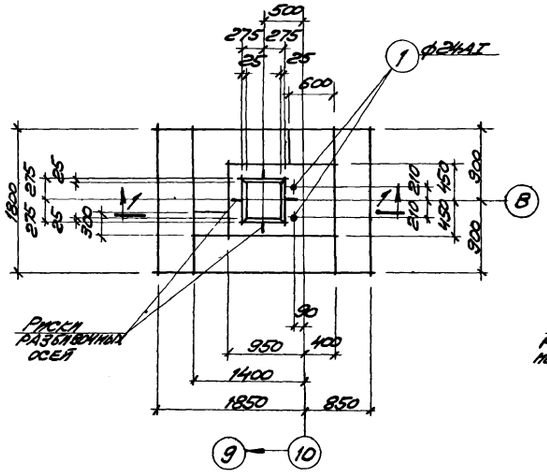

ФА37-1б

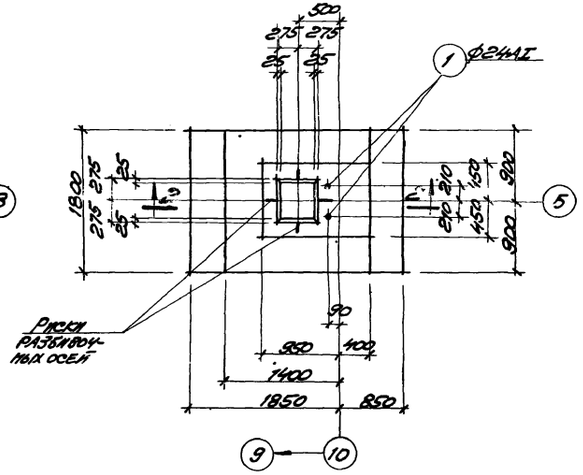

ФА37-1в

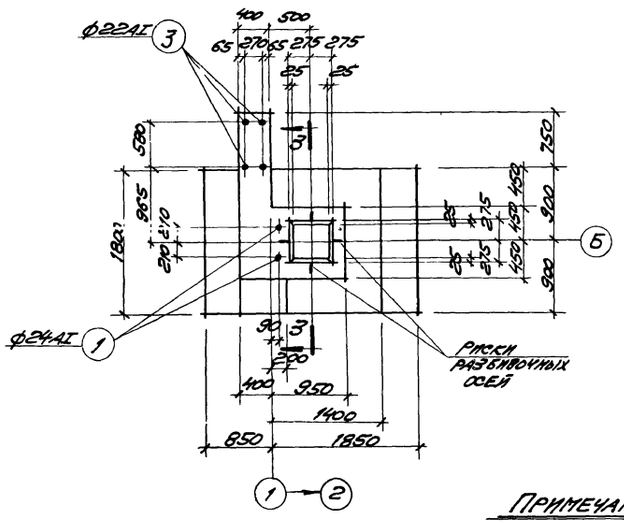

МФ5

Примечания:

1. Данный лист рассматривать совместно с листом КЖ-7.

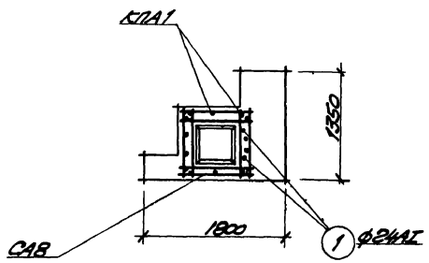

4-4

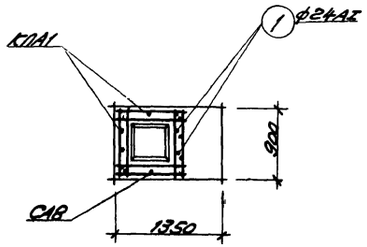

5-5

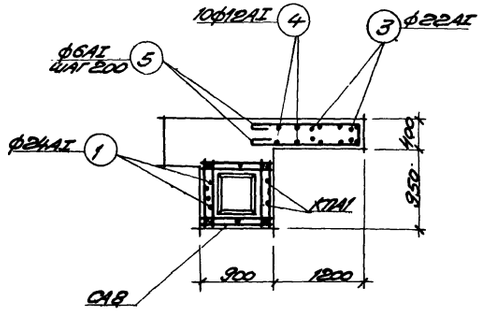

6-6

Расход бетона и стали на один фундамент

Марка ЭЛ-ТА	Бетон, м³			Сталь, кг				
	Марка 200		Итого	Класса А-I	Класса А-II			Итого
ФА37-1б	3,56		3,56	30,7	54,1			84,8
ФА37-1в	3,34		3,34	30,7	54,1			84,8
МФ5	4,10		4,10	63,2	54,1			117,3

6988/VI 43

Нач. отд.	Горюнов		Нормы 1965 г.
Рук. группы	Тютнева		903-1-4
Инженер	Азизов		
Техник			

ГОССТРОЙ СССР РОСТОВСКИЙ ПРОМСТРОЙНИИПРОЕКТ 1976 г.	Фундаменты ФА37-1б; ФА37-1в; МФ5	Типовой проект 903-1-35
Компрессорная станция 6К-250А		Альбом VI
		Лист КЖ-8

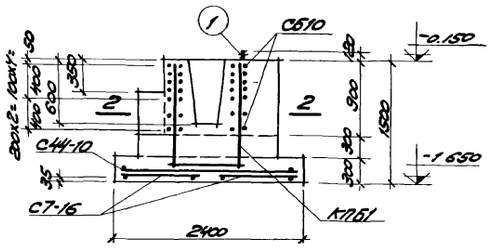

1-1

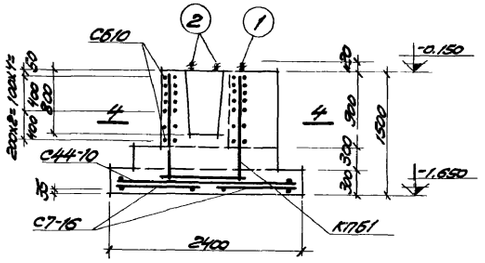

3-3

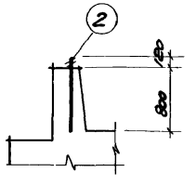

7-7

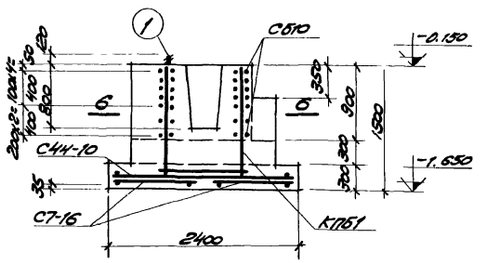

5-5

Спецификация марок арматурных изделий на один элемент

Марка эл-та	Марка арматурного изд.	Кол. штук	№ листа
МФ1	С7-16	2	Серия 1.412-1 в.II
	С44-10	2	
	С610	7	
	КПБ1	1	
	поз.1	2	КЖ-11
	поз.2	2	
МФ2	С7-16	2	Серия 1.412-1 в.II
	С44-10	2	
	С610	7	
	КПБ1	1	
	поз.1	2	КЖ-11
	поз.2	2	
МФ3	С7-16	2	Серия 1.412-1 в.II
	С44-10	2	
	С610	7	
	КПБ1	1	
	поз.1	2	КЖ-11
	поз.2	2	

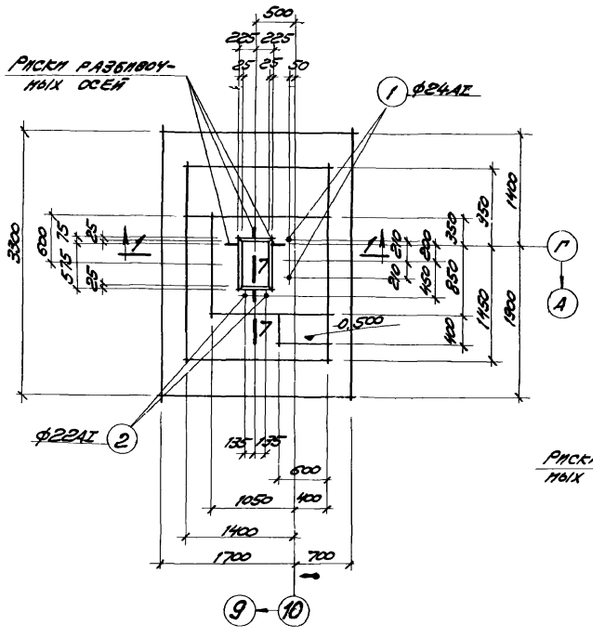

МФ1

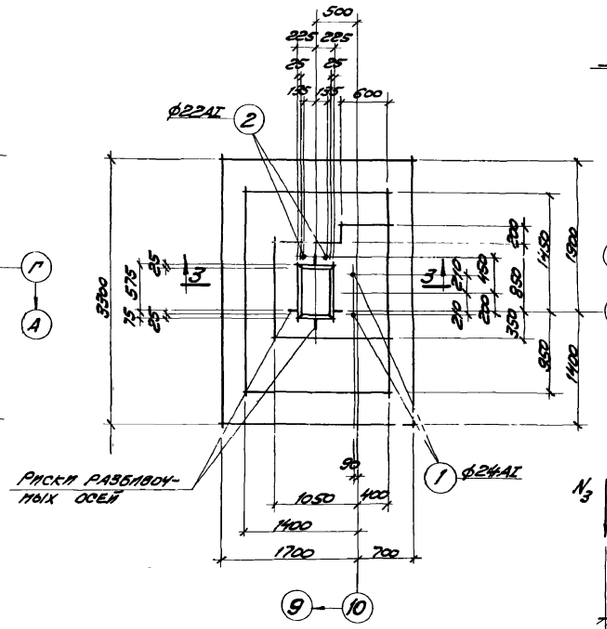

МФ2

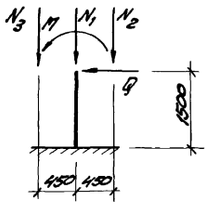

МФ3

Примечания:

1. Данный лист рассматривать совместно с листом КЖС-6.

Расход бетона и стали на один элемент

Марка эл-та	Бетон, м³			Сталь, кг				
	Марка 200		Итого	Класса A-I	Класса A-II			Итого
МФ1	5,30		5,30	26,5	160,7			187,2
МФ2	5,15		5,15	26,5	160,7			187,2
МФ3	5,30		5,30	26,5	160,7			187,2

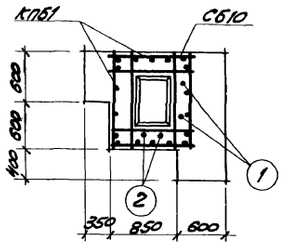

2-2

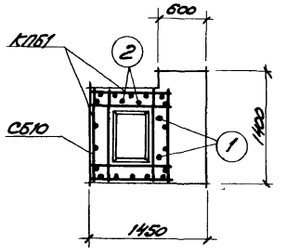

4-4

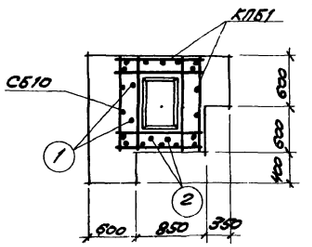

6-6

Расчетная схема ФБ43-1б, ФБ43-1а, МФ1, МФ2

Нагрузки:

N_1 = 47,5т

N_2 = 13,6т

N_3 = 35,4т

M = 22,0тм

Q = 4,1т

6988/VII (44)

Госстрой СССР Ростовский Промстройниипроект 1976 г	Фундаменты МФ1÷МФ3.	Типовой проект 904-1-35
		Альбом VI
Компрессорная станция 6К-250А		Лист КЖС-9

Спецификация арматуры на один элемент

Марка эл-та	Марка и кол. карк. и сеток	№ поз	Эскиз	Ø мм	Длина, мм	Кол. шт: в карк. или сетке	Кол. шт: в эл-те	Общая длина, м
ФА37-1	С2-10			10 AII	1750	6	6	10.5
	шт 1			6 AI	1050	5	5	5.2
	С22-10			10 AII	1750	8	8	14.0
	шт 1			6 AI	1450	5	5	7.2
	СА8			8 AI	860	8	48	41.3
	шт 6		Серия 1.412-1 в.II					
	С45-12			12 AII	2050	9	9	23.8
	шт 1			6 AI	1650	5	5	8.2
	КПА1 шт 1 / К-41 шт 2			12 AII	1430	4	8	11.4
				6 AI	880	3	6	5.2
	КПА1 шт 1 / К-42 шт 2			12 AII	1430	3	6	8.6
				6 AI	860	3	6	5.2
ФА37-1а			С2-10; С22-10; С45-12; СА8; КПА1 см ФА37-1					
ФА37-1б			СА8; С2-10; С22-10, С45-12, КПА1 см ФА37-1					
	Отд. стеновин	1	970, 60, 120, Нарезать	24 AI	1070	—	2	2.1
ФА37-1в			СА8; С2-10; С22-10; С45-12; КПА1 см ФА37-1					
	Отд. стеновин	1	см выше	24 AI	1070	—	2	2.1
ФА1-1			СА8; КПА1 см ФА37-1					
	С21-10			10 AII	1450	8	16	23.2
	шт 2			6 AI	1450	5	10	14.5
ФБ43-1	С7-16			16 AII	3250	6	12	39.0
	шт 2			8 AI	1050	6	12	12.6
	С44-10			10 AII	2350	9	18	42.3
	шт 2			6 AI	1650	5	10	16.5
	С610		Серия 1.412-1 в.II	10 AII	1160	8	56	65.0
	шт 7							
	КПБ1 шт 1 / К-41 шт 2			16 AII	1430	5	10	14.3
				8 AI	1160	3	6	7.0
	КПБ1 шт 1 / К-42 шт 2			12 AII	1430	4	8	11.4
				6 AI	1160	3	6	7.0

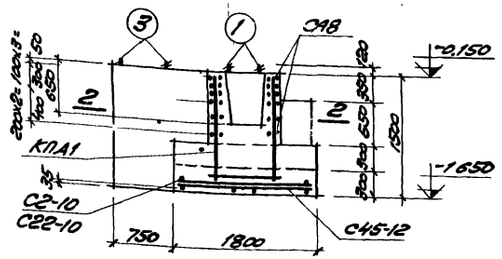

1-1

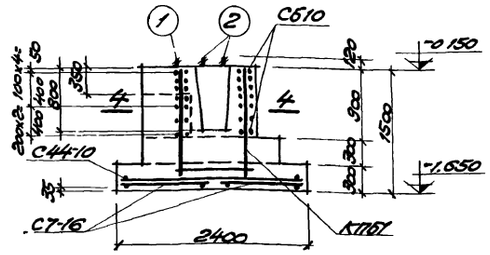

3-3

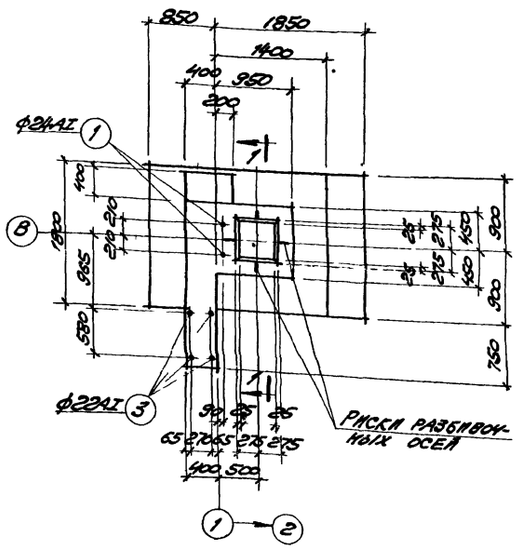

МФ6

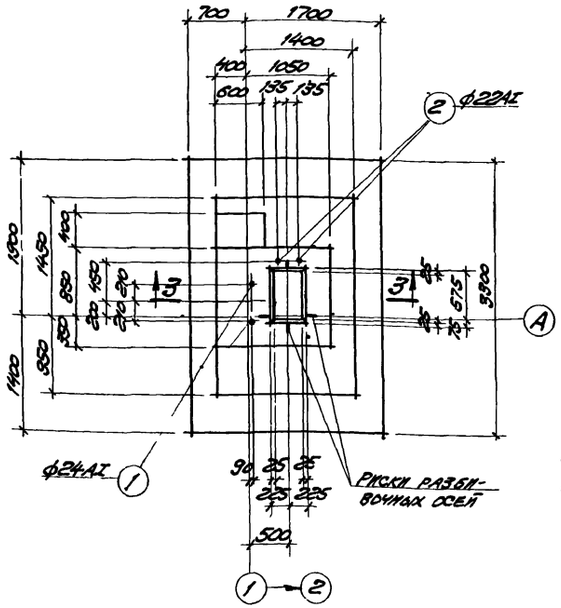

МФ4

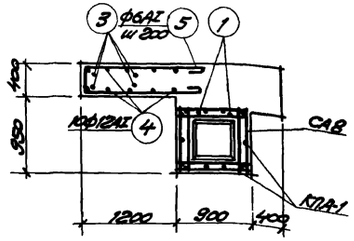

2-2

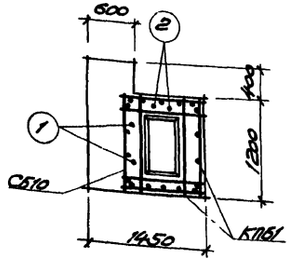

4-4

Спецификация марок арматурных изделий на один элемент

Марка эл-та	Марка арматурных изд-лий	Кол. шт	№ листа
МФ6	СА8	6	Серия 1.412-1 в.II
	КПА1	1	
	С2-10	1	
	С22-10	1	
	С45-12	1	
	поз.1	2	КЖ-11
	поз 3	2	
	поз.4	10	
	поз 5	8	
МФ4	С610	7	Серия 1.412-1 в.II
	КПБ1	1	
	С44-10	2	
	С7-16	2	
	поз 1	2	КЖ-11
	поз 2	2	

Примечания.

1 Данный лист рассматривать совместно с листами КЖ6, КЖ7, КЖ11

Расход бетона и стали на один элемент

Марка эл-та	Бетон, м³: Марка 200		Итого	Сталь, кг: Класса А-I	Класса А-II			Итого
МФ4	5,1		5,1	26,5	160,7			187,2
МФ6	4,1		4,1	63,2	54,1			117,3

6988/VI (45)

Госстрой СССР Ростовский Промстройниипроект 1976 г	Фундаменты МФ4, МФ6 Спецификация арматуры	Типовой проект 904-1-35
Компрессорная станция		Альбом VI
		Лист

Спецификация арматуры на один железобетонный элемент

Марка эл-та	Марка и кол. карк. и сеток	№ поз	Эскиз	ф мм	Длина мм	Кол. шт. 1 карк. или сетке	Кол. шт. 1 эл-те	Общая длина м
ФБ48-1а	С7-16 шт 2			16AII	3250	6	12	39.0
				8AI	1050	6	12	12.6
	С44-10 шт 2			10AII	2350	9	18	42.3
				6AI	1650	5	10	16.5
	С610 шт 7		Серия 1.412-1 в.II	10AII	1160	8	56	65.0
	КПБ1 шт 1	К1 шт 2		16AII	1430	5	10	14.3
				8AI	1160	3	6	7.0
		К2 шт 2		12AII	1430	4	8	11.4
				6AI	1160	3	6	7.0
	Отд. стержни	2	920, 80, 100, 150, 80, Нарезка	22AI	1020	—	2	2.0
ФБ43-1б			С7-16, С44-10, С610, КПБ1 см. ФБ43-1а					
ФБ43-1в			С7-16, С44-10, С610, КПБ1 см. ФБ43-1а					
	Отд. стержни	2	см. выше	22AI	1020	—	2	2.0
МФ1	С7-16 шт 2			16AII	3250	6	12	39.0
				8AI	1050	6	12	12.6
	С44-10 шт 2			10AII	2350	9	18	42.3
				6AI	1650	5	10	16.5
	С610 шт 7		Серия 1.412-1 в.II	10AII	1160	8	56	65.0
	КПБ1 шт 1	К1 шт 2		16AII	1430	5	10	14.3
				8AI	1160	3	6	7.0
		К2 шт 2		12AII	1430	4	8	11.4
				6AI	1160	3	6	7.0
	Отд. стержни	1	970, 80, 100, 150, 80, Нарезка	24AI	1070	—	2	2.1
		2	см. выше	22AI	1020	—	2	2.0
МФ2			С7-16, С44-10, С610, КПБ1 см. МФ1					
	Отд. стержни	1	см. выше	24AI	1070	—	2	2.1
		2	см. выше	22AI	1020	—	2	2.0
МФ3			С7-16, С44-10, С610, КПБ1 см. МФ1					
	Отд. стержни	1	см. выше	24AI	1070	—	2	2.1
		2	см. выше	22AI	1020	—	2	2.0
МФ6	СА8 шт 6			8AI	860	8	48	41.3
	С2-10 шт 1			10AII	1750	6	6	10.5
				6AI	1050	5	5	5.2
	С22-10 шт 1			10AII	1750	8	8	14.0
				6AI	1450	5	5	7.2
	С45-12 шт 1		Серия 1.412-1 в.II	12AII	2650	9	9	23.8
				6AI	1650	5	5	8.2
	КПА1 шт 1	К1 шт 2		12AII	1430	4	8	11.4
				6AI	860	3	6	5.2
		К3Т шт 2		12AII	1430	3	6	8.6
				6AI	860	3	6	5.2
	Отдельные стержни	1	см. выше	24AI	1070	—	2	2.1
		3	840, 270, 840, 80, Нарезка	22AI	1950	—	2	3.9
		4	1450, 80	12AI	1700	—	10	17.0
		5	1400, 350, 1400	6AI	3250	—	8	26.0
МФ5	СА8, С2-10, С22-10, С45-12, КПА1 см. МФ6							
	Отдельные стержни	1	см. выше	24AI	990	—	2	2.0
		3	——— " ———	22AI	1950	—	2	3.9
		4	——— " ———	12AI	1700	—	10	17.0
		5	——— " ———	6AI	3250	—	8	26.0
МФ4	С7-16, С44-10, С610, КПБ1 см. МФ1							
	Отд. стержни	1	см. выше	24AI	1070	—	2	2.1
		2	——— " ———	22AI	1020	—	2	2.0

Выборка стали на один элемент

Марка эл-та	Горячекатаная сталь класса А-I ф мм 6AI	8AI	12AI	22AI	24AI	Итого	Горячекатаная сталь класса А-II ф мм 10AII	12AII	16AII	Итого	Всего
ФА37-1	7.0	16.2				23.2	15.1	39.0		54.1	77.3
ФА37-1а	7.0	16.2				23.2	15.1	39.0		54.1	77.3
ФА37-1б	7.0	16.2			7.5	30.7	15.1	39.0		54.1	84.8
ФА37-1в	7.0	16.2			7.5	30.7	15.1	39.0		54.1	84.8
ФА1-1	5.6	16.2				21.8	14.4	17.8		32.2	54.0
ФБ43-1	5.2	7.8				13.0	66.1	10.2	84.4	160.7	173.7
ФБ43-1а	5.2	7.8		6.0		19.0	66.1	10.2	84.4	160.7	179.7
ФБ43-1б	5.2	7.8				13.0	66.1	10.2	84.4	160.7	173.7
ФБ43-1в	5.2	7.8		6.0		19.0	66.1	10.2	84.4	160.7	179.7
МФ1	5.2	7.8		6.0	7.5	26.5	66.1	10.2	84.4	160.7	187.2
МФ2	5.2	7.8		6.0	7.5	26.5	66.1	10.2	84.4	160.7	187.2
МФ3	5.2	7.8		6.0	7.5	26.5	66.1	10.2	84.4	160.7	187.2
МФ4	5.2	7.8		6.0	7.5	26.5	66.1	10.2	84.4	160.7	187.2
МФ5	12.8	16.2	15.1	11.6	7.5	63.2	15.1	39.0		54.1	117.3
МФ6	12.8	16.2	15.1	11.6	7.5	63.2	15.1	39.0		54.1	117.3

6988/VI (46)

ГОССТРОЙ СССР РОСТОВСКИЙ ПРОМСТРОЙНИИПРОЕКТ 1976 г	Спецификация и выборка арматуры к листам КЖ-6; КЖ-10	Типовой проект 904-1-35
Компрессорная станция 6К-250А		Альбом VI
		Лист КЭЖ-11

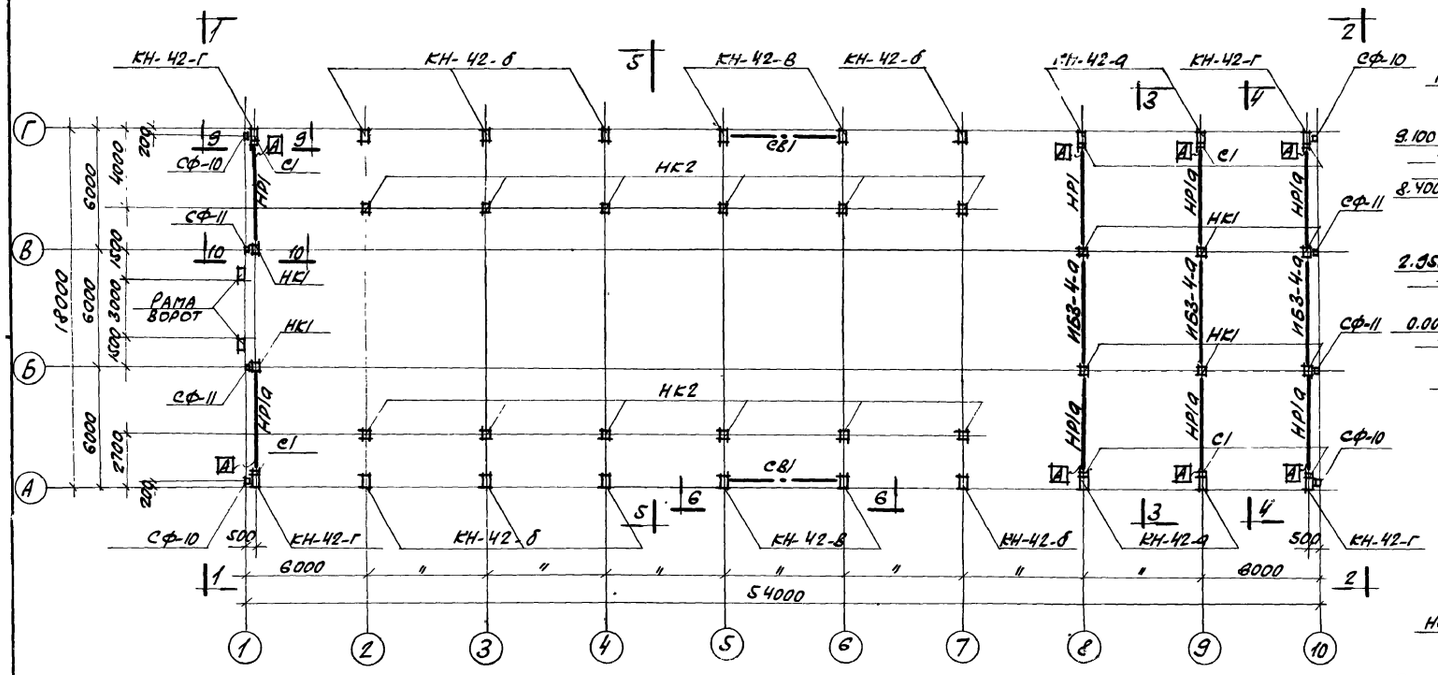

Монтажная схема колонн, ригелей, рам ворот, связей и стоек

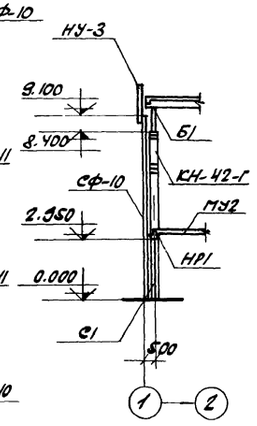

9-9

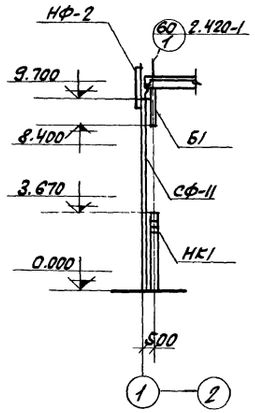

10-10

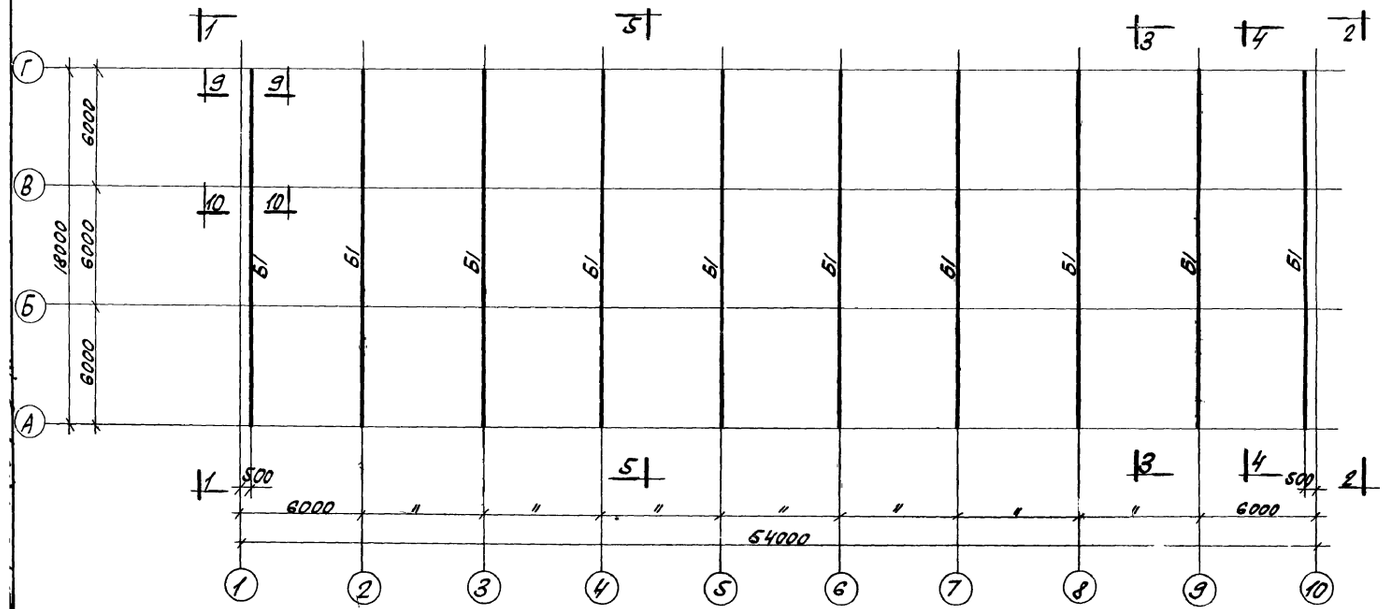

Монтажная схема балок покрытия

Спецификация сборных железобетонных и стальных элементов на монтажные схемы.

Наименование эл-та	Марка элемента: условн. по проекту	Марка элемента: рабочая по стандарту	Кол. шт.	Вес эл-та, т	Стандарт или лист проекта	Примечания
Колонны		КН-42-а	4	3,3	1.423-2 в.1 КЖ-19	
		КН-42-б	8	3,3		
		КН-42-в	4	3,3		
		КН-42-г	4	3,3		
		НК1	8	2,1	КЖ-19	
		НК2	12	1,5		
Балки покрытия	Для температуры t=-20°С					
	Б1	2БДР18-2П-а	10	10,4	1.462-3 в.1 КЖ-22	
	Для температуры t=-30°С					
	Б1	2БДР18-3П-а	10	10,4	1.462-3 в.1 КЖ-22	
	Для температуры t=-40°С					
	Б1	3БДР18-4П-а	10	12,1	1.462-3 в.1 КЖ-22	
Ригели		НР1	2	4,2	КЖ-21	
		НР1а	6	4,2		
		НБ3-4-а	3	4,4	ИИ 23-1/70 КЖ-22	
Рама ворот		Р-1	1	2,4	пр.05-36.4	
		С-1	1	1,6		
		С-2	1	1,6		
Вертик. связи		СВ1	2	0,657	КЖ-24	
Металлич. стойки		С1	8	0,216	КЖ-18	
		СФ-10	4	0,476	1.439-1	
		СФ-11	4	0,506		

Примечания:

1. Общие примечания даны на листе КЖ-2
2. Данный лист рассматривать совместно с листами КЖ-13 ÷ КЖ-15.
3. Индекс А дан для ориентации при монтаже.

6988/VI (47)

ГОССТРОЙ СССР РОСТОВСКИЙ ПРОМСТРОЙНИИПРОЕКТ 1976 г.	Монтажные схемы колонн, ригелей, рамы ворот, связей, стоек и балок покрытия. Разрезы 9-9, 10-10. Спецификация.	Типовой проект 804-1-35
		Альбом VI
Компрессорная станция 6К-250А.		Лист КЖ-12

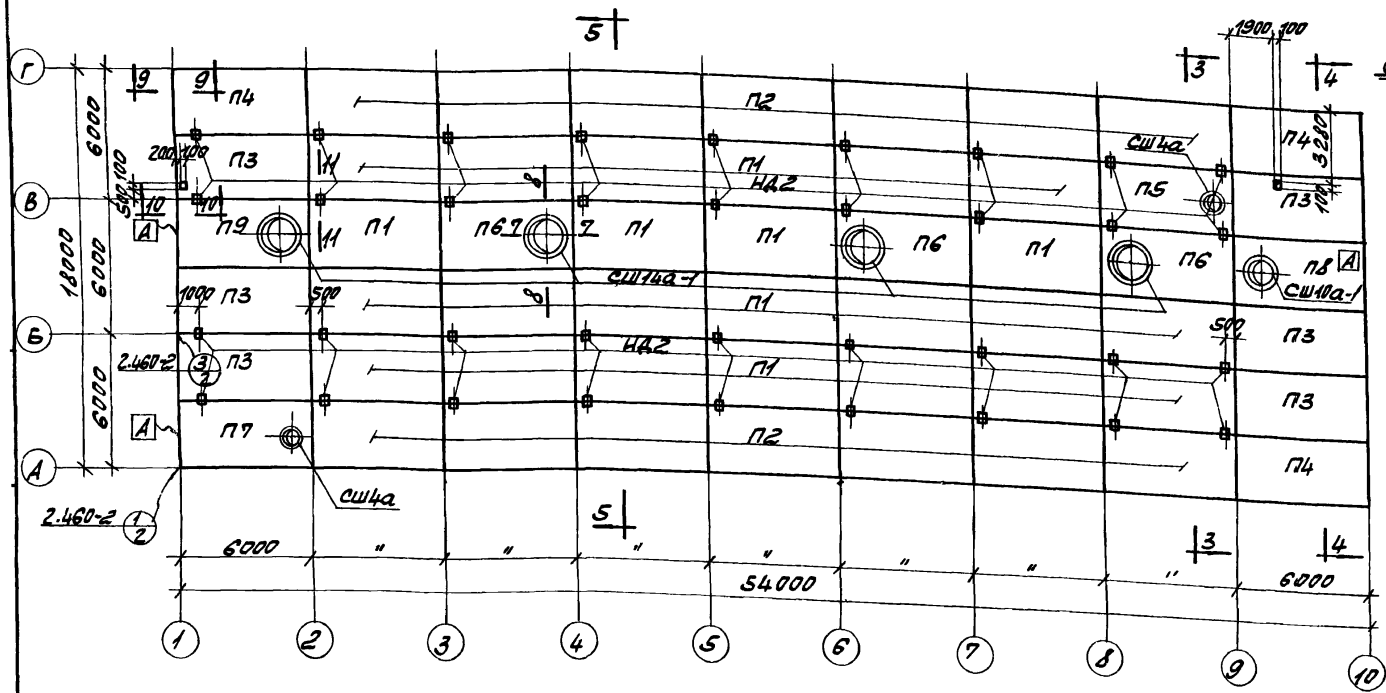

МОНТАЖНАЯ СХЕМА ПЛИТ ПОКРЫТИЯ И СТАКАНОВ

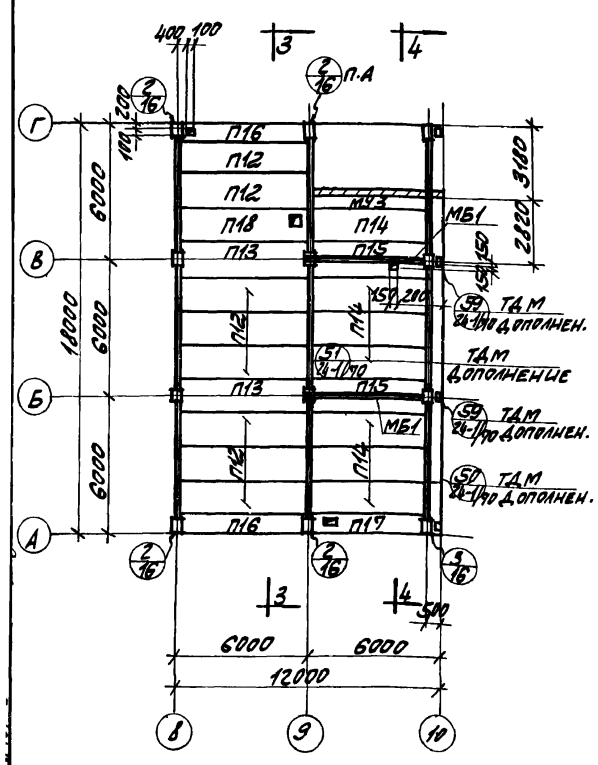

МОНТАЖНАЯ СХЕМА ПЛИТ ПЕРЕКРЫТИЯ НА ОТМ. 3.750.

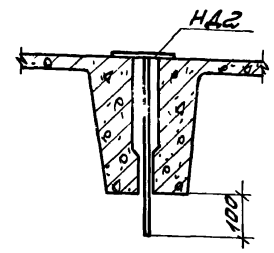

11-11

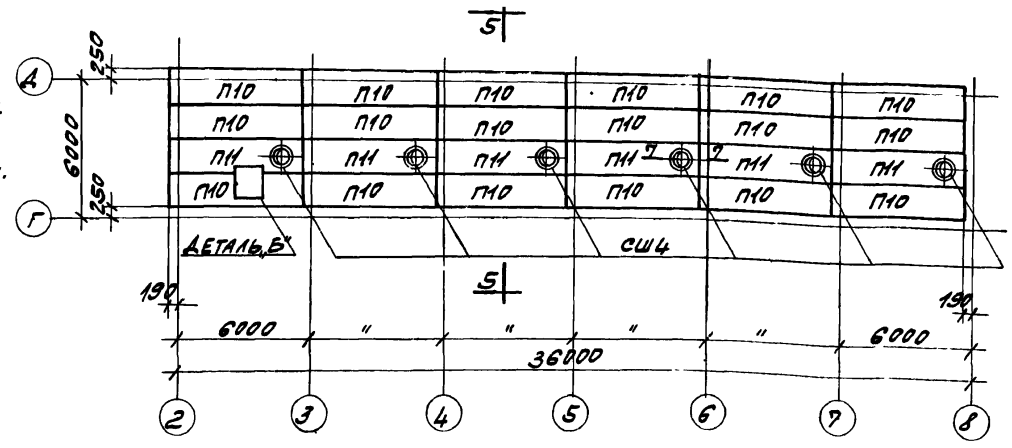

МОНТАЖНАЯ СХЕМА ПЛИТ ПОКРЫТИЯ И СТАКАНОВ

СПЕЦИФИКАЦИЯ СБОРНЫХ ЖЕЛЕЗОБЕТОННЫХ ЭЛЕМЕНТОВ НА МОНТАЖНЫЕ СХЕМЫ

Наимен. эл-та	Марка эл-та: Условн. по проекту	Марка эл-та: Рабочая по стандарту	Кол. шт.	Вес эл-та т	Стандарт или лист проекта	Примечание
Плиты покрытия	Для температуры t = -20°С					
	П1	ПАV/3х6 -2	24	2.65	1.465-7в.1 часть 1.2	
	П2	ПАV/3х6 -2а	14	"		
	П3	ПАV/3х6 -2б	6	"		
	П4	ПАV/3х6 -2в	3	"		
	П5	ПАV-4/3х6 -2	1	3.30		
	П6	ПАV-14/3х6 -2	3	3.40		
	П7	ПАV-4/3х6 -2д	1	3.30	1.465-7в.1 часть 1.2 кж-23	
	П8	ПАV-10/3х6 -2е	1	3.60		
	П9	ПАV-14/3х6 -2ж	1	3.40		
	П10	ПАV/1.5х6 -2	18	1.5	1.465-7в.3 часть 1	
	П11	ПАV-4/1.5х6 -2	6	1.95		
	Для температуры t = -30°С					
	П1	ПАV/3х6 -3	24	2.65	1.465-7в1 часть 1.2	
	П2	ПАV/3х6 -3а	14	"		
	П3	ПАV/3х6 -3б	6	"		
	П4	ПАV/3х6 -3в	3	"		
	П5	ПАV-4/3х6 -3	1	3.30		
	П6	ПАV-14/3х6 -3	3	3.40		
	П7	ПАV-4/3х6 -3д	1	3.30	1.465-7в.1 часть 1.2 кж-23	
	П8	ПАV-10/3х6 -3е	1	3.60		
	П9	ПАV-14/3х6 -3ж	1	3.40		
	П10	ПАV/1.5х6 -3	18	1.5	1.465-7в.3 часть 1	
	П11	ПАV-4/1.5х6 -3	6	1.95		

Наимен. эл-та	Марка эл-та: Условн. по проекту	Марка эл-та: Рабочая по стандарту	Кол. шт.	Вес эл-та т	Стандарт или лист проекта	Примечание
Плиты покрытия	Для температуры t = -40°С					
	П1	ПАV/3х6 -4	24	2.65	1.465-7в.1 часть 1.2	
	П2	ПАV/3х6 -4а	14	"		
	П3	ПАV/3х6 -4б	6	"		
	П4	ПАV/3х6 -4в	3	"		
	П5	ПАV-4/3х6 -4	1	3.30		
	П6	ПАV-14/3х6 -4	3	3.40		
	П7	ПАV-4/3х6 -4д	1	3.30	1.465-7в.1 часть 1.2 кж-23	
	П8	ПАV-10/3х6 -4е	1	3.60		
	П9	ПАV-14/3х6 -4ж	1	3.40		
	П10	ПАV/1.5х6 -4	18	1.5	1.465-7в.3 часть 1	
	П11	ПАV-4/1.5х6 -4	6	1.95		
Плиты перекрытия	П12	П1-2/АV(3)	8	2.2	ИИ24-9	
	П13	П1-2-1/АV(3)	2	2.2		
	П14	П2-3/АV(3)	7	2.0		
	П15	П2-3-1/АV(3)	2	2.0		
	П16	П3-2	2	1.5		
	П17	П4-2-а	1	1.37	ИИ24-9 кж-23	
	П18	П1-2/АV(3) -а	1	2.2		
Стаканы		СШ4	6	0.088	1.465-7 в.5	
		СШ4а	2	0.092		
		СШ10а-1	1	0.22		
		СШ14а-1	4	0.33		

ПРИМЕЧАНИЯ:

1. ДАННЫЙ ЛИСТ РАССМАТРИВАТЬ СОВМЕСТНО С ЛИСТАМИ КЖ-14, КЖ-15
2. ОТВЕРСТИЯ ПО МЕСТУ В ПЛИТАХ ВЫПОЛНЯТЬ РАССВЕРЛОВКОЙ ДЫР ПО ПЕРИМЕТРУ С ПОСЛЕДУЮЩЕЙ ВЫРЕЗКОЙ АРМАТУРЫ.
3. ИНДЕКС [А] ДАН ДЛЯ ОРИЕНТАЦИИ ПРИ МОНТАЖЕ.

6988/VI (48)

ГОССТРОЙ СССР РОСТОВСКИЙ ПРОМСТРОЙНИИПРОЕКТ 1976 г.	МОНТАЖНЫЕ СХЕМЫ ПЛИТ ПОКРЫТИЯ, ПЕРЕКРЫТИЯ И СТАКАНОВ.	ТИПОВОЙ ПРОЕКТ 904-1-35
КОМПРЕССОРНАЯ СТАНЦИЯ 6К-250А		АЛЬБОМ VI
		ЛИСТ КЖ-13

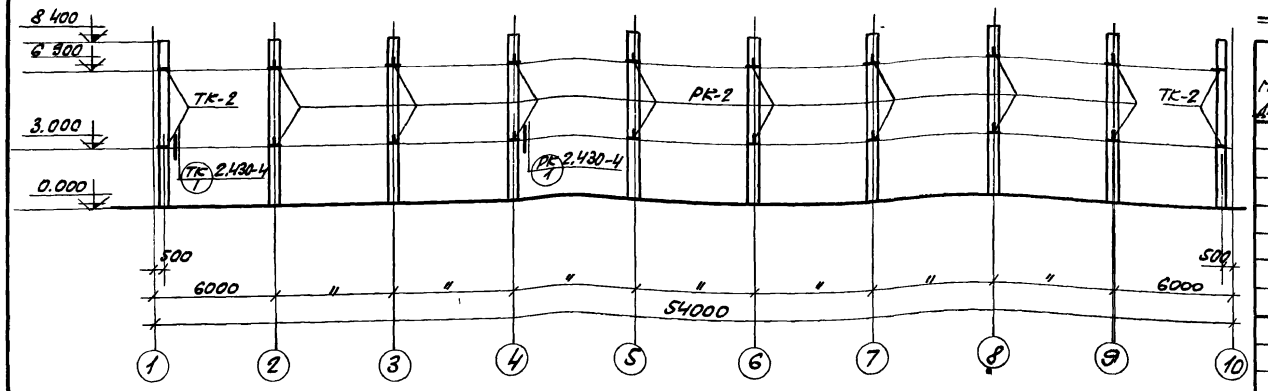

Монтажная схема опорных столиков по оси „А"

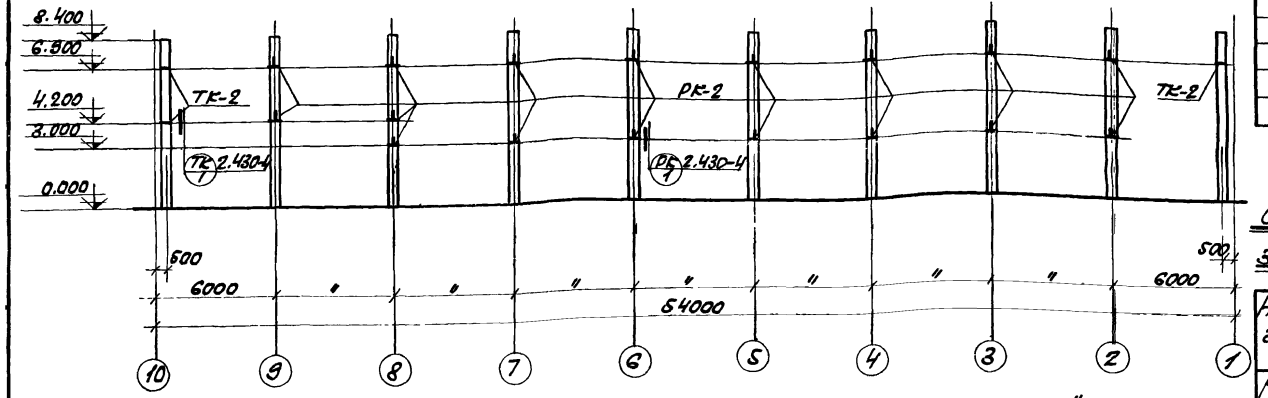

Монтажная схема опорных столиков по оси „Г"

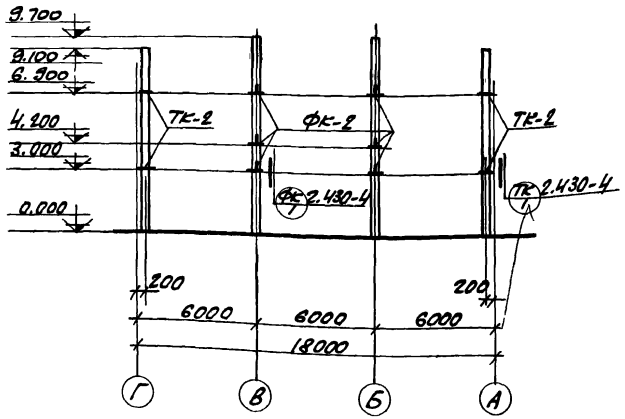

Монтажная схема опорных столиков по ряду „1".

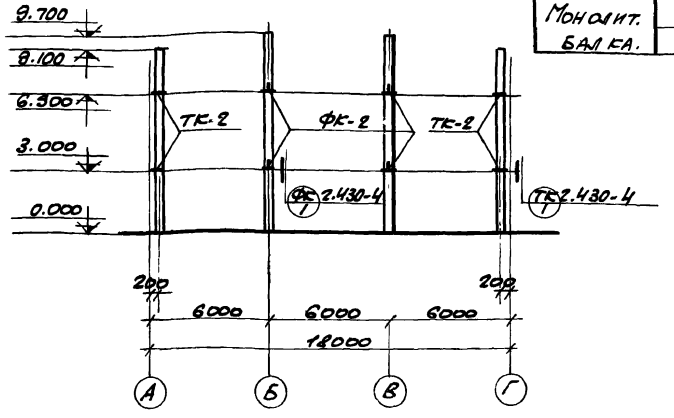

Монтажная схема опорных столиков по ряду „10".

Спецификация марок монтажных деталей на монтажные схемы.

№ монтаж. детали	Кол. штук	№ листа
ТК	15	2.430-4 в 1
РК	33	
ФК	10	
Д1	8	
Д2	8	
Д4	4	
Д5	4	
1	20	
4	16	2.420-1 в.1
60	4	
1	4	2.460-2 в 2
2	12	
3	10	
6	30	
12	—	
I	44	1.465-7 в.0
1	16	2.460-2 в.1

№ монтаж. детали	Кол. штук	№ листа
50	2	Дополнен. ЕТМ24-1/70
51	2	
59	4	
14	2	ЗДМ22-1/70
15	2	
29	1	
30	1	
1	8	КЖ-16
2	4	
3	3	
5	8	КЖ-17
6	4	
7	4	
8	4	

Спецификация монолитных ж. б. эл-тов замаркированных на монтажных схемах

Наименов. элемента	Марка эл-та	Кол. шт.	Лист проекта	Примечания
Монолитные участки	МУ1	1	КЖ-29 КЖ-41	
	МУ2	1		
	МУ3	1		
Монолит. балка	МБ1	2		

Спецификация стальных соединительных элементов на монтажные схемы

Наименован. эл-тов	Марка элемента.	Кол. штук	Стандарт или лист проекта	Деталь и № листа где эл-т примен.
Соединительные элементы	МС1	44	1.465-7в.0 л. 4	I КЖ-15
	ММ3	16	ИИ29-2/70	29,30 КЖ-15
	ММ5	9		15,30 КЖ-15
	ММ6	9		14,29 КЖ-15
	ММ24	9		3,50,59 КЖ-13
	ММ26	12		3,50 КЖ-13
	ММ30	6		4,58 КЖ-13
	ММ66	6	Дополнен. ЕТМ24-11/70	59,4 КЖ-13
	МП-4	4	1.400-7	60 КЖ-12
	МП-20	4		60 КЖ-12
	У1	4	1.439-1	Д4 КЖ-15
	Т-12	16		Д2 КЖ-15
	НД1	24	КЖ-18	5,6 КЖ-15
	НД2	36		КЖ-13
	НД6	32		1 КЖ-15
	НД7	8		4
	НД8	1		4
	НД9	8		КЖ-15
Стойки столиков	НД3	10	КЖ-18	2,3 КЖ-13
	НД5	3		2 КЖ-13/5
	РК-2	33	1.439-1	РК КЖ-14
	ФК-2	10		ФК КЖ-14
	ТК-2	15		ТК КЖ-14
Стойки	НУ-3	4	1.439-1	Д4 КЖ-15
	НФ-2	4		Д5 КЖ-15

Примечания:

1. Данный лист рассматривать совместно с листами КЖ-12,13,15.
2. Опорные столики марок РК-2, ТК-2, ФК-2 даны для опирания стеновых панелей. Монтажные схемы стеновых панелей даны на листах КЖ-25, 26, 27.

6988/VI (49)

Госстрой СССР РОСТОВСКИЙ ПРОМСТРОЙНИИПРОЕКТ 1976 г.	Монтажные схемы опорных столиков. Спецификации	Типовой проект 904-1-35
Компрессорная станция 6К-250А		Альбом VI
		Лист КЖ-14

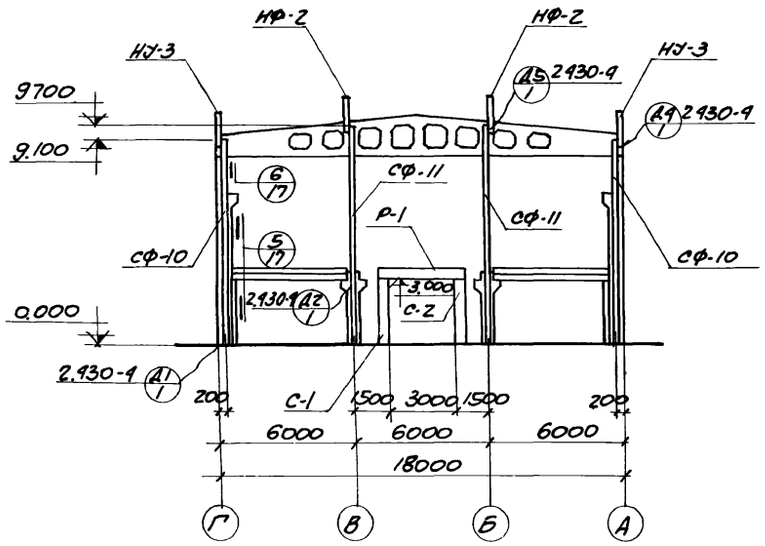

1-1

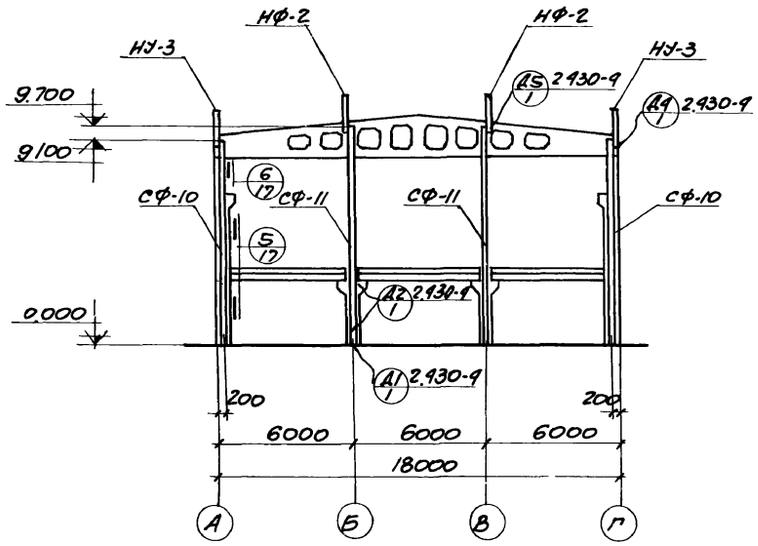

2-2

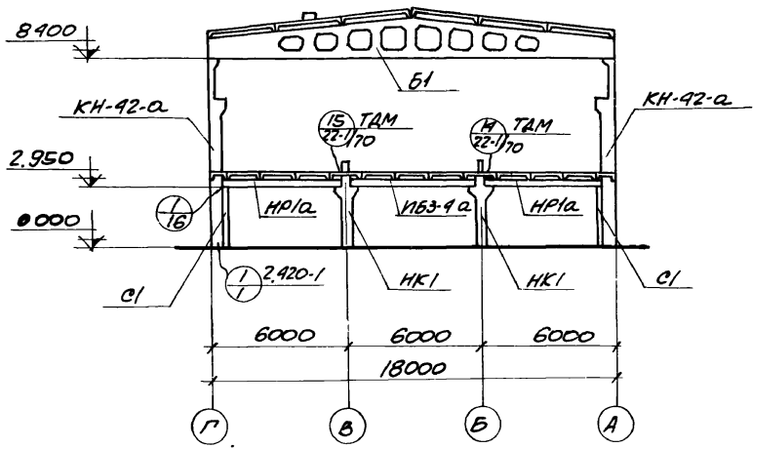

3-3

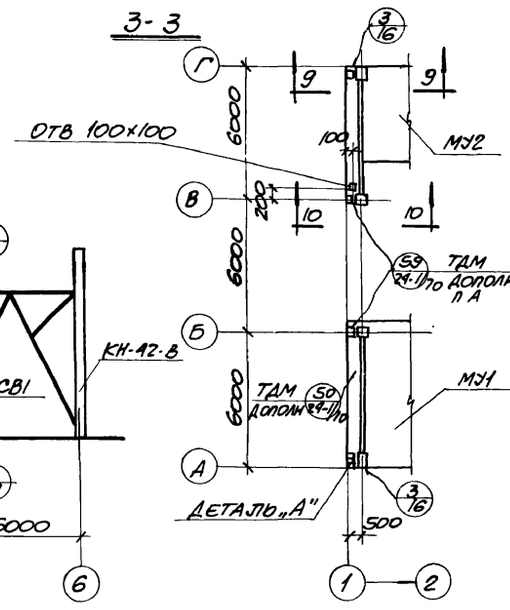

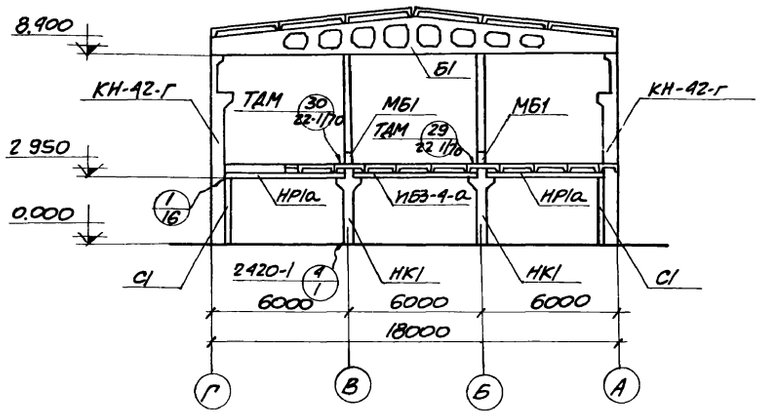

4-4

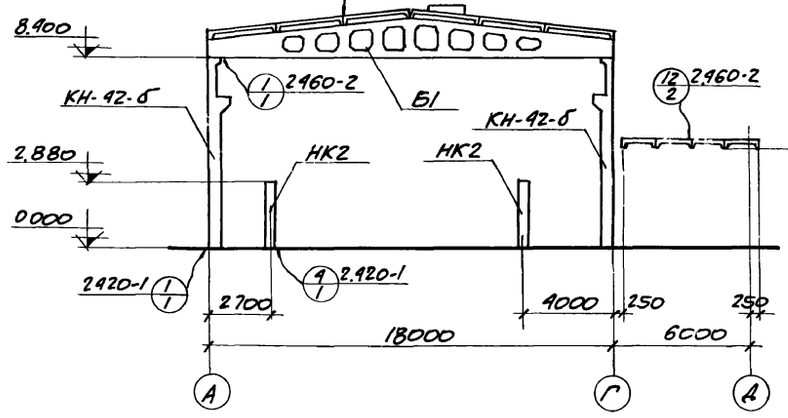

5-5

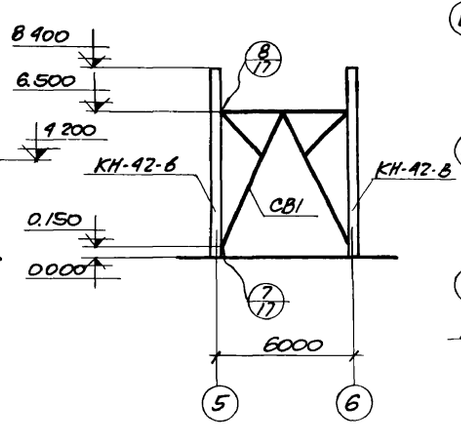

6-6

Схема перекрытия на отм. 3.770

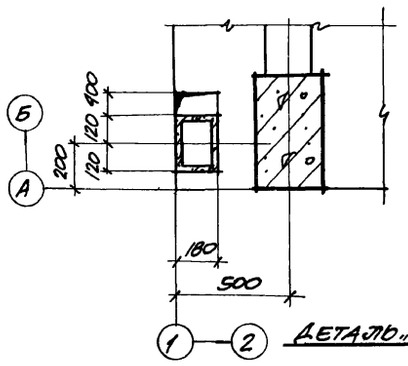

Деталь „А"

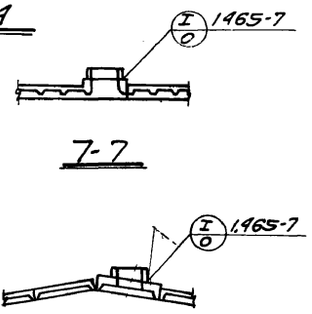

7-7

8-8

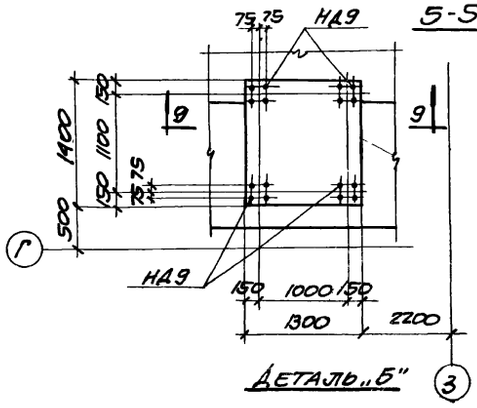

Деталь „Б"

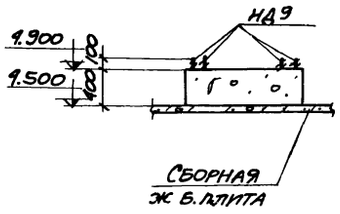

9-9

Примечание:

1. Данный лист рассматривать совместно с листами КЖС-12:КЖС-19.

6988/VI

50

Госстрой СССР Ростовский Промстройниипроект 1976 г	Разрезы 1-1:8-8. Схема перекрытия на отм. 3.770.	Типовой проект 904-1-35
		Альбом VI
Компрессорная станция 6К-250А		Лист КЖС-15

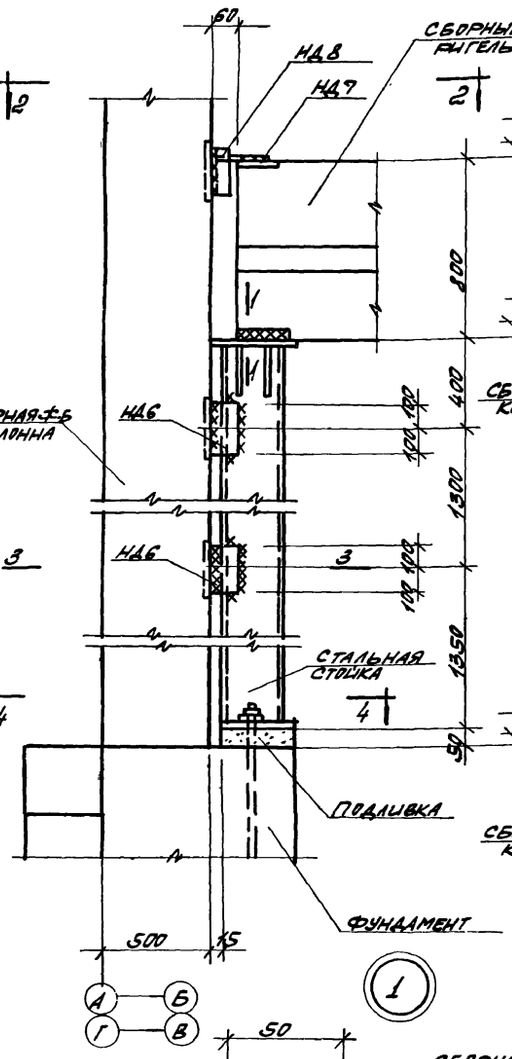

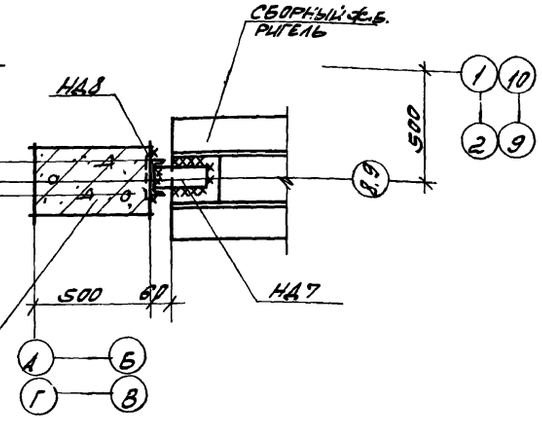

2-2

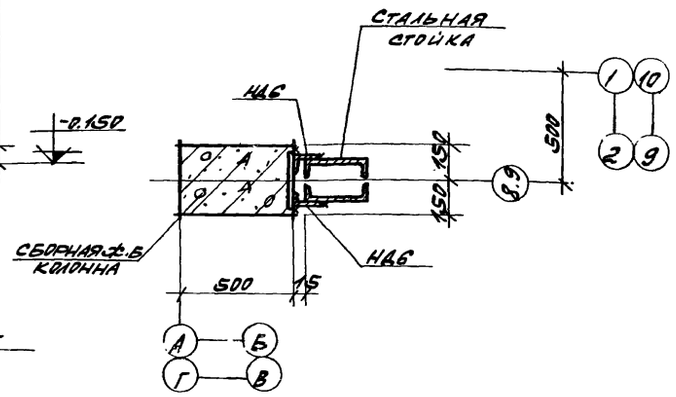

3-3

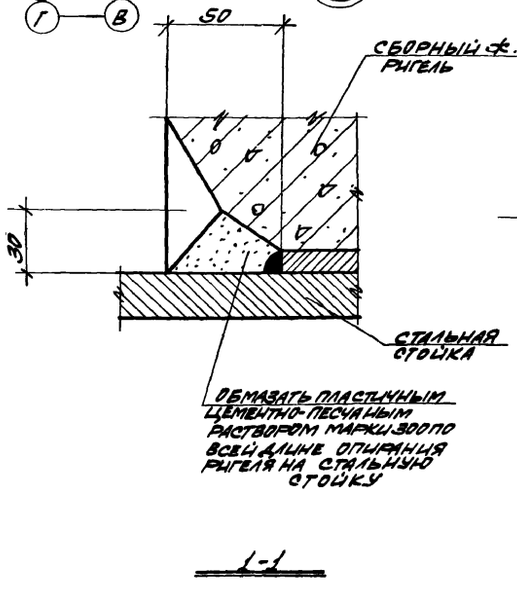

1-1

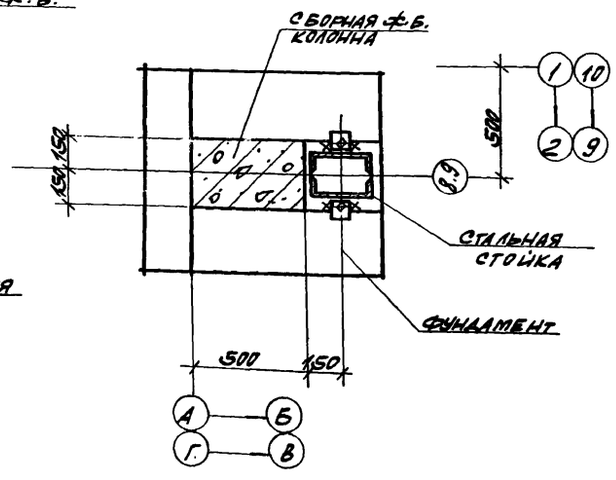

4-4

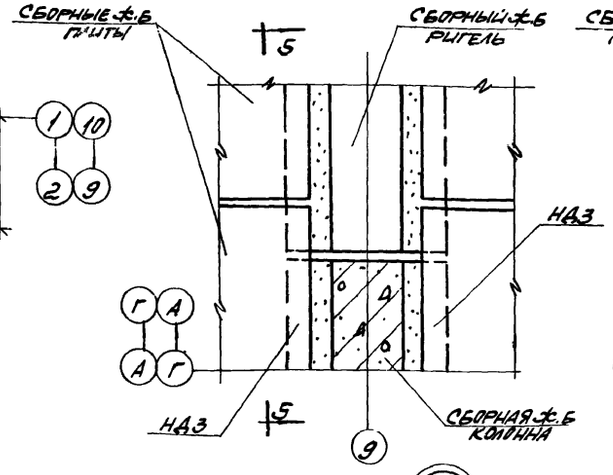

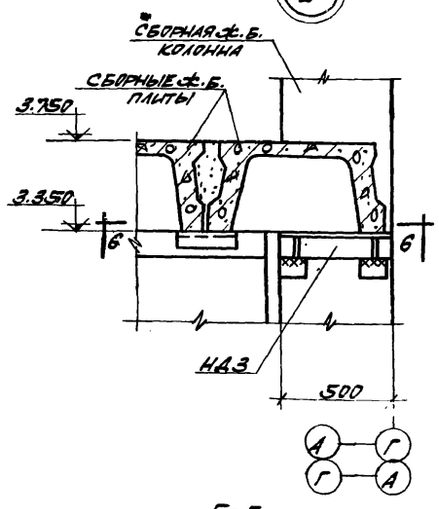

5-5

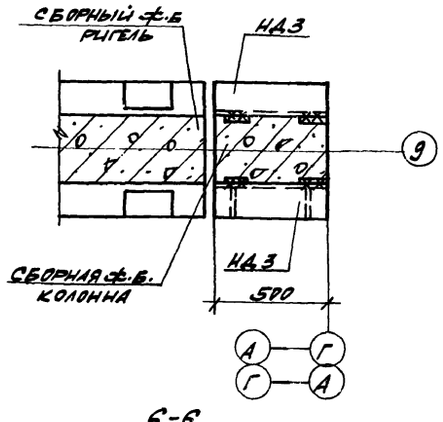

6-6

ДЛЯ УЗЛА „2"

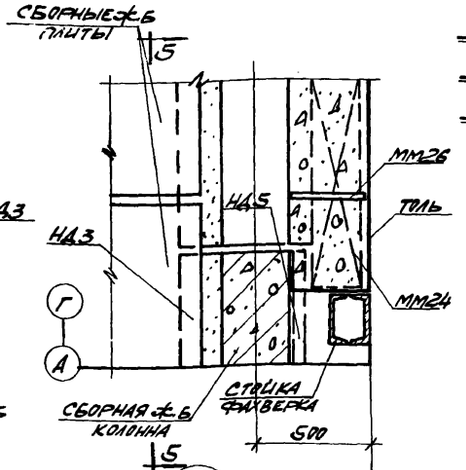

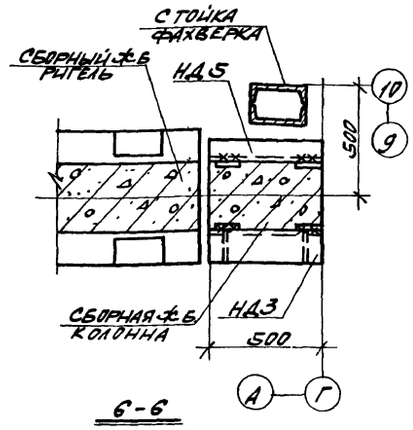

6-6

ДЛЯ УЗЛА „3"

СПЕЦИФИКАЦИЯ МАРОК СОЕДИНИТЕЛЬНЫХ ЭЛЕМЕНТОВ НА МОНТАЖНУЮ ДЕТАЛЬ

№ монтаж. детали	Марка соедин. элемента	Кол. штук	№ листа
1	НД6	4	КЖ-18
	НД7	1	
	НД8	1	
2	НД3	2	
3	НД3	1	
	НД5	1	
	ММ24	1	Т.Д.М24/10
	ММ26	1	

ПРИМЕЧАНИЯ:

1. МАРКИРОВКУ МОНТАЖНЫХ ДЕТАЛЕЙ СМОТРИТЕ НА ЛИСТЕ КЖ-15.
2. СВАРКУ ПРОИЗВОДИТЬ ЭЛЕКТРОДАМИ ТИПА Э42 ПО ГОСТ 9467-75. ТОЛЩИНА МОНТАЖНЫХ ШВОВ $h_ш = 8$ мм.
3. ЗАПОЛНЕНИЕ ЗАЗОРОВ МЕЖДУ ТОРЦАМИ РИГЕЛЕЙ И КОЛОНН ПРОИЗВОДИТЬ БЕТОНОМ МАРКИ „200" НА МЕЛКОМ ЗАПОЛНИТЕЛЕ.

6988/VI 51

ГОССТРОЙ СССР РОСТОВСКИЙ ПРОМСТРОЙНИИПРОЕКТ 1976 г.	МОНТАЖНЫЕ ДЕТАЛИ 1÷3	ТИПОВОЙ ПРОЕКТ 904-1-35
КОМПРЕССОРНАЯ СТАНЦИЯ 6К-250А		АЛЬБОМ VI
		ЛИСТ КЖ-16

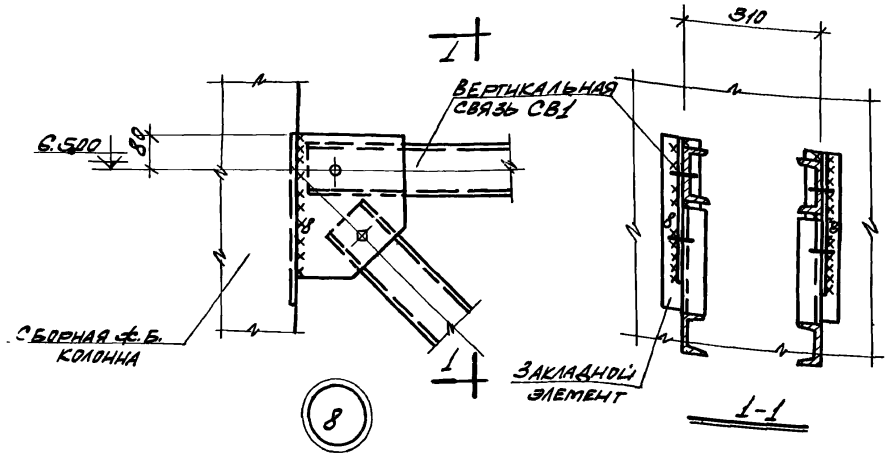

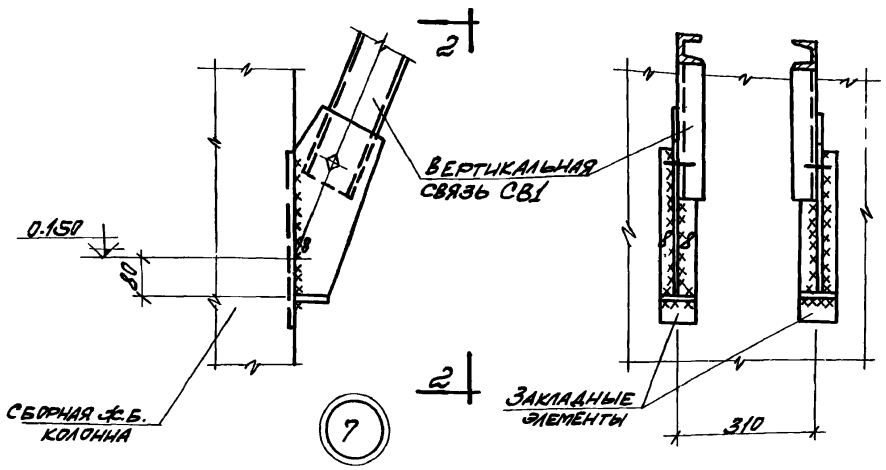

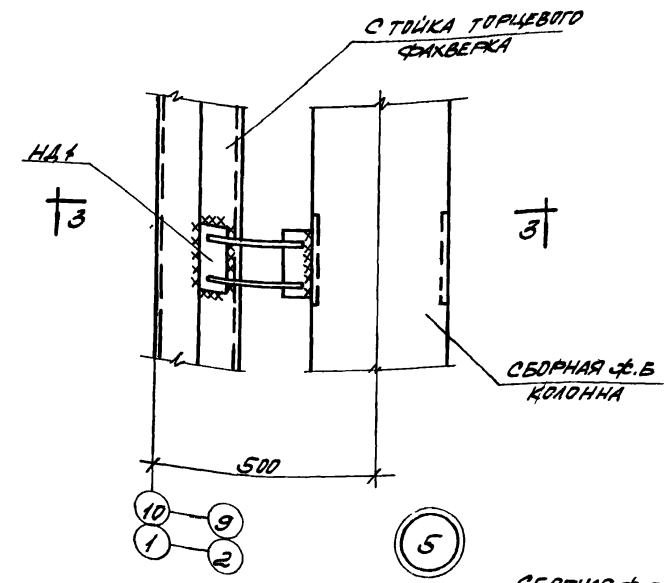

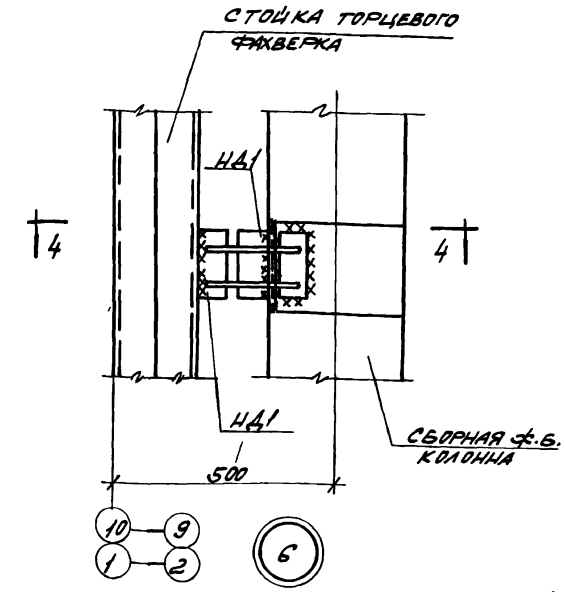

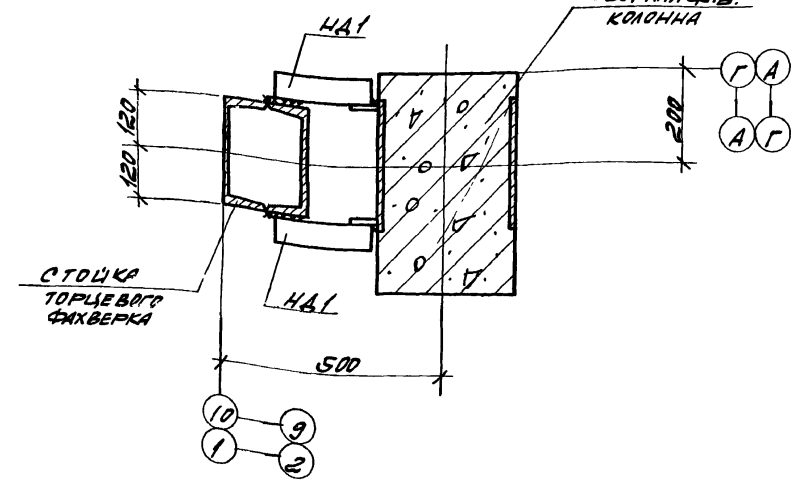

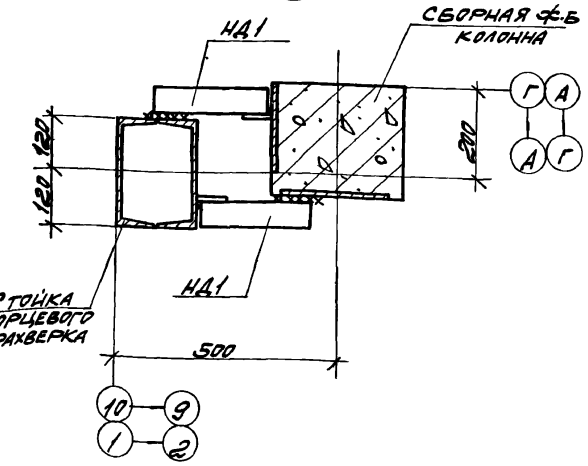

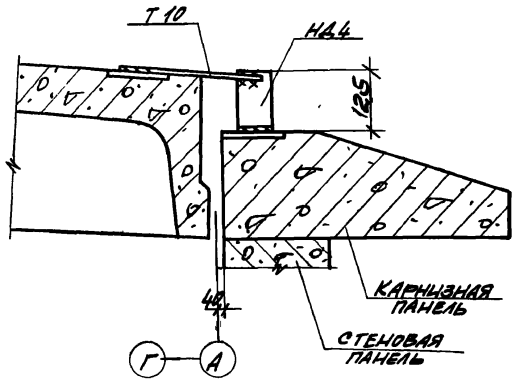

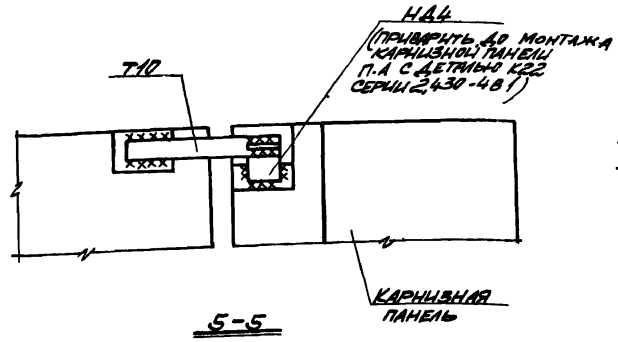

Спецификация марок соединительных элементов на монтажную деталь

№ монтажн. детали	Марка соедин. эл-та	Кол. штук	№ листа
5	НД1	2	КЖ-18
6	НД1	2	
4	НД4	1	1.439-1
	Т10	1	

Примечания:

1. Маркировка монтажных деталей 5÷8 дана на листе КЖ-15, детали 4 на листе КЖ-25.
2. Сварку производить электродами типа Э42 по ГОСТ 9467-75. Толщина монтажных швов $h_{ш}$=8 мм.

6988/№ 52

Госстрой СССР Ростовский Промстройниипроект 1976 г.	Монтажные детали 4÷8.	Типовой проект 904-1-35
Компрессорная станция 6К-250А		Альбом VI
		Лист КЖ-17

Спецификация стали на один соединительный элемент.

Марка эл-та	№ поз.	Эскиз	Длина мм	Кол. шт.	Вес, кг: одной поз.	Вес, кг: всех поз	Вес, кг: одного эл-та	Примечания
С1	1	[27	3010	2	83,4	166,8	215,5	торцы строгать
	2	-300×20	400	1	18,8	18,8		
	3	-250×8	400	2	6,3	12,6		
	4	-300×20	350	1	16,5	16,5		
	5	-70×8	100	2	0,4	0,8		привязать к поз. 4
НД1	6	-60×8	230	2	0,9	1,8	3,0	
	7	-60×8	150	2	0,6	1,2		
НД2	8	-150×6	150	1	1,1	1,1	3,9	
	9	-150×6	400	1	2,8	2,8		
НД3	10	L200×125×12	500	1	14,9	14,9	16,0	
	11	-100×8	170	1	1,1	1,1		
НД4	12	L125×80×8	80	1	1,0	1,0	1,0	
НД5	13	L125×80×12	500	1	9,2	9,2	9,2	
НД6	14	L100×68×10	200	1	2,5	2,5	2,5	
НД7	15	-90×10	180	1	1,3	1,3	1,3	
НД8	16	[12	100	1	1,0	1,0	1,0	
НД9	17	⌀22AI	1150	1	3,4	3,4	3,4	

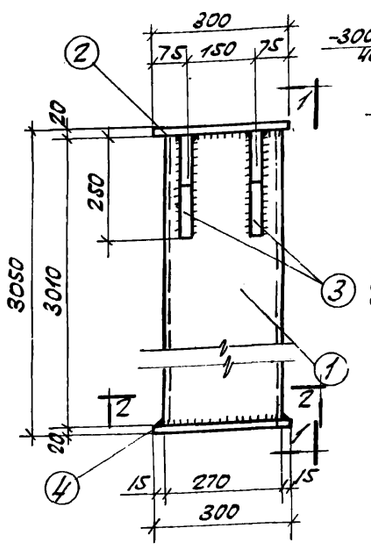

С1

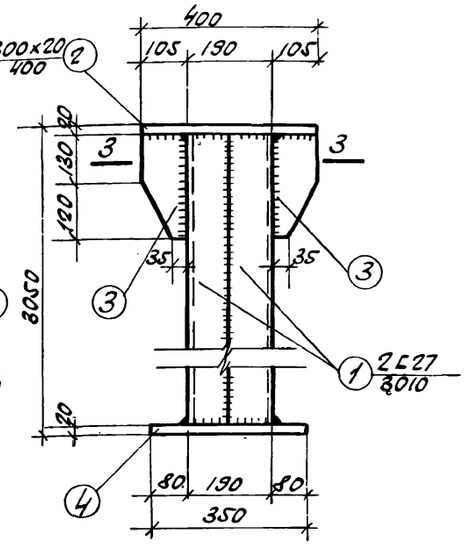

1-1

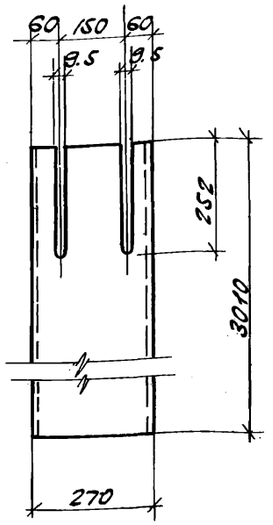

Поз.1

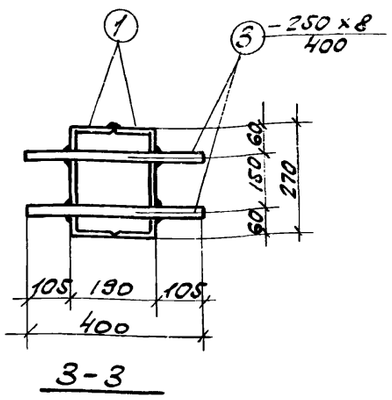

3-3

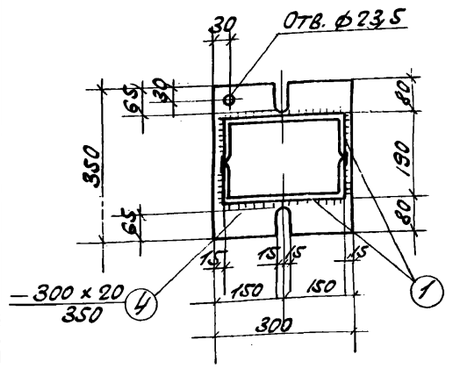

2-2

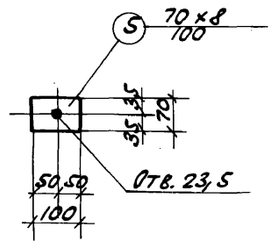

Поз.5

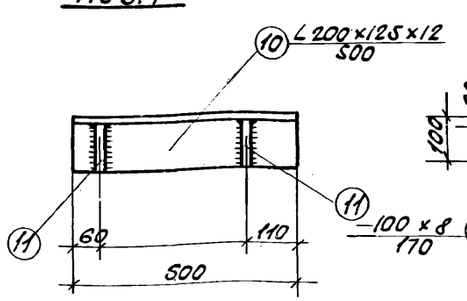

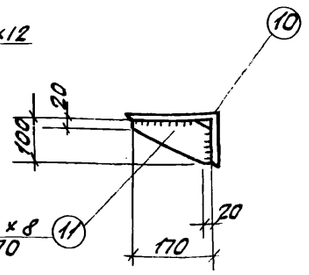

НД3

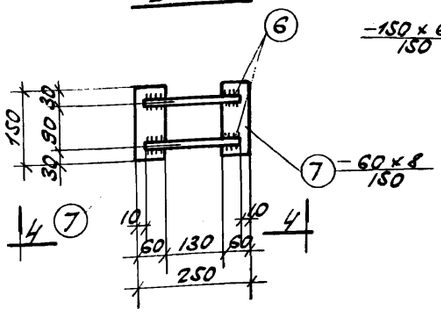

НД1

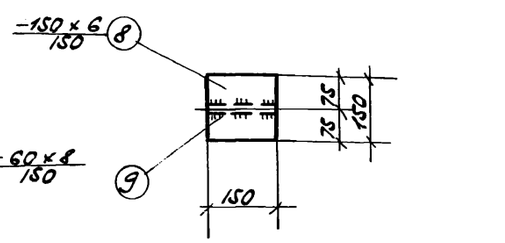

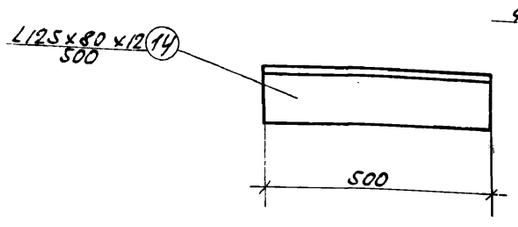

НД5

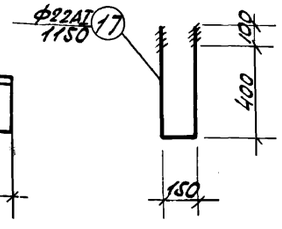

НД9

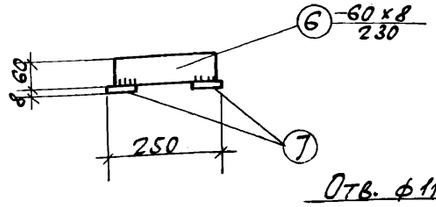

4-4

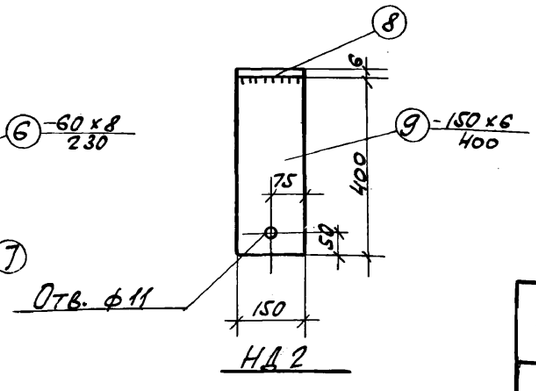

НД2

Примечания

1. Сварку соединительных деталей производить по ГОСТ 10922-75 „Арматура и закладные детали сварные для ж. б. конструкций".
2. Сварные швы принять h_w = 8мм, электрод марки Э42 по ГОСТ 9467-75.
3. Соединительные детали выполнить из стали Вст3кп2 для сварных конструкций по ГОСТ 380-71.

6988/VI (53)

Госстрой СССР Ростовский Промстройниипроект 1976 г.	Соединительные элементы НД1 ÷ НД9. Стойка С1.	Типовой проект 904-1-35
Компрессорная станция 6К-250А.		Альбом VI
		Лист КЖ-18

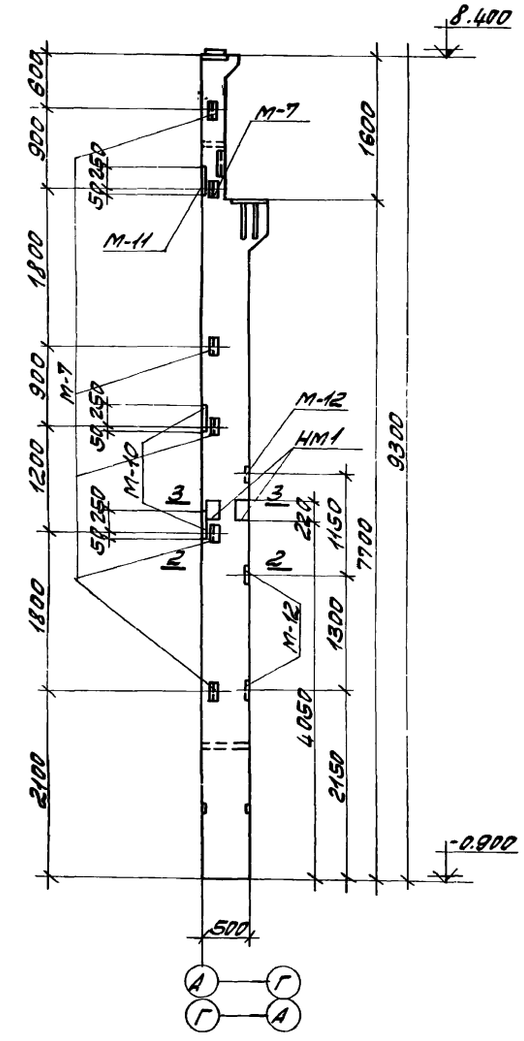

Спецификация марок дополнительных закладных элементов на один элемент.

Марка эл-та	Марка заклад. эл-та	Колич. штук	№ листа
КН-42-а	М-7	6	1.423-2 в.1 1.45,46
	М-10	2	
	М-11	1	
	М-12	3	
	НМ1	2	КЖ-30
КН-42-б	М-7	5	1.423-2 в.1 1.45,46
	М-10	1	
	М-11	1	
	НМ2	2	КЖ-30
	НМ3	2	
КН-42-в	М-7	5	1.423-2 в.1 1.45,46
	М-8	4	
	М-10	1	
	М-11	1	
	НМ2	2	КЖ-30
	НМ3	2	
КН-42-г	М-7	6	1.423-2 в.1 1.45,46
	М-10	2	
	М-11	1	
	М-12	6	
	НМ1	2	КЖ-30
	НМ5	4	
НК1	М1	1	4422-3/70 1.205, 1.207.2-2 КЖ-30
	М10	2	
	М16	2	
	НМ5	4	
НК2	М16	2	4422-3/70 1.207.2-2 КЖ-30
	НМ4	1	

Показатели на один элемент.

Марка эл-та	Вес эл-та т	Марка бетона	Объем бетона м³	Расход стали кг
КН-42-а	3.3	300	1.31	371.3
КН-42-б	3.3	300	1.31	403.7
КН-42-в	3.3	300	1.31	469.3
КН-42-г	3.3	300	1.31	417.0
НК1	2.1	200	0.84	227.8
НК2	1.5	200	0.60	58.9

Примечания:

1. Монтажная схема колонн дана на листе КЖ-12
2. Данный лист рассматривать совместно с листом КЖ-22
3. Колонны КН-42-а, КН-42-б, КН-42-в, КН-42-г изготавливать по чертежам основной марки колонны КН-42 серии 1.423-2 в.1 с дополнениями по данному чертежу. Спецификация закладных элементов дана только на дополнительные закладные элементы.
4. Установку закладных элементов М-7, М-10, М-11 смотрите серию 1.423-2 в.1 лист 6.

6988/VI (54)

Госстрой СССР Ростовский Промстройниипроект 1976 г.	Колонны КН-42-а, КН-42-б, КН-42-в, КН-42-г, НК1, НК2.	Типовой проект 904-1-35
Компрессорная станция 6К-250А		Альбом VI
		Лист КЖ-10

Спецификация арматуры на один элемент.

Марка издел.	Марка и кол. карк.	№ поз.	Эскиз	ф мм	Длина мм	Кол. шт. в/карк	Кол. шт. в/эл-те	Общая длина м.
НК1	Кр1 шт. 2	1	4400	22АIII	4400	4	8	35,2
		2	370	8АI	370	15	30	11,1
	Отдельные стержни	2	см. выше	8АI	370		30	11,1
		3	370	12АI	370		4	1,5
		4	840 / 840 / 220	12АIII	1900		4	7,6
		5	120 / 300 / 205 / 220	12АIII	1070		2	2,1
		6	970 / 370 / 770 / 370 / 55 / 220	8АI	2700		2	5,4
		7	940 / 340 / 740 / 340 / 55 / 220	8АI	2580		1	2,6
		8	840 / 240 / 640 / 240 / 55 / 220	8АI	2180		1	2,2
		9	750 / 150 / 550 / 150 / 55 / 220	8АI	1820		1	1,8
		10	760 / 420 / 330	8АI	1510		1	1,5
			Перечень закладных см спецификацию на листе КЖ-19					
НК2	Кр2 шт 2	11	3600	16АIII	3600	3	6	21,6
		12	370	6АI	370	13	26	9,6
	Отд. стерж.	13	370	6АI	370		26	9,6
			Перечень закладных см спецификацию на листе КЖ-19					

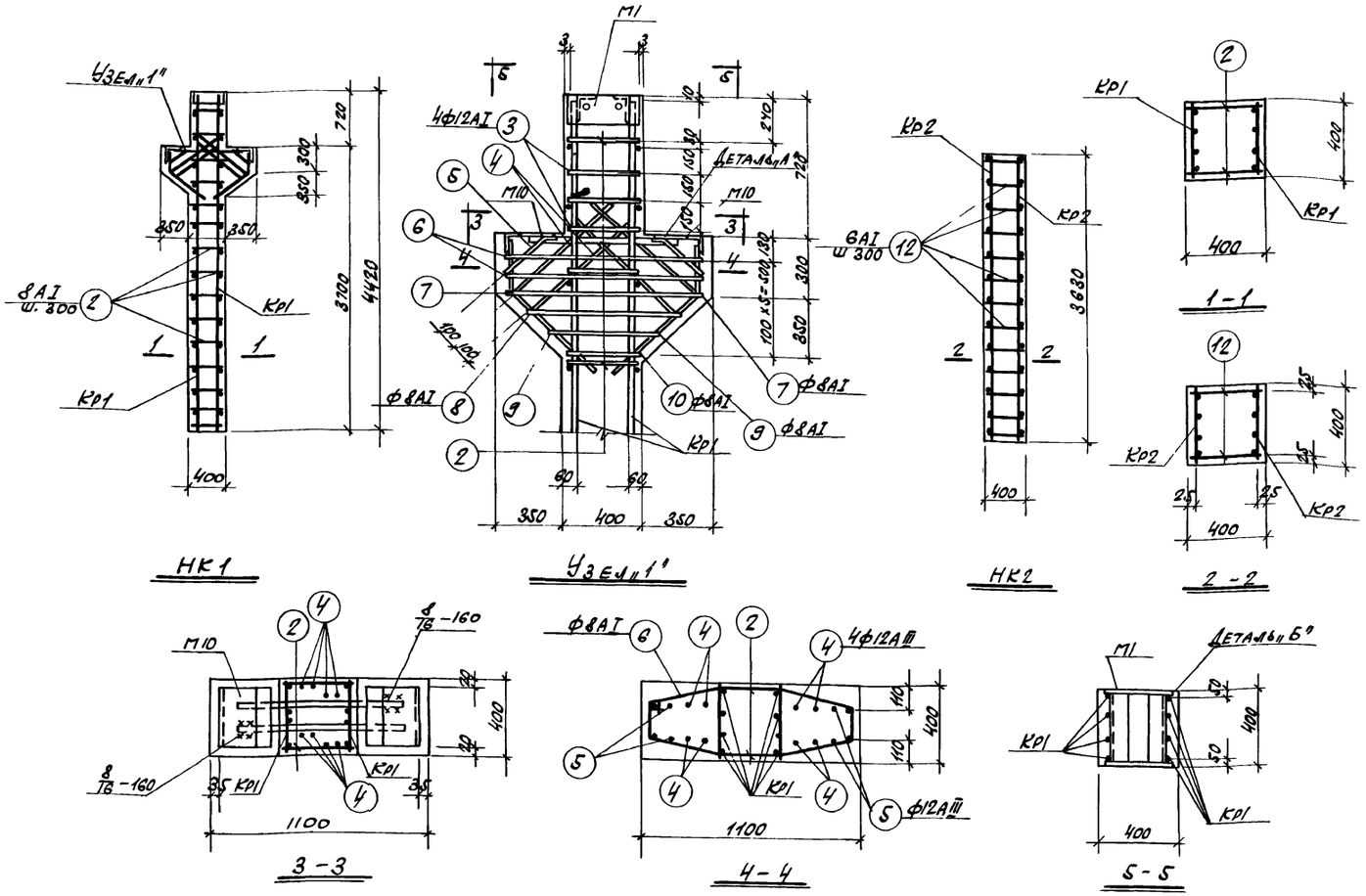

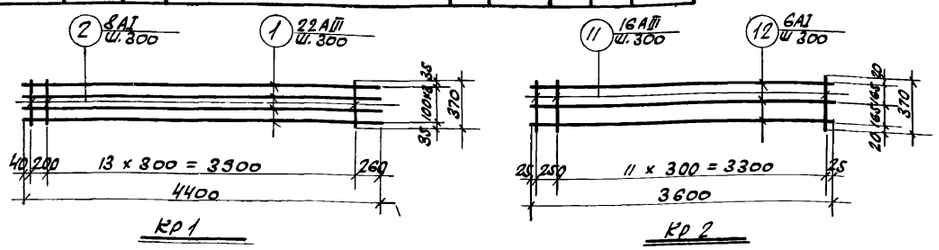

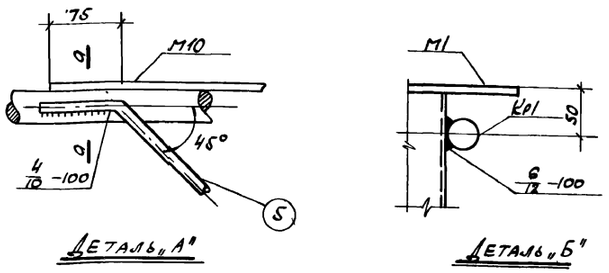

Примечания:

1. Общие примечания даны на листе КЖ-2
2. Данный лист рассматривать совместно с листом КЖ-19.
3. Колонну НК1 изготавливать в типовой опалубке колонны ИК 26-1 серии ИИ 22-3/70.
4. Каркасы изготовлять в соответствии с ГОСТ 10922-75 „Арматура и закладные детали сварные для железобетонных конструкций".

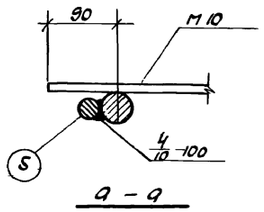

Выборка стали на один элемент, кг.

Марка эл-та	Горячекатаная сталь кл. А-I ф, мм 6АI	8АI	12АI		Итого	Горячекатаная сталь кл. А-III ф, мм 12АIII	16АIII	22АIII	32АIII		Итого	Прокатная сталь Вст3кп2 Профиль 140×90×10	200×125×12	δ=10	δ=12	Газ. тр. ду=40	Гайка М16			Итого	Всего
НК1		14,5	1,3		15,8	15,4	6,0	105,0	10,2		136,6	13,2	21,4		37,0	3,0	0,8			75,4	227,8
НК2	6,3				6,3	2,8	34,1				36,9			12,6		3,0	0,1			15,7	58,9

6988/VI 55

ГОССТРОЙ СССР РОСТОВСКИЙ ПРОМСТРОЙНИИПРОЕКТ 1976 г.	Колонны НК1, НК2. (Арматурные чертежи)	Типовой проект 904-1-35
Компрессорная станция 6К-250А.		Альбом VI
		Лист КЖ-20

Спецификация арматуры на один элемент

Марка эл-та	Марка и колич. каркас. и сеток	№ поз.	Эскиз	ф мм	Длина мм	Кол. шт. в одн. карк	Кол. шт. в одн. эл-те	Общая длина м
НР-1	КР1 КР1а шт.1+1	1	5160	32АIII	5160	1	2	10.3
		2	4660	14АIII	4660	1	2	9.3
		3	5110	14АIII	5110	1	2	10.2
		4	780	14АIII	780	24	48	37.4
		5	630	14АIII	630	3	6	3.8
	КР2 шт.1	1	См. выше	32АIII	5160	1	1	5.2
		2	"	14АIII	4660	1	1	4.7
		4	"	14АIII	780	24	24	18.7
		5	"	14АIII	630	3	3	1.9
	Отдельные стержни	6	100	12АIII	100	–	11	1.1
		7	280	14АIII	280	–	52	14.6
		8	1800	36АIII	1800	–	2	3.6
		9	-60×8	–	280	–	1	0.3
		10	-100×8	–	400	–	2	0.8
			М1 шт.2, М3 шт.18, М4 шт.3, С2 шт.2, С2А, шт.2, НМ9 шт.1, НМ10 шт.1.					
НР1а			КР1 шт.1, КР1а шт.1, КР2 шт.1, поз6÷10 см. НР1, М1 шт.2, М3 шт.12, М4 шт.3, С2 шт.2, С2А шт.2, НМ9 шт.1, НМ10 шт.1.					

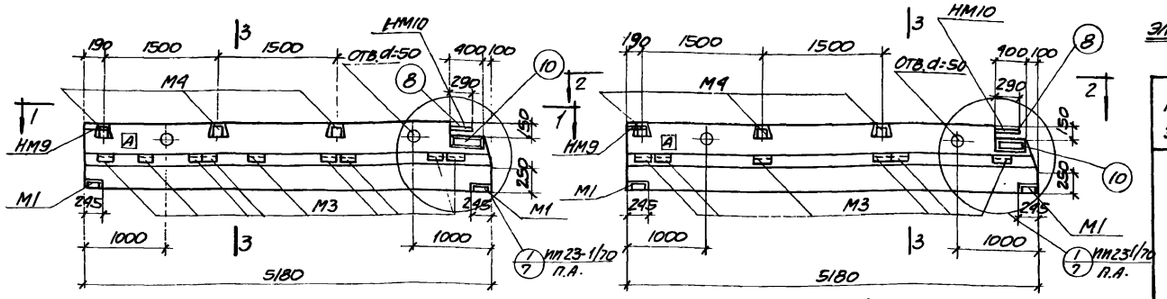

НР1 НР1а

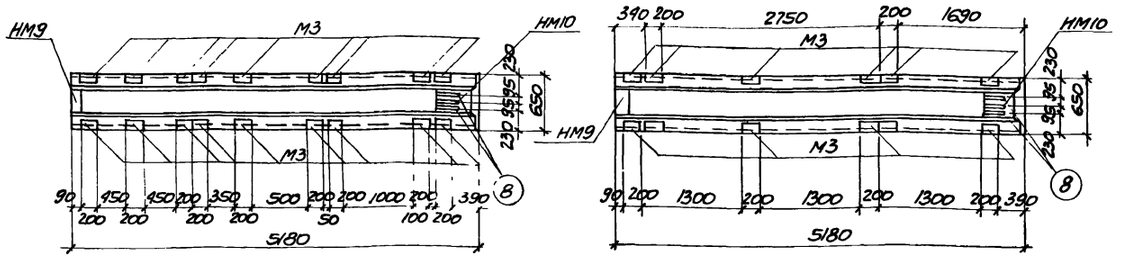

1-1 2-2

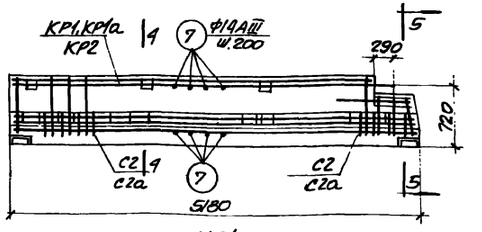

НР1 (армирование)

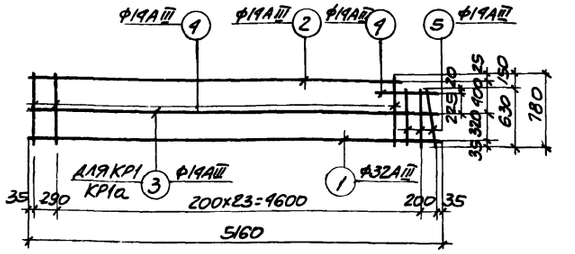

КР1, КР1а, КР2

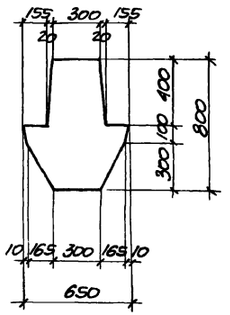

3-3

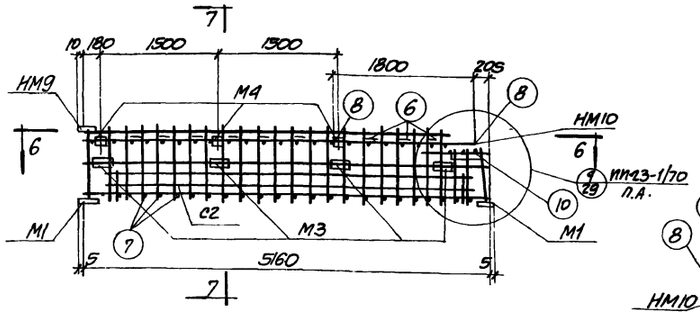

Пространственный каркас

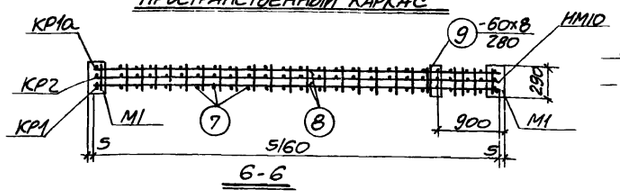

6-6

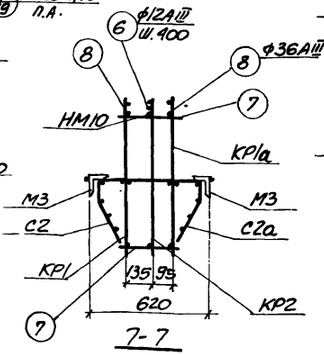

7-7

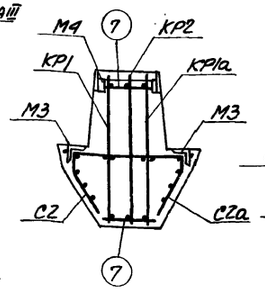

4-4

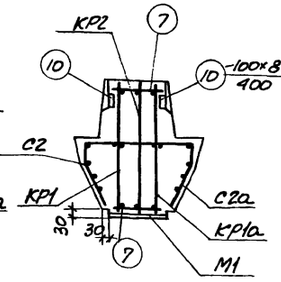

5-5

Сетки С2, С2а, поз10 и закладные М3, М4, НМ9 условно не показаны

Спецификация марок закладных элементов на один элемент

Марка эл-та	Марка заклад. эл-та	Колич. штук.	№ листа
НР1	М1	2	ИП23-1/70 л.49
	М3	18	
	М4	3	
	НМ9	1	КЖ-30
	НМ10	1	
	С2 / С2А	2 / 2	ИП23-1/70 л.46
НР1а	М1	2	ИП23-1/70 л.49
	М3	12	
	М4	3	
	НМ9	1	КЖ-30
	НМ10	1	
	С2 / С2А	2 / 2	ИП23-1/70 л.46

Примечания:

1. Ригели НР1, НР1а изготавливать в типовой опалубке ригеля ИБ3-4 серии ИП23-1/70.
2. Индекс [А] дан для ориентации при монтаже и наносится несмываемой краской.
3. Пространственный каркас должен собираться в стальных кондукторах, порядок сборки указан в пояснительной записке серии ИП23-1/70.
4. Поз.7 приварить к вертикальным стержням с помощью электросварочных клещей.
5. Плоские каркасы приварить дуговой сваркой к закладным деталям М1.
6. Поз.9 приварить к поз.10 и НМ10 после выверки их положения в пространственном каркасе.
7. Поз.8 крепить к продольным стержням плоских каркасов дуговой сваркой прерывистым швом $\frac{5}{10}$-50 с шагом 400мм.
8. НМ10 крепится к продольному стержню плоского каркаса дуговой сваркой с помощью поз.6.
9. Электродуговую сварку производить электродами типа Э50А-Ф.
10. Привязку закладных М3 для пространственного каркаса см. по опалубочным чертежам ригелей.

Выборка стали на один элемент, кг

Марка эл-та	Горячекатанная кругл. класса А-I ф мм 20АI		Итого	Горячекатанная сталь периодического профиля класса А-III ф мм 6АIII	12АIII	14АIII	28АIII	32АIII	36АIII		Итого	Проволока холоднотянутая кл. В-I ф мм 5ВI		Итого	Прокатная сталь в ст3кп2 профиль δ=8	δ=14	δ=16	L110×70×7	Гайка М12	Итого	Всего
НР1	0.6		0.6	0.9	6.7	147.4	21.7	97.8	32.4		307.9	15.6		15.6	12.6	14.6	10.2	34.2	0.1	71.7	395.8
НР1а	0.6		0.6	0.6	6.7	140.2	21.7	97.8	32.4		299.4	15.6		15.6	12.6	14.6	10.2	22.8	0.1	60.3	375.9

Показатели на один элемент

Марка эл-та	Вес эл-та, т	Марка бетона	Объем бетона	Расход стали, кг
НР1	4.2	300	1.7	395.8
НР1а	4.2	300	1.7	375.9

6988/VI 56

Госстрой СССР Ростовский промстройниипроект 1976 г.	Ригели НР1, НР1а.	Типовой проект 904-1-35
Компрессорная станция 6К-250А		Альбом VI
		Лист КЖ-21

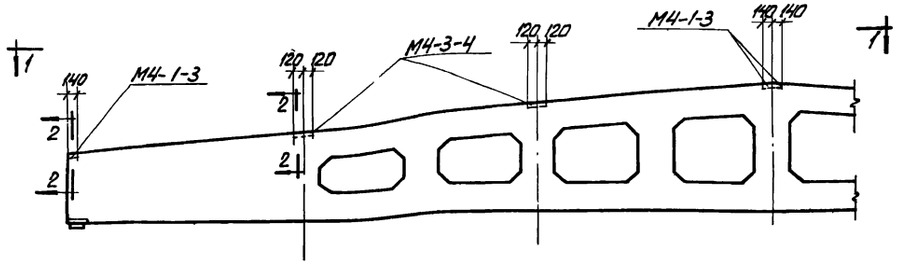

2БДР18-2П-а, 2БДР18-3П-а, 3БДР18-4П-а

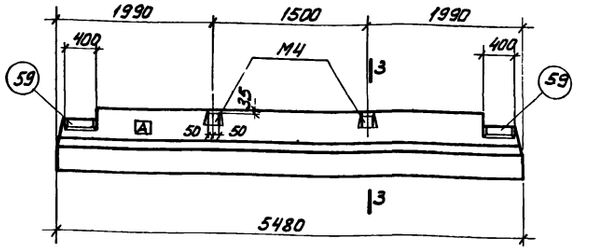

ИБ3-4-а

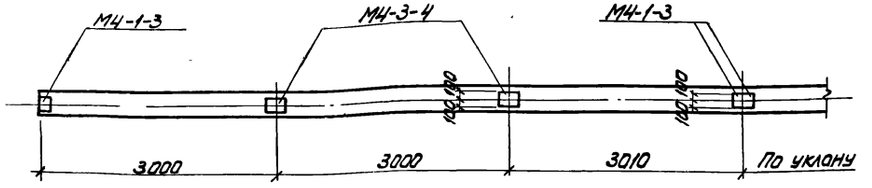

1-1

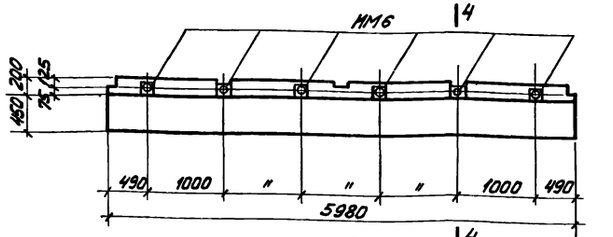

ПК-1-а

Спецификация марок дополнительных закладных на один элемент

Марка эл-та	Марка закладн эл-та	Колич. штук	№ листа
2БДР18-2П-а	М4-1-3	4	Серия 1.462-3 в. III л. 57,59
2БДР18-3П-а	М4-3-4	4	
3БДР18-4П-а			
ИБ3-4-а	М4	2	ИИ23-1/70 л. 49,51
	поз. 59	4	
ПК-1-а	НМ6	6	КЖ-30

Показатели на один элемент

Марка эл-та	Вес эл-та, т	Марка бетона	Объем бетона	Расход стали, кг
ПК1-а	1.2	150	0.77	83.8
2БДР18-2П-а	10.4	400	4.15	525.0
2БДР18-3П-а	10.4	400	4.15	590.1
3БДР18-4П-а	12.1	400	4.84	683.8
ИБ3-4-а	4.4	300	1.78	391.7

Выборка стали на один элемент, кг

Марка эл-та	Горячекат. круглая сталь класса А-I, ф. мм: 6А-I	20А-I	Итого	Горячекатаная сталь класса А-II, ф. мм: 10А-II	12А-II	20А-II	Итого	Горячекатаная сталь периодического профиля класса А-III, ф. мм: 6А-III	8А-III	10А-III	12А-III	14А-III	16А-III	18А-III	20А-III	25А-III	28А-III	32А-III	36А-III	Итого	Ст. ГОСТ 3560-68 кл. П-7, ф. мм: 15ГП	Итого	Холоднотянут. проволока В-I, ф. мм: 5В-I	Итого	Ст. полосовая ГОСТ 380-71 марки Вст3ГпсБ, профиль: Б-8	Б-10	Б-12	Б-14	Итого	Прокатная сталь Вст3кп2, профиль: Б-8	Б-10	Б-12	Б-14	Б-16	Б-20	Б-30	Б63×5	∠90×56 ×8	∠63×40 ×8	∠110×70 ×7	∠125×80 ×10	∠24	∠30	[22а-40	[20а-П	I 24Б-Т	I 24Б-П	Полка М16	Полка М18		Итого	Всего
2БДР18-2П-а				2.4			2.4	41.0	6.0		37.6	98.8	15.8							199.2	240.0	240.0	39.6	39.6	19.2	15.2	9.4		43.8																							525.0
2БДР18-3П-а				2.4			2.4	21.2	32.8			142.2	27.6							223.8	280.0	280.0	40.1	40.1	19.2	15.2	9.4		43.8																							590.1
3БДР18-4П-а				2.4			2.4	31.2	35.0			55.2	131.4	20.0						272.8	320.0	320.0	37.6	37.6	19.2	15.2		16.6	51.0																							683.8
ПК-1-а		8.0	8.0					0.4			2.1	137.6					47.2	69.0	64.8	321.1			15.9	15.9						14.7			14.6	10.2					15.8											54.7	391.7
КН-42-а	17.7		17.7						0.8	33.7	2.4									36.9			13.9	13.9							12.0						4.2				7.6				1.2				25.0	83.8
КН-42-Б	17.7		17.7	15.8	5.6		21.4				3.6	5.8			64.8	130.1				204.3									6.8	7.1	42.4	12.3			28.3	12.0		6.8				9.5	2.5			0.2			127.9	371.3
КН-42-В	17.7		17.7	9.2	5.6		14.8				9.2	5.8	5.6		64.8	130.1				215.5										29.1	19.8	12.3			28.3	10.0				43.2		9.5	2.5	0.6		0.2	0.2			147.7	395.7
КН-42-Г	17.7		17.7	9.2	5.6		14.8				9.2	5.8	5.6		64.8	130.1				215.5										29.1	19.8	12.3	50.0		28.3	25.6				43.2		9.5	2.5	0.6		0.2	0.2			221.3	469.3
				19.4	5.6		25.0				8.4	5.8			64.8	130.1				209.1									6.8	7.1	79.3	12.3			28.3	12.0		6.8				9.5	2.5			0.4	0.2			165.8	417.0

Примечания:

1. Общие примечания даны на листе КЖ-2.
2. Балки 2БДР18-2П-а, 2БДР18-3П-а, 3БДР18-4П-а изготавливать по чертежам балок 2БДР18-2П, 2БДР18-3П, 3БДР18-4П, серии 1.462-3 В.I, ригель ИБ3-4-а по чертежам ригеля ИБ3-4 серии ИИ-23-1/70, карнизную панель ПК-1-а по чертежам ПК-1 серии 1.432-5 в. III, с дополнением по данному чертежу.
3. Выборка стали и показатели на один элемент учитывают полный расход стали.
4. Индекс А дан для ориентации при монтаже и наносится несмываемой краской.
5. Карнизная плита ПК-1-а изготавливается из керамзитобетона марки 150.

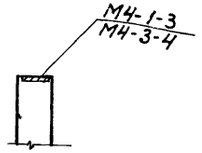

2-2

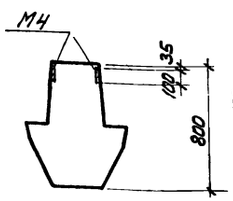

3-3

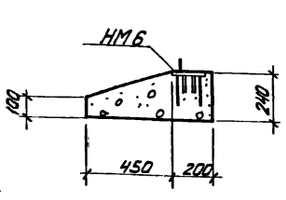

4-4

Гл. инженер проекта	Гольмакова		
Рук. группы	Новрузов		
Н. контр.	Ольшевский		

Госстрой СССР Ростовский Промстройниипроект 1976 г.	Сборные железобетонные элементы	Типовой проект 904-1-35	
Компрессорная станция 6К-250А		Альбом VI	
		Лист КЖ-22	

6988/VI (57)

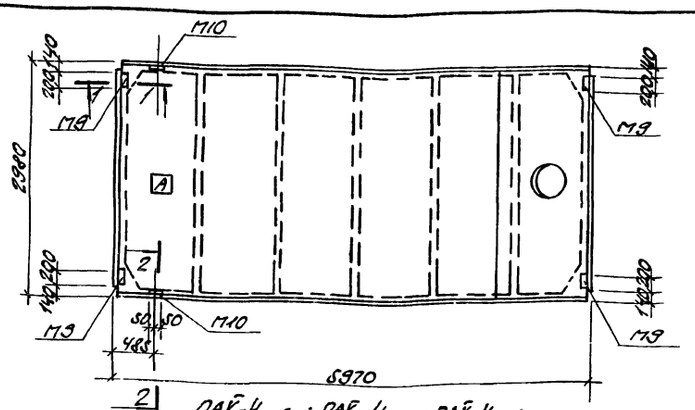

2 ПАВ-4 / 3х6 -2г; ПАВ-4 / 3х6 -3г; ПАВ-4 / 3х6 -4г.

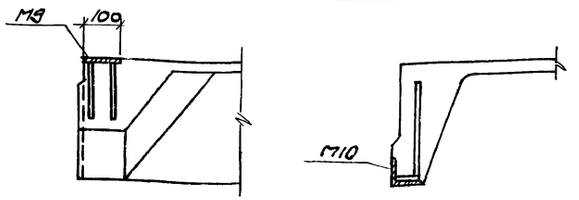

1-1 2-2

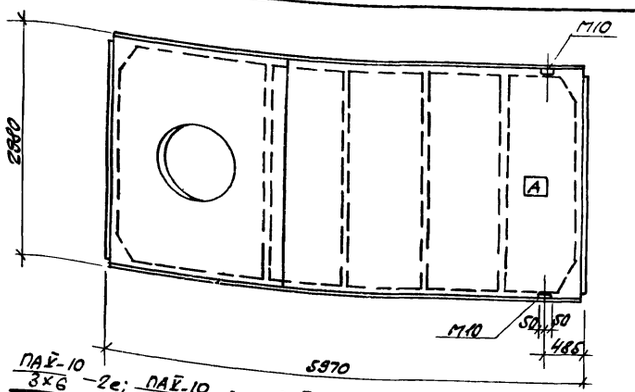

ПАВ-10 / 3х6 -2е; ПАВ-10 / 3х6 -3е; ПАВ-10 / 3х6 -4е; ПАВ-14 / 3х6 -2ж; ПАВ-14 / 3х6 -3ж; ПАВ-14 / 3х6 -4ж

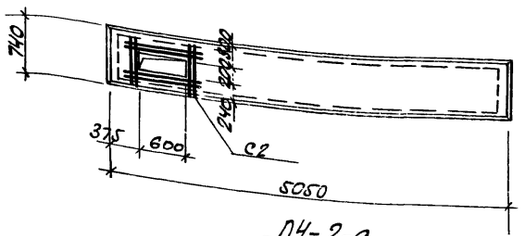

П4-2-а

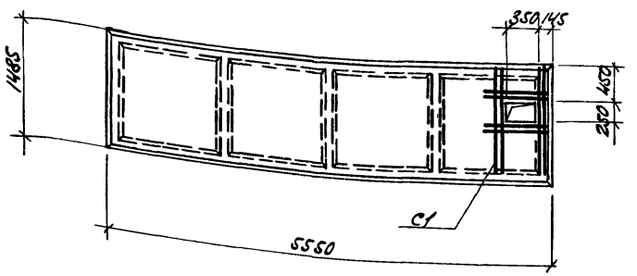

П1-2 / АV(3) - а

Спецификация марок дополнительных закладных элементов и арматурных изделий на один элемент.

Марка элемента	Марка закладн. изд. или арм. изд.	Колич. штук	№ листа
ПАВ-4 / 3х6 -2г	М9	4	1.465-7 в.1, ч.1.
ПАВ-4 / 3х6 -4г	М10	2	
ПАВ-4 / 8х6 -3г			
ПАВ-10 / 3х6 -2е	М10	2	
ПАВ-10 / 8х6 -3е			
ПАВ-10 / 8х6 -4е			

Марка элемента	Марка закладн. изд. или арм. изд.	Колич. штук	№ листа
ПАВ-14 / 3х6 -2ж	М10	2	1.465-7 в.1, ч.1
ПАВ-14 / 3х6 -3ж			
ПАВ-14 / 3х6 -4ж			
П1-2 АV(3) -а	С1	1	КЖ-23
П4-2-а	С2	1	

Спецификация и выборка стали на одно арматурное изделие

Марка изделия	№ поз	Эскиз	ф мм	Длина мм	Кол. шт.	Общая длина м	Выборка стали: ф или № мм	Выборка стали: общая длина м	Выборка стали: вес кг.
С1	1	1400	6АIII	1400	4	5,6	6АIII	7,86	1,8
	2	530	6АIII	530	4	2,12			
	3	70	6АIII	70	2	0,14			
С2	3	см. выше	6АIII	70	2	0,14	6АIII	5,38	1,4
	4	780	6АIII	780	4	3,12			
	5	680	6АIII	680	4	2,72			

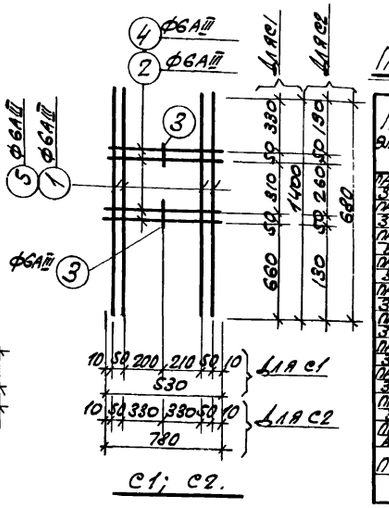

С1; С2.

Показатели на одну плиту

Марка элемента	Вес т	Марка бетона	Объем бетона м³	Расход стали кг
ПАВ-4 / 3х6 -2г	3,3	300	1,31	123,9
ПАВ-4 / 3х6 -3г	3,3	300	1,31	142,6
ПАВ-4 / 8х6 -4г	3,3	350	1,31	149,9
ПАВ-10 / 3х6 -2е	3,6	300	1,45	144,7
ПАВ-10 / 3х6 -3е	3,6	300	1,45	162,0
ПАВ-10 / 3х6 -4е	3,6	350	1,45	169,3
ПАВ-14 / 3х6 -2ж	3,4	300	1,37	152,3
ПАВ-14 / 3х6 -3ж	3,4	300	1,37	169,6
ПАВ-14 / 3х6 -4ж	3,4	350	1,37	176,9
П1-2 АV(3) -а	2,2	300	0,89	66,5
П4-2-а	1,37	200	0,54	48,1

Выборка стали на один элемент, кг

Марка элемента	Горячекатанная круглая сталь класса А-I: ф мм 10АI	12АI	14АI	16АI	Итого	Горячекатанная сталь периодич. профиля класса А-III: ф мм 6АIII	8АIII	10АIII	12АIII	14АIII	16АIII	Итого	Сталь ЧМТУ1-177-67 класса А-V: ф мм 14АV	16АV	18АV	Итого	Холоднотянутая проволока класса В-I: 3ВI	4ВI	5ВI	Итого	Прокатная сталь Вст3кп2: Профиль δ=6	δ=8	δ=10	δ=30	∠75х8	∠80х8	Итого	Всего
ПАВ-4 / 3х6 -2г			4,4		4,4			6,4	52,5	0,2		59,1	14,6			14,6	10,5	15,7	4,2	30,4		5,2	4,8		5,4		15,4	123,9
ПАВ-4 / 3х6 -3г			4,4		4,4			6,4	27,7	34,3		68,4		13,0		13,0	4,0	21,0	10,4	35,4		5,2	4,8		5,4		15,4	142,6
ПАВ-4 / 8х6 -4г			4,4		4,4			6,4	27,7	34,3		68,4			24,0	24,0	4,0	23,3	10,4	37,7		5,2	4,8		5,4		15,4	149,9
ПАВ-10 / 3х6 -2е	4,4				4,4			4,8	80,6	0,2		85,6	14,6			14,6	10,5	15,7	4,2	29,9			4,8		5,4		10,2	144,7
ПАВ-10 / 3х6 -3е	4,4				4,4			4,8	58,6	30,4		93,8		13,0		13,0	4,0	21,0	9,6	34,6			4,8		5,4		10,2	162,0
ПАВ-10 / 3х6 -4е	4,4				4,4			4,8	58,6	30,4		93,8			24,0	24,0	4,0	23,3	9,6	36,9			4,8		5,4		10,2	169,3
ПАВ-14 / 3х6 -2ж		4,4			4,4			4,8	88,2	0,2		93,2	14,6			14,6	10,5	15,2	4,2	29,9			4,8		5,4		10,2	152,3
ПАВ-14 / 3х6 -3ж		4,4			4,4			4,8	66,2	30,4		101,4		13,0		13,0	4,0	21,0	9,6	34,6			4,8		5,4		10,2	169,6
ПАВ-14 / 3х6 -4ж		4,4			4,4			4,8	66,2	30,4		101,4			24,0	24,0	4,0	23,3	9,6	36,9			4,8		5,4		10,2	176,9
П1-2 АV(3) -а		3,4		2,5	5,9	5,0	4,4	2,8				12,2	13,5			13,5		15,0	14,9	29,9	1,4	9,6				3,0	5,0	66,5
П4-2-а	2,4			2,5	4,9	7,6	1,6	1,8			16,2	27,0						8,6		8,6				7,6			7,6	48,1

Примечания:

1. Общие примечания даны на листе КЖ-2.
2. Плиты покрытия ПАВ-4 / 3х6 -2г, 3г, 4г; ПАВ-10 / 3х6 -2е, 3е, 4е; ПАВ-14 / 3х6 -2ж, 3ж, 4ж изготовить по чертежам плит ПАВ-4 / 3х6 -2,3,4; ПАВ-10 / 3х6 -2,3,4; ПАВ-14 / 3х6 -2,3,4 серии 1.465-7 выпуска I, части 1. Плиты перекрытия П1-2 / АV(3) -а, П4-2-а изготовить по чертежу плит П1-2 / АV(3); П4-2 серии ИИ24-9, с дополнениями по данному чертежу.
3. Выборка стали и показатели на один элемент учитывают полный расход стали.
4. Индекс [А] дан для ориентации при монтаже и наносится несмываемой краской.
5. В местах отверстий арматуру вырезать по месту.

6988/VI (58)

Госстрой СССР Ростовский промстройниипроект 1976 г.	Сборные железобетонные плиты перекрытия и покрытия.	Типовой проект 804-1-35
Компрессорная станция 6К-250А.		Альбом VI
		Лист КЖ-23

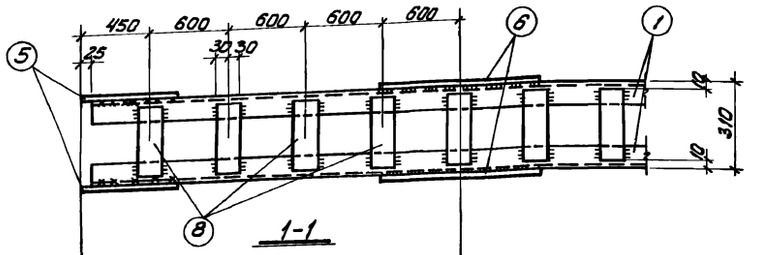

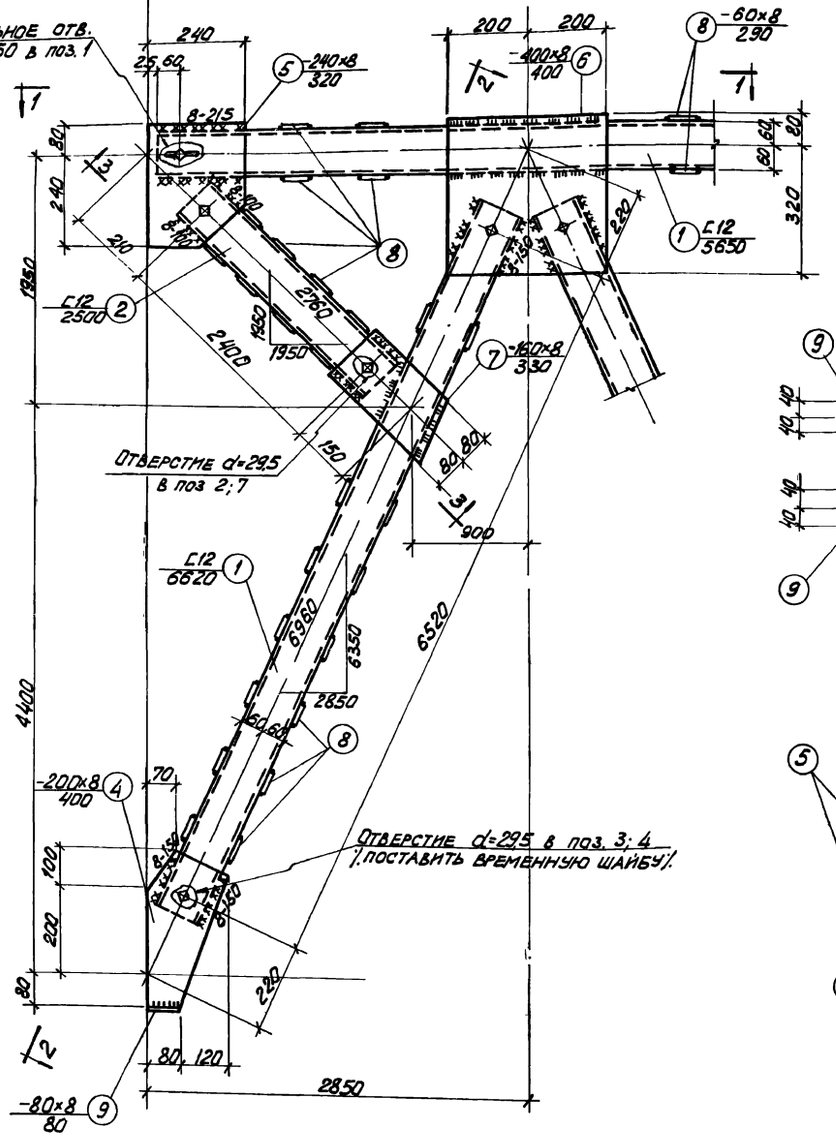

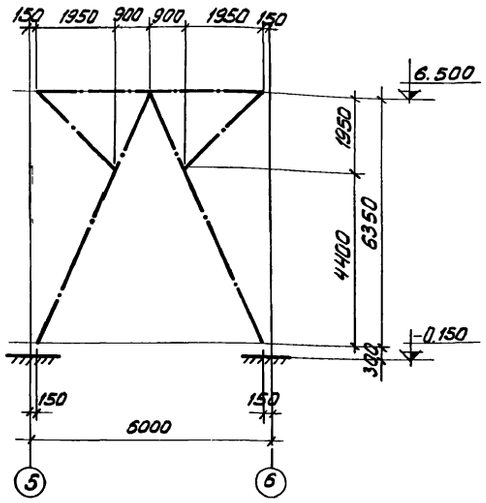

Геометрическая схема

Спецификация стали на один элемент

Марка элемента	№ поз.	Эскиз	Длина, мм	Кол шт.	Вес, кг: одной поз.	Вес, кг: всех поз.	Вес, кг: элемента	Примечания
СВ1	1	[12	5650	2	58,8	117,6	657,0	
	2	[12	2500	4	26,0	104,0		
	3	[12	6620	4	68,9	275,6		
	4	-200×8	400	4	5,0	20,0		
	5	-240×8	320	4	4,8	19,2		
	6	-400×8	400	2	10,0	20,0		
	7	-160×8	330	4	3,3	13,2		
	8	-60×8	290	78	1,1	85,8		
	9	-80×8	80	4	0,4	1,6		

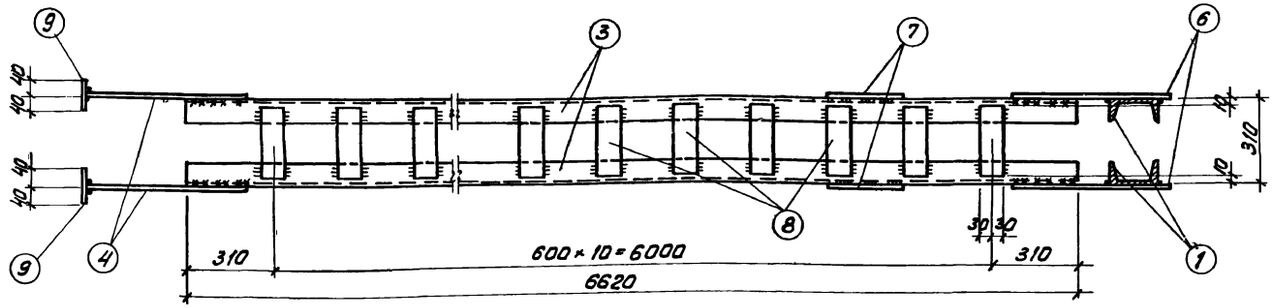

2-2

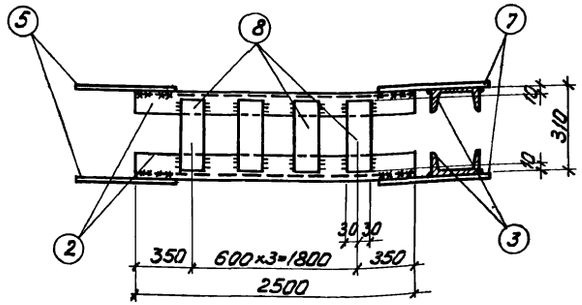

3-3

Примечания

1. Все болты приняты Ø16мм.
2. Все, неоговоренные обрезы равны 50мм.
3. Все неоговоренные сварные швы считать толщиной 6мм.
4. Сварные швы выполнить электродами типа Э42 ГОСТ 9467-75.
5. Связи при перевозке сложить и перевязать.
6. Материал конструкций - сталь марки Вст3кп2 для сварных конструкций по ГОСТ 380-71*

6988/VI 59

Госстрой СССР Ростовский Промстройниипроект 1976 г.	Вертикальная связь СВ1	Типовой проект 904-1-35
		Альбом VI
Компрессорная станция 6К-250А		Лист КЖ-24

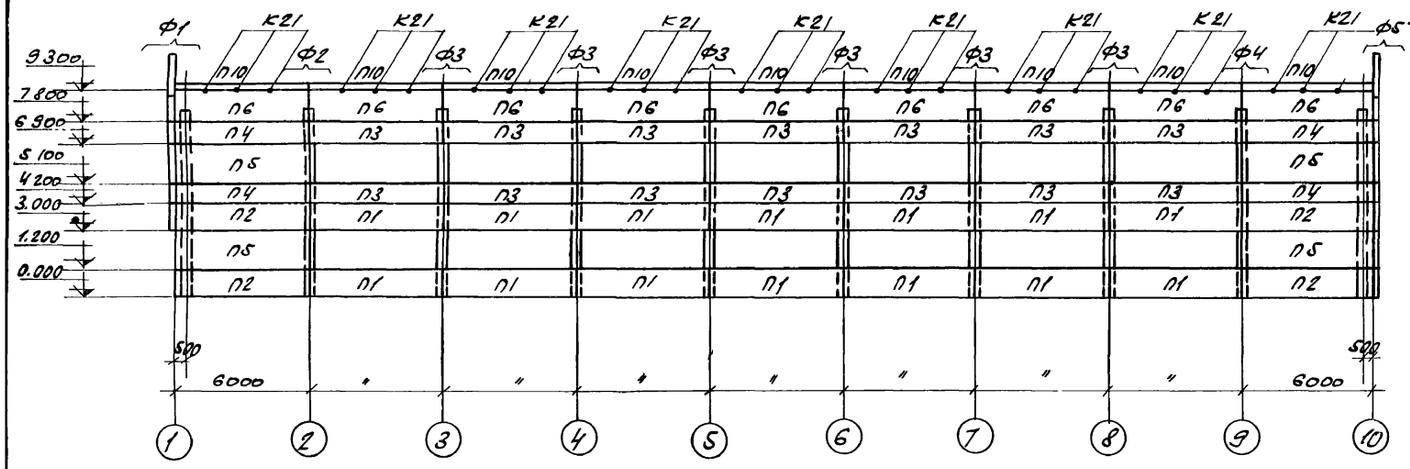

Монтажная схема стеновых панелей по оси „А"

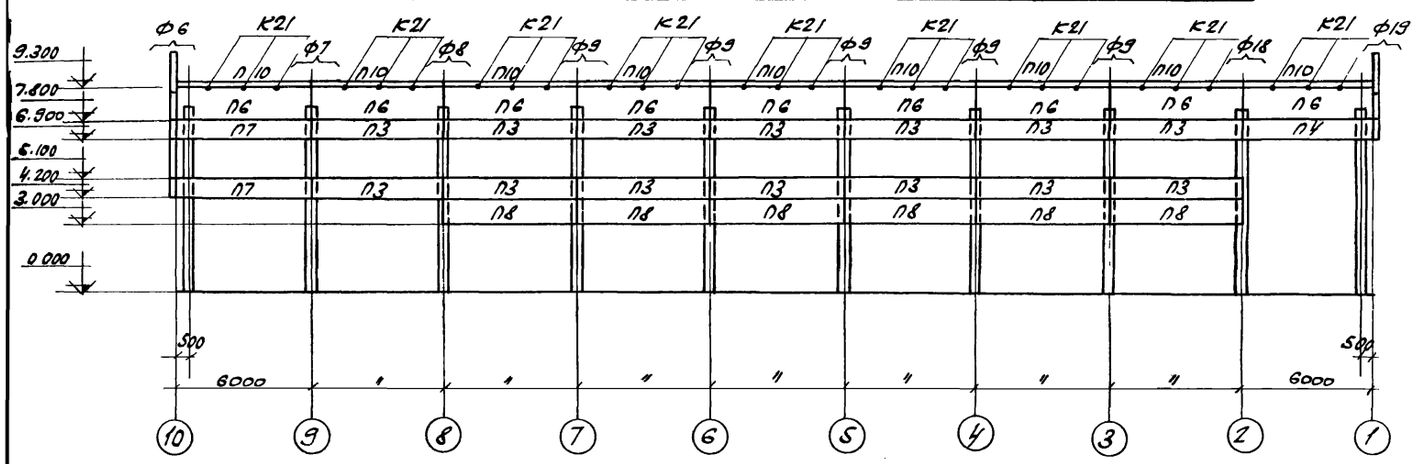

Монтажная схема стеновых панелей по оси „Г"

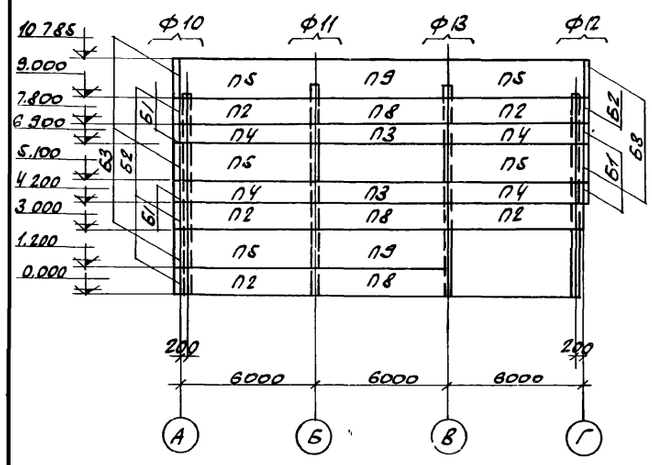

Монтажная схема стеновых панелей по оси „10"

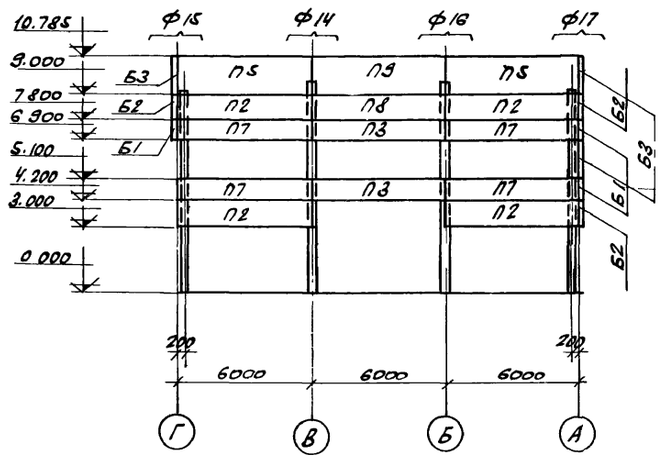

Монтажная схема стеновых панелей по оси „1"

Спецификация сборных жел. бет. элементов на монтажные схемы.

Наимен эл-та	Условн. марка эл-та	Марка эл-та	Кол. шт.	Вес эл-та	Стандарт или лист проекта.
Стеновые панели	П1	ПСА20 1,2×6 -21I	14	1,2	1.432-5 В1
	П2	ПСА20 1,2×6 -112	13	1,2	
	П3	ПСА20 0,9×6 -211	32	0,9	
	П4	ПСА20 0,9×6 -112	9	0,9	
	П5	ПСА20 1,8×6 -112	11	1,7	
	П6	ПСА20 1,5×6 -421	18	1,4	
	П7	ПСА20 0,5×6 -212	6	0,9	
	П8	ПСА20 1,2×6Ф -111	9	1,2	
	П9	ПСА20 1,8×6 -111	3	1,7	
Карнизная панель	П10	ПК-1-9	18	1,2	1.432-5 В3
Угловые блоки	Б1	БЯ-6	7	0,03	1.432-5 В.1
	Б2	БЯ-24	7	0,04	
	Б3	БЯ-42	8	0,06	

Спецификация стальных соединительных элементов на монтажные схемы

Наимен эл-та.	Марка эл-та	Кол. шт.	Стандарт или лист проекта	Деталь и № листа, где эл-т применен.
Соединительные элементы	Т1	164	1439-1	К1, К2
	Т2	113		К2
	Т5	90		К6, К5, К7
	Т9	12		К13
	Т10	36		К11, 4
	Т14	26		К6, К4
	Т15	8		К17
	Т18	35		К18, К20
	Т22	35		К22
	Т23	36		К22, К22-9
	Т26	54		К21
	НД4	1	КЖ-18	4

КЖ-26 ÷ КЖ-28

Спецификация марок типовых креплений на монтажную схему.

Тип крепления.	Колич штук	№ листа
К1	51	2.430-4 в.1
К2	113	
К4	18	
К5	62	
К6	10	
К11	35	
К13	8	
К17	8	
К18	4	
К20	31	
К21	54	
К22	35	
К22-9	1	
К7	9	
4	1	КЖ-17

Примечания:

1. Общие примечания даны на листе КЖ-2.
2. Фрагменты даны на листах КЖ-26, КЖ-27.
3. Спецификация типов крепления на фрагменты дана на листе КЖ-28
4. Монтажная схема и маркировка опорных столиков даны на листе КЖ-14.
5. Монтажная схема стальных оконных панелей дана на листе АР-20.
6. Карнизные панели и угловые блоки соединяются со стеновыми панелями до их монтажа за исключением угловых блоков выше отметки 7.800.

6988/VI 60

Госстрой СССР Ростовский Промстройниипроект 1976 г.	Монтажные схемы стеновых панелей по осям „А", „Г", „10", „1".	Типовой проект 904-1-35 Альбом VI
Компрессорная станция 6К-25СА.		Лист КЖ-25

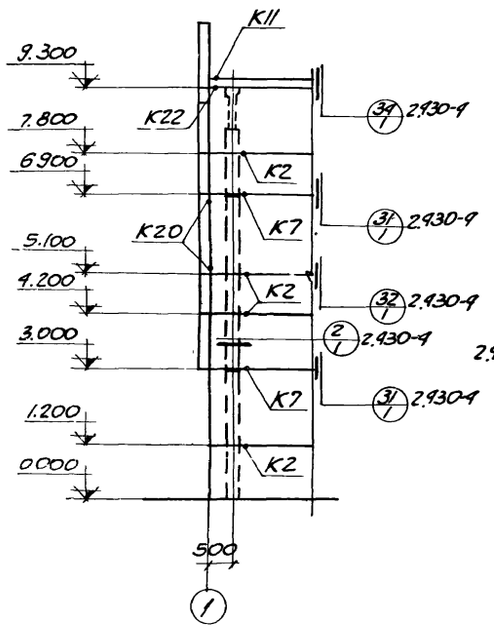

ФРАГМЕНТ Ф1

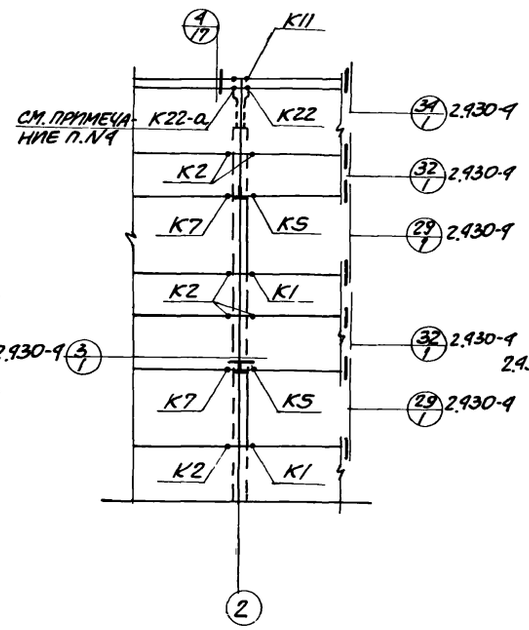

ФРАГМЕНТ Ф2

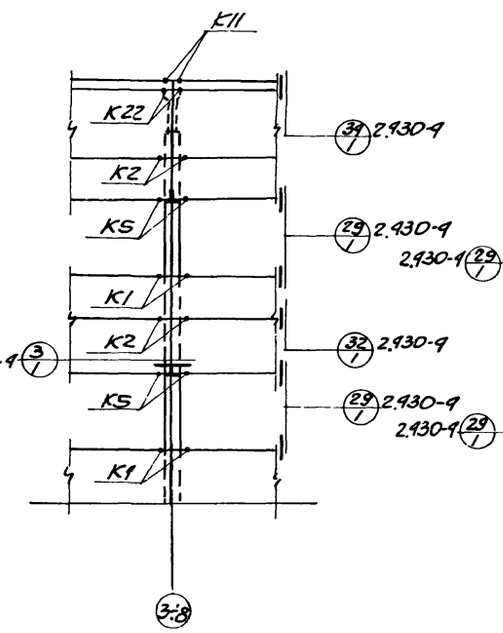

ФРАГМЕНТ Ф3

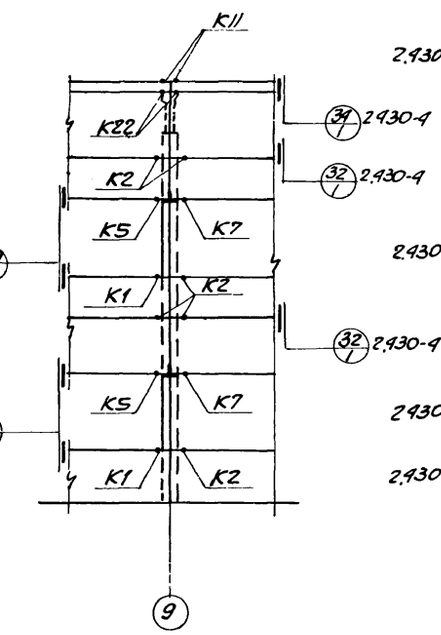

ФРАГМЕНТ Ф4

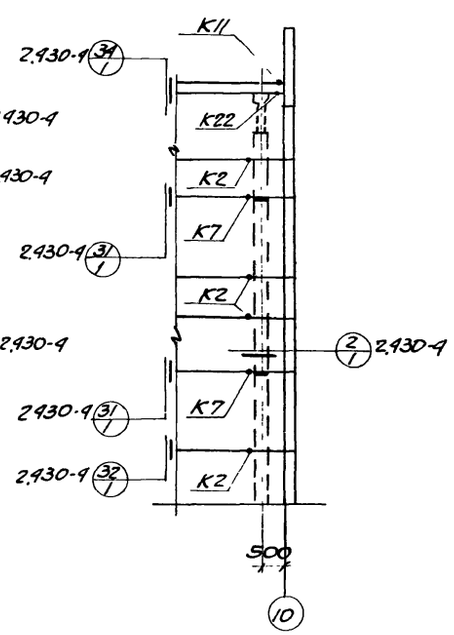

ФРАГМЕНТ Ф5

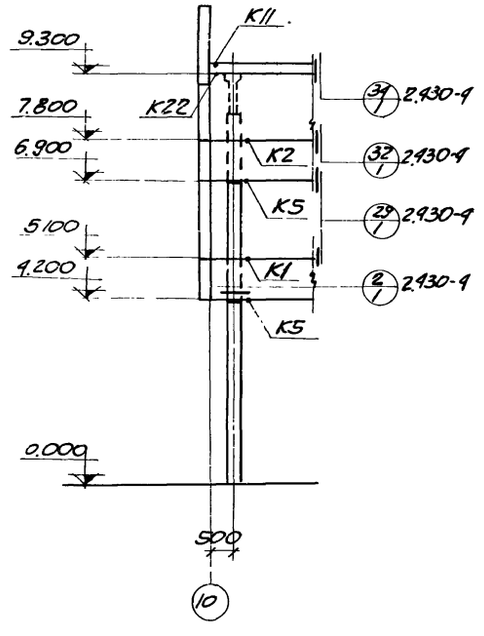

ФРАГМЕНТ Ф6

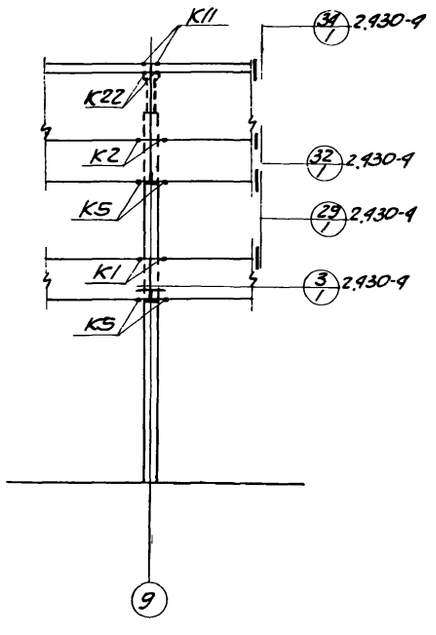

ФРАГМЕНТ Ф7

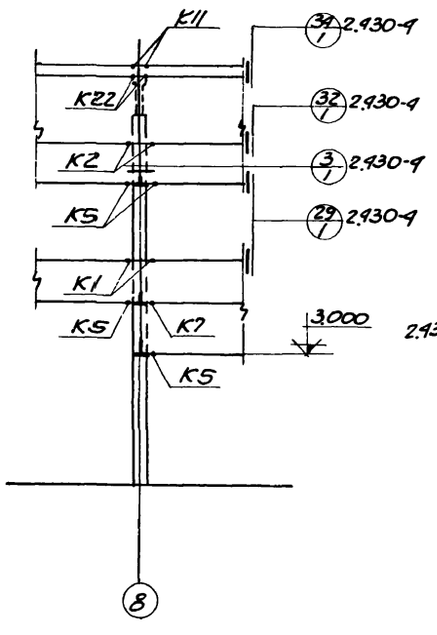

ФРАГМЕНТ Ф8

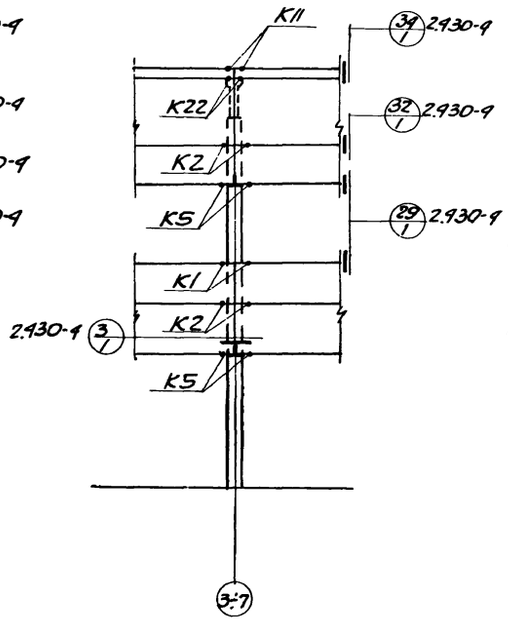

ФРАГМЕНТ Ф9

ПРИМЕЧАНИЯ:

1. ОБЩИЕ ПРИМЕЧАНИЯ ДАНЫ НА ЛИСТЕ КЖС-2.
2. ФРАГМЕНТЫ ЗАМАРКИРОВАНЫ НА ЛИСТЕ КЖС-25.
3. СПЕЦИФИКАЦИЯ ТИПОВ КРЕПЛЕНИЯ НА ФРАГМЕНТЫ ДАНА НА ЛИСТЕ КЖС-28.
4. МОНТАЖНАЯ ДЕТАЛЬ К22-а ОТЛИЧАЕТСЯ ОТ К22 ПО СЕРИИ 2.930-9 в.1 ЗАМЕНОЙ СОЕДИНИТЕЛЬНОГО ЭЛЕМЕНТА Т22 НА НД9.

6988/VI (61)

ГОССТРОЙ СССР РОСТОВСКИЙ ПРОМСТРОЙНИИПРОЕКТ 1976 г.	ФРАГМЕНТЫ Ф1÷Ф9.	ТИПОВОЙ ПРОЕКТ 904-1-35
		АЛЬБОМ VI
КОМПРЕССОРНАЯ СТАНЦИЯ 6К-250А		ЛИСТ КЖС-26

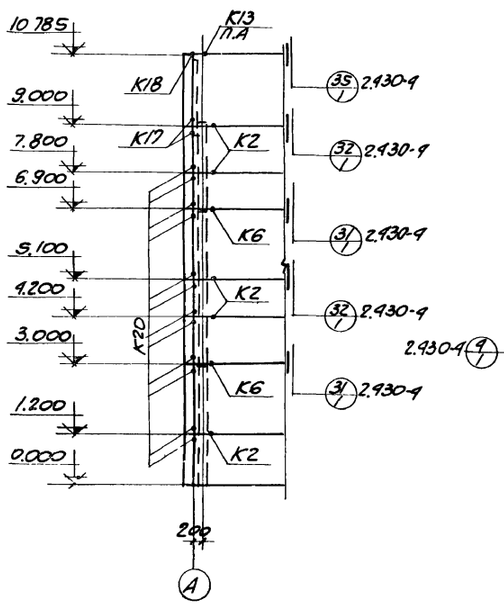

Фрагмент ф10

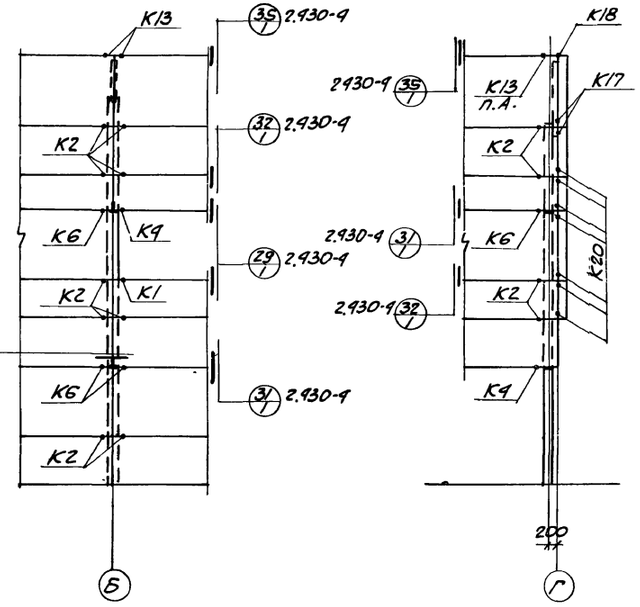

Фрагмент ф11

Фрагмент ф12

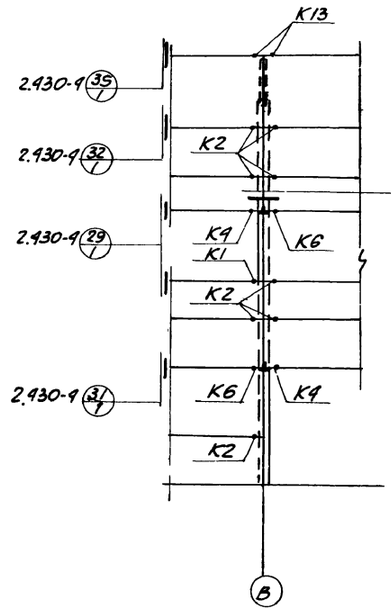

Фрагмент ф13

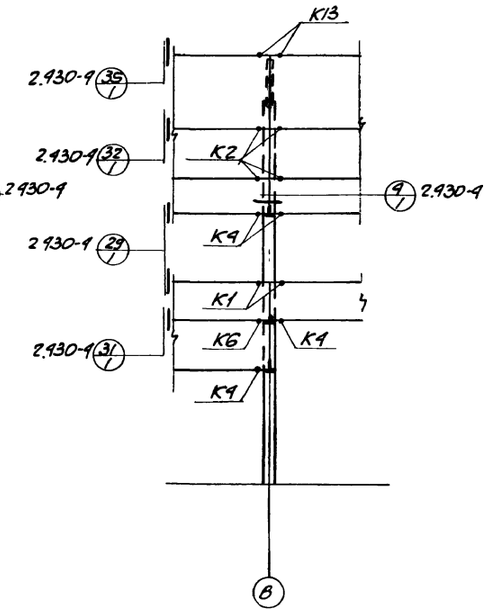

Фрагмент ф14

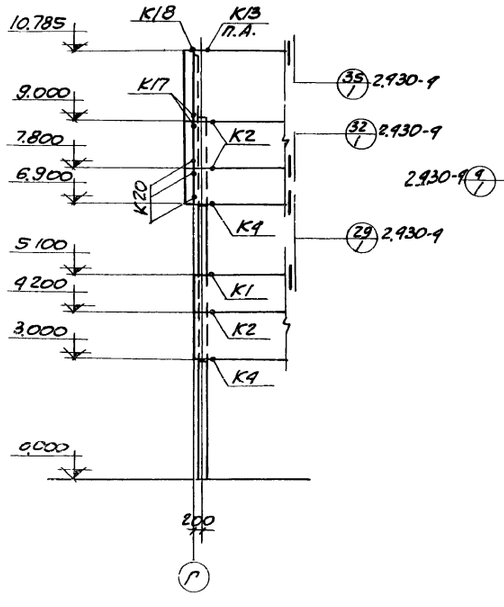

Фрагмент ф15

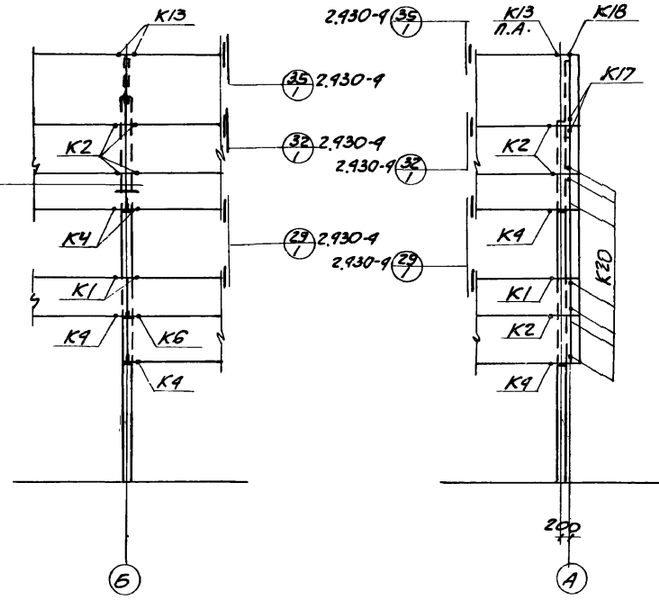

Фрагмент ф16

Фрагмент ф17

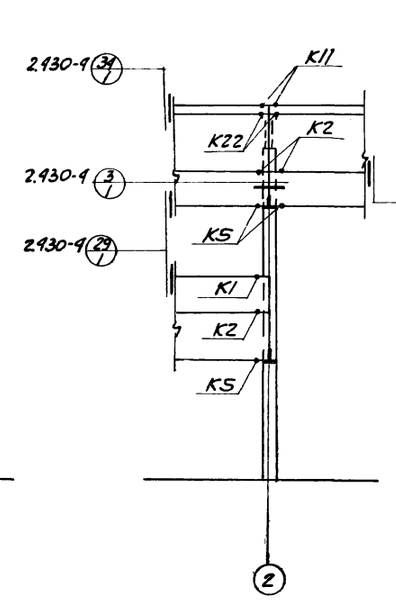

Фрагмент ф18

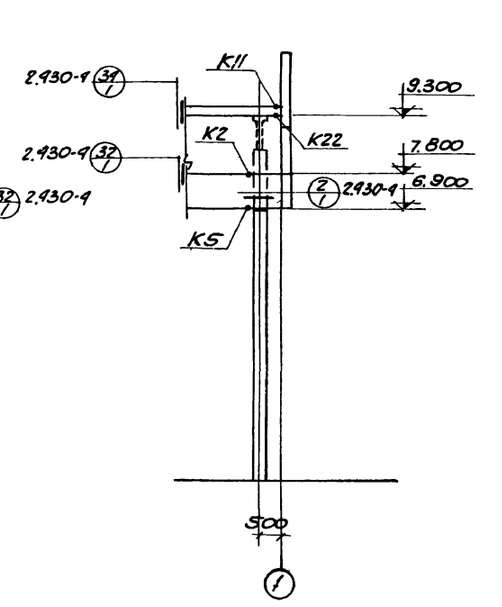

Фрагмент ф19

6988/VI

62

Примечания:

1. Примечания даны на листе КЖС-26.

Госстрой СССР Ростовский Промстройниипроект 1976 г	Фрагменты ф10÷ф19.	Типовой проект 904-1-35
Компрессорная станция 6К-250А		Альбом VI
		Лист КЖС-27

Спецификация типов крепления на фрагменты.

Марка и колич. фрагмент.	Тип крепления	Кол-во на один фрагмент	На все фрагменты	№ листа
Ф1 1 шт.	К2	4	4	2.430-4 в.1
	К7	2	2	
	К11	1	1	
	К20	2	2	
	К22	1	1	
Ф2 1 шт	К1	2	2	
	К2	6	6	
	К5	2	2	
	К7	2	2	
	К11	1	1	
	К22	1	1	
	К22-а	1	1	
	Ч	1	1	КЖ-17
Ф3 6 шт.	К1	4	24	2.430-4 в.1
	К2	4	24	
	К5	4	24	
	К11	2	12	
	К22	2	12	
Ф4 1 шт.	К1	2	2	
	К2	6	6	
	К5	2	2	
	К7	2	2	
	К11	2	2	
	К22	2	2	

Марка и колич. фрагмент.	Тип крепления.	Кол-во на один фрагмент	На все фрагменты	№ листа.
Ф5 1 шт.	К2	4	4	2.430-4 в.1
	К7	2	2	
	К11	1	1	
	К22	1	1	
Ф6 1 шт.	К1	1	1	
	К2	1	1	
	К5	2	2	
	К11	1	1	
	К22	1	1	
Ф7 1 шт.	К1	2	2	
	К2	2	2	
	К5	4	4	
	К11	2	2	
	К22	2	2	
Ф8 1 шт.	К1	2	2	
	К2	2	2	
	К5	4	4	
	К7	1	1	
	К11	2	2	
	К22	2	2	

Марка и колич. фрагмент.	Тип крепления	Кол-во на один фрагмент	На все фрагменты	№ листа.
Ф9 5 шт.	К1	2	10	2.430-4 в.1
	К2	4	20	
	К5	4	20	
	К11	2	10	
	К22	2	10	
Ф10 1 шт.	К2	5	5	
	К6	2	2	
	К13	1	1	
	К17	2	2	
	К18	1	1	
	К20	12	12	
Ф11 1 шт.	К2	9	9	
	К6	3	3	
	К13	1	1	
	К1	1	1	
	К4	1	1	
Ф12 1 шт.	К2	4	4	
	К4	1	1	
	К6	1	1	
	К13	1	1	
	К17	2	2	
	К18	1	1	
	К20	7	7	

Марка и колич. фрагмент.	Тип крепления	Кол-во на один фрагмент	На все фрагменты	№ листа.
Ф13 1 шт.	К2	8	8	2.430-4 в.1
	К4	2	2	
	К6	2	2	
	К13	1	1	
	К1	1	1	
Ф14 1 шт.	К1	2	2	
	К2	4	4	
	К4	4	4	
	К6	1	1	
	К13	1	1	
Ф15 1 шт.	К1	1	1	
	К2	3	3	
	К4	2	2	
	К13	1	1	
	К17	2	2	
	К18	1	1	
	К20	3	3	
Ф16 1 шт.	К1	2	2	
	К2	4	4	
	К4	4	4	
	К6	1	1	
	К13	1	1	

Марка и колич. фрагмент.	Тип крепления	Кол-во на один фрагмент	На все фрагменты	№ листа
Ф17 1 шт	К1	1	1	2.430-4 в.1
	К2	3	3	
	К4	2	2	
	К13	1	1	
	К17	2	2	
	К18	1	1	
	К20	7	7	
Ф18 1 шт.	К1	1	1	
	К2	3	3	
	К5	3	3	
	К11	2	2	
	К22	2	2	
Ф19 1 шт	К2	1	1	
	К5	1	1	
	К11	1	1	
	К22	1	1	

Примечания:

1. Данный лист рассматривать совместно с листами КЖ-25÷ ÷ КЖ-27.

6988/VI (63)

Госстрой СССР Ростовский Промстройниипроект 1976 г	Спецификация типов крепления на фрагменты.	Типовой проект 904-1-35
Компрессорная станция 6К-250А.		Альбом VI
		Лист КЖ-28

СПЕЦИФИКАЦИЯ АРМАТУРЫ НА ОДИН ЭЛЕМЕНТ.

МАРКА ЭЛ-ТА	МАРКА И КОЛ. КАРК. И СЕТОК	№ ПОЗ.	ЭСКИЗ	ф ММ	ДЛИНА ММ	КОЛ. ШТ. В 1 КАРК. ИЛИ СЕТКЕ	КОЛ. ШТ. В 1 ЭЛ-ТЕ	ОБЩ. ДЛИНА М
МУ1	ОТДЕЛЬНЫЕ СТЕРЖНИ	1.	1150	8AI	1250		16	20.0
		2.	1450	8AI	1550		32	49.6
		3.	1200	8AI	1300		16	20.8
		4.	350	8AI	450		10	4.5
		5.	450	8AI	550		15	8.3
		6.	400 (70 … 70)	6AI	540		27	14.6
		7.	РАСПРЕД. АР-РА	6AI	ПО МЕСТУ			124.0
		8.		6AI	300		178	53.4
		9.		6AI	270		17	4.6
			НМ8-10.5п.м					
МУ2	ОТДЕЛЬНЫЕ СТЕРЖНИ	3.	СМ. ВЫШЕ	8AI	1300		6	7.8
		6.	"	6AI	540		20	10.8
		7.	"	6AI	ПО МЕСТУ			40.0
		8.	"	6AI	300		30	9.0
		10.	1350	8AI	1450		6	8.7
		11.	1400	8AI	1500		6	9.0
		12.		6AI	300		6	1.8
			НМ8-5.0п.м					
МБ1	КР.1 ШТ.3	14	5980	25AIII	5980	1	3	17.9
		15	5980	10AI	5980	1	3	17.9
		16	350	8AI	350	40	120	42.0
	ОТД. СТЕРЖНИ	13	280	8AI	280		80	22.4

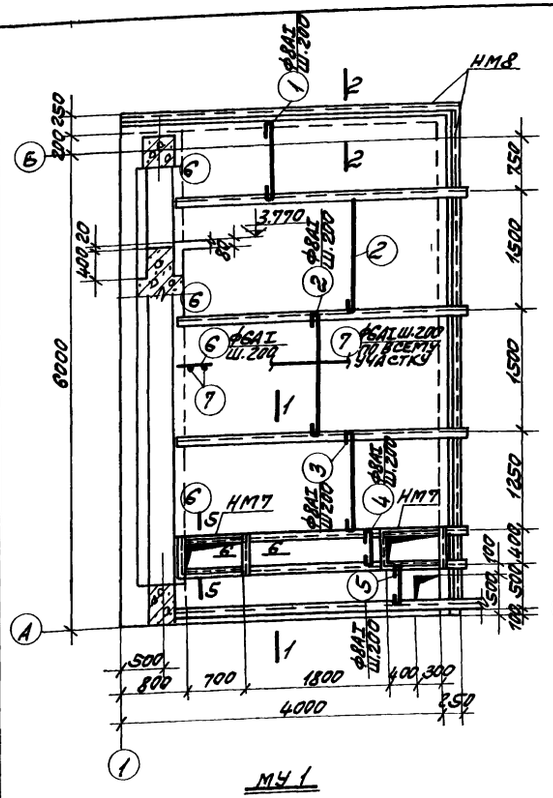

МУ1

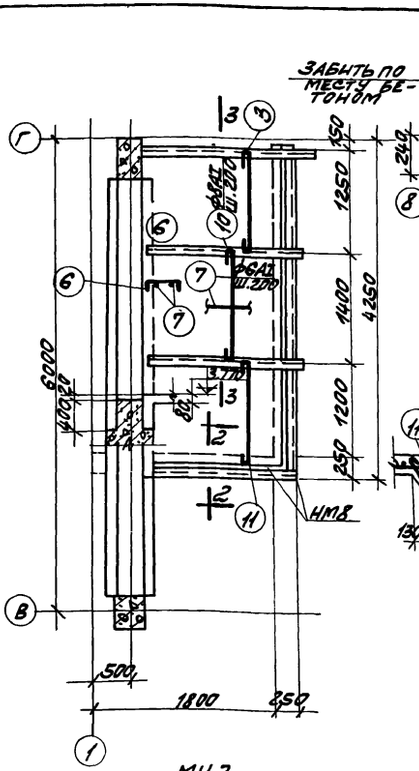

МУ2

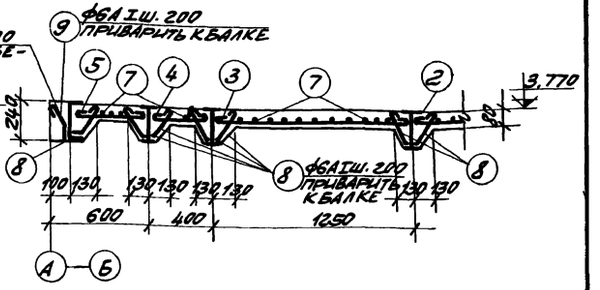

1-1

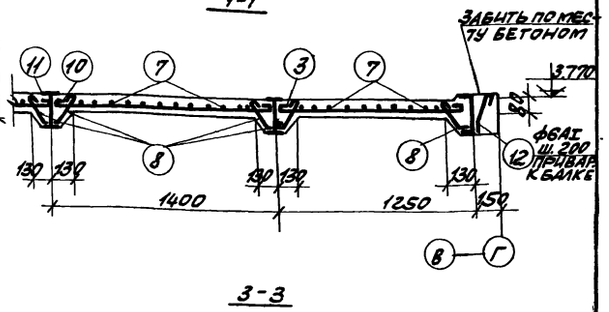

3-3

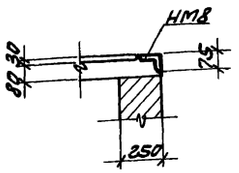

2-2

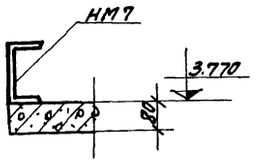

6-6

ПРИМЕЧАНИЯ:

1. ЗАЩИТНЫЙ СЛОЙ БЕТОНА ДЛЯ РАБОЧЕЙ АРМАТУРЫ МОНОЛИТНЫХ УЧАСТКОВ РАВЕН 10ММ, А ДЛЯ БАЛКИ РАВЕН 25ММ.
2. БАЛКА МБ1 ЗАМАРКИРОВАНА НА ЛИСТЕ КЖ-13.
3. МЕТАЛЛИЧЕСКИЕ БАЛКИ ДАНЫ НА ЧЕРТЕЖАХ МАРКИ „КМ."
4. КАРКАСЫ ИЗГОТАВЛИВАТЬ В СООТВЕТСТВИИ С ГОСТ 10922-75 „АРМАТУРА И ЗАКЛАДНЫЕ ДЕТАЛИ СВАРНЫЕ ДЛЯ ЖЕЛЕЗОБЕТОННЫХ КОНСТРУКЦИЙ."

СПЕЦИФИКАЦИЯ МАРОК ЗАКЛАДНЫХ ЭЛЕМЕНТОВ НА ОДИН ЭЛЕМЕНТ.

МАРКА ЭЛ-ТА	МАРКА ЗАКЛАД. ЭЛ-ТА	КОЛ. ШТУК	№ ЛИСТА
МУ1	НМ7	2	КЖ-30
	НМ8	10.5пм	
МУ2	НМ8	5.0п.м	КЖ-30

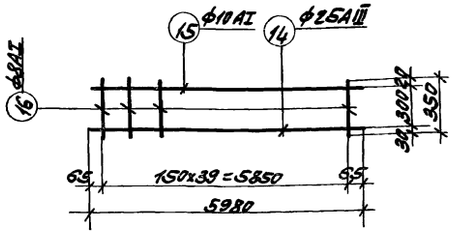

КР-1

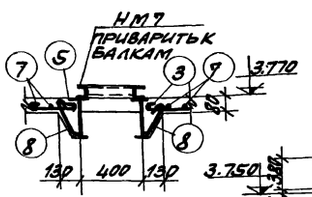

5-5

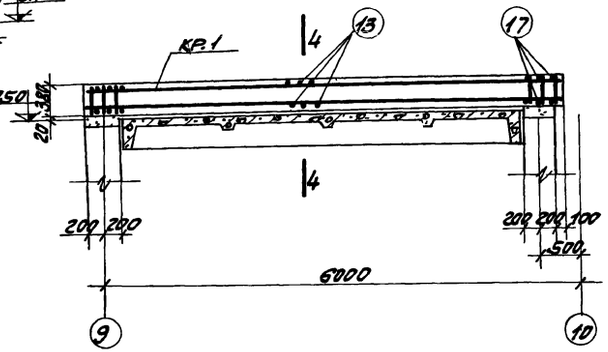

МБ1

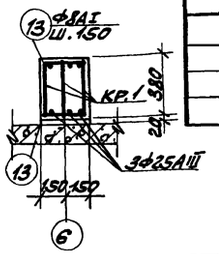

4-4

РАСХОД БЕТОНА И СТАЛИ НА ОДИН ЭЛЕМЕНТ.

МАРКА ЭЛЕМЕНТА	БЕТОН, м³ МАРКА 150	БЕТОН, м³ МАРКА 200	БЕТОН, м³ ИТОГО	СТАЛЬ КГ КЛАСС А-I	СТАЛЬ КГ КЛАСС А-III	СТАЛЬ КГ ПРОКАТ ВСТ3КП2	СТАЛЬ КГ	СТАЛЬ КГ ИТОГО
МУ1	2.2		2.2	92.9		60.0		152.9
МУ2	0.8		0.8	27.8		28.5		56.3
МБ1		0.7	0.7	36.7	68.9			105.6

ВЫБОРКА СТАЛИ НА ОДИН ЭЛЕМЕНТ, КГ.

МАРКА ЭЛ-ТА	СТАЛЬ КЛАССА А-I ф.мм 6AI	8AI	10AI		ИТОГО	СТАЛЬ КЛАССА А-III ф.мм 25AIII		ИТОГО	ПРОКАТ ВСТ3КП2 ПРОФИЛЬ 1.75x50x6			ИТОГО	ВСЕГО
МУ1	52.1	40.8			92.9				60.0			60.0	152.9
МУ2	17.7	10.1			27.8				28.5			28.5	56.3
МБ1		25.7	11.0		36.7	68.9		68.9					105.6

6988/VI 64

ГОССТРОЙ СССР РОСТОВСКИЙ ПРОМСТРОЙНИЙПРОЕКТ 1976г.	МОНОЛИТНЫЕ УЧАСТКИ МУ1, МУ2 МОНОЛИТНАЯ БАЛКА МБ1	ТИПОВОЙ ПРОЕКТ 904-1-35
КОМПРЕССОРНАЯ СТАНЦИЯ 6К-250А		АЛЬБОМ VI
		ЛИСТ КЖ-29

Спецификация стали на один закладной элемент

Марка закладн. эл-та	№ поз.	Эскиз	Длина, мм	Кол. шт.	Вес, кг: одной поз.	Вес, кг: всех поз.	Вес, кг: 1 эл-та	Примечания
НМ1	1	L63×40×8	284	2	1.7	3.4	6.8	
	2	-125×8	220	2	1.7	3.4		
НМ2	3	-350×10	400	1	11.0	11.0	14.2	
	4	•Ф16АIII	250	7	0.4	2.8		
	5	□20×20	50	2	0.16	0.3		
	14	Гайка М16	-	1	0.05	0.05		
НМ3	6	L125×80×10	700	2	10.8	21.6	29.4	
	7	•Ф12АIII	250	3	0.2	0.6		
	8	•Ф12АIII	125	6	0.1	0.6		
	9	•Ф12АIII	950	4	0.4	1.6		
НМ4	10	-900×10	400	1	12.6	12.6	13.5	
	11	•Ф12АIII	200	4	0.2	0.8		
	14	Гайка М16	—	1	0.05	0.05		
НМ5	12	-200×12	300	1	5.7	5.7	7.0	
	13	•Ф12АIII	240	6	0.2	1.2		
	14	Гайка М16	—	1	0.05	0.05		
НМ6	15	-150×10	170	1	2.0	2.0	2.6	
	16	•Ф12АIII	150	4	0.1	0.4		
	17	Газ.тр.ф1"	100	1	0.2	0.2		
НМ8	18	L75×50×6	1000	1	5.7	5.7	6.5	
	19	•Ф6АI	250	4	0.1	0.4		
	20	•Ф6АI	200	4	0.1	0.4		
НМ7	22	С6.5	390	2	2.3	4.6	12.8	
	21	С6.5	700	2	4.1	8.2		
НМ9	24	•Ф20АI	100	2	0.3	0.6	9.7	
	23	-150×8	300	1	2.8	2.8		
	7	•Ф12АIII	250	6	0.2	1.2		
	25	Гайка М12	—	1	0.05	0.05		
НМ10	26	•Ф36АIII	450	1	3.6	3.6	25.3	
	27	•Ф28АIII	4500	1	21.7	21.7		

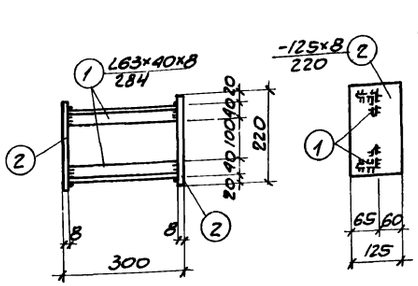

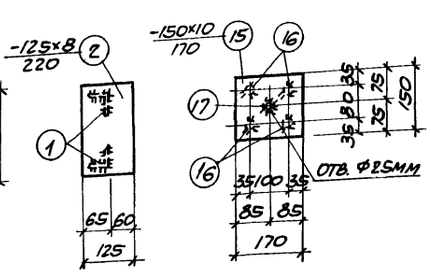

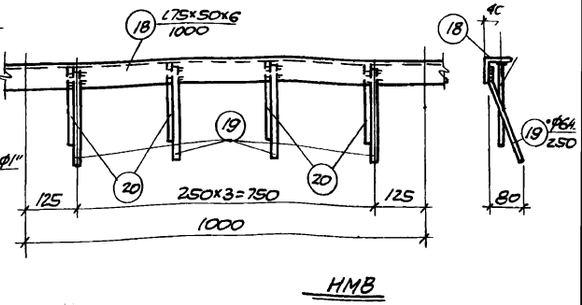

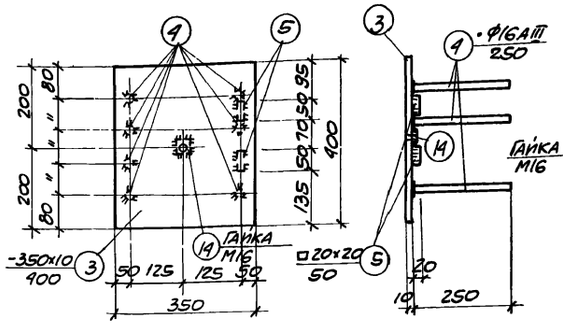

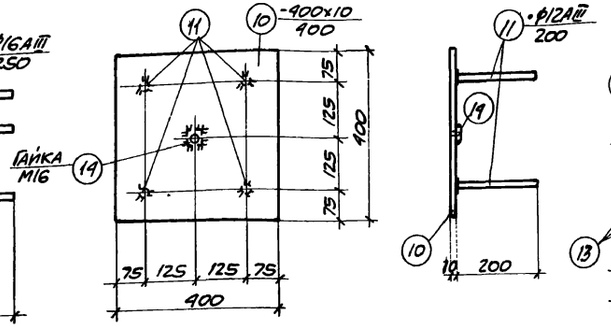

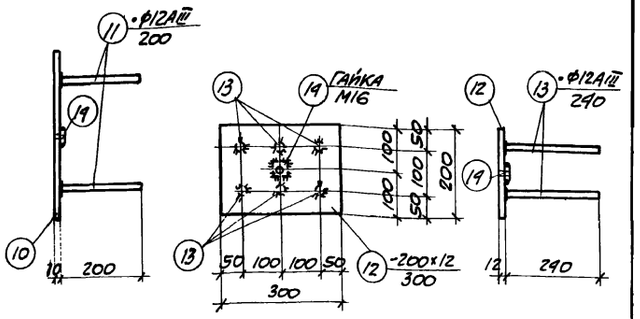

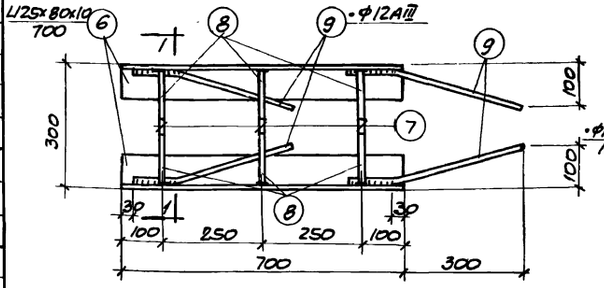

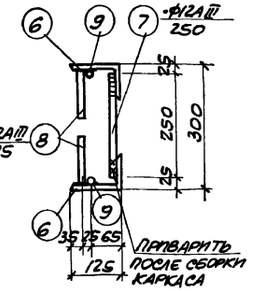

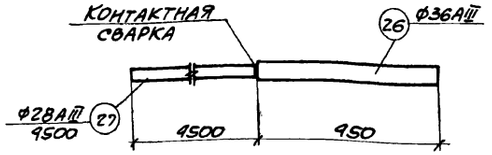

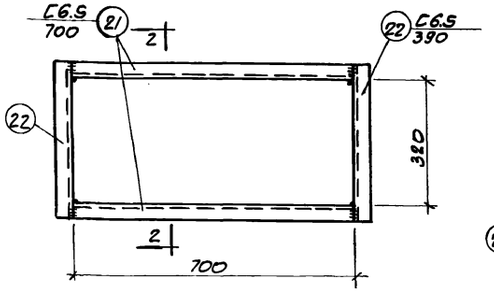

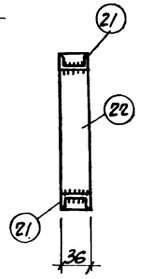

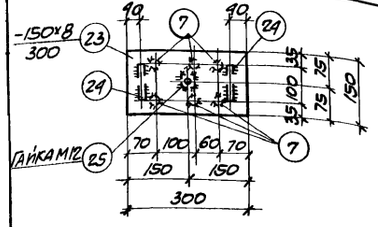

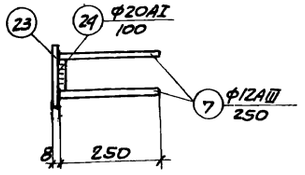

Примечания.

1. Сварку закладных производить электродами типа Э42.
2. Сварка стержней втавр должна производиться в соответствии с ГОСТ 10922-75 „Арматура и закладные детали сварные для железобетонных конструкций".
3. Все сварные швы принять h=6 мм.
4. Закладные элементы выполнить из стали Вст3кп2.

6988/VI (65)

Госстрой СССР Ростовский Промстройниипроект 1976 г.	Закладные детали НМ1÷НМ10.	Типовой проект 904-1-35
		Альбом VI
Компрессорная станция 6К-250А		Лист КЖ-30

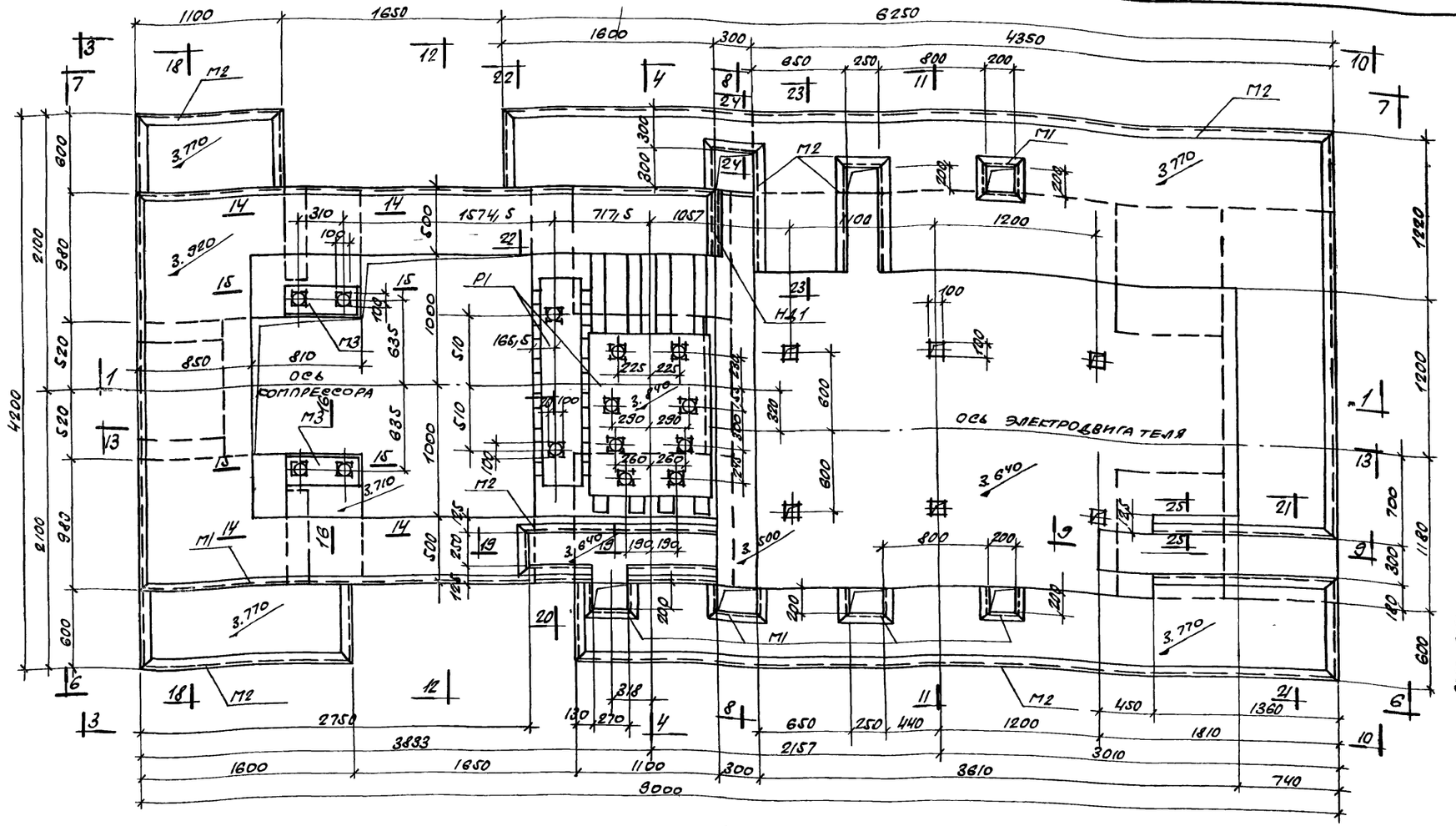

Спецификация марок закладных элементов на один фундамент.

Марка фундамента	Марка заклад. эл-та	Кол. шт.	№ листа
Ф01	Р1	1	КЖ-35.40
	Н41	1	
	М1	17,9 п.м	
	М2	31,5 п.м	
	М3	2	
	М4	4	
	М5	1	
	М6	42	

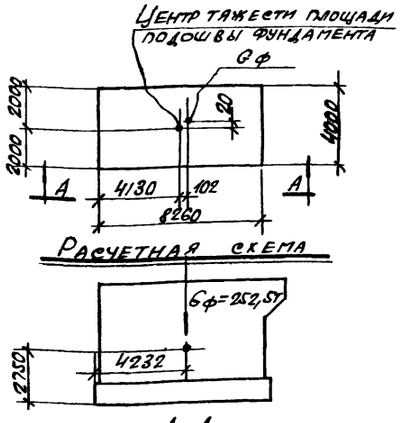

Расчетная схема

А-А

Ф01

Примечания:

1. Рабочие чертежи фундамента Ф01 под компрессор К-250-61-2 разработаны на основании задания, выданного институтом „Гипростройдормаш" (чертежи №459228 листы 4,5, №439025).
2. В соответствии с требованиями п.п 1.11 и 2.20 СНиП II-Б.7-70 расчет фундамента ограничился проверкой эксцентриситета между общим центром тяжести фундамента, машины и центром тяжести площади подошвы фундамента.
3. При привязке проекта к конкретным грунтовым условиям должно быть соблюдено требование $R \geq 1{,}2$ кг/см^2.
4. Производство работ по возведению фундамента должно вестись в соответствии с рекомендациями СНиП II-Б.7-70 „Фундаменты машин с динамическими нагрузками".
5. Возведение фундамента следует производить только после проверки соответствия данных чертежей рабочим чертежам полученного оборудования.
6. Указания по устройству полов и отделке стен фундамента даны на чертежах марки „АР".
7. Разрезы 14-14 ÷ 25-25 даны на арматурных чертежах.
8. Арматурные чертежи даны на листах КЖ-35÷КЖ-38.
9. Данный лист рассматривать совместно с листами КЖ-32 ÷ КЖ-34.

Расход бетона и стали на один фундамент.

Марка эл-та	Цемент подлив. марка	Бетон м3 марка	Итого	Сталь, кг.				
	150	150		Класс А-I	Класс А-II	Ветзакл	Ветзакл.	Итого
Ф01	0,4	94,6	94,6	3719,2	67,0	1021,2	353,8	5161,2

6988/VI (66)

Госстрой СССР РОСТОВСКИЙ ПРОМСТРОЙНИИПРОЕКТ 1976 г.	Фундамент Ф01 План Опалубочный чертеж	Типовой проект 904-1-35
Компрессорная станция 6К-250А.		Альбом VI
		Лист КЖ-31

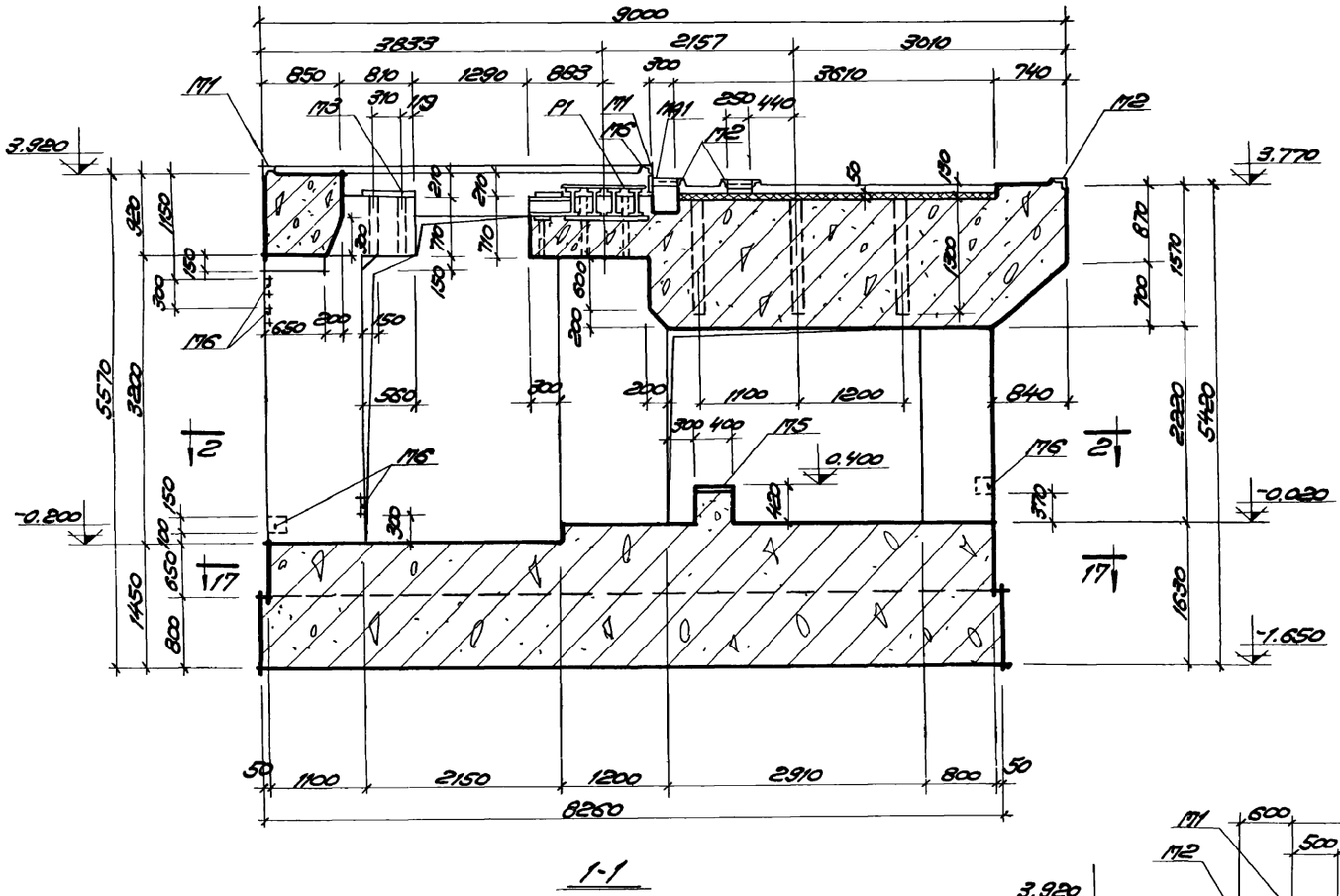

1-1

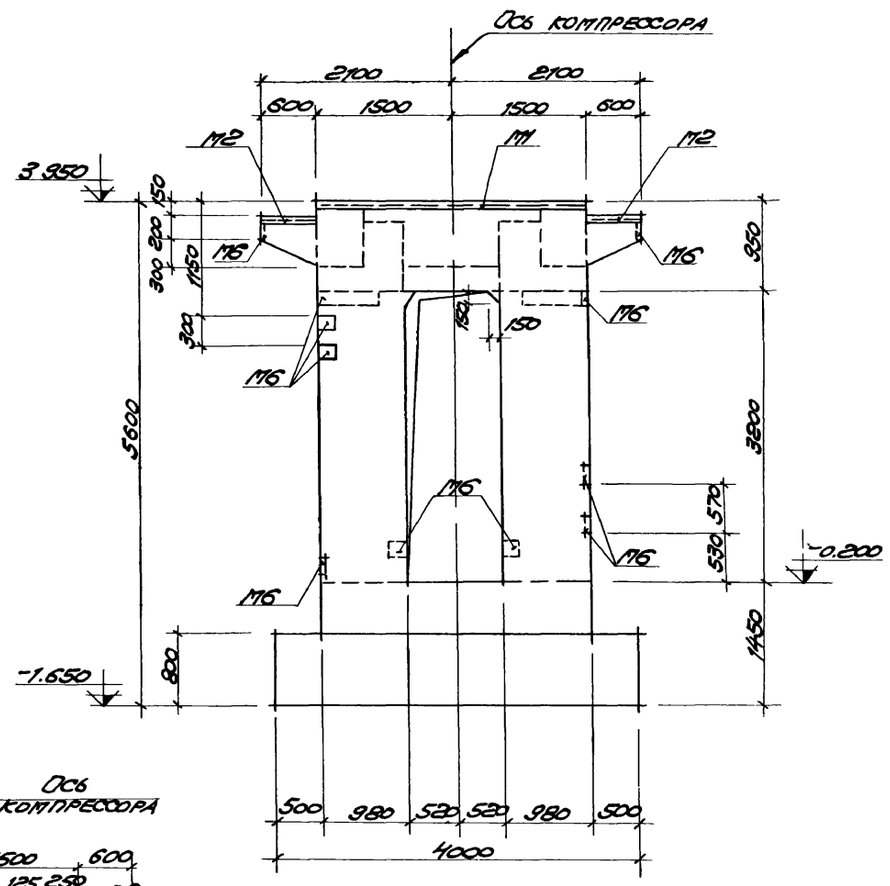

3-3

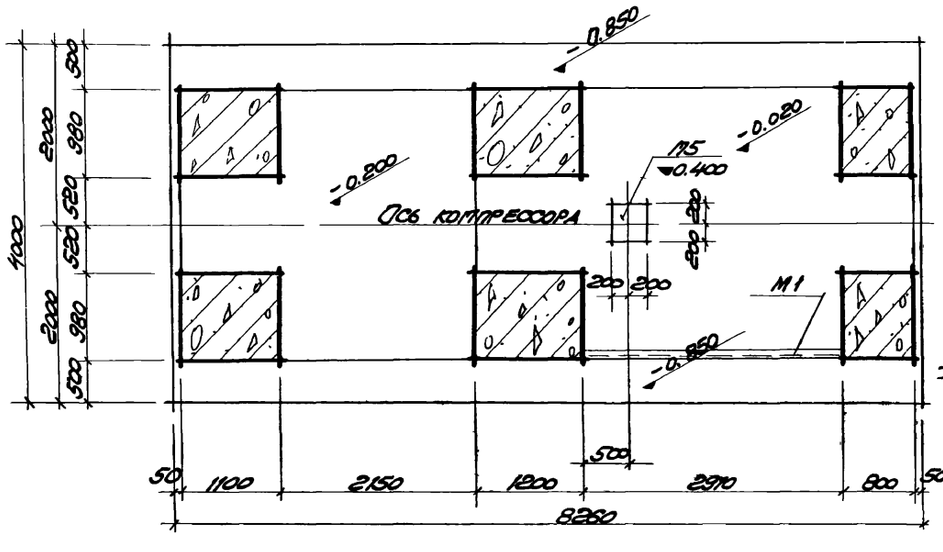

2-2

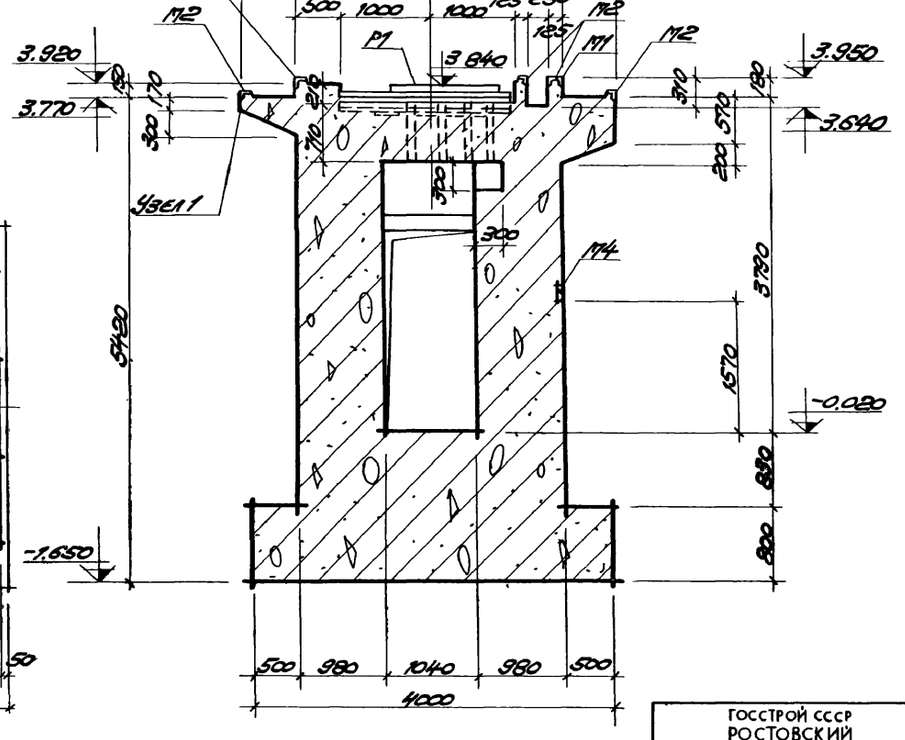

4-4

Примечания:

1. Общие примечания даны на листе КЖ-2.
2. Данный лист рассматривать совместно с листами КЖ-31÷КЖ-33.

6988/VI 67

Госстрой СССР Ростовский Промстройниипроект 1976г	Фундамент Ф01	Типовой проект 904-1-35
	Разрезы 1-1÷4-4.	Альбом VI
Компрессорная станция 6К-250А	Опалубочный чертеж.	Лист КЖ-32

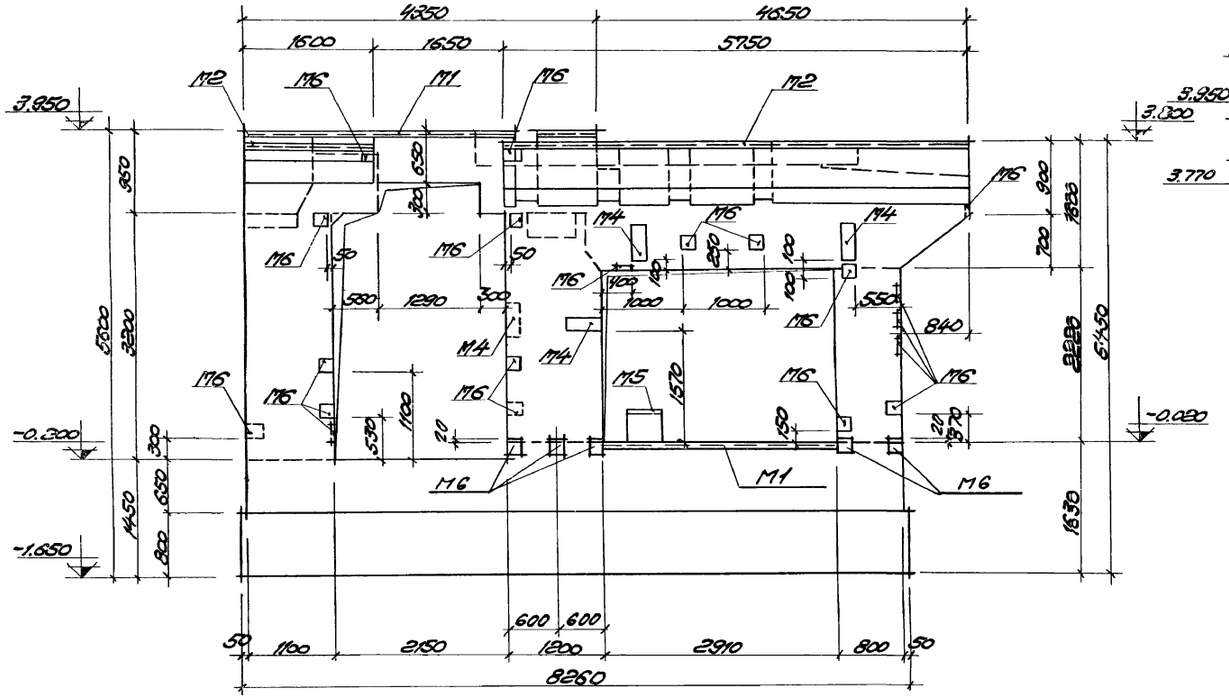

6-6

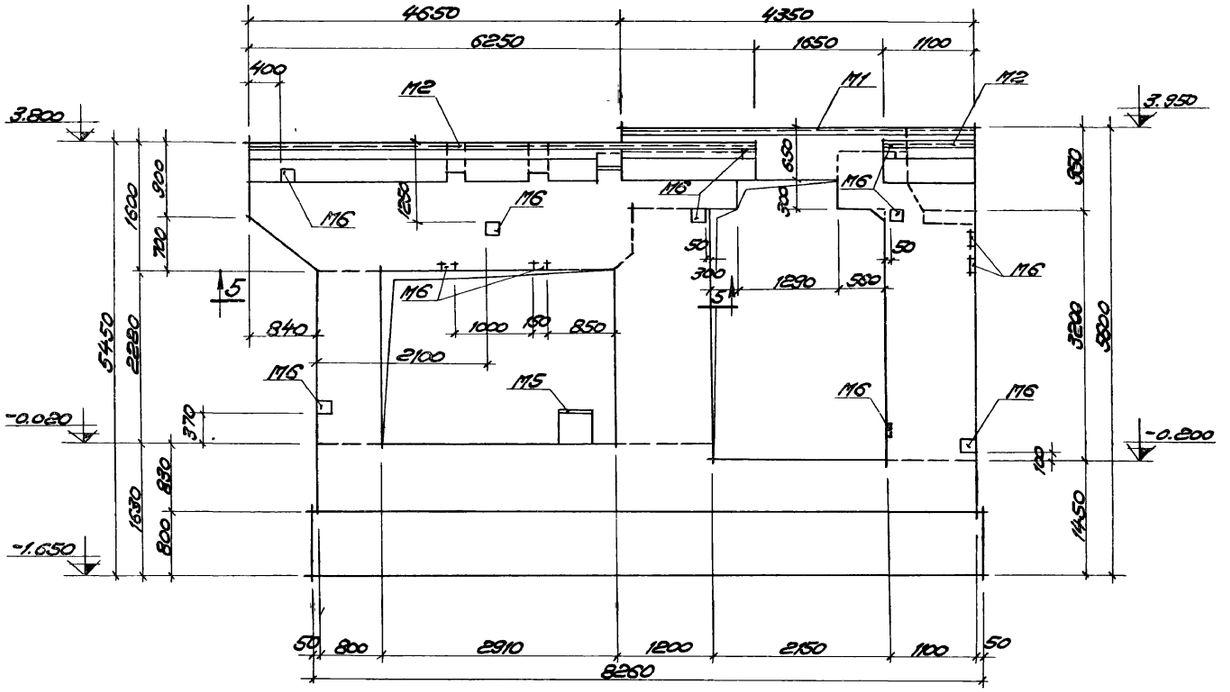

7-7

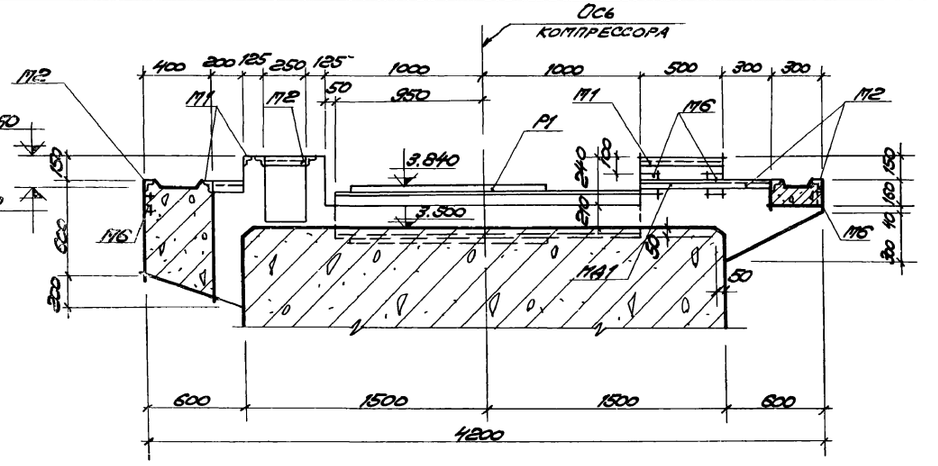

8-8

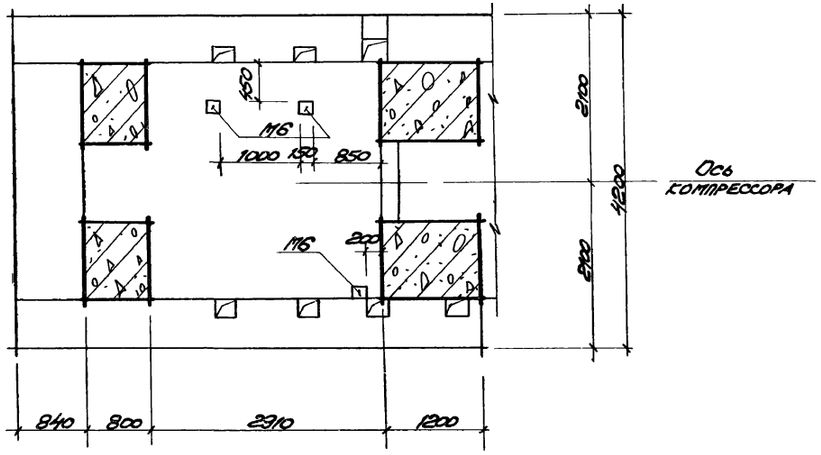

5-5

Примечания:

1. Данный лист рассматривать совместно с листами КЖ-31, КЖ-32, КЖ-34.

6988/VI

68

Госстрой СССР Ростовский Промстройниипроект 1976 г	Фундамент Ф01	Типовой проект 904-1-35
Компрессорная станция 6К-250А	Разрезы 6-6 ÷ 8-8.	Альбом VI
	Опалубочный чертеж.	Лист КЖ-33

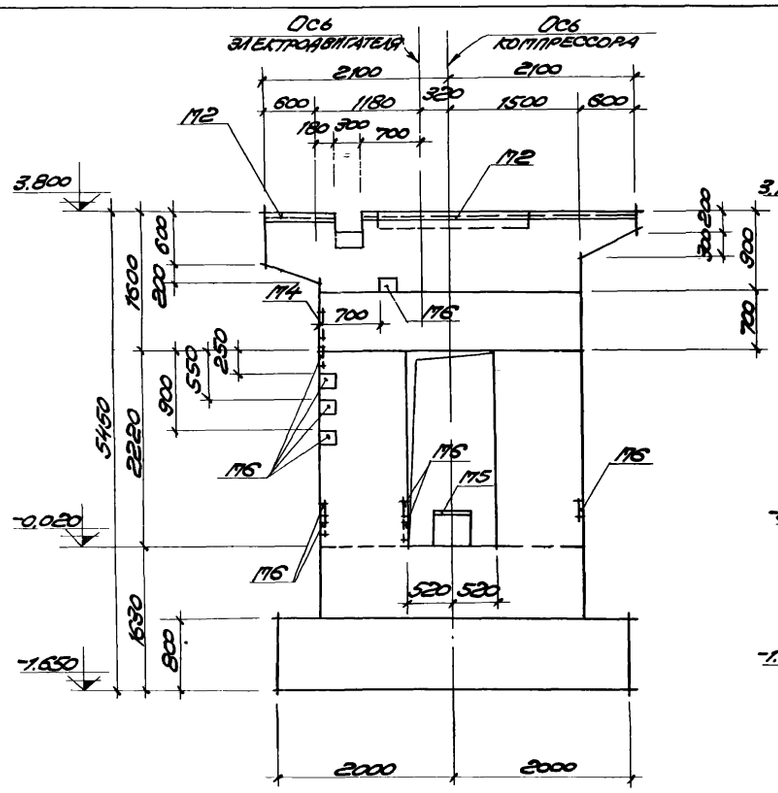

10-10

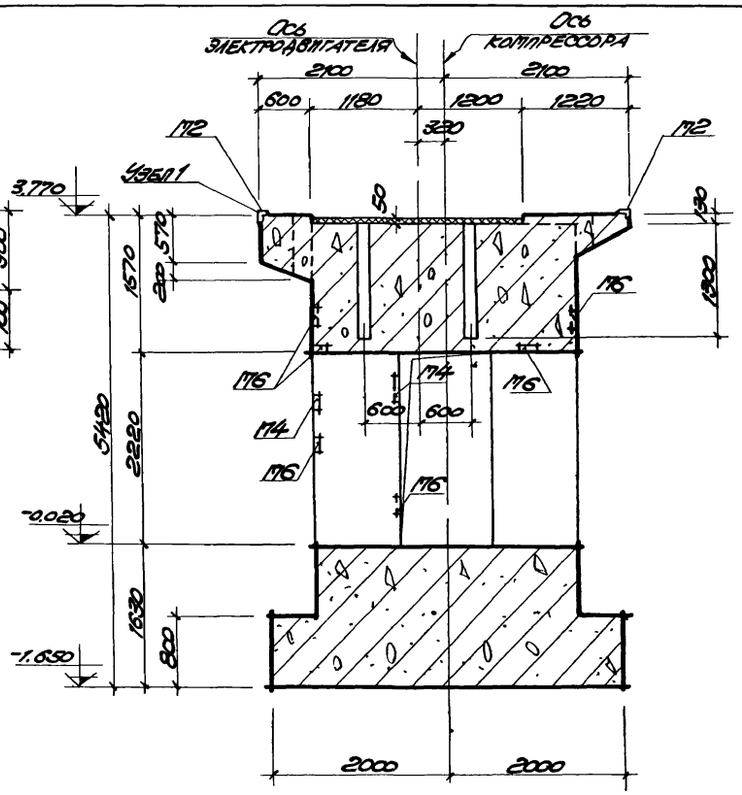

11-11

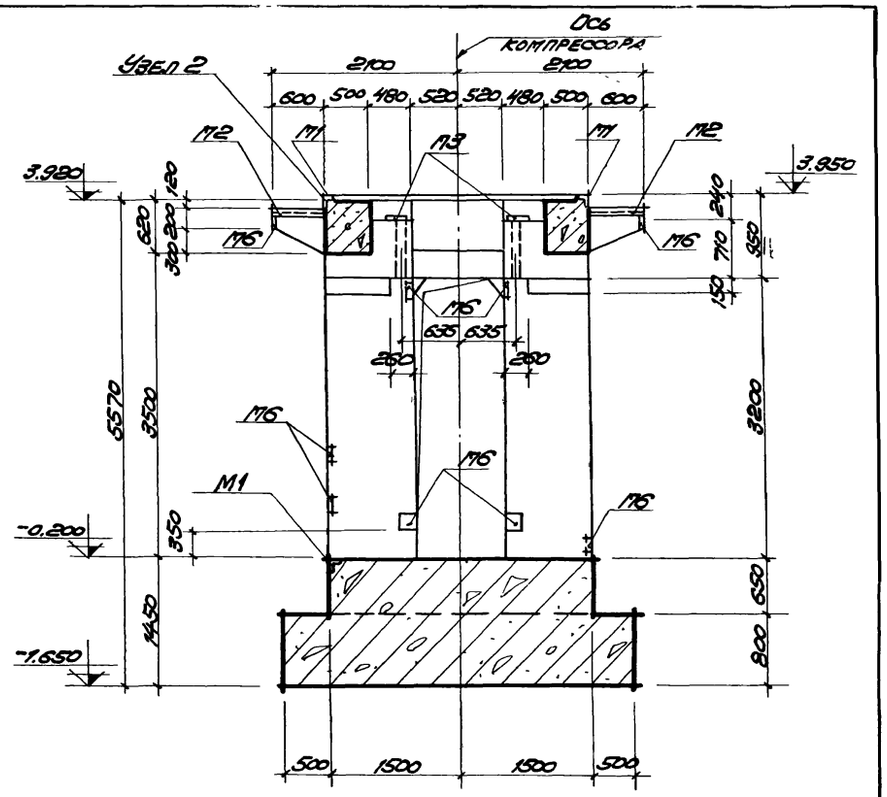

12-12

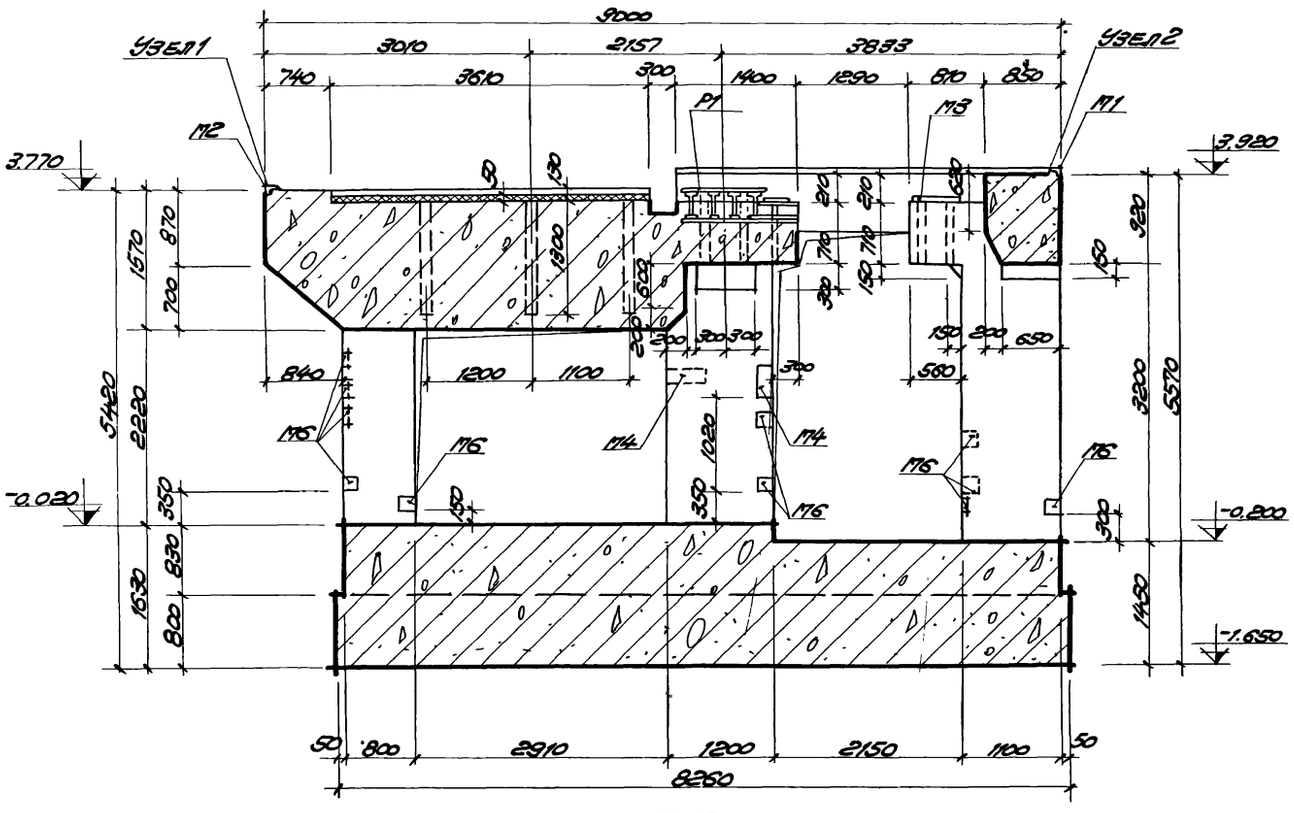

13-13

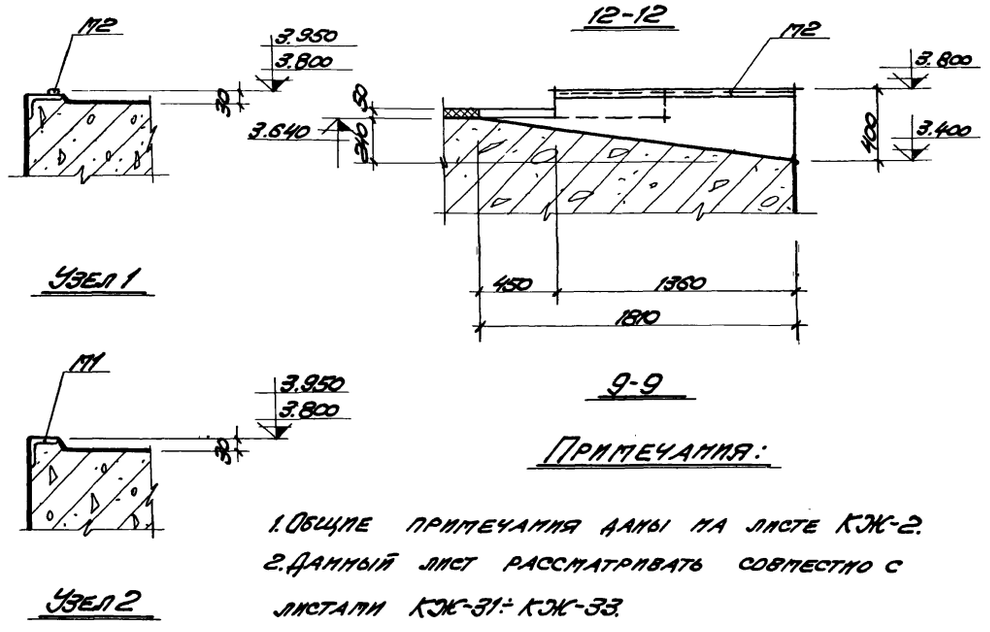

9-9

Примечания:

1. Общие примечания даны на листе КЖ-2.
2. Данный лист рассматривать совместно с листами КЖ-31÷КЖ-33.

6988/VI

69

ГОССТРОЙ СССР РОСТОВСКИЙ ПРОМСТРОЙНИИПРОЕКТ 1976 г	Фундамент Ф01	Типовой проект 904-1-35
Компрессорная станция 6К-250А	Разрезы 9-9÷13-13. Узлы 1,2.	Альбом VI
	Опалубочный чертеж.	Лист КЖ-34

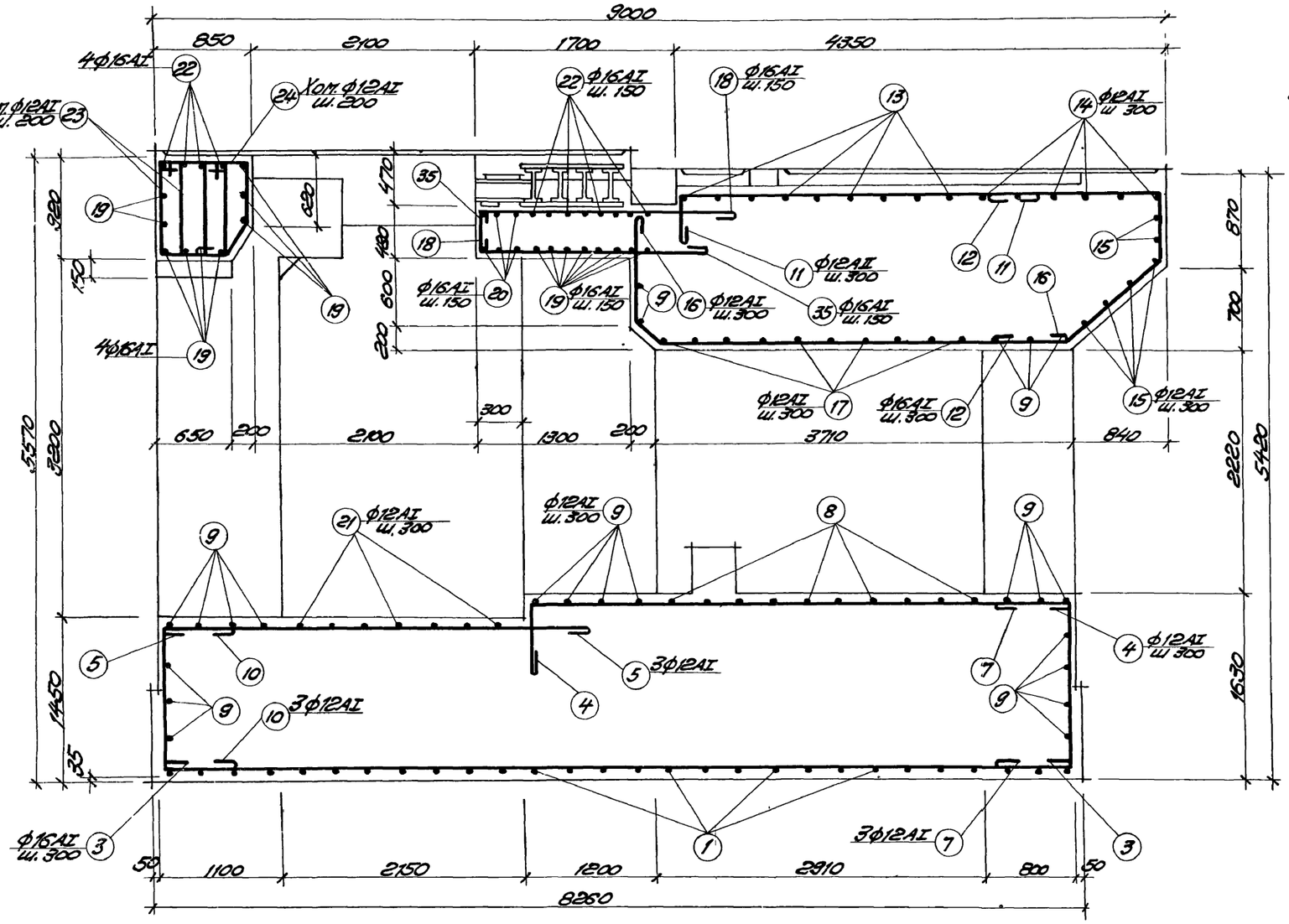

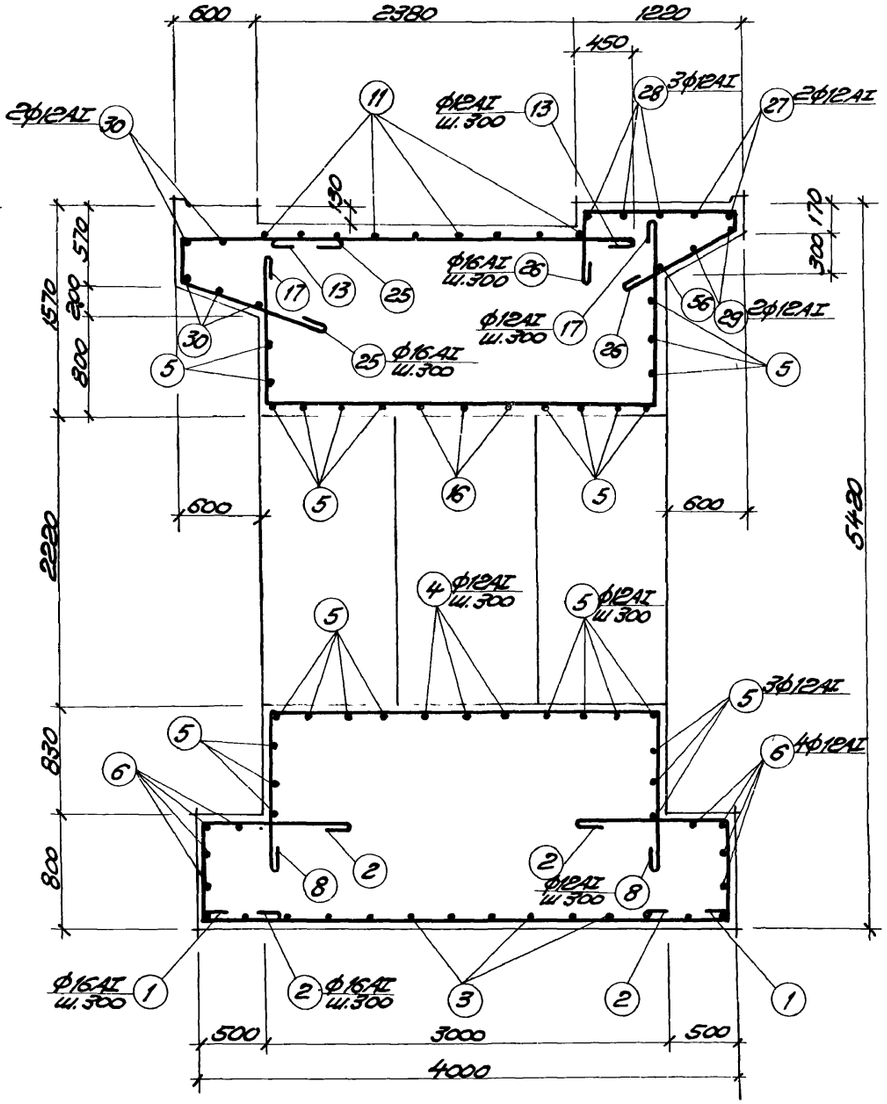

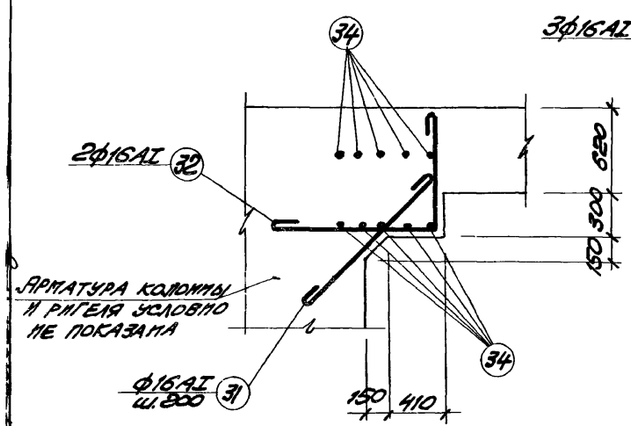

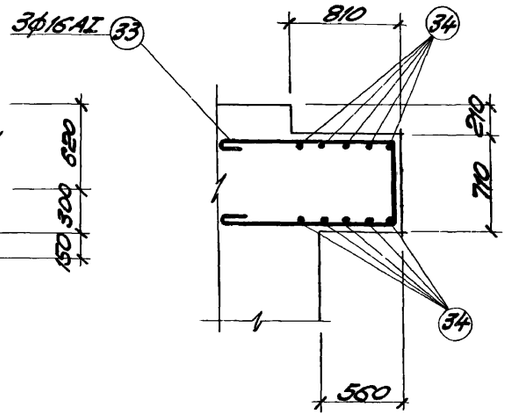

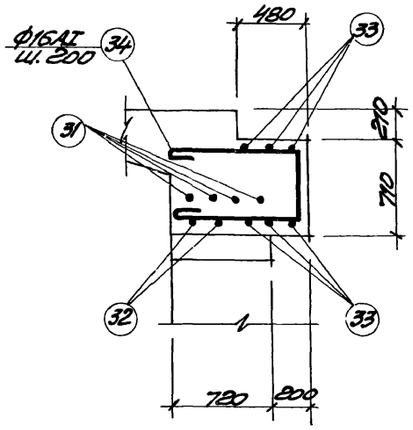

Примечания:

1. Опалубочные чертежи даны на листах КЖ-31÷КЖ-34.
2. Разрезы замаркированы на опалубочных чертежах.
3. Данный лист рассматривать совместно с листами КЖ-36÷КЖ-38.
4. Защитный слой бетона до рабочей арматуры равен 25 мм.

6988/VI

70

Госстрой СССР РОСТОВСКИЙ ПРОМСТРОЙНИИПРОЕКТ 1976 г	Фундамент Ф01	Типовой проект 904-1-35
Компрессорная станция 6К-250А	Разрезы 1-1, 11-11, 14-14, 15-15, 16-16. Арматурный чертеж.	Альбом VI
		Лист КЖ-35

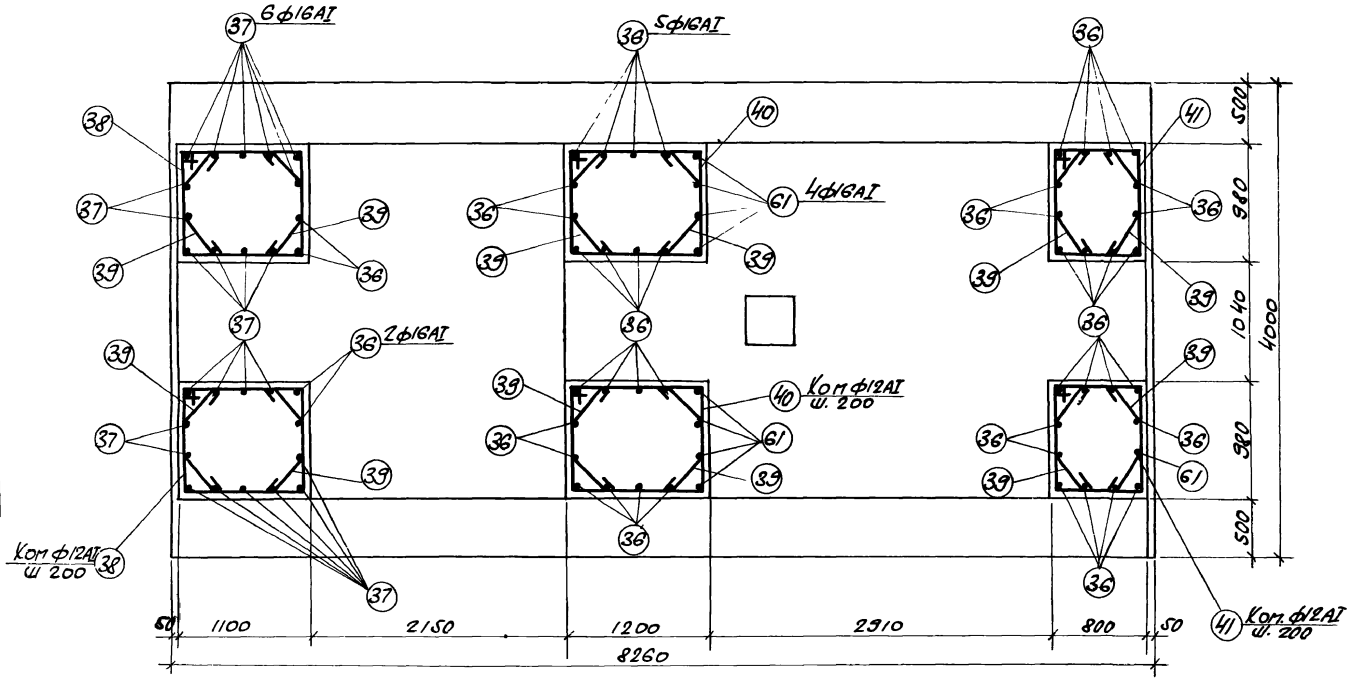

2 - 2

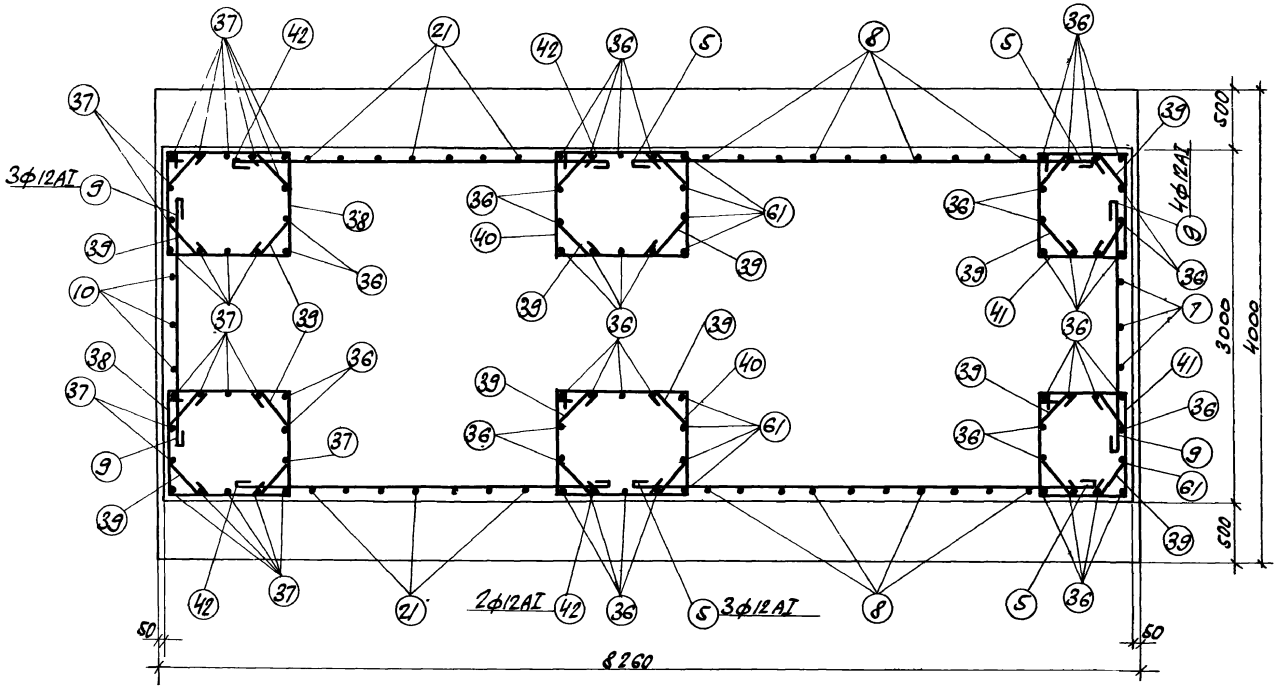

17 - 17

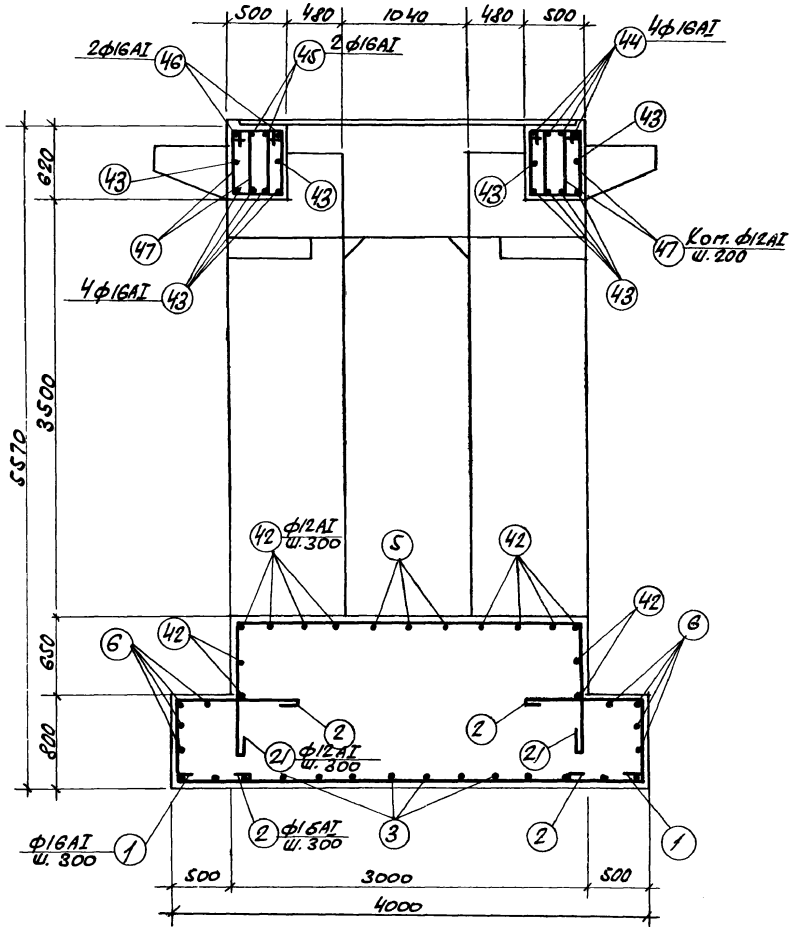

12 - 12

Примечания:

1. Опалубочные чертежи даны на листах КЖ-31 ÷ КЖ-34.
2. Разрезы замаркированы на опалубочных чертежах.
3. Данный лист рассматривать совместно с листами КЖ-35, КЖ-37, КЖ-38.

5988/VI 71

Госстрой СССР Ростовский промстройниипроект 1976 г.	Фундамент Ф01	Типовой проект 804-1-35
Компрессорная станция 6К-250А	Разрезы 2-2, 12-12, 17-17. Арматурный чертеж.	Альбом VI
		Лист КЖ-36

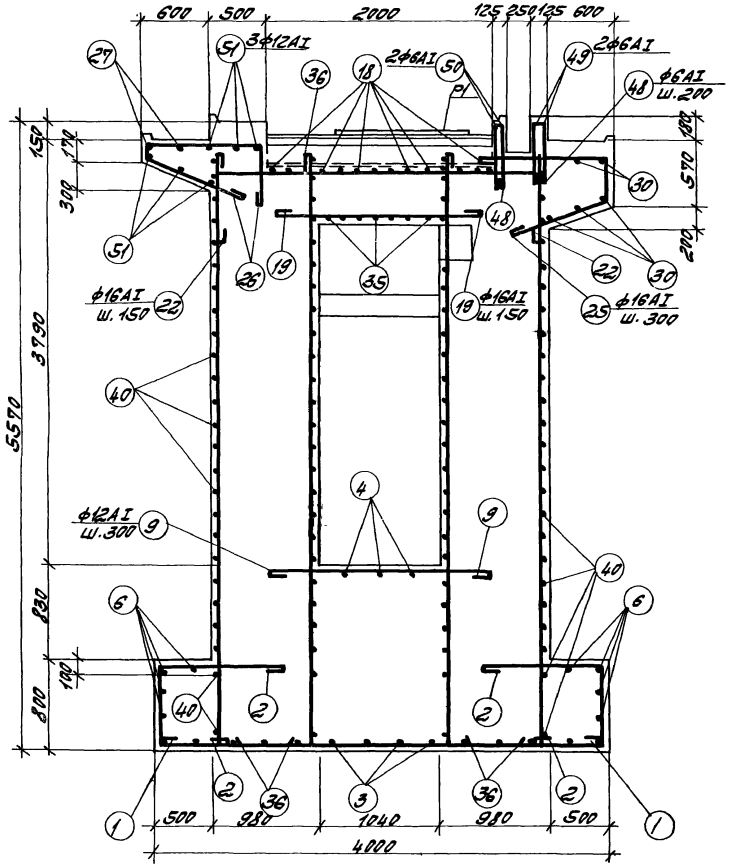

4 - 4

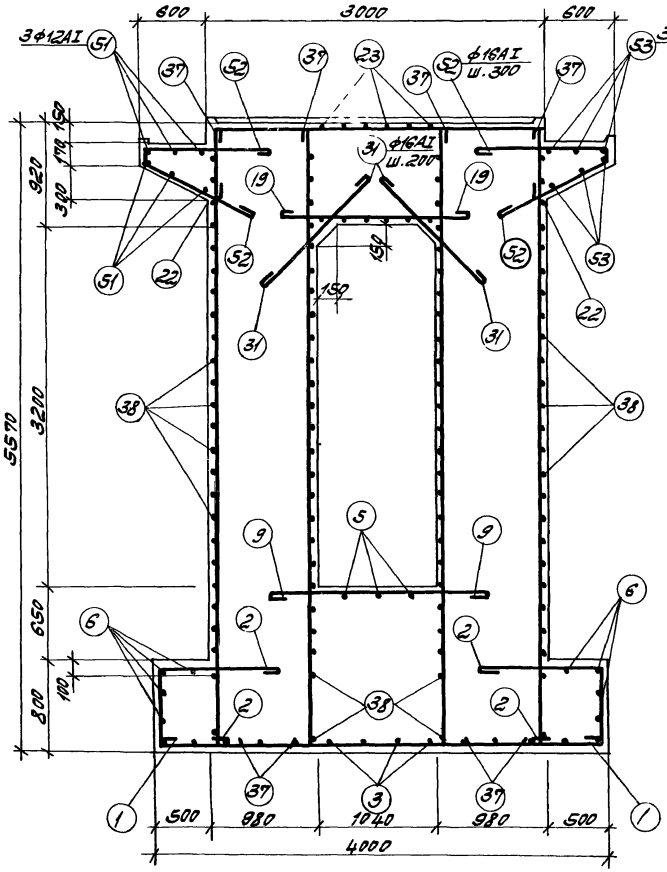

18 - 18

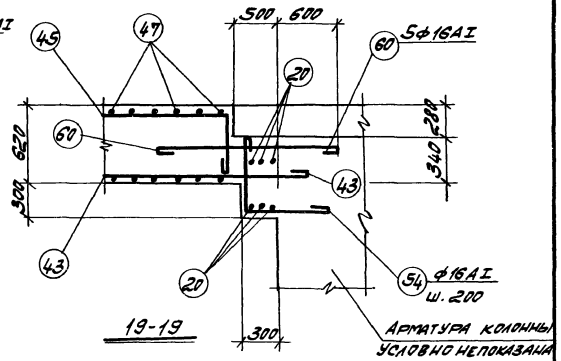

19 - 19

Арматура колонны условно не показана

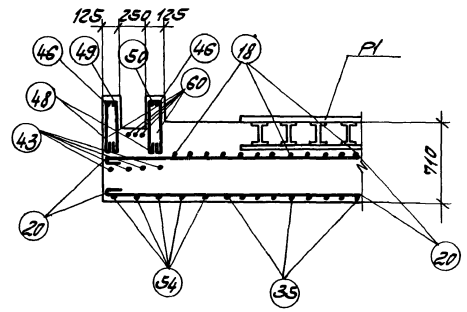

20 - 20

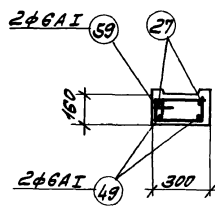

24 - 24

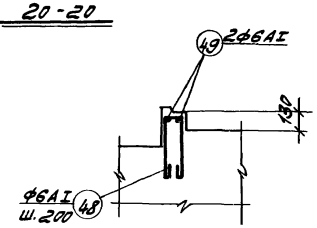

25 - 25

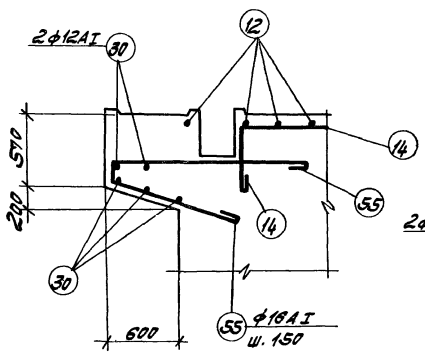

21 - 21

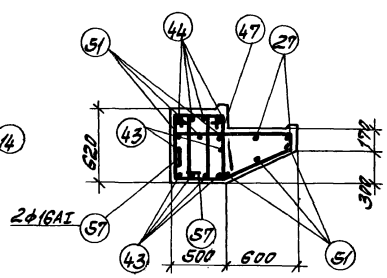

22 - 22

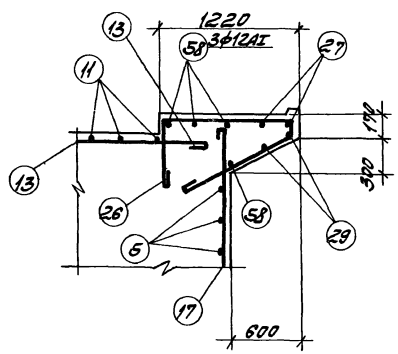

23 - 23

Примечания:

1. Данный лист рассматривать совместно с листами КЖ-35, КЖ-36, КЖ-38.

6988/VI

72

Госстрой СССР Ростовский Промстройниинпроект 1976 г.	Фундамент Ф01	Типовой проект 904-1-35
	Разрезы 4-4, 18-18÷25-25	Альбом VI
Компрессорная станция 6К-2,50А	Арматурный чертеж	Лист КЖ-37

Спецификация арматуры на фундамент.

Марка эл-та	№ поз.	Эскиз	ф мм	Длина мм	Кол. шт.	Общ. длина м
Ф01	1	3350	16AI	4150	28	116,2
	2	1050, 740, 550	16AI	2550	56	142,8
	3	8100	16AI	8300	14	116,2
	4	4850, 450	12AI	5450	3	16,4
	5	3800	12AI	3950	30	118,5
	6	8100	12AI	8250	8	66,0
	7	1540, 450, 450	12AI	2600	3	7,8
	8	2950, 1250, 1250	12AI	5600	10	56,0
	9	1900	12AI	2050	23	47,2
	10	1350, 450, 450	12AI	2400	3	7,2
	11	3400, 450	12AI	4000	9	36,0
	12	1400, 680, 1130, 690, 570, 840	16AI	4000	11	44,0
	13	2700	12AI	2850	9	25,7
	14	2800, 450	12AI	3100	6	18,6
	15	2950	12AI	3100	6	18,6
	16	800, 200, 280, 200, 3870	12AI	4900	3	14,7
	17	2950, 1200, 1500	12AI	5800	10	58,0
	18	2220, 430	16AI	2850	14	39,9
	19	1550	16AI	1750	17	29,8
	20	2950	16AI	3150	6	18,9
	21	2950, 1050, 1050	12AI	5200	7	36,4

Продолжение Ф01

Марка эл-та	№ поз	Эскиз	ф мм	Длина мм	Кол. шт.	Общ. длина м
	22	2950, 550, 550	16AI	4250	12	51,0
	23	1350, 950, 400	12AI	2700	12	32,4
	24	800, 570, 220, 360, 300, 200	12AI	2100	6	12,6
	25	1170, 380, 950, 300, 900	16AI	2700	14	37,8
	26	1050, 780, 120, 1050, 440, 960	16AI	3150	20	63,0
	27	6200	12AI	6250	2	12,7
	28	3400	12AI	3550	3	10,7
	29	4300	12AI	4450	2	8,9
	30	5700	12AI	5850	5	29,3
	31	1350	16AI	1550	16	24,8
	32	850, 1100	16AI	2150	4	8,6
	33	1100, 650, 1100	16AI	3050	6	18,3
	34	950, 620, 950	16AI	2720	10	27,2
	35	2020, 430	16AI	2650	7	18,6
	36	5220, 180	16AI	5500	47	258,5
	37	5500, 150	16AI	5750	24	138,0
	38	1130, 1000, 1050, 930	12AI	4110	50	205,5
	39	330, 410, 410, 270, 300	12AI	1300	276	358,8

Продолжение Ф01

Марка эл-та	№ поз	Эскиз	ф мм	Длина мм	Кол. шт.	Общ. длина м
	40	1230, 1000, 1150, 930	12AI	4310	50	215,5
	41	880, 1000, 750, 980	12AI	3510	50	175,5
	42	3050	12AI	3200	12	38,4
	43	2650	16AI	2850	12	34,2
	44	3800, 550	16AI	4550	4	18,2
	45	2700, 550, 550	16AI	4000	2	8,0
	46	3330, 850, 850	16AI	5230	2	10,5
	47	650, 300, 940	12AI	1890	42	79,4
	48	500, 80, 500	6AI	1150	15	17,3
	49	650	6AI	750	8	6,0
	50	1750	6AI	1850	2	3,7
	51	1550	12AI	1700	11	18,7
	52	1150, 1050, 120, 440, 360	16AI	2520	10	25,2
	53	1050	12AI	1200	6	7,2
	54	600, 600	16AI	1400	10	14,0
	55	1700, 950, 150, 300, 800	16AI	3000	12	36,0
	56	750	12AI	800	1	0,9
	57	180, 1050, 600, 120, 670, 320, 300	16AI	2550	2	5,1
	61	180, 5000	16AI	5250	9	47,3
	58	600	12AI	750	4	3,0
	59	180, 250, 440	6AI	870	2	4,7
	60	1700	16AI	1900	5	9,5
		Перечень закладных дан на листе КЖ-31				

Выборка стали на фундамент, кг.

Марка эл-та	Горячекатаная сталь класса А-I ф мм 6AI	12AI	16AI	Итого	Горячекатаная сталь класса А-III ф мм 10AIII	16AIII	Итого	Прокатная сталь Вст3пс6 профиль δ=8	δ=30	I20	I30	Итого	Прокатная сталь Вст3кп2 профиль δ=8	L56x5	L75x50 x6	□16x6	Итого	Всего
Ф01	22,4	1545,6	2151,2	3719,2	39,2	27,8	67,0	6,0	667,5	63,0	284,7	1021,2	85,6	79,1	179,6	9,5	353,8	5161,2

6988/VI (73)

Госстрой СССР Ростовский Промстройниипроект 1976 г.	Фундамент Ф01. Спецификация арматуры и выборка стали к листам КЖ-85÷КЖ-87.	Типовой проект 804-1-35 Альбом VI Лист КЖ-38
Компрессорная станция 6К-250А.		

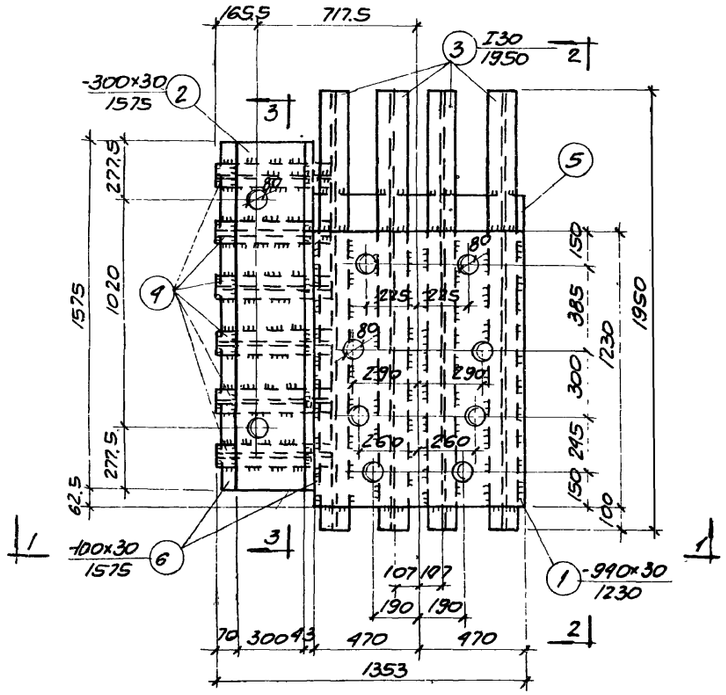

Р1

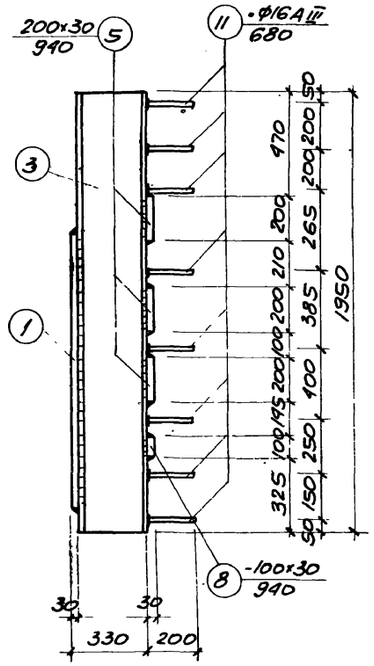

2-2

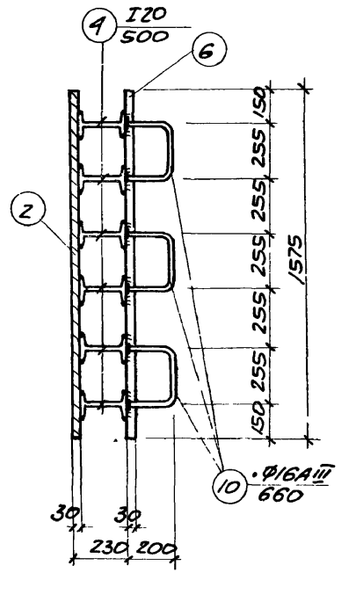

3-3

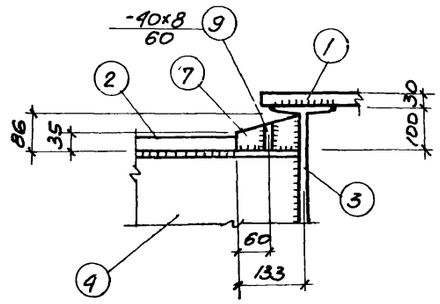

УЗЕЛ „А"

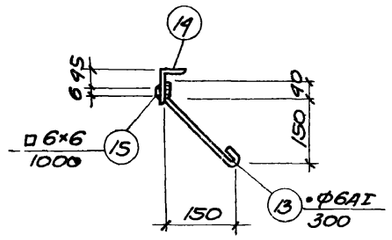

5-5

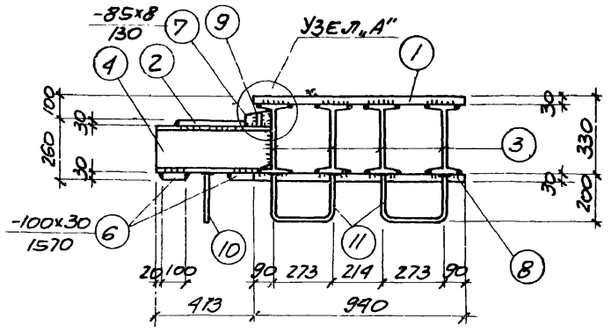

1-1

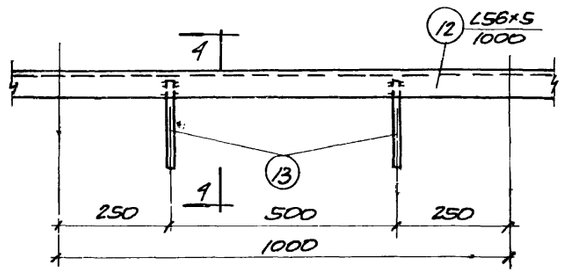

М1

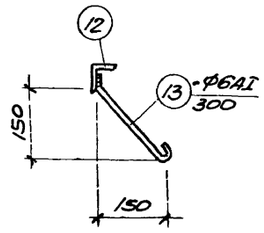

4-4

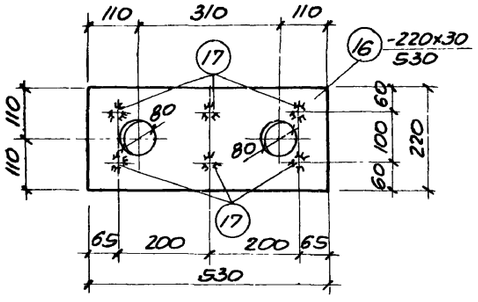

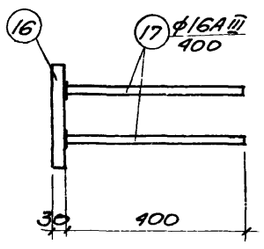

М3

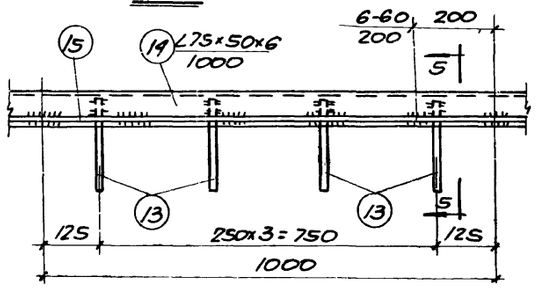

М2

Примечания:

1. Данный лист рассматривать совместно с листом КЖС-40.
2. Закладные детали изготавливать в соответствии с ГОСТ 10922-75 „Арматура и закладные детали сварные для железобетонных конструкций."
3. В закладных элементах Р1, М3 сварные швы приняты $h_ш$=8 мм, а в остальных элементах $h_ш$=6 мм.
4. Закладные элементы Р1, М3 выполнять из стали Вст3пс6, остальные закладные из стали Вст3кп2.

6988/VI

74

Госстрой СССР Ростовский Промстройниипроект 1976 г	Закладные элементы Р1, М1÷М3.	Типовой проект 904-1-35
		Альбом VI
Компрессорная станция 6К-250А		Лист КЖС-39

СПЕЦИФИКАЦИЯ СТАЛИ НА ОДИН ЗАКЛАДНОЙ ИЛИ СОЕДИНИТЕЛЬНЫЙ ЭЛЕМЕНТ

МАРКА ЭЛ-ТА	№ ПОЗ.	ЭСКИЗ	ДЛИНА мм	КОЛ. ШТ.	ВЕС, КГ: ОДНОЙ ПОЗ.	ВЕС, КГ: ВСЕХ ПОЗ.	ВЕС, КГ: ОДНОГО ЭЛ-ТА	ПРИМЕЧАНИЯ
Р1	1	-940×30	1230	1	272.0	272.0	986.8	
	2	-300×30	1575	1	111.3	111.3		
	3	I 30	1950	4	71.18	284.7		
	4	I 20	500	6	10.5	63.0		
	5	-200×30	940	3	44.3	132.9		
	6	-100×30	1575	2	37.1	74.2		
	7	-85×8	130	6	0.7	4.2		
	8	-100×30	940	1	22.1	22.1		
	9	-40×8	60	12	0.15	1.8		
	10	·ф16АIII	660	3	1.0	3.0		
	11	·ф16АIII	680	16	1.1	17.6		
М1	12	L56×5	1000	1	4.3	4.3	4.5	
	13	·ф6АI	300	2	0.1	0.2		
М2	13	·ф6АI	300	4	0.1	0.4	6.4	
	14	L75×50×6	1000	1	5.7	5.7		
	15	□6×6	1000	1	0.3	0.3		
М3	16	-220×30	530	1	27.5	27.5	31.1	
	17	·ф16АIII	400	6	0.6	3.6		
М4	18	-150×8	450	1	4.2	4.2	5.4	
	19	·ф10АIII	350	6	0.2	1.2		
М5	19	·ф10АIII	350	4	0.2	0.8	10.8	
	20	-400×8	400	1	10.0	10.0		
М6	19	·ф10АIII	350	4	0.2	0.8	2.2	
	21	-150×8	150	1	1.4	1.4		
НД1	22	L56×5	500	1	2.1	2.1	2.1	

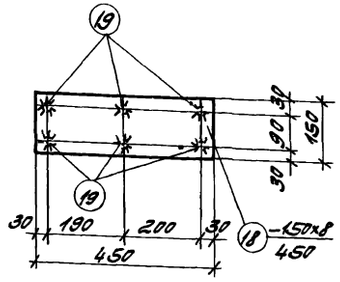

М4

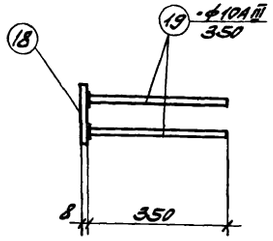

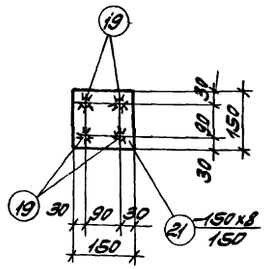

М6

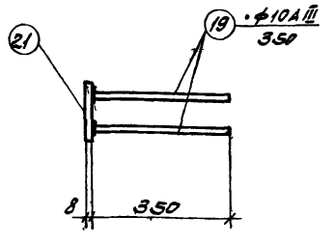

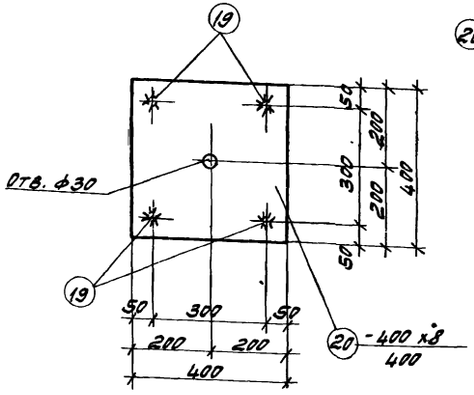

М5

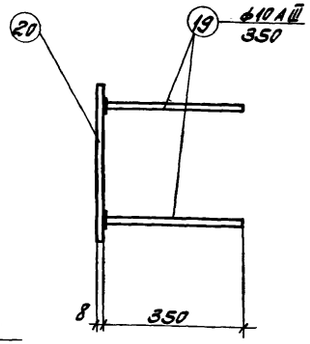

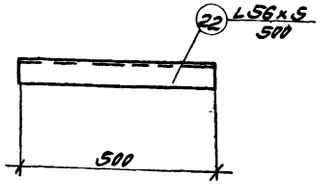

НД1

ПРИМЕЧАНИЯ:

1. ОБЩИЕ ПРИМЕЧАНИЯ ДАНЫ НА ЛИСТЕ КЖ-2.
2. ДАННЫЙ ЛИСТ РАССМАТРИВАТЬ СОВМЕСТНО С ЛИСТОМ КЖ-39.
3. ЗАКЛАДНЫЕ ЭЛЕМЕНТЫ ИЗГОТАВЛИВАТЬ В СООТВЕТСТВИИ С ГОСТ 10922-75 „АРМАТУРА И ЗАКЛАДНЫЕ ДЕТАЛИ СВАРНЫЕ ДЛЯ ЖЕЛЕЗОБЕТОННЫХ КОНСТРУКЦИЙ".
4. В ЗАКЛАДНЫХ ЭЛЕМЕНТАХ СВАРНЫЕ ШВЫ ПРИНЯТЬ $h_ш$ = 6 мм.
5. ЗАКЛАДНЫЕ ЭЛЕМЕНТЫ ВЫПОЛНЯТЬ ИЗ СТАЛИ ВСТ3КП2.

ГОССТРОЙ СССР РОСТОВСКИЙ ПРОМСТРОЙНИИПРОЕКТ 1976 г.	ЗАКЛАДНЫЕ И СОЕДИНИТЕЛЬНЫЕ ЭЛЕМЕНТЫ М4÷М6, НД1 И СПЕЦИФИКАЦИЯ	ТИПОВОЙ ПРОЕКТ 904-1-35
КОМПРЕССОРНАЯ СТАНЦИЯ 6К-250А		АЛЬБОМ VI
		ЛИСТ КЖ-40

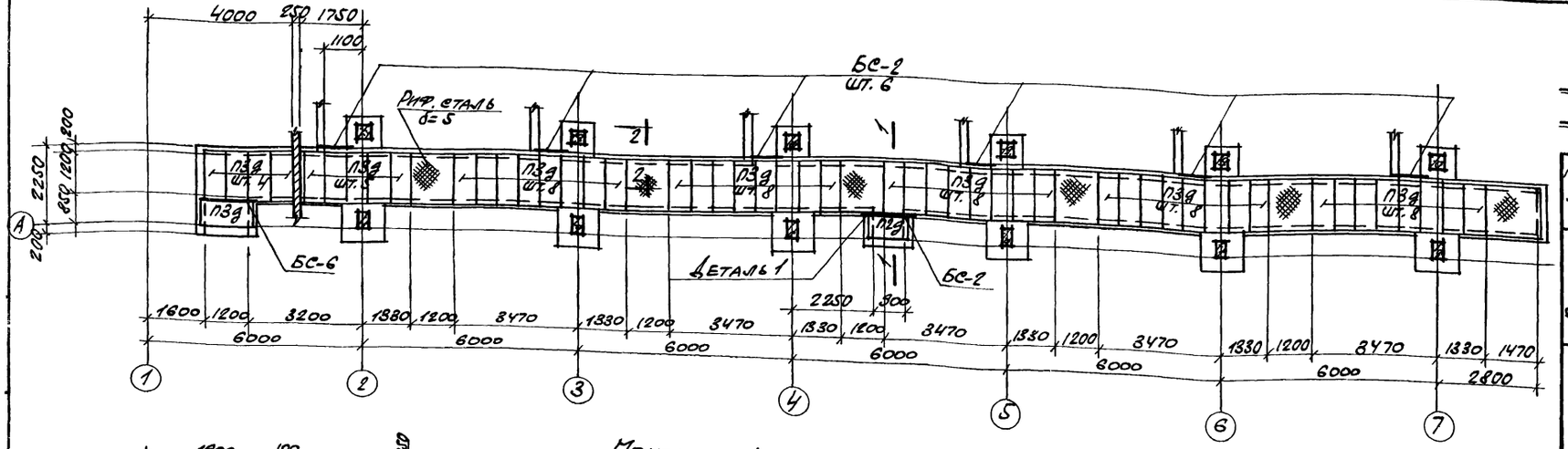

Монтажный план плит перекрытия канала

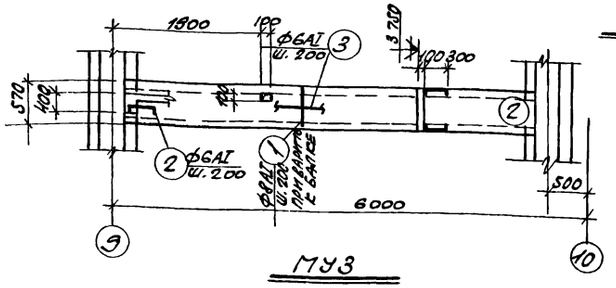

МУ3

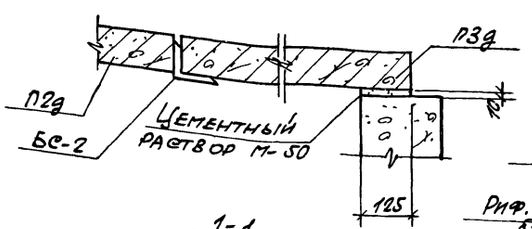

1-1

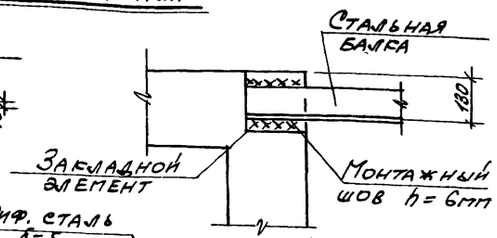

Деталь 1

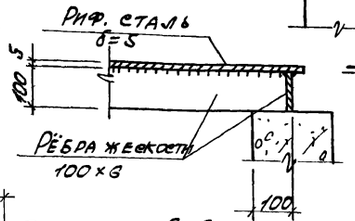

2-2

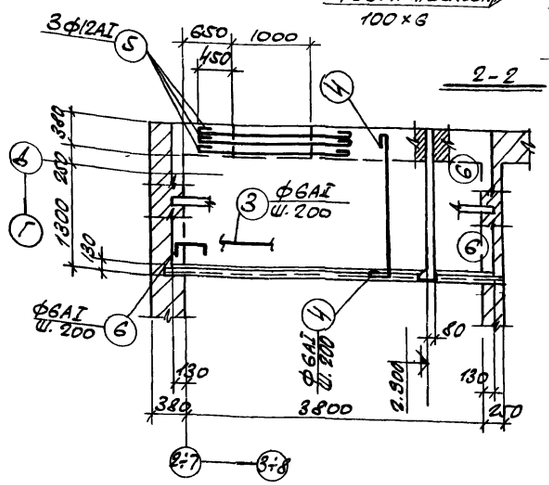

МУ4

Спецификация сборных железобетонных и стальных элементов.

Наимен. эл-тов	Марка эл-тов	Кол. шт.	Вес эл-тов т	Стандарт или лист проекта	Примечания
Плиты перекрытия	П2д	1	0,18	ИС-01-04 в.2	
	П3д	50	0,23		
Стальные балки	БС-2	7	0,018		
	БС-6	1	0,023		

Спецификация монолитных ж. б. элементов, помещенных на данном листе

Наименов эл-тов	Марка эл-тов	Кол. шт.	Лист проекта где эл-нт замаркир.	Примечания
Монолитные участки	МУ3	1	КЖ-13	
	МУ4	6	АР-3	

Спецификация арматуры на один ж. б. элемент.

Марка эл-та	№ поз	Эскиз	ф мм	Длина мм	Кол. шт.	Общ. длина м.
МУ3	1	550	8AI	550	26	14,3
	2	320, 90, 90, распред. АР-2А	6AI	500	6	3,0
	3		6AI	по месту	—	20,0
МУ4	3	см. выше	6AI	по месту	—	57,0
	4	100, 1900, 1300, 460, 70, 70	6AI	2100	20	42,0
	5		12AI	2050	3	6,2
	6		6AI	600	34	20,4

Расход бетона и стали на один элемент

Марка элемента	Бетон, м³			Сталь, кг			
	Марка 150		Итого	кл. A-I			Итого
МУ3	0,3		0,3	10,8			10.8
МУ4	0,6		0,6	32,0			32.0

Выборка стали на один элемент, кг.

Марка элемента	Горячекатаная сталь класса A-I ф мм				Итого	Всего
	6AI	8AI	12AI			
МУ3	5,1	5,7			10,8	10,8
МУ4	26,5		5,5		32,0	32,0

Примечания:

1. Общие примечания даны на листе КЖ-2
2. Металлические балки даны на чертежах марки „КМ".
3. Защитный слой бетона для рабочей арматуры монолитных участков равен 10мм.

6988/VI 76

Госстрой СССР Ростовский Промстройниипроект 1976 г.	Монтажный план плит перекрытия канала. Монолитные участки МУ3, МУ4.	Типовой проект 904-1-35
Компрессорная станция БК-250А.		Альбом VI
		Лист КЖ-41

Пояснения к чертежам.

1. Проект стальных конструкций марки „КМ" разработан на основании технической документации оговоренной в пояснительной записке к проекту и рабочих чертежей марки „АР" и „КЖ".
2. Проектирование выполнено по нормам проектирования стальных конструкций (СНиП II-В. 3-72).
3. Материал конструкций

   для подкрановых балок и элементов креплений - сталь Вст3 сп5, для сварных конструкций по ГОСТ 380-71 *;

   для ригелей перекрытия МР1 и МР2 - сталь Вст3пс6, для сварных конструкций по ГОСТ 380-71 *;

   для прочих конструкций - сталь Вст3кп2, для сварных конструкций по ГОСТ 380-71 *.
4. Конструкции - сварные. Сварку производить электродами типа Э42А (подкрановые балки) и Э42 (прочие конструкции) ГОСТ 9467-75.
5. В узлах и деталях даны решения соединений элементов конструкций. Количество и диаметр болтов, длина и толщина сварных швов определяются при разработке деталировочных чертежей на основании расчетных усилий, указанных в таблицах элементов.
6. Все металлоконструкции после монтажа должны быть окрашены краской АЛ 177 за два раза.

Нагрузки

1. Крановая нагрузка: кран мостовой ручной грузоподъемностью Q=5,0т, пролетом 16,5м по ГОСТ 7075-64 в осях „1÷9"
2. Полезная нагрузка на перекрытии на отм 3.800 1000 кг/м², на участках между компрессорами - 1500 кг/м².

Условные обозначения

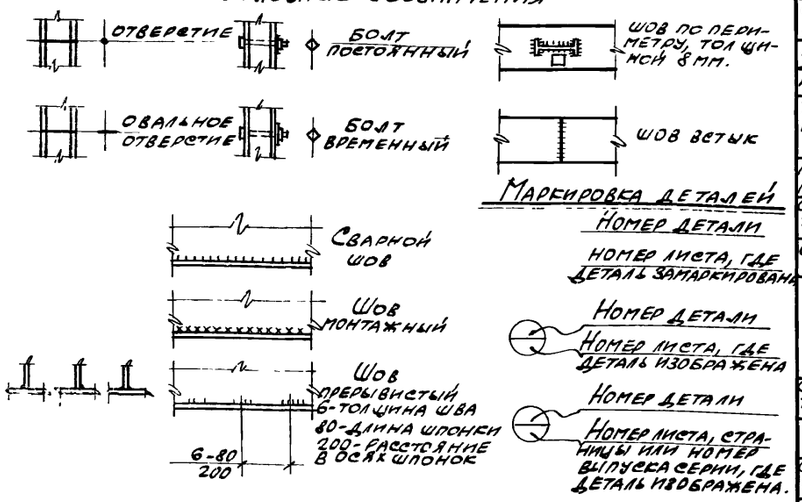

Маркировка деталей

Номер детали

Номер листа, где деталь замаркирована

Номер детали

Номер листа, где деталь изображена

Номер детали

Номер листа, страницы или номер выпуска серии, где деталь изображена.

Техническая спецификация стали

Наименование групп профилей.	Профиль	Вес металла по элементам конструкции, т: Подкрановые балки	Рельсы и упоры	Настил, балки, щиты	Опоры трубопроводов	Лестницы и ограждения	Площадки	Короба, шахта	Оконные панели		Общий вес
Балки двутавровые ГОСТ 8239-72	I 40	6.15									6,15
	I 36		0.16								0 16
	I 27			0.23							0 23
	I 22			1.43			0.02				1.45
	I 16			0.12	0.07						0.19
Швеллеры ГОСТ 8240-72	[30			10.51							10 51
	[24			3.67							3 67
	[22				0.29						0.29
	[20			1.83							1.83
	[18			0.53							0 53
	[16			0.69	0.08		0.16				0.93
	[14			0.01	0 27						0 28
	[12	0.02		1.14			0.81				1.97
	[10					0.13		0.02			0.15
	[6 5							0.09			0.09
Сталь угловая равнополочная ГОСТ 8509-72	L125×10			0.76		0 03	0.12				0.91
	L 90×8					0.19					0.19
	L 75×6					0 19	0.04				0 23
	L 63×5					1.04					1.04
	L 50×5			0.11				0.12			0 23
	L 32×3					0.02					0.02
	L 25×3					0.20					0.20
Сталь угловая неравнополочная ГОСТ 8510-72	L 250×160×16			0.15							0.15
	L180×110×10			0.02		0.02					0 04
	L140×90×10			2.48							2.48
	L110×70×8			2.33							2.33
	L100×63×10			0.09							0.09
	L75×50×8							0.14			0.14
	L63×40×5			0.08							0.08
	L50×32×4					0.13					0.13
Сталь круглая ГОСТ 2590-71	• Ф18			0.15		0.02					0.17
	• Ф16			0.65							0.65
	• Ф14			1.89							1.89
	• Ф10			0.03							0.03
Сталь прокатная полосовая ГОСТ 103-57*	-60×6			2.73			0.02	0.08			2.83
Сталь листовая горячекатаная ГОСТ 19903-74	δ=4					0.05		7.07	0.19		7.31
	δ=6	0.14			0.02	0.02					0.18
	δ=8	0.17		0.09	0.21	0.01	0.02				0.50
	δ=20	0.01		0.18	0.13	0.07	0.07				0.46
	δ=10	0.17	0.02	2.10	0 14		0.01				2.44
	δ=9								0.05		0.05
Сталь рифленая ГОСТ 8568-57*	δ=5			18.26		0.41	0.89				19.56
	δ=4					0.30					0.30
Рельсы железнодорожные узкой колеи ГОСТ 6368-52*	Р24		2.36								2.36
Трубы стальные водогазопроводные ГОСТ 3262-75.	труба 3/4"					0.17					0.17
Профиль по СТУ 71-33-64	50×40×12×25					0.60					0.60
Профиль по ТУ1-20-61	90×30×25×3					0.38					0.38
Сталь холодногнутая ГОСТ 8278-75	[180×50×4					0.29					0.29
Сталь квадратная ГОСТ 2591-71.	■10×10			0.01							0.01
Профили по серии 1 436-4	□60×30×2								3.66		3 66
	□50×25×2								1.22		1.22
	□40×25×2								0.41		0.41
	L 24×11×2								0.76		0.76
	[15×9,2×1								0.40		0 40
Сталь просечновытяжная ГОСТ 8706-58	ПВ-506				0.02						0.02
Сталь 10 пс ГОСТ 1050-74	□60×30×3					0.09					0.09
Сталь холодногнутая ГОСТ 19771-74	L 80×5					0.37					0.37
Итого		6.66	2.54	52.23	1.23	4.77	2.16	7.52	6.69		83.80

Техническая спецификация составлена без учета надбавок на отходы.

Перечень листов марки „КМ"

№ листа	Наименование листа	Примечание
1	Заглавный лист	
2	Монтажные схемы подкрановых балок, упоров и крановых рельсов	
3	Монтажные схемы балок под монолитный участок МУ4 и стоек под всасывающий трубопровод.	
4	Монтажная схема металлических щитов на отм. ±0 000. Таблица щитов	
5	План перекрытия на отм. 4.200	
6	Щиты щ1÷щ21	
7	План металлических балок перекрытия на отм. 3.800	
8	План раскладки щитов и металлических участков перекрытия на отм 3.800	
9	Разрезы 11-11÷17-17 по плану перекрытия на отм. 3.800.	
10	Узлы „1"÷„7"	
11	Элементы МЭ1÷МЭ6.	
12	Ригели МР1, МР2. Шахта электрокабелей.	
13	Короба электрокабелей	
14	Площадки ПМ1, ПМ2. План ограждения на отм. 3.800 План балок на отм. 3.650.	
15	Наружная лестница по оси „Г". Лестница на отм 3.800	
16	План опоры под трубопровод Узлы	

Перечень примененных в проекте стандартов и типовых чертежей

Шифр	Наименование	NN листов
Серия КЭ-01-57 выпуск XV	Стальные разрезные подкрановые балки пролетом 6м.	Комплект
Серия 1.431-10 выпуски 0;1	Перегородки консольные сетчатые стальные.	—"—
Серия 2.436-2 выпуск 2	Типовые конструкции и детали зданий и сооружений. ТДА.	—"—
Серия 1.459-2 выпуски 1,2	Стальные лестницы переходные площадки и ограждения	—"—
Серия 1.436-4 выпуски 0;1;2.	Стальные переплеты.	—"—

6988/VI 77

ГОССТРОЙ СССР РОСТОВСКИЙ ПРОМСТРОЙНИИПРОЕКТ 1976 г.	Заглавный лист.	Типовой проект 9С4-1-35
Компрессорная станция 6К-250А.		Альбом VI
		Лист КМ-1

ТАБЛИЦА ЭЛЕМЕНТОВ

МАРКА ЭЛЕМЕНТА	СЕЧЕНИЕ		УСИЛИЯ, Т		ВЕС ЭЛЕМЕНТА, Т	ПРИМЕЧАНИЯ
	ЭСКИЗ	СОСТАВ	N	R		
ПБ1; ПБ2	КОНСТРУКТИВНЫЕ ЧЕРТЕЖИ СМ. НА ДАННОМ ЛИСТЕ		—	6.4		
Р1	⊥	Р24	—	—		
УП1	КОНСТРУКТИВНЫЕ ЧЕРТЕЖИ СМ. СЕРИЮ КЭ-01-57 ВЫПУСК XI, ЛИСТ 15		—	—		
а	[	С12	—	—		КОНСТРУКТИВНО

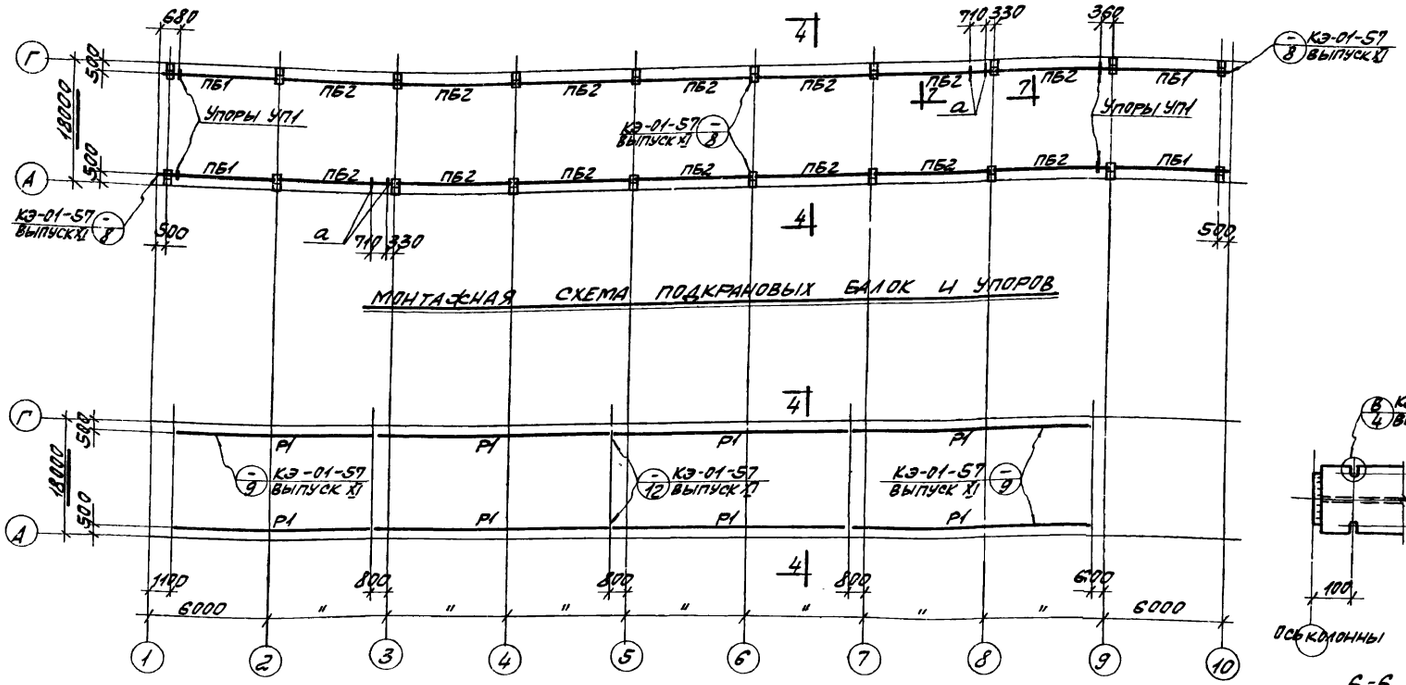

МОНТАЖНАЯ СХЕМА ПОДКРАНОВЫХ БАЛОК И УПОРОВ

МОНТАЖНАЯ СХЕМА КРАНОВЫХ РЕЛЬСОВ

6-6

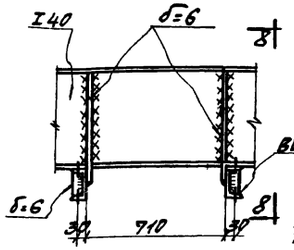

7-7

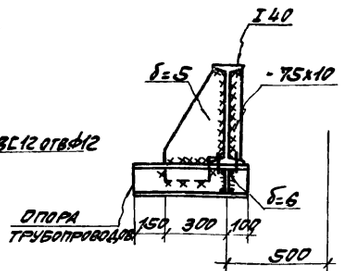

8-8

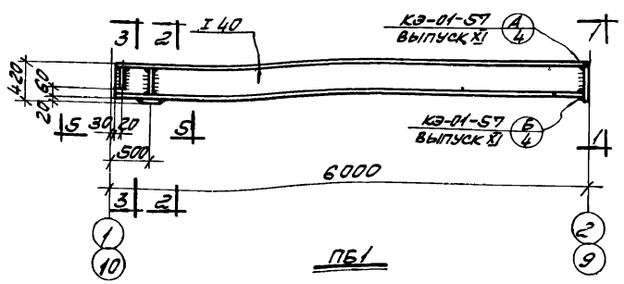

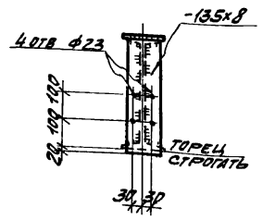

1-1

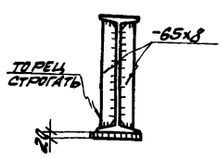

2-2

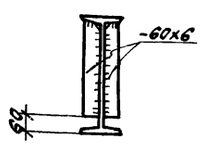

3-3

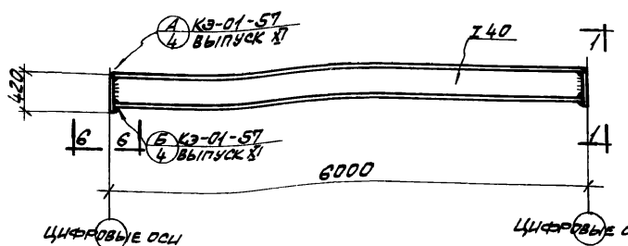

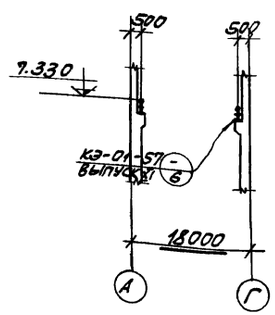

4-4

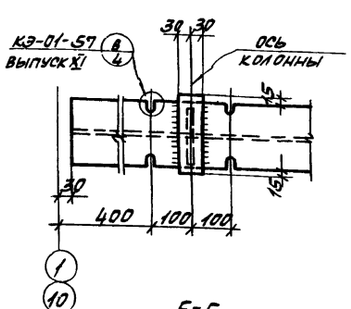

5-5

ПРИМЕЧАНИЯ

1. ОБЩИЕ ПРИМЕЧАНИЯ СМОТРИТЕ НА ЛИСТЕ КМ-1.
2. ПОДКРАНОВЫЕ БАЛКИ ВЫПОЛНЯЮТСЯ ИЗ СТАЛИ Вст.3 сп.5 ДЛЯ СВАРНЫХ КОНСТРУКЦИЙ ПО ГОСТ 380-71*
3. СТЫКИ РЕЛЬСОВ ВЫПОЛНИТЬ ПОДЕТАЛИ НА ЛИСТЕ 12 СЕРИИ КЭ-01-57 ВЫПУСК XI.
4. СВАРКУ ПРОИЗВОДИТЬ ЭЛЕКТРОДАМИ ТИПА Э42А. ПО ГОСТ 9467-75.

6988/VII 78

ГОССТРОЙ СССР РОСТОВСКИЙ ПРОМСТРОЙНИИПРОЕКТ 1976 г.	МОНТАЖНЫЕ СХЕМЫ ПОДКРАНОВЫХ БАЛОК, УПОРОВ И КРАНОВЫХ РЕЛЬСОВ.	ТИПОВОЙ ПРОЕКТ 904-1-35
КОМПРЕССОРНАЯ СТАНЦИЯ 6К-250А		АЛЬБОМ VII
		ЛИСТ КМ-2

ТЕХНИК МЕЛЬНИКОВА 11/10

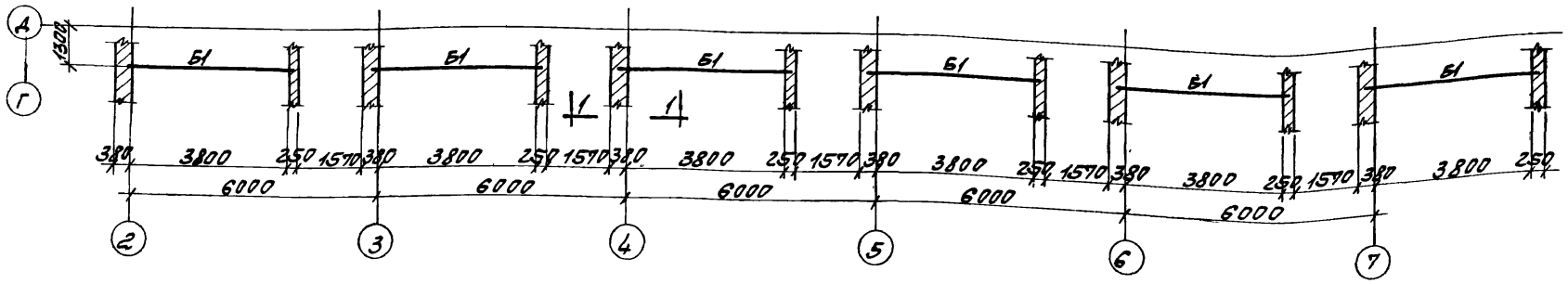

ПЛАН БАЛОК ПОД МОНОЛИТНЫЙ УЧАСТОК МУ4

ТАБЛИЦА ЭЛЕМЕНТОВ

МАРКА ЭЛЕМЕНТА	СЕЧЕНИЕ ЭСКИЗ	СЕЧЕНИЕ СОСТАВ	УСИЛИЯ, Т N	УСИЛИЯ, Т R	ВЕС ЭЛЕМЕНТА Т	ПРИМЕЧАНИЯ
Б1		С18	—	1.9		
С1	350	2С14	2.0	—		

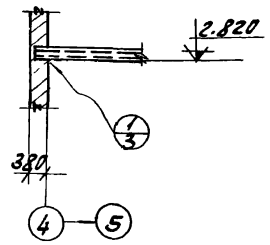

1 - 1

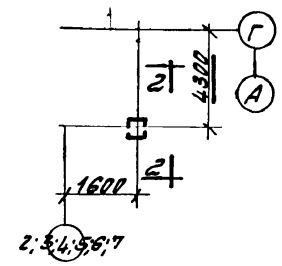

МОНТАЖНАЯ СХЕМА СТОЕК ПОД ВСАСЫВАЮЩИЙ ТРУБОПРОВОД

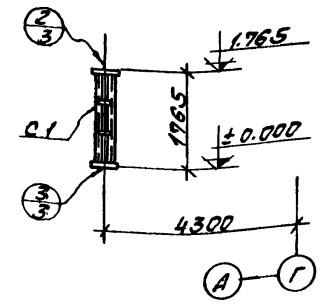

2 - 2

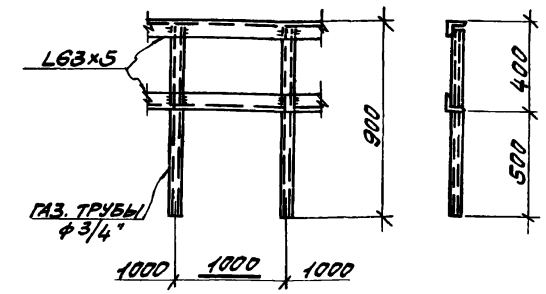

ДЕТАЛЬ ОГРАЖДЕНИЯ КРОВЛИ

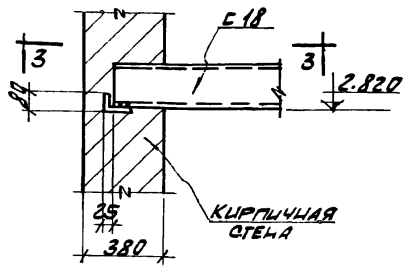

1/3

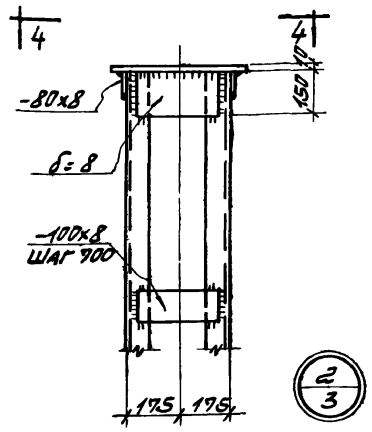

2/3

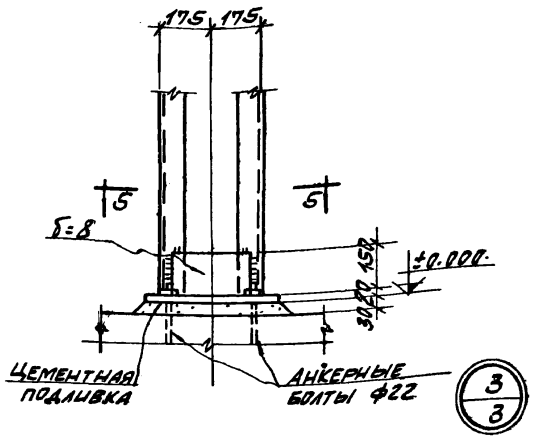

3/3

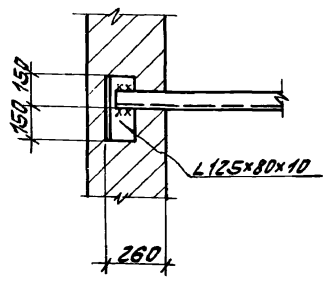

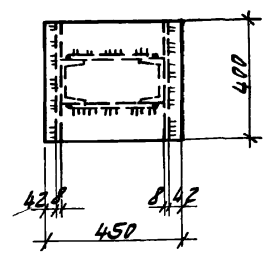

4 - 4

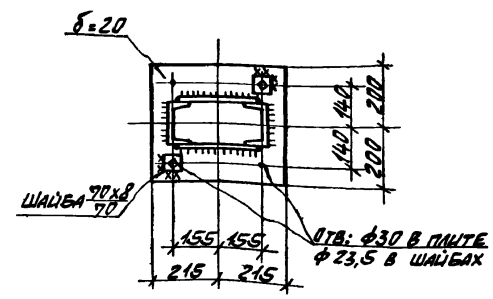

5 - 5

ПРИМЕЧАНИЯ

1. ОБЩИЕ ПРИМЕЧАНИЯ И МАТЕРИАЛ КОНСТРУКЦИЙ, СМ. НА ЛИСТЕ КМ-1.
2. КОНСТРУКЦИИ СВАРНЫЕ. СВАРКУ ПРОИЗВОДИТЬ ЭЛЕКТРОДАМИ ТИПА Э42 ПО ГОСТ 9467-75.
3. МОНТАЖ КОНСТРУКЦИЙ ПРОИЗВОДИТЬ НА БОЛТАХ НОРМАЛЬНОЙ ТОЧНОСТИ И СВАРКЕ, СОГЛАСНО УЗЛАМ. БОЛТЫ ПЛОТНО ЗАТЯНУТЬ, НАРЕЗКУ РАЗЧЕКАНИТЬ.
4. ВСЕ НЕОГОВОРЕННЫЕ ШВЫ ПРИНЯТЬ ВЫСОТОЮ $h_ш$ = 6 мм.

6298/VI (79)

ГОССТРОЙ СССР РОСТОВСКИЙ ПРОМСТРОЙНИИПРОЕКТ 1976 г.	МОНТАЖНЫЕ СХЕМЫ БАЛОК ПОД МОНОЛИТНЫЙ УЧАСТОК МУ4 И СТОЕК ПОД ВСАСЫВАЮЩИЙ ТРУБОПРОВОД.	ТИПОВОЙ ПРОЕКТ 904-1-35
КОМПРЕССОРНАЯ СТАНЦИЯ 6К-250А		АЛЬБОМ VI
		ЛИСТ КМ-3

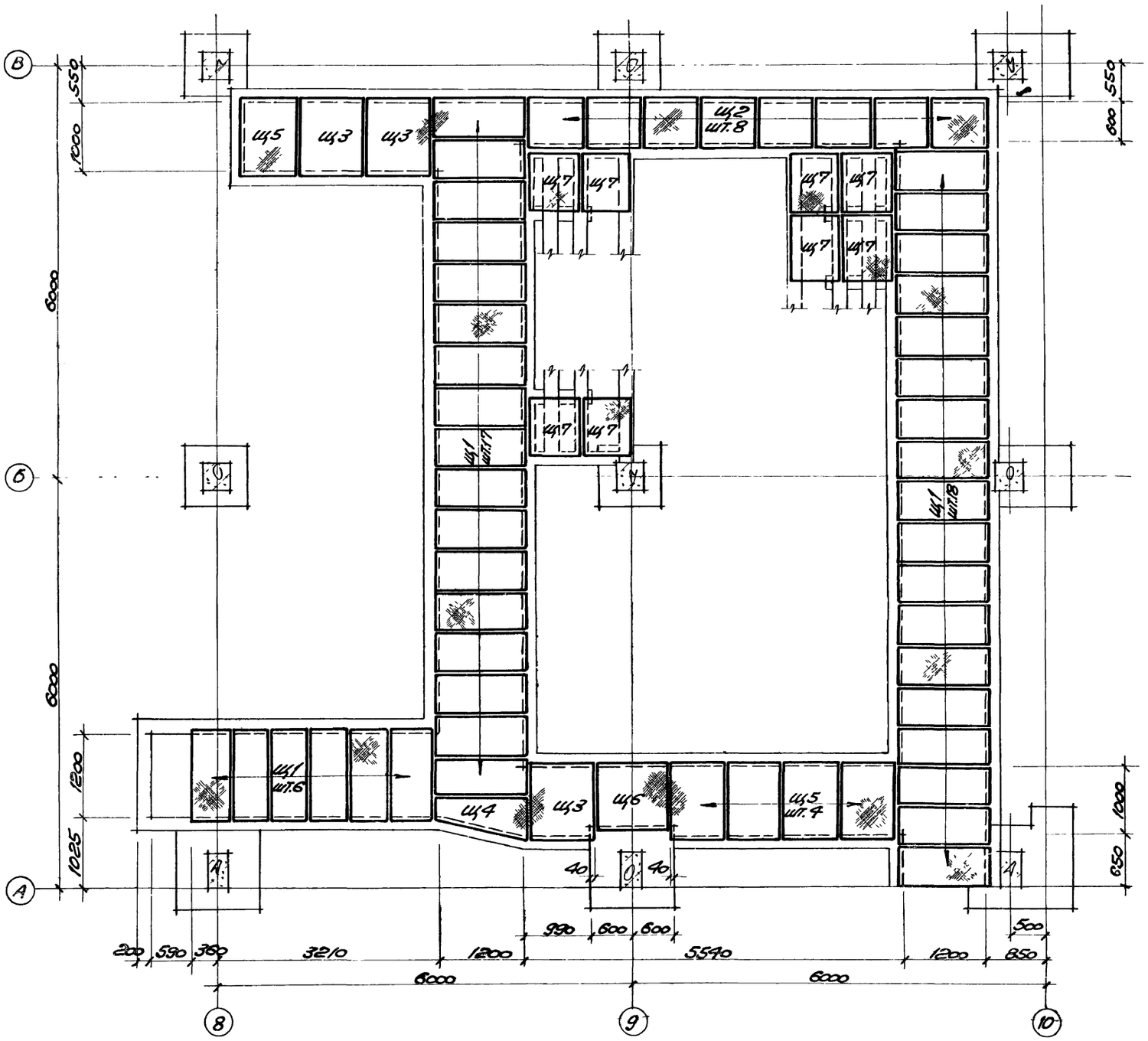

Монтажная схема металлических щитов на отм. ±0.000

Таблица щитов

Марка щита	Кол. штук	Размеры а	Размеры б	Вес щита, кг.	№ листа монтажн. схемы
Щ1	41	580	1280	44,0	КМ-4
Щ2	8	830	680	32,0	— " —
Щ3	3	970	1080	59,0	— " —
Щ4	1	См. чертеж		54,0	— " —
Щ5	5	830	1080	56,0	— " —
Щ6	1	1120	880	53,0	— " —
Щ7	8	600	900	25,0	— " —
Щ8	82	990	720	32,0	КМ-8
Щ9	48	740	1330	52,0	— " —
Щ10	42	700	1590	62,0	— " —
Щ11	45	990	1900	111,0	— " —
Щ12	6	480	1590	33,0	— " —
Щ13	24	860	430	17,0	— " —
Щ14	9	990	2280	121,0	— " —
Щ15	34	750	1110	51,0	КМ-5
Щ16	6	890	920	48,0	— " —
Щ17	12	890	1080	59,0	— " —
Щ18	7	900	1220	62,0	— " —
Щ19	14	750	800	33,0	— " —
Щ20	6	890	780	49,0	— " —
Щ21	4	860	1050	53,0	АР-3

Примечания:

1. Общие примечания смотрите на листе КМ-1.

6988/VI 80

Госстрой СССР Ростовский Промстройниипроект 1976 г.	Монтажная схема металлических щитов на отм. ±0.000. Таблица щитов.	Типовой проект 904-1-35
		Альбом VI
Компрессорная станция 6К-250А		Лист КМ-4

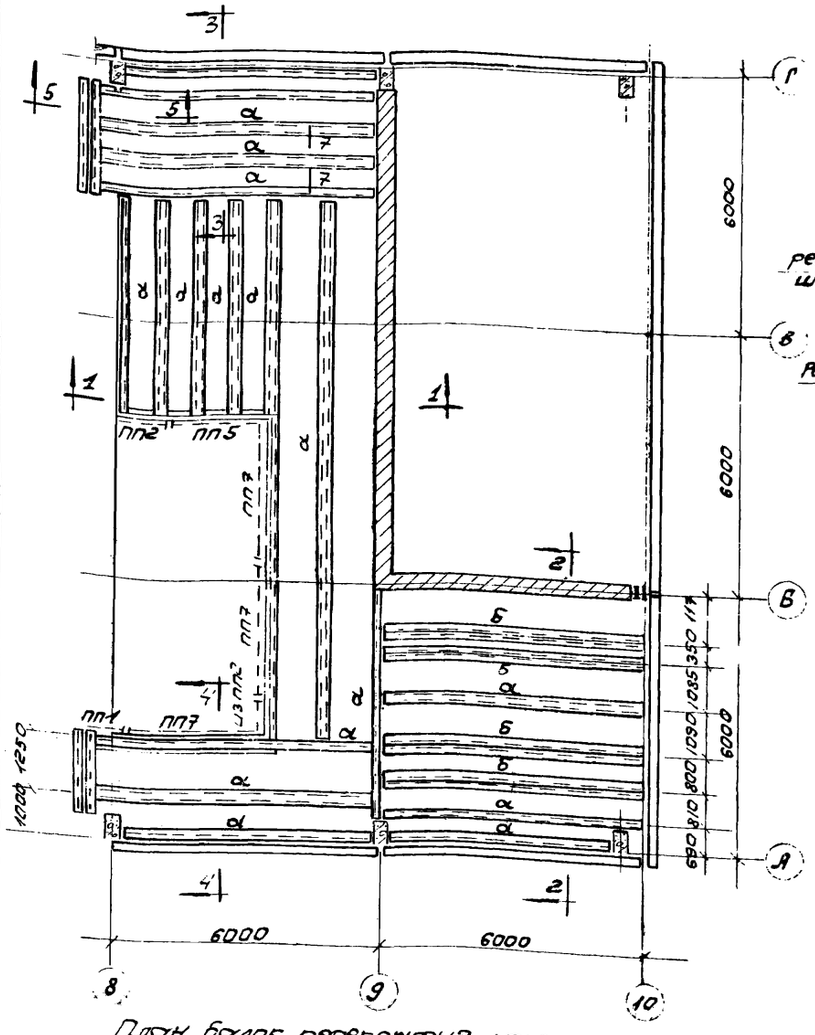

План балок перекрытия на отм. 4.200

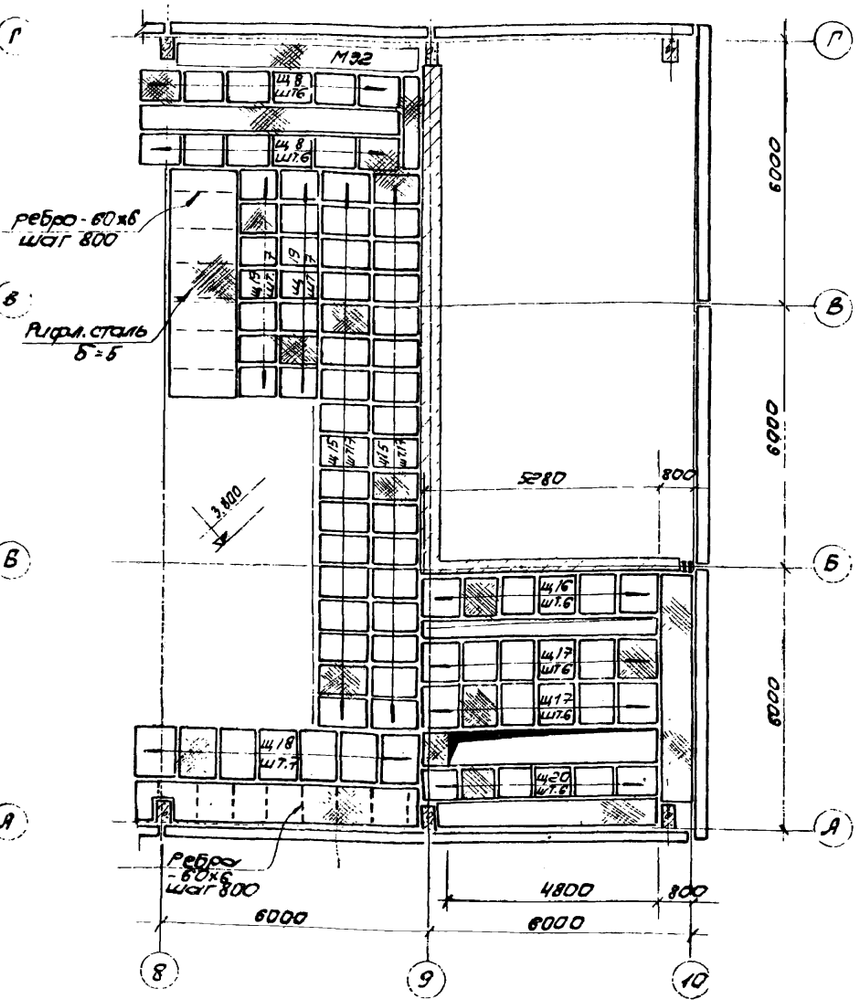

План металлического настила на отм. 4.200

Таблица элементов

Марка элемент	Сечение		Усилия, т		Вес элемента т	Примеч.
	эскиз	состав	N	R		
а	[	[12	—	—		Конструк
б	⅂[	[12 ∠ 50×5	—	—		— " —

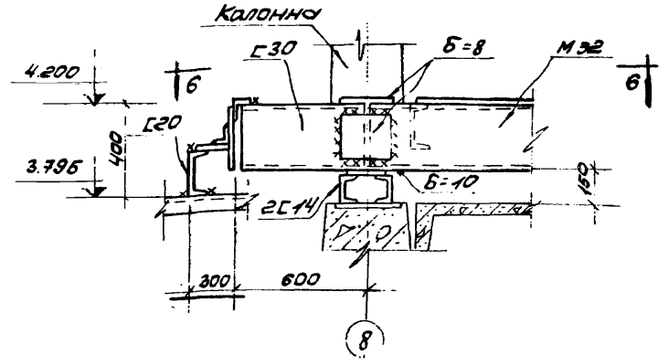

5-5

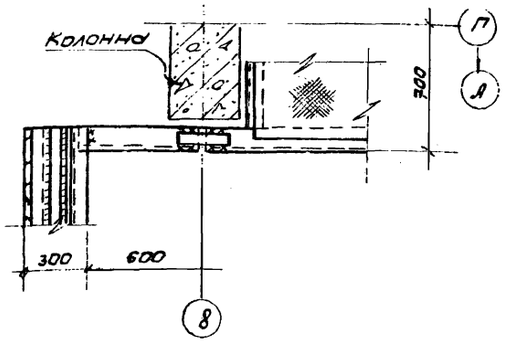

6-6

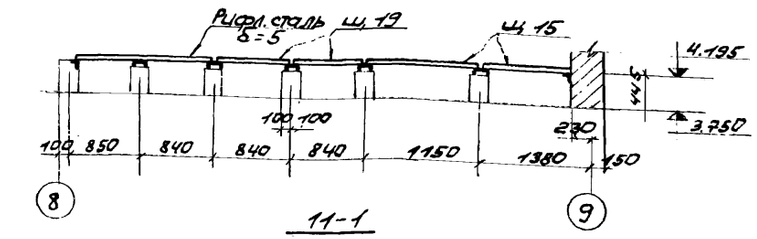

11-1

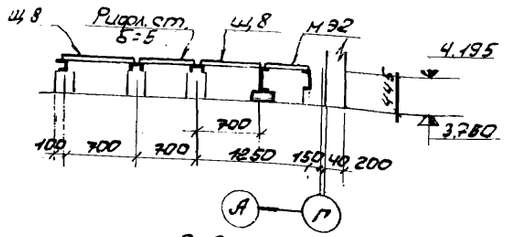

3-3

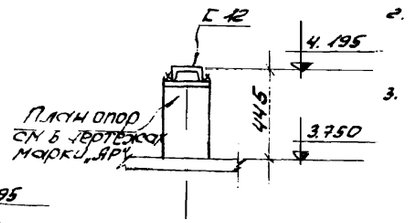

7-7

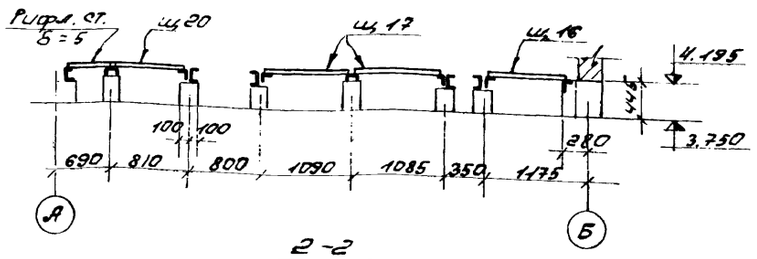

2-2

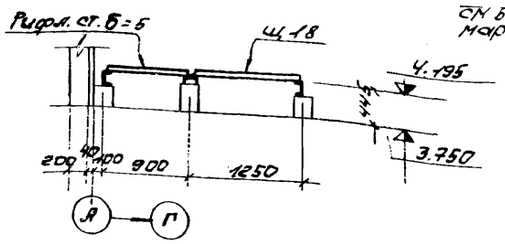

4-4

Примечания.

1. Общие примечания смотрите на листе КМ-1.
2. Балки на отм. 4.195 приварить к закладным элементам в бетонных столбиках по всей длине примыкания швом высотой $h_ш = 6$ мм.
3. Элементы ограждения учтены на листе КМ-14.

6989/VI 81

ГОССТРОЙ СССР РОСТОВСКИЙ ПРОМСТРОЙНИИПРОЕКТ 1976 г.	План перекрытия на отм. 4.200	Типовой проект 904 1-35
Компрессорная станция 6К-250 С		Альбом VI
		Лист

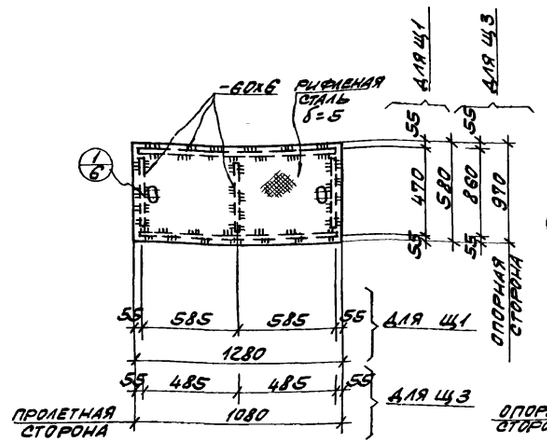

Щ1. Щ3

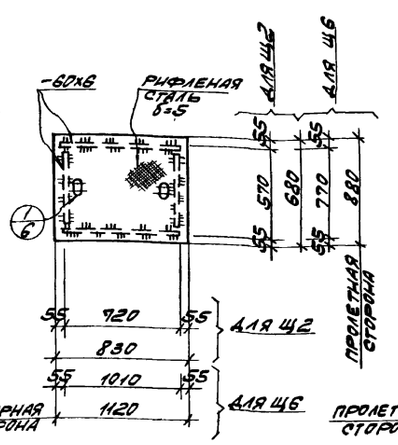

Щ2. Щ6

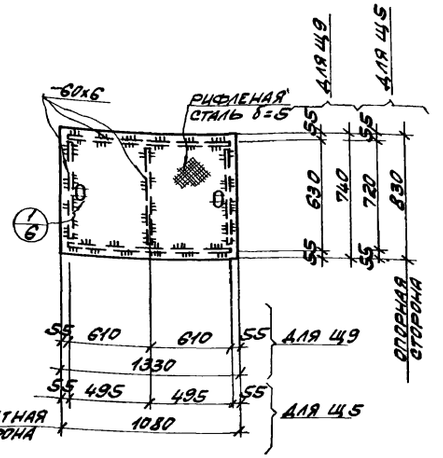

Щ5, Щ9

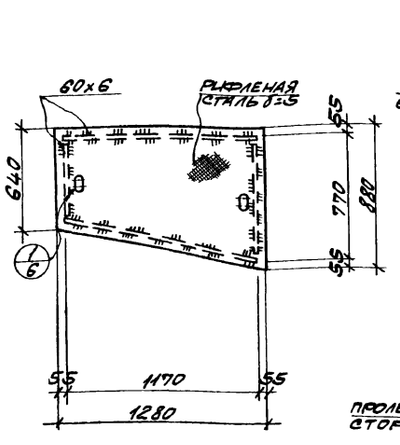

Щ4

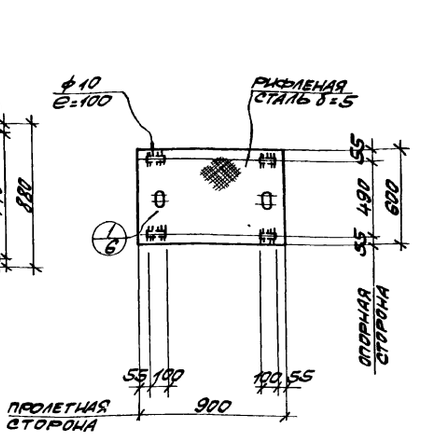

Щ7

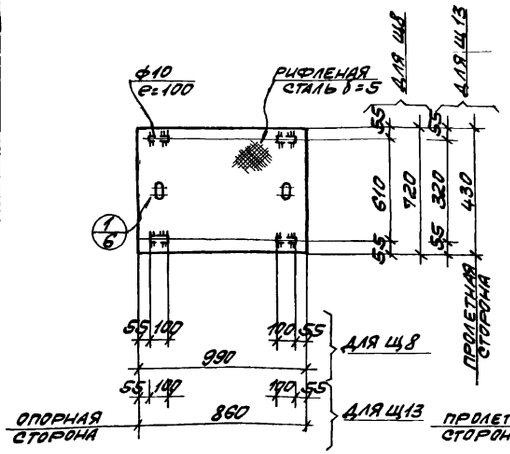

Щ8. Щ13

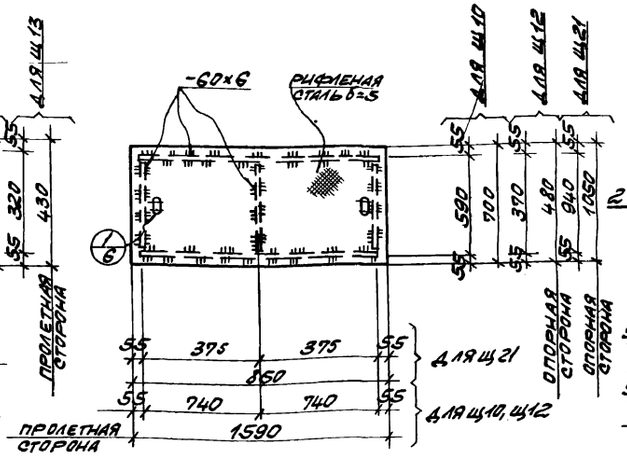

Щ10, Щ12, Щ21

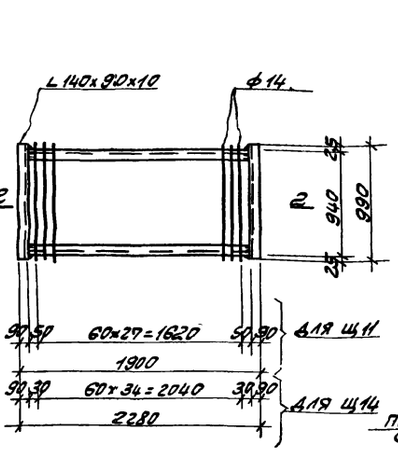

Щ11. Щ14

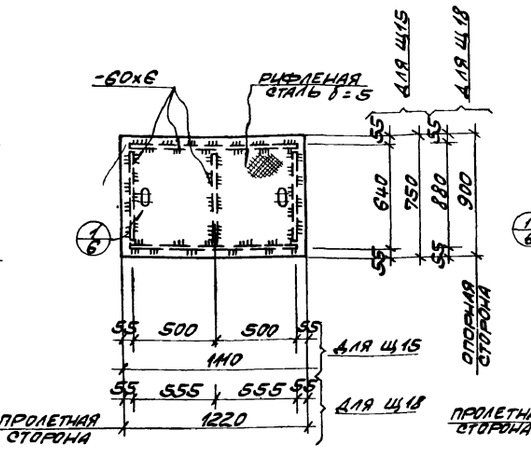

Щ15, Щ18

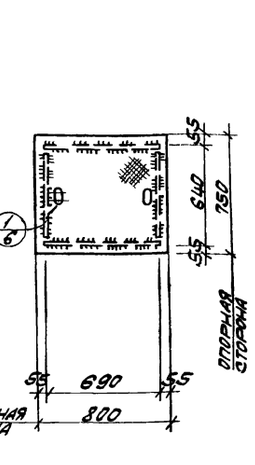

Щ19

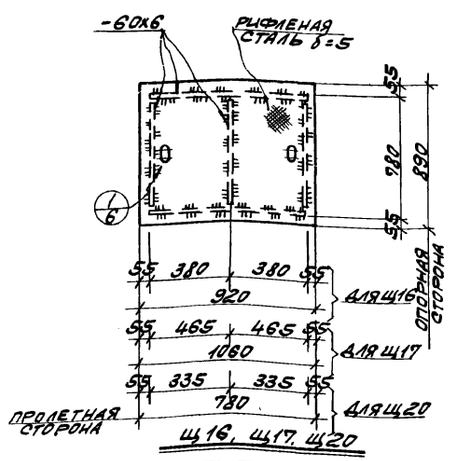

Щ16, Щ17, Щ20

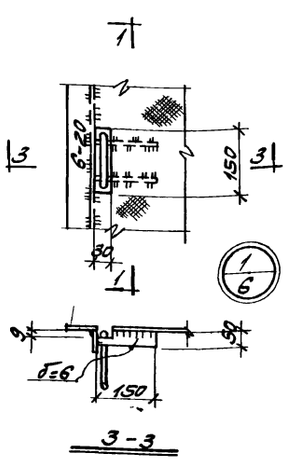

3-3

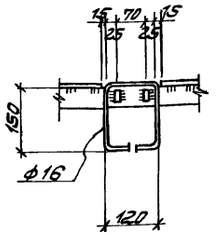

1-1

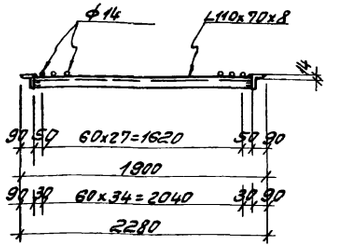

2-2

ПРИМЕЧАНИЯ:

1. ОБЩИЕ ПРИМЕЧАНИЯ, МАТЕРИАЛ КОНСТРУКЦИЙ И УСЛОВИЯ ЕГО ПОСТАВКИ СМОТРИТЕ НА ЛИСТЕ КМ-1.
2. ПРИВАРКУ РЕБЕР ОСУЩЕСТВЛЯТЬ ПРЕРЫВИСТЫМ ДВУХСТОРОННИМ ШВОМ $\frac{6-60}{150}$ мм.

6988/VI (82)

ГОССТРОЙ СССР РОСТОВСКИЙ ПРОМСТРОЙНИИПРОЕКТ 1976 г.	Щиты Щ1÷Щ21.	ТИПОВОЙ ПРОЕКТ 904-1-35
		АЛЬБОМ VI
КОМПРЕССОРНАЯ СТАНЦИЯ 6К-250А		ЛИСТ КМ-6

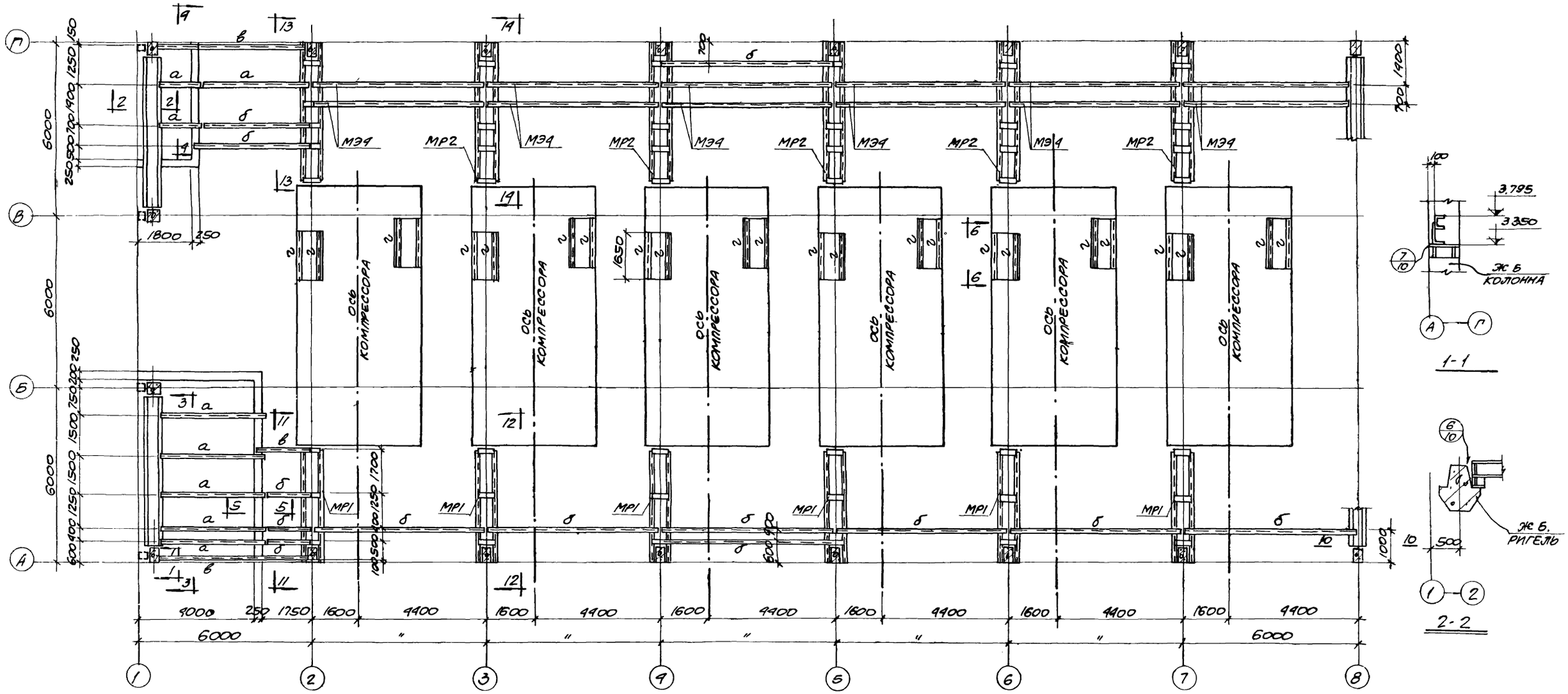

План металлических балок перекрытия на отм. 3.800

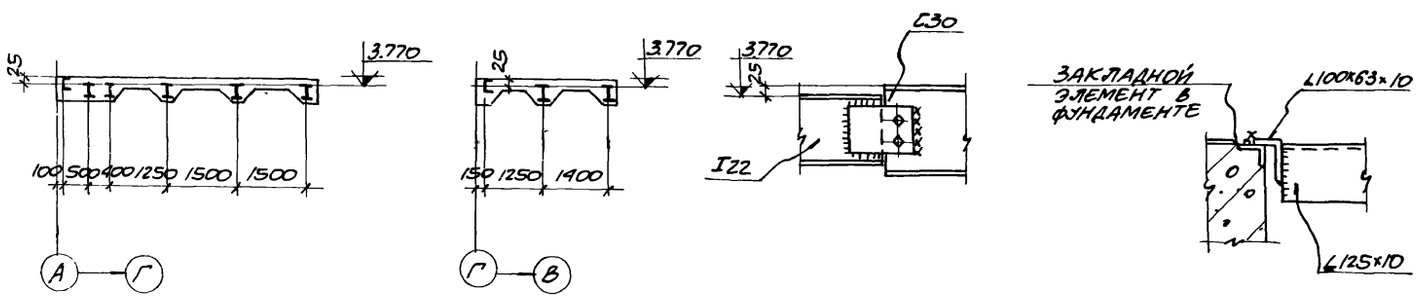

Примечания.

1. Общие примечания смотрите на листе КМ-1.
2. Данный лист рассматривать совместно с листами КМ-8 ÷ КМ-10
3. Конструктивные чертежи элемента МЭ4 даны на листе КМ-11, чертежи ригелей МР1, МР2 даны на листе КМ-12

6988/VI 83

ГОССТРОЙ СССР РОСТОВСКИЙ ПРОМСТРОЙНИИПРОЕКТ 1976 г.	План металлических балок перекрытия на отм 3.800.	Типовой проект 904-1-35
		Альбом VI
Компрессорная станция 6К-250А		Лист КМ-7

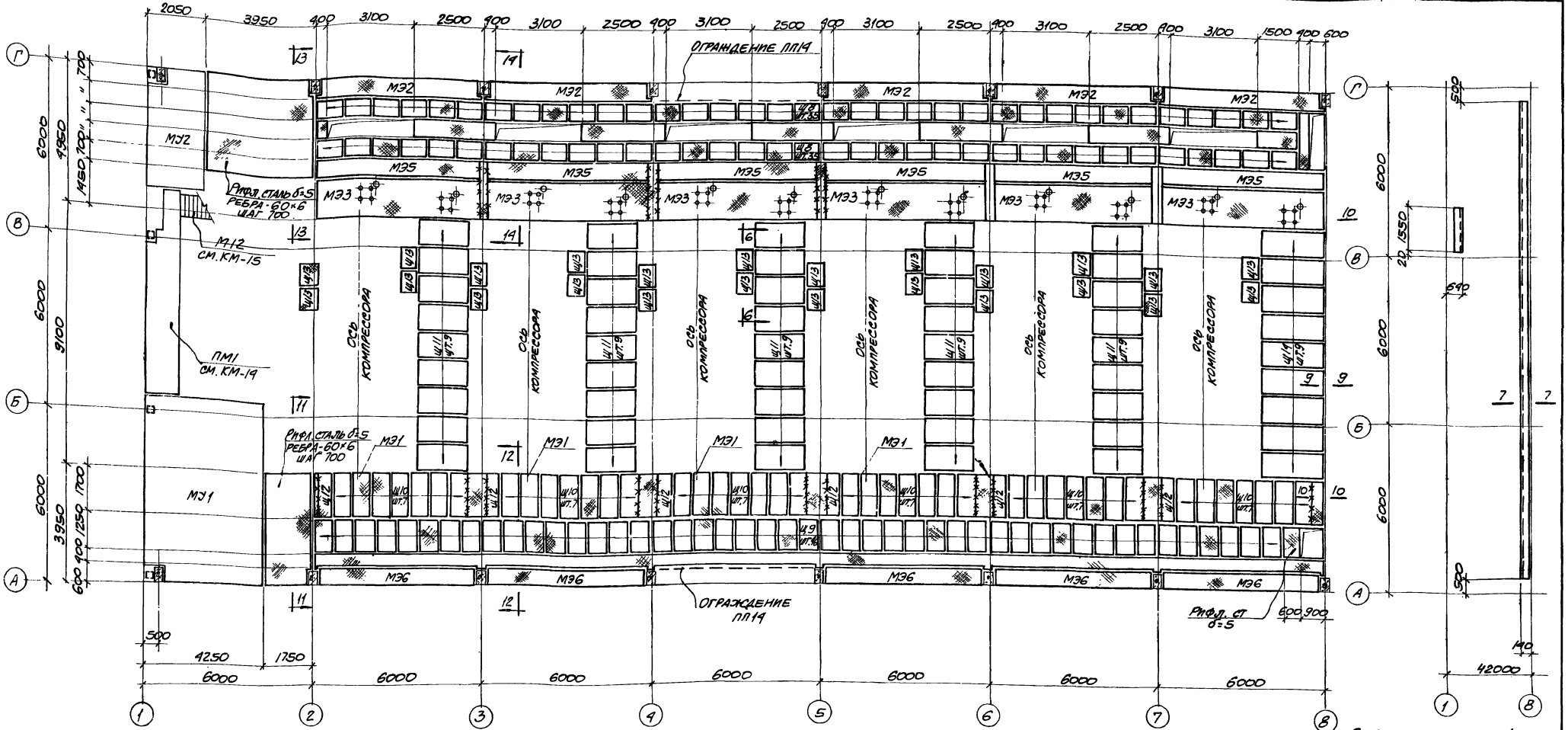

План раскладки щитов и металлических участков перекрытия на отм. 3.800.

План раскладки окаймляющих уголков на отм. 3.800

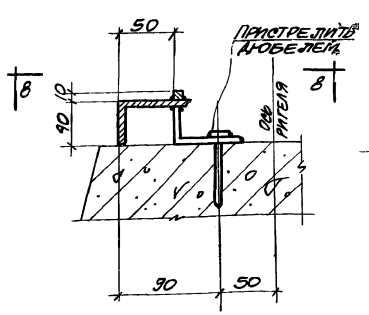

7-7

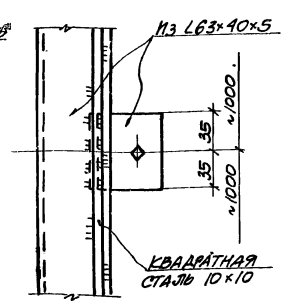

8-8

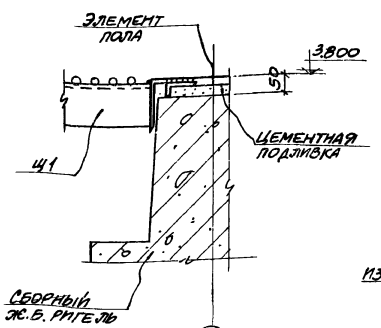

9-9

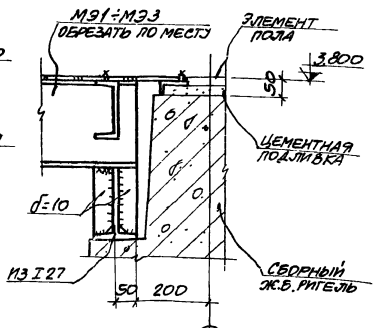

10-10

Примечания

1. Общие примечания смотрите на листе КМ-1.
2. Данный лист рассматривать совместно с листами КМ-7, КМ-9, КМ-10.
3. Таблицу щитов смотрите на листе КМ-9.
4. Сварку производить электродами типа Э42 по ГОСТ 9467-75.
5. Все неоговоренные швы принять высотой $h_ш = 6$мм.
6. Монолитные ж.б. участки: МУ1 МУ2 смотрите на чертежах марки „КЖС".
7. Ограждение ПП14 принято по серии 1.459-2 в.2. Крепление выполнить по детали „26" серии 1.459-2,в.1.

6988/VI

84

ГОССТРОЙ СССР РОСТОВСКИЙ ПРОМСТРОЙНИИПРОЕКТ 1976 г.	План раскладки щитов и металлических участков на отм. 3.800.	Типовой проект 904-1-35
		Альбом VI
Компрессорная станция 6К-250А		Лист КМ-8

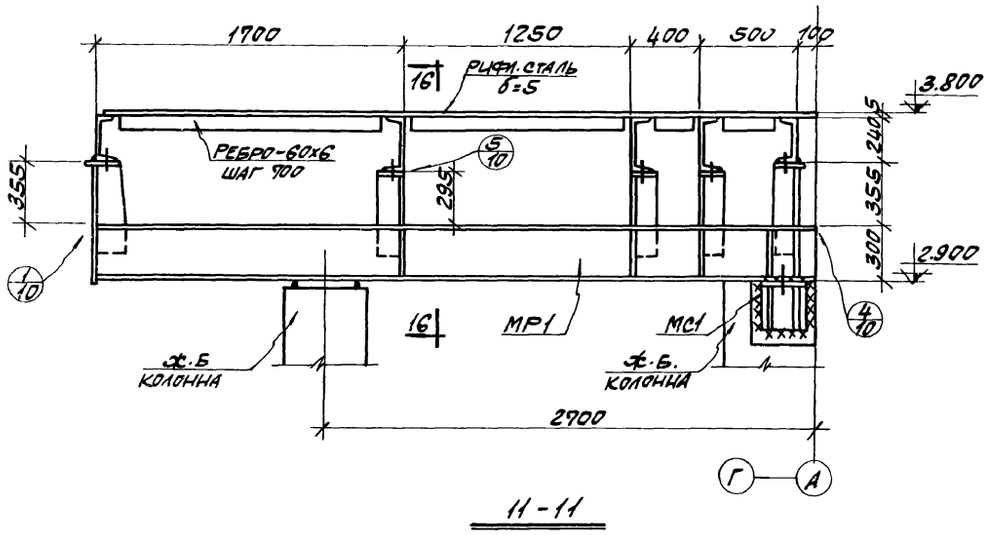

11 - 11

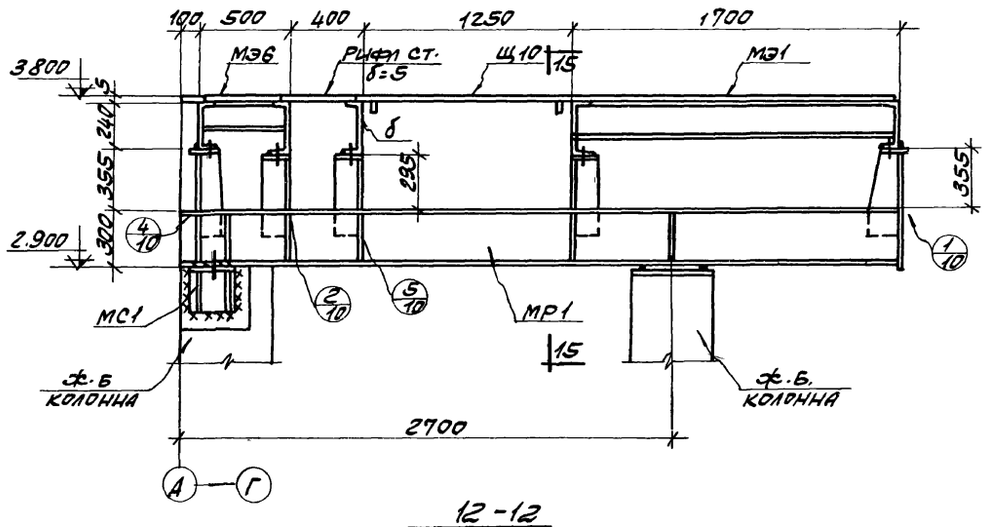

12 - 12

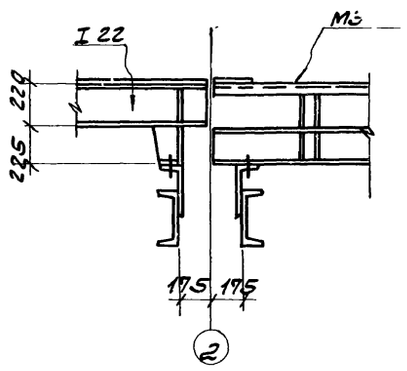

17 - 17

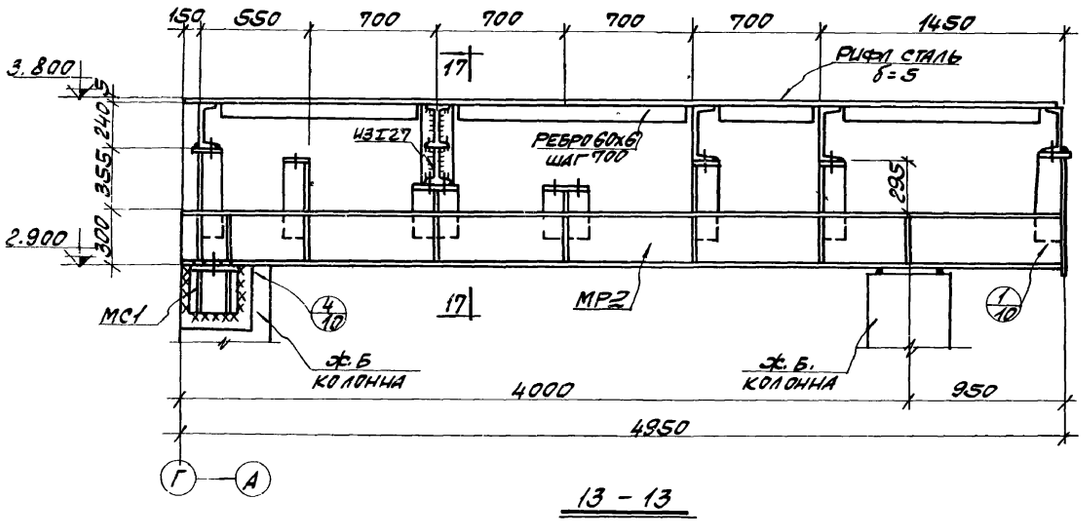

13 - 13

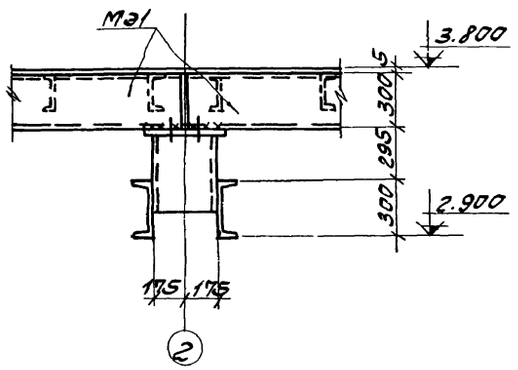

15 - 15

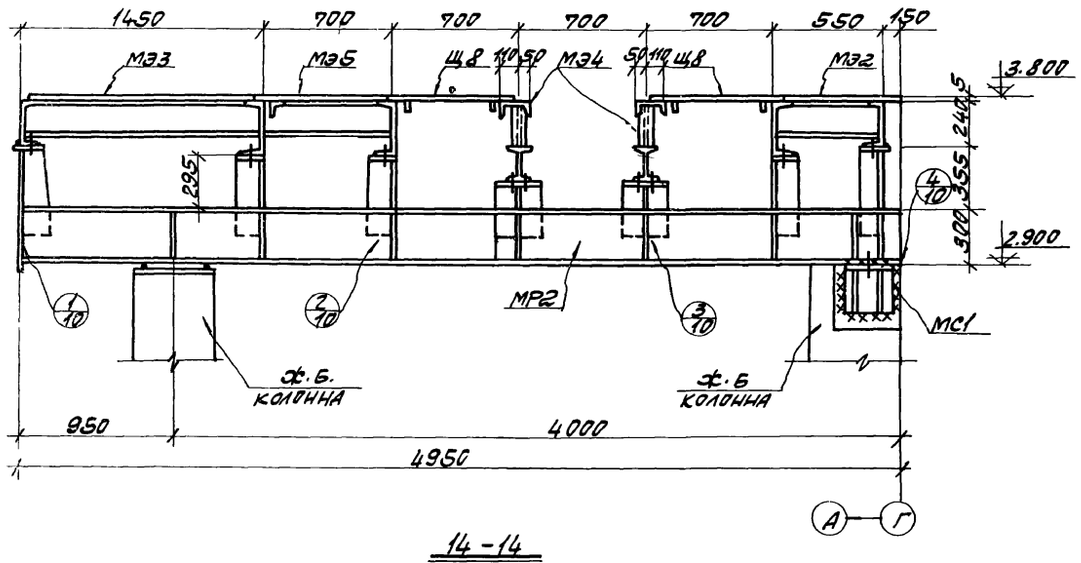

14 - 14

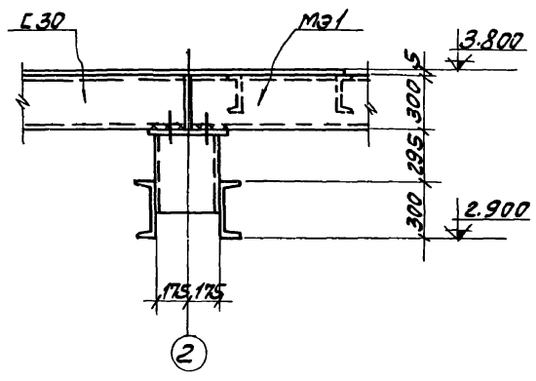

16 - 16

ТАБЛИЦА ЭЛЕМЕНТОВ

Марка элемента	Сечение		Усилия, т		Вес элемента, т	Примечания
	эскиз	состав	N	R		
а	I	I 22	—	3.5		
б	[	[30	—	6.6		
в	[	[24	—	1.8		
2	L	L 125х10	—	1.9		

ПРИМЕЧАНИЯ.

1. РАЗРЕЗЫ 11-11 ÷ 14-14 ЗАМАРКИРОВАНЫ НА ЛИСТАХ КМ-7, КМ-8.
2. КОНСТРУКЦИИ СВАРНЫЕ. СВАРКУ ПРОИЗВОДИТЬ ЭЛЕКТРОДАМИ ТИПА Э42 ПО. ГОСТ 9467-75.
3. ВСЕ НЕОГОВОРЕННЫЕ ШВЫ ПРИНЯТЬ ВЫСОТОЮ $h_ш$=6ММ.
4. КОНСТРУКТИВНЫЕ. ЧЕРТЕЖИ МР1, МР2 СМ. НА ЛИСТЕ КМ-12

6988/VI (85)

ГОССТРОЙ СССР РОСТОВСКИЙ ПРОМСТРОЙНИИПРОЕКТ 1976 г.	РАЗРЕЗЫ 11-11 ÷ 17-17 ПО ПЛАНУ ПЕРЕКРЫТИЯ НА ОТМ. 3.800	ТИПОВОЙ ПРОЕКТ 904-1-35
КОМПРЕССОРНАЯ СТАНЦИЯ 6К-250А		АЛЬБОМ VI
		ЛИСТ 1-2

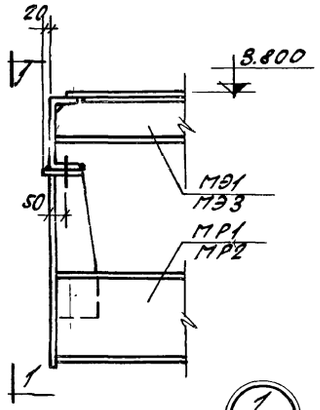

1/9

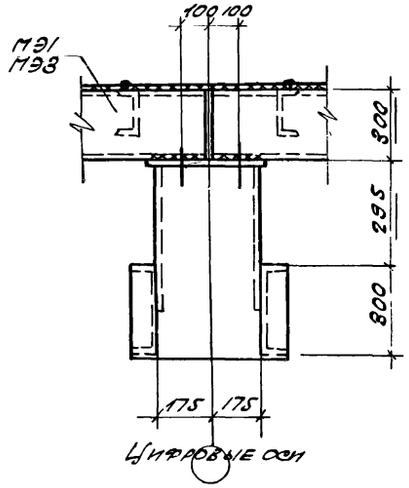

1-1

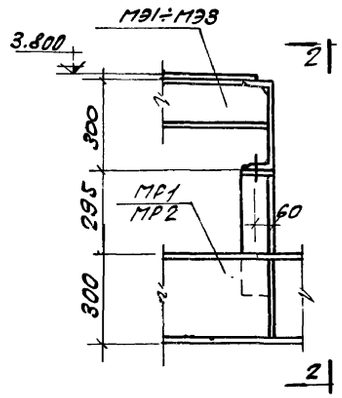

2/9

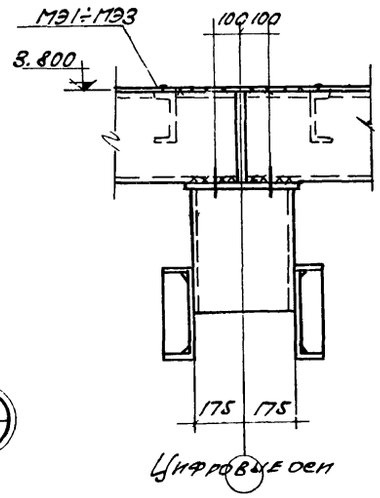

2-2

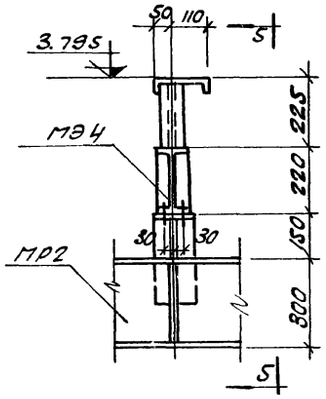

3/9

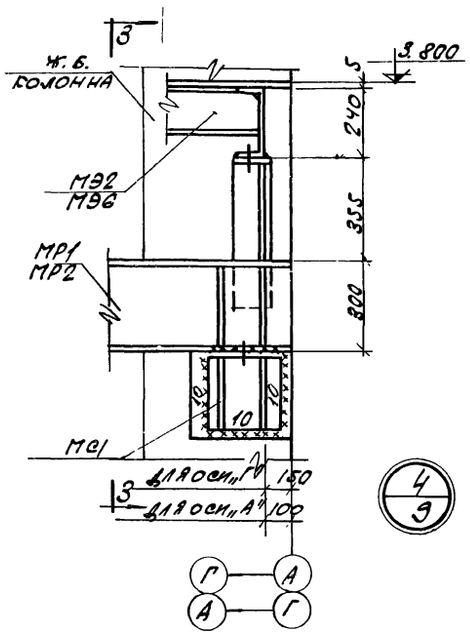

4/9

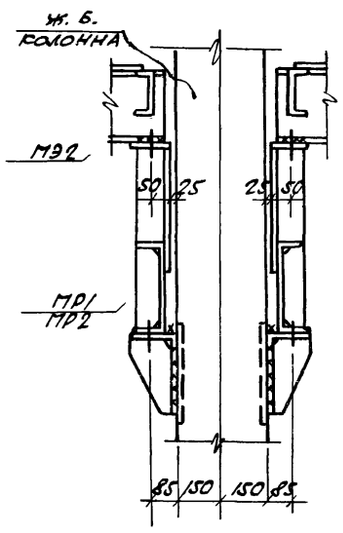

3-3

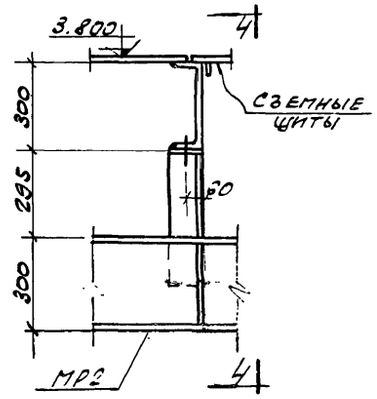

5/9

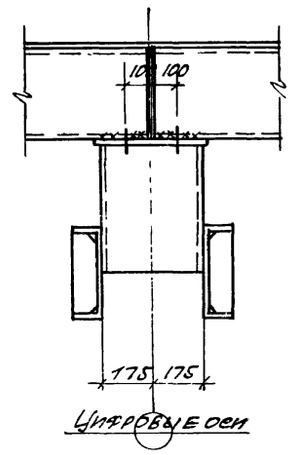

4-4

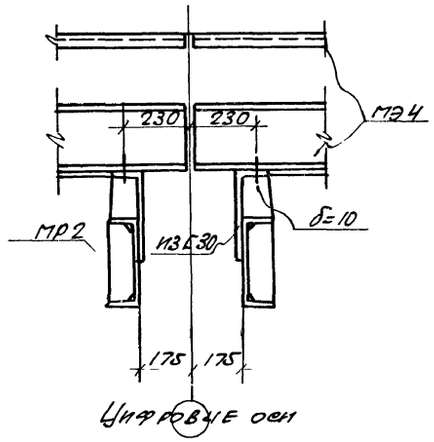

5-5

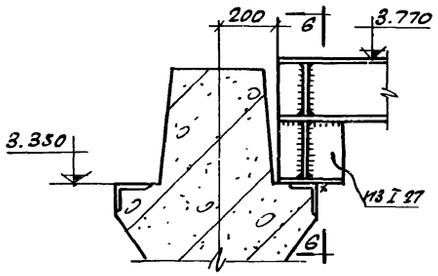

6/7

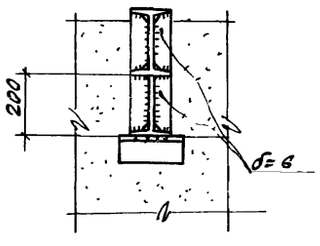

6-6

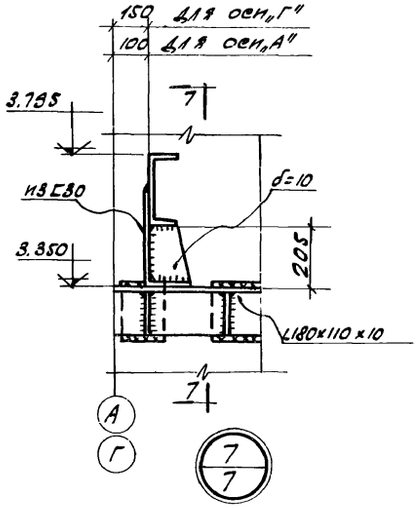

7/7

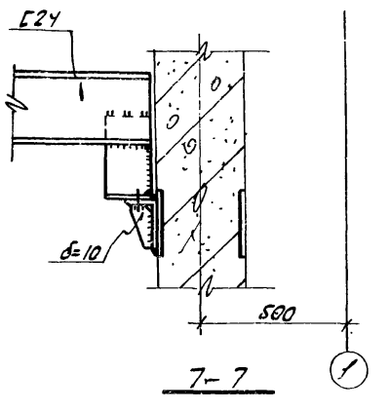

7-7

Примечания:

1. Общие примечания смотрите на листе КМ-1.
2. Конструкции - сварные. Сварку производить электродами типа Э42, ГОСТ 9467-75.
3. Все неоговоренные сварные швы принять высотою шва - 6мм.
4. Монтаж, конструкций производить на болтах нормальной точности ф18 и сварке согласно узлам. Болты плотно затянуть, нарезку расчеканить.

6988/VI 86

Госстрой СССР Ростовский промстройниипроект 1976 г.	Узлы „1" ÷ „7"	Типовой проект 904-1-35
Компрессорная станция 6К-250А.		Альбом VI
		Лист КМ-10

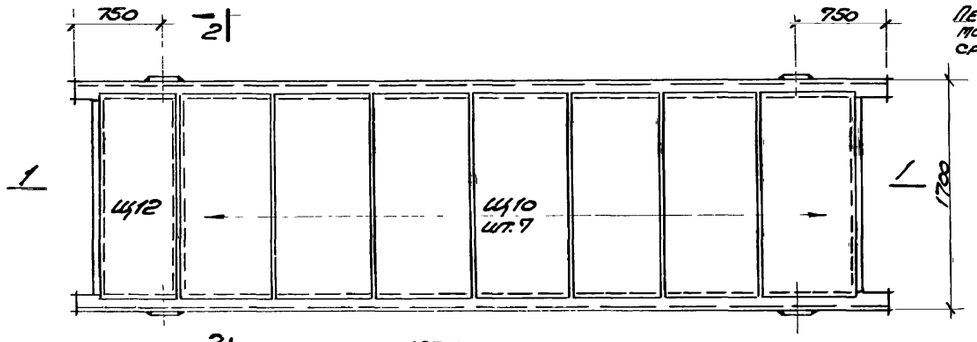

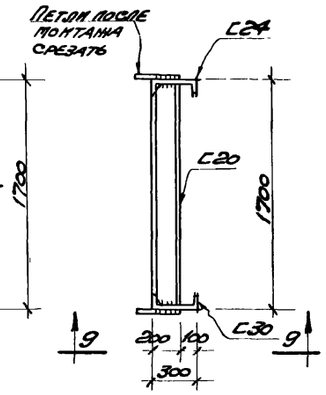

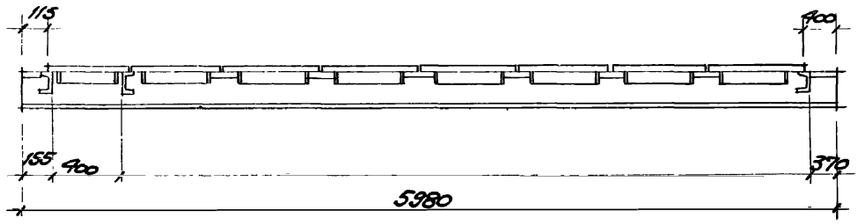

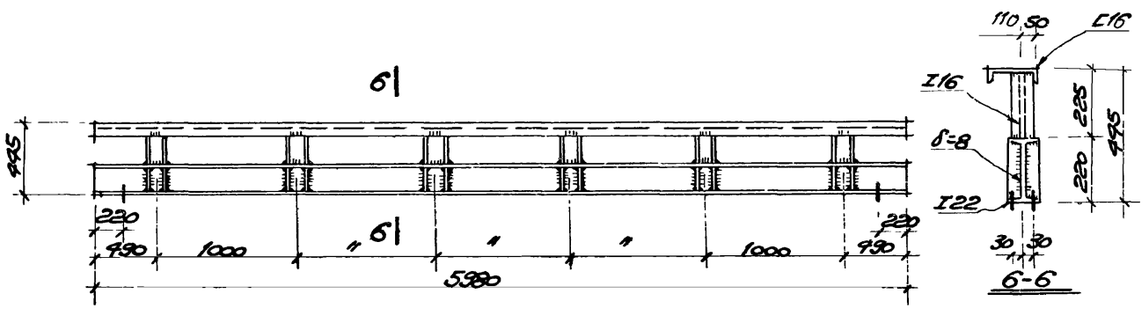

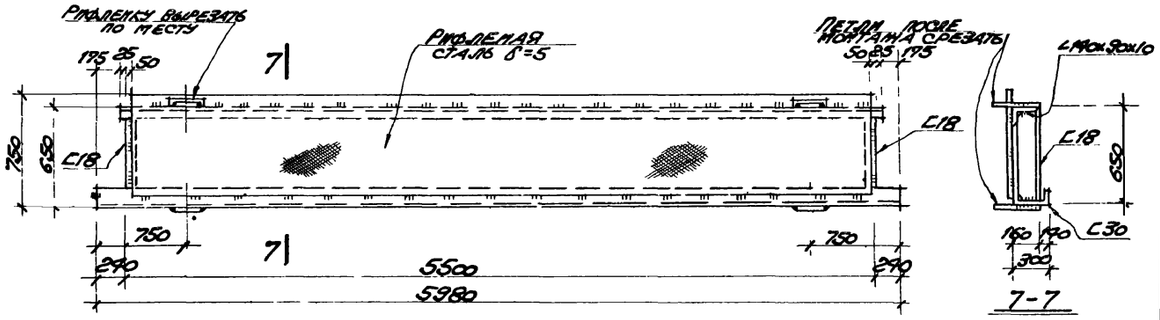

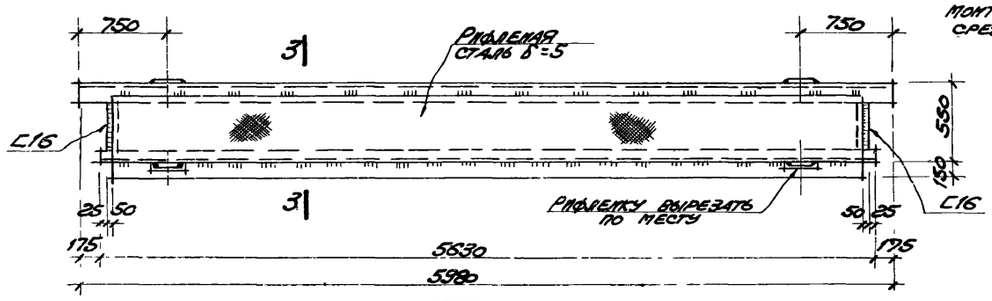

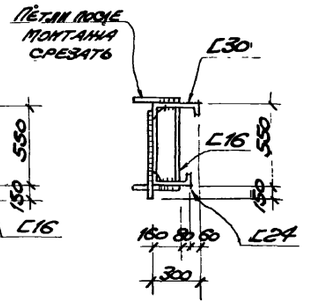

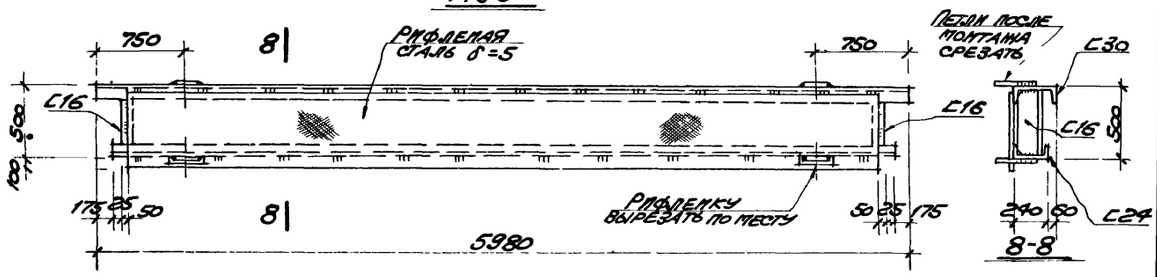

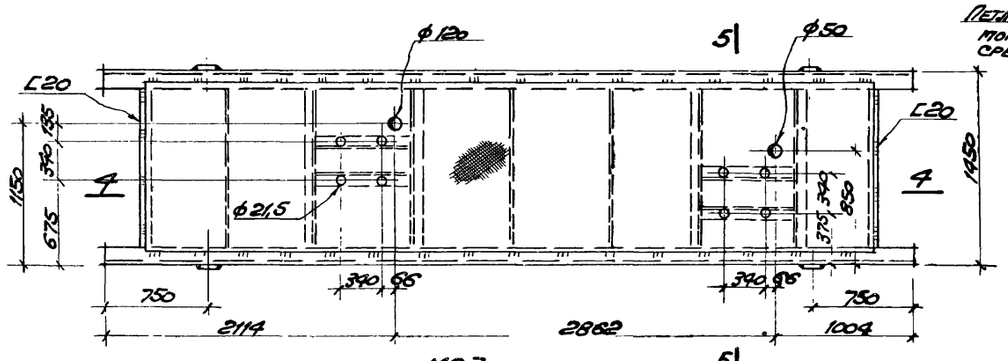

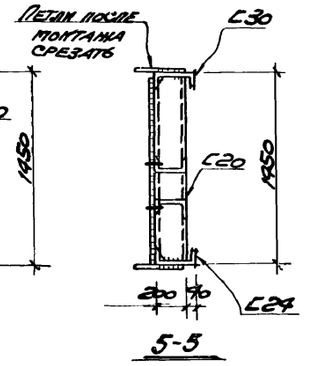

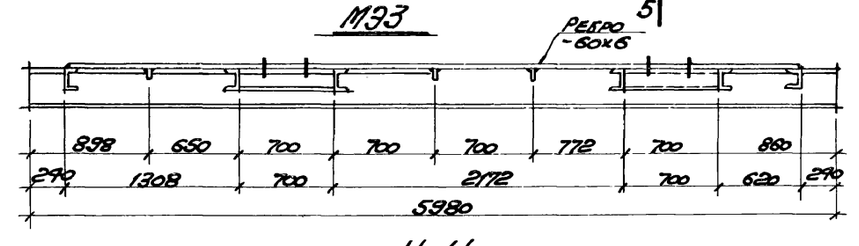

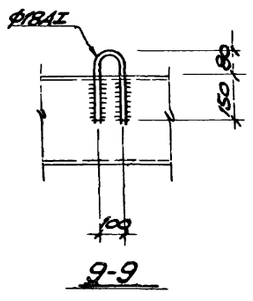

Примечания:

1. Общие примечания и материал конструкций смотрите на листе КМ-1.
2. Все неоговоренные сварные швы принять высотой $h_ш$=6 мм
3. Конструкции сварные. Сварку производить электродами типа Э42 по ГОСТ 9467-75.

6988/VI (87)

Госстрой СССР Ростовский Промстройниипроект 1976 г.	Элементы МЭ1÷МЭ6.	Типовой проект 904-1-35
		Альбом VI
Компрессорная станция 6К-250А		Лист КМ-11

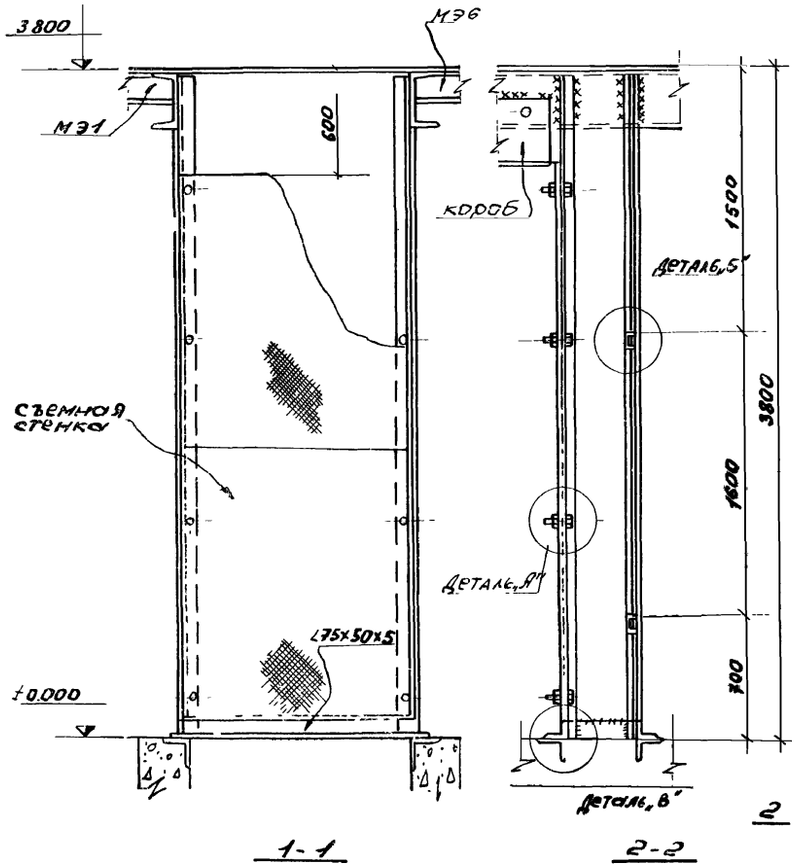

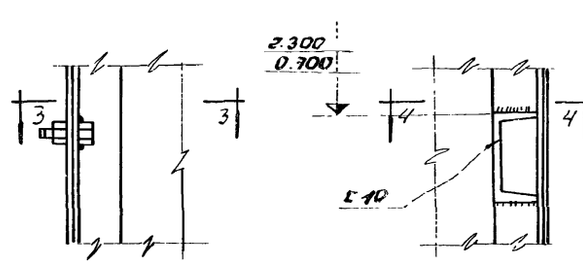

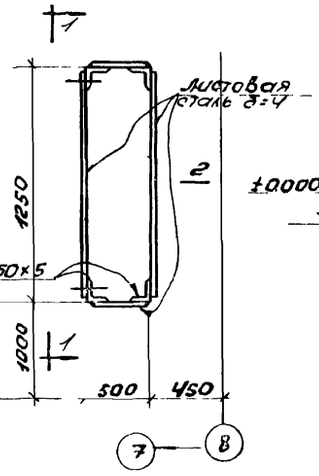

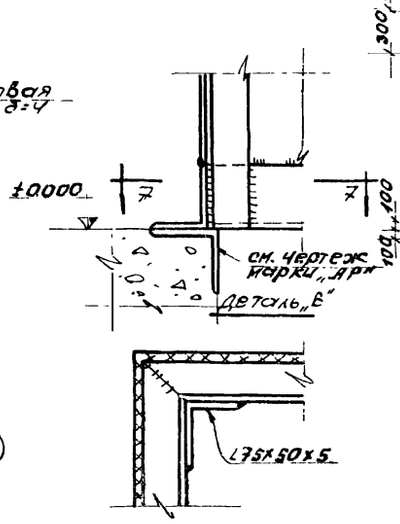

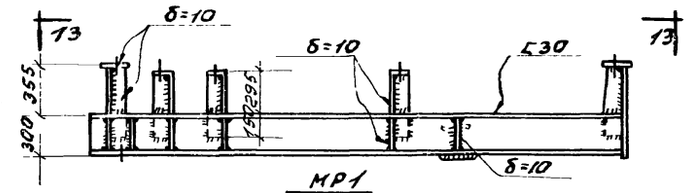

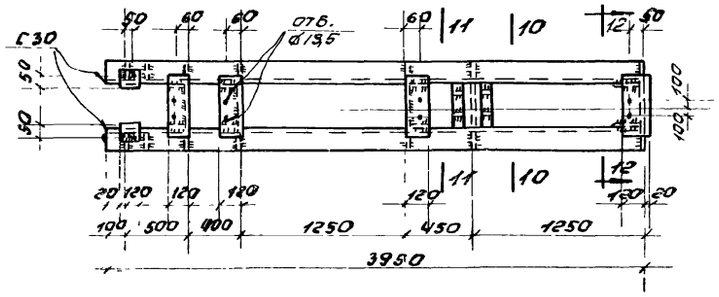

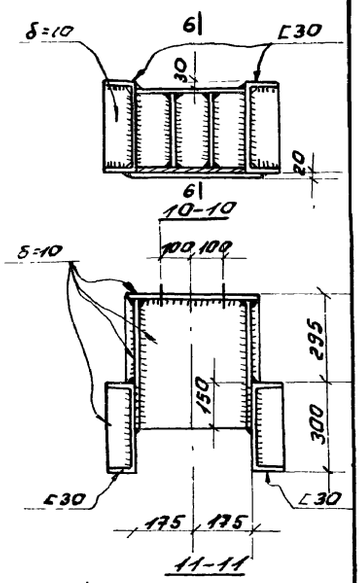

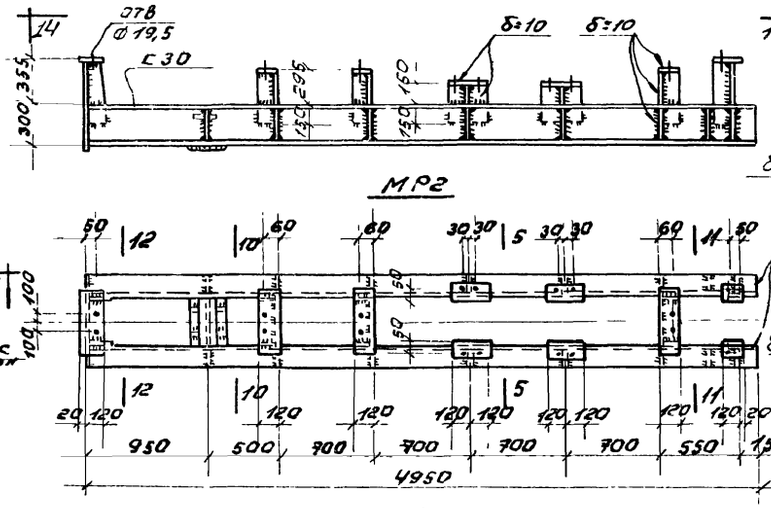

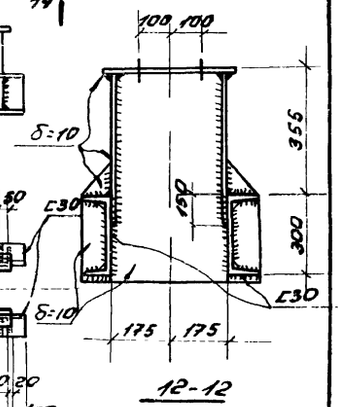

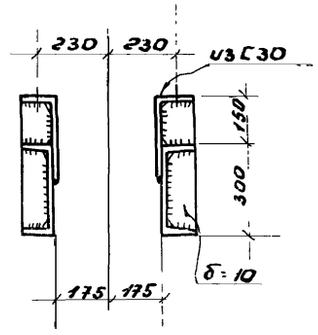

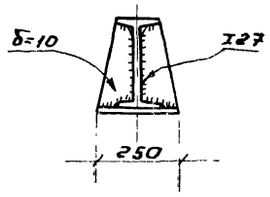

Шахта для электрокабелей

7-7

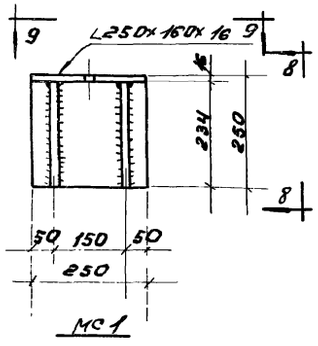

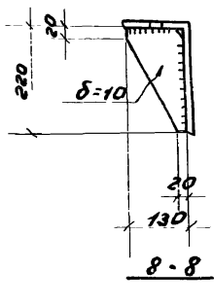

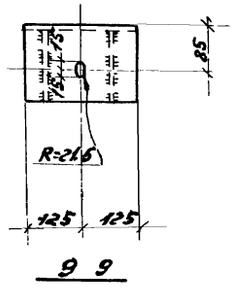

Примечания:

1. Общие примечания смотрите на листе КМ-1
2. Конструкции сварные. Сварку производить электродами типа Э42 по ГОСТ 9467-75.
3. Сварку шахты выполнять сплошным швом высотой $h_ш = 4$ мм
4. Все неоговоренные швы принять высотой $h_ш = 6$ мм.

6988/VI 88

ГОССТРОЙ СССР РОСТОВСКИЙ ПРОМСТРОЙНИИПРОЕКТ 1976 г.	Ригели МР1, МР2 Шахта электрокабелей	Типовой проект 904-1-35
		Альбом VI
Компрессорная станция 6К-250А		Лист КМ-12

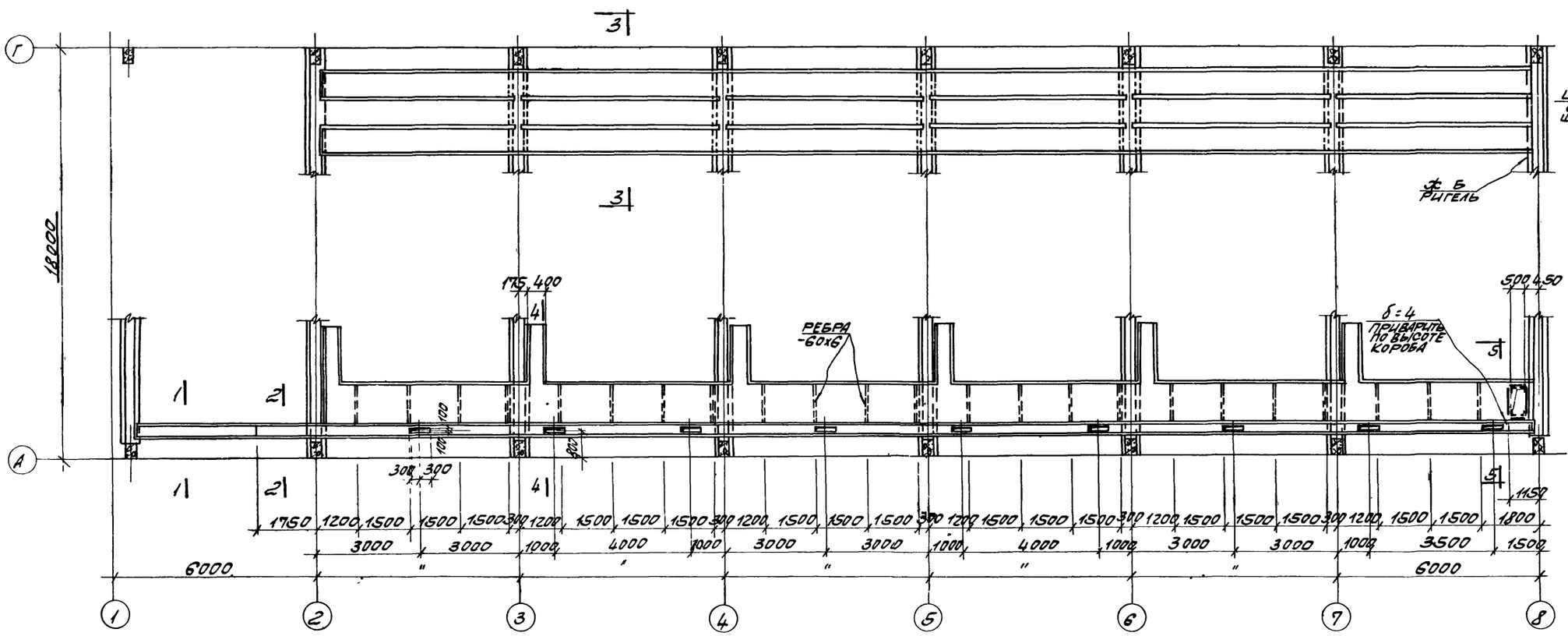

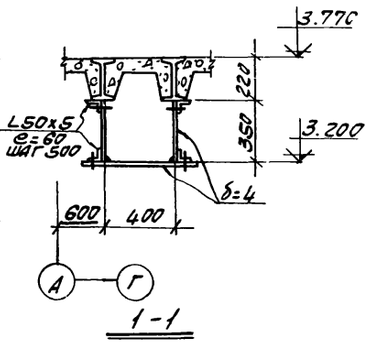

1-1

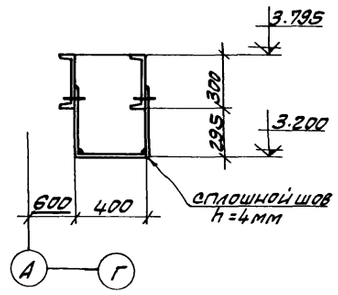

2-2

ПЛАН КОРОБОВ И ШАХТЫ ЭЛЕКТРОКАБЕЛЕЙ

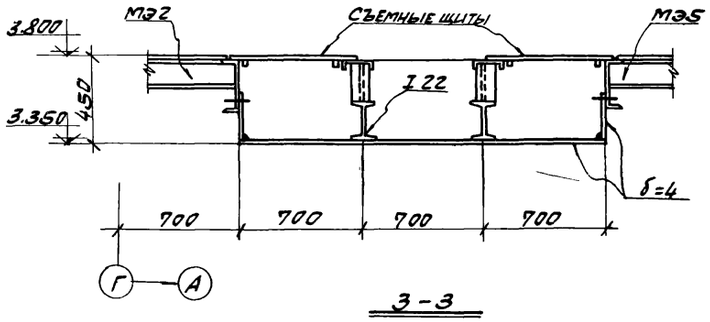

3-3

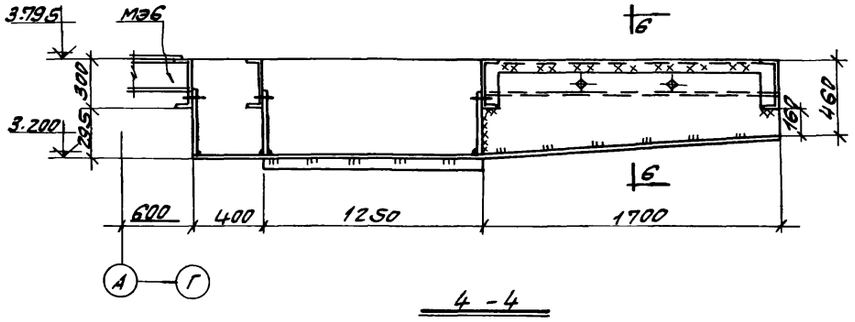

4-4

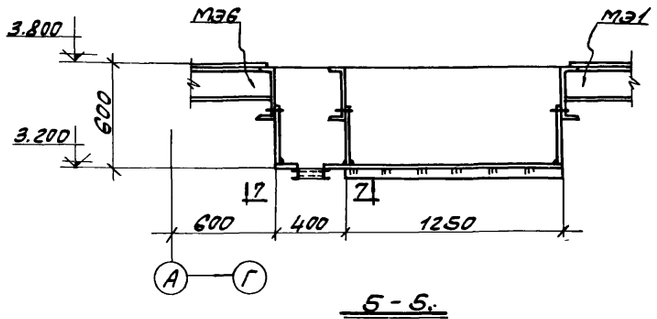

5-5

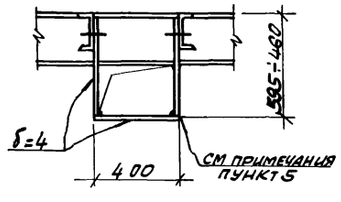

6-6

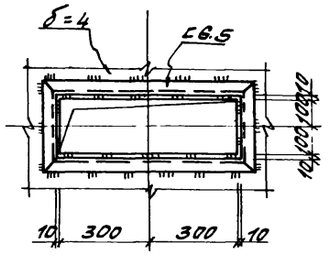

7-7

ПРИМЕЧАНИЯ:

1. ОБЩИЕ ПРИМЕЧАНИЯ СМОТРИТЕ НА ЛИСТЕ КМ-1.
2. ДАННЫЙ ЛИСТ РАССМАТРИВАТЬ СОВМЕСТНО С ЛИСТОМ КМ-12.
3. КОНСТРУКЦИИ СВАРНЫЕ. СВАРКУ ПРОИЗВОДИТЬ ЭЛЕКТРОДАМИ ТИПА Э42 ПО ГОСТ 9467-75.
4. СВАРКУ КОРОБОВ ВЫПОЛНЯТЬ ПРЕРЫВИСТЫМ ШВОМ $\frac{6-60}{150}$
5. СВАРКУ КОРОБА ШИРИНОЮ 400 ММ ВЫПОЛНЯТЬ СПЛОШНЫМ ШВОМ $h_ш$=4 мм.

6988/VI (89)

ГОССТРОЙ СССР РОСТОВСКИЙ ПРОМСТРОЙНИИПРОЕКТ 1976 г.	КОРОБА ЭЛЕКТРОКАБЕЛЕ	ТИПОВОЙ ПРОЕКТ 904-1-35
КОМПРЕССОРНАЯ СТАНЦИЯ 6К-250А		АЛЬБОМ VI
		ЛИСТ КМ-13

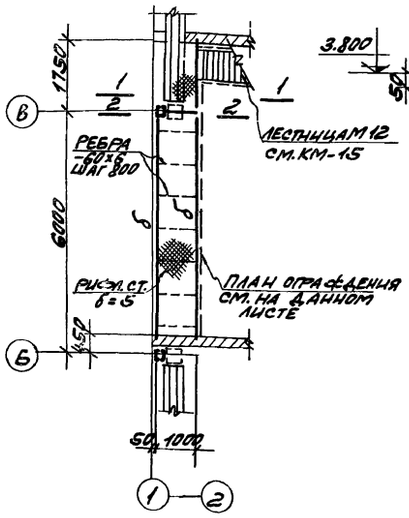

ПМ1

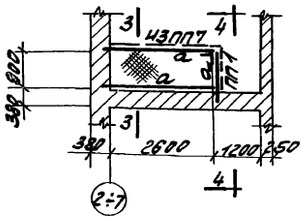

ПМ2

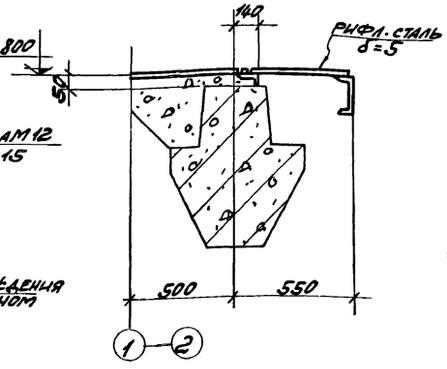

1-1

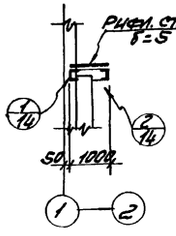

2-2

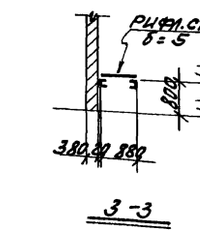

3-3

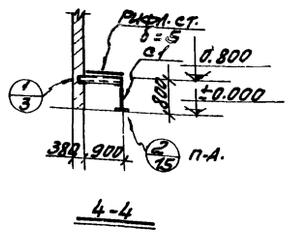

4-4

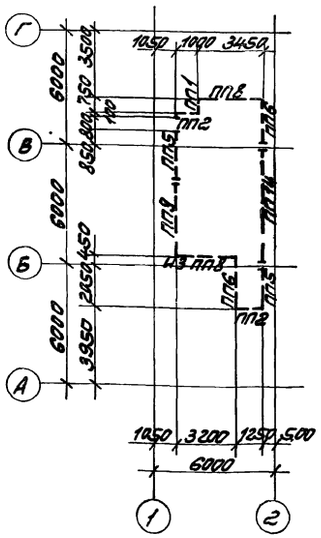

План ограждения на отм. 3.800

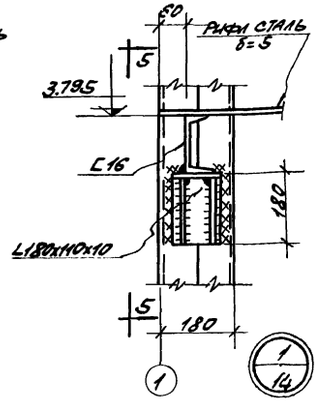

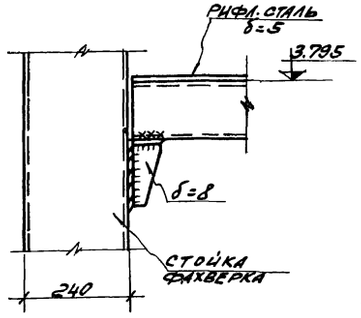

5-5

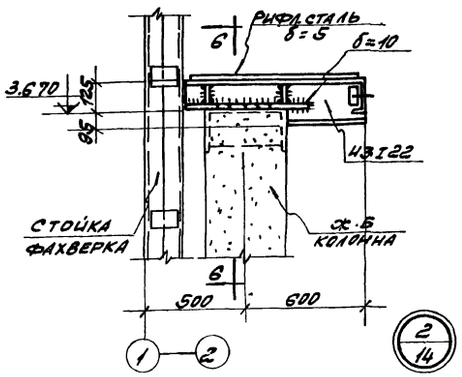

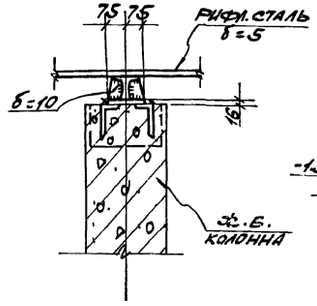

6-6

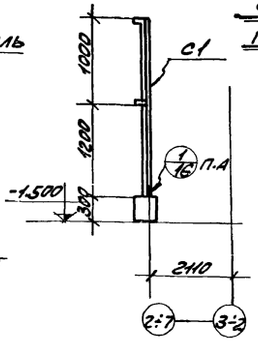

7-7

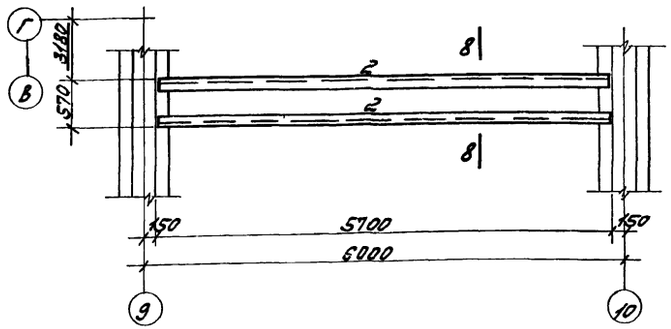

План балок на отм. 3.650

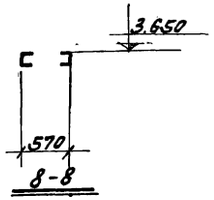

8-8

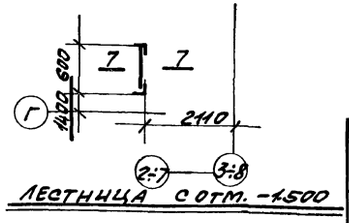

Лестница с отм. -1.500

Таблица элементов

Марка элемент.	Сечение: эскиз	Сечение: состав	Усиление, т: N	Усиление, т: R	Вес элемент. т	Примечания
а	[	С12	—	—		Конструктивно
б	[	С16	—	0.5		
в	I	I22	—	—		Конструктивно
с1	L	L75×6	—	—		— " —
2	[	С30	—	—		— " —

Спецификация типовых конструкций по серии 1.159-2 на монтажную схему

Наимен. элемент.	Марка элемент.	Кол. шт.	№ № листа по серии 1.459-2 выпуск 1	№ № листа по серии 1.459-2 выпуск 2	Примечания
Ограждения площадок	ПП1	3		75	
	ПП2	4		75	
	ПП5	3		76	
	ПП6	2		76	
	ПП8	2		77	
	ПП9	1		78	
	ПП14	1		79	
	ПП7	4		77	
Стремянка	С1	6	62		

Примечания:

1. Общие примечания см. на листе КМ-1.
2. Крепление ограждений выполнить по узлам „27" и „29" серии 1.459-2 в. 1.
3. Конструкции сварные. Сварку производить электродами типа Э42. ГОСТ 9467-75

6988/VI 90

Госстрой СССР Ростовский Промстройниипроект 1976 г.	Площадки ПМ1, ПМ2. План ограждения на отм. 3.800 План балок на отм. 3.650	Типовой проект 904-1-35
Компрессорная станция 6К-2.50А		Альбом VI
		Лист КМ-14

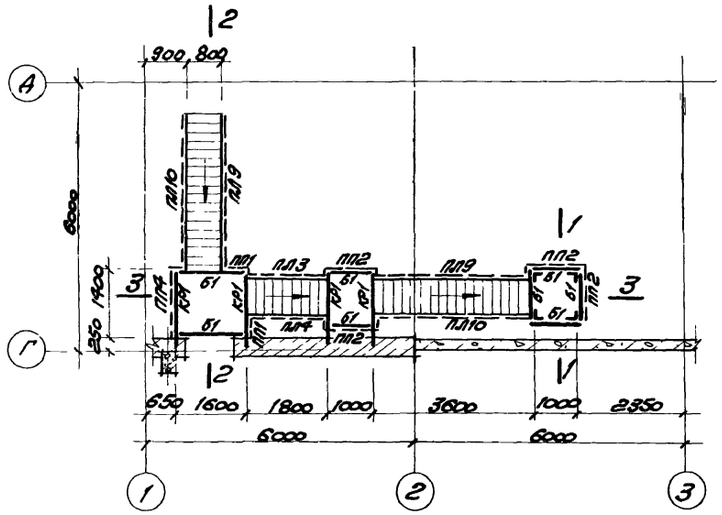

Наружная лестница по оси „1"

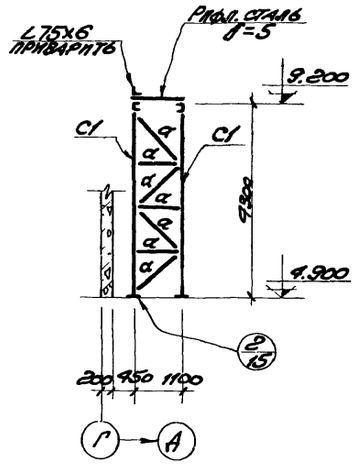

1-1

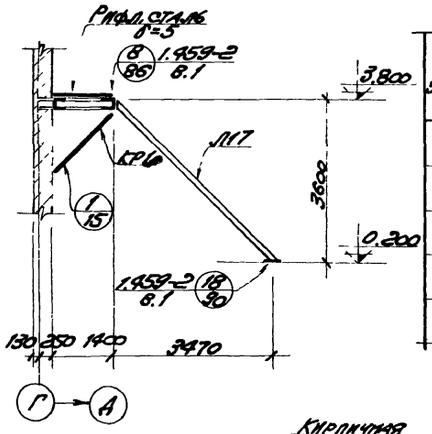

2-2

Таблица элементов

Марка элемента	Сечение		Усилия, т		Вес элемента, т	Примечания
	Эскиз	Состав	N	R		
Б1	[	С10	—	—		Конструктивно
КР1	С10 ∠2∠75х6	С10 2∠75х6	—	—		—"—
С1	L	∠90х8	—	—		—"—
а	L	∠63х5	—	—		—"—

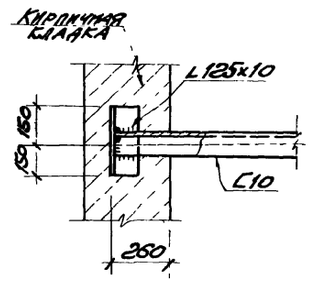

Спецификация типовых конструкций по серии 1.459-2 на монтажную схему

Наименование элемента	Марка элемента	Кол. шт.	№№ листа по сер. 1.459-2 выпуск 2	Примечания
Ограждение лестницы	ЛП3	1	43	
	ЛП4	1	43	
	ЛП9	2	46	
	ЛП10	2	46	
	ПМ9	1	58	
	ПМ10	1	58	
Ограждение площадок	ПП1	2	75	
	ПП2	4	75	
	ПП4	1	76	
Лестницы	Л8	1	12	
	Л17	2	15	
	М12	1	22	

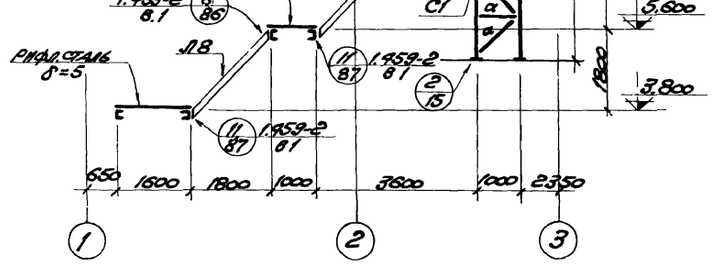

3-3

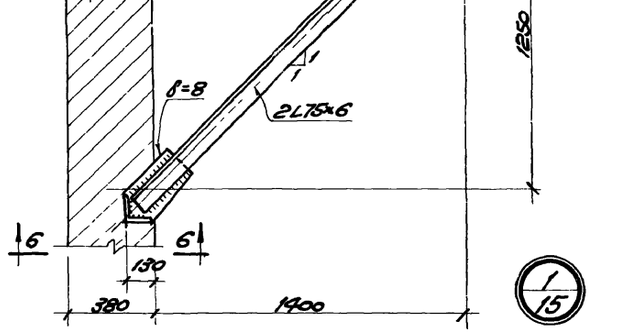

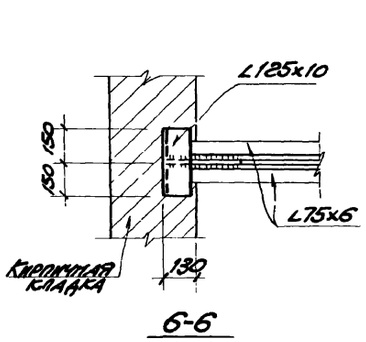

Примечания

1. Общие примечания, материал конструкций смотрите на листе КМ-1.
2. Конструкции сварные. Сварку производить электродами типа Э42 по ГОСТ 9467-75.
3. Все неоговоренные сварные швы принять высотой h_w=6мм.
4. Крепление ограждений выполнить по детали „26" серии 1.459-2 в.1

6988/VI 91

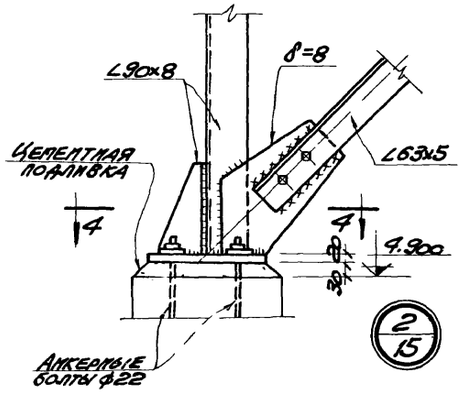

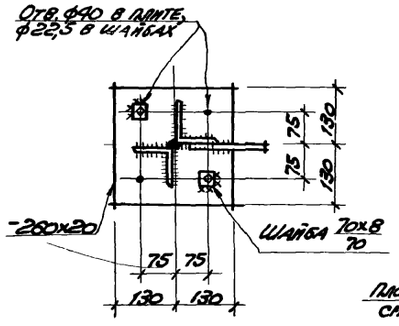

4-4

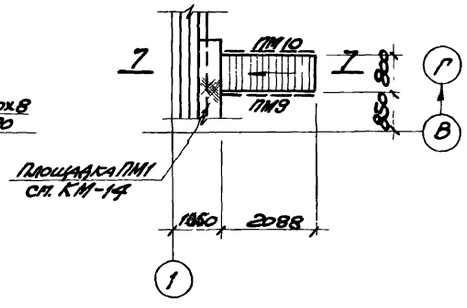

Лестница на отм. 3.800

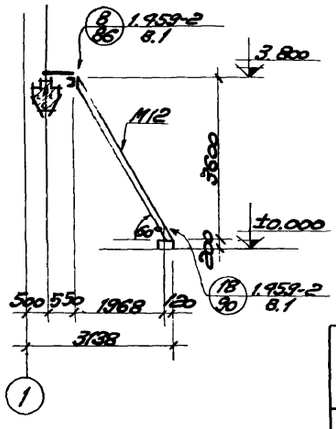

7-7

ГОССТРОЙ СССР РОСТОВСКИЙ ПРОМСТРОЙНИИПРОЕКТ 1976 г.	Наружная лестница по оси „Г." Лестница на отм. 3.800.	Типовой проект 904-1-35
		Альбом VI
Компрессорная станция 6К-250А		Лист КМ-15

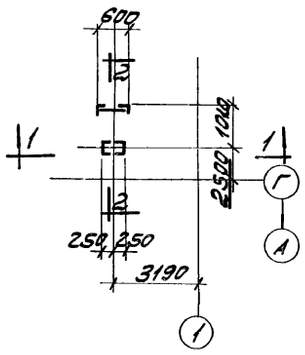

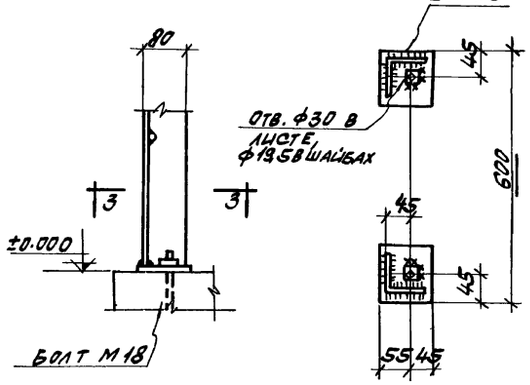

ПЛАН ОПОРЫ ПОД ТРУБОПРОВОД

1/16

3 - 3

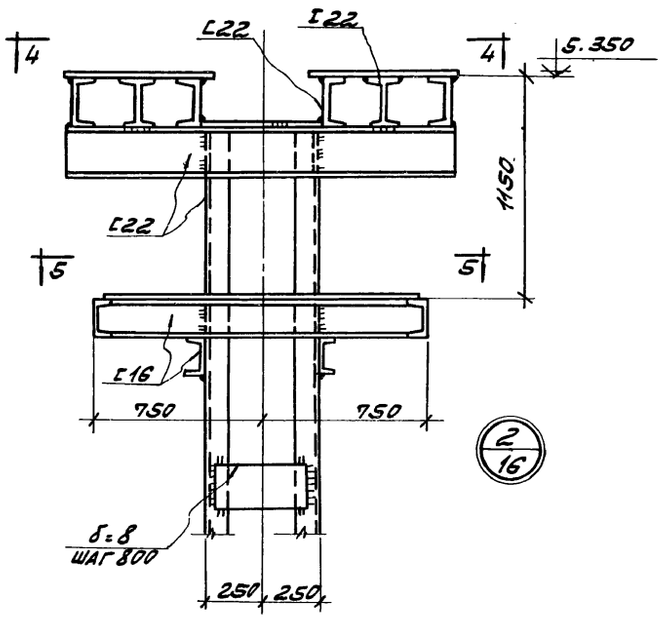

2/16

ТАБЛИЦА ЭЛЕМЕНТОВ

МАРКА ЭЛЕМЕНТА	СЕЧЕНИЕ		УСИЛИЯ, Т		ВЕС ЭЛЕМЕНТА Т	ПРИМЕЧАНИЯ
	ЭСКИЗ	СОСТАВ	N	R		
С1	см. конструктивный чертеж на данном л.		—	—		

СПЕЦИФИКАЦИЯ ТИПОВЫХ КОНСТРУКЦИЙ ПО СЕРИИ 1.459-2 НА МОНТАЖНУЮ СХЕМУ

НАИМЕНОВ. ЭЛЕМЕНТА	МАРКА ЭЛЕМЕНТА	КОЛ. ШТ.	NN ЛИСТА ПО СЕРИИ 1.459-2		ПРИМЕЧАНИЯ
			ВЫП.1	ВЫП.2	
Ограждение стремянок	СК4	1		89	
Ограждение площадок	ПП1	6		75	
Стремянка	С6	1	63		

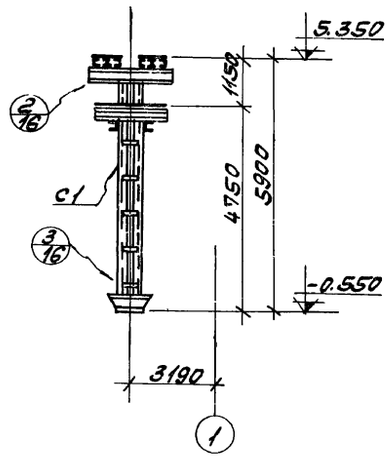

1 - 1

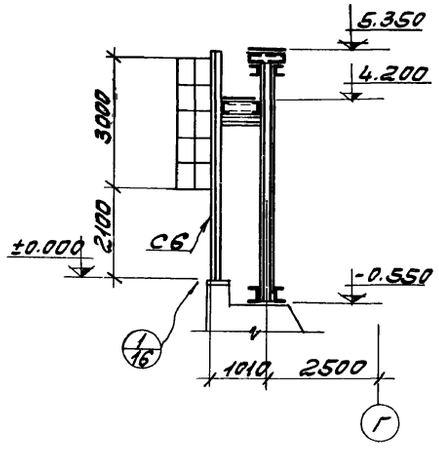

2 - 2

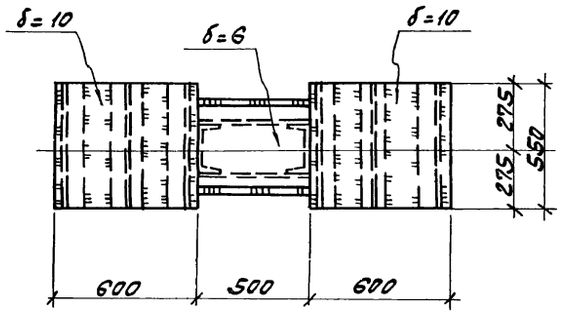

4 - 4

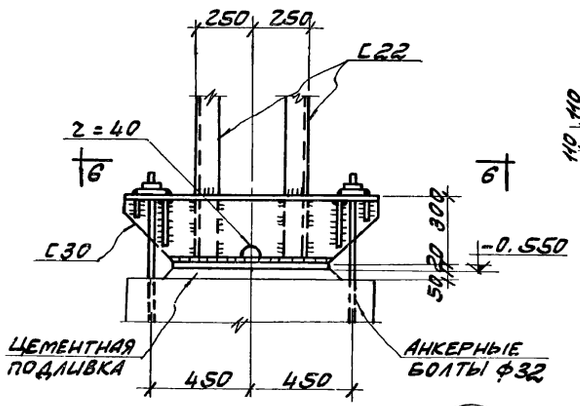

3/16

6 - 6

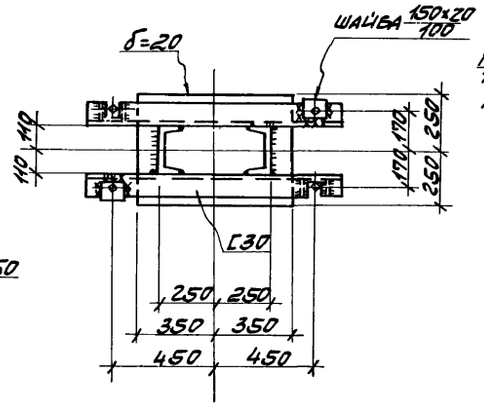

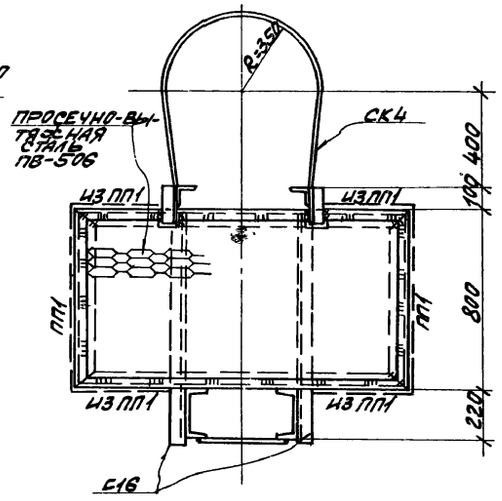

5 - 5

ПРИМЕЧАНИЯ:

1. Общие примечания и материал конструкций смотрите на листе КМ-1.
2. Конструкции сварные. Сварку производить электродами типа Э42 по ГОСТ 9467-75.
3. Все неоговоренные сварные швы принять высотою $h_ш = 6$ мм.
4. Крепление ограждения выполнить по узлу „27" серии 1.459-2 выпуск 1.

6988/VI 92

ГОССТРОЙ СССР РОСТОВСКИЙ ПРОМСТРОЙНИИПРОЕКТ 1976 г.	План опоры под трубопровод. Узлы.	ТИПОВОЙ ПРОЕКТ 904-1-35
		АЛЬБОМ VI
КОМПРЕССОРНАЯ СТАНЦИЯ 6К-250А		ЛИСТ КМ-16

Пояснение к проекту

I. Общие данные

Рабочие чертежи отопления и вентиляции компрессорной станции 6К-250А разработаны на основании: технологической части проекта и заданий на проектирование, выданных институтом „Гипростройдормаш" и архитектурно-строительной части проекта, разработанной институтом „Ростовский Промстройниипроект".

Компрессорная станция работает круглосуточно в 3 смены.

В качестве теплоносителя для отопления и вентиляции принята перегретая вода с температурой 150-70°С, ввод теплоносителя предусматривается от наружной теплосети промпредприятия в подземных каналах.

Проект отопления и вентиляции разработан для трех климатических районов с расчетными температурами наружного воздуха:

	I	II	III
Зимний период	-20°	-30°	-40°
Летний период	+28°	+22°	+21°

Конструкции наружных ограждений здания компрессорной и их термические сопротивления приведены в архитектурно-строительной части проекта.

II. Отопление.

Отопление помещений машинного зала компрессорной в рабочее время обеспечивается тепловыделениями от технологического оборудования и воздушно-отопительными рециркуляционными агрегатами.

В помещении на отметке 3.800 устанавливаются агрегаты типа АПВС.

В помещении на отметке 0.000, загроможденном фундаментами под компрессоры и технологическими коммуникациями, принята рассредоточенная раздача подогретого воздуха по встроенному в конструкцию перекрытия на отметке 3.800 каналу.

Подача и подогрев воздуха осуществляется вентиляционным агрегатом, имеющим резервный вентилятор с электродвигателем. Забор воздуха и установка оборудования предусматривается на отметке 3.800.

Отопительные агрегаты обеспечивают в помещениях в нерабочее время, при остановке компрессоров, температуру не ниже 5°С.

Поддержание в помещениях в рабочее время температуры не ниже 16°С осуществляется автоматически путем включения агрегатов.

Проект автоматизации включения отопительных агрегатов разработан в разделе „Автоматизация и КИП" типового проекта.

Отопление бытовых помещений и помещения маслохозяйства предусматривается водяное-радиаторами М-140АО, а помещения оператора-регистрами из сварных гладких труб.

Подводка к регистрам выполнена на сварке, вентили на подводящих трубопроводах вынесены за пределы помещения оператора.

III. Вентиляция.

В основном помещении компрессорной и в помещении оператора предусматривается общеобменная вентиляция, расчитанная на разбавление теплопоступлений от технологического оборудования и солнечной радиации. В летний период расчет вентиляции произведен с учетом одновременной работы 6-ти компрессоров.

Удаление теплого воздуха с 1-го этажа предусматривается через открытые проемы в перекрытии на 2-й этаж и из верхней зоны 2-го этажа крышными осевыми вентиляторами.

Приток свежего воздуха осуществляется через открывающиеся фрамуги окон, низ которых расположен на высоте 1.2м от пола.

В холодный период года, для периодического проветривания помещений машинного зала, включается один из крышных вентиляторов, при этом холодный воздух поступает через фрамуги окон по оси 1 в ряду Б-В, низ которых расположен на высоте 5.1м от пола.

В помещении маслохозяйства во время производства регенерации масла предусматривается общеобменная механическая вытяжная вентиляция с удалением из верхней зоны 1/3 объема и из нижней зоны 2/3 объема воздуха. Приток воздуха в помещение маслохозяйства, вследствие периодичности и кратковременности работы регенерационной установки (1 раз в неделю в течение 1-1.5 часов), предусматривается неорганизованным путем через фрамуги окна. При этом подогрев поступающего в холодный период воздуха обеспечивается теплопоступлениями от оборудования регенерационной установки и приборов отопления, при некотором кратковременном снижении температуры помещения до 10°С.

Вытяжка из душевых кабин и санузла предусматривается естественная через шахту с дефлектором.

Ведомость примененных и ссылочных документов

Обозначение	Наименование	Примечание
3.904-5, выпуск I, II	Средства крепления нагревательных приборов и трубопроводов	комплект
4.903-10, выпуск 8	Изделия и детали трубопроводов для тепловых сетей. Грязевики	67÷80
2.494-1, выпуск 1	Узлы прохода вентиляционных вытяжных шахт через покрытия промзданий	7÷10, 13, 14, 15
4.904-12	Зонты и дефлекторы вентиляционных систем	1, 2, 6, 30÷37, 67
2.494-8.I	Гибкие вставки для центробежных вентиляторов.	комплект
3.904-10	Крепление стальных неизолированных воздуховодов	5÷7; 15÷18
1.469-7, выпуск 2	Покрытия зданий с крышными вентиляторами	комплект
4.904-25	Подставки под калориферы	комплект
ОВ-02-159	Автоматические обратные клапаны	комплект
1.494-10	Решетки щелевые регулирующие типа Р	комплект
ГПИ „Проектмонтажавтоматика" ТКЧ-3081-69. г. Москва	Установка термометров на трубопроводах	1, 2
ГПИ „Проектмонтажавтоматика" ТКЧ-3138-70. г. Москва	Установка манометров на трубопроводах.	1, 2
1.494-21	Крепления решеток воздухоприточных к воздуховодам и строительным конструкциям	2, 3, 11

План-схема размещения отопительно-вентиляционных установок

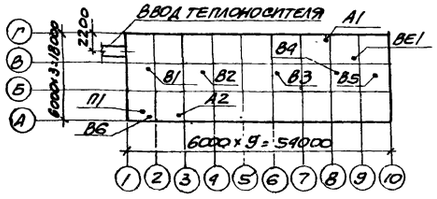

Основные показатели по чертежам отопления и вентиляции

Наименование здания (сооружения), помещения	Объем м3	Расход тепла, ккал/ч: Наружная температура t°С	На отопление*	На вентиляцию	Общий расход тепла Qн=°С	Расход холода ккал/ч	Установочная мощность эл. двигат., квт.
Компрессорная станция 6К-250А	8730	-20°	22 600 / 135 200	——	135 200	——	23.52
		-30°	38 500 / 168 300	——	168 300	——	23.52
		-40°	50 200 / 207 100	——	207 100	——	23.52

* В числителе расход тепла на отопление помещений компрессорной в рабочее время, в знаменателе-расход тепла на отопление помещений компрессорной при дежурном отоплении.

Ведомость чертежей основного комплекта марки ОВ

Лист	Наименование	Примечание
ОВ-1	Заглавный лист	
ОВ-2	Характеристика отопительно-вентиляционного оборудования. Таблица воздушно-тепловых балансов	
ОВ-3	План отопления и вентиляции на отм. 0.000.	
ОВ-4	План отопления и вентиляции на отм. 3.800.	
ОВ-5	Планы отопления и вентиляции на отм. 0.000 и 3.800 (продолжение). Разрез 3-3.	
ОВ-6	Схема трубопроводов отопления. Разрез 4-4.	
ОВ-7	Схемы воздуховодов системП1; В6; В1; Разрезы 1-1; 2-2.	
ОВ-8	Установка оборудования систем П1; В6	
ОВ-9	Сводная спецификация систем отопления и вентиляции.	последний лист

Технические решения, принятые в проекте компрессорной станции 6К-250А соответствуют действующим на 1-I-76г. нормам и правилам взрывобезопасности и пожаробезопасности по категориям, установленным генеральным проектировщиком в заданиях на строительное проектирование, чем и удостоверяется безопасная эксплуатация компрессорной станции 6К-250А

В части, касающейся чертежей марки ОВ дата 26.II.76

Главный инженер проекта Тюрпн А.Т.

6988/VI (93)

Госстрой СССР Ростовский Промстройниипроект 1976 г.	Заглавный лист	Типовой проект 904-1-35
Компрессорная станция 6К-250А		Альбом VI
		Лист ОВ-1

Характеристика отопительно-вентиляционных систем.

№ систем	кол. систем	Наименование обслуживаемого помещения (технологического оборудования)	Тип вентустановки	Вентилятор: тип	№	схема исполнения	положение вращение	L, м³/ч	H, кг/м²	n об/мин	Электродвигатель: тип, исполнение по взрывозащите	N, кВт	n, об/мин	Воздухонагреватель: тип	№	кол. шт.	Температура нагрева: от	до	Расход тепла ккал/ч	H, кг/м²	Примечания
В1÷В4	4	Машинный зал	крышный осевой	Ц3-04	12-В	1	—	41400* 38600 38300	—	720	АО2-51-8Б	4.0	720	—	—	—	—	—	—	—	—
В5	1	Помещение оператора	крышный центров.	КЦ3-90	5	—	—	5080* 4220 3930	—	930	АОЛ2-21-6	0.8	930	—	—	—	—	—	—	—	—
В6	1	Помещение маслохозяйства	А2.5105-1	Ц4-70	2.5	1	Л0°	495	22	1400	АОЛ-11-4	0.12	1400	—	—	—	—	—	—	—	—
П1	1	$t_н$=-20° Машинный зал на отм. 0.000	А5100-2а	Ц4-70	5	1	ПР135° Л135°	7150	56	1430	АО2-31-4	2.2	1430	КВС	6П	1	5	20	28000	9.7	/вентагрегат резервный
	1	$t_н$=-30°	А5100-2а	Ц4-70	5	1	ПР135° Л135°	7150	56	1430	АО2-31-4	2.2	1430	КВС	8П	1	5	26	39.300	9.7	/вентагрегат резервный
	1	$t_н$=-40°	А5100-2а	Ц4-70	5	1	ПР135° Л135°	7150	56	1430	АО2-31-4	2.2	1430	КВС	10П	1	5	32	50500	5.3	/вентагрегат резервный
А1; А2	2	$t_н$=-20° Машинный зал на отм. 3.800	АПВС 110-80	Мц	7	—	—	6900	—	1430	АО2-31-4	2.2	1430	спирально-накатной	—	1	5	25.3	40.400	—	—
	2	$t_н$=-30°	АПВС 110-80	Мц	7	—	—	6900	—	1430	АО2-31-4	2.2	1430	спирально-накатной	—	1	5	29.5	48.700	—	—
	2	$t_н$=-40°	АПВС 110-80	Мц	7	—	—	6900	—	1430	АО2-31-4	2.2	1430	спирально-накатной	—	1	5	35	59.500	—	—

* 1. Производительность систем В1÷В4 дана соответственно при $t_н$ = 28°, 22°, 21°

2. Вращение и положение кожухов центробежных вентиляторов приняты по ГОСТ 5976-73.

Условные обозначения

- Трубопровод водяного отопления подающий
- Трубопровод водяного отопления обратный
- Вентиль
- Задвижка
- Проходной пробковый кран
- Обратный клапан
- Тройник с пробкой
- Радиатор отопления в плане
- Радиатор отопления на схеме
- 5ГГФ100 ℓ=2000 — Регистр из 5 гладких труб, диаметром 100 мм, длиной нитки 2000 мм
- АР 200х200 — Декоративная решетка 200х200
- Регулируемые жалюзийные решетки размером
- ЗР 200 схема III — 200х200 установленные по схеме III серия 1.494-10
- Изолированные участки трубопроводов
- i=0.002 — Величина и направление уклона трубопровода
- НО — Неподвижная опора
- Регулирующий клапан 25ч 931нж с электроприводом в плане
- Регулирующий клапан 25ч 931нж с электроприводом на схеме
- ДОК-5 — Автоматический обратный клапан круглого сечения типа 5.

Таблица воздушно-тепловых балансов помещений.

Наименование помещений	Объем помещений, м³	Период	Расчетная наружная температура, градусы	Температура в помещении, градусы	Теплопотери помещения, ккал/час	Тепловыделения, ккал/час: от оборудования	от радиации	всего	Теплоизбытки + / недостаток тепла −	Тепло для отопления помещения в нерабочее время, ккал/час	Вытяжка: количество воздуха, м³/час	чем удаляется	Приток: количество воздуха, м³/час	чем обеспечивается
Машинный зал на отм. 0.000	3220	зима	-20	16	40400	40900	—	40900	+500	28000	5000	через открытые проемы на отм. -3.800	5000	П1
			-30	16	51600	40900	—	40900	-10700	39300				
			-40	16	62900	40900	—	40900	-12000	50500				
		лето	28	31	—	47300	11400	58700	+58700	—	49200	В1÷В4 через проемы в перекрытии	48600	через фрамуги окон
			22	25	—	47300	11400	58700	+58700	—	48200		47800	
			21	24	—	47300	11400	58700	+58700	—	48000		47500	
Машинный зал на отм. 3.800	4300	зима	-20	16	116200	143600	—	143600	+27400	80800	Естественное проветривание			
			-30	16	128000	143600	—	143600	+15600	97400				
			-40	16	148000	143600	—	143600	-4400	119000				
		лето	28	33	—	169700	59200	228900	+228900	—	115900	В1÷В4	114000	через фрамуги окон
			22	27	—	169700	44100	213800	+213800	—	106300		104800	
			21	26	—	169700	43200	212900	+212900	—	105200		103100	
Помещение оператора на отм. 4.200	275	зима	-20	18	7500	2500	—	2500	-5000	7500	Естественное проветривание			
			-30	18	8100	2500	—	2500	-5600	8100				
			-40	18	9400	2500	—	2500	-6900	9400				
		лето	28	31	—	2500	2800	5300	+5300	—	5080	В5	5020	через фрамуги
			22	25	—	2500	2000	4500	+4500	—	4220		4180	
			21	24	—	2500	1700	4200	+4200	—	3930		3880	окон
Помещение маслохозяйства на отм. 0.000	90	зима	-20	16	3800	1300	—	1300	-2500	3800	450	В6	450	через верхнюю фрамугу окна
			-30	16	4900	1300	—	1300	-3600	4900	450		450	
			-40	16	5900	1300	—	1300	-4600	5900	450		450	
		лето	28	33	—	1300	—	1300	+1300	—	1500	В6 верхняя фрамуга окна	1500	через дверной проем
			22	27	—	1300	—	1300	+1300	—	1500		1500	
			21	26	—	1300	—	1300	+1300	—	1500		1500	
Бытовые помещения на отм. 0.000	345	зима	-20	по санитарным нормам	15100	—	—	—	-15100	15100	200	ВЕ1	200	через неплотности строительных конструкций
			-30		18600	—	—	—	-18600	18600	200		200	
			-40		22300	—	—	—	-22300	22300	200		200	

Примечания: 1. При расчете воздухообмена по борьбе с теплоизбытками значение „m", учитывающее поступление тепла в рабочую зону, принято: для машинного зала – 0.7; для помещения оператора 0.8; для помещения маслохозяйства – 1.0.

2. При расчете теплопотерь бытовых помещений учтен расход тепла на нагрев наружного воздуха, поступающего неорганизованно и компенсирующего вытяжку из душевых и санузла.

3. Тепловыделения в машинном зале для зимнего периода приняты для пяти одновременно работающих компрессоров.

Указание о материале и покрытии элементов вентиляционных систем.

№№ п/п	№№ систем	Элементы вентиляционных систем	Материал	Покрытия: внутри	Покрытия: снаружи
1	П1 В5 В6	Воздуховоды вытяжных и приточных систем, проложенные внутри помещений	Кровельная сталь толщиной 0.55-0.7мм.	Масляная краска за 1 раз	Масляная краска за 2 раза
2	ВЕ1	Вытяжные воздуховоды, транспортирующие влажный воздух	Оцинкованная сталь толщиной до 1.0мм	—	—
3	В6 ВЕ1	Воздуховоды вытяжных систем, проложенные снаружи.	Тонколистовая сталь толщиной 1.5мм	Масляная краска за 1 раз	Масляная краска за 2 раза

6988/VI (94)

Госстрой СССР Ростовский Промстройниипроект 1976 г.	Характеристика отопительно-вентиляционного оборудования. Таблица воздушно-тепловых балансов.	Типовой проект 904-1-35
		Альбом VI
Компрессорная станция 6К-250А		Лист ОВ-2

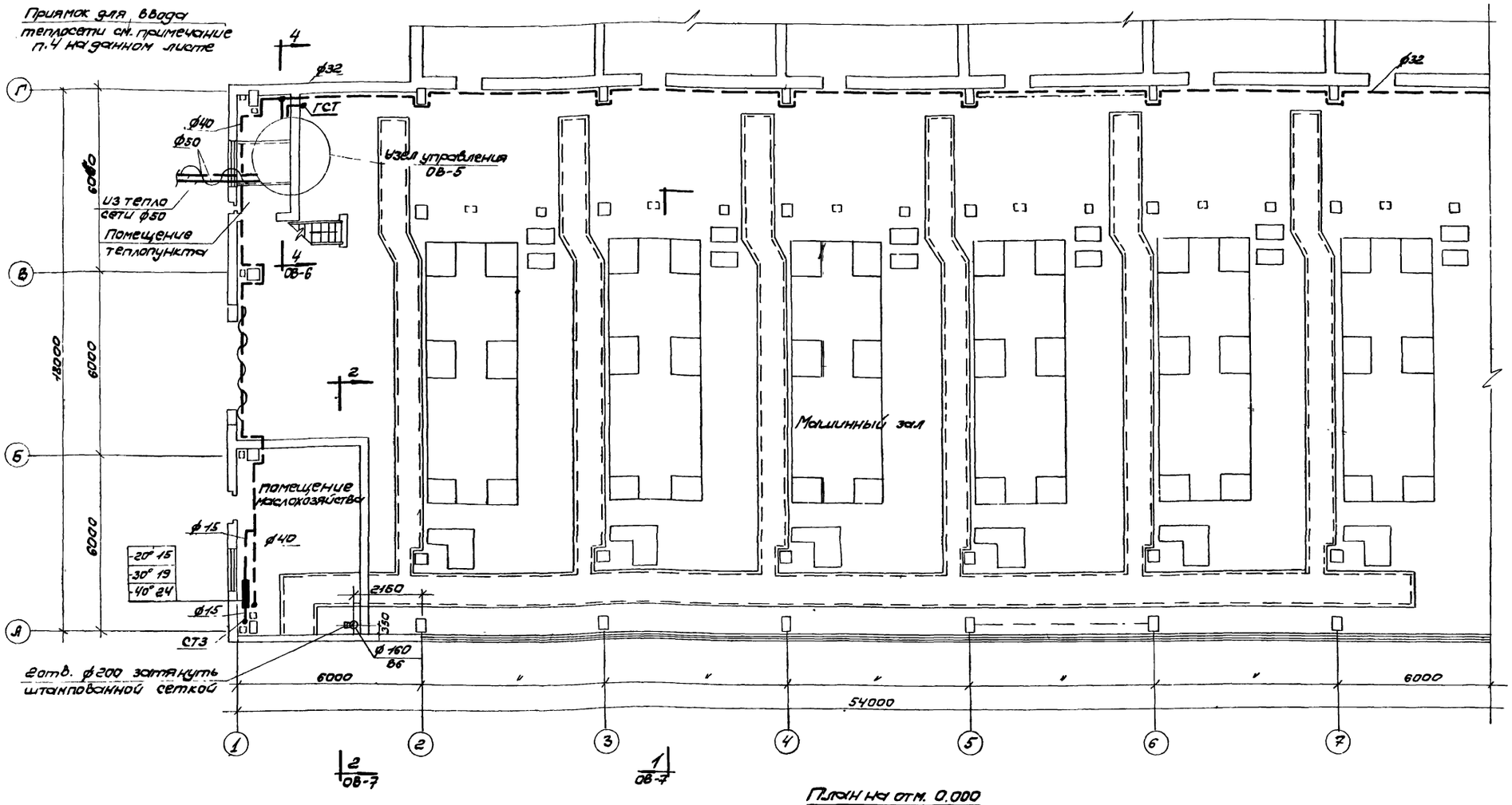

План на отм. 0.000
М 1:100

Примечания:

1. Трубопроводы системы отопления монтируются из стальных водо, - газопроводных труб по ГОСТ 3262-62..
2. После монтажа трубопроводы и нагревательные приборы окрашиваются грунтом ГФ-20 за один раз и краской БТ-177 за 2 раза.
3. Трубопроводы, проложенные над воротами, и узел управления изолируются асбопухшнуром ГОСТ 1779-55 толщиной 40 мм и покрываются фольгокартоном по ГОСТ-20429-75.
4. При подземной прокладке тепловых сетей ввод теплопроводов предусматривается в приямок в осях Г-В; 1-2, который выполняется по строительным чертежам марки „АР"
5. Условные обозначения смотрите на листе ОВ-2.

6988/VI 95

ГОССТРОЙ СССР РОСТОВСКИЙ ПРОМСТРОЙНИИПРОЕКТ 1976 г	План отопления и вентиляции на отм. 0.000	Типовой проект 904-1-35
Компрессорная станция 6К-250А		Альбом VI
		Лист ОВ-3

Гл. инж. пр. Тюрин
Нач. отд. Комов
Гл. спец. Дегтярев
Рук. гр. Червонная
Ст. инж. Шетковская
Инженер проверил Ивановский
Инженер проверил Несенкова
Согласовано

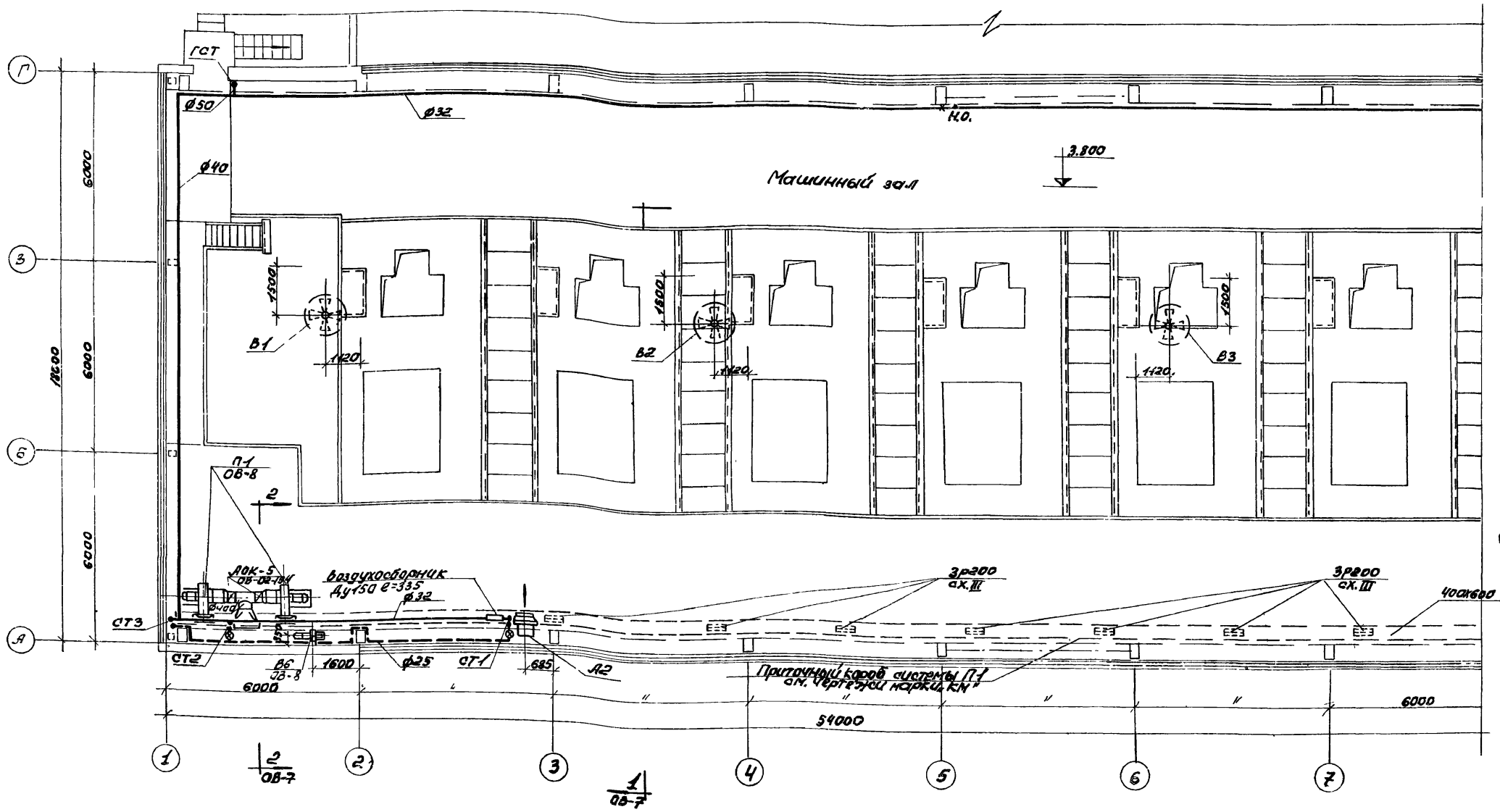

План на отм. 3800
М 1:100

Примечания:

1. Установка оборудования систем В1÷В5 выполняется по типовым чертежам серии 1.469-5 - листы 2, 10, 34, 35.
2. Крышные вентиляторы устанавливаются без поддона.
3. Кронштейны для крепления воздушно-отопительных агрегатов систем А1 и А2 разработаны на чертежах „КМ".
4. Указание о материале и покрытии элементов вентиляционных систем, а также условные обозначения приведены на листе ОВ-2.
5. Железобетонные стаканы с закладными болтами для крепления крышных вентиляторов систем В1÷В5 и отверстия в кровле для прохода воздуховодов систем В6, ВЕ1 выполняются по чертежам марки „КЭС".

Подробные планы см. лист ОВ-5

6988/VI (96)

Госстрой СССР РОСТОВСКИЙ ПРОМСТРОЙНИИПРОЕКТ 1976 г.	План отопления и вентиляции на отм. 3.800	Типовой проект 904-1-35
Компрессорная станция 6К-250А		Альбом VI
		Лист ОВ-4

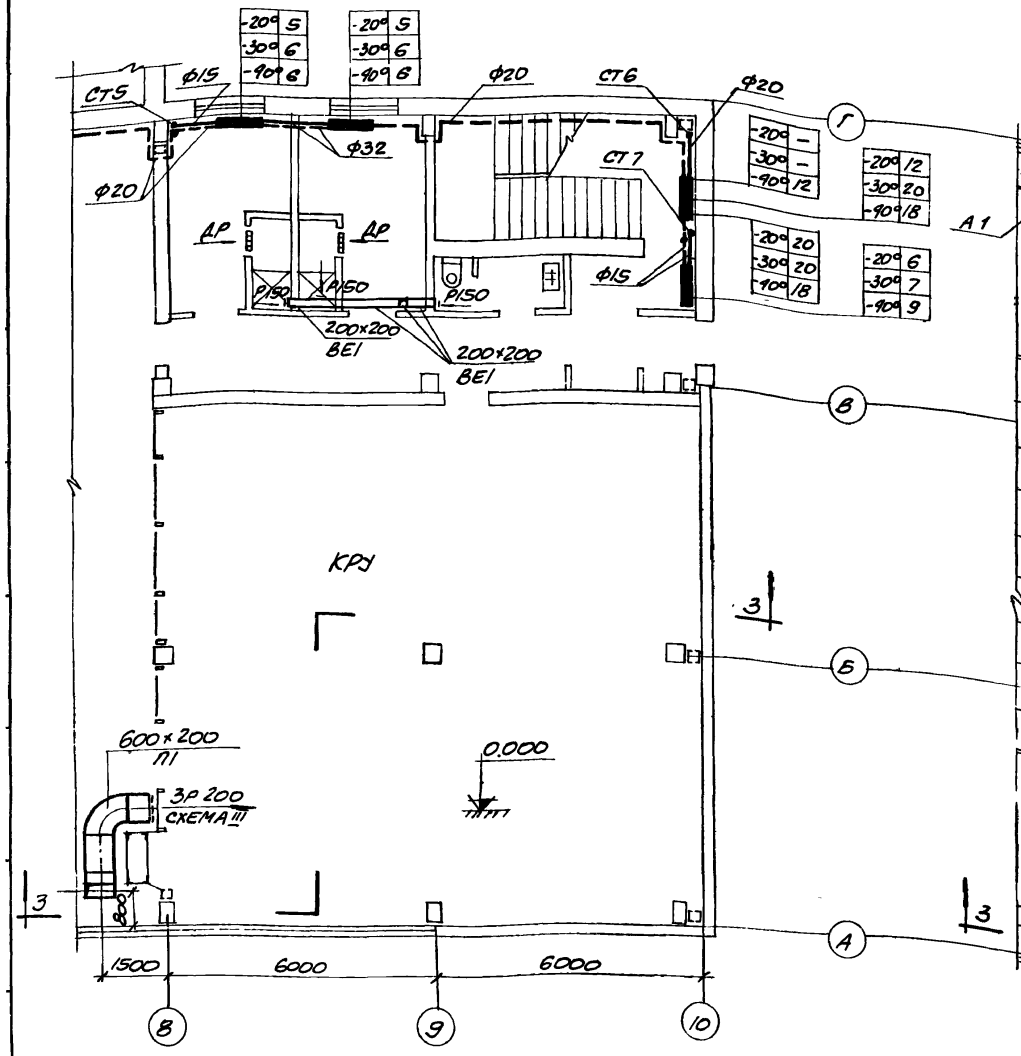

План на отм. 0.000
М1:100

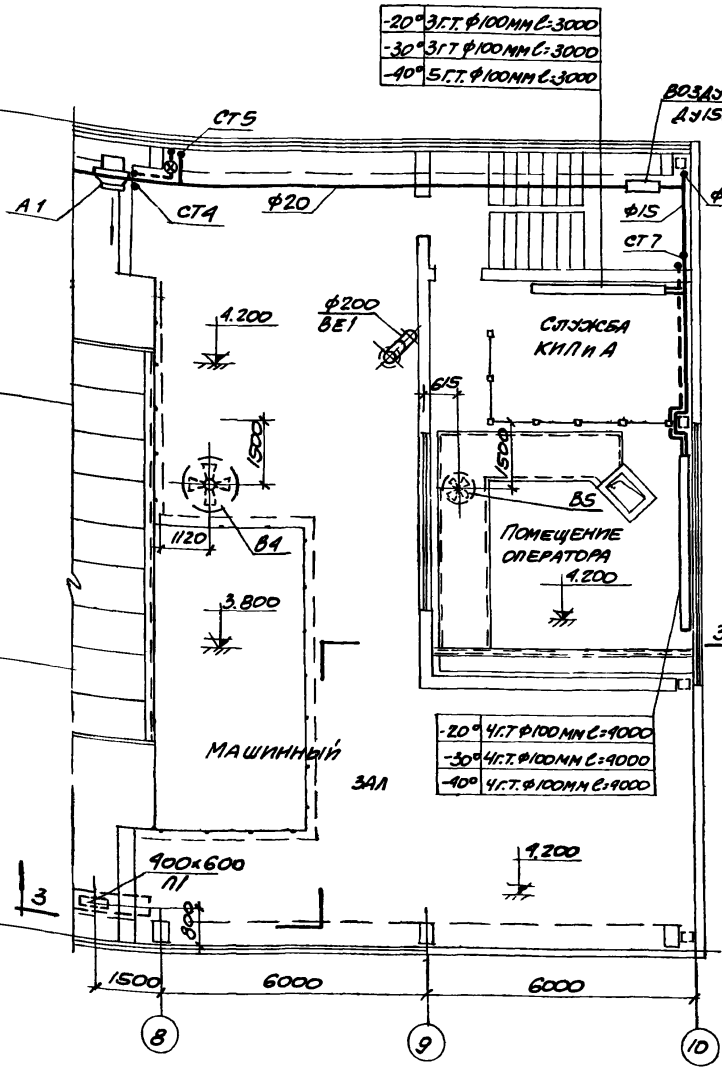

План на отм. 3.800 и 4.200
М1:100

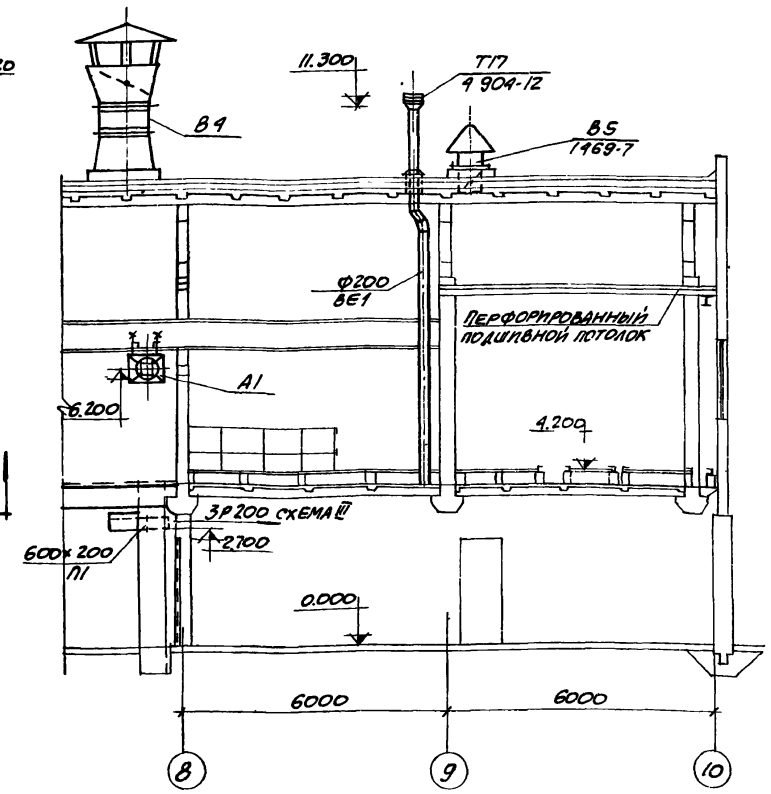

Разрез 3-3
М1:100

Примечания:

1. Крышные осевые вентиляторы №12-В с колесом Ц3-04 поставляются комплектно с электродвигателем, самооткрывающимся клапаном, зонтом и предохранительной решеткой, крышный центробежный вентилятор КЦ3-90 5-М поставляется комплектно с электродвигателем и самооткрывающимся клапаном
2. Указание о материале и покрытии элементов вентиляционных систем и условные обозначения смотрите на листе ОВ-2.
3. Кронштейны для крепления воздушно-отопительных агрегатов систем А1, А2 разработаны на чертежах марки „КМ".

6988/VI (97)

Госстрой СССР Ростовский Промстройниипроект 1976 г	Планы отопления и вентиляции на отм. 0.000 и 3.800 (продолжение). Разрез 3-3.	Типовой проект 904-1-35
Компрессорная станция 6К-250А		Альбом VI
		Лист ОВ-5

СХЕМА ТРУБОПРОВОДОВ СИСТЕМЫ ОТОПЛЕНИЯ

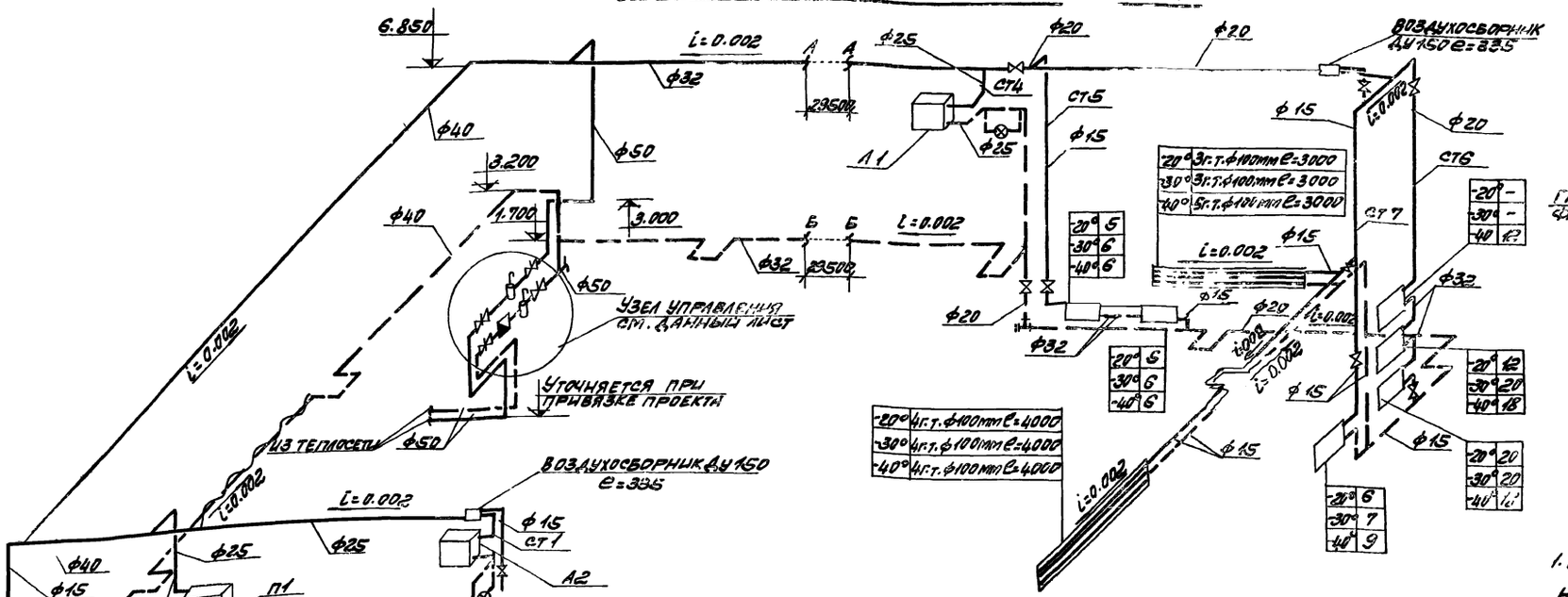

ЭСКИЗ РЕГИСТРА

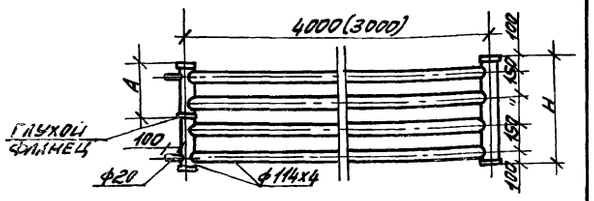

РАЗМЕРЫ РЕГИСТРОВ

Количество труб в регистре	3	4	5
Н мм	500	650	800
А мм	325	325	475

ПРИМЕЧАНИЯ:

1. Общемонтажные указания и примечания смотрите на листе ОВ-3.
2. Условные обозначения приведены на листе ОВ-2.
3. Клапан 25ч931нж устанавливается по данному чертежу и подключается по чертежам проекта автоматизации (см. альбом V данного типового проекта).
4. Трубопроводы отопления, проложенные в помещении оператора, выполняются без муфтовых соединений, на сварке.

Система А1

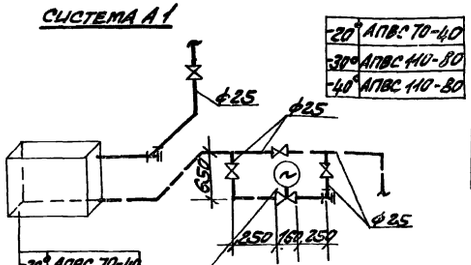

-20°	АПВС 70-40
-30°	АПВС 110-80
-40°	АПВС 110-80

Регулирующий клапан 25ч931нж с электроприводом ф25

Система А2

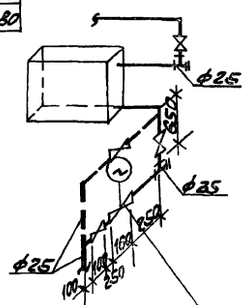

Регулирующий клапан 25ч931нж с электроприводом ф25

Система П1

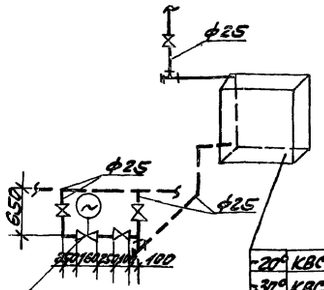

Регулирующий клапан 25ч931нж с электроприводом ф25

-20°	КВС6-П
-30°	КВС8-П
-40°	КВС10-П

Разрез 4-4

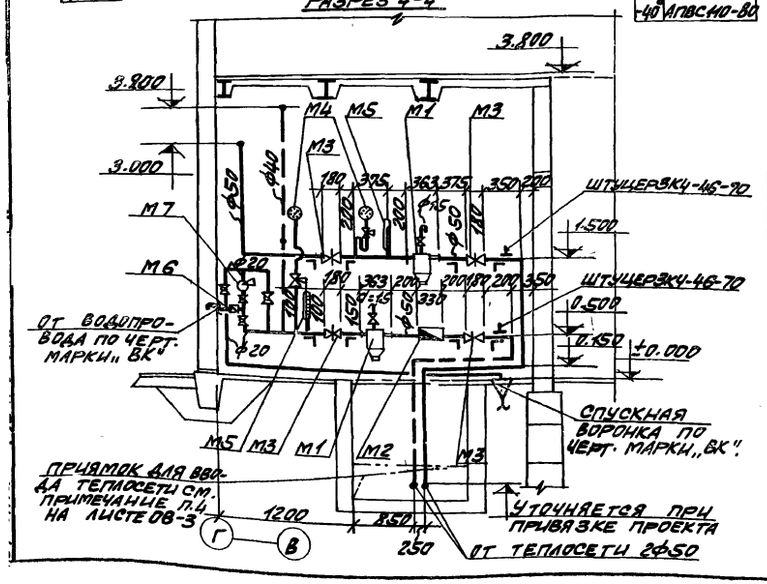

Спецификация элементов узла управле.

Марка	Обозначение	Наименование	Кол.	Примечание
М1	Серия 4.903-10 вып.8	Грязевик 16-50 т.34.02	2	19.0кг
М2	ВТ-50г	Водомер в исполнении	1	5.8кг
		для горячей воды		
М3	30ч6бр	Задвижка параллельная	4	18.4кг
		Ду50		
М4	ОБМ-1-160	Манометр технический	2	1.2кг
М5	ПМ6	Термометр технический	2	0.65кг
		в защитной оправе.		—
М6	16кч11р	Клапан обратный подъем-	1	1кг
		ный муфтовый Ду 25		
М7	БКФ-2	Ручной насос с 4 я проб-	1	25кг
		ковыми кранами и		
		трубной обвязкой		
		Масса указана одного изделия.		

6988/VI (98)

Госстрой СССР Ростовский промстройниипроект 1976 г.	Схема трубопроводов системы отопления разрез 4-4.	Типовой проект 904-1-35
		Альбом VI
Компрессорная станция 6К-250А		Лист ОВ-6

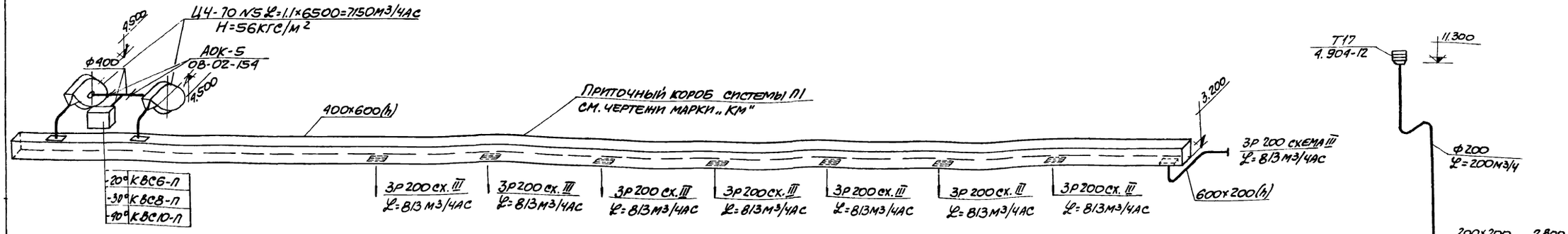

Система П1

Система ВЕ1

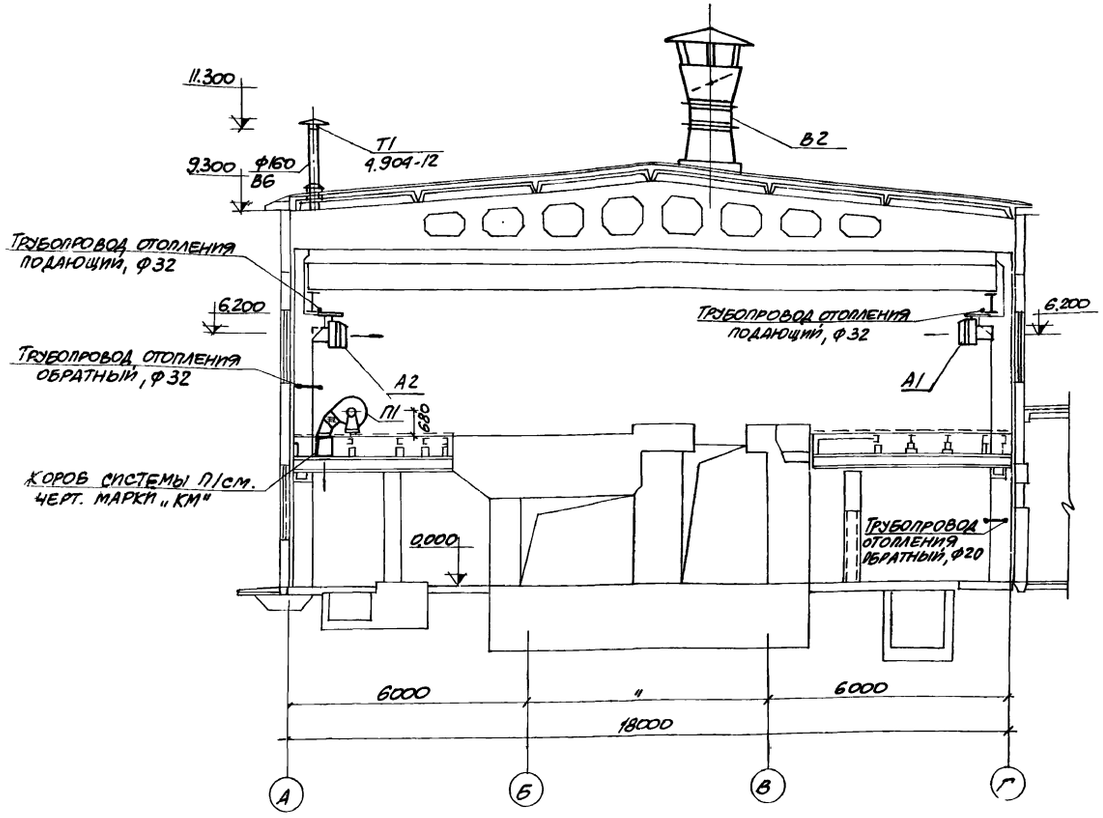

Разрез 1-1
м1:100

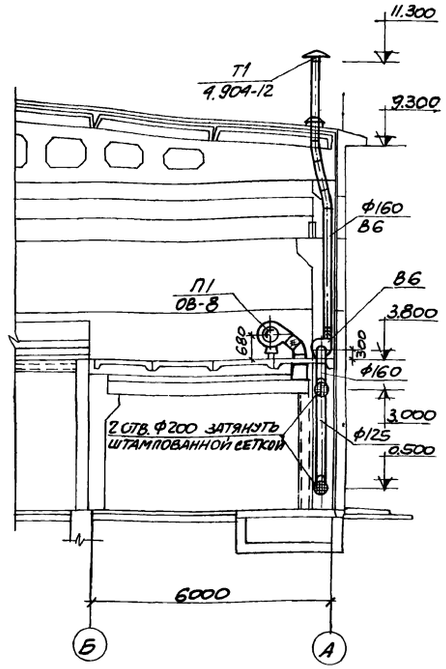

Разрез 2-2
м1:100

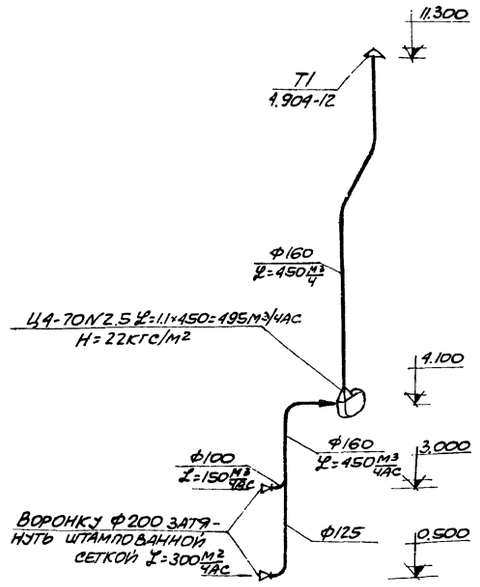

Система В6

6988/VII (99)

Примечания:

1. Указание о материале и покрытии элементов вентиляционных систем и условные обозначения приведены на листе ОВ-2.
2. Крепление регулирующих щелевых решеток типа Р200 к металлическому днищу раздаточного приточного короба системы П1 выполняется по типовой серии 1.494-10.
3. Кронштейны для крепления воздушно-отопительных агрегатов системы А1 и А2 разработаны на чертежах марки „КМ".

Госстрой СССР Ростовский промстройниипроект 1976 г.	Схемы вентиляции систем П1; В6, ВЕ1; Разрезы 1-1; 2-2.	Типовой проект 904-1-35
Компрессорная станция 6К-250А		Альбом VI
		Лист ОВ-7

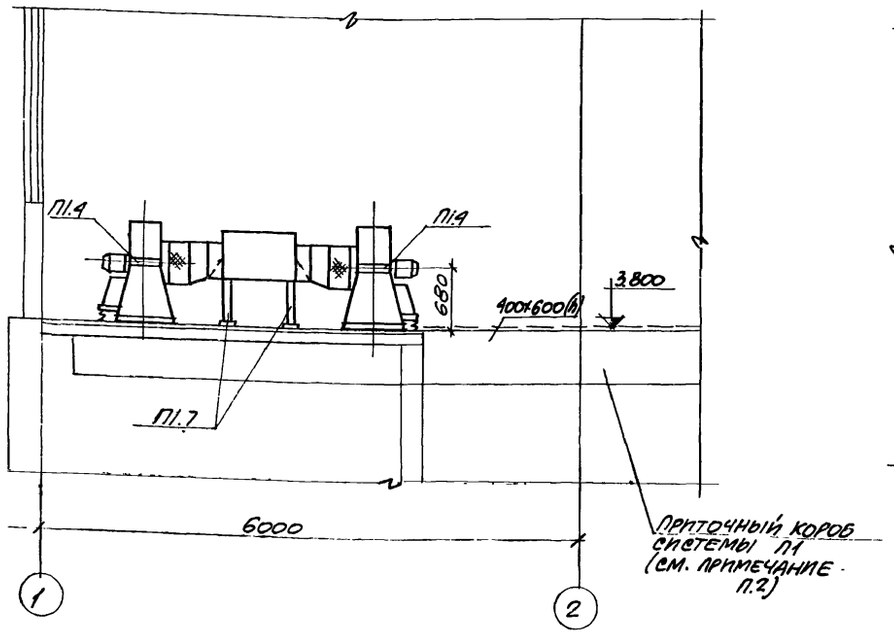

РАЗРЕЗ 1-1
М1:100

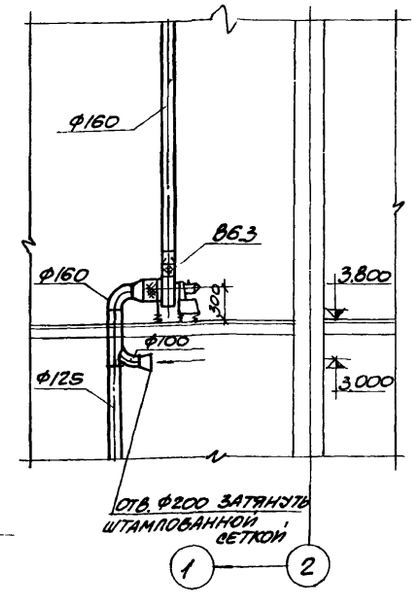

РАЗРЕЗ 2-2
М1:100

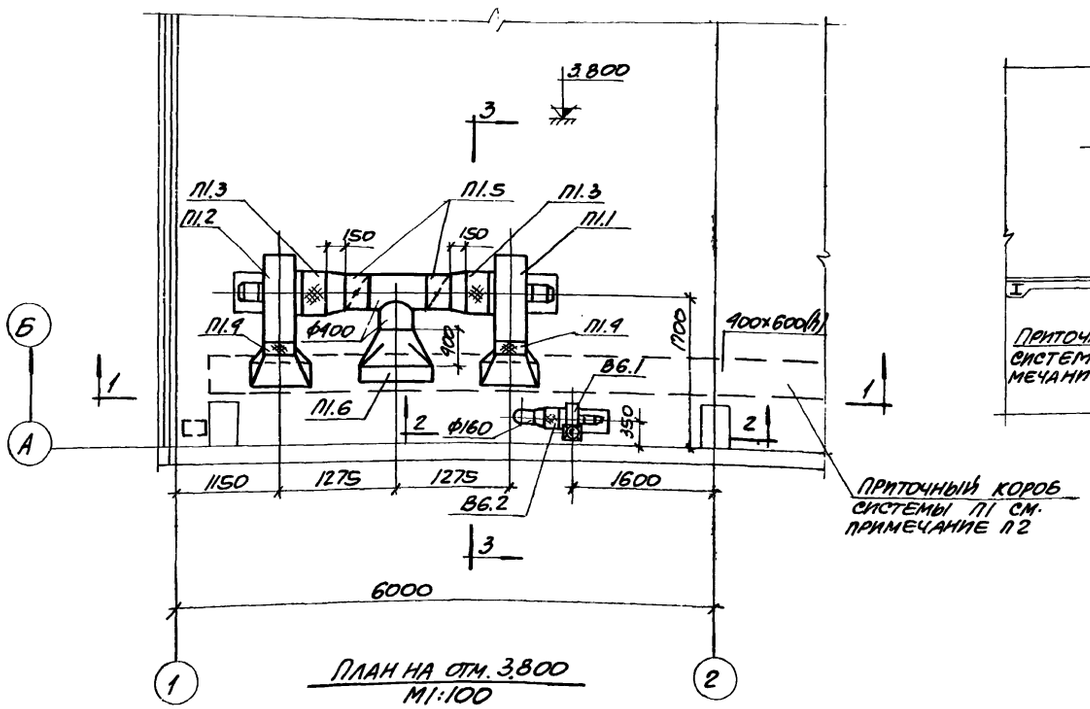

ПЛАН НА ОТМ. 3.800
М1:100

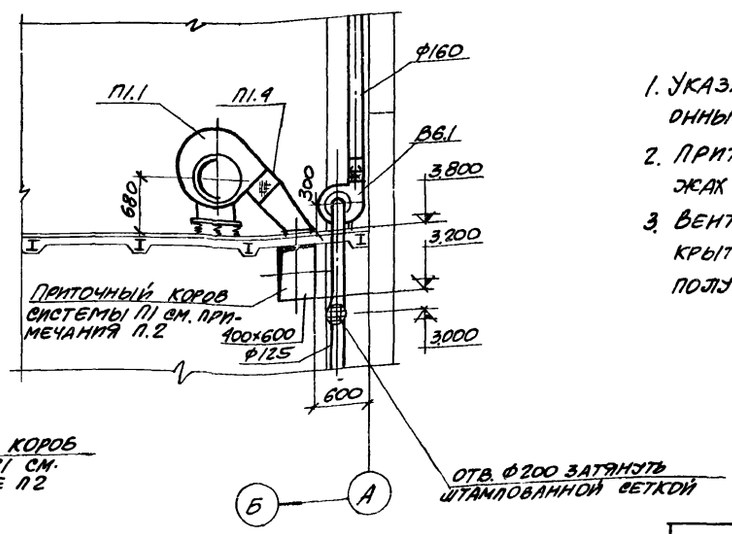

РАЗРЕЗ 3-3
М1:100

Спецификация отопительно-вентиляционных установок

Марка	Обозначение	Наименование			Кол.	Примечание
		П1				
П1.1	Учреждение УЮ-400/4	Агрегат вентиляторный А5100-2а компл.:			1	119кг
		а. вентилятор центробежный Ц4-70 N5 исполнение 1 положение ЛР 135°				
		б. электродвигатель А02-31-4				
П1.2	——— " ———	Агрегат вентиляторный А5100-2а компл.			1	119кг
		а. вентилятор центробежный Ц4-70 N5 исполнение 1 положение Л 135°				
		б. электродвигатель А02-31-4				
П1.3	Серия 2.494-8	Гибкая вставка В85			2	5,98кг
П1.4	——— " ———	Гибкая вставка В НА5			2	4,48кг
П1.5	Серия 08-02-154	Автоматический обратный клапан АОК-5			2	8,86кг
П1.6	Костромской калориферный завод	Калорифер	-20°	КВС6-П	1	56,2кг
			-30°	КВС8-П	1	79,8кг
			-90°	КВС10-П	1	102,2кг
П1.7	Серия 4.904-25	Подставки под калориферы В6			4	2кг
В6.1	Учреждение УЮ-400/4	Агрегат вентиляторный А2,5105-1 компл.			1	27кг.
		а. вентилятор центробежный Ц4-70 N2,5 исполнение 1 положение Л0°				
		б. электродвигатель АОЛ-11-4				
В6.2	Серия 2.494-8	Гибкая вставка В82,5			1	2,43кг
	——— " ———	Гибкая вставка В НА2,5			1	2,35кг
		Масса указана одного изделия				

Примечания:

1. Указание о материале и покрытии элементов вентиляционных систем смотрите на листе ОВ-2.
2. Приточный короб системы П1 разработан на чертежах марки „КМ".
3. Вентагрегаты систем П1; В6 устанавливаются на перекрытии с отм. 3.800 без крепления виброизоляторов к полу.

6988/VI 100

Госстрой СССР Ростовский Промстройниипроект 1976 г	Установка оборудования систем П1; В6.	Типовой проект 909-1-35
Компрессорная станция 6К-250А		Альбом VI
		Лист ОВ-8

Сводная спецификация систем отопления и вентиляции

Марка	Обозначение	Наименование	Кол.	Примечание
	I Отопление			
	Учреждение ЯЭ-308/80 г Кривой Рог Днепропетровской обл.	1. Агрегат воздушно-отопительный со спирально-навивным калорифером		
		АПВС 70-40 -20°	2	167 кг
		АПВС110-80 -30°	2	224 кг
		АПВС110-80 -40°	2	224 кг
	ГОСТ 3262-75	2. Трубы стальные водогазопроводные ф15	76	м
		ф20	53	м
		ф25	62	м
		ф32	124	м
		ф40	62	м
		ф50	36	м
	15кч18п	3. Вентили запорные муфтовые ф15	9	шт
		ф20	4	шт
		ф25	12	шт
	30ч6бр	4. Задвижка параллельная ф50	4	18,4 кг
	16кч11р	5. Клапан обратный подземный муфтовый ф25	1	1 кг
	ГОСТ 8690-72	6. Радиаторы чугунные отопительные М140-АО.		
		-20°	63/22	секц/экм
		-30°	78/27	секц/экм
		-40°	33/32	секц/экм
	ГОСТ 10704-63	7 Регистры из стальных электросварных труб ф114×4мм		
		-20°	33/18	м/экм
		-30°	33/18	м/экм
		-40°	40/22	м/экм
	4.903-10 выпуск 8	8. Грязевик 16-50 ТЗ4.02 из стальных труб ф159×4,5 Ду=50мм.	2	190 кг
	ВС-2	9. Воздухосборник горизонтальный ф159×4,5, длиной 355 мм	2	7,9 кг
	БКФ-2	10 Насосручной с трубной обвязкой и 4-я сальниковыми кранами ф20	1	25 кг
	ВТ-50г.	11. Водомер крыльчатый в исполнении для горячей воды ф50	1	5,3 кг
	25ч931нж	12. Клапан регулирующий с моторным исполнительным механизмом ПР-1м ф25.	3	27 кг
	ОБМ-1-160	13. Манометр технический общего назначения с трехходовым краном КТК	2	1,2 кг
	П N=6	14. Термометр прямой в защитной оправе	2	0,65 кг
	ГОСТ 1779-72	15. Асбопухшнур	0,27	м³
	ГОСТ 5631-70	16 Лак БТ-577	22	кг
	ГОСТ 18188-72	17. Растворитель	3,2	кг
	ГОСТ 5494-71	18 Пудра алюминиевая	3,0	кг
	ГОСТ 20429-25	19. Фольгоизол	9,5	м²

Марка	Обозначение	Наименование	Кол.	Примечание
	II Вентиляция			
	Учреждение ЯЭ-308/80	1. Вентилятор осевой крышный N12-В с колесом ЦЗ-04 на одной оси с электродвигателем А02-51-8В, мощностью 4 квт, 720 об/мин	4	670 кг
	Вентспилский вентиляторный завод им. Я. Фабрициуса	2. Вентилятор центробежный крышный КЦЗ-90 N5 с электродвигателем А01-2-21-6, мощностью 0,8 квт, 930 об/мин.	1	125 кг
	Учреждение УЮ-400/4	3 Агрегат вентиляторный А2,5105-1 компл: а. Вентилятор центробежный Ц4-70N2,5 с колесом 1.05 Дн исполнение 1, положение 10°. б. Электродвигатель А01 11-4 мощностью 0,12 квт 1400 об/мин.	1	27 кг
	Учреждение УЮ-400/4	4. Агрегат вентиляторный А5100-2а компл: а. Вентилятор центробежный Ц4-70N5 с колесом Дн исполнение 1, положение Л135°. б. Электродвигатель А02-31-4 мощностью 2,2 квт. 1430 об/мин	1	128 кг
	—— " ——	5. Агрегат вентиляторный А5100-2а компл. а. Вентилятор центробежный Ц4-70N5 с колесом Дн, исполнение 1, положение ПР135°. б. Электродвигатель А02-31-4 мощностью 2,2 квт 1430 об/мин	1	128 кг
	Костромской калориферный завод	6. Калорифер		
		КВС6-П -20°	1	56,2 кг
		КВС8-П -30°	1	74,8 кг
		КВС10-П -40°	1	102,2 кг
	ГОСТ 8075-56	7 Воздуховоды из кровельной стали диаметром		
		до 160	9	м²
		до 500	7	м²
	ГОСТ 3680-57	8. Воздуховоды из тонколистовой стали толщиной 1,5 мм диаметром		
		160	1	м²
		200	1	м²
		9. Воздуховоды из стали оцинкованной тонколистовой толщиной 1 мм диаметром 200	6	м²
	ГОСТ 8075-56	10. Воздуховоды из стали оцинкованной тонколистовой толщиной 1 мм периметром до 800	5	м²
	4.904-12	11. Зонт из стали тонколистовой Т1	1	2,1 кг
	4.904-12	12. Дефлектор из стали тонколистовой Т17	1	7,4 кг

Марка	Обозначение	Наименование	Кол.	Примечание
	2.494-1 выпуск I	13. Узел прохода через кровлю без клапана и кольца для сбора конденсата УП/ф200	2	28,
	2.494-8	14. Гибкая вставка		
		ВВ2.5	1	2,43 кг
		ВВ5	2	5.98 кг
		ВНА2,5	1	2.35 кг
		ВНА5	2	4 48 кг
	4.904-27	15. Решетки щелевые регулирующие Р150	3	шт
		Р200	24	шт
	ОВ-02-154	16 Автоматические обратные клапаны АОК-5	2	8,86 кг
	4.904-25	17. Подставки под калориферы	4	2 кг
	——	18. Сетка штампованная	0,1	м²
	ГОСТ 482-67	19. Белила цинковые	2,2	кг
	ГОСТ 8866-58	20. Краски тертые	0,5	кг
	ГОСТ 7931-56	21. Олифа	1,2	кг
	ГОСТ 7338-65	22. Резина листовая	0,4	кг
		Масса указана одного изделия		

Согласовано

Гл. спец. Дегтярев
Рук. гр. Червонная
Ст. инж. Цетковский

6988/VI (101)

ГОССТРОЙ СССР РОСТОВСКИЙ ПРОМСТРОЙНИЙПРОЕКТ 1976 г.	Сводная спецификация систем отопления и вентиляции	Типовой проект 904-1-35
Компрессорная станция 6К-250А		Альбом VI
		Лист [illegible]

Пояснения к чертежам.

В здании компрессорной станции проектируются следующие системы:

1. Водопровод хозяйственно-питьевой;
2. Горячее водоснабжение, подающая сеть;
3. Канализация бытовая,
4. Дренаж

Водопровод оборотной воды и дренаж воздухоохладителей и охладителей электродвигателей предусматриваются в технологической части проекта.

Подключение внутренних систем водопровода и канализации предусматривается к соответствующим наружным сетям промпредприятия.

1. Водопровод хозяйственно-питьевой проектируется для подачи воды к санприборам, душам, на полив прилегающей территории, заполнение системы отопления. Расчетный расход воды без учета полива составляет 0,5 м³/сут, 0,7 л/с; с поливом ориентировочно 3,5 м³/сутки. Расход воды на наружное пожаротушение 10÷15 л/сек.

Требуемый напор в наружной сети на вводе в здание без учета полива составляет 10 м; с поливом - 19 м. Необходимость установки водомера определяется при привязке проекта.

2. Горячее водоснабжение, подающая сеть проектируется для подачи горячей воды температурой 65-70°С к умывальникам и душам. Расчетный расход воды составляет 0,5 м³/сут, 0,7 м³/ч. Необходимый напор на вводе в здание составляет 16 м. Трубопровод от ввода до точки „А" (см. ВК-4) теплоизолируется.

3. Канализация бытовая проектируется для отвода сточных вод от санитарных приборов, воронки для опорожнения системы отопления и дренажных вод из каналов.

Количество стоков составляет 1,0 м³/сут. 1,5 л/с. Подключение выпуска 1 возможно к сети дождевой канализации или канализации условно чистых стоков. Задвижка на выпуске 1 должна в обычное время находиться в закрытом положении и открываться только в случае необходимости отвода дренажных вод из технологических каналов. При присоединении выпуска 1 к дождевой канализации или канализации условно чистых стоков канализационный стояк и гидрозатвор воронки исключаются.

4. Дренаж проектируется для отвода конденсата, образующегося в камерах глушения при работе компрессоров „на выхлоп".

Максимальное количество образующейся влаги при работе „на выхлоп" составляет 1,35 м³/сут. 0,03 л/с. Одновременно „на выхлоп" могут работать два компрессора в течение 1,5 часа в смену.

Выпуски из камер глушения подсоединяются к наружной сети дождевой канализации или колодцу-поглотителю, что определяется при привязке проекта.

Опознавательную окраску трубопроводов всех систем принять по ГОСТ 14202-69.

Условные обозначения

— В1 — Водопровод хозяйственно-питьевой.
— Т3 — Горячее водоснабжение, подающая сеть.
— К1 — Канализация бытовая.
— КВ — Дренаж.

Основные показатели

Наименование систем.	Потребный напор на вводе м	Расчетные расходы м³/сут	м³/ч	л/с	при пожаре л/с	Установ. мощность электродвигателей квт.	Примечание
Водопровод хозяйственно-питьевой.	19	3,5	—	0,7	—	—	В том числе на полив территории 3,0 м³/сут.
Горячее водоснабжение, подающая сеть.	16	0,5	0,7	—	—	—	
Канализация бытовая	—	1,0	—	1,5	—	—	
Дренаж	—	1,35	—	0,03	—	—	

Технические решения, принятые в проекте компрессорной станции 6К-250А. соответствуют действующим на 01.11.76 г. нормами правилам взрывобезопасности и пожаробезопасности по категориям, учта новленным генеральным проектировщиком в заданиях на строительное проектирование, чем и удостоверяется безопасная эксплуатация компрессорной станции 6К-250А.
В части, касающейся чертежей марки ВК. Дата 9.11.76 г.
Главный инженер проекта А. Тюрин
Главный специалист К. Еремеева.

Перечень примененных в чертежах марки „ВК" стандартов и типовых проектов.

Шифр	Наименование стандарта	N N листов
3.904-5	Средства крепления санитарно-технических устройств. Выпуск 2.	9
4.900-6	Альбом оборудования, фасонных частей и арматуры для сетей и сооружений водопровода и канализации. Выпуск IV.	2-2; 2-14; 2-28.
2.400-4	Детали тепловой изоляции промышленных объектов с положительными температурами. Выпуск I	30,62÷62,94; 108÷113.

Условные обозначения

— В1 — Водопровод хозяйственно-питьевой.
— Т3 — Горячее водоснабжение, подающая сеть.
— К1 — Канализация бытовая.
— КВ — Дренаж.

Перечень листов марки „ВК".

N листа	Наименование	Примечание
ВК-1	Заглавный лист.	
ВК-2	Сводная спецификация систем водопровода и канализации.	
ВК-3	План на отметке 0,000.	
ВК-4	Схемы систем В1, Т3, К1, КВ.	

6988/№ 102

Госстрой СССР Ростовский Промстройниипроект 1976 г.	Заглавный лист	Типовой проект 804-1-35
Компрессорная станция 6К-250А.		Альбом VI
		Лист ВК-1

Сводная спецификация водопровода и канализации.

Марка	Обозначение	Наименование	Кол	Примечание
		Водопровод хозяйственно-питьевой (В1)		
	15кч 18п2	1. Вентиль запорный муфтовый ф 15	1	
		2 ф25	5	
		3 Кран поливочный ф25 комплектно	2	
	15 кч 18п2	3.1 Вентиль запорный муфтовый ф25	2	
		3.2 Патрубок из трубы ц-25 по ГОСТ 3262-75 длиной 100 мм	2	
	ГОСТ 3262-75	4 Труба ц-15	20	м
		5. ц-25	70	м
	ГОСТ 5525-61**	6. Труба ЧНР 60.А	3	м
	ГОСТ 5525-61**	7. Колено УРГ 50	1	
		8. Окраска стальных трубопроводов-масляной краской за 2 раза - 7м²		
	ГОСТ 8292-75	8.1. Краска масляная цветная густотертая	0.2	кг
	ГОСТ 482-67	8.2 Белила цинков. густотерт.	1.3	кг
	ГОСТ 7931-56*	8.3 Олифа натуральн.	1.3	кг
	ГОСТ 18698-73	9. Рукав В(II)-6,3-25-У	35	м
		Горячее водоснабжение, подающая сеть (Т3)		
	15кч 18п2	1 Вентиль запорный муфтовый ф25	1	
	ГОСТ 1984-74	2. Смеситель для душевой установки См-Д-Ст	2	
	ГОСТ 2823-73	3. Термометр технический ртутный №3В в оправе типа „А"	1	
	ГОСТ 3262-75	4. Труба ц-15	20	м
		5. ц-25	60	м
		6 Окраска стальных трубопроводов масляной краской за 2 раза 6.1м²		
	ГОСТ 8292-75	6.1. Краска масляная цветная густотертая	0.2	кг
	ГОСТ 482-67	6.2 белила цинков густотерт	1.1	кг
	ГОСТ 7931-56*	6.3. Олифа натуральная	1.1	кг

Марка	Обозначение	Наименование	Кол	Примечание
		7 Изоляция трубопроводов толщ. 40мм. Об м³		
	ТУ 36-887-67	7.1. Пухшнур из минеральной ваты.	0.7	м³
	ГОСТ 10923-64*	7.2 Рубероид РП-250	26	м²
	ТУ36-929-67 ММСР-СССР	7.3. Лакостеклоткань толщиной 0.2 мм	26	м²
		8. Крепление трубопровод		
	ГОСТ 8509-72	8.1. Сталь угловая равнополочная 50×50×5	1	м
	ГОСТ 103-57*	8.2. Сталь полосовая 40×8	12	м
	ГОСТ 19903-74	8.3. Сталь листовая горячекатаная толщиной 2мм	0.2	м²
	ГОСТ 2509-71	8.4 Сталь горячекатаная круглая ф8	0.4	м
	ГОСТ 7798-70	8.5. Болт М 10×30	24	
	ГОСТ 5915-70*	8.6 Гайка М10	24	
	ГОСТ 5915-70*	8.7 Гайка М8	8	
		Канализация бытовая (К1)		
	3046бр ГОСТ 14360-69	1. Задвижка фланцев. ф100	1	
		2. Умывальник керамический прямоугольный со спинкой 3ей величины Комплектно	3	
	ГОСТ 11807-66	2.1 Сифон пластмассовый бутылочный	3	
	ГОСТ 19802-74	2.2. Смеситель настольный с нижней камерой смешения	3	
	ГОСТ 14355-69	3. Унитаз керамический тарельчатый с косым выпуском, комплектно	1	
	ГОСТ 14285-69	3.1. Бачок смывной	1	
	ГОСТ 13980-68	3.2. Клапан поплавковый для смывного бачка	1	
	ГОСТ 1811-73	4. Трап Т50	2	
	ГОСТ 6942.3-69	5. Труба ТЧК-50-Б	15	м
		6 ТЧК-100-Б	80	м
	ГОСТ 10704-63* ГОСТ 6942.8-69	7. Труба 114×4 ст 10 кп-Л	2	м
		8. Колено К-50-Б	3	
		9 К-100-Б	5	
	ГОСТ 6942.12-69	10. Отвод О 135°-50-Б	5	
		О 135°-100-Б	5	

Марка	Обозначение	Наименование	Кол.	Примечание
	ГОСТ 6942.17-69	12. Тройник ТП-50×50-Б	4	
		13. ТП-100×50-Б	1	
		14. ТП 100×100-Б	5	
	ГОСТ 6942.22-69	15. Тройник ТК 45°-50×50-Б	1	
		16. ТК 45°-100×50-Б	3	
		17. ТК 45°-100×100-Б	1	
	ГОСТ 6942.28-69	18. Муфта МФ-100-Б	3	
	ГОСТ 17378-72	19. Переход (воронка) К 100×50 С ЧО	1	
	ГОСТ 6924-73	20. Сифон СФ 110д	1	
		21. Окраска чугунных трубопроводов каменноугольным лаком за 2 раза - 24м²		
	ГОСТ 1709-60*	22.1. Лак каменноугольный	2.2	кг
		Дренаж (К13)		
	ГОСТ 6942.3-69	1. Труба ТЧК-50-Б	30	м

Примечание

Выпуски канализаций учтены длиной 5м.

6988/VI (103)

ГОССТРОЙ СССР РОСТОВСКИЙ ПРОМСТРОЙНИИПРОЕКТ 1976 г.	Сводная спецификация систем водопровода и канализации.	Типовой проект 904-1-35 Альбом VI
Компрессорная станция 6К-250А		Пусковой комплекс

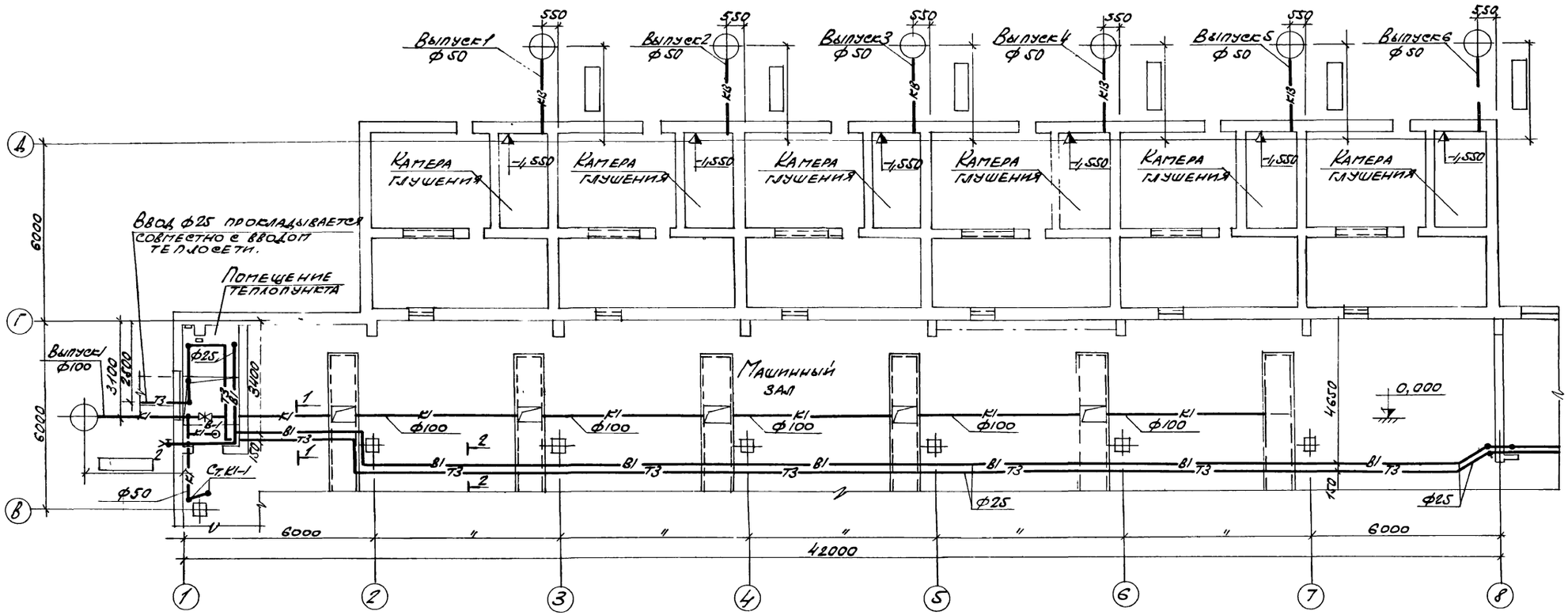

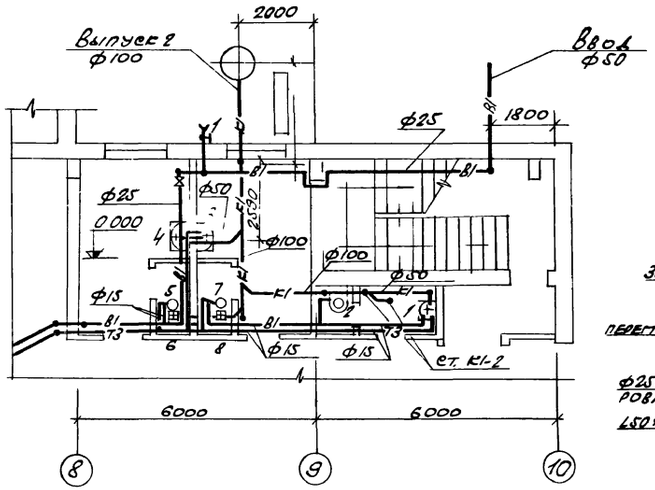

1-1

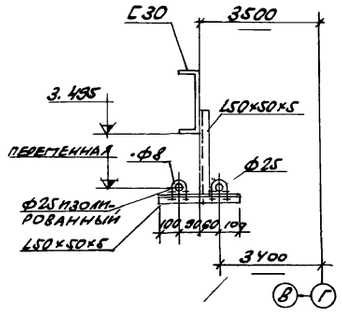

2-2

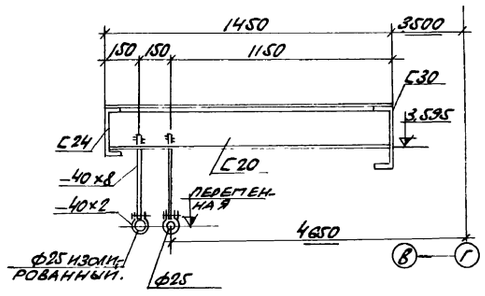

6988/VI

104

Госстрой СССР Ростовский Промстройниипроект 1976 г.	План на отметке 0,000	Типовой проект 804-1-35
Компрессорная станция 6К-250А.		Альбом VI
		Лист ВК-3

В1

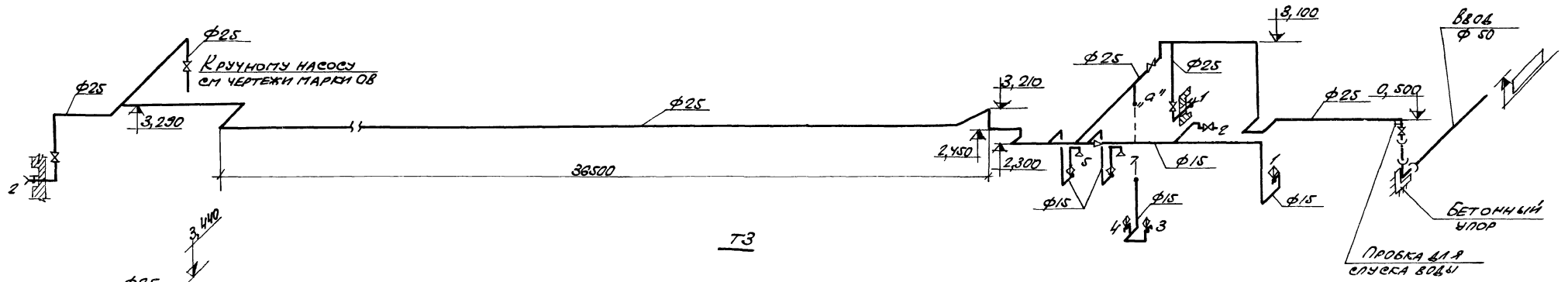

Т3

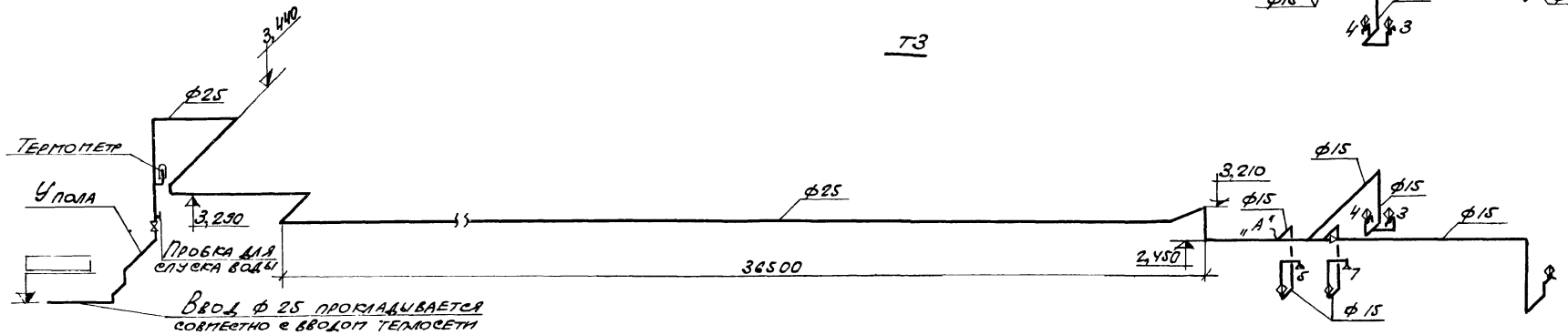

К1

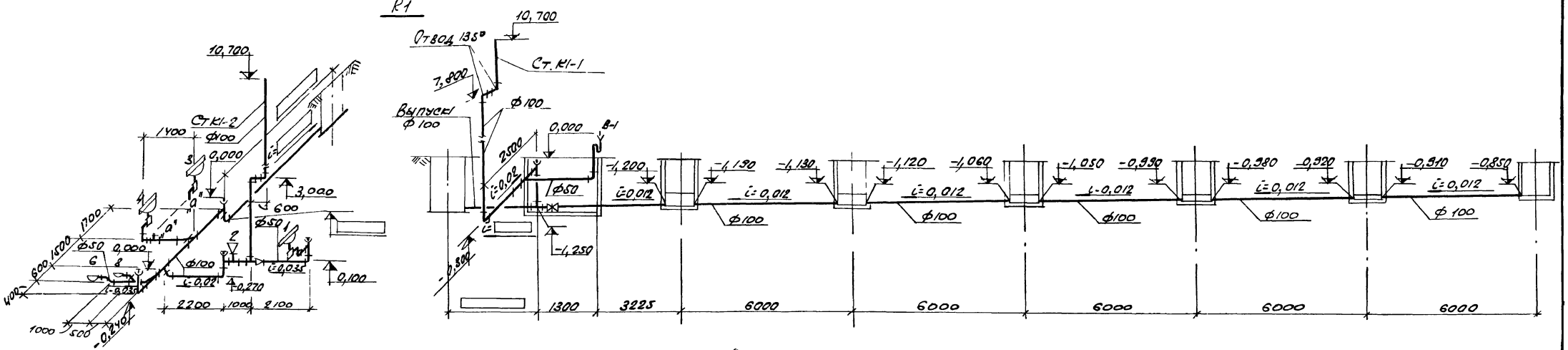

К13

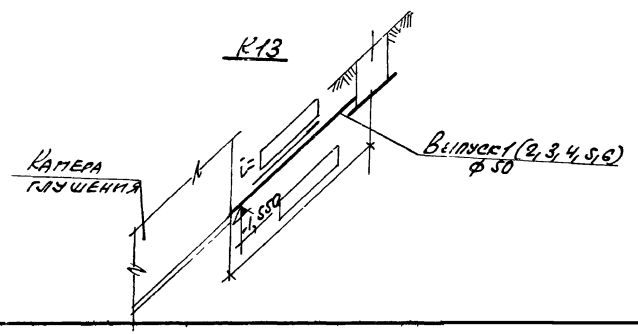

6988/№ 105

gost.e-ecolog.ru

Госстрой СССР Ростовский промстройниипроект 1976 г.	Схемы систем В1, Т3, К1, К13	Типовой проект 904-1-35 Альбом VI
Компрессорная станция 6К-750А		Лист ВК-4