ТИПОВОЙ ПРОЕКТ 904-1-35

АВТОМАТИЗИРОВАННАЯ ОТДЕЛЬНО СТОЯЩАЯ КОМПРЕССОРНАЯ СТАНЦИЯ 6К-250А ПРОИЗВОДИТЕЛЬНОСТЬЮ 1500 м³/МИН ВОЗДУХА

СОСТАВ ПРОЕКТА:

АЛЬБОМ I ПОЯСНИТЕЛЬНАЯ ЗАПИСКА.
АЛЬБОМ II ТЕХНОЛОГИЧЕСКАЯ ЧАСТЬ.
АЛЬБОМ III ЭЛЕКТРОТЕХНИЧЕСКАЯ ЧАСТЬ.
ВАРИАНТ С ТИРИСТОРНЫМ ВОЗБУДИТЕЛЬНЫМ УСТРОЙСТВОМ. ПОСТОЯННЫЙ ТОК.
АЛЬБОМ IV ЭЛЕКТРОТЕХНИЧЕСКАЯ ЧАСТЬ.
ВАРИАНТ С ТИРИСТОРНЫМ ВОЗБУДИТЕЛЬНЫМ УСТРОЙСТВОМ. ПЕРЕМЕННЫЙ ТОК.
АЛЬБОМ V АВТОМАТИЗАЦИЯ И КИП. ЧЕРТЕЖИ.
АЛЬБОМ VI АРХИТЕКТУРНО-СТРОИТЕЛЬНАЯ И САНТЕХНИЧЕСКАЯ ЧАСТИ.
АЛЬБОМ VII СМЕТЫ НА ТЕХНОЛОГИЧЕСКУЮ, ЭЛЕКТРОТЕХНИЧЕСКУЮ ЧАСТИ, АВТОМАТИЗАЦИЮ И КИП.
АЛЬБОМ VIII СМЕТЫ НА АРХИТЕКТУРНО-СТРОИТЕЛЬНУЮ И САНТЕХНИЧЕСКУЮ ЧАСТИ.
АЛЬБОМ IX ЗАКАЗНЫЕ СПЕЦИФИКАЦИИ.

ПРИМЕНЕННЫЕ МАТЕРИАЛЫ:
ТИПОВОЙ ПРОЕКТ 704-1-107 „РЕЗЕРВУАР СТАЛЬНОЙ ГОРИЗОНТАЛЬНЫЙ ДЛЯ НЕФТЕПРОДУКТОВ ЕМКОСТЬЮ 5М³."
АЛЬБОМ I СТАЛЬНЫЕ КОНСТРУКЦИИ. РАБОЧИЕ ЧЕРТЕЖИ.
АЛЬБОМ III ОБОРУДОВАНИЕ РЕЗЕРВУАРОВ ЕМКОСТЬЮ 5-100М³ ДЛЯ СВЕТЛЫХ НЕФТЕПРОДУКТОВ ПРИ ПОДЗЕМНОЙ УСТАНОВКЕ.
АЛЬБОМ IX ЗАКАЗНЫЕ СПЕЦИФИКАЦИИ
ТИПОВОЙ ПРОЕКТ 904-1-33 „АВТОМАТИЗИРОВАННАЯ ОТДЕЛЬНО СТОЯЩАЯ КОМПРЕССОРНАЯ СТАНЦИЯ 4К-250А ПРОИЗВОДИТЕЛЬНОСТЬЮ 1000м³/МИН ВОЗДУХА".
АЛЬБОМ X НЕСТАНДАРТИЗИРОВАННОЕ ОБОРУДОВАНИЕ.

ЗРАБОТАН ГОСУДАРСТВЕННЫМИ
ЭЕКТНЫМИ ИНСТИТУТАМИ
ПРОСТРОЙДОРМАШ
ЬБОМЫ I; II; III; IV; V; VII; IX.
ОСТОВСКИЙ
ПРОМСТРОЙНИИПРОЕКТ
АЛЬБОМЫ VI; VIII

АЛЬБОМ V

КФ ЦИТП инв. № 6988/5

УТВЕРЖДЕН И ВВЕДЕН В ДЕЙСТВИЕ МИНСТРОЙДОРМАШЕМ РЕШЕНИЕМ ОТ 29.11.76г. №39/76

gost.e-ecolog.ru

№ строки	Наименование	Номер листа	стр.
1	Титульный лист	—	1
2	Содержание альбома	А-1, А-2	2,3
3	Система маслопроводов. Функциональная схема автоматизации компрессора.	А-3	4
4	Воздушный тракт. Функциональная схема автоматизации компрессора	А-4	5
5	Система водяного охлаждения Функциональная схема автоматизации компрессора.	А-5	6
6	Общестанционные измерения и маслохозяйство компрессорной станции. Функциональная схема автоматизации	А-6	7
7	Блок управления БФХ-0301. Схема электрическая принципиальная	А-7	8
8	Блок управления БФХ-1544. Схема электрическая принципиальная.	А-8, А-9	9,10
9	Блок управления БФХ-1545. Схема электрическая принципиальная	А-10	11
10	Блок управления БФХ-1569. Схема электрическая принципиальная.	А-11	12
11	Блок управления БФХ-1580. Схема электрическая принципиальная.	А-12, А-13	13,14
12	Блок управления БФХ-1581. Схема электрическая принципиальная	А-14, А-15	15,16
13	Блок управления БФХ-1582. Схема электрическая принципиальная	А-16	17
14	Блок управления БФХ-1583. Схема электрическая принципиальная.	А-17	18
15	Блок управления БФХ-1584 Схема электрическая принципиальная.	А-18, А-19	19,20
16	Блок управления БФХ-1585. Схема электрическая принципиальная.	А-20	21
17	Блок управления БФХ-1603. Схема электрическая принципиальная.	А-21	22
18	Блок управления БФХ-1625. Схема электрическая принципиальная.	А-22	23
19	Схема стабилизации напряжения (БФХ-0301) Схема электрическая принципиальная.	А-23	24
20	Ячейка управления ЯФХ-0097. Схема электрическая принципиальная (в блоке БФХ-0301)	А-24	25
21	Ячейка управления ЯФХ-0099. Схема электрическая принципиальная (в блоке БФХ-0301)	А-25	
22	Ячейка управления ЯФХ-0098 Схема принципиальная.	А-26	26
23	Ячейка управления ЯФХ-0100 Схема принципиальная.	А-27	
24	Ячейка управления ЯФХ-0912. Схема электрическая принципиальная	А-28	27
25	Ячейка управления ЯФХ-0913 Схема электрическая принципиальная	А-29	
26	Ячейка управления ЯФХ-0914 Схема электрическая принципиальная	А-30	28
27	Ячейка управления ЯФХ-0916. Схема электрическая принципиальная	А-31	
28	Ячейка управления ЯФХ-0959. Схема электрическая принципиальная	А-32	29
29	Ячейка управления ЯФХ-0872. Схема электрическая принципиальная	А-33	
30	Функциональная схема таймера регулятора типа БФХ-1544	А-34	30
31	Функциональная схема таймера агрегата	А-35	31
32	Функциональная схема блока задания программы БЗП типа БФХ.1545	А-36	32
33	Управление программой работы компрессорной станции. Схема электрическая принципиальная	А-37, А-38	33, 34
34	Выбор головного агрегата. Схема электрическая принципиальная.	А-39	35
35	Выбор конечного компрессорного агрегата. Схема электрическая принципиальная.	А-40, А-41	36, 37
36	Узел таймера регулятора. Схема электрическая принципиальная.	А-42, А-43	38, 39
37	Узел таймера агрегата. Схема электрическая принципиальная.	А-44 А-45	40, 41
38	Узел общего сброса регулятора. Схема электрическая принципиальная	А-46	42
39	Узел сброса схемы управления турбокомпрессорного агрегата. Схема электрическая принципиальная.	А-47	43
40	Управление системой водяного охлаждения ТКА. Схема электрическая принципиальная.	А-48, А-49	44, 45
41	Принципиальная схема управления катушками контакторов на постоянном токе.	А-50	46
42	Принципиальная схема управления катушками контакторов на переменном токе.	А-51	
43	Управление пусковым маслонасосом. Схема электрическая принципиальная	А-52, А-53	47, 48
44	Управление вентилем подогрева масла	А-54	49
45	Управление вентилем аварийного слива масла из маслобака	А-55	
46	Управление двигателем компрессора. Схема электрическая принципиальная	А-56	50
47	Управление вспомогательными приводами. Схема электрическая принципиальная.	А-57-А-60	51-54
48	Узел сигнализации и контроля исправности сигнальных ламп. Схема электрическая принципиальная.	А-64	55-58
49	Разводка питания. Схема электрическая принципиальная.	А-65, А-66	59,60
50	Управление производительностью турбокомпрессорного агрегата. Схема электрическая принципиальная.	А-67-А-69	61-63
51	Узел теплотехнического контроля. Схема электрическая принципиальная.	А-70-А-72	64-66
52	Шкаф управления компрессорным агрегатом типа ШЭС 9102-53А3. ШЭС 8503-00А2. Сборочный чертеж.	А-73-А-75	67-69
53	Щит управления ШЭС 9102-53А3 Схема принципиальная.	А-76-А-80	70-74
54	Шкаф управления (манометров) типа ШЭС 8503-00А2. Схема электрическая принципиальная.	А-81	75
55	Пульт управления типа ШЭС 9006-00А2. Сборочный чертеж.	А-82	76
56	Пульт управления ШЭС 9006-00А2. Схема принципиальная.	А-83	77

6988/V (2)

ГИПРОСТРОЙДОРМАШ г Ростов-на-Дону 1976г КОМПРЕССОРНАЯ СТАНЦИЯ БК-250А	Содержание альбома.	Типовой проект 904-1-35 Альбом V Лист А-1

Руководил Христофоров
Гл. спец. Левинский
Нач. отд. Иванов
Копировал Яковлева
Кальку св. Марченкова

№ строки	Наименование	Номер листа	стр.
57	Шкаф управления (регулирования) типа ШЭС 8801-00А3. Сборочный чертеж	А-84	78
58	Шкаф управления (регулирования) типа ШЭС 8801-00А3. Схема электрическая принципиальная.	А-85-А-87	79-81
59	Компрессорный агрегат. Схема внешних электрических и трубных проводок.	А-88-А-93	82-87
60	Компрессорная станция. Схема внешних электрических и трубных проводок.	А-94, А-95	88,89
61	Вентиляционные и отопительные установки. Схема внешних электрических и трубных проводок.	А-96, А-97	90,91
62	Компрессорная станция. Журнал кабельных проводок.	А-98-А-110	92-104
63	Компрессорная станция. Журнал импульсных проводок.	А-111 А-113	105-107
64	Вентиляционные и отопительные установки. Журнал кабельных проводок.	А-114	108
65	План расположения средств автоматизации и проводок м 1:100	А-115-А-122	109-116
66	904-1- -01.000 Установка щита и пультов в помещении диспетчерского пункта 904-1- -02.000 Установка первичных преобразователей давления типа ППД 22012 на стойках. 904-1- -02.100 Стойка		117
67	904-1- -03.000 Установка ревуна типа РВП-220 на стене 904-1- -04.000 Установка поста управления типа ПКУ на стене. 904-1- -05.000 Установка кнопочного поста управления ПКЕ 222-2 на стене 904-1- -06.000 Установка термобаллона датчика - реле температуры ТР-16 на стене.		118
68	904-1- -01.000СБ Установка щита и пультов в помещении диспетчерского пункта. Сборочный чертеж.		119
69	904-1- -02.100СБ Стойка. Сборочный чертеж. 904-1- -02.000СБ Установка первичных преобразователей давления типа ППД 22012 на стойке Сборочный чертеж.		120
70	904-1- -03.000СБ Установка ревуна типа РВП 220 на стене. Сборочный чертеж. 904-1- -04.000СБ Установка поста управления типа ПКУ на стене. Сборочный чертеж. 904-1- -05.000СБ Установка кнопочного поста управления ПКЕ 222-2 на стене. Сборочный чертеж.		121
71	904-1- -06.000СБ Установка термобаллона датчика - реле температуры ТР-16 на стене. Сборочный чертеж. 904-1- -09.000 Пост местного управления ПКУ 1. Эскиз лицевой панели поста 904-1- -10.000 Пост местного управления ПКЕ 222-2. Эскиз лицевой панели поста.		122
72	904-1- -08.000 Установка звонка с лампой типа ЗВЛФ 220У на стене. 904-1- -08.000СБ Установка звонка с лампой типа ЗВЛФ - 220У на стене. Сборочный чертеж.		123

6988/V (3)

ГИПРОСТРОЙДОРМАШ г. Ростов-на-Дону 1976г КОМПРЕССОРНАЯ СТАНЦИЯ 6К-250А	Содержание альбома.	ТИПОВОЙ ПРОЕКТ 904-1-35 АЛЬБОМ V ЛистА-2

Зал Христофоров, Левинский, Иванов, Копировал Калькс'св., Яковлева, Марченкова

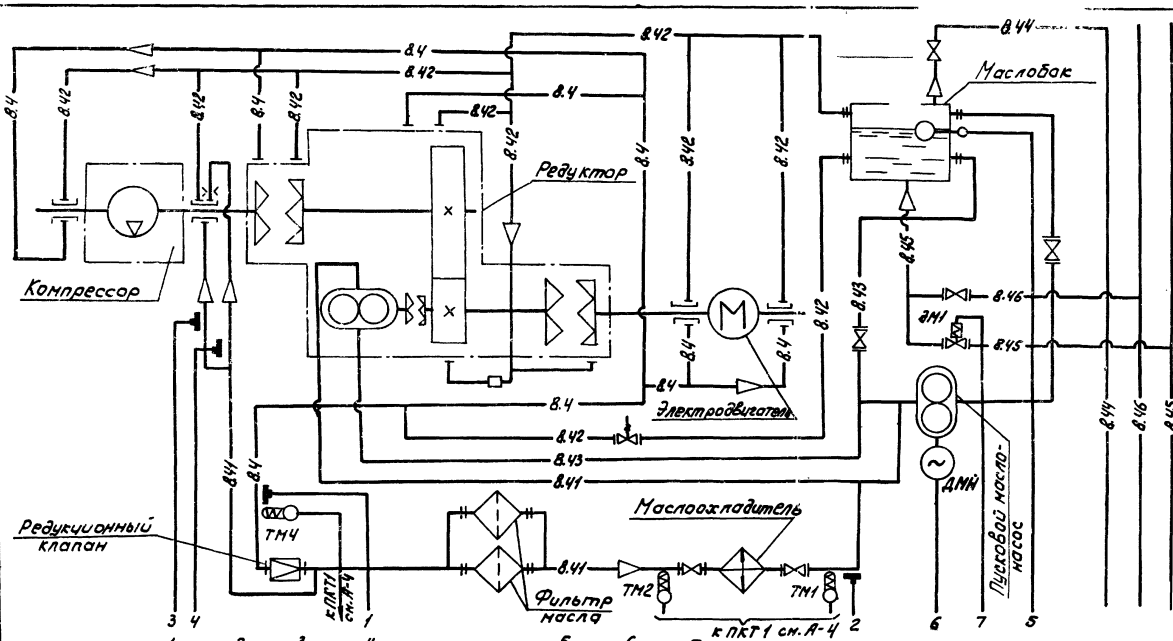

Условные обозначения по СН 460-74	Наименование
1.21	Трубопровод воды холодной
1.22	Трубопровод воды отепленной
1.3	Трубопровод воды горячей
3.1	Трубопровод воздуха всасываемого
3.5	Трубопровод воздуха сжатого
3.51	Трубопровод пусковой
3.56	Трубопровод проверки обратного клапана и задвижки
В.4	Трубопровод масла $P \leq 1$ кгс/см² (0,1 МПа)
В.41	Трубопровод масла $P \leq 5$ кгс/см² (0,5 МПа)
В.42	Трубопровод масла сливной
В.43	Трубопровод масла всасывающий
В.44	Трубопровод масла чистого напорный
В.45	Трубопровод аварийного слива масла
В.46	Трубопровод масла отработанного

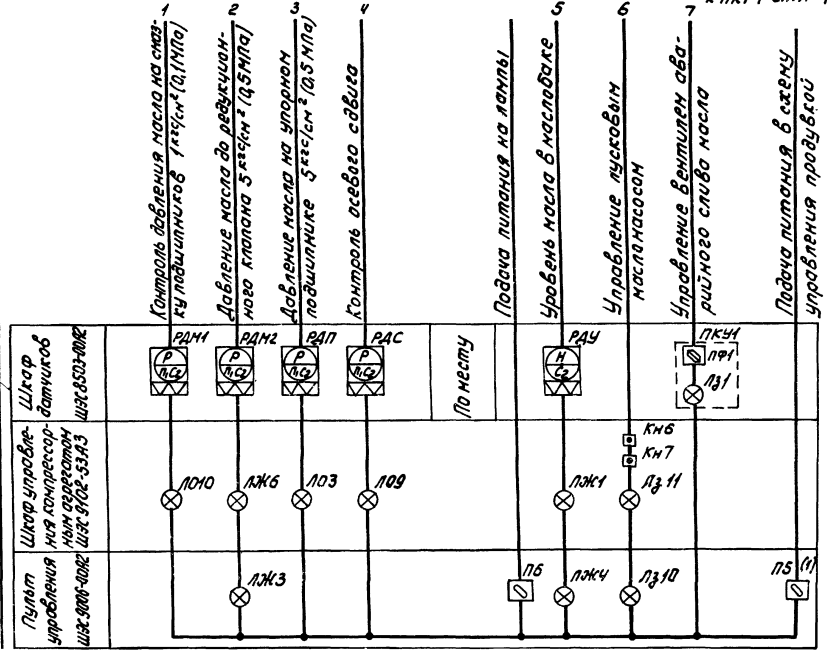

1. Функциональная схема автоматизации выполнена на основании чертежа УКАС 00.000 СБ предприятия п/я М5878.
2. Функциональная схема выполнена для компрессорного агрегата №1, для компрессорных агрегатов №2-6 схема аналогична.
3. Аппараты ПКУ1 заказываются в настоящем проекте.
4.(1) Приборы не используются в данном проекте ПБ.

6988/У (4)

ГИПРОСТРОЙДОРМАШ г. Ростов-на-Дону 1976г	Система маслопроводов. Функциональная схема автоматизации компрессора	Типовой проект 904-1-35	
КОМПРЕССОРНАЯ СТАНЦИЯ ЕК-2ЕДА		Альбом V	
		Лист А-3	

Гип. Христофоров
Нач. отд. Павинский
Гл. спец. Соколов
Н. контр.
Копир.
Брогинец
Маржавина

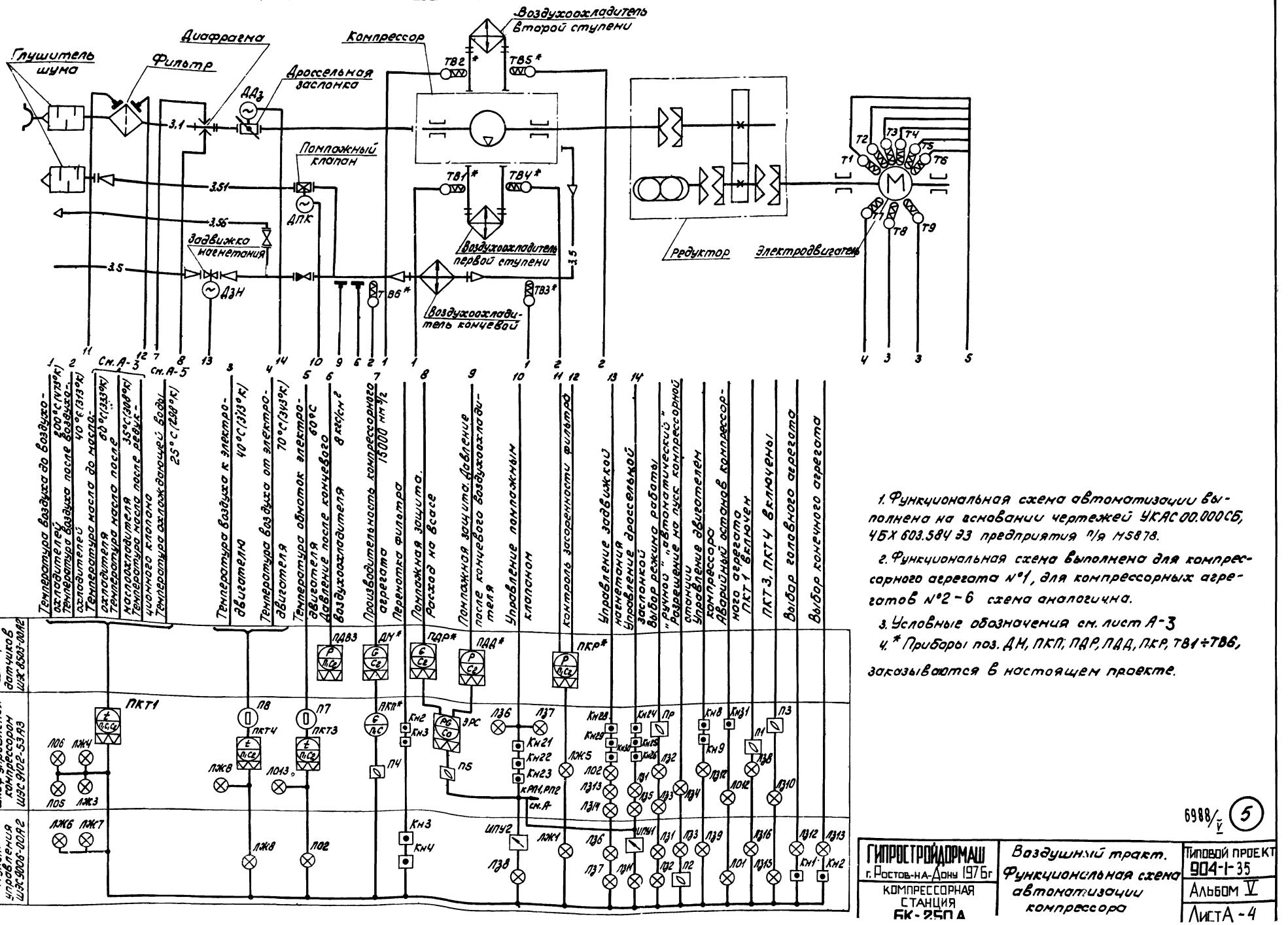

1. Функциональная схема автоматизации выполнена на основании чертежей УКАС 00.000СБ, ЧБХ 603.584 ЭЗ предприятия п/я М5878.

2. Функциональная схема выполнена для компрессорного агрегата №1, для компрессорных агрегатов №2-6 схема аналогична.

3. Условные обозначения см. лист А-3

4. * Приборы поз. ДН, ПКП, ПДР, ПДД, ПКР, ТВ1÷ТВ6, заказываются в настоящем проекте.

6988/У (5)

ГИПРОСТРОЙДОРМАШ г. Ростов-на-Дону 197 Бг	Воздушный тракт. Функциональная схема автоматизации компрессора	Типовой проект 904-1-35	
КОМПРЕССОРНАЯ СТАНЦИЯ БК-250 А		Альбом V	
		Лист А-4	

Гл. инж. проекта Лабинский
Нач. отд. Цветков
Ясюкевич
Родченко
Контр. Кузнецова

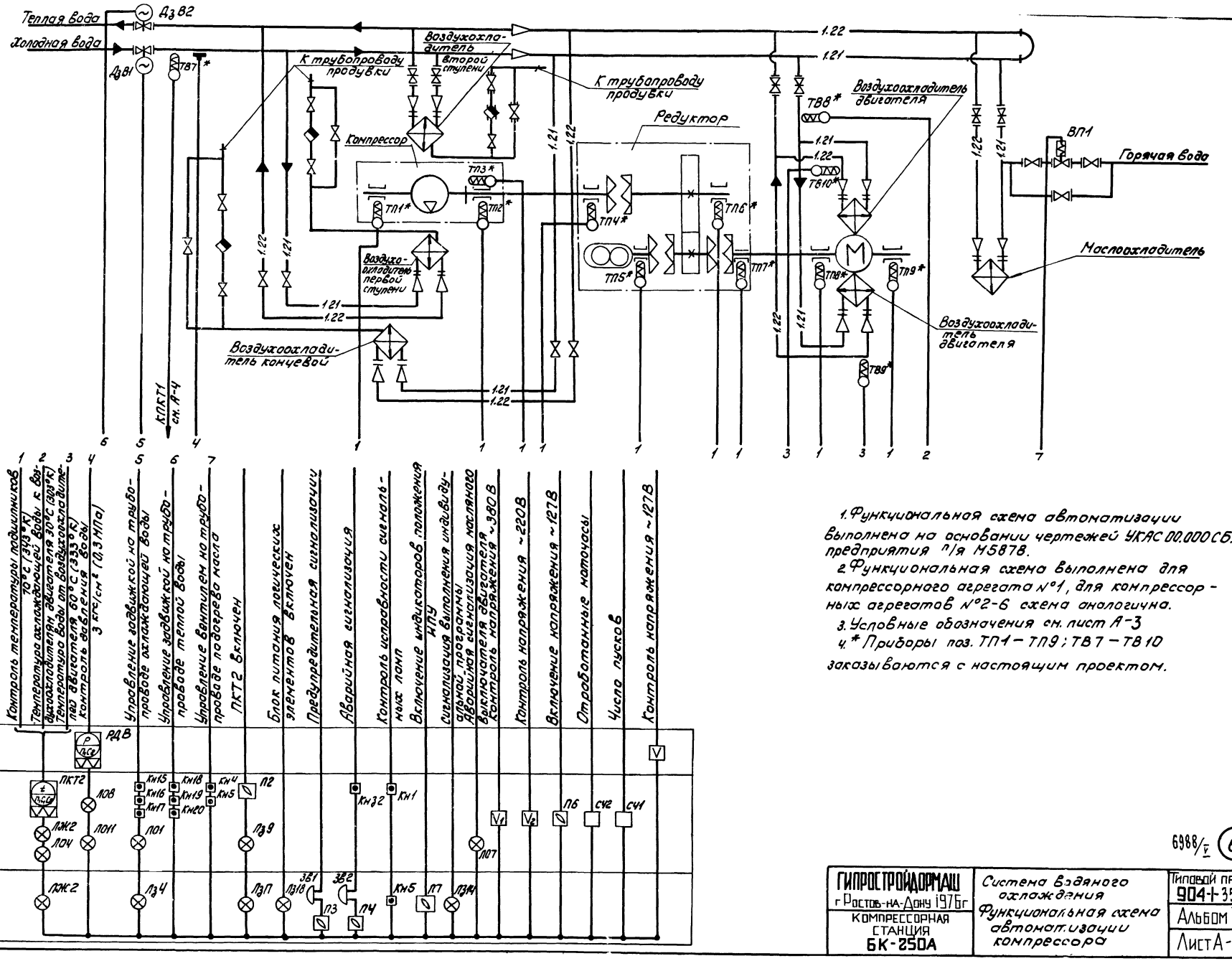

1. Функциональная схема автоматизации выполнена на основании чертежей УКАС 00.000 СБ. предприятия п/я М5878.
2. Функциональная схема выполнена для компрессорного агрегата №1, для компрессорных агрегатов №2-6 схема аналогична.
3. Условные обозначения см. лист А-3
4. * Приборы поз. ТП1 – ТП9; ТВ7 – ТВ10 заказываются с настоящим проектом.

6988/V (6)

ГИПРОСТРОЙДОРМАШ г. Ростов-на-Дону 1976г. КОМПРЕССОРНАЯ СТАНЦИЯ 6К-250А	Система водяного охлаждения. Функциональная схема автоматизации компрессора	Типовой проект 904-1-35	
		Альбом V	
		Лист А-5	

Инв. № подл. | Подпись и дата | Взам. инв. №
Изм. Кол.уч. Лист № док. Подпись Дата
Разраб. Братинец
Пров. Коржавина
Н. контр. Коловангель
Гл. инж. проекта Коловангель

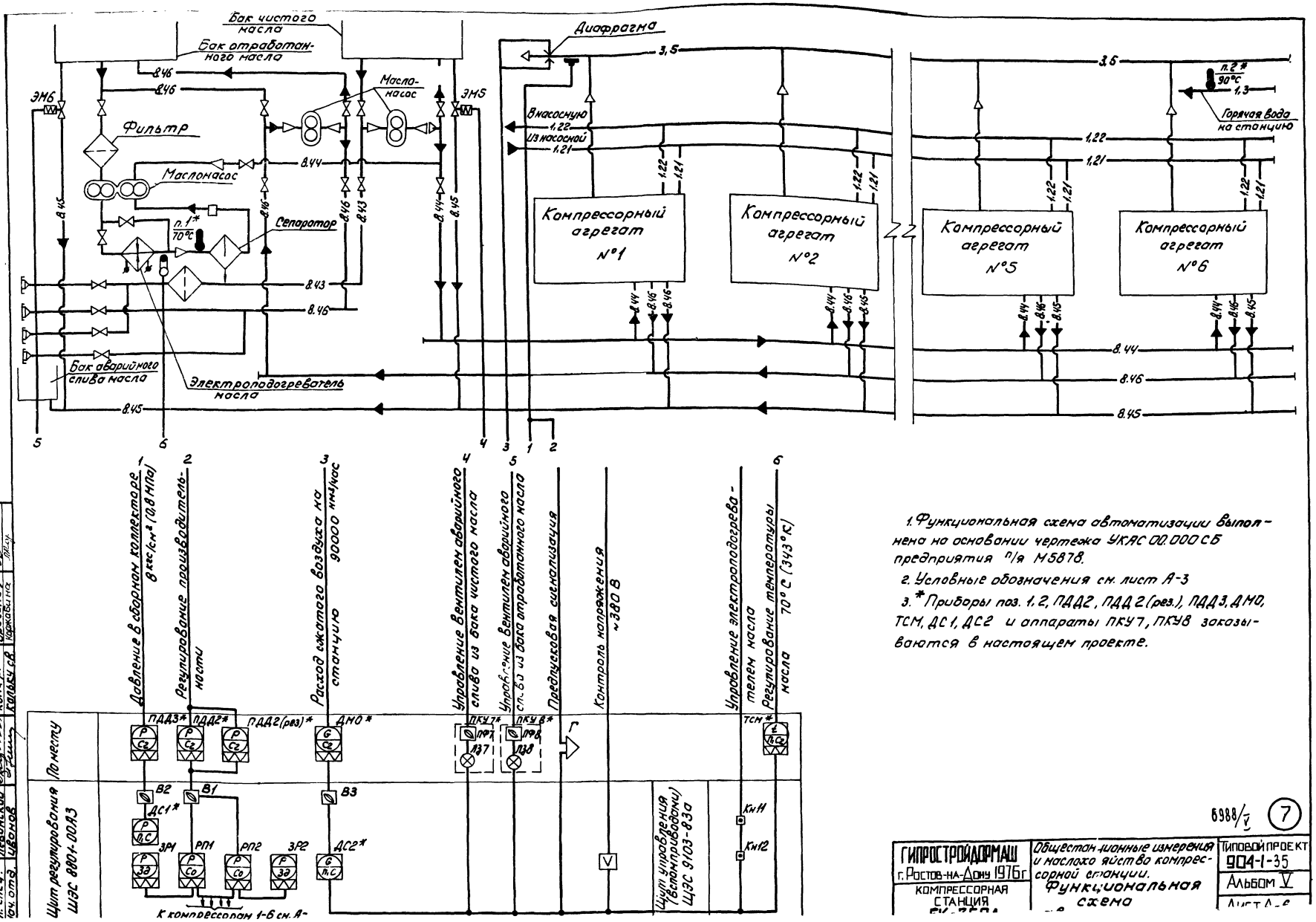

1. Функциональная схема автоматизации выполнена на основании чертежа УКАС 00.000 СБ предприятия п/я М5878.
2. Условные обозначения см. лист А-3
3. * Приборы поз. 1, 2, ПДД2, ПДД2 (рез.), ПДД3, ДМО, ТСМ, ДС1, ДС2 и аппараты ПКУ7, ПКУ8 заказываются в настоящем проекте.

6988/У (7)

ГИПРОСТРОЙДОРМАШ г. Ростов-на-Дону 1976г. КОМПРЕССОРНАЯ СТАНЦИЯ	Общестанционные измерения и маслохозяйство компрессорной станции. Функциональная схема	Типовой проект 904-1-35	Альбом V
			Лист А-2

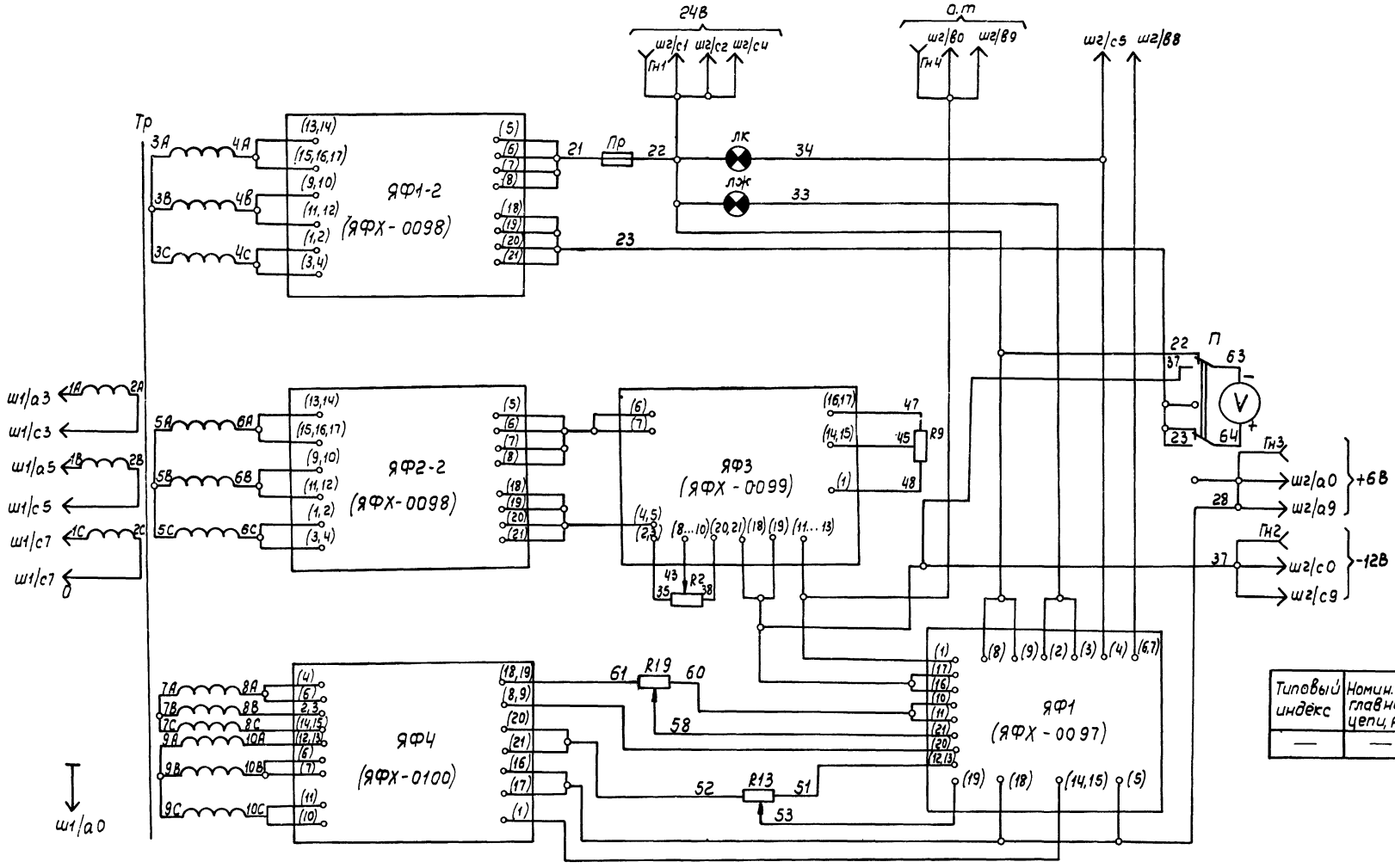

Типовый индекс	Номин. ток главной цепи, А	Номин. напряжение цепей, В	
		Главной	Управлен.
—	—	—	~380

	Обознач.	Наименование	Тип	кол	Техническая характеристика	Примеч
1	R9, R19	Резистор	ППБ-3В	2	220 Ом	
2	R2, R13	То же	ППБ-3В	2	100 Ом	

На данном листе представлена копия чертежа 6БХ.400.561.ЭЗ предприятия п/я М-5878

6988/V (8)

ГИПРОСТРОЙДОРМАШ г. Ростов-на-Дону 1976г.	Блок управления БФХ-0301 Схема электрическая принципиальная.	Типовой проект 904-1-35
КОМПРЕССОРНАЯ СТАНЦИЯ БК-250А		Альбом V
		Лист А-7

Главный инженер Левинский
Гл. отдела Иванов
Калькировал Рыбкина
Калькуляр св. Гончарова

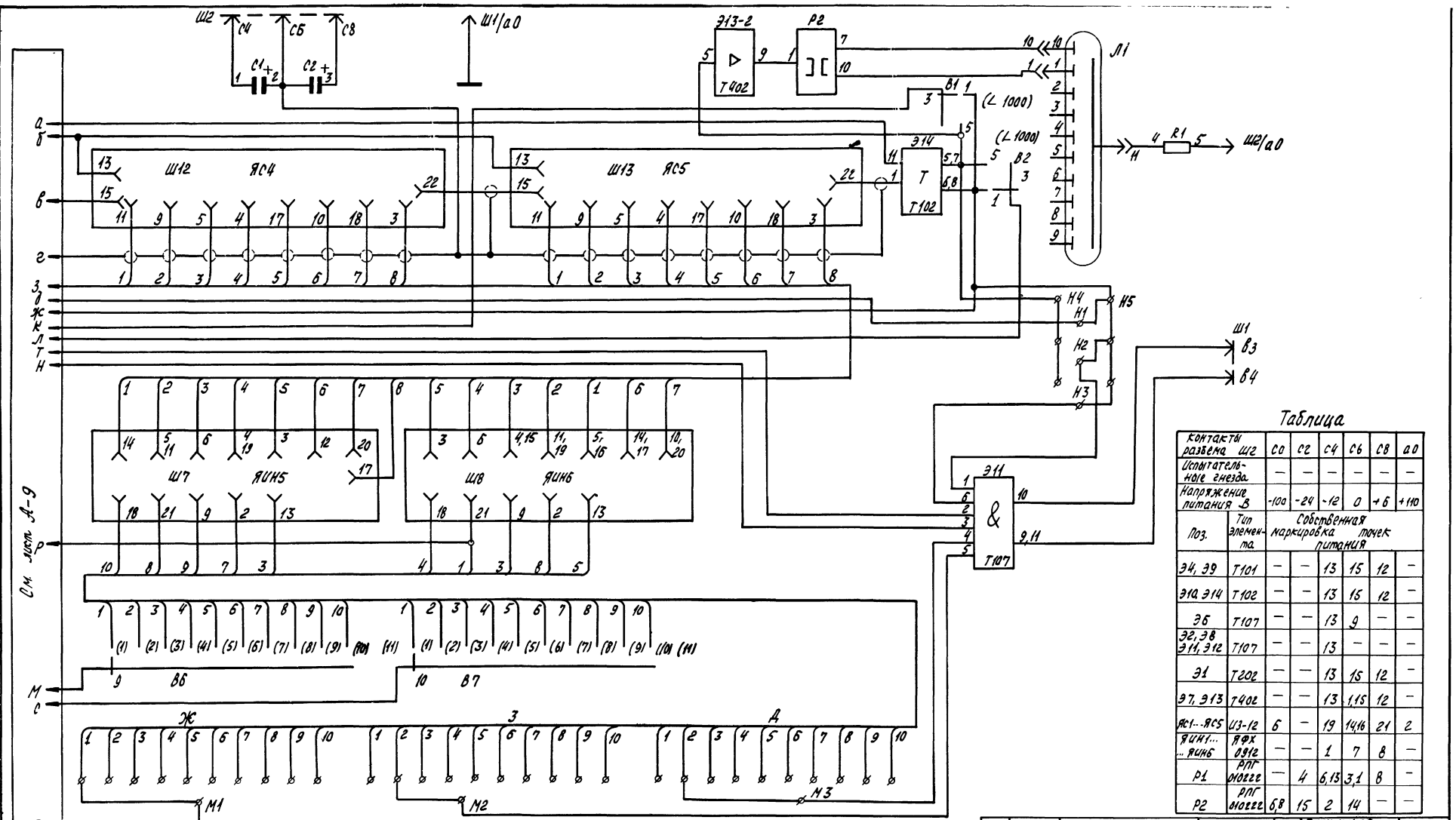

Таблица

контакты разъема Ш2		С0	С2	С4	С6	С8	а0
Испытательные гнезда		—	—	—	—	—	—
Напряжение питания В		-100	-24	-12	0	+6	+110
Поз.	Тип элемента	Собственная маркировка точек питания					
Э4, Э9	Т101	—	—	13	15	12	—
Э10, Э14	Т102	—	—	13	16	12	—
Э6	Т107	—	—	13	9	—	—
Э2, Э8 Э11, Э12	Т107	—	—	13	—	—	—
Э1	Т202	—	—	13	15	12	—
Э7, Э13	Т402	—	—	13	1,15	12	—
ЯС1-...ЯС5	Ш3-12	6	—	19	14,16	21	2
ЯИН1-...ЯИН6	ЯФХ 0912	—	—	1	7	8	—
Р1	РПГ 410222	—	4	6,13	3,1	8	—
Р2	РПГ 410222	6,8	15	2	14	—	—

Таблица положений переключателей

Переключат.	В3 ... В7										
Положение	1	2	3	4	5	6	7	8	9	10	
Обозначение на таблице	0	1	2	3	4	5	6	7	8	9	10

Поз.	Обознач.	Наименование	Тип	Кол.	Техническая характеристика	Примеч.
1	С1, С2	Конденсатор	К50-6	2	4000МКФ, 15В	
2	R1	Резистор	МЛТ-05	1	27кОм	
3	R2	Резистор	ПП2-11	1	15кОм	

1. Остальные элементы указаны в спецификации аппаратов ББх40.7.028
2. Схема выполнена на листах А-8 , А-9
3. На листах А-8 , А-9 представлена копия чертежа ББХ.407.028Э3 предприятия п/я М-5878.

Разраб.	Кропоткин		
Пров.	Лебедский		
Т. контр.			
Нач. отдела	Попов		

Гл. инж. проекта	Ефимов		
Гл. спец.	Ефимов		
Утвердил	Комиссаров	Ефимов	
Гл. инж.	Долгова	Ефимов	
Гл. спец.	Ефимов	Ефимов	

9

6988/5

ГИПРОСТРОЙДОРМАШ г. Ростов-на-Дону 1976г.
КОМПРЕССОРНАЯ СТАНЦИЯ БК-250К

Блок управления БФХ-1544
Схема электрическая принципиальная

Типовой проект 904-1-35
Альбом V
Лист А-8

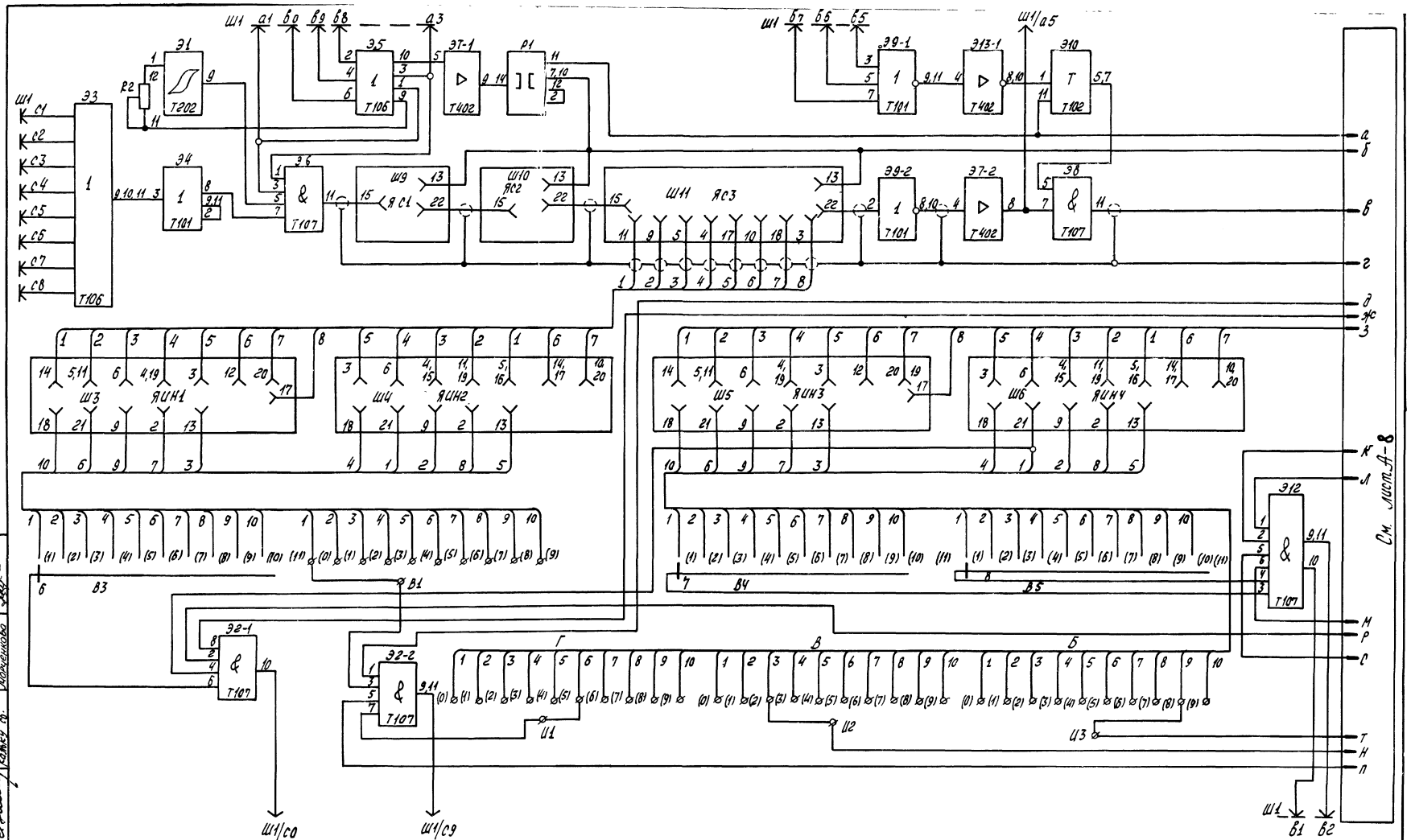

1. Схема выполнена на листах А-8, А-9
2. На листах А-8, А-9 представлена копия чертежа ББХ 407.02893 предприятия п/я М-5878

ГИПРОСТРОЙДОРМАШ г. Ростов-на-Дону 1976г.	Блок управления БФХ-1544	Типовой проект 904-1-35
КОМПРЕССОРНАЯ СТАНЦИЯ БК-250А	Схема электрическая принципиальная	Альбом V
		Лист А-9

10 6988/V

Утвердил	Леонов				
Разработал	Калькировал	Долгова			
Проверил	Кольку св.	Морченкова			
Рукоп. гр.	Радченко				
Гл. спец.	Христофоров				
Нач. отдела	Левинский				
	Иванов				

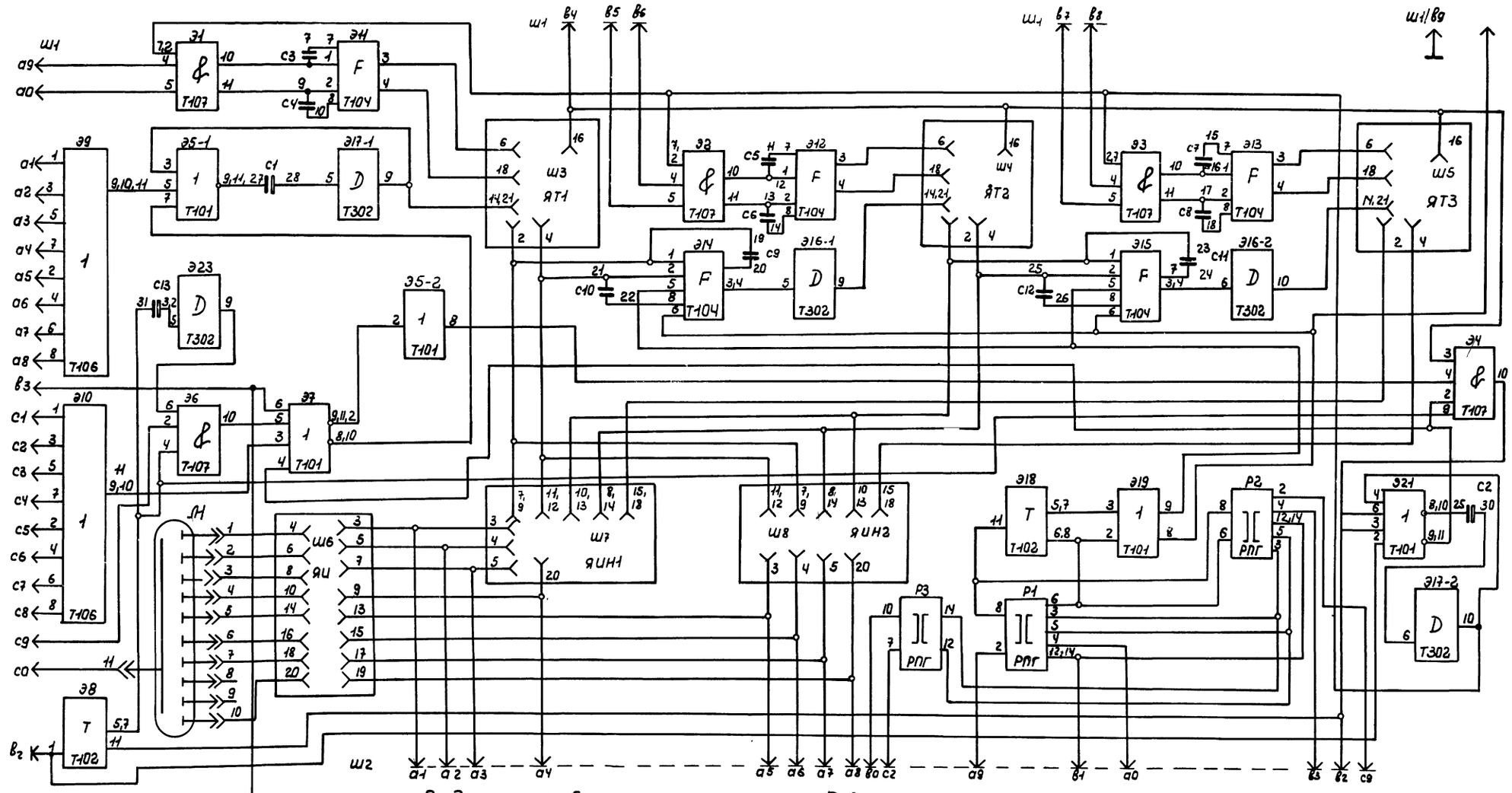

Продолжение таблицы

Контакты разъема Ш2		С1	С3	С5	С7	С8	С0
Испытательные гнезда		Гн1	Гн2	Гн3	Гн4	Гн5	Гн6
Напряжение питания В		-100	-24	-12	0	+6	+110
Поз.	Тип элемента	Собственная маркировка точек питания					
Э5,Э7,Э18, Э20, Э21	Т101	—	—	13	15	12*	—
Э11...Э13	Т104	—	—	13	5,6	—	—
Э14, Э15	Т104	—	—	13	—	—	—
Э1,...Э3, Э4,...Э6	Т107	—	—	1, 13,2	15	—	—
Э17, Э16, Э23	Т302	—	—	13	15	12	—
Э8, Э18	Т102	—	—	—	9,10 7,11	—	—

Таблица

Контакты разъема Ш2		С1	С3	С5	С7	С8	С0
Испытательные гнезда		Гн1	Гн2	Гн3	Гн4	Гн5	Гн6
Напряжение питания В		-100	-24	-12	0	+6	+110
Поз.	Тип элемента	Собственная маркировка точек питания					
Р1, Р2	РПГ-010222	—	—	—	9,10 7,11	—	—
ЯТ1 ЯТ2, ЯТ3	ЯФХ-0916	—	—	9	3	1	—
ЯИН1 ЯИН2	ЯФХ-0912	—	—	21	1	6	—
ЯИ	ЯФХ-0914	21	—	—	—	—	—
Р3	РПГ-010222	—	24 13,15	—	1,6, 8	—	—

1. На листах А-10, представлена копия чертежа 6БХ.407.029 ЭЗ предприятия п/я М5878.
2. Схема выполнена на листах А-10.

6988/V (11)

ГИПРОСТРОЙДОРМАШ г. Ростов-на-Дону 1976 г.	Блок управления БФХ-1515 Схема электрическая принципиальная.	Типовой проект 904-1-35	
КОМПРЕССОРНАЯ СТАНЦИЯ БК-25ПА		Альбом V	
		Лист А-10	

Руководил Хвистоворов
Гл. специалист Левинсон
Нач. отдела Иванов
Копировал Яковлева
Контр. св. Гончарова
Зарб. Эдик

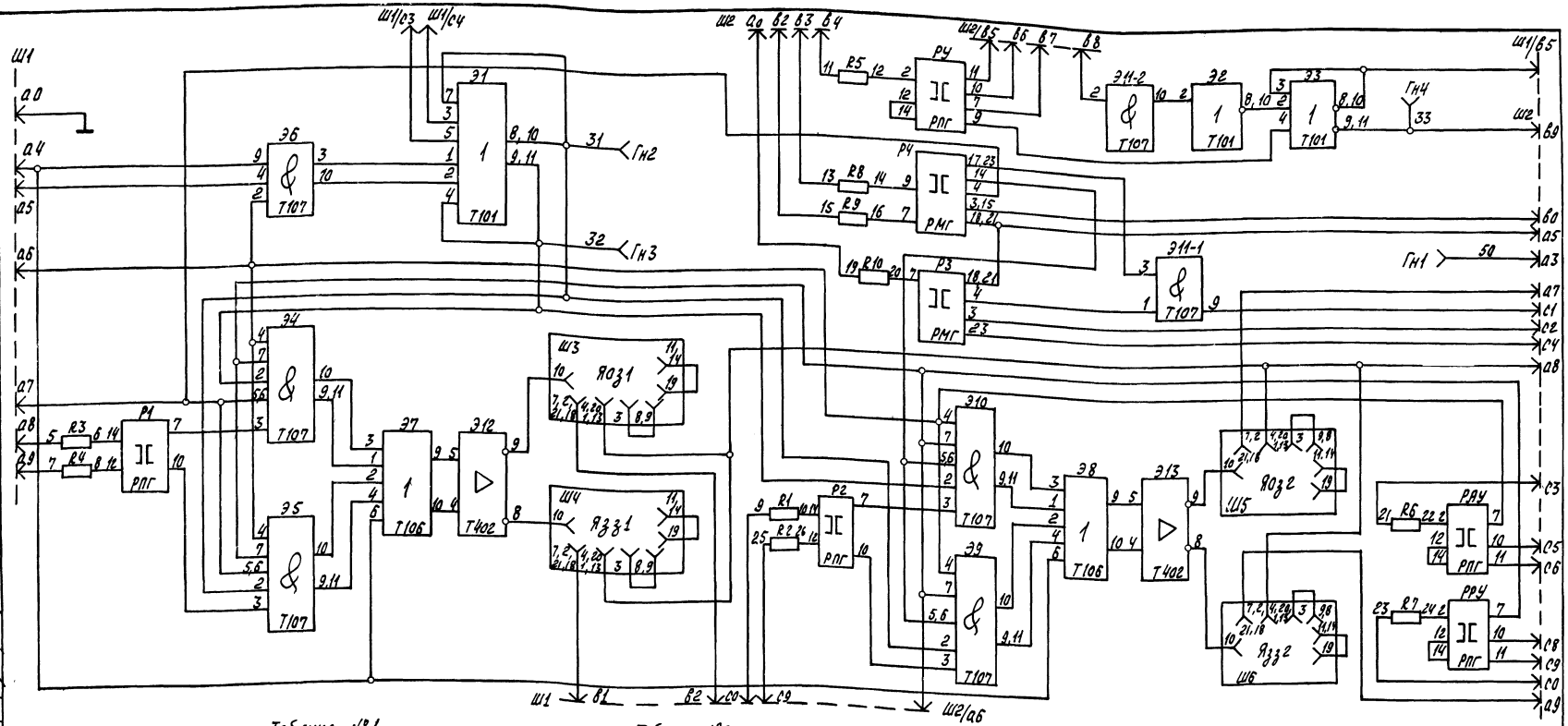

Таблица №1

Точки разъема Ш2		а1	а2	а3	а4	с7	в1
Контрольные гнезда		–	–	Гн1	–	–	–
Напряжение питания В		-24	-12	0	+6	~127	110
Обозначение элементов	Тип	Обозначение маркировки точек питания					
Яоз1, Яоз2, Яз31, Яз32	ЯФХ-0913	16	–	–	–	–	–
Р1, Р2	РПГ-0022243	13 15	– –	1, 6,8	– –	– –	2, 4
РУ		13	5	1, 6,8	–	3	4
РДУ, РРУ		13	–	1, 6,8	–	3	4
Р3	РМГ-0203243	5	–	2, 22			
Р4		5,11	–	12, 16,22	–	1, 13	19, 20
Э1-Э3	Т101	–	13	15	12	–	–
Э4-Э6, Э8-Э11	Т107	–	13	–	–	–	–
Э12, Э13	Т402	6,7 14	–	1, 15	12	–	–

Таблица №2

Типовой индекс	Номин. ток главной цепи, А	Номин. напряжение цепей, В	
		главной	Упр.
—	1,6	≃220	~127 110

1. Остальные элементы указаны в спецификации аппаратов черт. ББХ.407.106 предприятия П/Я М-5878.
2. На данном листе представлена копия чертежа ББХ.407.106Э3 предприятия П/Я М 5878.

Поз.	Обознач.	Наименование	Тип	Кол.	Техническая характеристика	Примеч.
1	R1-R7	Резистор	ПЭВ-10	7	1,5кОм	
2	R8-R10	Резистор	ПЭВ-10	3	1кОм	

6988/7 (12)

ГИПРОСТРОЙДОРМАШ г.Ростов-на-Дону 1976г.	Блок управления БФХ-150.9	Типовой проект	904-1-35
КОМПРЕССОРНАЯ СТАНЦИЯ БК-2508	Схема электрическая принципиальная	Альбом V	
		Лист А-11	

Разраб. Кострова
Пров. Кострова
Н. контр. Левинская
Нач. отдела Шалой
Утвердил Мовсов
Копировал Калиш
Гл. инженер Кристофорова

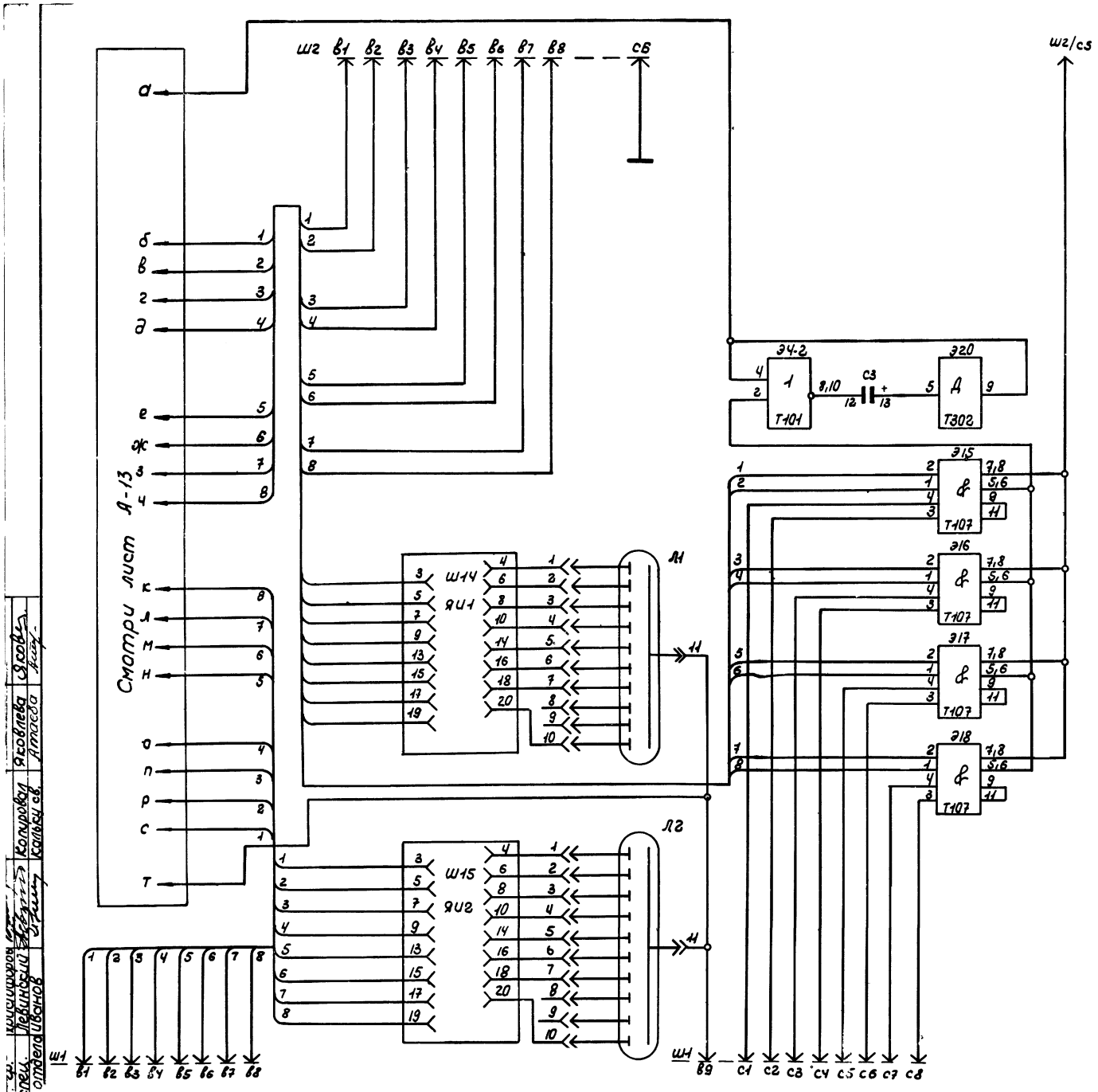

Таблица

Контакты разъема Ш1		а8	а9	а0	в0	с0	в9
Испытательные гнезда Ш1		Гн1	Гн2	Гн3	Гн4	Гн5	Гн6
Напряжение питания В		-100	-24	-12	0	+6	+110
Поз.	Тип элемента	Собственная маркировка точек питания					
Э2,Э4, Э8,Э9	Т101	—	—	13	15	12	—
Э1,Э5	Т102	—	—	13	15	12	—
		—	—	—	—	—	—
Э14..Э18	Т107	—	—	13	—	—	—
Э3,Э20	Т302	—	—	2, 13,1	15	—	—
Э6,Э7	Т303	—	—	13	15	12	—
Э10	Т402	—	—	13	1,15	12	—
ЯТ1..ЯТ3	ЯФХ-0816	—	—	9	3	1	—
ЯИ1.. ЯИ4	ЯФХ-0912	—	—	21	1	6	—
ЯШ	ЯФХ-0872	—	—	21	—	—	—
ЯИ1,ЯИ2	ЯФХ-0914	21	—	—	—	—	—
РМУ	РЛГ-010222	—	—	—	1	—	—

1. Данная схема выполнена на листах А-12, А-13
2. На листах А-12, А-13 представлена копия чертежа 6БХ407.119.ЭЗ предприятия п/я М-5878.

13 6988/V

ГИПРОСТРОЙДОРМАШ г.Ростов-на-Дону 1976г	Блок управления БФХ-1580	Типовой проект 904-1-35	
КОМПРЕССОРНАЯ СТАНЦИЯ БК-250 А	Схема электрическая принципиальная	Альбом V	
		Лист А-12	

Инв.№ подл. | Подпись и дата | Взам.инв.№ | Инв.№ дубл. | Подпись и дата
Разраб. Яковлева Атаева
Провер. Колодяжный Кольцов
Н.контр. Гуляев
Утв. Ларионов

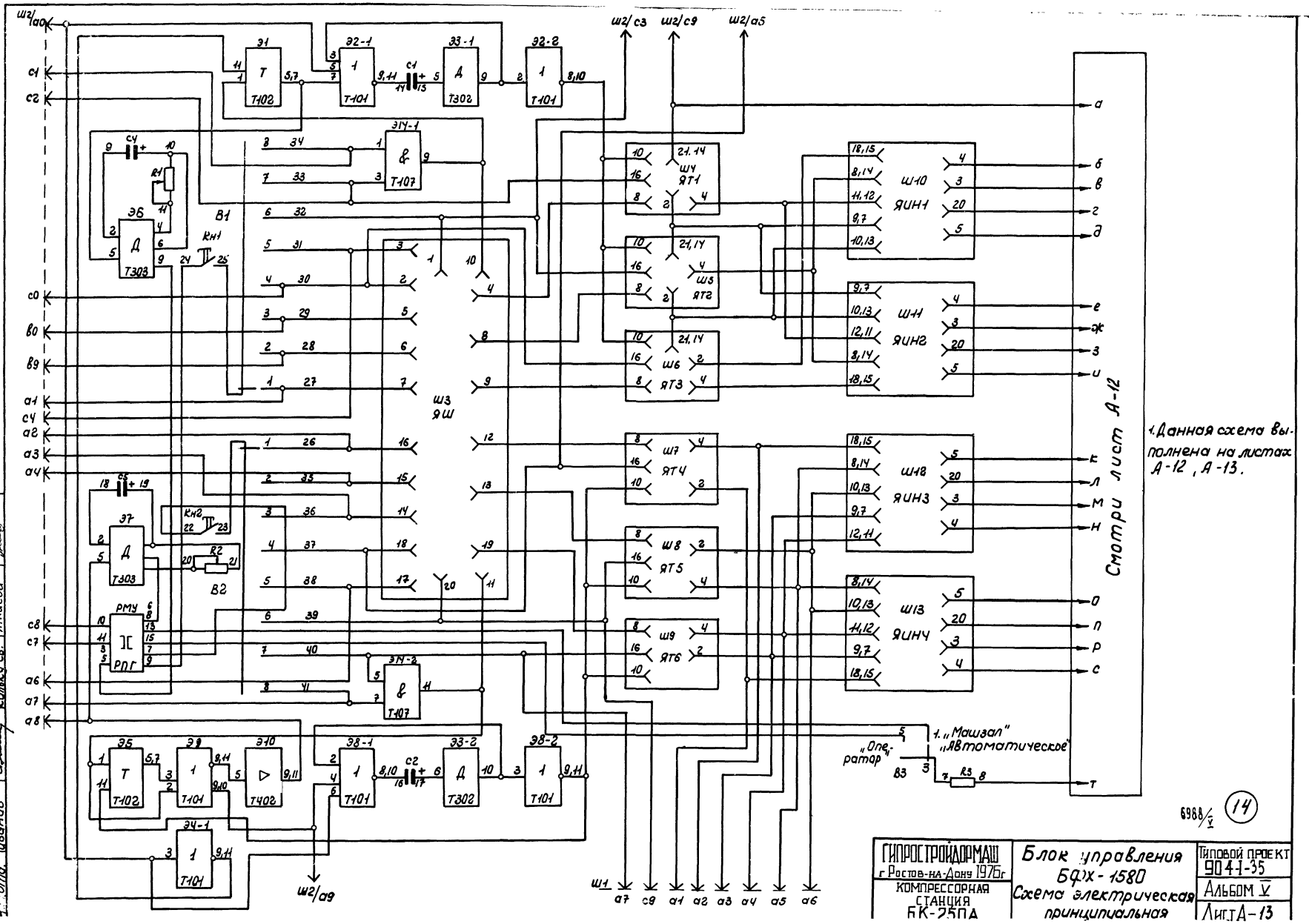

Смотри лист А-12
1. Данная схема выполнена на листах А-12, А-13.
1. „Машзал" „Автоматическое"
„Оператор"
ГИПРОСТРОЙДОРМАШ
г. Ростов-на-Дону 1976г
КОМПРЕССОРНАЯ СТАНЦИЯ БК-250А
Блок управления БФХ-1580
Схема электрическая принципиальная
ТИПОВОЙ ПРОЕКТ 904-1-35
АЛЬБОМ V
ЛИСТ А-13
6988/V
14

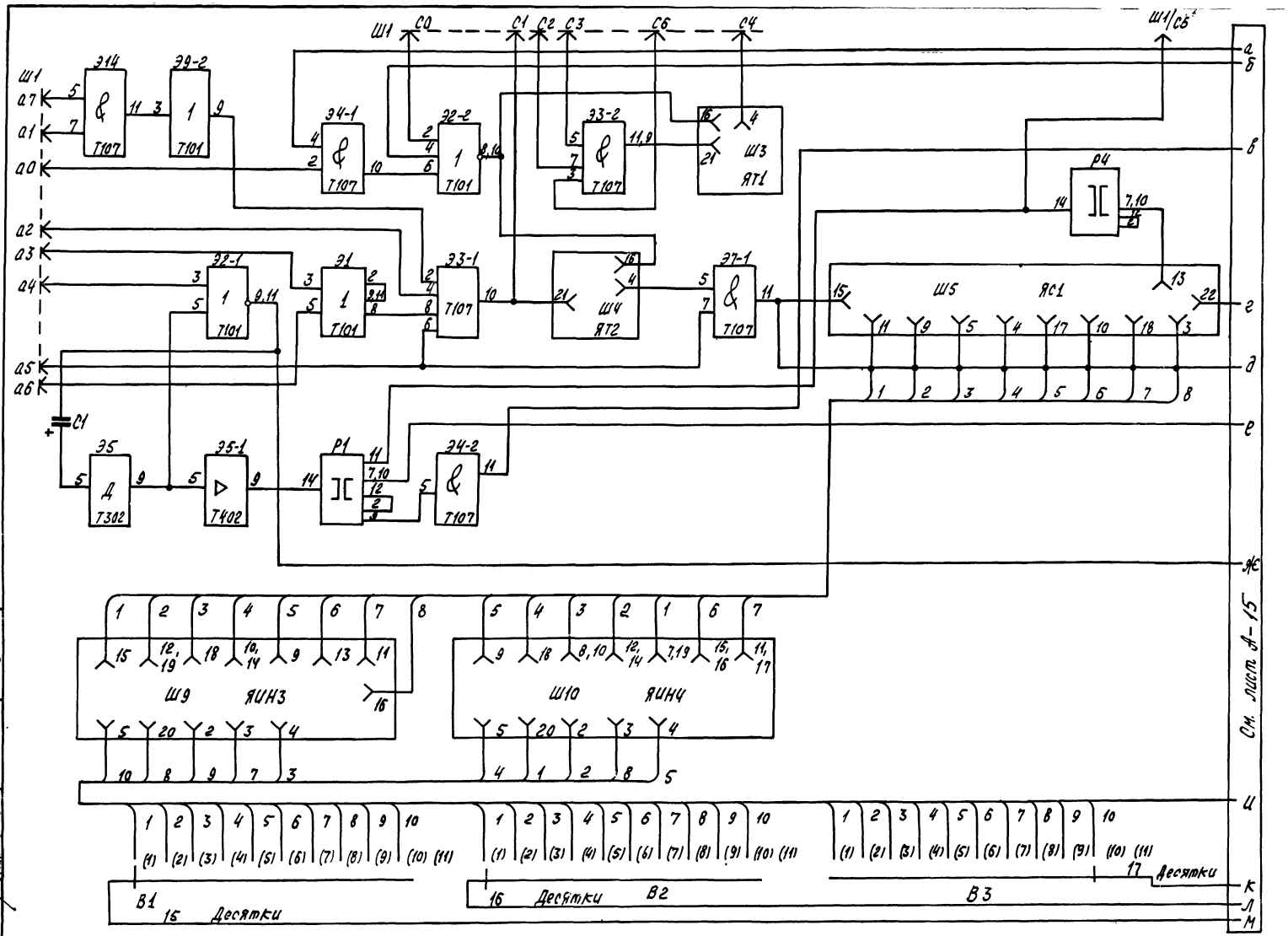

Таблица

Контакты разъема Ш2	С0	С2	С4	С6	С8	С8
Испытательн. гнезда	Гн1	Гн2	Гн3	Гн4	Гн5	Гн6
Напряжение питания В	-100	-24	-12	0	+6	+110

Поз.	Тип элемента	Собственная маркировка точек питания					
Э1, Э2 Э9, Э12	Т101	—	—	15	15	12	—
Э13, Э14	Т107	—	—	13	—	—	—
Э3, Э4, Э7 Э8, Э11	Т107	—	—	13	—	—	—
Э6	Т302	—	—	13,3	15	—	—
Э5, Э10	Т402	—	—	—	1,15	12	—
Р1, Р4	РПГ 010222	—	4	13,6	1,3, 5	8	—
Р2	РПГ 010222	—	4	—	6	—	—
Р3	РПГ 010222	6,8	4	13	1	—	—
ЯТ1, ЯТ2	ЯФХ 0916	—	—	9	3	1	—
ЯС1, ЯС2	ИЭ-12	6	—	19	14,16	21	2
ЯИН1 ЯИН4	ЯФХ 0912	—	—	21	1	6	—

Таблица положений переключателей

Переключатели											
Положение	1	2	3	4	5*	6	7	8	9	10	—
Обозначение на таблице	0	1	2	3	4	5	6	7	8	9	10

1. На листах А-14, А-15 представлена копия чертежа ББХ 407.12493 предприятия п/я М-5878
2. Схема выполнена на листах А-14, А-15

Гипростроммаш г. Ростов-на-Дону 1976г. Компрессорная станция БК-250А	Блок управления БФХ-1581 Схема электрическая принципиальная	Типовой проект 90 4-1-35	
		Альбом V	
		Лист А-14	

15 6988/V

Инв. № подл. | Подп. и дата | Взам. инв. №

Гл. инж. проекта Кожевлина
Гл. конструктор Кустарников
Нач. отд. Яковлева
Нач. сект. Абакумов

Изм. | Кол. уч. | Лист | № док. | Подп. | Дата

Разраб. Долгова
Провер. Радченко
Н. контр. Яковлева
Утв. Абакумов

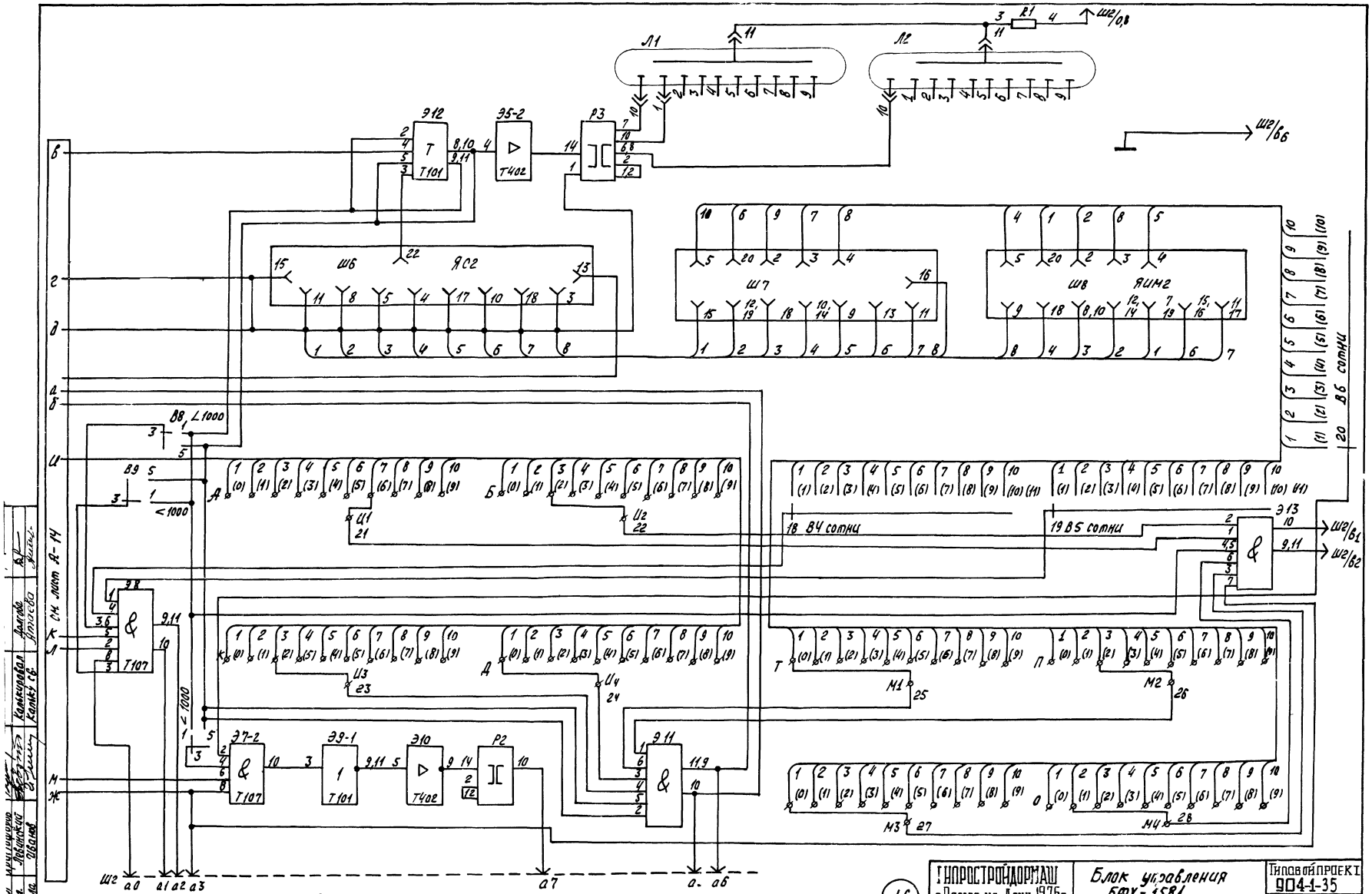

Схема выполнена на листах А-14, А-15

6988/V

16

ГИПРОСТРОЙДОРМАШ г. Ростов-на-Дону 1976 г. КОМПРЕССОРНАЯ СТАНЦИЯ БК-250А	Блок управления БФХ-1581 Схема электрическая принципиальная	Типовой проект 904-1-35 Альбом V Лист А-15

Инженер Ленинский, Ст. специал. Мач. отдела Иванов; Калькировал Калькуль. Долгова Атаева

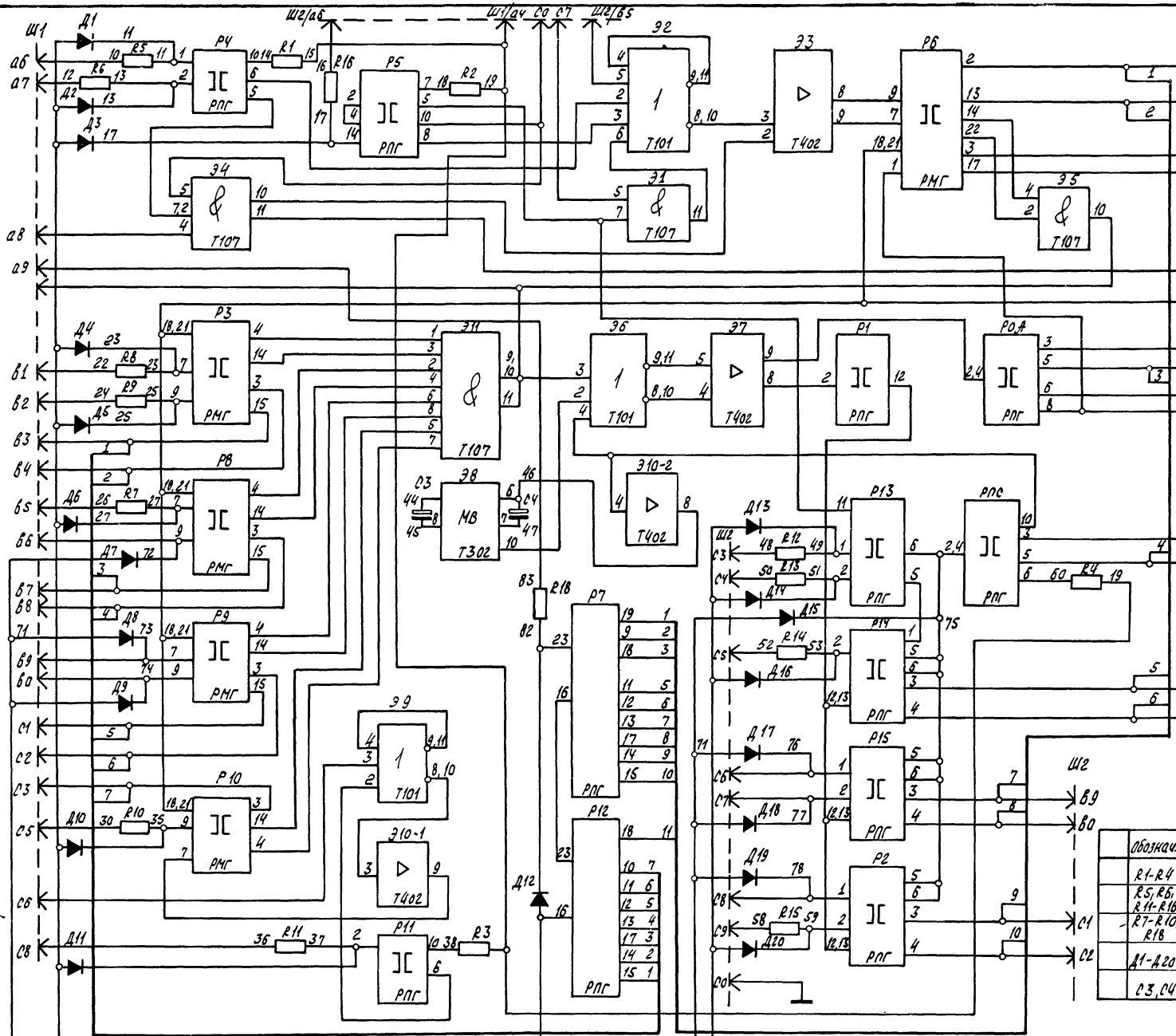

Таблица №1

Точки разъема Ш1		а1	а2	а3	а4	а5	с9
Контрольные гнезда		Гн2	Гн1	Гн3	Гн4	–	–
Напряжение питания, В		+6	0	-24	-12	~127	-110
Обозначение элементов по схеме	Тип	Собственная маркировка точек				Маркировка питания	
Э2, Э9, Э6	Т 101	12	15	–	13	–	–
Э4, Э5, Э1	Т107	–	–	–	13	–	–
Э8	Т302	–	15	–	3,4, 13	–	–
Э3, Э7 Э10	Т402	12	1, 15	6,7,14 7,14	–	–	–
Р1	РПГ-010212 УЗ	–	–	14	–	4	–
РПС	РПГ-010222 УЗ	–	15	1, 12, 14	–	9,11	–
Р3	РМГ-020032 УЗ		2, 12	5, 11		1,13	19, 20
Р4	РПГ-010212 УЗ	–	11	–	–	–	14, 15
Р5	РПГ-010222 УЗ	–	1,6, 9	15	–	–	12
Р6	РМГ 020320 УЗ		12,25	5,11, 19 20	16	4,15	–
Р10		–	2, 12	5,11, 20	–		19
Р11	РПГ-010222 УЗ	–	15	1	–	–	14
РОЯ		–	7,10, 11,15	1,12, 14	–	9	
Р13	РПГ – 010212 УЗ	–	10	–	–	–	14, 15
Р14		–	10,11	15	–	–	14
Р15		–	10,11	14, 15	–	–	–
Р2		–	10,11	15	–	–	14
Р8	РМГ-020322 УЗ		2, 12	11,5, 19	–	1,13	20
Р9		–	2,12	5,11, 19,20	–	1,13	–
Р7	РПГ – 011011 УЗ	–	–	–	–	1,2,3 4,5, 7,20, 21,22	–
Р12	РПГ-01101	–	–	–	–	1,23, 4,5, 6,21, 22	–

	Обозначение	Наименование	Тип	Кол.	Техническая характеристика	Примеч.
	R1-R4	Резистор	МЛТ-1	4	390 Ом	
	R5, R6, R11-R16	То же	ПЭВ-10	8	1,5 кОм	
	R7-R10, R18	"	ПЭВ-10	5	1 кОм	
	Д1-Д20	Диод	Д226Б	20		
	С3, С4	Конденсатор	К50-6	2	100 мкФ, 15В	

Таблица №2

Типовой индекс	Номин. ток главной цепи	Номинальное напряжение цепей, В	
		Главной	Управлен.
–	–	–	-24, ~127

На данном листе представлена копия чертежа 6БХ 407.12/ЭЗ предприятия п/я М5878

Разраб.	Ахлова	
Пров.	Молченко	
Н. контр.	Калистратова	
Гл. спец.	Ладыгина	
Нач. отд.	Иванов	
Гл. инж. проекта	Кристофоров	

ГИПРОСТРОЙДОРМАШ г. Ростов-на-Дону 1976г.
КОМПРЕССОРНАЯ СТАНЦИЯ

Блок управления БФХ-1502
Схема электрическая принципиальная

Типовой проект 904-1-35
Альбом V
Лист 4 – 16

6988/V

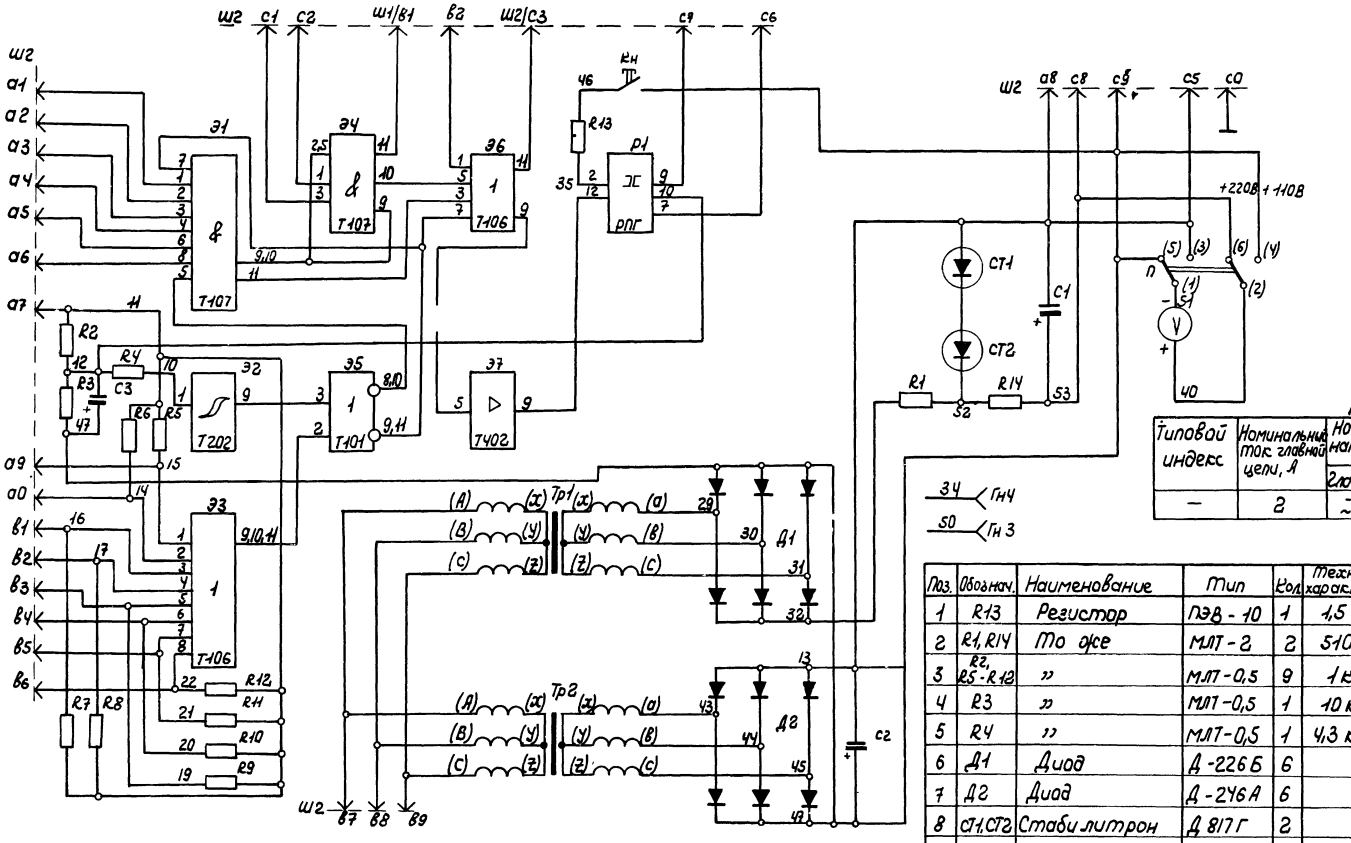

Таблица №1

Типовой индекс	Номинальный ток главной цепи, А	Номинальное напряжение цепей, В	
		Главной	Управления
—	2	-110 ~380	-24

Поз.	Обознач.	Наименование	Тип	Кол.	Техническая характеристика	Примеч.
1	R13	Резистор	ПЭВ-10	1	1,5 кОм	
2	R1, R14	То же	МЛТ-2	2	510 Ом	
3	R2, R5-R12	"	МЛТ-0,5	9	1 кОм	
4	R3	"	МЛТ-0,5	1	10 кОм	
5	R4	"	МЛТ-0,5	1	4,3 кОм	
6	Д1	Диод	Д-226Б	6		Соединить по схеме 3-х фазн. мост.
7	Д2	Диод	Д-246А	6		
8	СТ1, СТ2	Стабилитрон	Д817Г	2		
9	С1, С2	Конденсатор	К50-12	2	100мкф, 250В	
10	С3	То же	К50-6	1	100мкф, 15В	

Таблица №2

Точки разъема Ш2		с4	а7	а8	в0	с5
Контрольные гнезда		Гн3	Гн2	Гн1	Гн4	—
Напряжение питания, В		-24	-12	0	+6	-110
Обозначение элементов	Тип	Собственная маркировка точек питания				
Э5	Т101	-	13	15	12	—
Р1	РПГ-010222 У3	4	8	5,6	—	14
Э1, Э4	Т107	—	13	—	—	—
Э2	Т202	—	13	15	12	—
Э7	Т402	7	13	1,15	12	—

На данном листе А-17 представлена копия чертежа 6БХ, 407.12293 предприятия п/я М-5878.

6988/V (18)

ГИПРОСТРОЙДОРМАШ г. Ростов-на-Дону 1976г.	Блок управления БФХ-1583	Типовой проект 903-1-35
КОМПРЕССОРНАЯ СТАНЦИЯ БК-250А	Схема электрическая принципиальная	Альбом V
		Лист А-17

Инв. № подл. | Подпись и дата | Взам. инв. № | Инв. № дубл. | Подпись и дата | Изм. | Кол.уч. | Лист | № док. | Подпись | Дата

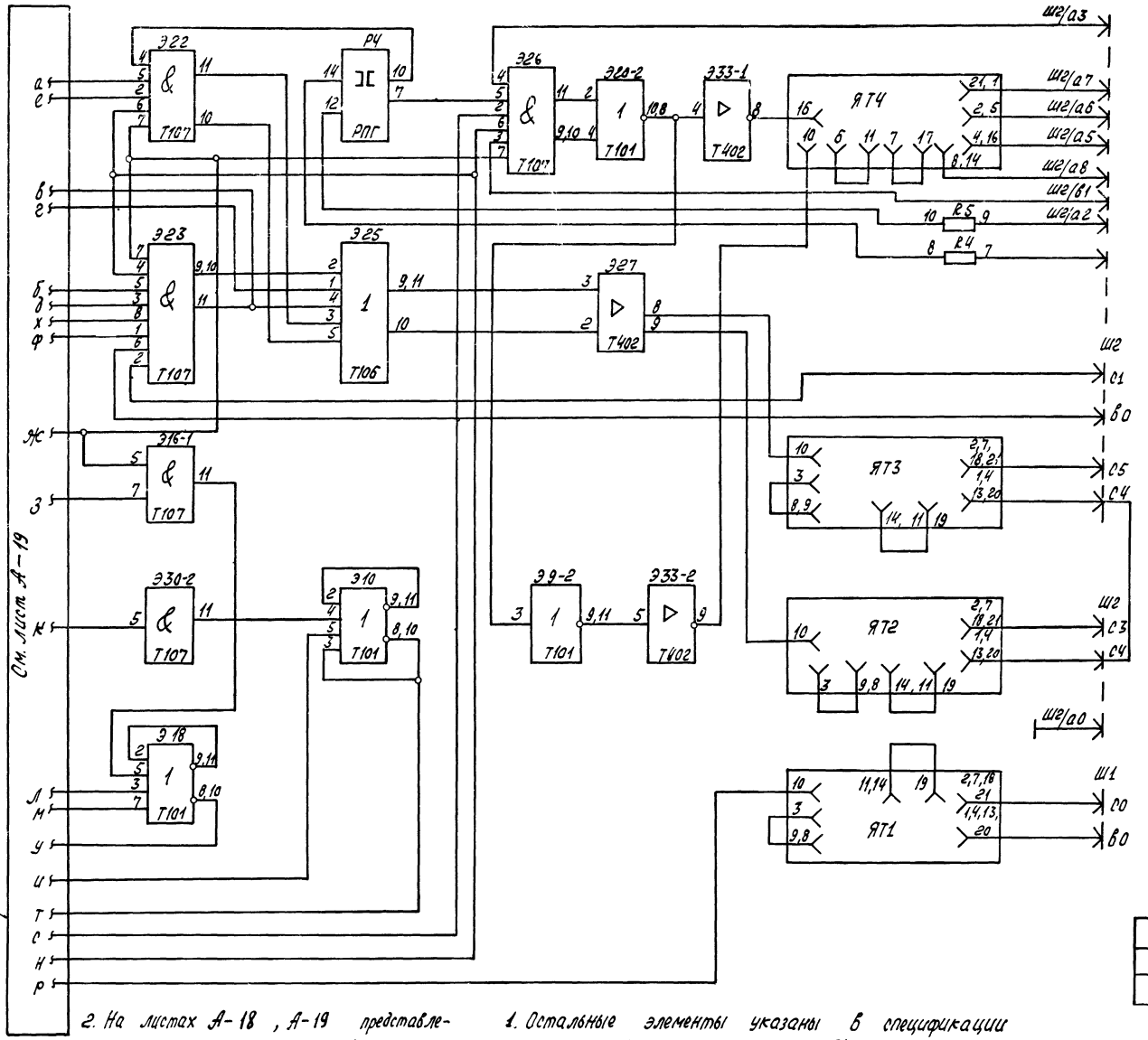

Таблица №1

Типовой индекс	Номин. ток главной цепи, А	Номин. напряжение цепей, В	
		Главной	Управления
—	2	—	~110, ~127

Таблица №2

Точки разъема Ш2		С7	С8	С0	С9	А9	С6
Контрольные гнезда		—	—	Гн1	—	—	—
Напряжение питания, В		-24	-12	0	+6	~127	~110
Обозначение элемента	Тип	Собственная маркировка точек питания					
ЯТ1 – ЯТ3	ЯФХ-0913	16	—	—	—	—	—
ЯТ4		—	12	—	—	—	—
РОД	ПЭ11222/3	15	—	1, 6,8	—	3	2
Р2 – Р5		13, 15	—	1,6, 8	—	—	2,4
Р6		13	6	1,8	—	—	2,4
Э21, Э27	Т402	7,6	—	1,15	12	—	—
Э33		—	6,7	1,15	12	—	—
Э7–Э11, Э13–Э15, Э17, Э18, Э20, Э29	Т101	—	13	15	12	—	—
Э1–Э6, Э12, Э16, Э19, Э22, Э23, Э24, Э26, Э28, Э30–Э32	Т107	—	13	—	—	—	—

	Обознач.	Наименование	Тип	Кол.	Техническая характеристика	Примеч.
	R1–R11	Резистор	ПЭВ-10	11	1,5 кОм	
	С1, С2	Конденсатор	К50-12	2	10 мкФ, 25В	

2. На листах А-18, А-19 представлена копия чертежа ББХ.407120ЭЗ предприятия П/Я М 5878

3. Схема выполнена на листах А-18, А-19.

1. Остальные элементы указаны в спецификации черт. ББХ 407120 предприятия П/Я М 5878. Позиционные обозначения соответствуют обозначениям в спецификации.

ГИПРОСТРОЙДОРМАШ г. Ростов-на-Дону 1976г. КОМПРЕССОРНАЯ СТАНЦИЯ 6К-25ПА	Блок управления БФХ-1584 Схема электрическая принципиальная
	Типовой проект 901-1-35 Альбом V Лист-А-18

Гип. Шапиро, Нач. отд. Иванов, Гл. инж. проекта Кабченко, Нач. сект. Хмелевский, Руковод. группы Кононов, Проверил Сергеев, Контролер Кайкчи, Н. контр. Шперлюк, Конструктор Мерзлов, Разраб. Ефимов

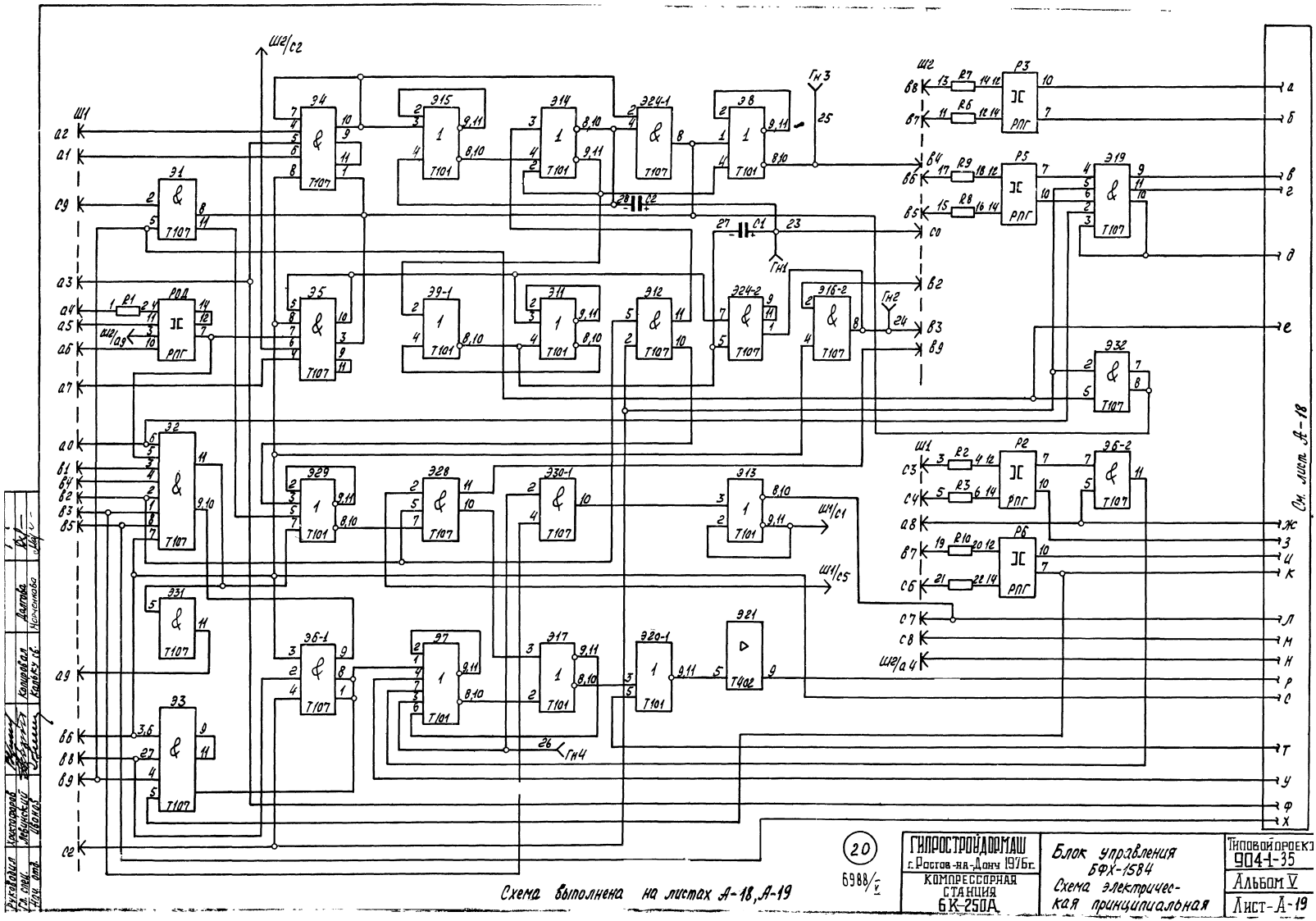

Схема выполнена на листах А-18, А-19

20

6988/5

ГИПРОСТРОЙДОРМАШ
г. Ростов-на-Дону 1976г.
КОМПРЕССОРНАЯ СТАНЦИЯ 6К-250А

Блок управления БФХ-1584
Схема электрическая принципиальная

Типовой проект 904-1-35
Альбом V
Лист-А-19

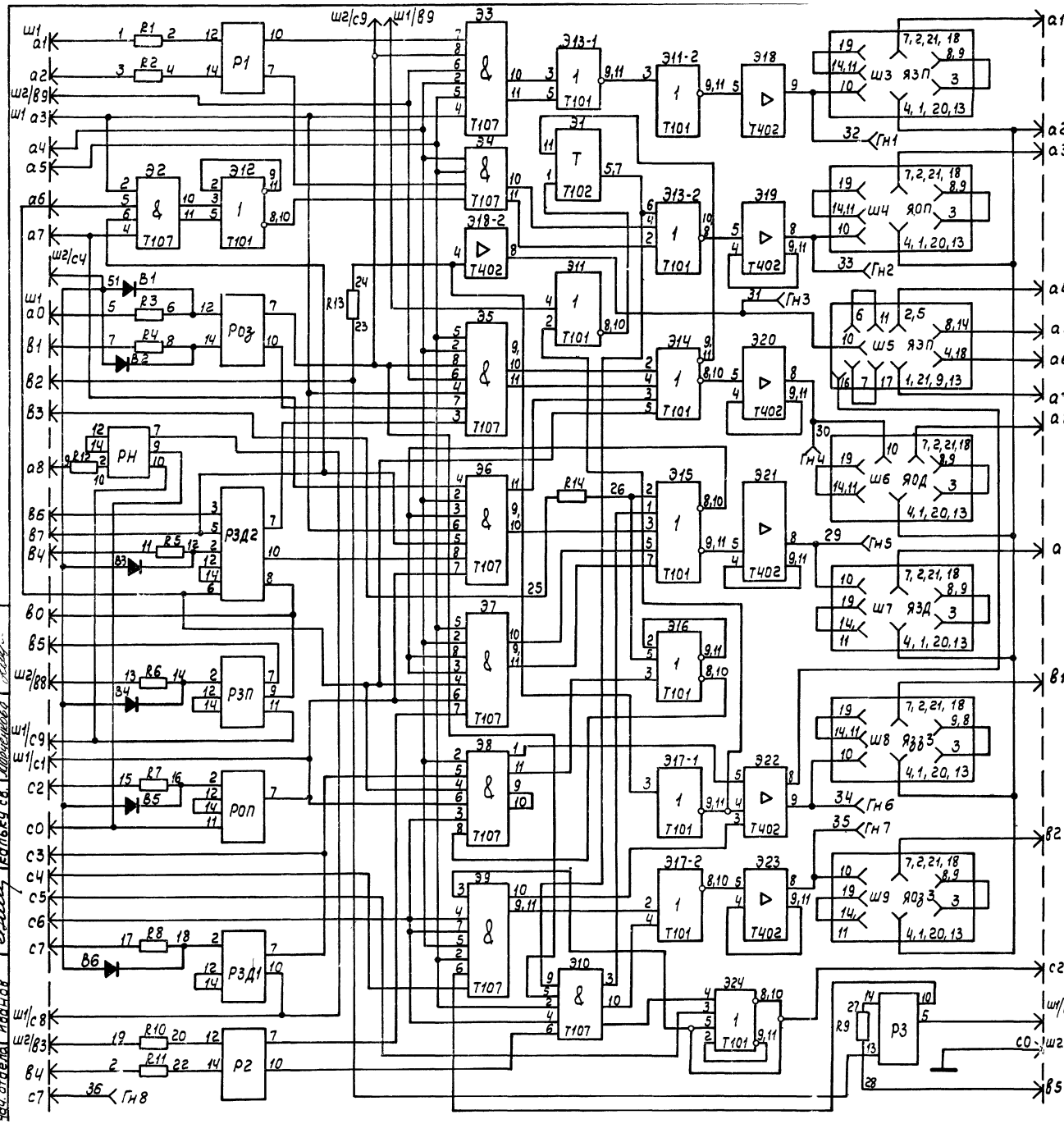

На данном листе представлена копия чертежа 6БХ.407.123, Э3 предприятия п/я М-5878.

Таблица №1

Типовой индекс	Номин. ток главной цепи, А	Номин. напряжение цепей, В	
		главной	управления
—	2	~220	— 24

Таблица №2

Контакты разъема Ш2		с5	с6	с7	с8	с3	с4
Испытательные гнезда		—	—	Гн8	—	—	—
Напряжение питания, В		-24	-12	0	+6	~127	-110
Обозначение	Тип элемента	Собственная маркировка точек питания					
Э11-Э17, Э24	Т101	—	13	15	12	—	—
Э2-Э10	Т107	—	13	—	—	—	—
Э1	Т102	—	13	15	12	—	—
Э18-Э21, Э23	Т402	6	13	1,15	12	—	—
ЯЗП	ЯФХ-0913	—	11	—	—	—	—
ЯЗП, ЯОП, ЯОД, ЯЗД ЯЗД3 ЯОД3		16	—	—	—	—	—
РОП	РПГ-0102293	15	—	1,8	—	3	2
РОД, Р1, Р2		15,13	—	6,8	—	—	2,4
РЗД2		15	—	1,9,11	—	—	4
РЗП		13	—	1,5,8	—	3	4
РЗ		15	—	1,6,9	—	—	2
РЗД1		15	—	1,8	—	6	2
РЧ		—	—	—	—	5,6,8	4
Э18, Э22	Т402	7	6	1,15	12	—	—

Поз.	Обознач.	Наименование	Тип	Кол.	Техническая характеристика	Примеч.
1	R1-R12	Резистор	ПЭВ-10	12	1,5 кОм	
2	R13, R14	То же	МЛТ-2	2	1,5 кОм	
3	В1-В6	Диод	Д 226 Б	6		

6988/V (21)

ГИПРОСТРОЙДОРМАШ г. Ростов-на-Дону 1976г. КОМПРЕССОРНАЯ СТАНЦИЯ 6К-250А	Блок управления БФХ-1585 Схема электрическая принципиальная.	Типовой проект 904-1-35	Альбом V
			Листа-20

Проверил Христофоров
Рук. групп. Христофоров
Гл. спец. Левинский
Нач. отдела Иванов
Утвердил Ленов
Гл. инж. Калькуфал
Нач. сект. Калькуфал
Разраб. Рыбкина
Нач. сект. Ивлиенко
Гл. инж. Калькуфал

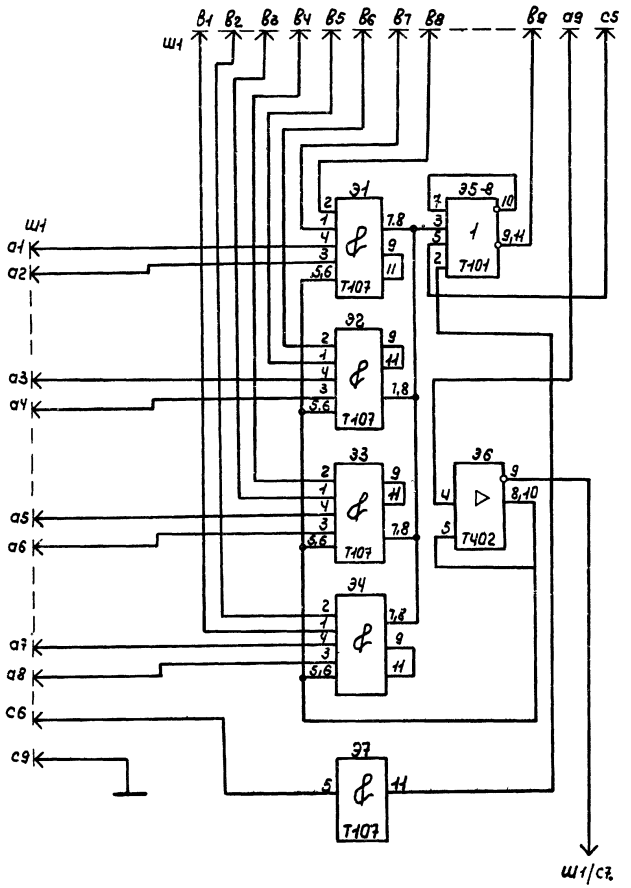

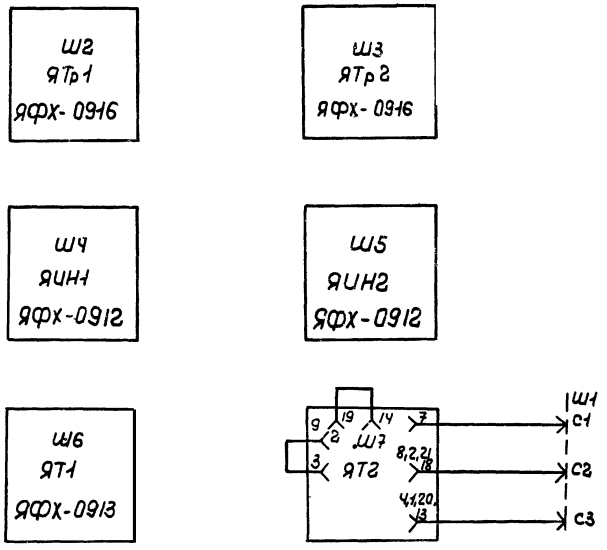

Таблица

Контакты разъема Ш1		с0	в0	с0	с4
Испытательные гнезда					
Напряжение питания, В		-12	0	+6	-24
Обозначение элемента	Тип элемента	Собственная маркировка точек питания			
Э5	Т101	13	15	12	—
Э1...Э4,Э7	Т107	13	—	—	—
Э6	Т402	13	15;1	12	—
ЯТ2	ЯФХ-0913	—	—	—	12

На данном листе представлена копия чертежа 6БХ407183Э3 предприятия п/я м-5878.

6988/V (22)

ГИПРОСТРОЙДОРМАШ г. Ростов-на-Дону 1976г. КОМПРЕССОРНАЯ СТАНЦИЯ БК-250А	Блок управления БФХ-16:13 Схема электрическая принципиальная	Типовой проект 904-1-35 Альбом V Лист А-21

Руководил Христофоров
Гл. специалист Левинский
На отдела Иванов
Копировал Яковлева
Кольцов

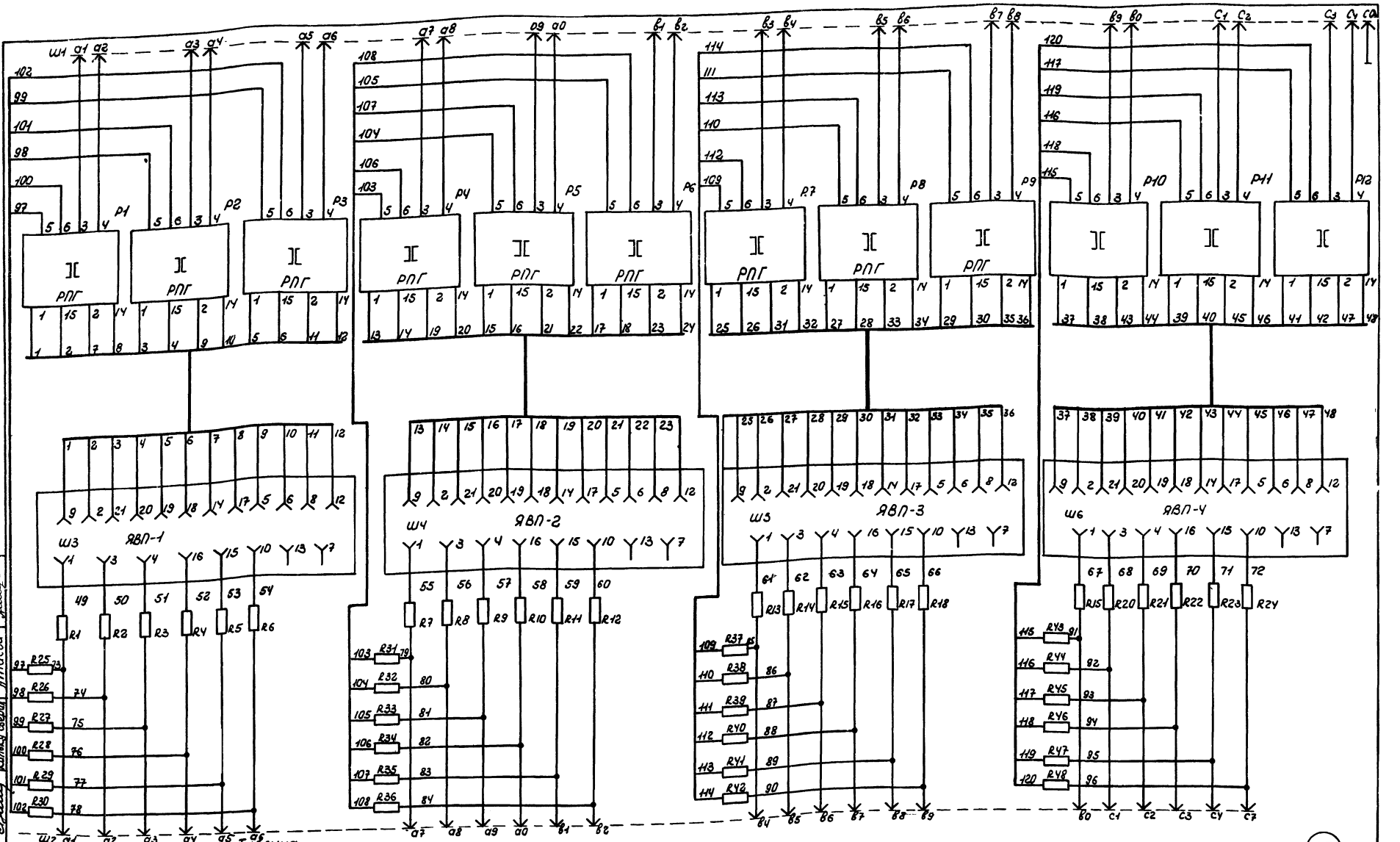

Таблица

Контакты разъема	Ш1/ГС5С6	Ш2/ГС5С6	Ш3/ГС9С0
Испытательные гнезда	—	—	—
Напряжение питания В	0	~220 фаза А	~220 фаза В
поз. / Тип элемента	Собственная маркировка точек питания		
Р1...Р12 / РПГ-0102/3	12, 13	10	11
ЯВП1...ЯВП4 / ФФХ-0959	—	13	7

На данном листе представлена копия чертежа 6БХ.407.281.33 предприятия п/я м-5878.

ГИПРОСТРОЙДОРМАШ г. Ростов-на-Дону 1976г. КОМПРЕССОРНАЯ СТАНЦИЯ	Блок управления БФХ-1625 Схема электрическая принципиальная	Типовой проект 904-1-35	
		Альбом V	
		Лист А-22	

6988/V

23

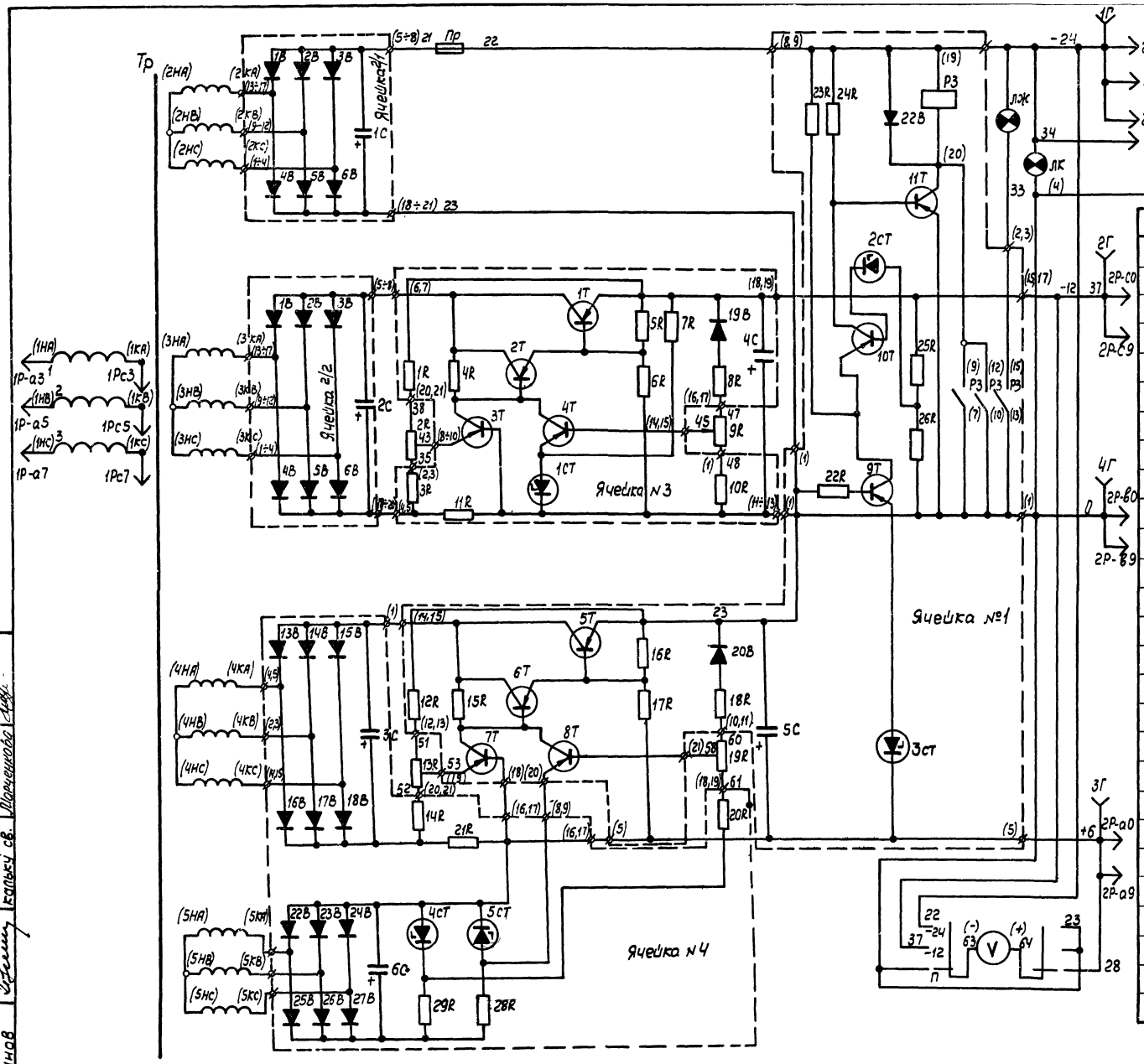

	Обознач	Наименование	Тип	кол	Техническая характеристика	Примеч.
1	9R, 19R	Резистор	ППББ-38	2	220 ом	
2	2R, 13R	То же	ППББ-38	2	100 ом	
3	3R; 14R; 22R; 25R.	»	МЛТ-1	4	47 ом	
4	6R, 7R, 17R	»	МЛТ-0,5	3	3,3 кОм	
5	4R, 15R, 25R	»	МЛТ-0,5	3	2,2 кОм	
6	12R, 18R, 24R, 23R,	»				
	26R		МЛТ-0,5	5	1,5 кОм	
7	1R	»	МЛТ-0,5	1	1 кОм	
8	10R	»	МЛТ-0,5	1	470 ом	
9	29R	»	МЛТ-0,5	1	330 ом	
10	8R	»	МЛТ-0,5	1	220 ом	
11	5R, 16R	»	МЛТ-0,5	2	100 ом	
12	28R	»	МЛТ-0,5	1	360 ом	
13	11R, 21R	»	ПЭВ-7,5	2	1 ом	
14	3Т; 4Т; 6Т-11Т	Транзистор	МП21Д	8	—	
15	2Т; 5Т	То же	П203Э	2		
16	1Т	»	П210А	1		
17	1СТ; 5СТ, 4СТ	Стабилитрон	Д814А	3		
18	2СТ	То же	Д814Г	1		10-12 В
19	3СТ	»	Д815И	1		4,7 В
20	1В-12В	Диод	Д242	12		с радиатором S=50 см²
21	13В-27В	То же	Д226Б	15		
22	1С-3С	Конденсатор	МБГО-2	3	1 мкф, 300 В	
23	4С	То же	К-50-6	1	1000 мкф, 25 В	
24	5С	»	К-50-6	1	500 мкф, 15 В	
25	6С	»	К-50-6	1	50 мкф, 50 В	

На данном листе представлена копия чертежа УКАС 01.010 ЭЗ ГУА и предприятия п/я М-5878.

6988/V (24)

ГИПРОСТРОЙДОРМАШ г. Ростов-на-Дону 1976г. КОМПРЕССОРНАЯ СТАНЦИЯ БК-25ПА	Схема стабилизации напряжения (БФХ-0301) Схема электрическая принципиальная	Типовой проект 904-1-35 Альбом V Лист А-23

Руководил Христофоров
Гл. специал Левинский
Нач. отдела Иванов
Калькировал Рыбкина
Кальку св. Морченкова

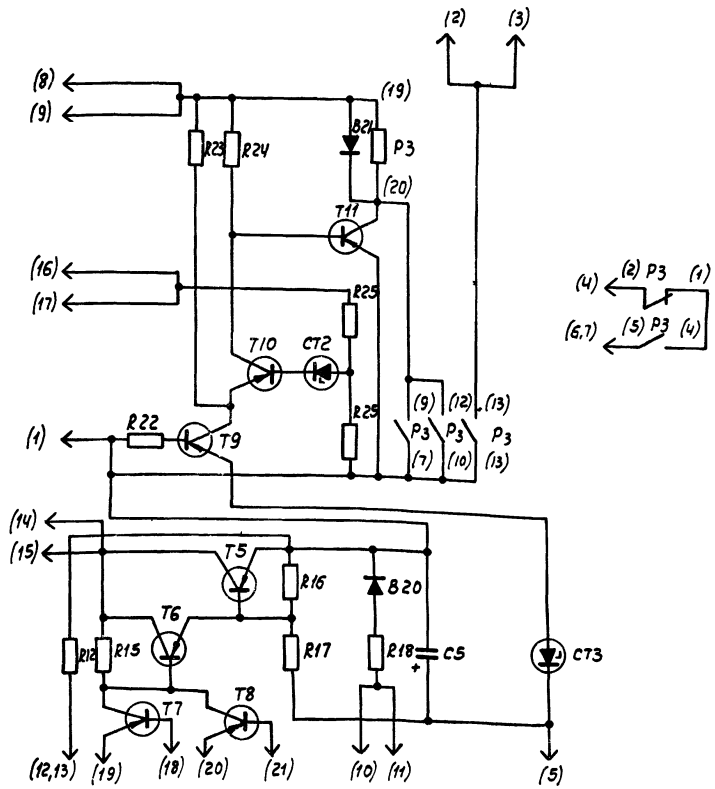

На данном листе представлена копия чертежа 6БХ.401.330.Э3. предприятия п/я М-5878.

	Обознач.	Наименование	Тип	кол.	Техническая характеристика	Примеч.
	R22, R25	Резистор	МЛТ-1	2	47 Ом	
	R17	»	МЛТ-0,5	1	3,3 к Ом	
	R15	»	МЛТ-0,5	1	2,2 к Ом	
	R12; R18, R23; R24; R25	»	МЛТ-0,5	5	1,5 к Ом	
	R16	»	МЛТ-0,5	1	100 Ом	
	T6...T11	Транзистор	МП21Д	6		
	T5	»	П203Э	1		С радиатором S=100см²
	CT2	Стабилитрон	Д814Г	1		
	CT3	Стабилитрон	Д815А	1		
	B20 B21	Диод	Д226Б	2		
	C5	Конденсатор	К50-6	1	15В 500 мкф	

Руководил	Христофоров	Калькировал	Рыбкина
Гл. специал	Левинский	Кальку св	Гончарова
Нач. отдела	Иванов		

ГИПРОСТРОЙДОРМАШ г. Ростов-на-Дону 1976г.
КОМПРЕССОРНАЯ СТАНЦИЯ БК-250А

Ячейка управления ЯФХ-0097
Схема электрическая принципиальная (в блоке БФХ-0301)

Типовой проект 904-1-
Альбом V
Листа-24

Разработал	Атаева	Н. контроль	Золотарева
Проверил	Коржавина	Утвердил	Леонов
Руководил	Христофоров	Калькировал	Рыбкина
Гл. специалист	Левинский	Кальку св.	Гончарова
Нач. отдела	Иванов		

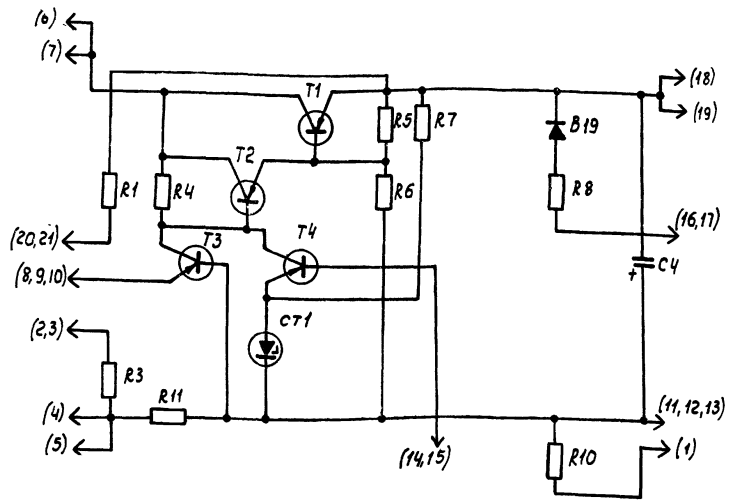

На данном листе представлена копия чертежа 6БХ.401.332.Э3 предприятия п/я М-5878

	Обознач.	Наименование	Тип	кол.	Техническая характеристика	Примеч.
	R11	Резистор	ПЭВ 7,5	1	1 Ом	
	R3	»	МЛТ-1	1	47 Ом	
	R6, R7	»	МЛТ-0,5	2	3,3 к Ом	
	R4	»	МЛТ-0,5	1	2,2 к Ом	
	R1	»	МЛТ-0,5	1	1 к Ом	
	R10	»	МЛТ-0,5	1	470 Ом	
	R8	»	МЛТ-0,5	1	220 Ом	
	R5	»	МЛТ-0,5	1	100 Ом	
	T3, T4	Транзистор	МП21Д	2		
	T2	»	П203Э	1		С радиатором S=100см²
	T1	»	П210А	1		С радиатором S=600см²
	CT1	Стабилитрон	Д814А	1		
	B19	Диод	Д226Б	1		
	C4	Конденсатор	К50-6	1	25В, 1000мкф	

6988/V

25

ГИПРОСТРОЙДОРМАШ г. Ростов-на-Дону 1976г.
КОМПРЕССОРНАЯ СТАНЦИЯ БК-250А

Ячейка управления ЯФХ-0099
Схема электрическая принципиальная (в блоке БФХ-0301)

Типовой проект 904-1-35
Альбом V
Листа-25

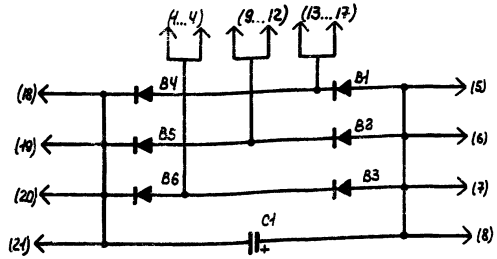

На данном листе представлена копия чертежа 6БХ.401.331-33 предприятия п/я м-5878.

	Обознач	Наименование	Тип	Кол.	Техническая характеристика	Примеч.
	B1...B6	Диод	Д 242	6	с радиатором $S = 50\ см^2$	
	C1	Конденсатор	МБГО-2	1	≈300В, 1мкф	

ГИПРОСТРОЙДОРМАШ г. Ростов-на-Дону 1976г	Ячейка управления ЯФХ-0098	Типовой проект 904-1-
КОМПРЕССОРНАЯ СТАНЦИЯ БК-250А	Схема принципиальная.	Альбом V
		Лист А-26

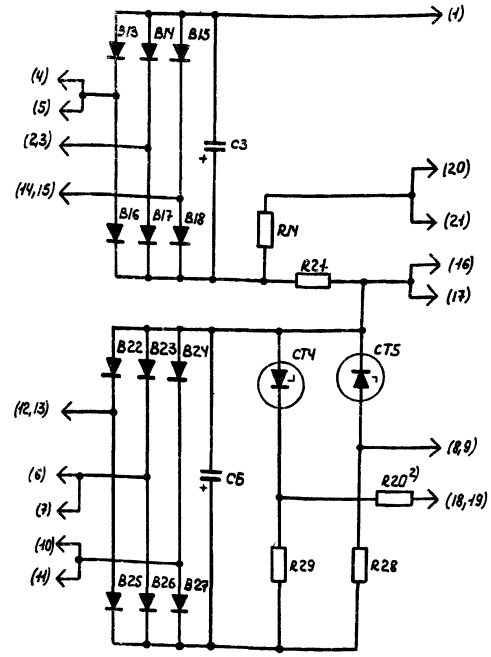

На данном листе представлена копия чертежа 6БХ.401.333.33 предприятия п/я м-5878.

	Обознач	Наименование	Тип	Кол.	Техническая характеристика	Примеч.
	R21	Резистор	ПЭВ-7,5	1	1 Ом	
	R14	»	МЛТ-1	1	47 Ом	
	R20 2)	»	МЛТ-0,5	1	2,2 кОм	
	R28	»	МЛТ-0,5	1	36,0 Ом	
	R29	»	МЛТ-0,5	1	330 Ом	
	CT4 CT5	Стабилитрон	Д814А	2		
	C3	Конденсатор	МБГО-2	1	300В, 1мкф	
	B13...B18 B22...B27	Диод	Д 226Б	12		
	C6	Конденсатор	К 50-6	1	50В, 50 мкф	

(26)

6988/V

ГИПРОСТРОЙДОРМАШ г. Ростов-на-Дону 1976г	Ячейка управления ЯФХ-0.00	Типовой проект 904-1-35
КОМПРЕССОРНАЯ СТАНЦИЯ БК-250А	Схема принципиальная.	Альбом V
		Лист А-27

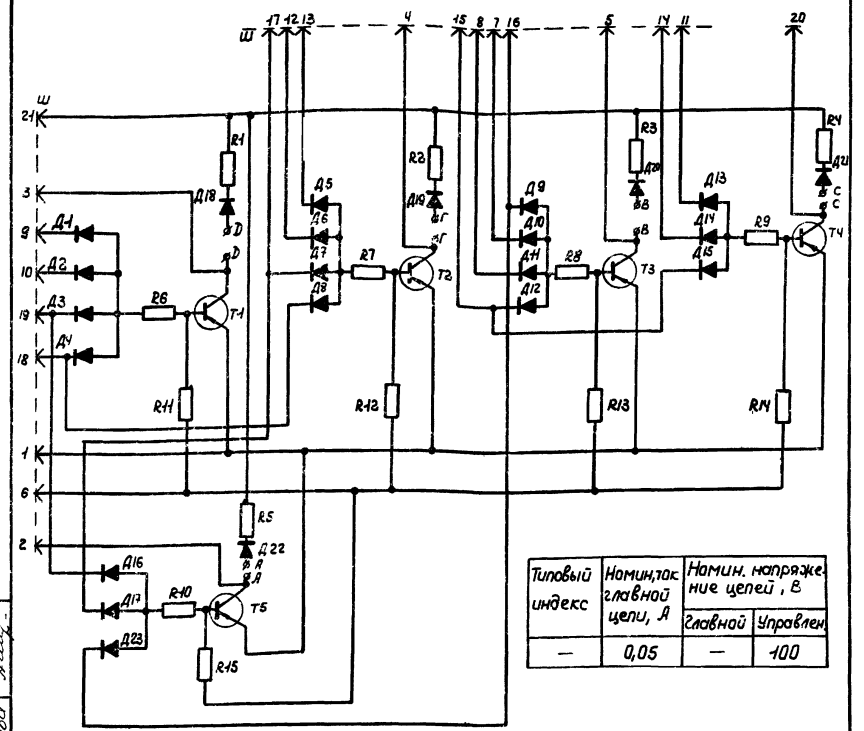

Типовый индекс	Номин. ток главной цепи, А	Номин. напряжение цепей, В	
		Главной	Управлен.
—	0,05	—	100

На данном листе представлена копия чертежа 6БХ.401.610.ЭЗ предприятия п/я М-5878.

	Обознач.	Наименование	Тип	Кол.	Техническая характеристика	Примеч.
	Д1-Д23	Диод	Д9Ж	23		
	R1-R5	Резистор	МЛТ-0,5	5	390 Ом	
	Т1-Т5	Транзистор	МП-26Б	5		
	R6-R10	Резистор	МЛТ-0,5	5	4,3 кОм	
	R11-R15	Резистор	МЛТ-0,5	5	27 кОм	

Разработал	Атаева	Н. контроль	Золотарева
Проверил	Коржавина	Утвердил	Леонов
Руководил	Христофоров		
Гл. специалист	Левинский	Копировал	Яковлева
Нач. отдела	Иванов	Кальку св.	Атаева

Верил	Коржавина	Утвердил	Леонов
Руководил	Христофоров	Копировал	Яковлева
Гл. специалист	Левинский	Кальку св.	Атаева
Нач. отдела	Иванов		

ГИПРОСТРОЙДОРМАШ г. Ростов-на-Дону 1976г
КОМПРЕССОРНАЯ СТАНЦИЯ БК-250А

Ячейка управления ЯФХ-0912
Схема электрическая принципиальная

ТИПОВОЙ ПРОЕКТ 904-1-
АЛЬБОМ V
ЛИСТ А-28

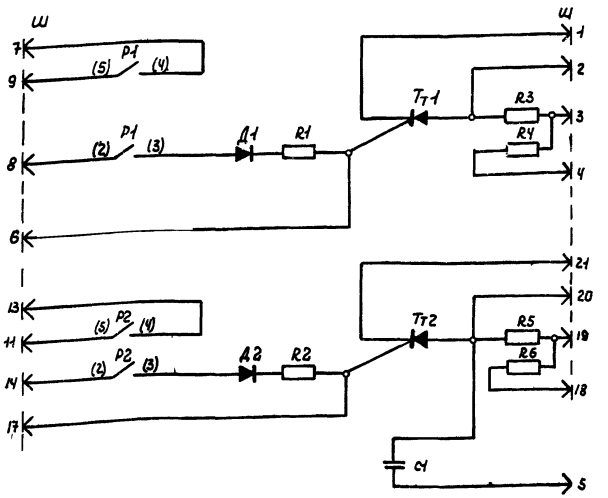

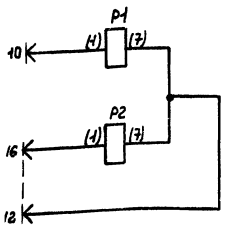

Таблица №

Типовой индекс	Номин. ток главной цепи, А	Номин. напряжение цепей, В	
		главной	Управлен.
—	2	≃ 220	≃ 220

На данном листе представлена копия чертежа 6БХ.401.611.ЭЗ предприятия п/я М-5878.

	Обознач.	Наименование	Тип	Кол.	Техническая характеристика	Примеч.
	Д1, Д2	Диод	Д226Б	2		
	Тт1, Тт2	Тиристор	Т6-10-6	2		
	R1, R2	Резистор	МЛТ-2	2	68 Ом	
	R3-R6	Резистор	МЛТ-2	4	10 кОм	
	С1	Конденсатор	МБМ	1	500 В; 0,5 мкф	

27

6988/V

ГИПРОСТРОЙДОРМАШ г. Ростов-на-Дону 1976г
КОМПРЕССОРНАЯ СТАНЦИЯ БК-250А

Ячейка управления ЯФХ-0913
Схема электрическая принципиальная

ТИПОВОЙ ПРОЕКТ 904-1-35
АЛЬБОМ V
ЛИСТ А-29

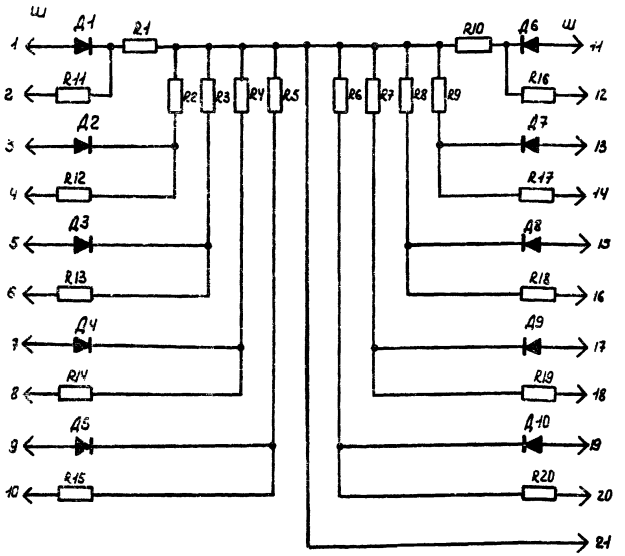

На данном листе представлена копия чертежа 6БХ401612 ЭЗ предприятия п/я м-5878.

	Обознач.	Наименование	Тип	Кол.	Техническая характеристика	Примеч.
	R1...R10	Резистор	МЛТ-0,5	10	18 кОм	
	R11..R20	Резистор	МЛТ-0,5	10	12 кОм	
	Д1...Д10	Выпрямитель	Д9 Ж	10		

ГИПРОСТРОЙДОРМАШ г. Ростов-на-Дону 1976 г. КОМПРЕССОРНАЯ СТАНЦИЯ 6К-250А	Ячейка управления ЯФХ-0914 Схема электрическая принципиальная	Типовой проект 904-1-	
		Альбом V	
		Лист А-30	

Разработал Атаева; Проверил Коржавина; Н. контр. Золотарева; Утвердил Леонов; Гл. специалист Кузнецкого; Гл. конструктор Цыганов; Начальник отдела Цыганов; Копировал Яковлева; Составил Атаева; Инв. № подл. | Подпись и дата | Взам. инв. №

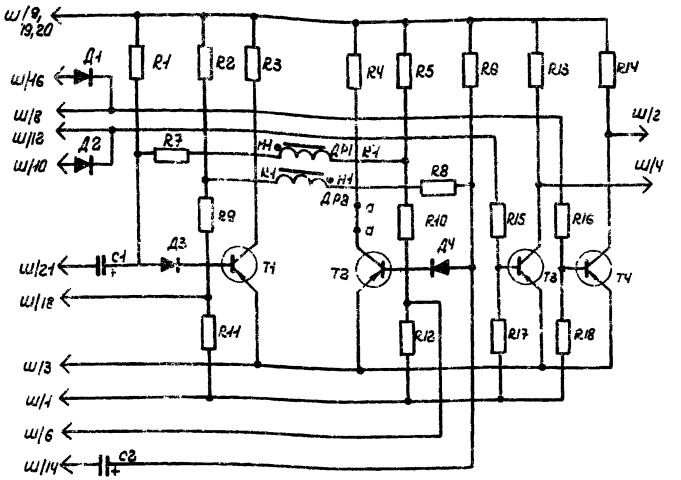

На данном листе представлена копия чертежа 6БХ401627 ЭЗ предприятия п/я м-5878.

	Обознач.	Наименование	Тип	Кол.	Техническая характеристика	Примеч.
	Т3, Т4	—"—	МП21Д	2		
	R1, R6	Резистор	МЛТ-0,5	2	100 кОм ± 10%	
	R2, R5, R9, R10	—"—	МЛТ-0,5	4	5,1 кОм ± 5%	
	R3, R4	—"—	МЛТ-0,5	2	470 кОм ± 10%	
	R7, R8	—"—	МЛТ-0,5	2	2,2 кОм ± 10%	
	R11, R12	—"—	МЛТ-0,5	2	10 кОм ± 10 %	
	R13, R14	—"—	МЛТ-0,5	2	390 Ом ± 10%	
	R15, R16	—"—	МЛТ-0,5	2	4,3 кОм ± 5%	
	R17, R18	—"—	МЛТ-0,5	2	27 кОм ± 10%	
	С1, С2	Конденсатор	МБМ	2	160-0,25 мкФ ±10%	
	Д1...Д4	Выпрямитель	Д 104 А	4	Uобр = 100 В	
	Т1, Т2	Транзистор	МП 42Б	2		

6988/V (28)

ГИПРОСТРОЙДОРМАШ г. Ростов-на-Дону 1976 г. КОМПРЕССОРНАЯ СТАНЦИЯ 6К-250А	Ячейка управления ЯФХ-0916. Схема электрическая принципиальная.	Типовой проект 904-1-35	
		Альбом V	
		Лист А-31	

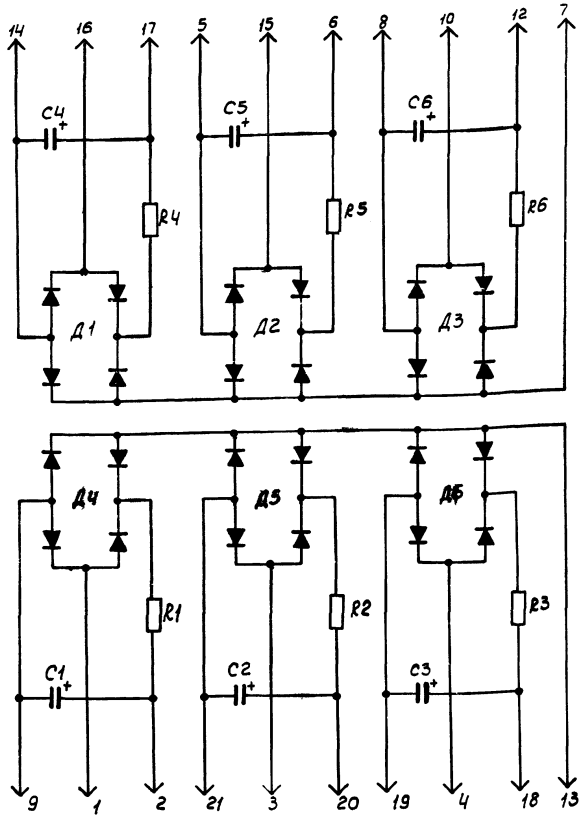

На данном листе представлена копия чертежа 6БХ.401511 ЭЗ предприятия п/я М-5878.

	Обознач.	Наименование	Тип	кол	Техническая характеристика	Примеч.
	R1...R6	Резистор	МЛТ-2	6	510 Ом	
	Д1...Д6	Диод	Д226Б	24		соединить по схеме моста
	C1...C6	Конденсатор	К-50-6	6	50мкф, 25В	

ГИПРОСТРОЙДОРМАШ г. Ростов-на-Дону 1976 г. КОМПРЕССОРНАЯ СТАНЦИЯ 6К-250А	Ячейка управления ЯФХ-0959 Схема электрическая принципиальная	Типовой проект 904-1- Альбом V Лист А-32

Разработал Атаева; Проверил Коржавина; Руководил Христофоров; Гл. специал. Левинский; Нач. отдела Иванов; Н. контроль Золотарева; Утвердил Леонов; Калькировал Рыбкина; Кальку св. Марченкова

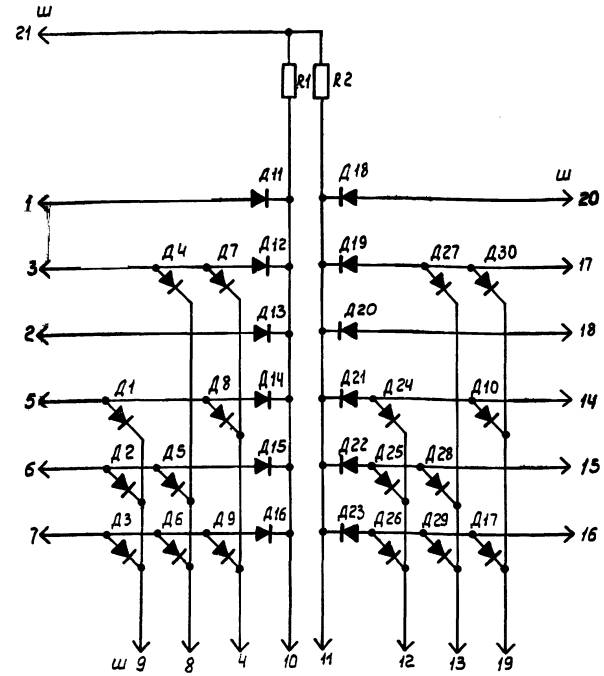

На данном листе представлена копия чертежа 6БХ.401.497 ЭЗ предприятия п/я М-5878.

	Обознач.	Наименование	Тип	кол	Техническая характеристика	Примеч.
	R1...R2	Резистор	МЛТ-0,5	2	2,2 кОм	
	Д1...Д30	Диод	Д9Д	30		

29

6988/V

ГИПРОСТРОЙДОРМАШ г. Ростов-на-Дону 1976 г. КОМПРЕССОРНАЯ СТАНЦИЯ 6К-250А	Ячейка управления ЯФХ-0872 Схема электрическая принципиальная.	Типовой проект 904-1-35 Альбом V Лист А-33

Разработал Атаева; Проверил Коржавина; Руководил Христофоров; Гл. специал. Левинский; Нач. отдела Иванов; Н. контроль Золотарева; Утвердил Леонов; Калькировал Рыбкина; Кальку св. Марченкова

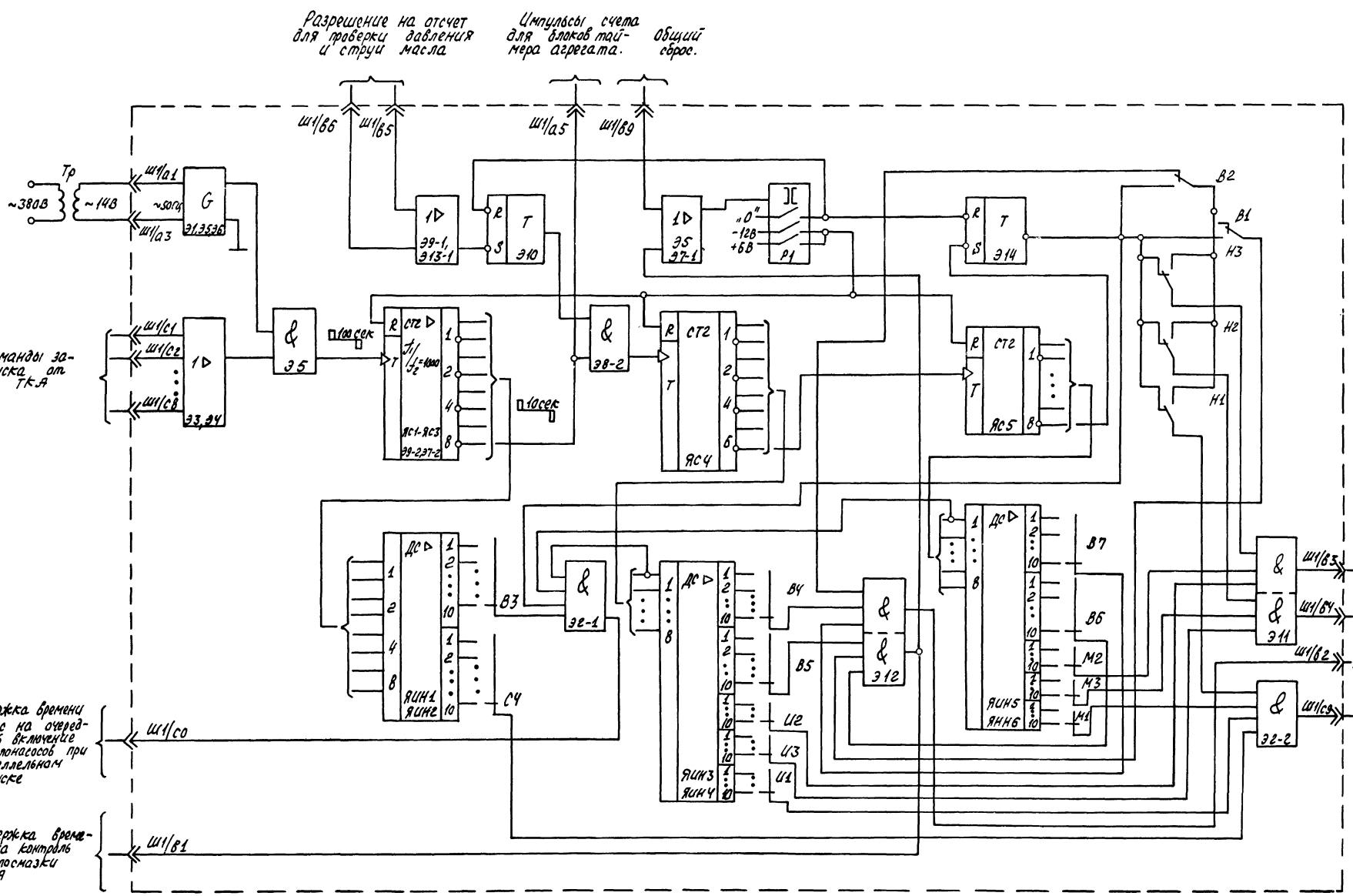

6988/V

30

На данном чертеже представлена копия схемы, приведенной на рис.2 пояснительной записки № Т-1090-15230, разработанной ГУА

ГИПРОСТРОЙДОРМАШ г. Ростов-на-Дону 1976г.	Функциональная схема таймера регулятора типа БФХ-1544	Типовой проект	904-1-35
		Альбом V	
КОМПРЕССОРНАЯ СТАНЦИЯ БК-250А		Лист А-34	

Гл. спец. Иванов; Нач. отд. Левинский; Гл. инженер проекта; Н. контр.; Гл. спец. Иванов; Ст. техник Долгова Артемьев; Инженер Кондратьев Галкин; Ст. техник

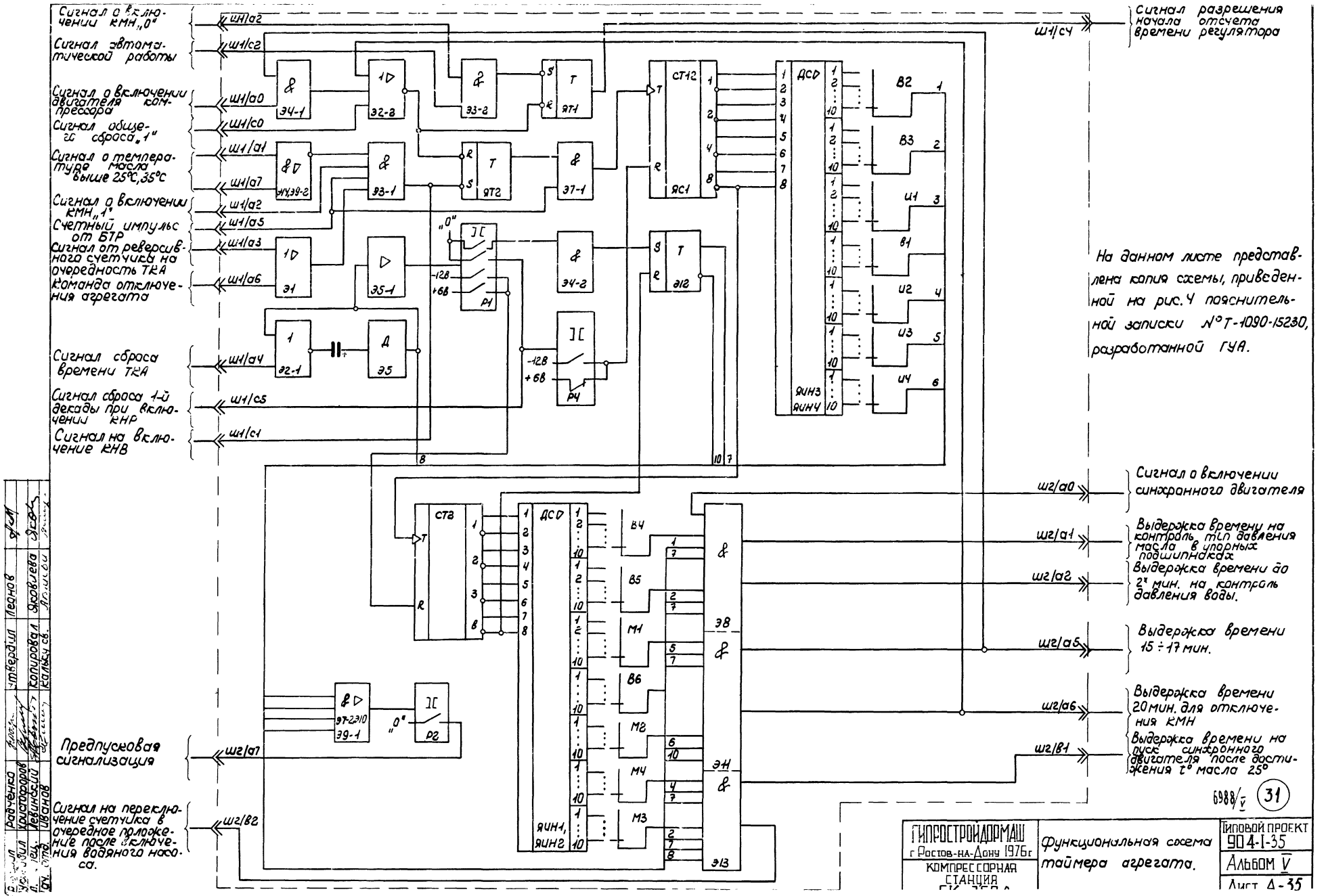
Сигнал о включении КМН „0"
Ш1/а2
Сигнал автоматической работы
Ш1/с2
Сигнал о включении двигателя компрессора
Ш1/а0
Сигнал общего сброса „1"
Ш1/с0
Сигнал о температуре масла выше 25°С, 35°С
Ш1/а1
Ш1/а7
Сигнал о включении КМН „1"
Ш1/а2
Счетный импульс от БТР
Ш1/а5
Сигнал от реверсивного счетчика на очередность ТКА
Ш1/а3
Команда отключения агрегата
Ш1/а6
Сигнал сброса времени ТКА
Ш1/а4
Сигнал сброса 1-й декады при включении КНР
Ш1/с5
Сигнал на включение КНВ
Ш1/с1
Предпусковая сигнализация
Ш2/а7
Сигнал на переключение счетчика в очередное положение после отключения водяного насоса.
Ш2/в2
Сигнал разрешения начала отсчета времени регулятора
Ш1/с4
Сигнал о включении синхронного двигателя
Ш2/а0
Выдержка времени на контроль тип давления масла в упорных подшипниках
Ш2/а1
Выдержка времени до 2х мин. на контроль давления воды.
Ш2/а2
Выдержка времени 15 ÷ 17 мин.
Ш2/а5
Выдержка времени 20 мин. для отключения КМН
Ш2/а6
Выдержка времени на пуск синхронного двигателя после достижения t° масла 25°
Ш2/в1
ЭЧ-1
ЭЗ-2
ЭЗ-1
ЭТ-1
ЭТ2
ЭЧ-2
ЭЗ-2
ЭЗ-1
ЭЧ-1
ЭЗ-1
ЭЗ-2
ЭЗ-1
ЭЗ-2
ЭЗ-1
ЭЗ-2

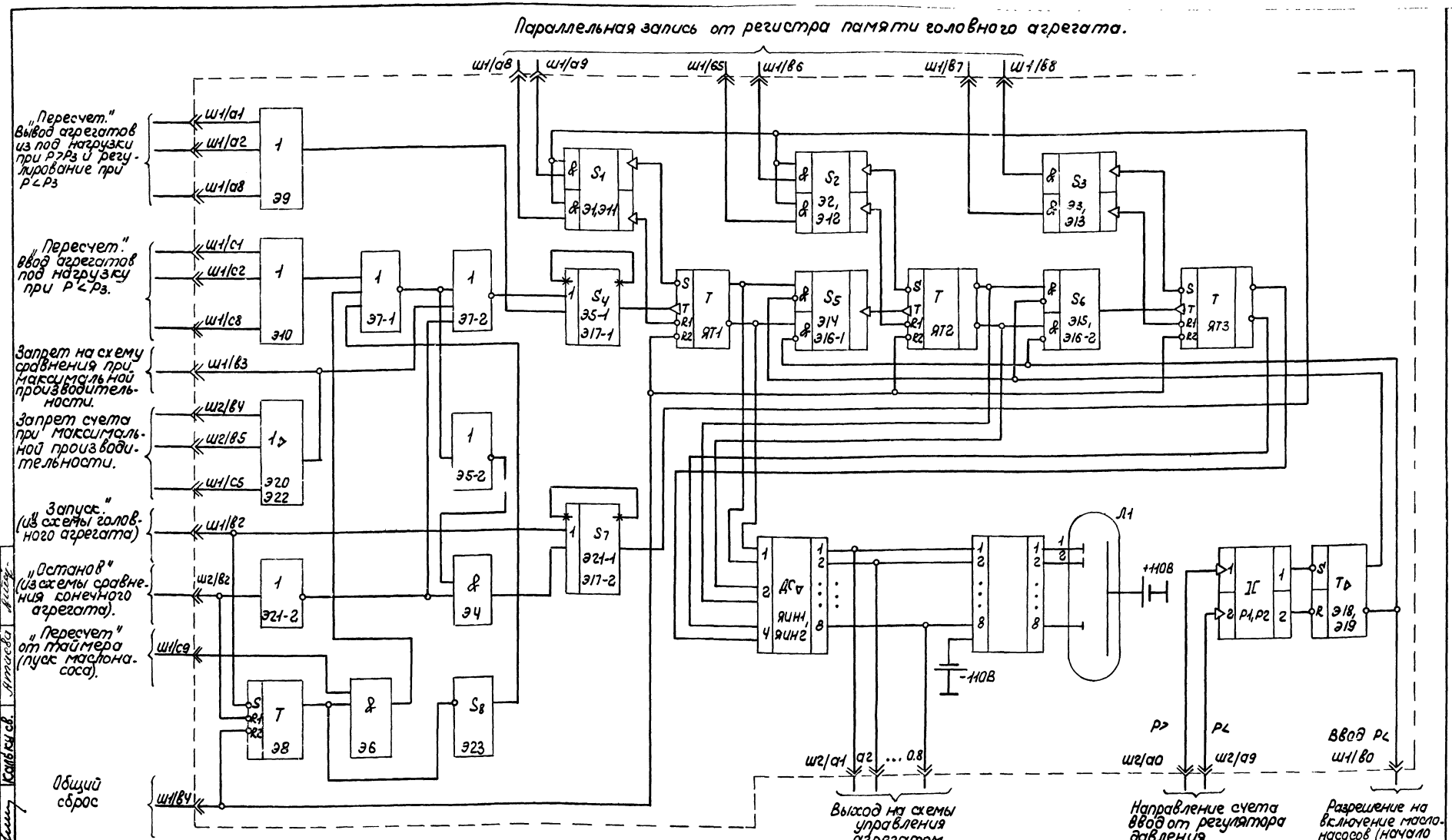

На данном листе представлена копия схемы приведенной на рис. 1 пояснительной записки №Т-1090-15230, разработанной ГУА.

6988/V (32)

ГИПРОСТРОЙДОРМАШ г. Ростов-на-Дону 1976г. КОМПРЕССОРНАЯ СТАНЦИЯ БК-250А	Функциональная схема блока задания программы БЗП типа БФК. 1545	Типовой проект 904-1-35	
		Альбом V	
		Лист А-36	

Инв. № подл. | Подпись и дата | Взам. инв. №

Составил Яковлева
Копировал Сольгу св.
Проверил Ивонов
Н. контр.

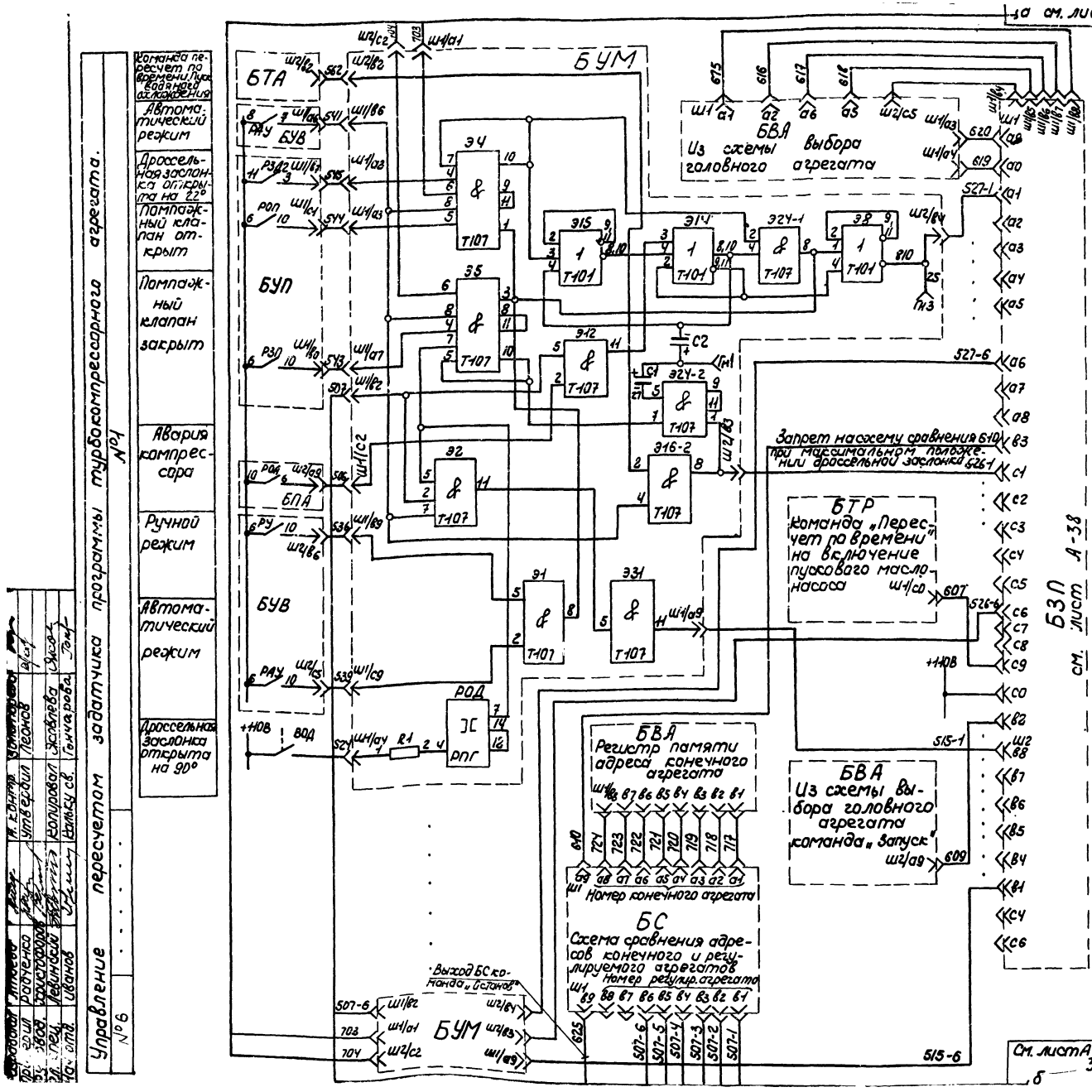

1. Схема выполнена на листах А-37, А-38.
2. На листах А-37, А-38 представлена копия чертежа УКАС 03.002 ЭЗ ГУА и предприятия п/я М 5878.

	Обознач.	Наименование	Тип	Кол.	Техническая характеристика	Примеч.
		Щит управления ШЭС 9102-53А3				
1	БУМ1 -БУМ6	Блок управления пусковым маслонасосом	БФХ-1584	6		
2	БТА	Блок таймера агрегата	БФХ-1581	1		
3	БУВ	Блок управления задвижкой охлаждающей воды	БФХ-1569	1		
4	БУП	Блок управления производительностью агрегата	БФХ-1585	1		
5	БПА	Блок предупредительной и аварийной сигнализ.	БФХ-1582	1		
		По месту				
7	ВОД	Конечный выключатель		1		
		Щит регулирования ШЭС 8801-00А3				
8	БВА	Блок выбора адресов	БФХ-1580	1		
9	БС	Блок сравнения	БФХ-1603	1		
10	БТР	Блок таймера регулятора	БФХ-1544	1		
11	БЗП	Блок задания программы	БФХ-1545	1		
12	РП1,РП2	регулирующий прибор	РПИБ-IV	2		
		Пульт управления ШЭС 9006-00А2				
13	Л1,Л4	лампа люминисцентная	ТЛЗ-1-1	1	220В зеленая	
14	R57	Резистор	МЛТ-0,5	1	1МОм	
15	R30	"	МЛТ-1	1	51кОм	
16	R3	"	МЛТ-2	1	18 кОм	
17	Д3	Диод	Д226Б	1		
18	Р1	Реле на герконах	РПГ-01041/43	1	U = 24В	

Гл. инж. проекта			М. Е. Онтер				
Нач. отд.			Утвердил		Леонов		
Гл. спец.	Зав.		Проверил		Захаров	Экол.	
Ст. инж.	Рук.		Копировал		Захаров	Экол.	
Ст. техн.	Инж.		Составил		Гончарова	Техн.	
Нач. отд.	Ивонов	Ивонов	Чертил		Ивонов	Ивонов	

ГИПРОСПЕЦТРОЙДОРМАШ г. Ростов-на-Дону 1976г. КОМПРЕССОРНАЯ СТАНЦИЯ СК-25П А	Управление программой работы компрессорной станции. Схема электрическая принципиальная.	Типовой проект 902-1-35 Альбом V Лист А-37

6988/V

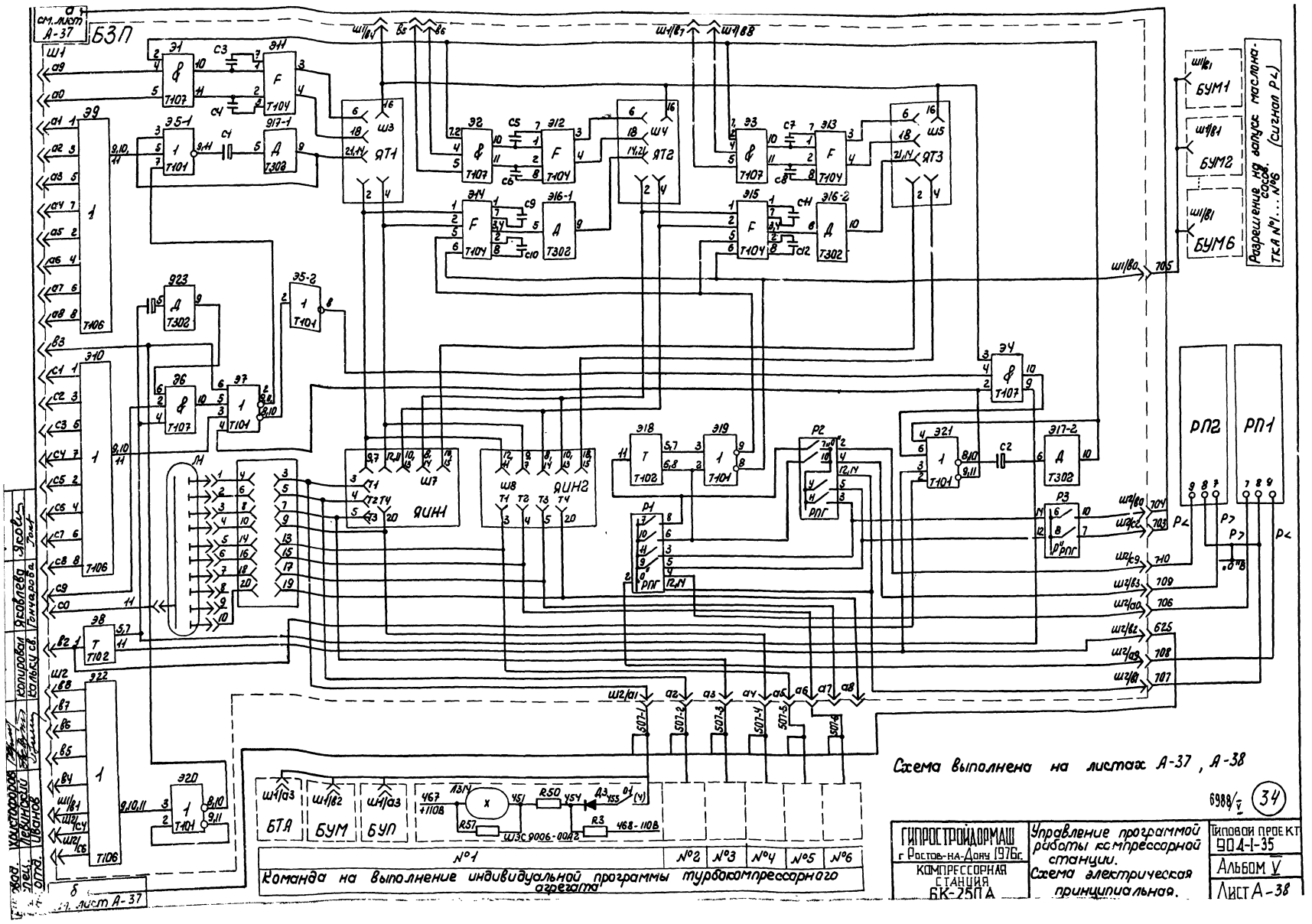

ГИПРОСТРОЙДОРМАШ г. Ростов-на-Дону 1976г.	Управление программой работы компрессорной станции. Схема электрическая принципиальная.
КОМПРЕССОРНАЯ СТАНЦИЯ БК-25ПА	Типовой проект 902-1-35
	Альбом V
	Лист А-38

6988/V

34

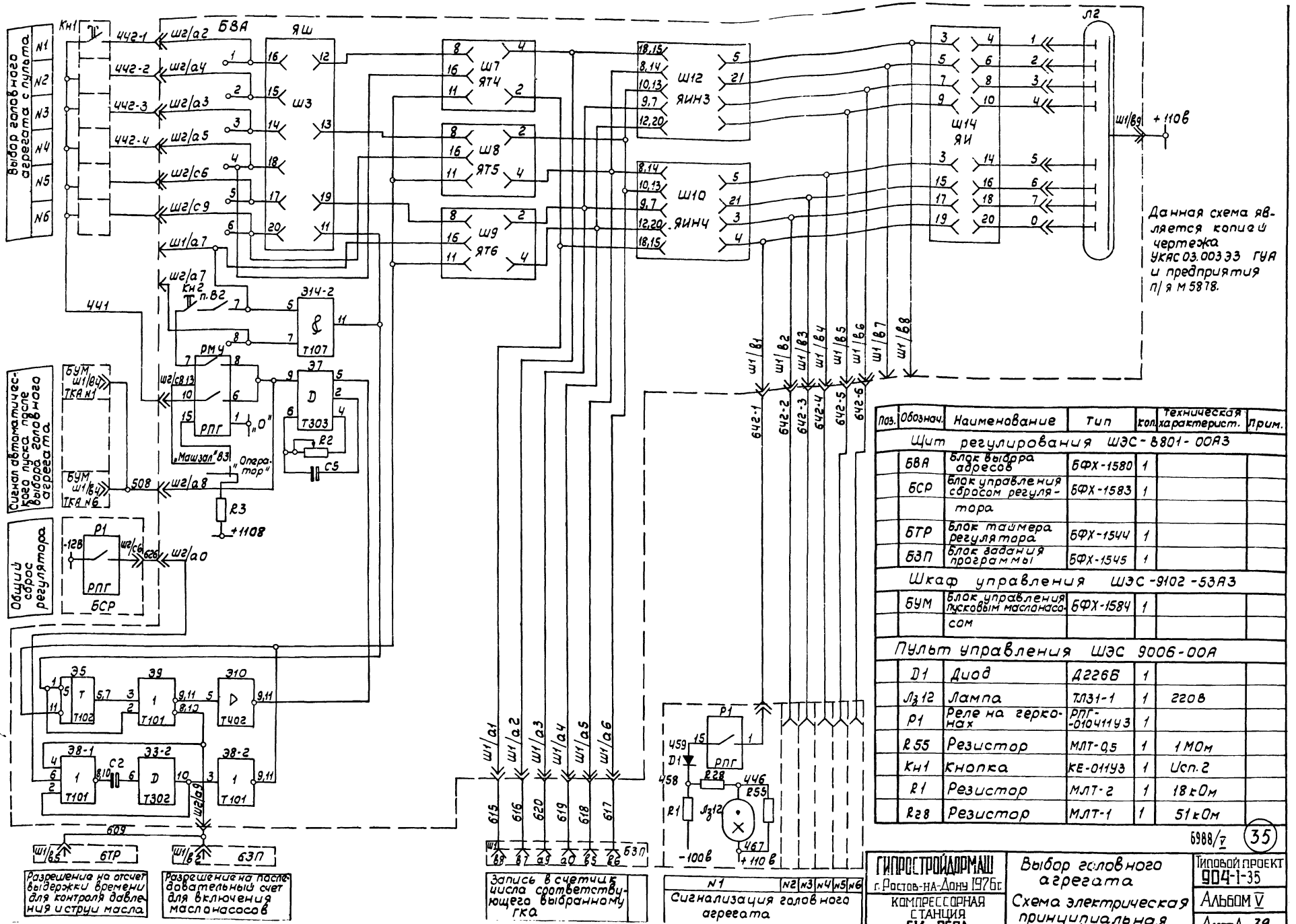

Поз.	Обознач.	Наименование	Тип	кол.	Техническая характерист.	Прим.
		Щит регулирования ШЭС-8801-00А3				
	БВА	Блок выбора адресов	БФХ-1580	1		
	БСР	Блок управления сбросом регулятора	БФХ-1583	1		
	БТР	Блок таймера регулятора	БФХ-1544	1		
	БЗП	Блок задания программы	БФХ-1545	1		
		Шкаф управления ШЭС-9102-53А3				
	БУМ	Блок управления пусковым маслонасосом	БФХ-1584	1		
		Пульт управления ШЭС 9006-00А				
	Д1	Диод	Д226Б	1		
	Лз 12	Лампа	ТЛ31-1	1	6Гов	
	Р1	Реле на герконах	РПГ-010411УЗ	1		
	R55	Резистор	МЛТ-0,5	1	1 МОм	
	Кн1	Кнопка	КЕ-011УЗ	1	Исп. 2	
	R1	Резистор	МЛТ-2	1	18 кОм	
	R28	Резистор	МЛТ-1	1	51 кОм	

6988/7

35

Разработал	Хмелевская			ГИПРОСТРОЙДОРМАШ г. Ростов-на-Дону 1976г.	Выбор головного агрегата	Типовой проект 904-1-35
Гл. специалист	Хмелевская				Схема электрическая принципиальная	Альбом V
Гл. инженер проекта	Иванов			КОМПРЕССОРНАЯ СТАНЦИЯ БУ-2БРА		Лист А-39
Гл. инженер	Долгова					
Гл. конструктор	Гончарова					
Копировал						

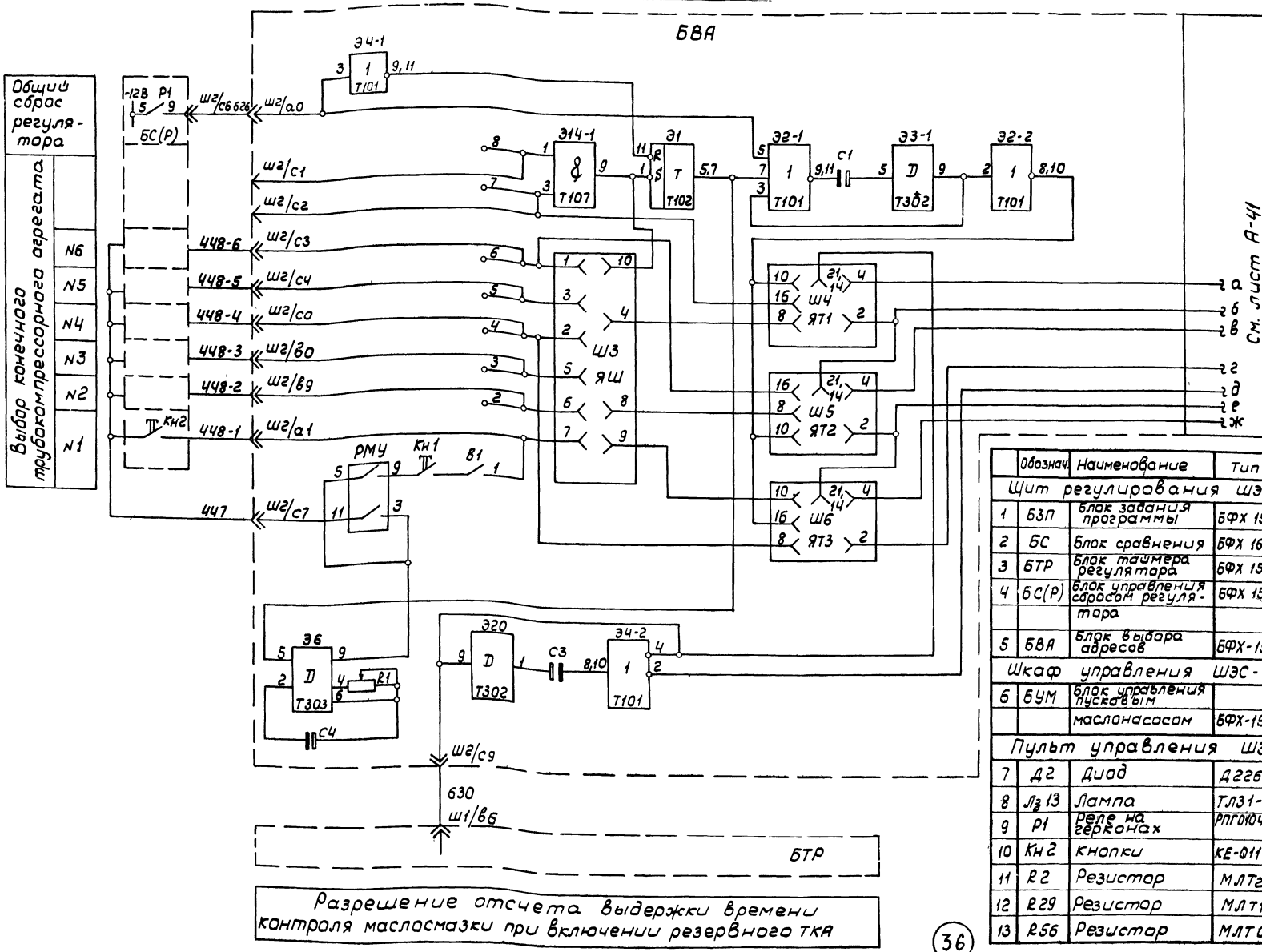

Разрешение отсчета выдержки времени контроля маслосмазки при включении резервного ТКА

	Обознач.	Наименование	Тип	кол.	техническая характеристика	Примеч.
Щит регулирования ШЭС-8801-00А3						
1	БЗП	Блок задания программы	БФХ 1545	1		
2	БС	Блок сравнения	БФХ 1603	1		
3	БТР	Блок таймера регулятора	БФХ 1544	1		
4	БС(Р)	Блок управления сбросом регулятора	БФХ 1583	1		
5	БВА	Блок выбора адресов	БФХ-1580	1		
Шкаф управления ШЭС-9102-53А3						
6	БУМ	Блок управления пусковым маслонасосом	БФХ-1584.	1		
Пульт управления ШЭС 9006-00А2						
7	Д2	Диод	Д226Б	1		
8	Лз 13	Лампа	ТЛ31-1	1	220В	
9	Р1	Реле на герконах	РПГ010411У3	1		
10	Кн2	Кнопки	КЕ-011У3	1	Исп. 2	
11	R2	Резистор	МЛТ2	1	18кОм	
12	R29	Резистор	МЛТ1	1	51кОм	
13	R56	Резистор	МЛТ0,5	1	1мОм	

1. Схема выполнена на листах А-40 А-41.
2. На листах А-40, А-41 представлена копия чертежа УКАС 03.004 ЭЗ ГУА и предприятия п/я М5878.

36

6988/V

ГИПРОСТРОЙДОРМАШ г. Ростов-на-Дону 1976г. КОМПРЕССОРНАЯ СТАНЦИЯ БК-250А	Выбор конечного компрессорного агрегата Схема электрическая принципиальная	Типовой проект 904-1-35 Альбом V Лист А-40

Гл. специалист Левинский; Нач. отдела Иванов; Калькировал Долгова; Кальку сдер. Гончарова

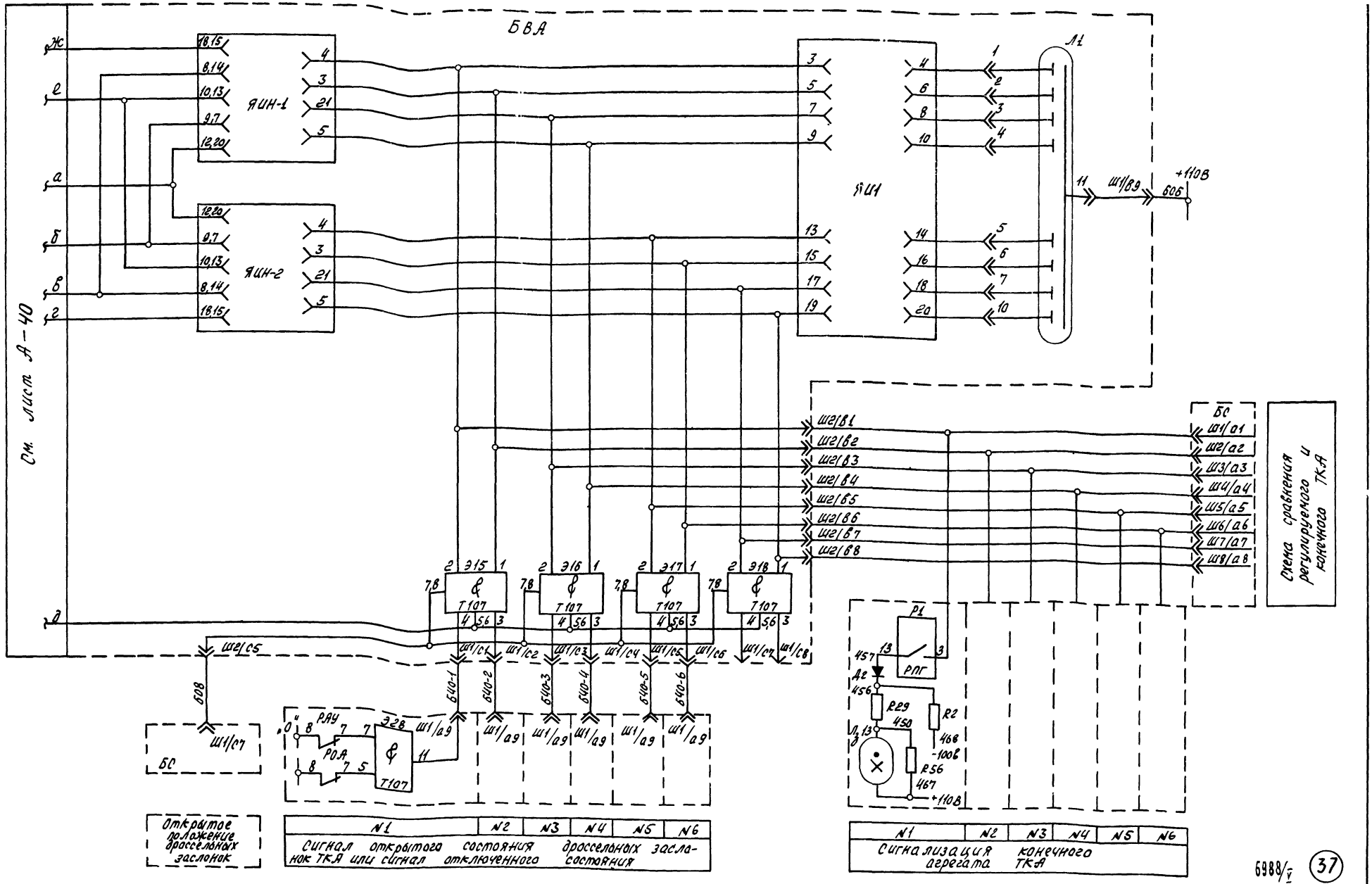

1. Схема выполнена на листах А-40, А-41

6988/V

37

ГИПРОСТРОЙДОРМАШ г. Ростов-на-Дону 1976 г.	Выбор конечного компрессорного агрегата Схема электрическая принципиальная	Типовой проект 904-1-35	
КОМПРЕССОРНАЯ СТАНЦИЯ БК-250А		Альбом V	
		Лист А-41	

Коржавина, Христофоров, Левинский, Иванов, Утвердил, Калькировал, Калькусверил, Леонов, Долгова, Атаева

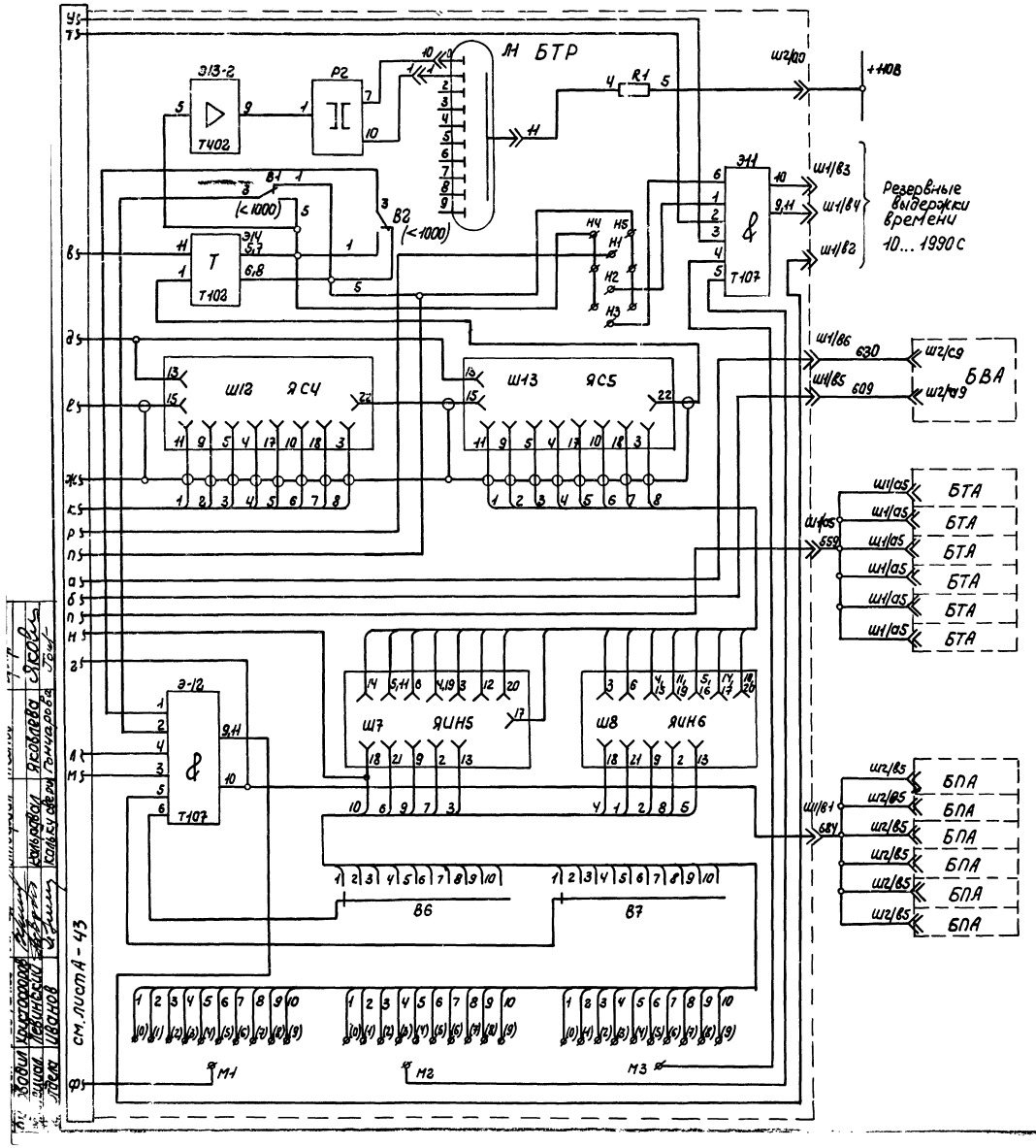

Команда сдвига номера конечного агрегата

Сигнал выбора головного агрегата

Импульсы счета таймера турбокомпрессорных агрегатов

№1
№2
№3
№4
№5
№6

Контроль давления и струи масла турбокомпрессорных агрегатов (вид. времени 10...180с)

№1
№2
№3
№4
№5
№6

1. Схема выполнена на листах А-42, А-43.
2. На листах А-42, А-43 представлена копия чертежа УКАС 03-001.93 ГУА и предприятия п/я м 5878.

Поз.	Обознач.	Наименование	Тип	Кол.	Техническая характеристика	Примеч.
		Щит регулирования ШЭС 8801-00А3.				
	БЗП	Блок задания программы	БФХ-1545	1		
	ББА	Блок выбора адресов	БФХ-1580	1		
	БСР	Блок управления адресом регулятора	БФХ-1583	1		
	БТР	Блок таймера регулятора	БФХ-1544	1		
	Тр	Трансформатор напряжения	ТБС-3-0,063	1	380/148	
		Шкаф управления ШЭС 8402-53А3				
	БУМ	Блок управления пусковым маслонасосом	БФХ-1584	1		
	БУВ	Блок управления насосом откачивающей воды	БФХ-1589	1		
	БПА	Блок предупредительной и аварийной сигнализации	БФХ-1582	6		
	БТА	Блок таймера агрегата	БФХ-1581	6		

6988/V (38)

ГИПРОСТРОЙДОРМАШ г. Ростов-на-Дону 1976г. КОМПРЕССОРНАЯ СТАНЦИЯ БК-250А	Узел таймера регулятора Схема электрическая принципиальная	Типовой проект 9041-35 Альбом V Лист А-42

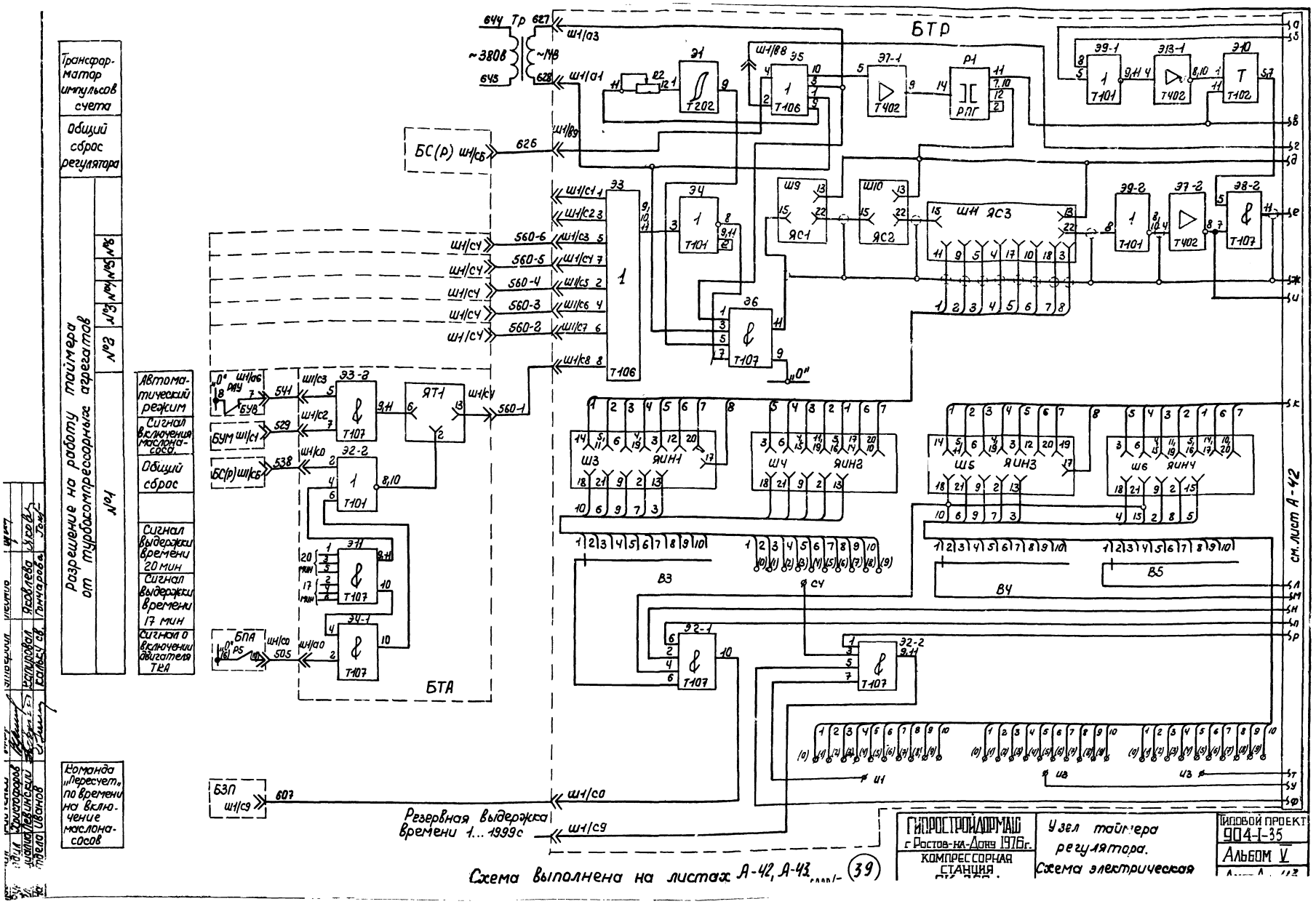

Трансформатор импульсов счета
Общий сброс регулятора
Разрешение на работу таймера от турбокомпрессорных агрегатов
№1
№2
№3
№4
№5
№6
Автоматический режим
Сигнал включения маслонасоса
Общий сброс
Сигнал выдержки времени 20 мин
Сигнал выдержки времени 17 мин
Сигнал о включении двигателя ТКА
Команда „Пересчет" по времени на включение маслонасосов
БТР
БТА
~380в
~14в
БС(р) ш1/сб
БЗП ш1/с9
БУМ ш1/с1
БУВ
БПА
Резервная выдержка времени 1...1999с
см. лист А-42
ГИПРОСТРОЙДОРМАШ г. Ростов-на-Дону 1976г.
КОМПРЕССОРНАЯ СТАНЦИЯ
Узел таймера регулятора. Схема электрическая
ТИПОВОЙ ПРОЕКТ 904-1-35
АЛЬБОМ V
Схема выполнена на листах А-42, А-43
39

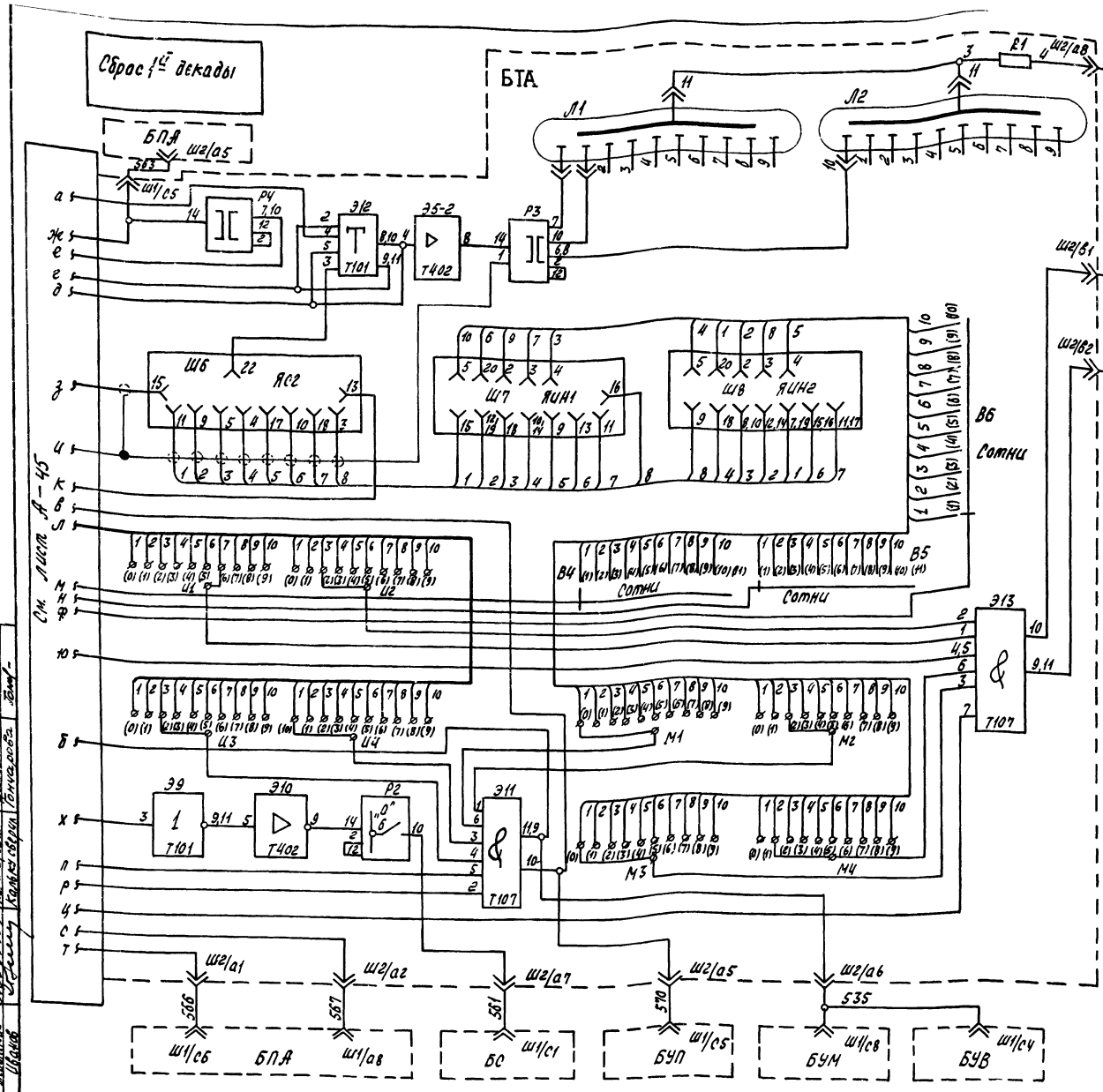

1. Схема выполнена на листах А-44, А-45
2. На листах А-44, А-45 представлена копия чертежа УКАС 01.00293 ГУА и предприятия п/я М5878.

	Обознач.	Наименование	Тип	Кол.	Техническая характеристика	Примеч.
		Шкаф управления ШЭС 9102-53.А3				
1	БР1	Блок регулирования	БФХ-1625	1		
2	БПА	Блок предупредительной и аварийной сигнализации	БФХ-1582	1		
3	БУМ	Блок управления маслонасосом	БФХ-1584	1		
4	БС(А)	Блок выработки сигналов Сброса	БФХ 1583	1		
5	БУВ	Блок управления насосом водяного охлаждения	БФХ 1569	1		
6	БУП	Блок управления производительностью	БФХ 1585	1		
7	БТА	Блок таймера агрегата	БФХ 1581	1		
		Щит регулирования ШЭС 8801-00.А3				
8	БТР	Блок таймера регулятора	БФХ 1544	1		
9	БС	Блок сравнения	БФХ 1603	1		
10	БЗП	Блок задания программы	БФХ 1545	1		

Контроль давления масла в упорных подшипниках (выдержка времени 3 мин.)	Контроль давления и струи воды (выдержка времени 2 мин.)	Предпусковой сигнал	Начало регулирования производительности агрегата (выдержка времени 1 мин.)	Отключение пускового маслонасоса (выдержка времени 20 мин.)	Закрытие задвижек охлаждающей воды (выдержка времени 20 мин.)

6988/V (40)

ГИПРОСТРОЙНЕФТЕМАШ г. Ростов-на-Дону 1976г. КОМПРЕССОРНАЯ СТАНЦИЯ 6К-25ПД	Узел таймера агрегата. Схема электрическая принципиальная.	Типовой проект 904-1-35 Альбом V Лист А-44

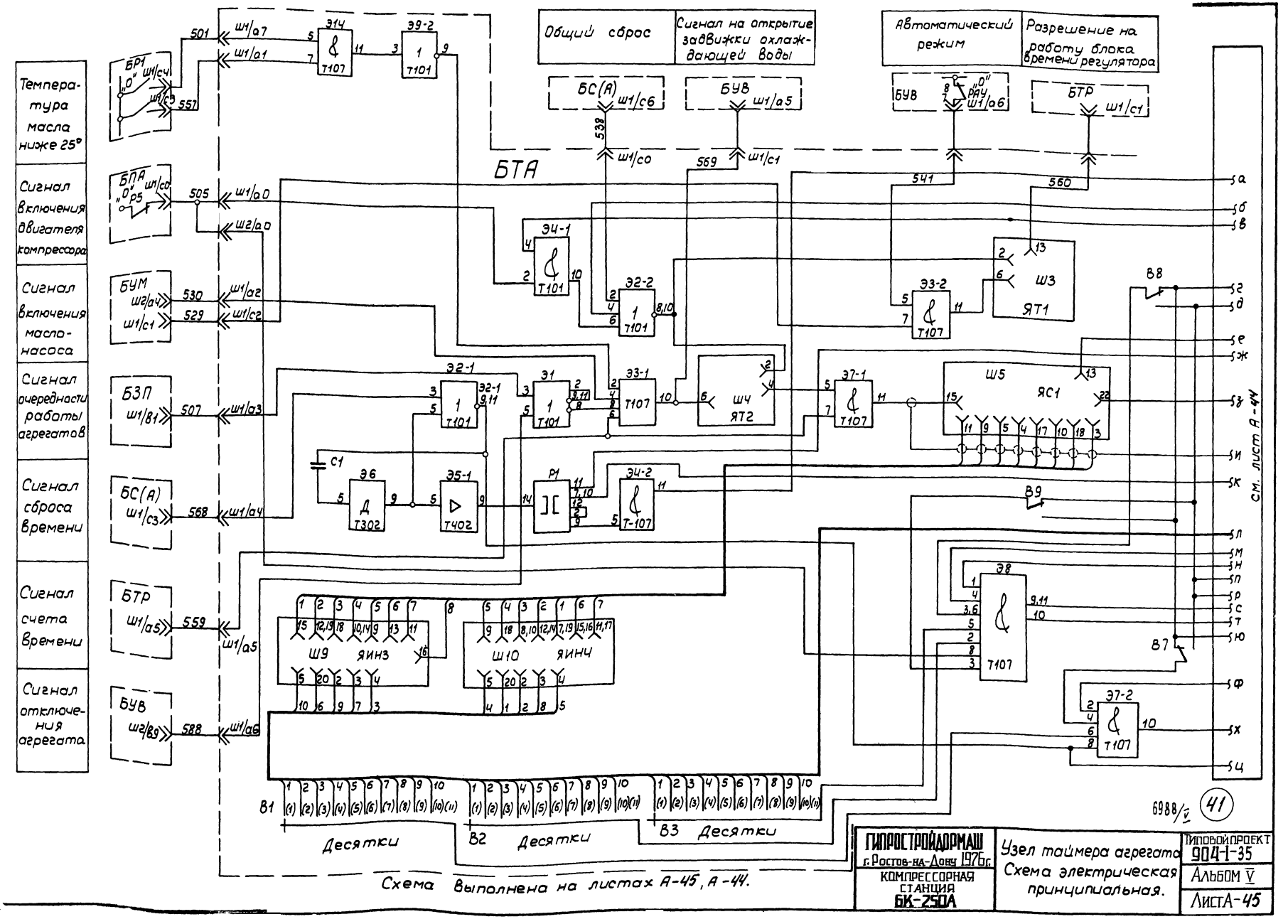
Температура масла ниже 25°
Сигнал включения двигателя компрессора
Сигнал включения масло-насоса
Сигнал очередности работы агрегатов
Сигнал сброса времени
Сигнал счета времени
Сигнал отключения агрегата
Общий сброс
Сигнал на открытие задвижки охлаждающей воды
Автоматический режим
Разрешение на работу блока времени регулятора
БТА
БР1
БПА
БУМ
БЗП
БС(А)
БТР
БУВ
Ш3 ЯТ1
Ш4 ЯТ2
Ш5 ЯС1
Ш9 ЯИНЗ
Ш10 ЯИНЧ
Десятки
Схема выполнена на листах А-45, А-44.
см. лист А-44
Проверил Христофоров
Руководил Христофоров
Гл. специал. Левинский
Нач. отдела Иванов
Утвердил Леонов
Калькиров. Долгова
Калькуляр. Атаева
ГИПРОСТРОЙДОРМАШ
г. Ростов-на-Дону 1976 г.
КОМПРЕССОРНАЯ СТАНЦИЯ БК-250А
Узел таймера агрегата
Схема электрическая принципиальная.
Типовой проект 904-1-35
Альбом V
Лист А-45
6988/V
41

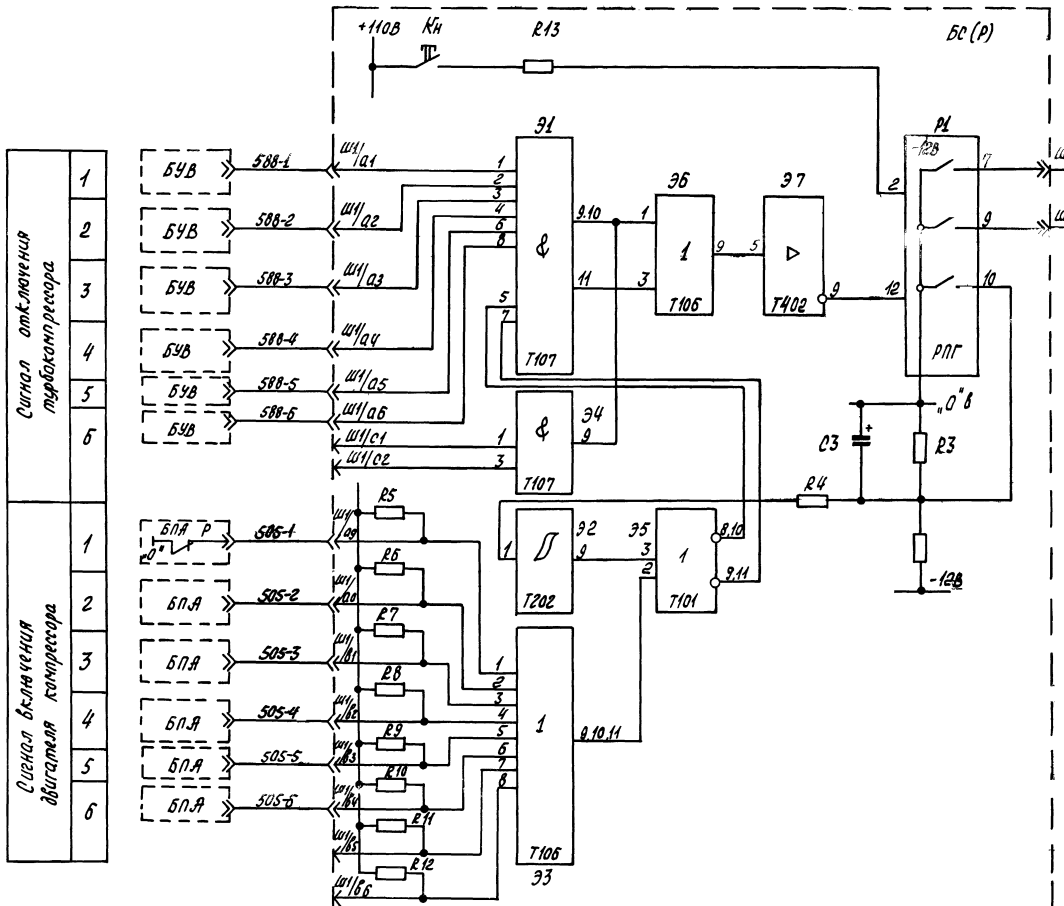

На данном листе представлена копия чертежа УКАС.03.005.ЭЗ. ГУА и предприятия п/я М-5878

Поз.	Обознач.	Наименование	Тип	Кол.	Техническая характерист.	Примеч.
		Шкаф управления ШЭС 9201-53.А7				
1	БУВ	Блок управления системой водяного охлаждения	БФХ-1585	4		
2	БПА	Блок предупредительной и аварийной сигнализации	БФХ-1582	4		
		Шкаф управления (регулирования) ШЭС 8801-00.Л3				
3	БС(Р)	Блок управления сбросом регулятора	БФХ-1583	1		
4	БТР	Блок таймера регулятора	БФХ-1541	1		
5	БВА	Блок выбора адресов	БФХ-1580	1		

6988/3

(42)	ГИПРОСТРОЙДОРМАШ г. Ростов-на-Дону 1976г.	Узел общего сброса регулятора. Схема электрическая принципиальная	Типовой проект 9041-35
	КОМПРЕССОРНАЯ СТАНЦИЯ БК-250А		Альбом V
			Лист А-46

Разработал	Климченко		
Проверил	Самсонов		
Руковод.	Кистерный		
Гл.спец.	Лобачевский		
Нач. отд.	Шалов		
ГИП	Ким		
Н.контроль	Шерстюк		
Зав.лаборат.	Жолнер		
Конструктор	Алалова		
Копировал	Атласова		

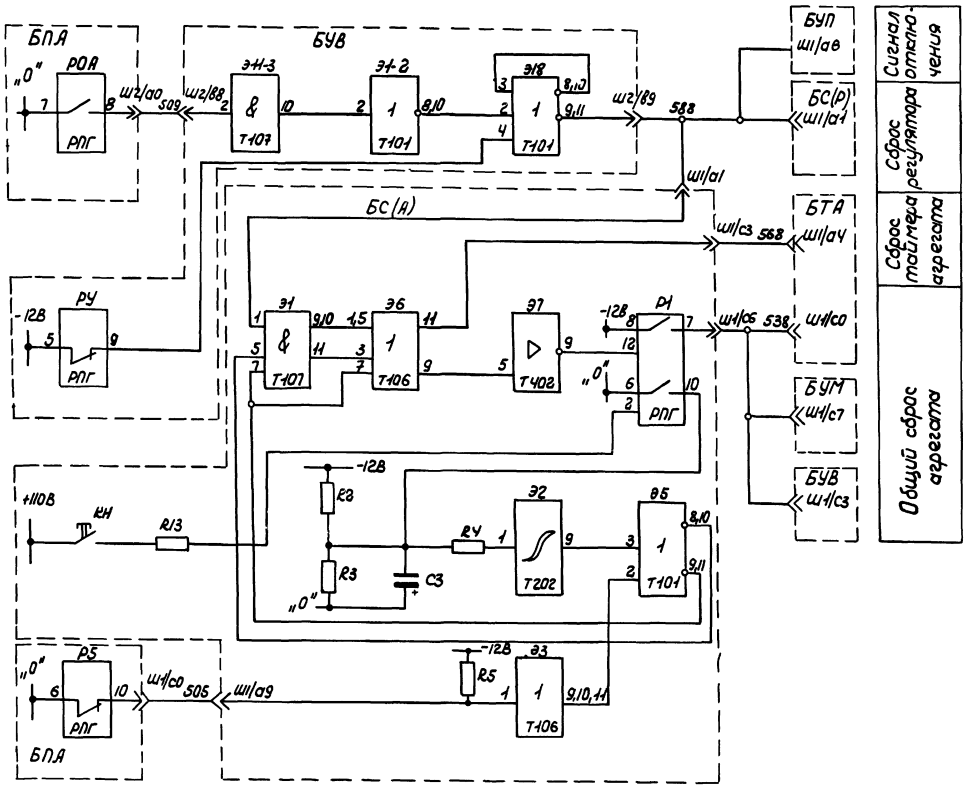

	Обознач.	Наименование	Тип	Кол.	Техническая характеристика	Примеч.
		Шкаф управления	ШЭС 9102-53А3			
1	БПА	Блок предупредительной и аварийной сигнализации	БФХ-1582	1		
2	БУВ	Блок управления насосом водяного охлаждения	БФХ-1569	1		
3	БС(А)	Блок управления сбросом агрегата	БФХ-1583	1		
4	БУМ	Блок управления пусковым маслонасосом	БФХ-1584	1		
5	БТА	Блок таймера агрегата	БФХ-1581	1		
6	БУП	Блок управления производительностью	БФХ-1585	1		
		Щит регулирования	ШЭС 8801-00А3			
7	БС(Р)	Блок управления сбросом регулятора	БФХ-1583	1		

На данном листе представлена копия чертежа УКЯ 01.00833 ГУА и предприятия п/я м5878.

6988/V (43)

ГИПРОСТРОЙДОРМАШ г. Ростов-на-Дону 1976г. КОМПРЕССОРНАЯ СТАНЦИЯ БК-250А	Узел сброса схемы управления турбокомпрессорного агрегата. Схема электрическая принципиальная	Типовой проект 904-1-35 Альбом V Лист А-47

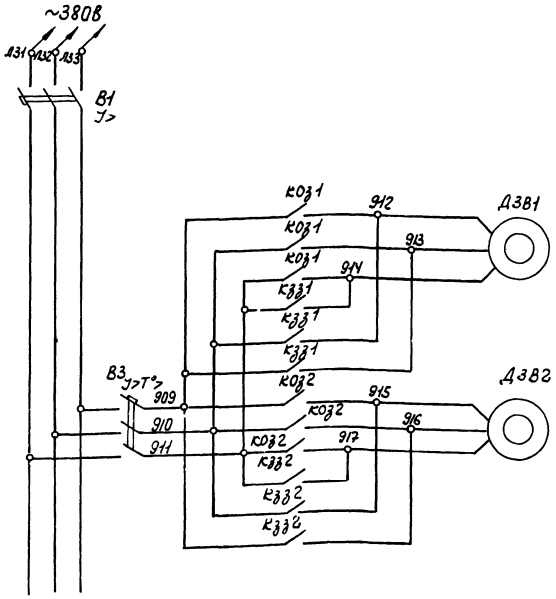

Трубопровод холодной воды	Трубопровод теплой воды
Электродвигатели задвижек водяного охлаждения	

Диаграмма замыкания контактов конечных выключателей

Обозначение	Контакты	Положение задвижки: Закрыто		Открыто
Воз1				
Воз2				
Взз1				
Взз2				

Обозначение	Контакты	Запорное устройство: Норма	Выше нормы
ВМ31			
ВМ32			
ВМ01			
ВМ02			

1. ** - Демонтировать при монтаже.
2. На листах А-48, А-49 представлена копия чертежа УКАС 01.001.ЭЗ ГУА и предприятия п/я М5878.

Поз.	Обознач.	Наименование	Тип	Кол.	Техническая характеристика	Примеч.
		Щит управления			ШЭС 9102-53А3	
1	БУВ	Блок управления насосом водяного охлаждения	БФХ-1569			
2	БТА	Блок таймера агрегата	БФХ-1581			
3	БС(А)	Блок управления сбросом агрегата	БФХ-1583			
4	БПА	Блок предупредительной и аварийной сигнализации	БФХ-1582			
5	Кн15-Кн20	Кнопка	КЕ-011У3			
6	Пр	Переключатель	ПЕ-012У3	1	исп. 2	
7	В1	Автомат	А3732Б	1		
9	Коз1; Кзз1; Коз2; Кзз2;	Пускатель магнитный	ПМЕ-2В	2	25А, ~220В	
10	В3	Автомат АК	АК63-3МГ	1	16А	
		По месту				
12	Воз1; Взз1; Воз2; Взз2; ВМ01; ВМ31; ВМ02; ВМ32;	Выключатель конечный		8		
14	Дз В1, Дз В2	Электродвигатели задвижек водяного охлаждения		2		

6988/V (44)

ГИПРОСТРОЙДОРМАШ г. Ростов-на-Дону 1976г. КОМПРЕССОРНАЯ СТАНЦИЯ БК-250А	Управление системой водяного охлаждения ТКА. Схема электрическая принципиальная.	Типовой проект 904-1-35 Альбом V Лист А-48

Проверил Христофоров; Руководил Христофоров; Гл. специалист Левинский; Нач. отдела Иванов; Утвердил Леонов; Калькировал Яковлева; Кальку сб. Атаева

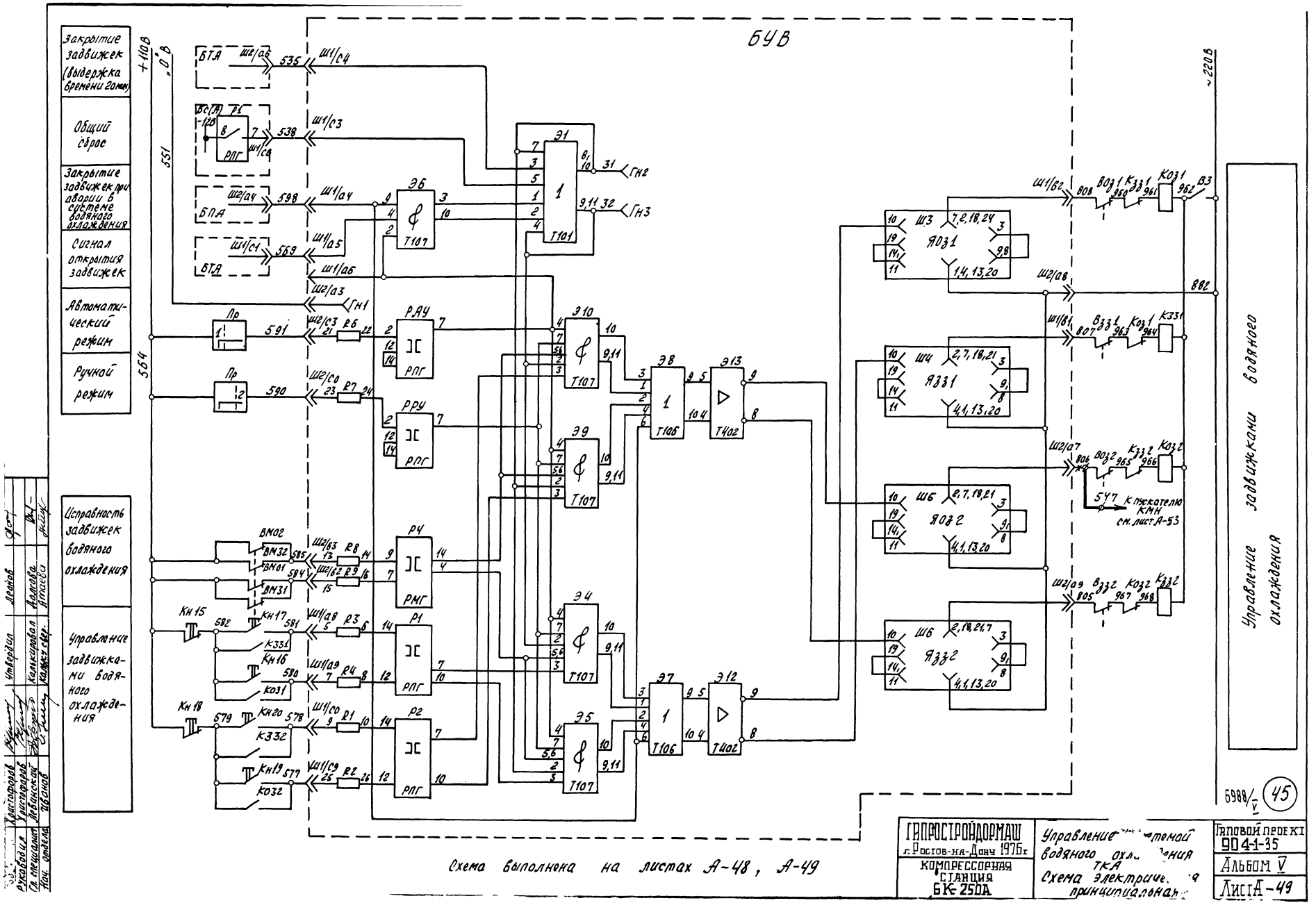

БУВ
Закрытие задвижек (выдержка времени 20мин)
Общий сброс
Закрытие задвижек при аварии в системе водяного охлаждения
Сигнал открытия задвижек
Автоматический режим
Ручной режим
Исправность задвижек водяного охлаждения
Управление задвижками водяного охлаждения
Управление задвижками водяного охлаждения
+110В
„0"В
~220В
БТА
БПА
Пр
РАУ
РРУ
РМГ
Р1
Р2
Р4
Э1
Э4
Э5
Э6
Э7
Э8
Э9
Э10
Э12
Э13
Т101
Т107
Т106
Т402
ЯОЗ1
ЯЗЗ1
ЯОЗ2
ЯЗЗ2
Ш3
Ш4
Ш5
Ш6
К пускателю КМН см. лист А-53
Схема выполнена на листах А-48, А-49
6988/V
45
ГИПРОСТРОЙДОРМАШ г. Ростов-на-Дону 1976г
КОМПРЕССОРНАЯ СТАНЦИЯ БК-250А
Управление системой водяного охлаждения ТКА
Схема электрическая принципиальная
Типовой проект 904-1-35
Альбом V
Лист А-49
Руководил Христофоров
Гл. специалист Левинский
Нач. отдела Иванов
Утвердил Леонов
Калькировал Алмова
Калькуляр. Атаева

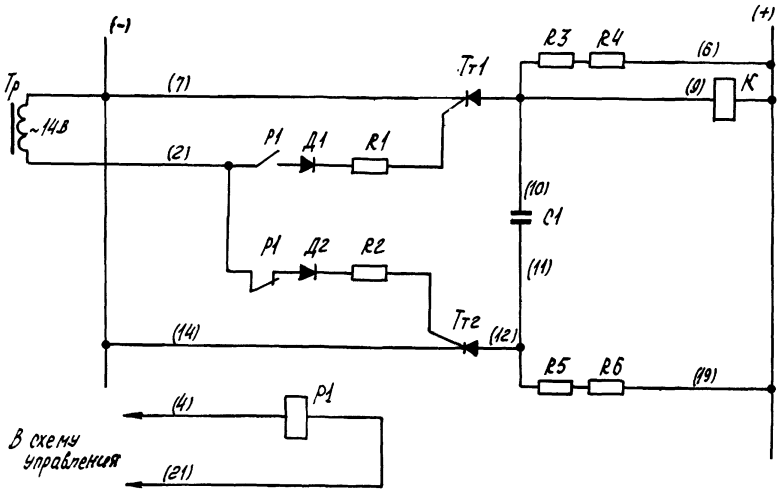

На данном листе представлена копия схемы, приведенной на рис. 5 пояснительной записки №Т-1090-15230, разработанной ГУА

Рук. группы	Христофоров	Копировал	Долгова
Гл. спец.	Левинский	Калькусв.	Атаева
Нач. отд.	Иванов		

ГИПРОСТРОЙДОРМАШ г. Ростов-на-Дону 1976 г. КОМПРЕССОРНАЯ СТАНЦИЯ 6К-250А	Принципиальная схема управления катушками контакторов на постоянном токе	Типовой проект 904-1- Альбом V Лист А-50

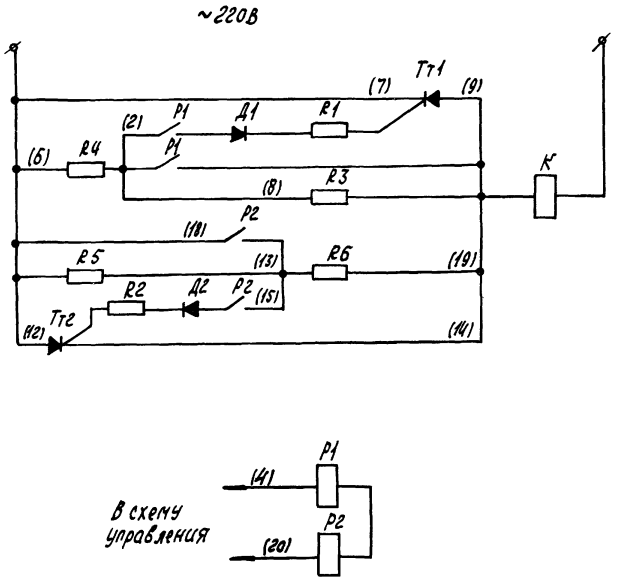

На данном листе представлена копия схемы, приведенной на рис. 6 пояснительной записки № Т-1090-15230, разработанной ГУА

Разработал	Кулинченко	Н. контр.	Золотарёва
Проверил	Радченко	Утвердил	Леонов
Рук. группы	Христофоров	Копировал	Долгова
Гл. спец.	Левинский	Калькусв.	Атаева
Нач. отд.	Иванов		

6988/V (46)

ГИПРОСТРОЙДОРМАШ г. Ростов-на-Дону 1976 г. КОМПРЕССОРНАЯ СТАНЦИЯ 6К-250А	Принципиальная схема управления катушками контакторов на переменном токе	Типовой проект 904-1-35 Альбом V Лист А-51

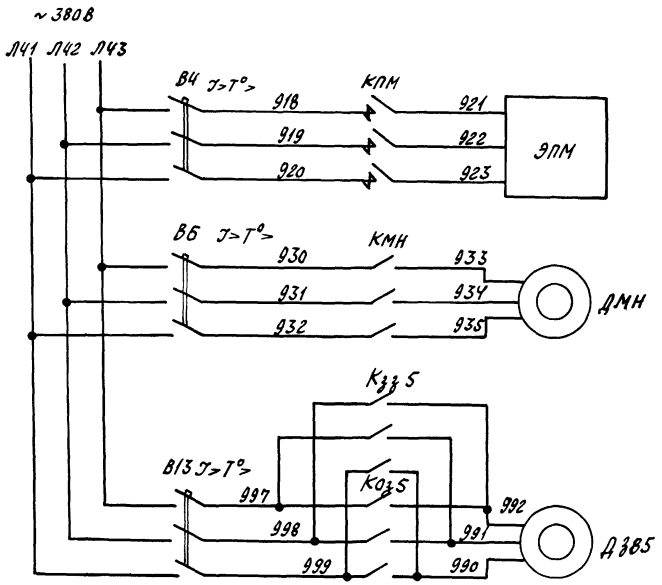

Электроподогреватель масла

Электродвигатель пускового маслонасоса

Электродвигатель задвижки горячей воды

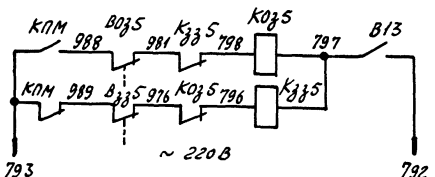

К трансформатору Тр3 см. лист А-66

Управление задвижкой горячей воды

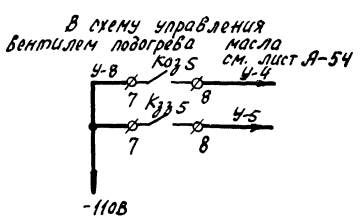

1. Схема выполнена на листах А-52, А-53
2. Электроподогреватель поз. ЭПМ в типовом проекте не используется.
3. ——— Дополнительные цепи настоящего проекта.

	Обознач.	Наименование	Тип	Кол.	Техническая характеристика	Примеч.
		Щит управления (регулирования)				
		ШЭС 8801-00А3				
1	БЗП	Блок задания программы	БФХ-1545	1		
		Щит управления компрессорным агрегатом ШЭС 9102-53А3				
2	БУВ	Блок управления насосом водяного охлаждения	БФХ-1569	1		
3	БР1	Блок-реле	БФХ-1625	1		
4	БПА	Блок управления предупредительной и аварийной сигнализацией	БФХ-1582	1		
5	БУМ	Блок управления маслонасосом	БФХ-1584	1		
6	БВА	Блок выбора адресов	БФХ-1580	1		
7	БТА	Блок таймера агрегата	БФХ-1581	1		
8	БС(А)	Блок выработки сброса	БФХ-1583	1		
9	КН4-КН7	Кнопка управления	КЕ011У3	4		
10	КПМ	Контактор	КТ-7013	1		
11	КМН	Пускатель магнитный	ПМЕ-211	1		
12	Коз5-Кзз5	То же	ПМЕ-213	1		
13	ВЧ.	Выключатель автоматический	А3716Б	1		
14	ВБ,ВЗ	То же	ЯК63-3/4г	2		
		Шкаф датчиков ШЭС 8503-00 А2				
16	РДМ2	То же	ЭКМ14х10	1		
		Приборы местные				
17	Воз5 Взз5	Выключатель конечный		2		
18	ЭПМ	Электроподогреватель масла		1		Машзал
19	ДМН	Электродвигатель пускового маслонасоса		1		
20	ДЗВ5	Электродвигатель задвижки горячей воды		1		

Разработал	Кожевина	
Проверил	Кристофоров	
Руководил	Кристофоров	
Гл. спец.	Левинская	
Нач. отд.	Иванов	
Н. контр.	Ушеренин	
Зав. сектором	Леонов	
ГИП	Алалыкин	
Нач. отд.	Атлесова	

6988/V (47)

ГИПРОСТРОЙДОРМАШ г. Ростов-на-Дону 1976 г.	Управление пусковым маслонасосом Схема электрическая принципиальная	Типовой проект 904-1-35
КОМПРЕССОРНАЯ СТАНЦИЯ БК-250А		Альбом V
		Лист А-52

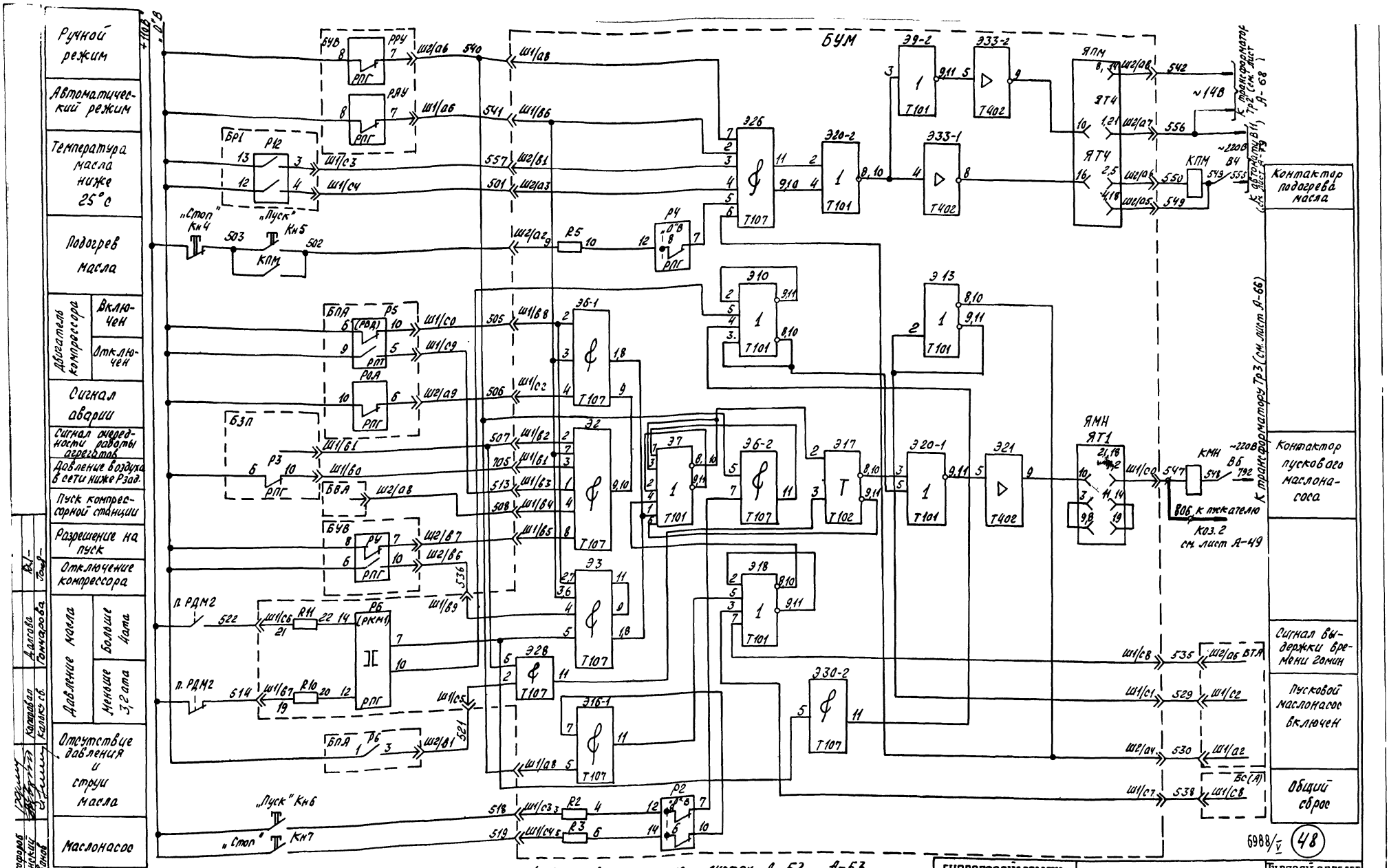

1. Схема выполнена на листах А-52, А-53
2. На листах А-52, А-53 представлена копия чертежа УКАС 01.005Э3 ГУА и предприятия п/я М5878
3. ——— Дополнительные цепи настоящего проекта

ГИПРОСТРОЙДОРМАШ г. Ростов-на-Дону 1976 г.	Управление пусковым маслонасосом Схема электрическая принципиальная	Типовой проект 904-1-35	
КОМПРЕССОРНАЯ СТАНЦИЯ 6К-250А		Альбом V	
		Лист А-53	

6988/V (48)

Руководил Христофоров; Гл. спец. Левинский; Нач. отд. Иванов; Копировал Калькусб.; Долгова Гончарова

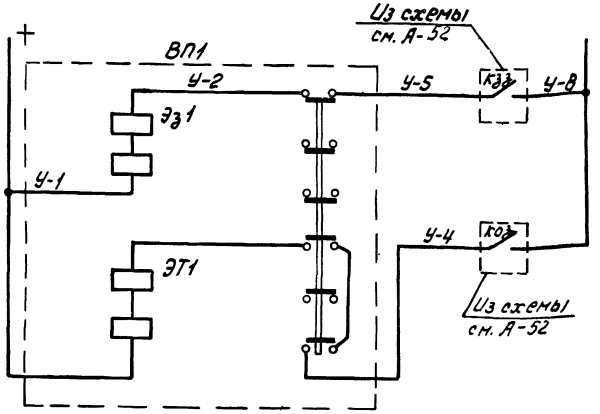

Питание -220В	Управление вентилем подогрева масла
Закрытие вентиля	
Открытие вентиля	

Схема выполнена для компрессорного агрегата №1, для компрессорных агрегатов №2-№6 схема аналогична

Поз.	Обозн.	Наименование	Тип	Кол.	Техническая характеристика	Прим.
		По месту				
1	ВП1	Вентиль с электромагнитным приводом	15КЧ8776р-СВВ	1	-220В эл. магн. №2 ТД. 950.000-1	Заказан в технологической части проекта

Разработ.	Атаева		
Провер.	Родченко		
Рук.	Христофоров		
Гл. спец.	Лебинский		
Нач. отд.	Ибонов		
Н. контр.	Золоторева		
Утв.	Леонов		
Копировал	Брагинец		
Калькул.	Гончарова		

ГИПРОСТРОЙДОРМАШ г. Ростов-на-Дону 1976г	Управление вентилем подогрева масла	Типовой проект 904-1-
КОМПРЕССОРНАЯ СТАНЦИЯ 6К-250А		Альбом V
		Лист А-54

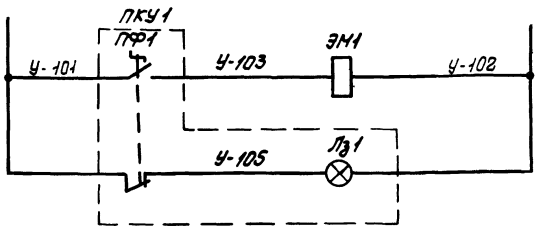

Питание ~220В, 50 Гц	Управление вентилем аварийного слива масла из маслобака
Включение электромагнитов открытия вентиля	
Вентиль закрыт	

Схема выполнена для слива масла из бака компрессора №1, для слива из маслобаков компрессоров №2-№6 и баков чистого и отработанного масла компрессорной станции схемы аналогичны с заменой индексов „1" на индексы „2-8". Например: У-103, ПКУ1 на У-203, У-803, ПКУ2, ПКУ8.

Поз.	Обозн.	Наименование	Тип	Кол.	Техническая характеристика	Примеч.
		Пост местного управления ПКУ1				
1	ПКУ1	Переключатель	ПКУ15.19.		ПЕ-011 испол. 2	ПФ1
		Арматура светосигнальная	121.	1	АЕ1232У2 ~220В 50Гц	Л31
		По месту				
3	ЭМ1	Электромагнит вентиля	—	1	~220В, 50Гц	Заказан в технол. части пр.

Разработ.	Атаева		
Провер.	Родченко		
Рук.	Христофоров		
Гл. спец.	Лебинский		
Нач. отд.	Ибонов		
Н. контр.	Золоторева		
Утв.	Леонов		
Копировал	Брагинец		
Калькул.	Гончарова		

ГИПРОСТРОЙДОРМАШ г. Ростов-на-Дону 1976г	Управление вентилем аварийного слива масла из маслобака	Типовой проект 904-1-35
КОМПРЕССОРНАЯ СТАНЦИЯ 6К-250А		Альбом V
		Лист А-55

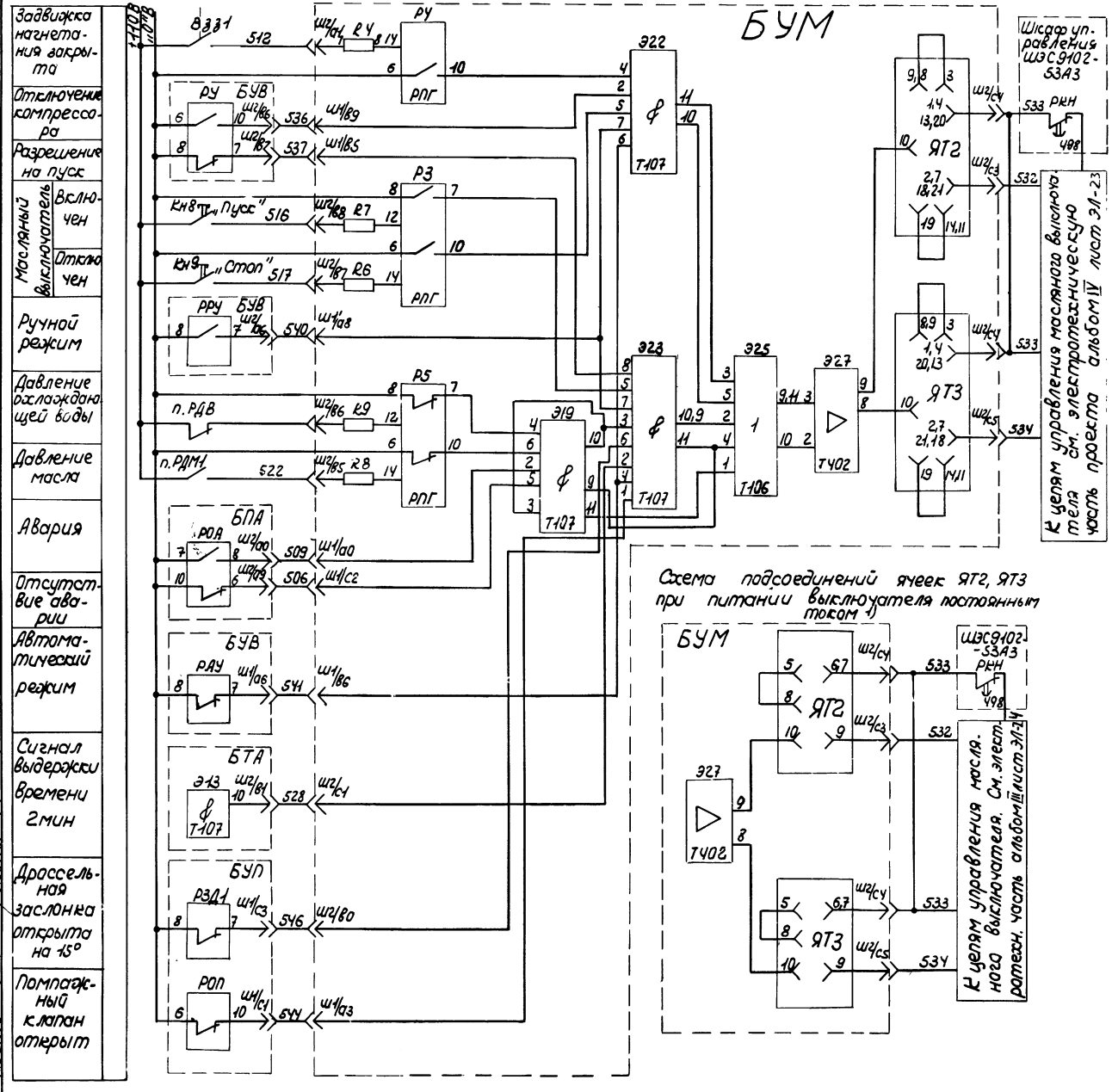

1. При питании электромагнитов масляного выключателя в/в распредустройства, напряжением 220В постоянного тока, в блоке БУМ на разъемах ячеек управления ЯТ2 и ЯТ3 произвести пересоединения по приведенной схеме, а в ячейках ЯТ2 и ЯТ3 сопротивления R1 типа МЛТ-2, 580 ом заменить на МЛТ-2, 1 ком.
2. На данном листе представлена копия чертежа УКАС 01.007 ЭЗ ГУЯ и предприятия п/я М-5878.

Поз.	Обознач.	Наименование	Тип	Кол.	Техническая характеристика	Примеч.
		Шкаф управления ШЭС 9102-53А3				
1	КМ8	Кнопка управления	КЕ 011-У3	1	Исполн. 2 1з+1р толкатель черный	
2	КМ9	То же	КЕ 011-У3	1	Исполн. 2 1з+1р толкатель красный	
3	БУВ	Блок управления насосом охлаждающей воды	БФХ-1569	1		
4	БТА	Блок таймера агрегата	БФХ-1581	1		
5	БУП	Блок управления производительностью агрегата	БФХ-1585	1		
6	БПА	Блок предупредительной и аварийной сигнализации	БФХ-1582	1		
7	БУМ	Блок управления пусковым маслонасосом	БФХ-1584	1		
		По месту				
9	РДМ1	Манометр	ЭКМ-1У-1,6	1	предел 1,6 кгс/см²	
10	РДВ	"	ЭКМ-1У-4	1	предел 4 кгс/см²	
11	ВЗВ1	Конечный выключатель		1		

6988/V (50)

ГИПРОСТРОЙДОРМАШ г. Ростов-на-Дону 1976г. КОМПРЕССОРНАЯ СТАНЦИЯ БК-250А	Управление двигателем компрессора. Схема электрическая принципиальная.	Типовой проект 904-1-35 Альбом V Лист А-56

Обозн.	Наименование	кол.	Примеч.
R11	Резистор МЛТ-0,5 1мОм	1	
R10, R12	Резистор ГОСТ 7113-66, МЛТ-1; 51кОм	2	
РП	Реле промежуточное кат.		
	~380В	1	
R1, R3	Резистор ГОСТ 6513-66, ПЭВР-26,		
	47 Ом	2	
РП2-	Реле промежуточное		
РП7	катушка ~220В	6	
РВ	Реле времени программное		
	РВП-3221-00УЧ, 220В, 50Гц	1	
R2, R4	Резистор ГОСТ 6513-66 ПЭВР-26,		
R5-R9	1,5кОм	7	
Л01-Л05	Лампа люминесцентная ТЛО-1		
	на 220В	5	
$Л_{В}1$-$Л_{В}2$	ТЛЗ-1-1 на 220В	2	
Д1, Д3	Выпрямитель В10-6А	12	
Д2, Д4	Выпрямитель КД 202Р	12	
С1, С2	Конденсатор МБГО-2, 600В, 1мкф	2	
	По месту		
ДТ1	Датчик температуры		
	масла ТСМ	1	
ДТ2-ДТ4	Датчик температуры	3	
ИМ1-ИМ3	Исполнительный механизм		
	ПР-1М ~220В	3	
КН11, КН13	Паст ПКЕ 222-2У2-3/4"		
КН14, КН16	ТУ16-526-216-71	4	

Обозн.	Наименование	кол.	Примеч.
	Шкаф управления вспомогательными приводами ШЭС9103-83 А3		
В1-В5	Автомат. выключатель с		
ПД1-ПД5	дистанционным приводом		
РМН1-РМН5	и расцепителем		
	нулевого напряжения		
	А3742Б	15	
В9, В32	Автоматический		
	выключатель АК63-3МГ	2	
КВВ1, КВВ2,	Пускатель ПМЕ-112		
КПВ1, КПВ2,			
КОА1, КОА2		6	
ККВ1-ККВ4	Пускатель ПМЕ-212	4	
Р3	Пускатель ПМИ-071	1	
В6-В8	Автомат. выключатель		
В27	АК63-2МГ	4	
Кн1-Кн5	Кнопка управления		
Кн7-Кн38	КЕ 011 УЗ	37	
V1, V2	Вольтметр Э-377	2	
V3, V4	Вольтметр М330	2	
Тр1, Тр2	Трансформатор ТТ-1,6/380-170В	2	
КЭМ	Пускатель ПАЕ-422, ТрП-6	1	
КВУ, КМН1 КМН2, КС	Пускатель	4	
ПУ1, ПУ4	Переключатель универ-		
	сальный УП5312 С86	2	
ПУ2,	Переключатель универсаль-		
ПУ3	ный УП-5311, С275	2	

1. Схема выполнена на листах А-57, А-58 А-59, А-60.
2. На листах А-57 ... А-60 представлена копия чертежа УКАС 05000.ЭЗ-2 ГУА и предприятия п/я М5878.

Зазорстал Гончарова
Главный Кожакина
Рук. группы Кристофоров
Гл. спец. Терлинский
Нач. отд. Иванов

Н. контроль Злотсева
Утвердил Гелна В.
Калкавадз Яровлева
Кольку св. Кожакова

6988/V (51)

ГИПРОСТРОЙДОРМАШ г. Ростов-на-Дону 1976г.	Управление вспомогательными приводами. Схема электрическая принципиальная.	Типовой проект 904-1-35
КОМПРЕССОРНАЯ СТАНЦИЯ 6К-25ГА		Альбом V
		Лист А-57

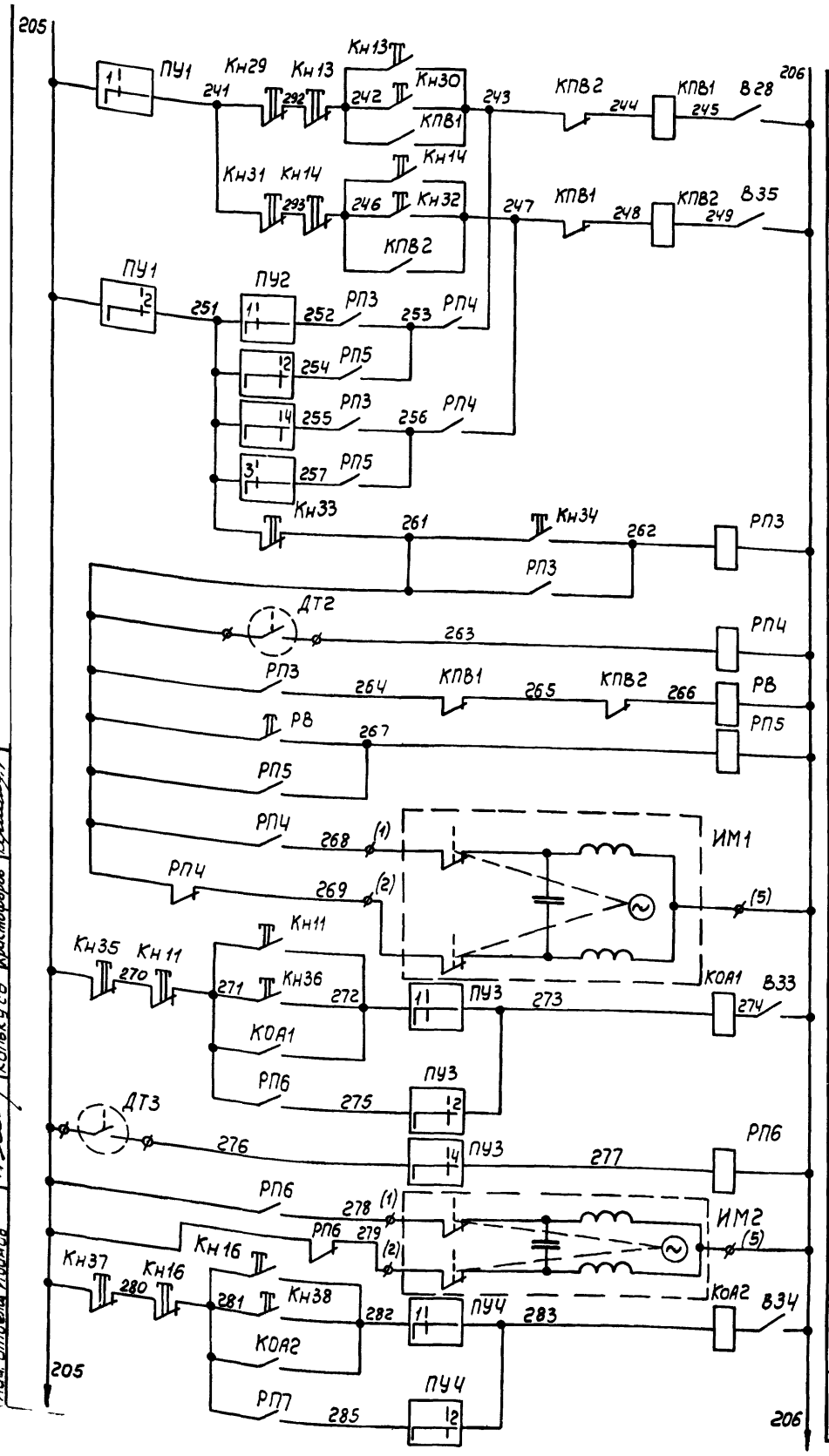

Ручной режим управления	Вентилятором №1
	Вентилятором №2
Автоматический режим управления	Вентилятором №1
	Вентилятором №2
Реле пуска в автоматическом режиме	
Реле контроля температуры	
Реле времени	
Промежуточное реле	
Открыть / Закрыть	Управление исполнительным механизмом клапана на теплоносителе
Ручное / Автом.	Управление электродвигателем вентилятора. Отопит. агрегат №1
Датчик температуры воздуха в помещении	
Открыть / Закрыть	Управление исполнительным механизмом клапана на теплоносителе, отопит. агрегат №1
Ручное / Автом.	Управление электродвигателем вентилятора. Отопит. агрегат №2

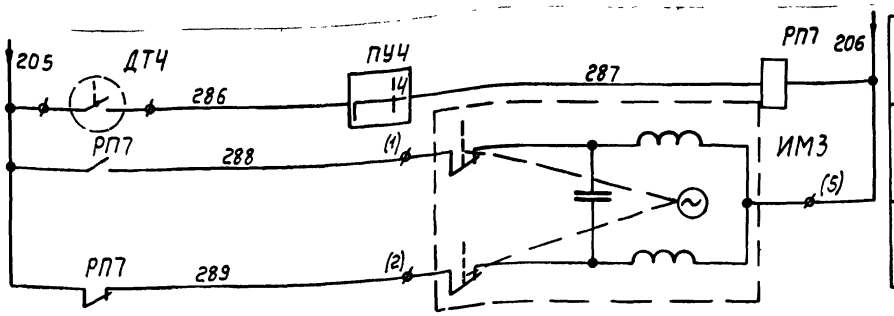

Датчик температуры воздуха в помещении.	
Открыть / Закрыть	Управление исполнительным механизмом клапана на теплоносителе отопит агрегата №2

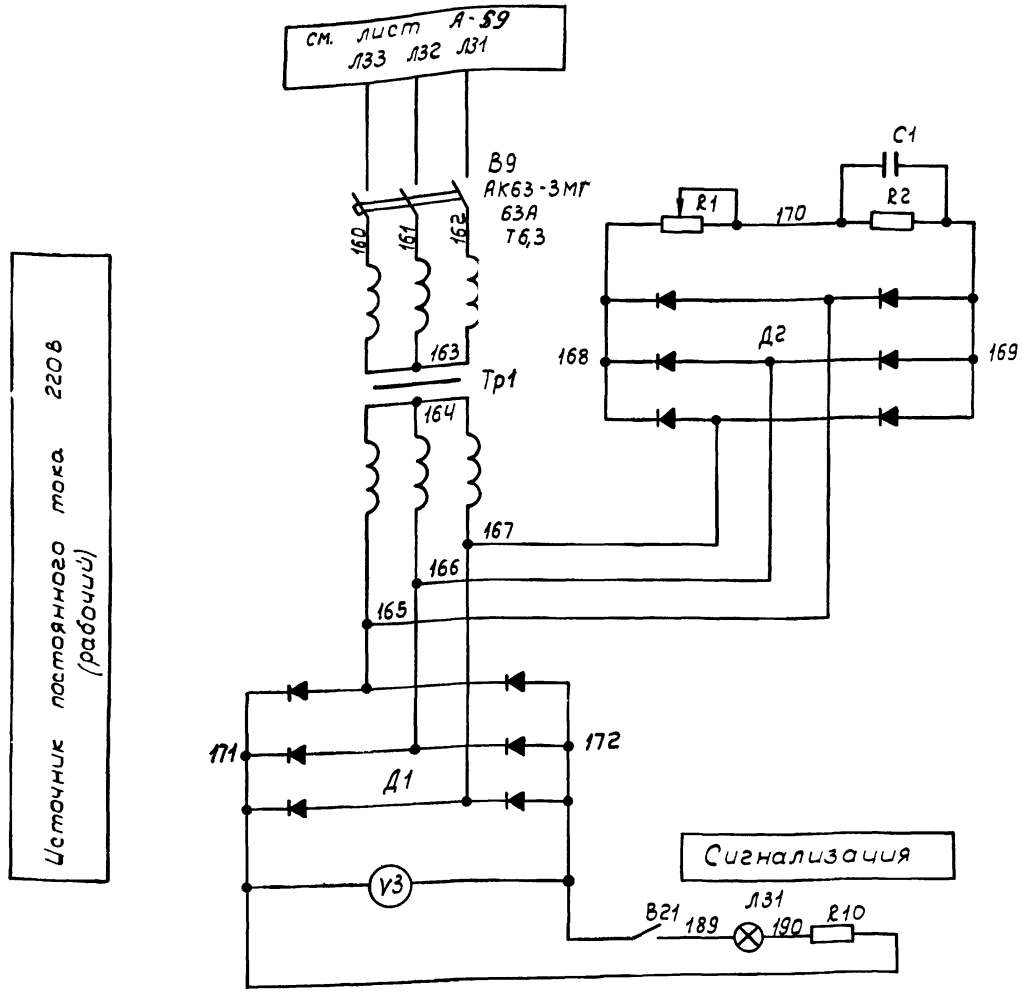

Диаграмма замыкания контактов ПУ1, ПУ2, ПУ3, ПУ4

УП5312-С86								
Номер секции	Номер конт.		-45°		0°		+45°	
	л	п	л	п	л	п	л	п
I	1	2	X					X
II	3	4	X					X
III	5	6	X					X
IV	7	8	X					X
Режим управл.			Раб		0		Рез	

Схема выполнена на листах А-57, А-58, А-59, А-60

6988/V (52)

ГИПРОСТРОЙДОРМАШ г. Ростов-на-Дону 1976 г.	Управление вспомогательными приводами.	Типовой проект 904-1-35
КОМПРЕССОРНАЯ СТАНЦИЯ 6К-250А	Схема электрическая принципиальная.	Альбом V
		Лист А-58

Рук. группы	Христофоров		копировал	Яковлева
Гл. специал.	Левинский		калькусв	Христофоров
Нач. отдела	Иванов			

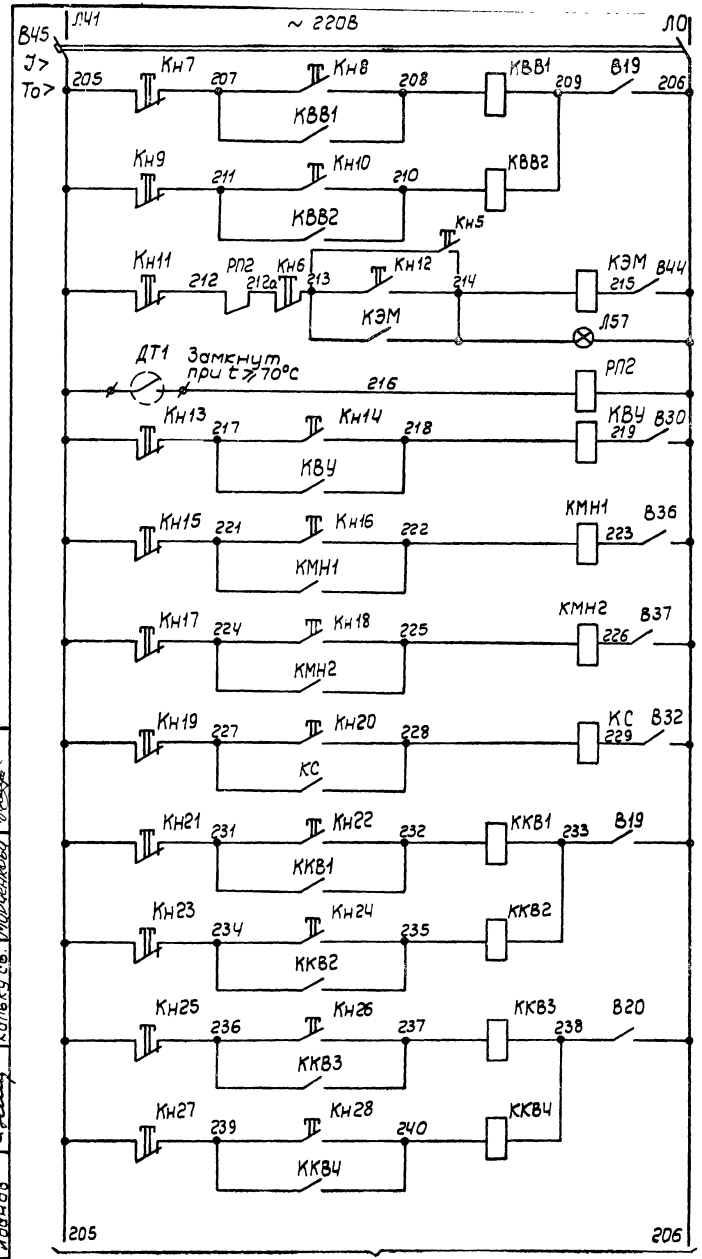

Управление вытяжными вентиляторами	
Управление станционным маслохозяйством	Электроподогревателем масла
	Электроподогревателем вытяжной установки
	Двигателем маслонасоса №1
	Двигателем маслонасоса №2
	Двигателем сепаратора
Управление	крышными вентиляторами секции №1
	крышными вентиляторами секции №2

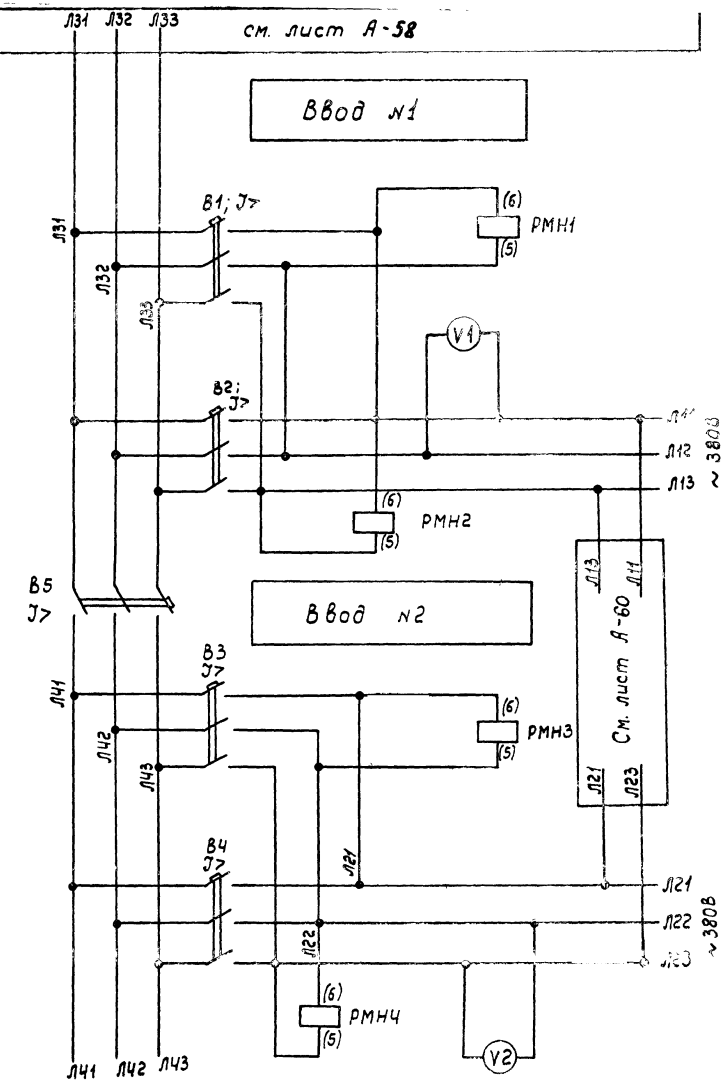

1. Схема выполнена на листах А-57, А-58, А-59, А-60

Гл. инженер	Куличенко		Н. контроль	Золотарева	
Проверил	Коржавина		Утвердил	Леонов	
Рук. группы	Христофоров		Копировал	Яковлева	
Гл. специал.	Левинский		Кальку св.	Морченкова	
Нач. отдела	Иванов				

5988/V

53

ГИПРОСТРОЙДОРМАШ г. Ростов-на-Дону 1976 г. КОМПРЕССОРНАЯ СТАНЦИЯ БК-250А	Управление вспомогательными приводами. Схема электрическая принципиальная	Типовой проект 904-1-35 Альбом V Лист А-59

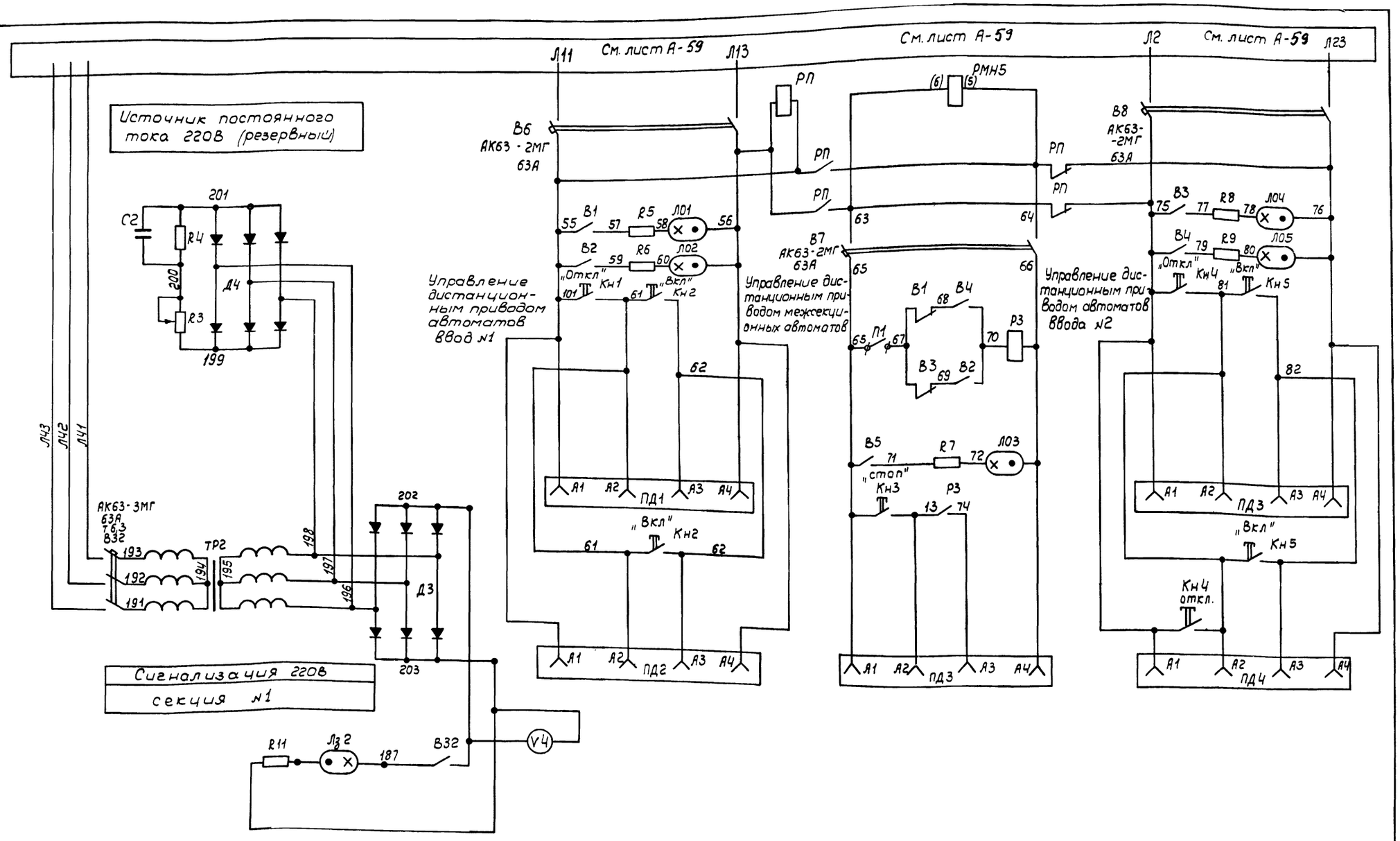

Схема выполнена на листах А-57, А-58, А-59, А-60.

6988/V 54

ГИПРОСТРОЙДОРМАШ г. Ростов-на-Дону 1976 г. КОМПРЕССОРНАЯ СТАНЦИЯ БК-25ПА	Управление вспомогательными приводами. Схема электрическая принципиальная.	Типовой проект 904-1-35 Альбом V Лист А-60

Ивановский, Иванов, Копировал, Копыкусов, Яковлева, Мариенкова

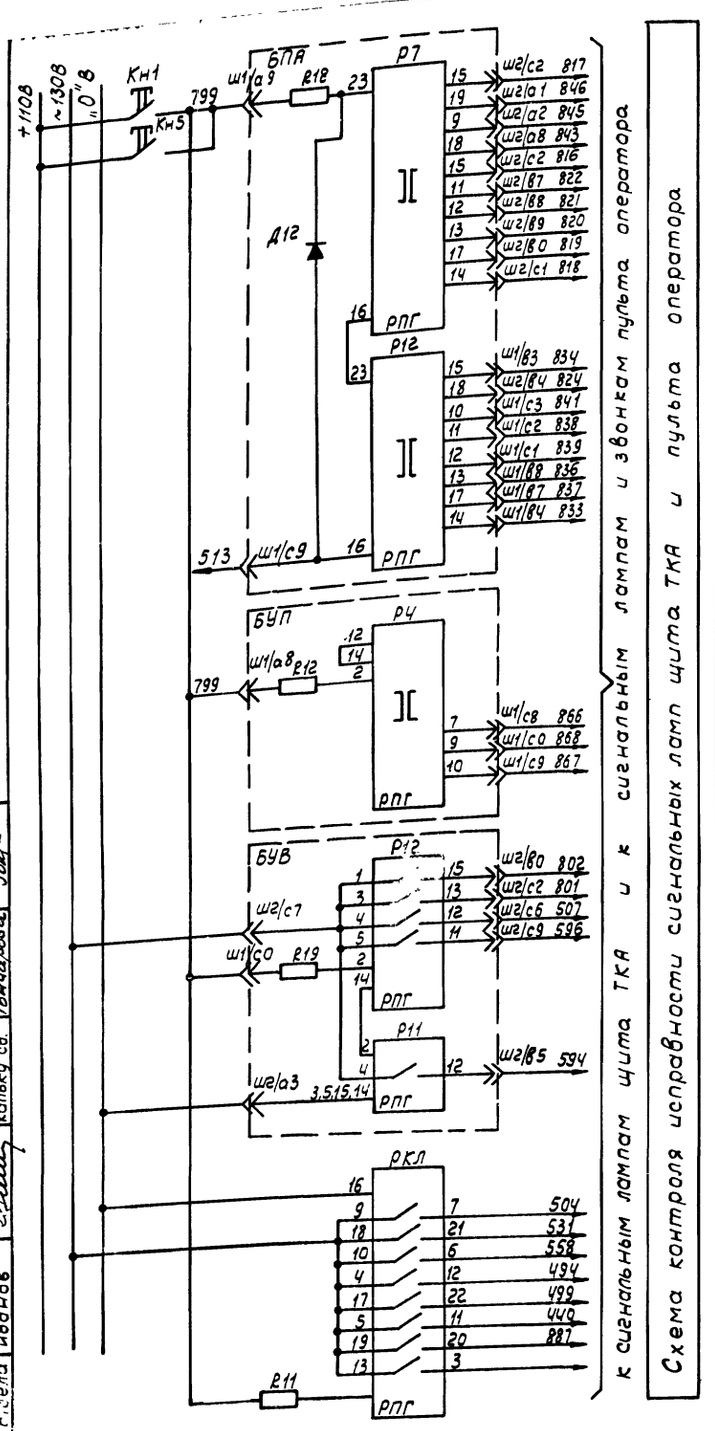

Схема контроля исправности сигнальных ламп щита ТКА и пульта оператора

к сигнальным лампам щита ТКА и к сигнальным лампам и звонкам пульта оператора

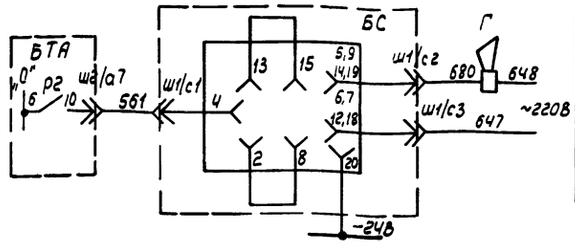

Поз.	Обознач.	Наименование	Тип	кол.	Техническая характеристика	Примеч.
		Пульт управления ШЭС-9006-00АЗ				
26	П3, ПЧ	Переключатель	ПЕ-011УЗ	2	исп. 2	
27	ЗВ1, ЗВ2	Звонок переменного тока	ЗВП-127;	2	~127В	
28	ЛЖ1-ЛЖ7	Лампа люминесцентная	ТЛЖ-1-1	7	127В	
29	ЛЖ8	Лампа	ТЛЖ-1-1	1	220В	
30	Л01	То же	ТЛО-1-1	1	127В	
31	Л02	"	ТЛО-1-1	1	220В	
32	$Л_З$1-$Л_З$14	"	ТЛЗ-1-1	14	127В	
33	$Л_З$15-$Л_З$17	"	ТЛЗ-1-1	3	220В	
34	R50-R57	Резистор	МЛТ-0,5	8	1МОм	
35	R23-R30	То же	МЛТ-1	8	51кОм	
36	R31-R49, R60;	"	МЛТ-0,5	20	180кОм	
37	R4-R22; R59;	"	МЛТ-1	20	20кОм	
		В машзале				
38	Г	Ревун	РВП-220	1		

1. Схема выполнена на листах А-61, А-62, А-63, А-64.
2. На листах А-61, А-62, А-63, А-64 представлена копия чертежа УКАС 01.003 ЭЗ ГУА и предприятия п/я М5878.

	Обознач.	Наименование	Тип	кол.	Техническая характеристика	Примеч.
		Щит управления типа ШЭС 9103-83АЗ				
1	РГ4	Реле на герконах	РПГ-0100222УЗ	1		
		Щит регулирования ШЭС 8801-00АЗ				
2	БТР	Блок таймера регулятора	БФХ-1544	1		
3	БС	Блок сравнения	БФХ-1603	1		
		Шкаф управления ШЭС 9102-53АЗ				
5	БПА	Блок предупредительной и аварийной сигнализации	БФХ-1582	1		
6	БУП	Блок управления производительностью	БФХ-1585	1		
7	БР1; БР2;	Блок реле	БФХ-1625	2		
8	БП	Блок питания логических элементов	БФХ-0301	1		
9	БВС	Блок управления сбросом агрегата	БФХ-1583	1		
10	БТА	Блок таймера агрегата	БФХ-1581	1		
11	БУМ	Блок управления маслонасосам	БФХ-1584	1		
12	БУВ	Блок управления системой водяного охлаждения	БФХ-1584	1		
13	ПКТ1; ПКТ2;	Уравновешенный мост переменного тока	КСМ2-030	2		
14	ПКТ4 ПКТ3	Логометр	ЛР-64-02	2		
15	Л01-Л012	Лампа люминесцентная	ТЛО-1-1	12	127В	
16	ЛЖ1-ЛЖ7	То же	ТЛЖ-1-1	7	127В	
17	$Л_З$1-$Л_З$7; $Л_З$11-$Л_З$14	"	ТЛЗ-1-1	11	127В	
18	$Л_З$8, $Л_З$9, $Л_З$10	Лампа	ТЛЗ-1-1	3	220В	
19	Л013	То же	ТЛ01-1	1	220В	
20	ЛЖ8	"	ТЛЖ-1-1	1	220В	
21	R1-R5	Резистор	МЛТ-0,5	5	1МОм	
22	R65-R70	То же	МЛТ-1	6	51кОм	
23	R6-R35	"	МЛТ-0,5	30	180кОм	
24	R36-R65	"	МЛТ-1	30	20кОм	
25	РКЛ	Реле контроля ламп	РПГ-0110111УЗ	1		

Нач. отд.	Гончарова	
Гл. спец.	Радченко	
Гл. спец.	Христофоров	
Ст. инж.	Левинский	
Инж.	Иванов	
Гл. инж.	Золотарева	
Н. контроль	Ут Вардил	
Инж.	Леонов	
Инж.	Калькирован	
Инж.	Кальку сб.	
Гл. инж.	Гончарова	
Гл. спец.		

6988/V (55)

ГИПРОСТРОЙДОРМАШ г. Ростов-на-Дону 1976г. КОМПРЕССОРНАЯ СТАНЦИЯ БК-250А	Узел сигнализации и контроля исправности сигнальных ламп. Схема электрическая принципиальная.	Типовой проект 904-1-35 Альбом V Лист А-61

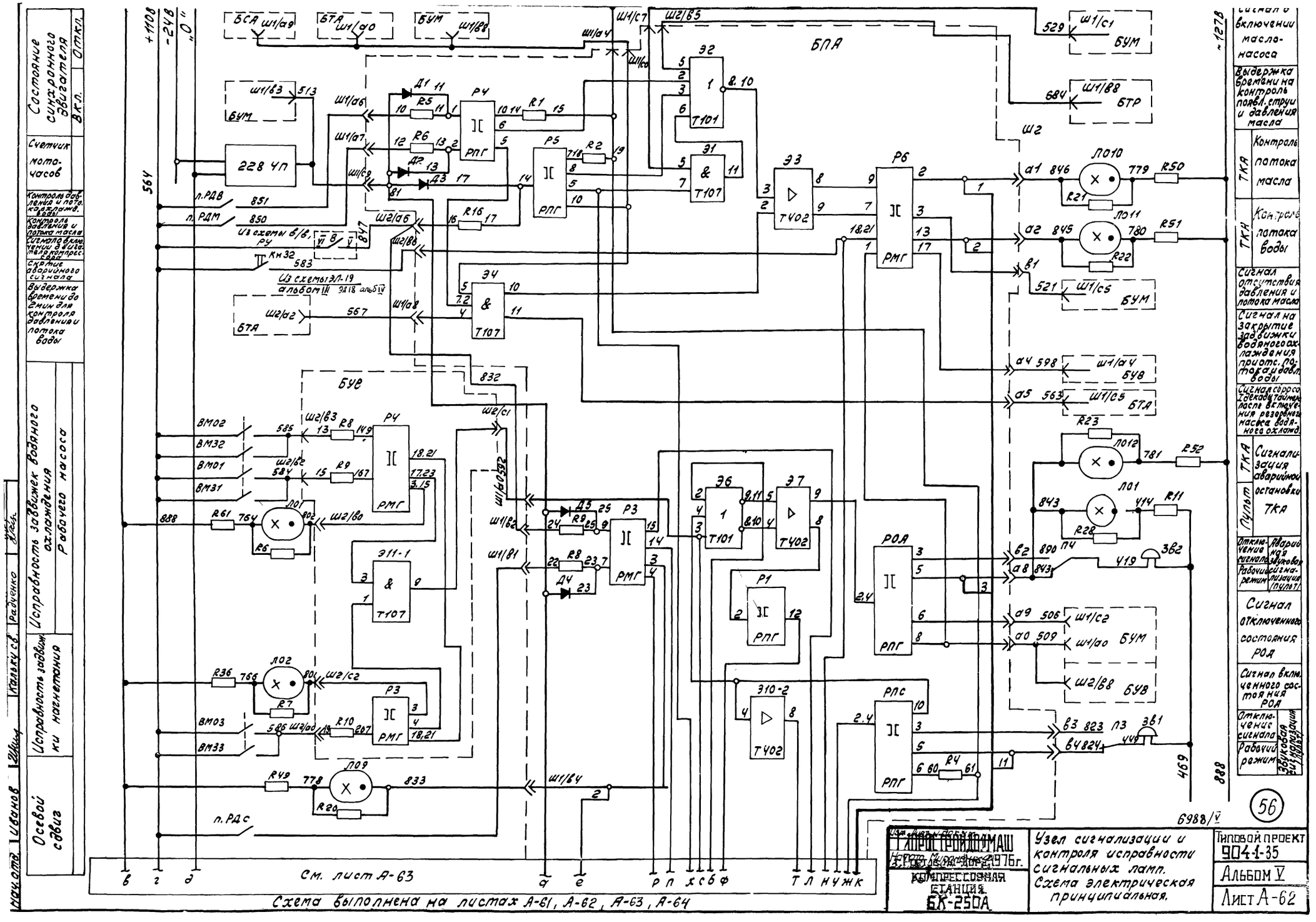
Состояние синхронного двигателя
Вкл.
Откл.
Счетчик мото-часов
Контроль давления и пото. кажд. двиг.
Контроль давления и потока масла
Сигнал включения масло-насоса
Сигнал отключения масло-насоса
Снятие аварийного сигнала
Выдержка времени до 2мин для контроля давления потока воды
Исправность задвижек водяного охлаждения Рабочего насоса
Исправность задвижки Резервного насоса
Осевой сдвиг
Выдержка времени на контроль появл. струи и давления масла
Контроль потока масла
Контроль потока воды
Сигнал отсутствия давления и потока масла
Сигнал на закрытие задвижки водяного охлаждения приотс. потока и давл. воды
Сигнал сорокосекундной задержки времени после включения резервного насоса водяного охлажд.
Сигнализация аварийной остановки ТКА
Пульт ТКА
Отключение
Аварийная сигнализация звуковая
Рабочий режим
Световая сигнализация (пульт)
Сигнал отключенного состояния РОД
Сигнал включенного состояния РОД
Отключение сигнала
Рабочий режим
Световая сигнализация
Состояние синхронного двигателя
Счетчик мото-часов
Контроль давления и пото. кажд. двиг.
Контроль давления и потока масла
Сигнал включения масло-насоса
Снятие аварийного сигнала
Выдержка времени до 2мин для контроля давления потока воды
Исправность задвижек водяного охлаждения Рабочего насоса
Исправность задвижки Резервного насоса
Осевой сдвиг
Изм. Кол. Лист № док. Подпись Дата
Иванов
Калякин
Радченко
БСА
БТА
БУМ
БПА
БУВ
БУД
БТР
228 УП
Э1
Э2
Э3
Э4
Э6
Э7
Э11-1
Э10-2
РУ
РПГ
РМГ
РПС
РОД
Т101
Т107
Т402
Л010
Л011
Л012
Л01
Л02
Л03
Л09
ВМ02
ВМ32
ВМ01
ВМ31
ВМ03
ВМ33
л.РДВ
л.РДМ
л.РДС
Км32
Из схемы 6/6, РУ
Из схемы ЭЛ-19 альбом III ЭЛ18 альб IV
+110В
-24В
"0"
56У
-127В
888
832
851
850
847
583
567
585
584
764
766
768
778
833
469
6988/V
См. лист А-63
Схема выполнена на листах А-61, А-62, А-63, А-64
ГИПРОПРОМАШ
Утв. 3 Госстроя СССР 1976г.
КОМПРЕССОРНАЯ СТАНЦИЯ БК-250А
Узел сигнализации и контроля исправности сигнальных ламп. Схема электрическая принципиальная.
Типовой проект 904-1-35
Альбом V
Лист А-62
56

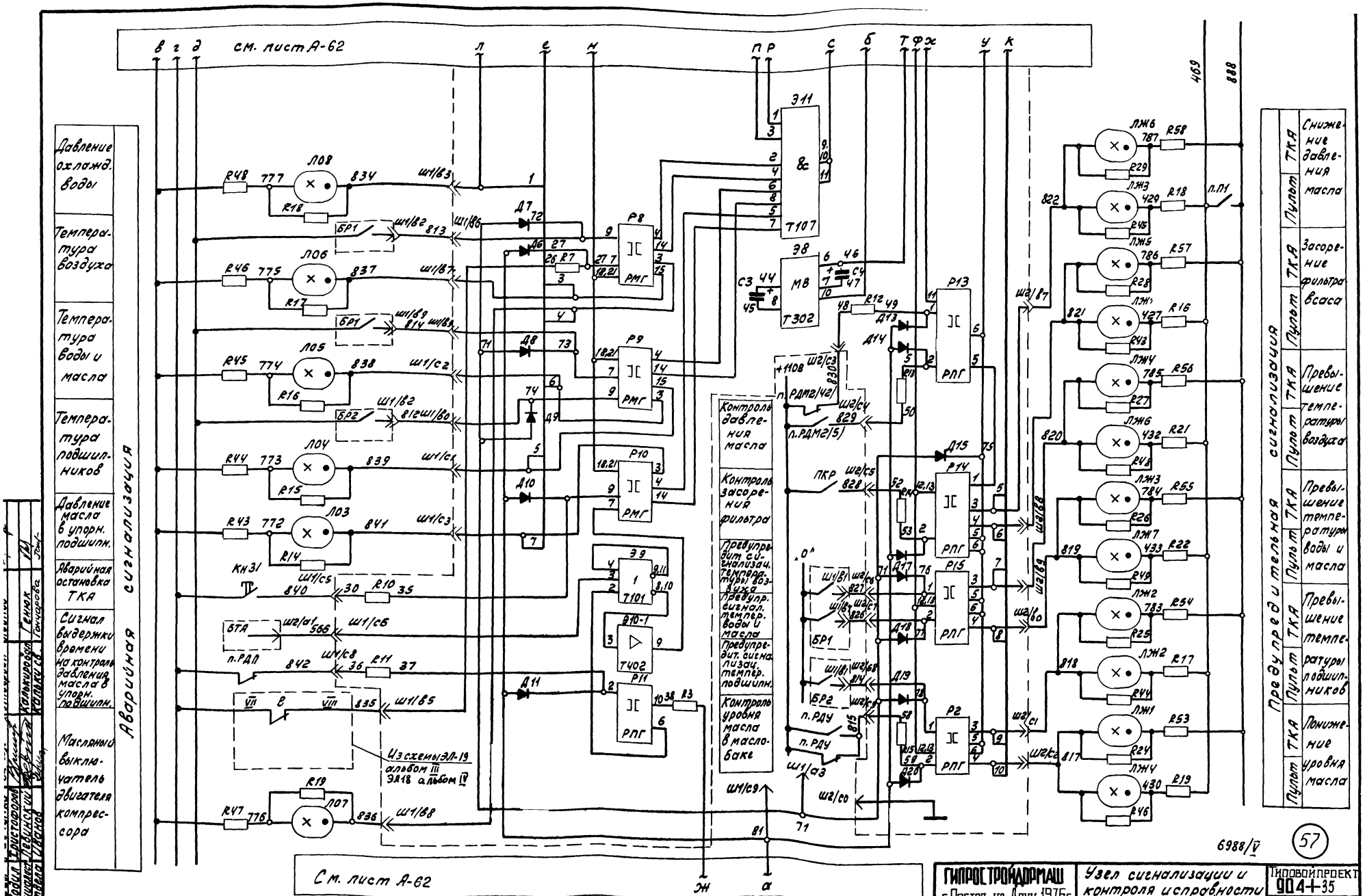
Аварийная сигнализация
Давление охлажд. воды
Температура воздуха
Температура воды и масла
Температура подшипников
Давление масла в упорн. подшипн.
Аварийная остановка ТКА
Сигнал выдержки времени на контроль давления масла в упорн. подшипн.
Масляный выключатель двигателя компрессора
Предупредительная сигнализация
Снижение давления масла
Засорение фильтра всаса
Превышение температуры воздуха
Превышение температуры воды и масла
Превышение температуры подшипников
Понижение уровня масла
Контроль давления масла
Контроль засорения фильтра
Предупредит. сигнализац. температуры воздуха
Предупредит. сигнал. температ. воды и масла
Предупредит. сигнализац. температ. подшипн.
Контроль уровня масла в маслобаке
см. лист А-62
См. лист А-62
Из схемы ЭЛ-19 альбом III ЭЛ18 альбом IV
Схема выполнена на листах А-61, А-62, А-63, А-64.
ГИПРОСТРОЙДОРМАШ г. Ростов-на-Дону 1976г.
КОМПРЕССОРНАЯ СТАНЦИЯ БК-25ОА
Узел сигнализации и контроля исправности сигнальных ламп. Схема электрическая принципиальная.
Типовой проект 904-1-35
Альбом V
Лист А-63
6988/V
57

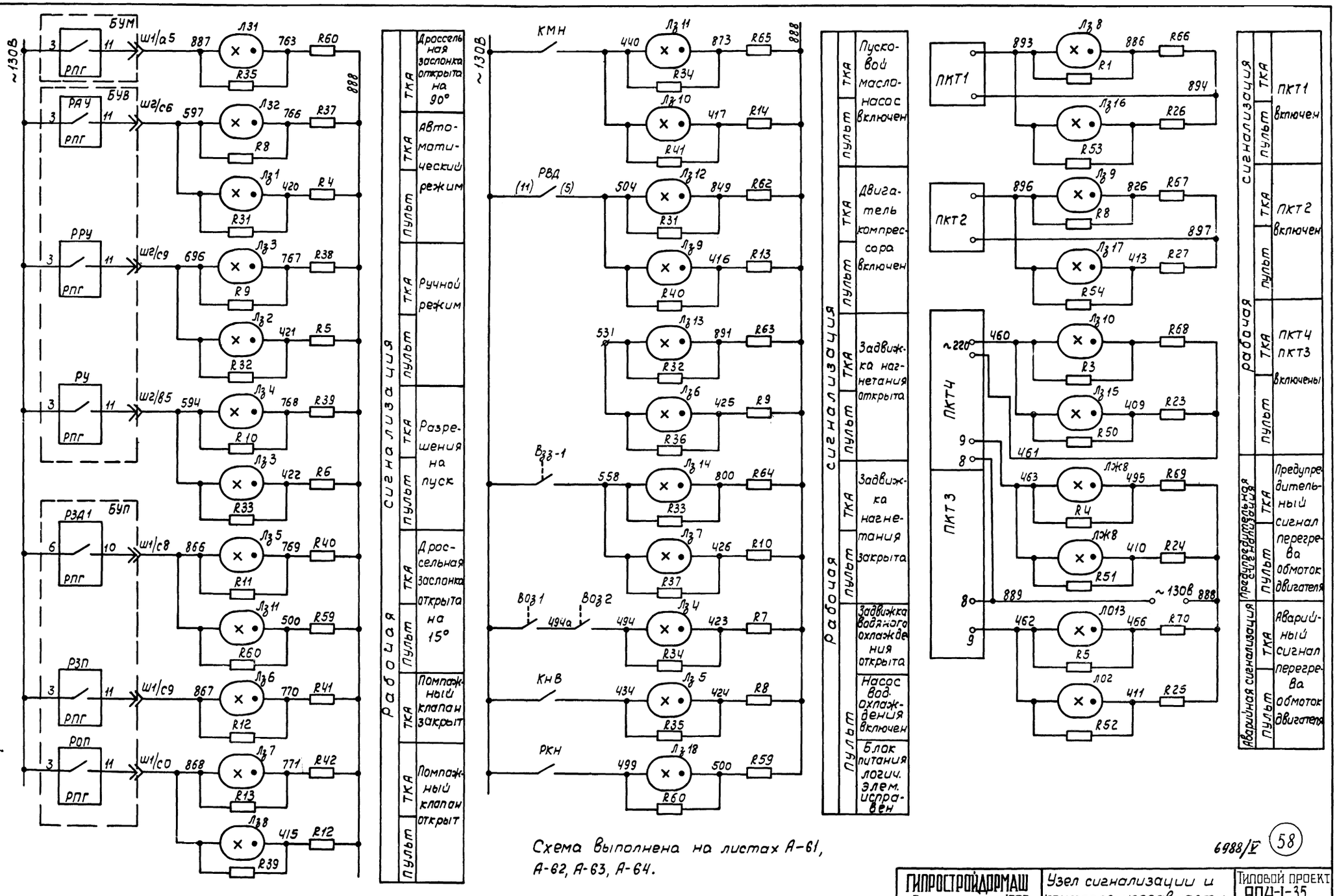

Схема выполнена на листах А-61, А-62, А-63, А-64.

6988/V (58)

Руководил	Христофоров		
Специал.	Левинский		
Нач. отдела	Иванов		
	Катькирович	Жеб	
	Катькусвер.	Гончарова	

ГИПРОСТРОЙДОРМАШ г. Ростов-на-Дону 1976г.	Узел сигнализации и контроля исправности сигнальных ламп. Схема электрическая	Типовой проект 904-1-35
КОМПРЕССОРНАЯ СТАНЦИЯ БК-25ПД		Альбом V
		Лист А-64

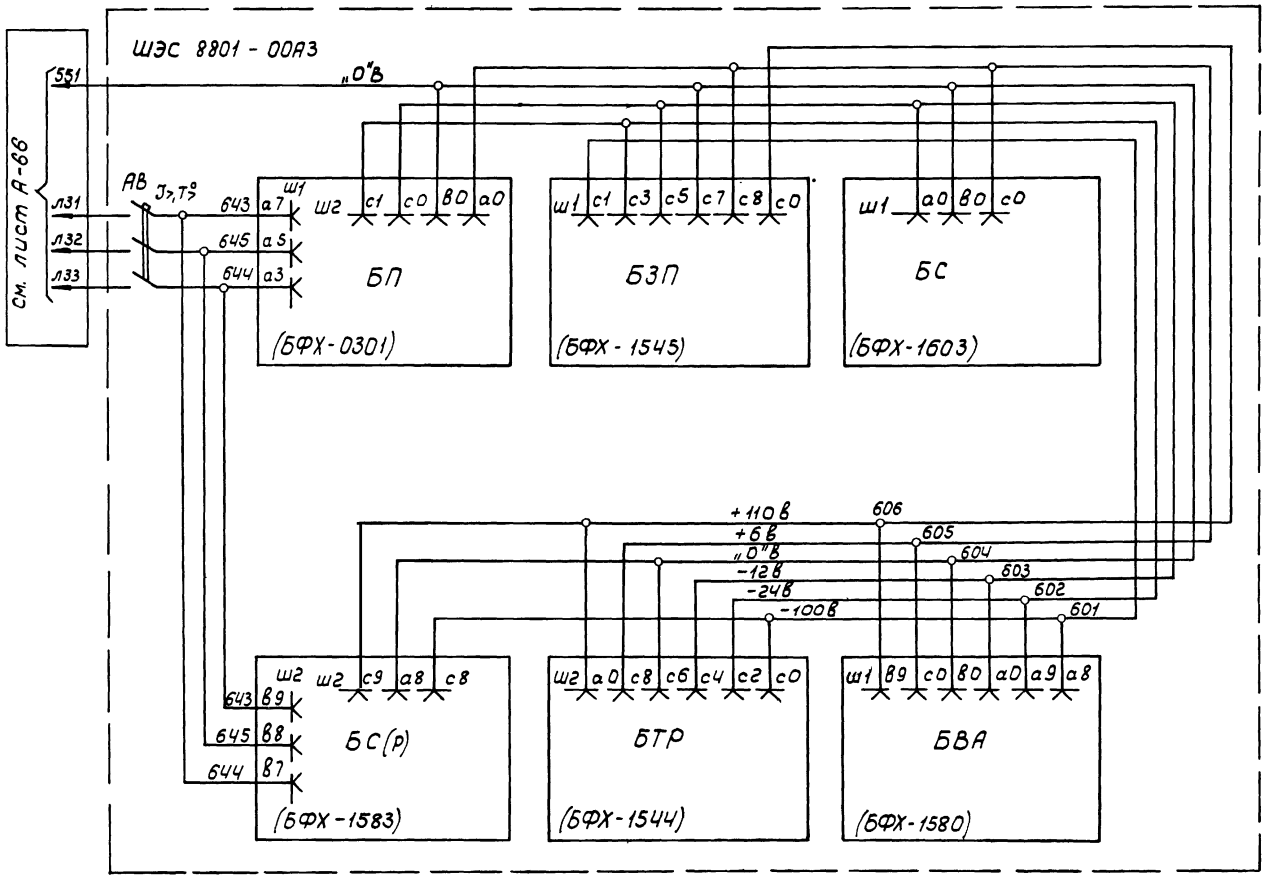

1. Схема выполнена на листах А-65 и А-66.

	Обозначение	Наименование	кол	Примеч.
1	ШГС 9103-83А3	Щит управления вспомогательными приводами	1	машзал
2	ШЭС8503-00А2	Шкаф управления манометров	1	машзал
3	ШЭС9006-00А2	Пульт управления оператора	1	операторная
4	ШЭС9102-53А3	Щит управления турбокомпрессорным агрегатом	1	машзал
5	БП	Блок питания БФХ-0301	1	ШЭС 9102-53А3
6	БУМ	Блок управления пусковым маслонасосом БФХ-1584	1	
7	БУВ	Блок управления насосом охлаждающей воды БФХ-1569	1	
8	БУП	Блок управления производительностью агрегата БФХ-1585	1	
9	БТА	Блок таймера агрегата БФХ-1581	1	
10	БПА	Блок предупредительной и аварийной сигнализации БФХ-1582	1	
11	БС(А)	Блок управления сбросом агрегата БФХ-1583	1	
12	ШЭС8801-00А3	Шкаф управления (регулирования)	1	машзал
13	БП	Блок питания БФХ-0301	1	ШЭС 8801-00А3
14	БЗП	Блок задания программы БФХ-1545	1	
15	БС	Блок сравнения БФХ-1603	1	
16	ББА	Блок выбора адресов БФХ-1580	1	
17	БТА	Блок таймера регулятора БФХ-1544	1	
18	БС(р)	Блок управления сбросом регулятора	1	

Гл. инж.	Долгаев	Долгаев	
Нач. отд.	Иванов	Иванов	
Гл. спец.	Левинский	Левинский	
Нач. сект.	Калькуров	Калькуров	

6988/V

ГИПРОСТРОЙДОРМАШ г. Ростов-на-Дону 1976г. КОМПРЕССОРНАЯ СТАНЦИЯ 6К-250А	Разводка питания. Схема электрическая принципиальная	Типовой проект 904-1-35 Альбом V Лист А-65

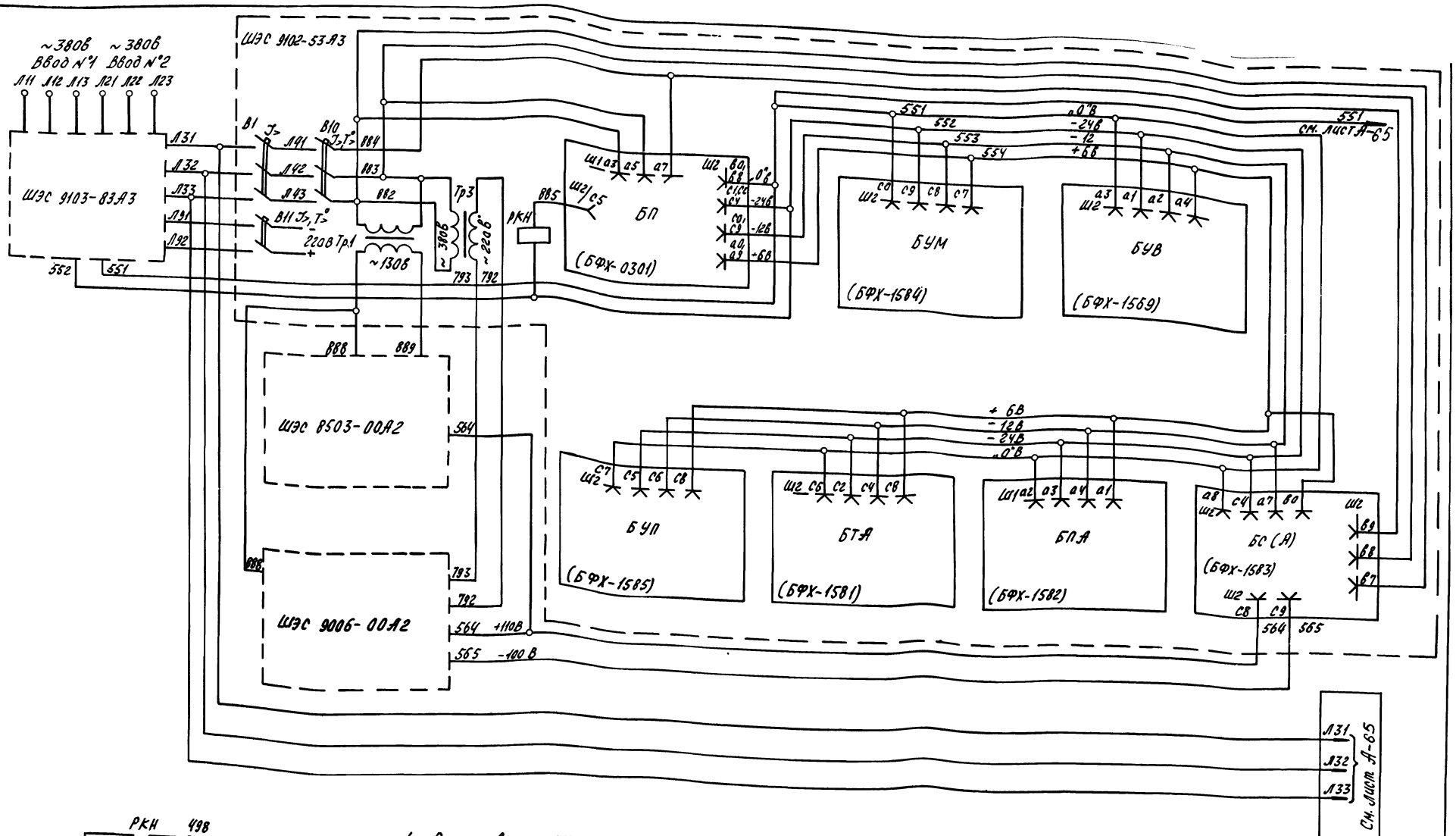

1. Схема выполнена на листах А-65, А-66.
2. На листах А-65, А-66 представлена копия чертежа УКАС 01.004.33 ГУА и предприятия п/я М5878

6988/V (60)

ГИПРОСТРОЙДОРМАШ г. Ростов-на-Дону 1976г. Компрессорная станция БК-250А	Разводка питания Схема электрическая принципиальная	Типовой проект 904-1-35 Альбом V Лист А-66

Инв.№ подл. | Подпись и дата | Взам.инв.№ | Инв.№ дубл. | Подпись и дата

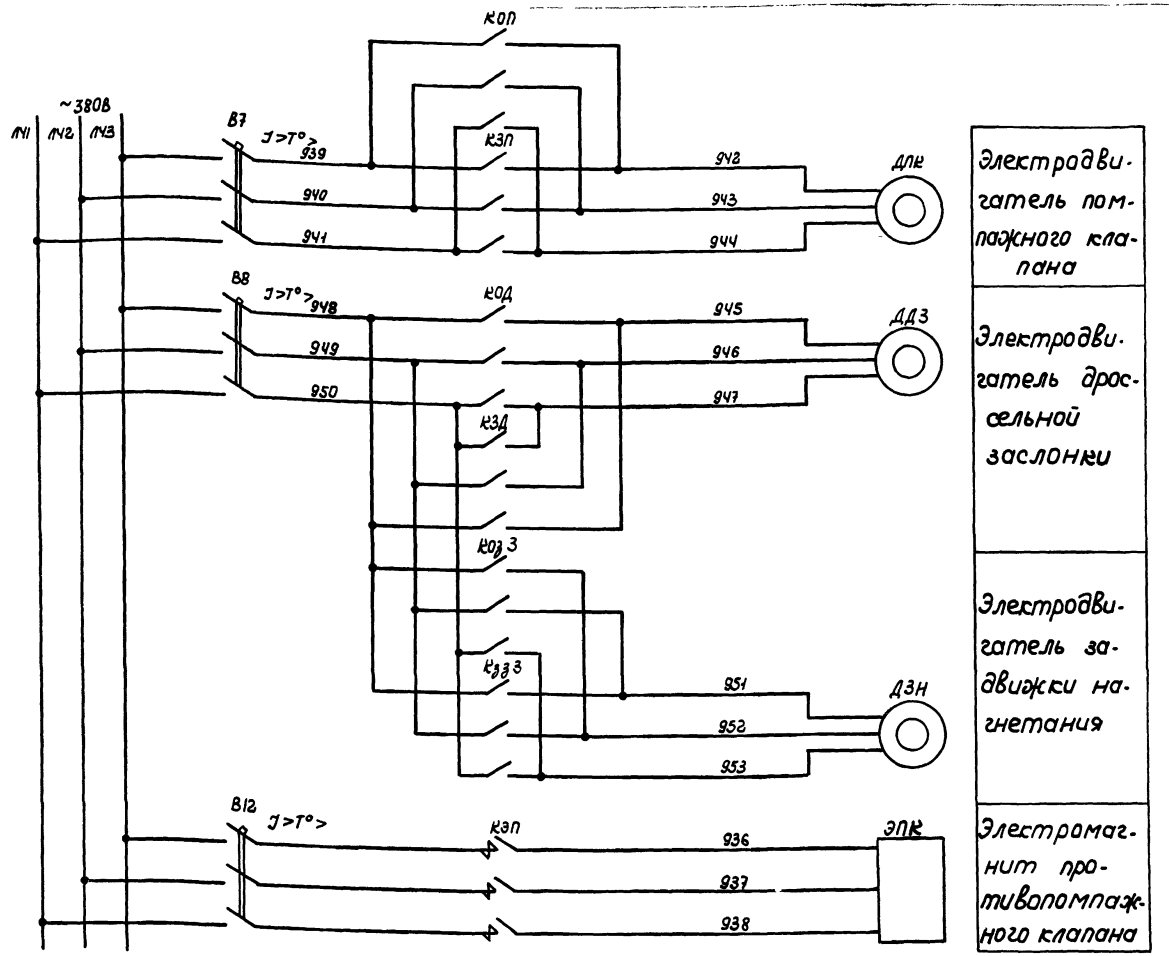

Диаграмма замыканий конечных выключателей

Положение задвижки	Открыта 90°	22°	15°	Закрыта
ВЗД 22°				
ВЗД 15°-2				
ВЗД 15°-1				
ВОЗ-2				
ВОЗ-1				
ВЗП-2				
ВЗП-1				
ВОП-2				
ВОП-1				
ВОД-2				
ВОД-1				
ВЗЗ-2				
ВЗЗ-1				

1. Данная схема выполнена на листах А-67, А-68, А-69.
2. Электромагнит противопомпажного клапана в типовом проекте не используется.
3. На листах А-67, А-68, А-69 представлена копия чертежа УКАС 01.006.ЭЗ ГУЛ и предприятия п/я м 5878.

Поз.	Обознач.	Наименование	Тип	Кол.	Примечание
		Щит управления компрессорным агрегатом ЩЭС 9102-53АЗ			
1	БУП	Блок управления производительностью	БФХ 1585	1	
2	БУВ	Блок управления насосом водяного охлаждения	БФХ 1569	1	
3	БУМ	Блок управления маслонасосом	БФХ 1584	1	
4	БТА	Блок таймера агрегата	БФХ 1581	1	
5	КН21-КН26; КН28-КН30	Кнопка управления	КЕ 011	9	
6	ЭРС	Электронный регулируемый прибор	РПИБ-IV	1	
7	Л35, Л36 Л37	Лампа люминесцентная	ТЛ3-3-1	3	~127В
8	R40-R42	Резистор	МЛТ-1	3	20 кОм
9	R11-R13	То же	МЛТ-0,5	3	180 кОм
10	КЗП-КОП, КЗД-КОД, КЗЗ-КОЗ	Магнитный пускатель	ПМЕ-113	3	
11	КЭП	Контактор	КТП-6013	1	
12	Тр2	Трансформатор	ТБС3-0,063	1	380/15-14В
13	В7, В8	Выключатель автоматический	АК63-3МГ	2	
14	В12	То же	А3716Б	1	
		Щит управления (регулирования) ЩЭС 8801-00АЗ			
15	БЗП	Блок задания программы	БФХ 1545	1	
16	БС	Блок сравнения	БФХ 1603	1	
		Пульт управления ЩЭС 9006-00А2			
17	П1	Переключатель	ПЕ 012УЗ	1	
18	Лз8, Л311	Лампа люминесцентная	ТЛ3-3-1	2	~127В
19	R12, R15	Резистор	МЛТ-1	2	20 кОм
20	R39, R42	То же	МЛТ-0,5	2	180 кОм
		Приборы местные			
21	ВОП, ВЗП, ВОЗ, ВЗП, ВЗД 15°, ВЗД 22°	Выключатель конечный			Блок сервомотора и привод
22	ДПК	Электродвигатель помпажного клапана		1	Машзал
23	ДДЗ	Электродвигатель дроссельной заслонки		1	
24	ДЗН	Электродвигатель задвижки нагнетания		1	
25	ЭПК	Электромагнит помпажного клапана		1	

6988/V (51)

ГИПРОСПЕЦГАЗМАШ г. Ростов-на-Дону 1976г.	Управление производительностью турбокомпрессорного агрегата. Схема электрическая принципиальная	Типовой проект 98-1-35 Альбом V
КОМПРЕССОРНАЯ СТАНЦИЯ БК-250А		

Инв. № подл. | Подпись и дата | Взам. инв. №
Изм. Кол. уч. Лист № док. Подпись Дата
Разраб. Яковлева
Пров. Галчарова
Н. контр. Калькус св.
Утв. Иванов

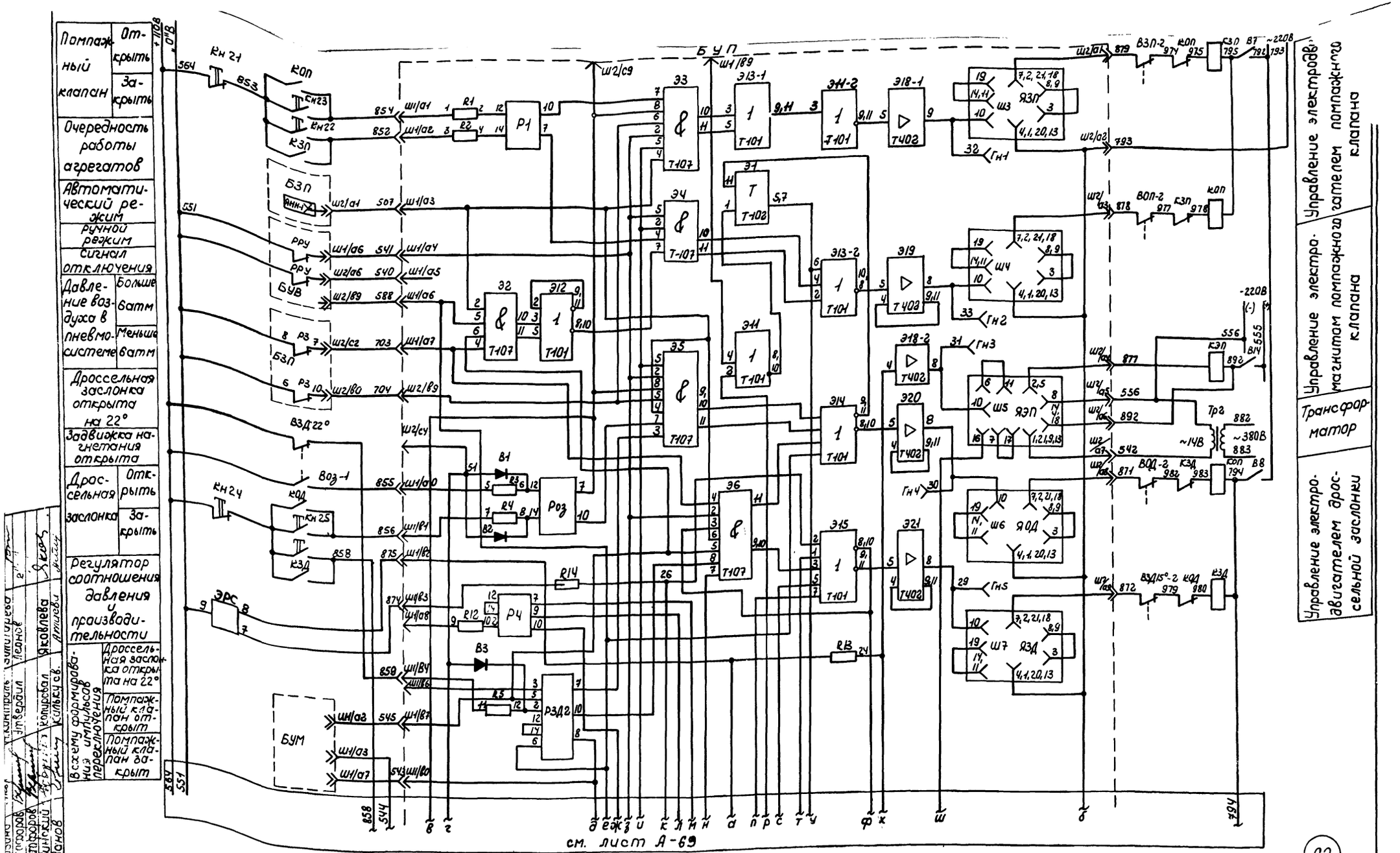

1. Схема выполнена на листах А-67, А-68, А-69.
2. На листах А-67, А-68, А-69 представлена копия чертежа УКАС 01.00693 ГУА и предприятия п/я м5878.

ГИПРОСТРОЙДОРМАШ г. Ростов-на-Дону 1976г.	Управление производительностью турбокомпрессорного агрегата. Схема электрическая	Типовой проект 904-1-35
КОМПРЕССОРНАЯ СТАНЦИЯ		Альбом V

6988/V

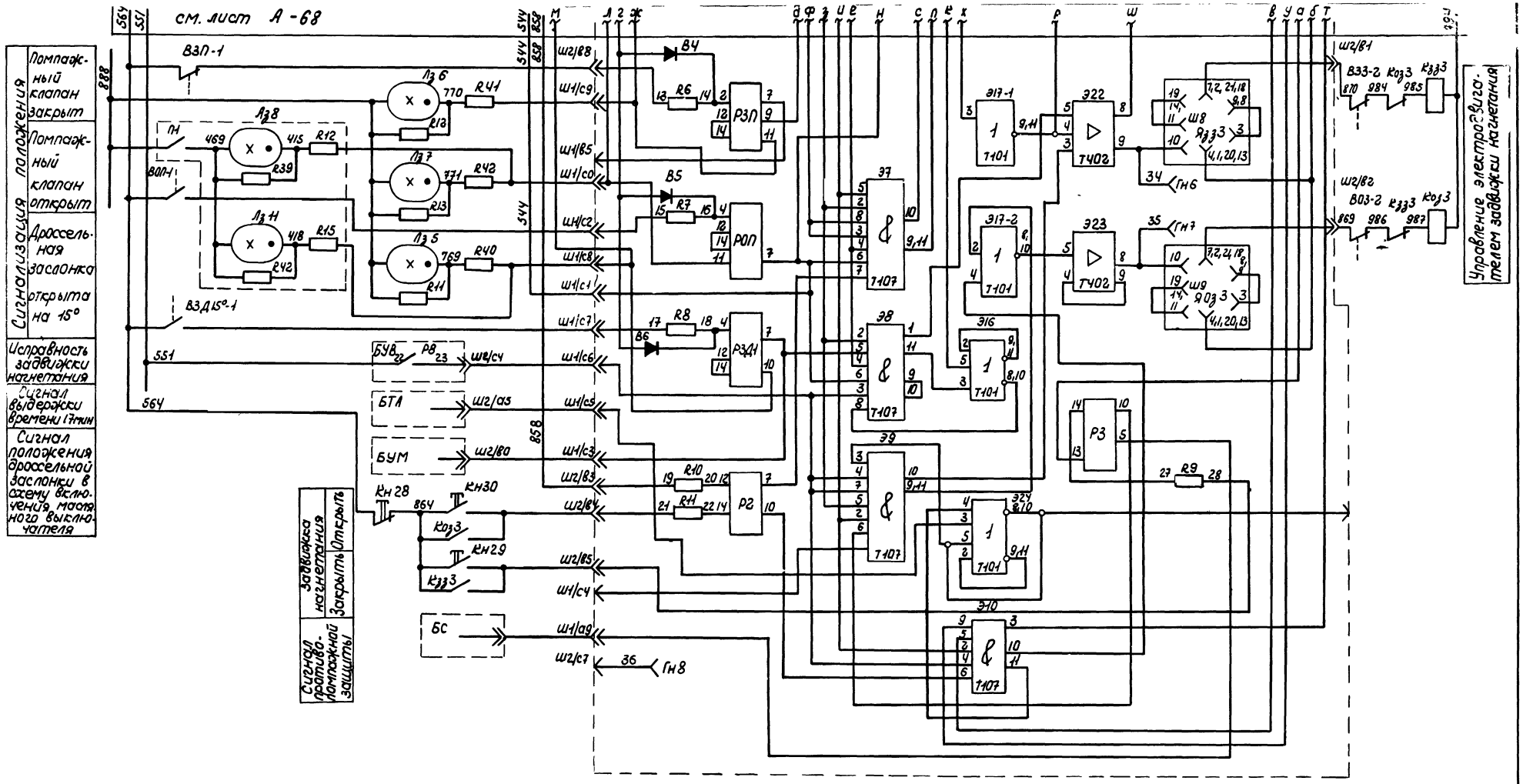

Схема Выполнена на листах А-67, А-68, А-69.

6988/1 (63)

ГИПРОСТРОЙДОРМАШ г. Ростов-на-Дону 1976г.	Управление производительностью турбокомпрессорного агрегата. Схема электрическая принципиальная.	Типовой проект 902-1-35	
КОМПРЕССОРНАЯ СТАНЦИЯ БК 250А		Альбом V	
		Лист А-68	

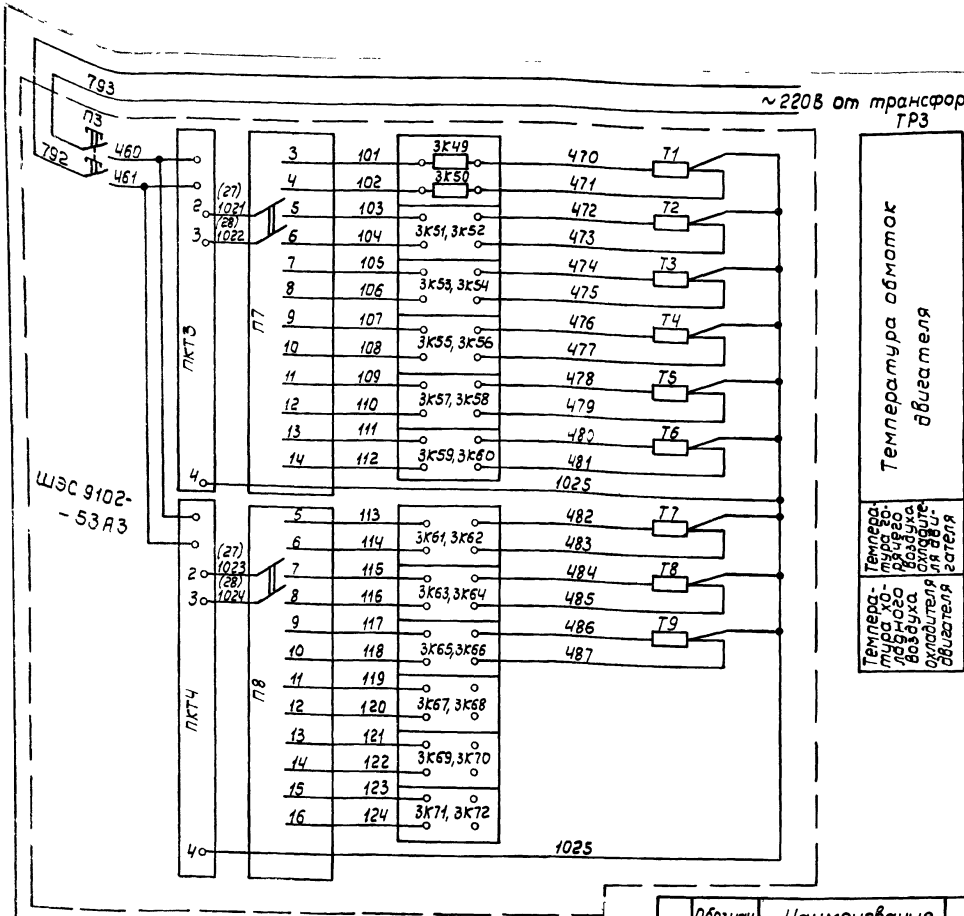

1. Схема выполнена на листах А-70, А-71 А-72 .
2. На листах А-70 , А- 71, А- 72 представлена копия чертежа УКАС 01.009 ЭЗ ГУА и предприятия п/я М5878.
3. Приборы обозначенные * заказываются по данному типовому проекту.

	Обознач.	Наименование	Тип	кол	Техническая характеристика	Примеч.
		Пульт управления ШЭС 9006 - 00А2				
30	П7	Переключатель	ПЕ-011У3	1	исполнение 2.	
31	ИПУ1 ИПУ2	Индикатор положения	ИПУ	2		
		По месту				
33	ПДД3	Датчик давления		1		
34	ДМО*	Первичный прибор расхода		1		
35	БС1; БС2;	блок сервопривода механизма				
		МЭОБ		2		
36	ТВ1-ТВ10; ТМ1-ТМ4;	Термометр				
37	ТП1-ТП9; Т1-Т9 ;	сопротивления		32		

	Обознач.	Наименование	Тип	кол	Техническая характеристика	Прм.
		Щит регулирования ШЭС 8801-00А3				
1	АВ	Автомат	АК63-3МГ	1		
2	СН	Стабилизатор	С-0,16	1		
3	П1,П4,П5	Переключатель	ПЕ-012У3	3		
4	П2,П3	Переключатель	ПЕ-011У3	2		
5	РП1,РП2	Прибор электронный регулирующий	РПИБ-IV	2		
6	ЗР1,ЗР2	Задатчик	ЗР-1	2		
7	БЗП	Блок задания программы	БФХ-1545	1		
8	ДС1	Прибор	ДС-1-01	1		
9	ДС2	Прибор	ДС-1-02	1		
		Шкаф датчиков ШЭС 8503-00А2				
10	ПКР*	Датчик перепада напора	ДПН	1		см.ТТ п.3.
11	ДМ*	Дифманометр	ДМ	1		
12	ПДД*	Мачометр	МЭД	1		
13	ПДР*	Тягомер дифференциальный	ДТ2-200	1		
		Шкаф управления ШЭС 9102-53А3				
14	БПН	Блок предупредительной и аварийной сигнализации				
15			БФХ-1582	1		
16	БТА	Блок таймера агрегата	БФХ-1581	1		
17	БУП	Блок управления производительност. агрегата	БФХ-1585	1		
18	БП	Блок питания логических элементов	БФХ-0301	1		
19	П7 П8	Переключатель щеточный	ПМТ-12	2		
20	БР1 БР2	Блок реле	БФХ-1625	2		
21	БУМ	Блок управления пусковым маслонасосом	БФХ-1584	2		
22	ПКТ1	Уравновешенный мост	КСМ-2-030	1	град. 23, предел измер. 0-180°С	
23	ПКТ2	Уравновешенный мост	КСМ-2-030	1	град. 21, предел измер. 0-100°С	
24	ПКТ3, ПКТ4	Логометр	ЛР-64-02	2	град. 23, предел измер. 0-150°С	R л=50м
25	ПКП*	Прибор	КСД3	1	предел измер. 1000 м3/мин.	
26	ЭРС	Прибор электронный регулирующий	РПИБ-IV	1		
27	В10	Автомат	АК63-3МГ	1		
28	СН	Стабилизатор	С-0,28	1		
29	ПДД2, ПДД(рез)	Манометр индукционный		2		

ГИПРОСТРОЙДОРМАШ г. Ростов-на-Дону 1976г. КОМПРЕССОРНАЯ СТАНЦИЯ БК-250А	Узел теплотехнического контроля. Схема электрическая принципиальная.	Типовой проект 904-1-35 Альбом V Листа-70

6988/V (64)

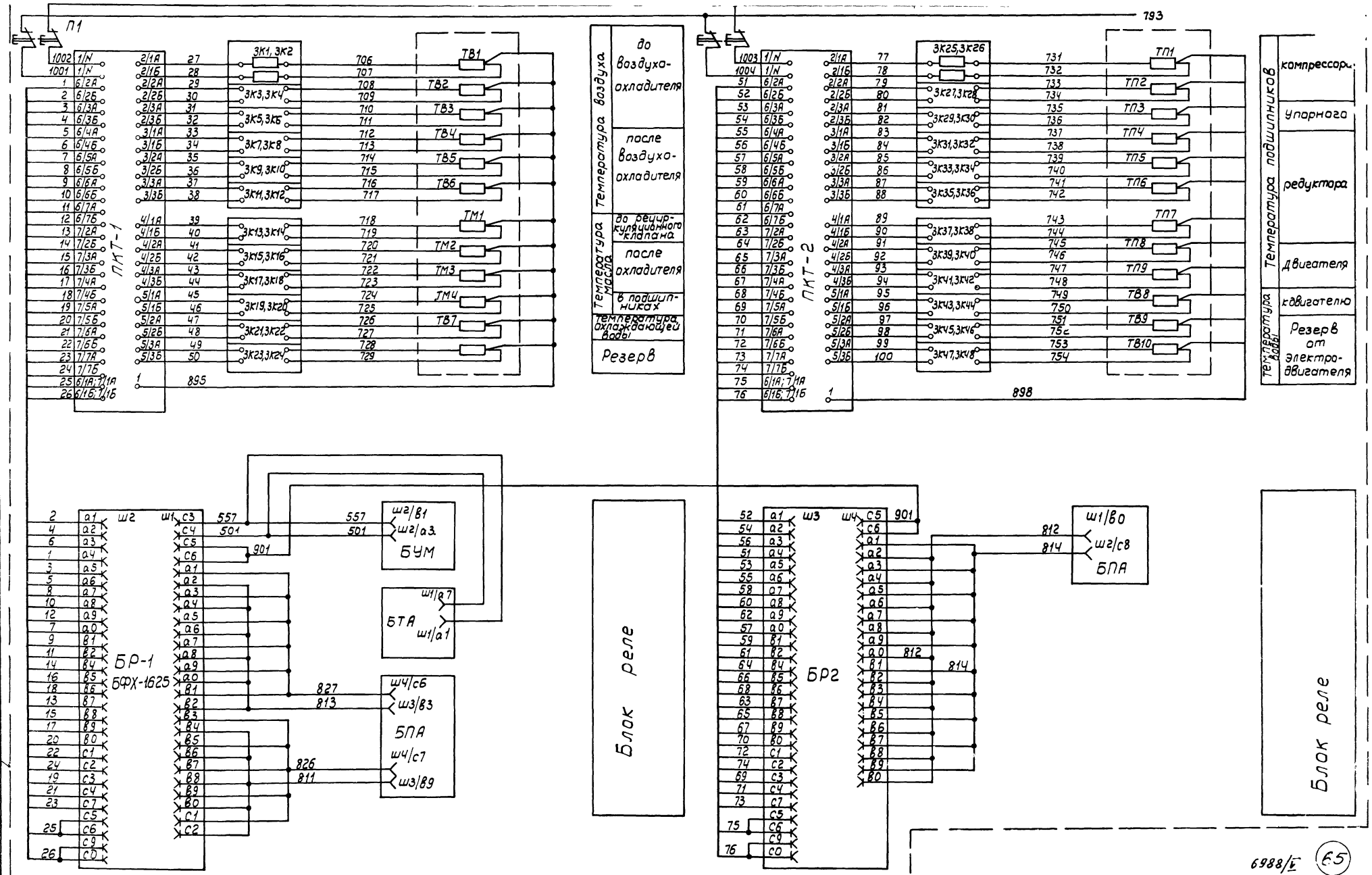

Схема выполнена на листах А-70А-71, А-72.

ГИПРОСТРОЙДОРМАШ г. Ростов-на-Дону 1976г.	Узел теплотехнического контроля. Схема электрическая принципиальная.	Типовой проект 904-1-35	
КОМПРЕССОРНАЯ СТАНЦИЯ БК-150А		Альбом V	
		Лист А-71	

6988/5 (65)

ШЭС 8801-00А2
Автомат
Стабилизатор
Электронный регулятор давления с задатчиком (рабочий)
Блок задания программы
Электронный регулятор давления с задатчиком (резервный)
Л31
Л32
АВ
СН
220В стаб.
П1
ПДД2
МЭД1
РП1
ЗР1
БЗП
ПДД2(рез)
МЭД2
РП2
ЗР2
П7
ИПУ-1
ИПУ-2
БС1
БС2
Индикатор положения дроссельной заслонки
Блок серво-привода
Индикатор положения поворотного клапана
Блок серво-привода
ШЭС 8801-00А2
П2
ДС1
ПРД3
П3
ДС2
ДМ
Первичный и вторичный приборы давления
Первичный и вторичный приборы производительности
Датчик давления.
Датчик производительности
ШЭС 8503-00А2
ШЭС 9102-53А3
БПА
БТА
ПКР
ПЧ
ПКП
ДМ
Прибор разрежения в камере до и после фильтра с датчиком
Прибор контроля производительности компрессорного агрегата с датчиком
Автомат
Переключатель
Стабилизатор
ПД4
ПДР
ЭРС
БУП
БП
Электронный регулятор соотношения давления и производительности
Схема выполнена на листах А-70, А-71, А-72.
ГИПРОСТРОЙДОРМАШ
г. Ростов-на-Дону 1976г
КОМПРЕССОРНАЯ СТАНЦИЯ
Узел теплотехнического контроля
Схема электрическая
Типовой проект 904-1-35
Альбом V
А/8888
66

Перечень приборов и аппаратуры

Позиция	Наименование и техническая характеристика	Тип	Кол.	№установ. чертежа	Примеч.
	Уравновешенный мост модификация 22.540.00.020				
	Градуировка 21. Пределы измерения 0-100°С	КСМ2-020	1		
ЛК3	Логометр пирометрический с двухпозиционным регулированием градуировка 21, пределы измерения 0-180°С	ЛР-64-02	2		
КА	Командный электронневматический прибор ~127В. Без соленоида. 12 электроцепей	КЭП-12У	1		
П7 П8	Переключатель щитовой щеточный	ПМТ-12	2		

Шкаф управления типа ШЭС 8503-00А2

РДМ1	Манометр. Предел измерения 1,6 кгс/см²	ЭКМ-1У-1,6	1		
РДВ	Манометр. Предел измерения 4 кгс/см²	ЭКМ-1У-4	1		
	Манометр. Предел измерения 6 кгс/см²	ЭКМ-1У-6	1		
РД1,2 РДП	Манометр. Предел измерения 10 кгс/см²	ЭКМ-1У-10	2		
РД3	Манометр. Предел измерения 16 кгс/см²	ЭКМ-1У-16	1		
V	Вольтметр. Предел измерения 150В. Включение непосредственное. Класс точности 1,5	М330	1		
ПКР	Датчик-реле перепада напора. Настройка -10÷100 кгс/м²	ДПН	1		
ПДР	Тягомер. На перепад давлений 0-200 кгс/м²	ДТ-2-200	1		
ДМ	Дифманометр 0-160 кгс/м² рабочее давление 63 кгс/см²	ДМ-23 573	1		
ГДД	Прибор первичный 0-16 кгс/см²	ППД модель 22012	1		

Перечень приборов и аппаратуры

Позиция	Наименование и техническая характеристика	Тип	Кол.	№установ. чертежа	Примечан.
БП	Блок управления	БФХ-0301	1/2		
БУВ	То же	БФХ-1589	1/2		
БТА	"	БФХ-1581	1/2		
БПА	"	БФХ-1582	1/2		
БС(Д)	"	БФХ-1583	1/2		
БУМ	"	БФХ-1584	1/2		
БУП	"	БФХ-1585	1/2		
БР1, БР2	"	БФХ-1625	2/4		
Рез, Рез	"	БФХ-0000	2		
В1	Выключатель ~660В 50Гц Iн=400А Iрасц=4000А	А3732БУ3	1		
ПКП	Прибор вторичный дифференциально-трансформаторный	КСД3 модель 1000	1		
ЭРС	Прибор электронный регулирующий	РПИБ-1У	1		
ВУ, В12	Выключатель ~660В 50Гц Iм=180А Iтепл.расц=100А				
	Iэл. магн.расц.=1600А	А3716-БУ3	2		
В6	Автомат ~500В Iм=25А Iотс=12Iм 1з+1р	АК63-3МГ3	1		
В3, В13	Автомат ~500В Iн=16А Iотс=12Iм 1з+1р	АК63-3МГУ3	2		
В7, В10	Автомат ~500В Iн=10А Iотс=12Iн	АК63-3МГУ3	4		
В8, В9	13				
В11	Автомат ~240В Iн=5А Iотс=5Iн 1з+1р	АК63-2МГУ3	1		
КЭП, КПМ	Контактор ~220В	КТП6013	2		
КЛ1, КЛ2 КЛ31, КЛ32	Пускатель ~220В	ПМЕ-213	3		
КЛ5 КЛ33	50Гц				
КМН	Пускатель ~220В 50Гц	ПМЕ-211	1		
КОП, КОД КЗП, КЗД	Пускатель ~220В	ПМЕ-113			
КОЗ3 КЗЗ3	50Гц	УЧ	3		
КПП, КДФ	Пускатель ~220В 50Гц	ПМЕ-111УЧ	2		
РКН	Реле 24В 1з+1р выдержка времени 0,8-2,5с	РЭВ 812	1		
РКЛ1, РКЛ2	Реле промежуточное на герконах -24В	РПГ-0110НУ3	2		
РВД	То же	РПГ-0102/12У3	1		
ТР-2	Трансформатор исполнение 3 380/5-14В	ТБС3-0,06У3	1		
ТР-1	Трансформатор исполнение 3 380/5-130В	ТВС3-0,16У3	1		
ТР-3	Трансформатор исполнение 2 380/5-220В	ТБС3-0,63У3	1		
СН	Стабилизатор 220-380/220В	С-0,28	1		
ПКТ1	Уравновешенный мост модификация 22.540.00.020				
	Градуировка 20 Пределы измерения 0-180°С	КСМ2-020	1		

Перечень приборов и аппаратуры

Позиция	Наименование и техническая характеристика	Тип	Кол.	№установ. чертежа	Примеч.
Шкаф управления типа ШЭС 9102-53А3					
Л31÷Л314	Лампа люминесцентная ~127В	ТЛ3-I-I	14		зеленая
ЛЖ1÷ЛЖ8	Лампа люминесцентная ~127В	ТЛЖ-I-I	8		желтая
Л01÷Л013	Лампа люминесцентная ~127В	ТЛО-I-I	13		оранжевая
КН1, КН5, КН32	Кнопка, исполнение 2, толкатель черный, К: 1з, 1р"	КЕ011У3	3		Надпись "Вкл"
КН3, КН6, КН8, КН10	Кнопка, исполнение 2, толкатель черный К: 1з", 1р"	КЕ011У3	4		Надпись "Пуск"
КН4; КН16 КН23, КН25	Кнопка, исполнение 2 толкатель черный	КЕ011У3	6		Надпись "Открыть"
КН30 КН19	К: 1з", 1р"				
КН13; КН20 КН22, КН26	Кнопка, исполнение 2 толкатель черный	КЕ011У3	6		Надпись "Закрыть"
КН29, КН17	К: 1з", 1р"				
КН2; КН7 КН9; КН11	Кнопка исполнение 2, толкатель красный К: 1з", 1р"	КЕ011У3	4		Надпись "Стоп"
КН4; КН12 КН15; КН18	Кнопка, исполнение 2 толкатель красный	КЕ011У3	7		Надпись "Отключить"
КН21, КН24 КН28	К: 1з", 1р"				
КН31	Кнопка исполнение 2 толкатель красный К: 1з", 1р"	КЕ021У3	1		
ПР	Переключатель исполнение 2	ПЕ-012У3	1		
П1... П6	Переключатель исполнение 1	ПЕ-012У3	6		
СЧ1	Счетчик импульсов 110В	СЭИ-1,	1		
СЧ2	Счетчик моточасов	228-ЧП	1		
V1	Вольтметр предел измерения 500В включение непосредственное	Э-377	1		
V2	Вольтметр, предел измерения 250В	М330	1		
	Включение непосредственное				

1. Схема выполнена на листах А-73 ... А-75
2. На листах А-73 ... А-75 предоставлена копия чертежа 4БХ.603.584, 4БХ.603.584.СБ предприятия п/я м5878.

6988/Е (67)

ГИПРОСТРОЙДОРМАШ г. Ростов-на-Дону 1976г	Шкаф управления компрессорным агрегатом типа ШЭС 9102-53А3 ШЭС 8503-00А2 Сборочный чертеж	Типовой проект 901-1-35 Альбом V
КОМПРЕССОРНАЯ СТАНЦИЯ 6К-20ПА		Лист А-73

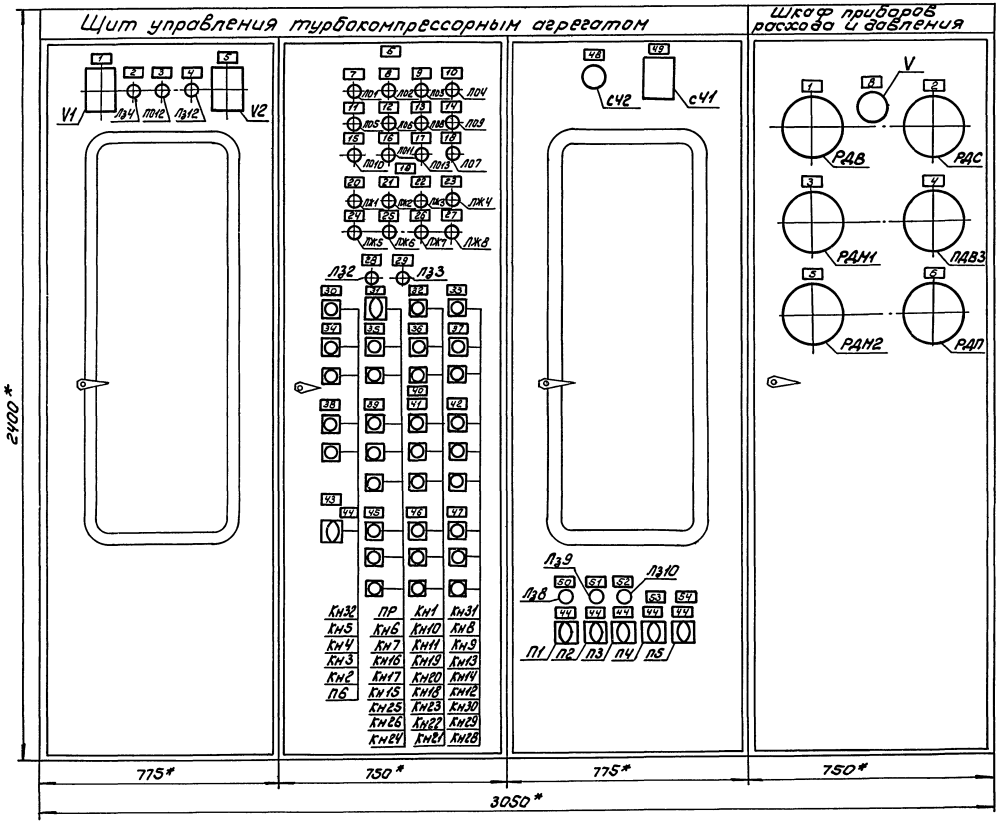

1. Схема выполнена на листах А-73 , А-74 , А-75

2. * Размеры для справок.

Таблица

Надписи в рамках

№ рамки	Надпись	Кол
	Шкаф управления типа ШЭС 9102-53А3	
1	V1 ~380В	1
2	Лз 4 разрешение на пуск	1
3	ЛО12 авария	1
4	Лз 12 двигатель компрессора	1
5	V2 ~220В	1
6	Аварийная сигнализация	1
7	ЛО1 задвижки водяного охлаждения	1
8	ЛО2 задвижка нагнетания	1
9	ЛО3 давление масла в упорном подшипнике	1
10	ЛО4 температура подшипников	1
11	ЛО5 температура воды и масла	1
12	ЛО6 температура воздуха	1
13	ЛО8 давление охлаждающей воды	1
14	ЛО9 осевой сдвиг	1
15	ЛО10 поток масла	1
16	ЛО11 поток охлаждающей воды	1
17	ЛО13 температура обмоток двигателя	1
18	ЛО7 двигатель компрессора	1
19	Предупредительная сигнализация	1
20	ЛЖ1 уровень масла	1
21	ЛЖ2 температура подшипников	1
22	ЛЖ3 температура воды и масла	1
23	ЛЖ4 температура воздуха	1
24	ЛЖ5 фильтр всоса	1
25	ЛЖ6 давление масла	1
26	ЛЖ7 Резерв	1
27	ЛЖ8 температура обмоток двигателя	1
28	Лз 2 автоматический режим	1
29	Лз 3 ручной режим	1
30	Кн 32 снятие аварийного сигнала	1
31	ПР режим работы	1

Продолжение таблицы

Надписи в рамках

№ рамки	Надпись	Кол
32	КН1 Проверка ламп	1
33	КН31 аварийный „стоп" ТКА	1
34	Подогрев масла	1
35	Пусковой маслонасос	1
36	Резерв	1
37	Двигатель компрессора	1
38	Фильтр всоса	1
39	№1	1
40	Задвижки водяного охлаждения	1
41	№2	1
42	Резерв	1
43	~127В	1
44	Включить	6
45	Дроссельная заслонка	1
46	Помпажный клапан	1
47	Задвижка нагнетания	1
48	Моточасы	1
49	Число пусков	1
50	ПКТ1 Включен	1
51	ПКТ2 Включен	1
52	ПКТ3, ПКТ4 Включены	1
53	Производительность	1
54	Регулятор производительности	1
	Шкаф управления типа 8503-00А2	
1	Давление воды	1
2	Осевой сдвиг	1
3	Давление масла в магистрали подшипника	1
4	Давление воздуха на выходе из компрессора	1
5	Давление масла до редукционного клапана	1
6	Давление масла на упорном подшипнике	1
8	Цепи управления ~127В	1

6988/V (68)

ГИПРОСТРОЙДОРМАШ г. Ростов-на-Дону 1976г.	Шкаф управления компрессорным агрегатом типа ШЭС 9102-53А3 ШЭС 8503-00А2 (Сборочный чертеж	ТИПОВОЙ ПРОЕКТ 90-4-1-35
КОМПРЕССОРНАЯ СТАНЦИЯ БК-330А		Альбом V
		Лист 74

Вид со снятыми дверьми

М1:10

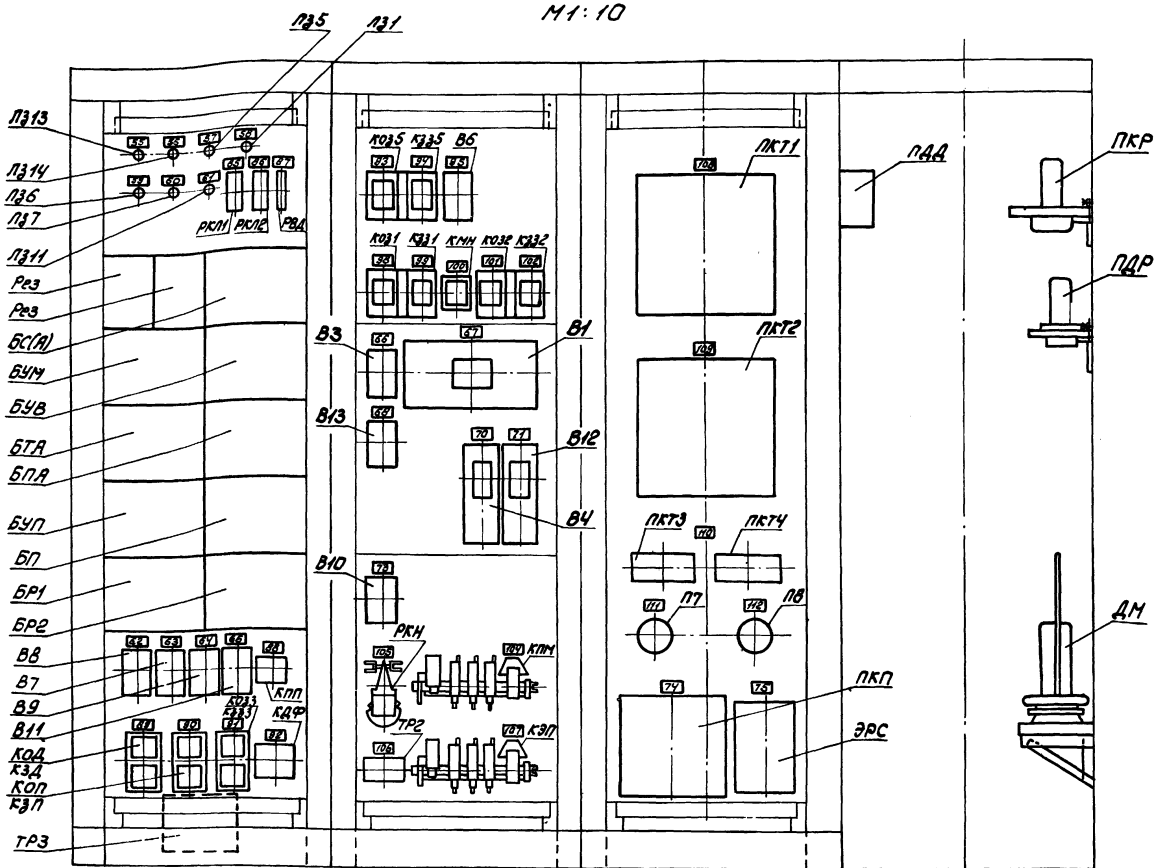

Вид шкафа управления сзади (двери открыты)

М1:20

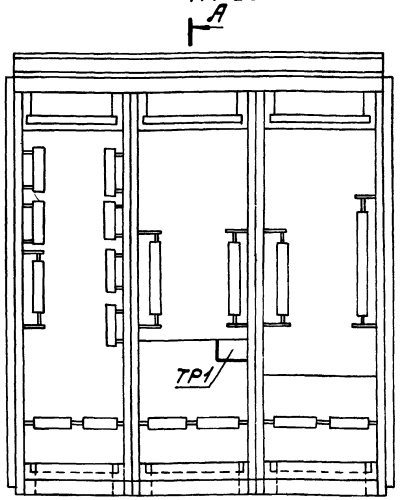

А-А

М1:20

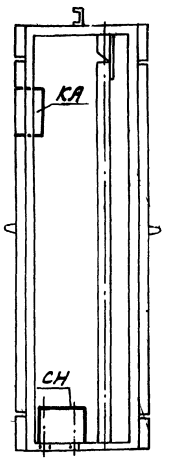

Таблица
Надписи в рамках

№ рамки	Надпись	Кол.
55	Задвижка нагнетания открыта	1
56	Задвижка нагнетания закрыта	1
57	Дроссельная заслонка открыта на 15°	1
58	Дроссельная заслонка открыта на 30°	1
59	Помпажный клапан закрыт	1
60	Помпажный клапан открыт	1
61	Пусковой маслонасос	1
62	В8 Дроссельная заслонка и задвижка нагнетания	1

Продолжение таблицы
Надписи в рамках

№ рамки	Надпись	Кол.
63	В7 Помпажный клапан	1
64	В9 Фильтр всаса	1
65	В11 ~220В	1
66	В3 Двигатель компрессора	1
67	В1 Ввод ~380В	1
68	В13 Задвижка горячей воды	1
70	В4 Подогрев масла	1

Продолжение таблицы
Надписи в рамках

№ рамки	Надпись	Кол.
71	В12 Электромагнит помпажного клапана	1
73	В10 ~380В	1
74	Производительность	1
75	Регулятор производительности	1
85	РКЛ1	1
86	РКЛ2	1
87	РВД	1

Продолжение таблицы
Надписи в рамках

№ рамки	Надпись	Кол.
88	КПП	1
89	КОД КЗД	1
90	КОП КЗП	1
91	КОЗ КЗЗ	1
92	КДФ	1
93	КОЗ6	1
94	КЗЗ5	1
95	В6	1

Продолжение таблицы
Надписи в рамках

№ рамки	Надпись	Кол.
98	КОЗ1	1
99	КЗЗ1	1
100	КМН	1
101	КОЗ2	1
102	КЗЗ2	1

Продолжение таблицы
Надписи в рамках

№ рамки	Надпись	Кол.
104	КПМ	1
105	РКН	1
106	ТР2	1
107	КЭП	1
108	ПКТ1	1
109	ПКТ2	1
110	ПКТ3; ПКТ4	1
111	П7 Переключатель ПКТ3	1
112	П8 Переключатель ПКТ4	1

Схема выполнена на листах А-73, А-74, А-75

6988/V (69)

ГИПРОСТРОЙДОРМАШ г. Ростов-на-Дону 1976г. КОМПРЕССОРНАЯ СТАНЦИЯ 6К-250А	Шкаф управления компрессорным агрегатом типа ШЭС 9102-53А3 ШЭС 8503-60А2 Сборочный чертеж	Типовой проект 904-1-35 Альбом V Лист А-75

Инв. № подл. | Подпись и дата | Взам. инв. № | Инв. № дубл. | Подпись и дата
Гип. Крюковский
Нач. отд. Давыдов
Т. спец. Левинский
Н. контр. Братцев
Конт. св. Попова

Поз.	Обознач.	Наименование	Тип	Кол.	Техническая характеристика	Примеч.
Ч8	КА	Командный электропневматический прибор	КЭП-12У	1	~127В, без соленоида, с сигнальной лампой, количество электрических цепей-12	
50	СЧ1	Счетчик электроимпульсов	СЭИ-1	1	110В	
51	СЧ2	Счетчик мото-часов	228-ЧП	1		
52	Л31-Л37; Л310-Л314	Лампа люминесцентная	ЛЛЗ-1-1	12	~127В	
53	ЛЖ1-ЛЖ8	То же	ЛЛЖ-1-1	8	~127В	
54	Л101-Л1013	"	ЛЛО-1-1	13	~127В	
55	П7, П8	Переключатель щеточный	ПМТ-12	2	с угловым штепсельным разъемом.	

Таблица №1

Поз. обозначение	Кол.	Контакты ПК "з"	Контакты ПК "р"	Контакты БК "з"	Контакты БК "р"	Контакты БК "0"	Примеч.
В10, В11	2	—	—	1	1	—	
В3, В6, В7, В8, В9, В13, КМН	7	—	—	—	1	—	
В4, В12, КДФ, КМН	4	—	—	1	2	—	
Коз5-Кз28	1	—	—	4	2	—	
В1, КПП, Коз1-Кз27, Коз2-Кз32, Коз3-Кз33 КЭП	6	—	—	2	2	—	
РКЛ1	1	—	—	2	—	—	
РКЛ2	1	—	—	5	—	—	

Таблица №2

Типовой индекс	Номин. ток главной цепи, А	Номинальное напряжение цепей, В: главной	Управления
53А3	400	~380	~380

1. Схема выполнена на листах А-76, А-77, А-78, А-79, А-80
2. На листах А-76, А-77, А-78, А-79, А-80 представлена копия чертежа 6БХ.603.584Э3 ГУА и предприятия п/я М5878.

Поз.	Обознач.	Наименование	Тип	Кол.	Техническая характеристика	Примеч.
27	РКН	Реле	РЭВ-812	1	24В К: 1"з" + 1"р" выдержка времени (0,8-2,5) сек.	
28	РКЛ1, РКЛ2	То же	РЛГ-0410-11У3	2	~24В	
29	РВД	"	РЛГ-0402/12У3	1	~24В	
30	Пр	Переключатель	ПЕ-012У3	1	исп.2	
31	П1-П6	То же	ПЕ-012У3	6	исп.1	
32	КН1, КН5, КН32	Кнопка	КЕ 011У3	3	исп.2, толкатель черн. К: 1з, 1р Надпись: "Вкл."	
33	КН3, КН6, КН8, КН10	То же	КЕ 011У3	4	исп.2 толкатель черн; К: 1з, 1р Надпись "Пуск"	
34	КН14, КН16, КН19, КН23 КН25, КН30	"	КЕ 011У3	6	исп.2, толкатель черн. К: 1з; 1р, Надпись "Открыть"	
35	КН13, КН17, КН20, КН22, КН26, КН29;	"	КЕ 011У3	6	исп.2, толкатель черн; К: 1з; 1р	
36	КН2, КН7, КН9, КН11	"	КЕ 011У3	4	Исп.2 толкатель красн; К: 1з; 1р Надпись "Стоп"	
37	КН4, КН12, КН15, КН18 КН21, КН24, КН28	"	КЕ 011У3	7	исп.2 толкатель красн. К: 1з; 1р надпись "Отключить"	
38	КН31	"	КЕ 021У3	1	исп.2 толкатель красн. К: 1з, 1р	
39	ТрС	Трансформатор	ТБС3-0,063У3	1	исп.3 380/5 - 14В	
40	Тр1	То же	ТБС3-0,18У3	1	исп.3 380/5 - 130В	
41	Тр3	"	ТБС3-0,63У3	1	исп.2 380/5 - 220В	
42	СН	Стабилизатор	С-0,28	1	220-380/220В	
43	V1	Вольтметр	Э-377	1	предел измерения 500В	
44	V2	Вольтметр	М330	1	предел измерения 250В	
45	ЭРС	Прибор	РПИБ-IУ	1		комплектно с набором резисторов
46	ПКТ1	Уравновешенный мост переменного тока	КСМ2-030	1	градуировка 23, пределы изм. 0-180°С, исп. обыкновенное	
47	ПКТ2	То же	КСМ2-030	1	градуировка 21, пределы изм. 0-100°С, исп. обыкновенное	
48	ПКТ3; ПКТ4	Логометр	ЛР-64-02	2	градуировка 23, пределы изм. 0-150°С R линии = 50м исполнение обыкновенное	

Поз.	Обознач.	Наименование	Тип	Кол.	Техническая характеристика	Примеч.
1	БП	Блок управления	БФХ-0301	1/2		
2	БУВ	То же	БФХ-1569	1/2		
3	БТА	"	БФХ-1581	1/2		
4	БПА	"	БФХ-1582	1/2		
5	БС(А)	"	БФХ-1583	1/2		
6	БУМ	"	БФХ-1584	1/2		
7	БУП	"	БФХ-1585	1/2		
8	БР1, БР2	"	БФХ-1625	2/4		
9	В1	Выключатель	А3732БУ3	1	~660В, 50 Гц, Iн=400А; Lр=4000А	
10	В4, В12	То же	А3716БУ3	2	~660В, 50 Гц Iн=160А	
11	R3	Резистор	МЛТ-0,5	1	1МГОм	
12	R68	То же	МЛТ-1	1	51кОм	
13	R4-R35	"	МЛТ-0,5	3	180кОм	
14	R36-R65, R69, R70;	"	МЛТ-1	32	22кОм	
15	R72, R74	"	ПЭВ-10	2	1кОм	
16	R71, R75 R76	"	ПЭВ-10	3	1,5кОм	
17	Д1, Д2 Д4	Диод	Д226Б	3		
18	В6	Автомат	АК63-3МГУ3		~500В Iотс = 12Jном,	
				1	БК: 1"з"+1"р" Jкомб.расц = 25А	
19	В3, В13	Автомат	АК63-3МГУ3		~500В; Iотс = 12Jном,	
				2	БК: 1"з"+1"р" Jкомб.расц. = 16А	
20	В7-В10	То же	АК63-3МГУ3		~500В; Iотс = 12Jном,	
				4	БК: 1"з"+1"р" Jкомб.расц =10А	
21	В11	"	АК63-2МГУ3		~240В; Iотс = 5Jном,	
				1	БК: 1"з"+1"р" Jкомб.расц=2,5А	
22	КЭП КПМ	Контактор	КТП 6013		катушка - 220В, ГК: 3"з";	
				2	БК: 2"з"+2"р"	
23	Коз1-Кз31, Коз2-Кз32	Пускатель	ПМЕ-213		~220В, ГК: 6"з",	
	Коз5-Кз35			3	БК: 4"з"+4"р"	
24	КМН	То же	ПМЕ-211	1	~220В, ГК: 8"з", БК: 2"з"+2"р"	
25	Коп-Кзп, Коф-Кзф, Коз3-Кз33	"	ПМЕ-113У4	3	~220В, ГК: 6"з", БК: 4"з"+4"р"	
26	КМП, КДФ	"	ПМЕ-111У4	2	~220В, ГК: 3"з", БК: 2"з"+2"р"	

6988/V (70)

ГИПРОСТРОЙДОРМАШ г. Ростов-на-Дону 1976г. КОМПРЕССОРНАЯ СТАНЦИЯ БК-250А	Щит управления ШЭС 9102-53А3. Схема принципиальная.	Типовой проект 90 4-1-35 Альбом V Лист А-76

Нач. отдела Иванов

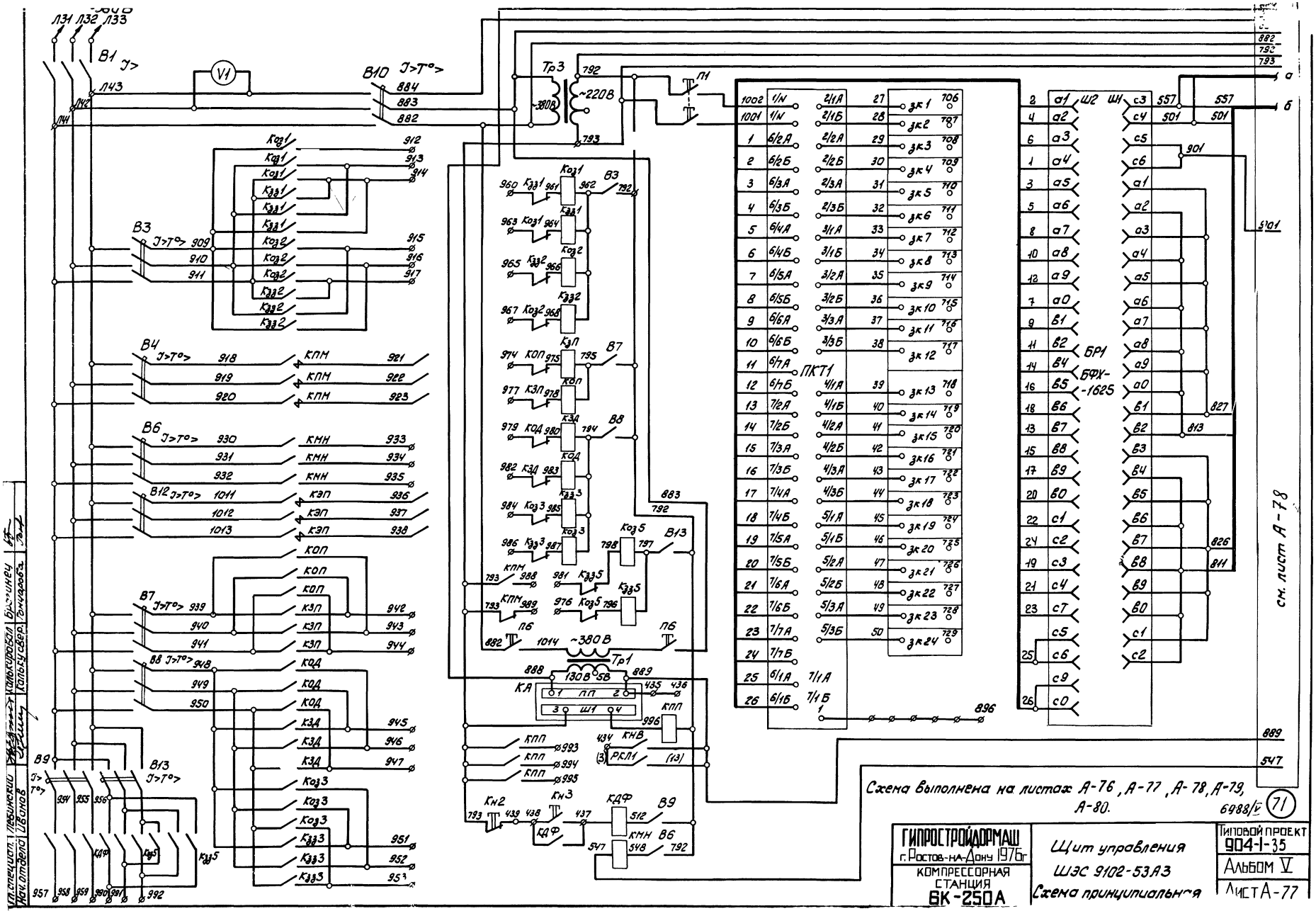

Схема выполнена на листах А-76, А-77, А-78, А-79, А-80.

6988/V (71)

ГИПРОСТРОЙДОРМАШ г. Ростов-на-Дону 1976г.	Щит управления ШЭС 9102-53А3 Схема принципиальная	Типовой проект 904-1-35	
КОМПРЕССОРНАЯ СТАНЦИЯ БК-250А		Альбом V	
		Лист А-77	

Гл. специал. Левинский
Нач. отдела Иванов
Калюкивал Брагинец
Кальусвер. Гончарова

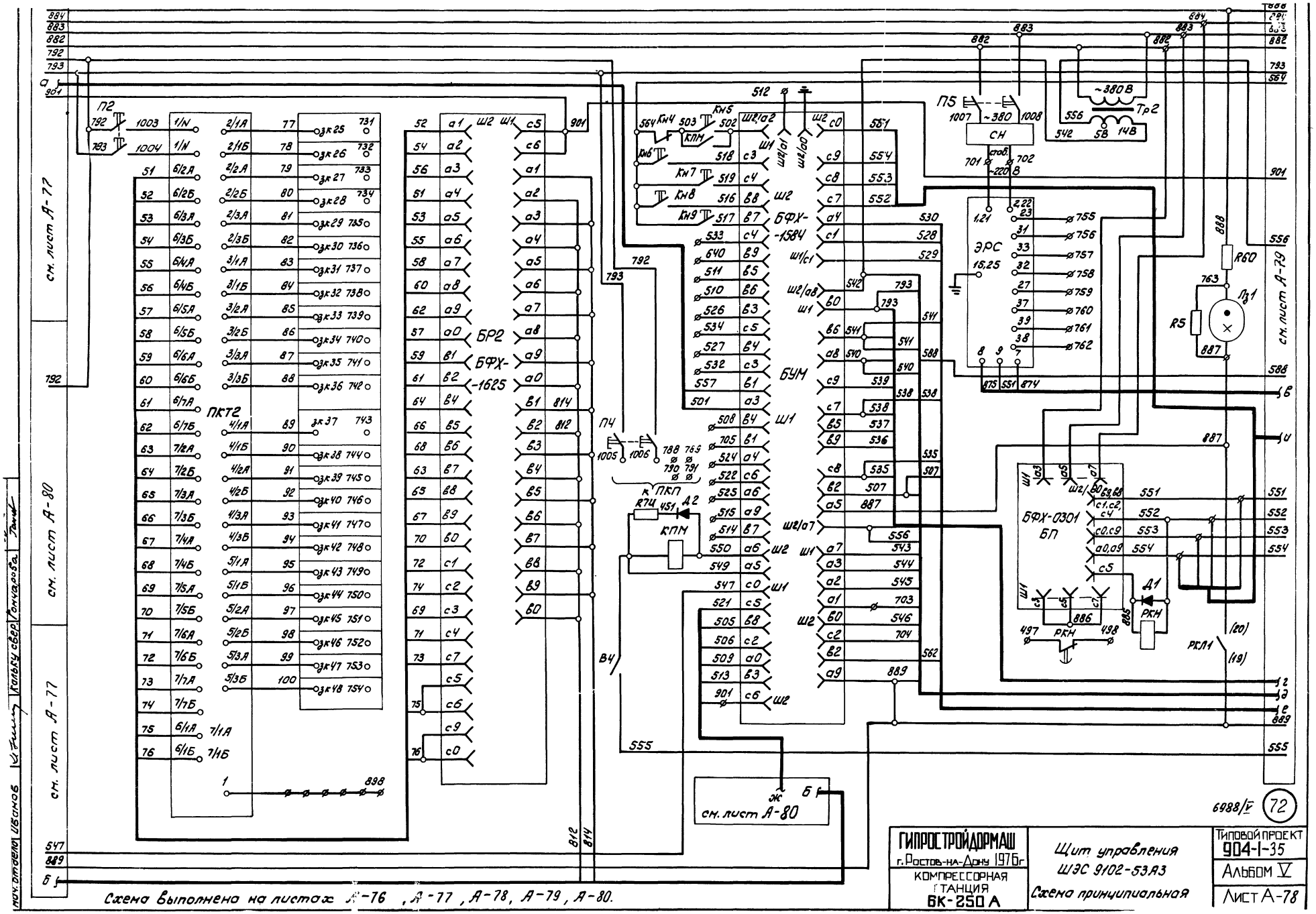

Схема выполнена на листах А-76, А-77, А-78, А-79, А-80.

ГИПРОСТРОЙДОРМАШ г. Ростов-на-Дону 1976г	Щит управления ШЭС 9102-53.А3 Схема принципиальная	Типовой проект 904-1-35
КОМПРЕССОРНАЯ СТАНЦИЯ БК-250А		Альбом V
		Лист А-78

6988/V (72)

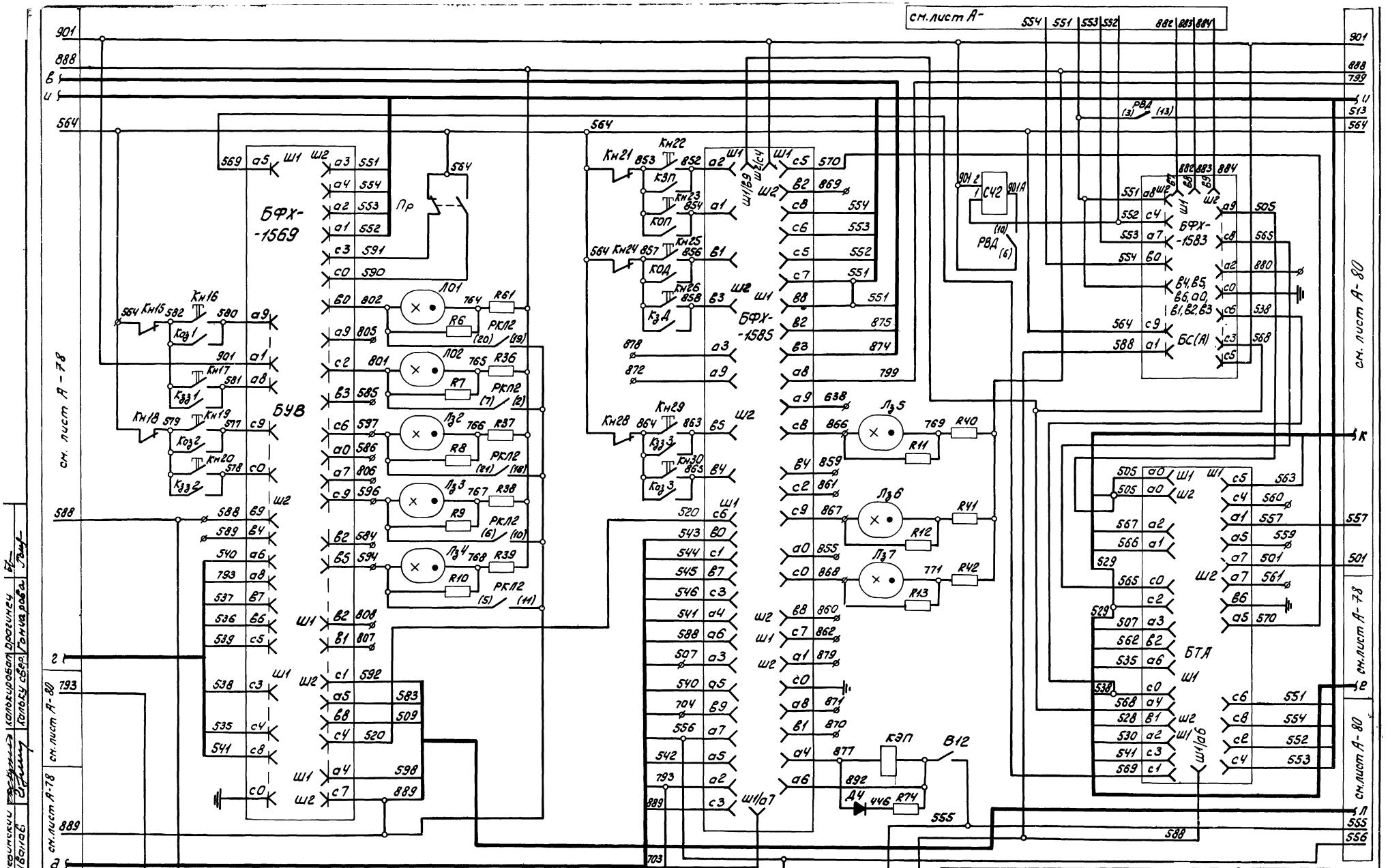

Схема выполнена на листах А-76, А-77, А-78, А-79, А-80.

6988/V

73

Гл. специал. Левинский	Калькировал Брагинец		
Нач. отдела Иванов	Кальку свер. Гончарова		

ГИПРОСТРОЙДОРМАШ
г. Ростов-на-Дону 1976г

КОМПРЕССОРНАЯ СТАНЦИЯ
6К-250А

Щит управления
ШЭС 9102-53А3
Схема принципиальная

Типовой проект 904-1-35
Альбом V
Лист А-79

793 R62 849 Лз12 5D4 (5) РВД (11) R31 (7) РКЛ1 (9)
888
К
Лз13 R63 891 531 (21) РКЛ1 (18) 889 R32
Лз14 R64 800 558 (6) РКЛ1 (10) R33
РКЛ1 494
РКЛ1 499 РКЛ1 (22) (17)
557
501
792
см.лист А-78
Б
Ж
564 Кн31 Кн1 799 840
R71 600 (23) РКЛ1 (16)
R76 700 (23) РКЛ2 (16)
553 554 551 552
Ц
513
901 799
220В 292 291 В11 J>T°> V2
см. лист А-79
А
555 556
498 R4 ЛЖ8 495 R69
890
Кн32
583
888
РКЛ1 (5) (11) КНН
Лз11 440 873 R65 R34
ЛО3 841 772 R43 R14
ЛО4 832 839 773 R44 R15
ЛО5 831 838 774 R45 R16
ЛО6 837 775 R46 R17
ЛО7 850 836 776 R47 R18
ЛО8 834 777 R48 R19
ЛО9 835 833 778 R49 R20
ЛО10 842 846 779 R50 R21
ЛО11 824 845 780 R51 R22
ЛО12 843 781 R52 R23
ЛЖ1 830 847 782 R53 R24
ЛЖ2 829 818 783 R54 R25
ЛЖ3 828 819 784 R55 R26
ЛЖ4 823 820 785 R56 R27
ЛЖ5 815 821 786 R57 R28
ЛЖ6 822 787 R58 R29
684 847
567 566 563 529 505 811 812 813 814 827 826 840 553 554 551 552 513 901 889 592 799 509 509 598 506 521 583
с18 с6 а5 с7 с0 в9 в0 в6 с8 с6 с7 с5 а4 а1 а2 а3 с9 а5 а0 а9 а0 а4 а9 в1 в6
Ш1 Ш2 Ш1 Ш2 Ш2/в2
с3 в2 с1 в1 а2 а6 а7 в8 в3 в5 в4 с8 а1 в4 а2 а8 с3 с2 с4 с1 с5 в0 в3 в9 с9 в8 с0 в7 в5 а6
БПА
РВД (1) (2) 551 R75 899
СЧ1 (15) (14)
460 461 ~220В 2 (27) 1021
1026 7 889 8
R5 466 ЛО13 R70 462 9 4
440 ~220В 2 (27) 1023
461 R68 496 Лз10 R3
3 (28) 1024
1027 7 889 8 9 4
ПКТ3
ПКТ4
(3) 101 (5) 103 (7) 105 (9) 107 (11) 109 ЗК49 ЗК51 ЗК53 ЗК55 ЗК57 470 472 474 476 478
(4) 102 (6) 104 (8) 106 (10) 108 (12) 110 ЗК50 ЗК52 ЗК54 ЗК56 ЗК58 471 473 475 477 479
ПВ
(3) 111 (5) 113 (7) 115 (9) 117 (11) 119 (13) 121 (15) 123 ЗК59 ЗК61 ЗК63 ЗК65 ЗК67 ЗК69 ЗК71 480 482 484 486 488 490 492
(4) 112 (6) 114 (8) 116 (10) 118 (12) 120 (14) 122 (16) 124 ЗК60 ЗК62 ЗК64 ЗК66 ЗК68 ЗК70 ЗК72 481 483 485 487 489 491 493
ЗК1 ЗК74 ЗК75 ЗК76 ЗК77 ЗК78 ЗК79 ЗК80 ЗК81 ЗК82 ЗК83 ЗК84
Резерв
Кн10 Кн11 Кн12 Кн13 Кн14
ЛЖ7 R30 R59

Схема выполнена на листах А-76 — А-80.

6988/V (74)

Гипростройдормаш г.Ростов-на-Дону 1976г	Щит управления ШЭС 9102-53А3	Типовой проект 904-1-35	
Компрессорная станция БК-250А	Схема принципиальная	Альбом V	
		Листа-80	

Руководил Кулаков
Гл.специал. Кобзинский
Нач.отдела Иванов
Разработал Бровкина
Консультант Кобзев
Проверил Кулаков
Н.контр. Шилина
Инв.№ подл. | Подпись и дата | Взам.инв.№

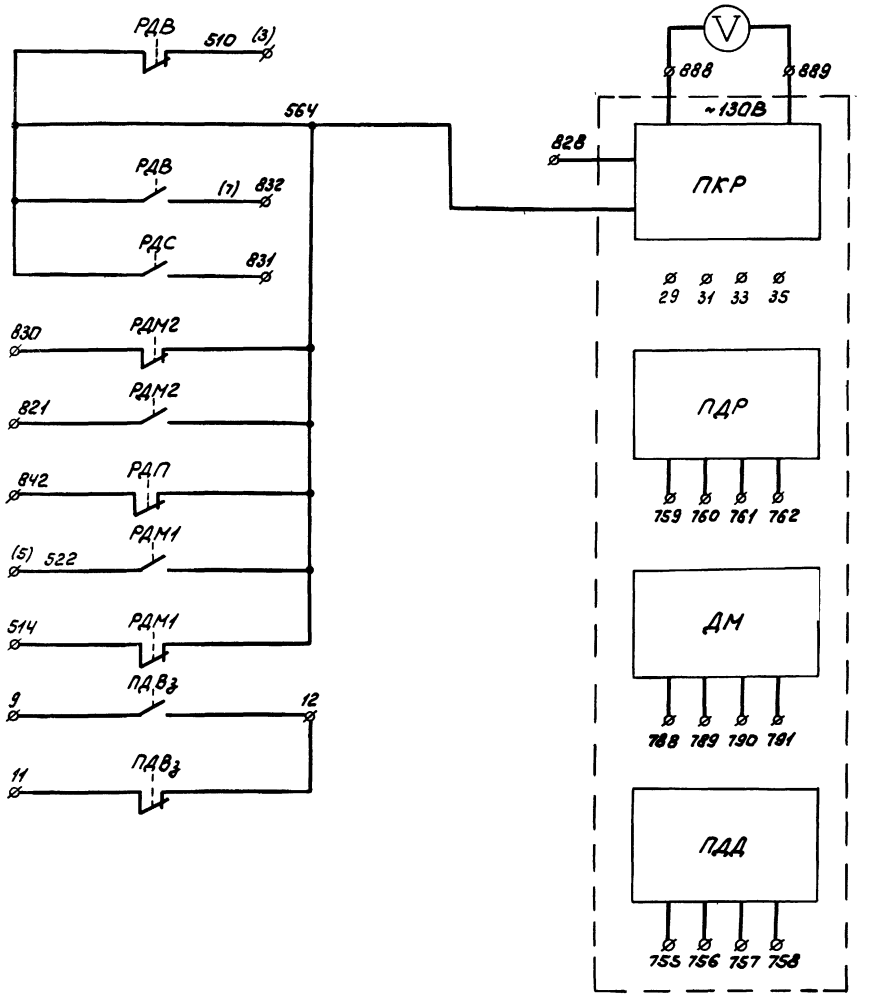

Поз.	Обозн.	Наименование	Тип	Кол.	Техническая характеристика	Прим.
1	РДМ1	Манометр	ЭКМ-IV×1,6	1	предел измерения 1,6 кгс/см²	
2	РДВ	То же	ЭКМ-IV×4	1	предел измерения 4 кгс/см²	
3	РДС	"	ЭКМ-IV×6	1	предел измерения 6 кгс/см²	
4	РДМ2 РДП	"	ЭКМ-IV×10	2	предел измерения 10 кгс/см²	
5	ПДВ3	"	ЭКМ-IV×16	1	предел измерения 16 кгс/см²	
6	V	Вольтметр	М330	1	предел измерения 150В. кл. 1,5	
7	ПКР	Датчик-реле перепада напора	ДПН	1		
8	ПДР	Тягомер дифференциальный	ДТ-2-200	1		
9	ДМ	Дифманометр мембранный	ДМ 3573	1		
10	ПДД	Манометр	МЭД	1	модели 2364, кл. точности 1,5	

1. Манометры РДМ1, РДМ2, РДВ, РДС, РДП и РДВ3 заземлить.

2. Аппараты, обведенные пунктирной линией, устанавливаются заказчиком.

3. На листе А-81 представлена копия чертежа УКАС.02.000.ЭЗ ГУЯ и предприятия п/я М-5878.

Гл. инженер Кевинский
Нач. отд. Газонов
Гл. спец. Сенин
Конт. Колпаков
Гл. спец. Богинич
Инж. Жданова

6988/V (75)

ГИПРОСТРОЙДОРМАШ г. Ростов-на-Дону 1976г КОМПРЕССОРНАЯ СТАНЦИЯ БК-250А	Шкаф управления (манометров) типа ШЭС 8503-00А2. Схема электрическая принципиальная	Типовой проект 904-1-35 Альбом V Лист А-81

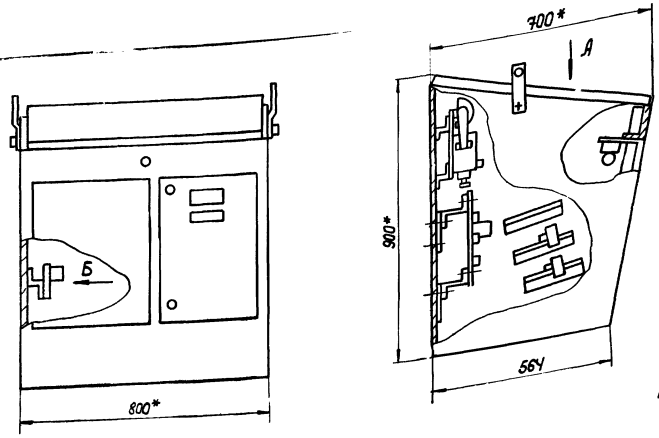

дверях

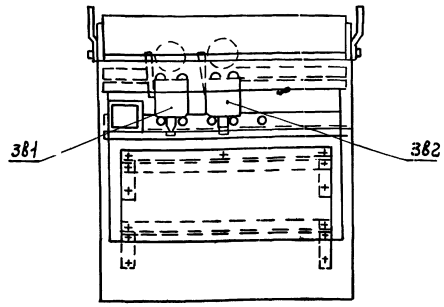

1.* Размеры для справок.

2.** Аппараты устанавливаются на месте заказчиком.

3. На данном листе представлена копия чертежа УКА.04.000.СБ. ГУА и предприятия п/я М-5878.

4. Скопирована с черт. ЧБХ.608.522.СБ. з-да ХЭМЗ.

ВИД-Б



ВИД-А
М1:5

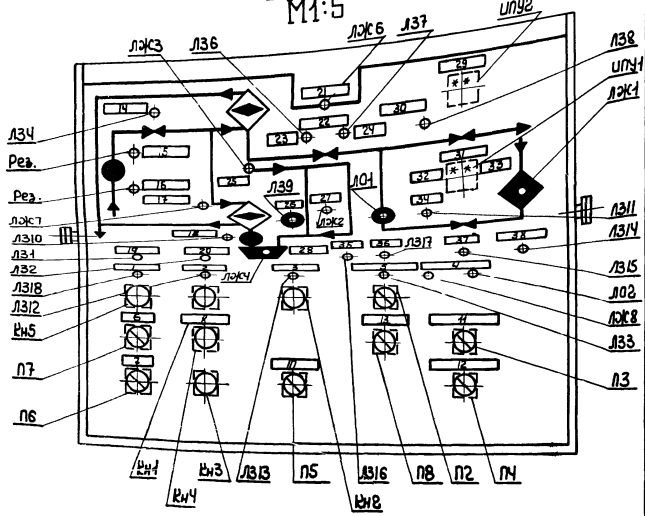

Надписи в рамках

Таблица

Номер	Надпись	Кол.
1	Блок питания исправен:	1
2	Головной агрегат	1
3	Конечный агрегат	1
4	Перегрев обмоток двигателя	1
5	Пуск и останов в автоматическом режиме	1
6	Включение ИПУ	1
7	Питание ламп	1
8	Двигатель фильтра всоса	1
9	—	
10	Включение продувки	1
11	Съем продувки сигнала	1
12	Съем аварийного сигнала	1
13	Резерв	1
14	Задвижка охлаждающей воды открыта	1
15	Резерв	1
16	Резерв	1
17	Превышение температуры воды и масла	1
18	Пусковой маслонасос включен	1
19	Автоматический режим	1

Надписи в рамках

продолжение таблицы

Номер	Надпись	Кол.
20	Ручной режим	1
21	Превышение температуры воздуха	1
22	Задвижка нагнетания	1
23	Открыто	1
24	Закрыто	1
25	Снижение давления масла	1
26	Двигатель компрессора включен	1
27	Превышение температуры подшипника	1
28	Понижение уровня масла	1
29	Положение пампажного клапана	1
30	Пампажный клапан открыт	1
31	Положение дроссельной заслонки	1
32	Аварийный останов компрессора	1
33	Фильтр засорен	1
34	Дроссельная заслонка открыта на 15°	1
35	Мост ПКТ-1 включен.	1
36	Мост ПКТ-2 включен	1
37	ПКТ3, ПКТ4 включены	1
38	Выполнение индивидуальной программы	1

Позиция	Наименование и техническая характеристика	Тип	Кол.	№ установ. чертежа	Примечание
П2...П5	Переключатель	ПЕ-011УЗ	4		Исполн. 2
П8	Переключатель	ПЕ-011УЗ	1		Исполн. 2
П7, П6	Переключатель	ПЕ-011УЗ	2		Исполн. 1
КН7, КН2,	Кнопка. Исполн. 2. Толкатель черный 1з+1р. конт	КЕ-011УЗ	3		Надпись
КН4					„Пуск"
КН5	То же	КЕ-011УЗ	1		Надпись „Включить"
КН3	", но толкатель красный	КЕ-011УЗ	1		Надпись „Стоп"
ЛЖ1...ЛЖ4,	Лампа люминесцент-	ТЛЖ-1-1	6		
ЛЖ6, ЛЖ7	ная ~127В				
Л31...Л34,					
Л36...Л3Н,	То же	ТЛ3-1-1	11		
Л318					
Л01	"	ТЛО-1-1	1		
ЛЖ8	Лампа люминесцентная ~220В	ТЛЖ-1-1	1		
Л312...Л317	То же	ТЛ3-1-1	1		
Л02	"	ТЛО-1-1	1		
ЗВ1, ЗВ2	Звонок	ЗВП 127	2		
Ш	Розетка штепсельная	РШ-Ц-2-07-4/32	1		
ИПУ1, ИПУ2	Индикатор положения	ИПУ	2		

6988/У (76)

ГИПРОСТРОЙФОРМАШ
г. Ростов-на-Дону 1976 г.
КОМПРЕССОРНАЯ СТАНЦИЯ
БК-250А

Пульт управления типа ШЭС 9006-00А2
Сборочный чертеж.

Типовой проект 004-1-35
Альбом V
Лист А-82

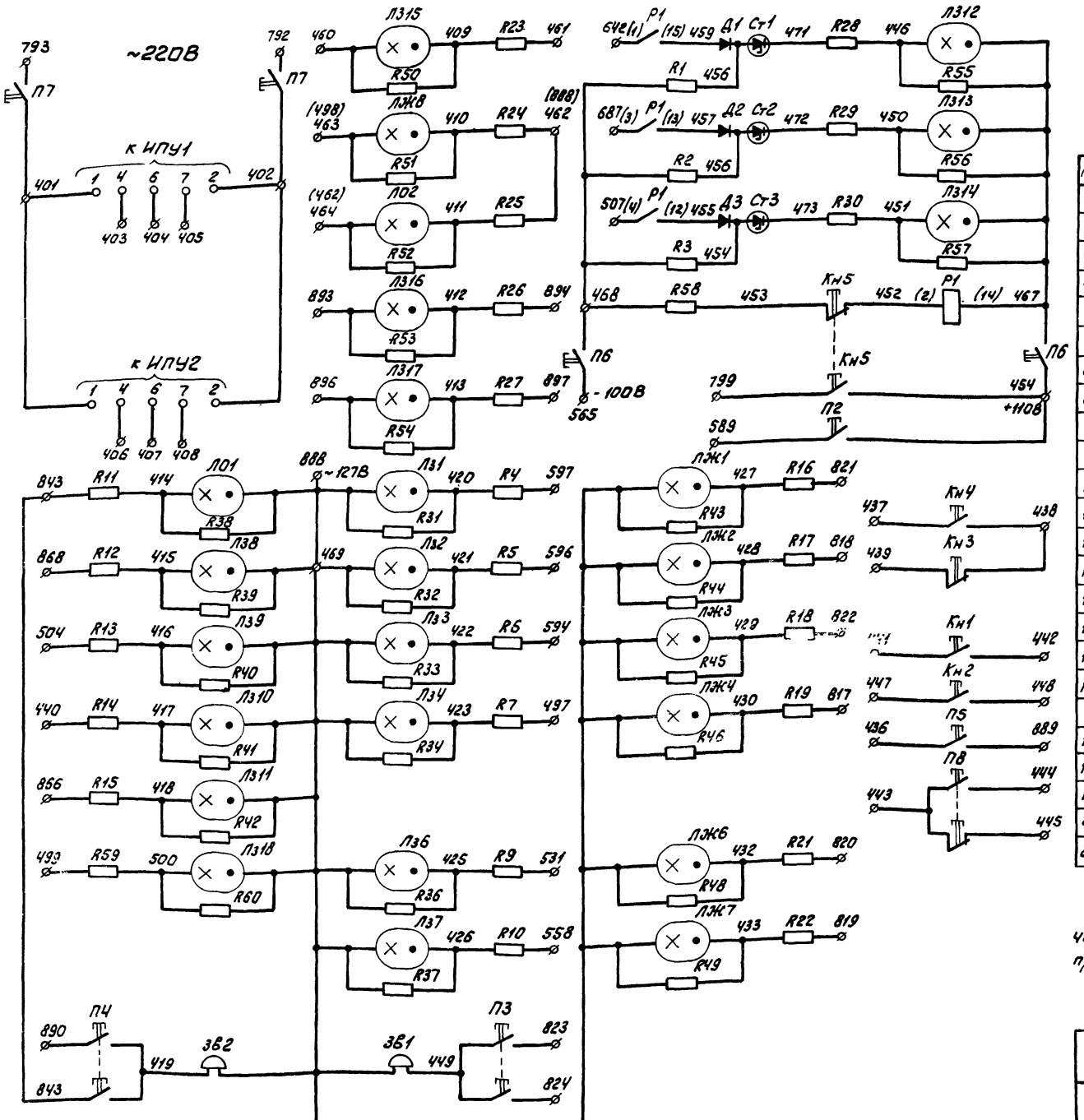

Поз.	Обозн.	Наименование	Тип	Кол.	Техническая характеристика	Примеч.
1	R1...R3	Резистор	МЛТ-2	3	18кОм±5%	
2	R4...R7, R21, R22	Резистор	МЛТ-1	18	22кОм±20%	
	R9÷R19 R59					
3	R23...R30	Резистор	МЛТ-1	8	51кОм±5%	
4	R31...R34 R36...R46	Резистор	МЛТ-0,5	18	180кОм±5%	
	R48, R49, R60					
5	R50...R57	Резистор	МЛТ-0,5	8	1 Мом±20%	
6	Д1...Д3	Диод	Д2265	3		
7	R58	Резистор	ПЭВ-25	1	3,3кОм±10%	
8	Ст1...Ст3	Стабилитрон	Д817Б	3		
9	Р1	Реле	РПГ-01101УЗ	1	~24В	
10	П2...П5 П8	Переключатель	ПЕ-011УЗ	5	исполн. 2	
11	П7, П6	Переключатель	ПЕ-011УЗ	2	исполн. 1	
12	Кн1, Кн2 Кн4	Кнопка	КЕ-011УЗ	3	исполн. 2, 1з+1р. к. толкатель черный	Надпись „Пуск"
13	Кн5	Кнопка	КЕ-011УЗ	1	исполн. 2, 1з+1р. к. толкатель черный	Надпись „Включить"
14	Кн3	Кнопка	КЕ-011УЗ	1	исполн. 2, 1з+1р. к. толкатель красный	Надпись „Стоп"
15	ЛЖ1...ЛЖ4 ЛЖ6...ЛЖ7	Лампа люминесцентная	ТЛЖ-1-1	6	~127В	
16	Л31...Л34 Л36...Л311	То же	ТЛЗ-1-1	11	~127В	
	Л318					
17	Л01	"	ТЛО-1-1	1	~127В	
18	ЛЖ8	"	ТЛЖ-1-1	1	~220В	
19	Л312...Л317	"	ТЛЗ-1-1	6	~220В	
20	Л02	"	ТЛО-1-1	1	~220В	
21	ЗВ1, ЗВ2	Звонок переменного тока	ЗВП-127	2	~127В	

На листе А-83 представлена копия чертежа ЧБХ 608 522 ЭЗ ГУА и предприятия п/я М-5878.

6988/У

ГИПРОСТРОЙДОРМАШ г. Ростов-на-Дону 1976г	Пульт управления ШЭС 9006-00А2 Схема принципиальная	Типовой проект 904-1-35	
КОМПРЕССОРНАЯ СТАНЦИЯ БК-250А		Альбом V	
		Лист 83	

Гип. Липовой; Нач. отд. Леонов; Рук. Кузнечного; Пров. Христофоров; Гл. спец. Левинский; Нач. отд. Леонов; Н. контр. Яковлева; Утв. Копировал; Гончарова; Копир.

1.* Размеры для справок
2** Устанавливаются заказчиком

Вид шкафа с закрытыми дверями

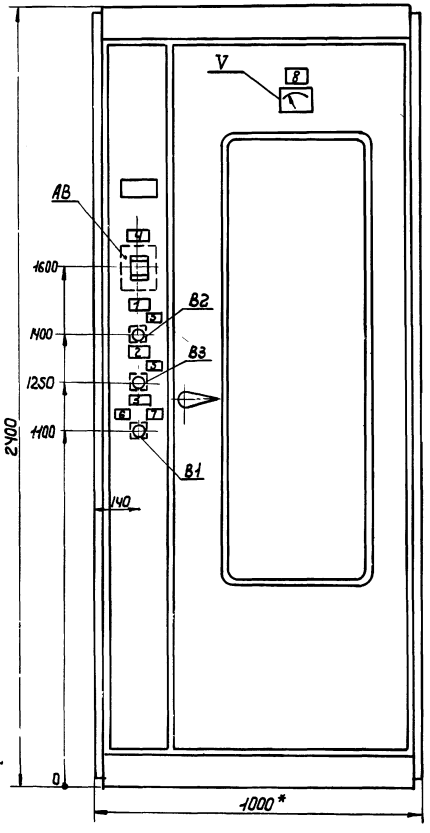

Вид шкафа с открытыми дверями.

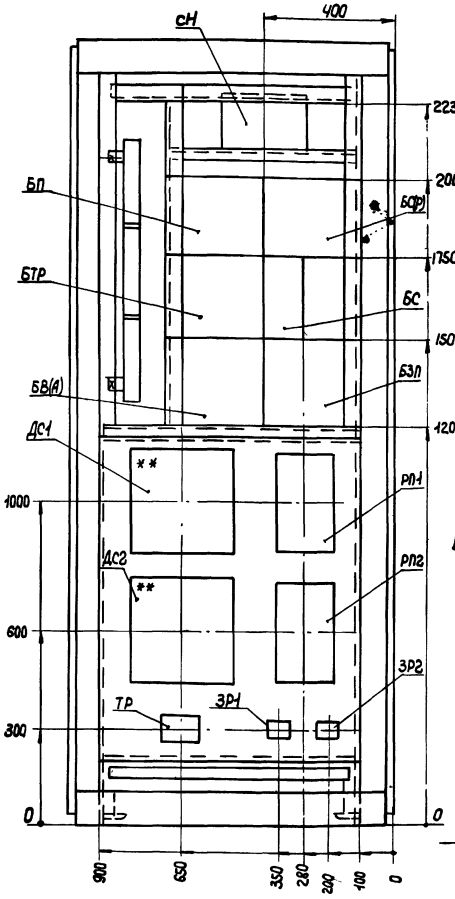

Таблица №1.

Надписи в рамках

N рамки	Надпись	Кол
1	В2 Давление	1
2	В3 производительность	1
3	В1 Регулятор давления	1
4	АВ ~ 380В	1
5	Вкл.	2
6	Рабочий	1
7	Резервный	1
8	V ~ 380В	1

Вид со снятой боковиной

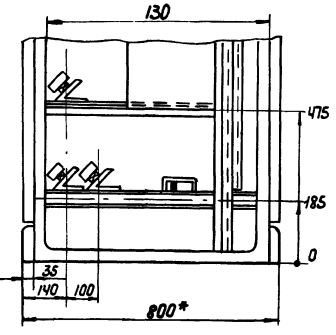

Поз.	Обозначение	Наименование	Кол.	Примеч.
1		Шкаф управления ШЭС 8801-00А3 2400×1000×600	1	
2		Рамка для надписи	9	

Перечень приборов и аппаратуры

Позиция	Наименование и техническая характеристика	Тип	Кол.	№ установ. чертежа	Примечание
БЗП	Блок управления	БФХ-1545	1/2		
БС	То же	БФХ-1603	1		
БВ (А)	"	БФХ-1580	1/2		
БТР	"	БФХ-1544	1/2		
БП	"	БФХ-0301	1/2		
БС(Р)	"	БФХ-1583	1/2		
АВ	Выключатель автоматический, комбинированный расцепитель 1,6А, Iотс=12 Iном, БК; 1з+1р	АК63-3МГУ3	1		
В1	Переключатель исполнение 3	ПЕ012У3	1		
В2, В3	Переключатель, исполнение 1	ПЕ011У3	2		
Тр	Трансформатор ~380/5-14В, исполнение 3	ТБС3-0,063У3	1		
сН	стабилизатор напряжения - 220В- 380/220В	С-0,16	1		
V	Вольтметр, предел измерения - 500В	М330	1		
РП1, РП2	Прибор электронный регулирующий с задатчиком	РПИБ-IV	2		
ЗР1, ЗР2	Задатчик	ЗР-1	2		
ДС1 ДС2	Прибор вторичный	КСД3 модель 1000	2		

На данном листе представлена копия чертежа 4БХ 603582СБ предприятия п/я М-5878.

6988/V (78)

ГИПРОСТРОЙДОРМАШ г. Ростов-на-Дону 1976 г.	Шкаф управления (регулирования) типа ШЭС 8801-00А3.	Типовой проект 904-1-35
КОМПРЕССОРНАЯ СТАНЦИЯ 6К-250А	Сборочный чертеж.	Альбом V
		Лист А-84

Нач. отд. Иванов | Калькусв. | Марченкова

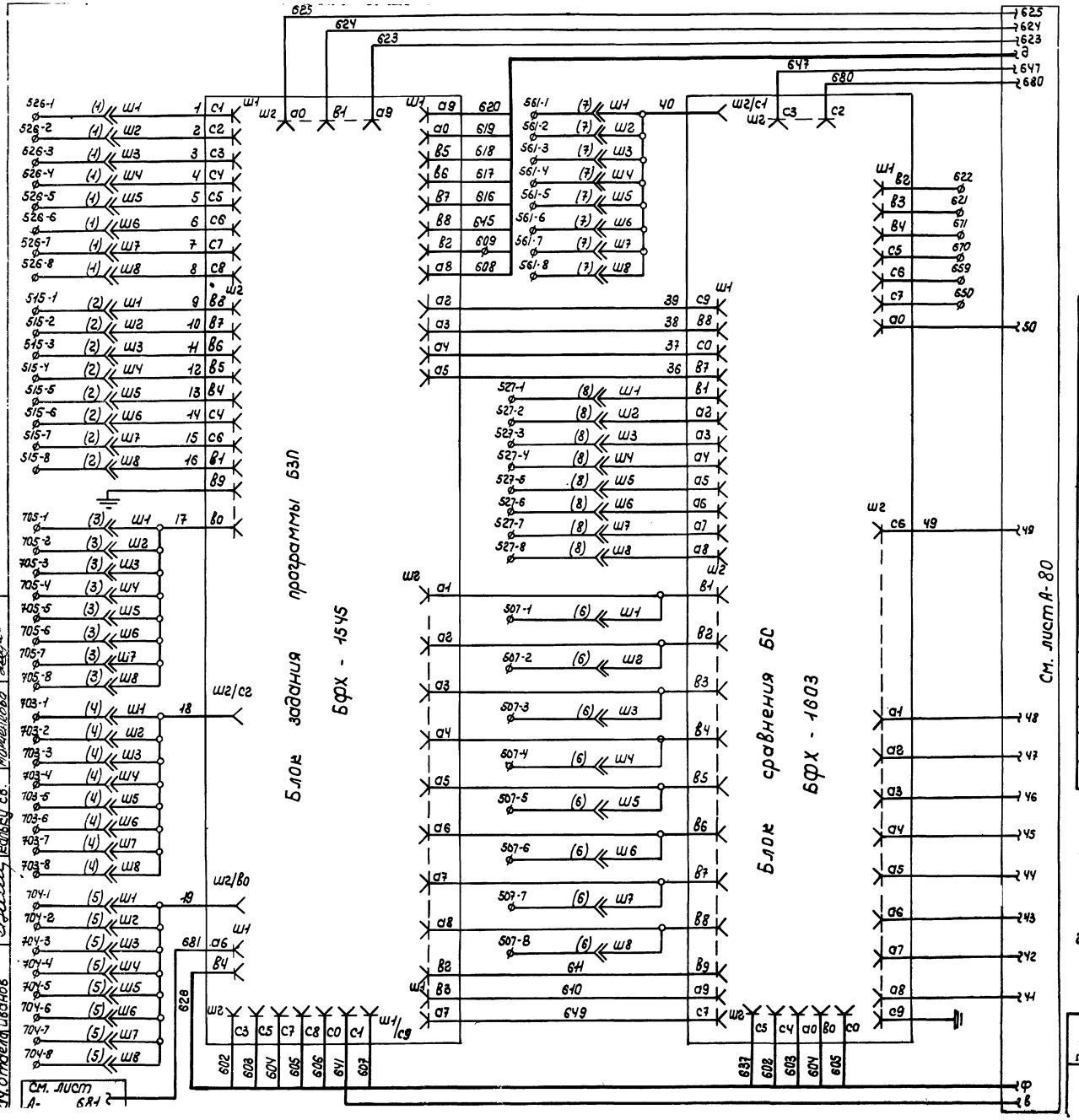

Поз.	Обознач.	Наименование	Тип	Кол.	Техническая характеристика	Примеч.
1	БЗП	Блок управления	БФХ-1545	1/2		
2	БС	То же	БФХ-1603	1		
3	БВ(А)	"	БФХ-1580	1/2		
4	БТ(Р)	"	БФХ-1544	1/2		
5	БП	"	БФХ-0301	1/2		
6	БС(Р)	"	БФХ-1583	1/2		
7	АВ	Выключатель	АКБ3 -		комбинированный расцепитель	
		автоматический	-3МГУ3	1	1.6А, Jотс=12Jном 1з+1р б/к	
8	В1	Переключатель	ПЕ012-У3	1	исполнен. 3	
9	В2, В3	Переключатель	ПЕ011У3	2	исполнен. 1	
10	Тр	Трансформатор	ТБС3 -			
			-0.063У3	1	~380/5 - 14В исполнение 3	
11	СН	Стабилизатор напряжения	С - 0,16	1	~220-380/220В	
12	РП1, РП2	Прибор электронный регулирующий	РПИБ-IУ	2		комплектно с набором резисторов
13	ЗР1, ЗР2	Задатчик	ЗР-1	2		
14	V	Вольтметр	М330	1	Предел измерения 500В	

1. На листах А-85, А-86, А-87 представлена копия чертежа УКАС. 03.000. ЭЗ ГУА и предприятия п/я м-5878.
2. Схема выполнена на листах А-85, А-86 А-87.

6988/V

79

ГИПРОСТРОЙДОРМАШ г. Ростов-на-Дону 1976г. КОМПРЕССОРНАЯ СТАНЦИЯ БК-250А	Шкаф управления (регулирования) типа ШЭС 8801-00А3. Схема электрическая принципиальная.	Типовой проект 904-1-35 Альбом V Лист А 85

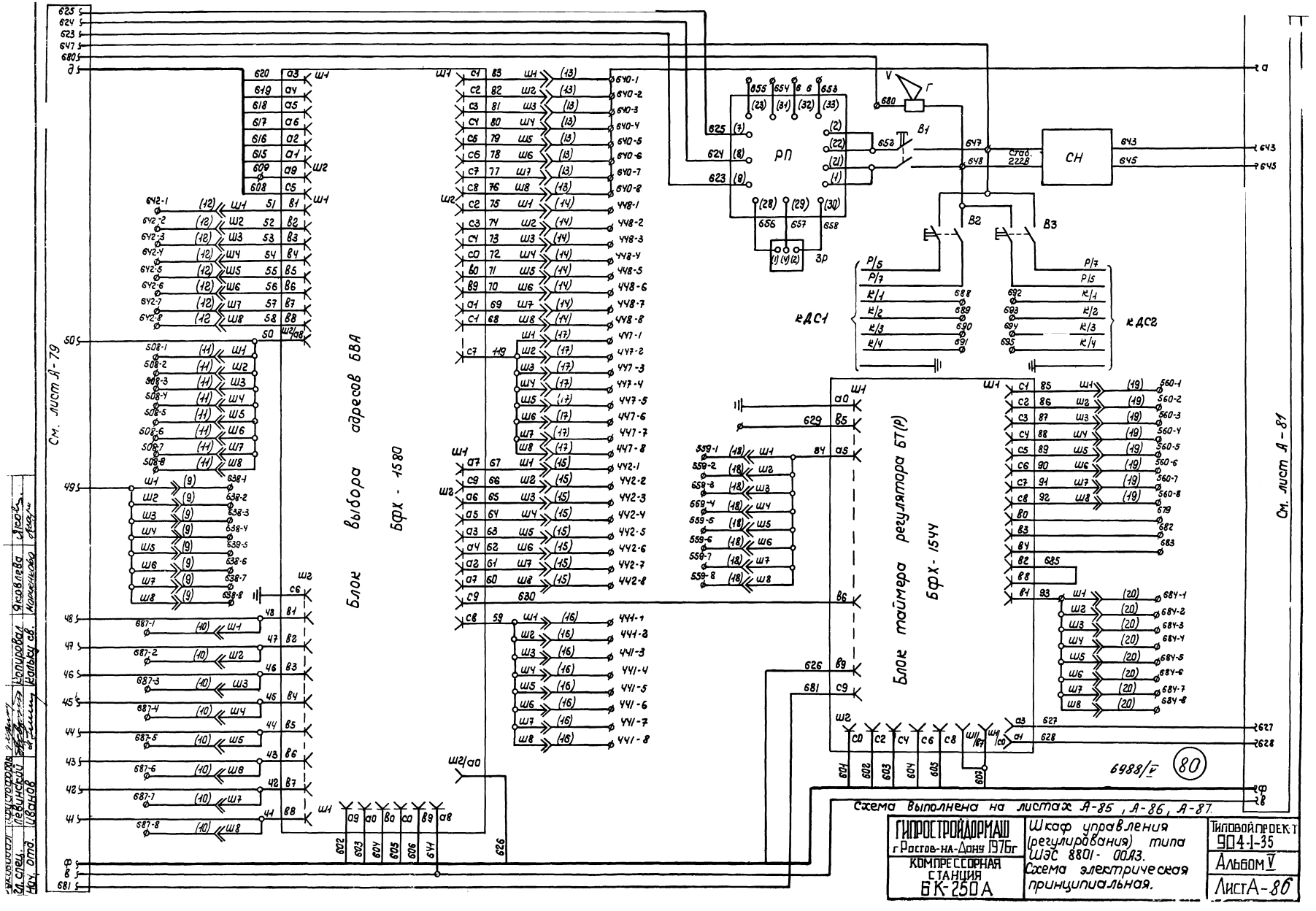

Блок выбора адресов БВА
БФХ - 1580
Блок таймера регулятора БТ(Р)
БФХ - 1544
РП
СН
кДС1
кДС2
См. лист А-79
См. лист А-81
Схема выполнена на листах А-85, А-86, А-87.
6988/V
80
ГИПРОСТРОЙДОРМАШ
г. Ростов-на-Дону 1976г
КОМПРЕССОРНАЯ СТАНЦИЯ
БК-250А
Шкаф управления (регулирования) типа ШЭС 8801-00А3.
Схема электрическая принципиальная.
Типовой проект
904-1-35
Альбом V
Лист А-86

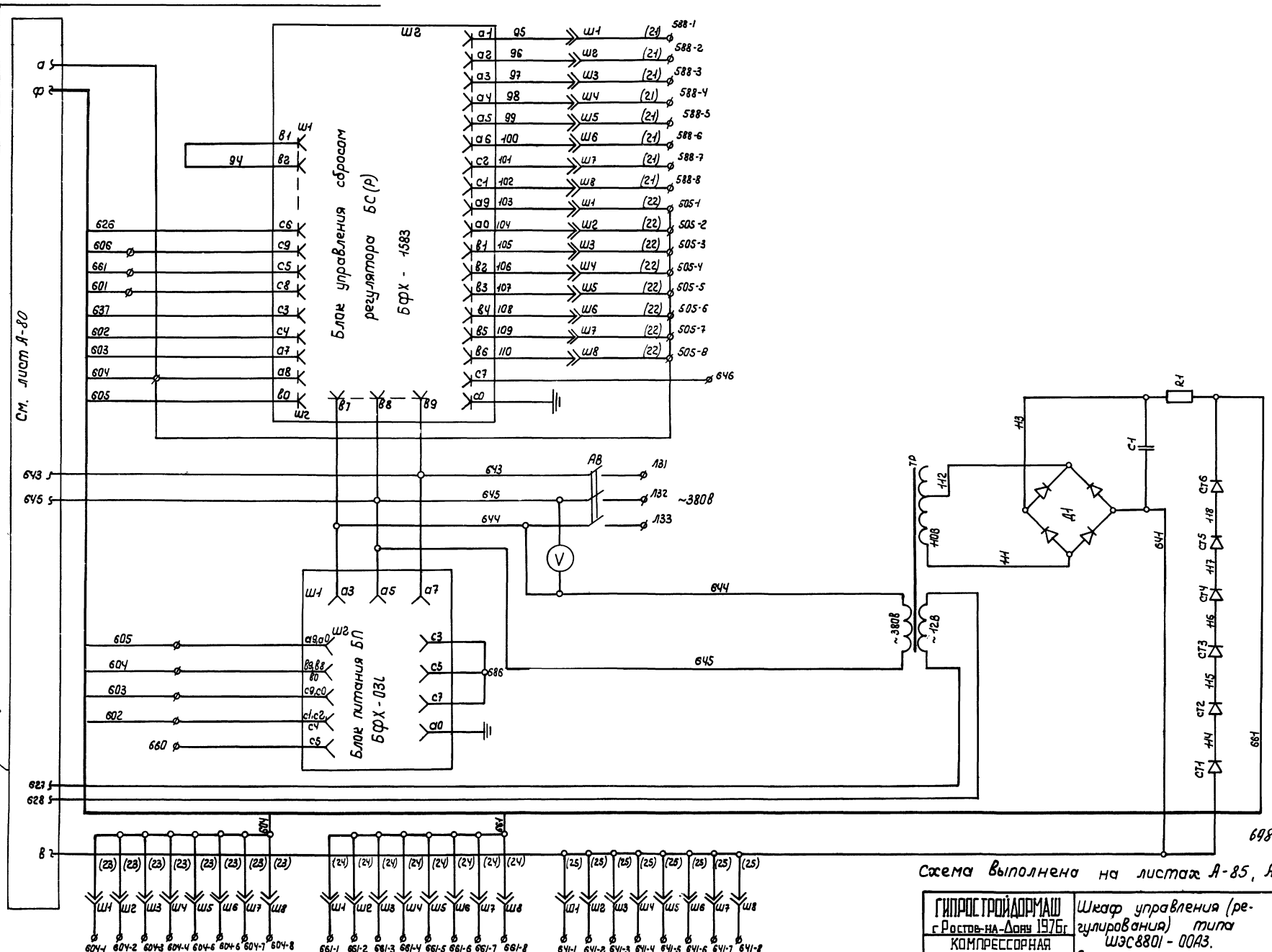

6988/V (81)

Схема выполнена на листах А-85, А-86, А-87

ГИПРОСТРОЙДОРМАШ г. Ростов-на-Дону 1976г.	Шкаф управления (регулирования) типа ШЭС8801 - 00А3. Схема электрическая принципиальная.	ТИПОВОЙПРОЕКТ 904-1-35
КОМПРЕССОРНАЯ СТАНЦИЯ БК-250А		АЛЬБОМ V
		ЛИСТ А-87

Разработал Надченко; Проверил Христофоров; Руководил Христофоров; Гл. спец. Левинский; Нач. отд. Иванов; Н. контроль Залаторова; Утвердил Леонов; Копировал Яковлева; Калькусв. Марченкова

Наименование параметра и места отбора импульса	Температура обмоток двигателя						Горячего воздуха охладителя двигателя	Холодного воздуха охладителя двигателя
Номер установочного чертежа	По чертежу 6ВЖ.022.024 Лысьвенского турбогенераторного завода							
Номер позиции	Т1	Т2	Т3	Т4	Т5	Т6	Т7	Т8	Т9

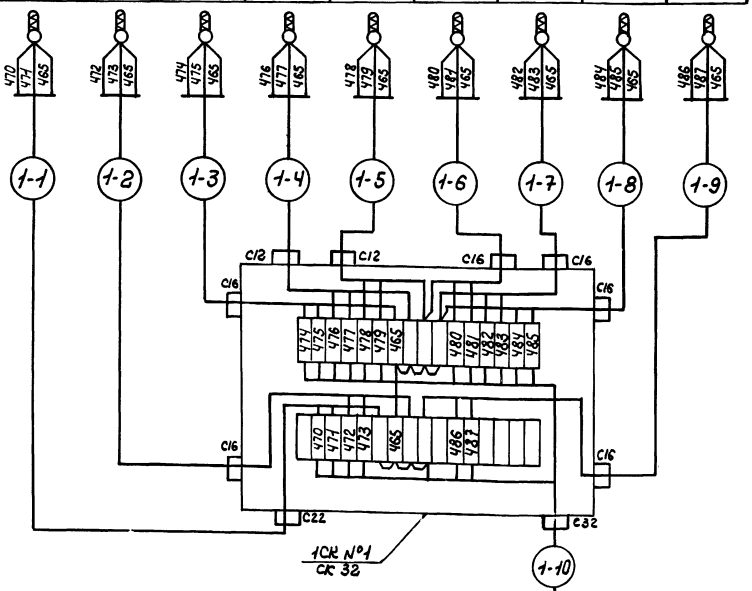

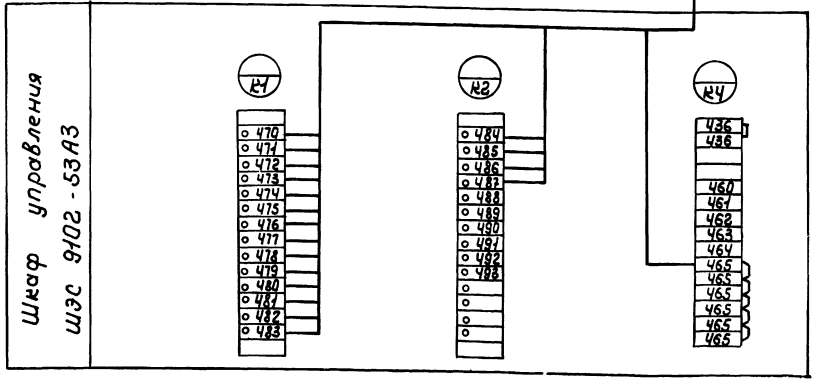

Спецификация основных монтажных материалов.

Наименование	Марка и размер	Ед. изм.	Колич.	Примечание
Кабель контрольный ГОСТ 1508-71	КРВГ 4×1,0	м	15,89	
То же	КРВГ 5×1,0	м	252	
»	КРВГ 10×1,0	м	538	
»	КРВГ 14×1,0	м	540	
»	КРВГ 19×1,0	м	36	
»	КРВГ 27×1,0	м	800	
»	КРВГ 4×1,5	м	534	
»	КРВГ 10×1,5	м	54	
»	КРВГ 14×1,5	м	24	
»	КРВГ 19×1,5	м	90	
»	КРВГ 27×1,5	м	156	
Труба стальная водогазопроводная ГОСТ3262-62	Труба 15	м	7,68	
Труба стальная электросварная ГОСТ10704-63	26×2,5	м	30	
Коробка соединительная ОН8-1-64	СК-8	шт	1	
То же	СК-16	шт	26	
»	СК-32	шт	18	
Вентиль запорный муфтовый	15кч18р	шт	15	
Вентиль запорный сильфонный	15Б50р-4м	шт	24	
Кран пробковый проходной	11ч65к	шт	24	
Сталь полосовая	15×3	м	40	
Узлы заземления		шт	41	
Провод установочный ГОСТ 6323-71	ПВ1×1,0 380	м	150	

Обозначение	Наименование
	Заземляющий проводник электроустановки, присоединяемый к контуру заземления объекта
	Жила кабеля или провода, используемая для заземления электроустановок.

1. Схема выполнена на листах А-88... А-93.
2. Спецификация дана для компрессорной станции.
3. Журнал кабельных проводок см. лист А-98...А110.
4. Журнал импульсных проводок см. лист А-111...А-113.

6988/Г (82)

ГИПРОСТРОЙДОРМАШ г. Ростов-на-Дону 1976г	Компрессорный агрегат. Схема внешних электрических и трубных проводок	Типовой проект 904-1-35
КОМПРЕССОРНАЯ СТАНЦИЯ 6К-250А		Альбом V
		Лист А-88

Нач. отд. Цифонов
Гл. инж. проекта Ефимов
Гл. спец. проекта Колпаку св.
Нач. сект. Гончарова
Инж.-

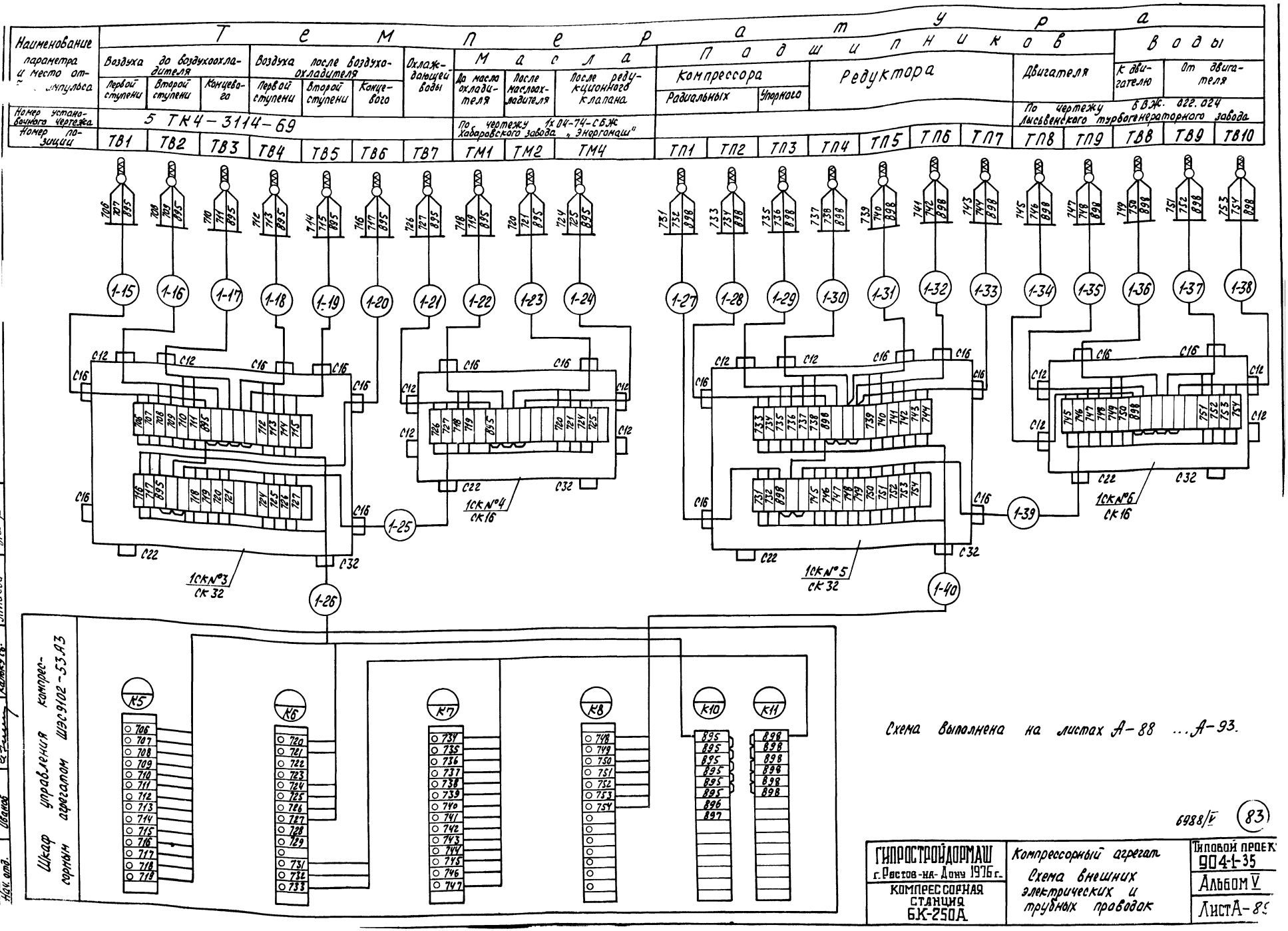
Наименование параметра и место отбора импульса
Температура
Воздуха до воздухоохладителя
Воздуха после воздухоохладителя
Охлаждающей воды
Масла
Подшипников компрессора
Подшипников редуктора
Подшипников двигателя
Воды
Первой ступени
Второй ступени
Концевого
До маслоохладителя
После маслоохладителя
После редукционного клапана
Радиальных
Упорного
К двигателю
От двигателя
Номер установочного чертежа
5 ТК4-3114-69
По чертежу 1х04-74-СБЖ Хабаровского завода „Энергомаш"
По чертежу 6ВЖ. 622.024 Лысьвенского турбогенераторного завода
Номер позиции
ТВ1 ТВ2 ТВ3 ТВ4 ТВ5 ТВ6 ТВ7 ТМ1 ТМ2 ТМ4 ТП1 ТП2 ТП3 ТП4 ТП5 ТП6 ТП7 ТП8 ТП9 ТВ8 ТВ9 ТВ10
1-15 1-16 1-17 1-18 1-19 1-20 1-21 1-22 1-23 1-24 1-25 1-26 1-27 1-28 1-29 1-30 1-31 1-32 1-33 1-34 1-35 1-36 1-37 1-38 1-39 1-40
1СК№3 СК32
1СК№4 СК16
1СК№5 СК32
1СК№6 СК16
Шкаф управления компрессорным агрегатом ШЭС9102-53.А3
К5 К6 К7 К8 К10 К11
Схема выполнена на листах А-88 ... А-93.
6988/V
83
ГИПРОСТРОЙДОРМАШ г. Ростов-на-Дону 1976 г.
КОМПРЕССОРНАЯ СТАНЦИЯ 6К-250А
Компрессорный агрегат
Схема внешних электрических и трубных проводок
Типовой проект 904-1-35
Альбом V
Лист А-87

Наименование параметра и места отбора импульса	Задвижка на сливе воды	Задвижка охлаждающей воды	Вентиль горячей воды на подогрев масла	Задвижка нагнетания	Дроссельная заслонка	Конечный выключатель дроссельной заслонки	Противопомпажный клапан	Аварийный слив масла из маслобака компрессора	
								Электромагнит. вентиля	Пост управления
Номер установочного чертежа	По чертежам Хабаровского завода "Энергомаш"							См. технолог. части	См. Ал. V стр. 122
Номер позиции	Дз В2	Дз В1	ВП1	Дз Н	ДДз	ВЗД 22°	ДПК	ЭМ1	ПКУ1

Монтаж задвижки см. лист А-91

Монтаж задвижки см. лист А-91

Монтаж задвижки см. лист А-91

Л31 ПФ1

1-43 1-44 1-45 1-46 1-63 1-47 1-64 1-52 1-53

1-48 1-49 1-50 1-51

1СК №7 СК-16

1СК №13 СК-16

Шкаф управления компрессорным агрегатом ЦЭС 9102-53.93

К16 К17 К20 К21 К22 К13 К14 К19 К25 К26 К1

Контур заземления
см. эл. техн. части
Сталь полосовая 15×3 мм 5 м

Пульт управления ЦЭС 9006-00А2

Схема выполнена на листах А-88 ... А-93.

6988/V (84)

ГИПРОСТРОЙДОРМАШ г. Ростов-на-Дону 1976 г. КОМПРЕССОРНАЯ СТАНЦИЯ БК-250А	Компрессорный агрегат. Схема внешних электрических и трубных проводок	Типовой проект 804-1-35	
		Альбом V	
		Лист А-90	

Задвижка охлаждающей воды ДЗВ1

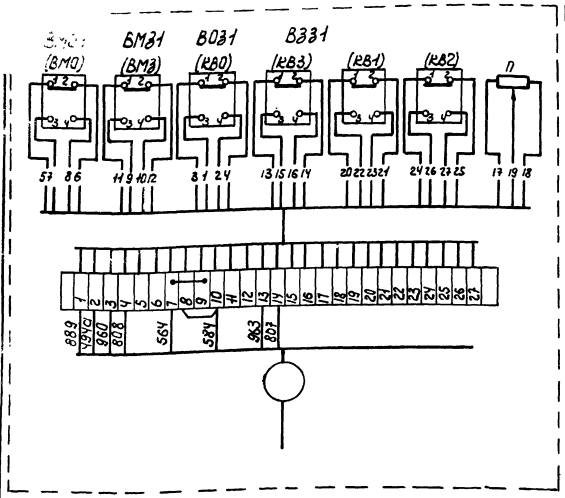

Задвижка на сливе воды ДЗВ2

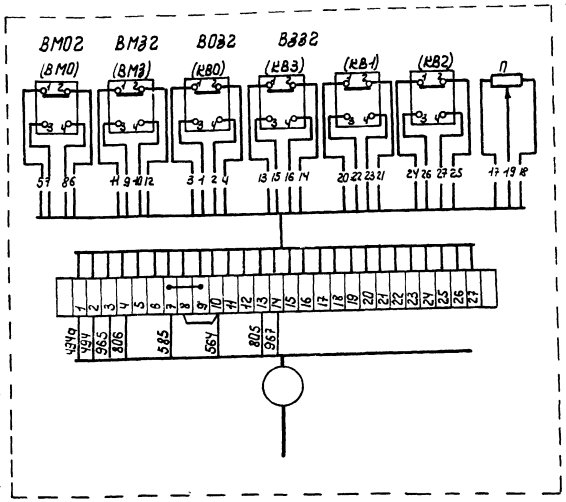

Задвижка нагнетания ДЗН

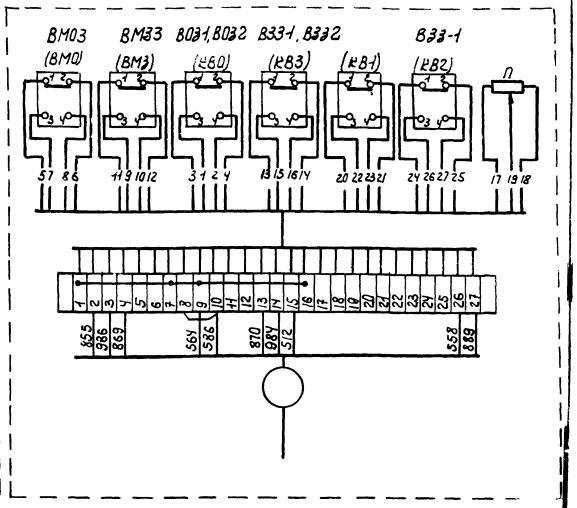

Диаграмма замыкания контактов конечных выключателей задвижек.

Обозначение	Контакты микропереключателя	Открыто	Промежуточное положение	Закрыто
КВ0	1-2		X	X
	3-4	X		
КВ3	1-2	X	X	
	3-4			X
КВ1	1-2			
	3-4			
КВ2	1-2			
	3-4			
ВМ0	1-2		X	X
	3-4	X		
ВМ3	1-2	X	X	
	3-4			X

1. В скобках указаны заводские обозначения конечных выключателей задвижек.
2. Схема выполнена на листах А-88, А-93

6988/V (85)

ГИПРОСТРОЙДОРМАШ г.Ростов-на-Дону 1976г. КОМПРЕССОРНАЯ СТАНЦИЯ БК-250А	Компрессорный агрегат. Схема внешних электрических и трубных проводок.	Типовой проект 904-1-35	
		Альбом V	
		Лист А-87	

Гл. инженер проекта Золоторева
Нач. отд. Леонов
Гл. конструктор проекта Ковалева
Нач. сект. Ткачева
Разраб. Ткачева
Нач. сект. Кравцова
Гл. конструктор проекта Ковалева
Нач. сект. Кравцова

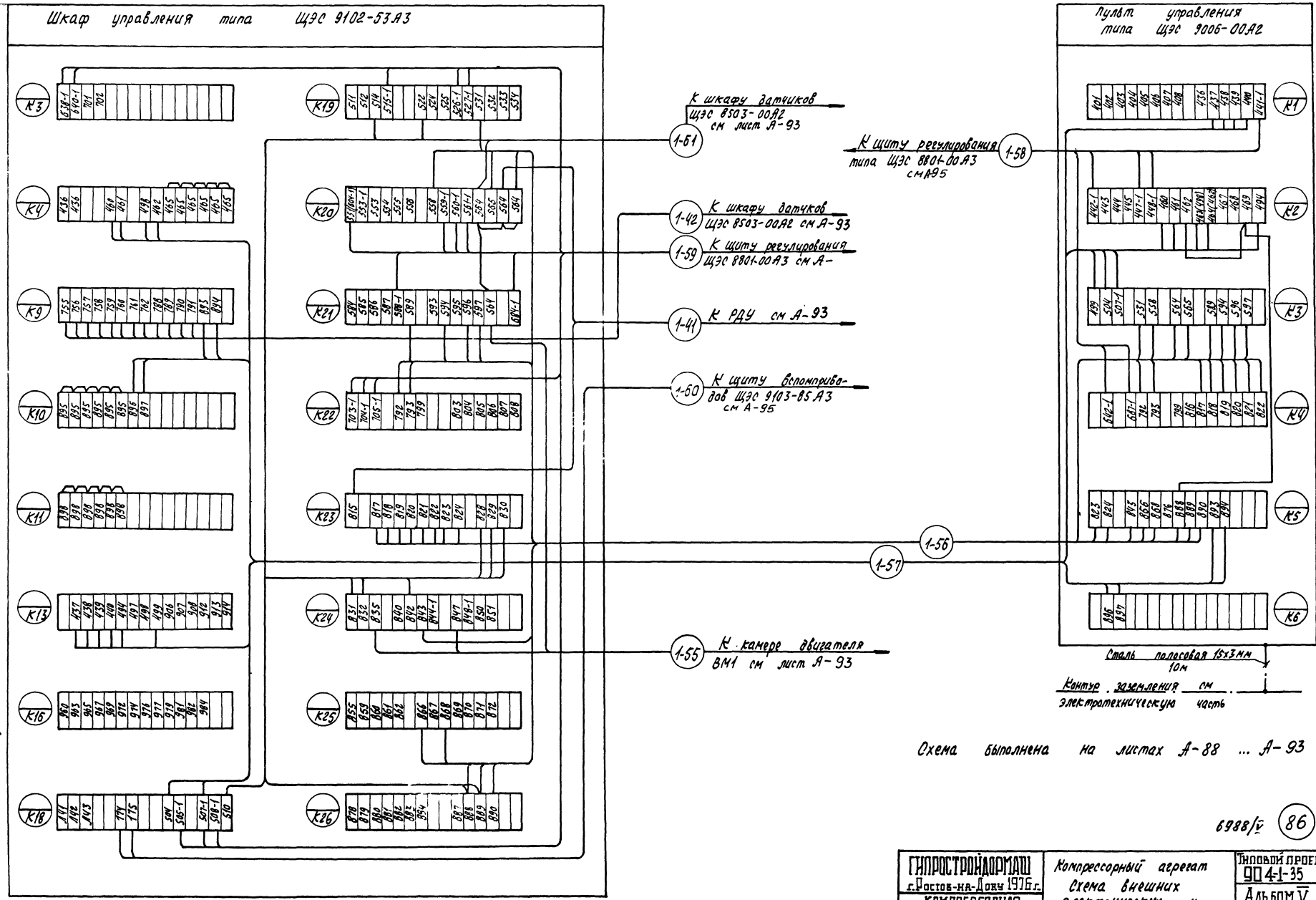
Шкаф управления типа ЩЭС 9102-53А3
Пульт управления типа ЩЭС 9006-00А2
К шкафу датчиков ЩЭС 8503-00А2 см лист А-93
1-61
К щиту регулирования типа ЩЭС 8801-00А3 см А95
1-58
1-42
К шкафу датчиков ЩЭС 8503-00А2 см А-93
1-59
К щиту регулирования ЩЭС 8801-00А3 см А-
1-41
К РДУ см А-93
1-50
К щиту вспомприборов ЩЭС 9103-85А3 см А-95
1-56
1-57
1-55
К камере двигателя ВМ1 см лист А-93
Сталь полосовая 15х3мм 10м
Контур заземления см электротехническую часть
Схема выполнена на листах А-88 ... А-93
6988/v
86
ГИПРОСТРОЙДОРМАШ г.Ростов-на-Дону 1976г.
КОМПРЕССОРНАЯ СТАНЦИЯ БК-250А
Компрессорный агрегат
Схема внешних электрических и трубных проводок
Типовой проект 90 4-1-35
Альбом V
Листа - 92

Наименование параметра и место отбора им-[illegible]	Контроль давления после концевого холодильника	Помпажная защита. Давление на выходе	Контроль засоренности фильтра на всасе	Производительность компрессорного агрегата	Контроль давления масла			Контроль осевого сдвига	Контроль давления воды	Контроль уровня масла в маслобаке	Камера двигателя (постоянный ток)	Камера двигателя (переменный ток)
					На смазку подшипников	до редукционного клапана	На упорном подшипнике					
Номер установочного чертежа	ТКЧ-3153-70		ТКЧ-3151-70	—	По чертежу 1ХОЧ-74-СБЖ Хабаровского завода „Энергомаш"				ТКЧ-3153-70	По черт 1ХОЧ-74-СБЖ Хабаровского завода	—	—
Номер позиции	к ПДВЗ	к ПДД	к ПКР	к ДМ; ПДР	к РДМ1	к РДМ2	к РДП	к РДС	к РДВ	РДУ	См. ЭЛ-34 альб. III	См. ЭЛ-26 альб. IV

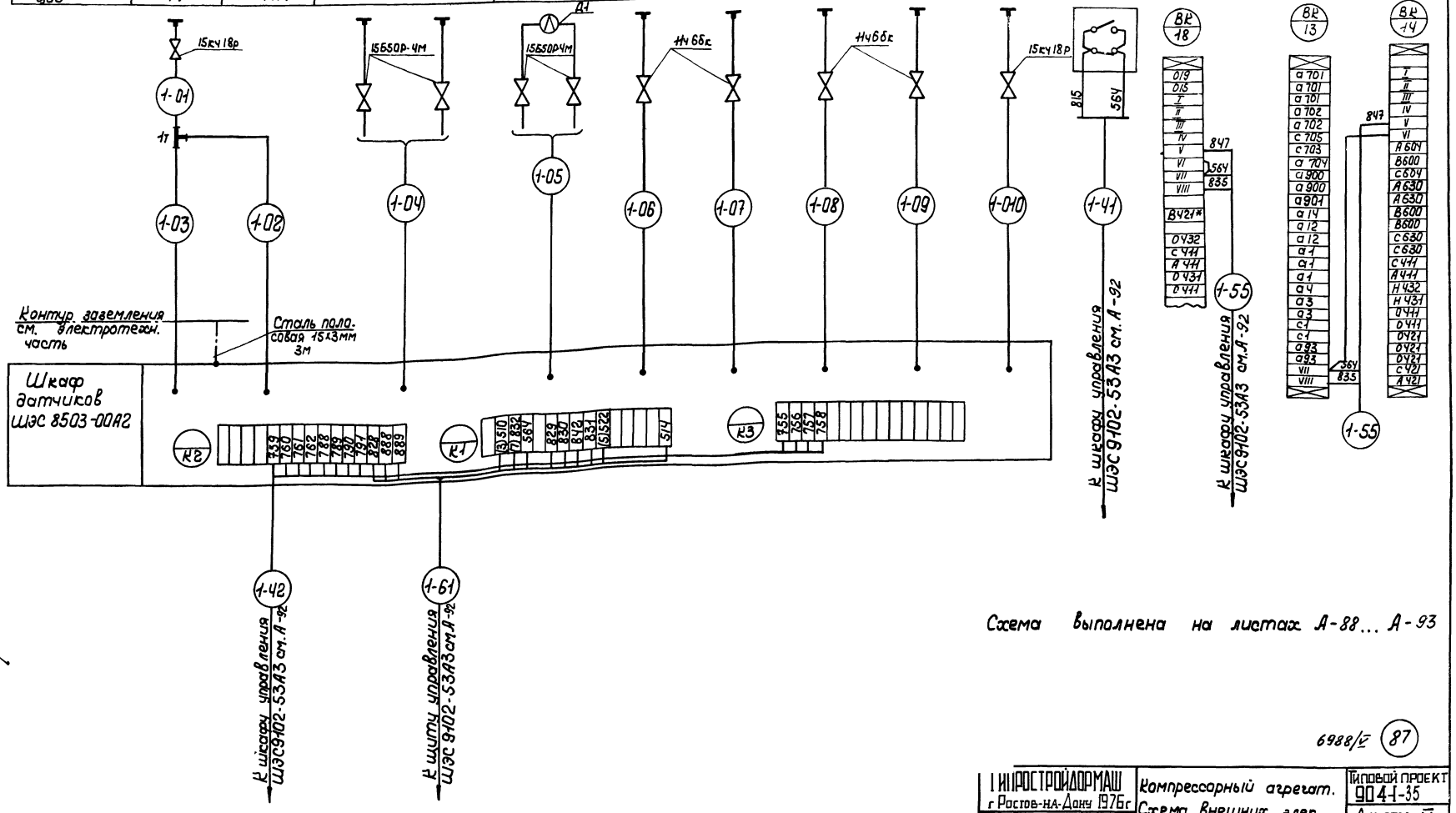

Схема выполнена на листах А-88... А-93

6988/V (87)

Разработал	Атаева	Н.контроль	Золотарева
Проверил	Коржавина	Утвердил	Леонов
Руководил	Хрипаров	Копировал	Яковлева
Гл. спец.	Левинский	Кальку св.	Гончарова
Нач. отд.	Иванов		

ГИПРОСТРОЙДОРМАШ г. Ростов-на-Дону 1976г. КОМПРЕССОРНАЯ СТАНЦИЯ БК-250А	Компрессорный агрегат. Схема внешних электрических и трубных проводок.	Типовой проект 904-1-35 Альбом V Лист А-93

Наименование параметра и места отбора импульса	Температура масла	Температура горячей воды к станции	Давление в сборном коллекторе	Регулирование производительности компрессорной станции		Расход сжатого воздуха	Звуковая сигнализация	Регулирование температуры масла		Аварийный слив масла				Звонок
				Рабочее	Резервное					Бак чистого масла		Бак отработанного масла		
										Электромагнитный вентиль	Пост управления	Электромагнитный вентиль	Пост управления	
Номер установочного чертежа	ТКИ-3093-69		Смотри				См. лист А-	ТМ4-46-73	См. лист Ат.V стр.122	См. технолог. часть	См. лист Ат.V стр.122	См. технолог. часть	См. лист Ат.V стр.122	См. лист Ат.V стр.93
Номер позиции	п.1	п.2	ПДД3	ПДД2	ПДД2	ДМО	Г	ТСМ (ДТ1)	ПКУ	ЭМ7	ПКУ7	ЭМ8	ПКУ8	38

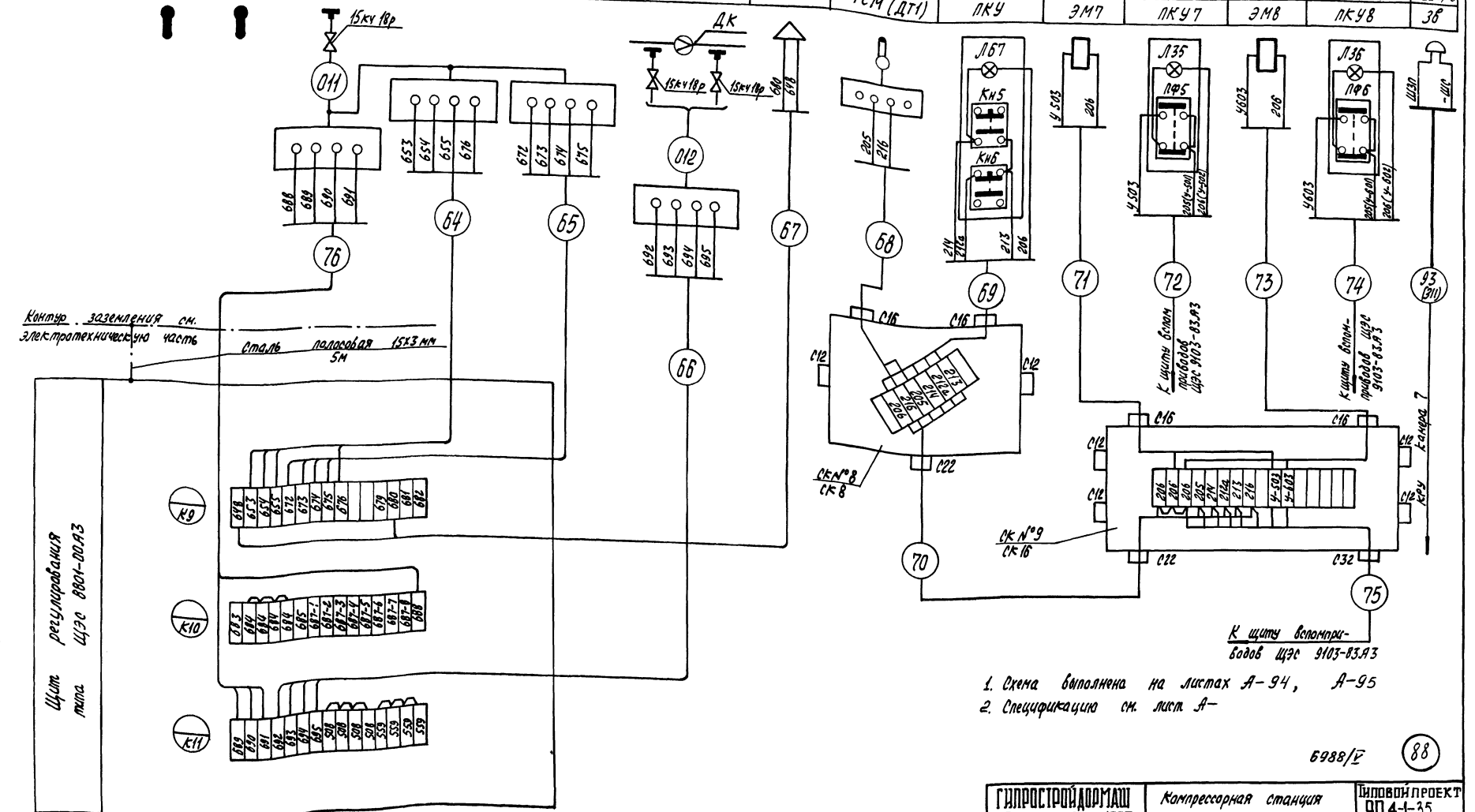

1. Схема выполнена на листах А-94, А-95
2. Специфікацию см. лист А-

6988/V (88)

ГИПРОСТРОЙДОРМАШ г.Ростов-на-Дону 1976г. КОМПРЕССОРНАЯ СТАНЦИЯ 6К-250А	Компрессорная станция Схема внешних электрических и трубных проводок	Типовой проект 90 4-1-35	Альбом V
			Лист А-94

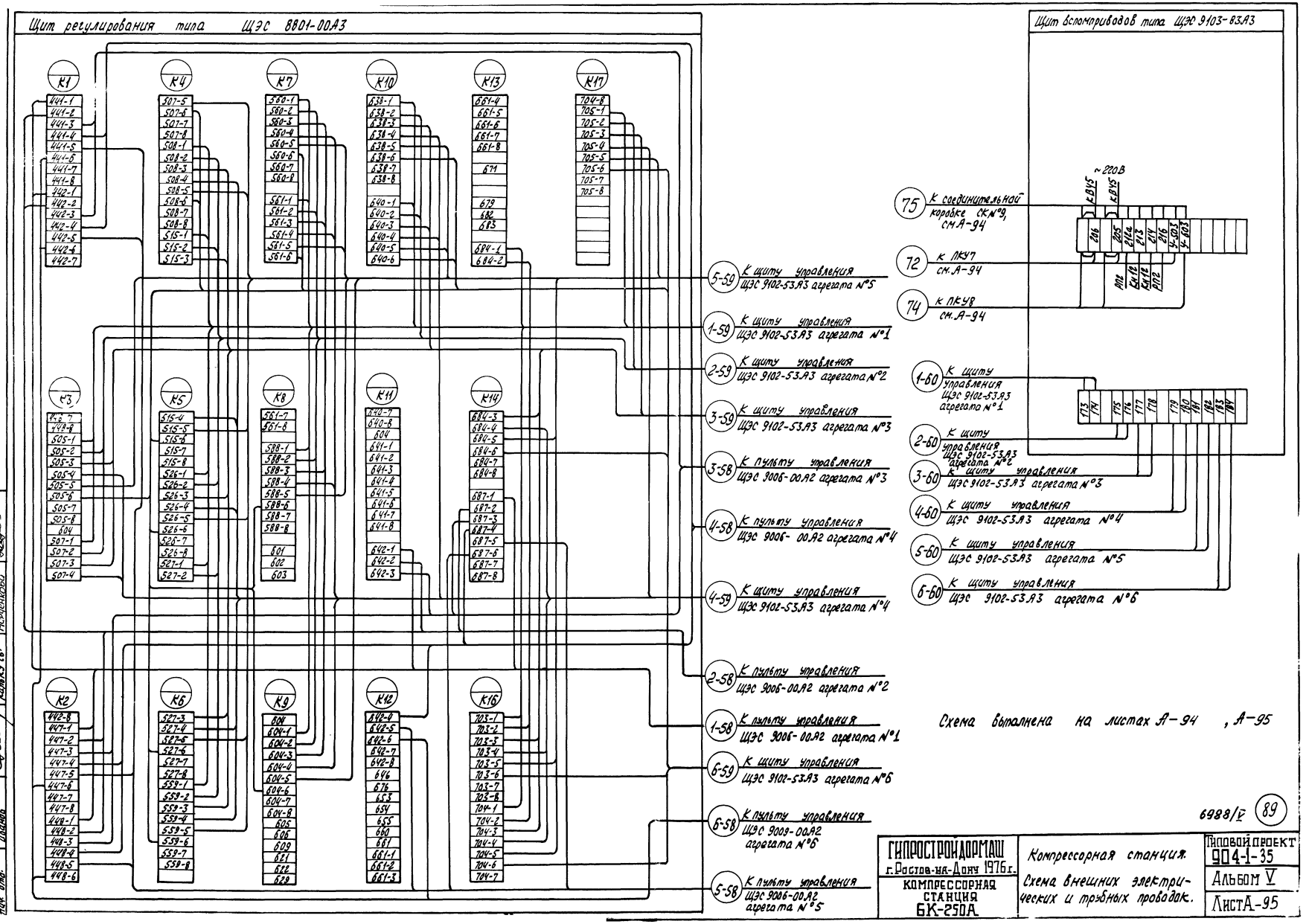

Схема выполнена на листах А-94, А-95

6988/V (89)

ГИПРОСТРОЙДОРМАШ г.Ростов-на-Дону 1976г. КОМПРЕССОРНАЯ СТАНЦИЯ БК-250А	Компрессорная станция. Схема внешних электрических и трубных проводок.	Типовой проект 904-1-35	
		Альбом V	
		Лист А-95	

Наименование контролируемого параметра и место отбора импульса	Отопительная система (электропривод 11 м)		
	Контроль температуры в машзале в режиме рабочего (дежурного) отопления	Управление электродвигателем вентилятора	Регулирование температуры в машзале
Установочный чертеж	ТМ4-44-73	См. лист А л. V стр. 122	См. технологическую часть проекта
Позиция	1	Кн 11	ИМ11

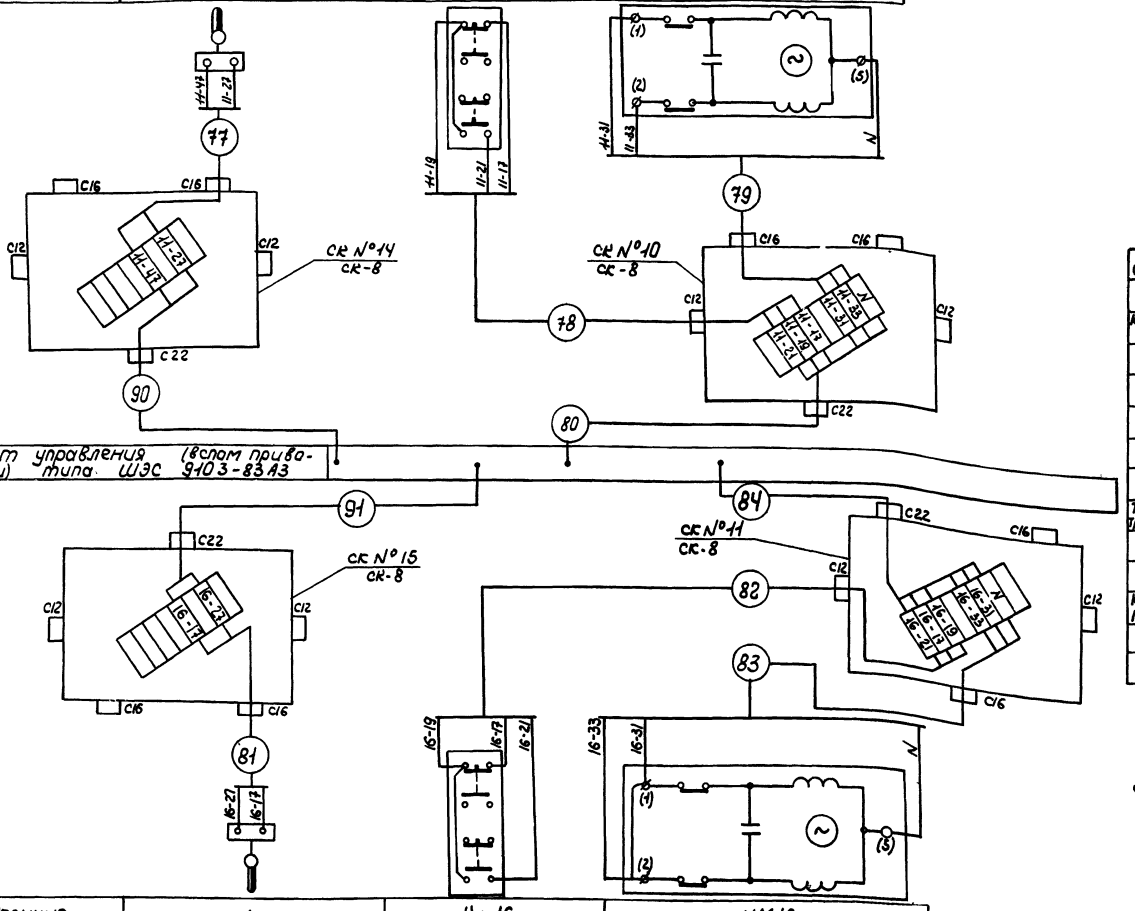

Позиция	1	Кн 16	ИМ16
Установочный чертеж	ТМ4-44-73	См. лист А л. V стр. 122	См. технологическую часть проекта
Наименование контролируемого параметра и место отбора импульса	Контроль температуры в машзале в режиме рабочего (дежурного) отопления	Управление электродвигателем вентилятора	Регулирование температуры в машзале
	Отопительная система 0-1 (электропривод 16м)		

Спецификация основных монтажных материалов

Наименование	Марка и размер	Ед. изм.	Колич.	Примечания
Кабель контрольный ГОСТ 1508-71	АКРВГ 4×2,5	м	190	
То же	АКРВГ 7×2,5	м	90	
"	АКРВГ 14×2,5	м	55	
"	АКРВГ 5×2,5	м	10	
Провод ГОСТ 6323-71	ПГВ 1×1,5 380	м	6	
Труба стальная электросварная ГОСТ 10704-63	26×2,5	м	11	
То же	32×2,8	м	4	
"	38×3,0	м	2	
Коробка соединительная ОНУ-1-64	СК-8	шт	5	
То же	СК-16	шт	1	

Журнал кабельных проводок см. лист А-114

6988/5 (90)

ГИПРОСТРОЙДОРМАШ г. Ростов-на-Дону 1976г	Вентиляционные и отопительные установки.	Типовой проект 904-1-35
КОМПРЕССОРНАЯ СТАНЦИЯ БК-250А	Схема внешних электрических и трубных проводок.	Альбом V
		Лист А-96

Инв. № подл. | Подпись и дата | Взам. инв. № | Инв. № дубл. | Подпись и дата

Наименование контролируемого параметра и место отбора импульса.	Приточная система П-1 (электропривод 13м, 14м)			
	Контроль температуры в машзале в режиме рабочего (дежурного) отопления	Управление электродвигателем вентилятора №1	Управление электродвигателем вентилятора №2	Регулирование температуры в машзале.
Установочный чертеж	ТМЧ-44-73	Смотри лист Ал.V стр.122		см. технологическую часть проекта
Позиция	1	Кн 13	Кн 14	ИМ1

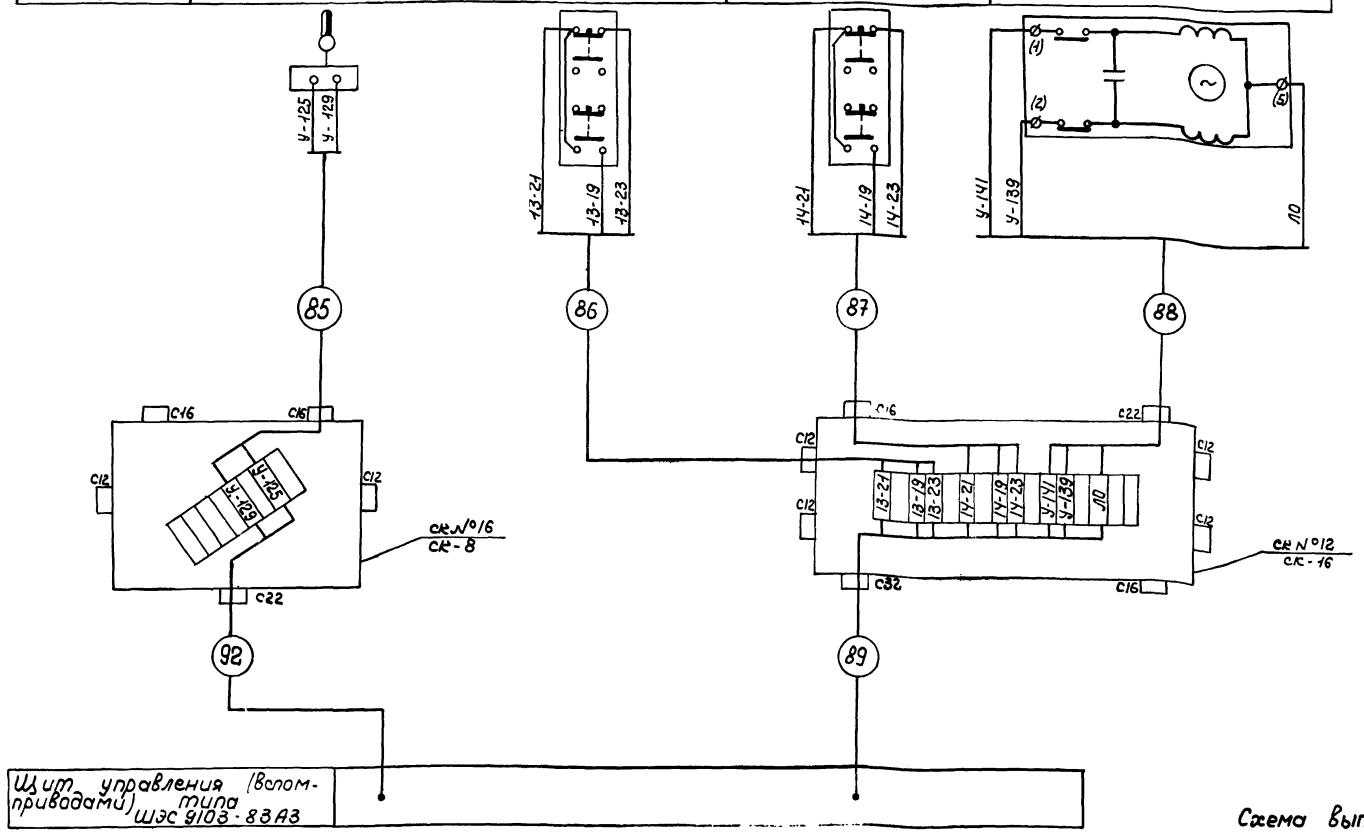

Схема выполнена на листах А-96, А-97.

6988/V (91)

ГИПРОСТРОЙДОРМАШ г.Ростов-на-Дону 1976г	Вентиляционные и отопительные установки. Схема внешних электрических и трубных проводок.	Типовой проект 904-1-35
КОМПРЕССОРНАЯ СТАНЦИЯ БК-250А		Альбом V
		Лист А-97

Разработал	Коржавина		Н.контроль	Золотарева	
Утвердил	Хрестофоров		Утвердил	Леонов	
Проводил	Хрестофоров		Копировал	Яковлева	
Спецпал.	Левинский		Калькул.св.	Морченкова	
Зач.отд.	Иванов				

Кабельный журнал

Номер кабеля или провода	Трасса: Начало	Трасса: Конец	Проходы: через трубы	Проходы: через решетки	Труба: расчетная длина, м	Труба: условный проход	Кабели, провода: по проекту: Марка	по проекту: Число жил и сечение	по проекту: расчетная длина, м	Положено: Марка	Положено: Число жил и сечение	Положено: Длина, м
1	2	3	4	5	6	7	8	9	10	11	12	13
	Компрессор №1											
1-1	Термометр сопротивления Т1	Коробка соединительная 1СК№1										
1-2	То же, но Т2	То же										
1-3	" Т3	"										
1-4	" Т4	"										
1-5	" Т5	"										
1-6	" Т6	"										
1-7	" Т7	"										
1-8	" Т8	"										
1-9	" Т9	"										
1-10	Шкаф управления ШЭС 9102-53А3	"	1-10	2	Р3-Ц-Х-32	КРВГ	19х1,5	15				
1-15	Термометр сопротивления ТВ1	Коробка соединительная 1СК№3				КРВГ	4х1,5	4				
1-16	То же, но ТВ2	То же				КРВГ	4х1,5	6				
1-17	" ТВ3	"	1-17	3	Р3-Ц-Х-20	КРВГ	4х1,5	3				
1-18	" ТВ4	"				КРВГ	4х1,5	4				
1-19	" ТВ5	"				КРВГ	4х1,5	6				
1-20	" ТВ6	"	1-20	4	Р3-Ц-Х-20	КРВГ	4х1,5	4				
1-21	" ТВ7	Коробка соединительная 1СК№4	1-21	5	26х28	КРВГ	4х1,5	13				
1-22	" ТМ1	То же	1-22	3	Р3-Ц-Х-20	КРВГ	4х1,5	7				
1-23	" ТМ2	"	1-23	3	Р3-Ц-Х-20	КРВГ	4х1,5	7				
1-24	" ТМ4	"	1-24	1	Р3-Ц-Х-20	КРВГ	4х1,5	1				
1-25	Коробка соединительная 1СК№3	"				КРВГ	10х1,5	9				
1-26	Шкаф управления компрессорным агрегатом ШЭС 9102-53А3	Коробка соединительная 1СК№3				КРВГ	27х1,5	13				

Внутренние монтажные работы выполнены заводом-изготовителем

Кабельный журнал

Номер кабеля или провода	Трасса: Начало	Трасса: Конец	Проходы: через трубы	Проходы: через решетки	Труба: расчетная длина, м	Труба: условный проход	Кабели, провода: по проекту: Марка	по проекту: Число жил и сечение	по проекту: расчетная длина, м	Положено: Марка	Положено: Число жил и сечение	Положено: Длина, м
1	2	3	4	5	6	7	8	9	10	11	12	13
1-27	Термометр сопротивления ТП1	Коробка соединительная 1СК№5	1-27		4	Р3-Ц-Х-20	КРВГ	4х1,5	4			
1-28	Тоже, но ТП2	То же	1-28		2	Р3-Ц-Х-20	КРВГ	4х1,5	2			
1-29	" ТП3	"	1-29		2	Р3-Ц-Х-20	КРВГ	4х1,5	2			
1-30	" ТП4	"	1-30		2	Р3-Ц-Х-20	КРВГ	4х1,5	2			
1-31	" ТП5	"	1-31		2	Р3-Ц-Х-20	КРВГ	4х1,5	2			
1-32	" ТП6	"	1-32		4	Р3-Ц-Х-20	КРВГ	4х1,5	4			
1-33	" ТП7	"	1-33		3	Р3-Ц-Х-20	КРВГ	4х1,5	3			
1-34	" ТП8	Коробка соединительная 1СК№6	1-34		2	Р3-Ц-Х-20	КРВГ	4х1,5	2			
1-35	" ТП9	То же	1-35		4	Р3-Ц-Х-20	КРВГ	4х1,5	4			
1-36	" ТВ8	"	1-36		1	Р3-Ц-Х-20	КРВГ	4х1,5	1			
1-37	" ТВ9	"	1-37		2	Р3-Ц-Х-20	КРВГ	4х1,5	2			
1-38	" ТВ10	"	1-38		6	Р3-Ц-Х-20	КРВГ	4х1,5	6			
1-39	Коробка соединительная 1СК№5	"	1-39		4	Р3-Ц-Х-32	КРВГ	14х1,5	4			
1-40	Шкаф управления компрессорным агрегатом ШЭС 9102-53А3	Коробка соединительная 1СК№5	1-40		2	Р3-Ц-Х-40	КРВГ	27х1,5	13			
1-41	Датчик уровня масла РДУ	Шкаф управления ШЭС 9102-53А3	1-41		3	Р3-Ц-Х-15	КРВГ	4х1,0	20			
1-42	Шкаф датчиков ШЭС 8503-00А2	То же					КРВГ	19х1,0	3			
1-43	Задвижка на сливе воды Дз В2	Шкаф управления компрессорным агрегатом ШЭС 9102-53А3	1-43		4	Р3-Ц-Х-25	КРВГ	10х1,0	13			
1-44	Задвижка охлаждающей воды Дз В1	То же	1-44		4	Р3-Ц-Х-25	КРВГ	10х1,0	13			

Журнал кабельных проводок выполнен на листах А-98...А-110.

6988/V (92)

ГИПРОСТРОЙДОРМАШ г. Ростов-на-Дону 1976г	Компрессорная станция. Журнал кабельных проводок	Типовой проект 904-1-35	
КОМПРЕССОРНАЯ СТАНЦИЯ 6К-250А		Альбом V	
		Лист Л-00	

Гл. спец. Левинсон
Нач. отд. Иванов
Разраб. Кольчуг св.
Копировал Асадова
Проверил Гончарова
Взам. инв. №

Кабельный журнал

Номер кабеля провода или трубы	Трасса: Начало	Трасса: Конец	Проходы: Через трубы	Проходы: Через ящики	Труба: Расчетная длина, м	Труба: Условный проход	Кабели, провода, По проекту: Марка	По проекту: Число жил и сечение	По проекту: Расчетная длина +8%	Положено: Марка	Положено: Число жил и сечение	Положено: Длина, м
1	2	3	4	5	6	7	8	9	10	11	12	13
1-45	Вентиль горячей воды на подогреве масла ВП1	Шкаф управления компрессорным агрегатом ЩЭС 9102-53А3	1-45		4	Р3-Ц-Х-25	КРВГ	10х1,0	25			
1-46	Задвижка нагнетания ДзН	То же	1-46		2	Р3-Ц-Х-25	КРВГ	14х1,0	17			
1-47	Конечный выключатель ВЗД 22°	Коробка соединительная 1СК №7	1-47		1	Р3-Ц-Х-15	КРВГ	4х1,0	1			
1-48	Коробка соединительная 1СК №7	Пульт управления ЩЭС9006-00А2	1-48		4	Р3-Ц-Х-15	КРВГ	4х1,0	60			
1-49	То же	Шкаф управления компрессорным агрегатом ЩЭС9102-53А3	1-49		4	Р3-Ц-Х-25	КРВГ	10х1,0	4			
1-50	Коробка соединительная 1СК №13	Пульт управления ЩЭС9006-00А2	1-50		4	Р3-Ц-Х-15	КРВГ	4х1,0	56			
1-51	То же	Шкаф управления компрессорным агрегатом ЩЭС9102-53А3	1-51		3	Р3-Ц-Х-25	КРВГ	10х1,0	9			
1-52	Электромагнит вентиля ЭМ1	То же	1-52		5	Р3-Ц-Х-15	КРВГ	4х1,0	26			
1-53	Пост управления ПКУ1	"	1-53		1	Р3-Ц-Х-15	КРВГ	4х1,0	58			
1-55	Высоковольтная ячейка двигателя ВМ1	Шкаф управления ЩЭС 9102-53А3					КРВГ	4х1,0	77			
1-56	Пульт управления ЩЭС 9006-00А2	То же					КРВГ	27х1,0	58			
1-57	То же	"					КРВГ	27х1,0	58			
1-58	"	Щит регулирования типа ЩЭС 8801-00А3					КРВГ	10х1,0	13			
1-59	Шкаф управления ЩЭС 9102-53А3	То же					КРВГ	27х1,0	58			
1-60	То же	Щит вспомприводов ЩЭС 9103-85А3					КРВГ	14х1,0	84			

Кабельный журнал

Номер кабеля провода или трубы	Трасса: Начало	Трасса: Конец	Проходы: Через трубы	Проходы: Через ящики	Труба: Расчетная длина, м	Труба: Условный проход	Кабели, провода, По проекту: Марка	По проекту: Число жил и сечение	По проекту: Расчетная длина +8%	Положено: Марка	Положено: Число жил и сечение	Положено: Длина, м
1	2	3	4	5	6	7	8	9	10	11	12	13
1-61	Шкаф управления ЩЭС 9102-53А3	Шкаф датчиков ЩЭС 8503-00А2					КРВГ	19х1,0	3			
1-63	Дроссельная заслонка ДДЗ	Коробка соединительная 1СК №7	1-63		2	Р3-Ц-Х-32	КРВГ	14х1,0	2			
1-64	Противопомпажный клапан ДПК	Коробка соединительная 1СК №13	1-64		2	Р3-Ц-Х-32	КРВГ	14х1,0	2			

Журнал кабельных проводок выполнен на листах А-98...А-110.

6988/V (93)

ГИПРОСТРОЙДОРМАШ г Ростов-на-Дону 1976г	Компрессорная станция. Журнал кабельных проводок.	Типовой проект 904-1-35	
КОМПРЕССОРНАЯ СТАНЦИЯ БК-250А		Альбом	
		Лист А	

Зработал	Атаева		Н контроль	Золотарева	
оверил	Коржавина		Утвердил	Леонов	
ководил	Христофоров		Копировал	Яковлева	
спец.	Левинский		Кальку св.	Радченко	
ч. отд.	Иванов				

Кабельный журнал

Номер кабеля для прозвонки или трубы	Трасса: Начало	Трасса: Конец	Проходы: через трубы	Проходы: через вышки	Труба: расчетная длина, м	Труба: условный проход	Кабели, провода: По проекту: Марка	По проекту: Число жил и сечение	По проекту: Расчетная длина, м	Положено: Марка	Положено: Число жил и сечение	Положено: Длина, м
1	2	3	4	5	6	7	8	9	10	11	12	13
	Компрессор №2											
2-1	Термометр сопротивления ТП1	Коробка соединительная 2СК №1				Уточнено при привязке к генераторным заводом.	КРВГ	19х1,5	15			
2-2	То же, на ТП2	То же										
2-3	" ТП3	"										
2-4	" ТП4	"										
2-5	" ТП5	"										
2-6	" ТП6	"										
2-7	" ТП7	"										
2-8	" ТП8	"										
2-9	" ТП9	"										
2-10	Шкаф управления ШЭС 9102-53А3	"	2-10	2		РЗ-Ц-Х-32	КРВГ	19х1,5	15			
2-15	Термометр сопротивления ТВ1	Коробка соединительная 2СК №3					КРВГ	4х1,5	4			
2-16	То же, на ТВ2	То же					КРВГ	4х1,5	6			
2-17	" ТВ3	"	2-17	3		РЗ-Ц-Х-20	КРВГ	4х1,5	3			
2-18	" ТВ4	"					КРВГ	4х1,5	4			
2-19	" ТВ5	"					КРВГ	4х1,5	6			
2-20	" ТВ6	"	2-20	4		РЗ-Ц-Х-20	КРВГ	4х1,5	4			
2-21	" ТВ7	Коробка соединительная 2СК №4	2-21	5	26,28		КРВГ	4х1,5	13			
2-22	" ТМ1	То же	2-22	3		РЗ-Ц-Х-20	КРВГ	4х1,5	7			
2-23	" ТМ2	"	2-23	3		РЗ-Ц-Х-20	КРВГ	4х1,5	7			
2-24	" ТМ4	"	2-24	1		РЗ-Ц-Х-20	КРВГ	4х1,5	1			
2-25	Коробка соединительная 2СК №3	"					КРВГ	10х1,5	9			
2-26	Шкаф управления компрессорным агрегатом ШЭС 9102-53А3	Коробка соединительная 2СК №3					КРВГ	27х1,5	13			

Кабельный журнал

Номер кабеля	Трасса: Начало	Трасса: Конец	Проходы: через трубы	Проходы: через вышки	Труба: расчетная длина, м	Труба: условный проход	Кабели, провода: По проекту: Марка	По проекту: Число жил и сечение	По проекту: Расчетная длина, м	Положено: Марка	Положено: Число жил и сечение	Положено: Длина, м
1	2	3	4	5	6	7	8	9	10	11	12	13
2-27	Термометр сопротивления ТП1	Коробка соединительная 2СК №5	2-27		4	РЗ-Ц-Х-20	КРВГ	4х1,5	4			
2-28	То же, на ТП2	То же	2-28		2	РЗ-Ц-Х-20	КРВГ	4х1,5	2			
2-29	" ТП3	"	2-29		2	РЗ-Ц-Х-20	КРВГ	4х1,5	2			
2-30	" ТП4	"	2-30		2	РЗ-Ц-Х-20	КРВГ	4х1,5	2			
2-31	" ТП5	"	2-31		2	РЗ-Ц-Х-20	КРВГ	4х1,5	2			
2-32	" ТП6	"	2-32		4	РЗ-Ц-Х-20	КРВГ	4х1,5	4			
2-33	" ТП7	"	2-33		3	РЗ-Ц-Х-20	КРВГ	4х1,5	3			
2-34	" ТП8	Коробка соединительная 2СК №6	2-34		2	РЗ-Ц-Х-20	КРВГ	4х1,5	2			
2-35	" ТП9	То же	2-35		4	РЗ-Ц-Х-20	КРВГ	4х1,5	4			
2-36	" ТВ8	"	2-36		1	РЗ-Ц-Х-20	КРВГ	4х1,5	1			
2-37	" ТВ9	"	2-37		2	РЗ-Ц-Х-20	КРВГ	4х1,5	2			
2-38	" ТВ10	"	2-38		6	РЗ-Ц-Х-20	КРВГ	4х1,5	6			
2-39	Коробка соединительная 2СК №5	"	2-39		4	РЗ-Ц-Х-32	КРВГ	19х1,5	4			
2-40	Шкаф управления компрессорным агрегатом ШЭС 9102-53А3	Коробка соединительная 2СК №5	2-40		2	РЗ-Ц-Х-40	КРВГ	27х1,5	13			
2-42	Датчик уровня масла РДУ	Шкаф управления ШЭС 9102-53А3	2-42		3	РЗ-Ц-Х-15	КРВГ	4х1,0	20			
2-42	Шкаф датчиков ШЭС 8503-00А2	То же					КРВГ	19х1,0	3			
2-43	Задвижка на сливе воды Дз В2	Шкаф управления компрессорным агрегатом ШЭС 9102-53А3	2-43		4	РЗ-Ц-Х-25	КРВГ	10х1,0	13			
2-44	Задвижка охлаждающей воды Дз В1	То же	2-44		4	РЗ-Ц-Х-25	КРВГ	10х1,0	13			

Журнал кабельных проводок выполнен на листах А-98...А-110.

6988/V (94)

ГИПРОСТРОЙДОРМАШ г. Ростов-на-Дону 1976г. КОМПРЕССОРНАЯ СТАНЦИЯ БК-250А	Компрессорная станция. Журнал кабельных проводок.	Типовой проект 904-1-35 Альбом V Лист А-109

Гл. инж. проекта Левинский
Нач. отд. Иванов
Гл. спец. Яровцев
Копировал Кальеш св.
Проверил Мошенцов

Кабельный журнал

Номер кабеля, провода или трубы	Трасса: Начало	Трасса: Конец	Проходы: через трубы	Проходы: через ящики	Труба: расчетная длина, м	Труба: условный проход	Кабели, провода: По проекту: Марка	По проекту: Число жил и сечение	По проекту: Расчетная длина, м	Положено: Марка	Положено: Число жил и сечение	Положено: Длина, м
1	2	3	4	5	6	7	8	9	10	11	12	13
2-45	Вентиль горячей воды на подогреве масла ВП2	Шкаф управления компрессорным агрегатом ЩЭС 9102-53А3	2-45		4	РЗ-Ц-Х-25	КРВГ	10х1,0	25			
2-46	Задвижка нагнетания ДзН	То же	2-46		2	РЗ-Ц-Х-25	КРВГ	14х1,0	17			
2-47	Конечный выключатель ВЗД 22°	Коробка соединительная 2СК№7	2-47		1	РЗ-Ц-Х-15	КРВГ	4х1,0	1			
2-48	Коробка соединительная 2СК№7	Пульт управления ЩЭС 9006-00А2	2-48		4	РЗ-Ц-Х-15	КРВГ	4х1,0	55			
2-49	То же	Шкаф управления компрессорным агрегатом ЩЭС 9102-53А3	2-49		4	РЗ-Ц-Х-25	КРВГ	10х1,0	4			
2-50	Коробка соединительная 2СК№13	Пульт управления ЩЭС 9006-00А2	2-50		4	РЗ-Ц-Х-15	КРВГ	4х1,0	51			
2-51	То же	Шкаф управления компрессорным агрегатом ЩЭС 9102-53А3	2-51		3	РЗ-Ц-Х-25	КРВГ	10х1,0	9			
2-52	Электромагнит вентиля ЭМ2	То же	2-52		5	РЗ-Ц-Х-15	КРВГ	4х1,0	26			
2-53	Пост управления ПКУ2	"	2-53		1	РЗ-Ц-Х-15	КРВГ	4х1,0	52			
2-55	Высоковольтная ячейка двигателя ВМ2	Шкаф управления ЩЭС 9102-53А3					КРВГ	4х1,0	74			
2-56	Пульт управления ЩЭС 9006-00А2	То же					КРВГ	27х1,0	53			
2-57	То же	"					КРВГ	27х1,0	53			
2-58	"	Щит регулирования типа ЩЭС 8801-00А3					КРВГ	10х1,0	14			
2-59	Шкаф управления ЩЭС 9102-53А3	То же					КРВГ	27х1,0	52			
2-60	То же	Щит вспомприводов ЩЭС 9103-85А3					КРВГ	14х1,0	78			

Кабельный журнал

Номер кабеля, провода или трубы	Трасса: Начало	Трасса: Конец	Проходы: через трубы	Проходы: через ящики	Труба: расчетная длина, м	Труба: условный проход	Кабели, провода: По проекту: Марка	По проекту: Число жил и сечение	По проекту: Расчетная длина, м	Положено: Марка	Положено: Число жил и сечение	Положено: Длина, м
1	2	3	4	5	6	7	8	9	10	11	12	13
2-61	Шкаф управления ЩЭС 9102-53А3	Шкаф датчиков ЩЭС 8503-00А2					КРВГ	19х1,0	3			
2-63	Дроссельная заслонка ДДЗ	Коробка соединительная 2СК№7	2-63		2	РЗ-Ц-Х-32	КРВГ	14х1,0	2			
2-64	Противопомпажный клапан ДПК	Коробка соединительная 2СК№13	2-64		2	РЗ-Ц-Х-32	КРВГ	14х1,0	2			

Журнал кабельных проводок выполнен на листах А-98... А-110.

Проверил	Атаева	Н. контроль	Золотарева		
Проверил	Коржавина	Утвердил	Леонов		
Руководил	Христофоров	Калькировал	Яковлева		
Гл. спец.	Левинский	Кальку св.	Гончарова		
Нач. отд.	Иванов				

6988/V (95)

ГИПРОСТРОЙДОРМАШ г. Ростов-на-Дону 1976 г.	Компрессорная станция. Журнал кабельных проводок.	Типовой проект 904-1-35
КОМПРЕССОРНАЯ СТАНЦИЯ БК-250А		Альбом V
		Лист А-101

Кабельный журнал

Номер кабеля, провода или трубы	Трасса: Начало	Трасса: Конец	Проходы: Через трубы	Проходы: Через ящики	Труба: Расчетная длина, м	Труба: Условный проход	Кабели, провода: По проекту: Марка	По проекту: Число жил и сечение	По проекту: Расчетная длина, м	Положено: Марка	Положено: Число жил и сечение	Положено: Длина, м
1	2	3	4	5	6	7	8	9	10	11	12	13
	Компрессор №3											
3-1	Термометр сопротивления Т1	Коробка соединительная 3СК №1					Учтено Лысьвенским турбогенераторным заводом					
3-2	То же, но Т2	То же										
3-3	" Т3	"										
3-4	" Т4	"										
3-5	" Т5	"										
3-6	" Т6	"										
3-7	" Т7	"										
3-8	" Т8	"										
3-9	" Т9	"										
3-10	Шкаф управления ШЭС 9102-53А3	"	3-10		2	РЗ-Ц-Х-32	КРВГ	19×1,5	15			
3-15	Термометр сопротивления ТВ1	Коробка соединительная 3СК №3					КРВГ	4×1,5	4			
3-16	То же, на ТВ2	То же					КРВГ	4×1,5	6			
3-17	" ТВ3	"	3-17		3	РЗ-Ц-Х-20	КРВГ	4×1,5	3			
3-18	" ТВ4	"					КРВГ	4×1,5	4			
3-19	" ТВ5	"					КРВГ	4×1,5	6			
3-20	" ТВ6	"	3-20		4	РЗ-Ц-Х-20	КРВГ	4×1,5	4			
3-21	" ТВ7	Коробка соединительная 3СК №4	3-21		5	26×2,5	КРВГ	4×1,5	13			
3-22	" ТМ1	То же	3-22		3	РЗ-Ц-Х-20	КРВГ	4×1,5	7			
3-23	" ТМ2	"	3-23		3	РЗ-Ц-Х-20	КРВГ	4×1,5	7			
3-24	" ТМ4	"	3-24		1	РЗ-Ц-Х-20	КРВГ	4×1,5	1			
3-25	Коробка соединительная 3СК №3	"					КРВГ	10×1,5	9			
3-26	Шкаф управления компрессорным агрегатом ШЭС 9102-53А3	Коробка соединительная 3СК №3					КРВГ	27×1,5	13			

Кабельный журнал

Номер кабеля, провода или трубы	Трасса: Начало	Трасса: Конец	Проходы: Через трубы	Проходы: Через ящики	Труба: Расчетная длина, м	Труба: Условный проход	Кабели, провода: По проекту: Марка	По проекту: Число жил и сечение	По проекту: Расчетная длина, м	Положено: Марка	Положено: Число жил и сечение	Положено: Длина, м
1	2	3	4	5	6	7	8	9	10	11	12	13
3-27	Термометр сопротивления ТП1	Коробка соединительная 3СК №5	3-27		4	РЗ-Ц-Х-20	КРВГ	4×1,5	4			
3-28	То же, но ТП2	То же	3-28		2	РЗ-Ц-Х-20	КРВГ	4×1,5	2			
3-29	" ТП3	"	3-29		2	РЗ-Ц-Х-20	КРВГ	4×1,5	2			
3-30	" ТП4	"	3-30		2	РЗ-Ц-Х-20	КРВГ	4×1,5	2			
3-31	" ТП5	"	3-31		2	РЗ-Ц-Х-20	КРВГ	4×1,5	2			
3-32	" ТП6	"	3-32		4	РЗ-Ц-Х-20	КРВГ	4×1,5	4			
3-33	" ТП7	"	3-33		3	РЗ-Ц-Х-20	КРВГ	4×1,5	3			
3-34	" ТП8	Коробка соединительная 3СК №6	3-34		2	РЗ-Ц-Х-20	КРВГ	4×1,5	2			
3-35	" ТП9	То же	3-35		4	РЗ-Ц-Х-20	КРВГ	4×1,5	4			
3-36	" ТВ8	"	3-36		1	РЗ-Ц-Х-20	КРВГ	4×1,5	1			
3-37	" ТВ9	"	3-37		2	РЗ-Ц-Х-20	КРВГ	4×1,5	2			
3-38	" ТВ10	"	3-38		6	РЗ-Ц-Х-20	КРВГ	4×1,5	6			
3-39	Коробка соединительная 3СК №5	"	3-39		4	РЗ-Ц-Х-32	КРВГ	14×1,5	4			
3-40	Шкаф управления компрессорным агрегата ШЭС 9102-53А3	Коробка соединительная 3СК №5	3-40		2	РЗ-Ц-Х-40	КРВГ	27×1,5	13			
3-41	Датчик уровня масла РДУ	Шкаф управления ШЭС 9102-53А3	3-41		3	РЗ-Ц-Х-15	КРВГ	4×1,0	20			
3-42	Шкаф датчиков ШЭС 8503-00А2	То же					КРВГ	19×1,0	3			
3-43	Задвижка на сливе воды Дз В2	Шкаф управления компрессорным агрегатом ШЭС 9102-53А3	3-43		1	РЗ-Ц-Х-25	КРВГ	10×1,0	13			
3-44	Задвижка охлаждающей воды Дз В1	То же	3-44		4	РЗ-Ц-Х-25	КРВГ	10×1,0	13			

Журнал кабельных проводок выполнен на листах А-98...А-110

6988/V (96)

ГИПРОСТРОЙДОРМАШ г. Ростов-на-Дону 1976г
КОМПРЕССОРНАЯ СТАНЦИЯ БК-25ПА

Компрессорная, Журнал кабельных проводок.

Типовой проект 904-1-35
Альбом V
Лист А-100

Руководил Христофоров
Гл. спец. Левинский
Нач. отд. Иванов
Лепонов
Копировал Яковлева
Кальку св. Атиева

Кабельный журнал

Номер кабеля или провода	Трасса: Начало	Трасса: Конец	Проходы: через трубы	Проходы: через ящики	Труба: расчетная длина, м	Труба: условный проход	Кабели, провода: по проекту: Марка	по проекту: Число жил и сечение	по проекту: расчетная длина, м	Положено: Марка	Положено: Число жил и сечение	Положено: Длина, м
1	2	3	4	5	6	7	8	9	10	11	12	13
3-45	Вентиль горячей воды на подогреве масла ВПЗ	Шкаф управления компрессорным агрегатом ЩЭС 9102-53А3	3-45		4	РЗЦ-Х-25	КРВГ	10х1,0	25			
3-46	Задвижка нагнетания ДзН	То же	3-46		2	РЗЦ-Х-25	КРВГ	14х1,0	17			
3-47	Конечный выключатель ВЗД 22°	Коробка соединительная ЗСКN°7	3-47		1	РЗЦ-Х-15	КРВГ	4х1,0	1			
3-48	Коробка соединительная ЗСКN°7	Пульт управления ЩЭС 9006-00А2	3-48		4	РЗЦ-Х-15	КРВГ	4х1,0	50			
3-49	То же	Шкаф управления компрессорным агрегатом ЩЭС 9102-53А3	3-49		4	РЗЦ-Х-25	КРВГ	10х1,0	4			
3-50	Коробка соединительная ЗСКN°13	Пульт управления ЩЭС 9006-00А2	3-50		4	РЗЦ-Х-15	КРВГ	4х1,0	46			
3-51	То же	Шкаф управления компрессорным агрегатом ЩЭС 9102-53А3	3-51		3	РЗЦ-Х-25	КРВГ	10х1,0	9			
3-52	Электромагнит вентиля ЭМ3	То же	3-52		5	РЗЦ-Х-15	КРВГ	4х1,0	26			
3-53	Пост управления ПКУ3	"	3-53		1	РЗЦ-Х-15	КРВГ	4х1,0	46			
3-55	Высоковольтная ячейка двигателя ВМ3	Шкаф управления ЩЭС 9102-53А3					КРВГ	4х1,0	63			
3-56	Пульт управления ЩЭС 9006-00А2	То же					КРВГ	27х1,0	48			
3-57	То же	"					КРВГ	27х1,0	48			
3-58	"	Щит регулирования типа ЩЭС 8801-00А3					КРВГ	10х1,0	15			
3-59	Шкаф управления ЩЭС 9102-53А3	То же					КРВГ	27х1,0	46			
3-60	То же	Щит вспомприводов ЩЭС 9103-85А3					КРВГ	14х1,0	72			

Кабельный журнал

Номер кабеля или провода	Трасса: Начало	Трасса: Конец	Проходы: через трубы	Проходы: через ящики	Труба: расчетная длина, м	Труба: условный проход	Кабели, провода: по проекту: Марка	по проекту: Число жил и сечение	по проекту: расчетная длина, м	Положено: Марка	Положено: Число жил и сечение	Положено: Длина, м
1	2	3	4	5	6	7	8	9	10	11	12	13
3-61	Шкаф управления ЩЭС 9102-53А3	Шкаф датчиков ЩЭС 8503-00А2					КРВГ	19х1,0	3			
3-63	Дроссельная коробка ДДз	Коробка соединительная ЗСКN°7	3-63		2	РЗЦ-Х-32	КРВГ	14х1,0	2			
3-64	Противопомпажный клапан ДПК	Коробка соединительная ЗСКN°13	3-64		2	РЗЦ-Х-32	КРВГ	14х1,0	2			

Журнал кабельных проводок

Выполнен на листах А-98...А-110.

6988/7

97

ГИПРОСТРОЙДОРМАШ г.Ростов-на-Дону 1976г. КОМПРЕССОРНАЯ СТАНЦИЯ 6К-250А	Компрессорная станция. Журнал кабельных проводок.	Типовой проект 904-1-35	
		Альбом V	
		Лист А-103	

Гип.			
Н.контроль	золотарева		
Утвердил	Леонов		
Катировал	Яковлева	Эскиз	
Начальник сб.	Кальку сб.	Типография	
Гл.инж.	Карахавина		
Руководил	Константинов		
Гл.спец.	Левинский		
Нач.отд.	Иванов		

Кабельный журнал

Номер кабеля или провода или трубы	Трасса: Начало	Трасса: Конец	Проходы: через трубы	Проходы: через отверстия	Труба: расчетная длина, м	Труба: условный проход	Кабели, провода: По проекту: Марка	По проекту: число жил и сечение	По проекту: расчетная длина, м	Положено: Марка	Положено: число жил и сечение	Положено: длина, м
1	2	3	4	5	6	7	8	9	10	11	12	13
	Компрессор № 4											
Ч-1	Термометр сопротивления Т1	Коробка соединительная ЧСК №1				Внутри и снаружи здания по технологическим трубопроводам						
Ч-2	То же, на Т2	То же										
Ч-3	" Т3	"										
Ч-4	" Т4	"										
Ч-5	" Т5	"										
Ч-6	" Т6	"										
Ч-7	" Т7	"										
Ч-8	" Т8	"										
Ч-9	" Т9	"										
Ч-10	Шкаф управления ШЭС 9102-53А3	"	Ч-10		2	Р3-Ч-Х-32	КРВГ	19х1,5	15			
Ч-15	Термометр сопротивления ТВ1	Коробка соединительная Ч СК №3					КРВГ	4х1,5	4			
Ч-16	То же, на ТВ2	То же					КРВГ	4х1,5	6			
Ч-17	" ТВ3	"	Ч-17		3	Р3-Ч-Х-20	КРВГ	4х1,5	3			
Ч-18	" ТВ4	"					КРВГ	4х1,5	4			
Ч-19	" ТВ5	"					КРВГ	4х1,5	6			
Ч-20	" ТВ6	"	Ч-20		4	Р3-Ч-Х-20	КРВГ	4х1,5	4			
Ч-21	" ТВ7	Коробка соединительная ЧСК №4	Ч-21		5	25х2,5	КРВГ	4х1,5	13			
Ч-22	" ТМ1	То же	Ч-22		3	Р3-Ч-Х-20	КРВГ	4х1,5	7			
Ч-23	" ТМ2	"	Ч-23		3	Р3-Ч-Х-20	КРВГ	4х1,5	7			
Ч-24	" ТМ4	"	Ч-24		1	Р3-Ч-Х-20	КРВГ	4х1,5	1			
Ч-25	Коробка соединительная ЧСК №3	"					КРВГ	10х1,5	9			
Ч-26	Шкаф управления компрессорным агрегатом ШЭС 9102-53А3	Коробка соединительная ЧСК №3					КРВГ	27х1,5	13			

Кабельный журнал

Номер кабеля или провода или трубы	Трасса: Начало	Трасса: Конец	Проходы: через трубы	Проходы: через отверстия	Труба: расчетная длина, м	Труба: условный проход	Кабели, провода: По проекту: Марка	По проекту: число жил и сечение	По проекту: расчетная длина, м	Положено: Марка	Положено: число жил и сечение	Положено: длина, м
1	2	3	4	5	6	7	8	9	10	11	12	13
Ч-27	Термометр сопротивления ТП1	Коробка соединительная ЧСК №5	Ч-27		4	Р3-Ч-Х-20	КРВГ	4х1,5	4			
Ч-28	То же, на ТП2	То же	Ч-28		2	Р3-Ч-Х-20	КРВГ	4х1,5	2			
Ч-29	" ТП3	"	Ч-29		3	Р3-Ч-Х-20	КРВГ	4х1,5	2			
Ч-30	" ТП4	"	Ч-30		2	Р3-Ч-Х-20	КРВГ	4х1,5	2			
Ч-31	" ТП5	"	Ч-31		2	Р3-Ч-Х-20	КРВГ	4х1,5	2			
Ч-32	" ТП6	"	Ч-32		4	Р3-Ч-Х-20	КРВГ	4х1,5	4			
Ч-33	" ТП7	"	Ч-33		3	Р3-Ч-Х-20	КРВГ	4х1,5	3			
Ч-34	" ТП8	Коробка соединительная Ч СК №6	Ч-34		2	Р3-Ч-Х-20	КРВГ	4х1,5	2			
Ч-35	" ТП9	То же	Ч-35		4	Р3-Ч-Х-20	КРВГ	4х1,5	4			
Ч-36	" ТВ8	"	Ч-36		1	Р3-Ч-Х-20	КРВГ	4х1,5	1			
Ч-37	" ТВ9	"	Ч-37		2	Р3-Ч-Х-20	КРВГ	4х1,5	2			
Ч-38	" ТВ10	"	Ч-38		6	Р3-Ч-Х-20	КРВГ	4х1,5	6			
Ч-39	Коробка соединительная ЧСК №5	"	Ч-39		4	Р3-Ч-Х-32	КРВГ	14х1,5	4			
Ч-40	Шкаф управления компрессорным агрегатом ШЭС 9102-53А3	Коробка соединительная ЧСК №5	Ч-40		2	Р3-Ч-Х-40	КРВГ	27х1,5	13			
Ч-41	Датчик уровня масла РДУ	Шкаф управления ШЭС 9102-53А3	Ч-41		3	Р3-Ч-Х-15	КРВГ	4х1,0	20			
Ч-42	Шкаф датчиков ШЭС 8503-01А2	То же					КРВГ	19х1,0	3			
Ч-43	Задвижка на сливе воды Дз В2	Шкаф управления компрессорным агрегатом ШЭС 9102-53А3	Ч-43		4	Р3-Ч-Х-25	КРВГ	10х1,0	13			
Ч-44	Задвижка охлаждающей воды Дз В1	То же	Ч-44		4	Р3-Ч-Х-25	КРВГ	10х1,0	13			

Журнал кабельных проводок выполнен на листах А-98... А-110

6988/V (98)

ГИПРОСТРОЙДОРМАШ г. Ростов-на-Дону 1976г	Компрессорная. Журнал кабельных проводок.	Типовой проект 904-1-35
КОМПРЕССОРНАЯ СТАНЦИЯ БК-250А		Альбом V
		Лист А-97

Инв. № подл. | Подпись и дата | Взам. инв. № | Инв. № дубл. | Подпись и дата | Разработал Шульгин | Проверил Иванов | Н. контр. Шульгин | Гл. спец. Яковлева | Гл. инж. проекта Ягнюк

Кабельный журнал

Номер кабеля провода или трубы	Трасса: Начало	Трасса: Конец	Проходы: через трубы	Проходы: через ящики	Труба: Расчетная длина, м	Труба: Условный проход	Кабели, провода по проекту: Марка	Кабели, провода по проекту: Число жил и сечение	Кабели, провода по проекту: Расчетная длина + 8%	Кабели, провода положено: Марка	Кабели, провода положено: Число жил и сечение	Кабели, провода положено: Длина, м
1	2	3	4	5	6	7	8	9	10	11	12	13
4-45	Вентиль горячей воды на подогрев масла ВПЧ	Шкаф управления компрессорным агрегатом ЩЭС 9102-53А3	4-45		4	Р3-Ц-Х-25	КРВГ	10×1,0	25			
4-46	Задвижка нагнетания ДЗН	То же	4-46		2	Р3-Ц-Х-25	КРВГ	14×1,0	17			
4-47	Конечный выключатель ВЗД 22°	Коробка соединительная ЧСК №7	4-47		1	Р3-Ц-Х-15	КРВГ	4×1,0	1			
4-48	Коробка соединительная ЧСК №7	Пульт управления ЩЭС 9006-00А2	4-48		4	Р3-Ц-Х-15	КРВГ	4×1,0	45			
4-49	То же	Шкаф управления компрессорным агрегатом ЩЭС 9102-53А3	4-49		4	Р3-Ц-Х-25	КРВГ	10×1,0	4			
4-50	Коробка соединительная ЧСК №13	Пульт управления ЩЭС 9006-00А2	4-50		4	Р3-Ц-Х-15	КРВГ	4×1,0	41			
4-51	То же	Шкаф управления компрессорным агрегатом ЩЭС 9102-53А3	4-51		3	Р3-Ц-Х-25	КРВГ	10×1,0	9			
4-52	Электромагнит вентиля ЭМЧ	То же	4-52		5	Р3-Ц-Х-15	КРВГ	4×1,0	26			
4-53	Пост управления ПКУЧ	"	4-53		1	Р3-Ц-Х-15	КРВГ	4×1,0	40			
4-55	Высоковольтная ячейка двигателя ВМЧ	Шкаф управления ЩЭС 9102-53А3					КРВГ	4×1,0	62			
4-56	Пульт управления ЩЭС 9006-00А2	То же					КРВГ	27×1,0	43			
4-57	То же	"					КРВГ	27×1,0	43			
4-58	"	Щит регулирования типа ЩЭС 8801-00А3					КРВГ	10×1,0	16			
4-59	Шкаф управления ЩЭС 9102-53А3	То же					КРВГ	27×1,0	40			
4-60	То же	Щит вспомприводов ЩЭС 9103-85А3					КРВГ	14×1,0	86			

Кабельный журнал

Номер кабеля провода или трубы	Трасса: Начало	Трасса: Конец	Проходы: через трубы	Проходы: через ящики	Труба: Расчетная длина, м	Труба: Условный проход	Кабели провода по проекту: Марка	Кабели провода по проекту: Число жил и сечение	Кабели провода по проекту: Расчетная длина + 8%	Кабели провода положено: Марка	Кабели провода положено: Число жил и сечение	Кабели провода положено: Длина, м
1	2	3	4	5	6	7	8	9	10	11	12	13
4-61	Шкаф управления ЩЭС 9102-53А3	Шкаф датчиков ЩЭС 8503-00А2					КРВГ	19×1,0	3			
4-63	Дроссельная заслонка ДДЗ	Коробка соединительная ЧСК №7	4-63		2	Р3-Ц-Х-32	КРВГ	14×1,0	2			
4-64	Противопомпажный клапан ДПК	Коробка соединительная ЧСК №13	4-64		2	Р3-Ц-Х-32	КРВГ	14×1,0	2			

Журнал кабельных проводок выполнен на листах А-98...А-110.

6988/V

99

ГИПРОСТРОЙДОРМАШ г Ростов-на-Дону 1976г	Компрессорная станция. Журнал кабельных проводок.	Типовой проект 904-1-35	
Компрессорная станция БК-250А		Альбом V	
		Лист А-105	

Разработал	Атаева		Н. контроль	Залитарева	
Проверил	Коржавина		Утвердил	Леонов	
Руководил	Христофоров		Копировал	Яковлева	
Гл. спец.	Левинский		Кальку св.	Гончарова	
Нач. отд.	Иванов				

Кабельный журнал

Номер кабеля, провода или трубы	Трасса: Начало	Трасса: Конец	Проходы: Через трубы	Проходы: Через ящики	Труба: Расчетная длина, м	Труба: Условный проход	Кабели, провода, по проекту: Марка	Кабели, провода, по проекту: Число жил и сечение	Кабели, провода, по проекту: Расчетная длина, м	Кабели, провода, положено: Марка	Кабели, провода, положено: Число жил и сечение	Кабели, провода, положено: Длина, м
1	2	3	4	5	6	7	8	9	10	11	12	13
	Компрессор № 5											
5-1	Термометр сопротивления Т1	Коробка соединительная 5СК№1					Учтено Лысьвенским турбогенераторным заводом					
5-2	То же, но Т2	То же										
5-3	" Т3	"										
5-4	" Т4	"										
5-5	" Т5	"										
5-6	" Т6	"										
5-7	" Т7	"										
5-8	" Т8	"										
5-9	" Т9	"										
5-10	Шкаф управления ШЭС 9102-53А3	"	3-10		2	Р3-Ц-Х-32	КРВГ	19х1,5	15			
5-15	Термометр сопротивления ТВ1	Коробка соединительная 5СК№3					КРВГ	4х1,5	4			
5-16	То же, но ТВ2	То же					КРВГ	4х1,5	6			
5-17	" ТВ3	"	5-17		3	Р3-Ц-Х-20	КРВГ	4х1,5	3			
5-18	" ТВ4	"					КРВГ	4х1,5	4			
5-19	" ТВ5	"					КРВГ	4х1,5	6			
5-20	" ТВ6	"	5-20		4	Р3-Ц-Х-20	КРВГ	4х1,5	4			
5-21	" ТВ7	Коробка соединительная 5СК№4	5-21		5	26х2,5	КРВГ	4х1,5	13			
5-22	" ТМ1	То же	5-22		3	Р3-Ц-Х-20	КРВГ	4х1,5	7			
5-23	" ТМ2	"	5-23		3	Р3-Ц-Х-20	КРВГ	4х1,5	7			
5-24	" ТМ4	"	5-24		1	Р3-Ц-Х-20	КРВГ	4х1,5	1			
5-25	Коробка соединительная 5СК№3	"					КРВГ	10х1,5	9			
5-26	Шкаф управления компрессорным агрегатом ШЭС 9102-53А3	Коробка соединительная 5СК№3					КРВГ	27х1,5	13			

Кабельный журнал

Номер кабеля, провода или трубы	Трасса: Начало	Трасса: Конец	Проходы: Через трубы	Проходы: Через ящики	Труба: Расчетная длина, м	Труба: Условный проход	Кабели, провода, по проекту: Марка	Кабели, провода, по проекту: Число жил и сечение	Кабели, провода, по проекту: Расчетная длина, м	Кабели, провода, положено: Марка	Кабели, провода, положено: Число жил и сечение	Кабели, провода, положено: Длина, м
1	2	3	4	5	6	7	8	9	10	11	12	13
5-27	Термометр сопротивления ТП1	Коробка соединительная 5СК№5	5-27		4	Р3-Ц-Х-20	КРВГ	4х1,5	4			
5-28	То же, но ТП2	То же	5-28		2	Р3-Ц-Х-20	КРВГ	4х1,5	2			
5-29	" ТП3	"	5-29		2	Р3-Ц-Х-20	КРВГ	4х1,5	2			
5-30	" ТП4	"	5-30		2	Р3-Ц-Х-20	КРВГ	4х1,5	2			
5-31	" ТП5	"	5-31		2	Р3-Ц-Х-20	КРВГ	4х1,5	2			
5-32	" ТП6	"	5-32		4	Р3-Ц-Х-20	КРВГ	4х1,5	4			
5-33	" ТП7	"	5-33		3	Р3-Ц-Х-20	КРВГ	4х1,5	3			
5-34	" ТП8	Коробка соединительная 5СК№6	5-34		2	Р3-Ц-Х-20	КРВГ	4х1,5	2			
5-35	" ТП9	То же	5-35		4	Р3-Ц-Х-20	КРВГ	4х1,5	4			
5-36	" ТВ8	"	5-36		1	Р3-Ц-Х-20	КРВГ	4х1,5	1			
5-37	" ТВ9	"	5-37		2	Р3-Ц-Х-20	КРВГ	4х1,5	2			
5-38	" ТВ10	"	5-38		6	Р3-Ц-Х-20	КРВГ	4х1,5	6			
5-39	Коробка соединительная 5СК№5	"	5-39		4	Р3-Ц-Х-32	КРВГ	14х1,5	4			
5-40	Шкаф управления компрессорным агрегатом ШЭС 9102-53А3	Коробка соединительная 5СК№5	5-40		2	Р3-Ц-Х-40	КРВГ	27х1,5	13			
5-41	Датчик уровня масла РДУ	Шкаф управления ШЭС 9102-53А3	5-41		3	Р3-Ц-Х-15	КРВГ	4х1,0	20			
5-42	Шкаф датчиков ШЭС 8503-00А2	То же					КРВГ	19х1,0	3			
5-43	Задвижка на сливе воды Дз В2	Шкаф управления компрессорным агрегатом ШЭС 9102-53А3	5-43		4	Р3-Ц-Х-25	КРВГ	10х1,0	13			
5-44	Задвижка охлаждающей воды Дз61	То же	5-44		4	Р3-Ц-Х-25	КРВГ	10х1,0	13			

Журнал кабельных проводок выполнен на листах А-98...А-110.

6988/V (100)

ГИПРОСТРОЙДОРМАШ г. Ростов-на-Дону 1976г. КОМПРЕССОРНАЯ СТАНЦИЯ БК-250А	Компрессорная станция. Журнал кабельных проводок.	Типовой проект 904-1-35 Альбом V Лист А-106

Нач. отд. Иванов | Копировал Калькусв. | Яковлева Гончарова

Кабельный журнал

Номера кабеля на проводов или трубы	Трасса: Начало	Трасса: Конец	Проходы: через трубы	Проходы: через ячейки	Труба: Расчетное число кабелей	Труба: Условный проход	Кабели, провода: По проекту: Марка	По проекту: Число жил и сечение	По проекту: Расчетная масса кг/км	Положено: Марка	Положено: Число жил и сечение	Положено: Длина, м
1	2	3	4	5	6	7	8	9	10	11	12	13
5-45	Вентиль горячей воды на подогреве масла ВП5	Шкаф управления компрессорным агрегатом ШЭС 9102-53А3	5-45		4	РЗ-Ц-Х-25	КРВГ	10х1,0	25			
5-46	Задвижка нагнетания ДзН	То же	5-46		2	РЗ-Ц-Х-25	КРВГ	14х1,0	17			
5-47	Конечный выключатель ВЗД 22°	Коробка соединительная 5СК№7	5-47		1	РЗ-Ц-Х-15	КРВГ	4х1,0	1			
5-48	Коробка соединительная 5СК№7	Пульт управления ШЭС 9006-00А2	5-48		4	РЗ-Ц-Х-15	КРВГ	4х1,0	40			
5-49	То же	Шкаф управления компрессорным агрегатом ШЭС 9102-53А3	5-49		4	РЗ-Ц-Х-25	КРВГ	10х1,0	4			
5-50	Коробка соединительная 5СК№13	Пульт управления ШЭС 9006-00А2	5-50		4	РЗ-Ц-Х-15	КРВГ	4х1,0	36			
5-51	То же	Шкаф управления компрессорным агрегатом ШЭС 9102-53А3	5-51		3	РЗ-Ц-Х-25	КРВГ	10х1,0	9			
5-52	Электромагнит вентиля ЭМ5	То же	5-52		5	РЗ-Ц-Х-15	КРВГ	4х1,0	26			
5-53	Пост управления ПКУ5	"	5-53		1	РЗ-Ц-Х-15	КРВГ	4х1,0	34			
5-55	Высоковольтная ячейка двигателя ВМ5	Шкаф управления ШЭС 9102-53А3					КРВГ	4х1,0	48			
5-56	Пульт управления ШЭС 9006-00А2	То же					КРВГ	27х1,0	37			
5-57	То же	"					КРВГ	27х1,0	37			
5-58	"	Щит регулирования типа ШЭС 8801-00А3					КРВГ	10х1,0	17			
5-59	Шкаф управления ШЭС 9102-53А3	То же					КРВГ	27х1,0	34			
5-60	То же	Щит вспомприводов ШЭС 9103-85А3					КРВГ	14х1,0	60			

Кабельный журнал

Номера кабеля на проводов или трубы	Трасса: Начало	Трасса: Конец	Проходы: через трубы	Проходы: через ячейки	Труба: Расчетное число кабелей	Труба: Условный проход	Кабели, провода: По проекту: Марка	По проекту: Число жил и сечение	По проекту: Расчетная масса кг/км	Положено: Марка	Положено: Число жил и сечение	Положено: Длина, м
1	2	3	4	5	6	7	8	9	10	11	12	13
5-61	Шкаф управления ЩЭС 9102-53А3	Шкаф датчиков ЩЭС 8503-00А2					КРВГ	19х1,0	3			
5-63	Дроссельная заслонка ДДЗ	Коробка соединительная 5СК№7	5-63		2	РЗ-Ц-Х-32	КРВГ	14х1,0	2			
5-64	Противопожарный клапан ДПК	Коробка соединительная 5СК№13	5-64		2	РЗ-Ц-Х-32	КРВГ	14х1,0	2			

Журнал кабельных проводок выполнен на листах А-98...А-110

6988/V

101

ГИПРОСТРОЙДОРМАШ г. Ростов-на-Дону 1976г. КОМПРЕССОРНАЯ СТАНЦИЯ БК-250А	Компрессорная станция. Журнал кабельных проводок.	Типовой проект 904-1-35	
		Альбом V	
		Лист А-107	

Разработал Матвеев; Проверил Коржавина; Нач. отд. Кантарович; Гл. спец. Левинский; Нач. сект. Иванов; Нач. сектор Золотарева; Утвердил Леонов; Консультировал Яковлева; Кальку сд. Гончарова; Ярова

Кабельный журнал

Номер кабеля или провода	Трасса: Начало	Трасса: Конец	Проходы: через трубы	Проходы: через ящики	Труба: Расчетная длина, м	Труба: Условный проход	Кабели, провода: По проекту: Марка	По проекту: Число жил и сечение	По проекту: Расчетная длина, м	Положено: Марка	Положено: Число жил и сечение	Положено: Длина, м
1	2	3	4	5	6	7	8	9	10	11	12	13
	Компрессор №6											
6-1	Термометр сопротивления ТП1	Коробка соединительная БСК №1										
6-2	Тоже, на Т2	То же										
6-3	" Т3	"										
6-4	" Т4	"										
6-5	" Т5	"										
6-6	" Т6	"										
6-7	" Т7	"										
6-8	" Т8	"										
6-9	" Т9	"										
6-10	Шкаф управления ШЭС 9102-53А3	"	6-10		2	РЗ-Ц-Х-32	КРВГ	19х1,5	15			
6-15	Термометр сопротивления ТВ1	Коробка соединительная БСК №3					КРВГ	4х1,5	4			
6-16	Тоже, на ТВ2	То же					КРВГ	4х1,5	6			
6-17	" ТВ3	"	6-17		3	РЗ-Ц-Х-20	КРВГ	4х1,5	3			
6-18	" ТВ4	"					КРВГ	4х1,5	4			
6-19	" ТВ5	"					КРВГ	4х1,5	6			
6-20	" ТВ6	"	6-20		4	РЗ-Ц-Х-20	КРВГ	4х1,5	4			
6-21	" ТВ7	Коробка соединительная СК №4	6-21		5	26х28	КРВГ	4х1,5	13			
6-22	" ТМ1	Тоже	6-22		3	РЗ-Ц-Х-20	КРВГ	4х1,5	7			
6-23	" ТМ2	"	6-23		3	РЗ-Ц-Х-20	КРВГ	4х1,5	7			
6-24	" ТМ4	"	6-24		1	РЗ-Ц-Х-20	КРВГ	4х1,5	1			
6-25	Коробка соединительная БСК №3	"					КРВГ	10х1,5	9			
6-26	Шкаф управления компрессорным агрегатом ШЭС 9102-53А3	Коробка соединительная БСК №3					КРВГ	27х1,5	13			

Учтено дыссвенным тупиковым заводом

Кабельный журнал

Номер кабеля или провода	Трасса: Начало	Трасса: Конец	Проходы: через трубы	Проходы: через ящики	Труба: Расчетная длина, м	Труба: Условный проход	Кабели, провода: По проекту: Марка	По проекту: Число жил и сечение, мм	По проекту: Материал жил	Положено: Марка	Положено: Число жил и сечение	Положено: Длина, м
1	2	3	4	5	6	7	8	9	10	11	12	13
6-27	Термометр сопротивления ТП1	Коробка соединительная БСК №5	6-27		4	РЗ-Ц-Х-20	КРВГ	4х1,5	Ч			
6-28	То же, на ТП2	То же	6-28		2	РЗ-Ц-Х-20	КРВГ	4х1,5	2			
6-29	" ТП3	"	6-29		2	РЗ-Ц-Х-20	КРВГ	4х1,5	2			
6-30	" ТП4	"	6-30		2	РЗ-Ц-Х-20	КРВГ	4х1,5	2			
6-31	" ТП5	"	6-31		2	РЗ-Ц-Х-20	КРВГ	4х1,5	2			
6-32	" ТП6	"	6-32		4	РЗ-Ц-Х-20	КРВГ	4х1,5	Ч			
6-33	" ТП7	"	6-33		3	РЗ-Ц-Х-20	КРВГ	4х1,5	3			
6-34	" ТП8	Коробка соединительная БСК №6	6-34		2	РЗ-Ц-Х-20	КРВГ	4х1,5	2			
6-35	" ТП9	То же	6-35		4	РЗ-Ц-Х-20	КРВГ	4х1,5	Ч			
6-36	" ТВ8	"	6-36		1	РЗ-Ц-Х-20	КРВГ	4х1,5	1			
6-37	" ТВ9	"	6-37		2	РЗ-Ц-Х-20	КРВГ	4х1,5	2			
6-38	" ТВ10	"	6-38		6	РЗ-Ц-Х-20	КРВГ	4х1,5	6			
6-39	Коробка соединительная БСК №5	"	6-39		4	РЗ-Ц-Х-32	КРВГ	7х1,5	Ч			
6-40	Шкаф управления компрессорным агрегата ШЭС 9102-53А3	Коробка соединительная БСК №5	6-40		2	РЗ-Ц-Х-40	КРВГ	27х1,5	13			
6-41	Датчик уровня масла РДУ	Шкаф управления ШЭС 9102-53А3	6-41		3	РЗ-Ц-Х-15	КРВГ	4х1,0	20			
6-42	Шкаф датчиков ШЭС 8503-00А2	То же					КРВГ	19х1,0	3			
6-43	Задвижка на сливе воды Дз В2	Шкаф управления компрессорным агрегатом ШЭС 9102 53А3	6-43		4	РЗ-Ц-Х-25	КРВГ	10х1,0	13			
6-44	Задвижка ограждающей воды Дз В1	То же	6-44		4	РЗ-Ц-Х-25	КРВГ	10х1,0	13			

Журнал кабельных проводок выполнен на листах А-98...А-110

6988/V (102)

ГИПРОСТРОЙДОРМАШ г. Ростов-на-Дону 1976г. КОМПРЕССОРНАЯ СТАНЦИЯ БК-250А	Компрессорная. Журнал кабельных проводок.	Типовой проект 904-1-35	Альбом V
			Лист А-108

Инв. № подл. | Подпись и дата | Взам. инв. №

Изм. | Кол. уч. | Лист | № док. | Подпись | Дата

Копировал Яковлева | Формат А4

Кабельный журнал

Номер кабеля или провода	Трасса: Начало	Трасса: Конец	Проходы: через трубы	Проходы: через ящики	Трубы: расчетная длина, м	Трубы: условный проход	Кабели, провода: по проекту: Марка	по проекту: Число жил и сечение	по проекту: расчетная длина, м + 10%	положено: Марка	положено: Число жил и сечение	положено: Длина, м
1	2	3	4	5	6	7	8	9	10	11	12	13
6-45	Вентиль горячей воды на подогреве масла ВПБ	Шкаф управления компрессорным агрегатом ЩЭС 9102-53А3	6-45		4	Р3-Ц-Х-25	КРВГ	10х1,0	25			
6-46	Задвижка нагнетания Дз Н	то же	6-46		2	Р3-Ц-Х-25	КРВГ	17х1,0	17			
6-47	Конечный выключатель ВЗД 22°	Коробка соединительная БСК №7	6-47		1	Р3-Ц-Х-15	КРВГ	4х1,0	1			
6-48	Коробка соединительная БСК №7	Пульт управления ЩЭС 9006-00А2	6-48		4	Р3-Ц-Х-15	КРВГ	4х1,0	35			
6-49	То же	Шкаф управления компрессорным агрегатом ЩЭС 9102-53А3	6-49		4	Р3-Ц-Х-25	КРВГ	10х1,0	4			
6-50	Коробка соединительная БСК №13	Пульт управления ЩЭС 9006-00А2	6-50		4	Р3-Ц-Х-15	КРВГ	4х1,0	31			
6-51	То же	Шкаф управления компрессорным агрегатом ЩЭС 9102-53А3	6-51		3	Р3-Ц-Х-25	КРВГ	10х1,0	9			
6-52	Электромагнит вентиля ЭМ6	То же	6-52		5	Р3-Ц-Х-15	КРВГ	4х1,0	26			
6-53	Пост управления ПКУ6	"	6-53		1	Р3-Ц-Х-15	КРВГ	4х1,0	28			
6-55	Высоковольтная ячейка двигателя ВМ6	Шкаф управления ЩЭС 9102-53А3					КРВГ	4х1,0	50			
6-56	Пульт управления ЩЭС 9006-00А2	То же					КРВГ	27х1,0	32			
6-57	То же	"					КРВГ	27х1,0	32			
6-58	"	Щит регулирования типа ЩЭС 8801-00А3					КРВГ	10х4,0	18			
6-59	Шкаф управления ЩЭС 9102-53А3	То же					КРВГ	27х1,0	28			
6-60	То же	Щит вспомприводов ЩЭС 9103-85А3					КРВГ	19х1,0	54			

Кабельный журнал

Номер кабеля или провода	Трасса: Начало	Трасса: Конец	Проходы: через трубы	Проходы: через ящики	Трубы: расчетная длина, м	Трубы: условный проход	Кабели, провода: по проекту: Марка	по проекту: Число жил и сечение	по проекту: расчетная длина, м + 10%	положено: Марка	положено: Число жил и сечение	положено: Длина, м
1	2	3	4	5	6	7	8	9	10	11	12	13
6-61	Шкаф управления ЩЭС 9102-53А3	Шкаф датчиков ЩЭС 8503-00А2					КРВГ	19х1,0	3			
6-63	Дроссельная заслонка ДДЗ	Коробка соединительная БСК №7	6-63		2	Р3-Ц-Х-32	КРВГ	17х1,0	2			
6-64	Противопожарный клапан ДПК	Коробка соединительная БСК №13	6-64		2	Р3-Ц-Х-32	КРВГ	17х1,0	2			

Журнал кабельных проводок выполнен на листах А-98...А-110

6988/V (103)

Разработал	Атаева	Н. контроль	Золотарева
Проверил	Коржавина	Утвердил	Леонов
Руководил	Кристофоров	Копировал	Яковлева
Гл. спец.	Левинский	Кольку с.	Гончарова
Гл. инж. отд.	Иванов		

ГИПРОСТРОЙДОРМАШ
г. Ростов-на-Дону 1976г
КОМПРЕССОРНАЯ СТАНЦИЯ 6К-250А

Компрессорная станция. Журнал кабельных проводок.

Типовой проект 904-1-35
Альбом V
Лист А-109

Кабельный журнал

Номер кабеля или провода	Трасса: Начало	Трасса: Конец	Проходы: через трубы	Проходы: через ящики	Труба: расчетная длина, м	Труба: условный проход	Кабели, провода по проекту: Марка	Кабели, провода по проекту: Число жил и сечение	Кабели, провода по проекту: расчетная длина, м	Кабели, провода положено: Марка	Кабели, провода положено: Число жил и сечение	Кабели, провода положено: Длина, м
		Общестанционные проводки										
64	Датчик давления ПДД2 (рабочий)	Щит регулирования ЩЭС 8801-00А3	64		4	Р3-Ц-Х-20	КРВГ	5х1,0	63			
65	Датчик давления ПДД2 (резервный)	То же	65		4	Р3-Ц-Х-20	КРВГ	5х1,0	63			
66	Дифманометр ДМ0	"	66		3	Р3-Ц-Х-20	КРВГ	5х1,0	61			
67	Ревун поз. Г	"	67		2	Р3-Ц-Х-15	КРВГ	4х1,0	52			
68	Датчик температуры ТСМ	Коробка соединительная СК №8	68		1	Р3-Ц-Х-15	КРВГ	4х1,0	2			
69	Пост управления ПКУ	То же	69		1	Р3-Ц-Х-20	КРВГ	5х1,0	2			
70	Коробка соединительная СК №9	"					КРВГ	10х1,0	5			
71	Электромагнит вентиля ЭМ5	Коробка соединительная СК №9					КРВГ	4х1,0	2			
72	Пост управления ПКУ5	Щит вспом. прив. ЩЭС 9103-83А3					КРВГ	4х1,0	34			
73	Электромагнит вентиля ЭМ6	Коробка соединительная СК №9					КРВГ	4х1,0	5			
74	Пост управления ПКУ6	Щит вспом. приводов ЩЭС 9103-83А3					КРВГ	4х1,0	34			
75	Щит вспом. приводов ЩЭС 9103-83А3	Коробка соединительная СК №9					КРВГ	10х1,0	56			
76	Датчик давления ПДД3	Щит регулирования ЩЭС 8801-00А3	76		4	Р3-Ц-Х-20	КРВГ	5х1,0	63			
93	Звонок ЗВ	КРУ Камера 7	Заказан.				в электротех. части		проекта			

Журнал кабельных проводок выполнен на листах А-98... А-110.

Н. контроль	Зотарева	
ГИП	Чуфаров	
Проверил	Леонов	
Выполнил	Ясовлева	
Гл. спец.	Копыров	
Нач. отд.	Левинский	
Гл. инж.	Иванов	
Гл. инж.	Колбасеев	
Рук.	Гончарова	

6988/V (104)

ГИПРОСТРОЙДОРМАШ г. Ростов-на-Дону 1976г	Компрессорная станция. Журнал кабельных проводок.	Типовой проект 904-1-35
КОМПРЕССОРНАЯ СТАНЦИЯ БК-250А		Альбом V
		Листа-110

Импульсная проводка

Номер трубы	Трасса		Число труб	Труба			
				по проекту		полжено	
	Начало	Конец		Марка	Длина,м	Марка	Длина,м
1	2	3	4	5	6	7	8
		Компрессор №1					
1-01	Трубопровод после концевого воздухоохладителя. Отбор давления.	Тройник 1Т	1	Труба 15	6		
1-02	Тройник 1Т	Шкаф датчиков ШЭС 8503-00А2 Датчик давления ПДД	1	Труба 15	2		
1-03	То же	Шкаф датчиков ШЭС8503-00А2 Датчик давления ПДВ3	1	Труба 15	2		
1-04	Фильтр на всасе. Отбор давления	Шкаф датчиков ШЭС8503-00А2 Датчик перепада ПКР	2	Труба 15	12		
1-05	Диафрагма на всасе поз. ДТ	Шкаф датчиков ШЭС 8503-00А2 Дифманометр ДМ. ПДР	2	Труба 15	7		
1-06	Маслопровод на смазку подшипников. Отбор давления.	Шкаф датчиков ШЭС 8503-00А2 Датчик давления РДМ1	1	Труба 15	17		
1-07	Маслопровод до редукционного клапана Отбор давления.	Шкаф датчиков ШЭС 8503-00А2 Датчик давления РДМ2	1	Труба 15	17		
1-08	Маслопровод к упорному подшипнику. Отбор давления.	Шкаф датчиков ШЭС 8503-00А2 Датчик давления РДП	1	Труба 15	11		
1-09	Контроль осевого сдвига.	Шкаф датчиков ШЭС 8503-00А2 Датчик давления РДС	1	Труба 15	11		
1-010	Трубопровод охлаждающей воды. Отбор давления.	Шкаф датчиков ШЭС 8503-00А2 Датчик давления РДВ	1	Труба 15	14		
		Компрессор №2					
2-01	Трубопровод после концевого воздухоохладителя. Отбор давления.	Тройник 1Т	1	Труба 15	6		
2-02	Тройник 1Т	Шкаф датчиков ШЭС 8503-00А2 Датчик давления ПДД	1	Труба 15	2		
2-03	То же	Шкаф датчиков ШЭС 8503-00А2 Датчик давления ПДВ3	1	Труба 15	2		
2-04	Фильтр на всасе. Отбор давления	Шкаф датчиков ШЭС 8503-00А2 Датчик перепада ПКР	2	Труба 15	12		
2-05	Диафрагма на всасе поз. ДТ	Шкаф датчиков ШЭС 8503-00А2 Дифманометр ДМ. ПДР	2	Труба 15	7		
2-06	Маслопровод на смазку подшипников Отбор давления.	Шкаф датчиков ШЭС 8503-00А2 Датчик давления РДМ1	1	Труба 15	17		
2-07	Маслопровод до редукционного клапана. Отбор давления.	Шкаф датчиков ШЭС 8503-00А2 Датчик давления РДМ2	1	Труба 15	17		
2-08	Маслопровод к упорному подшипнику Отбор давления	Шкаф датчиков ШЭС 8503-00А2 Датчик давления РДП	1	Труба 15	11		
2-09	Контроль осевого сдвига	Шкаф датчиков ШЭС 8503-00А2 Датчик давления РДС	1	Труба 15	11		
2-010	Трубопровод охлаждающей воды Отбор давления.	Шкаф датчиков ШЭС 8503-00А2 Датчик давления РДВ	1	Труба 15	14		

Гип Головка
Зав.отд. Кононенко
Руковод. Христофоров
Гл. спец. Левинский
Нач. отд. Иванов

Н.контроль Залаторева
Отговорил Леонов
Копировал Яковлева
Калькул. св. Гончарова

6988/V

105

ГИПРОСТРОЙДОРМАШ г. Ростов-на-Дону 1976г. КОМПРЕССОРНАЯ СТАНЦИЯ БК-250А	Компрессорная станция. Журнал импульсных проводок.	Типовой проект 904-1-35 Альбом V Лист А-111

Импульсная проводка

Номер трубы	Трасса		Число труб	Труба по проекту		Труба положено	
	Начало	Конец		Марка	Длина, м	Марка	Длина, м
	2	3	4	5	6	7	8
		Компрессор №3					
3-01	Трубопровод после концевого воздухоохладителя. Отбор давления.	Тройник 1Т	1	Труба 15	6		
3-02	Тройник 1Т	Шкаф датчиков ШЭС 8503-00А2. Датчик давления ПДД	1	Труба 15	2		
3-03	То же	Шкаф датчиков ШЭС 8503-00А2 Датчик давления ПДВ3	1	Труба 15	2		
3-04	Фильтр на всасе. Отбор давления	Шкаф датчиков ШЭС 8503-00А2 Датчик перепада ПКР	2	Труба 15	12		
3-05	Диафрагма на всасе поз. ДТ	Шкаф датчиков ШЭС 8503-00А2 Дифманометр ДМ, ПДР	2	Труба 15	7		
3-06	Маслопровод на смазку подшипников. Отбор давления.	Шкаф датчиков ШЭС 8503-00А2 Датчик давления РДМ1	1	Труба 15	17		
3-07	Маслопровод до редукционного клапана Отбор давления.	Шкаф датчиков ШЭС 8503-00А2 Датчик давления РДМ2.	1	Труба 15	17		
3-08	Маслопровод к упорному подшипнику. Отбор давления.	Шкаф датчиков ШЭС 8503-00А2 Датчик давления РДП	1	Труба 15	11		
3-09	Контроль осевого сдвига.	Шкаф датчиков ШЭС 8503-00А2 Датчик давления РДС	1	Труба 15	11		
3-010	Трубопровод охлаждающей воды. Отбор давления.	Шкаф датчиков ШЭС 8503-00А2 Датчик давления РДВ	1	Труба 15	14		
		Компрессор №4					
4-01	Трубопровод после концевого воздухоохладителя. Отбор давления.	Тройник 1Т	1	Труба 15	6		
4-02	Тройник 1Т	Шкаф датчиков ШЭС 8503-00А2 Датчик давления ПДД	1	Труба 15	2		
4-03	То же	Шкаф датчиков ШЭС 8503-00А2 Датчик давления ПДВ3	1	Труба 15	2		
4-04	Фильтр на всасе. Отбор давления.	Шкаф датчиков ШЭС 8503-00А2 Датчик перепада ПКР	2	Труба 15	12		
4-05	Диафрагма на всасе поз. ДТ	Шкаф датчиков ШЭС 8503-00А2 Дифманометр ДМ, ПДР	2	Труба 15	7		
4-06	Масло провод на смазку подшипников. Отбор давления.	Шкаф датчиков ШЭС 8503-00А2 Датчик давления РДМ1	1	Труба 15	17		
4-07	Маслопровод до редукционного клапана. Отбор давления.	Шкаф датчиков ШЭС 8503-00А2 Датчик давления РДМ2	1	Труба 15	17		
4-08	Маслопровод к упорному подшипнику. Отбор давления.	Шкаф датчиков ШЭС 8503-00А2 Датчик давления РДП	1	Труба 15	11		
4-09	Контроль осевого сдвига.	Шкаф датчиков ШЭС 8503-00А2 Датчик давления РДС	1	Труба 15	11		
4-010	Трубопровод охлаждающей воды. Отбор давления.	Шкаф датчиков ШЭС 8503-00А2 Датчик давления РДВ.	1	Труба 15	14		

Разработал Корсакова
Гл. конструктор Левинский
Нач. отд. Иванов
Проверил Твердый
Гл. специалист Леонов
Руководитель группы Головина
Контролер Яковлева
Нач. сект. Гончарова

6988/V (106)

ГИПРОСТРОЙДОРМАШ г. Ростов-на-Дону 1976г	Компрессорная станция. Журнал импульсных проводок.	Типовой проект 904-1-35	
КОМПРЕССОРНАЯ СТАНЦИЯ 6К-250А		Альбом V	
		Лист А – 112	

Импульсная проводка

Номер трубы	Трасса		Число труб	Труба по проекту		Труба положено	
	Начало	Конец		Марка	Длина, м	Марка	Длина, м
1	2	3	4	5	6	7	8
		Компрессор №5					
5-01	Трубопровод после концевого воздухоохладителя. Отбор давления	Тройник 1Т	1	Труба 15	6		
5-02	Тройник 1Т	Шкаф датчиков ШЭС 8503-00А2. Датчик давления ПДД	1	Труба 15	2		
5-03	То же	Шкаф датчиков ШЭС 8503-00А2 Датчик давления ПДВ3	1	Труба 15	2		
5-04	Фильтр на всасе. Отбор давления	Шкаф датчиков ШЭС 8503-00А2 Датчик перепада ПКР	2	Труба 15	12		
5-05	Диафрагма на всасе поз. ДТ	Шкаф датчиков ШЭС 8503-00А2 Дифманометр ДМ, ПДР	2	Труба 15	7		
5-06	Маслопровод на смазку подшипников. Отбор давления	Шкаф датчиков ШЭС 8503-00А2 Датчик давления РДМ1	1	Труба 15	17		
5-07	Маслопровод до редукционного клапана Отбор давления.	Шкаф датчиков ШЭС 8503-00А2 Датчик давления РДМ2	1	Труба 15	17		
5-08	Маслопровод к упорному подшипнику. Отбор давления.	Шкаф датчиков ШЭС 8503-00А2 Датчик давления РДП	1	Труба 15	11		
5-09	Контроль осевого сдвига	Шкаф датчиков ШЭС 8503-00А2 Датчик давления РДС	1	Труба 15	11		
5-010	Трубопровод охлаждающей воды. Отбор давления	Шкаф датчиков ШЭС 8503-00А2 Датчик давления РДВ	1	Труба 15	14		
		Компрессор №6					
6-01	Трубопровод после концевого воздухоохладителя. Отбор давления.	Тройник 1Т	1	Труба 15	6		
6-02	Тройник 1Т	Шкаф датчиков ШЭС 8503-00А2 Датчик давления ПДД	1	Труба 15	2		
6-03	То же	Шкаф датчиков ШЭС 8503-00А2 Датчик давления ПДВ3	1	Труба 15	2		
6-04	Фильтр на всасе. Отбор давления.	Шкаф датчиков ШЭС 8503-00А2 Датчик перепада ПКР.	2	Труба 15	12		
6-05	Диафрагма на всасе поз. ДТ	Шкаф датчиков ШЭС 8503-00А2 Дифманометр ДМ, ПДР	2	Труба 15	7		
6-06	Маслопровод на смазку подшипников. Отбор давления.	Шкаф датчиков ШЭС 8503-00А2 Датчик давления РДМ1	1	Труба 15	17		
6-07	Маслопровод до редукционного клапана. Отбор давления.	Шкаф датчиков ШЭС 8503-00А2 Датчик давления РДМ2	1	Труба 15	17		
6-08	Маслопровод к упорному подшипнику. Отбор давления.	Шкаф датчиков ШЭС 8503-00А2 Датчик давления РДП	1	Труба 15	11		
6-09	Контроль осевого сдвига	Шкаф датчиков ШЭС 8503-00А2 Датчик давления РДС	1	Труба 15	11		
6-010	Трубопровод охлаждающей воды Отбор давления	Шкаф датчиков ШЭС 8503-00А2 Датчик давления РДВ	1	Труба 15	14		
		Общестанционные проводки					
011	Трубопровод сборного коллектора. Отбор давления.	К приборам ПДД2, ПД13	1	Труба 15	12		
012	Диафрагма на трубопроводе сборного коллектора поз. ДК.	Дифманометр ДМ0	2	Труба 15	24		

Н. контр. Золотарева
Утвердил Леонов
Гл. инж. проекта Яковлева
Копировал Сычугова
Гл. инж. Калыгу св.

Атаева
Корзанова
Кострова
Девяткина
Ситникова
Ситников

6988/У (107)

ГИПРОСТРОЙДОРМАШ г. Ростов-на-Дону 1976г. КОМПРЕССОРНАЯ СТАНЦИЯ БК-250А	Компрессорная станция. Журнал импульсных проводок.	Типовой проект 904-1-35 Альбом V Лист А-113

Кабельный журнал

Номер кабеля, провода или трубы	Трасса: Начало	Трасса: Конец	Проходы: через трубы	Проходы: через ящики	Труба: расчет длины, м	Труба: условный проход	Кабели, провода: По проекту: Марка	По проекту: число жил и сечение	По проекту: расчет длины +8%	Проложено: Марка	Проложено: число жил и сечение	Проложено: длина, м
1	2	3	4	5	6	7	8	9	10	11	12	13
	Отопительная система О-1 (электропривод 11м)											
77	Датчик температуры поз. 1	Коробка соединительная СК №14	90	–	1	Рз-Ц-Х-15	ПГВ 380	2(1х1,0)	1			
90	Щит управления (вспом. приводами) типа ШЭС 9103-83А3	СК №14	77		2	26х2,5	АКРВГ	4х2,5	25			
78	Кнопка управления Кн 11	Коробка соединительная СК №10	78		1	Рз-Ц-Х-20	АКРВГ	4х2,5	1			
79	Исполнительный механизм ИМ11	СК №10	79		2	Рз-Ц-Х-20	АКРВГ	4х2,5	2			
80	СК №10	ШЭС 9103-83А3	80		2	32х2,8	АКРВГ	7х2,5	50			
	Отопительная система О-1 (электропривод 16м)											
81	Датчик температуры поз. 1	Коробка соединительная СК №15	91		1	Рз-Ц-Х-15	ПГВ 380	2(1х1,0)	1			
91	Щит управления (вспом. приводами) типа ШЭС 9103-83А3	СК №15	81		2	26х2,5	АКРВГ	4х2,5	80			

Кабельный журнал

Номер кабеля, провода или трубы	Трасса: Начало	Трасса: Конец	Проходы: через трубы	Проходы: через ящики	Труба: расчет длины, м	Труба: условный проход	Кабели, провода: По проекту: Марка	По проекту: число жил и сечение	По проекту: расчет длины +8%	Проложено: Марка	Проложено: число жил и сечение	Проложено: длина, м
1	2	3	4	5	6	7	8	9	10	11	12	13
82	Кнопка управления Кн 16	Коробка соединительная СК №11	82		1	Рз-Ц-Х-20	АКРВГ	4х2,5	1			
83	Исполнительный механизм ИМ16	СК № 11	83	–	2	Рз-Ц-Х-20	АКРВГ	4х2,5	2			
84	СК №11	ШЭС 9103-83А3	84		2	32х2,8	АКРВГ	7х2,5	48			
	Приточная система П-1 (электропривод 13м, 14м)											
85	Датчик температуры поз. 1	Коробка соединительная СК №16	92		1	Рз-Ц-Х-15	ПГВ 380	2(1х1,0)	1			
92	Щит управления (вспом. приводами) типа ШЭС 9103-83А3	СК №16	85		2	26х2,5	АКРВГ	4х2,5	76			
86	Кнопка управления Кн13	Коробка соединительная СК №12	86		5	26х2,5	АКРВГ	5х2,5	6			
87	Кн14	СК №12	87		1	26х2,5	АКРВГ	5х2,5	1			
88	Исполнительный механизм ИМ1	СК №12	88		3	Рз-Ц-Х-20	АКРВГ	4х2,5	3			
89	СК №12	ШЭС 9103-83А3	89		2	38х3,0	АКРВГ	14х2,5	55			

6988/V (108)

ГИПРОСТРОЙДОРМАШ г. Ростов-на-Дону 1976г. КОМПРЕССОРНАЯ СТАНЦИЯ БК-250А	Вентиляционные и отопительные установки. Журнал кабельных проводок.	Типовой проект 904-1-35 Альбом V Лист А-1/4

Инв. № подл. | Подпись и дата | Взам. инв. №

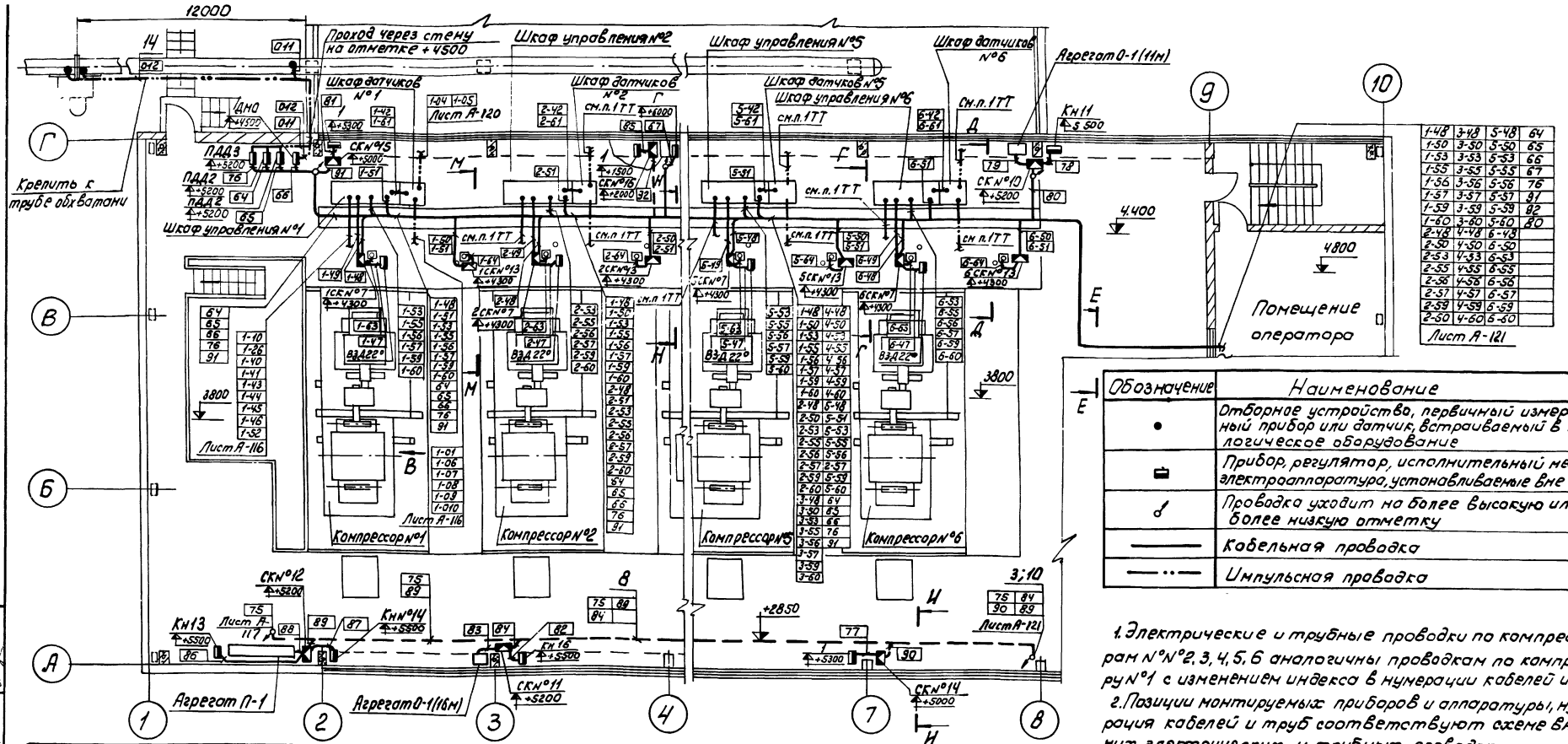

Обозначение	Наименование
•	Отборное устройство, первичный измерительный прибор или датчик, встраиваемый в технологическое оборудование
▬	Прибор, регулятор, исполнительный механизм, электроаппаратура, устанавливаемые вне щита
∂	Проводка уходит на более высокую или более низкую отметку
———	Кабельная проводка
—··—	Импульсная проводка

1. Электрические и трубные проводки по компрессорам №№ 2, 3, 4, 5, 6 аналогичны проводкам по компрессору №1 с изменением индекса в нумерации кабелей и труб.
2. Позиции монтируемых приборов и аппаратуры, нумерация кабелей и труб соответствуют схеме внешних электрических и трубных проводок.
3. Под полкой линии-выноски позиций в прямоугольниках указана нумерация труб и кабелей.
4. Монтаж приборов и средств автоматизации выполнить согласно строительным нормам и правилам СНиП III-34-74 Госстроя СССР.
5. Чертежи разработаны в соответствии с действующими нормами и правилами и с соблюдением мероприятий, обеспечивающих взрывобезопасность и пожаробезопасность при эксплуатации здания.
6. План расположения средств автоматизации и проводок выполнен на листах А-115 ... А-122.

Поз.	Обозначение	Наименование	Кол.	Примеч.
9		Профиль Z-образный 50×50 ТК3-12-70	260	
10		Профиль Z-образный 50×250 ТК3-12-70	290	
11		Профиль Z-образный 50×350 ТК3-12-70	60	
12		Плита асбестоцементная 1200×600×8 ГОСТ 329-59	6	
13		Уголок Б 50×50×5 ГОСТ 8509-72 / В Ст.3пс 5 ГОСТ 535-58	25	кг
14		Уголок Б 63×63×6 ГОСТ 8509-72 / Вст3пс5 ГОСТ 535-58	107	кг
15		Лента 08 кп-ОМ-НТ-2-НО-2×20 ГОСТ 503-71	5	кг
16	ТК3-71-70	Мост МС 400-I Установка	3	
17	ТК 4-40-66	Крепление одиночных труб	600	

Поз.	Обозначение	Наименование	Кол.	Примеч.
1		Мост МС 400-I ТК3-71-70	3	
2		Лоток 210-I ТК3-1-71	12	
3		Лоток 140-I ТК3-2-71	68	
4		Стойка К1150	70	
5		Полка К1160	130	
6		Полка К1162	186	
7		Стойка К1153	152	
8	А 72.33	Конструкция потолочная исп.3	76	типовой проект 4-407-126

1-48	3-48	5-48	64
1-50	3-50	5-50	65
1-53	3-53	5-53	66
1-55	3-55	5-55	67
1-56	3-56	5-56	76
1-57	3-57	5-57	87
1-59	3-59	5-59	82
1-60	3-60	5-60	80
2-48	4-48	6-48	
2-50	4-50	6-50	
2-53	4-53	6-53	
2-55	4-55	6-55	
2-56	4-56	6-56	
2-57	4-57	6-57	
2-59	4-59	6-59	
2-60	4-60	6-60	

Лист А-121

5988/V

ГИПРОСТРОЙДОРМАШ г. Ростов-на-Дону 1976г	План расположения средств автоматизации и проводок	Типовой проект 904-1-35
		Альбом V
КОМПРЕССОРНАЯ СТАНЦИЯ 6К-250А	М 1:100	Листа-115

Инв. № подл. | Подпись и дата | Взам. инв. №
Нач. отд. Ивлиев | Гл. спец. Ивлиев | Инженер Ивлиев | Копир. Ивлиев | Коржавина

Компрессор №1
План на отметке 3800
М1:25

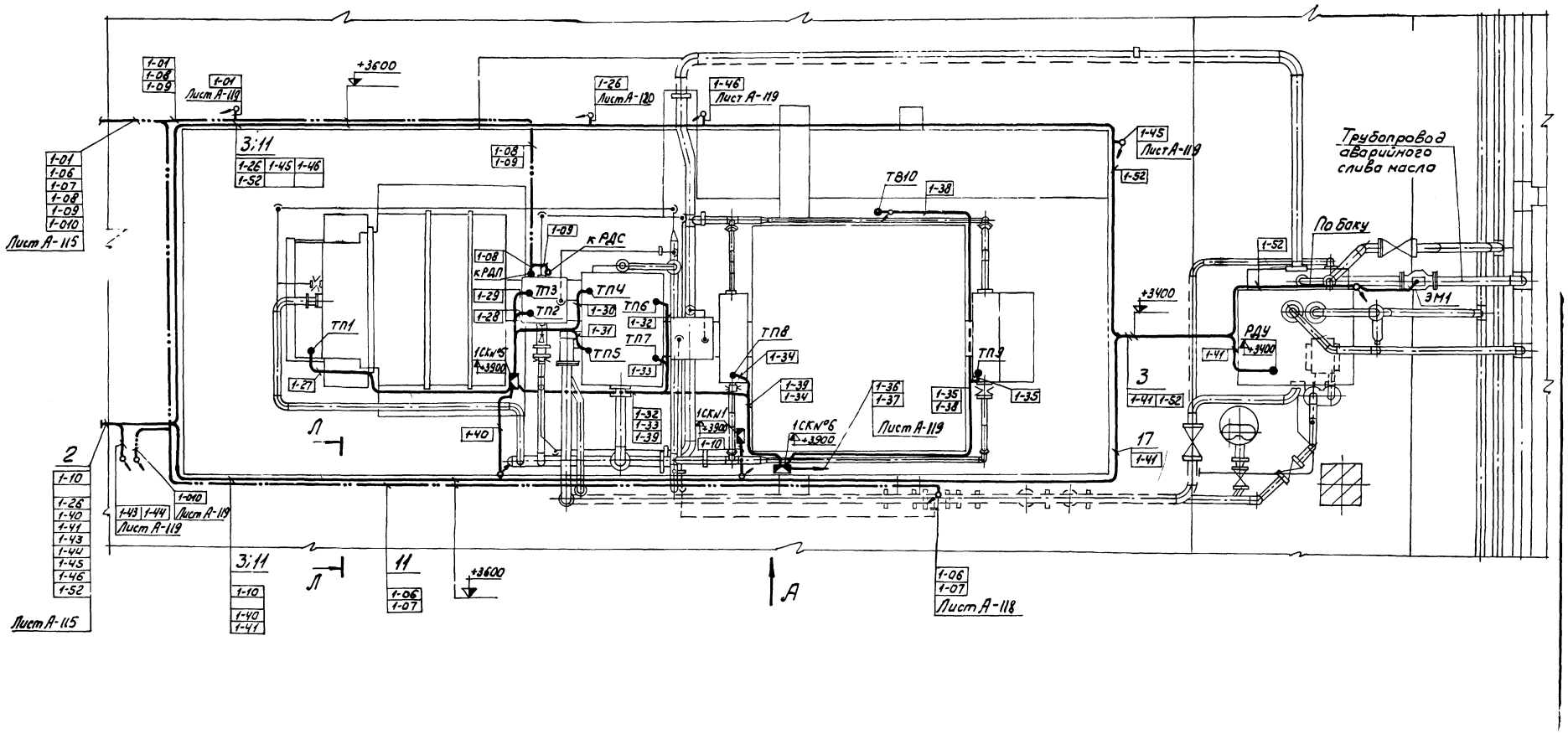

План расположения средств автоматизации и проводок выполнен на листах А-115...А-122

6988/V (110)

ГИПРОСТРОЙДОРМАШ г. Ростов-на-Дону 1976	План расположения средств автоматизации и проводок	Типовой проект 904-1-35
КОМПРЕССОРНАЯ СТАНЦИЯ БК-25		Альбом V
		Лист А-116

Пров.	Христофоров	Н.контр.	Золотарева
Рук.	Христофоров	Утв.	Пронов
Гл.спец.	Левинский	Копир.	Брагинец
Нач.отд.	Иванов	Кальку св.	Порунцова

План на отм. 0.000
М1:20

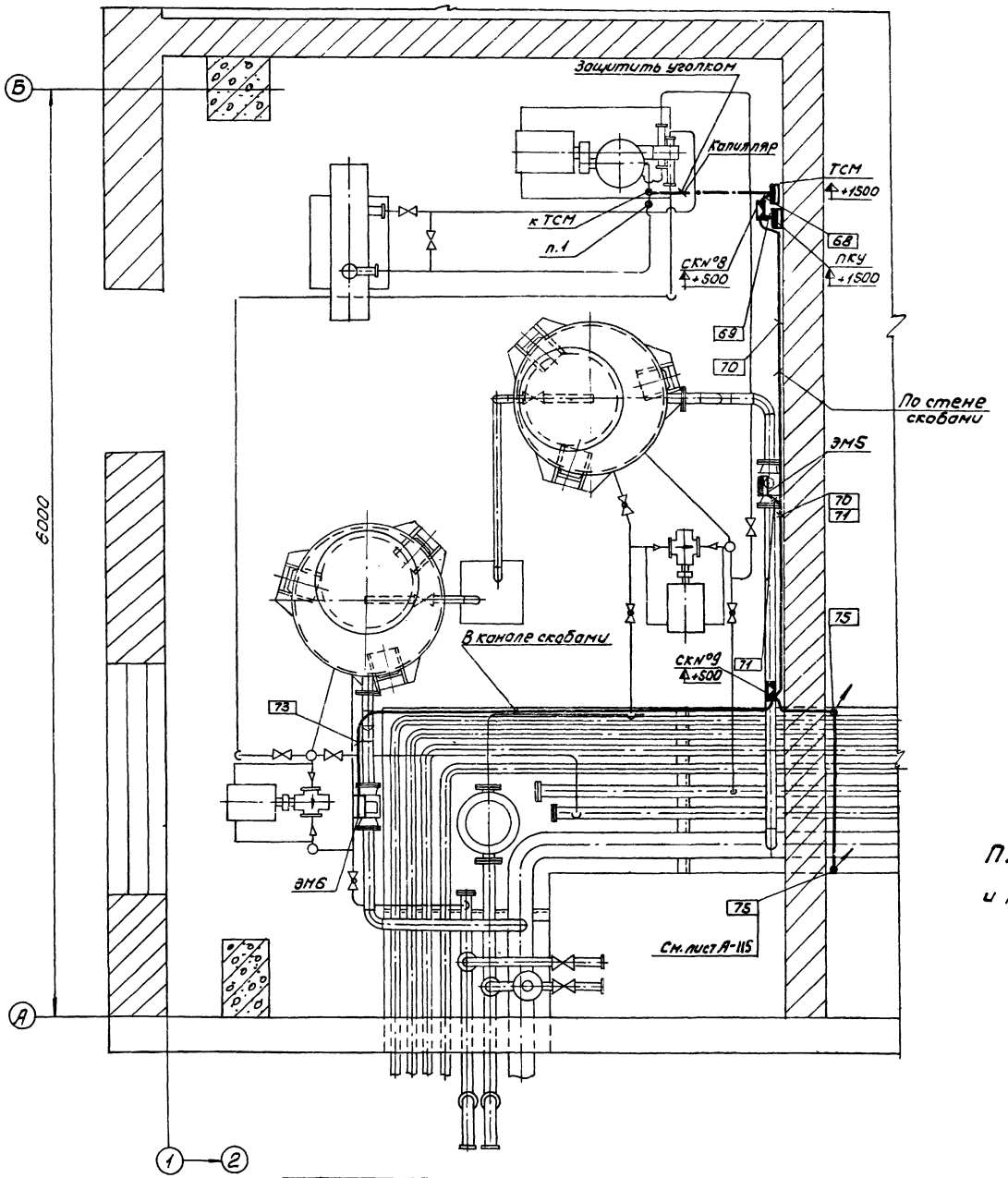

План расположения средств автоматизации и проводок выполнен на листах А-115... А-122.

Разраб.	Радченко	Н. контр.	Золоторева	
Пров.	Посупанько	Утв.	Леонов	
Рук.	Христофоров			
Гл. спец.	Левинский	Копир.	Брагинец	
Нач. отд.	Иванов	Кальк. св.	Ларченкова	

6988/V (111)

ГИПРОСТРОЙДОРМАШ г. Ростов-на-Дону 1976 г.	План расположения средств автоматизации и проводок М1:20	Типовой проект 904-1-35
КОМПРЕССОРНАЯ СТАНЦИЯ БК-250 А		Альбом V
		Лист А-117

Вид А
М1:25

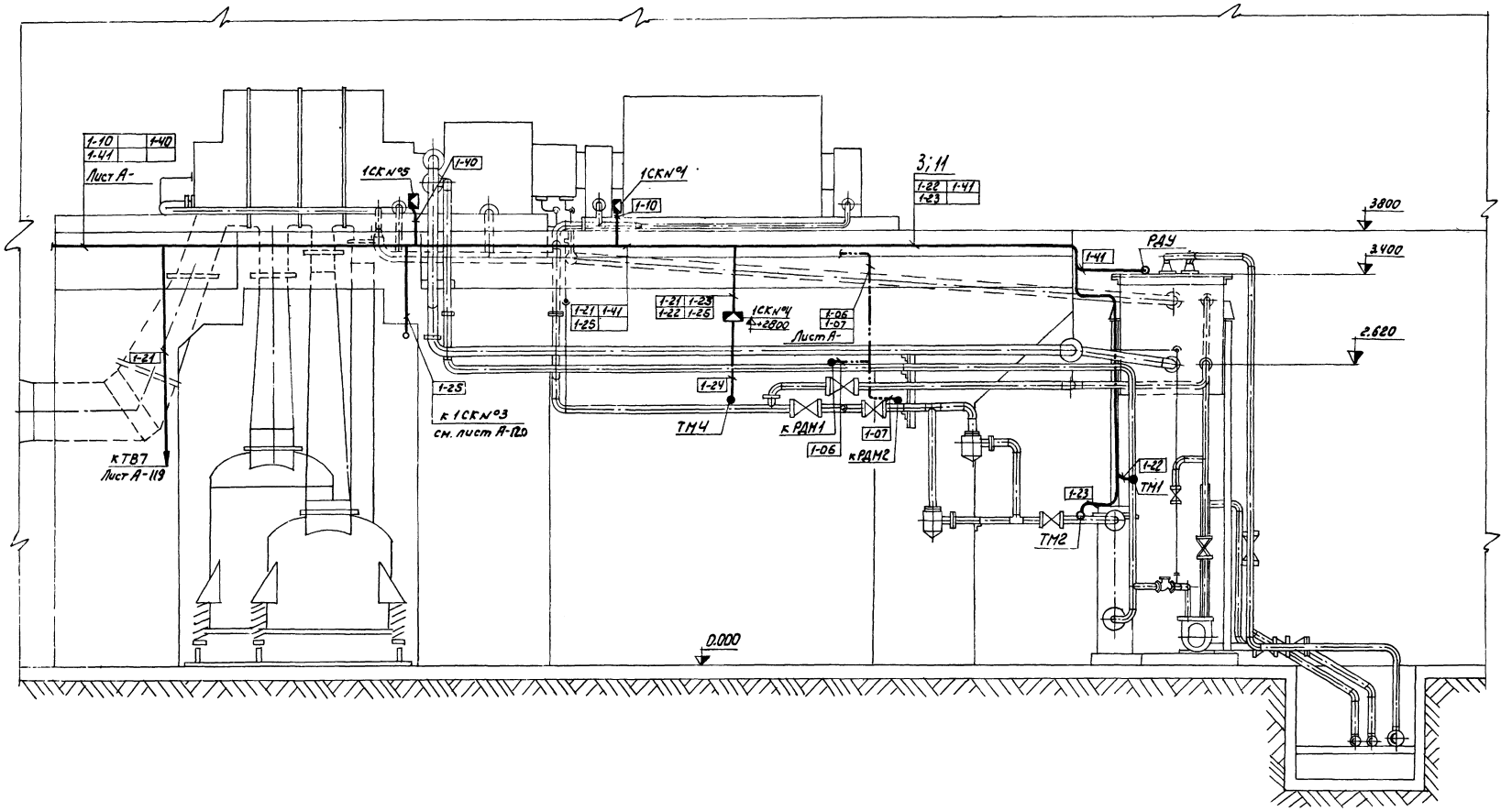

План расположения средств автоматизации и проводок выполнен на листах А-115... А-122.

6988/V (112)

ГИПРОСТРОЙДОРМАШ г. Ростов-на-Дону 1976г. КОМПРЕССОРНАЯ СТАНЦИЯ БК-250А	План расположения средств автоматизации и проводок	Типовой проект 904-1-35 Альбом V Лист А-118

Гл.инж.	Левинский	Копир.	Брагинец
Нач.отд.	Иванов	Калькуев.	Марченкова

План на отметке 0
М1:40

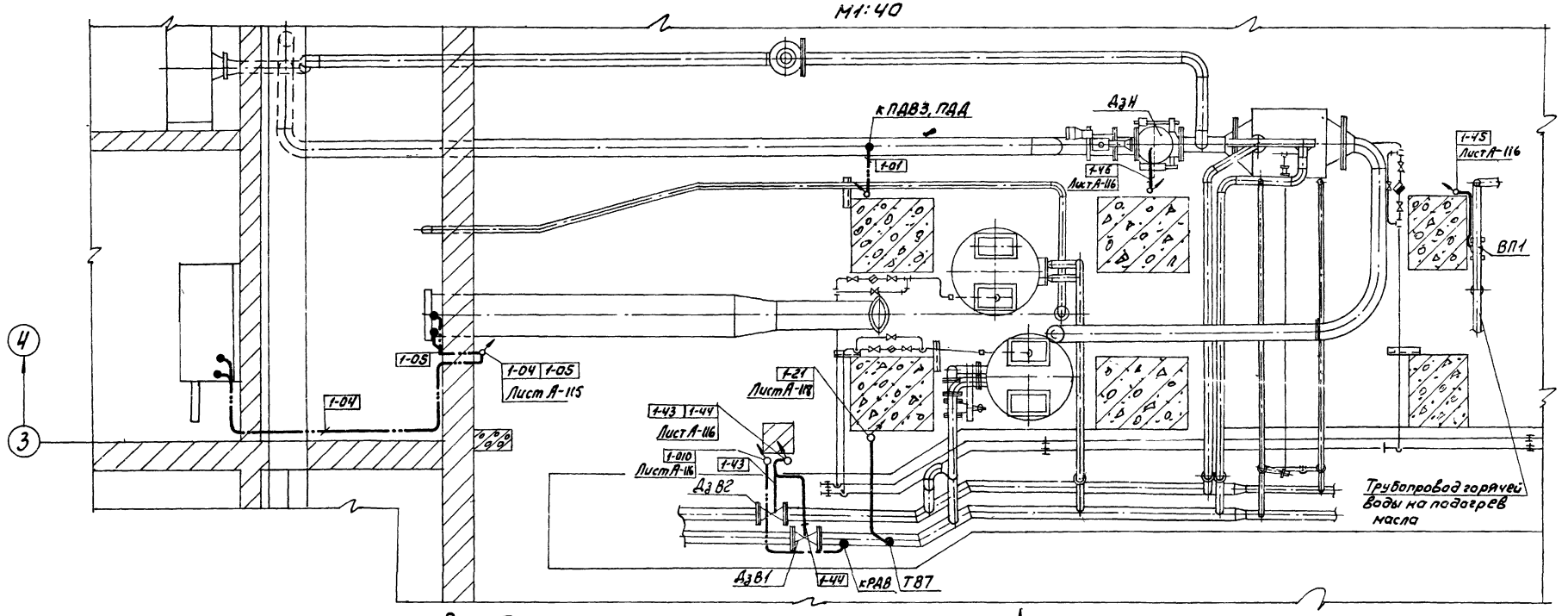

Вид Б
М1:40

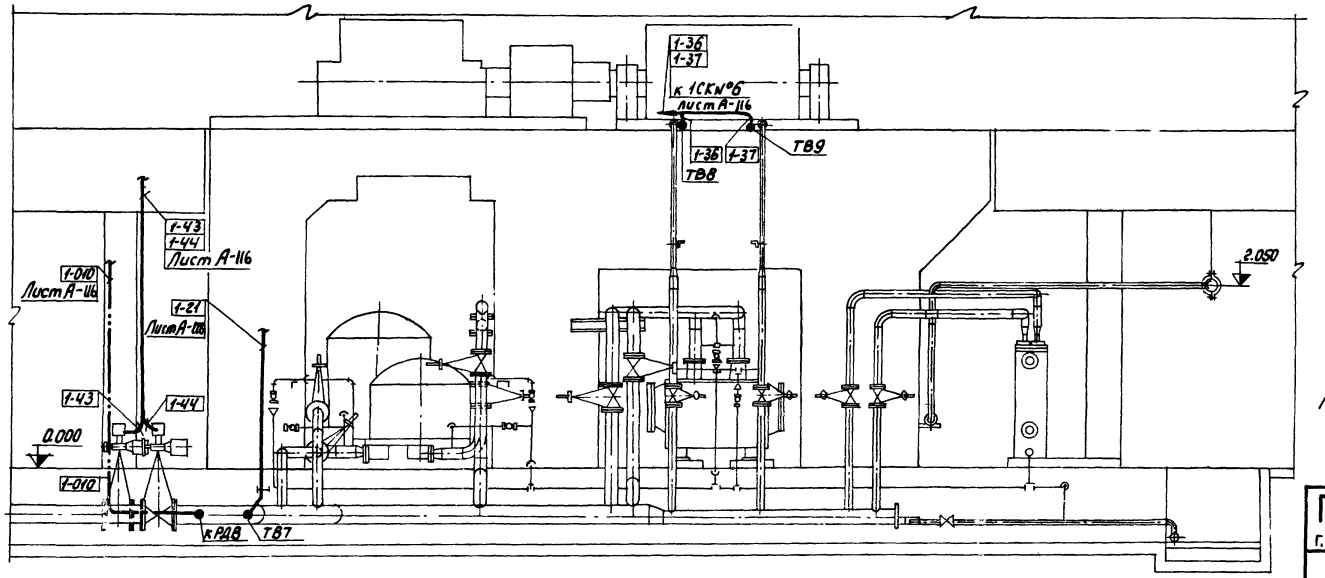

План расположения средств автоматизации и проводок выполнен на листах А-115... А-122.

6988/V (113)

Христофоров		Утв.	Пеанов
Христофоров		Копир.	Брагинец
Левинский		Кальку св.	Марченкова
Иванов			

ГИПРОСТРОЙДОРМАШ г. Ростов-на-Дону 1976г	План расположения средств автоматизации и проводок	Типовой проект 904-1-35
КОМПРЕССОРНАЯ СТАНЦИЯ БК-250А		Альбом V
		Лист А-119

Вид В
М1:50

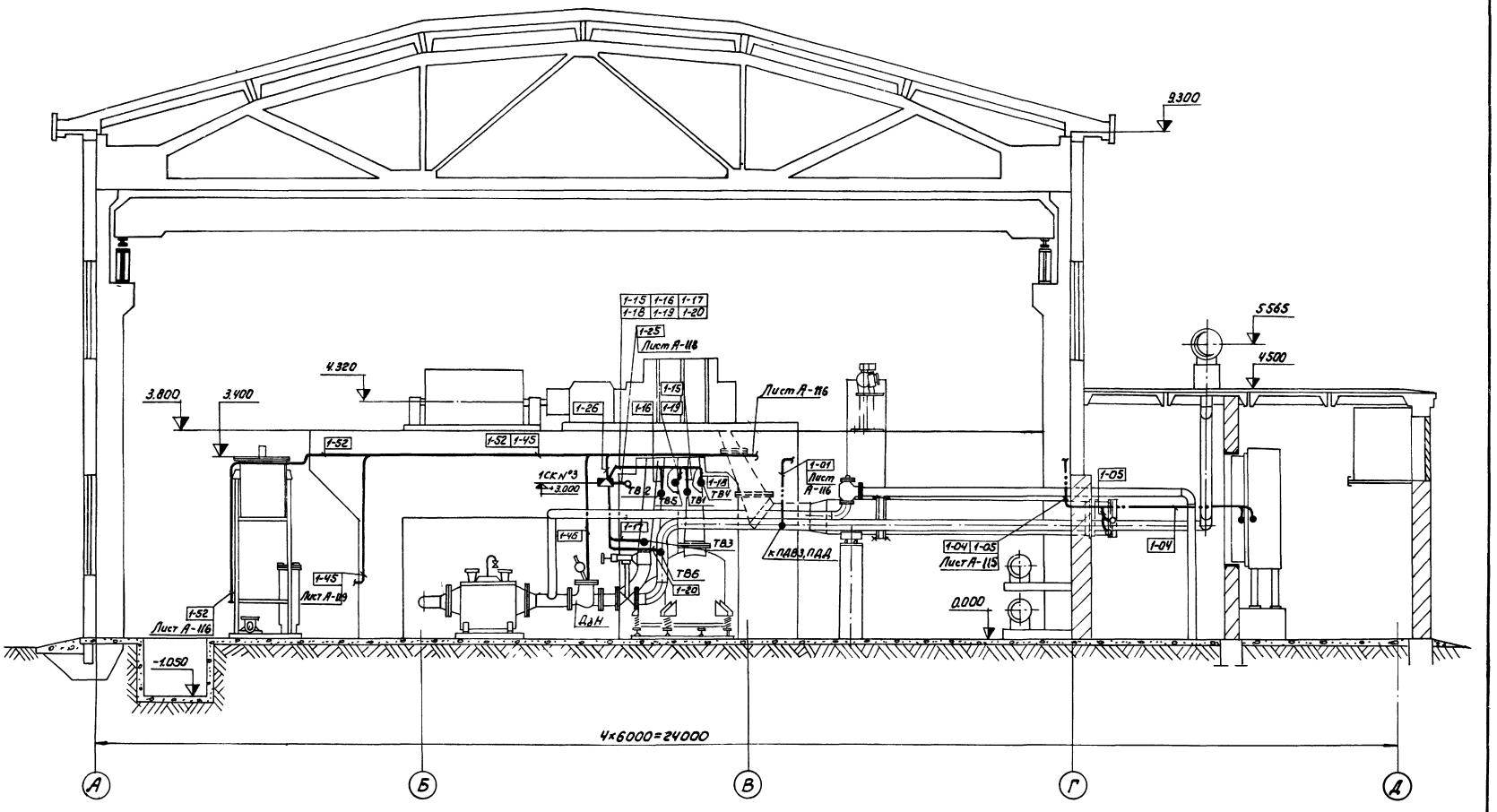

План расположения средств автоматизации и проводок выполнен на листах А-115... А-122.

6988/V (114)

ГИПРОСТРОЙДОРМАШ г. Ростов-на-Дону 1976 г.	План расположения средств автоматизации и проводок	ТИПОВОЙ ПРОЕКТ 904-1-35
КОМПРЕССОРНАЯ СТАНЦИЯ 6К-250А		Альбом V
		Лист А-120

Инж.	Христофоров	Инж.	Лесинов	
Гл. спец.	Левинский	Копир.	Брагинец	
Нач. отд.	Иванов	Калькуляц.	Шерченко	

Диспетчерский пункт

План на отметке 4800
М1:50

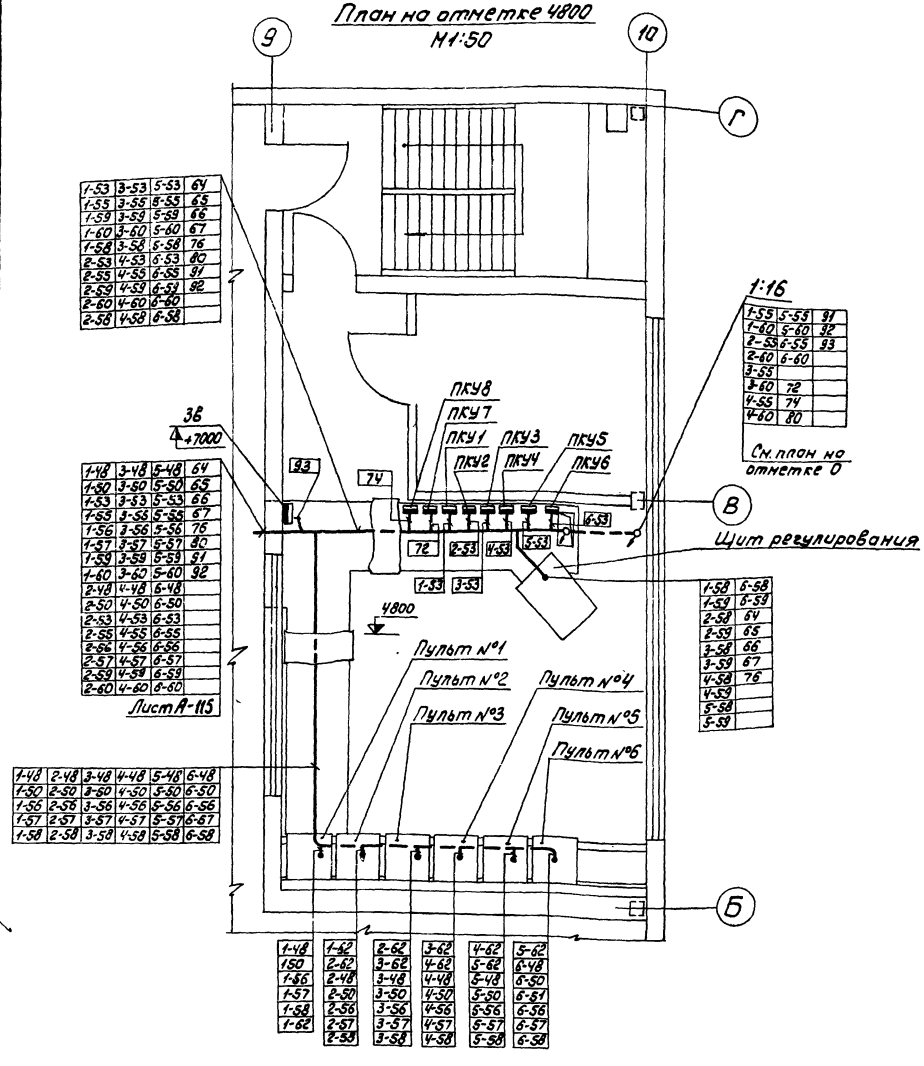

1-53	3-53	5-53	64
1-55	3-55	5-55	65
1-59	3-59	5-59	66
1-60	3-60	5-60	67
1-58	3-58	5-58	76
2-53	4-53	6-53	80
2-55	4-55	6-55	91
2-59	4-59	6-59	92
2-60	4-60	6-60	
2-58	4-58	6-58	

1-48	3-48	5-48	64
1-50	3-50	5-50	65
1-53	3-53	5-53	66
1-55	3-55	5-55	67
1-56	3-56	5-56	76
1-57	3-57	5-57	80
1-59	3-59	5-59	91
1-60	3-60	5-60	92
2-48	4-48	6-48	
2-50	4-50	6-50	
2-53	4-53	6-53	
2-55	4-55	6-55	
2-56	4-56	6-56	
2-57	4-57	6-57	
2-59	4-59	6-59	
2-60	4-60	6-60	

1-48	2-48	3-48	4-48	5-48	6-48
1-50	2-50	3-50	4-50	5-50	6-50
1-56	2-56	3-56	4-56	5-56	6-56
1-57	2-57	3-57	4-57	5-57	6-57
1-58	2-58	3-58	4-58	5-58	6-58

1-48	1-62	2-62	3-62	4-62	5-62
150	2-62	3-62	4-62	5-62	6-48
1-56	2-48	3-48	4-48	5-48	6-50
1-57	2-50	3-50	4-50	5-50	6-51
1-58	2-56	3-56	4-56	5-56	6-56
1-62	2-57	3-57	4-57	5-57	6-57
	2-58	3-58	4-58	5-58	6-58

1-58	6-58	
1-59	6-59	
2-58	64	
2-59	65	
3-58	66	
3-59	67	
4-58	76	
4-59		
5-58		
5-59		

План на отметке 0
М1:100

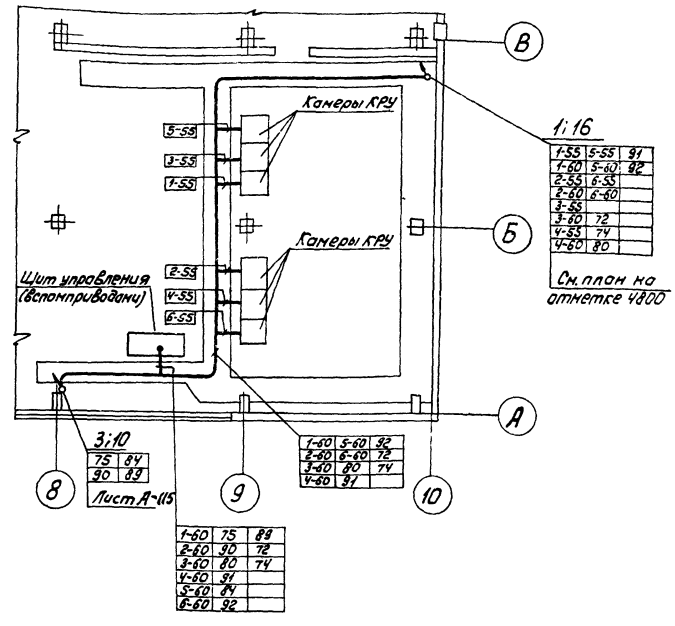

1-55	5-55	91
1-60	5-60	92
2-55	6-55	
2-60	6-60	
3-55		
3-60	72	
4-55	74	
4-60	80	

1-60	5-60	92
2-60	6-60	72
3-60	80	74
4-60	91	

1-60	75	89
2-60	90	72
3-60	80	74
4-60	91	
5-60	84	
6-60	92	

План расположения средств автоматизации и проводок выполнен на листах А-115...А-122

6988/V (115)

ГИПРОСТРОЙДОРМАШ г.Ростов-на-Дону 1976г	План расположения средств автоматизации и проводок	Типовой проект 904-1-35
КОМПРЕССОРНАЯ СТАНЦИЯ БК-250А		Альбом V
		Лист А-121

Н. контр.	Золотарева		
Утв.	Леонов		
Копир.	Брагинец		
Кольку св.	Порченкова		
Посуполько			
Христофоров			
Христофоров			
Левинский			
Иванов			

I – I
разрез канала

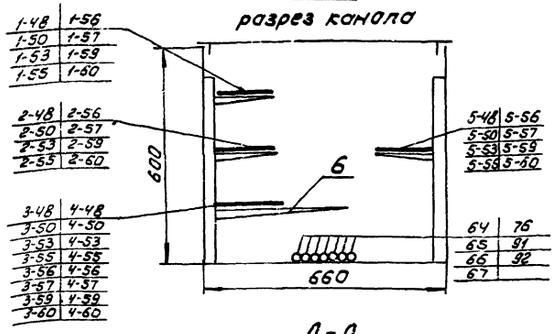

Д-Д
разрез канала

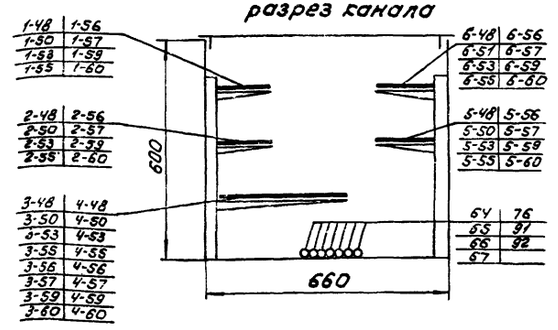

М-М
разрез канала

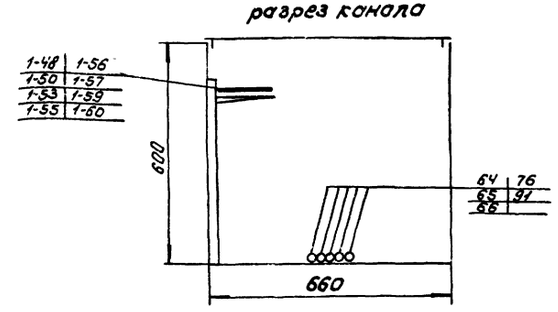

Н-Н
разрез канала

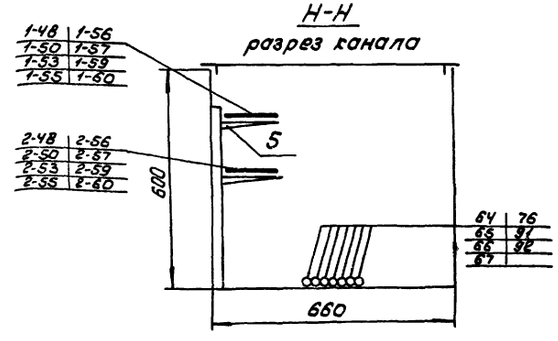

П-П

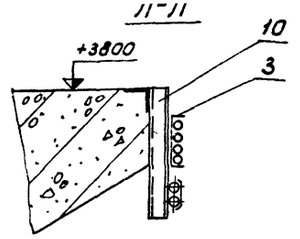

Е-Е

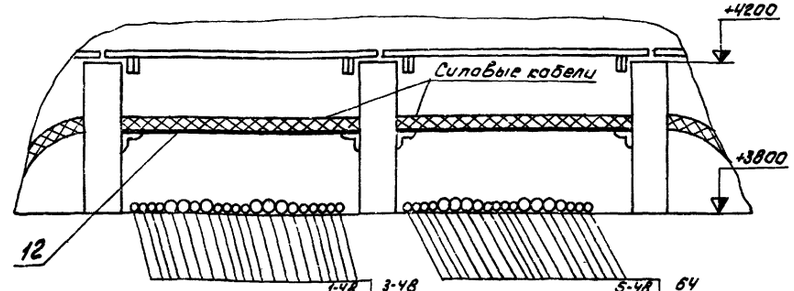

1-48 3-48
1-50 3-50
1-53 3-53
1-55 3-55
1-56 3-56
1-57 3-57
1-59 3-59
1-60 3-60
2-48 4-48
2-50 4-50
2-53 4-53
2-55 4-55
2-56 4-56
2-57 4-57
2-59 4-59
2-60 4-60

5-48 64
5-50 65
5-53 66
5-55 67
5-56 76
5-57 80
5-59 91
5-60 92
6-48
6-50
6-53
6-55
6-56
6-57
6-59
6-60

К-К
разрез канала
(Е-Е в части ЭТО)

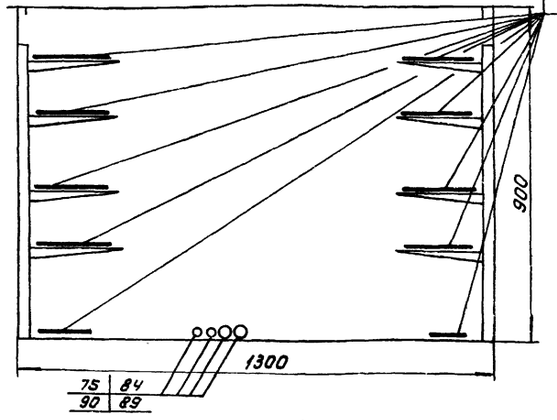

75 84
90 89

Ж-Ж
разрез канала
(А-А в части ЭТО)

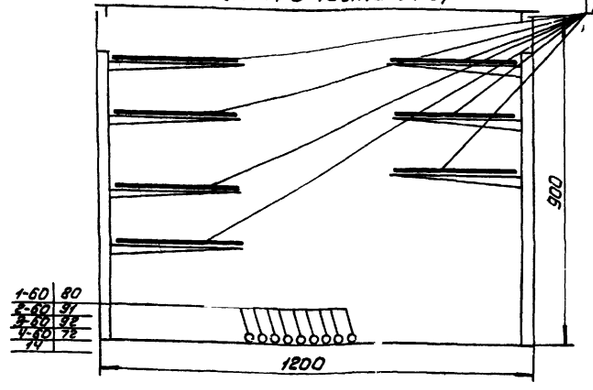

1-60 80
2-60 91
3-60 92
4-60 72
64

И-И

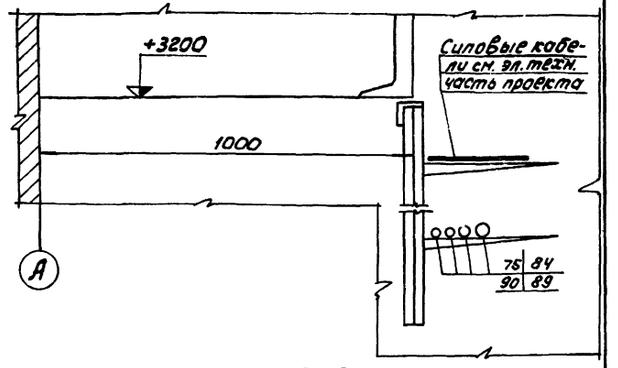

75 84
90 89

План расположения средств автоматизации и проводок выполнен на листах А-115... А-122

6988/V

116

ГИПРОСТРОЙДОРМАШ г. Ростов-на-Дону 1976 г.	План расположения средств автоматизации и проводок М 1:10	Типовой проект 904-1-35	
КОМПРЕССОРНАЯ СТАНЦИЯ БК-250А		Альбом V	
		Листа-122	

Гип. Левинский
Нач. отд. Иванов
Конс. Ананьин
Конс. Братинец
Нач. сект. Мурашкина

Поз.	Обозначение	Наименование	Кол.	Примечание
		Документация		
	904-1-35 -01.000СБ	Сборочный чертеж		
		Стандартные изделия		
1		Болт М16×50.46.01.9 ГОСТ 7798-70	4	0.11кг
2		Гайка М16.6.01.9 ГОСТ 5915-70	4	0.033кг
3		Шайба 16ГОСТ 11371-68	4	0.011кг
4		Шайба 16 ГОСТ 10906-66	4	0.068кг
		Прочие изделия		
5		Щит регулирования	1	
6		Пульт управления	6	
		Материалы		
7		Лист РР4 Б ст3кп2 ГОСТ 8568-57	30	кг

Изм.	Лист	N°докум.	Подпись	Дата
Разраб.		Кулинченко		17.07.76
Пров.		Посупонько		17.07.76
Рук. гр.		Христофоров		17.07.76
Н.контр.		Золотарева		18.07.76
Утв.		Левинский		18.07.76

904-1-35 -01.000

Установка щита и пультов в помещении диспетчерского пункта.

Лит.	Лист	Листов
Р.Ч.		1

Гипростройдормаш Отдел автоматиз.

Копировал Яковлева Кальку св. Гончарова формат 11

Формат	Зона	Поз.	Обозначение	Наименование	Кол.	Примечание
				Документация		
12			904-1-35 -02.000СБ	Сборочный чертеж		
				Сборочные единицы		
11		1	904-1-35 -02.100	Стойка	1	
				Стандартные изделия		
		2		Винт М6×16.46.01.9 ГОСТ 1491-72	3	0.005кг
		3		Гайка М6.5.01.9 ГОСТ 5915-70	3	0.003кг
		4		Шайба 6ГОСТ 11371-68	3	0.0008кг
		5		Крест прямой 15 ГОСТ 8951-75	1	0,3кг
				Прочие изделия		
		6		Первичный преобразователь давления ППД 22012	3	2,0кг
		7		Кран контрольный трехходовой КТК	3	0,3кг

Подпись и дата | Инв. N° дубл. | Взам. инв. N° | Подпись и дата | Инв. N° подл.

Изм.	Лист	N°докум.	Подпись	Дата
Разраб.		Кулинченко		17.07.76
Пров.		Посупонько		17.07.76
Рук. гр.		Христофоров		17.07.76
Н.контр.		Золотарева		18.07.76
Утв.		Левинский		18.07.76

904-1-35 -02.000

Установка первичных преобразователей давления типа ППД 22012 на стойках

Лит.	Лист	Листов
Р.Ч.	1	2

Гипростройдормаш Отдел автоматизации

Копировал Яковлева Кальку св. Гончарова формат 11

Формат	Зона	Поз.	Обозначение	Наименование	Кол.	Примеч.
		8		Соединитель СВ14-Труб 1/2" ТК4-293-67	4	0.24кг
		9		Соединитель СПВ14-М20 ТК4-299-67	3	0.26кг
		10		Прокладка 10×18 ТК4-566-68	6	
		11		Скоба СО-14 ОН4-240-64	3	
		12		Дюбель с распорной гайкой к 438/II	3	0,11кг
				Материалы		
		13		Труба 14×2 ГОСТ 8734-58 / Б08кп ГОСТ 8733-66	2	м

117

1/8869

904-1-35 02.000 Лист 2

Формат	Зона	Поз.	Обозначение	Наименование	Кол.	Примечание
				Документация		
12			904-1-35 -02100СБ	Сборочный чертеж		
				Детали		
				Угольники		
				Уголок Б50×50×4ГОСТ8509-72 / Вст3пс5ГОСТ535-58		
Б4		1	02.101	L = 150	2	0.46кг
Б4		2	02.102	L = 500	1	1.55кг
Б4		3	02.103	L = 600	1	1.84кг
Б4		4	02.104	L = 1245	2	3.8кг
Б4		5	02.105	Перекладина Полоса 30-II ТК3-17-68 L = 600	1	0,4кг
Б4		6	02.106	Косынка Лист Б-ПН-4.0ГОСТ19903-74 / Вст3пс5ГОСТ14637-69	2	0,5кг

Подпись и дата | Инв. N° дубл. | Взам. инв. N° | Подпись и дата | Инв. N° подл.

Изм.	Лист	N°докум.	Подп.	Дата
Разраб.		Кулинченко		17.07.76
Пров.		Посупонько		17.07.76
Рук. гр.		Христофоров		17.07.76
Н.контр.		Золотарева		18.07.76
Утв.		Левинский		18.07.76

904-1-35 02.100

Стойка

Лит.	Лист	Листов
Р.Ч.		1

Гипростройдормаш Отдел автоматизации

Формат	Зона	Поз.	Обозначение	Наименование	Кол.	Примечание
				Документация		
12			904-1-35 -03.000СБ	Сборочный чертеж		
				Детали		
Б4		1	-03.001	Скоба		
				Лист Б– ПН-3.0 ГОСТ 19903-74 / 3-IV ст3пс ГОСТ 16523-70	1	0,9кг
				Стандартные изделия		
				Болты ГОСТ 7798-70		
		2		М6х20.46.01.9	1	0.006кг
		3		М6х30.46.01.9	3	0.0085кг
		4		Гайка М6.5.01.9 ГОСТ 5915-70	4	0.003кг
		5		Шайба 6.01.9 ГОСТ 11371-68	5	0.0008кг
				Прочие изделия		
		6		Ревун РВП-220	1	1,9кг

Изм.	Лист	№ докум.	Подпись	Дата
Разраб.	Кулинченко			17.07.76
Пров.	Посупонько			17.07.76
Рук. гр.	Христофоров			17.07.76
Н. контр.	Золотарева			17.07.76
Утв.	Левинский			17.07.76

904-1-35 03.000

Установка ревуна типа РВП-220 на стене

Лит.	Лист	Листов
Р.Ч.		1

Гипростройдормаш Отдел автоматиз.

Копировал Яковлева Кальку св. Гончарова Гол- формат II

Формат	Зона	Поз.	Обозначение	Наименование	Кол.	Примечание
				Документация		
11			904-1-35 -04.000СБ	Сборочный чертеж		
				Детали		
Б4		1	-04.001	Скоба		
				Лист Б– ПН-3.0 ГОСТ 19903-74 / 3-IV ст3пс ГОСТ 16523-70	1	0,4кг
				Прочие изделия		
		2		Пост управления ПКУ 15-19-121	1	0,4кг

Подпись и дата | Инв. № подл. | Взам. инв. № | Инв. № дубл. | Подпись и дата

Изм.	Лист	№ докум.	Подпись	Дата
Разраб.	Кулинченко			17.07.76
Пров.	Посупонько			17.07.76
Рук. гр.	Христофоров			17.07.76
Н. контр.	Золотарева			17.07.76
Утв.	Левинский			17.07.76

904-1-35 04.000

Установка поста управления типа ПКУ на стене

Лит.	Лист	Листов
Р.Ч.		1

Гипростройдормаш Отдел автоматиз.

Копировал Яковлева Кальку св. Гончарова Гол- формат II

Формат	Зона	Поз.	Обозначение	Наименование	Кол.	Примечание
				Документация		
11			904-1-35 -05.000СБ	Сборочный чертеж		
				Детали		
Б4		1	-05.001	Скоба		
				Лист Б– ПН-3.0 ГОСТ 19903-74 / 3-IV ст3пс ГОСТ 16523-70	1	0,4кг
				Стандартные изделия		
		2		Винт М5х20.46.01.9 ГОСТ 1491-72	3	0.004кг
		3		Гайка М 5.5.01.9 ГОСТ 5915-70	3	0.0012кг
		4		Шайба 5.01.9 ГОСТ 11371-68	3	0.0004кг
				Прочие изделия		
		5		Кнопочный пост управления ПКЕ 222-2	1	0,53кг

118

6988/1

Изм.	Лист	№ докум.	Подпись	Дата
Разраб.	Кулинченко			17.07.76
Пров.	Посупонько			17.07.76
Рук. гр.	Христофоров			17.07.76
Н. контр.	Золотарева			17.07.76
Утв.	Левинский			17.07.76

904-1-35 05.000

Установка копочного поста управления ПКЕ 222-2 на стене.

Лит.	Лист	Листов
Р.Ч.		1

Гипростройдормаш Отдел автоматиз.

Копировал Яковлева Кальку св. Гончарова Гол- формат II

Формат	Зона	Поз.	Обозначение	Наименование	Кол.	Примечание
				Документация		
12			904-1-35 -06.000СБ	Сборочный чертеж		
				Детали		
14		1	-06.001	Бабышка		
				Круг В36 ГОСТ 2590-71 / ст3пс2 ГОСТ 535-58	1	0,2кг
				Прочие изделия		
		2		Кронштейн 185 ТКЧ-467-68	1	0,36кг
		3		Термобаллон датчика - реле температуры ТР-16	1	

Подпись и дата | Взам. инв. № | Инв. № дубл. | Подпись и дата | Инв. № подл.

Изм.	Лист	№ докум.	Подпись	Дата
Разраб.	Кулинченко			17.07.76
Пров.	Посупонько			17.07.76
Рук. гр.	Христофоров			17.07.76
Н. контр.	Золотарева			17.07.76
Утв.	Левинский			17.07.76

904-1-35 06.000

Установка термобаллона датчика - реле температуры ТР-16 на стене

Лит.	Лист	Листов
Р.Ч.		1

Гипростройдормаш Отдел автоматиз.

Копировал Яковлева Кальку св. Гончарова Гол- формат

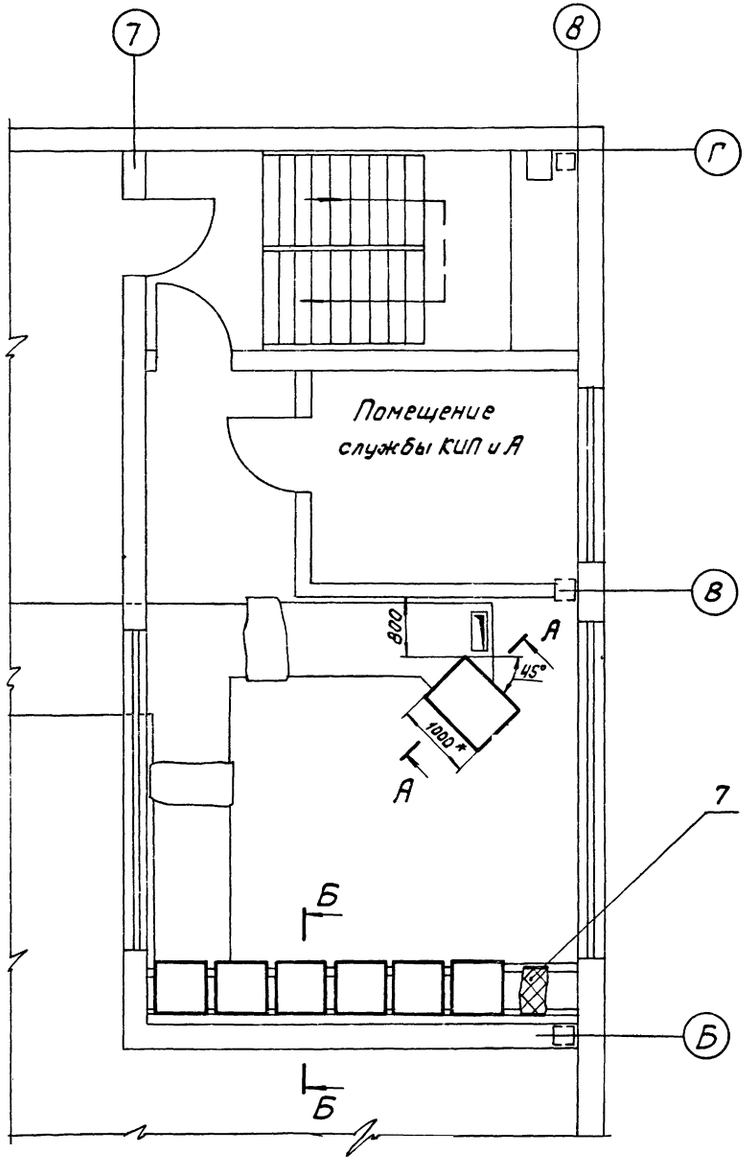

А-А повернуто
М1:20

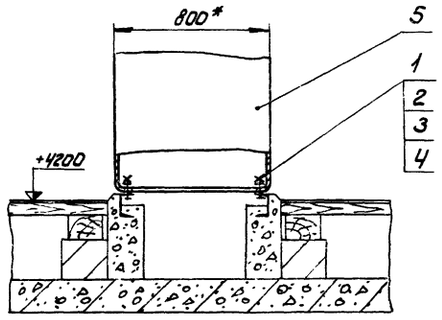

Б-Б повернуто
М1:20

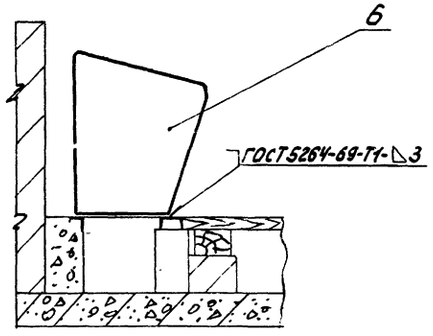

*Размеры для справок

119

6988/V

					904-1-35		01.000СБ	
Изм.	Лист	№ док.	Подп.	Дата	Установка щита и пультов в помещении диспетчерского пункта Сборочный чертеж	Лит.	Масса	Масшт.
Разраб.		Посуполько		12.08.76		Р4	—	1:50
Пров.		Христофоров				Лист	Листов 1	
Рук.		Христофоров				ГИПРОСТРОЙДОРМАШ отдел автоматизации		
Гл. спец.		Левинский						
Н. контр.		Золотарева						
Утв.		Иванов						

Копировал Брагинец Кальку сб. Марченкова формат 22

Инв. № подл. | Подп. и дата | Вз. инв. № | Инв. № дубл. | Подп. и дата

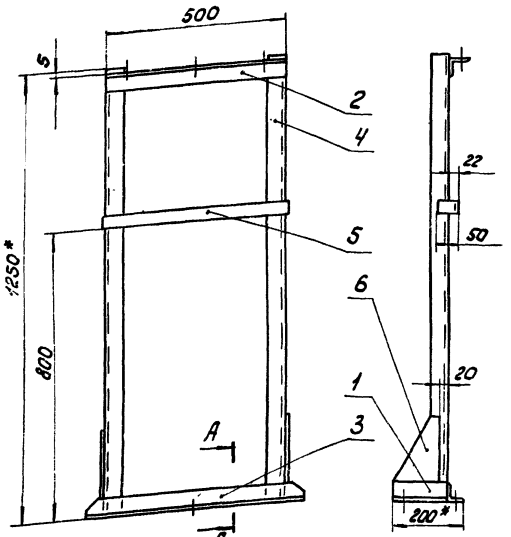

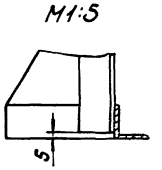

Поз. 2
М1:5

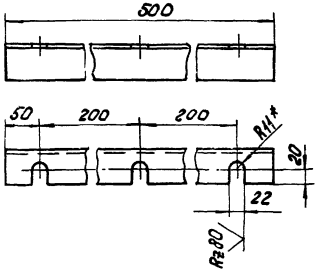

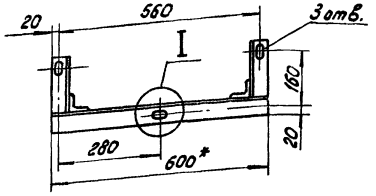

Поз. 6
М1:5

Поз. 3
М1:5

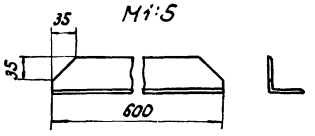

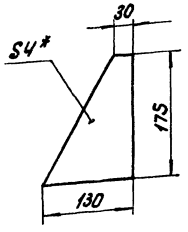

1. Неуказанная шероховатость обрабатываемых поверхностей деталей без чертежа - Rz320.
2. Предельные отклонения размеров: отверстий - по А1, остальных - по СМ1.
3. Сварку производить по контуру прилегания деталей швами по ГОСТ 5264-69.
4. * Размеры для справок

I
М1:2

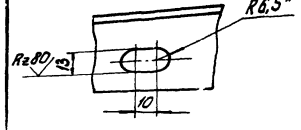

Изм.	Лист	№ док.	Подп.	Дата	904-1-35 02.100 СБ			
Разраб.		Посуполько			Стойка Сборочный чертеж	Лит.	Масса	Масшт.
Пров.		Христофоров				Р4	13,3	1:10
Рук.		Христофоров				Лист	Листов 1	
Гл. спец.		Левинский				ГИПРОСТРОЙДОРМАШ отдел автоматизации		
Н. контр.		Золотарева						
Утв.		Иванов						

Инв. № подл. | Подп. и дата | Взам. инв. № | Инв. № дубл. | Подп. и дата

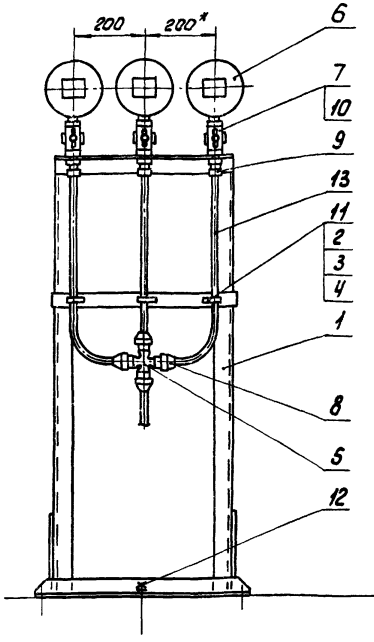

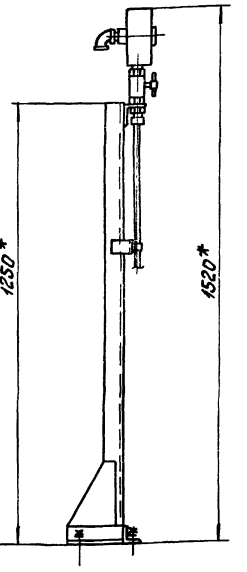

Отверстия в полу для установки стойки

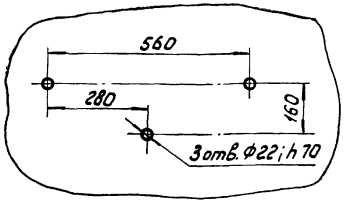

1. Трубы поз. 13 гнуть по месту.
2. * Размеры для справок.

6988/7

120

Изм.	Лист	№ док.	Подп.	Дата	904-1-35 02.000СБ			
Разраб.		Посуполько			Установка первичных преобразователей давления типа МДД 3012 на стойке Сборочный чертеж	Лит.	Масса	Масшт.
Пров.		Христофоров				Р4	22,8	1:10
Рук.		Христофоров				Лист	Листов 1	
Гл. спец.		Левинский				ГИПРОСТРОЙДОРМАШ отдел автоматизации		
Н. контр.		Золотарева						
Утв.		Иванов						

Инв.№ подл.	Подп. и дата	Взам.инв.№	Инв.№ дубл.	Подпись и дата

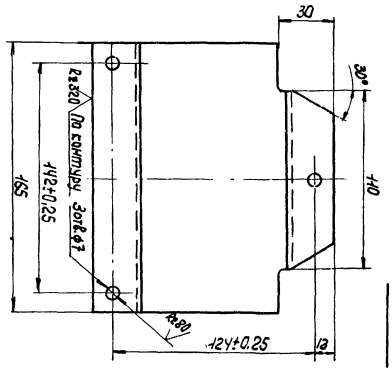

Поз. 1

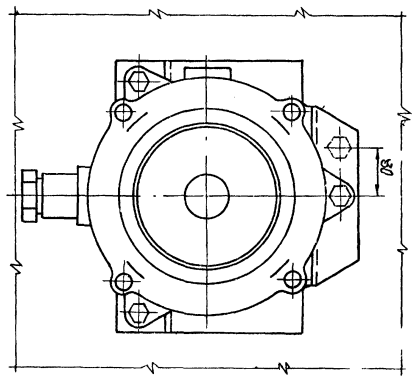

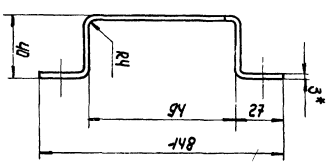

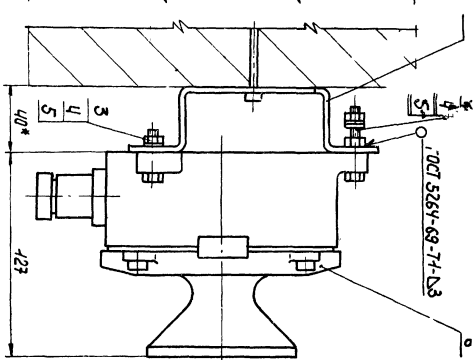

3000 от уровня пола

1. Неуказанные предельные отклонения размеров: отверстий - по A_7, остальных - по CM_7.
2. Пристрелку дюбель-гвоздями производить в соответствии с МСН 202-66 ММСС СССР
3. Длина развертки поз.1 - 212мм
4. * Размеры для справок.

Изм.	Лист	№ докум.	Подп.	Дата
Разраб.		Посуплонько		
Пров.		Христофоров		
Рук.		Христофоров		
Гл.спец.		Левинский		
Н.контр.		Золоторева		

904-1-35 03.000СБ

Установка реверсивного пускателя типа РВП-220 на стене.
Сборочный чертеж.

Лит.	Масса	Масштаб
Р.Ч.	2.82	1:2
Лист	Листов 1	

Гипростройдормаш

904-1-35 03.000

904-1-35 04.000СБ

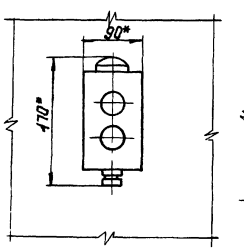

Поз. 1

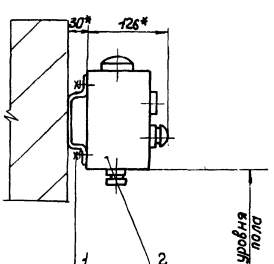

400 от уровня пола

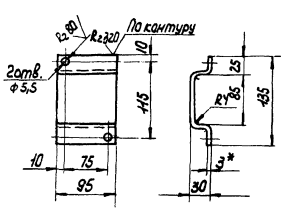

1. Предельные отклонения размеров: отверстий - по A_7, остальных - по CM_7.
2. Пристрелку дюбель-гвоздями производить в соответствии с МСН 202-66 ММСС СССР
3. Длина развертки поз.1 - 167мм
4. * Размеры для справок.

6988/1

(121)

Изм.	Лист	№ докум.	Подп.	Дата
Разраб.		Посуплонько		
Пров.		Христофоров		
Рук.		Христофоров		
Гл.спец.		Левинский		
Н.контр.		Золоторева		

904-1-35 04.000СБ

Установка поста управления типа ПКУ на стене.
Сборочный чертеж.

Лит.	Масса	Масштаб
Р.Ч.	0,8	1:5
Лист	Листов 1	

Гипростройдормаш

904-1-35 05.000СБ

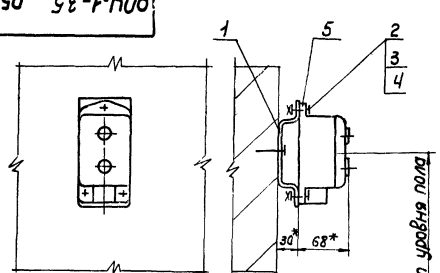

Поз. 1

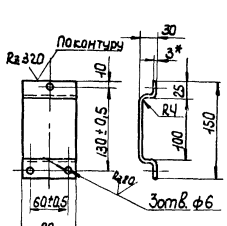

1. Предельные отклонени размеров: отверстий - по A остальных - по CM_7.
2. Пристрелку дюбель-гвоздями производить в соот ветствии с МСН 202-66 ММСС - СССР
3. Длина развертки поз.1 - 1
4. * Размеры для справок.

Изм.	Лист	№ докум.	Подп.	Дата
Разраб.		Посуплонько		
Пров.		Христофоров		
Рук.		Христофоров		
Гл.спец.		Левинский		
Н.контр.		Золоторева		

904-1-35 05.000С

Установка кнопочного поста управления ПКЕ 222-2 на стене
Сборочный чертеж.

Лит.	Масса	Масш
Р.Ч.	0,95	1:
Лист	Листов	

Гипростройдор
Отдел автомати

Инв.№ подл. | Подп. и дата | Взам.инв.№ | Инв.№ дубл. | Подпись и дата

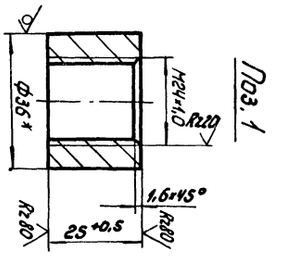

Поз. 1

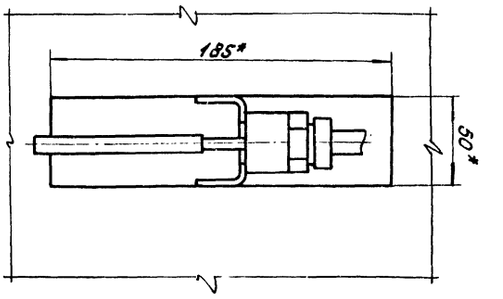

1. Пристрелку дюбель-гвоздями производить в соответствии с МСН 202-66 ГКС СССР
2. * Размеры для справок

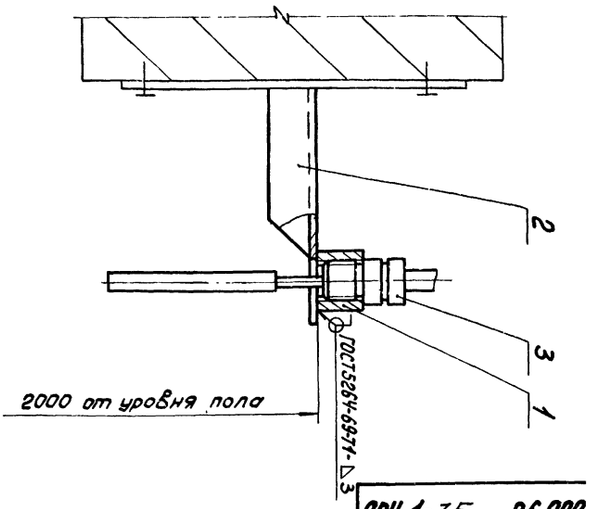

Изм.	Лист	№ док.	Подп.	Дата	904-1-35	06.000 СБ		
Разраб.		Кулинченко		11.07.76	Установка термодатчика-реле температуры ТР-1Б на стене. Сборочный чертеж		Лит.	Масса	Масштаб
Пров.		Посупонька		11.07.76			Р4	—	1:2
Рук. гр.		Христофоров		11.07.76					
Н. контр.		Золотарева		11.07.76			Лист	Листов 1
Утв.		Левинский		11.07.76			ГИПРОСТРОЙДОРМАШ	

Копировал Бронич — Колоку св Маркиным — Формат А4

904-1-35 06.000

904-1-35 09.000

ПКУ 15-19.121.54У2

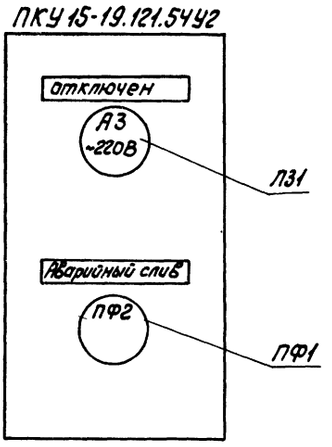

1. По данному чертежу изготовить шесть постов.
2. Относящиеся чертежи лист А-

(1:2)

Изм.	Лист	№ док.	Подп.	Дата	904-1-35	-09.000			
Разраб.		Кулинченко		11.07.76	Пост местного управления. ПКУ1 Эскиз лицевой панели поста		Лит.	Масса	Масштаб
Пров.		Посупонька		11.07.76			Р4	—	—
Рук. гр.		Христофоров		11.07.76			Лист	Листов 1	
Н. контр.		Золотарева		11.07.76			ГИПРОСТРОЙДОРМАШ отдел: автоматизации		
Утв.		Левинский		11.07.76					

Копировал Бронич — Колоку св Маркиным — Формат А4

904-1-35 10.000

ПКЕ 222-2 ТУ16-526.216-71

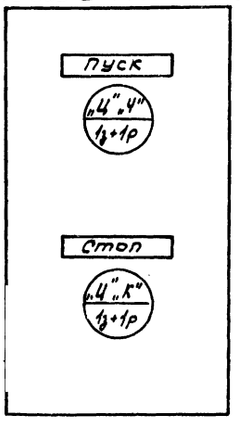

1. По данному чертежу изготовить четыре поста управления.
2. Относящиеся чертежи лист А-

Изм.	Лист	№ док.	Подп.	Дата	904-1-35	-10.000			
Разраб.		Кулинченко		11.07.76	Пост местного управления ПКЕ 222-2 Эскиз лицевой панели поста		Лит.	Масса	Масштаб
Пров.		Посупонька		11.07.76			Р4	—	—
Рук. гр.		Христофоров		11.07.76			Лист	Листов 1	
Н. контр.		Золотарева		11.07.76			ГИПРОСТРОЙДОРМАШ отдел автоматизации		
Утв.		Левинский		11.07.76					

Копировал Бронич — Колоку св Маркиным — Формат А4

Инв. № подл. | Подп. и дата | Взам. инв. № | Инв. № дубл. | Подп. и дата

Поз.	Обозначение	Наименование	Кол	Примечан
		Документация		
	904-1- -00.000СБ	Сборочный чертеж		
		Детали		
1	-00.001	Скоба		
		Лист Б-0-ПН-3,0 ГОСТ 19903-74 3-IV-Ст3ПС ГОСТ 16523-70	1	0,7 кг
		Стандартные изделия		
2		Болт М8×30.46.01.9 ГОСТ 7798-70	4	0,017 кг
3		Винт М8×20.46.01.9 ГОСТ 1491-72	1	0,013 кг
4		Гайка М8.5.01.9 ГОСТ 5915-70	5	0.006 кг
5		Шайба 8.01.9 ГОСТ 11371-68	6	0,0023 кг
		Прочие изделия		
6		Звонок с лампой ЗВЛФ 220У	1	3,5 кг

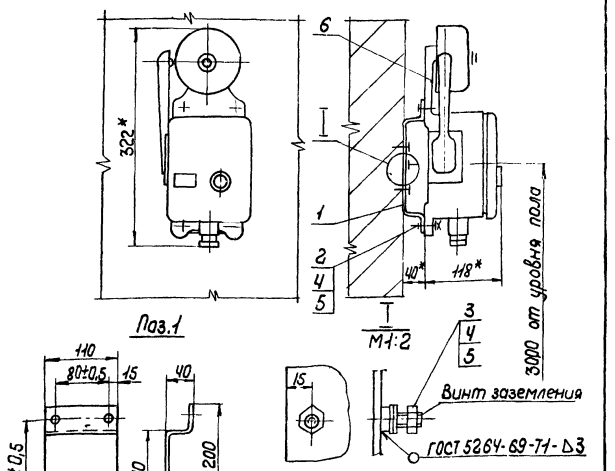

1. Неуказанные предельные отклонения размеров: отверстий - по А7, остальных - по СМ7.
2. Длина развертки поз. 1 - 262 мм
3. Пристрелки дюбель-гвоздями производить в соответствии с МСН 202-66 ММСС СССР
4. * Размеры для справок.

Изм	Лист	№ докум.	Подп.	Дата
Разраб		Посупонько		
Пров.		Христофоров		
Рук.		Христофоров		
Н.контр		Золотарева		
Утв.		Левинский		

904-1-35 -08.000СБ

Установка звонка с лампой типа ЗВЛФ 220У на стене

Лит.	Лист	Листов
Р.Ч.	—	1

Гипростройдормаш Отдел автоматизации

Изм	Лист	№ докум.	Подпись	Дата
Разраб.		Посупонько		
Пров.		Христофоров		
Рук.		Христофоров		
Н.контр		Золотарева		
Утв.		Левинский		

904-1-35 08.000СБ

Установка звонка с лампой типа ЗВЛФ 220У на стене. Сборочный чертеж.

Стадия	Масса	Масштаб
Р.Ч	4,2	1:5

Лист | Листов 1

Гипростройдормаш Отдел автоматизации

Инв. № подл. | Подп. и дата | Взам. инв. № | Инв. № дубл. | Подпись и дата

...пировал Я. Ковлева

Кальку св. Марченкова формат 11

6988/1

123

ЦЕНТРАЛЬНЫЙ ИНСТИТУТ ТИПОВОГО ПРОЕКТИРОВАНИЯ
ГОССТРОЯ СССР
КИЕВСКИЙ ФИЛИАЛ
г.Киев-57, ул.Эжена Потье, № 12
Заказ № 1866 инв. № 6988/5 тираж 850
Сдано в печать 1/XI 1977г. цена 7-44

gost.e-ecolog.ru