ТИПОВОЙ ПРОЕКТ 904-1-35

АВТОМАТИЗИРОВАННАЯ ОТДЕЛЬНО СТОЯЩАЯ КОМПРЕССОРНАЯ СТАНЦИЯ 6К-250А

ПРОИЗВОДИТЕЛЬНОСТЬЮ 1500 $м^3$/МИН ВОЗДУХА

СОСТАВ ПРОЕКТА:

АЛЬБОМ I ПОЯСНИТЕЛЬНАЯ ЗАПИСКА.
АЛЬБОМ II ТЕХНОЛОГИЧЕСКАЯ ЧАСТЬ.
АЛЬБОМ III ЭЛЕКТРОТЕХНИЧЕСКАЯ ЧАСТЬ.
ВАРИАНТ С ТИРИСТОРНЫМ ВОЗБУДИТЕЛЬНЫМ УСТРОЙСТВОМ. ПОСТОЯННЫЙ ТОК.
АЛЬБОМ IV ЭЛЕКТРОТЕХНИЧЕСКАЯ ЧАСТЬ.
ВАРИАНТ С ТИРИСТОРНЫМ ВОЗБУДИТЕЛЬНЫМ УСТРОЙСТВОМ. ПЕРЕМЕННЫЙ ТОК.
АЛЬБОМ V АВТОМАТИЗАЦИЯ И КИП. ЧЕРТЕЖИ.
АЛЬБОМ VI АРХИТЕКТУРНО-СТРОИТЕЛЬНАЯ И САНТЕХНИЧЕСКАЯ ЧАСТИ.
АЛЬБОМ VII СМЕТЫ НА ТЕХНОЛОГИЧЕСКУЮ ЭЛЕКТРОТЕХНИЧЕСКУЮ ЧАСТИ, АВТОМАТИЗАЦИЮ И КИП.
АЛЬБОМ VIII СМЕТЫ НА АРХИТЕКТУРНО СТРОИТЕЛЬНУЮ И САНТЕХНИЧЕСКУЮ ЧАСТИ.
АЛЬБОМ IX ЗАКАЗНЫЕ СПЕЦИФИКАЦИИ.

ПРИМЕНЕННЫЕ МАТЕРИАЛЫ:
ТИПОВОЙ ПРОЕКТ 704-1-107 „РЕЗЕРВУАР СТАЛЬНОЙ ГОРИЗОНТАЛЬНЫЙ ДЛЯ НЕФТЕПРОДУКТОВ ЕМКОСТЬЮ 5М.^{3}"
АЛЬБОМ I СТАЛЬНЫЕ КОНСТРУКЦИИ РАБОЧИЕ ЧЕРТЕЖИ.
АЛЬБОМ III ОБОРУДОВАНИЕ РЕЗЕРВУАРОВ ЕМКОСТЬЮ 5-100М^3 ДЛЯ СВЕТЛЫХ НЕФТЕПРОДУКТОВ ПРИ ПОДЗЕМНОЙ УСТАНОВКЕ.
АЛЬБОМ IX ЗАКАЗНЫЕ СПЕЦИФИКАЦИИ
ТИПОВОЙ ПРОЕКТ 904-1-33 „АВТОМАТИЗИРОВАННАЯ ОТДЕЛЬНО СТОЯЩАЯ КОМПРЕССОРНАЯ СТАНЦИЯ 4К-250А ПРОИЗВОДИТЕЛЬНОСТЬЮ 1000М^3/МИН ВОЗДУХА."
АЛЬБОМ X НЕСТАНДАРТИЗИРОВАННОЕ ОБОРУДОВАНИЕ.

РАЗРАБОТАН ГОСУДАРСТВЕННЫМИ ПРОЕКТНЫМИ ИНСТИТУТАМИ ГИПРОСТРОЙДОРМАШ АЛЬБОМЫ I;II;III;IV;V;VII;IX РОСТОВСКИЙ ПРОМСТРОЙНИИПРОЕКТ

АЛЬБОМ IV

КФ ЦИТП ИНВ N 6988/IV

УТВЕРЖДЕН И ВВЕДЕН В ДЕЙСТВИЕ МИНСТРОЙДОРМАШЕМ РЕШЕНИЕМ ОТ 29.11.76г № 39/76

gost.e-ecolog.ru

ЦЕНТРАЛЬНЫЙ ИНСТИТУТ ТИПОВОГО ПРОЕКТИРОВАН
ГОССТРОЯ СССР
КИЕВСКИЙ ФИЛИАЛ
г.Киев-57, ул.Эжена Потье, № 12
Заказ № 1367 инв. № 6988/IV тираж 850
Сдано в печать 1/XI 1972г., цена 3-60

Таблица

Номер строки	Наименование листа	Номер листа	Номер страницы
1	Содержание альбома	ЭЛ-1	2
2	Пояснительная записка	ЭЛ-2	3
3	Распредустройство 6/10/кв. Принципиальная однолинейная схема	ЭЛ-3	4
4	Размещение электрооборудования План на отм. 0	ЭЛ-4	5
5	Размещение электрооборудования Элементы плана на отм. +3800	ЭЛ-5	6
6	Прокладка кабелей на отм. 0 План М 1:50	ЭЛ-6	7
7	Прокладка кабелей на отм. +3800 и +4200. План М 1:100	ЭЛ-7	8
8	Прокладка кабелей одного компрессорного агрегата	ЭЛ-8	9
9	Маслохозяйство. Прокладка кабелей. План.	ЭЛ-9	10
10	Прокладка кабелей. Разрезы	ЭЛ-10	11
11	Кабельный журнал	ЭЛ-11÷ ЭЛ-15	12÷16
12	Таблица технических данных электроприемников	ЭЛ-16 ЭЛ-17	17 18
13	Схема принципиальная камеры КРУ2-6(10)П синхронного электродвигателя	ЭЛ-18	19
14	Схема принципиальная камеры КРУ2-6(10)П ввода 1/2)	ЭЛ-19	20
15	Схема принципиальная камеры КРУ2-6(10)П секционного выключателя	ЭЛ-20	21
16	Схема принципиальная камеры КРУ2-6(10)П трансформатора напряжения	ЭЛ-21	22
17	Схема принципиальная камеры КРУ2-6(10)П трансформатора насосной	ЭЛ-22	23
18	Схема принципиальная управления тиристорным возбудительным агрегатом двигателя компрессора	ЭЛ-23	24
19	Переоборудование камеры КРУ2-6(10)П синхронного электродвигателя	ЭЛ-24	25
20	Переоборудование камеры КРУ2-6(10)П трансформатора напряжения	ЭЛ-25	

Продолжение

Номер строки	Наименование листа	Номер листа	Номер страницы
21	Схема подключения камер КРУ2-6(10)П N 1, 2, 3, 4	ЭЛ-26	26
22	Схема подключения камер КРУ2-6(10)П N 5, 6, 7, 8	ЭЛ-27	27
23	Схема подключения камер КРУ2-6(10)П N 9, 10, 11	ЭЛ-28	28
24	Схема подключения камер КРУ2-6(10)П N 12, 13	ЭЛ-29	29
25	Схема подключения шкафа ТВУ	ЭЛ-30	30
26	Схема подключения силовых цепей привода компрессора	ЭЛ-31	
27	Шкаф управления вспомприводами. Расчетная схема	ЭЛ-32 ЭЛ-33 ЭЛ-34	31 32 33
28	Шкаф управления 1ШУ турбокомпрессорным агрегатом. Расчетная схема	ЭЛ-35	34
29	Шкаф управления 2ШУ турбокомпрессорным агрегатом. Расчетная схема	ЭЛ-36	35
30	Шкаф управления 3ШУ турбокомпрессорным агрегатом. Расчетная схема	ЭЛ-37	36
31	Шкаф управления 4ШУ турбокомпрессорным агрегатом. Расчетная схема	ЭЛ-38	37
32	Шкаф управления 5ШУ турбокомпрессорным агрегатом. Расчетная схема	ЭЛ-39	38
33	Шкаф управления 6ШУ турбокомпрессорным агрегатом. Расчетная схема	ЭЛ-40	39
34	Шкаф управления турбокомпрессорным агрегатом 1ШУ/2ШУ, 3ШУ, 4ШУ, 5ШУ, 6ШУ) Схема подключения	ЭЛ-41	40
35	Подвод питания к крышным вентиляторам	ЭЛ-42	41
36	Рабочее электрическое освещение План на отм. 0 в осях 1÷8	ЭЛ-43	42
37	Рабочее электрическое освещение План на отм. +3800 в осях 1÷8	ЭЛ-44	43
38	Рабочее электрическое освещение. План на отм. 0 и +3800 в осях 8÷10	ЭЛ-45	44
39	Ремонтное и аварийное электрическое освещение. План на отм. 0 в осях 1÷8	ЭЛ-46	45
40	Ремонтное и аварийное электрическое освещение. План на отм. +3800 в осях 1÷8	ЭЛ-47	46
41	Ремонтное и аварийное электрическое освещение. Планы на отм. 0 и +3800 в осях 8÷10	ЭЛ-48	47
42	Электрическое освещение. Разрезы	ЭЛ-49	48
43	Электрическое освещение. Питающая сеть Принципиальная однолинейная схема	ЭЛ-50	49

Продолжение

Номер строки	Наименование листа	Номер листа	Номер страницы
44	Заземление	ЭЛ-51	50
45	Связь и сигнализация. Выколировки из планов на отм. 0 и +3800	ЭЛ-52	51
46	Вызывная сигнализация. Планы на отм. 0 и +3800	ЭЛ-53	52
47	Связь и сигнализация. Пояснения Скелетные схемы. Условные обозначения	ЭЛ-54	53
48	Ведомость объемов монтажных работ	ЭЛ-55 ЭЛ-56 ЭЛ-57	54 55 56
49	Перечень стандартов, нормалей и типовых альбомов	ЭЛ-58	57
50	Опросный лист для заказа КРУ2-6П	ЭЛ-59	58
51	Опросный лист для заказа КРУ2-10П	ЭЛ-60	59

Типовой проект разработан в соответствии с действующими нормами и правилами и предусматривает мероприятия, обеспечивающие взрывобезопасность и пожаробезопасность при эксплуатации здания или сооружения
Главный инженер проекта (С.М. Леонов)

Ч. отд. Давыдов
Контр. Золотарева

6988/IV

2

ГИПРОСТРОЙДОРМАШ г. Ростов-на-Дону 1976 г.
КОМПРЕССОРНАЯ СТАНЦИЯ БК-250А

Содержание альбома.

Типовой проект 904-1-35
Альбом IV
Лист ЭЛ-1

Характеристика электротехнической части проекта

Количество компрессоров, шт	6
Напряжение источника питания, кв	6/10
Тип вводов	кабельные
Количество питающих линий напряжением 6/10 кв, шт	2
Распределительное устройство 6/10 кв	комплектное типа КРУ2-6(10)Э с АВР на секционном выключателе
Количество резервных мест для установки КРУ2-6(10)Э, шт	5
Электродвигатель компрессора	СТД-1600-2
Установленная мощность электродвигателя, квт	1600
Cos φ электродвигателя номинальный	0.9 (опереж)
Установленная мощность токоприемников 6/10 кв, квт	9600
Максимальная потребляемая мощность токоприемников 6/10 кв, квт	
Установленная мощность токоприёмников 0.38 кв, квт	300
Cos φ на стороне 0.38 кв	0,68
Расчетная мощность на шинах 6/10 кв, квт	
Годовой расход электроэнергии, млн. квт.ч.	51
Оперативный ток и его источник	~220в
Возбудитель	тиристорный
Пуск электродвигателя компрессора	прямой

Пояснения к проекту

Проект выполнен с учетом разработанной Московским институтом „Гипроуглеавтоматизация" новой унифицированной системы автоматики типа УКАС компрессорного агрегата.

Автоматика УКАС состоит из двух комплектов: УКАС-А и УКАС-С.

Комплект УКАС-А предназначен для управления, контроля и защиты собственно компрессорного агрегата и поставляется комплектно с ним / щит управления ЩЭС 9102-53А3/

В комплект УКАС-С входит дополнительное оборудование, необходимое для оснащения компрессорной станции, состоящей из нескольких компрессоров / щит управления вспомприводами ШЭС 9103-83А3/.

УКАС-С с компрессорами не поставляется и должен приобретаться заказчиком самостоятельно на Харьковском электромеханическом заводе по фондам „Союзглавэлектроаппарат". Техдокументация на изготовление щита управления ШЭС 9103-83А3 согласована Гипроуглеавтоматизацией с заводом ХЭМЗ.

Электроснабжение компрессорной станции предусматривается от ГПП предприятия или от районной подстанции на напряжении 6/10 кв по двум кабельным линиям. Ввиду большой мощности предпочтительным является питание компрессорной станции на напряжении 10 кв.

Распредустройство 6/10 кв скомпоновано из камер КРУ2-6/10Э Запорожского трансформаторного завода и имеет 2 секции шин с устройством АВР на вводах.

Защита и управление масляными выключателями приняты на переменном оперативном токе.

В распредустройстве предусмотрены две камеры для питания трансформаторов насосной станции оборотного водопровода и резервные места для установки камер для других потребителей предприятия.

Питание потребителей 380/220в компрессорной станции осуществляется от трансформаторов насосной станции оборотного водопровода через щит управления вспомприводами, вводы которого оборудованы устройством АВР.

В соответствии с конкретными условиями при привязке проекта производится проверка устойчивости оборудования и кабелей действию токов к.з, расчет релейной защиты и определяется необходимый наружный контур заземления.

6988/IV (3)

ГИПРОСТРОЙДОРМАШ г. Ростов-на-Дону 1976г. КОМПРЕССОРНАЯ СТАНЦИЯ 6К-250А	Пояснительная записка	Типовой проект 9041-35	
		Альбом IV	
		Лист-ЭЛ-2	

Инв. № подл. | Подпись и дата | Взам. инв. №

Номер камеры	—	11	12	13	1	2	3	—
Наименование линии	резервное место	электродвигатель 6М	электродвигатель 4М	электродвигатель 2М	электродвигатель 1М	электродвигатель 3М	электродвигатель 5М	резервное место
Номер чертежа элементной схемы	—	ОВБ 365.033 ч/п	ОВБ 365.033 ч/п	ОВБ.365.033 ч/п	ОВБ.365.033 ч/п	ОВБ.365.033 ч/п	ОВБ365033 ч/п	—

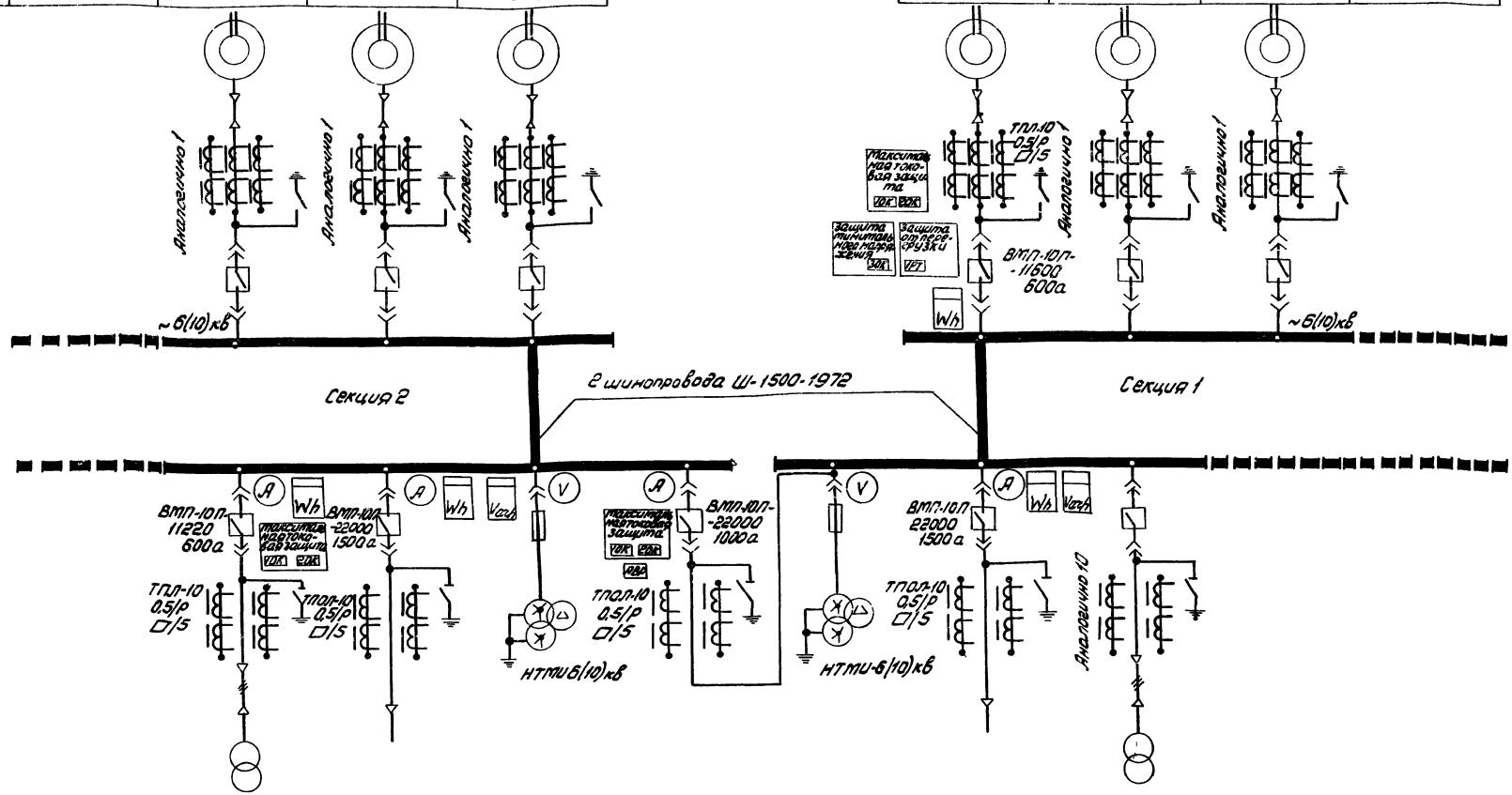

Номер камеры		10	9	8	7	6	5	4	—	—
Наименование линии	Резервное место	Трансформатор номер 2 насосной	Ввод 2	Трансформатор напряжения	Секционный выключатель	Трансформатор напряжения	Ввод 1	Трансформатор номер 1 насосной	резервное место	резервное место
Номер чертежа элементной схемы	—	ОВБ 365.025 ч/п	ОВБ 365.027 ч/п	ОВБ 365.030 ч/п	ОВБ.365.028 ч/п	ОВБ.365.030 ч/п	ОВБ 365.027 ч/п	ОВБ.365.025 ч/п	—	—

Условные обозначения, не вошедшие в ГОСТ 2.755-74:

- масляный выключатель
- кабельная воронка

6988/IV

4

ГИПРОСТРОЙДОРМАШ с. Ростов-на-Дону 1976г. КОМПРЕССОРНАЯ СТАНЦИЯ БК-250А	Распредустройство 6(10)кв. Принципиальная однолинейная схема.	Типовой проект 904-1-35 Альбом IV Лист ЭЛ-3

Контр. Золотарева

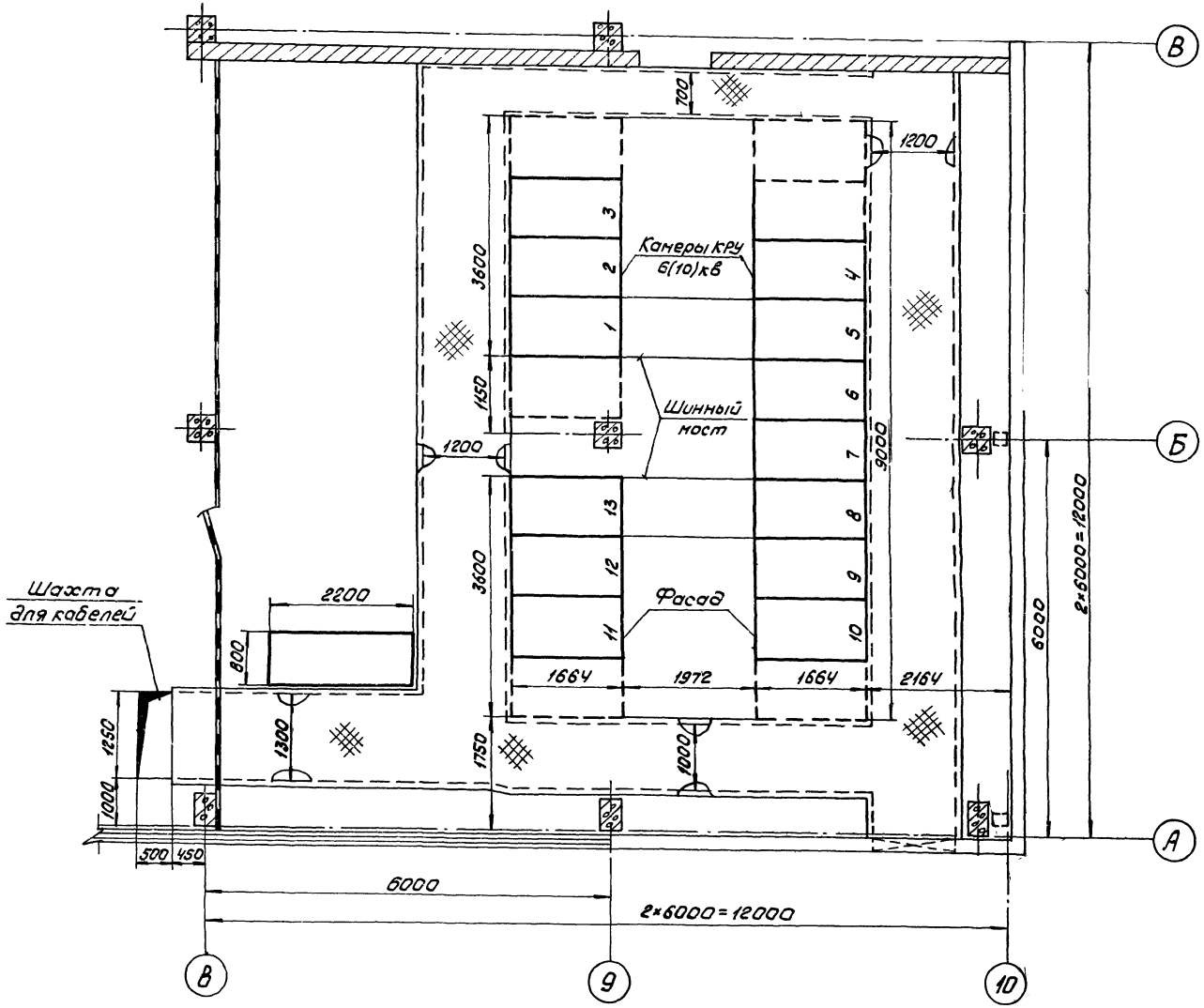

Чертеж рассматривать совместно с ЭЛ-5

6988/IV

5

ГИПРОСТРОЙДОРМАШ г. Ростов-на-Дону 1976 г.	Размещение электрооборудования План на отм. 0 М 1:50	Типовой проект 904-1-35
Компрессорная станция 6К-250А		Альбом IV
		Лист ЭЛ-4

Нач. отд. Давыдов
Н. контр. Золоторева

Элемент плана
М1:100

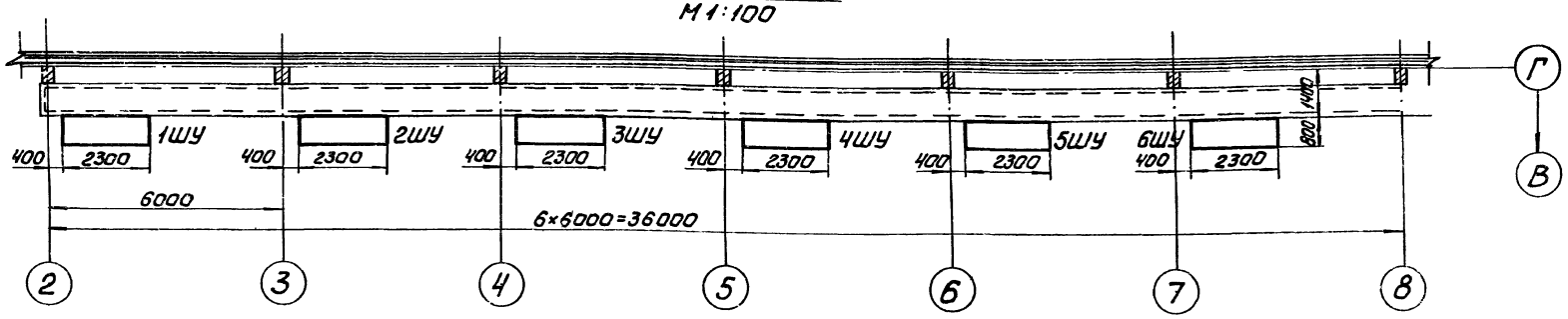

Элемент плана
М1:50

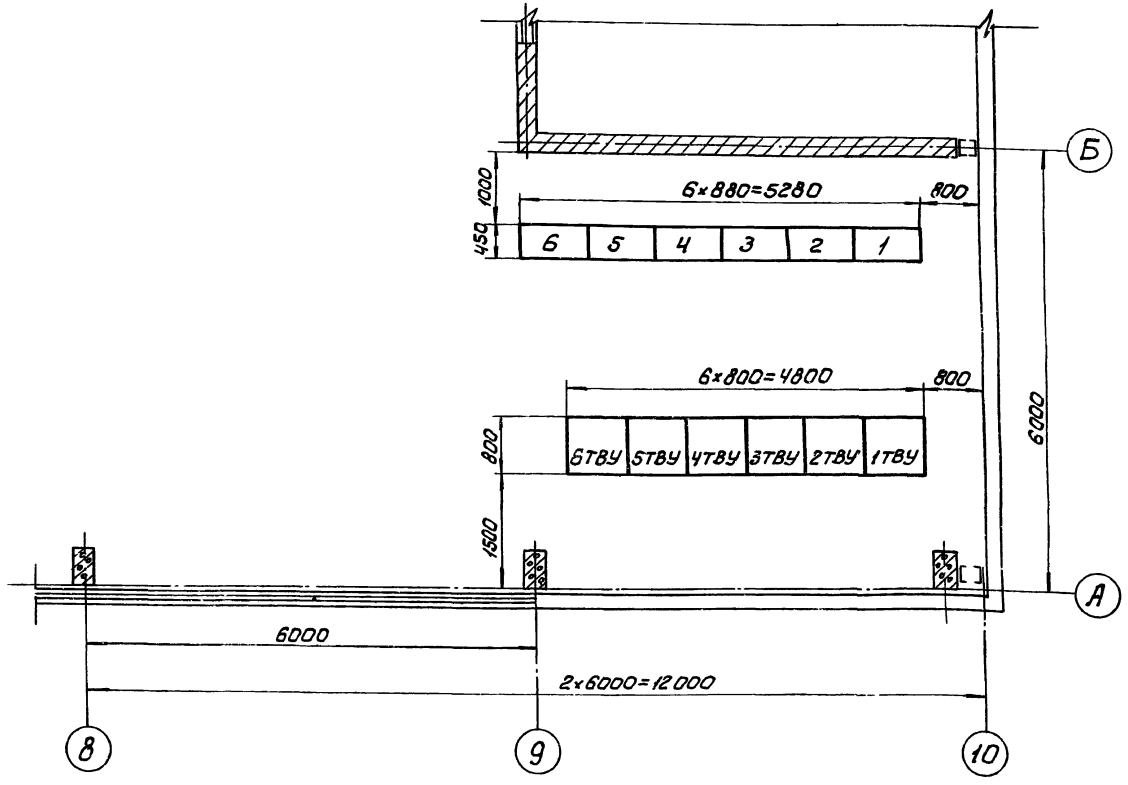

Обозначение по плану	Наименование	Тип	Технические данные, чертеж	Кол.	Прим.
КРУ	Комплектное распределительное устройство 6(10)кВ	КРУ2-6(10)Э	ЭЛ-59, 60	1	
	Шкаф управления вспомприводами	ШЭС 9103-83А3		1	
1ТВУ÷6ТВУ	Шкаф тиристорного возбудительного устройства	ТЕВ-320/75Т-5У4	800×800×1900	6	
1÷6	Трансформатор тиристорного возбудительного устройства	ТСЗВ-63/0,5	880×450×750	6	
1ШУ÷6ШУ	Шкаф управления компрессорным агрегатом	ШЭС 9102-53А3	2300×800×2400	6	

Чертеж смотреть совместно с ЭЛ-4

6988/IV

6

ГИПРОСТРОЙДОРМАШ г. Ростов-на-Дону 1976г	Размещение электрооборудования	Типовой проект 904-1-35
КОМПРЕССОРНАЯ СТАНЦИЯ 6К-250А	Элементы планов на отм. +3800	Альбом IV
		Лист ЭЛ-5

Нач. отд. Давыдов
Контр. Золоторева

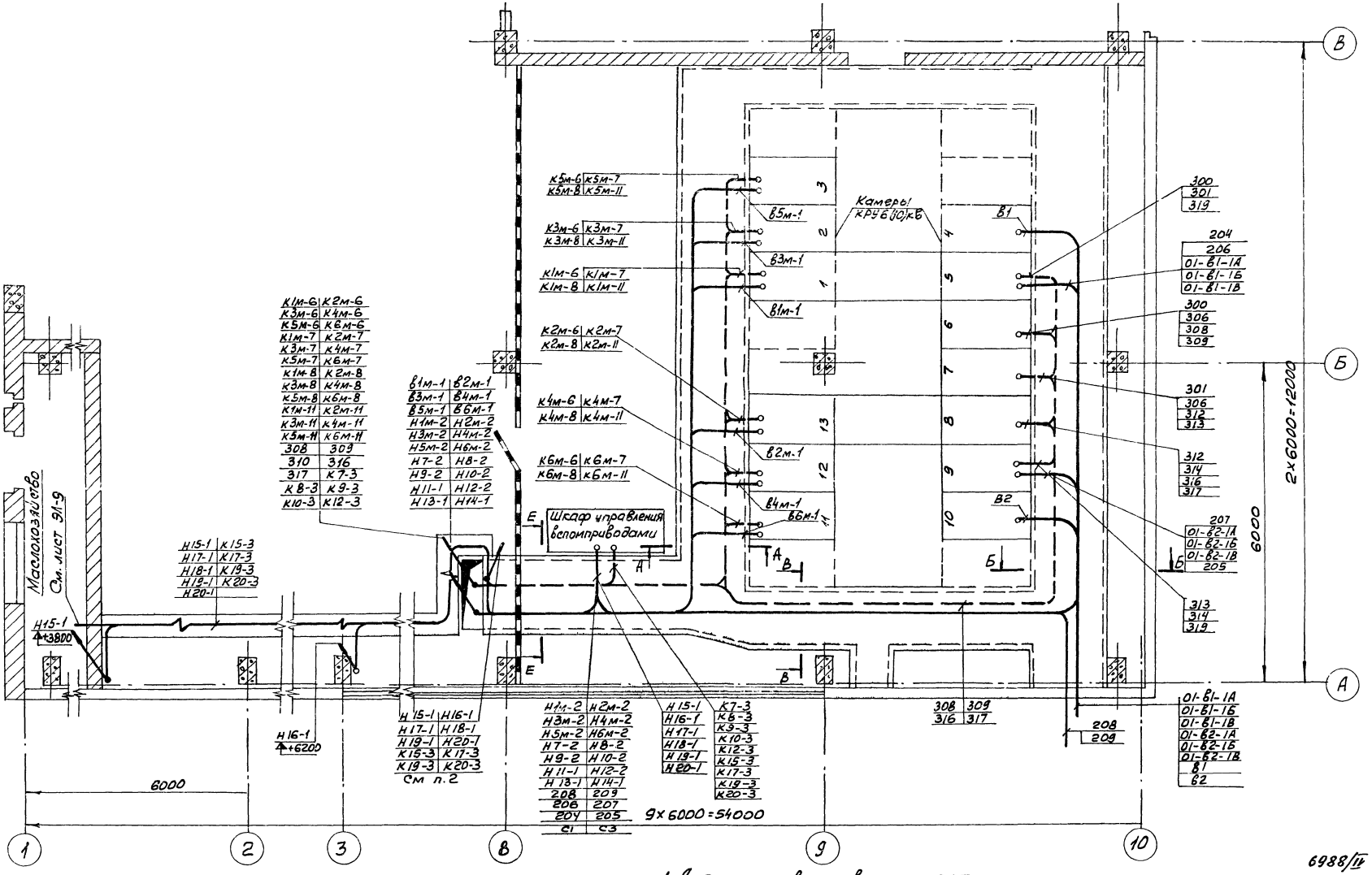

1. Лист рассматривать совместно с ЭЛ-7
2. Спуск кабелей по шахте выполнить в соответствии с типовым проектом 4.407-155 „Прокладка кабелей на конструкциях" АВ.42

ГИПРОСТРОЙДОРМАШ г Ростов-на-Дону 1976г	Прокладка кабелей на отм. 0. План М 1:50
КОМПРЕССОРНАЯ СТАНЦИЯ 6К-250А	Типовой проект 901-1-35 Альбом IV Лист ЭЛ-6

6988/IV

7

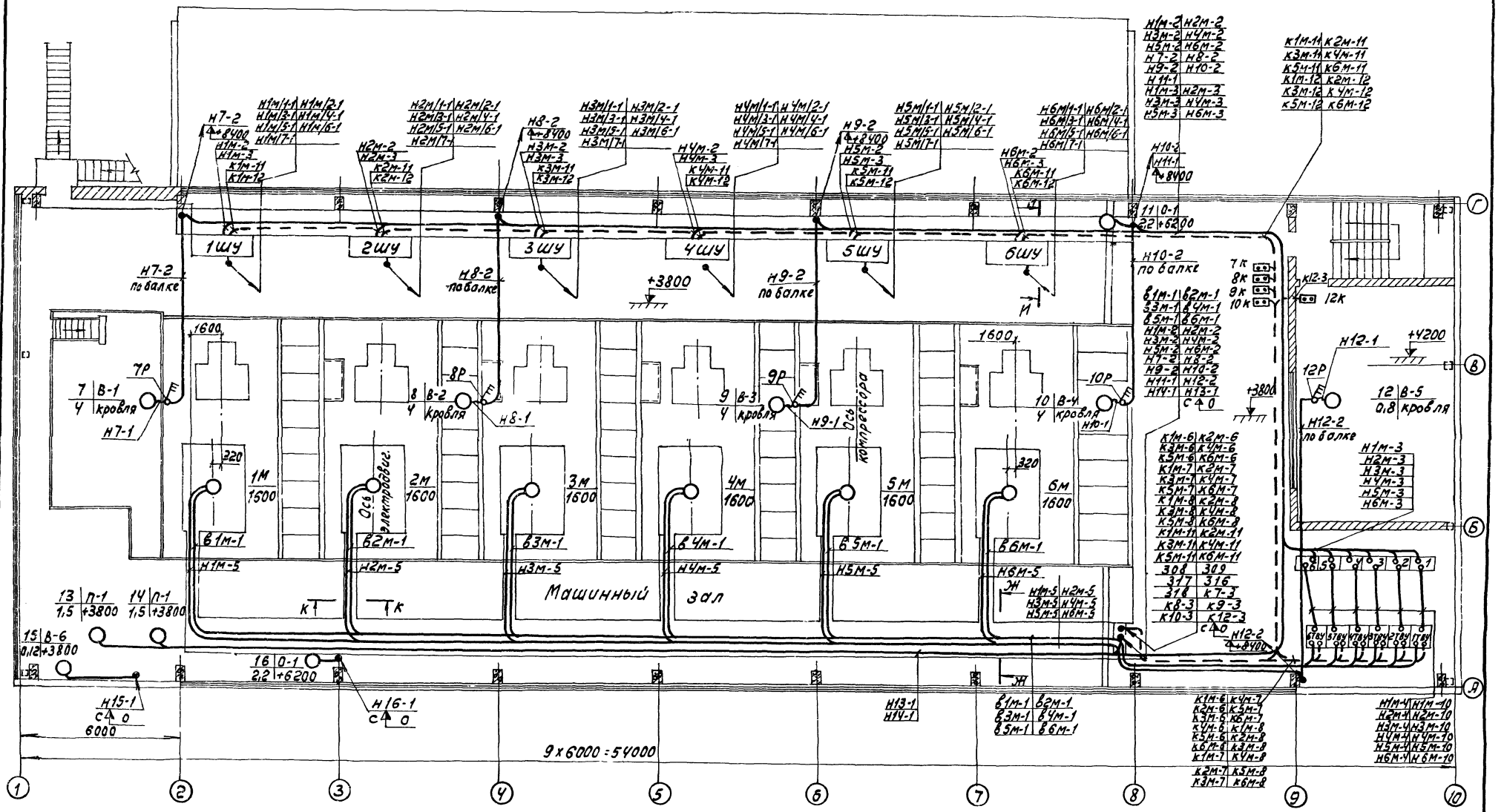

Чертеж рассматривать совместно с ЭЛ-6,9

6988/IV

8

ГИПРОСТРОЙДОРМАШ г. Ростов-на-Дону 1976 г.	Прокладка кабелей на отм. +3800 и +4200. План. М 1:100	Типовой проект 904-1-35
КОМПРЕССОРНАЯ СТАНЦИЯ БК-250А		Альбом IV
		Лист ЭЛ-7

Спец.	Нашельский	
Нач. отд.	Давыдов	
Н. контр.	Золотарева	

А – А
М 1:50

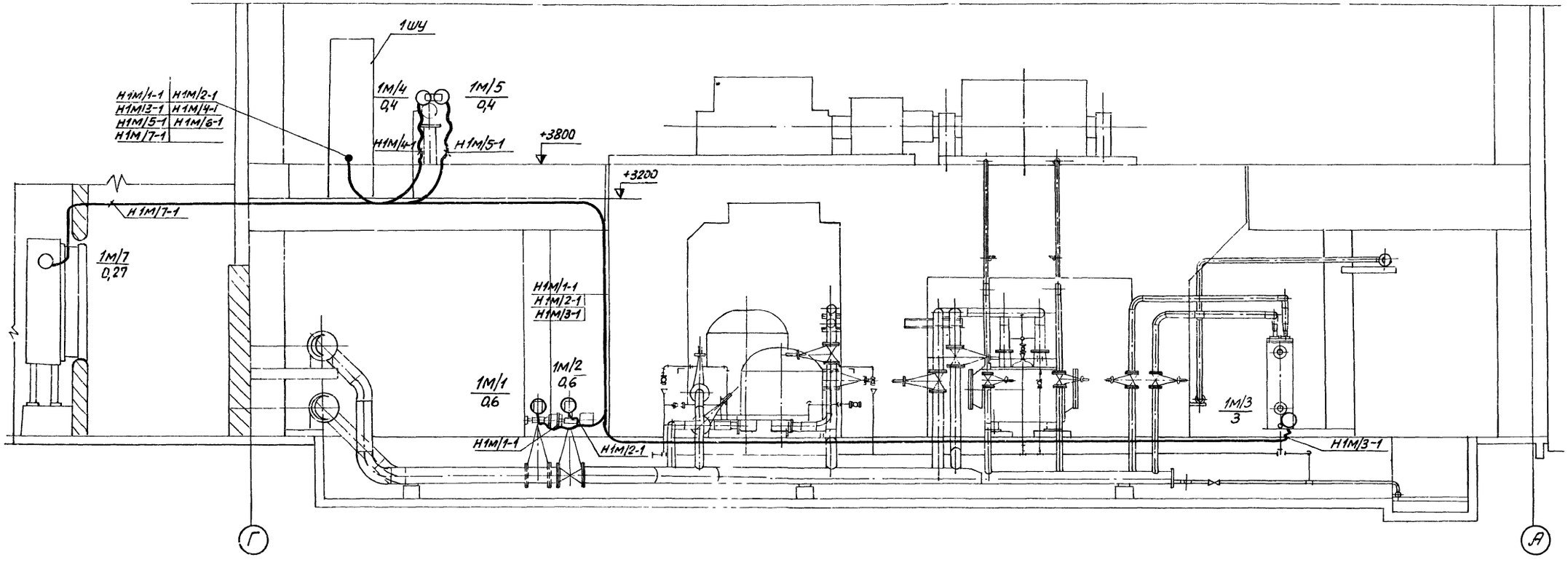

Элемент плана
М 1:100

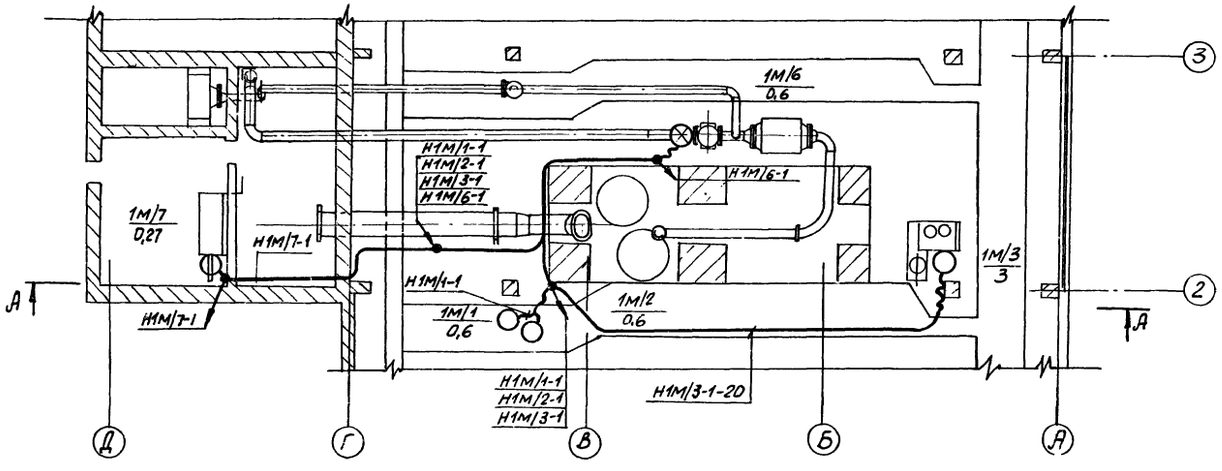

6988/IV

9

ГИПРОСТРОЙДОРМАШ г. Ростов-на-Дону 1976г	Прокладка кабелей одного компрессорного агрегата	Типовой проект 904-1-35
КОМПРЕССОРНАЯ СТАНЦИЯ БК-250А		Альбом IV
		Лист ЭЛ-8

Стец.	Нашельский	
Нач. отд.	Давыдов	
Н. контр.	Золотарева	

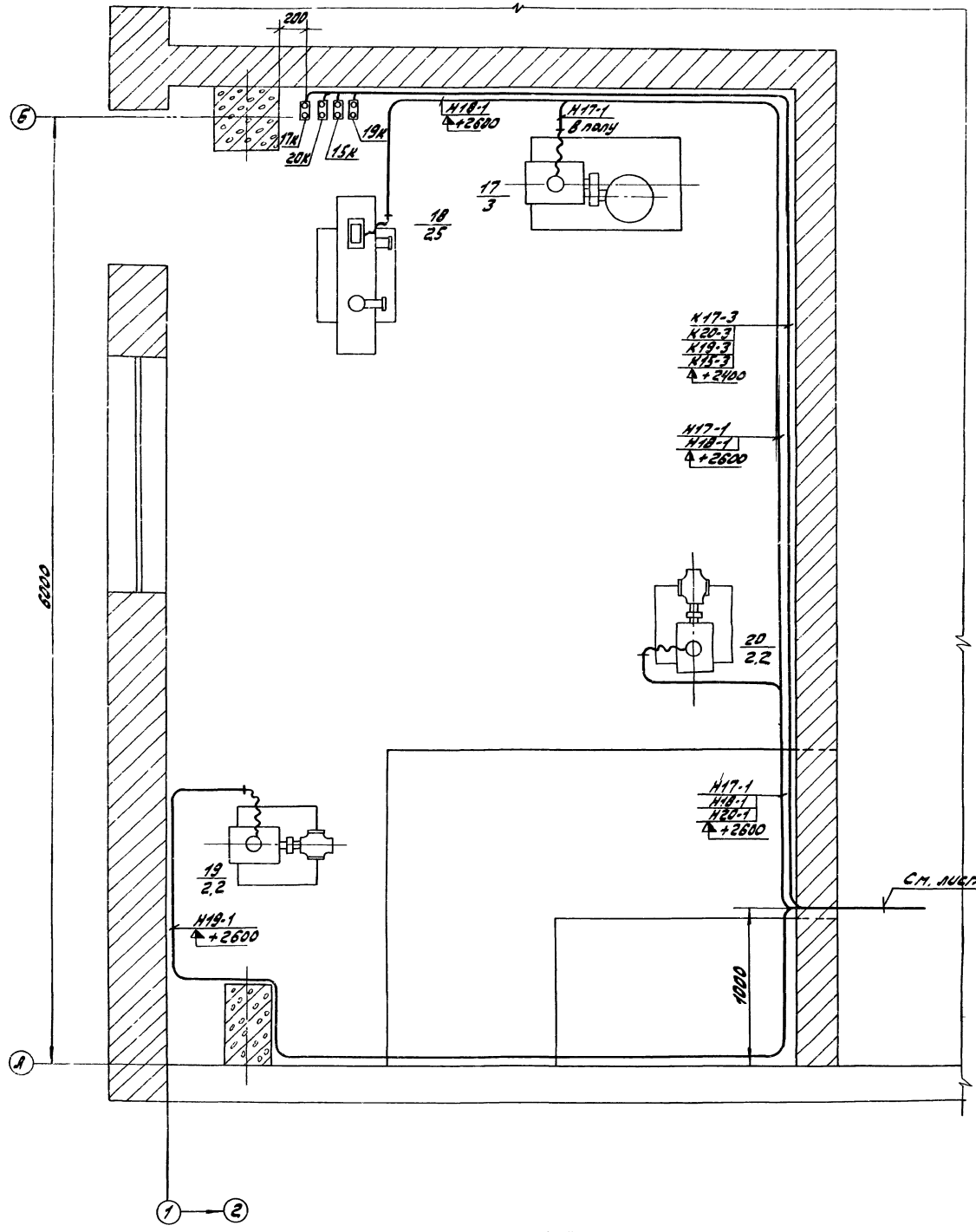

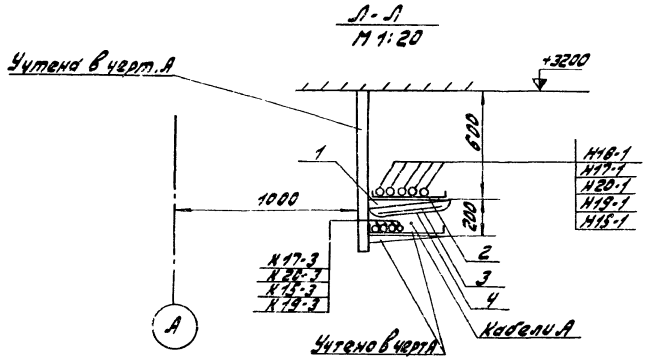

Кол.	Позиция	Наименование	Обозначение чертежа, сортамент	Технические данные, размеры	Общая масса, кг	Примеч.
20	1	Полка кабельная	К 1163	ℓ = 450		
20	2	Лоток сварной	К 420	ℓ = 400		
23	3	Плита асбоцементная	ГОСТ 929-59	1600×400×8		
23	4	Соединитель перегородок	К 168			

Лист смотреть совместно с ЭЛ-6, 11÷15

6988/IV

10

ГИПРОСТРОЙДОРМАШ г. Ростов-на-Дону 1976г	Маслохозяйство	Типовой проект 904-1-35
КОМПРЕССОРНАЯ СТАНЦИЯ 6К-250А	Распределительная сеть 380в. План	Альбом IV
		Лист ЭЛ-9

Инв. № подл. | Подпись и дата | Взам. инв. № | Инв. № дубл. | Подпись и дата | Инв. № подл.

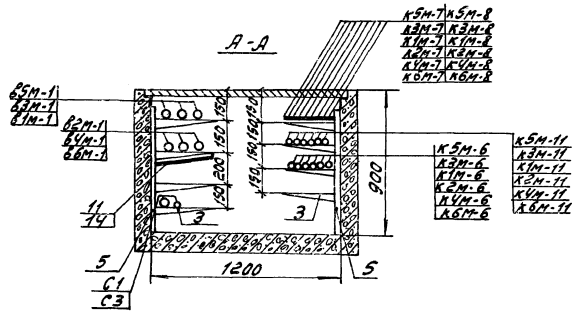

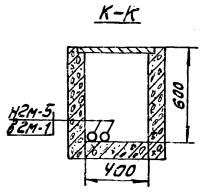

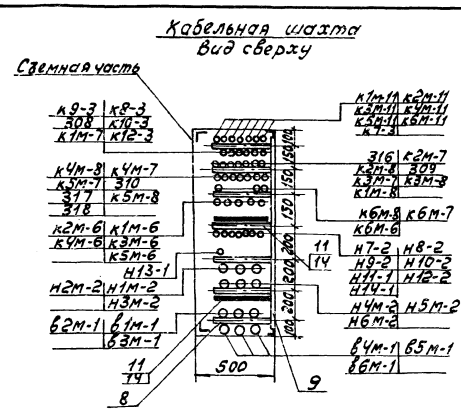

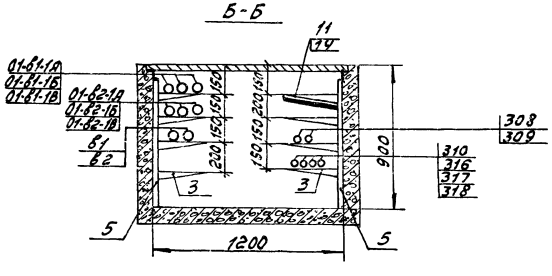

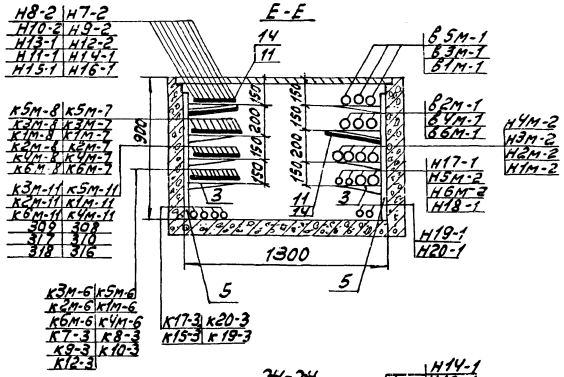

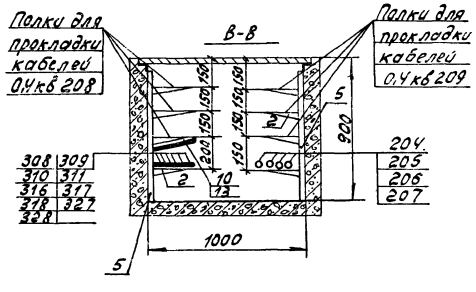

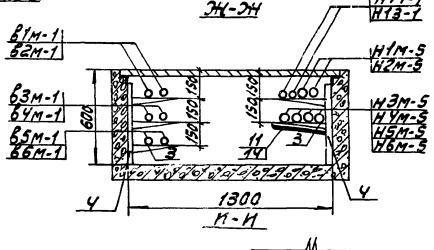

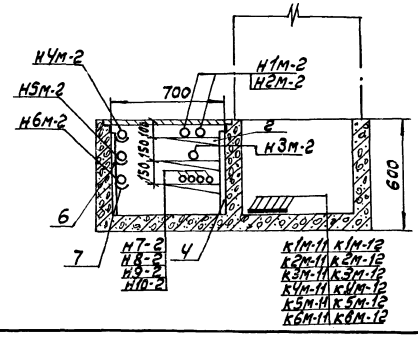

Кол.	Поз.	Наименование	Обозначение или номер чертежа, каталога	Технические данные, размеры	Общая масса, кг	Примеч.
30	1	Полка кабельная	К 1160	е=160	6	
250	2	Полка кабельная	К 1161	е=250	72	
560	3	Полка кабельная	К 1162	е=350	280	
150	4	Стойка	К 1151	Н=600	195	
120	5	Стойка	К 1152	Н=800	192	
60	6	Стойка	П6	Н=600		
150	7	Подвеска закладная	К 342	d=50	9	
30	8	Профиль монтажный перфорированный	К 235	е=360	17	
5	9	Профиль монтажный перфорированный	К 235	е=1200	10	
10	10	Плита асбоцементная	ГОСТ 929-59	1600×300×8		
50	11	Плита асбоцементная	ГОСТ 929-59	1600×400×8		
50	12	Соединитель перегородок	К 168		5	
15	13	Подвеска	К 1165		1,65	
100	14	Подвеска	К 1166		17	

1. Лист смотреть совместно с ЭЛ-6,7
2. Кабельные стойки поз. 4,5,6 установить через 800 мм.
3. Кронштейны поз. 8,9 установить на отметках 0; +1000; +2000; +3.000.
4. Асбоцементные плиты поз. 10,11 нарезать по месту по ширине полки

6988/IV (11)

Гл. спец.	Жигарев		
Нач. отд.	Гаврилов		
Н. контр.	Золотарева		
Проб.	Жигарев		
Гл. инж.	Кулик	Генпл.	

ГИПРОСТРОЙДОРМАШ г. Ростов-на-Дону 1976г. КОМПРЕССОРНАЯ СТАНЦИЯ 6К-250А	Прокладка кабелей Разрезы. М 1:20	Типовой проект 904-1-35 Альбом IV Лист ЭЛ-10

Маркировка кабеля	Трасса		Проходы через:				Кабели, провода					
			Трубы			Ящики	По проекту			Проложено		
	Начало	Конец	Маркировка	Усл. проход, мм	Длина, м	проходные	Марка, напряжение	Число жил и сечение	Длина +8%, м	Марка, напряжение	Число жил и сечение	Длина, м
01-В1-1А	Ввод 1	КРУ-6(10)кВ камера 5					АПвВ 6000/10000	1(3х240)/1(3х185)				
01-В1-1Б	То же	То же					АПвВ 6000/10000	1(3х240)/1(3х185)				
01-В1-1В	"	"					АПвВ 6000/10000	1(3х240)/1(3х185)				
01-В2-1А	Ввод 2	КРУ-6(10)кВ камера 9					АПвВ 6000/10000	1(3х240)/1(3х185)				
01-В2-1Б	То же	То же					АПвВ 6000/10000	1(3х240)/1(3х185)				
01-В2-1В	"	"					АПвВ 6000/10000	1(3х240)/1(3х185)				
В1М-1	КРУ-6(10)кВ Камера 1	Синхронный электродвигатель 1М					АПвВ 6000/10000	1(3х150)/1(3х120)	80			
В2М-1	КРУ-6(10)кВ Камера 13	Синхронный электродвигатель 2М					АПвВ 6000/10000	1(3х150)/1(3х120)	70			
В3М-1	КРУ-6(10)кВ Камера 2	Синхронный электродвигатель 3М					АПвВ 6000/10000	1(3х150)/1(3х120)	60			
В4М-1	КРУ-6(10)кВ Камера 12	Синхронный электродвигатель 4М					АПвВ 6000/10000	1(3х150)/1(3х120)	55			
В5М-1	КРУ-6(10)кВ Камера 3	Синхронный электродвигатель 5М					АПвВ 6000/10000	1(3х150)/1(3х120)	50			
В6М-1	КРУ-6(10)кВ Камера 11	Синхронный электродвигатель 6М					АПвВ 6000/10000	1(3х150)/1(3х120)	40			
В1	КРУ-6(10)кВ Камера 4	Трансформатор 1 насосной станции					АПвВ 6000/10000	1(3х70)/1(3х70)				
В2	КРУ-6(10)кВ Камера 10	Трансформатор 2 насосной станции					АПвВ 6000/10000	1(3х70)/1(3х70)				
Н1М-2	Шкаф управления вспомприборами	Шкаф управления компрессором 1ШУ					АВРГ-660	1(3х120)	80			
Н2М-2	То же	Шкаф управления компрессором 2ШУ					АВРГ-660	1(3х120)	75			
Н3М-2	"	Шкаф управления компрессором 3ШУ					АВРГ-660	1(3х120)	65			
Н4М-2	"	Шкаф управления компрессором 4ШУ					АВРГ-660	1(3х120)	60			
Н5М-2	"	Шкаф управления компрессором 5ШУ					АВРГ-660	1(3х120)	55			
Н6М-2	"	Шкаф управления компрессором 6ШУ					АВРГ-660	1(3х120)	50			
Н1М-3	Шкаф управления компрессором 1ШУ	Трансформатор 1ТВУ					АВРГ-660	1(3х50)	70			
Н2М-3	Шкаф управления компрессором 2ШУ	Трансформатор 2ТВУ					АВРГ-660	1(3х50)	65			
Н3М-3	Шкаф управления компрессором 3ШУ	Трансформатор 3ТВУ					АВРГ-660	1(3х50)	55			
Н4М-3	Шкаф управления компрессором 4ШУ	Трансформатор 4ТВУ					АВРГ-660	1(3х50)	50			
Н5М-3	Шкаф управления компрессором 5ШУ	Трансформатор 5ТВУ					АВРГ-660	1(3х50)	40			
Н6М-3	Шкаф управления компрессором 6ШУ	Трансформатор 6ТВУ					АВРГ-660	1(3х50)	35			
Н1М-4	Трансформатор 1ТВУ	Шкаф 1ТВУ					АВРГ-660	1(3х95+1х35)	10			
Н2М-4	Трансформатор 2ТВУ	Шкаф 2ТВУ					АВРГ-660	1(3х95+1х35)	10			
Н3М-4	Трансформатор 3ТВУ	Шкаф 3ТВУ					АВРГ-660	1(3х95+1х35)	10			
Н4М-4	Трансформатор 4ТВУ	Шкаф 4ТВУ					АВРГ-660	1(3х95+1х35)	10			
Н5М-4	Трансформатор 5ТВУ	Шкаф 5ТВУ					АВРГ-660	1(3х95+1х35)	10			
Н6М-4	Трансформатор 6ТВУ	Шкаф 6ТВУ					АВРГ-660	1(3х95+1х35)	10			
Н1М-5	Шкаф 1ТВУ	Синхронный электродвигатель 1М					АВРГ-660	1(2х120)	65			
Н2М-5	Шкаф 2ТВУ	Синхронный электродвигатель 2М					АВРГ-660	1(2х120)	60			

Инв. № подл. | Подпись и дата | Взам. инв. №

6988/IV (12)

ГИПРОСТРОЙДОРМАШ г. Ростов-на-Дону 197Нг	Кабельный журнал	Типовой проект 904-1-35
КОМПРЕССОРНАЯ СТАНЦИЯ 6К-250А	Лист 1	Альбом IV
		Лист ЭЛ-11

Маркировка кабеля	Трасса: Начало	Трасса: Конец	Проходы через: Трубы: Марки прокладка	Трубы: Усл. проход, мм	Трубы: Длина, м	Ящики протяжные	Кабели, провода: По проекту: Марка, напряжение	По проекту: Число жил и сечение	По проекту: Длина +8%, м	Проложено: Марка, напряжение	Проложено: Число жил и сечение	Проложено: Длина, м
Н3м-5	Шкаф 3ТВУ	Синхронный электродвигатель 3М					АВРГ-660	1(2х120)	50			
Н 4м-5	Шкаф 4ТВУ	Синхронный электродвигатель 4М					АВРГ-660	1(2х120)	45			
Н 5м-5	Шкаф 5ТВУ	Синхронный электродвигатель 5М					АВРГ-660	1(2х120)	40			
Н 6м-5	Шкаф 6ТВУ	Синхронный электродвигатель 6М					АВРГ-660	1(2х120)	35			
Н 1М/1-1	Шкаф управления 1ШУ	Двигатель 1М/1	Н1М/1-1 МР	20 20	2 5		АВРГ-660	1(3х2,5)	15			
Н 1М/2-1	То же	Двигатель 1М/2	Н1М/2-1 МР	20 20	2 5		АВРГ-660	1(3х2,5)	15			
Н 1М/3-1	"	Двигатель 1М/3	Н1М/3-1 МР	20 20	15 2		АВРГ-660	1(3х2,5)	30			
Н 1М/4-1	"	Двигатель 1М/4	МР	20	2		АВРГ-660	1(3х2,5)	10			
Н 1М/5-1	"	Двигатель 1М/5	МР	20	2		АВРГ-660	1(3х2,5)	10			
Н 1М/6-1	"	Двигатель 1М/6	Н1М/6-1 МР	20 20	2 2		АВРГ-660	1(3х2,5)	30			
Н 1М/7-1	"	Двигатель 1М/7	Н1М/7-1 МР	20 20	2 2		АВРГ-660	1(3х2,5)	20			
Н 2М/1-1	Шкаф управления 2ШУ	Двигатель 2М/1	Н2М/1-1 МР	20 20	2 5		АВРГ-660	1(3х2,5)	15			
Н 2М/2-1	То же	Двигатель 2М/2	Н2М/2-1 МР	20 20	2 5		АВРГ-660	1(3х2,5)	15			
Н 2М/3-1	"	Двигатель 2М/3	Н2М/3-1 МР	20 20	15 2		АВРГ-660	1(3х2,5)	30			
Н 2М/4-1	"	Двигатель 2М/4	МР	20	2		АВРГ-660	1(3х2,5)	10			
Н 2М/5-1	"	Двигатель 2М/5	МР	20	2		АВРГ-660	1(3х2,5)	10			
Н 2М/6-1	"	Двигатель 2М/6	Н2М/6-1 МР	20 20	2 2		АВРГ-660	1(3х2,5)	30			
Н 2М/7-1	"	Двигатель 2М/7	Н2М/7-1 МР	20 20	2 2		АВРГ-660	1(3х2,5)	20			
Н 3М/1-1	Шкаф управления 3ШУ	Двигатель 3М/1	Н3М/1-1 МР	20 20	2 5		АВРГ-660	1(3х2,5)	15			
Н 3М/2-1	То же	Двигатель 3М/2	Н3М/2-1 МР	20 20	2 5		АВРГ-660	1(3х2,5)	15			
Н 3М/3-1	"	Двигатель 3М/3	Н3М/3-1 МР	20 20	15 2		АВРГ-660	1(3х2,5)	30			
Н 3М/4-1	"	Двигатель 3М/4	МР	20	2		АВРГ-660	1(3х2,5)	10			
Н 3М/5-1	"	Двигатель 3М/5	МР	20	2		АВРГ-660	1(3х2,5)	10			
Н 3М/6-1	"	Двигатель 3М/6	Н3М/6-1 МР	20 20	2 2		АВРГ-660	1(3х2,5)	30			
Н 3М/7-1	"	Двигатель 3М/7	Н3М/7-1 МР	20 20	2 2		АВРГ-660	1(3х2,5)	20			
Н 4М/1-1	Шкаф управления 4ШУ	Двигатель 4М/1	Н4М/1-1 МР	20 20	2 5		АВРГ-660	1(3х2,5)	15			
Н 4М/2-1	То же	Двигатель 4М/2	Н4М/2-1 МР	20 20	2 5		АВРГ-660	1(3х2,5)	15			
Н 4М/3-1	"	Двигатель 4М/3	Н4М/3-1 МР	20 20	15 2		АВРГ-660	1(3х2,5)	30			
Н 4М/4-1	"	Двигатель 4М/4	МР	20	2		АВРГ-660	1(3х2,5)	10			
Н 4М/5-1	"	Двигатель 4М/5	МР	20	2		АВРГ-660	1(3х2,5)	10			
Н 4М/6-1	"	Двигатель 4М/6	Н4М/6-1 МР	20 20	2 2		АВРГ-660	1(3х2,5)	30			
Н 4М/7-1	"	Двигатель 4М/7	Н4М/7-1 МР	20 20	2 2		АВРГ-660	1(3х2,5)	20			
Н 5М/1-1	Шкаф управления 5ШУ	Двигатель 5М/1	Н5М/1-1 МР	20 20	2 5		АВРГ-660	1(3х2,5)	15			
Н 5М/2-1	То же	Двигатель 5М/2	Н5М/2-1 МР	20 20	2 5		АВРГ-660	1(3х2,5)	15			

Инв. № подл. | Подп. и дата | Взам. инв. №

6988/IV (13)

ГИПРОСТРОЙДОРМАШ г. Ростов-на-Дону 1976г. КОМПРЕССОРНАЯ СТАНЦИЯ 6К-250А	Кабельный журнал Лист 2	Типовой проект 904-1-35 Альбом IV Лист ЭЛ-12

Маркировка кабеля	Трасса		Проходы через:				Кабели, провода					
			Трубы			Ящики протяжные	По проекту			Проложено		
	Начало	Конец	Маркировка	Усл. проход, мм	Длина, м		Марка, напряжение	Число жил и сечение	Длина +8%, м	Марка, напряжение	Число жил и сечение	Длина, м
Н5М/3-1	Шкаф управления 5ШУ	Двигатель 5М/3	Н5М/3-1 МР	20 20	15 2		АВРГ-660	1(3х2,5)	30			
Н5М/4-1	То же	Двигатель 5М/4	МР	20	2		АВРГ-660	1(3х2,5)	10			
Н5М/5-1	"	Двигатель 5М/5	МР	20	2		АВРГ-660	1(3х2,5)	10			
Н5М/6-1	"	Двигатель 5М/6	МР	20	2		АВРГ-660	1(3х2,5)	30			
Н5М/7-1	"	Двигатель 5М/7	Н5М/7-1 МР	20 20	2 2		АВРГ-660	1(3х2,5)	20			
Н6М/1-1	Шкаф управления 6ШУ	Двигатель 6М/1	Н6М/1-1 МР	20 20	2 5		АВРГ-660	1(3х2,5)	15			
Н6М/2-1	То же	Двигатель 6М/2	Н6М/2-1 МР	20 20	2 5		АВРГ-660	1(3х2,5)	15			
Н6М/3-1	"	Двигатель 6М/3	Н6М/3-1 МР	20 20	15 2		АВРГ-660	1(3х2,5)	30			
Н6М/4-1	"	Двигатель 6М/4	МР	20	2		АВРГ-660	1(3х2,5)	10			
Н6М/5-1	"	Двигатель 6М/5	МР	20	2		АВРГ-660	1(3х2,5)	10			
Н6М/6-1	"	Двигатель 6М/6	Н6М/6-1 МР	20 20	2 2		АВРГ-660	1(3х2,5)	30			
Н6М/7-1	"	Двигатель 6М/7	Н6М/7-1 МР	20 20	2 2		АВРГ-660	1(3х2,5)	20			
К1М-6	КРУ-6(10)кВ. камера 1	Шкаф 1ТВУ					АКРВБГ-660	1(10х2,5)	40			
К2М-6	То же камера 13	Шкаф 2ТВУ					АКРВБГ-660	1(10х2,5)	40			
К3М-6	" камера 2	Шкаф 3ТВУ					АКРВБГ-660	1(10х2,5)	40			
К4М-6	" камера 12	Шкаф 4ТВУ					АКРВБГ-660	1(10х2,5)	35			
К5М-6	камера 3	Шкаф 5ТВУ					АКРВБГ-660	1(10х2,5)	40			
К6М-6	камера 11	Шкаф 6ТВУ					АКРВБГ-660	1(10х2,5)	30			
К1М-7	КРУ-6(10)кВ. камера 1	Шкаф 1ТВУ					АКРВБГ-660	1(4х4)	40			
К2М-7	То же камера 13	Шкаф 2ТВУ					АКРВБГ-660	1(4х4)	35			
К3М-7	" камера 2	Шкаф 3ТВУ					АКРВБГ-660	1(4х4)	40			
К4М-7	" камера 12	Шкаф 4ТВУ					АКРВБГ-660	1(4х4)	35			
К5М-7	" камера 3	Шкаф 5ТВУ					АКРВБГ-660	1(4х4)	40			
К6М-7	" камера 11	Шкаф 6ТВУ					АКРВБГ-660	1(4х4)	30			
К1М-8	КРУ-6(10)кВ камера 1	Шкаф 1ТВУ					АКРВБГ-660	1(4х4)	40			
К2М-8	То же камера 13	Шкаф 2ТВУ					АКРВБГ-660	1(4х4)	35			
К3М-8	" камера 2	Шкаф 3ТВУ					АКРВБГ-660	1(4х4)	40			
К4М-8	" камера 12	Шкаф 4ТВУ					АКРВБГ-660	1(4х4)	35			
К5М-8	" камера 3	Шкаф 5ТВУ					АКРВБГ-660	1(4х4)	40			
К6М-8	" камера 11	Шкаф 6 ТВУ					АКРВБГ-660	1(4х4)	30			
300	КРУ-6(10)кВ камера 5	КРУ-6(10)кВ.камера6					АКРВБГ-660	1(4х2,5)	10			
301	То же "	То же камера7					АКРВБГ-660	1(4х2,5)	10			
306	КРУ-6(10)кВ камера 6	КРУ-6(10)кВ камера7					АКРВБГ-660	1(4х2,5)	5			

Инв.№ подл. | Подпись и дата | Взам.инв.№ | Инв.№ дубл. | Подпись и дата

6988/IV

ГИПРОСТРОЙДОРМАШ г. Ростов-на-Дону 1976г
КОМПРЕССОРНАЯ СТАНЦИЯ 6К-250А

Кабельный журнал Лист 3

Типовой проект 904-1-35
Альбом IV
Лист ЭЛ-13

Маркировка кабеля	Трасса		Проходы через:				Кабели, провода					
			Трубы			Ящики протяжные	По проекту			Проложено		
	Начало	Конец	Маркировка	Усл. проход. мм	Длина, м		Марка, напряжение	Число жил и сечение	Длина +8%, м	Марка, напряжение	Число жил и сечение	Длина, м
308	КРУ-6(10) кВ. Камера 6	Шкаф 1ТВУ					АКРВБГ-660	1(4х2,5)	45			
309	"	Шкаф 3ТВУ					АКРВБГ-660	1(4х2,5)	45			
310	"	Шкаф 5ТВУ					АКРВБГ 660	1(4х2,5)	45			
312	КРУ-6(10)кВ камера 7	КРУ-6(10) кВ камера 8					АКРВБГ-660	1(4х2,5)	5			
313	То же	То же камера 9					АКРВБГ-660	1(7х2,5)	10			
314	КРУ-6(10)кВ камера 8	КРУ-6(10)кВ камера 9					АКРВБГ-660	1(4х2,5)	5			
316	"	Шкаф 2ТВУ					АКРВБГ-660	1(4х2,5)	45			
317	"	Шкаф 4ТВУ					АКРВБГ-660	1(4х2,5)	45			
318	"	Шкаф 6ТВУ					АКРВБГ-660	1(4х2,5)	40			
319	КРУ-6(10) кВ Камера 5	КРУ-6(10)кВ Камера 9					АКРВБГ-660	1(4х2,5)	10			
Н1М-10	Трансформатор 1ТВУ	Шкаф 1ТВУ					АВРБГ-660	1(2х4)	5			
Н2М-10	Трансформатор 2ТВУ	Шкаф 2ТВУ					АВРБГ-660	1(2х4)	5			
Н3М-10	Трансформатор 3ТВУ	Шкаф 3ТВУ					АВРБГ-660	1(2х4)	5			
Н4М-10	Трансформатор 4ТВУ	Шкаф 4ТВУ					АВРБГ-660	1(2х4)	5			
Н5М-10	Трансформатор 5ТВУ	Шкаф 5ТВУ					АВРБГ-660	1(2х4)	5			
Н6М-10	Трансформатор 6ТВУ	Шкаф 6ТВУ					АВРБГ-660	1(2х4)	5			
К1М-11	КРУ-6(10)кВ камера 1	Шкаф 1ШУ					АКРВБГ-660	1(4х2,5)	80			
К2М-11	То же камера 13	Шкаф 2ШУ					АКРВБГ-660	1(4х2,5)	75			
К3М-11	" камера 2	Шкаф 3ШУ					АКРВБГ-660	1(4х2,5)	70			
К4М-11	" камера 12	Шкаф 4ШУ					АКРВБГ-660	1(4х2,5)	70			
К5М-11	" камера 3	Шкаф 5ШУ					АКРВБГ-660	1(4х2,5)	65			
К6М-11	" камера 11	Шкаф 6ШУ					АКРВБГ-660	1(4х2,5)	55			
К1М-12	Шкаф 1ТВУ	Шкаф управления 1ШУ					АКРВБГ-660	1(4х2,5)	75			
К2М-12	Шкаф 2ТВУ	Шкаф управления 2ШУ					АКРВБГ-660	1(4х2,5)	70			
К3М-12	Шкаф 3ТВУ	Шкаф управления 3ШУ					АКРВБГ-660	1(4х2,5)	65			
К4М-12	Шкаф 4ТВУ	Шкаф управления 4ШУ					АКРВБГ-660	1(4х2,5)	55			
К5М-12	Шкаф 5ТВУ	Шкаф управления 5ШУ					АКРВБГ-660	1(4х2,5)	45			
К6М-12	Шкаф 6ТВУ	Шкаф управления 6ШУ					АКРВБГ-660	1(4х2,5)	40			
Н7-1	Пакетный выключатель 7Р	Двигатель крышного вентилятора 8-1					КРПТ-660	1(3х2,5+1х1,5)	5			
Н7-2	Шкаф управления вспомприводами	Пакетный Выключат. 7Р	Н7-2	25	2		АВРБГ-660	1(3х4+1х2,5)	100			
Н8-1	Пакетный Выключатель 8Р	Двигатель крышного вентилятора 8-2					КРПТ-660	1(3х2,5+1х1,5)	5			
Н8-2	Шкаф управления вспомприводами	Пакетный Выключатель 8Р	Н8-2	25	2		АВРБГ-660	1(3х4+1х2,5)	90			
НО-1	Пакетный Выключатель 9Р	Двигатель крышного вентилятора 8-3					КРПТ-660	1(3х2,5+1х1,5)	5			

6988/IV (15)

ГИПРОСТРОЙДОРМАШ г. Ростов-на-Дону 1976г	Кабельный журнал	Типовой проект 904-1-3.5
КОМПРЕССОРНАЯ СТАНЦИЯ БК-250А	Лист 4	Альбом IV
		Лист ЭЛ-14

Маркировка кабеля	Трасса: Начало	Трасса: Конец	Проходы через: Трубы: Маркировка	Трубы: Усл. проход. мм	Трубы: Длина, м	Ящики протяжные	Кабели, провода: По проекту: Марка, напряжение	По проекту: Число жил и сечение	По проекту: Длина +8%, м	Проложено: Марка, напряжение	Проложено: Число жил и сечение	Проложено: Длина м
Н 9-2	Шкаф управления вспомприводами	Пакетный выключатель 9Р	Н9-2	25	2		АВРБГ-660	1(3х4++1х2,5)	80			
Н 10-1	Пакетный выключатель 10Р	Двигатель крышного вентилятора В-4					КРПТ-660	1(3х2,5+1х1,5)	5			
Н 10-2	Шкаф управления вспомприводами	Пакетный выключатель 10Р	Н10-2	25	2		АВРБГ-660	1(3х4++1х2,5)	70			
Н 11-1	То же	Двигатель отопительного агрегата О-1	Н11-1	25	2		КРПТ-660	1(3х2,5+1х1,5)	5			
Н 12-1	Пакетный выключатель 12Р	Двигатель крышного вентилятора В-5					АВРБГ-660	1(3х4+1х2,5)	60			
Н 12-2	Шкаф управления вспомприводами	Пакетный выключатель 12Р	Н12-2	25	2		КРПТ-660	1(3х2,5+1х1,5)	5			
Н 13-1	То же	Двигатель приточной установки П-1	Н13-1	25	2		АВРБГ-660	1(3х4+1х2,5)	45			
Н 14-1	" "	Двигатель приточной установки П-2	Н14-1	25	2		КРПТ-660	1(3х2,5+1х1,5)	5			
Н 15-1	" "	Двигатель вытяжной установки В-6	Н15-1	25	2		АВРБГ-660	1(3х4)	60			
Н 16-1	" "	Двигатель отопительного агрегата О-1	Н16-1	25	2		КРПТ-660	1(3х2,5+1х1,5)	5			
	" "	Щиток аварийного освещения					АВРБГ-660	1(3х2,5+1х1,5) 1(3х4)	5 55			
	" "	Щитки рабочего освещения ГЩ-1, ГЩ-2.					КРПТ-660	1(3х2,5+1х1,5)	5			
							АВРБГ-660	1(3х4)	50			
							АВРБГ-660	1(3х6+1х4)	Смотри раздел электроосвещения			
							АВРГ-660	1(3х25+1х16)				
К 7-3	Шкаф управления вспомприводами	Кнопка управления 7К	К 7-3	25	2		АКРВБГ-660	1(4х2,5)	40			
К 8-3	То же	Кнопка управления 8К	К 8-3	25	2		АКРВБГ-660	1(4х2,5)	40			
К 9-3	" "	Кнопка управления 9К	К 9-3	25	2		АКРВБГ-660	1(4х2,5)	40			
К 10-3	" "	Кнопка управления 10К	К 10-3	25	2		АКРВБГ-660	1(4х2,5)	40			
Н 17-1	Шкаф управления вспомприводами	Двигатель сепаратора	Н17-1	25	5		КРПТ-660	1(3х2,5+1х1,5)	5			
Н 19-1	То же	Двигатель маслонасоса	Н19-1	25	5		АВРБГ-660	1(3х4)	60			
Н 20-1	" "	Двигатель маслонасоса	Н20-1	25	5		КРПТ-660	1(3х2,5+1х1,5)	5			
Н 18-1	" "	Электроподогреватель	Н18-1	40	5		АВРБГ-660	1(3х4)	60			
К 17-3	Шкаф управления вспомприводами	Кнопка управления 17К	К 17-3	25	2		КРПТ-660	1(3х2,5+1х1,5)	5			
К 20-3	То же	Кнопка управления 20К	К 20-3	25	2		АВРБГ-660	1(3х4)	60			
К 19-3	" "	Кнопка управления 19К	К 19-3	25	2		КРПТ-660	1(3х10+1х6)	5			
К 15-3	" "	Кнопка управления 15К	К 15-3	25	2		АВРБГ-660	1(3х16)	60			
К 12-3	" "	Кнопка управления 12К	К 12-3	25	2		АКРВБГ-660	1(4х2,5)	60			
206	Шкаф управления вспомприводами	КРУ-6(10) кв. Камера 5					АКРВБГ-660	1(4х2,5)	60			
207	Шкаф управления вспомприводами	КРУ-6(10) кв. Камера 9					АКРВБГ-660	1(4х2,5)	60			
208	Трансформатор 1 насосной станции	Шкаф управления вспомприводами					АКРВБГ-660	1(4х2,5)	60			
209	Трансформатор 2 насосной станции	Шкаф управления вспомприводами					АКРВБГ-660	1(4х2,5)	40			
204	Шкаф управления вспомприводами	КРУ-6(10) кв Камера 5					АВРГ-660	1(2х35)	20			
205	Шкаф управления вспомприводами	КРУ-6(10) кв Камера 9					АВРГ-660	1(2х35)	20			
							АВРБГ-660	1(2х4)	20			
							АВРБГ-660	1(2х4)	20			

Нач. отд. Гладкова
Гл. инж. проекта Добродеев
Н. контр. Нацельских

6988/IV

16

ГИПРОСТРОЙДОРМАШ г. Ростов-на-Дону 1976г. КОМПРЕССОРНАЯ СТАНЦИЯ 6К-250А	Кабельный журнал Лист 5	Типовой проект 901-1-35 Альбом IV Лист ЭП-15

Таблица

Номер по плану	Наименование электроприемника	Тип или марка	Технические данные: Номинальная мощность, кВт	Напряжение, В	Ток, А: Номинал.	Ток, А: Пусковой	Число оборотов в мин	Источник питания	Примеч.
1М	Двигатель компрессора	СТД-1600-2	1600	6000	178	1205	3000	РУ-6 кВ	
			1600	10000	107	725	3000	РУ-10 кВ	
1ТВУ	Тиристорный возбудитель	ТЕ8-320/ 75Т-5УЧ	25,8	380	102	—	—	ШЭС 9102-53А3	
1М/1	Двигатель задвижки водяного охлаждения	АОС2-11-4	0,6	380	1,7	12	1350	Шкаф управления 1ШУ	
1М/2	Двигатель задвижки на сливном водопроводе	АОС2-11-4	0,6	380	1,7	12	1350		
1М/3	Двигатель пускового маслонасоса	АО2-31-2	3	380	6,1	43	2880		
1М/4	Двигатель помпажного клапана	АОЛ-22-4	0,4	380	1,14	4,6	1400		
1М/5	Двигатель дроссельной заслонки	АОЛ-22-4	0,4	380	1,14	4,6	1400		
1М/6	Двигатель задвижки нагнетания	АОС2-11-4	0,6	380	1,7	12	1350		
1М/7	Двигатель фильтра всаса	—	0,27	380	0,8	3,3			
2М	Двигатель компрессора	СТД-1600-2	1600	6000	178	1205	3000	РУ-6 кВ	
			1600	10000	107	725	3000	РУ-10 кВ	
2ТВУ	Тиристорный возбудитель	ТЕ8-320/ 75Т-5УЧ	25,8	380	102	—	—	ШЭС 9102-53А3	
2М/1	Двигатель задвижки водяного охлаждения	АОС2-11-4	0,6	380	1,7	12	1350	Шкаф управления 2ШУ	
2М/2	Двигатель задвижки на сливном водопроводе	АОС2-11-4	0,6	380	1,7	12	1350		
2М/3	Двигатель пускового маслонасоса	АО2-31-2	3	380	6,1	43	2880		
2М/4	Двигатель помпажного клапана	АОЛ-22-4	0,4	380	1,14	4,6	1400		
2М/5	Двигатель дроссельной заслонки	АОЛ-22-4	0,4	380	1,14	4,6	1400		
2М/6	Двигатель задвижки нагнетания	АОС2-11-4	0,6	380	1,7	12	1350		
2М/7	Двигатель фильтра всаса	—	0,27	380	0,8	3,3			
3М	Двигатель компрессора	СТД-1600-2	1600	6000	178	1205	3000	РУ-6 кВ	
			1600	10000	107	725	3000	РУ-10 кВ	
3ТВУ	Тиристорный возбудитель	ТЕ8-320/ 75Т-5УЧ	25,8	380	102	—	—	ШЭС 9102-53А3	
3М/1	Двигатель задвижки водяного охлаждения	АОС2-11-4	0,6	380	1,7	12	1350		

Продолжение

Номер по плану	Наименование электроприемника	Тип или марка	Технические данные: Номинальная мощность, кВт	Напряжение, В	Ток, А: Номинал.	Ток, А: Пусковой	Число оборотов в мин	Источник питания	Примеч.
3М/2	Двигатель задвижки на сливном водопроводе	АОС2-11-4	0,6	380	1,7	12	1350	Шкаф управления 3ШУ	
3М/3	Двигатель пускового маслонасоса	АО2-31-2	3	380	6,1	43	2880		
3М/4	Двигатель помпажного клапана	АОЛ-22-4	0,4	380	1,14	4,6	1400		
3М/5	Двигатель дроссельной заслонки	АОЛ-22-4	0,4	380	1,14	4,6	1400		
3М/6	Двигатель задвижки нагнетания	АОС2-11-4	0,6	380	1,7	12	1350		
3М/7	Двигатель фильтра всаса	—	0,27	380	0,8	3,3			
4М	Двигатель компрессора	СТД-1600-2	1600	6000	178	1205	3000	РУ-6 кВ	
			1600	10000	107	725	3000	РУ-10 кВ	
4ТВУ	Тиристорный возбудитель	ТЕ8-320/ 75Т-5УЧ	25,8	380	102	—	—	ШЭС 9102-53А3	
4М/1	Двигатель задвижки водяного охлаждения	АОС2-11-4	0,6	380	1,7	12	1350	Шкаф управления 4ШУ	
4М/2	Двигатель задвижки на сливном водопроводе	АОС2-11-4	0,6	380	1,7	12	1350		
4М/3	Двигатель пускового маслонасоса	АО2-31-2	3	380	6,1	43	2880		
4М/4	Двигатель помпажного клапана	АОЛ-22-4	0,4	380	1,14	4,6	1400		
4М/5	Двигатель дроссельной заслонки	АОЛ-22-4	0,4	380	1,14	4,6	1400		
4М/6	Двигатель задвижки нагнетания	АОС2-11-4	0,6	380	1,7	12	1350		
4М/7	Двигатель фильтра всаса	—	0,27	380	0,8	3,3			

Инв. № подл. | Подпись и дата | Взам. инв. №

6988/IV (17)

ГИПРОСТРОЙДОРМАШ г. Ростов-на-Дону 1976г. КОМПРЕССОРНАЯ СТАНЦИЯ 6К-250А	Таблица технических данных электроприемников	Типовой проект 904-1-35	
		Альбом IV	
		Лист ЭЛ-16	

Таблица

Номер по плану	Наименование электроприемника	Тип или марка	Технические данные: Номинальная мощность, кВт	Напряжение, В	Ток, а: Номинал.	Ток, а: Пиковый	Число оборотов в мин	Источник питания	Примеч.
5М	Двигатель компрессора	СТД-1600-2	1600	6000	178	1205	3000	РУ-6 кв	
			1600	10000	107	725	3000	РУ-10 кв	
5ТВУ	Тиристорный возбудитель	ТЕ 8-320/ 75Т-5У4	25,8	380	102	—	—	Шкаф управления компрессором	
5М/1	Двигатель задвижки водяного охлаждения	АОС2-11-4	0,6	380	1,7	12	1350	Шкаф управления 5ШУ	
5М/2	Двигатель задвижки на сливном водопроводе	АОС2-11-4	0,6	380	1,7	12	1350		
5М/3	Двигатель пускового маслонасоса	АО2-31-2	3	380	6,1	43	2880		
5М/4	Двигатель помпажного клапана	АОЛ-22-4	0,4	380	1,14	4,6	1400		
5М/5	Двигатель дроссельной заслонки	АОЛ-22-4	0,4	380	1,14	4,6	1400		
5М/6	Двигатель задвижки нагнетания	АОС2-11-4	0,6	380	1,7	12	1350		
5М/7	Двигатель фильтра всаса	—	0,27	380	0,8	3,3			
6М	Двигатель компрессора	СТД-1600-2	1600	6000	178	1205	3000	РУ-6 кв	
			1600	10000	107	725	3000	РУ-10 кв	
6ТВУ	Тиристорный возбудитель	ТЕ 8-320/ 75Т-5У4	25,8	380	102	—	—	Шкаф управления компрессором	
6М/1	Двигатель задвижки водяного охлаждения	АОС2-11-4	0,6	380	1,7	12	1350	Шкаф управления 6ШУ	
6М/2	Двигатель задвижки на сливном водопроводе	АОС2-11-4	0,6	380	1,7	12	1350		
6М/3	Двигатель пускового маслонасоса	АО2-31-2	3	380	6,1	43	2880		
6М/4	Двигатель помпажного клапана	АОЛ-22-4	0,4	380	1,14	4,6	1400		
6М/5	Двигатель дроссельной заслонки	АОЛ-22-4	0,4	380	1,14	4,6	1400		
6М/6	Двигатель задвижки нагнетания	АОС2-11-4	0,6	380	1,7	12	1350		
6М/7	Двигатель фильтра всаса	—	0,27	380	0,8	3,3			
7	Двигатель вентустановки	АО2-51-8В	4	380	10,2	61,2	720	Шкаф управления вспомприводами	В-1
8	То же	АО2-51-8В	4	380	10,2	61,2	720		В-2
9	"	АО2-51-8В	4	380	10,2	61,2	720		В-3

Продолжение

Номер по плану	Наименование электроприемника	Тип или марка	Технические данные: Номинальная мощность, кВт	Напряжение, В	Ток, а: Номинал.	Ток, а: Пиковый	Число оборотов в мин.	Источник питания	Примеч.
10	Двигатель вентустановки	АО2-51-8В	4	380	10,2	61,2	720	Шкаф управления вспомприводами ШЭС 9103-83А3	В-4
11	Двигатель отопительного агрегата	АО2-31-4	2,2	380	5,0	30	1430		О-1
12	Двигатель вентустановки	АОЛ2-21-6	0,8	380	2,4	14,4	930		В-5
13	Двигатель приточной установки	АОЛ2-22-4	1,5	380	3,5	21	1420		П-1
14	Двигатель приточной установки	АОЛ2-22-4	1,5	380	3,5	21	1420		П-1
15	Двигатель вентустановки	АОЛ-11-4	0,12	380			1400		В-6
16	Двигатель отопительного агрегата	АО2-31-4	2,2	380	5,0	30	1430		О-1
17	Двигатель сепаратора	АО2-32-4	3,0	380	6,6	42,9	1430		
18	Электроподогреватель	—	25	380	42	—	—		
19	Двигатель маслонасоса	АОЛ2-31-4	2,2	380	4,9	31,9	1430		
20	Двигатель маслонасоса	АОЛ2-31-4	2,2	380	4,9	31,9	1430		

6988/IV (18)

ГИПРОСТРОЙДОРМАШ г. Ростов-на-Дону 1976 г. КОМПРЕССОРНАЯ СТАНЦИЯ БК-250А	Таблица технических данных электроприемников	Типовой проект 9041-35 Альбом IV Лист ЭЛ-17

Гл. спец. Нашельский, Давыдов, Золотарева. Опир. Генюк

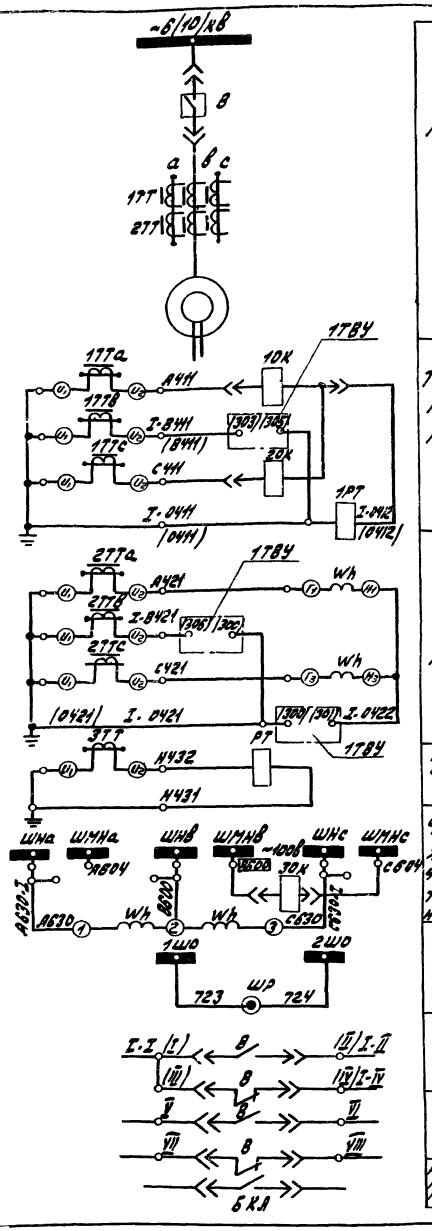
~6/10 кВ
В
а в с
1ТТ
2ТТ
1ТВ
1ТТа
1ТТв
1ТТс
А411
10К
1-В411
(В411)
2ОК
С411
1РТ
1-0411
(0411)
2ТТа
2ТТв
2ТТс
А421
1-В421
(305)
(306)
С421
Wh
1-0421
(0421)
(300)
(301)
1-0422
2ТВ
ЗТТ
Н432
Н431
шна
шнв
шнс
шнмв
шнмс
~400в
ВБ2А
ЗОК
А630
В630
С630
1ш0
2ш0
ШР
723
724
I-I
I-II
I-III
I-IV
I-V
I-VI
I-VII
I-VIII
БКА

Пояснительная схема

Токовые цепи защиты и ТВУ

Токовые цепи учёта и ТВУ

Токовые цепи защиты от замыканий на землю

Цепь напряжения счетчиков и защиты минимальн. напряжения

Цепь освещения шкафа

В цепи 1ТВУ

В цепи автоматизации

Резервные блок-контакт выкор. рел. защиты

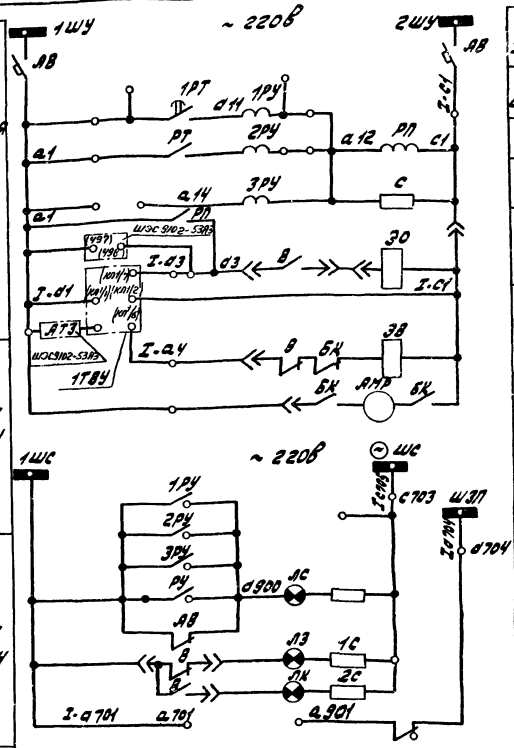

Цепи управления и автомат

Защита от перегрузки

Земляная защита

Резерв

Цепь отключения

Цепь включения

Двигатель завода привода

Лампа сигнализации „Блинкер не поднят" „Автомат отключен"

Положение выключателя

Цепи сигнализации

1. Чертёж составлен на основании каталога 02.12.02-66 рис. 13 и элементной схемы соединений вторичных цепей 085.365.033 Ч/п для двигателя 1 Для остальных - аналогично.
2. Трансформатор тока 1ТТв, 2ТТв устанавливается заводом-изготовителем камер КРУ без монтажа вторичных цепей.

Перечень элементов

Обозначение по схеме	Наименование	Тип	Технические данные	Кол.	Примеч.
	Аппаратура в отсеке трансформаторов тока				
ЗТТ	Трансформатор тока нуле.				
	вой последовательности	ТЗЛ	—	1	
1ТТ, 2ТТ	Трансформатор тока	ТПЛ-10	—	2	
	Аппаратура в релейном шкафу				
ШР	Штепсельная розетка		6а, 220в	1	
С	Сопротивление	ПЭ-75	600ом	1	
РП	Промежуточное реле	РП-25	~220в	1	
2РУ	Указательное реле	РУ-21/0,25	—	1	
1РУ, 3РУ	Указательное реле	РУ-21/0,25	—	2	
1РТ	Указательное реле	РТ-84	—	1	
РТ	Реле тока	ЭТД-551/Д	—	1	РТ-40 или АП50-2МТ
АВ	Автомат	АП-50-2М	Iрасц.=10а	1	
ЛС	Лампа сигнальная	ЛС-53	220в, 2000ом	1	красная сетка
ЛЗ	Лампа сигнальная	ЛС-53	220в, 2000ом	1	желтая сетка
ЛК	Лампа сигнальная	ЛС-53	220в, 2000ом	1	красная сетка
Wh	Счетчик активной энергии	СА3У	5а, 100в	1	или СА3
	Аппаратура на блоке выключателя				
ЗОК	Реле минимального напряжения	РНВ	~100в	1	
10К, 20К	Реле тока мгновенное	РТМ	а	2	
БКА	Блок-контакты аварий ной сигнализации	КСА-2	-	1	
БК	Блок-контакты положе-ния пружины и АМР	КСА-2		2	
АМР	Электродвигатель пружин ного привода	МУН-1	220в	1	
ЭВ	Электромагнит включен.	ЭВ	~220в	1	
ЭО	Электромагнит отключен.	ЭО	~220в	1	
В	Блок-контакты высоковольт ного выключателя	КСА-8	—	1	
	Пружинный привод	11600	—	1	встроенный
	Аппаратура, устанавливаемая в камере дополнительно				
1ТТв, 2ТТв	Трансформатор тока	ТПЛ-10	—	1	

6988/IV

ГИПРОСТРОЙДОРМАШ г. Ростов-на-Дону 1976г	Принципиальная схема камер К-ХУ2-6/10/Л 1, 2, 3, 11, 12, 13 синхрон. ного электродвигателя	Типовой проект 904-1-35
КОМПРЕССОРНАЯ СТАНЦИЯ 6К-250А		Альбом IV
		Лист ЭЛ-18

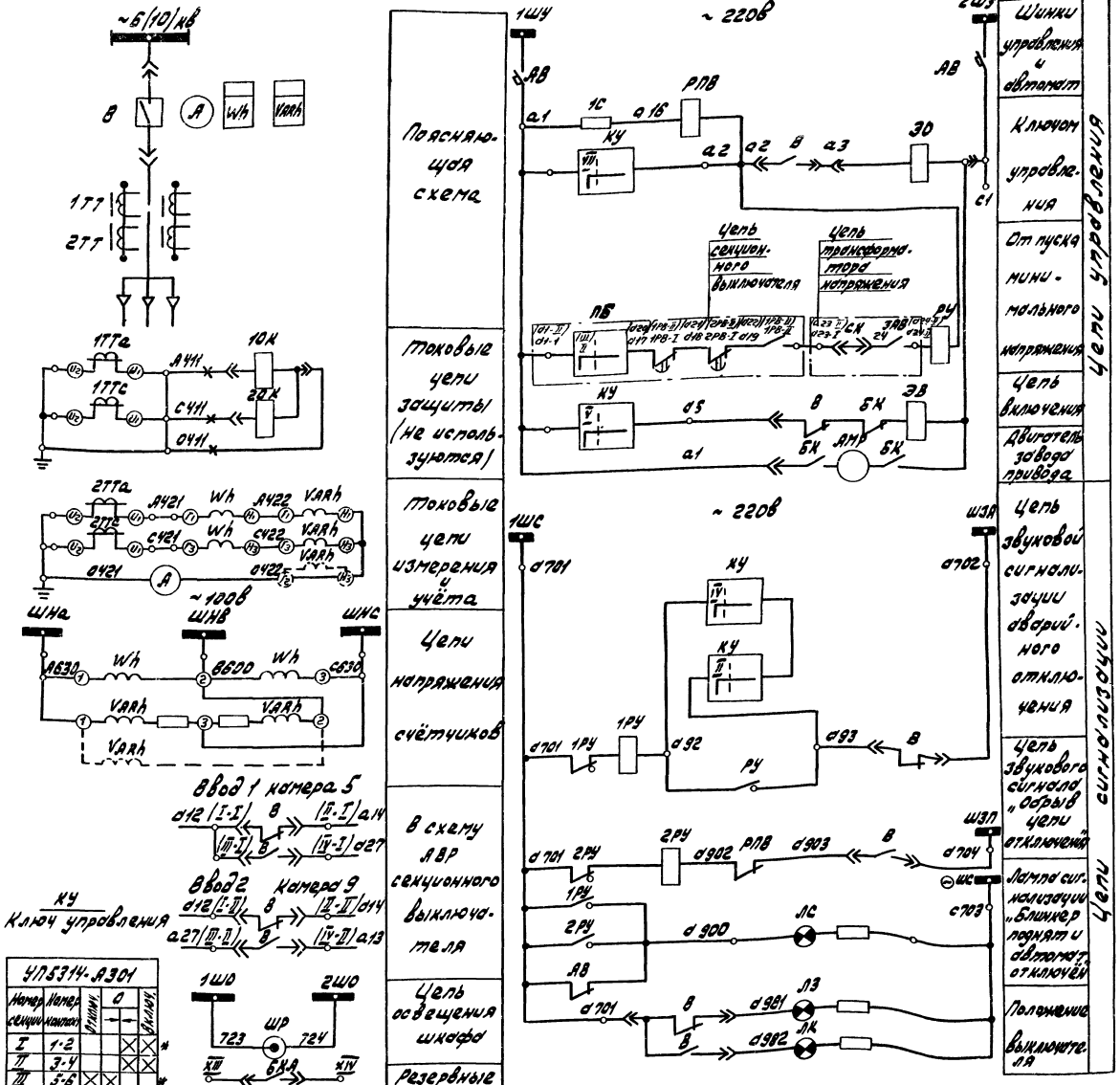

Перечень элементов

Обозначение по схеме	Наименование	Тип	Технические данные	Кол.	Прим.
	Камера КРУ 5(9)				
	Аппаратура в цепях трансформаторов тока				
1ТТ, 2ТТ	Трансформаторы тока	ТПОЛ-10	□/5а	2	
	Аппаратура в релейном шкафу				
ШР	Штепсельная розетка	—	6а, 220В	1	
1С	Сопротивление	ПЭ-50	1000 ом	1	
РПВ	Промежуточное реле	РП-25	~220В	1	
РУ	Сигнальное реле	РУ-21/0,5	—	1	
1РУ, 2РУ	Сигнальное реле	РУ-21/0,5	—	2	
АВ	Автомат	АП50-2МТ	1НО, 1НЗ Iрасц=10А	1	
КУ	Универсальный переключатель	УП5314/А301	—	1	
ЛС	Лампа сигнальная	ЛС-53	220В	1	
ЛЗ	Лампа сигнальная	ЛС-53	СД=2000см	1	
ЛК	Лампа сигнальная	ЛС-53		1	
VArh	Счётчик реактивной энергии	СРЧУ	5а, 100В	1	
Wh	Счётчик активной энергии	ССАЗУ	5а, 100В	1	
А	Амперметр	Э30П	0 □ а	1	
	Аппаратура на блоке выключателя				
10К, 20К	Реле тока мгновенное	РТВ	□ а	2	шкаф РТН
БК.А	Блок-контакты аварийной сигнализации	КСА-2	—	1	
БК	Блок. контакты положения пружины у АМР	КСА-2	—	2	
АМР	Электродвигатель пружинного привода	МУН-1	~220В	1	
ЭВ	Электромагнит включения	ЭВ	~220В	1	
ЭО	Электромагнит отключения	ЭО	~220В	1	
В	Блок. контакты высоковольтного выключателя	КСА-В	—	1	
—	Пружинный привод	ПП 10000 ПП 20000	—	1	встроенный
	Аппаратура, устанавливаемая в камере дополнительно				
1ПВ(2ПВ)	Пакетный выключатель	ПВМ2.60	60а, ~220В	1	в релейном шкафу

1. Чертёж составлен на основании каталога 02.12.02.66 рис. 7 и схемы принципиальной совмещенной вторичных цепей 085.365.027.1л для камеры 5. Для камеры 9 - аналогично.
2. Смотреть совместно с ЭЛ-20

6988/IV

20

ГИПРОСТРОЙДОРМАШ г. Ростов-на-Дону 1976г. КОМПРЕССОРНАЯ СТАНЦИЯ 6К-250А	Схема принципиальная камер КРУ2-6/10/п 5(9) ввода 1(2)	Типовой проект 9041-35 Альбом IV Лист ЭЛ-19

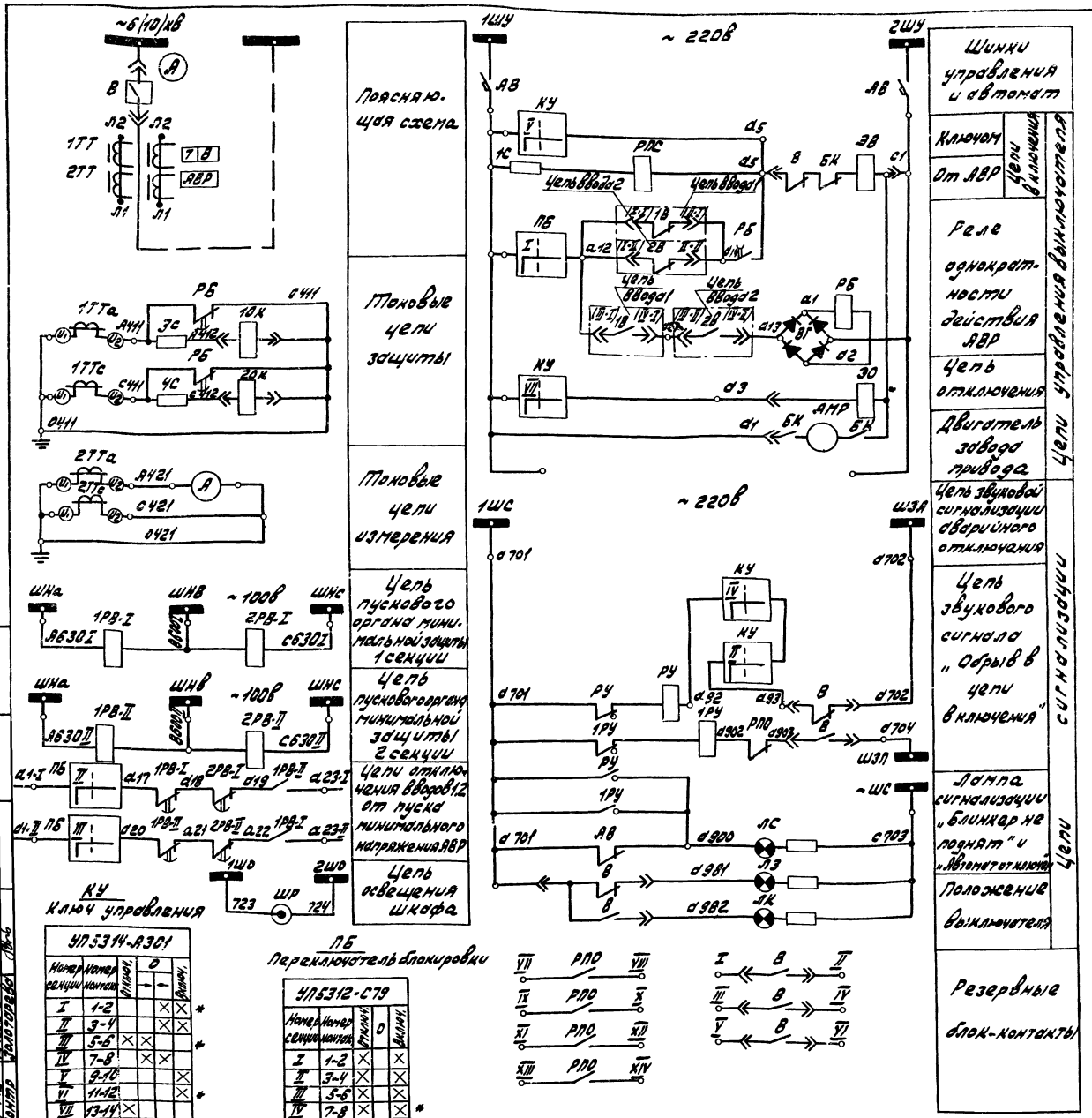

Перечень элементов

Обозначение по схеме	Наименование	Тип	Технические данные	Кол.	Приме.
Аппаратура в отсеке трансформаторов тока					
1ТТ, 2ТТ	Трансформаторы тока	ТПОЛ-10	□/5а	2	
Аппаратура в релейном шкафу					
ШР	Штепсельная розетка	—	6а, 220в	1	
ВГ	Германиевый выпрямитель	Д7-ЖС	—	4	
ЗС, ЧС	Сопротивление	ЭС5-0,45	45вт; 0,45ом	4	
1с	Сопротивление	ПЭ-50	1000 ом	1	
РПО	Промежуточное реле	РП-25	~220в	1	
РБ	Промежуточное реле	РЭВ-815	~220в	1	2КЛ, 2КЗ
1РВ-I, 2РВ-I, 1РВ-II, 2РВ-II	Реле времени	ЭВ-235	~100в	4	
РУ, 1РУ	Указательное реле	РУ-21/0,15	—	2	
АВ	Автомат	А3150-2Т	1Ка0, 1Ка3 трасс; 10А	1	
ПБ	Универсальный переключат.	УП5312-С79	—	1	
КУ	Универсальный переключат.	УП5314-А301	—	1	
ЛС	Лампа сигнальная	ЛС-53	220в	1	колпачок белый
ЛЗ	Лампа сигнальная	ЛС-53	2000ом	1	колпачок зеленый
ЛК	Лампа сигнальная	ЛС-53		1	колпачок красный
А	Амперметр	Э30П	□ а	1	
Аппаратура на блоке выключателя					
10К, 20К	Реле тока с выдержкой времени	РТВ	□ а	2	
10К, 20К	Реле тока мгновенное	РТМ	□ а	2	
БКА	Блок-контакты аварийной сигнализации	КСА-2	—	1	
БК	Блок-контакты дерижения пружины и АМР	КСА-2	—	2	
АМР	Электродвигатель пружинного привода	МУН-1	~220в	1	
ЭВ	Элек. магнит включения	ЭВ	~220в	1	
ЭО	Электромагнит отключения	ЭО	~220в	1	
В	Блок-контакты высоковольтного выключателя	КСА-В	—	1	
—	Пружинный привод	22000 / 11000		1	Встроен. типа

1. Чертёж составлен на основании каталога 02.12.02.66 рис. 8 и схемы принципиальной вторичных соединений цепей 086.365.0281/п
2. Смотреть совместно с ЭЛ-19

6988/IV

(21)

ГИПРОСТРОЙДОРМАШ г. Ростов-на-Дону 1976г.	Схема принципиальная камеры УРУ2-6/10/п 7 секционного выключателя	Типовой проект 904-1-35
КОМПРЕССОРНАЯ СТАНЦИЯ БК-250А		Альбом IV
		Лист ЭЛ-20

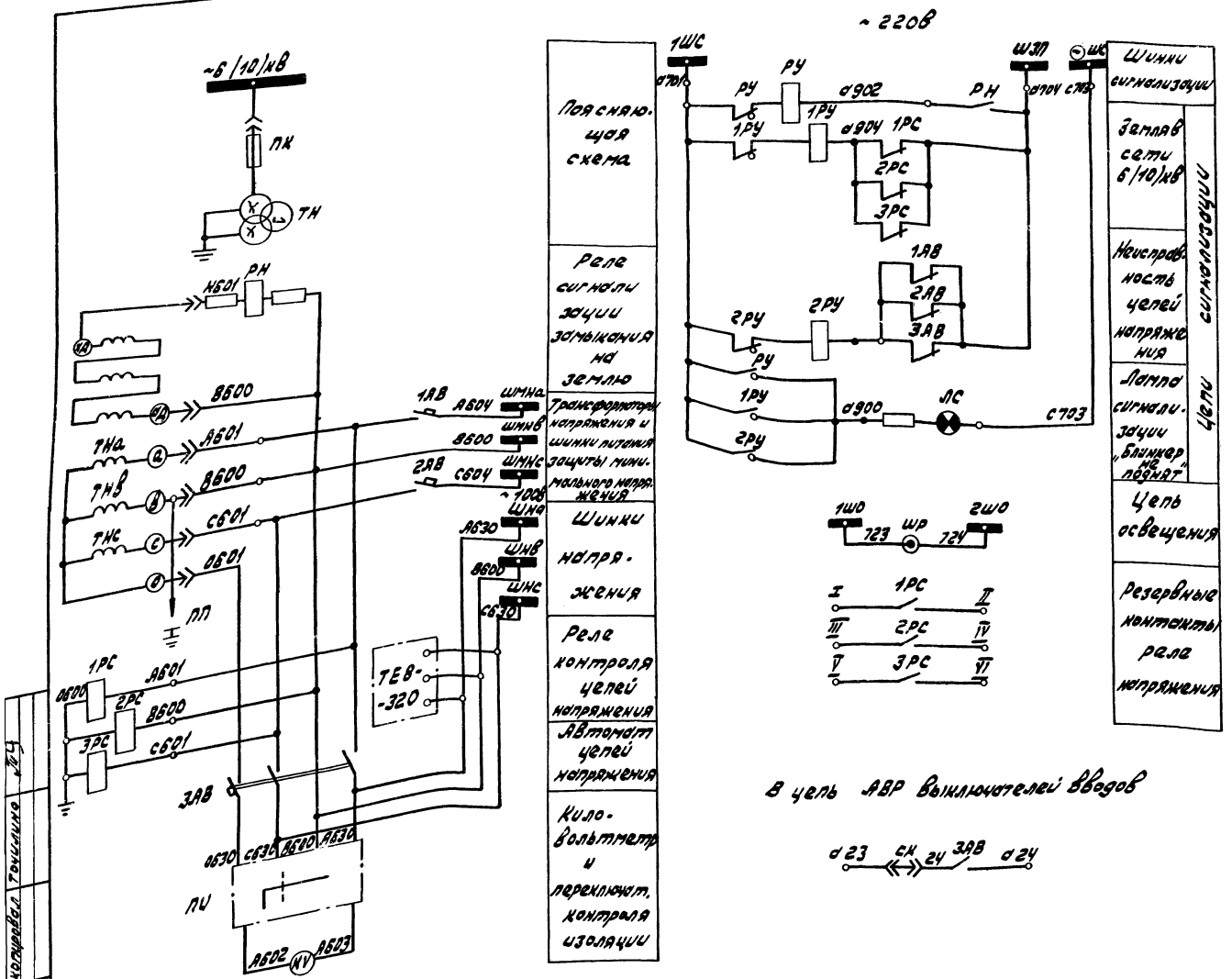

В цепь АВР выключателей вводов

ПИ
Переключатель универсальный

УП 5313-Х106							
Номер секции	Номера контакт	-90	-45	0	+45	+90	+135
I	1-2	X				X	
II	3-4		X				X
III	5-6			X	X		
IV	7-8			X	X		
V	9-10		X				X
VI	11-12	X				X	

Перечень элементов

Обозначение по схеме	Наименование	Тип	Технические данные	Кол	Прим.
Аппаратура в релейном шкафу					
ШР	Розетка штепсельная	—	6а, 220в	1	
1РС-3РС	Реле напряжения	РН54/160	—	3	
РН	Реле напряжения	РН53/60Д	—	1	
РУ,1РУ,2РУ	Реле указательное	РУ-21/0,015	—	3	
3АВ	Автомат	АП50-3МТ	1Н0, 1Н3 Уросч=2,5А	1	
1АВ,2АВ	Автомат	АП50-2МТ	1Н0, 1Н3 Уросч=2,5А	2	
ПИ	Переключатель универсальн.	УП5313/х106	—	1	
ЛС	Лампа сигнальная	ЛС-53	220в 2000 ом	1	наплавочный белый
КУ	Киловольтметр	Э-30	0-□-кВ	1	
Аппаратура на блоке трансформатора напряжения					
ТН	Трансформатор напряжения	НТМИ-□	□/100/100:3В	1	ОВБ 365.005
ПП	Предохранитель пробивной	ПП-А/3	220в	1	

1. Схема принципиальная вторичных соединений камеры ОВБ.365.030/1П
2. Чертеж составлен на основании каталога 02.12.02-66 рис. 10 и чертежа завода-изготовителя для камеры 6 Для камеры 8 - аналогично.

6988/IV

22

ГИПРОСТРОЙДОРМАШ г. Ростов-на-Дону 1976г	Схема принципиальная камеры КРУ2-6/10/П трансформатора напряжения	Типовой проект 904-1-35
КОМПРЕССОРНАЯ СТАНЦИЯ 6К-250А		Альбом IV
		Лист ЭЛ-21

Нашельский, Давыдов, Золотарева, Точилина

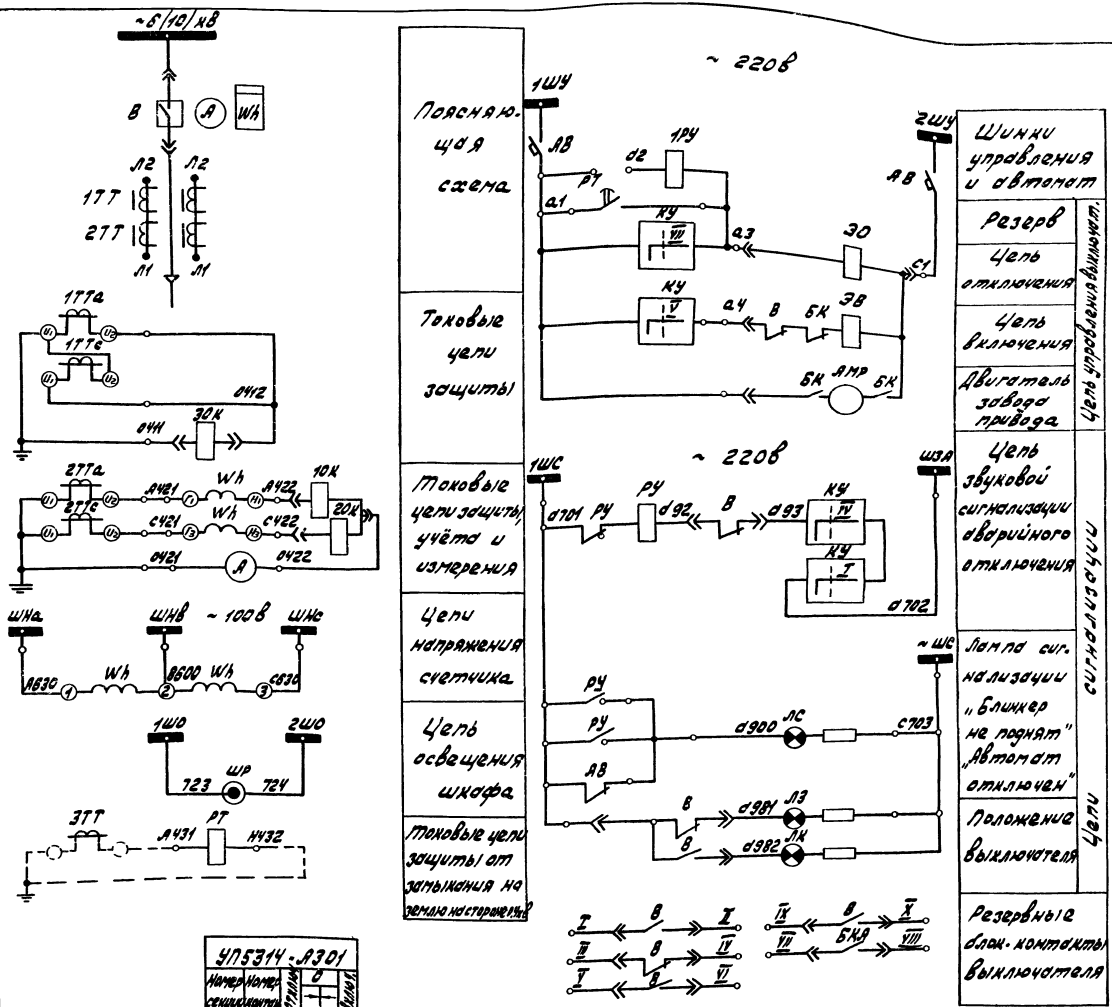

Перечень элементов

Обозначение по схеме	Наименование	Тип	Технические данные	Кол.	Прим.
Аппаратура в отсеке трансформаторов тока					
1ТТ, 2ТТ	Трансформаторы тока	ТЛМ-10 или ТПОЛ-10	/5а	2	
Аппаратура в релейном шкафу					
ШР	Штепсельная розетка	—	6а, 220В	1	
1РУ	Сигнальное реле	РУ-21/0,5	—	1	
РУ	Сигнальное реле	РУ-21/0,15	—	1	
РТ	Реле тока	РТ-81/10	—	1	
АВ	Автомат	АП50-2МТ	1Н.П., 1Н.З. Уставка 10А	1	
КУ	Универсальный переключ.	УП5314/Ухл4	—	1	
ЛС	Лампа сигнальная	ЛС-53	для подключения на 220В с сопротивлением 2000ом	1	поставлять вместе с лампами ЛЗ и ЛК красными
ЛЗ	Лампа сигнальная	ЛС-53		1	
ЛК	Лампа сигнальная	ЛС-53		1	
Wh	Счетчик активной энергии	СА3У	100В, 5а	1	
А	Амперметр	Э30П	/а	1	
Аппаратура на блоке выключателя					
ЗОК	Реле тока с выдержкой времени	РТВ	/а	1	или РТП
10К, 20К	Реле тока мгновенное	РТМ	/а	2	или РТВ
БКА	Блок. контакты аварийной сигнализации	КСА-2		1	
БК	Блок. контакты, положения, привода и др.	КСА-2	-	2	
АМР	Электродвигатель пружинного привода	МУН-1	~220В	1	
ЗВ	Электромагнит включения	ЗВ	~220В	1	
ЗО	Электромагнит отключения	ЗО	~220В	1	
В	Блок-контакты вакуумного выключателя	КСА-8	—	1	
-	Пружинный привод	11220		1	Устарело

1. Схема составлена на основании каталога 02.12.02-66 рис. 5 и чертежа 085.365.025 Э/п
2. Необходимость устройства земляной и газовой защит в камерах трансформаторов 6(10)/0,4кВ насосной станции оборотного водоснабжения определяется при привязке проекта.
3. Схема составлена для камеры 4, для камеры 10 - аналогична.

6988/IV

(23)

ГИПРОСТРОЙДОРМАШ г. Ростов-на-Дону 1976г. КОМПРЕССОРНАЯ СТАНЦИЯ 6К-250А	Схема принципиальная камеры КРУ2-6/10, 1п трансформатора 6(10)/0,4кВ насосной	Типовой проект 904-1-35 Альбом IV Лист ЭЛ-22

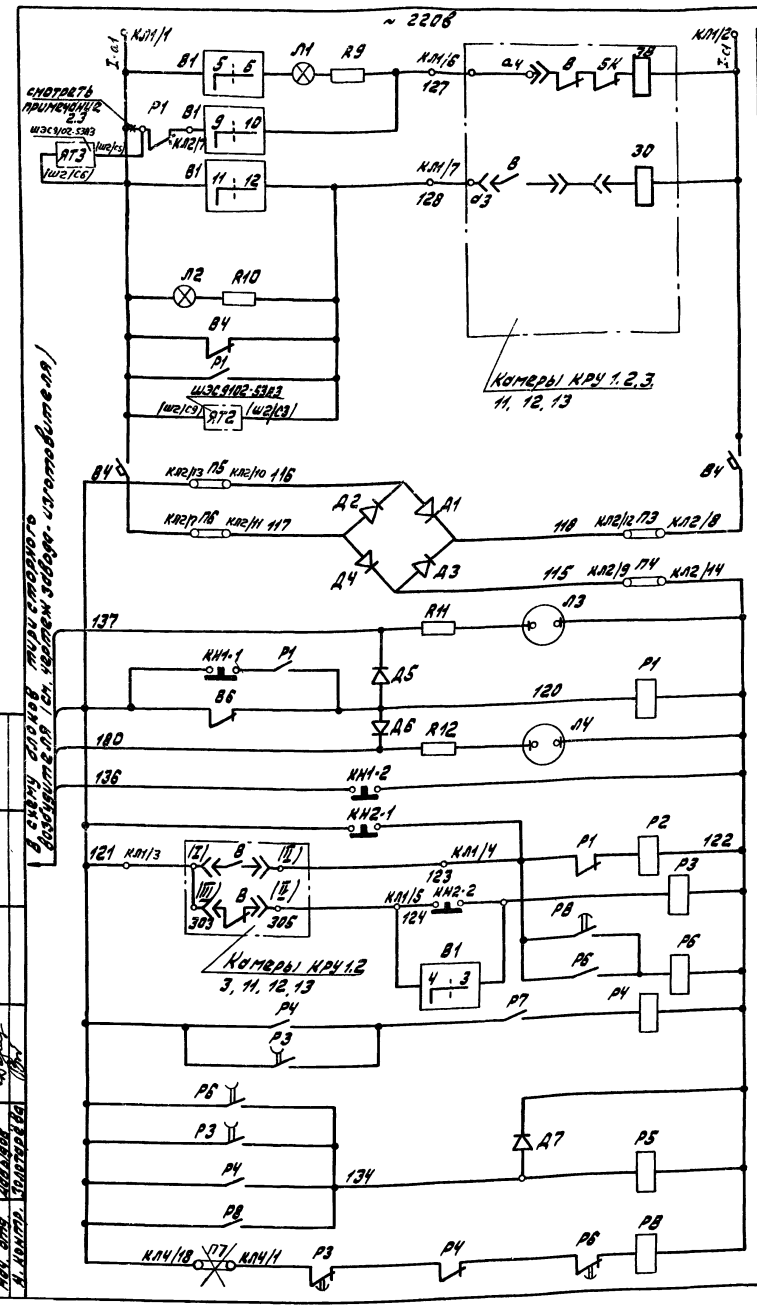

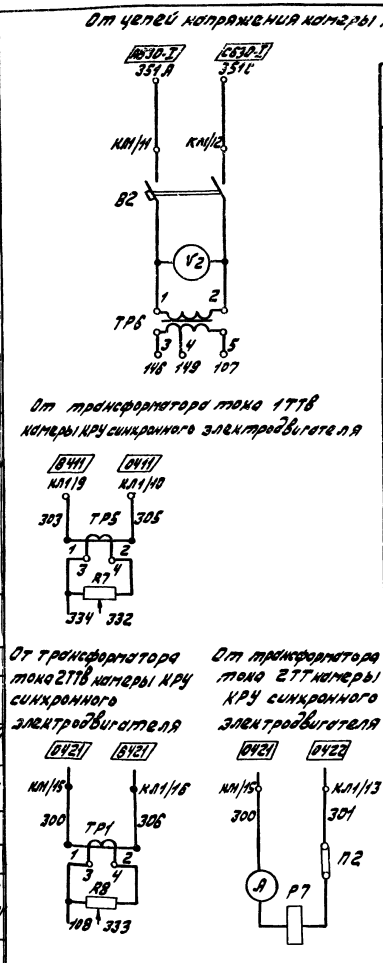

Перечень элементов

Обозначение по схеме	Наименование	Тип	Технические данные	Кол. во	Примеч.
Шкаф возбудителя ТЕВ-320/75Т-5У4-1ТВУ					
В1	Переключатель	ПКУ3-14А		1	
Р1, Р4	Реле промежуточное	РПУ1-313		2	
Р2	Реле промежуточное	РП-252		1	
Р3, Р5, Р6	Реле промежуточное	РПУ1-325		3	
Р7	Реле тока	РТ40/10		1	
Р8, Р9	Реле токовое герконное			2	
Р8	Реле времени	ЭВ-144		1	
Д1÷Д4	Диод	Д247		4	
Д5÷Д7	Диод	КД1056		3	
КН1	Кнопка	КМЕ-1102	исп. 3	1	
КН2	Кнопка	КМЕ-1111	исп. 4	1	
R11, R12	Резистор	МЛТ-0,5	100 ком	2	
Л1, Л2	Лампа сигнальная	ЛС-53		2	
Л3, Л4	Лампа неоновая	МН3-0,14		2	
В2, В4	Автомат	АЕ 2035-40РУ3	Jн=25А	2	
R9, R10	Резистор	ПЭВ-25	2,2 ком	2	
ТР6	Трансформатор	ТБС3-0,063	127/5	1	
R7, R8	Резистор	ПП2-20	1 ком	2	
R16	Ящик сопротивлений	НФ-1АУ3	R=0,73 ком	1	
ТР5	Трансформатор				спец. изготов.
ТР1	Трансформатор	ТС3В-100/0,5	U2=350в	1	
В6	Выключатель автоматический	А3726	Jн=250А	1	
А1	Амперметр			1	
V2	Вольтметр	Э377		1	

1. Схема составлена на основании чертежа завода-изготовителя возбудителя ТЭВ-320(18Х-579.054.Э3) для синхронного электродвигателя с прямым пуском.
2. На разъемах ячеек ЯТ2 и ЯТ3 блока БУМ произвести коммутацию в соответствии с чертежом отдела автоматизации А-56 (Альбом V)
3. Закрытый контакт реле Р1 тиристорного возбудителя отсоединить от цепи КЛ1/1. Соединение произвести по данному чертежу.
4. Снять перемычки П7, П8 (смотри заводской чертеж возбудителя 18Х.579.054.Э3).
5. Смотреть совместно с ЭЛ-30

В1
Переключатель

ПКУ3-14А				
Номер контакта	-45°	0	+45°	
1-2			×	×
3-4			×	×
5-6	×	×		
7-8		×	×	
9-10				×
11-12	×			

6988/IV

24

ГИПРОСТРОЙДОРМАШ г. Ростов-на-Дону 1976г	Схема принципиальная управления тиристорным возбудительным агрегатом двигателя компрессора	Типовой проект 904-1-35
КОМПРЕССОРНАЯ СТАНЦИЯ 6К-250А		Альбом IV
		Лист ЭЛ-23

Разраб.	Тюкта		Утв.	Леонов	
Пров.	Давыдова		Копировал	Точилина	
Гл. спец.	Нашельский				
Нач. отд.	Давыдов				
Н. контр.	Золотарева				

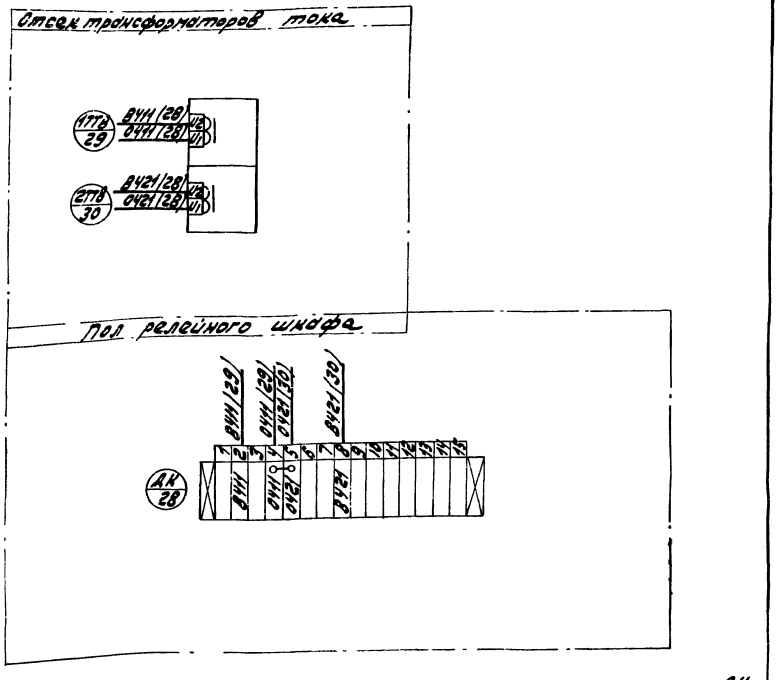

1. Установить в камере дополнительный клеммник АК/28
2. Трансформаторы 1ТТВ/29 2ТТВ/30 устанавливает завод-изготовитель комер КРУ по опросному листу без монтажа вторичных цепей.
3. Монтаж в камере выполнить проводом ПРГЛ сечением 2,5 мм².
4. Чертеж смотреть совместно с листом ЭЛ-18

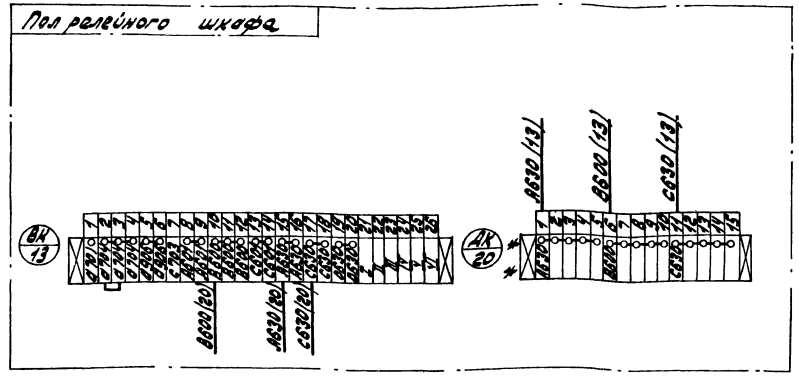

* * Дополнительный клеммник
Монтаж внутри камеры выполнить проводом ПРГЛ сечением 1,5 мм².
Чертеж смотреть совместно с ЭЛ-21

6988/IV (25)

ГИПРОСТРОЙДОРМАШ г Ростов-на-Дону 1976г КОМПРЕССОРНАЯ СТАНЦИЯ 6К-250А	Переоборудование камеры КРУ2-6(10)Э 1,2,3,11,12,13 синхронного электродвигателя. Схема соединений	Типовой проект 904-1- Альбом IV Лист ЭЛ-24	
ГИПРОСТРОЙДОРМАШ г Ростов-на-Дону 1976г КОМПРЕССОРНАЯ СТАНЦИЯ 6К-250А	Переоборудование камеры КРУ2-6(10)17 6(8) трансформатора напряжения. Схема соединения	Типовой проект 904-1-35 Альбом IV Лист ЭЛ-25	

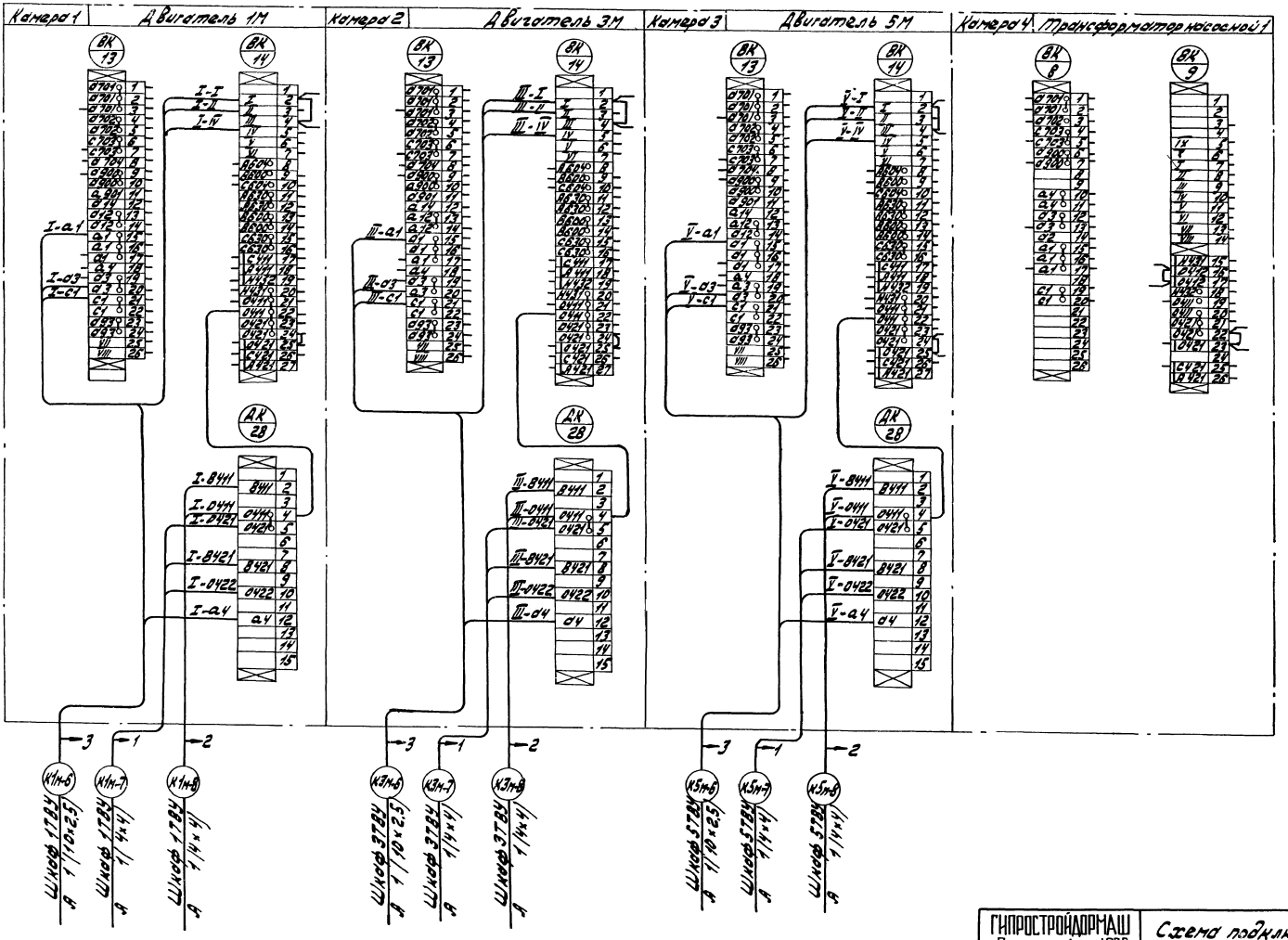

6988/IV (26)

ГИПРОСТРОЙДОРМАШ г Ростов-на-Дону 1976г КОМПРЕССОРНАЯ СТАНЦИЯ 6К-250А	Схема подключения номер КРУ2-6/10/Л 1.2.3.4	Типовой проект 904-1-35 Альбом IV Лист ЭЛ-26

Инв. № подл. | Подпись и дата | Взам. инв. №

6988/IV (27)

ГИПРОСТРОЙДОРМАШ г. Ростов-на-Дону 1976г. КОМПРЕССОРНАЯ СТАНЦИЯ 6К-250А	Схема подключения камер КРУ2-6/10/П 5, 6, 7, 8	Типовой проект 904-1-35	
		Альбом IV	
		Лист ЭЛ-27	

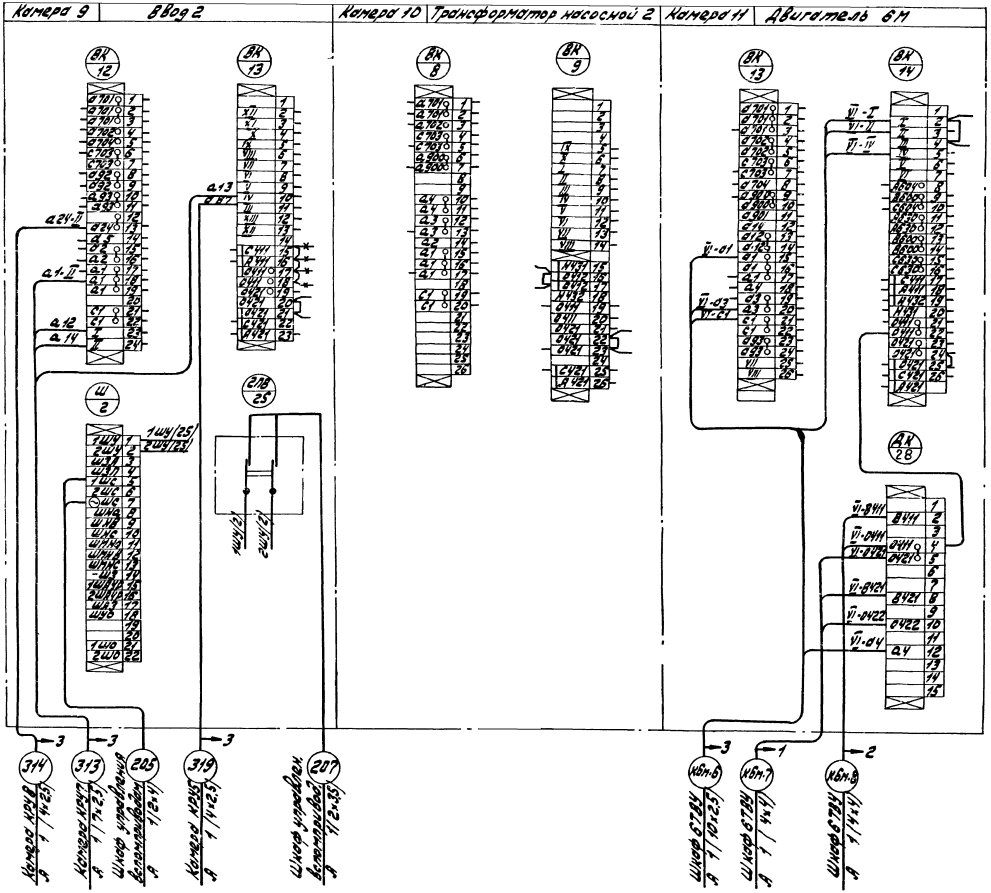

6988/IV

28

ГИПРОСТРОЙДОРМАШ г. Ростов-на-Дону 1975г.	Схема подключения камер КРУ 2.6/10/П 9, 10, 11	Типовой проект 902-1-35	
КОМПРЕССОРНАЯ СТАНЦИЯ 6К-250А		Альбом IV	
		Лист ЭЛ-28	

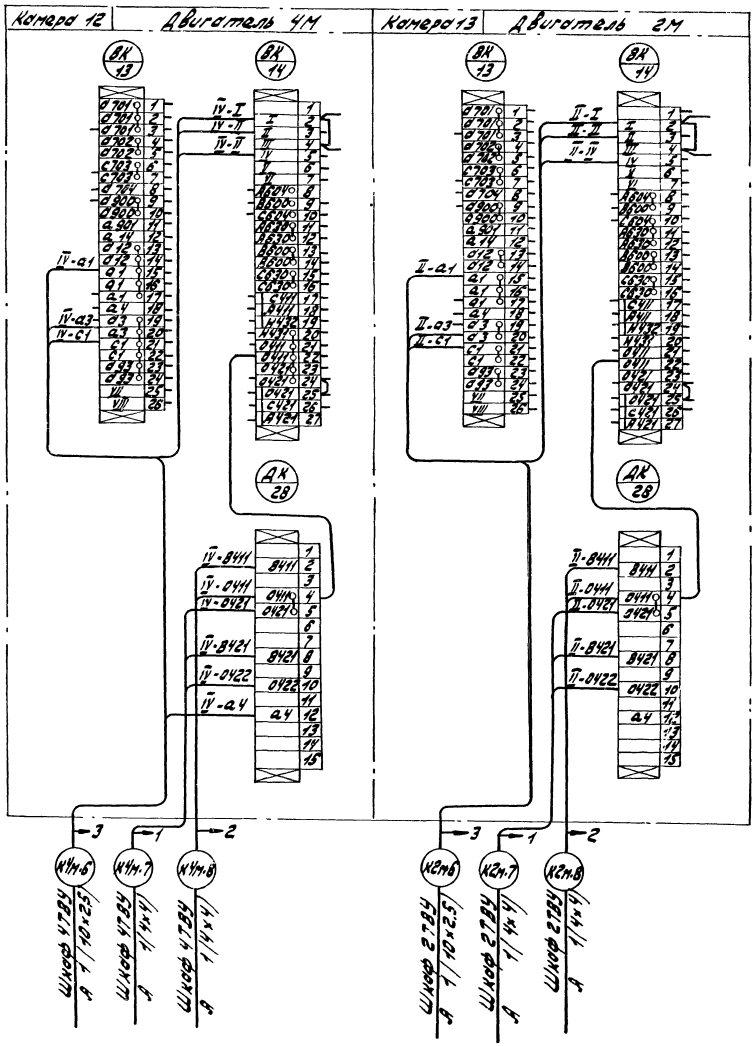

6988/IV

29

ГИПРОСТРОЙДОРМАШ г. Ростов-на-Дону 1976г. КОМПРЕССОРНАЯ СТАНЦИЯ 6К-250А	Схема подключения камер КРУ2-6/10/П 12, 13	Типовой проект 904-1-35 Альбом IV Лист ЭЛ-29

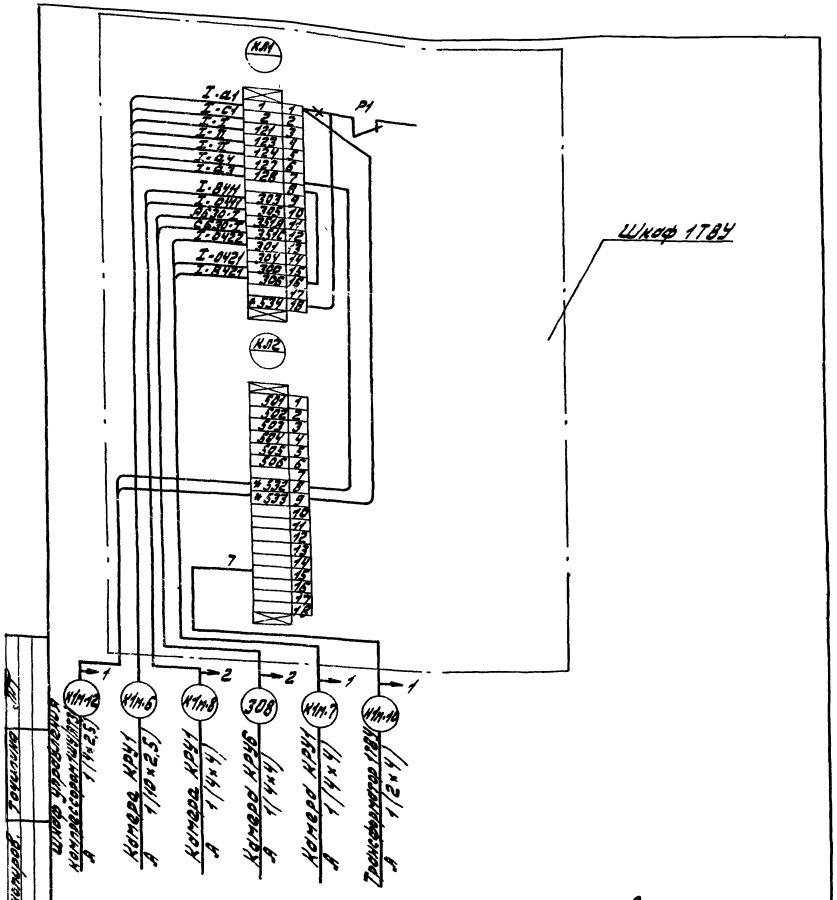

1. Схема контрольных цепей составлена для агрегата 1
Для остальных - аналогично.
2. Присоединение силовых цепей смотри ЭЛ-31

—×— Отсоединить
* Домаркировать

ГИПРОСТРОЙДОРМАШ г Ростов-на-Дону 1976г	Схема подключения шкафа тиристорного возбудительного устройства	Типовой проект 904-1-	
КОМПРЕССОРНАЯ СТАНЦИЯ 6К-250А		Альбом IV	
		Лист ЭЛ-30	

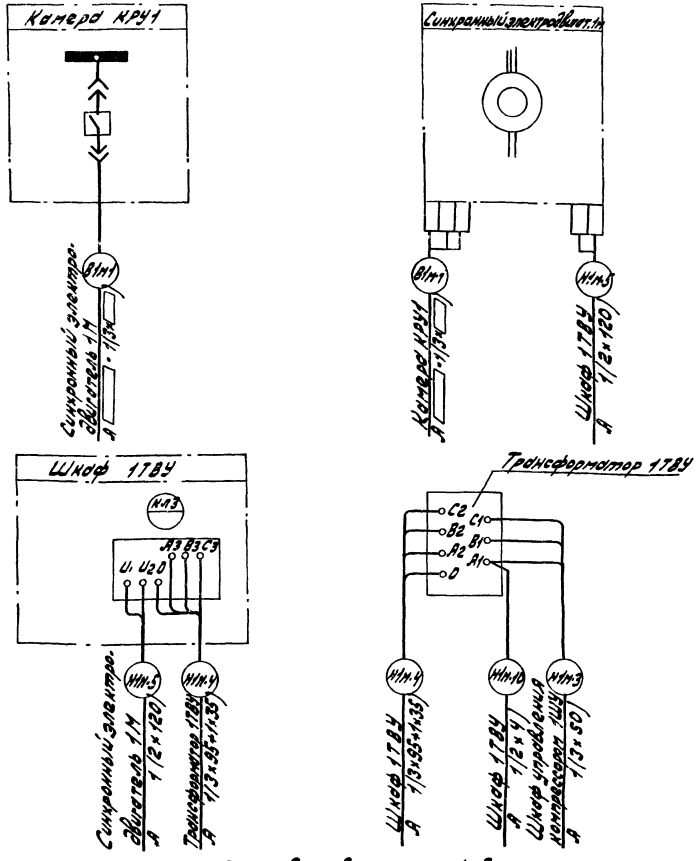

1. Схема дана для агрегата 1, для остальных - аналогично.
2. Чертеж смотреть совместно с ЭЛ-30

6988/IV

30

ГИПРОСТРОЙДОРМАШ г Ростов-на-Дону 1976г	Схема подключения силовых цепей привода компрессорного агрегата	Типовой проект 904-1-35	
КОМПРЕССОРНАЯ СТАНЦИЯ 6К-250А		Альбом IV	
		Лист ЭЛ-31	

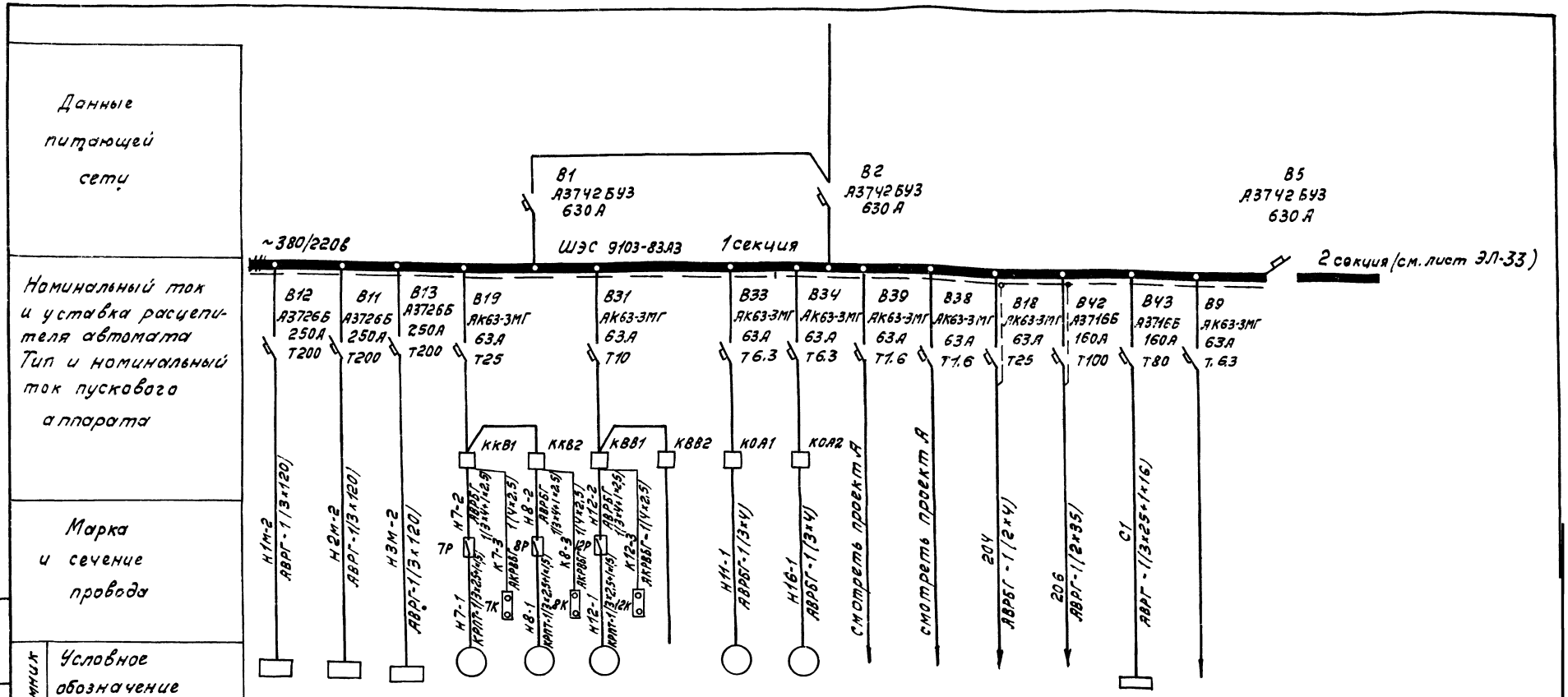

Электроприемник																	
Условное обозначение																	
Номер по плану	1ШУ	2ШУ	3ШУ	7	8	12	—	11	16								
Тип	ШЭС9102-53А3	ШЭС9102-53А3	ШЭС9102-53А3	А02-51-8В	А02-51-8В	А0Л2-21-6	—	А02-31-4	А02-31-4								
Номинальная мощность, квт				4	4	0,8	—	2,2	2,2					30			
Номинальный ток, а / Пиковый ток, А				10,2 / 61,2	10,2 / 61,2	2,4 / 14,4	—	4,9 / 31,4	4,9 / 31,4								
Наименование механизма и номер по технологическому проекту	Шкаф управления компрессором 1ШУ	Шкаф управления компрессором 2ШУ	Шкаф управления компрессором 3ШУ	Вытяжная установка В-1	Вытяжная установка В-2	Вытяжная установка В-5	Резерв	Отопительный агрегат О-1	Отопительный агрегат О-1	Цепи управления	Цепи управления	Шинки сигнализации камер КРУ-6/10/кв I секции	Шинки управления камер КРУ6/10/кв I секции	Рабочее освещение ГШ-1, ГШ-2	Источник -220в (рабочий)	Секционный автомат	

Лист рассматривать совместно с ЭЛ-33,34

Проб.	Павлова	Копир.	Генюк
Гл.спец.	Нашельский		
Нач.отд.	Давыдов		
Н.контр.	Золотарева		

6988/IV

31

ГИПРОСТРОЙДОРМАШ г.Ростов-на-Дону 1976г. КОМПРЕССОРНАЯ СТАНЦИЯ БК-250А	Шкаф управления вспомприводами Расчетная схема Лист 1	Типовой проект 9041-35 Альбом IV Лист ЭЛ-32

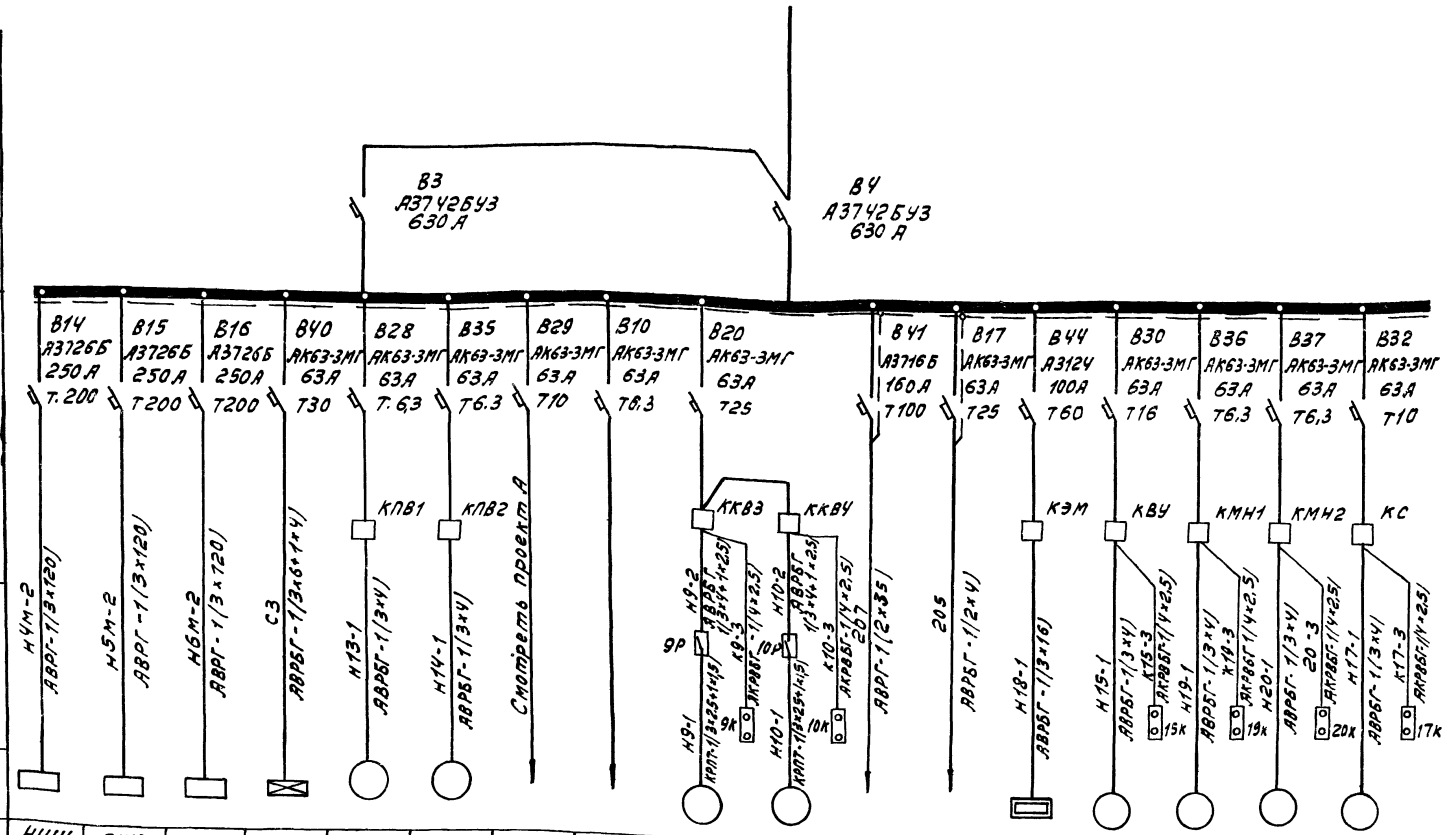

Электроприемник																	
Условное обозначение																	
Номер по плану	4ШУ	5ШУ	6ШУ		13	14			9	10			18	15	19	20	17
Тип	ШЭС9102-53А3	ШЭС9102-53А3	ШЭС9102-53А3		АОЛ2-22-4	АОЛ2-22-4			АО2-51-8В	АО2-51-8В				АОЛ11-4	АОЛ2-31-4	АОЛ2-31-4	АОЛ2-32-4
Номинальная мощность, квт				5	1,5	1,5			4,0	4,0			25	0,12	2,2	2,2	3,0
Номинальный ток, а / Пиковый ток, А					3,5 / 21	3,5 / 21			10,2 / 61,2	10,2 / 61,2			42		4,9 / 31,9	4,9 / 31,9	6,6 / 42,9
Наименование механизма и номер по технологическому проекту	Шкаф управления компрессором 4ШУ	Шкаф управления компрессором 5ШУ	Шкаф управления компрессором 6ШУ	Аварийное освещение	Приточная установка П-1	Приточная установка П-1	Цепи управления ~380в	Источник ~220в (резервный)	Вытяжная установка В-3	Вытяжная установка В-4	Шинки управления камер КРУ-6/10/кв II секции	Шинки сигнализации камер КРУ-6/10/кв II секции	Электроподогреватель	Вытяжная установка В-6	Маслонасос Ш5-25	Маслонасос Ш5-25	Сепаратор СЦ-1,5А

6988/IV

32

Лист рассматривать совместно с ЭЛ-32,34

Гл.спец. Нашельский	Копир.	Генюк	
Нач.отд. Давыдов			
Н.контр. Золотарева			

ГИПРОСТРОЙДОРМАШ г.Ростов-на-Дону 1975г.	Шкаф управления вспомприводами Расчетная схема Лист 2	Типовой проект 904-1-35
КОМПРЕССОРНАЯ СТАНЦИЯ БК-250А		Альбом IV
		Лист ЭЛ-33

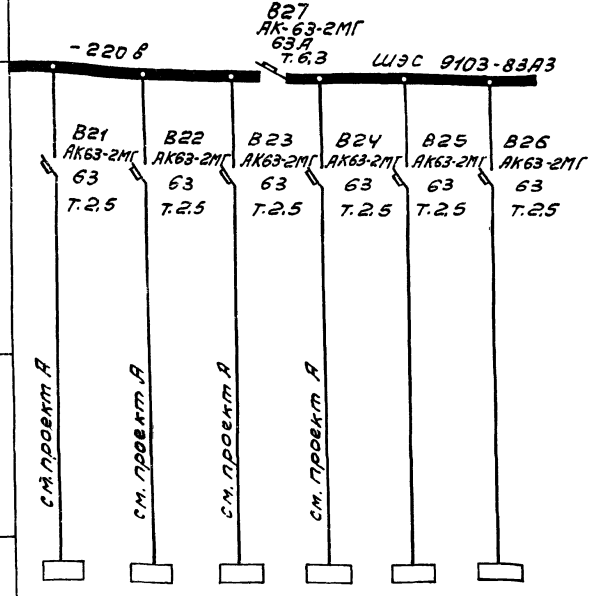

Данные питающей сети							
Номинальный ток и уставка расцепителя автомата Тип и номинальный ток пускового аппарата							
Марка и сечение провода							
Электроприемник	Условное обозначение						
	Номер по плану	—	—	—	—	—	—
	Тип	—	—	—	—	—	—
	Номинальная мощность, кВт	—	—	—	—	—	—
	Номинальный ток, а Пиковый ток, А	—	—	—	—	—	—
Наименование механизма и номер по технологическому проекту		Шкаф управления компрессором 1ШУ	Шкаф управления компрессором 2ШУ	Шкаф управления компрессором 3ШУ	Шкаф управления компрессором 4ШУ		

1. Расчетная схема шкафа управления вспомприводами ШЭС 9103-83АЗ на листах ЭЛ-32, ЭЛ-33, ЭЛ-34 составлена на основании чертежа завода-изготовителя (ХЭМЗ) шкафа N 4БХ.601.285.ЭЗ.

2. В случае внесения изменений в схему шкафа заводом ХЭМЗ расчетная схема подлежит уточнению на монтаже по сопроводительной технической документации.

3. Шкаф управления вспомприводами разработан Московским институтом „Гипроуглеавтоматизация" и согласован с заводом ХЭМЗ (протокол N 71/0019-2-352 от 14.08.75)

6988/IV (33)

ГИПРОСТРОЙДОРМАШ г. Ростов-на-Дону 1976 г.	Шкаф управления вспомприводами	Типовой проект 904-1-35
КОМПРЕССОРНАЯ СТАНЦИЯ 6К-250А	Расчетная схема Лист 3	Альбом IV
		Лист ЭЛ-34

Л. спец.	Нащельский		Копир.	Генн.
Нач. отд.	Давыдов			
Н. контр.	Золотарева			

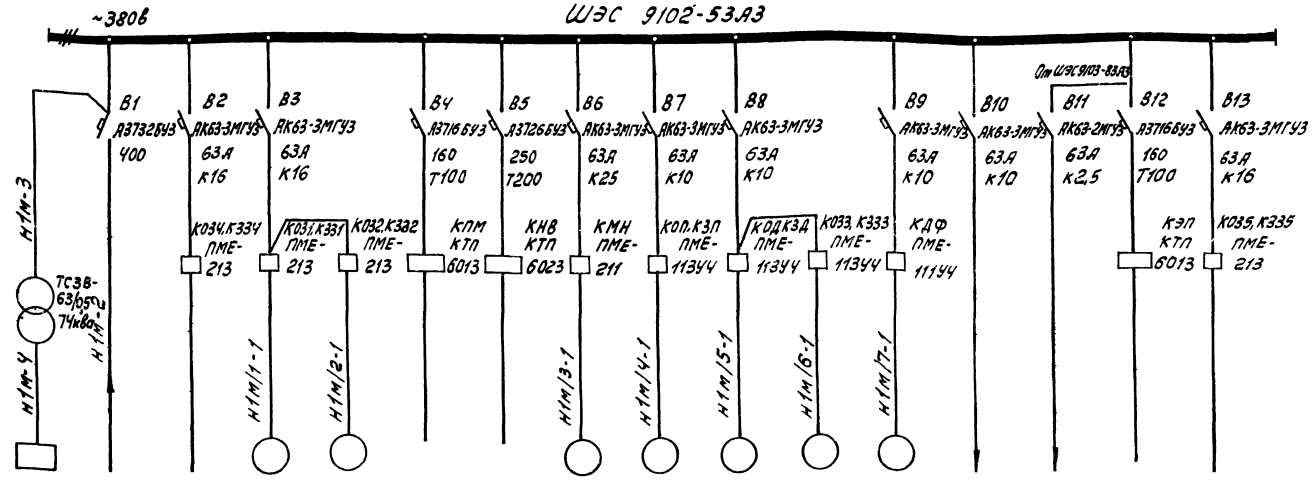

Электрооборудование: Условное обозначение	1ТВУ		—	1М/1	1М/2	—	—	1М/3	1М/4	1М/5	1М/6	1М/7			—	—
Номер по плану	ТСВ-320/10К-5УЧ		—	АОС2-11-4	АОС2-11-4	—	—	АО2-31-2	АОЛ-22-4	АОЛ-22-4	АОС2-11-4				—	—
Тип	25,8		—	0.6	0.6	—	—	3.0	0.4	0.4	0.6	0.27			—	—
Номинальная мощность, кВт	102 / —		— / —	1.8 / 14.4	1.8 / 14.4	— / —	— / —	6.1 / 42.7	1.14 / 4.6	1.14 / 4.6	1.8 / 14.4	1.0 /	/	/	— / —	— / —
Номинальные токи пиковый ток, А																
Наименование механизма и номер по технологическому проекту	Тиристорное возбудительное устройство 1ТВУ	Ввод ~380в от шкафа вспомпр. водов	Резерв	Задвижка водяного охлаждения	Задвижка на сливном водопроводе	Резерв	Резерв	Пусковой маслонасос	Поплавковый клапан	Дроссельная заслонка	Задвижка нагнетания	Фильтр всаса	~380в	Цепи растаяногогока 220в	Резерв	Резерв

6988/ТР (34)

ГИПРОСТРОЙДОРМАШ г. Ростов-на-Дону 1976г. КОМПРЕССОРНАЯ СТАНЦИЯ БК-250А	Шкаф управления 1ШУ турбокомпрессорным агрегатом 1. Расчетная схема.	Типовой проект 901-1-35	
		Альбом IV	
		Лист ЭЛ-35	

Гл. спец. Мощанский
Нач. отд. Давыдов
Н. контр. Ушакова
Гл. инж. Ушаков
Нач. отд. Ушаков
Разраб. Ушаков

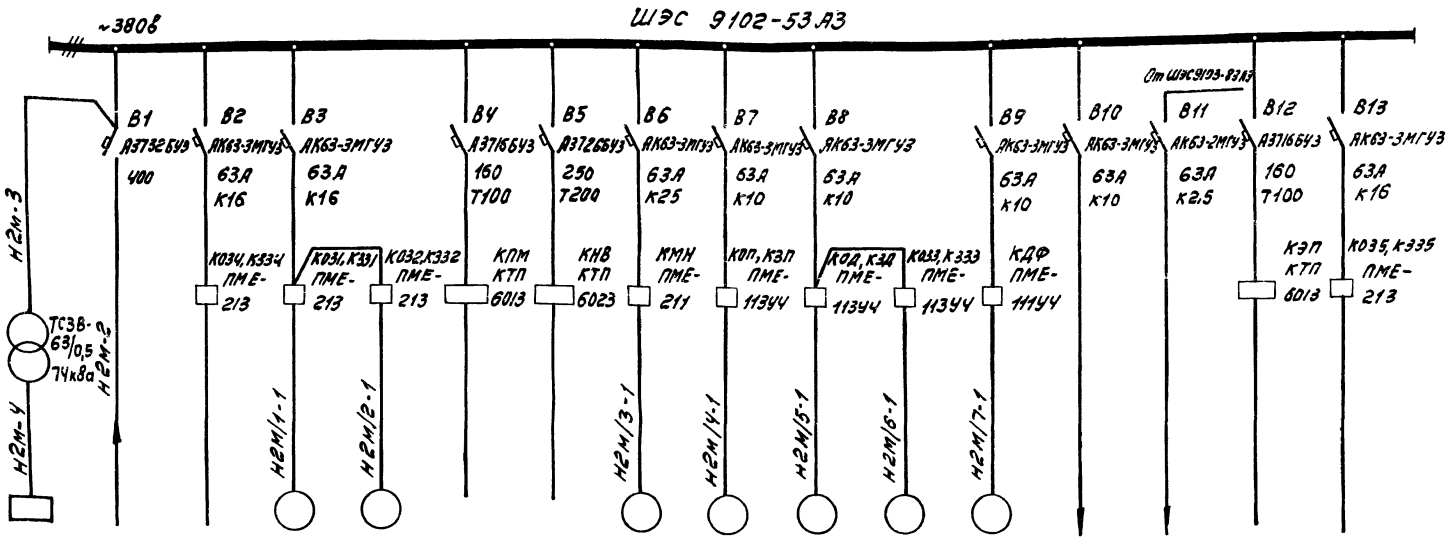

Электродвигатель																
Условное обозначение																
Номер по плану	2ТВУ		—	2М/1	2М/2	—	—	2М/3	2М/4	2М/5	2М/6	2М/7			—	—
Тип	ТЕ8-320/75Г-54У4		—	АОС2-11-4	АОС2-11-4	—	—	АО2-31-2	АОЛ-22-4	АОЛ-22-4	АОС2-11-4				—	—
Номинальная мощность, квт	25,8		—	0,6	0,6	—	—	3,0	0,4	0,4	0,6	0,27			—	—
Номинальный ток, а / пиковый ток, А	102 / —		— / —	1,8 / 14,4	1,8 / 14,4	— / —	— / —	6,1 / 42,7	1,14 / 4,6	1,14 / 4,6	1,8 / 14,4	1,0 / —	/	/	— / —	— / —
Наименование механизма и номер по технологическому проекту	Тиристорное возбудительное устройство 2ТВУ	Ввод ~380в от шкафа вспом приводов	Резерв	Задвижка водяного охлаждения	Задвижка на сливном водопроводе	Резерв	Резерв	Пусковой маслонасос	Поплавный клапан	Дроссельная заслонка	Задвижка нагнетания	Фильтр всаса	~380в	Цепи постоянного тока 220в	Резерв	Резерв

6988/12

ГИПРОСТРОЙДОРМАШ г. Ростов-на-Дону 1976г. КОМПРЕССОРНАЯ СТАНЦИЯ 6К-25ОА	Шкаф управления 2ШУ турбокомпрессорным агрегатом 2. Расчетная схема.	Типовой проект 9041-35	
		Альбом IV	
		Лист ЭЛ-36	

Нач.отд. Дорохов
Н.контр. Аршавер

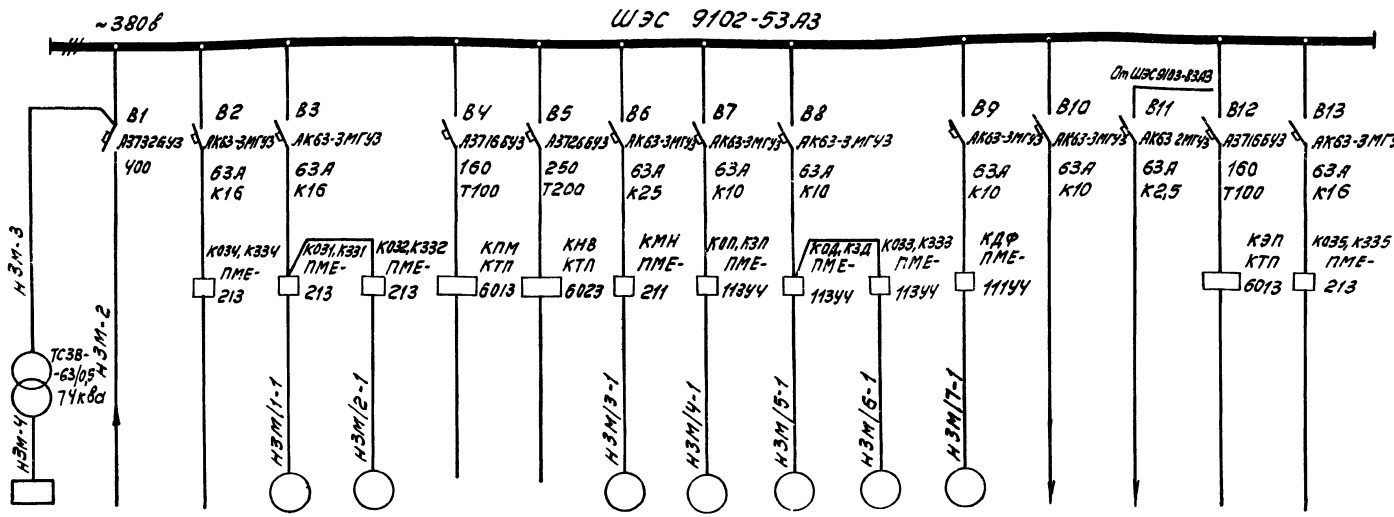

Номинальный ток и уставка расцепителя автомата

Тип и номинальный ток пускового аппарата

Марка и сечение провода

Электроприемник																
Условное обозначение																
Номер по плану	ЗТВУ		—	ЗМ/1	ЗМ/2	—	—	ЗМ/3	ЗМ/4	ЗМ/5	ЗМ/6	ЗМ/7			—	—
Тип	ТЕ8-320/75Г-5У4		—	АОС2-11-4	АОС2-11-4	—	—	АО2-31-2	АОЛ-22-4	АОЛ-22-4	АОС2-11-4				—	—
Номинальная мощность, квт	25,8		—	0,6	0,6	—	—	3,0	0,4	0,4	0,6	0,27			—	—
Номинальный ток, а / пиковый ток, а	102		— / —	1,8 / 14,4	1,8 / 14,4	— / —	— / —	6,1 / 42,7	1,14 / 4,6	1,14 / 4,6	1,8 / 14,4	1,0			— / —	— / —
Наименование механизма и номер по технологическому проекту	Тиристорное возбудительное устройство ЗТВУ	Ввод ~380в от шкафа вспом. приводов	Резерв	Задвижка водяного охлаждения	Задвижка на сливном водопроводе	Резерв	Резерв	Пусковой маслонасос	Помпажный клапан	Дроссельная заслонка	Задвижка нагнетания	Фильтр всаса	~380в	Цепи постоянного тока 220в	Резерв	Резерв

Гл. спец.	Нашельский	Калькир
Нач. отд.	Давыдов	Гонюк
Н. контр.	Золотарева	

6988/IV

36

ГИПРОСТРОЙДОРМАШ г. Ростов-на-Дону 1976г.	Шкаф управления ЗШУ турбокомпрессорным агрегатом 3. Расчетная схема.	Типовой проект 904-1-35
КОМПРЕССОРНАЯ СТАНЦИЯ БК-250А		Альбом IV
		Лист ЭЛ-37

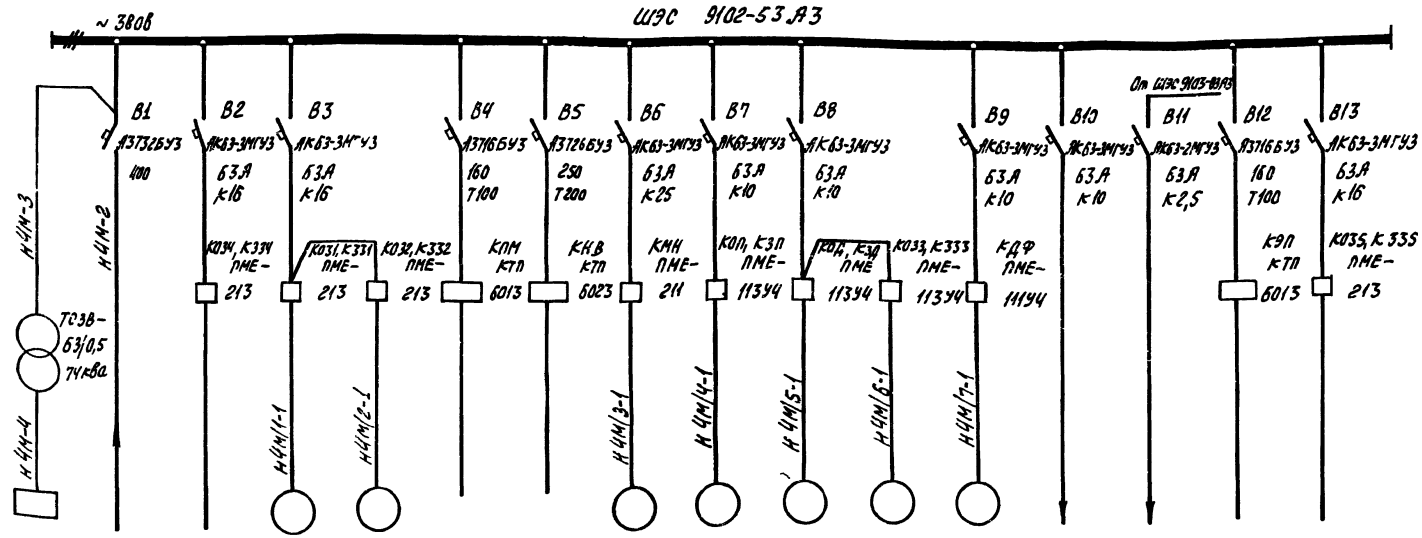

Номинальный ток и уставка расцепителя автомата. Тип и номинальный ток пускового аппарата	Электроприёмник: Условное обозначение	4ТВУ		—	4М/1	4М/2	—	—	4М/3	4М/4	4М/5	4М/6	4М/7			—	—
	Номер по плану																
Марка и сечение провода	Тип	ТЕВ-320/75Т-54У4		—	ЯОСЗ-11-4	ЯОСЗ-11-4	—	—	АО2-31-2	АОЛ-22-4	АОЛ-22-4	ЯОСЗ-11-4				—	—
	Номинальная мощность, квт	258		—	0,6	0,6	—	—	3,0	0,4	0,4	0,6	0,27			—	—
	Номинальный ток, а / пиковый ток, А	102 / —		— / —	1,8 / 14,4	1,8 / 14,4	— / —	— / —	6,1 / 42,7	1,14 / 46	1,14 / 46	1,8 / 144	1,0 /	/	/	— / —	— / —
	Наименование механизма и номер по технологическому проекту	Тиристорное возбудительное устройство 4ТВУ	Ввод 380В от шкафа вспомприводов	Резерв	Задвижка водяного охлаждения	Задвижка на сливном водопроводе	Резерв	Резерв	Пусковой маслонасос	Помпажный клапан	Дроссельная заслонка	Задвижка нагнетания	Фильтр всаса	~ 380В	Цепи постоянного тока агов	Резерв	Резерв

6988/IV (37)

ГИПРОСТРОЙДОРМАШ г. Ростов-на-Дону 1976 г. КОМПРЕССОРНАЯ СТАНЦИЯ 6К-250А	Шкаф управления 4ШУ турбокомпрессорным агрегатом 4 Расчётная схема	Типовой проект 904-1-35	Альбом IV
			Лист ЭЛ-38

Инв. № подл. | Подпись и дата | Взам. инв. №

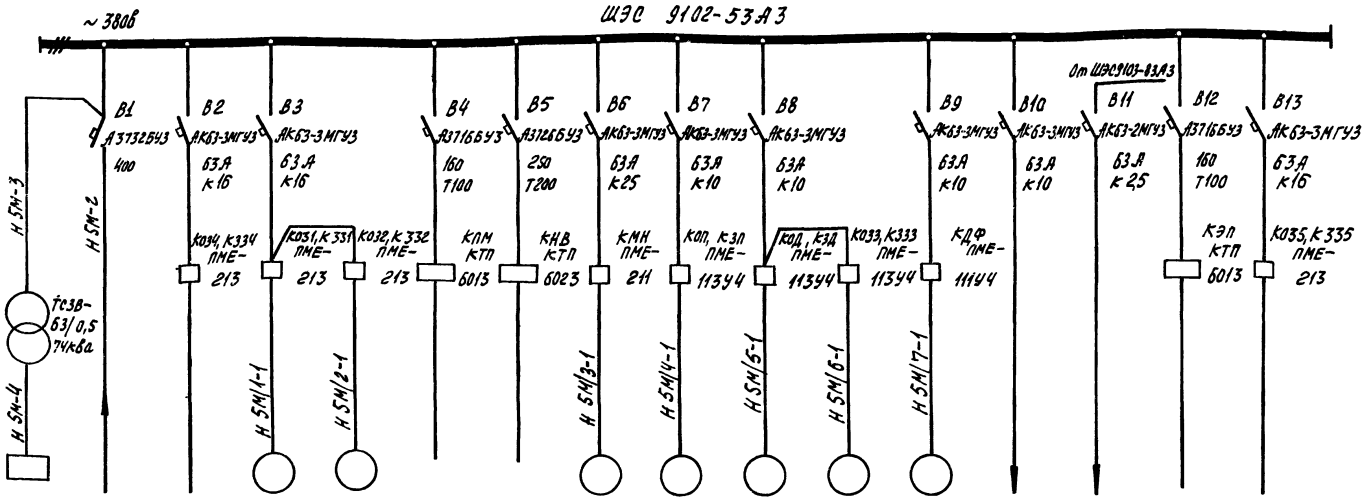

Наименование механизма и номер по технологическому проекту		Тиристорное возбудительное устройство СТВУ	Ввод 380В от шкафа вспом-приводов	Резерв	Задвижка выдяного охлаждения	Задвижка на сливном водопроводе	Резерв	Резерв	Пусковой маслонасос	Монтажный клапан	Дроссельная заслонка	Задвижка нагнетания	Фильтр всаса	~ 380В	Цепи постоянного тока 220В	Резерв	Резерв
Электроприёмник	Условное обозначение	СТВУ		—	5М/1	5М/2	—	—	5М/3	5М/4	5М/5	5М/6	5М/7			—	—
	Номер по плану	ТЕВ-320/7ст-544		—	А0С2-11-4	А0С2-11-4	—	—	А02-31-2	А0Л-22-4	А0Л-22-4	А0С2-11-4				—	—
	Тип	25,8		—	0,6	0,6	—	—	3,0	0,4	0,4	0,6	0,27			—	—
	Номинальная мощность, кВт	102 / —		— / —	1,8 / 14,4	1,8 / 14,4	— / —	— / —	6,1 / 42,7	1,14 / 4,6	1,14 / 4,6	1,8 / 14,4	1,0	/	/	— / —	— / —
	Номинальный ток, а пиковый ток, А																

6988/IV (38)

ГИПРОСТРОЙДОРМАШ г. Ростов-на-Дону 1976г. КОМПРЕССОРНАЯ СТАНЦИЯ БК-250А	Шкаф управления 5ШУ турбокомпрессорным агрегатом 5. Расчётная схема	Типовой проект 9041-3.5	Альбом IV
			Лист ЭЛ-39

Инв. № подл. | Подпись и дата | Взам. инв. №

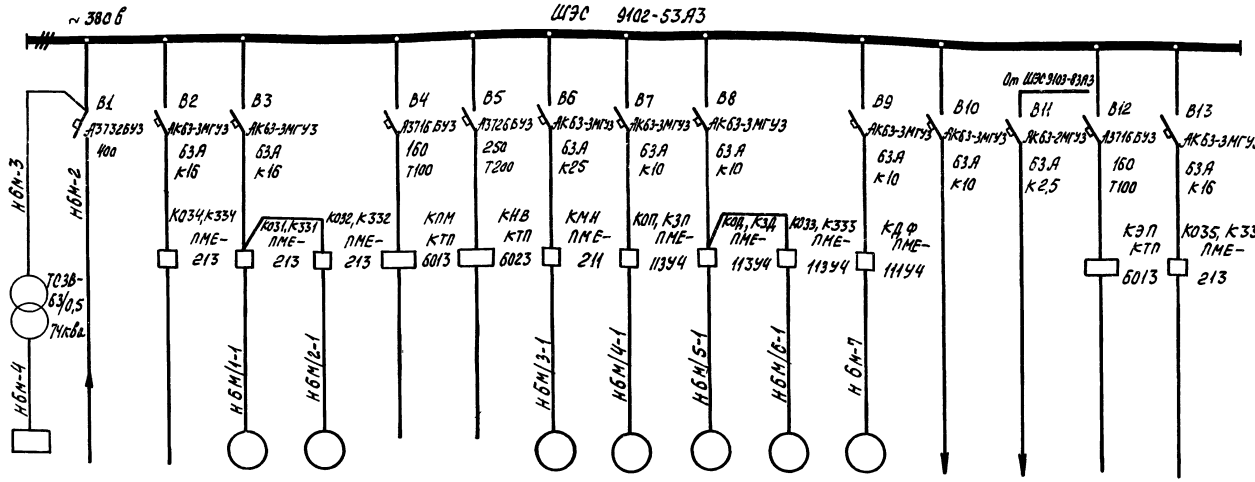

Номинальный ток и уставка расцепителя автомата. Тип и номинальный ток пускового аппарата																
Марка и сечение провода																
Электроприёмник: Условное обозначение																
Номер по плану	6ТВУ		—	6М/1	6М/2	—	—	6М/3	6М/4	6М/5	6М/6	6М/7			—	—
Тип	ТЕВ-320/75Т-5У4		—	АОС2-11-4	АОС2-11-4	—	—	АО2-31-2	АОЛ-22-4	АОЛ-22-4	АОС2-11-4				—	—
Номинальная мощность, кВт	25,8		—	0,6	0,6	—	—	3,0	0,4	0,4	0,6	0,27			—	—
Номинальный ток, а / пиковый ток, А	102 / —		— / —	1,8 / 14,4	1,8 / 14,4	— / —	— / —	6,1 / 42,7	1,14 / 4,6	1,14 / 4,6	1,8 / 14,4	1,0			— / —	— / —
Наименование механизма и номер по технологическому проекту	Тиристорное возбуждительное устройство 6ТВУ	Ввод ~380в от шкафа вспомприводов	Резерв	Задвижка водяного охлаждения	Задвижка на сливном водопроводе	Резерв	Резерв	Пусковой маслонасос	Помпажный клапан	Дроссельная заслонка	Задвижка нагнетания	Фильтр всаса	~380в	Цепи постоянного тока 220в	Резерв	Резерв

6988/IV

39

ГИПРОСТРОЙДОРМАШ г.Ростов-на-Дону 1976г. КОМПРЕССОРНАЯ СТАНЦИЯ БК-250А	Шкаф управления БШУ турбокомпрессорным агрегатом Б. Расчётная схема	Типовой проект 904-1-35 Альбом IV Лист ЭЛ-40

Нач. отдела Н. контр. Давыдов Золотарёва

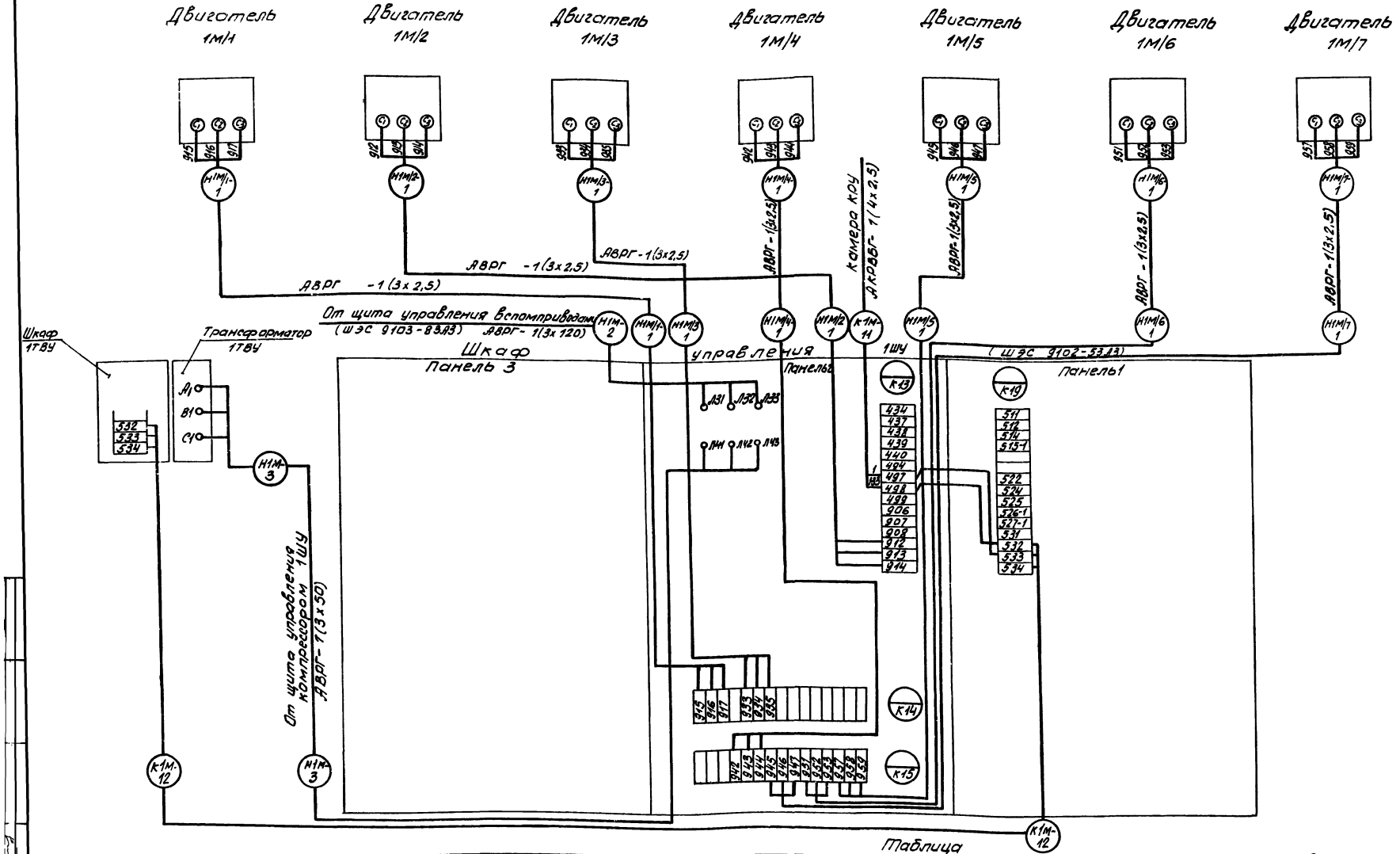

Таблица

Номер шкафа	Номер привода / маркировка кабеля									
1ШУ	1М1/1 К1М1/1-1	1М1/2 К1М1/2-1	1М1/3 К1М1/3-1	1М1/4 К1М1/4-1	1М1/5 К1М1/5-1	1М1/6 К1М1/6-1	1М1/7 К1М1/7-1	Н1М-2	Н1М-3	К1М-11	К1М-12
2ШУ	2М1/1 К2М1/1-1	2М1/2 К2М1/2-1	2М1/3 К2М1/3-1	2М1/4 К2М1/4-1	2М1/5 К2М1/5-1	2М1/6 К2М1/6-1	2М1/7 К2М1/7-1	Н2М-2	Н2М-3	К2М-11	К2М-12
3ШУ	3М1/1 К3М1/1-1	3М1/2 К3М1/2-1	3М1/3 К3М1/3-1	3М1/4 К3М1/4-1	3М1/5 К3М1/5-1	3М1/6 К3М1/6-1	3М1/7 К3М1/7-1	Н3М-2	Н3М-3	К3М-11	К3М-12
4ШУ	4М1/1 К4М1/1-1	4М1/2 К4М1/2-1	4М1/3 К4М1/3-1	4М1/4 К4М1/4-1	4М1/5 К4М1/5-1	4М1/6 К4М1/6-1	4М1/7 К4М1/7-1	Н4М-2	Н4М-3	К4М-11	К4М-12
5ШУ	5М1/1 К5М1/1-1	5М1/2 К5М1/2-1	5М1/3 К5М1/3-1	5М1/4 К5М1/4-1	5М1/5 К5М1/5-1	5М1/6 К5М1/6-1	5М1/7 К5М1/7-1	Н5М-2	Н5М-3	К5М-11	К5М-12
6ШУ	6М1/1 К6М1/1-1	6М1/2 К6М1/2-1	6М1/3 К6М1/3-1	6М1/4 К6М1/4-1	6М1/5 К6М1/5-1	6М1/6 К6М1/6-1	6М1/7 К6М1/7-1	Н6М-2	Н6М-3	К6М-11	К6М-12

1. Схема подключения выполнена для шкафа 1ШУ. Для шкафов 2ШУ, 3ШУ, 4ШУ, 5ШУ, 6ШУ схема аналогична за исключением номеров приводов и маркировок кабелей (смотреть таблицу) (40)

6938/IV

ГИПРОСТРОЙДОРМАШ г. Ростов-на-Дону 1976г	Шкаф управления турбокомпрессорным агрегатом 1ШУ (2ШУ, 3ШУ, 4ШУ, 5ШУ, 6ШУ) Схема подключения	Типовой проект	904-1-35
		Альбом	IV
КОМПРЕССОРНАЯ СТАНЦИЯ 6К-250А		Лист	ЭЛ-41

Инв. № подл. | Подпись и дата | Взам. инв. №

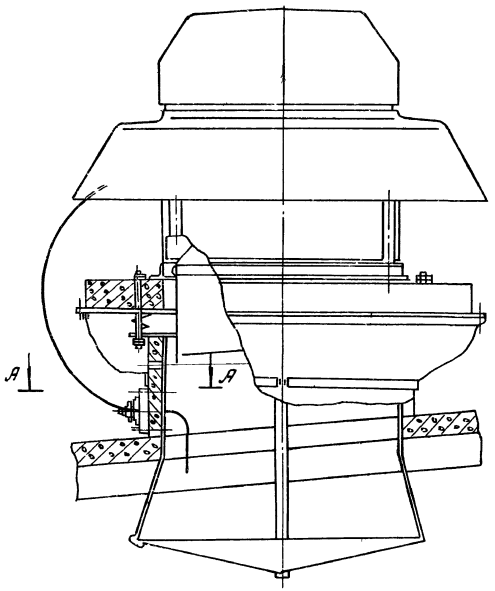

А-А
М1:5

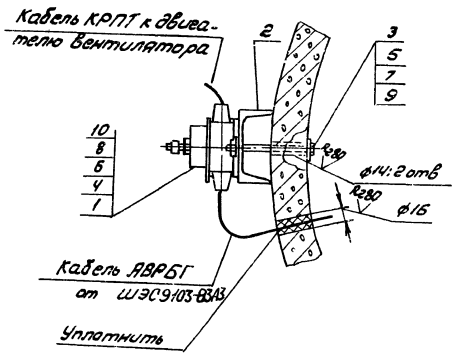

Поз.2
М1:5 200

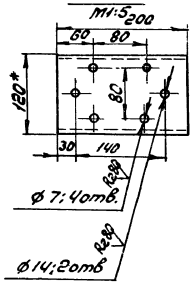

1. Отверстия в железобетонном стакане вентилятора сверлить по месту.
2. Кабель КРПТ, идущий от пакетного выключателя к двигателю, крепить к корпусу вентилятора в двух местах.
3. Смотреть совместно с ЭЛ-7.
4. Перечень материалов дан на 1 вентилятор.

Кол.	Поз.	Наименование	Обозначение стандарта	Технические данные	Общая масса	Примеч.
1	1	Выключатель пакетный	ГЛВМ-3-25		3,04	
1	2	Швеллер 12 ГОСТ 8240-72 Ст3 ГОСТ 535-58		L=200	2,1	
2	3	Болт М12*130.46 ГОСТ 7798-70			0,24	
4	4	Болт М6*30.46 ГОСТ 7798-70			0,05	
2	5	Гайка М12.5 ГОСТ 5915-70			0,04	
4	6	Гайка М6.5 ГОСТ 5915-70			0,01	
2	7	Шайба 12.01.05 ГОСТ 11371-68			0,01	
4	8	Шайба 6.01.05 ГОСТ 11371-68			0,004	
2	9	Шайба 12.65Г ГОСТ 6402-70			0,006	
4	10	Шайба 12.65Г ГОСТ 6402-70			0,002	

ГИПРОСТРОЙДОРМАШ г. Ростов-на-Дону 1976г	Подвод питания к крышным вентиляторам	Типовой проект 904-1-35
КОМПРЕССОРНАЯ СТАНЦИЯ 6К-250А		Альбом IV
		Лист ЭЛ-42

6988/17

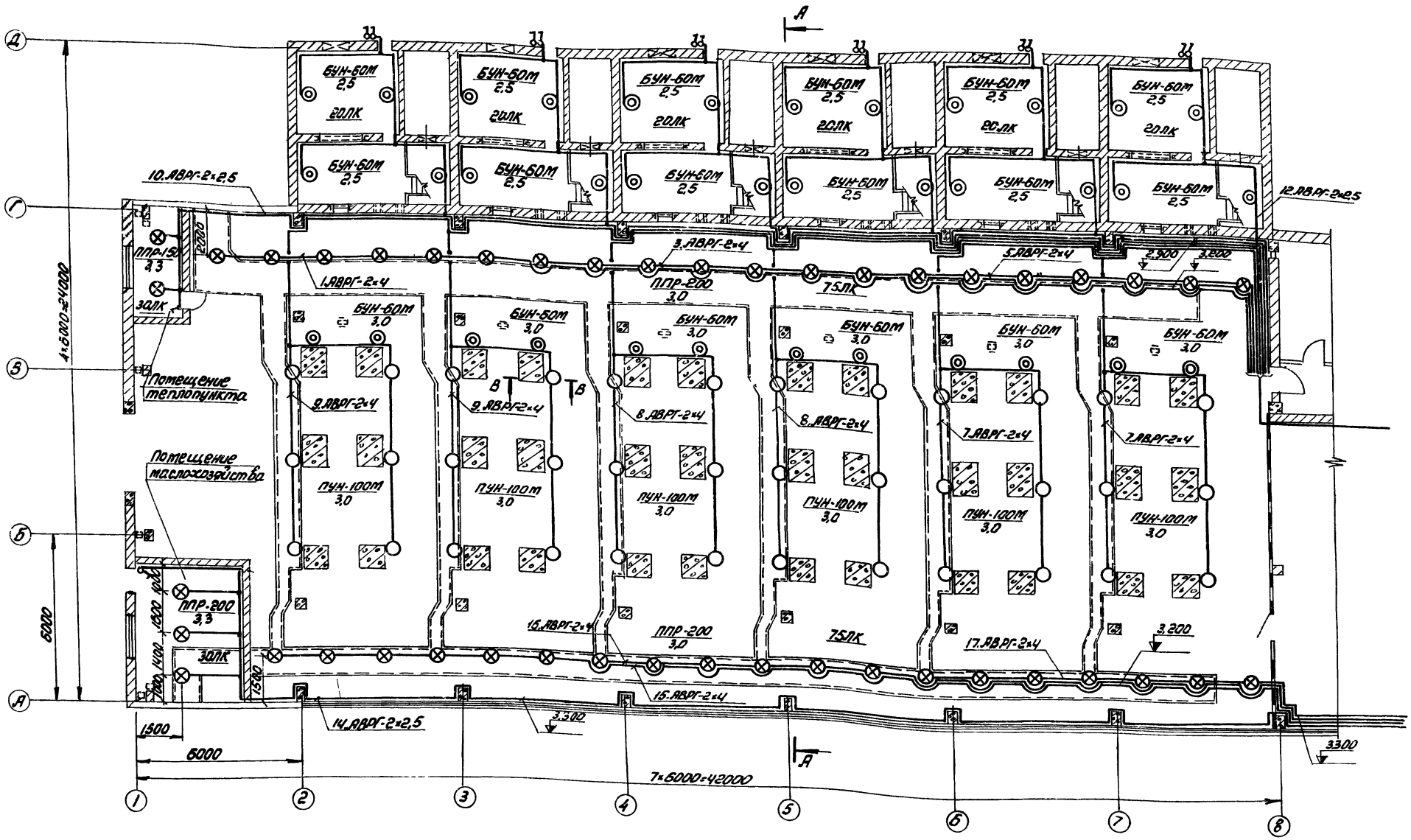

Лист рассматривать совместно с листом ЭЛ-45

Условные обозначения и общие примечания, разрезы см. листы ЭЛ-49, 50

6988/IV

42

ГИПРОСТРОЙДОРМАШ г. Ростов-на-Дону 1976г. КОМПРЕССОРНАЯ СТАНЦИЯ БК-250А	Рабочее электрическое освещение. План на отм. 0.000 в осях 1÷8	Типовой проект 901-1-35	
		Альбом IV	
		Лист ЭЛ-43	

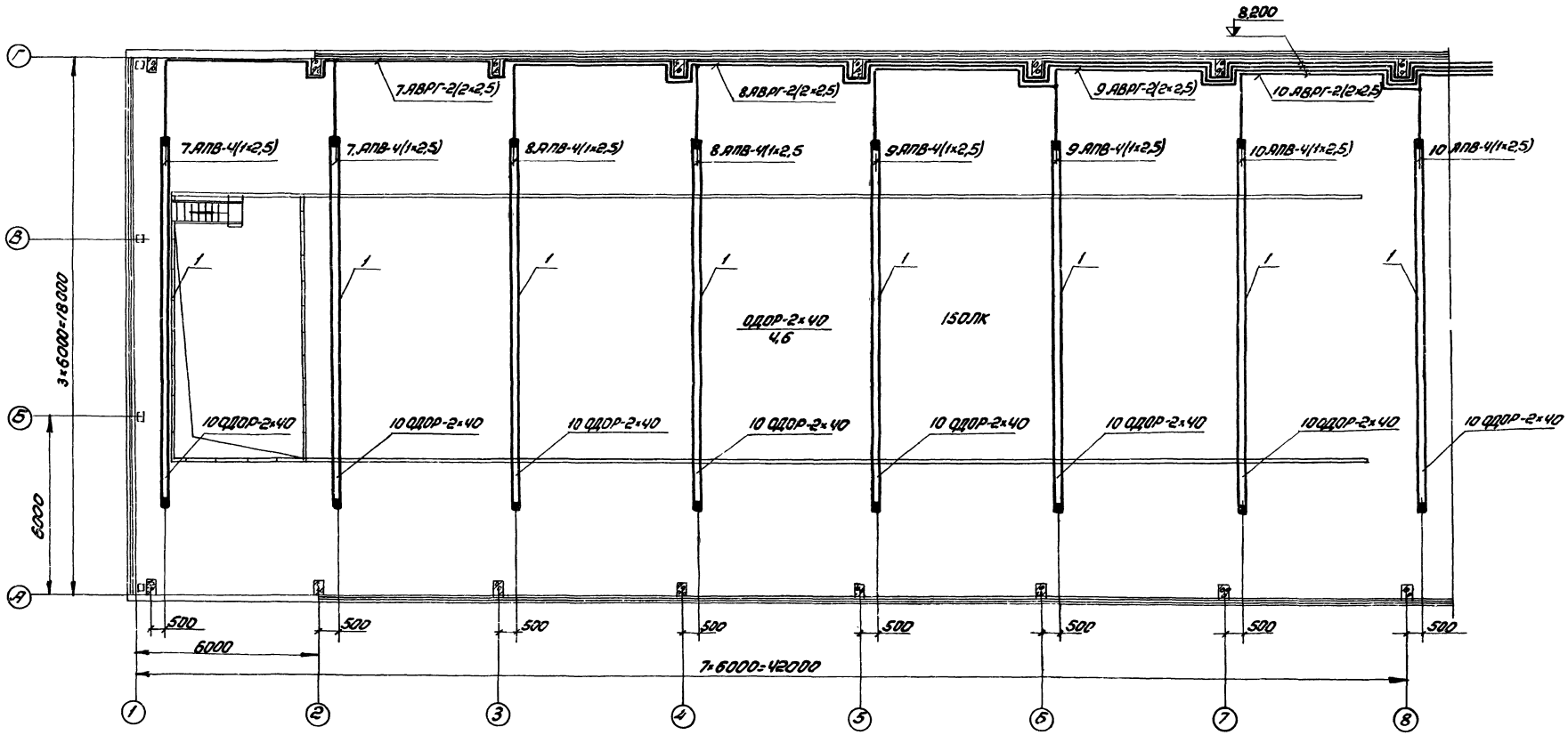

Лист рассматривать совместно с листом ЭЛ-45

Условные обозначения и общие примечания, разрезы см. листы ЭЛ-49, 50

6988/IV (43)

ГИПРОСТРОЙДОРМАШ г. Ростов-на-Дону 1976г	Рабочее электрическое освещение План на отм. 3,800 в осях 1:8	Типовой проект 904-1-35	
КОМПРЕССОРНАЯ СТАНЦИЯ БК-250А		Альбом IV	
		Лист ЭЛ-44	

Инв. № подл. | Подпись и дата | Взам. инв. №

План на отм. 0.000

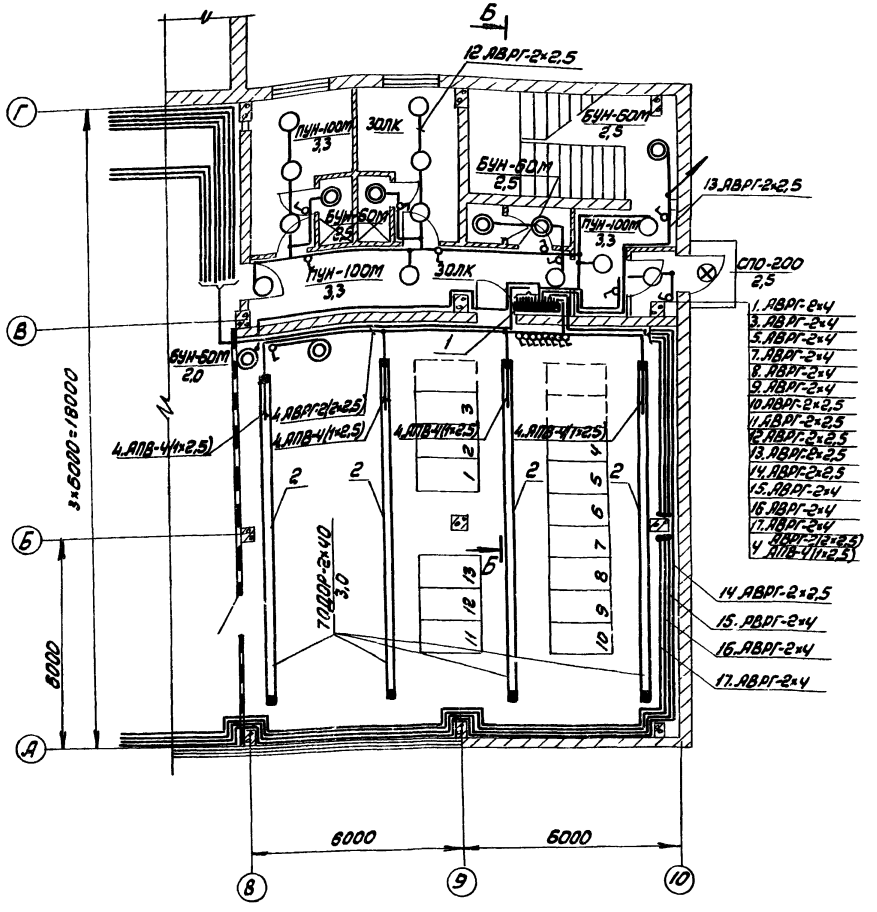

План на отм. 3.800

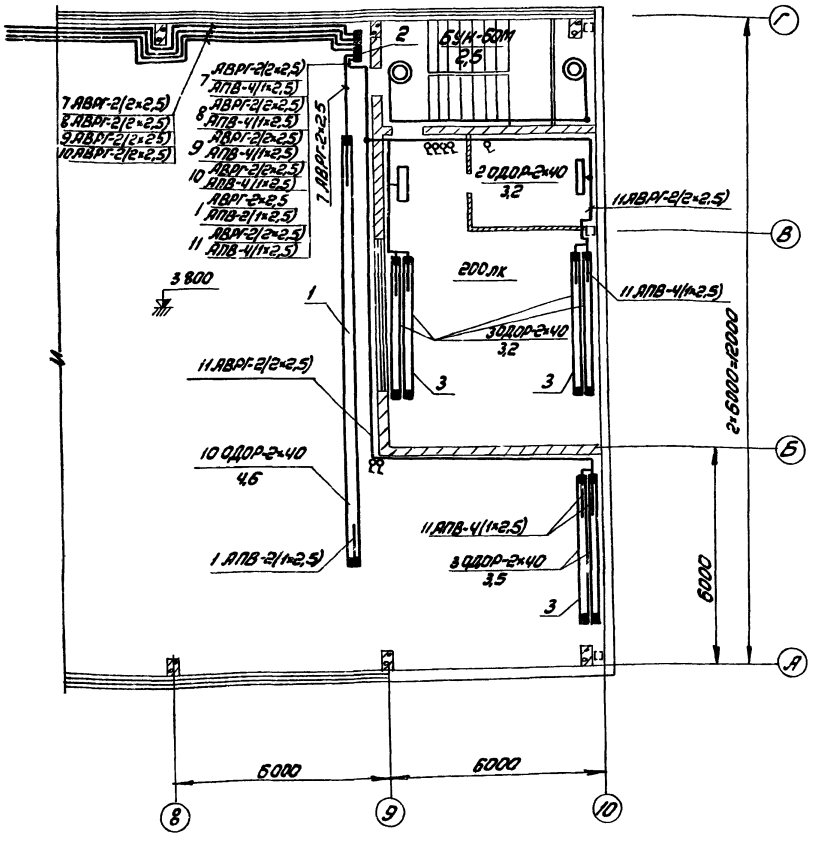

Лист рассматривать совместно с листами ЭЛ-43, 44
Условные обозначения и общие примечания, разрезы см. листы ЭЛ-49,50

6988/IV

44

ГИПРОСТРОЙДОРМАШ г. Ростов-на-Дону 1976г	Рабочее электрическое освещение	Типовой проект 904-1-35	
КОМПРЕССОРНАЯ СТАНЦИЯ БК-250А	Планы на отм. 0.000 и 3.800 в осях 8÷10	Альбом IV	
		Лист ЭЛ-45	

Инв. № подл. | Подпись и дата | Взам. инв. №

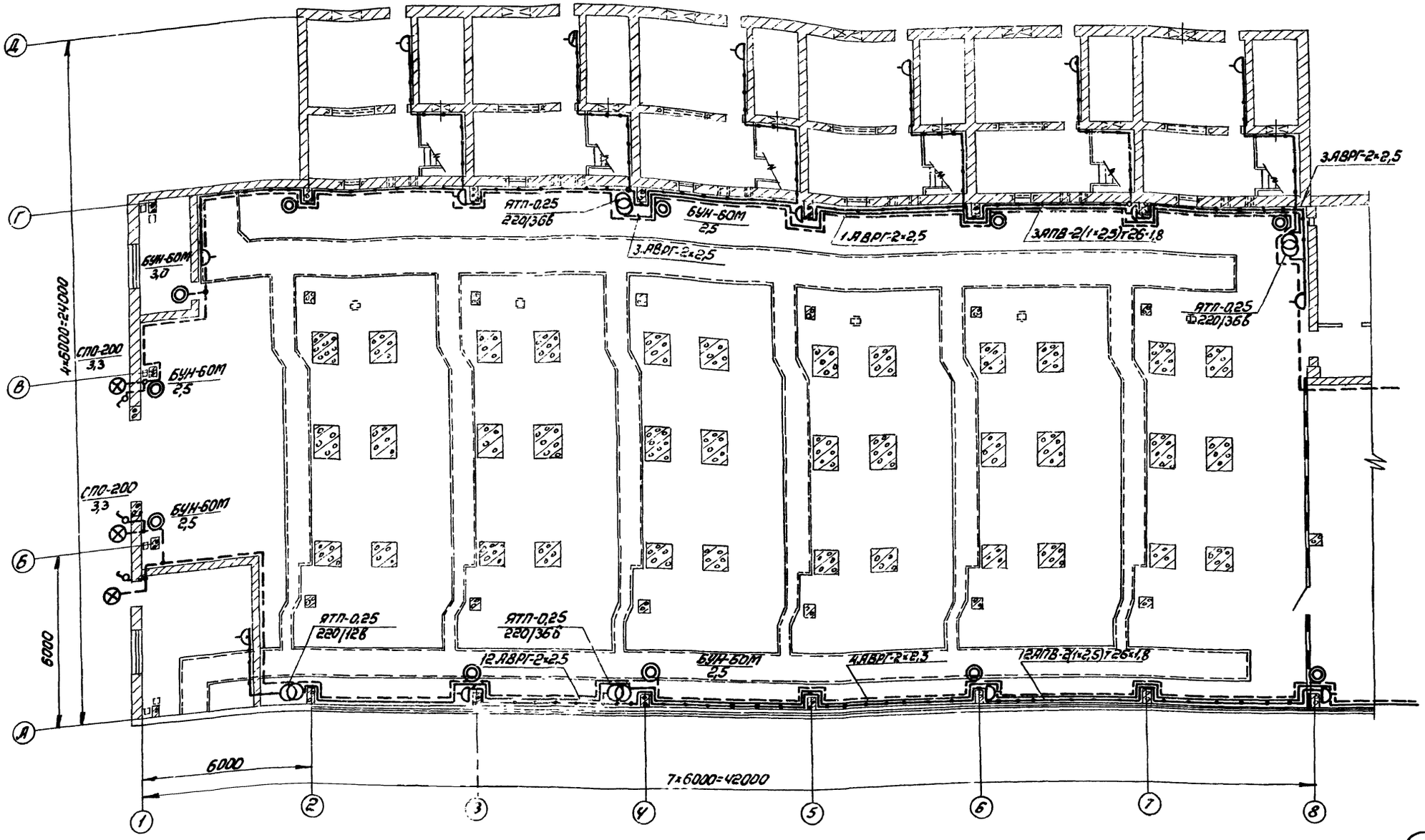

Лист рассматривать совместно с листом ЭЛ-48

Условные обозначения и общие примечания, разрезы см. листы ЭЛ-49, 50

6988/IV

45

ГИПРОСТРОЙДОРМАШ г. Ростов-на-Дону 1976г	Ремонтное и аварийное электрическое освещение. План на отм 0.000 в осях 1÷8	Типовой проект 904-1-35	
КОМПРЕССОРНАЯ СТАНЦИЯ БК-250А		Альбом IV	
		Лист ЭЛ-46	

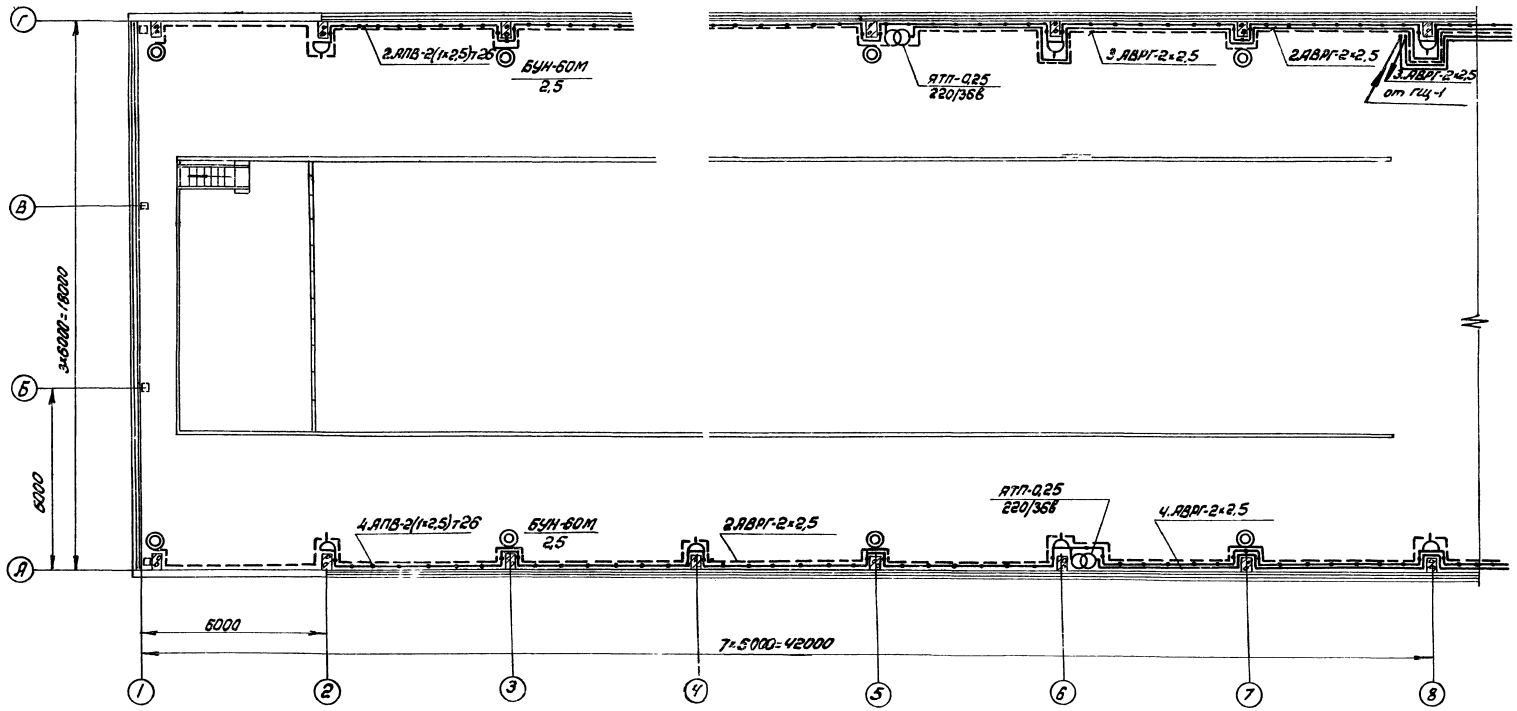

Лист рассматривать совместно с листом ЭЛ-48

Условные обозначения и общие примечания, разрезы смотри листы ЭЛ-49,50

6988/IV

46

ГИПРОСТРОЙДОРМАШ г. Ростов-на-Дону 1976г. КОМПРЕССОРНАЯ СТАНЦИЯ 6К-250А	Ремонтное и аварийное электрическое освещение. План на отм. +3,800 в осях 1÷8	Типовой проект 904-1-35	Альбом IV
			Лист ЭЛ-47

Инв. № подл. | Подпись и дата | Взам. инв. № | Инв. № дубл. | Подпись и дата | Инв. № подл. | Подпись и дата | Взам. инв. №

План на отм. 0.000

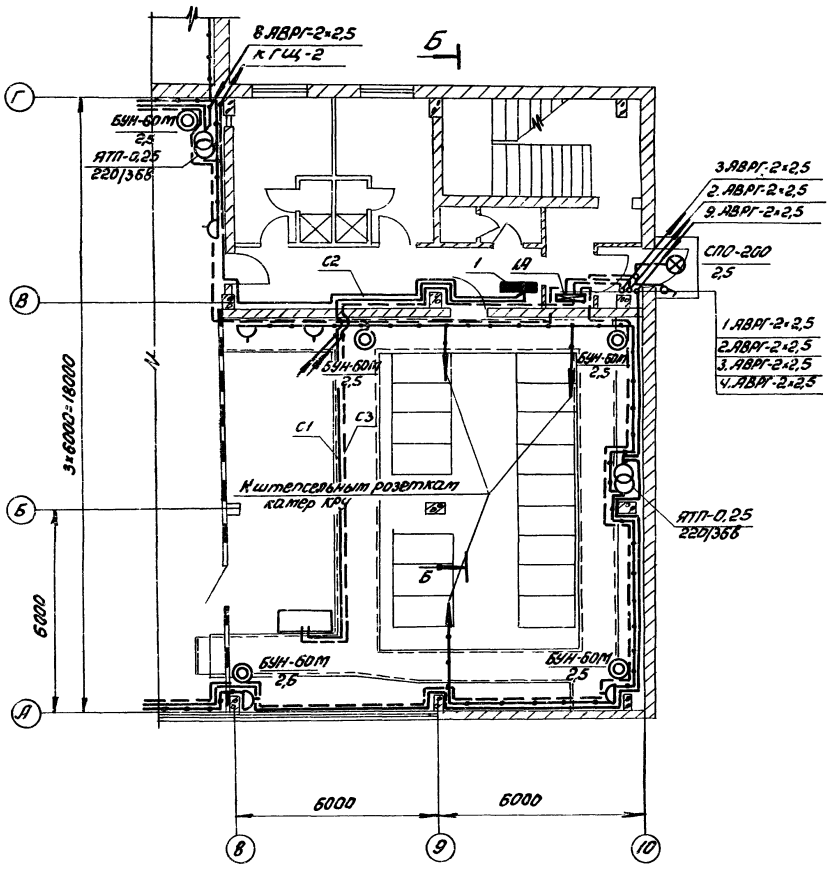

План на отм. 3.800

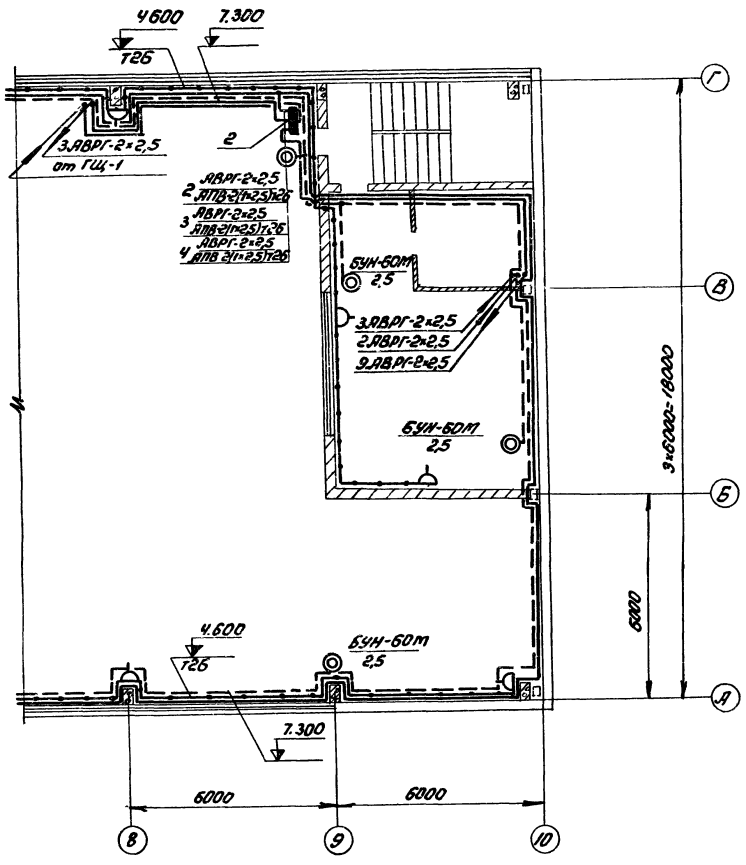

6988/12 (47)

Лист рассматривать совместно с листами ЭЛ-46, 47

Условные обозначения и общие примечания, разрезы см. листы ЭЛ-49, 50

ГИПРОСТРОЙДОРМАШ г. Ростов-на-Дону 1976г	Ремонтное и аварийное электрическое освещение. Планы на отм. 0.000 и 3.800 в осях 8÷10	Типовой проект 904-1-35	
КОМПРЕССОРНАЯ СТАНЦИЯ БК-250А		Альбом IV	
		Лист ЭЛ-48	

Инв. № подл. | Подп. и дата | Взам. инв. №

Гл. спец. | Нач. отд. | Н. контр.

А

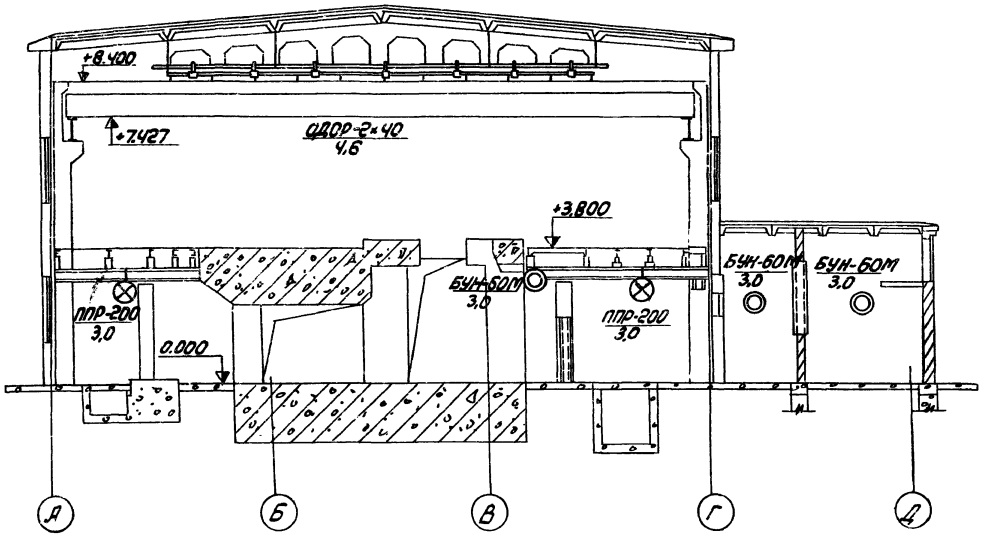

В

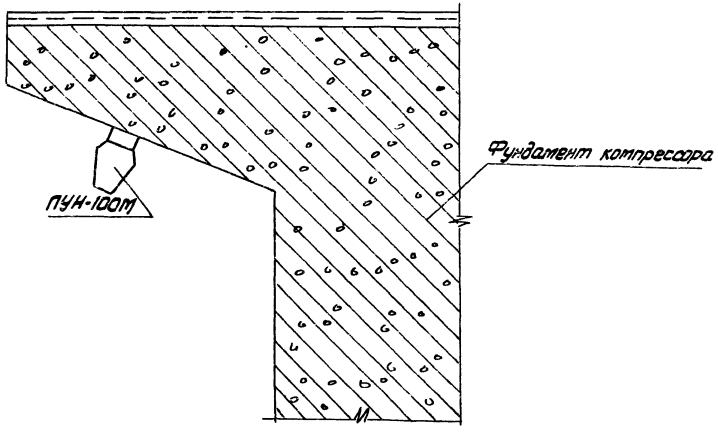

Б

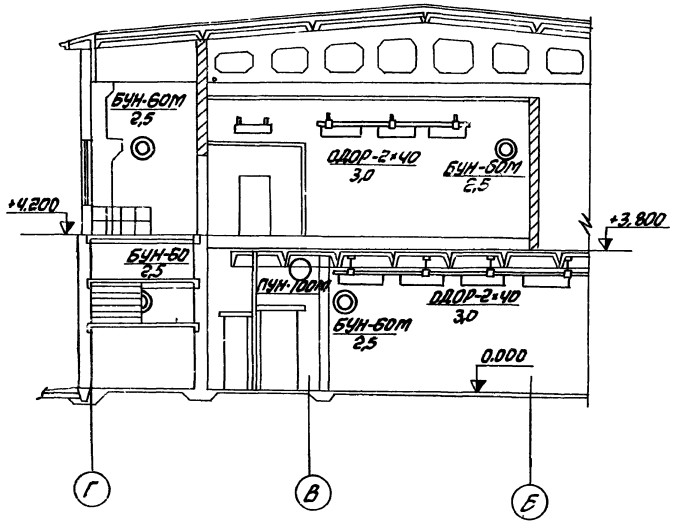

Подрозетники для светильников, установленных на фундаментах компрессоров, крепить к фундаментам эпоксидным клеем (согласно технического циркуляра Главэлектромонтажа Минтонтажспецстроя СССР № 9-2-120/72 от 30 апреля 1972г)

Б 988/IV

48

ГИПРОСТРОЙДОРМАШ г.Ростов-на-Дону 1976г КОМПРЕССОРНАЯ СТАНЦИЯ 6К-250А	Электрическое освещение Разрезы А, Б, В.	Типовой проект 904-1-35	
		Альбом IV	
		Лист-ЭЛ-49	

Инв.№ подл. | Подпись и дата | Взам.инв.№ | Инв.№ дубл. | Подпись и дата

Распределительный пункт			Номера автоматов				Расцепители автомата, А
			занятые		резервные		
Номера	Тип	Установленная мощность, кВт	однофазные	трехфазные	однофазные	трехфазные	
1	ПР9312-321	17,24	13,5÷17	4	18	19,20	15
2	ПР9312-318	11,3	1÷4	7÷11	5,6	12	15
1.А	ПР9222-203	2,24	1÷4	—	5,6	—	15

№ п.п	Обозначение	Наименование	Кол-во	Примечание
1	Типовой проект	Комплектная линия из 10 люмин-		
	4.407-141	несцентных светильников ОДОР-		
	л.А78.27.исп.2	2×40 на коробах шт	9	
2	Типовой проект	Комплектная линия из 7 люмин-		
	4.407-141	несцентных светильников		
	л.А78.47.исп.3	ОДОР-2×40 на коробах шт	4	h=500
3	Типовой проект	Комплектная линия из 6 све-		
	4.407.1-141	тильников ОДОР-2×40 на ко-		
	л.А78.50,исп.1	робах на стене на кронштей-		
		нах шт	3	

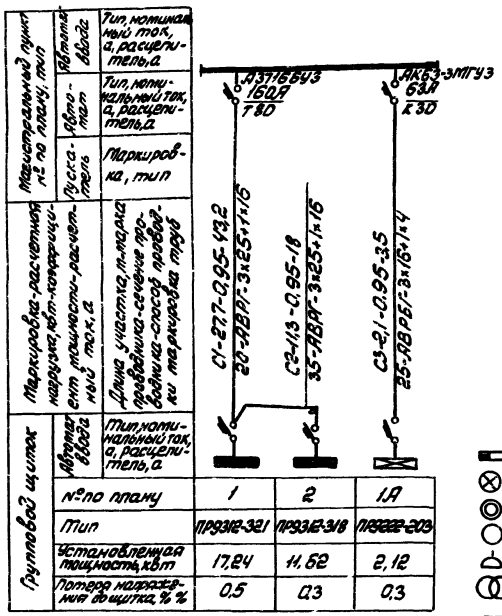

Условные обозначения:

- — комплектная линия с люминесцентными светильниками
- — светильник с лампой накаливания подвесной
- — светильник с лампой накаливания настенный
- — светильник с лампой накаливания потолочный
- — штепсельная розетка брызгонепроницаемая
- — трансформатор понижающий однофазный
- — линия сети рабочего освещения,
- — линия сети аварийного освещения
- — линия сети 36В
- $\frac{2\times40}{3,0}$ — Количество × мощность лампы в светильнике / высота подвеса от пола до низа светильника
- — выключатель однополюсный брызгонепроницаемый

1. Напряжение сети рабочего освещения 380/220В, ремонтного - 36В.
2. Питание сетей электрического освещения предусмотрено от шкафа управления вспомприводами.
3. Максимальная потеря напряжения в сети 2,2%.
4. Освещаемая площадь -
5. Установленная мощность:
   рабочего освещения - 28,86 кВт.
   аварийного освещения 2,12 кВт.
   ремонтного освещения - 1,75 кВт.
6. Светильников с люминесцентными лампами установлено 138 шт, с лампами накаливания штепсельных розеток - 30 шт.
7. Питательные и групповые сети и сети ремонтного освещения выполняются кабелем АВРГ и проводом АПВ в коробах и трубах.
8. Для заземления электрооборудования используется нулевой провод.
9. Порядок фазировки светильников, питаемых трехфазной группой - А, В, С, А, В, С.
10. Изделия МЗУ выполняются по чертежам типового проекта 4.407.141 „Установка светильников с люминесцентными лампами."
11. Обслуживание светильников со стремянок.

6988/IV

ГИПРОСТРОЙДОРМАШ г. Ростов-на-Дону 1976г	Электрическое освещение	Типовой проект 901-1-35	
	Питательная сеть 380В	Альбом IV	
КОМПРЕССОРНАЯ СТАНЦИЯ 6К-250А	Принципиальная однолинейная схема.	Лист ЭЛ-50	

Гип. Эсаулов; Нач. отд. Ивановский; Нач. сект. Ивановский; Н. контр. Шишкина

Инв. № подл. | Подп. и дата | Взам. инв. №

Кладовая | Тепловозное депо | Коридор

План на отм. 0

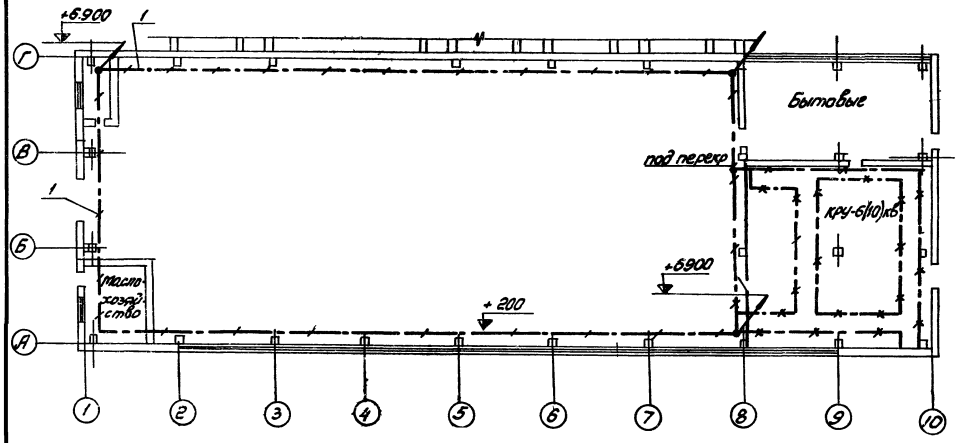

План на отм. +3800

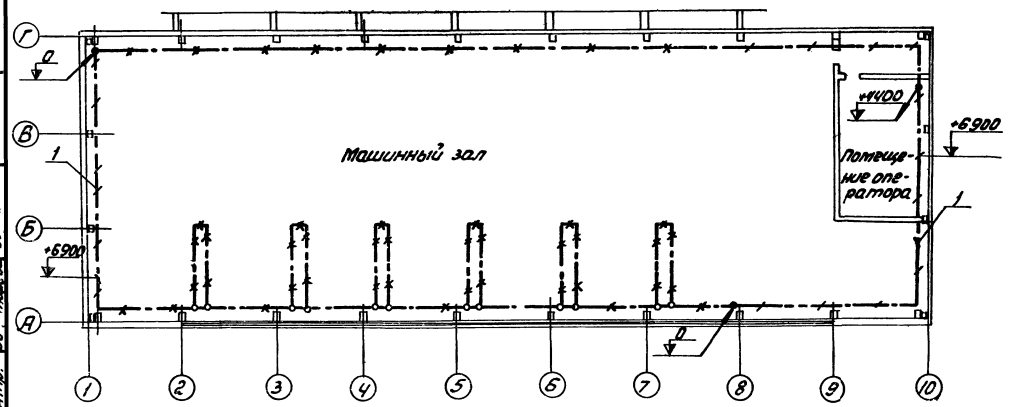

1. Подкрановый путь, опорные металлические балки КРУ, обрамления каналов использовать в качестве магистрали заземления.
2. Магистрали заземления, выполняемые полосовой сталью 4×40мм, проложить по стенам на высоте 200мм от уровня пола, кроме указанных на чертеже особо.
3. Ответвления к электрическим машинам, аппаратам, шкафам, сетчатым ограждениям выполнить полосовой сталью 4×25мм
4. Наружный контур заземляющего устройства определить при привязке проекта в соответствии с конкретными данными-удельным сопротивлением грунта и током однофазного замыкания на землю.
5. Рабочие чертежи устройства заземления смотреть типовой проект 4.407-31(А24А) „Заземление электроустановок"
6. Заземление выполнить в соответствии с „Правилами устройств электроустановок" и „Инструкцией по выполнению сетей заземления в электроустановках"(СН102-65)

Кол.	Поз.	Наименование	Обозначение, сортамент	Технические данные, параметры	Общая масса, кг	Приме-чание
250 м	1	Полоса	4×40 ГОСТ 103-57 / Ст3пс5 ГОСТ 535-58		315	
300 м	2	Полоса	4×25 ГОСТ 103-57 / Ст3пс5 ГОСТ 535-58		237	

6988/IV

50

ГИПРОСТРОЙДОРМАШ г. Ростов-на-Дону 197 Бг	Заземление м 1:200	Типовой проект 904-1-35	
КОМПРЕССОРНАЯ СТАНЦИЯ БК-250А		Альбом VI	
		Лист ЭЛ-51	

Инв. № подл. | Подпись и дата | Взам. инв. №

Выкопировка из плана на отм. 0.

М1:100

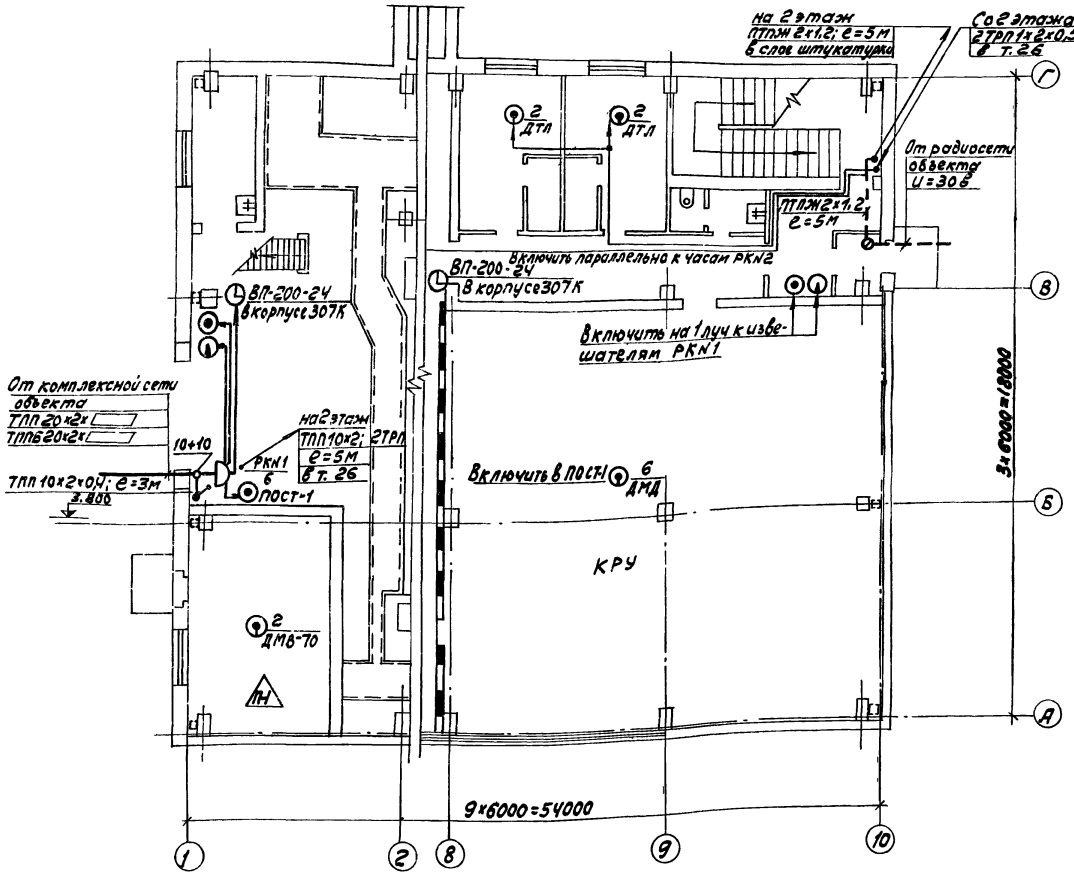

Выкопировка из плана на отм +3.800

М1:100

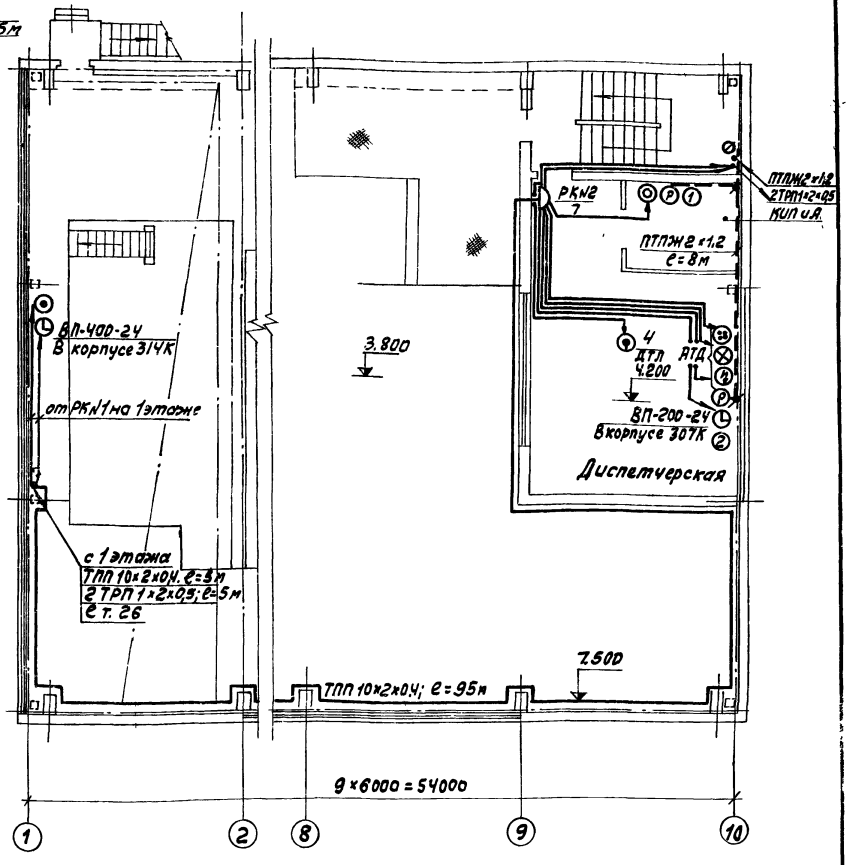

Пояснения. Условные обозначения см. лист ЭЛ-54

6988/IV (51)

ГИПРОСТРОЙДОРМАШ г. Ростов-на-Дону 1976 г.	Связь и сигнализация. Выкопировки из планов на отм. 0 и 3.800.	Типовой проект 904-1-35	
КОМПРЕССОРНАЯ СТАНЦИЯ БК-250А		Альбом IV	
		Лист ЭЛ-52	

Гл. инж. проекта Нащельский
Нач. отд. Кашлинский
Рук. гр. Кашлинский
Проверил Заболотнева
Разраб. Гончарова

План на отм. 0

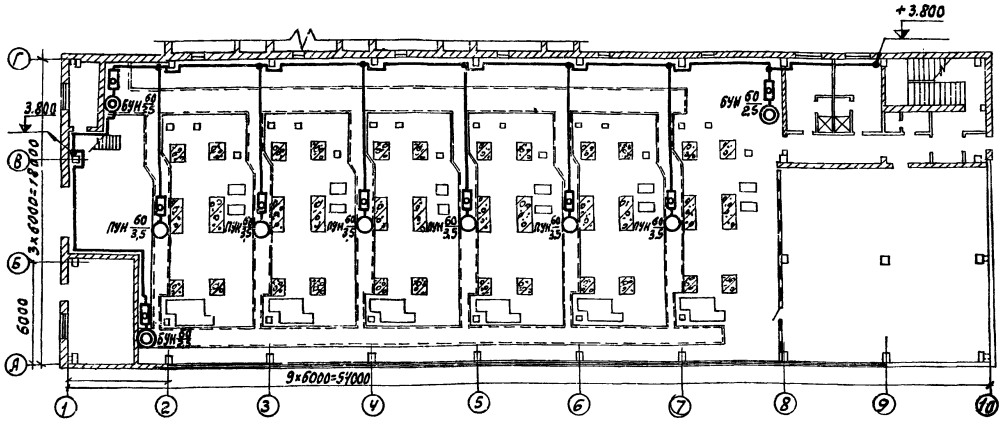

План на отм. +3.800

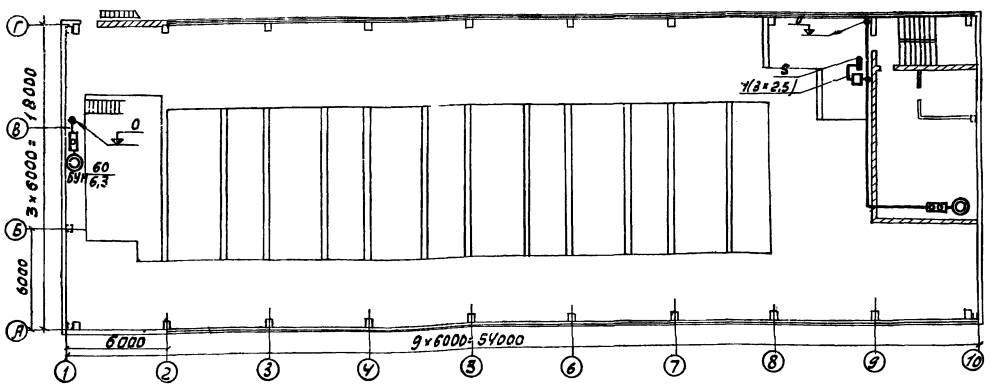

1. Оперативный вызов дежурным оператором машиниста компрессорной станции осуществляется вызывной сигнализацией из помещения диспетчера.
2. Магнитный пускатель ПМЕ-122 установить у щита освещения №2
3. Сигнал о приеме вызова машинистом подается нажатием кнопки „вызов принят".
4. Кнопки приема вызова установить в непосредственной близости от сигнальной лампы, на высоте 1,5 м от пола.
5. Питание ламп вызывной сигнализации осуществить от пятой группы щита освещения №2 кабелем АВВГ-1 (3×2,5)
6. Кабель АВВГ 1(3×2,5) проложить: 6.1 по стенам открыто подскобки: 6.2 между отметками 0.000 и +3.800 с защитой электросварной трубой 26×1,8 на высоту 2,5 метра.
7. Сигнальные лампы окрасить цаповым лаком в красный цвет.

Схема вызывной сигнализации.

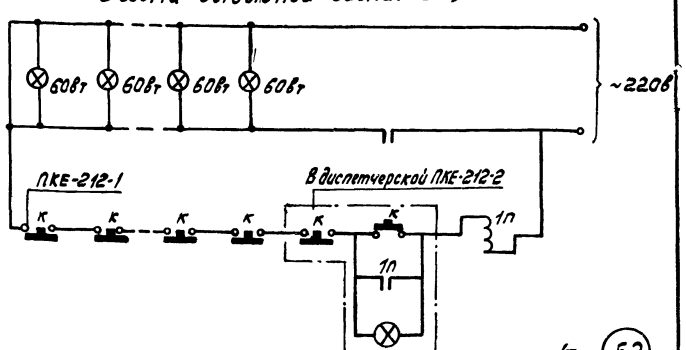

Условные обозначения	Наименование
▬	Щит электрического освещения
□	Пускатель
	Пост кнопочный на две кнопки
	" на одну кнопку

Условные обозначения	Наименование
◎	Светильник настенный с указанием мощности лампы и высоты установки светильника
○	Светильник потолочный "
—	Сеть вызывной сигнализации
	Сеть прошла вниз или наверх.

Рук. гр. Кайгина
Нач. отд. Давыдов
Н. контр. Золотарева
Констр. Генюк
Гл. спец. Ш

6988/IV

ГИПРОСТРОЙДОРМАШ г. Ростов-на-Дону 1976г.	Вызывная сигнализация	Типовой проект 904-1-35
		Альбом IV
КОМПРЕССОРНАЯ СТАНЦИЯ 6К-250А	Планы на отм. 0 и +3.800.	Лист ЭЛ-53

Скелетная схема комплексной сети

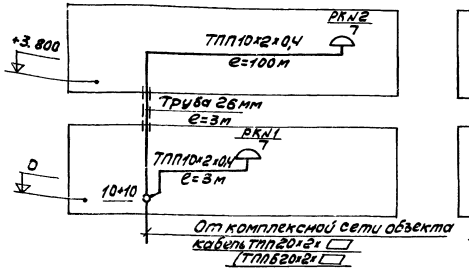

Скелетная схема радиотрансляционной сети

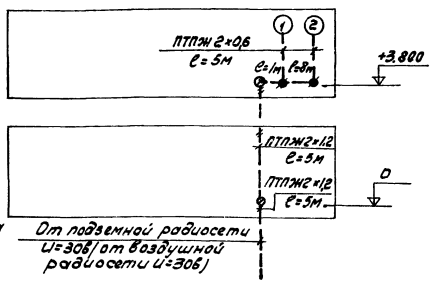

Условные обозначения	Наименование
◎	Телефонный аппарат административно-хозяйственной связи
⊗	Телефонный аппарат связи гл. □
⊘	Телефонный аппарат связи гл. энергетика
⊙	Извещатель пожарной сигнализации
Ⓓ	Датчик пожарной сигнализации
Ⓘ	Извещатель охранной сигнализации
Ⓒ	Вторичные электрочасы
Ⓟ РК№1	Громкоговоритель абонентский
	Распределительная коробка комплексной сети с указанием номера коробки и загрузки
○	Разветвительная коробка радиосети
●	Ограничительная коробка радиосети
10+10	Муфта разветвительная
——	Кабель распределительной сети
- - -	Провод радиосети завода
-#-	Провод радиосети в слое штукатурки
═══	Кабель с защитой трбой
⑦	Кабель или провод прошел вверх или вниз Номер помещения, где установлен громкоговоритель абонентский

1. Все точки связи и сигнализации компрессорной станции включить в комплексную сеть связи и сигнализации объекта.
2. Ввод комплексной сети осуществить от вводной коробки на стену кабелем ТПП20×2×□(ТППБ20×2×□) с защитой угловой сталью 25×25×3 на высоту 3м.
3. Распределительный кабель комплексной сети между отметками 0 и +3.800 проложить в тонкостенной трубе диаметром 26 мм.
4. Распределительный кабель комплексной сети ТПП 10×2 проложить под скобками открыто.
5. Абонентскую телефонную проводку, а также сети пожарной, охранной сигнализации и часофикации выполнить открыто на скобах кабелем ТРВ 1×2×0,5
6. В помещении диспетчера вместо телеронов, отмеченных скобкой, установить громкоговорящий телефонный аппарат АТД
7. Питание АТД переменным током напряжением 220в осуществить от группы щита 2 рабочего освещения.
8. Абонентскую телефонную проводку к аппарату АТД выполнить кабелем ТРВ1×2×0,5.
9. Датчики в помещении маслохозяйства установить на потолке. Максимальная удаленность от стен 2,5м. Датчики включить к извещателю ПОСТ-1 проводом ТРВ 1×2×0,5.
10. В помещениях гардеробной, диспетчерской установить датчики с легкоплавким замком типа ДТЛ.
11. Датчики установить на потолке. Максимальная удаленность от стен 2,5м.
12. Датчики включить в шлейф проводом ТРВ 1×2×0,5 с подключением его в коробку комплексной сети связи и сигнализации. Датчики рассчитаны на подключение в станцию пожарной сигнализации завода типа ТОЛ-10/100.
13. Заземление извещателей пожарной и охранной сигнализации выполнить проводом АПР-660 сеч. 1×5мм²
14. Ввод радиотрансляционной сети осуществить от подземной радиосети И=30В/от воздушной радиосети И=30В) на стену с защитой угловой сталью на высоту 3метра
15. Радиотрансляционную сеть в здании компрессорной выполнить: 15.1. между отметками 0;+3.800 скрыто в слое штукатурки: 15.2 на вводах от ограничительных коробок-проводом ПТПЖ2×0,6 под скобки открыто 15.3 в остальных случаях проводом ПТПЖ2×1,2 под скобки открыто.
16. Связь и сигнализацию на плане компрессорной смотри лист ЭЛ-
17. Заказные спецификации смотри листы альбома IX
18. Ведомость объемов работ смотри ЭЛ-56,57

6088/IV (53)

ГИПРОСТРОЙДОРМАШ г. Ростов-на-Дону 1976г.	Связь и сигнализация. Пояснения. Скелетные схемы. Условные обозначения.	Типовой проект 9041-35
КОМПРЕССОРНАЯ СТАНЦИЯ БК-250А		Альбом IV
		Лист ЭЛ-54

Продолжение таблицы

№№ п.п.	Наименование работы	Единица измерения	Кол.	Прим.
2.11.	Установка лотков сварных на конструкциях при ширине 400 мм	т	0,156	
	Прокладка кабеля до 10кв по установленным конструкциям и лоткам при массе до кг/м:			
2.12	1	100м	31,94	
2.13	2	"	8,90	
2.14	3	"	4,45	
2.15	6	"	3,55	
	Затяжка кабеля в проложенные трубы и металлорукава при массе до кг/м:			
2.16	1	100м	3,11	
2.17	2	"	0,05	
2.18	Прокладка кабеля весом до 1кг по фермам	100м	0,5	
2.19	Прокладка кабеля КРПТ свободно по станицам машин	100м	0,7	
2.20	Прокладка контура заземления в здании сечением 100мм²	м	300	
2.21.	То же, но сечением 160 мм²	м	250	
2.22	Монтаж металлоконструкций	кг	100	
	3. Электрическое освещение			
3.1.	Установка шкафа распределительного типа ПР9222-203 на стене	шт	1	
3.2	То же, типа ПР9312-321 на полу			
3.3	Подготовка к включению			
3.4	автомата трехполюсного на ток до а: 50	"	3	

Продолжение

№№ п.п.	Наименование работы	Единица измерения	Кол.	Примеч.
	при массе кг/м:			
1.8	1	100м	1,35	
1.9	2	"	☐	
1.10	3	"	☐	
1.11	5	"	☐	
	2. Силовое электрооборудование			
2.1	Установка шкафа управления вспомприводами размером 2400×2200×800 мм	шт	1	
2.2	Установка шкафа управления турбокомпрессорным агрегатом размером 2400×2300×800 мм	шт	6	
2.3	Установка шкафов тиристорного возбудителя ТЕ8-320/75Т-544	шт	6	
2.4	Установка силовых трансформаторов 79,9 ква 0,4кв с массой до 1т в помещении	шт	6	
2.5	Сушка и ревизия трансформаторов с массой до 1т	шт	6	
2.6	Установка пакетных выключателей герметических, трехполюсных на ток до 100а, на конструкциях	шт	5	
2.7	Установка кнопок управления двухэлементных на стене	шт	9	
	Установка сборных кабельных конструкций:			
2.8	Стойка с массой до 1,6кг	100шт	3,3	
2.9	полка с массой до 0,8 кг	100шт	8,4	
2.10	Установка плит асбоцементных между кабельными полками на конструкциях	100м²	0,523	

Таблица

№№ п.п.	Наименование работы	Единица измерения	Кол.	Прим.
	1. Распредустройство 6(10)кв			
1.1	Установка комплектного распределительного устройства КРУ2-6/10/П, состоящего из 11 камер с масляными выключателями и 2х камер с трансформаторами напряжения	комп	1	
1.2.	Установка шинного моста для комплектного распределительного устройства при количестве опорных изоляторов до 12	комп	2	
1.3.	Установка пакетных выключателей нормального исполнения двухполюсных на ток до 100А на панелях	шт	2	
1.4.	Установка дополнительного клеммника из 15 клемм в камере	шт	8	
1.5	Установка трансформатора тока ТПЛ-10 в камере	шт	6	
	Прокладка дополнительных проводов в камерах КРУ при сечении до мм²:			
1.6	6	100м	3,8	
1.7	25	"	0,2	
	Прокладка кабеля до 10кв в каналах на конструкциях			

Нач.отд. Н.контр. Давыдов Золотарева

6988/IV (54)

ГИПРОСТРОЙДОРМАШ г. Ростов-на-Дону 1976г.
КОМПРЕССОРНАЯ СТАНЦИЯ 6К-250А

Ведомость объемов монтажных работ. Лист 1.

Типовой проект 904-1-35
Альбом IV
Лист ЭЛ-55

№№ п/п	Наименование работы	Единица измерения	Количество	Примечание
4.5	Установка ПОСТ-1 "	шт.	1	
4.6	" ОКИП-6 "	шт.	2	
4.7	Установка датчиков ДМД	шт.	2	на потолке
4.8	" ДМВ	шт.	2	"
4.9	" ДТЛ	шт	8	"
4.10	Заземление пожарных и охранных извещателей и АТД	шт.	7	
4.11	Установка громкоговорителя комнатного	шт.	2	
4.12	Установка распределительной коробки КРТ 10×2 на бетонной стене	шт.	1	
4.13	" на кирпичной стене	шт.	1	
4.14	Включение концов кабеля в распределительную коробку	концов	2	
4.15	Муфта разветвительная плоская для кабелей с неметаллической оболочкой емкостью 20×2	шт.	1	
4.16	Установка разветвительной коробки радиосети	шт.	6	
4.17	Установка ответвительной коробки часофикации	шт.	8	
4.18	Прокладка кабеля ТПП по бетонной стене с креплением скобами	м	105	
4.19	Прокладка провода ТРВ по бетонной стене с креплением скобами	м	350	
4.20	Прокладка кабеля ТПП в тонкостенной трубе	м	5	
4.21	Прокладка провода ТРВ в тонкостенной трубе	м	20	
4.22	Прокладка провода ПТПЖ по бетонной стене с креплением скобами	м	25	
4.23	Прокладка провода ПТПЖ скрыто в слое штукатурки	м	5	
4.24	Прокладка кабеля АВВГ сеч. 2×2,5 с креплением скобами по бетонным основаниям	м	15	
4.25	Прокладка тонкостенных труб диаметром 26 мм между этажами	м	6	

№№ п/п	Наименование работы	Единица измерения	Количество	Примечание
3.17	То же, на коробах двухрядных	"	18	
3.18	" , на кронштейне на стене	"	2	
	Прокладка кабеля АВРГ по стене с креплением скобами, сечением, мм²			
3.19	2×2,5	100 м	19,0	
3.20	2×4	"	8,2	
3.21	3×6+1×4	"	0,1	
3.22	3×25+1×16	"	0,45	
	Прокладка кабеля АВРГ в канале сечением, мм²	"		
3.23	3×6+1×4	"	0,15	
3.24	3×25+1×16	"	0,15	
3.25	Прокладка трубы стальной тонкостенной по стене с креплением скобами, условным проходом. 26×1,8 мм	"	4,0	
3.26	Затягивание первого провода в проложенные трубы, сечением, мм² 2,5	"	4,0	
3.27	То же, каждого последующего	100 м	4,0	
3.28	Прокладка провода АПВ в коробах, сечением, мм²: 2,5	"	80	
	4. Связь и сигнализация.			
4.1	Установка телефонных аппаратов системы АТС, настольных	шт.	1	
4.2	Установка громкоговорящего телефонного аппарата АТД	компл.	1	
4.3	Установка вторичных электрочасов на бетонной стене.	шт.	4	
4.4	Установка извещателя пожарной сигнализации ПКИЛ-9 на бетонной стене	шт	3	

№№ п/п	Наименование работы	Единица измерения	Количество	Примечание
3.5	100	"	1	
3.6	200	"	2	
3.7	То же, однополюсного, на ток до 50 а	"	36	
3.8	Монтаж помехазащитных конденсаторов емкостью 1 мкф	"	9	
3.9	Установка ящика с понижающим трансформатором ЯТП-0,25 на полу	"	7	
3.10	Установка штепсельной розетки герметической	шт.	30	
3.11	То же, выключателя герметического	"	33	
3.12	Установка светильника с лампой накаливания потолочного ПУН-100 м	"	50	
3.13	Установка светильника с лампой накаливания настенного БУН-60 м	"	73	
3.14	Установка светильника с лампой накаливания с подвесом на крюке ППР-100	"	44	
3.15	Установка светильника с лампой накаливания с подвесом на кронштейне СПО-200	"	4	
3.16	Установка светильника с люминесцентными лампами на коробах однорядных	"	118	

6988/IV

ГИПРОСТРОЙДОРМАШ г. Ростов-на-Дону 197 бг. КОМПРЕССОРНАЯ СТАНЦИЯ 6К-250А	Ведомость объёмов монтажных работ Лист 2	Типовой проект 904-1-35 Альбом IV Лист ЭЛ-56

Согласовано
Начальник отдела
Гл. инженер проекта
Гл. специалист
Начальник
Н. контроль

N строки	Наименование работы	Единица измерения	Кол	Примеч
4.26	Вывод кабеля комплексной сети из канализации на стену	вывод	1	
4.27	Вывод кабеля радиосети из канализации на стену	вывод	1	
4.28	Защита кабелей угловой сталью 25×25×3	м	6	
4.29	Установка резистора	шт	1	
4.30	Установка кнопки	шт	1	
	5 Вызывная сигнализация			
5.1	Установка магнитного пускателя ПМЕ-122 на кирпичной стене	шт	1	
5.2	Установка кнопки ПКЕ-2 12-1 одноштифтовой на кирпичной стене	шт	5	
5.3	То же на бетонной стене на закладных элементах	шт	6	
5.4	Установка светильников ПУН-100м на потолке	шт	6	
5.5	Установка светильников БУН-60м на кирпичной стене	шт	5	
5.6	Прокладка труб электросварных через перекрытие между отм. 0 и +3.800 с креплением скобами	м	3	
5.7	Прокладка кабеля АВВГ сеч. 3×2,5 мм² с креплением скобами по бетонным основаниям	м	120	
5.8	То же по кирпичным основаниям	м	75	
5.9	То же, в трубе	м	5	

6988/IV (56)

Разраб	Лебедева	
Пров	Качурина	
Гл. специал	Наумовский	
Нач. отд	Давыдов	
Н. контр	Залопарева	
Утв	Копиров	
Леонов	Терехова	

ГИПРОСТРОЙДОРМАШ с. Ростов-на-Дону 1976г	Ведомость объемов монтажных работ лист 3	Типовой проект 904-1-35
КОМПРЕССОРНАЯ СТАНЦИЯ БК-250А		Альбом IV
		Лист ЭЛ-57

Номер строки	Стандарт, нормаль типовой альбом	Наименование	Примеч.
1	ГОСТ 8240-72	Сталь прокатная. Швеллеры. Сортамент.	
2	ГОСТ 103-57	Сталь прокатная полосовая. Сортамент.	
3	ГОСТ 19903-74	Сталь листовая горячекатаная. Сортамент.	
4	ГОСТ 19904-74	Сталь листовая холоднокатаная. Сортамент	
5	ГОСТ 8568-57	Сталь листовая рифленая ромбическая	
6	ГОСТ 6402-70	Шайбы. Размеры.	
7	ГОСТ 2590-71	Сталь горячекатаная. Круглая. Сортамент	
8	ГОСТ 7798-70	Болты с шестигранной головкой. /нормальной точности/	
9	ГОСТ 5918-73	Гайки шестигранные /нормальной точности/	
10	ГОСТ 11371-68	Шайбы. Размеры.	
11	ГОСТ 10704-63	Трубы стальные электросварные. Сортамент.	
12	ГОСТ 18124-75	Плиты асбестоцементные плоские облицовочные	
13	ГОСТ 2.754-72	Обозначения условные графические электрического оборудования и проводок на планах.	
14	ГОСТ 2.755-74	Обозначения условные графические в схемах	
15	ГОСТ 8509-72	Сталь прокатная угловая равнополочная. Сортамент.	
16	ГОСТ 14085-68	Проволока круглая горячекатаная из углеродистой стали обыкновенного качества. Технические требования.	
17	М 153А	Принципиальные однолинейные схемы подстанций	
18	Н 200-72	Внутреннее электрическое освещение промпредприятий	
19	А 91	Прокладка кабелей в каналах	
20	А 24А	Заземление электроустановок.	
21	Н 222-73	Указания по общему оформлению проектной документации.	
22	А 78 А	Установка светильников с люминесцентными лампами	
23	А 92 А	Установка светильников с лампами накаливания	

6988/IV (57)

ГИПРОСТРОЙДОРМАШ г. Ростов-на-Дону 1976 г.	Перечень стандартов, нормалей и типовых альбомов	Типовой проект 904-1-35
КОМПРЕССОРНАЯ СТАНЦИЯ 6К-250А		Альбом IV
		Лист ЭЛ-58

Гл. спец. Нашельский
Нач. отд. Давыдов
Н. контр. Золотарева
Копир. Генюк

№ п/п	Запрашиваемые данные	1	2	3	4	5	6	7	8	9	10	11	12	13
1	Порядковый номер шкафа													
2	Номинальное напряжение КРУ 6 кВ													
3	Номинальный ток сборных шин 1500 А													
4	Схема первичных соединений	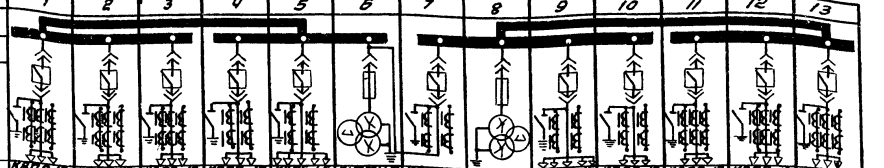												
5	Номенклатурное обозначение шкафов	КВП6-13-600	КВП6-13-600	КВП6-13-600	КВП6-13-600	КВП6-13-1500	КНТМА Б-209-1000	КВП6-17-1000	КНТМА С-209-600	КВП6-15-1500	КВП6-13-800	КВП6-13-600	КВП6-13-800	КВП6-13-600
6	Номер схемы вторичных соединений	0В6.385.033Э1/л	0В6.385.033Э1/л	0В6.385.033Э1/л	0В6.385.025Э1/л	0В6.385.027Э1/л	0В6.385.030Э1/л	0В6.385.028Э1/л	0В6.385.032Э1/л	0В6.385.027Э1/л	0В6.385.025Э1/л	0В6.385.033Э1/л	0В6.385.033Э1/л	0В6.385.033Э1/л
7	Выключатель, тип, ток, А	ВМП-10П 600	ВМП-10П 600	ВМП-10П 600	ВМП-10П 600	ВМП-10П 1500	—	ВМП-10П 1000	—	ВМП-10П 1500	ВМП-10П 800	ВМП-10П 600	ВМП-10П 600	ВМП-10П 600
8	Привод: тип	ПЭ-11	ПЭ-11	ПЭ-11	ПЭ-11	ПЭ-11		ПЭ-11		ПЭ-11	ПЭ-11	ПЭ-11	ПЭ-11	ПЭ-11
9	Привод: номер схемы привода	11600	11600	11600	11220	22000	—	22000	—	22000	11220	11600	11600	11600
10	Привод: провода цепей управления													
11	Привод: провода цепей сигнализации													
12	Тип, классы точности и коэффициенты трансформации трансформаторов тока	ТЛП-10 0,5/Р 5	ТЛП-10 0,5/Р 5	ТЛП-10 0,5/Р 5	ТЛП-10 0,5/Р 5	ТЛП-10 0,5/Р 5	—	ТЛОП-10 0,5/Р 5	—	ТЛОП-10 0,5/Р 5	ТЛП-10 0,5/Р 5	ТЛП-10 0,5/Р 5	ТЛП-10 0,5/Р 5	ТЛП-10 0,5/Р 5
13	Количество и сечение кабелей, количество трансформаторов тока и их последовательность	1(3×150)	1(3×150)	1(3×150)	1(3×70)	2(3×240)				2(3×240)	1(3×70)	1(3×150)	1(3×150)	1(3×150)
14	Реле, (РТ-40) ЭТД-551	ЭТД-551	ЭТД-551	ЭТД-551	—	—	—	—	—	—	—	ЭТД-551	ЭТД-551	ЭТД-551
15	Реле, РТ-80	РТ-84	РТ-84	РТ-84	РТ-81	—	—	—	—	—	РТ-81	РТ-84	РТ-84	РТ-81
16	Реле, РТ-80	—	—	—	—	—	—	—	—	—	—	—	—	—
17	Реле, РТ-40	—	—	—	—	—	—	—	—	—	—	—	—	—
18	Реле, характеристика по заказу	—	—	—	—	—	—	—	—	—	—	—	—	—
19	Реле, характеристика по заказу	—	—	—	—	—	—	—	—	—	—	—	—	—
20	Реле, характеристика по заказу	—	—	—	—	—	—	—	—	—	—	—	—	—
21	Соленоидный привод: напряжение включения, В	—	—	—	—	—	—	—	—	—	—	—	—	—
22	Соленоидный привод: напряжение отключения, В	—	—	—	—	—	—	—	—	—	—	—	—	—
23–34														

Заполняется заказчиком

I	Наименование объекта
II	Наименование заказчика, его адрес
III	Проектная организация и её адрес
IV	Платежные реквизиты заказчика
V	Отгрузочные реквизиты заказчика
VI	Номер фондового наряда Союзглавэлектро Дата выдачи

План расположения катер КРУ

М 1:200

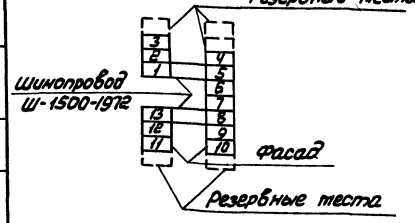

1. КРУ выполнить по ТУ16.536.081-69 в соответствии с каталогом 02.12.02.66.
2. Наименование и количество магистральных шинок вторичной коммутации определяется монтажными схемами вторичной коммутации.
3. Магистральные шинки вторичной коммутации выполнить проводом ПВ ГОСТ 6323-71

   Выполнить сечение шинок управления 1ШУ, 2ШУ-4 мм².

   Сечение шинок сигнализации трансформаторов напряжения и освещения-2,5 мм²
4. Амперметры и вольтметры устанавливаются со стандартными шкалами в зависимости от измерительных трансформаторов.
5. Дополнительные трансформаторы тока в фазе „В" установить в катерах 1,2,3,11,12,13 без монтажа вторичных цепей.

Гип. Плоскова; Нач. отд. Давыдова; Гл. спец. Ананьевский; Нач. отд. Давыдов; Ст. конструктор Богатырева

6988/1

ГИПРОСТРОЙДОРМАШ г. Ростов-на-Дону 1976г. КОМПРЕССОРНАЯ СТАНЦИЯ БК-250А	Опросный лист для заказа катер КРУ2-С.П. Задание заводу-изготовителю	Типовой проект 9041-35 Альбом IV Лист ЭЛ-59

№ поз.	Запрашиваемые данные			1	2	3	4	5	6	7	8	9	10	11	12	13
1	Порядковый номер шкафа															
2	Номинальное напряжение КРУ	10	кВ													
3	Номинальный ток сборных шин	1500	А													
4	Схема первичных соединений															
5	Номенклатурное обозначение шкафа			КВ ПО-13-600	КВ ПО-13-600	КВ ПО-13-600	КВ ПО-13-600	КВ ПО-15-1500	КТМ ПО-209-1000	КВ ПО-11-1000	КТ КТМ ПО-202-600	КВ ПО-13-1500	КВ ПО-13-600	КВ ПО-13-600	КВ ПО-13-600	КВ ПО-13-600
6	Номер схемы вторичных соединений			ОВБ.365.033 Ч1п	ОВБ.365.033 Ч1п	ОВБ.365.033 Ч1п	ОВБ.365.025 Ч1п	ОВБ.365.027 Ч1п	ОВБ.365.030 Ч1п	ОВБ.365.028 Ч1п	ОВБ.365.030 Ч1п	ОВБ.365.027 Ч1п	ОВБ.365.025 Ч1п	ОВБ.365.033 Ч1п	ОВБ.365.033 Ч1п	ОВБ.365.033 Ч1п
7	Выключатель, тип, ток, А			ВМП-10П 600	ВМП-10П 600	ВМП-10П 600	ВМП-10П 600	ВМП-10П 1500	—	ВМП-10П 1000	—	ВМП-10П 1500	ВМП-10П 600	ВМП-10П 600	ВМП-10П 600	ВМП-10П 600
8	Привод: Номер схемы привода			11600	11600	11600	11280	22000	—	22000	—	22000	11220	11600	11600	11600
9	Пределы уставок реле тока															
10	Пределы уставок реле напряжения															
11	Тип, класс точности и коэффициент трансформаций трансформаторов тока			ТПЛ-10 0,5/Р /5	ТПЛ-10 0,5/Р /5	ТПЛ-10 0,5/Р /5	ТПЛ-10 0,5/Р /5	ТПОЛ-10 0,5/Р /5	—	ТПОЛ-10 0,5/Р /5	—	ТПОЛ-10 0,5/Р /5	ТПЛ-10 0,5/Р /5	ТПЛ-10 0,5/Р /5	ТПЛ-10 0,5/Р /5	ТПЛ-10 0,5/Р /5
12	Количество и сечение кабелей			1(3х120)	1(3х120)	1(3х120)	1(3х70)	2(3х185)				2(3х185)	1(3х70)	1(3х120)	1(3х120)	1(3х120)
13	Количество трансформаторов тока на фазу, последовательно			—	—	—	—	—	—	—	—	—	—	—	—	—
14	Реле, требующие уточнения характеристик по заказу: (РТ-40) ЭТД-551			ЭТД-551/□	ЭТД-551/□	ЭТД-551/□	—	—	—	—	—	—	—	ЭТД-551/□	ЭТД-551/□	ЭТД-551/□
15	РТ-80			РТ-84/□	РТ-84/□	РТ-84/□	РТ-81/□	—	—	—	—	—	РТ-81/□	РТ-84/□	РТ-84/□	РТ-84/□
16	РТ-80			—	—	—	—	—	—	—	—	—	—	—	—	—
17	РТ-40			—	—	—	—	—	—	—	—	—	—	—	—	—
18				—	—	—	—	—	—	—	—	—	—	—	—	—
19				—	—	—	—	—	—	—	—	—	—	—	—	—
20				—	—	—	—	—	—	—	—	—	—	—	—	—
21	Соленоидный привод: Напряжение включения, В			—	—	—	—	—	—	—	—	—	—	—	—	—
22	Напряжение отключения, В			—	—	—	—	—	—	—	—	—	—	—	—	—
23–34																

Заданием завода-изготовителя КРУ должно быть предусмотрено:

1. КРУ выполнить по ТУ16.536.081-69 в соответствии с каталогом 02.12.02.66
2. Наименование и количество магистральных шинок вторичной коммутации определяется монтажными схемами вторичной коммутации
3. Магистральные шинки вторичной коммутации выполнить проводом ПВ ГОСТ 6323-71

   Выполнить сечение шинок управления 1ШУ, 2ШУ-4 мм²

   Сечение шинок сигнализации трансформаторов напряжения и освещения-2,5 мм²
4. Амперметры и вольтметры устанавливаются со стандартными шкалами в зависимости от измерительных трансформаторов.
5. Дополнительные трансформаторы тока в фазе „В" установить в камерах 1, 2, 3, 11, 12, 13 без монтажа вторичных цепей.

План расположения камер КРУ

М 1:200

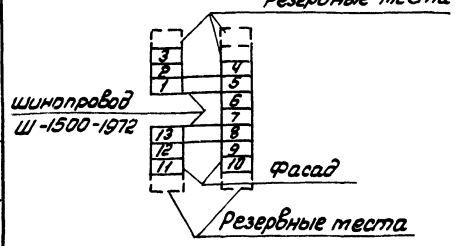

I	Наименование объекта
II	Наименование заказчика, его адрес
III	Проектная организация и её адрес
IV	Платежные реквизиты заказчика
	ные реквизиты заказчика
VI	Номер фондового наряда Союзелавэлектро Дата выдачи

6988/IV

59

ГИПРОСТРОЙДОРМАШ г. Ростов-на-Дону 1976г. КОМПРЕССОРНАЯ СТАНЦИЯ БК-250А	Опросный лист для заказа камер КРУ2-10П Задание заводу-изготовителю	Типовой проект 904-1-35 Альбом IV Лист ЭЛ-60

gost.e-ecolog.ru