ТИПОВОЙ ПРОЕКТ 904-1-35

АВТОМАТИЗИРОВАННАЯ ОТДЕЛЬНО СТОЯЩАЯ КОМПРЕССОРНАЯ СТАНЦИЯ 6К-250А

ПРОИЗВОДИТЕЛЬНОСТЬЮ 1500 М МИН ВОЗДУХА

СОСТАВ ПРОЕКТА:

АЛЬБОМ I ПОЯСНИТЕЛЬНАЯ ЗАПИСКА
АЛЬБОМ II ТЕХНОЛОГИЧЕСКАЯ ЧАСТЬ
АЛЬБОМ III ЭЛЕКТРОТЕХНИЧЕСКАЯ ЧАСТЬ
ВАРИАНТ С ТИРИСТОРНЫМ ВОЗБУДИТЕЛЬНЫМ УСТРОЙСТВОМ. ПОСТОЯННЫЙ ТОК
АЛЬБОМ IV ЭЛЕКТРОТЕХНИЧЕСКАЯ ЧАСТЬ.
ВАРИАНТ С ТИРИСТОРНЫМ ВОЗБУДИТЕЛЬНЫМ УСТРОЙСТВОМ ПЕРЕМЕННЫЙ ТОК.
АЛЬБОМ V АВТОМАТИЗАЦИЯ И КИП ЧЕРТЕЖИ
АЛЬБОМ VI АРХИТЕКТУРНО-СТРОИТЕЛЬНАЯ И САНТЕХНИЧЕСКАЯ ЧАСТИ
АЛЬБОМ VII СМЕТЫ НА ТЕХНОЛОГИЧЕСКУЮ ЭЛЕКТРОТЕХНИЧЕСКУЮ ЧАСТИ, АВТОМАТИЗАЦИЮ И КИП.
АЛЬБОМ VIII СМЕТЫ НА АРХИТЕКТУРНО – СТРОИТЕЛЬНУЮ И САНТЕХНИЧЕСКУЮ ЧАСТИ
АЛЬБОМ IX ЗАКАЗНЫЕ СПЕЦИФИКАЦИИ

ПРИМЕНЕННЫЕ МАТЕРИАЛЫ:
ТИПОВОЙ ПРОЕКТ 704-1-107 „РЕЗЕРВУАР СТАЛЬНОЙ ГОРИЗОНТАЛЬНЫЙ ДЛЯ НЕФТЕПРОДУКТОВ ЕМКОСТЬЮ 5 М³."
АЛЬБОМ I СТАЛЬНЫЕ КОНСТРУКЦИИ РАБОЧИЕ ЧЕРТЕЖИ.
АЛЬБОМ III ОБОРУДОВАНИЕ РЕЗЕРВУАРОВ ЕМКОСТЬЮ 5-100 М³ ДЛЯ СВЕТЛЫХ НЕФТЕПРОДУКТОВ ПРИ ПОДЗЕМНОЙ УСТАНОВКЕ.
АЛЬБОМ IX ЗАКАЗНЫЕ СПЕЦИФИКАЦИИ
ТИПОВОЙ ПРОЕКТ 904-1-33 „АВТОМАТИЗИРОВАННАЯ ОТДЕЛЬНО СТОЯЩАЯ КОМПРЕССОРНАЯ СТАНЦИЯ 4К-250А ПРОИЗВОДИТЕЛЬНОСТЬЮ 1000 М³/МИН ВОЗДУХА".
АЛЬБОМ X НЕСТАНДАРТИЗИРОВАННОЕ ОБОРУДОВАНИЕ.

РАЗРАБОТАН ГОСУДАРСТВЕННЫМИ ПРОЕКТНЫМИ ИНСТИТУТАМИ ГИПРОСТРОЙДОРМАШ
АЛЬБОМЫ I; II; III; IV; V; VII; IX.
РОСТОВСКИЙ ПРОМСТРОЙНИИПРОЕКТ
АЛЬБОМЫ VI; VIII

АЛЬБОМ

КФ ЦИТП Инв № 6988/10

УТВЕРЖДЕН И ВВЕДЕН В ДЕЙСТВИЕ МИНСТРОЙДОРМАШЕМ РЕШЕНИЕМ ОТ 29 11 76г № 39/76

gost.e-ecolog.ru

Таблица

Номер строки	Наименование листа	Номер листа	Номер страницы
1	Содержание альбома	ЭЛ-1	2
2	Пояснительная записка	ЭЛ-2	3
3	Распредустройство 6(10)/кв. Принципиальная однолинейная схема	ЭЛ-3	4
4	Размещение электрооборудования План на отм. 0	ЭЛ-4	5
5	Размещение электрооборудования Элементы плана на отм +3 800	ЭЛ-5	6
6	Прокладка кабелей на отм. 0. План. М1:50	ЭЛ-6	7
7	Прокладка кабелей на отм. +3800 и +4200. План М 1:100	ЭЛ-7	8
8	Прокладка кабелей одного компрессорного агрегата	ЭЛ-8	9
9	Маслохозяйства. Прокладка кабелей. План	ЭЛ-9	10
10	Прокладка кабелей. Разрезы	ЭЛ-10	11
11	Кабельный журнал	ЭЛ-11÷16	12÷17
12	Таблица технических данных электроприемников	ЭЛ-17 ЭЛ-18	18 19
13	Схема принципиальная камеры КРУ2-6(10)Э синхронного электродвигателя	ЭЛ-19	20
14	Схема принципиальная камеры КРУ2-6(10)Э ввода 1(2)	ЭЛ-20	21
15	Схема принципиальная камеры КРУ2-6(10)Э секционного выключателя	ЭЛ-21	22
16	Схема принципиальная камеры КРУ2-6(10)Э трансформатора напряжения	ЭЛ-22	23
17	Схема принципиальная камеры КРУ2-6(10)Э трансформатора насосной	ЭЛ-23	24
18	Схема принципиальная управления тиристорным возбудительным агрегатом двигателя компрессора	ЭЛ-24	25
19	Принципиальная схема питания шинок выпрямленного тока	ЭЛ-25 ЭЛ-26	26 27

Продолжение

Номер строки	Наименование листа	Номер листа	Номер страницы
20	Защита минимального напряжения электродвигателей. Схема принципиальная	ЭЛ-27 ЭЛ-28	28 29
21	Контроль изоляции шинок выпрямленного тока. Схема принципиальная	ЭЛ-29	30
22	Переоборудование камеры КРУ2-6(10)Э синхронного электродвигателя	ЭЛ-30	31
23	Переоборудование камеры КРУ2-6(10)Э ввода	ЭЛ-31	
24	Переоборудование камеры КРУ2-6(10)Э трансформатора напряжения.	ЭЛ-32	32
25	Переоборудование камеры КРУ2-6(10)Э секционного выключателя.	ЭЛ-33	
26	Схема подключения камер КРУ2-6(10)Э №1, 2, 3, 4	ЭЛ-34	33
27	Схема подключения камер КРУ2-6(10)Э №5, 6, 7, 8	ЭЛ-35	34
28	Схема подключения камер КРУ2-6(10)Э №9÷11.	ЭЛ-36	35
29	Схема подключения камер КРУ2-6(10)Э №12, 13	ЭЛ-37	36
30	Схема подключения шкафа ТВУ	ЭЛ-38	
31	Схема подключения силовых цепей привода компрессора	ЭЛ-39	37
32	Щит управления оперативным током ЩУ. Общий вид.	ЭЛ-40	38
33	Щит управления оперативным током ЩУ. Панель 1. Схема подключения.	ЭЛ-41	39
34	Щит управления оперативным током ЩУ. Панель 2. Схема подключения	ЭЛ-42	40
35	Щит управления оперативным током ЩУ. Панель 3. Секция I. Схема подключения.	ЭЛ-43	41
36	Щит управления оперативным током ЩУ. Панель 3. Секция II. Схема подключения	ЭЛ-44	42
37	Шкаф управления вспомприводами Расчетная схема	ЭЛ-45 ЭЛ-46 ЭЛ-47	43 44 45
38	Шкаф управления 1ШУ турбокомпрессорным агрегатом. Расчетная схема.	ЭЛ-48	46
39	Шкаф управления 2ШУ турбокомпрессорным агрегатом. Расчетная схема	ЭЛ-49	47
40	Шкаф управления 3ШУ турбокомпрессорным агрегатом. Расчетная схема	ЭЛ-50	48
41	Шкаф управления 4ШУ турбокомпрессорным агрегатом. Расчетная схема	ЭЛ-51	49

Продолжение

Номер строки	Наименование листа	Номер листа	Номер страницы
42	Шкаф управления 5ШУ турбокомпрессорным агрегатом. Расчетная схема	ЭЛ-52	50
43	Шкаф управления 6ШУ турбокомпрессорным агрегатом. Расчетная схема	ЭЛ-53	51
44	Шкаф управления турбокомпрессорным агрегатом 1ШУ/2ШУ, 3ШУ, 4ШУ, 5ШУ, 6ШУ/Схема подключения	ЭЛ-54	52
45	Подвод питания к крышным вентиляторам	ЭЛ-55	53
46	Рабочее электрическое освещение. План на отм. 0 в осях 1÷8.	ЭЛ-56	54
47	Рабочее электрическое освещение. План на отм. 3800 в осях 1÷8	ЭЛ-57	55
48	Рабочее электрическое освещение План на отм 3800 в осях 8÷10	ЭЛ-58	56
49	Ремонтное и аварийное электрическое освещение. План на отм. 0 в осях 1÷8	ЭЛ-59	57
50	Ремонтное и аварийное электрическое освещение. План на отм. 3800 в осях 1÷8	ЭЛ-60	58
51	Ремонтное и аварийное электрическое освещение. Планы на отм. 0 и 3800 в осях 8÷10	ЭЛ-61	59
52	Электрическое освещение. Разрезы А-А, Б-Б, В-В, Г-Г.	ЭЛ-62	60
53	Электрическое освещение. Питающая сеть Принципиальная однолинейная схема	ЭЛ-63	61
54	Заземление	ЭЛ-64	62
55	Связь и сигнализация. Выколировки из планов на отм. 0 и +3800	ЭЛ-65	63
56	Вызывная сигнализация. Планы на отм 0 и +3800	ЭЛ-66	64
57	Связь и сигнализация. Пояснения. Скелетные схемы. Условные обозначения	ЭЛ-67	65
58	Ведомость объемов монтажных работ	ЭЛ-68 ЭЛ-69 ЭЛ-70	66 67 68
59	Перечень стандартов, нормалей и типовых альбомов.	ЭЛ-71	69
60	Опросный лист для заказа КРУ2-6Э	ЭЛ-72	70
61	Опросный лист для заказа КРУ2-10Э	ЭЛ-73	71

Типовой проект разработан в соответствии с действующими нормами и правилами и предусматривает мероприятия, обеспечивающие взрывобезопасность и пожаробезопасность при эксплуатации здания или сооружения

Гип. Мовсесов. Гл. спец. Мошенский. Нач. отд. Давыдов. Н. контр. Залогуева. Гл. инж. Капир. Гл. инж. Ганнов. Нач. ОМ

6988/III

(2)

ГИПРОСТРОЙДОРМАШ г. Ростов-на-Дону 197 Бг.

КОМПРЕССОРНАЯ СТАНЦИЯ 6К-250А

Содержание альбома.

Типовой проект 901-1-35

Альбом III

Лист ЭЛ-1

Характеристика электротехнической части проекта

Количество компрессоров, шт	6
Напряжение источника питания, кв	6(10)
Тип вводов	кабельные
Количество питающих линий напряжением 6(10)кв, шт	2
Распределительное устройство 6(10)кв	комплектное типа КРУ2-6(10)Э с АВР на секционном выключателе
Количество резервных мест для установки КРУ2-6(10)Э, шт	5
Электродвигатель компрессора	СТД-1600-2
Установленная мощность электродвигателя, квт	1600
Cos φ электродвигателя номинальный	0.9(опереж)
Установленная мощность токоприемников 6(10)кв, квт	9600
Максимальная потребляемая мощность токоприемников 6(10)кв, квт	
Установленная мощность токоприёмников 0.38кв, квт	432
Cos φ на стороне 0.38кв	0,88
Расчетная мощность на шинах 6(10)кв, квт	
Годовой расход электроэнергии, млн. квт.ч	51
Оперативный ток и его источник	220в выпрямленный 1кву, 2кву
Возбудитель	тиристорный
Пуск электродвигателя компрессора	прямой

Пояснения к проекту

Проект выполнен с учетом разработанной московским институтом „Гипроуглеавтоматизация" новой унифицированной системы автоматики типа УКАС компрессорного агрегата.

Автоматика УКАС состоит из двух комплектов: УКАС-А и УКАС-С

Комплект УКАС-А предназначен для управления, контроля и защиты собственно компрессорного агрегата и поставляется комплектно с ним (щит управления ШЭС 9102-53АЭ)

В комплект УКАС-С входит дополнительное оборудование, необходимое для оснащения компрессорной станции, состоящей из нескольких компрессоров (щит управления вспомприводами ШЭС 9103-83АЭ)

УКАС-С с компрессорами не поставляется и должен приобретаться заказчиком самостоятельно на Харьковском электромеханическом заводе по фондам „Союзглавэлектроаппарат." Техдокументация на изготовление щита управления ШЭС 9103-83АЭ согласована институтом „Гипроуглеавтоматизация" с заводом ХЭМЗ.

Электроснабжение компрессорной станции предусматривается от ГПП предприятия или от районной подстанции на напряжении 6(10)кв по двум кабельным линиям. Ввиду большой мощности компрессорной станции предпочтительным является питание на напряжении 10 кв.

Распредустройство 6(10)кв скомпановано из камер КРУ2-6(10)Э Запорожского трансформаторного завода и имеет две секции шин с устройством АВР на вводах.

Защита и управление масляными выключателями приняты на выпрямленном оперативном токе.

В распредустройстве предусмотрены две камеры для питания трансформаторов насосной станции оборотного водопровода и резервные места для установки камер для других потребителей предприятия

Питание потребителей 380/220в компрессорной станции осуществляется от трансформаторов насосной станции оборотного водопровода через щит управления вспомприводами, вводы которого оборудованы устройством АВР.

Техническая документация на щит управления оперативным током ЩУ из блочных панелей согласована с Минским предприятием п/я Р-6747 (письмо завода № 3Е/3847 от 17.06.76г).

Для размещения заказа на изготовление щита ЩУ необходимо выслать в адрес завода-изготовителя письменный запрос с указанием:

1. типа компрессорной станции (6К-250А)
2. количество щитов (1)

В соответствии с конкретными условиями при привязке проекта производится проверка устойчивости оборудования и кабелей действию токов к.з., расчет релейной защиты и определяется необходимость наружного контура заземления.

6988/III

3

ГИПРОСТРОЙДОРМАШ г. Ростов-на-Дону 1976г. КОМПРЕССОРНАЯ СТАНЦИЯ 6К-250А	Пояснительная записка	Типовой проект 904-1-35	
		Альбом III	
		Лист-ЭЛ-2	

Инв. № подл. | Подпись и дата | Взам. инв. №

Гл. спец. | Инженер | Н. контр. | Проверил | Разработал | Копировал | Формат А4

Номер камеры	—	11	12	13	1	2	3	—
Наименование линии	Резервное место	Электродвигатель 6м	Электродвигатель 4м	Электродвигатель 2м	Электродвигатель 1м	Электродвигатель 3м	Электродвигатель 5м	Резервное место
Номер чертежа элементной схемы	—	ОВБ 365.108 1/п	ОВБ 365.108 1/п	ОВБ 365.108 1/п	ОВБ 365.108 1/п	ОВБ 365.108 1/п	ОВБ 365.108 1/п	—

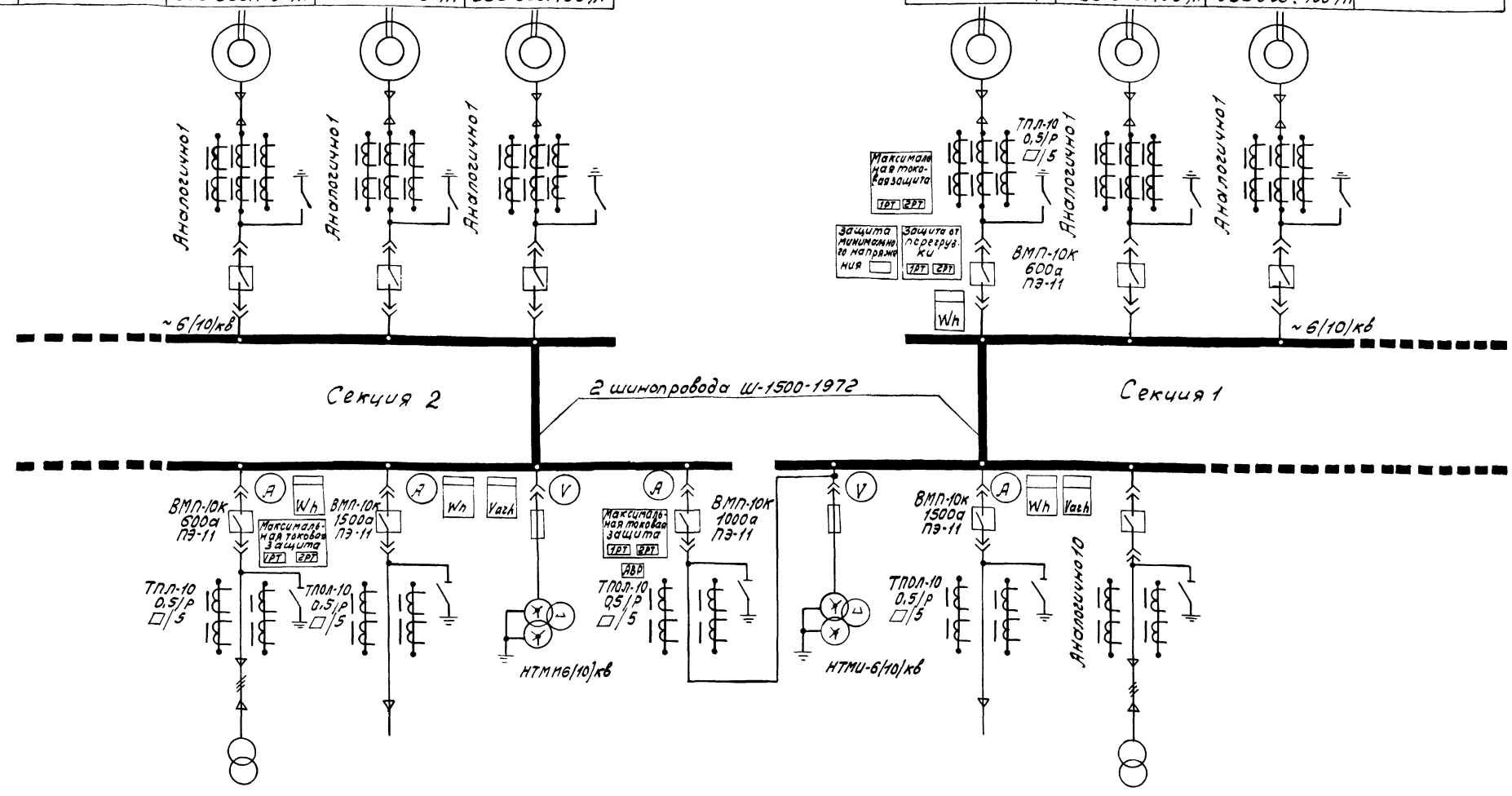

Номер камеры		10	9	8	7	6	5	4	—	—
Наименование линии	Резервное место	Трансформатор номер 2 насосной	Ввод 2	Трансформатор напряжения	Секционный выключатель	Трансформатор напряжения	Ввод 1	Трансформатор, номер 1 насосной	Резервное место	Резервное место
Номер чертежа элементной схемы	—	ОВБ 365.110 1/п	ОВБ 365.127 2/п	ОВБ 365.103 1/п	ОВБ 365.112 1/п	ОВБ 365.103 1/п	ОВБ 365.127 2/п	ОВБ 365.110 1/п	—	—

Условные обозначения не вошедшие в ГОСТ 2 755-74:

- масляный выключатель
- кабельная воронка

Гл. спец.	Набоцкова		Копир.
Нач. отд.	Нащелькин		Генюк
Н. контр.	Давыдов		
	Золотарева		

6988/III

4

ГИПРОСТРОЙДОРМАШ г. Ростов-на-Дону 1976г.	Распредустройство 6(10)кв. Принципиальная однолинейная схема	Типовой проект 904-1-35
КОМПРЕССОРНАЯ СТАНЦИЯ БК-250А		Альбом III
		Лист ЭЛ-3

Бытовые помещения

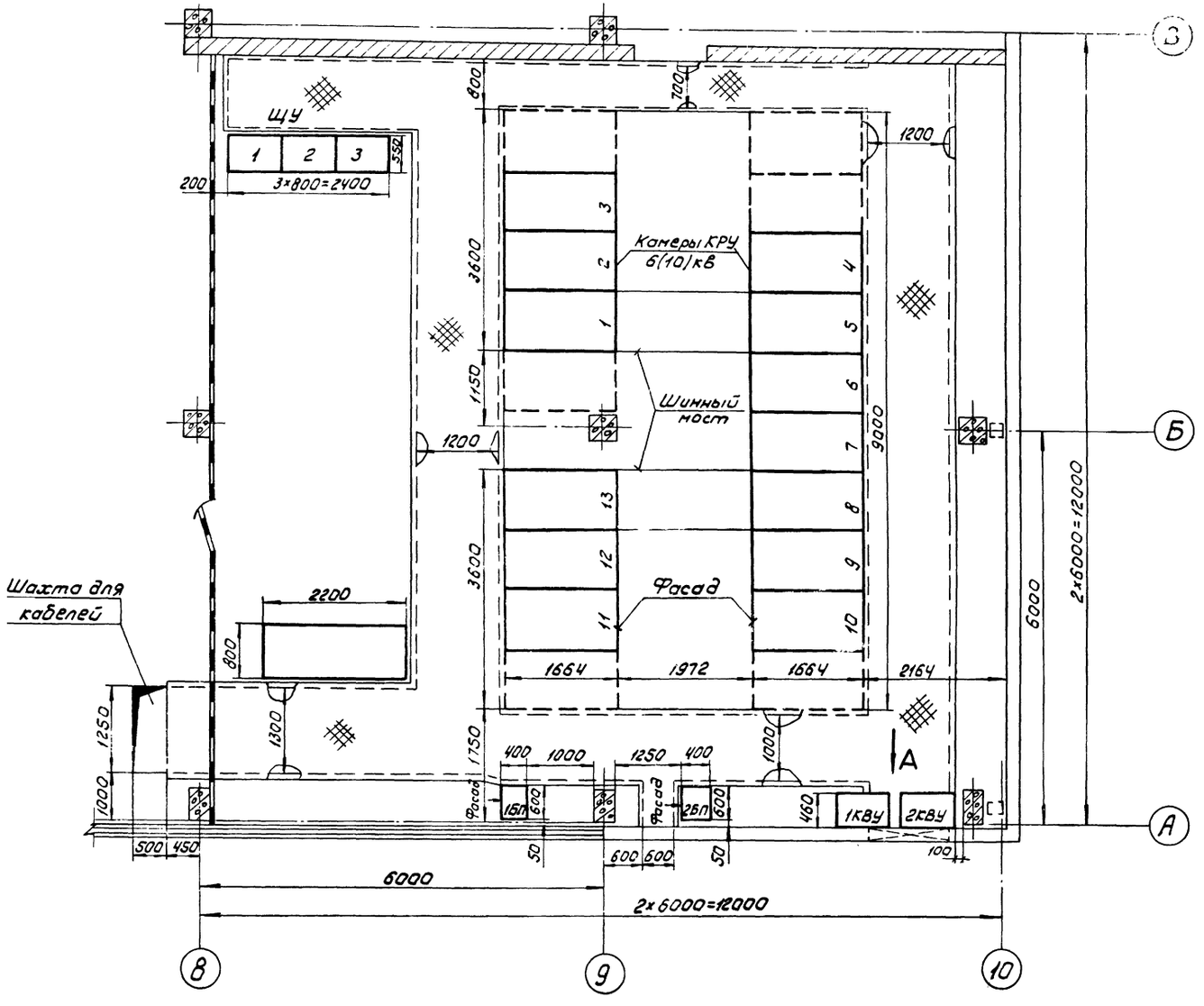

Вид А
М1:20

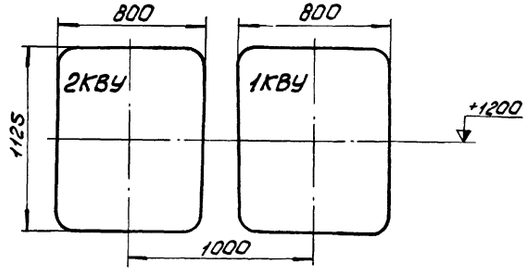

Чертеж рассматривать совместно с ЭЛ-5.
Опору под 1БП, 2БП смотри альбом X, чертёж
904-1- 31.000. СБ.

6988/III

5

| | | |

Элемент плана
М1:100

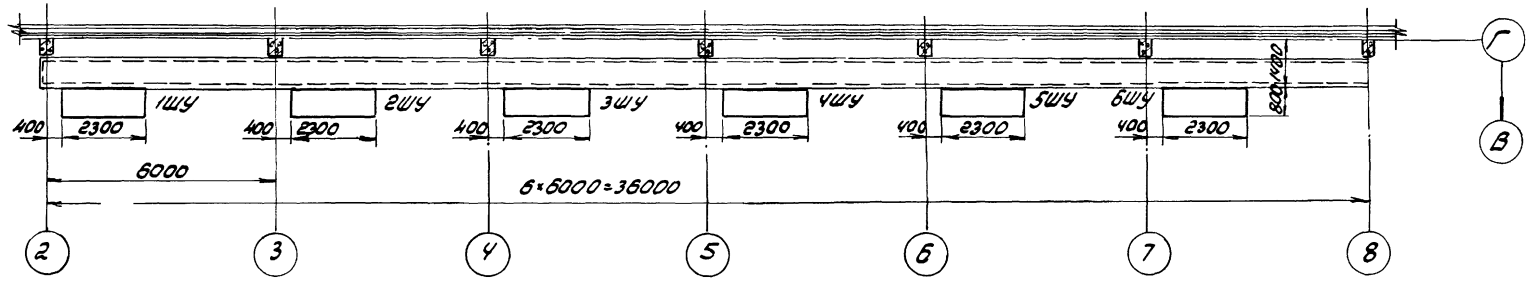

Элемент плана
М1:50

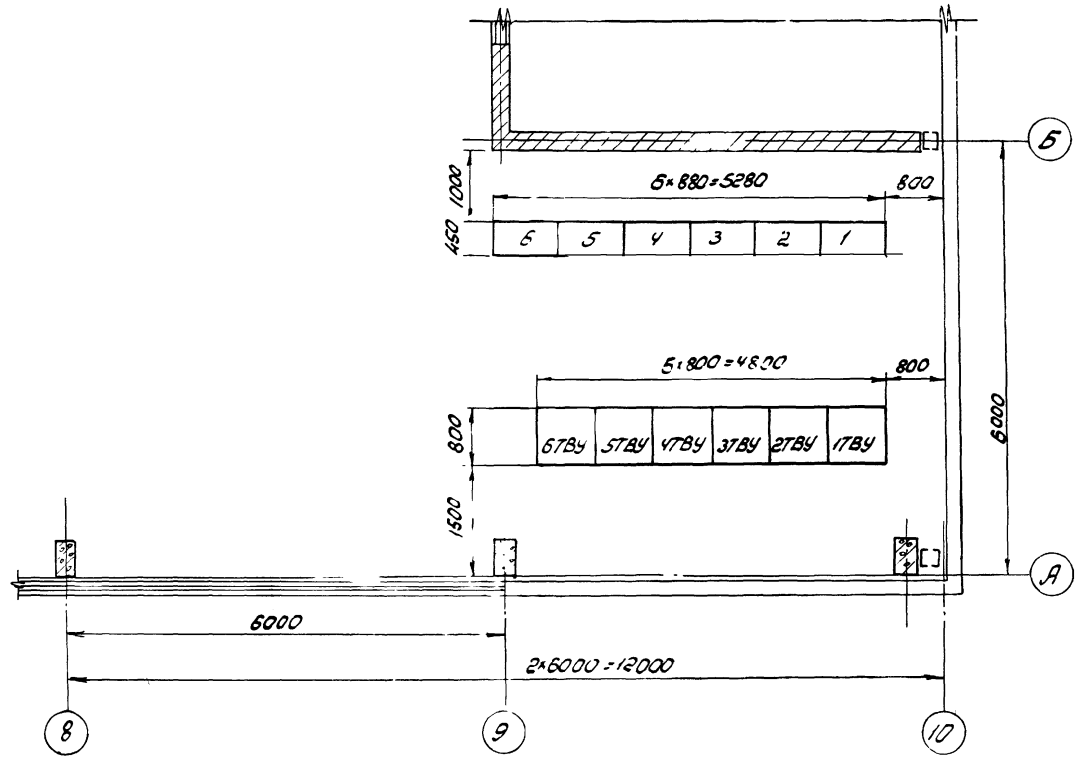

Обозначение по плану	Наименование	Тип	Технические данные, чертеж	Кол	Прим
КРУ	комплектное распределительное устройство 6(10)кВ	КРУЭ-6(10)Э	ЭЛ-72(ЭЛ-73)	1	
ЩУ	Щит управления оперативным током		ЭЛ-40	1	
1КВУ 2КВУ	блок питания с распределительным устройством	БПРУ-66/380	~380В; 300А	2	
1БП, 2БП	блок стабилизирующего напряжения	БПНС-1	~380-220В	2	
	шкаф управления вспомприборами	ШЭС-9103-83А3		1	
1ТВУ-6ТВУ	шкаф тиристорного возбудительного устройства	ТЕВ-320/15Т-5У4	800×800×1900	6	
1-6	трансформатор тиристорного возбудительного устройства	ТСЗВ63/10	880×450×750	6	
1ШУ-6ШУ	шкаф управления компрессорным агрегатом	ШЭС9102-5303	2300×800×2400	6	

Чертеж стотреть совместно с ЭЛ-4.

6988/III

6

ГИПРОСТРОЙДОРМАШ г. Ростов-на-Дону 1976г	Размещение электрооборудования. Элементы планов на отм. +3,800	Типовой проект 904-1-35	
Компрессорная станция 6К-250А		Альбом III	
		Лист ЭЛ-5	

Инв. № подл. | Подпись и дата | Взам. инв. №

Гл. инж. проекта Ростовцева
Нач. отд. Ивлиевский
Гл. спец. Давыдов
Нач. сект. Ростовцева
Конт. Ростовцева

Гл. спец. Гусев
Нач. сект. Ростовцева
Копир.
Утв.

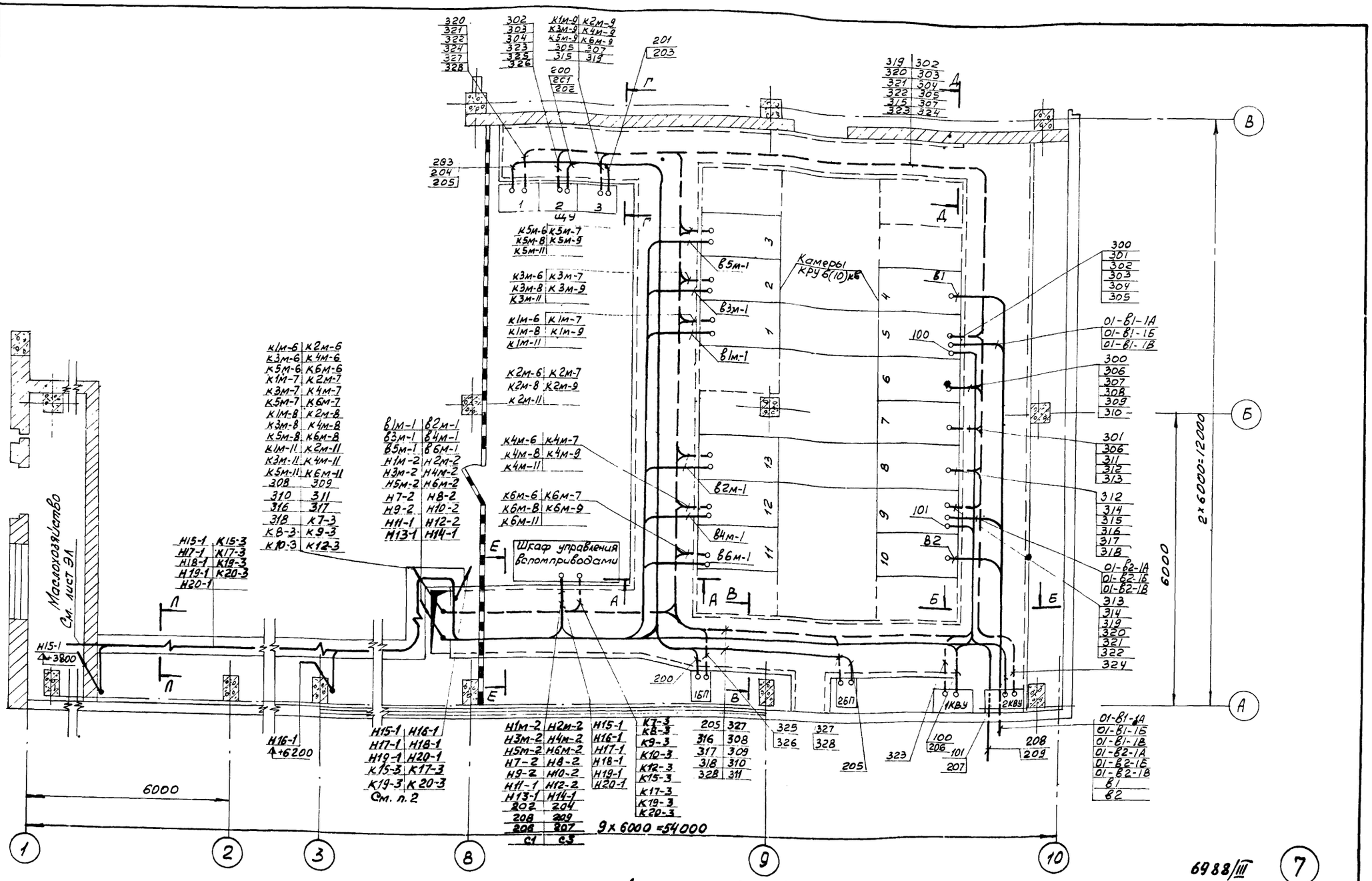

1. Лист рассматривать совместно с ЭЛ-7, ЭЛ-10
2. Спуск кабелей по шахте выполнить в соответствии с типовым проектом 4.407-155 „Прокладка кабелей на конструкциях", А 88.42

Гипростройдормаш г. Ростов-на-Дону 1976г	Прокладка кабелей на отм. 0. План М 1:50	Типовой проект 904-1-35	
КОМПРЕССОРНАЯ СТАНЦИЯ 6К-250А		Альбом III	
		Лист ЭЛ-6	

6988/III

7

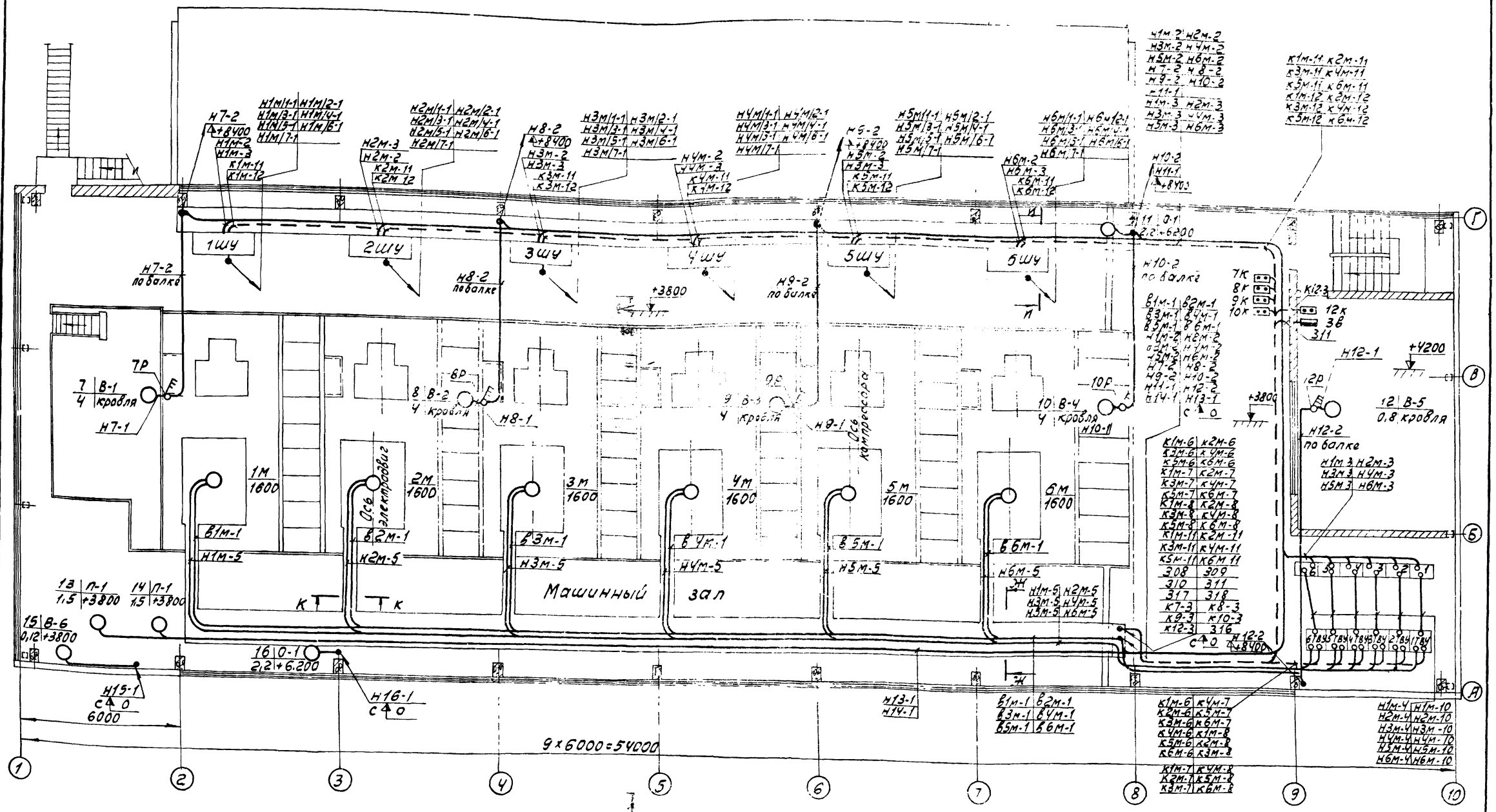

Чертеж рассматривать совместно с ЭЛ-6, ЭЛ-10.

6988/III

8

ГИПРОСТРОЙДОРМАШ г. Ростов-на-Дону 1976 г.	Прокладка кабелей на отм. +3800 и +4200. План. М 1:100	Типовой проект 904-1-35
КОМПРЕССОРНАЯ СТАНЦИЯ ЕК-250А		Альбом III

Разраб.	Тихта	Утв.	Леонов	с.	
Пров.	Давыдова	Копир.	Генюк		

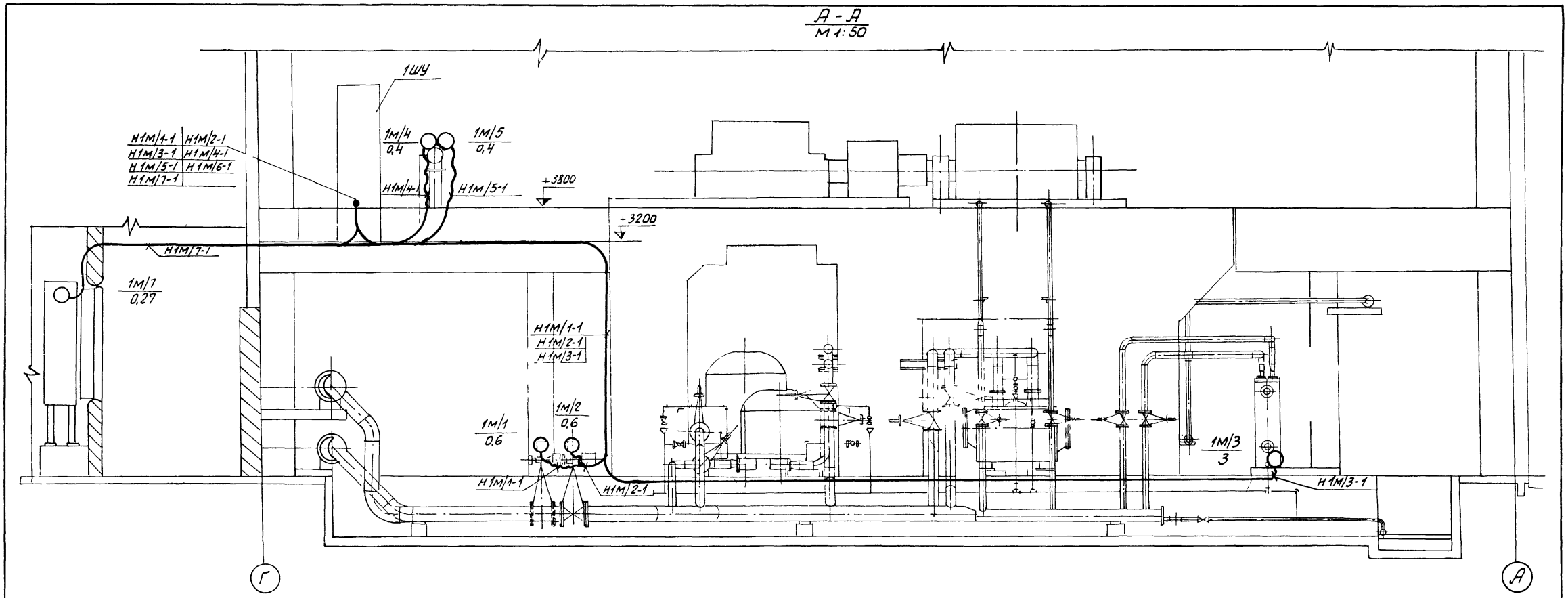

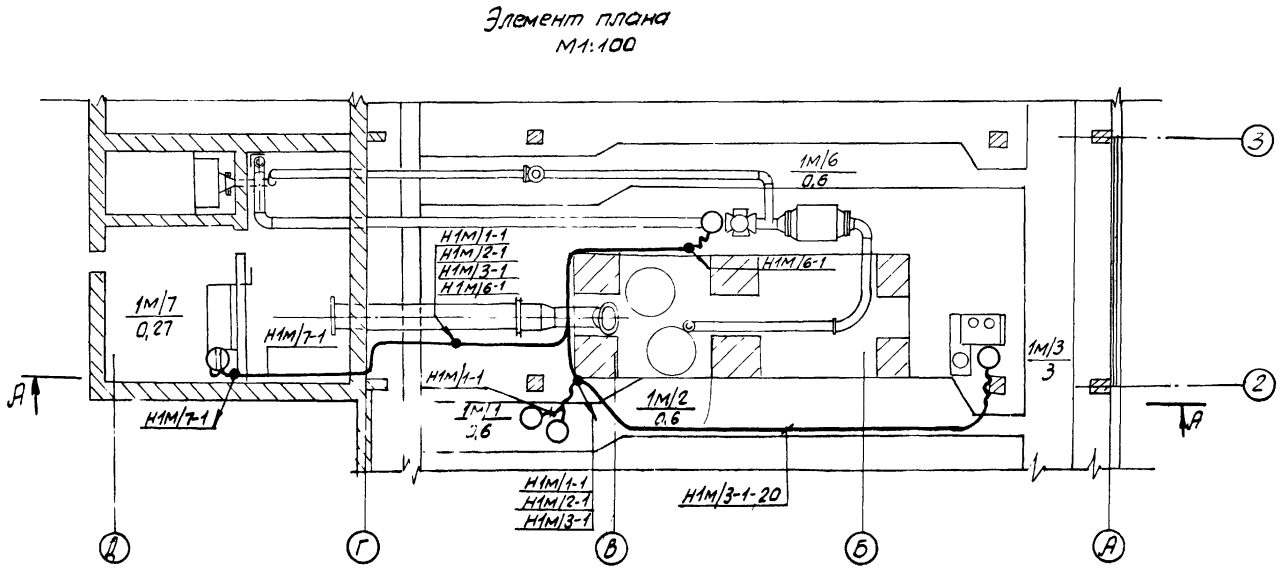

6988/III

9

Разраб.	Тюхта	Утв.	Леонов
Пров.	Давыдова		
Гл. спец.	Нашельский		
Нач. отд.	Давыдов		
Н. контр.	Золотарева		

ГИПРОСТРОЙДОРМАШ г. Ростов-на-Дону 1976г	Прокладка кабелей одного компрессорного агрегата	Типовой проект 904-1-35
КОМПРЕССОРНАЯ СТАНЦИЯ 6К-250А		Альбом III
		Лист ЭЛ-8

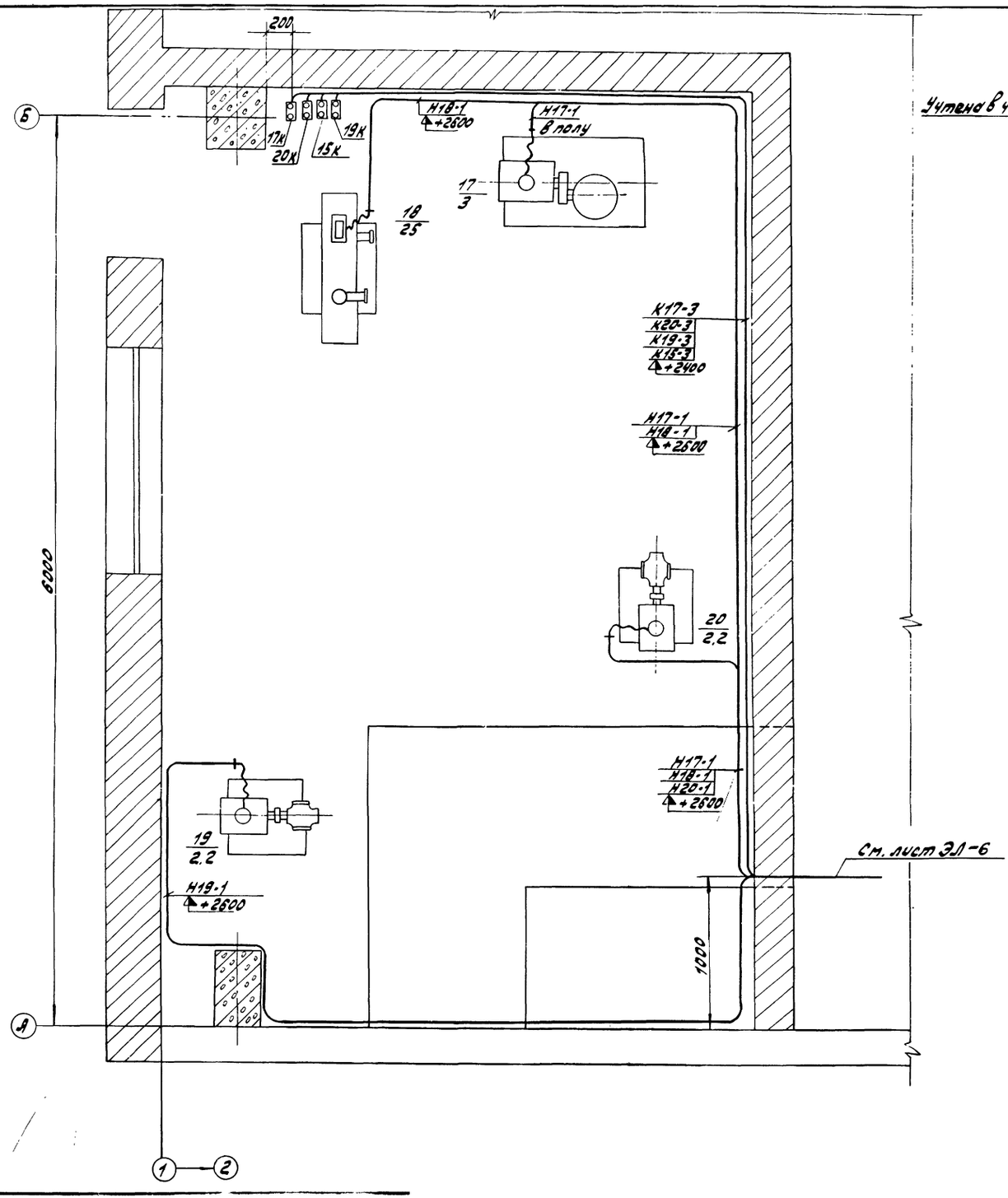

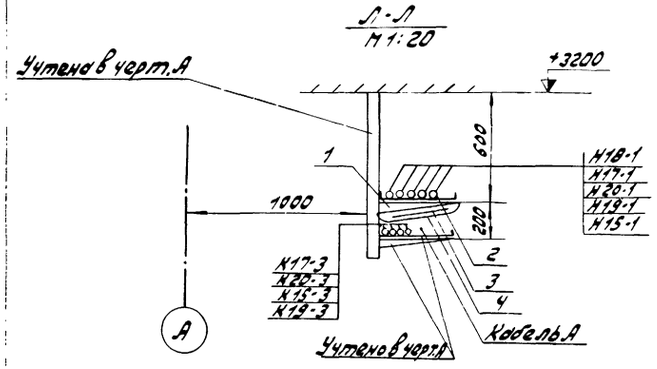

Кол.	Номер позиции	Наименование	Обозначен. номер чертеж сортамент	Технические данные размеры	Общая масса, кг	Примеч.
20	1	Полка кабельная	К 1163	l: 450		
20	2	Лоток сварной	К 420	l: 400		
23	3	Плита асбоцементная	ГОСТ 929-59	1600×400×8		
23	4	Соединитель перегородок	К 168			

Лист смотреть совместно с ЭЛ-6.

6988/VI

10

ГИПРОСТРОЙДОРМАШ г. Ростов-на-Дону 1976 г.	Маслохозяйство	Типовой проект 904-1-35
КОМПРЕССОРНАЯ СТАНЦИЯ 6К-29ПА	Распределительная сеть 380в. План.	Альбом III
		Лист ЭЛ-9

Гл. спец.	Давыдова			
Нач. отд.	Нашельский			
Н. контр.	Давыдов		Копировал	Точилина
	Золотарёва			

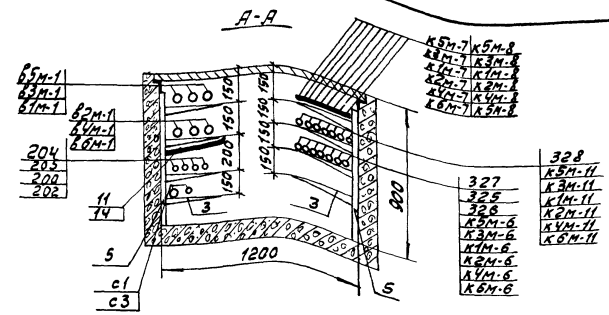

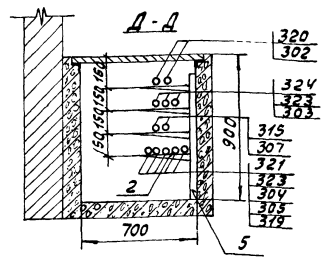

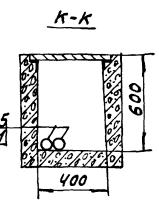

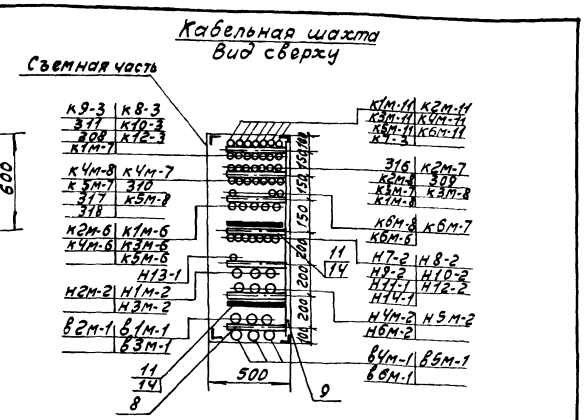

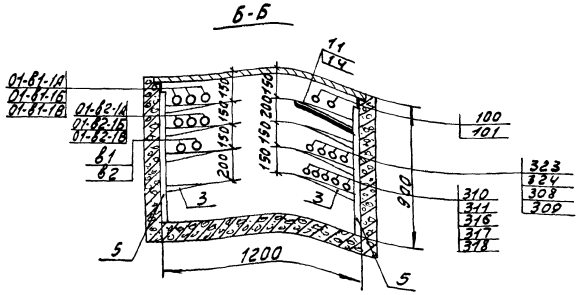

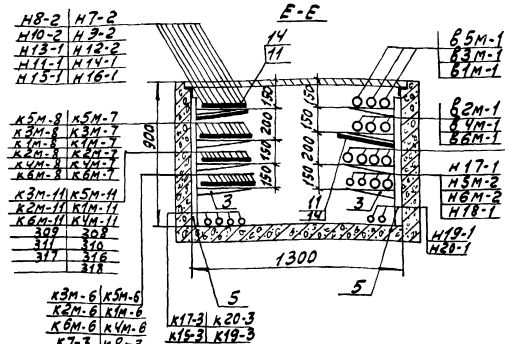

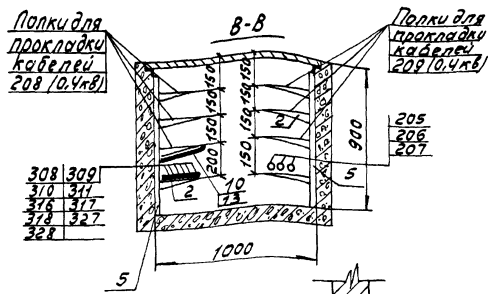

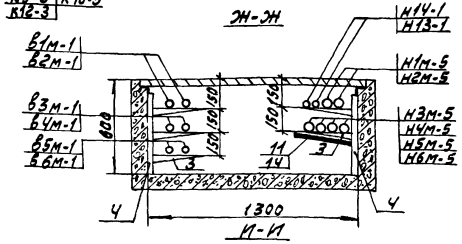

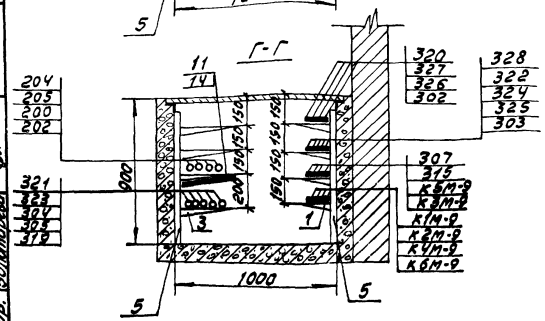

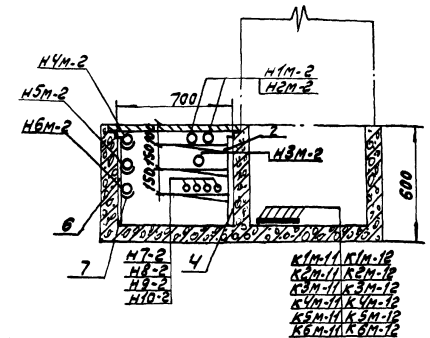

Кол.	Номер позиции	Наименование	Обозначение номера чертежа, сортамент	Технические данные, размеры	Общая масса, кг	Примеч.
30	1	Полка кабельная	К1160	е=160	6	
250	2	Полка кабельная	К1161	е=250	72	
560	3	Полка кабельная	К1162	е=350	280	
150	4	Стойка	К1151	Н=600	195	
120	5	Стойка	К1152	Н=800	192	
60	6	Стойка	ПБ	Н=600		
180	7	Подвеска закладная	К342	d=50	9	
30	8	Профиль монтажный перфорированный	К235	е=360	17	
5	9	Профиль монтажный перфорированный	К235	е=1200	10	
10	10	Плита асбоцементная	ГОСТ 929-54	1600×300×8		
50	11	Плита асбоцементная	ГОСТ 929-59	1800×400×8		
60	12	Соединитель перегородок	К168		5	
15	13	Подвеска	К1165		1,65	
100	14	Подвеска	К1166		17	

1. Лист смотреть совместно с ЭЛ-6, ЭЛ-7 и ЭЛ-8.
2. Кабельные стойки поз. 4,5,6 установить через 800мм.
3. Кронштейны поз. 8,9 установить на отметках 0; +1000; +2000; +3.000.
4. Асбоцементные плиты поз. 10,11 нарезать по месту по ширине полки.

6988/III

11

Разраб.	Гапта		
Пров.	Дафкова		
Гл. спец.	Ноженкин		
Нач. отд.	Лапшов		
Н. контр.	Соломонов		

Гипротиз	Усть-Кут	Копир.	
	Леонов	Генак	

ГИПРОСТРОЙДОРМАШ г. Ростов-на-Дону 1976г.	Прокладка кабелей. Разрезы. М 1:20
КОМПРЕССОРНАЯ СТАНЦИЯ 6К-250А	Типовой проект 9041-35
	Альбом III
	Лист ЭЛ-10

Таблица

Маркировка кабеля	Трасса: Начало	Трасса: Конец	Проходы через: Трубы: Маркировка	Трубы: усл. проход мм	Трубы: Длина м	Ящики: Протяжные	Кабели, провода: По проекту: Марка, напряжение	По проекту: Число жил и сечение	По проекту: Длина +8%, м	Проложено: Марка, напряжение	Проложено: Число жил и сечение	Проложено: Длина, м
01-81-1А	Ввод 1	КРУ-6/10/кВ Камера 5					АПвШв 6000/10000	1(3х240)/1(3х185)				
01-81-1Б	То же	То же					АПвШв 6000/10000	1(3х240)/1(3х185)				
01-81-1В	"	"					АПвШв 6000/10000	1(3х240)/1(3х185)				
01-82-1А	Ввод 2	КРУ-6/10/кВ Камера 9					АПвШв 6000/10000	1(3х240)/1(3х185)				
01-82-1Б	То же	То же					АПвШв 6000/10000	1(3х240)/1(3х185)				
01-82-1В	"	"					АПвШв 6000/10000	1(3х240)/1(3х185)				
В1М-1	КРУ-6/10/кВ Камера 1	Синхронный электродвигатель 1М					АПвШв 6000/10000	1(3х150)/1(3х120)	80			
В2М-1	КРУ-6/10/кВ Камера 13	Синхронный электродвигатель 2М					АПвШв 6000/10000	1(3х150)/1(3х120)	70			
В3М-1	КРУ-6/10/кВ Камера 2	Синхронный электродвигатель 3М					АПвШв 6000/10000	1(3х150)/1(3х120)	60			
В4М-1	КРУ-6/10/кВ Камера 12	Синхронный электродвигатель 4М					АПвШв 6000/10000	1(3х150)/1(3х120)	55			
В5М-1	КРУ-6/10/кВ Камера 3	Синхронный электродвигатель 5М					АПвШв 6000/10000	1(3х150)/1(3х120)	50			
В6М-1	КРУ-6/10/кВ Камера 11	Синхронный электродвигатель 6М					АПвШв 6000/10000	1(3х150)/1(3х120)	40			
В1	КРУ-6/10/кВ Камера 4	Трансформатор 1 насосной станции					АПвШв 6000/10000	1(3х70)/1(3х70)				
В2	КРУ-6/10/кВ Камера 10	Трансформатор 2 насосной станции					АПвШв 6000/10000	1(3х70)/1(3х70)				
Н1М-2	Шкаф управления вспомприводами	Шкаф управления компрессором 1ШУ					АВРГ-660	1(3х120)	80			
Н2М-2	То же	Шкаф управления компрессором 2ШУ					АВРГ-660	1(3х120)	75			
Н3М-2	"	Шкаф управления компрессором 3ШУ					АВРГ-660	1(3х120)	65			
Н4М-2	"	Шкаф управления компрессором 4ШУ					АВРГ-660	1(3х120)	60			
Н5М-2	"	Шкаф управления компрессором 5ШУ					АВРГ-660	1(3х120)	55			
Н6М-2	"	Шкаф управления компрессором 6ШУ					АВРГ-660	1(3х120)	50			
Н1М-3	Шкаф управления компрессором 1ШУ	Трансформатор 1ТВУ					АВРГ-660	1(3х50)	70			
Н2М-3	Шкаф управления компрессором 2ШУ	Трансформатор 2ТВУ					АВРГ-660	1(3х50)	65			
Н3М-3	Шкаф управления компрессором 3ШУ	Трансформатор 3ТВУ					АВРГ-660	1(3х50)	55			
Н4М-3	Шкаф управления компрессором 4ШУ	Трансформатор 4ТВУ					АВРГ-660	1(3х50)	50			
Н5М-3	Шкаф управления компрессором 5ШУ	Трансформатор 5ТВУ					АВРГ-660	1(3х50)	40			
Н6М-3	Шкаф управления компрессором 6ШУ	Трансформатор 6ТВУ					АВРГ-660	1(3х50)	35			
Н1М-4	Трансформатор 1ТВУ	Шкаф 1ТВУ					АВРГ-660	1(3х95+1х35)	10			
Н2М-4	Трансформатор 2ТВУ	Шкаф 2ТВУ					АВРГ-660	1(3х95+1х35)	10			
Н3М-4	Трансформатор 3ТВУ	Шкаф 3ТВУ					АВРГ-660	1(3х95+1х35)	10			
Н4М-4	Трансформатор 4ТВУ	Шкаф 4ТВУ					АВРГ-660	1(3х95+1х35)	10			
Н5М-4	Трансформатор 5ТВУ	Шкаф 5ТВУ					АВРГ-660	1(3х95+1х35)	10			
Н6М-4	Трансформатор 6ТВУ	Шкаф 6ТВУ					АВРГ-660	1(3х95+1х35)	10			
Н1М-5	Шкаф 1ТВУ	Синхронный электродвигатель 1М					АВРГ-660	1(2х120)	65			
Н2М-5	Шкаф 2ТВУ	Синхронный электродвигатель 2М					АВРГ-660	1(2х120)	60			

Гип. Шапиро
Нач. отд. Давыдов
Н. контр. Золотарева
Пров. Ашельский
Т. спец. Хольцер
Разраб. Леонов Генюк

6988/ш (12)

ГИПРОСТРОЙДОРМАШ г. Ростов-на-Дону 1976г. КОМПРЕССОРНАЯ СТАНЦИЯ БК-250А	Кабельный журнал Лист 1	Типовой проект 904-1-35 Альбом III Лист ЭГ-11

Продолжение табл

Маркировка кабеля	Трасса: Начало	Трасса: Конец	Проходы через: Трубы: Маркировка	Трубы: Усл. проход, мм	Трубы: Длина, м	Ящики протяжные	Кабели, провода: По проекту: Марка, напряжение	По проекту: Число жил и сечение	По проекту: Длина +8%, м	Проложено: Марка, напряжение	Проложено: Число жил и сечение	Проложено: Длина, м
н3м-5	Шкаф 3ТВУ	Синхронный электродвигатель 3м					АВРГ-660	1(2×120)	50			
н4м-5	Шкаф 4ТВУ	Синхронный электродвигатель 4м					АВРГ-660	1(2×120)	45			
н5м-5	Шкаф 5ТВУ	Синхронный электродвигатель 5м					АВРГ-660	1(2×120)	40			
н6м-5	Шкаф 6ТВУ	Синхронный электродвигатель 6м					АВРГ-660	1(2×120)	35			
н1м/1-1	Шкаф управления 1ШУ	Двигатель 1м/1	н1м/1-1 МР	20 20	2 5		АВРГ-660	1(3×2,5)	15			
н1м/2-1	То же	Двигатель 1м/2	н1м/2-1 МР	20 20	2 5		АВРГ-660	1(3×2,5)	15			
н1м/3-1	"	Двигатель 1м/3	н1м/3-1 МР	20 20	15 2		АВРГ-660	1(3×2,5)	30			
н1м/4-1	"	Двигатель 1м/4	МР	20	2		АВРГ-660	1(3×2,5)	10			
н1м/5-1	"	Двигатель 1м/5	МР	20	2		АВРГ-660	1(3×2,5)	10			
н1м/6-1	"	Двигатель 1м/6	н1м/6-1 МР	20 20	2		АВРГ-660	1(3×2,5)	30			
н1м/7-1	"	Двигатель 1м/7	н1м/7-1 МР	20 20	2 2		АВРГ-660	1(3×2,5)	20			
н2м/1-1	Шкаф управления 2ШУ	Двигатель 2м/1	н2м/1-1 МР	20 20	2 5		АВРГ-660	1(3×2,5)	15			
н2м/2-1	То же	Двигатель 2м/2	н2м/2-1 МР	20 20	2 5		АВРГ-660	1(3×2,5)	15			
н2м/3-1	"	Двигатель 2м/3	н2м/3-1 МР	20 20	15 2		АВРГ-660	1(3×2,5)	30			
н2м/4-1	"	Двигатель 2м/4	МР	20	2		АВРГ-660	1(3×2,5)	10			
н2м/5-1	"	Двигатель 2м/5	МР	20	2		АВРГ-660	1(3×2,5)	10			
н2м/6-1	"	Двигатель 2м/6	н2м/6-1 МР	20 20	2 2		АВРГ-660	1(3×2,5)	30			
н2м/7-1	"	Двигатель 2м/7	н2м/7-1 МР	20 20	2 2		АВРГ-660	1(3×2,5)	20			
н3м/1-1	Шкаф управления 3ШУ	Двигатель 3м/1	н3м/1-1 МР	20 20	2 5		АВРГ-660	1(3×2,5)	15			
н3м/2-1	То же	Двигатель 3м/2	н3м/2-1 МР	20 20	2 5		АВРГ-660	1(3×2,5)	15			
н3м/3-1	"	Двигатель 3м/3	н3м/3-1 МР	20 20	15 2		АВРГ-660	1(3×2,5)	30			
н3м/4-1	"	Двигатель 3м/4	МР	20	2		АВРГ-660	1(3×2,5)	10			
н3м/5-1	"	Двигатель 3м/5	МР	20	2		АВРГ-660	1(3×2,5)	10			
н3м/6-1	"	Двигатель 3м/6	н3м/6-1 МР	20 20	2 2		АВРГ-660	1(3×2,5)	30			
н3м/7-1	"	Двигатель 3м/7	н3м/7-1 МР	20 20	2 2		АВРГ-660	1(3×2,5)	20			
н4м/1-1	Шкаф управления 4ШУ	Двигатель 4м/1	н4м/1-1 МР	20 20	2 5		АВРГ-660	1(3×2,5)	15			
н4м/2-1	То же	Двигатель 4м/2	н4м/2-1 МР	20 20	2 5		АВРГ-660	1(3×2,5)	15			
н4м/3-1	"	Двигатель 4м/3	н4м/3-1 МР	20 20	15 2		АВРГ-660	1(3×2,5)	30			
н4м/4-1	"	Двигатель 4м/4	МР	20	2		АВРГ-660	1(3×2,5)	10			
н4м/5-1	"	Двигатель 4м/5	МР	20	2		АВРГ-660	1(3×2,5)	10			
н4м/6-1	"	Двигатель 4м/6	н4м/6-1 МР	20 20	2 2		АВРГ-660	1(3×2,5)	30			
н4м/7-1	"	Двигатель 4м/7	н4м/7-1 МР	20 20	2 2		АВРГ-660	1(3×2,5)	20			
н5м/1-1	Шкаф управления 5ШУ	Двигатель 5м/1	н5м/1-1 МР	20 20	2 5		АВРГ-660	1(3×2,5)	15			
н5м/2-1	То же	Двигатель 5м/2	н5м/2-1 МР	20 20	2 5		АВРГ-660	1(3×2,5)	15			

Разраб. Пров. Гл. спец. Нач. отд. Н. контр.
Панченко Давыдова Нашельский Давыдов Золотарева
Утв. Копир.
Леонов Генюк

6988/III

13

СИПРОСТРОЙДОРМАШ г. Ростов-на-Дону 1976г. КОМПРЕССОРНАЯ СТАНЦИЯ 6К-250А	Кабельный журнал. Лист 2.	Типовой проект 904-1-35 Альбом III Лист ЭЛ-12

Маркировка кабеля	Трасса		Проходы через:				Кабели, провода					
			Трубы			Ящики протяжные	По проекту			Проложено		
	Начало	Конец	Маркировка	Усл. проход мм	Длина м		Марка, напряжение	Число жил и сечение	Длина +8%, м	Марка, напряжение	Число жил и сечение	Длина м
н5м/3-1	Шкаф управления 5ШУ	Двигатель 5м/3	н5м/3-1 мр	20 20	15 2		АВРГ-660	1/3х2,5/	30			
н5м/4-1	То же	Двигатель 5м/4	мр	20	2		АВРГ-660	1/3х2,5/	10			
н5м/5-1	"	Двигатель 5м/5	мр	20	2		АВРГ-660	1/3х2,5/	10			
н5м/6-1	"	Двигатель 5м/6	мр	20	2		АВРГ-660	1/3х2,5/	30			
н5м/7-1	"	Двигатель 5м/7	н5м/7-1 мр	20 20	2 2		АВРГ-660	1/3х2,5/	20			
н6м/1-1	Шкаф управления 6ШУ	Двигатель 6м/1	н6м/1-1 мр	20 20	2 2		АВРГ-660	1/3х2,5/	15			
н6м/2-1	То же	Двигатель 6м/2	н6м/2-1 мр	20 20	2 5		АВРГ-660	1/3х2,5/	15			
н6м/3-1	"	Двигатель 6м/3	н6м/3-1 мр	20 20	15 2		АВРГ-660	1/3х2,5/	30			
н6м/4-1	"	Двигатель 6м/4	мр	20	2		АВРГ 660	1/3х2,5/	10			
н6м/5-1	"	Двигатель 6м/5	мр	20	2		АВРГ-660	1/3х2,5/	10			
н6м/6-1	"	Двигатель 6м/6	н6м/6-1 мр	20 20	2 2		АВРГ-660	1/3х2,5/	30			
н6м/7-1	"	Двигатель 6м/7	н6м/7-1 мр	20 20	2 2		АВРГ-660	1/3х2,5/	20			
к1м-6	КРУ-6/10/кВ Камера 1	Шкаф 1ТВУ					АКРВБГ-660	1/10х2,5/	40			
к2м-6	То же Камера 13	Шкаф 2ТВУ					АКРВБГ-660	1/10х2,5/	40			
к3м-6	" Камера 2	Шкаф 3ТВУ					АКРВБГ-660	1/10х2,5/	40			
к4м-6	" Камера 12	Шкаф 4ТВУ					АКРВБГ-660	1/10х2,5/	35			
к5м-6	" Камера 3	Шкаф 5ТВУ					АКРВБГ-660	1/10х2,5/	40			
к6м-6	" Камера 11	Шкаф 6ТВУ					АКРВБГ-660	1/10х2,5/	30			
к1м-7	КРУ-6/10/кВ Камера 1	Шкаф 1ТВУ					АКРВБГ-660	1/4х4/	40			
к2м-7	То же Камера 13	Шкаф 2ТВУ					АКРВБГ-660	1/4х4/	35			
к3м-7	" Камера 2	Шкаф 3ТВУ					АКРВБГ-660	1/4х4/	40			
к4м-7	" Камера 12	Шкаф 4ТВУ					АКРВБГ-660	1/4х4/	35			
к5м-7	" Камера 3	Шкаф 5ТВУ					АКРВБГ-660	1/4х4/	40			
к6м-7	" Камера 11	Шкаф 6ТВУ					АКРВБГ-660	1/4х4/	30			
к1м-8	КРУ-6/10/кВ Камера 1	Шкаф 1ТВУ					АКРВБГ-660	1/4х4/	40			
к2м-8	То же Камера 13	Шкаф 2ТВУ					АКРВБГ-660	1/4х4/	35			
к3м-8	" Камера 2	Шкаф 3ТВУ					АКРВБГ-660	1/4х4/	40			
к4м-8	" Камера 12	Шкаф 4ТВУ					АКРВБГ-660	1/4х4/	35			
к5м-8	" Камера 3	Шкаф 5ТВУ					АКРВБГ-660	1/4х4/	40			
к6м-8	" Камера 11	Шкаф 6ТВУ					АКРВБГ-660	1/4х4/	30			
к1м-9	КРУ-6/10/кВ Камера 1	Щит управления ШУ панель 3					АКРВБГ-660	1/7х2,5/	20			
к2м-9	" Камера 13	То же					АКРВБГ-660	1/7х2,5/	25			
к3м-9	" Камера 2	"					АКРВБГ-660	1/7х2,5/	20			
к4м-9	" Камера 12	"					АКРВБГ-660	1/7х2,5/	25			

Инв. № подл. | Подп. и дата | Взам. инв. № | Инв. № дубл. | Подп. и дата

Копир. | Генек | Гл. спец. Гриценко | Нач. отд. Давыдов | Н. контр. Золотарева

6988/III (14)

ГИПРОСТРОЙДОРМАШ г. Ростов-на-Дону 197Б г. КОМПРЕССОРНАЯ СТАНЦИЯ БК-250А	Кабельный журнал. Лист 3.	Типовой проект 904-1-35 Альбом III Лист ЭЛ-13

Маркировка кабеля	Трасса		Проходы через:				Кабели, провода					
			Трубы			Ящики	По проекту			Проложено		
	Начало	Конец	Маркировка	Усл. проход, мм	Длина, м	протяжные	Марка, напряжение	Число жил и сечение	Длина +8%, м	Марка, напряжение	Число жил и сечение	Длина, м
кбм-9	КРУ-6/10/кВ Камера 3	Щит управления ШУ Панель 3					АКРВБГ-660	1(7х2,5)	10			
кбм-9	То же Камера 11	То же					АКРВБГ-660	1(7х2,5)	20			
300	КРУ-6/10/кВ Камера 5	КРУ-6/10/кВ Камера 6					АКРВБГ-660	1(4х2,5)	10			
301	То же "	То же Камера 7					АКРВБГ-660	1(4х2,5)	10			
302	"	Щит управления ШУ Панель 2					АКРВБГ-660	1(4х6)	30			
303	"	То же					АКРВБГ-660	1(4х2,5)	25			
304	"	"					АКРВБГ-660	1(4х4)	30			
305	"	Щит управления ШУ Панель 3					АКРВБГ-660	1(4х2,5)	25			
100	Выпрямительное устройство 1КВУ	КРУ-6/10/кВ Камера 5					АВРГ-660	1(2х35)	15			
306	КРУ-6/10/кВ Камера 6	КРУ-6/10/кВ Камера 7					АКРВБГ-660	1(4х2,5)	5			
307	То же	Щит управления ШУ Панель 3					АКРВБГ-660	1(7х2,5)	25			
308	"	Шкаф 1ТВУ					АКРВБГ-660	1(4х2,5)	45			
309	"	Шкаф 3ТВУ					АКРВБГ-660	1(4х2,5)	45			
310	"	Шкаф 5ТВУ					АКРВБГ-660	1(4х2,5)	45			
311	КРУ-6/10/кВ Камера 7	Звонок в помещении оператора					АКРВБГ-660	1(4х2,5)	60			
312	КРУ-6/10/кВ Камера 7	КРУ-6/10/кВ Камера 8					АКРВБГ-660	1(4х2,5)	5			
313	То же	То же Камера 9					АКРВБГ-660	1(7х2,5)	10			
314	КРУ-6/10/кВ Камера 8	КРУ-6/10/кВ Камера 9					АКРВБГ-660	1(4х2,5)	5			
315	То же	Щит управления ШУ Панель 3					АКРВБГ-660	1(7х2,5)	25			
316	"	Шкаф 2ТВУ					АКРВБГ-660	1(4х2,5)	45			
317	"	Шкаф 4ТВУ					АКРВБГ-660	1(4х2,5)	45			
318	"	Шкаф 6ТВУ					АКРВБГ-660	1(4х2,5)	40			
101	Выпрямительное устройство 2КВУ	КРУ-6/10/кВ Камера 9					АВРГ-660	1(2х35)	15			
319	КРУ-6/10/кВ Камера 9	Щит управления ШУ Панель 3					АКРВБГ-660	1(4х2,5)	25			
320	То же	Щит управления ШУ Панель 1					АКРВБГ-660	1(4х6)	30			
321	"	То же					АКРВБГ-660	1(4х2,5)	30			
322	"	"					АКРВБГ-660	1(4х4)	30			
323	Выпрямительное устройство 1КВУ	Щит управления ШУ Панель 2					АКРВБГ-660	1(4х2,5)	30			
324	Выпрямительное устройство 2КВУ	Щит управления ШУ Панель 1					АКРВБГ-660	1(4х2,5)	30			
325	Блок питания 1БП	Щит управления ШУ Панель 2					АКРВБГ-660	1(4х2,5)	20			
326	То же	То же					АВРБГ-660	1(4х6)	20			
200	"	"					АВРБГ-660	1(3х4)	20			
201	Щит управления ШУ Панель 2	Щит управления ШУ Панель 3					АВРБГ-660	1(2х4)	10			
202	Шкаф управления вспомприводами	Щит управления ШУ Панель 2					АВРБГ-660	1(3х4+1х2,5)	15			

Гл. спец. Ишмаков
Нач. отд. Дальнов
Н. контр. Шестопалов

6988/ш (15)

ГИПРОСТРОЙДОРМАШ г. Ростов-на-Дону 1976г. КОМПРЕССОРНАЯ СТАНЦИЯ БК-250А	Кабельный журнал. Лист 4.	Типовой проект 904-1-35 Альбом III Лист ЭЛ-14

Маркировка кабеля	Трасса: Начало	Трасса: Конец	Проходы через: Трубы: Маркировка	Трубы: Усл. проход, мм	Трубы: Длина, м	Ящики: проходные	Кабели, провода: По проекту: Марка, напряжение	По проекту: Число жил и сечение	По проекту: Длина +8 % м	Проложено: Марка, напряжение	Проложено: Число жил и сечение	Проложено: Длина, м
203	Щит управления ЩУ панель 1	Щит управления ЩУ панель 3					АВРБГ-660	1(2х4)	10			
204	Шкаф управления вспомприводами	Щит управления ЩУ панель 1					АВРБГ-660	1(3х4+1х2,5)	15			
205	Щит управления ЩУ панель 1	Блок питания 2БП					АВРБГ-660	1(3х4)	20			
327	То же	То же					АКРВБГ-660	1(4х6)	20			
328	"	"					АКРВБГ-660	1(4х2,5)	20			
н1м-10	Трансформатор 1ТВУ	Шкаф 1ТВУ					АВРБГ-660	1(2х4)	5			
н2м-10	Трансформатор 2ТВУ	Шкаф 2ТВУ					АВРБГ-660	1(2х4)	5			
н3м-10	Трансформатор 3ТВУ	Шкаф 3ТВУ					АВРБГ-660	1(2х4)	5			
н4м-10	Трансформатор 4ТВУ	Шкаф 4ТВУ					АВРБГ-660	1(2х4)	5			
н5м-10	Трансформатор 5ТВУ	Шкаф 5ТВУ					АВРБГ-660	1(2х4)	5			
н6м-10	Трансформатор 6ТВУ	Шкаф 6ТВУ					АВРБГ-660	1(2х4)	5			
к1м-11	КРУ-6/10/кв Камера1	Шкаф 1ШУ					АКРВБГ-660	1(4х2,5)	80			
к2м-11	То же Камера13	Шкаф 2ШУ					АКРВБГ-660	1(4х2,5)	75			
к3м-11	" Камера2	Шкаф 3ШУ					АКРВБГ-660	1(4х2,5)	70			
к4м-11	" Камера12	Шкаф 4ШУ					АКРВБГ-660	1(4х2,5)	70			
к5м-11	" Камера3	Шкаф 5ШУ					АКРВБГ-660	1(4х2,5)	65			
к6м-11	" Камера11	Шкаф 6ШУ					АКРВБГ-660	1(4х2,5)	55			
к1м-12	Шкаф 1ТВУ	Шкаф управления 1ШУ					АКРВБГ-660	1(4х2,5)	75			
к2м-12	Шкаф 2ТВУ	Шкаф управления 2ШУ					АКРВБГ-660	1(4х2,5)	70			
к3м-12	Шкаф 3ТВУ	Шкаф управления 3ШУ					АКРВБГ-660	1(4х2,5)	65			
к4м-12	Шкаф 4ТВУ	Шкаф управления 4ШУ					АКРВБГ-660	1(4х2,5)	55			
к5м-12	Шкаф 5ТВУ	Шкаф управления 5ШУ					АКРВБГ-660	1(4х2,5)	45			
к6м-12	Шкаф 6ТВУ	Шкаф управления 6ШУ					АКРВБГ-660	1(4х2,5)	40			
206	Шкаф управления вспомприводами	Комплектное выпрямительное ус-во 1КВУ					АВРГ-600	1(3х35+1х10)	15			
207	То же	Комплектное выпрямительное уст-во 2КВУ					АВРГ-600	1(3х35+1х10)	15			
н7-1	Пакетный выключатель 7Р	Двигатель крышного вентилятора В-1					КРПТ-660	1(3х2,5+1х1,5)	5			
н7-2	Шкаф управления вспомприводами	Пакетный выключатель 7Р	н7-2	25	2		АВРБГ-660	1(3х4+1х2,5)	100			
н8-1	Пакетный выключатель 8Р	Двигатель крышного вентилятора В-2					КРПТ-660	1(3х2,5+1х1,5)	5			
н8-2	Шкаф управления вспомприводами	Пакетный выключатель 8Р	н8-2	25	2		АВРБГ-660	1(3х4+1х2,5)	90			
н9-1	Пакетный выключатель 9Р	Двигатель крышного вентилятора В-3					КРПТ-660	1(3х2,5+1х1,5)	5			
н9-2	Шкаф управления вспомприводами	Пакетный выключатель 9Р	н9-2	25	2		АВРБГ-660	1(3х4+1х2,5)	80			
н10-1	Пакетный выключатель 10Р	Двигатель крышного вентилятора В-4					КРПТ-660	1(3х2,5+1х1,5)	5			
н10-2	Шкаф управления вспомприводами	Пакетный выключатель 10Р	н10-2	25	2		АВРБГ-660	1(3х4+1х2,5)	70			
н 1-1	То же	Двигатель столительного агрегата О-1	н11-1	25	2		КРПТ-660 АВРБГ-660	1(3х2,5+1х1,5) 1(3х4+1х2,5)	5 30			

Гип. Гончаренко
Нач. отд. Лобанов
Нач. сект. Ковалев
Рук. гр. Золотарева

Стр. инж. Лагунов
Инж. Генюк

Утв.
Копир.

Спец. раздел. Кабельный журнал. Лист 5.

6988/III

16

ГИПРОСТРОЙДОРМАШ
г. Ростов-на-Дону 1976г.
КОМПРЕССОРНАЯ СТАНЦИЯ БК-250А

Кабельный журнал. Лист 5.

Типовой проект 904-1-35
Альбом III
Лист 5 Л-15

Маркировка кабеля	Трасса: Начало	Трасса: Конец	Проходы через: Трубы: Маркировка	Трубы: Усл. проход, мм	Трубы: Длина, м	Ящики протяжные	Кабели, провода: По проекту: Марка, напряжение	По проекту: Число жил и сечение	По проекту: Длина +8% м	Проложено: Марка, напряжение	Проложено: Число жил и сечение	Проложено: Длина, м
Н12-1	Пакетный выключатель 12Р	Двигатель крышного вентилятора В-5					КРПТ-660	1(3×2,5+1×1,5)	5			
Н12-2	Шкаф управления вспомприводами	Пакетный выключатель 12Р	Н12-2	25	2		АВРБГ-660	1(3×4+1×2,5)	45			
Н13-1	То же	Двигатель приточной установки П-1	Н13-1	25	2		КРПТ-660 АВРБГ-660	1(3×2,5+1×1,5) 1(3×4)	5 60			
Н14-1	" "	Двигатель приточной установки П-1	Н14-1	25	2		КРПТ-660 АВРБГ-660	1(3×2,5+1×1,5) 1(3×4)	5 60			
Н15-1	" "	Двигатель вытяжной установки В-6	Н15-1	25	2		КРПТ-660 АВРБГ-660	1(3×2,5+1×1,5) 1(3×4)	5 55			
Н16-1	" "	Двигатель отопительного агрегата О-1	Н16-1	25	2		КРПТ-660 АВРБГ-660	1(3×2,5+1×1,5) 1(3×4)	5 50			
С3	" "	Щиток аварийного освещения					АВРБГ-660	1(3×6+1×4)	Смотри раздел электроосвещения			
С1	" "	Щитки рабочего освещения ГЩ-1, ГЩ-2					АВРГ-660	1(3×2,5+1×16)				
К7-3	Шкаф управления вспомприводами	Кнопка управления 7К	К7-3	25	2		АКРВБГ-660	1(4×2,5)	40			
К8-3	То же	Кнопка управления 8К	К8-3	25	2		АКРВБГ-660	1(4×2,5)	40			
К9-3	" "	Кнопка управления 9К	К9-3	25	2		АКРВБГ-660	1(4×2,5)	40			
К10-3	" "	Кнопка управления 10К	К10-3	25	2		АКРВБГ-660	1(4×2,5)	40			
Н17-1	Шкаф управления вспомприводами	Двигатель сепаратора	Н17-1	25	5		КРПТ-660 АВРБГ-660	1(3×2,5+1×1,5) 1(3×4)	5 60			
Н19-1	То же	Двигатель маслонасоса	Н19-1	25	5		КРПТ-660 АВРБГ-660	1(3×2,5+1×1,5) 1(3×4)	5 60			
Н20-1	" "	Двигатель маслонасоса	Н20-1	25	5		КРПТ-660 АВРБГ-660	1(3×2,5+1×1,5) 1(3×4)	5 55			
Н18-1	" "	Электроподогреватель	Н18-1	40	5		КРПТ-660 АВРБГ-660	1(3×10+1×6) 1(3×16)	5 60			
К17-3	Шкаф управления вспомприводами	Кнопка управления 17К	К17-3	25	2		АКРВБГ-660	1(4×2,5)	60			
К20-3	То же	Кнопка управления 20К	К20-3	25	2		АКРВБГ-660	1(4×2,5)	60			
К19-3	" "	Кнопка управления 19К	К19-3	25	2		АКРВБГ-660	1(4×2,5)	60			
К15-3	" "	Кнопка управления 15К	К15-3	25	2		АКРВБГ-660	1(4×2,5)	60			
К12-3	" "	Кнопка управления 12К	К12-3	25	2		АКРВБГ-660	1(4×2,5)	40			
208	Трансформатор 1 насосной станции	Шкаф управления вспомприводами										
209	Трансформатор 2 насосной станции	Шкаф управления вспомприводами										

Разраб.	Панченко		Утв.	Леонов	
Пров.	Давыдова		Копир.	Геннок	
Гл. спец.	Нашельский				
Нач. отд.	Давыдов				
Н. контр.	Золотарева				

6988/III

17

ГИПРОСТРОЙДОРМАШ г. Ростов-на-Дону 1976г.	Кабельный журнал. Лист 6.	Типовой проект 904-1-35
КОМПРЕССОРНАЯ СТАНЦИЯ БК-250А		Альбом III
		Лист ЭЛ-16

Таблица

Номер по плану	Наименование электроприемника	Тип или марка	Технические данные: Номинальная мощность, кВт	Напряжение, В	Ток, А: Номин.	Ток, А: Пиковый	Число оборотов в минуту	Источник питания	Примеч.
1М	Двигатель компрессора	СТД-1600-2	1600	6000	178	1205	3000	РУ-6кВ	
			1600	10000	107	725	3000	РУ-10кВ	
1ТВУ	Тиристорный возбудитель	ТЕ8-320/75Т-5У4	25,8	380	102	—	—	ШЭС 9102-53А3	
1М/1	Двигатель задвижки водяного охлаждения	АОС2-11-4	0,6	380	1,7	12	1350	Шкаф управления 1ШУ	
1М/2	Двигатель задвижки на сливном водопроводе	АОС2-11-4	0,6	380	1,7	12	1350		
1М/3	Двигатель пускового маслонасоса	АО2-31-2	3	380	6,1	43	2880		
1М/4	Двигатель потпажного клапана	АОЛ-22-4	0,4	380	1,14	4,6	1400		
1М/5	Двигатель дроссельной заслонки	АОЛ-22-4	0,4	380	1,14	4,6	1400		
1М/6	Двигатель задвижки нагнетания	АОС2-11-4	0,6	380	1,7	12	1350		
1М/7	Двигатель фильтра всаса	—	0,27	380	0,8	3,3			
2М	Двигатель компрессора	СТД-1600-2	1600	6000	178	1205	3000	РУ-6кВ	
			1600	10000	107	725	3000	РУ-10кВ	
2ТВУ	Тиристорный возбудитель	ТЕ8-320/75Т-5У4	25,8	380	102	—	—	ШЭС 9102-53А3	
2М/1	Двигатель задвижки водяного охлаждения	АОС2-11-4	0,6	380	1,7	12	1350	Шкаф управления 2ШУ	
2М/2	Двигатель задвижки на сливном водопроводе	АОС2-11-4	0,6	380	1,7	12	1350		
2М/3	Двигатель пускового маслонасоса	АО2-31-2	3	380	6,1	43	2880		
2М/4	Двигатель потпажного клапана	АОЛ-22-4	0,4	380	1,14	4,6	1400		
2М/5	Двигатель дроссельной заслонки	АОЛ-22-4	0,4	380	1,14	4,6	1400		
2М/6	Двигатель задвижки нагнетания	АОС2-11-4	0,6	380	1,7	12	1350		
2М/7	Двигатель фильтра всаса	—	0,27	380	0,8	3,3			
3М	Двигатель компрессора	СТД-1600-2	1600	6000	178	1205	3000	РУ-6кВ	
			1600	10000	107	725	3000	РУ-10кВ	
3ТВУ	Тиристорный возбудитель	ТЕ8-320/75Т-5У4	25,8	380	102	—	—	ШЭС 9102-53А3	
3М/1	Двигатель задвижки водяного охлаждения	АОС2-11-4	0,6	380	1,7	12	1350		

Продолжение

Номер по плану	Наименование электроприемника	Тип или марка	Технические данные: Номинальная мощность, кВт	Напряжение, В	Ток, А: Номин.	Ток, А: Пиковый	Число оборотов в мин.	Источник питания	Примеч
3М/2	Двигатель задвижки на сливном водопроводе	АОС2-11-4	0,6	380	1,7	12	1350	Шкаф управления 3ШУ	
3М/3	Двигатель пускового маслонасоса	АО2-31-2	3	380	6,1	43	2880		
3М/4	Двигатель потпажного клапана	АОЛ-22-4	0,4	380	1,14	4,6	1400		
3М/5	Двигатель дроссельной заслонки	АОЛ-22-4	0,4	380	1,14	4,6	1400		
3М/6	Двигатель задвижки нагнетания	АОС2-11-4	0,6	380	1,7	12	1350		
3М/7	Двигатель фильтра всаса	—	0,27	380	0,8	3,3			
4М	Двигатель компрессора	СТД-1600-2	1600	6000	178	1205	3000	РУ-6кВ	
			1600	10000	107	725	3000	РУ-10кВ	
4ТВУ	Тиристорный возбудитель	ТЕ8-320/75Т-5У4	25,8	380	102	—	—	ШЭС 9102-53А3	
4М/1	Двигатель задвижки водяного охлаждения	АОС2-11-4	0,6	380	1,7	12	1350	Шкаф управления 4ШУ	
4М/2	Двигатель задвижки на сливном водопроводе	АОС2-11-4	0,6	380	1,7	12	1350		
4М/3	Двигатель пускового маслонасоса	АО2-31-2	3	380	6,1	43	2880		
4М/4	Двигатель потпажного клапана	АОЛ-22-4	0,4	380	1,14	4,6	1400		
4М/5	Двигатель дроссельной заслонки	АОЛ-22-4	0,4	380	1,14	4,6	1400		
4М/6	Двигатель задвижки нагнетания	АОС2-11-4	0,6	380	1,7	12	1350		
4М/7	Двигатель фильтра всаса	—	0,27	380	0,8	3,3			

Изм. Кол.уч. Лист № док. Подпись Дата

Инв.№ подл. | Подпись и дата | Взам.инв.№

6988/т

ГИПРОСТРОЙДОРМАШ г. Ростов-на-Дону 1976г. КОМПРЕССОРНАЯ СТАНЦИЯ 6К-250А	Таблица технических данных электроприемников	Типовой проект 904-1-35 Альбом III Лист ЭА-17

Таблица

Номер по плану	Наименование электроприемника	Тип или марка	Технические данные: Номинальная мощность, кВт	Напряжение, В	Ток, А: номинальный	Ток, А: пиковый	Число оборотов в мин.	Источник питания	Примеч
5М	Двигатель компрессора	СТД-1600-2	1600	6000	178	1205	3000	РУ-6кВ	
			1600	10000	107	725	3000	РУ-10кВ	
5ТВУ	Тиристорный возбудитель	ТЕ8-320/ 757-5У4	25,8	380	102	—	—	ШЭС 9102-53А3	
5М/1	Двигатель задвижки водяного охлаждения	АОС2-11-4	0,6	380	1,7	12	1350	Шкаф управления 5ШУ	
5М/2	Двигатель задвижки на сливном водопроводе	АОС2-11-4	0,6	380	1,7	12	1350		
5М/3	Двигатель пускового маслонасоса	А02-31-2	3	380	6,1	43	2880		
5М/4	Двигатель помпажного клапана	АОЛ-22-4	0,4	380	1,14	4,6	1400		
5М/5	Двигатель дроссельной заслонки	АОЛ-22-4	0,4	380	1,14	4,6	1400		
5М/6	Двигатель задвижки нагнетания	АОС2-11-4	0,6	380	1,7	12	1350		
5М/7	Двигатель фильтра всаса	—	0,27	380	0,8	3,3			
6М	Двигатель компрессора	СТД-1600-2	1600	6000	178	1205	3000	РУ-6кВ	
			1600	10000	107	725	3000	РУ-10кВ	
6ТВУ	Тиристорный возбудитель	ТЕ8-320/ 757-5У4	25,8	380	102	—	—	ШЭС 9102-53А3	
6М/1	Двигатель задвижки водяного охлаждения	АОС2-11-4	0,6	380	1,7	12	1350	Шкаф управления 6ШУ	
6М/2	Двигатель задвижки на сливном водопроводе	АОС2-11-4	0,6	380	1,7	12	1350		
6М/3	Двигатель пускового маслонасоса	А02-31-2	3	380	6,1	43	2880		
6М/4	Двигатель помпажного клапана	АОЛ-22-4	0,4	380	1,14	4,6	1400		
6М/5	Двигатель дроссельной заслонки	АОЛ-22-4	0,4	380	1,14	4,6	1400		
6М/6	Двигатель задвижки нагнетания	АОС2-11-4	0,6	380	1,7	12	1350		
6М/7	Двигатель фильтра всаса	—	0,27	380	0,8	3,3			
7	Двигатель вентустановки	А02-51-8В	4	380	10,2	61,2	720		В-1
8	То же	А02-51-8В	4	380	10,2	61,2	720		В-2
9	"	А02-51-8В	4	380	10,2	61,2	720		В-3

Продолжение

Номер по плану	Наименование электроприемника	Тип или марка	Технические данные: Номинальная мощность, кВт	Напряжение, В	Ток: номинальный, А	Ток: пиковый, А	Число оборотов в мин.	Источник питания	Примеч
10	Двигатель вентустановки	А02-51-8В	4	380	10,2	61,2	720		В-4
11	Двигатель отопительного агрегата	А02-31-4	2,2	380	5,0	30,0	1430		О-1
12	Двигатель вентустановки	АОЛ2-21-6	0,8	380	2,4	14,4	930		В-5
13	Двигатель приточной установки	АОЛ2-22-4	1,5	380	3,5	21	1420		П-1
14	Двигатель приточной установки	АОЛ2-22-4	1,5	380	3,5	21	1420		П-1
15	Двигатель вентустановки	АОЛ-11-4	0,12	380			1430		В-6
16	Двигатель отопительного агрегата	А02-31-4	2,2	380	5,0	30	1430		О-1
17	Двигатель сепаратора	А02-32-4	3,0	380	6,5	42,9	1430		
18	Электроподогреватель	—	25	380	42	—	—		
19	Двигатель маслонасоса	АОЛ2-31-4	2,2	380	4,9	31,9	1430		
20	Двигатель маслонасоса	АОЛ2-31-4	2,2	380	4,9	31,9	1430		

Гип. Ягудина, Гл. спец. Альбомов, Нач. отд. Альбомов, Н. контр. Золотарева, Разраб. Нашегорный, Копир., Тетрадова, Инв. №

6988/III

ГИПРОСТРОЙДОРМАШ г. Ростов-на-Дону 1976г

КПМПРЕССОРНАЯ СТАНЦИЯ 6К-250А

Таблица технических данных электроприемников

Типовой проект 904-1-35

Альбом III

Лист ЭЛ-18

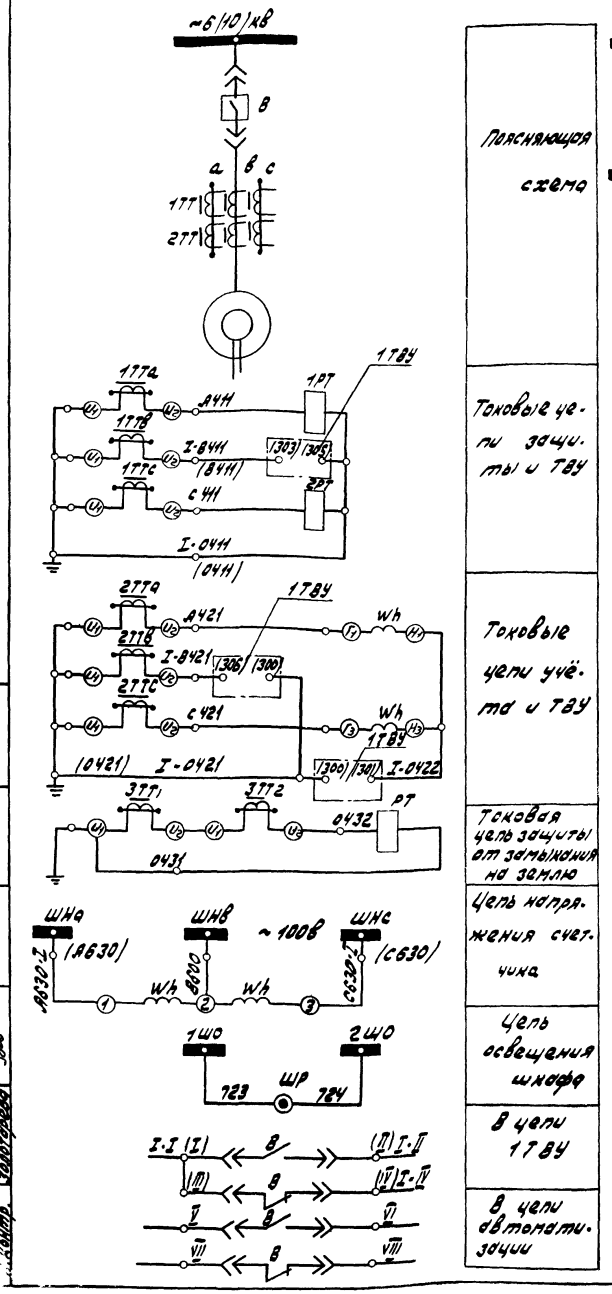

Поясняющая схема

Токовые цепи защиты и ТВУ

Токовые цепи учёта и ТВУ

Токовая цепь защиты от замыкания на землю

Цепь напряжения счетчика

Цепь освещения шкафа

В цепи 1ТВУ

В цепи автоматизации

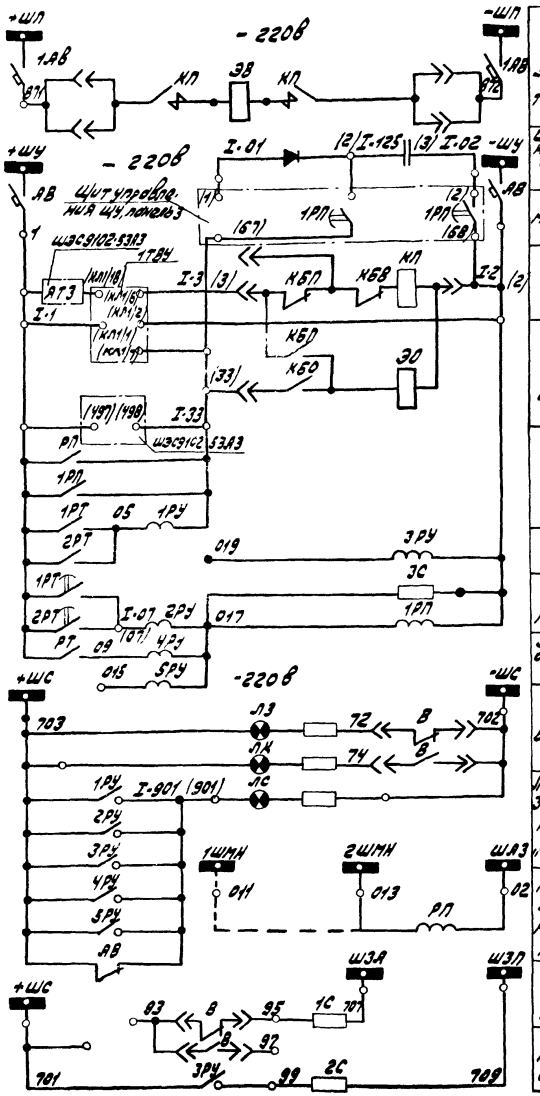

Шинки и цепь электромагнита включения

Шинки управления, автомат и блок конденсаторов

Защита минимального напряжения

Цепь включения

Цепь отключения

Токовая отсечка

Сигнал перегрузки

Защита от перегрузки

Защита от замыкания на землю

Положение выключателя

Лампа сигнализации „Блинкер не поднят" и „автомат отключен"

Промреле защиты минимального напряжения

Цепь аварийной сигнализации

Цепь предупредит. сигнализации

Цепи управления

Цепи сигнализации

Перечень элементов

Обозначение по схеме	Наименование	Тип	Технические данные	Кол	Прим.
Аппаратура в отсеке трансформаторов тока					
3ТТ1, 3ТТ2	Трансформатор тока	ТЗЛ	□/5	2	
1ТТ, 2ТТ	Трансформатор тока	ТПЛ-10	□/5	2	–
	Аппаратура в релейном шкафу				
ШР	Штепсельная розетка	—	6а, 220в	1	–
3С	Сопротивление	ПЭ-50	4000 ом	1	или ПЭ-20
1С, 2С	Сопротивление	ПЭ-50	1000 ом	2	или ПЭ-20
2РУ, 5РУ	Указательное реле	РУ-21/0,025	–	2	
4РУ	Указательное реле	РУ-21/0,025	–	1	
3РУ	Указательное реле	РУ-21/220	–	1	
1РУ	Указательное реле	РУ-21/0,5		1	
РП, 1РП	Промежуточное реле	РП-23	-220в	2	
1РТ, 2РТ	Реле тока	РТ-84/□		2	
РТ	Реле тока	РТ 40/□		1	или ЭТД-551/□
1АВ	Автомат	АП50-2МТ	Iрасц: 16а	1	
АВ	Автомат	АП50-2МТ	Iрасц: 4а	1	
ЛС	Лампа сигнальная	ЛС-53	-220в, 2000 ом	1	коллачок белый
ЛЗ	Лампа сигнальная	ЛС-53	-220в, 2000 ом	1	коллачок зеленый
ЛК	Лампа сигнальная	ЛС-53	-220в, 2000 ом	1	коллачок красный
Wh	Счётчик активной энергии	САЗУ	100в, 5а	1	или САЗ
Аппаратура на блоке выключателя					
КП	Контактор	КМВ-521	-220в	1	
КБП	Блокировочный контакт против „прыгания"	—	–	1	
КБО	Блокировочный контакт отключения	КСУ-1	–	1	
КБВ	Блокировочный контакт включения	КСУ-1	–	1	
В	Блок. контакты высоковольтного выключателя	КСА-4	–	2	
ЭО	Электромагнит отключен.	ЭО	-220в	1	
ЭВ	Электромагнит включен.	ЭВ	-220в	1	
–	Электромагнитный привод	ПЭ-11	–	1	ОВБ 365.019
Аппаратура, устанавливаемая в камере дополнительно					
1ТТв, 2ТТв	Трансформатор тока	ТПЛ-10	□/5	1	в отсеке тр. от тока
I-БК	Блок конденсаторов	БК-402	80 мкф, 400в	1	в релейном шкафу

6988/III

20

1. Чертеж составлен на основании каталога 02.12.02.66 рис. 70 и элементной схемы соединений вторичных цепей ОВБ.365.108 1/п для двигателя 1. Для остальных - аналогично.
2. Трансформатор тока 1ТТв, 2ТТв устанавливается заводом-изготовителем камер КРУ без монтажа вторичных цепей.

ГИПРОСТРОЙДОРМАШ г. Ростов-на-Дону 1976г. КОМПРЕССОРНАЯ СТАНЦИЯ 6К-250А	Принципиальная схема камер КРУ2-6(10)э 1, 2, 3, 11, 12, 13 синхронного электродвигателя	ТИПОВОЙ ПРОЕКТ 904-1-35 Альбом III Лист ЭЛ-19

Нашельский, Давыдов, Золотарева

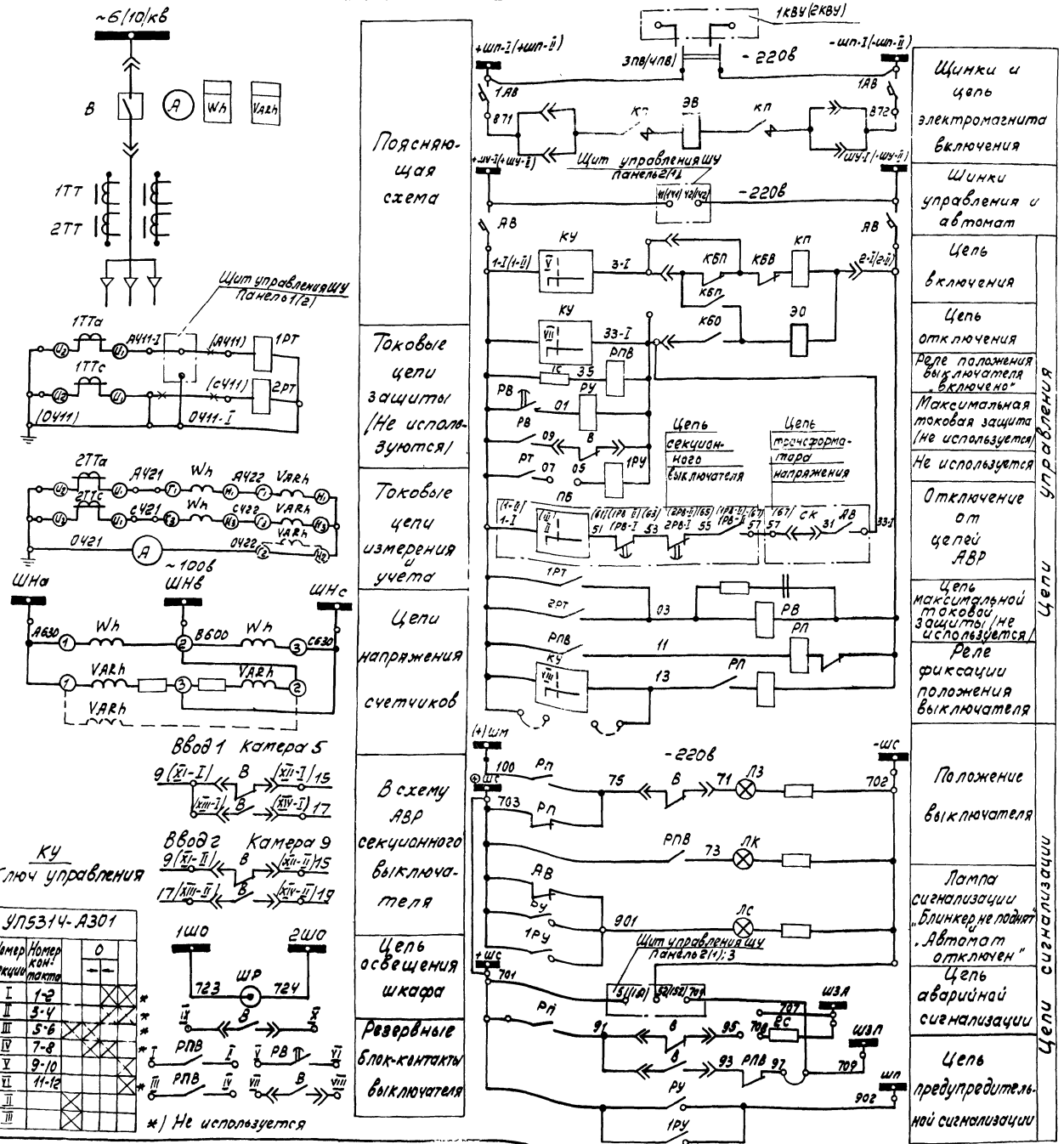

Перечень элементов

Обозначение по схеме	Наименование	Тип	Технические данные	Кол.	Примеч.
	Камера КРУ 5 (9)				
	Аппаратура в отсеке трансформаторов тока				
1ТТ, 2ТТ	Трансформатор тока	ТЛОЛ-10	□/5а	2	
	Аппаратура в релейном шкафу				
ШР	Штепсельная розетка	—	6а, 220в	1	
1С, 2С	Сопротивление	ПЭ-50	1000 ом	2	
РП	Реле промежуточное	РП11	-220в	1	
РПВ	Реле промежуточное	РП-23	-220в	1	
РВ	Реле времени	ЭВ-132	-220в	1	
РУ, 1РУ	Реле сигнальное	РУ21/0.5	—	2	
1РТ, 2РТ	Реле тока	ДТЧ0/□	—	2	
1АВ	Автомат	АП-50-2М3	Iрасц=16А	1	
АВ	Автомат	АП-50-2М3	Iрасц=4А Iн.о.=1А3	1	
КУ	Переключатель универсальный	УП5314/А301		1	
ЛС	Лампа сигнальная	ЛС-53	-220в	1	Колпачок белый
ЛЗ	Лампа сигнальная	ЛС-53	СД=	1	Колпачок зеленый
ЛК	Лампа сигнальная	ЛС-53	2000 ом	1	Колпачок красный
VARh	Счетчик реактивной энергии	СРЗУ	100в 5а	1	
Wh	Счетчик активной энергии	СА3У	100в, 5а	1	
А	Амперметр	Э-378	Шкала □а	1	
	Аппаратура на блоке выключателя				
КП	Контактор	КМВ-521	-220в	1	
КБП	Контакт блокировочный против. „прыгания"	—	—	1	
КБО	Блок-контакт отключения	КСУ-1		1	
КБВ	Блок-контакт включения	КСУ-1		1	
В	Блок-контакты высоковольтного выключателя	КСА-4		3	
ЭО	Электромагнит отключения	ЭО	-220в	1	
ЭВ	Электромагнит включения	ЭВ	-220в	1	
	Электромагнитный привод	ПЭ-11		1	ОВБ 365.019
	Аппаратура, устанавливаемая в камере дополнительно				
ЗПВ/ЧПВ	Пакетный выключатель	ПВМЕ-60	60а, -220в	1	В релейном шкафу

Цепи, обозначенные х демонтировать

1. Чертеж составлен на основании каталога 02.12.02.66. рис.90 и схемы принципиальной соединений вторичных цепей 086.365.127.2/п для камеры 5. Для камеры 9 – аналогично
2. Зажимы $\frac{XI}{}$ и $\frac{XIII}{}$ на клеммнике $\frac{ВК}{79}$ перемкнуть
3. Смотреть совместно с ЭЛ-21.

6988/III (21)

Разраб.	Ротов		
Гл.спец.	Ашкинази	Копир.	
Нач.отд.	Давыдов		
Н.контр.	Элизарова		

ГИПРОСТРОЙДОРМАШ г. Ростов-на-Дону 1976г.	Схема принципиальная камер КРУ2-6/10/э 5/9) ввода 1/2).	Типовой проект 904-1-35
КОМПРЕССОРНАЯ СТАНЦИЯ БК-250А		Альбом III
		Лист ЭЛ-20

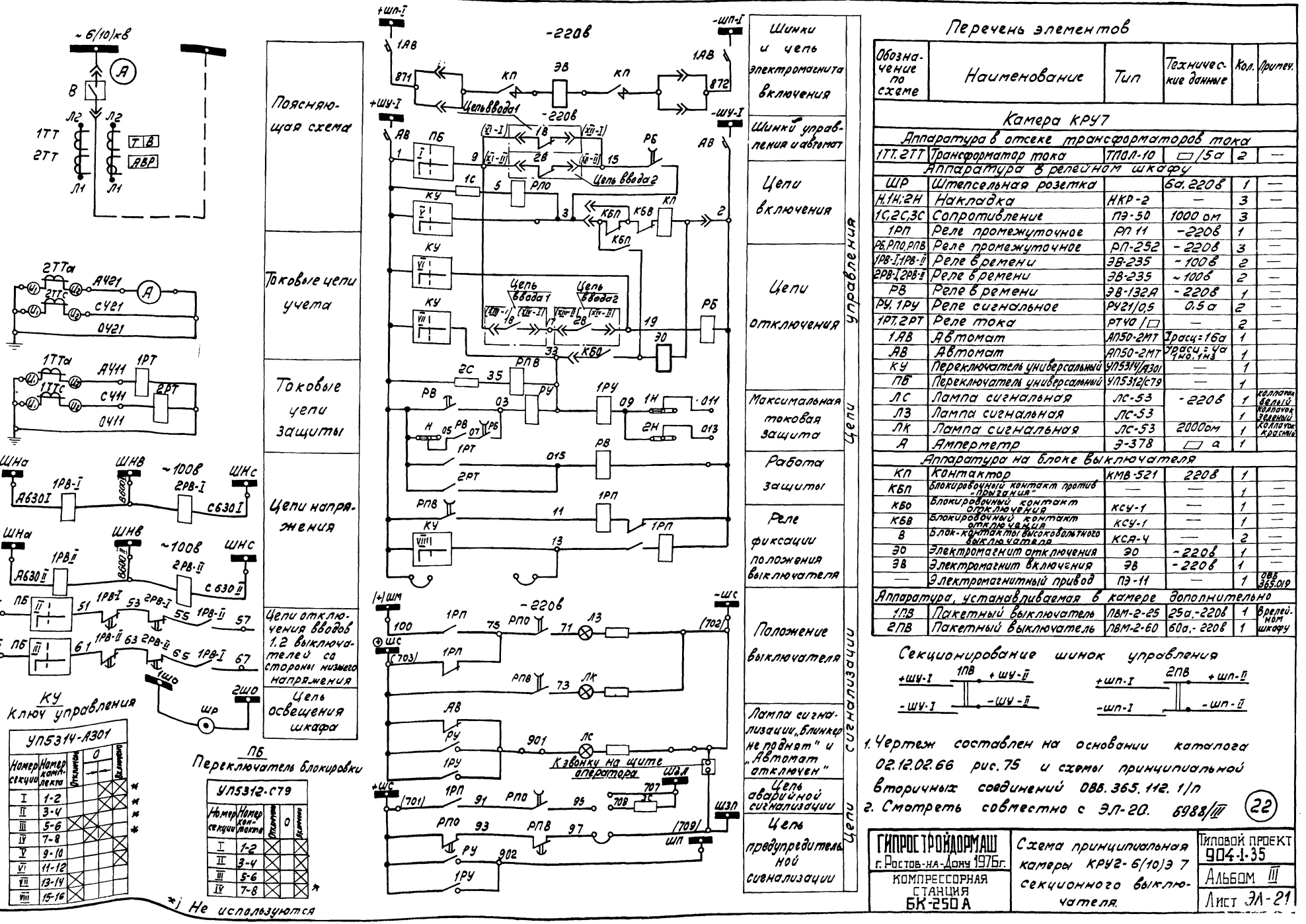

*) Не используются

Перечень элементов

Обозначение по схеме	Наименование	Тип	Технические данные	Кол.	Примеч.
Камера КРУ7					
Аппаратура в отсеке трансформаторов тока					
1ТТ, 2ТТ	Трансформатор тока	ТПОЛ-10	□ /5а	2	—
Аппаратура в релейном шкафу					
ШР	Штепсельная розетка		6а, 220в	1	—
Н,1Н,2Н	Накладка	НКР-2	—	3	—
1С,2С,3С	Сопротивление	ПЭ-50	1000 ом	3	
1РП	Реле промежуточное	РП 11	-220в	1	—
РБ, РПО, РПВ	Реле промежуточное	РП-252	- 220в	3	—
1РВ-I; 1РВ-II	Реле времени	ЭВ-235	~ 100в	2	—
2РВ-I; 2РВ-II	Реле времени	ЭВ-235	~ 100в	2	—
РВ	Реле времени	ЭВ-132А	- 220в	1	—
РУ, 1РУ	Реле сигнальное	РУ21/0,5	0.5а	2	—
1РТ, 2РТ	Реле тока	РТУ0 /□	—	2	—
1АВ	Автомат	АП50-2МТ	Iрасц=16а	1	
АВ	Автомат	АП50-2МТ	Iрасц=4а Iном.=1а	1	
КУ	Переключатель универсальный	УП5314/А301	—	1	
ПБ	Переключатель универсальный	УП5312/С79	—	1	
ЛС	Лампа сигнальная	ЛС-53	- 220в	1	колпачок белый
ЛЗ	Лампа сигнальная	ЛС-53		1	колпачок зеленый
ЛК	Лампа сигнальная	ЛС-53	2000ом	1	колпачок красный
А	Амперметр	Э-378	□ а	1	
Аппаратура на блоке выключателя					
КП	Контактор	КМВ-521	220в	1	
КБП	Блокировочный контакт против „прыгания"	—	—	1	—
КБО	Блокировочный контакт отключения	КСУ-1	—	1	—
КБВ	Блокировочный контакт включения	КСУ-1	—	1	—
В	Блок-контакты высоковольтного выключателя	КСА-Ч	—	2	—
ЭО	Электромагнит отключения	ЭО	- 220в	1	—
ЭВ	Электромагнит включения	ЭВ	- 220в	1	—
—	Электромагнитный привод	ПЭ-11	—	1	ОВВ 365.019
Аппаратура, устанавливаемая в камере дополнительно					
1ПВ	Пакетный выключатель	ПВМ-2-25	25а, -220в	1	В релейном шкафу
2ПВ	Пакетный выключатель	ПВМ-2-60	60а, - 220в	1	

Секционирование шинок управления

1. Чертеж составлен на основании каталога 02.12.02.66 рис. 75 и схемы принципиальной вторичных соединений ОВВ.365.112.1/п
2. Смотреть совместно с ЭЛ-20. 6988/III

(22)

ГИПРОСТРОЙДОРМАШ г. Ростов-на-Дону 1976г.	Схема принципиальная камеры КРУ2-6(10)Э 7 секционного выключателя.	Типовой проект 904-1-35
КОМПРЕССОРНАЯ СТАНЦИЯ БК-250А		Альбом III
		Лист ЭЛ-21

Изменен. | Разраб. Ушаков | Гл. спец. Ушацкий | Нач.отд. Гайбов | Н.контр. Золотарев | Копир. | Генпк.

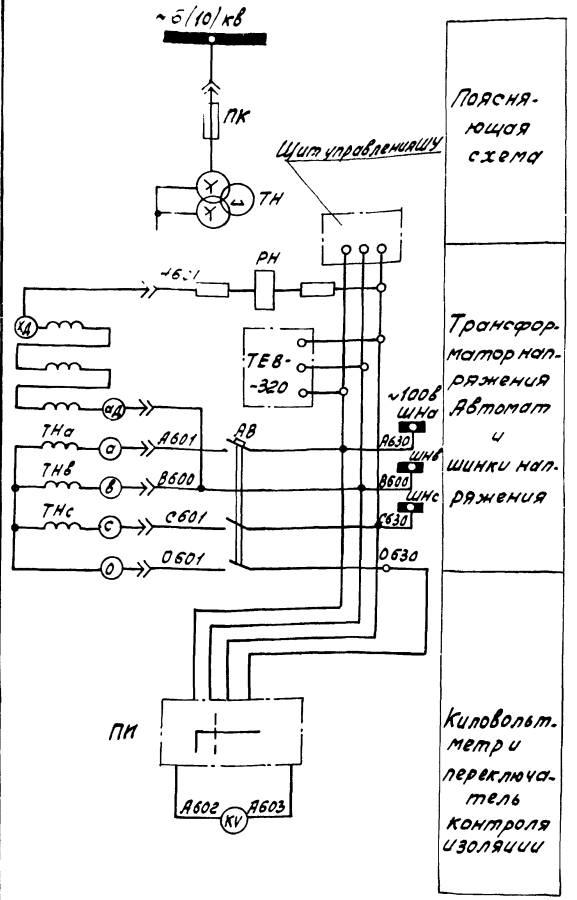

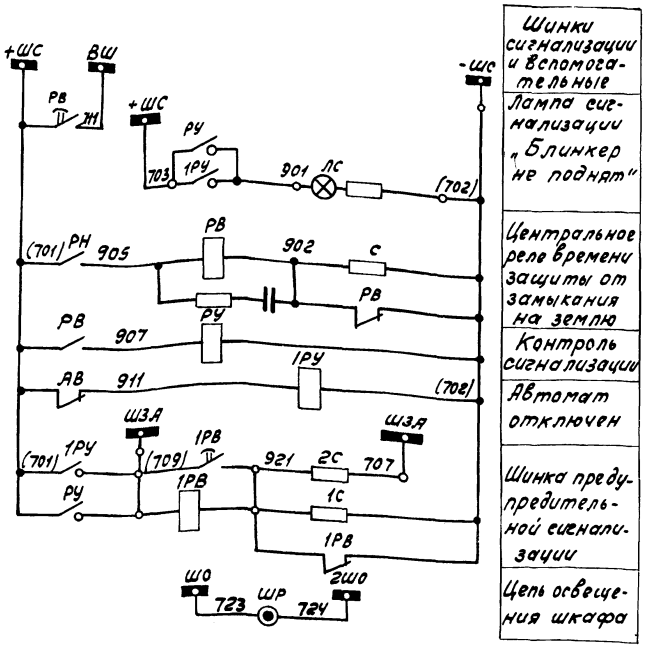

1. Элементная схема соединений камеры ОВБ 365.103 1/п.
2. Чертеж составлен на основании каталога 02.12.02-66 рис. 65 и чертежа завода-изготовителя для камеры 6. Для камеры 8 - аналогично.

Таблица

Обозначение по схеме	Наименование	Тип	Технические данные	Кол.	Примеч.
Аппаратура в релейном шкаф					
ШР	Розетка штепсельная		6а.220в	1	
2С	Сопротивление	ПЭ-50	1000ом	2	или ПЭ-20
С	Сопротивление	ПЭ-50	3000ом	1	или ПЭ-15
РН	Реле напряжения	РН-53/60Д		1	
РВ;1РВ	Реле времени	ЭВ-132	-220в	2	
РУ;1РУ	Реле указательное	РУ-21/220		2	
АВ	Автомат	АП50-3м	I расцеп=2,5а 1з, 1р	1	или АП50-3мт
ПИ	Переключатель универсальный	УП5313/Х106		1	
ЛС	Лампа сигнальная	ЛС-53	-220в 2000ом	1	колпачок белый
KV	Киловольтметр	Э-30	0÷6кв	1	
Аппаратура на блоке трансформатора напряжения					
ТН	Трансформатор напряжения	НТМИ-□	□/100/100;3в	1	ОВБ 365.005
ПК	Предохранитель высоковольтный	ПКТ-10	6кв	3	

Свободные контакты реле

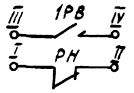

В щит управления оперативным током ЩУ панель 3

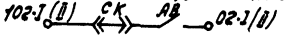

В схему АВР

В камеру секционного выключателя

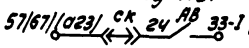

В камеру ввода

ПИ

Переключатель универсальный

УП 5313 - Х106							
Номер секции	Номера контакта	-90	-45	0	+45	+90	+135
I	1-2	X				X	
II	3-4		X				X
III	5-6			X	X		
IV	7-8			X	X		
V	9-10		X			X	
VI	11-12	X				X	

6988/III

23

ГИПРОСТРОЙДОРМАШ г. Ростов-на-Дону 1976г. КОМПРЕССОРНАЯ СТАНЦИЯ 6К-250А	Схема принципиальная камеры КРУ2-6(10)э 6(8) Трансформатора напряжения	Типовой проект 904-1-35 Альбом III Лист ЭЛ-22

Пров. Давыдова
Гл. спец. Нашельский
Н. контр. Золотарева
Нач. отд. Давыдов
Копир. Генюк

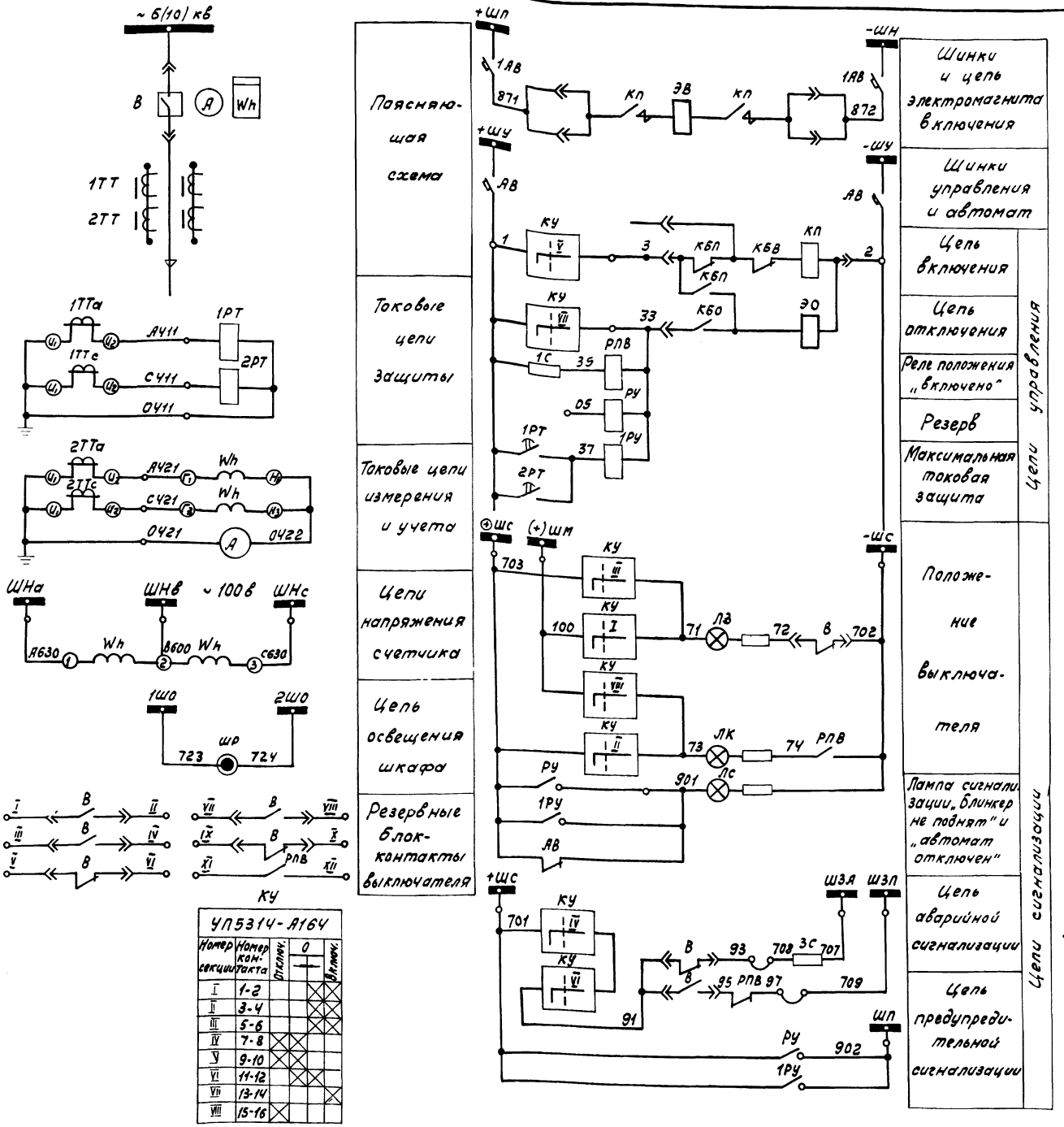

Перечень элементов

Обозначение по схеме	Наименование	Тип	Технические данные	Кол.	Примеч.
Аппаратура в отсеке трансформаторов тока					
1ТТ, 2ТТ	Трансформаторы тока	ТПЛ-10 или ТПОЛ-10	□/5а	2	
Аппаратура в релейном шкафу					
ШР	Штепсельная розетка	—	6а, 220в	1	
1С, 2С	Сопротивление	ПЭ-50	1000 ом	2	
РПВ	Промежуточное реле	РП-23	~220в	1	
РУ, 1РУ	Указательные реле	РУ-21/0,5	—	2	
1РТ, 2РТ	Реле тока	РТ-81/□	—	2	
1АВ	Автомат	АП50-2мт	Iр = 16а	1	
АВ	Автомат	АП50-2м	Iр = 4а	1	
КУ	Универсальный переключатель	УП5314/А164	—	1	
ЛС	Лампа сигнальная	ЛС-53	~220в, 2000ом	1	колпачок белый
ЛЗ	Лампа сигнальная	ЛС-53	~220в, 2000ом	1	колпачок зеленый
ЛК	Лампа сигнальная	ЛС-53	~220в, 2000 ом	1	колпачок красный
Wh	Счетчик активной энергии	САЗУ	100в, 5 а	1	
А	Амперметр	Э390П	□ а	1	
Аппаратура на блоке выключателя					
КП	Контактор	КМВ-521	~220в	1	
КБП	Блокировочный контакт против „прыгания"	—	—	1	
КБО	Блокировочный контакт отключения	КСУ-1	—	1	
КБВ	Блокировочный контакт включения	КСУ-1	—	1	
В	Блок-контакты высоковольтного выключателя	КСА-Ч	—	2	
ЭО	Электромагнит отключения	ЭО	~220в	1	
ЭВ	Электромагнит включения	ЭВ	~220в	1	
—	Электромагнитный привод	ПЭ-11		1	ОВБ.365.019

1. Схема составлена на основании каталога 02.12.02-66 рис. 73 и чертежа ОВБ 365.110 1/п
2. Необходимость устройства земляной и газовой защит в камерах трансформаторов 6(10)/0,4кв насосной станции оборотного водоснабжения определяется при привязке проекта.
3. Схема составлена для камеры 4, для камеры 10 - аналогична.

6988/III (24)

Гипростройдормаш г. Ростов-на-Дону 1976 г.	Схема принципиальная камеры КРУ2-6/10/Э трансформатора 6(10)/0,4кв насосной.	Типовой проект 90-4-1-35	
Компрессорная станция БК-250А		Альбом III	
		Лист ЭЛ-23	

Гл. спец. Чернышев
Нач. отд. Давыдов
Гл. констр. Золотарева
Пров. Кашубина
Разраб. Кашубина
Н. контр. Генюк

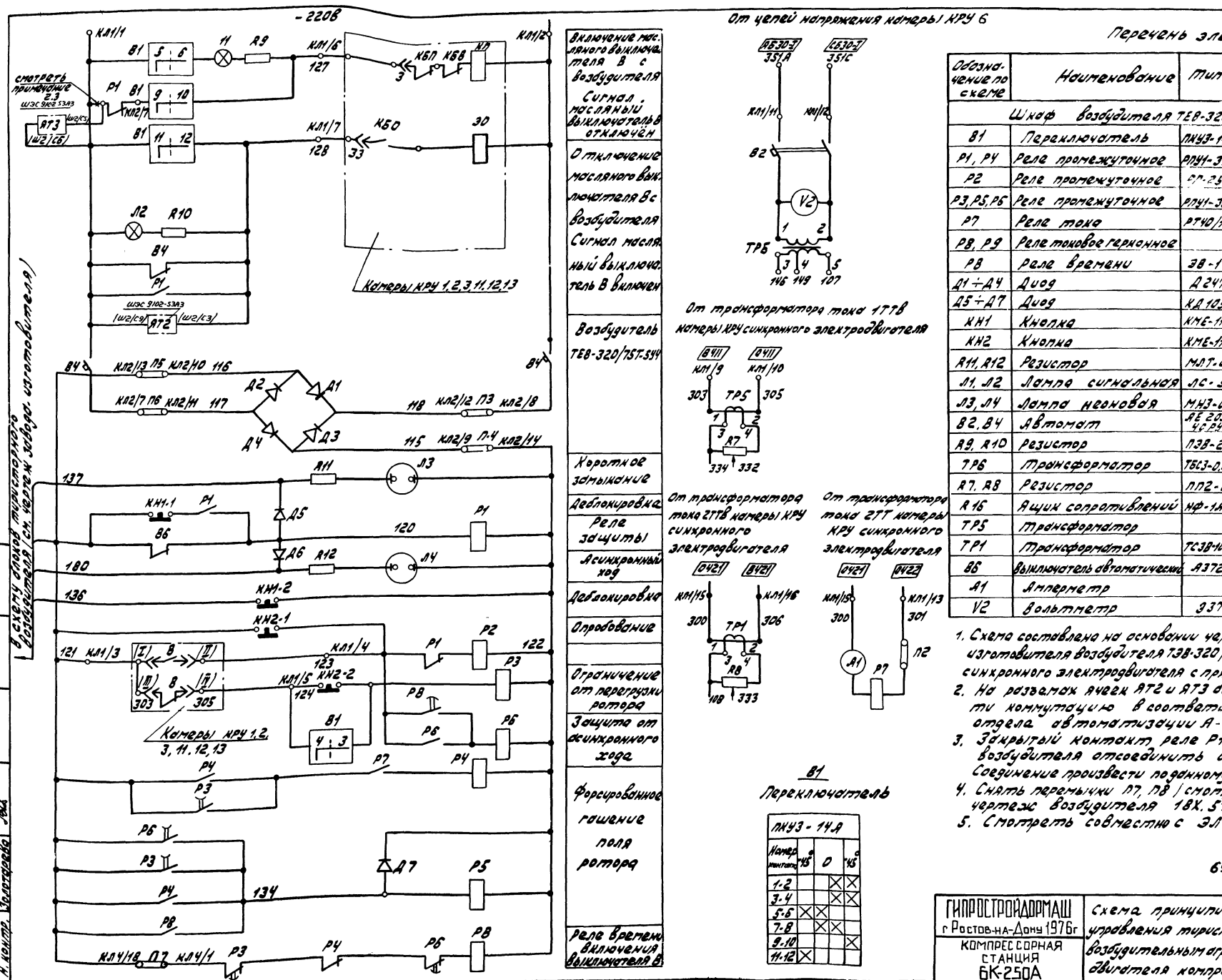

Перечень элементов

Обозначение по схеме	Наименование	Тип	Технические данные	Кол.	Примеч.
	Шкаф возбудителя ТЕВ-320/757-544-1ТВУ				
В1	Переключатель	ПКУ3-14А		1	
Р1, Р4	Реле промежуточное	РПУ4-313		2	
Р2	Реле промежуточное	РП-252		1	
Р3, Р5, Р6	Реле промежуточное	РПУ1-325		3	
Р7	Реле тока	РТ40/10		1	
Р8, Р9	Реле токовое герконное			2	
РВ	Реле времени	ЭВ-144		1	
Д1÷Д4	Диод	Д247		4	
Д5÷Д7	Диод	КД1056		3	
КН1	Кнопка	КМЕ-1102	исп. 3	1	
КН2	Кнопка	КМЕ-1111	исп. 4	1	
R11, R12	Резистор	МЛТ-0,5	100 ком	2	
Л1, Л2	Лампа сигнальная	АС-53		2	
Л3, Л4	Лампа неоновая	МН3-0,1У		2	
В2, В4	Автомат	АЕ 2036-4С25У3	Iн: 25А	2	
R9, R10	Резистор	ПЭВ-25	2,2 ком	2	
ТР6	Трансформатор	ТБС3-0,063	127/5	1	
R7, R8	Резистор	ПП2-20	1 ком	2	
R16	Ящик сопротивлений	НФ-1А43	R: 0,73 ом	1	
ТР5	Трансформатор				спец. изготов.
ТР1	Трансформатор	ТС3В-100/6	U2: 350В	1	
В6	Выключатель автоматический	А3726	Iн: 250А	1	
А1	Амперметр			1	
V2	Вольтметр	Э377		1	

1. Схема составлена на основании чертежа завода-изготовителя возбудителя ТЗВ-320/18Х.579.054.ЭЗ) для синхронного электродвигателя с прямым пуском.
2. На разъемах вчеек ЯТ2 и ЯТ3 блока БУМ произвести коммутацию в соответствии с чертежом отдела автоматизации А-56 (Альбом V)
3. Закрытый контакт реле Р1 тиристорного возбудителя отсоединить от цепи кл1/1. Соединение произвести по данному чертежу.
4. Снять перемычки Л7, Л8 (смотри заводской чертеж возбудителя 18Х.579.054.ЭЗ).
5. Смотреть совместно с ЭЛ-19.

6988/III

(25)

ГИПРОСТРОЙДОРМАШ г Ростов-на-Дону 1976г	Схема принципиальная управления тиристорным возбудительным агрегатом двигателя компрессора	Типовой проект 904-1-35
КОМПРЕССОРНАЯ СТАНЦИЯ 6К-250А		Альбом III
		Лист ЭЛ-24

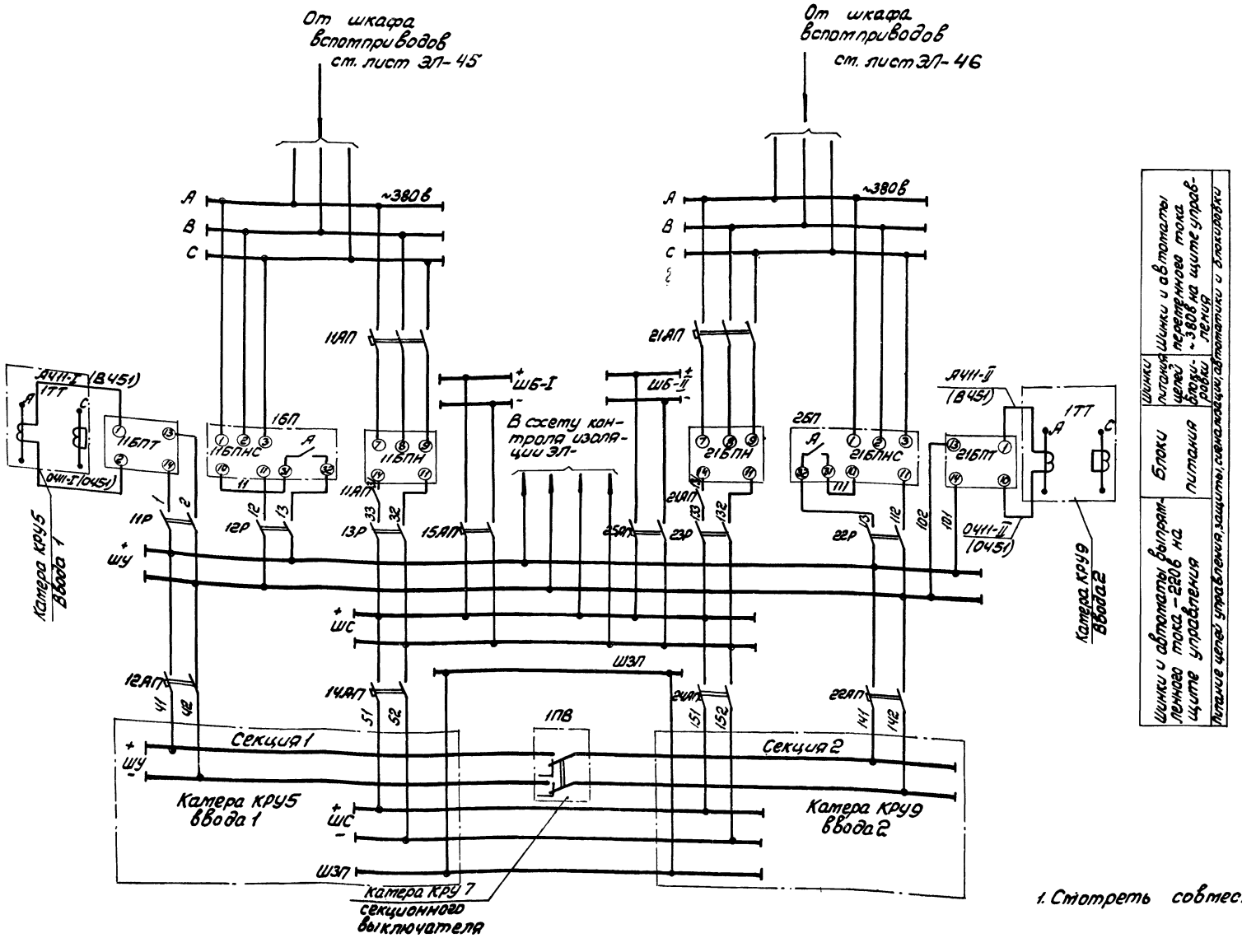

1. Смотреть совместно с ЭЛ-26.

6988/III

26

Разраб.	Чапны	Утвердил	Леонов
Пров.	Давыдова	Копиров	Терехова
Гл. специал.	Нашельский		
Нач. отдела	Давыдов		
Н. контроль	Золотарева		

ГИПРОСТРОЙДОРМАШ г. Ростов-на-Дону 1976г	Принципиальная схема питания шинок выпрямленного тока. Лист 1	ТИПОВОЙ ПРОЕКТ 904-1-35
КОМПРЕССОРНАЯ СТАНЦИЯ 6К-250А		АЛЬБОМ III
		Лист ЭЛ-25

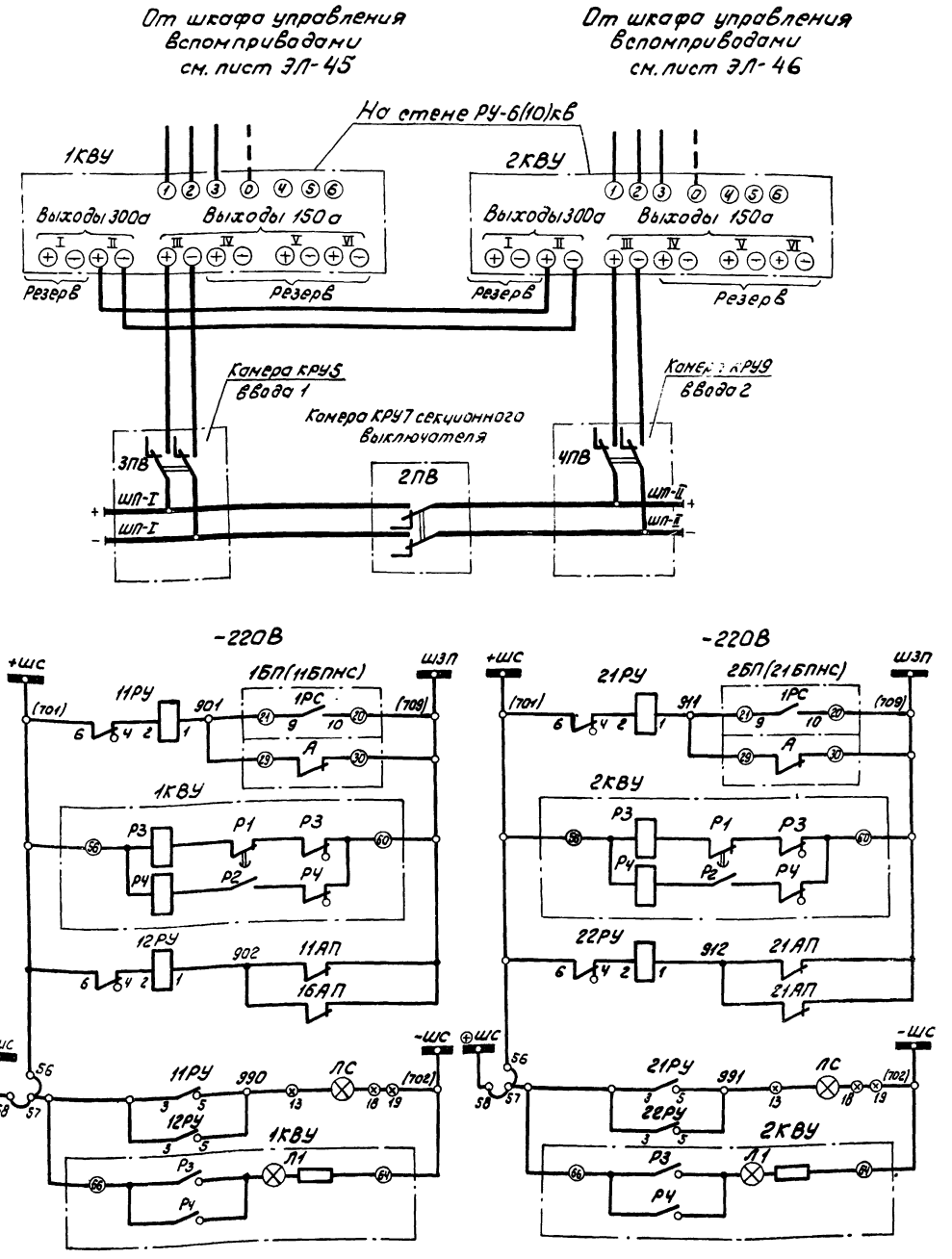

Выпрямительное устройство		Цепи питания электромагнитов включения выключателей 6(10)кв
Шинки питания в РУ-6(10)кв		
Неисправность БПНС		Цепи сигнализации
Прекращение питания	Неисправность КВУ	
Пробой вентилей		
Неисправность цепей		
Цепи ламп „Указатель не поднят"		

Перечень элементов

Поз. обозначение	Наименование	Тип	Технические данные	Кол.	Примеч.
1ЛС	Арматура сигнальной лампы с белой линзой	АС-220	с лампой РНЦ-220/10	1	Блок БВ311-70
ЛС	Арматура сигнальной лампы с белой линзой	АС-220	с лампой РНЦ-220/10	1	
1ПВ	Пакетный выключат.	ПВМ2-25	25а	1	Камера КРУ 7 секцион. выключ.
2ПВ	То же	ПВМ2-60	60а	1	
3ПВ	То же	ПВМ2-60	60а	1	Камера КРУ 5 ввода 1
4ПВ	То же	ПВМ2-50	60а	1	Камера КРУ 9 ввода 2
1КВУ 2КВУ	Выпрямительное устройство	БПРУ-66/380	~380В-220В	2	В РУ 6(10)кв
1БП;2БП	Блок стабилизированного напряжения	БПНС-1	~380В-220В	2	
21Р÷23Р	Рубильник двухполюсный	Р-20	250В, 20а	3	Блок БВ 611-70 секции 2
21РУ;22РУ	Реле указательное	РУ-21/0,05	0,05а, 220В	2	
24АП÷26АП	Автоматический выключатель	АП50-2Т	Jмр = 4а	3	
22АП 23АП	Автоматический выключатель	АП50-2Т	Jмр = 4а	2	
21АП	Автоматический выключатель	АП50-3Т	Jмр = 2,5а	1	
21БПН	Блок питания напряжения	БПН-1002	~380В-220В	1	
21БПТ	Блок питания токовый	БПТ-1002	-220В	1	
11Р÷13Р	Рубильник двухполюсный	Р-20	250В, 20а	3	Блок БВ 611-70 секции 1
11РУ,12РУ	Реле указательное	РУ-21/0,05	0,05а	2	
14АП÷16АП	Автоматический выключатель	АП50-2Т	Jмр = 4а	3	
12АП,13АП	Автоматический выключатель	АП50-2Т	Jмр = 4а	2	
11АП	Автоматический выключатель	АП50-3Т	Jмр = 2,5а	1	
11БПН	Блок питания напряжения	БПН-1002	~380В-220В	1	
11БПТ	Блок питания токовый	БПТ-1002	-220В	1	

1. Смотреть совместно с ЭЛ-25.
2. Схема составлена на основании чертежа ГПИ „Электропроект" Т 110, лист 1007.

6938/III

27

ГИПРОСТРОЙДОРМАШ г. Ростов-на-Дону 1976г. КОМПРЕССОРНАЯ СТАНЦИЯ ВК-250 А	Принципиальная схема питания шинок выпрямленного тока Лист 2	Типовой проект 904-1-35 Альбом III Лист ЭЛ-26

Разраб. Чаплин
Пров. Давыдова
Гл. спец. Нашельский
Нач. отд. Давыдов
Н. контр. Эрлатарева
Копир. Казакова

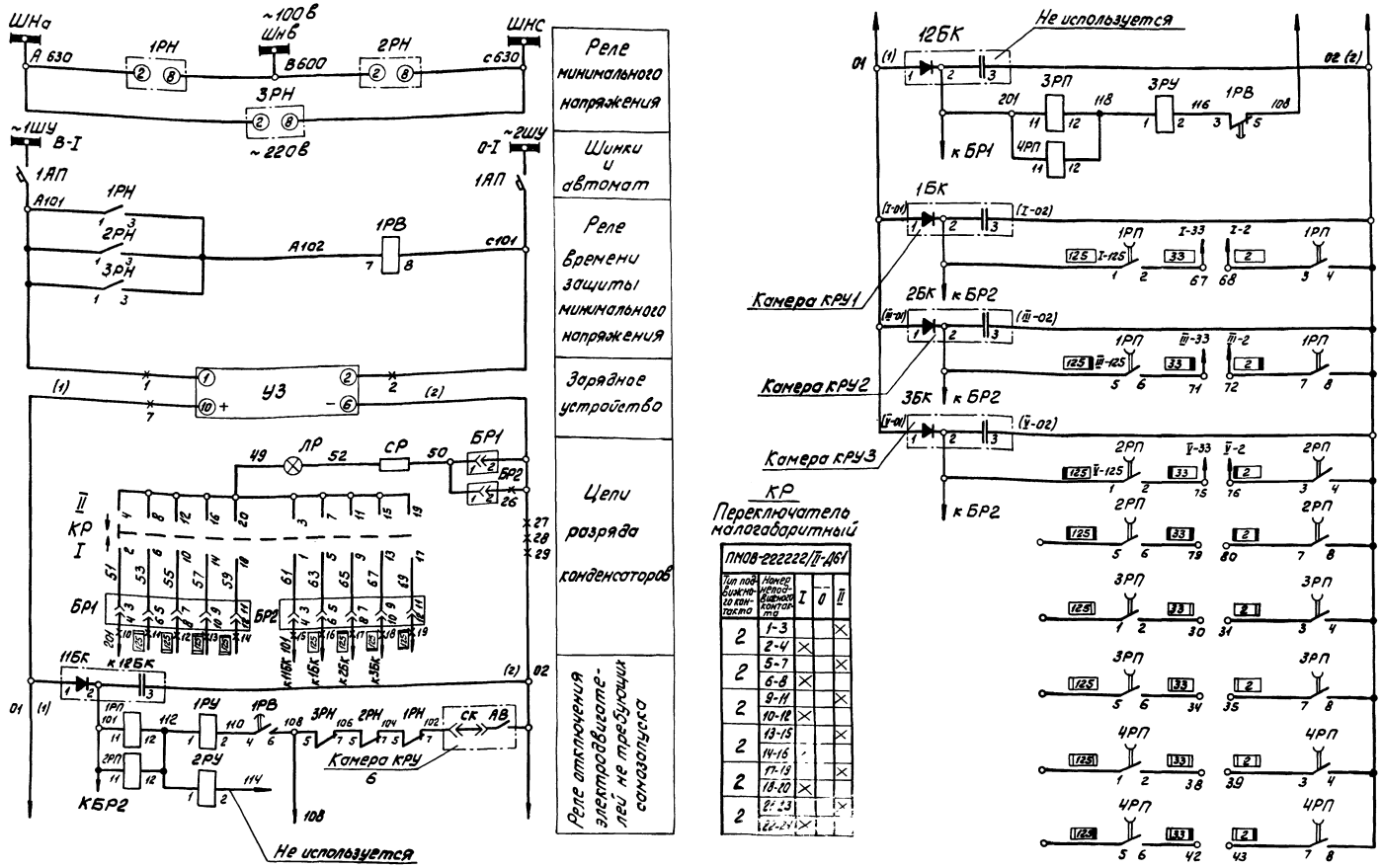

* Не используются

Зажимы на блоке БВ 620/1-74 щита управления ЩУ

Смотреть совместно с ЭЛ-28

6988/III (28)

ГИПРОСТРОЙДОРМАШ г. Ростов-на-Дону 1976г	Защита минимального напряжения электродвигателей. Схема принципиальная Лист 1	Типовой проект 904-1-35	
КОМПРЕССОРНАЯ СТАНЦИЯ 6К-250А		Альбом III	
		Лист ЭЛ-27	

Гип. инж. Жоробов
Н. контр. Золоторева

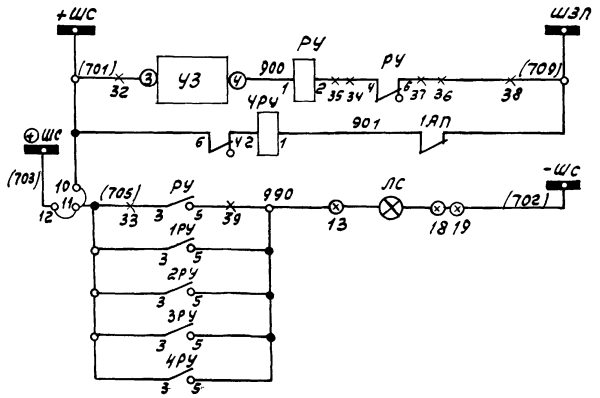

Цепи сигнализации	
	Неисправность „УЗ"
	Неисправность цепей защиты
	Лампа „Указатель не поднят"

Зажимы на Блоке БВ 620/1-74

Зажимы на Блоке БВ 311-70.

1. Схема выполнена для одной секции шин. Для второй секции - аналогична.
2. Схема составлена на основании работы ГПИ „Электропроект" Т110 чертеж 1011
3. Перемычки между цепями 701, 703, 705 выполнить на монтажной зоне
4. Смотреть чертеж совместно с ЭЛ-27.

Перечень элементов

Поз. обозначение	Наименование	Тип	Технические данные	Кол.	Примеч.
16К÷66К	Блок конденсаторов	БК-402	80 мкФ, 400в	6	КРУ двигателя
—	Лампа сигнальная	РНЦ-220/10	220в, 10Вт	1	Блок БВ311-70
ЛС	Арматура сигнальной лампы с белой линзой	АС-220	220в	1	
1АП	Автоматический выключатель	АП50-2МТ	Iмр=1,6аIотс=3,5 Iмр	1	
116К, 126К	Блок конденсаторов	БК-402	80 МКФ, 400В	2	Блок БЗ 620-70 защиты мини-мального напряжения
УРУ	Реле указательное	РУ-21/0,05	0,05а	1	
1РУ÷3РУ	Реле указательное	РУ-21/0,05	0,05 а	3	
1РП÷4РП	Реле промежуточное	РП-252	- 220в	4	
1РВ	Реле времени	ЭВ-235	~220в, 0,5÷9сек	1	
1РН÷3РН	Реле минимального напряжения	РН54/160	40÷160в	3	
—	Лампа сигнальная	РНЦ-220/10	220в, 10 Вт	1	
ЛР	Арматура сигнальной лампы с белой линзой	АС-220	220в	1	Блок БВ620/1-74 зарядного устройства и устройства разряда
СР	Сопротивление	ПЭ-25	3000 ом	1	
БР1, БР2	Блок испытательный	БИ-6		2	
РУ	Реле указательное	РУ-21/005	0,05 а	1	
УЗ	Зарядное устройство	БПЗ-401		1	
КР	Переключатель малогабаритный	ПМОВ-222222/II-Д61		1	

6988/III

ГИПРОСТРОЙДОРМАШ г. Ростов-на-Дону 1976г.	Защита минимального напряжения электродвигателей. Схема принципиальная Лист 2	Типовой проект 9041-35	
КОМПРЕССОРНАЯ СТАНЦИЯ БК-250А		Альбом III	
		Лист ЭЛ-28	

Гл. спец. Ильина
Гл. констр. проекта Золотарева
Нач. сект. Давыдов
Контр. Генюк
Инв. №

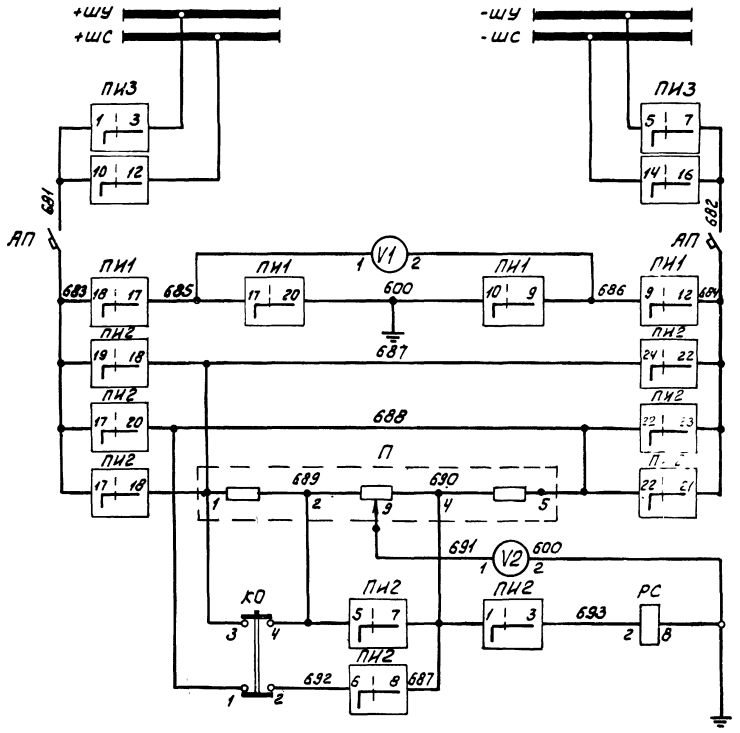

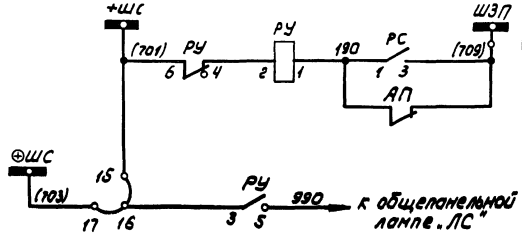

ПИ-3	ПМОФ-90 111111/II-Д42	90°-0		1 4 2 3	5 8 6 7	9 12 10 11	13 16 14 15	17 20 18 19	21 24 22 23
ПИ-2	ПМОФ90 111144/II-Д43	90°-0-90°		1 4 2 3	5 8 6 7	9 12 10 11	13 16 14 15	17 20 18 19	21 24 22 23
ПИ-1	ПМОВ 115566/II-Д60	45°-0-45°		1 4 2 3	5 8 6 7	9 12 10 11	13 16 14 15	17 20 18 19	21 24 22 23

Перечень элементов

Поз. обозначение	Наименование	Тип	Технические данные	Кол.	Примеч.
КО	Кнопка управления	К-03		1	Блок ББ612-70 измерения и контроля изоляции цепей выпрямленного тока
АП	Автоматический выключатель	АП50-2МТ	Iнр=1,6а Iотс=3,5Iнр	1	
П	Потенциометр	ПДС-12		1	
РУ	Реле указательное	РУ-21/0,05	0,05а	1	
ПИ-2	Переключатель галетный	ПМОФ90-111144/II-Д43		1	
ПИ-1	Переключатель галетный	ПМОВ-115566/II-Д60		1	
ПИ-3	Переключатель галетный	ПМОФ90-111111/II-Д42		1	
V2	Вольтметр	ЭМ-335	150-0-150 в	1	
V1	Вольтметр	М-335	0-250в	1	
РС	Реле напряжения	РН51/М18		1	

Схема выполнена на основании работы ГПИ „Электропроект" ТМО, лист 1008.

6988/III

30

ГИПРОСТРОЙДОРМАШ г. Ростов-на-Дону 1976г	Контроль изоляции шинок выпрямленного тока. Схема принципиальная	Типовой проект 904-1-35
КОМПРЕССОРНАЯ СТАНЦИЯ 6К-250А		Альбом III
		Лист ЭЛ-29

Н.контр. Золоторева

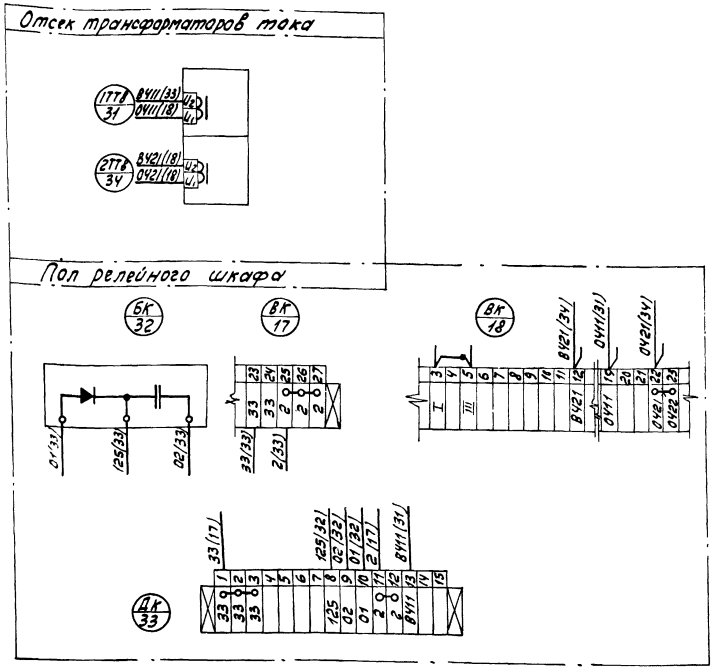

1. Установить в камере блок конденсаторов $\frac{БК}{32}$ и дополнительный клеммник $\frac{ДК}{33}$
2. Трансформаторы тока $\frac{1ТТв}{31}$ и $\frac{2ТТв}{34}$ устанавливает завод-изготовитель камер КРУ по опросному листу без монтажа вторичных цепей
3. Перемычку между зажимами 22 и 23 клеммника $\frac{ВК}{18}$ демонтировать
4. Поставить перемычку между зажимами 3 и 5 клеммника $\frac{ВК}{18}$.
5. Монтаж в камере выполнить проводом ПРГЛ:
   цепи В411-О411, В421-О421 - 2,5 мм²,
   остальные - 1,5 мм².
6. Чертеж смотреть совместно с листом ЭЛ-19.

Гипростройдормаш г. Ростов-на-Дону 1976 г. Компрессорная станция БК-250А	Переоборудование камеры КРУ2-6(10)Э 1,2,3,11,12,13 синхронного электродвигателя. Схема соединений.	Типовой проект 904-1- Альбом III Лист ЭЛ-30	

Гл. спец.	Нашельский	Копир.	Генюк
Нач. отд.	Давыдов		
Н. контр.	Золотарева		

Разраб.	Чапны	Утв.	Леонов
Пров.	Давыдова	Копир.	Генюк
Гл. спец.	Нашельский		
Нач. отд.	Давыдов		
Н. контр.	Золотарева		

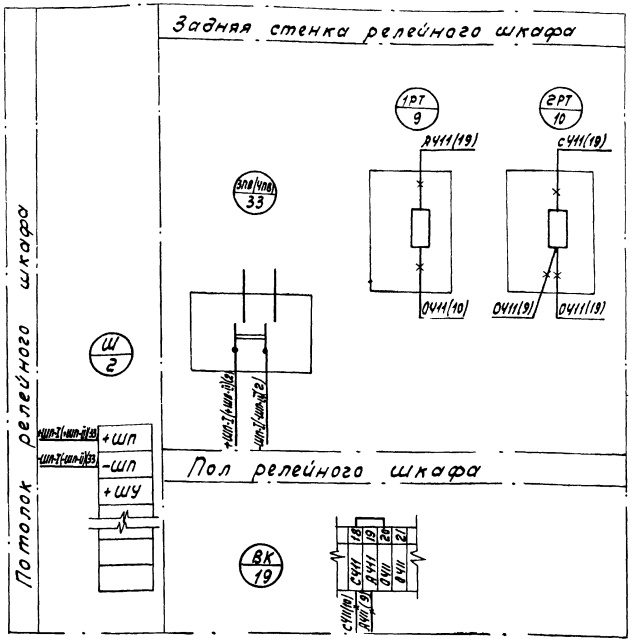

1. В камере установить пакетный выключатель ЗПВ(ЧПВ)
2. Монтаж в камере выполнить проводом ПРГЛ сечением 25 мм².
3. В скобках дана маркировка для ввода 2 камера 9.
4. Чертеж смотреть совместно с ЭЛ-20

—x— Демонтировать

6988/III

31

Гипростройдормаш г. Ростов-на-Дону 1976 г. Компрессорная станция БК-250А	Переоборудование камеры КРУ2-6(10)Э 5(9) ввода 1(2). Схема соединений.	Типовой проект 904-1-35 Альбом III Лист ЭЛ-31	

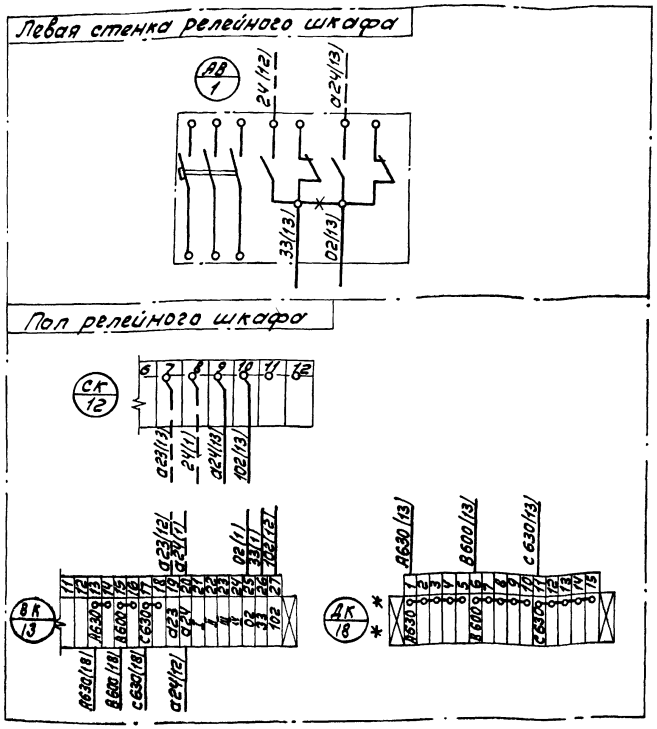

1. -*- Демонтировать
2. Зажимы 25; 26; 27 клеммника ВК/13 домаркировать
3. Монтаж внутри камеры выполнить проводом ПРГЛ сечением 1,5 мм².
4. Чертеж смотреть совместно с ЭЛ-22.

---- Существующие цепи.

** Дополнительный клеммник

ГИПРОСТРОЙДОРМАШ г. Ростов-на-Дону 1976г.	КОМПРЕССОРНАЯ СТАНЦИЯ БК-250А	Переоборудование камеры КРУ2-6(10)Э 6/8 трансформатора напряжения. Схема соединений.	Типовой проект 904-1- Альбом III Лист ЭЛ-32

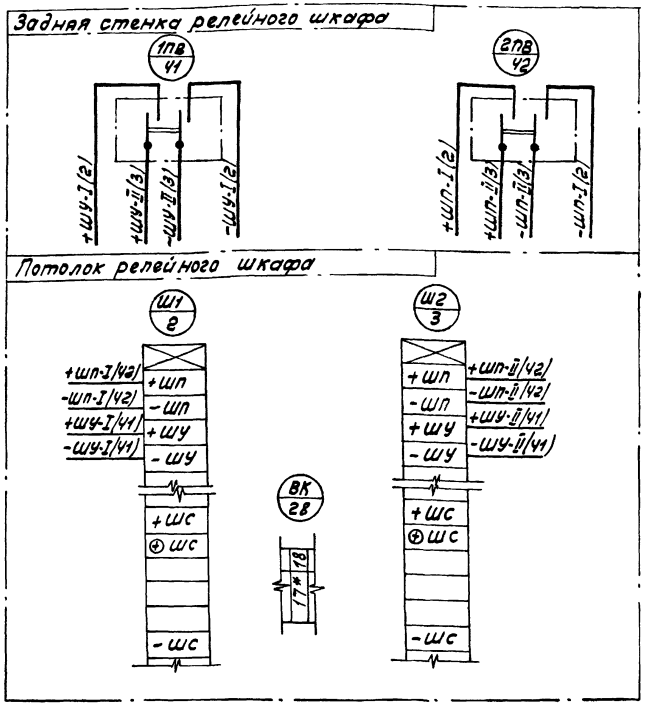

1. В камере установить пакетные выключатели 1ПВ/Ч1; 2ПВ/Ч2
2. Монтаж в камере выполнить проводом ПРГЛ следующих сечений:

цепи ± ШП - 25 мм²

цепи ± ШУ - 4 мм²

3. Чертеж смотреть совместно с ЭЛ-21.

* Домаркировать

6988/III

32

ГИПРОСТРОЙДОРМАШ г. Ростов-на-Дону 1976г.	КОМПРЕССОРНАЯ СТАНЦИЯ БК-250А	Переоборудование камеры КРУ2-6(10)Э 7 секционного выключателя Схема соединений.	Типовой проект 904-1-35 Альбом III Лист ЭЛ-33

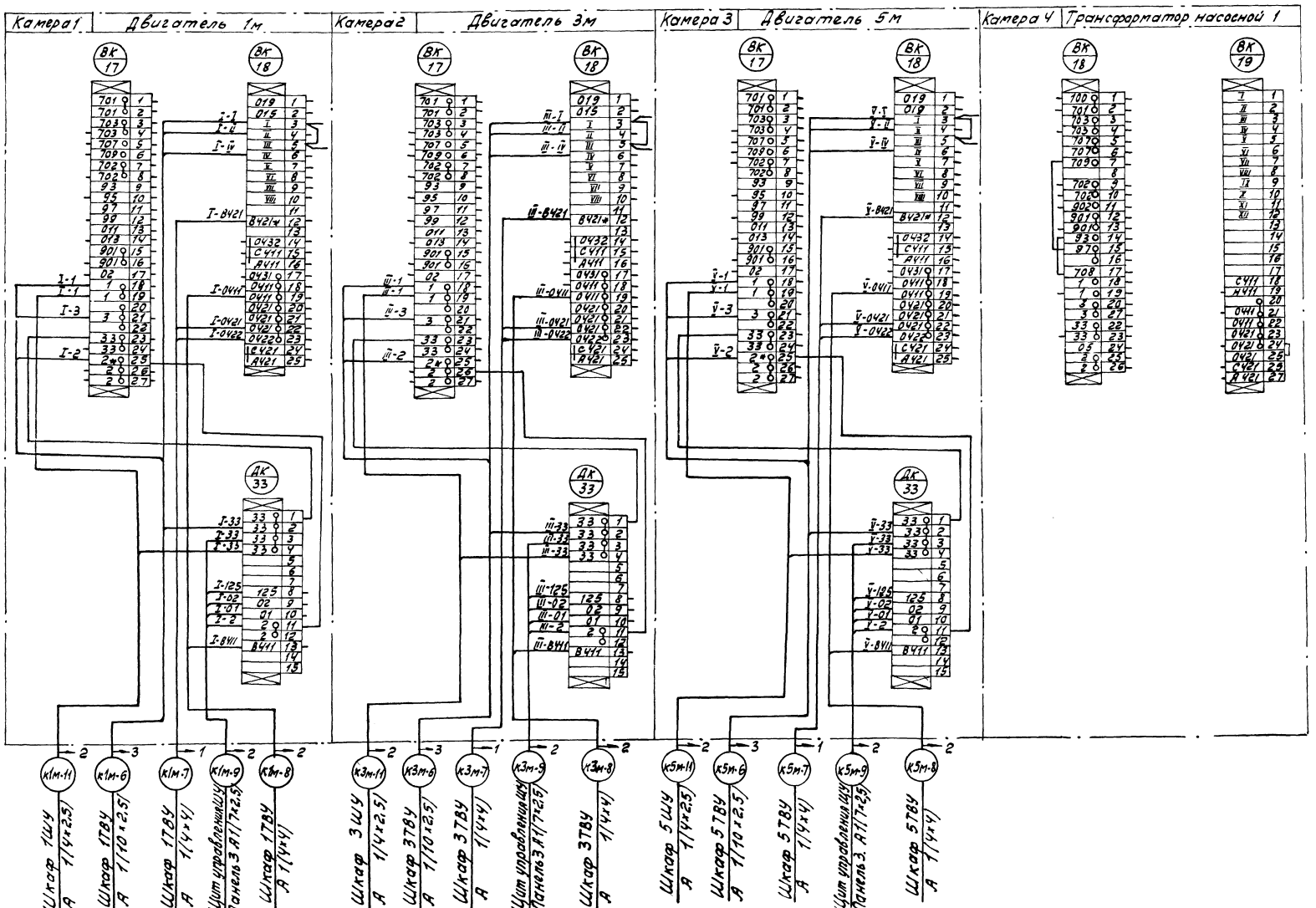

*- домаркировать

6988/III (33)

ГИПРОСТРОЙДОРМАШ г. Ростов-на-Дону 1976 г. КОМПРЕССОРНАЯ СТАНЦИЯ БК-250А	Схема подключения камер КРУ2-6(10)э 1, 2, 3, 4	Типовой проект 904-1-35	Альбом III
		Лист ЭЛ-34	

Разраб.	Трохта	Давыдова	Утв	Леонов
Пров.	Давыдова	Нашельский	Колир.	Генюк
Гл.спец.	Нашельский	Давыдов		
Нач.отд.	Давыдов	Золотарева		
Ч.контр.	Золотарева			

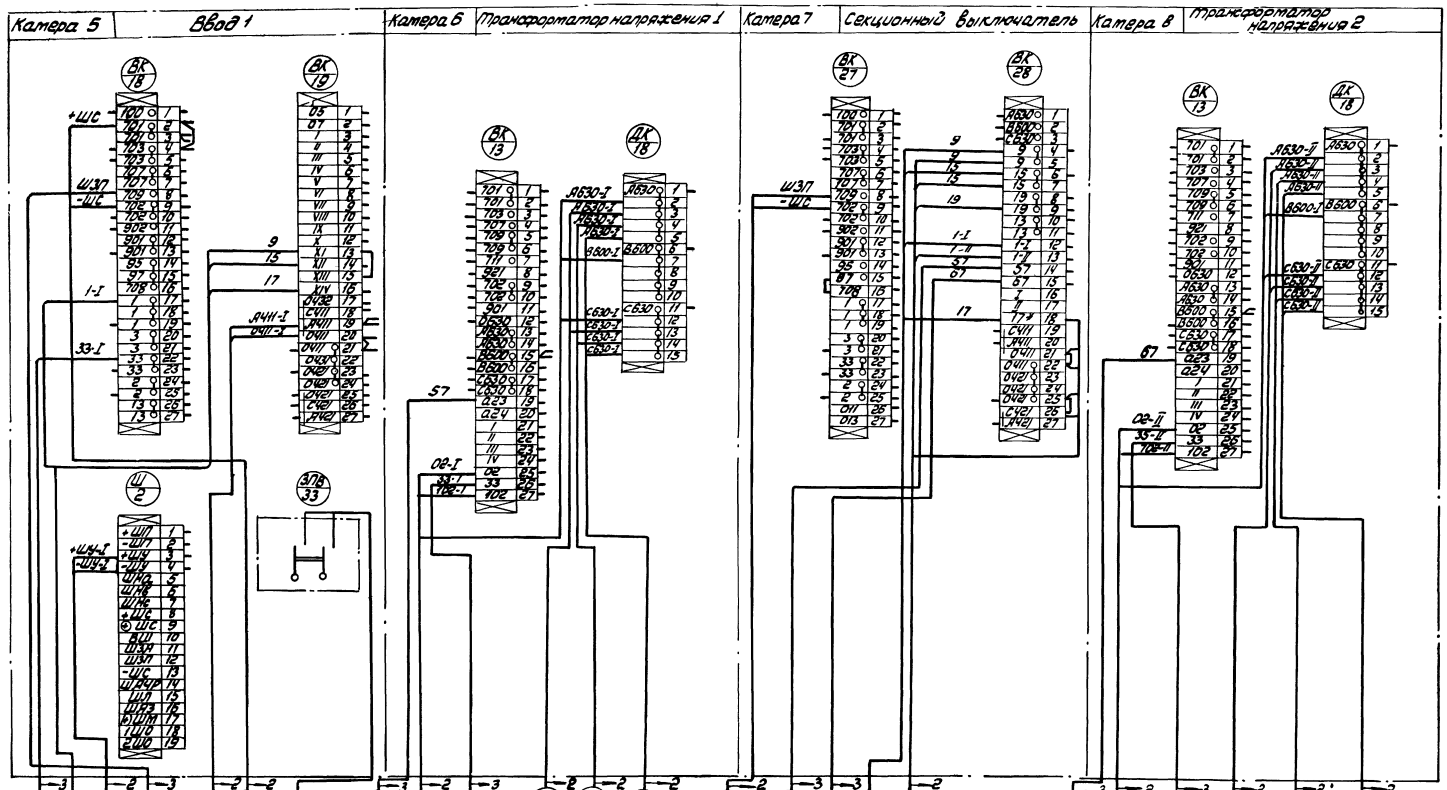

* - дотаркировать

Чертеж смотреть совместно с листами ЭЛ-36, 37.

6988/III

34

ГИПРОСТРОЙДОРМАШ г.Ростов-на-Дону 1976г	Схема подключения камер КРУ2-6(10)Э 5;6;7;8	Типовой проект 9041-35	
КОМПРЕССОРНАЯ СТАНЦИЯ БК-250А		Альбом III	
		Лист ЭЛ-35	

Нач.отд. Альдов
Н.контр. Зинтилева

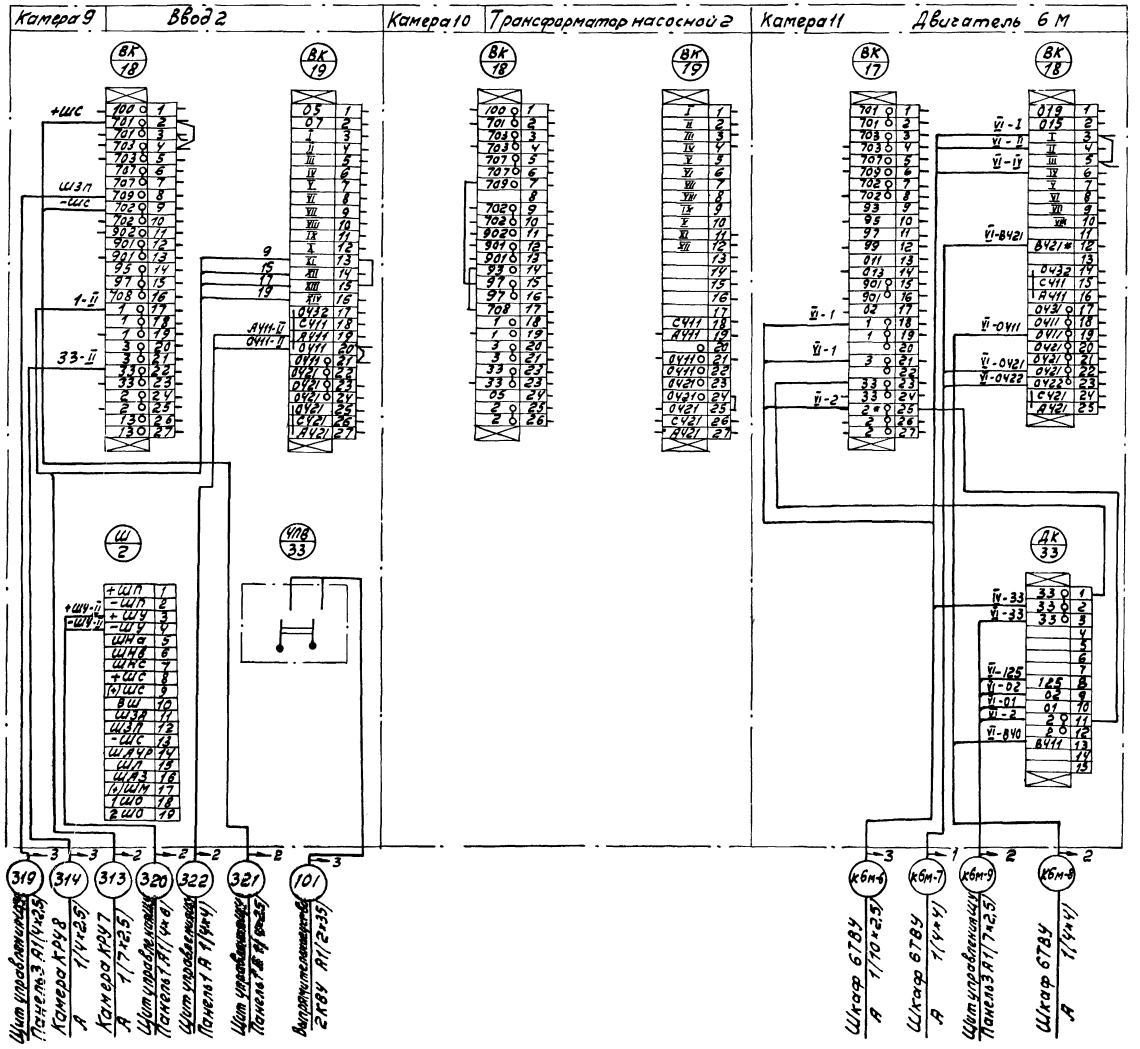

6988/III

35

Разраб.	Тюхта	Утв.	Леонов
Пров.	Давыдова	Копир.	Генюк
Гл. спец.	Нащельский		
Нач. отд.	Давыдов		
Н. контр.	Золотарева		

ГИПРОСТРОЙДОРМАШ г. Ростов-на-Дону 1976 г.	Схема подключения камер КРУ 2-6(10) Э 9, 10, 11	Типовой проект 904-1-35
КОМПРЕССОРНАЯ СТАНЦИЯ 6К-250А		Альбом III
		Лист ЭЛ-36

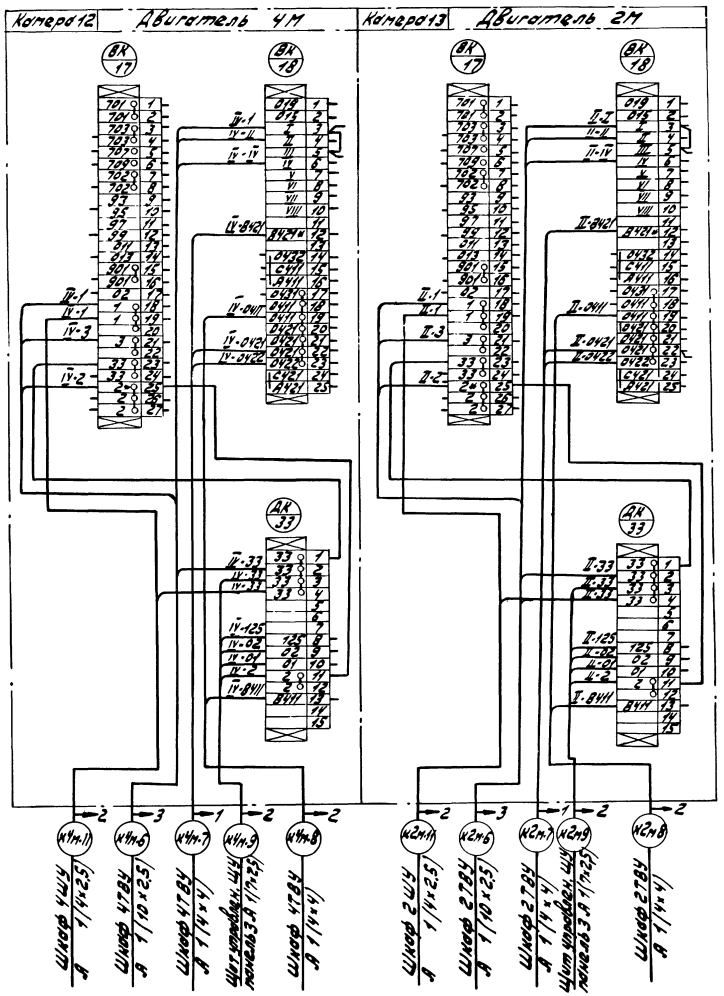

6988/17

ГИПРОСТРОЙДОРМАШ г. Ростов-на-Дону 1976г. КОМПРЕССОРНАЯ СТАНЦИЯ 6К-250А	Схема подключения камер КРУ2-6/10/3 12, 13	Типовой проект 904-1-35 Альбом III Лист ЭЛ-37

Инв. № подл. | Подпись и дата | Взам. инв. № | Инв. № дубл. | Подпись и дата

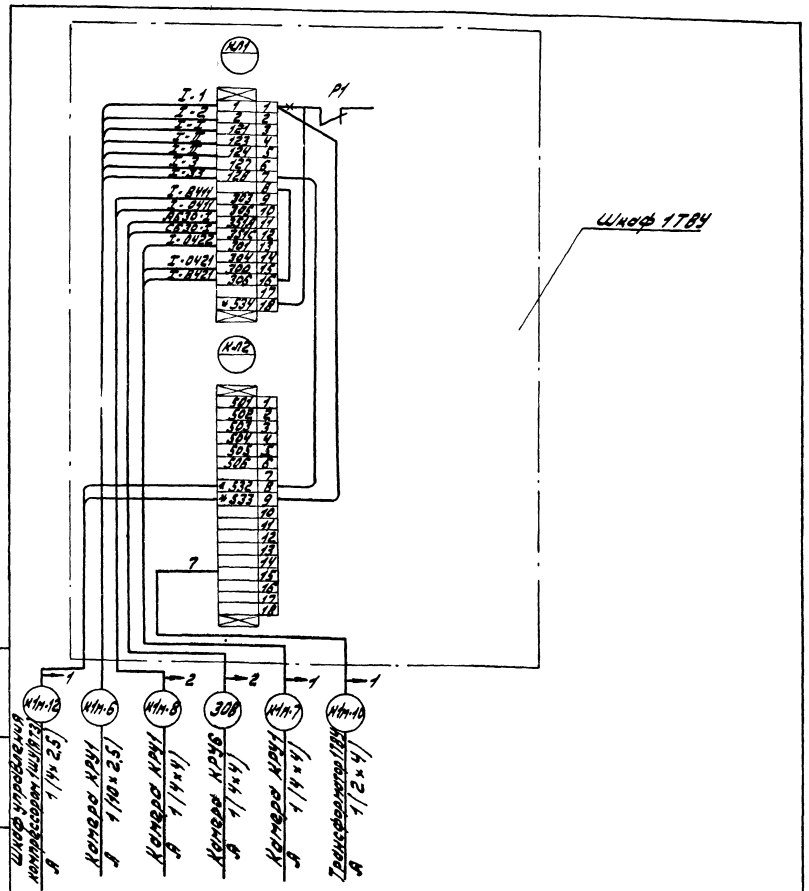

1. Схема контрольных цепей составлена для агрегата 1
Для остальных - аналогично.
2. Присоединение силовых цепей смотри ЭЛ-39.
— Отсоединить
* Домаркировать

ГИПРОСТРОЙДОРМАШ г Ростов-на-Дону 1976г	Схема подключения шкафа тиристорного возбудительного устройства	Типовой проект 904-1-
КОМПРЕССОРНАЯ СТАНЦИЯ 6К-250А		Альбом III
		Лист ЭЛ-38

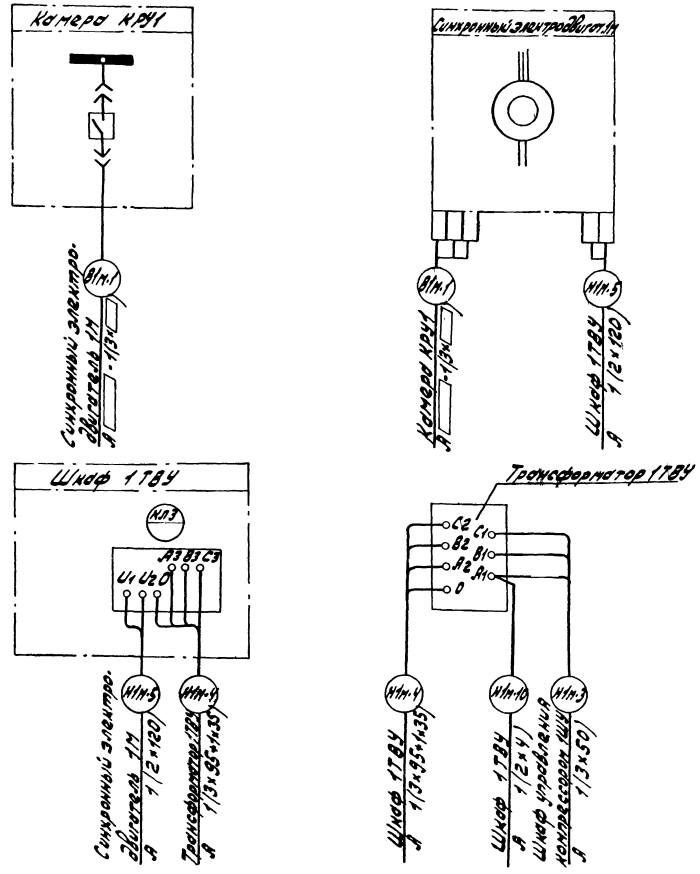

1. Схема дана для агрегата 1, для остальных - аналогично.
2. Чертеж смотреть совместно с ЭЛ-38.

6988/III

37

ГИПРОСТРОЙДОРМАШ г Ростов-на-Дону 1976г	Схема подключения силовых цепей привода компрессорного агрегата	Типовой проект 904-1-35
КОМПРЕССОРНАЯ СТАНЦИЯ 6К-250А		Альбом III
		Лист ЭЛ-39

Фасад

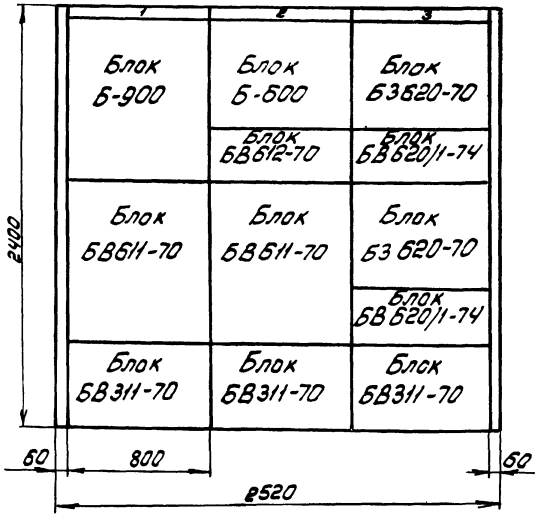

План шинок

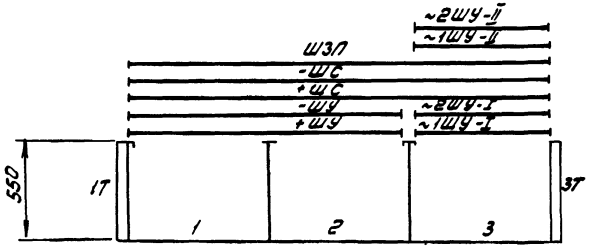

1. Чертеж составлен на основании работы Т-110 ГПИ „Электропроект" и дополнительной информации Минского электротехнического завода

Перечень панелей

Номер панели	Назначение панели	Номера чертежей полных схем	Номера чертежей рядов зажимов	Блочный состав панели		
				Тип блока	Кол	Примечание
1	Питание шинок управления и сигнализации выпрямленным током, секция II	ЭЛ-25 ЭЛ-26	ЭЛ-41	ББ611-70	1	
				ББ311-70	1	
2	То же, секция I	ЭЛ-25 ЭЛ-26	ЭЛ-42	ББ612-70	1	
				ББ611-70	1	
				ББ311-70	1	
3	Защита минимального напряжения электродвигателей 6(10)кВ	ЭЛ-27 ЭЛ-28	ЭЛ-43 ЭЛ-44	БЗ620-70	2	
				ББ620/1-74	2	
				ББ311-70	1	
3Т	Торцевая правая				1	
1Т	Торцевая левая				1	

6988/III

ГИПРОСТРОЙДОРМАШ г. Ростов-на-Дону 1976г. КОМПРЕССОРНАЯ СТАНЦИЯ БК-250А	Щит управления оперативным током ШУ. Общий вид. М 1:20	Типовой проект 904-1-35 Альбом III Лист ЭЛ-40

Инв. № подл. | Подпись и дата | Взам. инв. № | Инв. № дубл. | Подпись и дата | Инв. № подл. | Подпись и дата | Терехова
Гл. спец. | Нач. отд. | Н. контр. | Нач. сект. | Альбов | Замтороева | Ст-б | Копир.

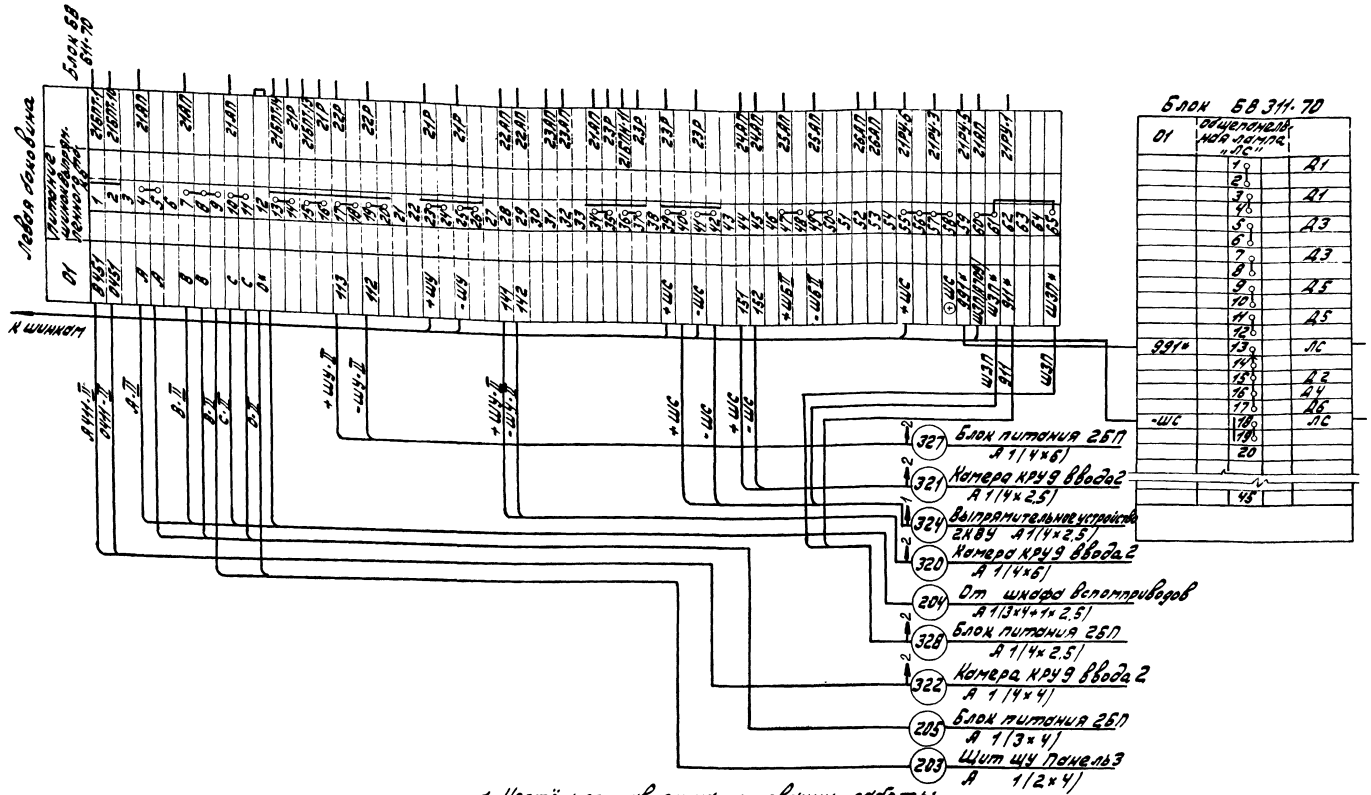

1. Чертёж составлен на основании работы ГПИ „Электропроект" т 110, лист 1017
2. Перемычки между зажимами 8 и 9, 61 и 65 выполнить на монтажной зоне проводом ПРГЛ 1,5 мм²
3. Перемычку между зажимами 13 и 14 блока БВ311-70 снять
4. Смотреть совместно с ЭЛ-42 ÷ ЭЛ-44.

* Домаркировать

—×— Демонтировать

6988/III

39

ГИПРОСТРОЙДОРМАШ г Ростов-на-Дону 1976г	Щит управления оперативным током ЩУ панель 1	ТИПОВОЙ ПРОЕКТ 904-1-35
КОМПРЕССОРНАЯ СТАНЦИЯ БК-250А	Схема подключения	Альбом III
		Лист ЭЛ-41

Разраб. Гл. спец. Нач. отд. Н. контр. Давыдова Нашельский Девыдов Золотарева Копировал Точилина

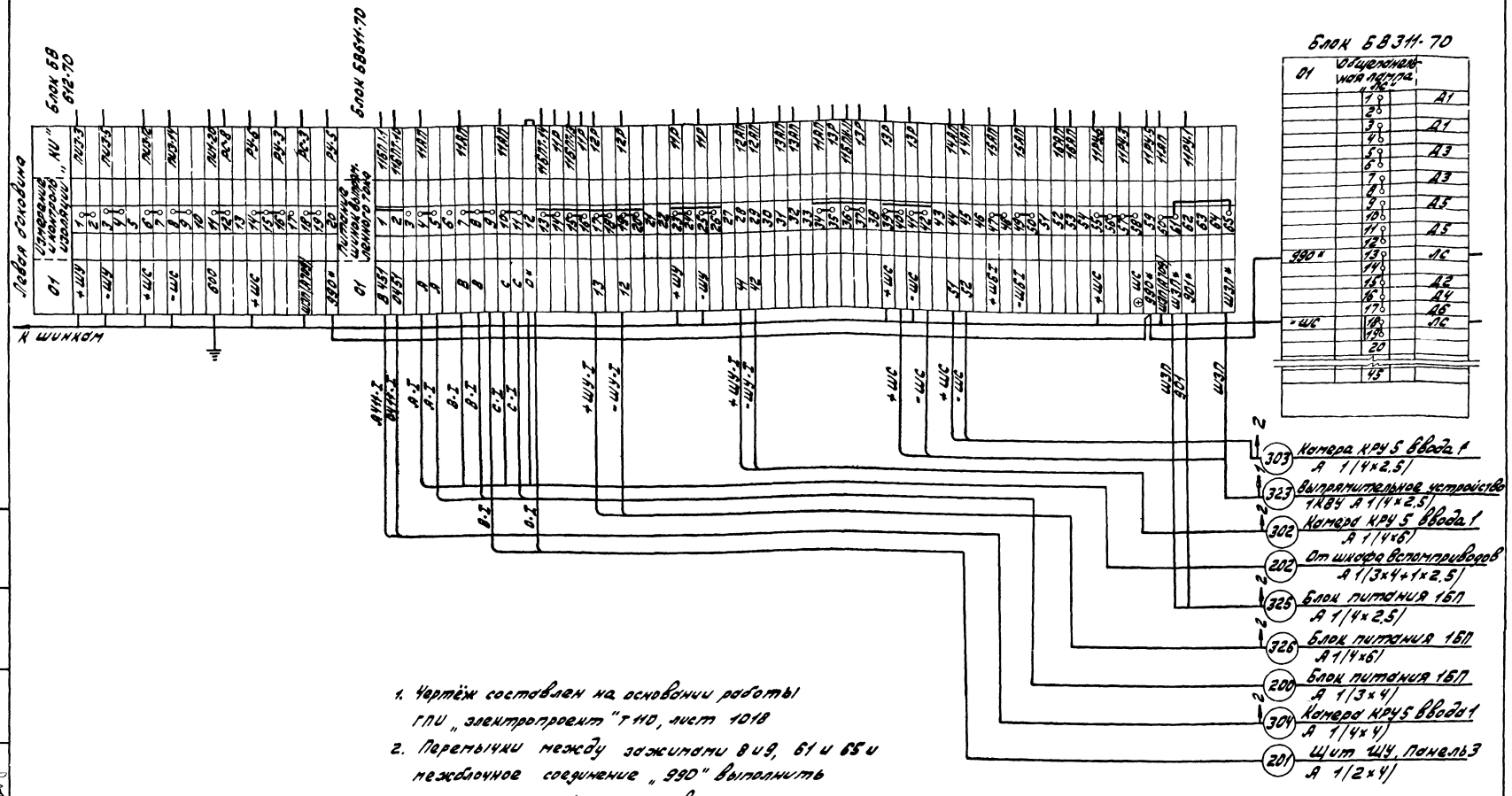

1. Чертёж составлен на основании работы ГПИ „электропроект" Т 110, лист 1018
2. Перемычки между зажимами 8 и 9, 61 и 65 и межблочное соединение „990" выполнить на монтажной зоне проводом ПРГЛ-1,5 мм²
3. Перемычку между зажимами 13 и 14 блока БВ 311-70 снять.
4. Смотреть совместно с ЭЛ-41, ЭЛ-43÷44.

* Домаркировать

—×— Демонтировать

6938/III

40

ГИПРОСТРОЙДОРМАШ г. Ростов-на-Дону 1976 г.	Щит управления оперативным током ЩУ Панель 2 Схема подключения	Типовой проект 904-1-35
Компрессорная станция БК-250А		Альбом III
		Лист ЭЛ-42

Гл. спец.	Кашельский		Копировал	Точилина
Нач. отд.	Давыдов			
Н. контр.	Золотарёва			

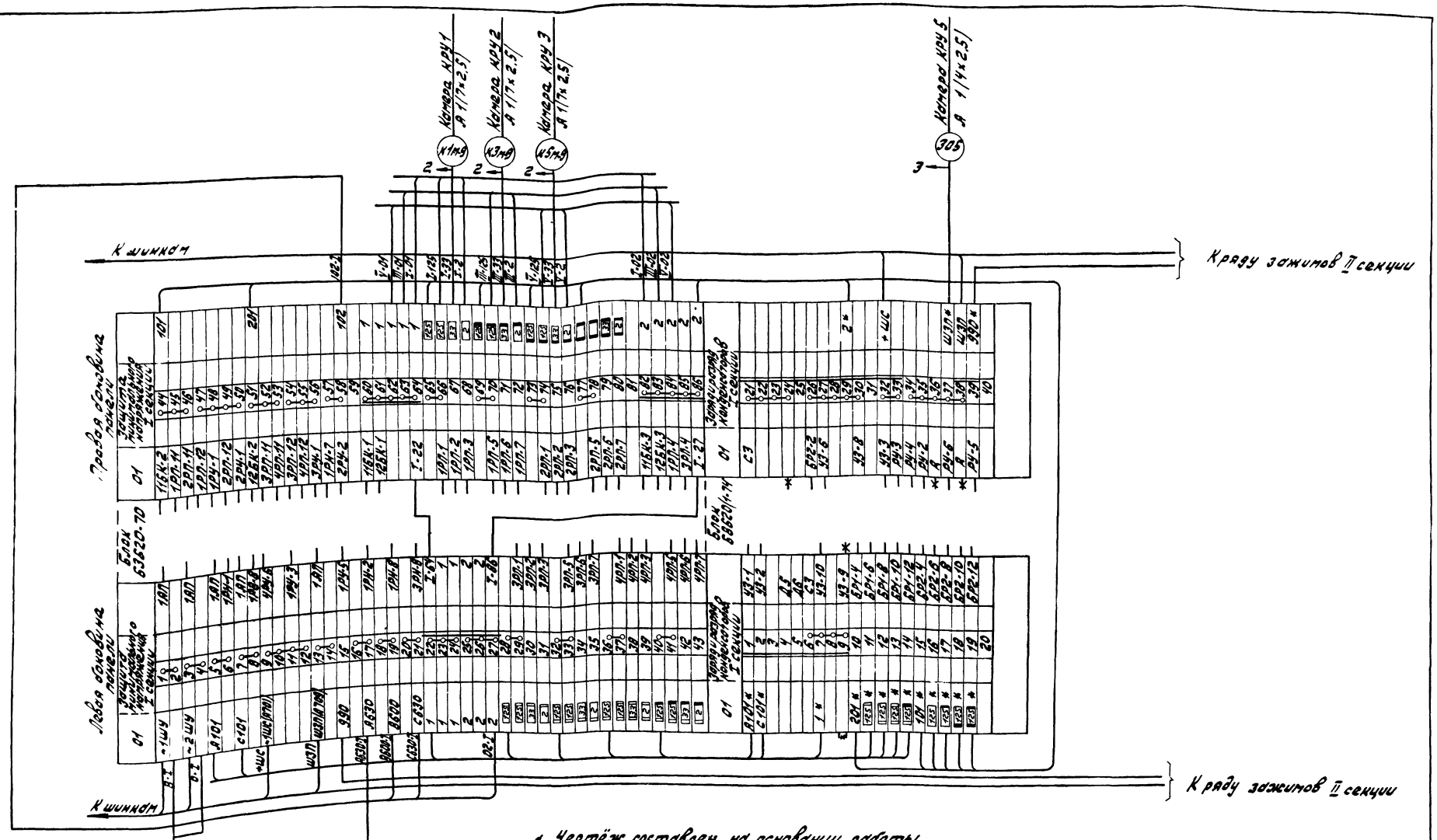

1. Чертёж составлен на основании работы ГПИ „Электропроект" т 110, лист 1019
2. Перемычки между зажимами 11-12 блока 63620-70, 37-38 блока 68620/1-74 выполнить на монтажной зоне проводом ПРГЛ 1.5 мм²

* Домаркировать

—*— Демонтировать

6988/III

41

ГИПРОСТРОЙДОРМАШ г. Ростов-на-Дону 1976 г.	Щит управления оперативным током ЩУ панель 3, секция I Схема подключения	Типовой проект 904-1-35
КОМПРЕССОРНАЯ СТАНЦИЯ 6К-250А		Альбом III
		Лист ЭЛ-43

Гл. спец.	Давыдова	Нач. отд.	Копировал.	Тонилина
Нач. отд.	Нашельский	Дальтарева		
Н. контр.	Золотарева			

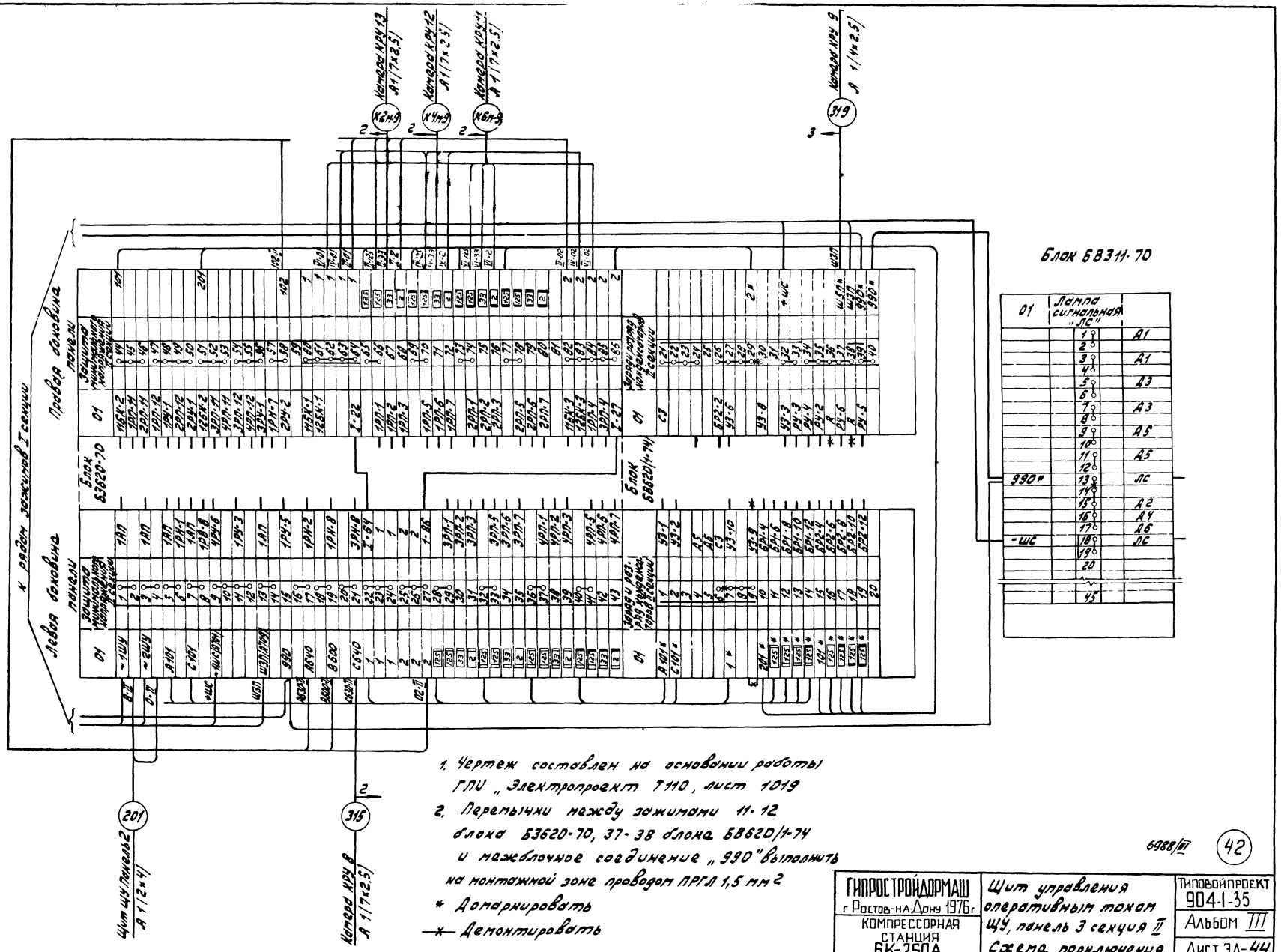

1. Чертеж составлен на основании работы ГПИ „Электропроект Т110, лист 1019
2. Перемычки между зажимами 11-12 блока БЗ620-70, 37-38 блока БВ620/1-74 и межблочное соединение „990" выполнить на монтажной зоне проводом ПРГЛ 1,5 мм²

* Домаркировать

—×— Демонтировать

6988/III

42

ГИПРОСТРОЙДОРМАШ г. Ростов-на-Дону 1976 г. КОМПРЕССОРНАЯ СТАНЦИЯ 6К-250А	Щит управления оперативным током ЩУ, панель 3 секция II Схема подключения	ТИПОВОЙ ПРОЕКТ 904-1-35 Альбом III Лист ЭЛ-44

Нач. отд.	Давыдов		Копировала	Точилина	
Н. контр.	Золотарева				

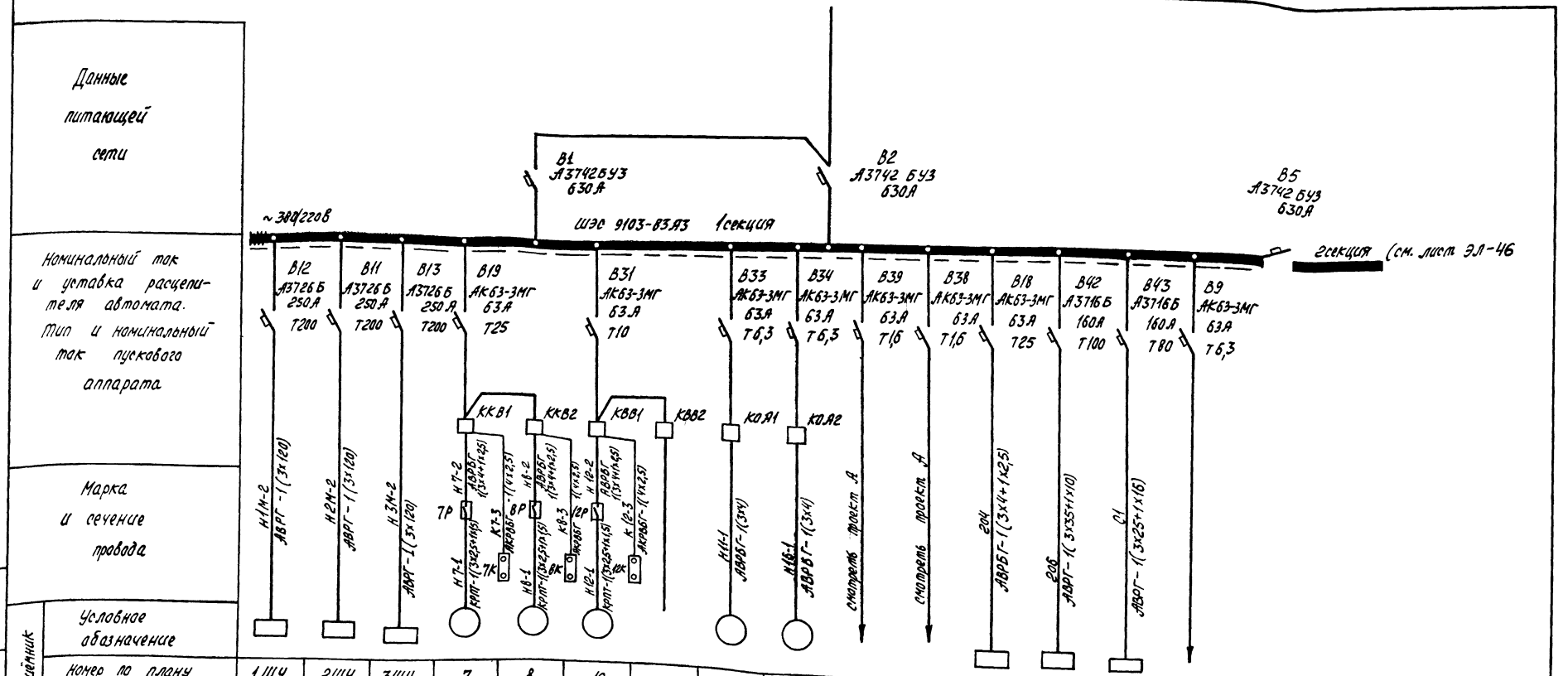

Номер по плану	1ШУ	2ШУ	3ШУ	7	8	12	—	11	16				1КВУ				
Тип	ШЭС9102-53А3	ШЭС9102-53А3	ШЭС9102-53А3	А02-51-88	А02-51-88	А0А2-21-6	—	А02-31-4	А02-31-4								
Номинальная мощность, квт				4	4	0,8	—	2,2	2,2								
Номинальный ток, а / Пиковый ток, А				10,2 / 61,2	10,2 / 61,2	2,4 / 14,4	—	4,9 / 31,4	4,9 / 31,4			10	66	30			
Наименование механизма и номер по технологическому проекту	Шкаф управления компрессором 1ШУ	Шкаф управления компрессором 2ШУ	Шкаф управления компрессором 3ШУ	Вытяжная установка В-1	Вытяжная установка В-2	Вытяжная установка В-5	Резерв	Отопительный агрегат О-1	Отопительный агрегат О-1	Цепи управления	Цепи управления	Щит управления ЩУ (панель 1)	Комплектное вытяжительное устройство 1КВУ	Рабочее освещение ГЩ-1, ГЩ-2	Источник -220В (рабочий)	Секционный автомат	

Лист рассматривать совместно с ЭЛ-46.

6988/III

43

ГИПРОСТРОЙДОРМАШ г.Ростов-на-Дону 1976г.	Шкаф управления вспомприводами Расчетная схема Лист 1	Типовой проект 904-1-35	
КОМПРЕССОРНАЯ СТАНЦИЯ БК-250А		Альбом III	
		Лист ЭЛ-45	

Гл. спец. Ноч. отд. Гл. контр. Давыдова Нашельский Давыдов Золотарева Копировал Долгова

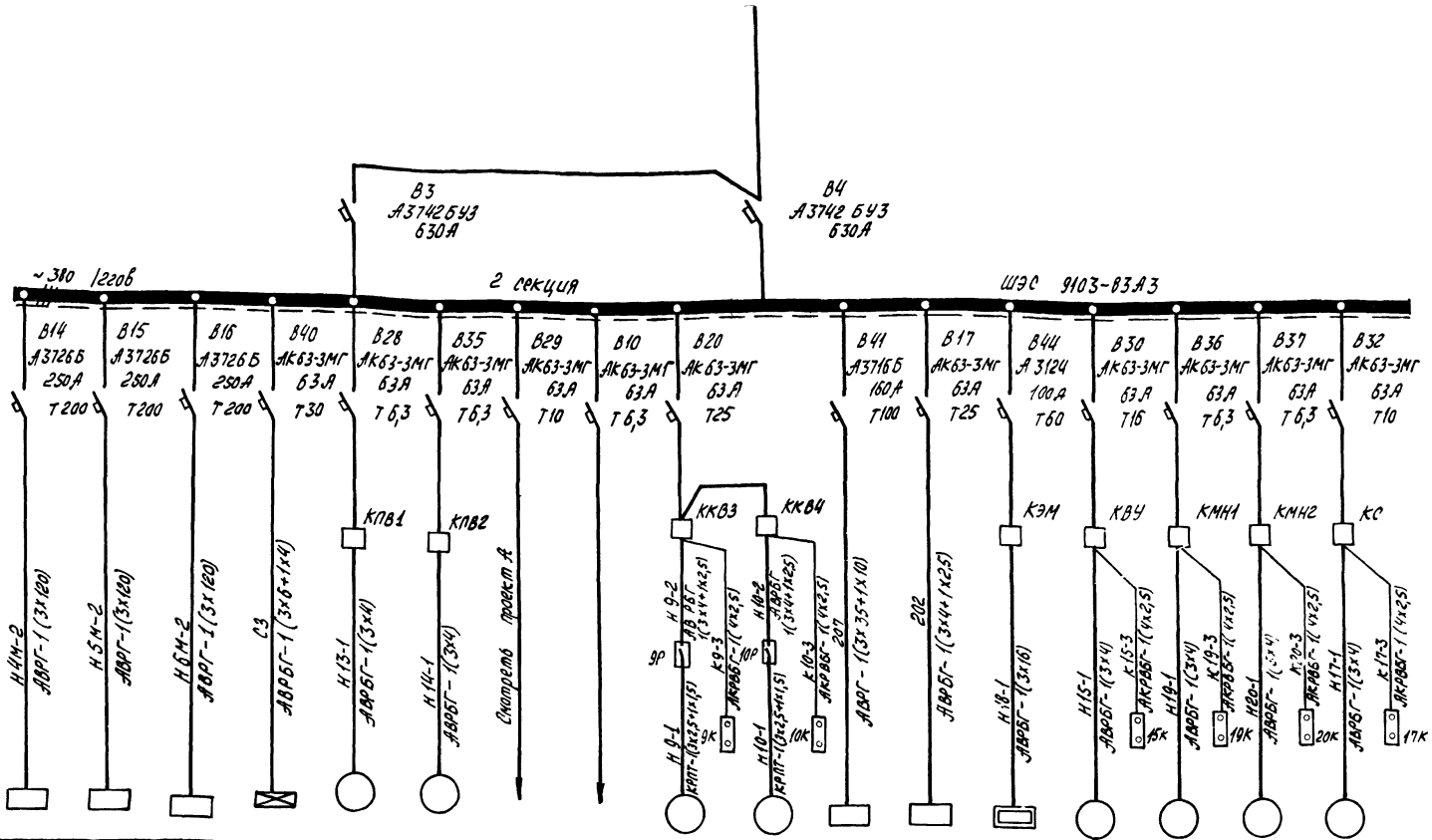

Электроприёмник	Номер по плану	4 ШУ	5 ШУ	6 ШУ		13	14			9	10	2 КВУ		18	15	19	20	17
	Тип	ШЭС9102-53А3	ШЭС9102-53	ШЭС9102-53А3		А0Л2-22-4	А0Л2-22-4			А02-51-8В	А02-51-8В				А0Л11-4	А0Л2-31-4	А0Л2-31-4	А0Л2-32-4
	Номинальная мощность, квт				5	1,5	1,5			4,0	4,0	66	10	25	0,12	2,2	2,2	3,0
	Номинальный ток, А / Пиковый ток, А					3,5 / 21	3,5 / 21			10,2 / 61,2	10,2 / 61,2			42		4,9 / 31,9	4,9 / 31,9	6,6 / 42,9
Наименование механизма и номер по технологическому проекту		Шкаф управления компрессором 4 ШУ	Шкаф управления компрессором 5 ШУ	Шкаф управления компрессором 6 ШУ	Аварийное освещение	приточная установка П-1	приточная установка П-1	Цепи управления ~380В	Источник ~220В (резервный)	Вытяжная установка В-3	Вытяжная установка В-4	Комплектное оборудование 2КВУ	Щит управления ЩУ (поз. 16 2)	Электроподогреватель	Вытяжная установка В-6	Масленасос ШЗ-25	Масленасос ШЗ-25	сепаратор СЦ-1,5А

6988/III

44

Лист рассматривать совместно с ЭЛ-45.

ГИПРОСТРОЙДОРМАШ г. Ростов-на-Дону 1976 г. КОМПРЕССОРНАЯ СТАНЦИЯ БК-250А	Шкаф управления вспомприводами Расчетная схема Лист 2	Типовой проект 90 4-1-35 Альбом III Лист ЭЛ-46

Гип. Гипростройдормаш
Нач. отд. Давыдов
Н. контр. Хачатрова

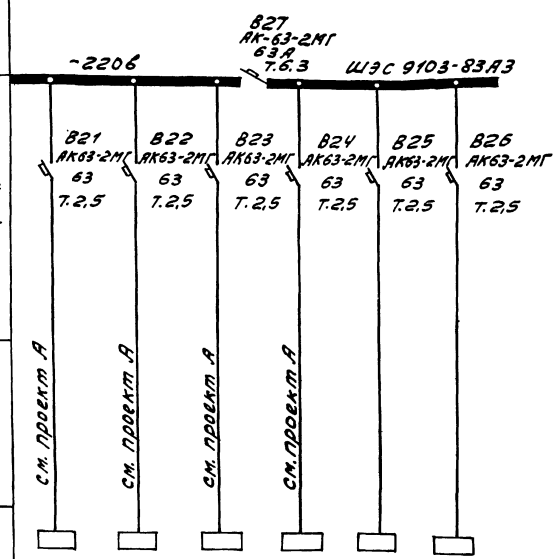

Электроприемник							
Условное обозначение							
Номер по плану	—	—	—	—	—	—	
Тип	—	—	—	—	—	—	
Номинальная мощность квт	—	—	—	—	—	—	
Номинальный ток, а / Пиковый ток, А	—	—	—	—	—	—	
Наименование механизма и номер по технологическому проекту	Шкаф управления компрессором 1ШУ	Шкаф управления компрессором 2ШУ	Шкаф управления компрессором 3ШУ	Шкаф управления компрессором 4ШУ			

1. Расчетная схема шкафа управления вспомприводами ШЭС 9103-83А3 на листах ЭЛ-45, ЭЛ-46, ЭЛ-47 составлена на основании чертежа завода-изготовителя (ХЭМЗ) шкафа N 4БХ.601.286.ЭЗ.

2. В случае внесения изменений в схему шкафа заводом ХЭМЗ расчетная схема подлежит уточнению на монтаже по сопроводительной технической документации.

3. Шкаф управления вспомприводами разработан Московским институтом „Гипроуглеавтоматизация" и согласован с заводом ХЭМЗ (протокол N 71/0П19-2-352 от 14.08.75)

6988/III

45

ГИПРОСТРОЙДОРМАШ г. Ростов-на-Дону 1976г.	Шкаф управления вспомприводами Расчетная схема Лист 3	Типовой проект 904-1-35
КОМПРЕССОРНАЯ СТАНЦИЯ БК-250А		Альбом III
		Лист ЭЛ-47

Гл. спец.	Нашельский		Копир.	Генюк
Нач. отд.	Давыдов			
Н. контр.	Золоторева			

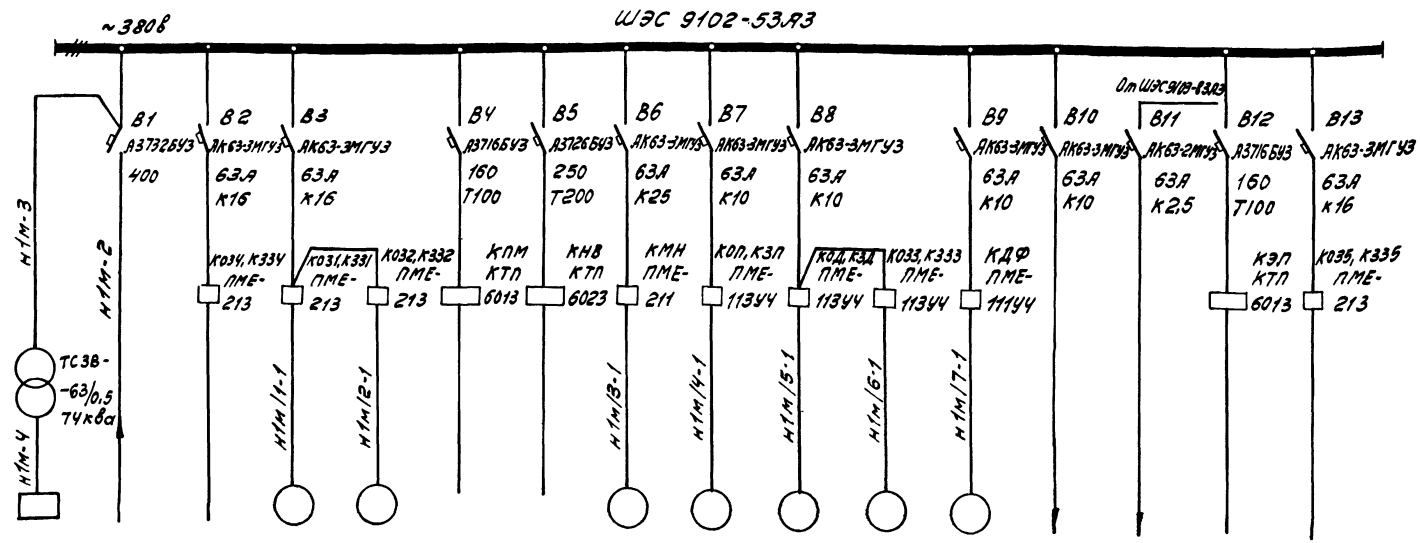

Электрооборудование	Условное обозначение															
	Номер по плану	1ТВЧ		—	1м/1	1м/2	—	—	1м/3	1м/4	1м/5	1м/6	1м/7			—	—
	Тип	ТЕВ-320/75Х-5У4		—	АОС2-11-4	АОС2-11-4	—	—	А02-31-2	АОЛ-22-4	АОЛ-22-4	АОС2-11-4				—	—
	Номинальная мощность, квт	25,8		—	0,6	0,6	—	—	3,0	0,4	0,4	0,6	0,27			—	—
	Номинальный ток, а / пиковый ток, А	102 / —		— / —	1,8 / 14,4	1,8 / 14,4	— / —	— / —	6,1 / 42,7	1,14 / 4,6	1,14 / 4,6	1,8 / 14,4	1,0			— / —	— / —
	Наименование механизма и номер по технологическому проекту	Тиристорное возбудительное устройство 1ТВЧ	Ввод ~380в от шкафа вспомприводов	Резерв	Задвижка водяного охлаждения	Задвижка на сливном водопроводе	Резерв	Резерв	Пусковой масло-насос	Лопастный клапан	Дроссельная заслонка	Задвижка нагнетания	Фильтр всаса	~380в	Цепи постоян. ногатока 220в	Резерв	Резерв

Гип	Гончар		
Нач. отд.	Шапиро		
Гл. спец.	Шапиро		
Пров.	Гаврюшов		
Н. контр.	Гаврюшов		
Разраб.	Гаврюшов		

6988/ш (46)

ГИПРОСТРОЙДОРМАШ г. Ростов-на-Дону 1976г.	Шкаф управления 1ШУ турбокомпрессорным агрегатом 1	Типовой проект 904-1-35
КОМПРЕССОРНАЯ СТАНЦИЯ БК-250А	Расчетная схема	Альбом III
		Лист ЭЛ-48

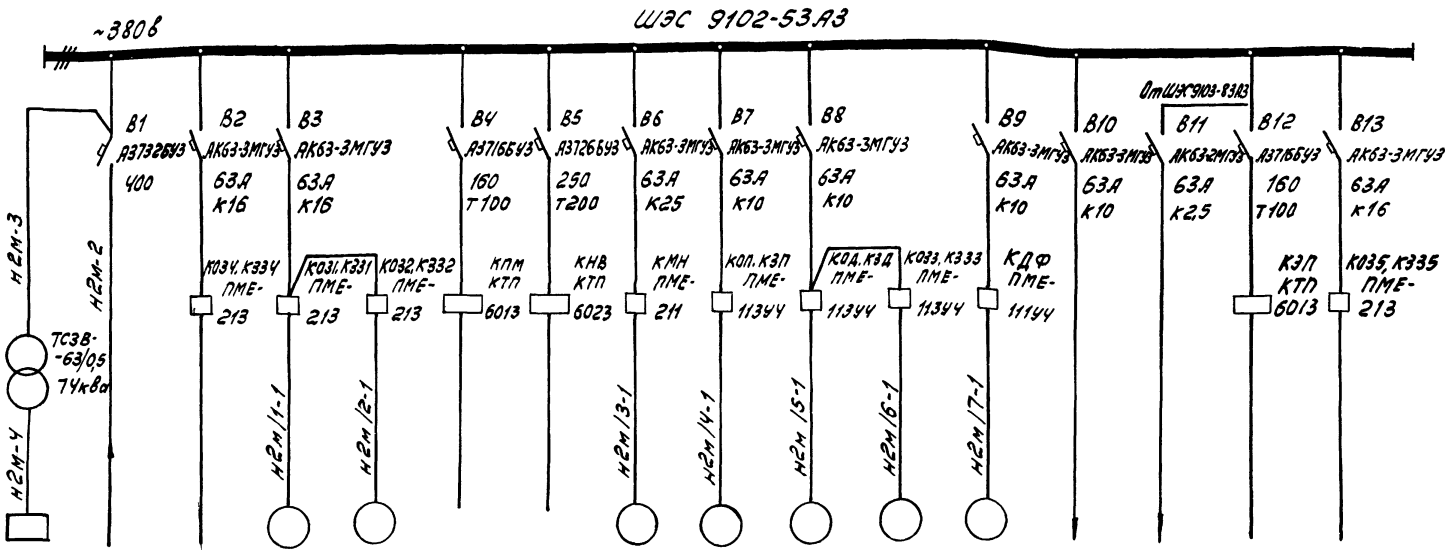

Электроприемник: Условное обозначение																
Номер по плану	2ТВУ		—	2м/1	2м/2	—	—	2м/3	2м/4	2м/5	2м/6	2м/7			—	—
Тип	ТЕВ-320/75Т-5У4		—	АОС2-11-4	АОС2-11-4	—	—	АО2-31-2	АОЛ-22-4	АОЛ-22-4	АОС2-11-4				—	—
Номинальная мощность, квт	25,8		—	0,6	0,6	—	—	3,0	0,4	0,4	0,6	0,27			—	—
Номинальный ток/а пиковый ток, А	102 / —		— / —	1,8 / 14,4	1,8 / 14,4	— / —	— / —	6,1 / 42,7	1,14 / 4,6	1,14 / 4,6	1,8 / 14,4	1,0 /	/	/	— / —	— / —
Наименование механизма и номер по технологическому проекту	Тиристорное возбудительное устройство 2ТВУ	Ввод ~380в от шкафа вспомприводов	Резерв	Задвижка водяного охлаждения	Задвижка на сливном водопроводе	Резерв	Резерв	Пусковой маслонасос	Помпажный клапан	Дроссельная заслонка	Задвижка нагнетания	Фильтр всаса	~380в	Цепи постоянного тока 220в	Резерв	Резерв

Гипростройдормаш г. Ростов-на-Дону 1976г. Компрессорная станция 6К-250А	Шкаф управления 2ШУ турбокомпрессорным агрегатом 2. Расчетная схема.	Типовой проект 901-1-35 Альбом III Лист ЭЛ-49

6988/III

Нач. отд. Давыдова
Гл. спец. Нагуманов
Гл. инж. Давыдов
Н. контр. Белогорова
Копир
Тенюк

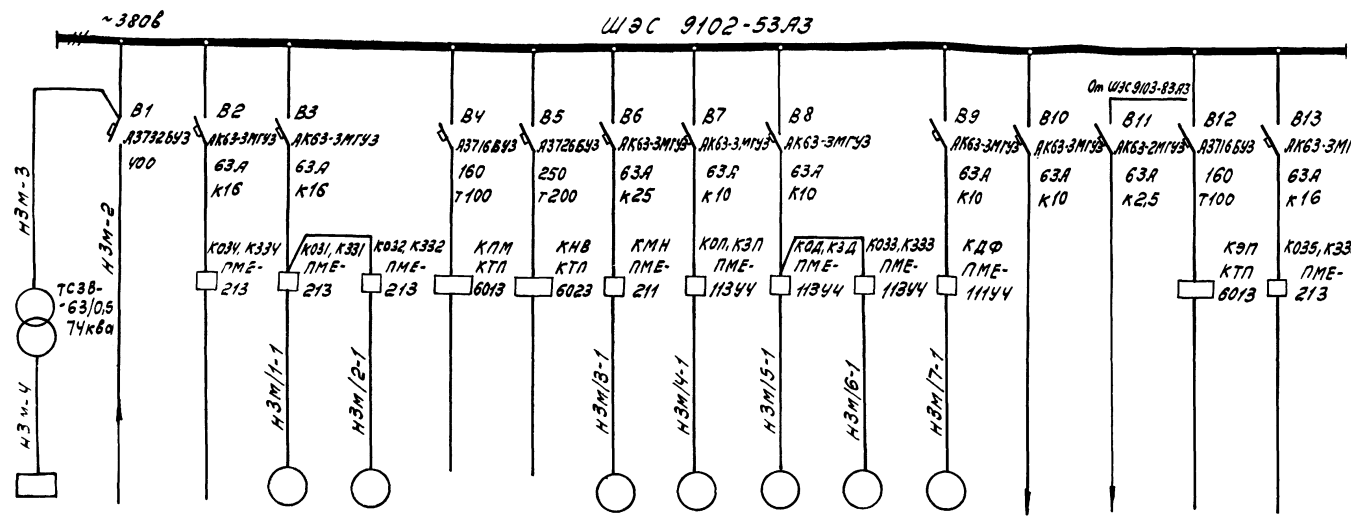

Электроприемник																	
Условное обозначение																	
Номер по плану	ЗТВУ		—	3м/1	3м/2	—	—	3м/3	3м/4	3м/5	3м/6	3м/7			—	—	
Тип	ТЕВ-320/5-5УЧ		—	АОС2-11-4	АОС2-11-4	—	—	АО2-31-2	АОЛ-22-4	АОД-22-4	АОС2-11-4				—	—	
Номинальная мощность, квт	25,8		—	0,6	0,6	—	—	3,0	0,4	0,4	0,6	0,27			—	—	
Номинальный ток, А / пиковый ток, А	102 / —		— / —	1,8 / 14,4	1,8 / 14,4	— / —	— / —	6,1 / 42,7	1,14 / 4,6	1,14 / 4,6	1,8 / 14,4	1,0			— / —	— / —	
Наименование механизма и номер по технологическому проекту	Тиристорное возбудительное устройство ЗТВУ	Ввод ~380в от шкафа вспомприводов	Резерв	Задвижка водяного охлаждения	Задвижка на сливном водопроводе	Резерв	Резерв	Пусковой маслонасос	Запальный клапан	Дроссельная заслонка	Задвижка нагнетания	Фильтр всаса	~380в	Цепи постоянного тока 220в	Резерв	Резерв	

6988/III (48)

ГИПРОСТРОЙДОРМАШ г. Ростов-на-Дону 1976г.	Шкаф управления ЗШУ турбокомпрессорным агрегатом 3. Расчетная схема.
КОМПРЕССОРНАЯ СТАНЦИЯ БК-250А	Типовой проект 904-1-35
	Альбом III
	Лист ЭЛ-50

Инв. № подл. | Подпись и дата | Взам. инв. №

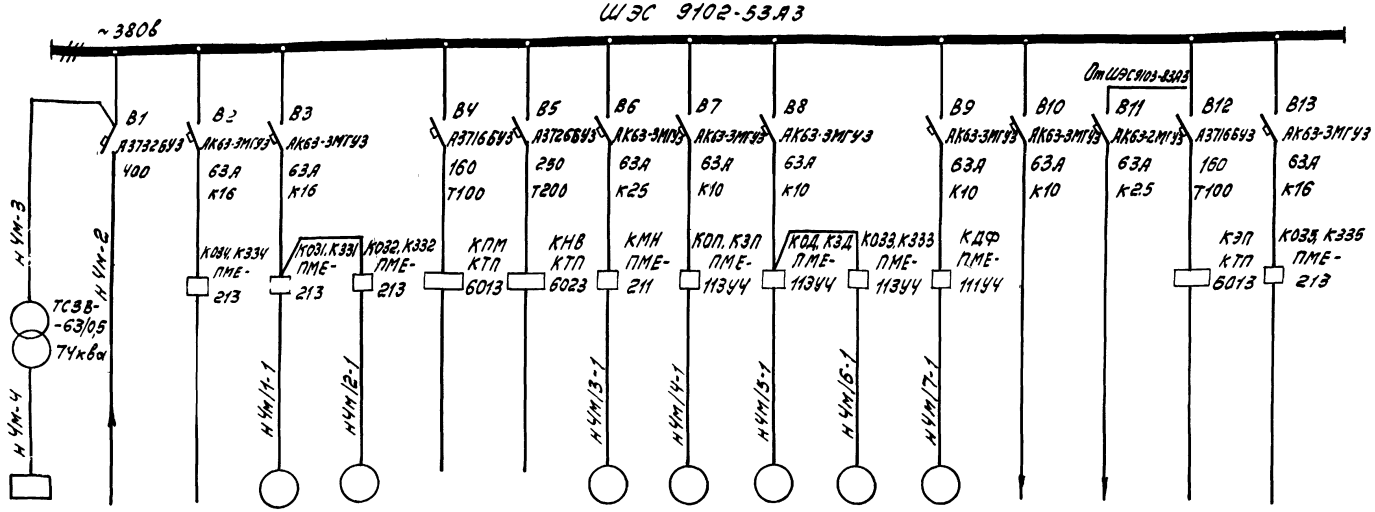

Номинальный ток и уставка расцепителя автомата. Тип и номинальный ток пускового аппарата																
Марка и сечение провода																
Электроприемник: Условное обозначение																
Номер по плану	ЧТВУ		—	ЧМ/1	ЧМ/2	—	—	ЧМ/3	ЧМ/4	ЧМ/5	ЧМ/6	ЧМ/7			—	—
Тип	ТЕ8-320/75Г-5УЧ		—	АОС2-11-4	АОС2-11-4	—	—	АО2-31-2	АОЛ-22-4	АОЛ-22-4	АОС2-11-4				—	—
Номинальная мощность, квт	25,8		—	0,6	0,6	—	—	3,0	0,4	0,4	0,6	0,27			—	—
Номинальный ток, А / пиковый ток, А	102 / —		— / —	1,8 / 14,4	1,8 / 14,4	— / —	— / —	6,1 / 42,7	1,14 / 4,6	1,14 / 4,6	1,8 / 14,4	1,0 /			— / —	— / —
Наименование механизма и номер по технологическому проекту	Тиристорное возбудительное устройство ЧТВУ	Ввод ~380в отшкафа вспом. приводов	Резерв	Задвижка водяного охлаждения	Задвижка на сливном водопроводе	Резерв	Резерв	Пусковой маслонасос	Помпажный клапан	Дроссельная заслонка	Задвижка нагнетания	Фильтр всаса	~380в	Цепи постоянного тока 220в	Резерв	Резерв

Разраб.	Рюхта		Утв.	Леонов	
Пров.	Давыдова		Копир.	Генюк	
Гл. спец.	Нашельский				
Нач. отд.	Давыдов				
Н. контр.	Золотарева				

6988/III

49

ГИПРОСТРОЙДОРМАШ г. Ростов-на-Дону 1976г. КОМПРЕССОРНАЯ СТАНЦИЯ БК-250А	Шкаф управления ЧШУ турбокомпрессорным агрегатом Ч. Расчетная схема.	Типовой проект 904-1-35 Альбом III Лист ЭЛ-51

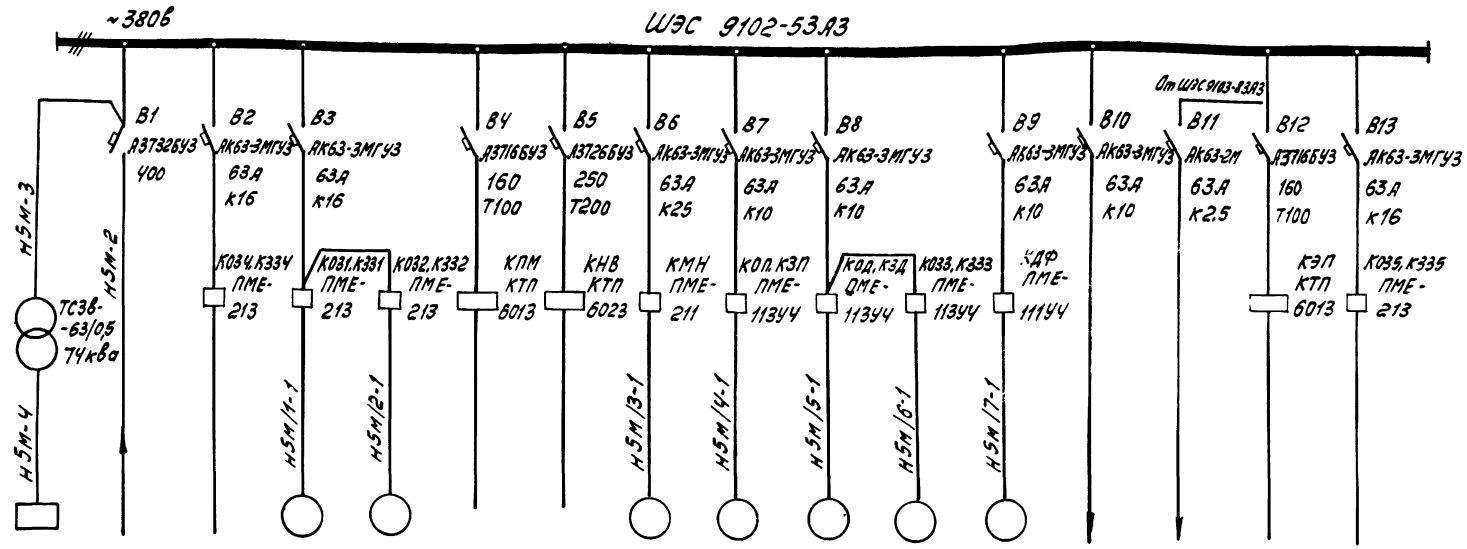

Номинальный ток и уставка расцепителя автомата. Тип и номинальный ток пускового аппарата																
Марка и сечение провода																
Электроприемник: Условное обозначение																
Номер по плану	5ТВУ		—	5М/1	5М/2	—	—	5М/3	5М/4	5М/5	5М/6	5М/7			—	—
Тип	ТЕ8-320/75Л-5УЧ		—	АОС2-11-4	АОС2-11-4	—	—	АО2-31-2	АОЛ-22-4	АОЛ-22-4	АОС2-11-4				—	—
Номинальная мощность, квт	25,8		—	0.6	0.6	—	—	3.0	0.4	0.4	0.6	0.27			—	—
Номинальный ток, а / пиковый ток, А	102 / —		— / —	1.8 / 14.4	1.8 / 14.4	— / —	— / —	6.1 / 42.7	1.14 / 4.6	1.14 / 4.6	1.8 / 14.4	1.0			— / —	— / —
Наименование механизма и номер по технологическому проекту	Тиристорное возбудительное устройство 5ТВУ	В вод ~380в от шкафа вспом. приводов	Резерв	Задвижка водяного охлаждения	Задвижка на сливном водопроводе	Резерв	Резерв	Пусковой маслонасос	Помпажный клапан	Дроссельная заслонка	Задвижка нагнетания	Фильтр всаса	~380в	Цепи постоянного тока 220в	Резерв	Резерв

6988/III (50)

ГИПРОСТРОЙДОРМАШ г. Ростов-на-Дону 1976г. КОМПРЕССОРНАЯ СТАНЦИЯ БК-250А	Шкаф управления 5ШУ турбокомпрессорным агрегатом 5. Расчетная схема.	Типовой проект 904-1-35 Альбом III Лист ЭЛ-52

Нач. отд. Давыдов
Н. контр. Золотарева
Гипр. Гемюк

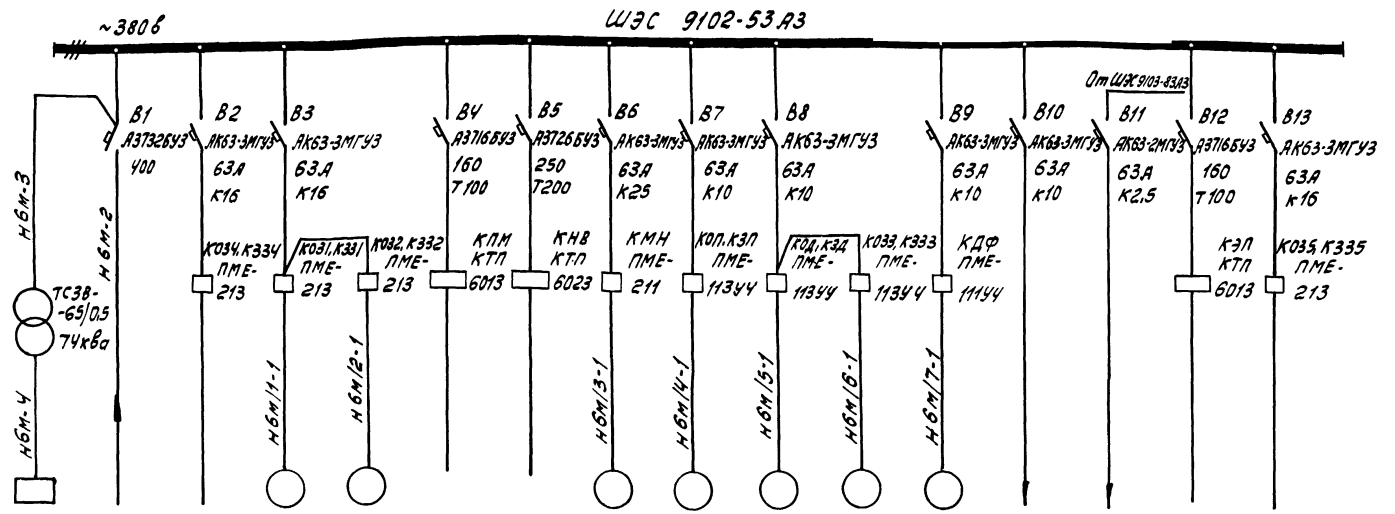

Номинальный ток и уставка расцепителя автомата. Тип и номинальный ток пускового аппарата																
Марка и сечение провода																
Электроприемник	Условное обозначение															
	Номер по плану	ВТВУ		—	6М/1	6М/2	—	—	6М/3	6М/4	6М/5	6М/6	6М/7			—	—
	Тип	ТЕВ-320/15Т-5УЧ		—	АОС2-11-4	АОС2-11-4	—	—	А02-31-2	АОЛ-22-4	АОЛ-22-4	АОС2-11-4				—	—
	Номинальная мощность, квт	25,8		—	0,6	0,6	—	—	3,0	0,4	0,4	0,6	0,27			—	—
	Номинальный ток / пиковый ток, А	102 / —		— / —	1,8 / 14,4	1,8 / 14,4	— / —	— / —	6,1 / 42,7	1,14 / 4,6	1,14 / 4,6	1,8 / 14,4	1,0	/	/	— / —	— / —
Наименование механизма и номер по технологическому проекту		Тиристорное возбудительное устройство ВТВУ	ВВод ~380в от шкафа вводных проводов	Резерв	Задвижка водяного охлаждения	Задвижка на сливном водопроводе	Резерв	Резерв	Пусковой маслонасос	Помпажный клапан	Дроссельная заслонка	Задвижка нагнетания	Фильтр всаса	~380в	Цепи постоянного тока 220в	Резерв	Резерв

Инв. № подл. | Подпись и дата | Взам. инв. № | Инв. № дубл. | Подпись и дата

Изм.	Кол.	Лист	№ док.
Разраб.	Ганюк		
Пров.	Коцюр		
Н. контр.			
Утв.			

6088/III

ГИПРОСТРОЙДОРМАШ г. Ростов-на-Дону 1976г. КОМПРЕССОРНАЯ СТАНЦИЯ 6К-250А	Шкаф управления БШУ турбокомпрессорным агрегатом 6. Расчетная схема.	Типовой проект 904-1-35 Альбом III Лист ЭЛ-53

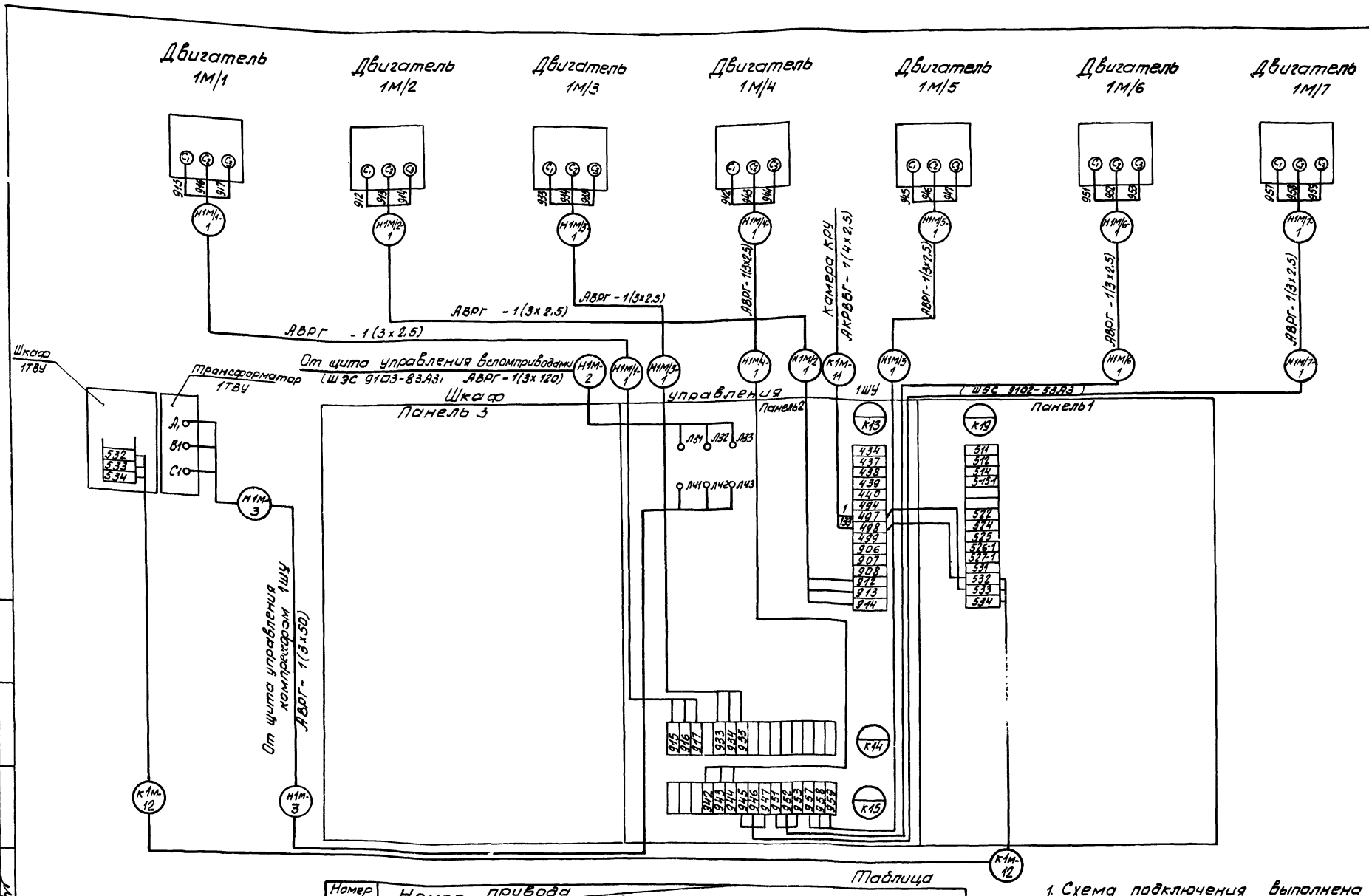

Таблица

Номер шкафа	Номер привода / Маркировка кабеля										
1ШУ	1М/1	1М/2	1М/3	1М/4	1М/5	1М/6	1М/7	Н1М-2	Н1М-3	К1М-11	К1М-12
	Н1М/1-1	Н1М/2-1	Н1М/3-1	Н1М/4-1	Н1М/5-1	Н1М/6-1	Н1М/7-1				
2ШУ	2М/1	2М/2	2М/3	2М/4	2М/5	2М/6	2М/7	Н2М-2	Н2М-3	К2М-11	К2М-12
	Н2М/1-1	Н2М/2-1	Н2М/3-1	Н2М/4-1	Н2М/5-1	Н2М/6-1	Н2М/7-1				
3ШУ	3М/1	3М/2	3М/3	3М/4	3М/5	3М/6	3М/7	Н3М-2	Н3М-3	К3М-11	К3М-12
	Н3М/1-1	Н3М/2-1	Н3М/3-1	Н3М/4-1	Н3М/5-1	Н3М/6-1	Н3М/7-1				
4ШУ	4М/1	4М/2	4М/3	4М/4	4М/5	4М/6	4М/7	Н4М-2	Н4М-3	К4М-11	К4М-12
	Н4М/1-1	Н4М/2-1	Н4М/3-1	Н4М/4-1	Н4М/5-1	Н4М/6-1	Н4М/7-1				
5ШУ	5М/1	5М/2	5М/3	5М/4	5М/5	5М/6	5М/7	Н5М-2	Н5М-3	К5М-11	К5М-12
	Н5М/1-1	Н5М/2-1	Н5М/3-1	Н5М/4-1	Н5М/5-1	Н5М/6-1	Н5М/7-1				
6ШУ	6М/1	6М/2	6М/3	6М/4	6М/5	6М/6	6М/7	Н6М-2	Н6М-3	К6М-11	К6М-12
	Н6М/1-1	Н6М/2-1	Н6М/3-1	Н6М/4-1	Н6М/5-1	Н6М/6-1	Н6М/7-1				

1. Схема подключения выполнена для шкафа 1ШУ. Для шкафов 2ШУ, 3ШУ, 4ШУ, 5ШУ, 6ШУ схема аналогична за исключением номеров приводов и маркировок кабелей (смотреть таблицу) 6988/III

52

ГИПРОСТРОЙДОРМАШ г Ростов-на-Дону 1976 г	Шкаф управления турбокомпрессорным агрегатом 1ШУ (2ШУ, 3ШУ, 4ШУ, 5ШУ, 6ШУ) Схема подключения	Типовой проект 904-1-35	
КОМПРЕССОРНАЯ СТАНЦИЯ 6К-250А		Альбом III	
		Лист ЭЛ-54	

Гл. спец. Нащельжий
Нач. отд. Азбылов
Н. контр. Золотарева
Копировал Казакова

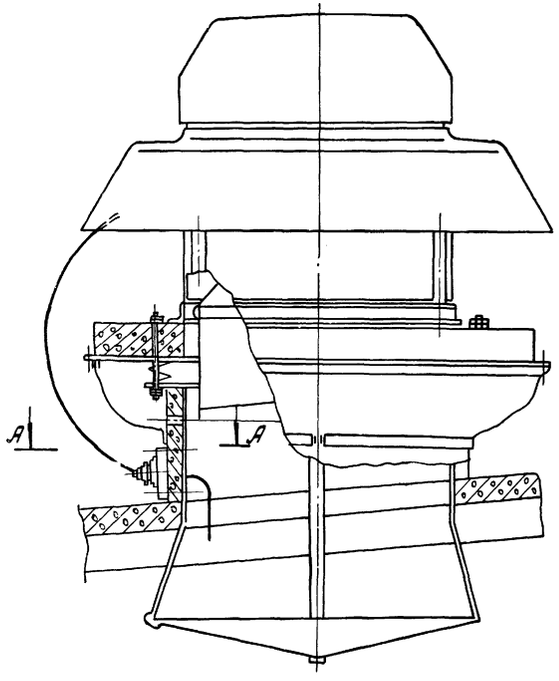

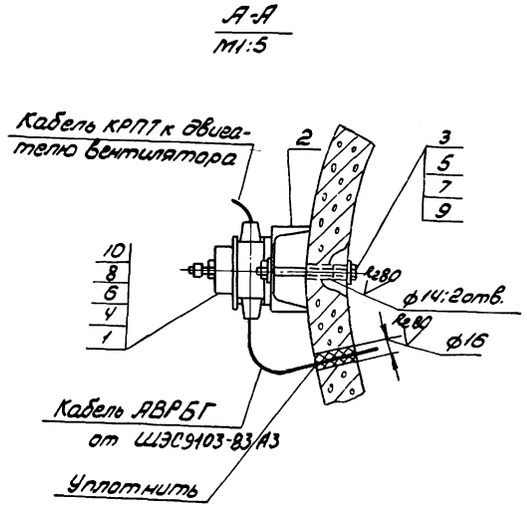

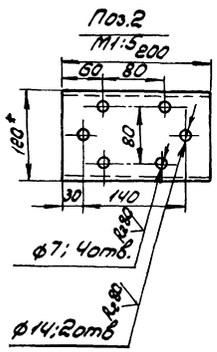

1. Отверстия в железобетонном стакане вентилятора сверлить по месту.
2. Кабель КРПТ, идущий от пакетного выключателя к двигателю, крепить к корпусу вентилятора в двух местах.
3. Смотреть совместно с ЭЛ-7.
4. Перечень материалов дан на 1 вентилятор.

Кол.	Поз.	Наименование	Обозначен. сортамент	Технические данные	Общая масса	Примеч.
1	1	Выключатель пакетный	ГПВМ-3-25		3,04	
1	2	Швеллер 12 ГОСТ 8240-72 / Ст.3 ГОСТ 535-58		l=200	2,1	
2	3	Болт М12×130,46 ГОСТ 7798-70			0,24	
4	4	Болт М6×30,46 ГОСТ 7798-70			0,05	
2	5	Гайка М12,5 ГОСТ 5915-70			0,04	
4	6	Гайка М6,5 ГОСТ 5915-70			0,01	
2	7	Шайба 12.01.05 ГОСТ 11371-68			0,01	
4	8	Шайба 6.01.05 ГОСТ 11371-68			0,004	
2	9	Шайба 12,65Г ГОСТ 6402-70			0,006	
4	10	Шайба 12,65Г ГОСТ 6402-70			0,002	

6988/III (53)

ГИПРОСТРОЙДОРМАШ г. Ростов-на-Дону 1976г.	Подвод питания к крышным вентиляторам	ТИПОВОЙ ПРОЕКТ 904-1-35
КОМПРЕССОРНАЯ СТАНЦИЯ 6К-250А		Альбом III
		Лист ЭЛ-55

Пров. Гл. спец. Нач. отд. Н. контр.
Цыбалова Нашельский Давыдов Золотарева

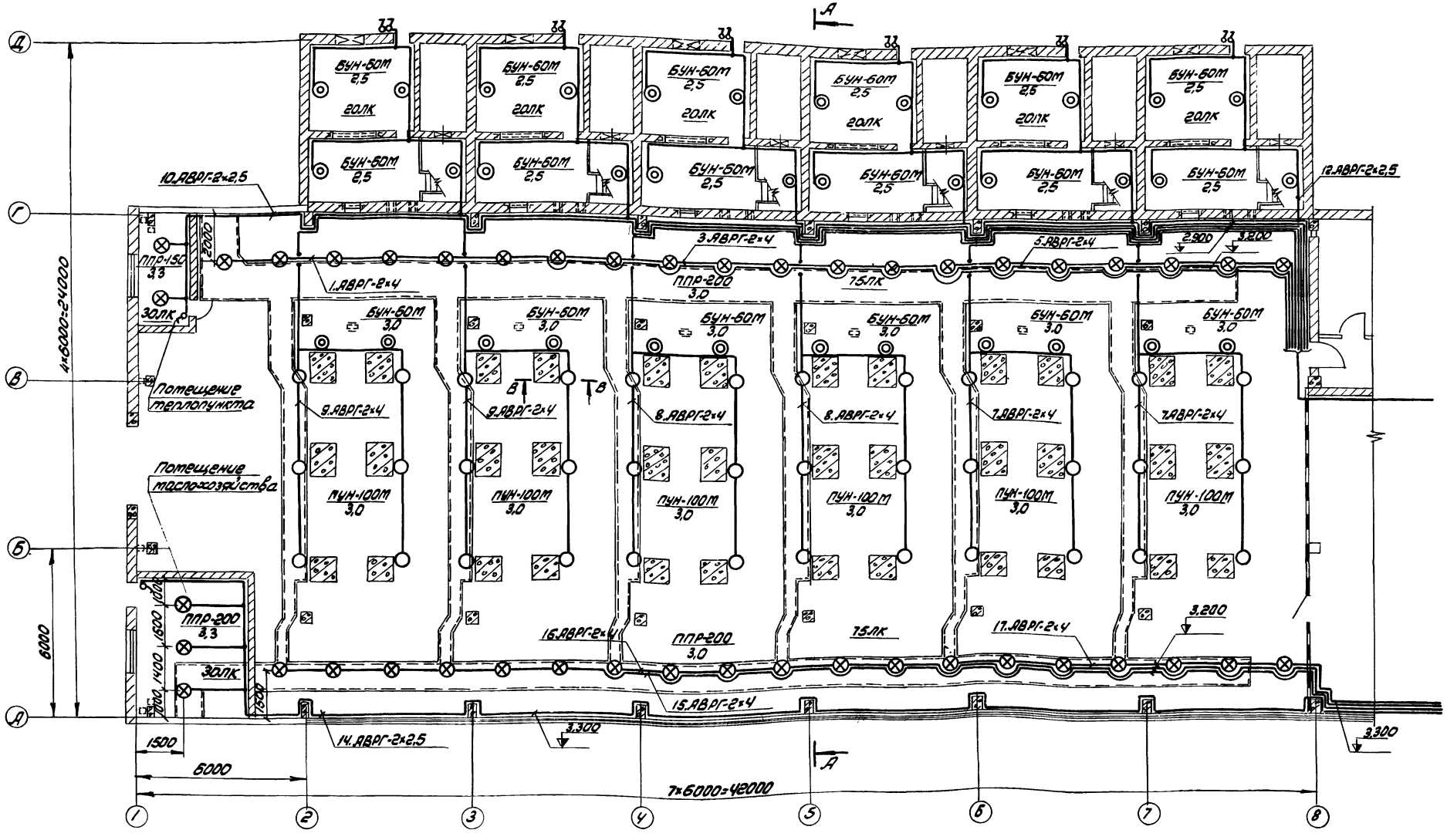

6988/III

54

Лист рассматривать совместно с листом ЭЛ-58.

Условные обозначения и общие примечания, разрезы см. листы ЭЛ-62, ЭЛ-63.

ГИПРОСТРОЙДОРМАШ г. Ростов-н/Д-Дону 1976г	Рабочее электрическое освещение	Типовой проект 904-1-35
КОМПРЕССОРНАЯ СТАНЦИЯ 6К-250А	План на отм 0.000 в осях 1÷8	Альбом III
		Лист ЭЛ-56

Гл. спец.	Хогло		Копир	Терехова
Нач. отд.	Нашельский			
Н. контр.	Давыдов			
	Золотарева			

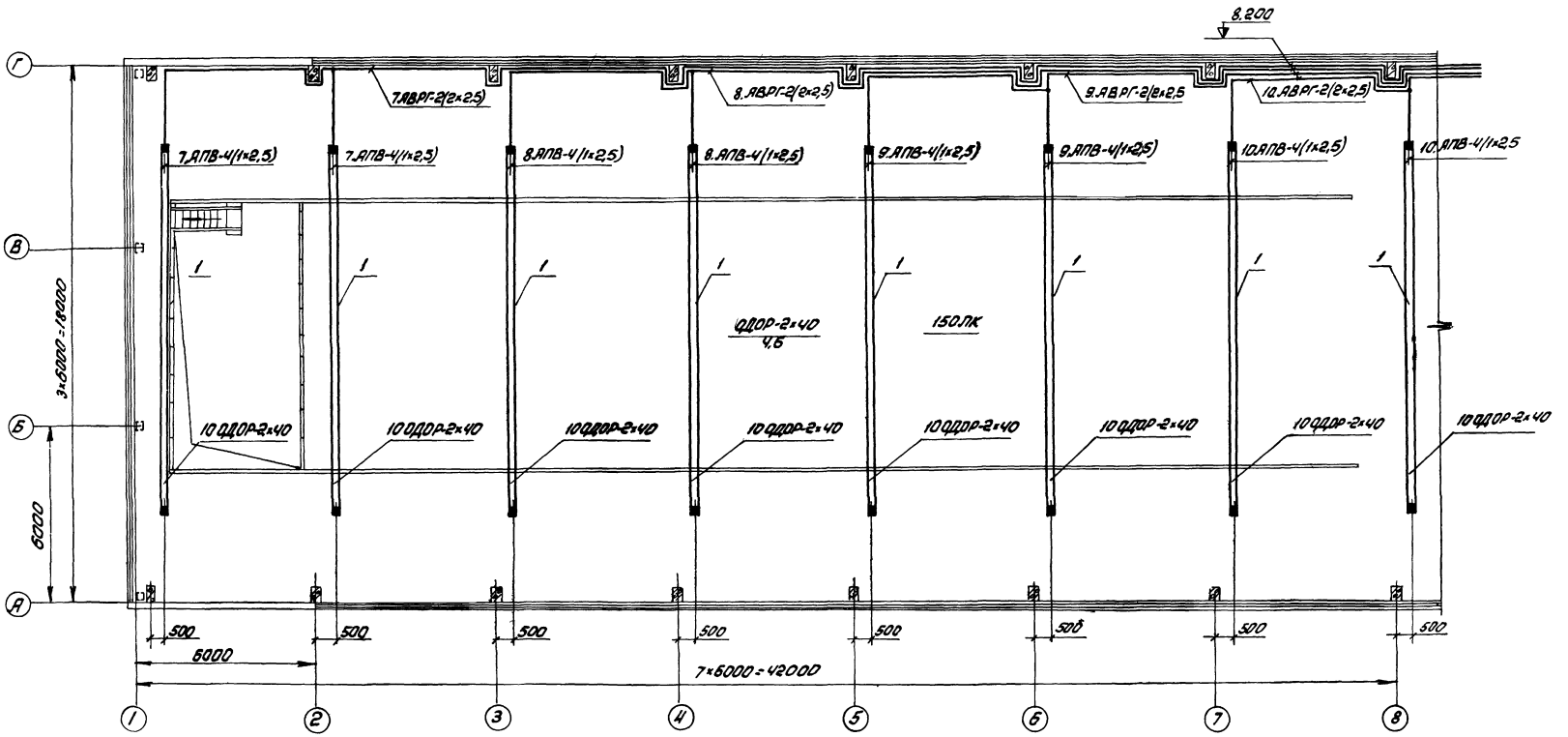

Лист рассматривать совместно с листом ЭЛ-58

Условные обозначения и общие примечания, размеры см. листы ЭЛ-62, ЭЛ-63.

6988/III (55)

Пров.	Фогло	Копир.	Терехова
Гл.спец.	Нашельский		
Нач.отд.	Давыдов		
Н.контр.	Золотарева		

ГИПРОСТРОЙДОРМАШ г.Ростов-на-Дону 1976г	Рабочее электрическое освещение План на отм.3,800 в осях 1÷8	Типовой проект 904-1-35
КОМПРЕССОРНАЯ СТАНЦИЯ БК-250А		Альбом III
		Лист ЭЛ-57

План на отм. 0.000

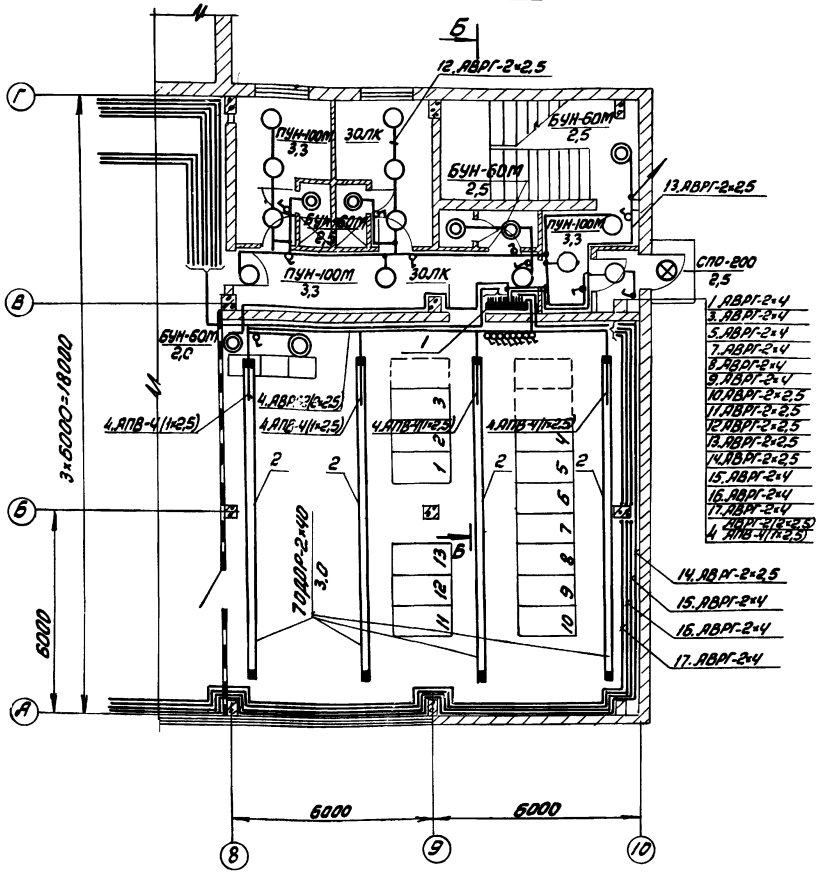

План на отм. 3.800

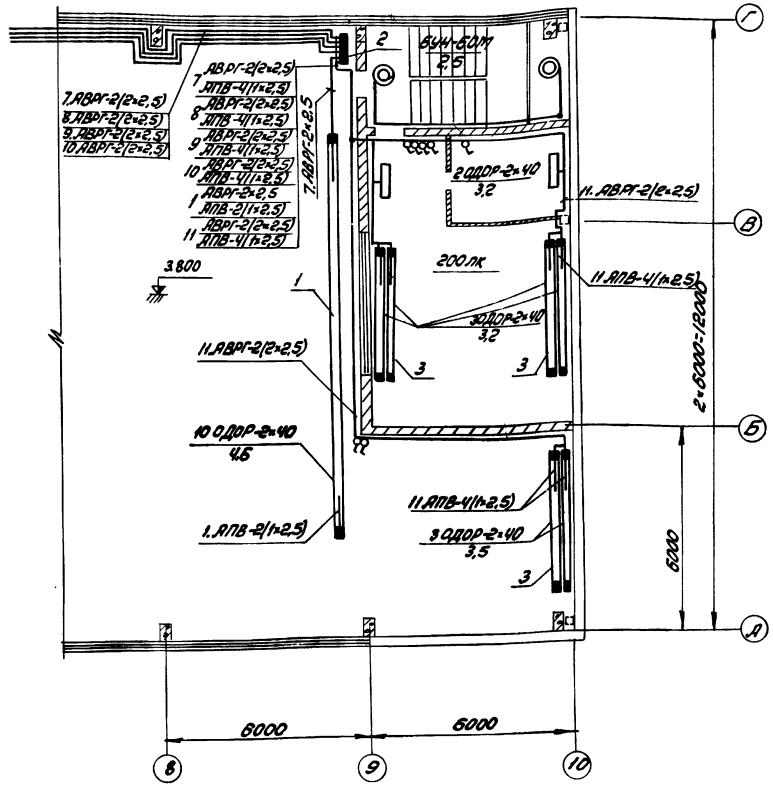

Лист рассматривать совместно с листами ЭЛ-56, 57
Условные обозначения и общие примечания, разрезы см. листы ЭЛ-62, ЭЛ-63.

6988/III

56

ГИПРОСТРОЙДОРМАШ г. Ростов-на-Дону 1976г		Рабочее электрическое освещение	Типовой проект 904-1-35	
КОМПРЕССОРНАЯ СТАНЦИЯ БК-250А		Планы на отм. 0.000 и 3.800 в осях 8÷10	Альбом III	
			Лист ЭЛ-58	

ГИП	Жаворонков			
Нач. отд.	Ушаков			
Гл. конс.	Золотарев			
Н. контр.	Ефимова			
Инв. № подл.	Подп. и дата	Взам. инв. №	Инв. № дубл.	Подп. и дата

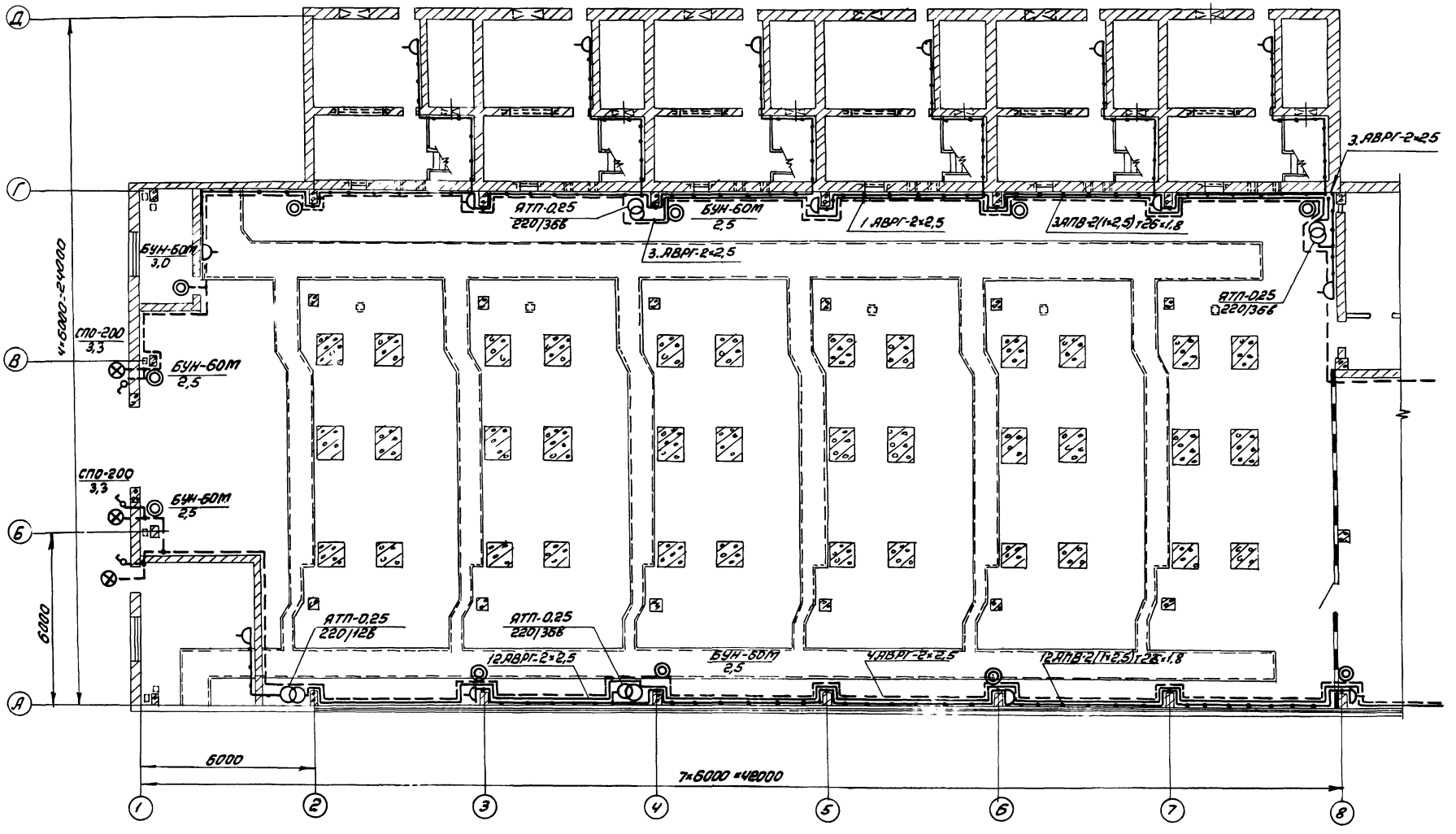

Лист рассматривать совместно с листом ЭЛ-61

Условные обозначения и общие примечания, разрезы см. листы ЭЛ-62, ЭЛ-63.

6988/III (57)

Разраб.	Таранова	Утв.	Леонов		
Пров.	Жогло	Копир.	Терехова		
Гл.спец.	Нашельский				
Нач.отд.	Давыдов				
Н.контр.	Золотарева				

ГИПРОСТРОЙДОРМАШ г. Ростов-на-Дону 1976г	Ремонтное и аварийное электрическое освещение. План на отм. 0.000 в осях 1÷8	Типовой проект 9041-35
КОМПРЕССОРНАЯ СТАНЦИЯ БК-250А		Альбом III
		Лист ЭЛ-59

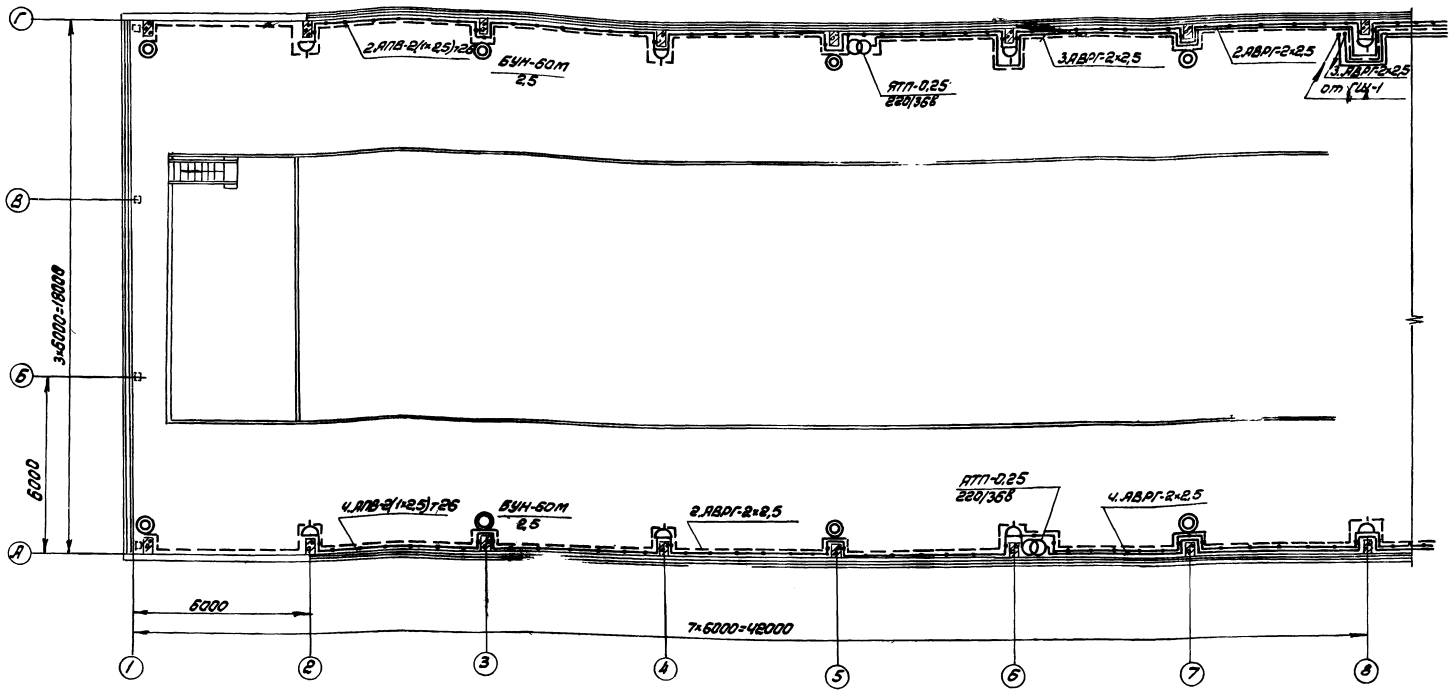

Лист рассматривать совместно с листом ЭЛ-61

Условные обозначения и общие примечания, разрезы смотри листы ЭЛ-62, ЭЛ-63.

6988/III

58

ГИПРОСТРОЙДОРМАШ г.Ростов-на-Дону 1976г	Ремонтное и аварийное Электрическое освещение	Типовой проект 904-1-35
Компрессорная станция БК-250А	План на отм. +3.800 в осях 1÷8	Альбом III
		Лист ЭЛ-60

Разраб.	Тарасова		Утв.	Лев.	
Пров.	Жосто		Копир.	Терехова	
Гл. спец.	Ивановский				
Нач. отд.	Давыдов				
Н. контр.	Золотарева				

План на отм. 0.000

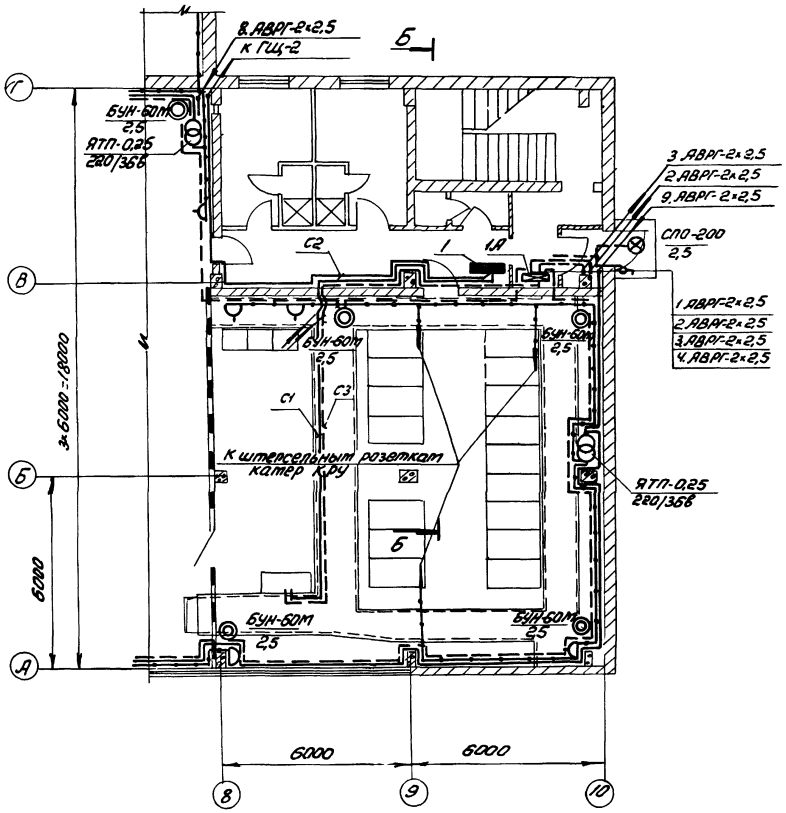

План на отм. 3.800

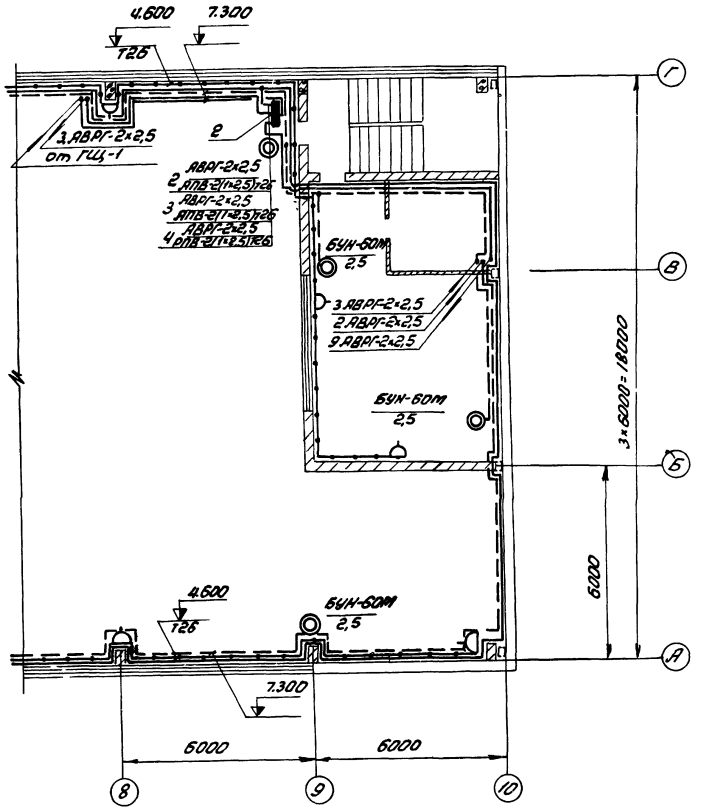

6988/III

59

Лист рассматривать совместно с листами ЭЛ-59, 60

Условные обозначение и общие примечания, разрезы см. листы ЭЛ-62, ЭЛ-63.

ГИПРОСТРОЙДОРМАШ г.Ростов-на-Дону 1976г.	Ремонтное и аварийное электрическое освещение	Типовой проект 904-1-35
КОМПРЕССОРНАЯ СТАНЦИЯ БК-250А	Планы на отм. 0.000 и 3.800 в осях 8÷10	Альбом III
		Лист ЭЛ-61

Гл.спец.	Нашельский	
Нач.отд.	Давыдов	
Н.контр.	Золотарева	

А

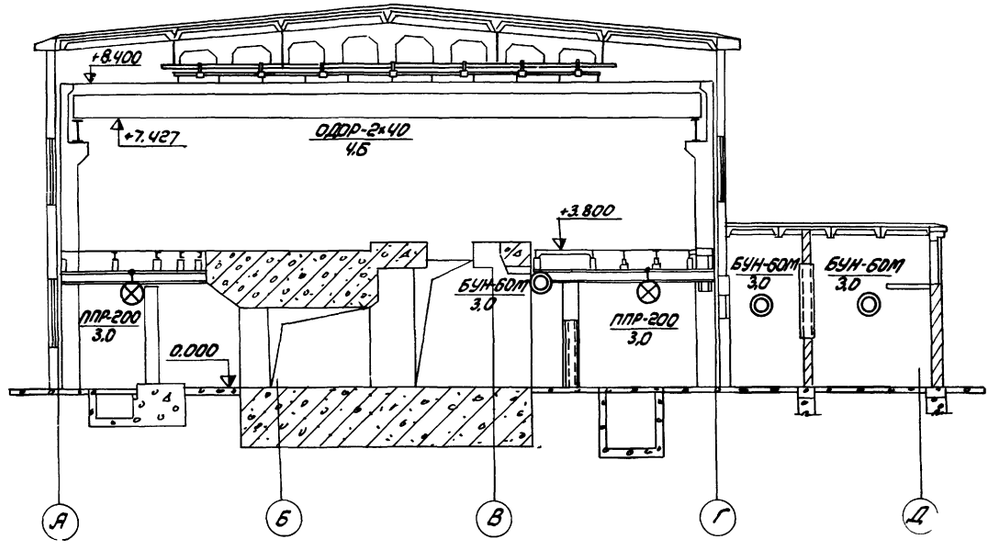

В

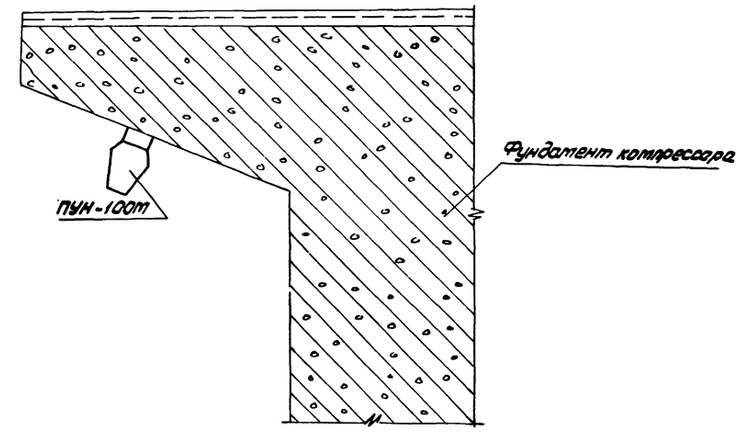

Б

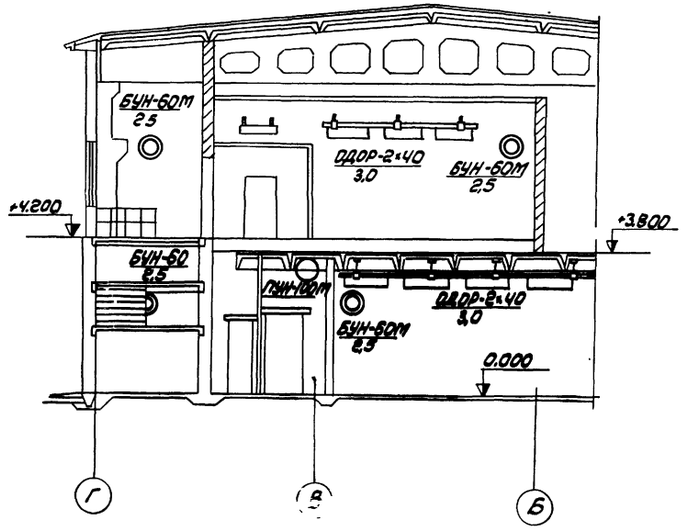

Подрозетники для светильников, установленных на фундаментах компрессоров, крепить к фундаментам эпоксидным клеем (согласно технического циркуляра Главэлектромонтажа Минмонтажспецстроя СССР N 9-2-120/72 от 30 апреля 1972г)

6988/III

60

ГИПРОСТРОЙДОРМАШ на-Дону 1976г КОМПРЕССОРНАЯ СТАНЦИЯ ПК-250А	Электрическое освещение Разрезы А, Б, В	Типовой проект 904-1-35 Альбом III Лист ЭЛ-62

Распределительный пункт			Номера автоматов				Расцепитель автомата, А
			Занятые		Резервные		
Номера	Тип	Установленная токарность, кВт	Однофазные	Трехфазные	Однофазные	Трехфазные	
1	ПРЭ312-321	17,24	13,5÷17	4	18	1,2,20	15
2	ПРЭ312-318	11,3	1÷4	7÷11	5,6	12	15
1А	ПР9222-203	2,24	1÷4	—	5,6	—	15

№№ п.п.	Обозначение	Наименование		Кол-во	Примечание
1	Типовой проект	Комплектная линия из 10 люмин-			
	Ч. 407-141	несцентных светильников ОДОР-2×40			
	л. А78.27. исп. 2	на коробах	шт	9	Питание
2	Типовой проект	Комплектная линия из 7 люмин-			
	Ч. 407-141	несцентных светильников			
	л. А78.47. исп 3	ОДОР-2×40 на коробах	шт	4	h=500
3	Типовой проект	Комплектная линия из 6 све-			
	Ч. 407-141	тильников люм. ОДОР-2×40 на			
	л А78.50 исп 1	коробах на стене на кронштей-			
		нах	шт	3	

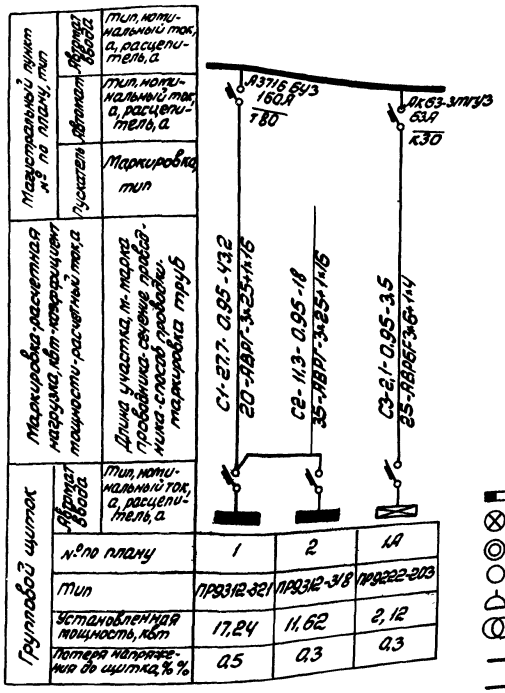

Условные обозначения:

- — комплектная линия с люминесцентными светильниками
- ⊗ — светильник с лампой накаливания подвесной
- ◎ — светильник с лампой накаливания настенный
- ○ — светильник с лампой накаливания потолочные
- — штепсельная розетка брызгонепроницаемая
- — трансформатор понижающий однофазный
- ——— — линия сети рабочего освещения
- — — — — линия сети аварийного освещения
- —•—•— — линия сети 36В
- $\frac{2\times40}{3,0}$ — Количество х мощность лампы в светильнике / Высота подвеса от пола до низа светильника
- — выключатель однополюсный брызгонепроницаемый

1. Напряжение сети рабочего освещения 380/220В, ремонтного-36В
2. Питание сетей электрического освещения предусмотрено от шкафа управления вспомпривода.
3. Максимальная потеря напряжения в сети 2,2%
4. Освещаемая площадь -
5. Установленная мощность:
   рабочего освещения - 28,86 кВт
   аварийного освещения - 2,12 кВт
   ремонтного освещения - 1,75 кВт
6. Светильников с люминесцентными лампами установлено 138 шт, с лампами накаливания - 17 шт, штепсельных розеток - 30 шт
7. Питательные и групповые сети и сети ремонтного освещения выполняются кабелем АВВГ и проводом АПВ в коробах и трубах.
8. Для заземления электрооборудования используется нулевой провод.
9. Порядок фазировки светильников, питаемых трехфазной группой - А, В, С, А, В, С.
10. Изделия МЭУ выполняются по чертежам типового проекта 4.407.141, „Установка светильников с люминесцентными лампами."
11. Обслуживание светильников со стремянок.
12. При монтаже комплектной линии 1. крепление подвесов к стальным полосам, заложенным в стыках плит перекрытия, выполнить с помощью сварки.
13. Спецификацию материалов для электроосвещения смотри листы в альбоме IX.

6988/III

ГИПРОСТРОЙДОРМАШ г. Ростов-на-Дону 1976г	Электрическое освещение Питательная сеть 380В	Типовой проект 904-1-35	
КОМПРЕССОРНАЯ СТАНЦИЯ БК-250А	Принципиальная однолинейная схема.	Альбом III	
		Лист ЭЛ-63	

Гл. инж. проекта Гл. спец. Нач. отд. Нач. сект. Н. контр. Пров. Разраб. Копир.

План на отм. 0.

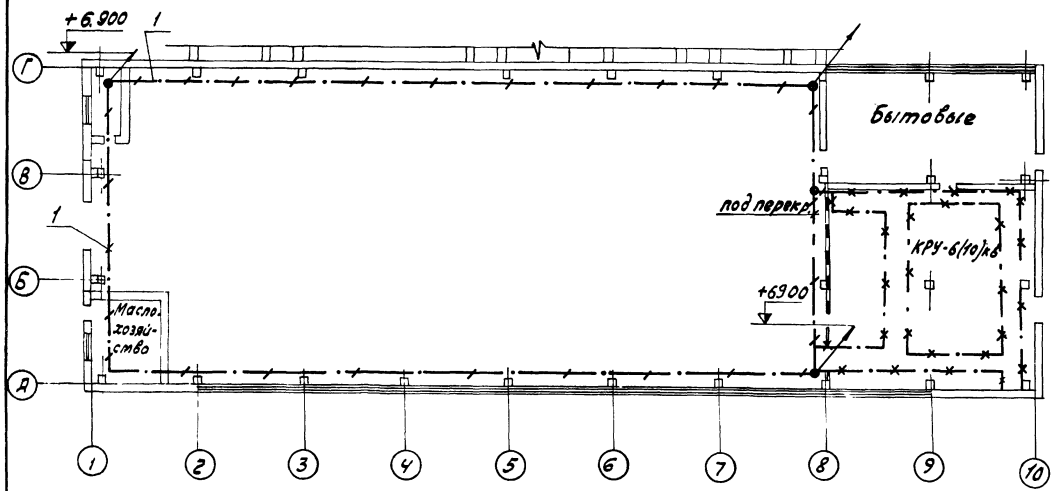

План на отм +3800

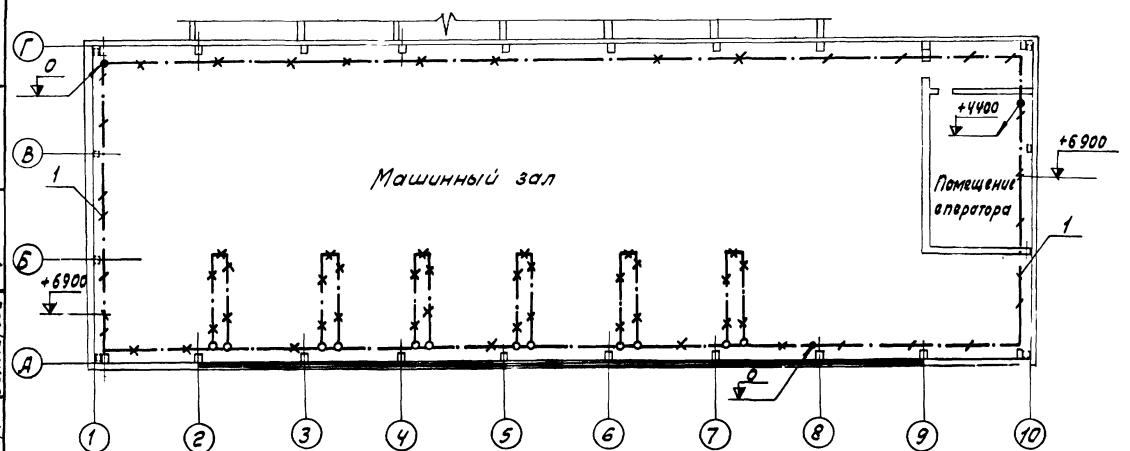

1. Подкрановый путь, опорные металлические балки КРУ, обрамления каналов использовать в качестве магистрали заземления.
2. Магистрали заземления, выполняемые полосовой сталью 4×40 мм, проложить по стенам на высоте 200 мм от уровня пола, кроме указанных на чертеже особо.
3. Ответвления к электрическим машинам, аппаратам, шкафам, сетчатым ограждениям выполнить полосовой сталью 4×25 мм.
4. Наружный контур заземляющего устройства определить при привязке проекта в соответствии с конкретными данными-удельным сопротивлением грунта и током однофазного замыкания на землю.
5. Рабочие чертежи устройства заземления смотреть типовой проект 4.407-31(А24А) „Заземление электроустановок".
6. Заземление выполнить в соответствии с „Правилами устройств электроустановок" и „Инструкцией по выполнению сетей заземления в электроустановках" (СН102-65).

Кол.	Поз.	Наименование	Обозначение, сортамент	Технические данные, размеры	Общая масса, кг	Примеч.
250м	1	Полоса 4×40 ГОСТ 103-57 / ВСт3пс5 ГОСТ 535-58			315	
300м	2	Полоса 4×25 ГОСТ 103-57 / ВСт3пс5 ГОСТ 535-58			237	

6988/III (62)

ГИПРОСТРОЙДОРМАШ г. Ростов-на-Дону 1976г. КОМПРЕССОРНАЯ СТАНЦИЯ 6 К-250А	Заземление М 1:200	Типовой проект 904-1-35 Альбом III Лист ЭЛ-64

Гл. спец. Нашельский
Нач. отд. Гайдаров
Гл. конст. Золотарева
Н. контр. Ю
Инв. № подл. | Подп. и дата | Взам. инв. №

Выколировка из плана на отм. 0.

М1:100

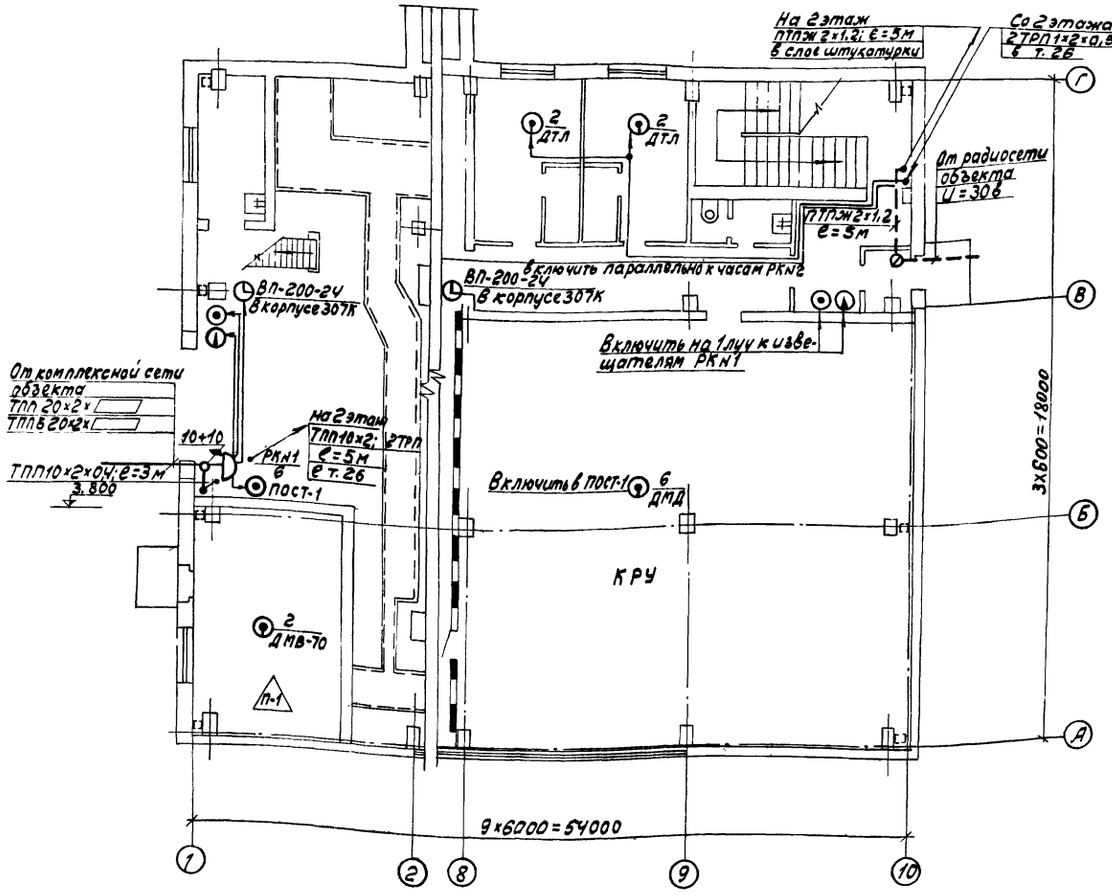

Выколировка из плана на отм +3.800

М1:100

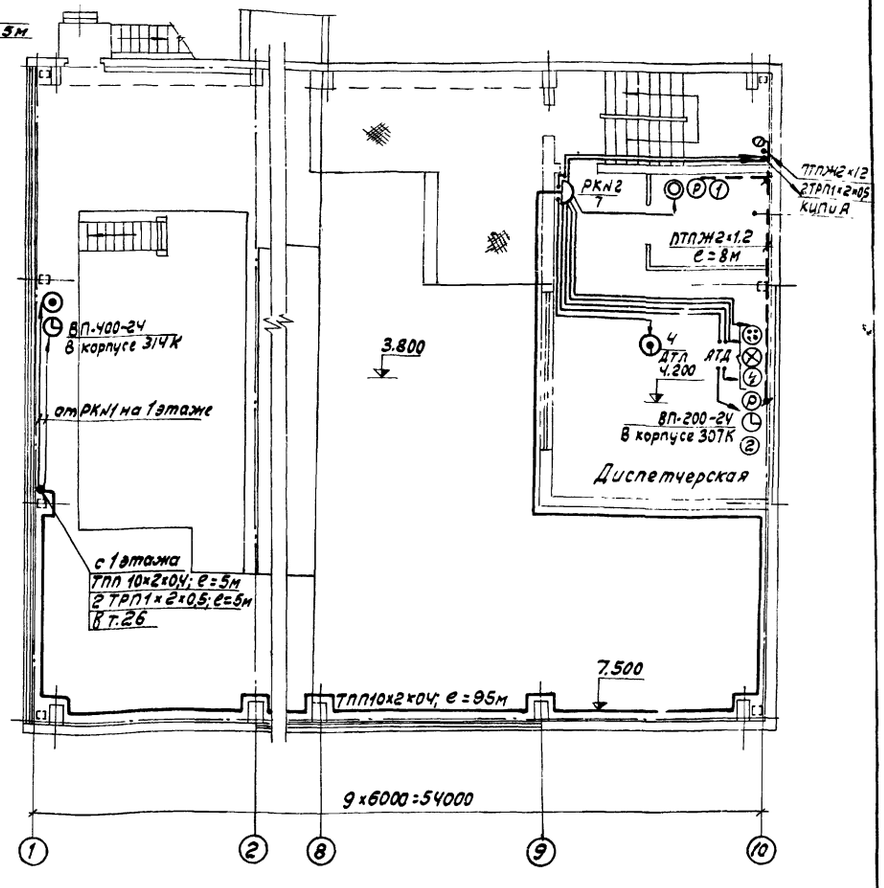

Пояснения. Условные обозначения см. лист ЭЛ-67.

6988/III (63)

ГИПРОСТРОЙДОРМАШ г. Ростов-на-Дону 1976 г.	Связь и сигнализация. Выколировки из планов на отм. 0 и 3.800	Типовой проект 904-1-35	
КОМПРЕССОРНАЯ СТАНЦИЯ БК-250А		Альбом III	
		Лист ЭЛ-65	

Разраб. Кузьмина
Гл. спец. Ашельский
Нач. отд. Дадыгов
Н. контр. Золотова

План на отм. 0.

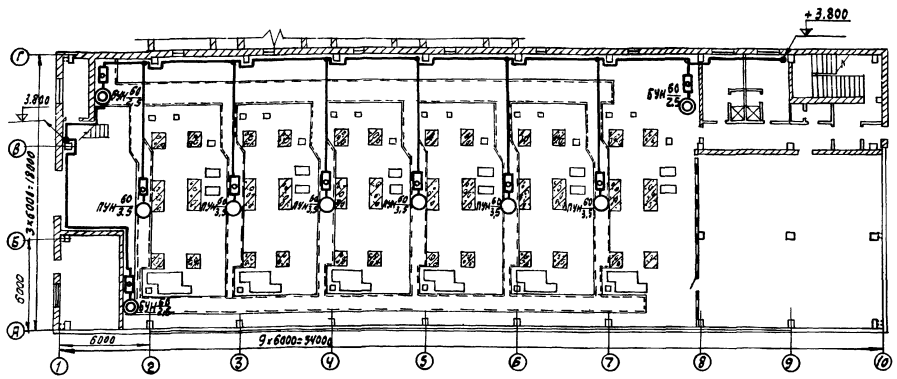

План на отм +3.800

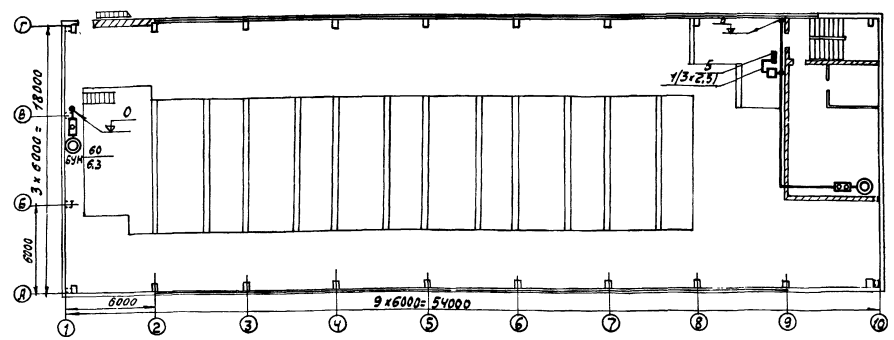

1. Оперативный вызов дежурным оператором машиниста компрессорной станции осуществляется вызывной сигнализацией из помещения диспетчера
2. Магнитный пускатель ПМЕ-122 установить у щита освещения №2.
3. Сигнал о приеме вызова (машинистом) подается нажатием кнопки „Вызов принят"
4. Кнопки приема вызова установить в непосредственной близости от сигнальной лампы, на высоте 1,5м от пола.
5. Питание ламп вызывной сигнализации осуществить от пятой группы щита освещения №2 кабелем АВВГ-1(3×2,5)
6. Кабель АВВГ1(3×2,5) проложить 6.1. по стенам открыто подскобки: 6.2. между отметками 0.000 и +3.800 с защитой электросварной трубой 26×1,8 на высоту 2,5 метра.
7. Сигнальные лампы окрасить цапановым лаком в красный цвет.

Схема вызывной сигнализации

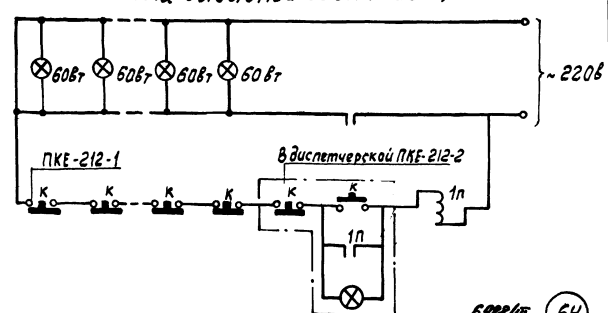

Условные обозначения	Наименование
▬	Щит электрического освещения
▭	Пускатель
▭	Пост кнопочный на две кнопки
▭	„ на одну кнопку

Условные обозначения	Наименование
◎	Светильник настенный с указанием мощности лампы и высоты установки светильника
○	Светильник потолочный „
—	Сеть вызывной сигнализации
//	Сеть прошла вниз или наверх.

ГИПРОСТРОЙДОРМАШ г. Ростов-на-Дону 1976г.	Вызывная сигнализация.	Типовой проект 904-1-35
КОМПРЕССОРНАЯ СТАНЦИЯ БК-25ПА	Планы на отм. 0 и +3.800.	Альбом III
		ЛитЭЛ-66

64

Скелетная схема комплексной сети

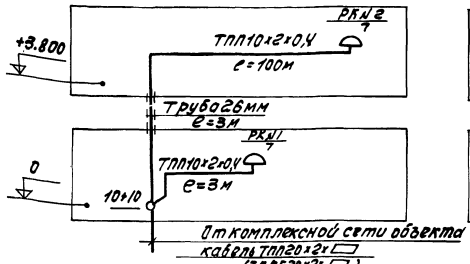

Скелетная схема радиотрансляционной сети

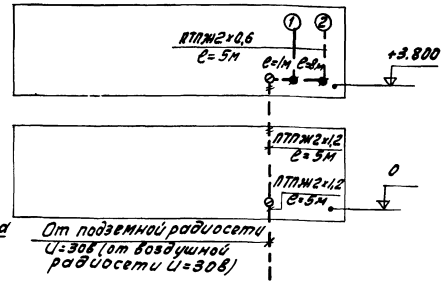

Условные обозначения	Наименование
◎	Телефонный аппарат административно-хозяйственной связи
⊗	Телефонный аппарат связи гл.
⊕	Телефонный аппарат связи гл. энергетика
⊙	Извещатель пожарной сигнализации
⊙	Датчик пожарной сигнализации
⊙	Извещатель охранной сигнализации
◷	Вторичные электрочасы
② РКЧ1	Громкоговоритель абонентский
	Распределительная коробка комплексной сети с указанием номера коробки и загрузки
⊙	Разветвительная коробка радиосети
■	Ограничительная коробка радиосети
10×10	Муфта разветвительная
—	Кабель распределительной сети
- - -	Провод радиосети завода
—#—	Провод радиосети в слое штукатурки
	Кабель с защитой трубой
①	Кабель или провод прошел вверх или вниз. Номер помещения, где установлен громкоговоритель абонентский

1. Все точки связи и сигнализации компрессорной станции включить в комплексную сеть связи и сигнализации объекта.
2. Ввод комплексной сети осуществить от вводной коробки на стену кабелем ТПП20×2×1 /ТППБ20×2×1 / с защитой угловой сталью 25×25×3 на высоту 3м.
3. Распределительный кабель комплексной сети и между отметками 0и+3,800 проложить в тонкостенной трубе диаметром 26мм.
4. Распределительный кабель комплексной сети ТПП10×2 проложить под скобками открыто.
5. Абонентскую телефонную проводку, а также сети пожарной, охранной сигнализации и часофикации выполнить открыто на скобах кабелем ТРВ1×2×0,5
6. В помещении диспетчера вместо телефонов, отмеченных скобкой, установить громкоговорящий телефонный аппарат АТД.
7. Питание АТД переменным током напряжением 220в осуществить от группы щита 2 рабочего освещения.
8. Абонентскую телефонную проводку к аппарату АТД выполнить кабелем ТРВ 1×2×0,5.
9. Датчики в помещении маслохозяйства установить на потолке. Максимальная удаленность от стен 2,5м. Датчики включить к извещателю ПОСТ-1 проводом ТРВ 1×2×0,5
10. В помещениях гардеробной, диспетчерской установить датчики с легкоплавким замком типа ДТЛ.
11. Датчики установить на потолке. Максимальная удаленность от стен 2,5м.
12. Датчики включить в шлейф проводом ТРВ1×2×0,5 с подключением его в коробку комплексной сети связи и сигнализации. Датчики рассчитаны на подключение в станцию пожарной сигнализации завода типа ТОЛ-10/100.
13. Заземление извещателей пожарной и охранной сигнализации выполнить проводом АПР-660 сеч. 1×6мм²
14. Ввод радиотрансляционной сети осуществить от подземной радиосети U=30в (от воздушной радиосети U=30в) на стену с защитой угловой сталью на высоту 3 метра
15. Радиотрансляционную сеть в здании компрессорной выполнить: 15.1 между отметками 0;+3.800 скрыто в слое штукатурки; 15.2 на вводах от ограничительных коробок проводом ПТПЖ 2×0,6 под скобки открыто. 15.3 в остальных случаях проводом ПТПЖ 2×1,2 под скобки открыто.
16. Связь и сигнализацию на плане компрессорной смотри лист ЭЛ-
17. Заказные спецификации смотри листы в альбоме IX.
18. Ведомость объемов работ смотри ЭЛ-70.

6988/III (65)

ГИПРОСТРОЙДОРМАШ г. Ростов-на-Дону 1976г.	Связь и сигнализация. Пояснения. Скелетные схемы. Условные обозначения.	Типовой проект 904-1-35
КОМПРЕССОРНАЯ СТАНЦИЯ 6К-250А		Альбом III
		Лист ЭЛ-67

Гл. инж. проекта Кочурин
Нач. отд. Кочурина
Нач. сект. Давыдов
Конструкт. Калмыков
Проверил Гринюк

Продолжение

Номер строки	Наименование работы	Единица измерения	Кол.	Примеч.
2.4	Установка силовых трансформаторов 73,9 ква 0,4 кв с массой до 1т в помещении	шт	6	
2.5	Сушка и ревизия трансформаторов с массой до 1т	шт	6	
2.6	Установка пакетных выключателей герметических, трехполюсных на ток до 100 А, на конструкциях	шт	5	
2.7	Установка кнопок управления двухэлементных на стене	шт	9	
	Установка сборных кабельных конструкций:			
2.8	Стойка с массой до 1,6 кг	100 шт	3,3	
2.9	полка с массой до 0,8 кг	100 шт	8,4	
2.10	Установка плит асбоцементных между кабельными полками на конструкциях	100 м2	0523	
2.11	Установка лотков сварных на конструкциях при ширине 400 мм	т	0,156	
	Прокладка кабеля до 10 кв по установленным конструкциям и лоткам при массе до кг/м			
2.12	1	100 м	32,09	
2.13	2	100 м	9,2	
2.14	3	100 м	4,45	
	Затяжка кабеля в проложенные трубы и металлорукава при массе до кг/м:			
2.15	1	м	311	
2.16	2	м	5	

Продолжение

Номер строки	Наименование работы	Единица измерения	Кол.	Примеч.
	Подготовка к включению:			
1.8	БПРУ	шт	2	
1.9	БПНС	шт	2	
1.10	БВ 611-70	шт	2	ШУ
1.11	БВ 612-70	шт	1	ШУ
1.12	БВ 311-70	шт	3	ШУ
1.13	БЗ 620-70	шт	1	ШУ
1.14	БВ 620/1-74	шт	2	ШУ
1.15	Установить дополнительный клеммник из 15 клемм в камере	шт	8	
1.16	Установить тр-р тока ТПЛ-10 в камере	шт	6	
	Прокладка дополнительных проводов в камерах КРУ при сечении до мм2:			
1.17	6	100м	4,0	
1.18	25	"	0,4	
	Прокладка кабеля до 10 кв в каналах на конструкциях при массе кг/м:			
1.19	1	100м	7,3	
1.20	2	"		
1.21	3	"		
1.22	5			
	2 Силовое электрооборудование			
2.1	Установка шкафа управления вспомприводами размером 2400×2200×800	шт	1	
2.2	Установка шкафа управления турбокомпрессорным агрегатом размером 2400×2300×800	шт	6	
2.3	Установка шкафов тиристорного возбудителя ТЕВ-320/75Т-5УУ	шт	6	

Таблица

Номер строки	Наименование работы	Единица измерения	Кол.	Примеч.
	1. Распредустройство 6/10 кв			
1.1	Установка комплектного распределительного устройства КРУ2-6(10)Э, состоящего из 11 камер с масляными выключателями и 2 камер с трансформаторами напряжения	компл	1	
1.2	Установка шинного моста для комплектного распределительного устройства при количестве опорных изоляторов до 12	компл.	2	
1.3	Установка щита управления оперативным током из блоков, собранных на металлическом каркасе 2500×2500	монтажн. секция	1	ШУ
1.4	Установка блока питания шкафного исполнения до 1600×1000 на стене	шт	2	БПРУ
1.5	То же, на полу	шт	2	БПНС
1.6	Установка пакетных выключателей нормального исполнения двухполюсных на ток до 100 А на панелях	шт	4	
1.7	Установка блоков конденсаторов на 80 мкф 400 в в камерах КРУ	шт	6	

ГИПРОСТРОЙДОРМАШ г. Ростов-на-Дону 1976г.	Ведомость объемов монтажных работ. Лист 1.	Типовой проект 90-11-35
КОМПРЕССОРНАЯ СТАНЦИЯ БК-250А		Альбом III
		Лист ЭЛ-68

№ строки	Наименование работы	Единица измерения	Кол	Приме-чание
3,27	То же, каждого последующего	100м	4,0	
3,28	Прокладка провода АПВ в коробах, сечением мм², 2,5	"	8,0	
	4. Связь и сигнализация			
4,1	Установка телефонных аппаратов системы АТС, настольных	шт	1	
4,2	Установка громкоговорящего телефонного аппарата АТД	компл	1	
4,3	Установка вторичных электрочасов на бетонной стене	шт	4	
4,4	Установка извещателя пожарной сигнализации ПКИП-9 на бетонной стене	шт	3	
4,5	Установка " ПОСТ-1 "	шт	1	
4,6	" ОКИП-Б "	шт	2	
4,7	Установка датчиков ДМД	шт	2	на потолке
4,8	" " ДМВ	шт	2	"
4,9	" " ДТП	шт	8	"
4,10	Заземление пожарных и охранных извещателей и АТД	шт	7	
4,11	Установка громкоговорителя комнатного	шт	2	
4,12	Установка распределительной коробки КР7 10×2 на бетонной стене	шт	1	
4,13	" на кирпичной стене	шт	1	
4,14	Включение концов кабеля в распределительную коробку	концов	2	
4,15	Муфта разветвительная плоская для кабелей с неметаллической оболочкой емкостью 20×2	шт	1	
4,16	Установка разветвительной коробки радиосети	шт	6	
4,17	Установка ответвительной коробки часофикации	шт	8	
4,18	Прокладка кабеля ТПП по бетонной стене с креплением скобами	м	105	

№ строки	Наименование работы	Единица измерения	Кол	Приме-чание
	герметической	шт	30	
3,11	То же, выключателя герметического	"	33	
3,12	Установка светильника с лампой накаливания потолочного ПУН-100 т	"	50	
3,13	Установка светильника с лампой накаливания настенного БУН-60М	"	73	
3,14	Установка светильника с лампой накаливания с подвесом на крюке ППР-100	"	44	
3,15	Установка светильника с лампой накаливания с подвесом на кронштейне СПО-200	"	4	
3,16	Установка светильника с люминесцентными лампами на коробах однорядных	"	118	
3,17	То же, на коробах двухрядных	"	18	
3,18	" на кронштейне на стене	"	2	
	Прокладка кабеля АВРГ по стене с креплением скобами сечением,			
3,19	мм² 2×2,5	100м	19,0	
3,20	2×4	"	8,2	
3,21	3×6+1×4	"	0,1	
3,22	3×25+1×16	"	0,45	
	Прокладка кабеля АВРГ в канале сечением, мм²:	"		
3,23	3×6+1×4	"	0,15	
3,24	3×25+1×16	"	0,15	
3,25	Прокладка трубы стальной тонкостенной по стене с креплением скобами, условным проходом 25×1,8 мм	"	4,0	
3,26	Затягивание первого провода в проложенные трубы, сечением мм² 2,5	"	4,0	

№ строки	Наименование работы	Единица измерения	Кол	Приме-чание
2,17	Прокладка кабеля весом до 1 кг по фермам	100м	0,5	
2,18	Прокладка кабеля весом до 6 кг по конструкциям и лоткам	100м	3,55	
2,19	Прокладка кабеля КРПТ свободно по станинам машин	100м	0,7	
2,20	Прокладка контура заземления в здании сечением 100 мм²	м	300	
2,21	То же, на сечением 160 мм²	м	250	
2,22	Монтаж металлоконструкций	кг	100	
	3. Электрическое освещение			
3,1	Установка шкафа распределительного типа ПР9222-203 на стене	шт	1	
3,2	То же, типа ПР9312-3211 на полу	"	2	
3,3	Подготовка к включению автомата трехполюсного на ток до, а: 50	"	3	
3,5	100		1	
3,6	200	"	2	
3,7	То же, однополюсного, на ток до 50а	"	36	
3,8	Монтаж потехзащитных конденсаторов ёмкостью 1 мкф	"	9	
3,9	Установка ящика с понижающим трансформатором АТП-0,25 на полу	"	7	
3,10	Установка штепсельной розетки			

Альбом 6988/III (67)

Гипростройдормаш г. Ростов-на-Дону 1976г	Ведомость объемов монтажных работ	Типовой проект	904-1-35
Компрессорная станция 6К-250А	Лист 2	Альбом III	
		Инст ЭЛ-69	

Кабелька
Кашинцев
Данилов
Хлопотов

Гип. Кабелька
Нач. отд. Кашинцев
Нач. сект. Данилов
Н. контр. Хлопотов

N строки	Наименование работы	Единица измерения	Кол	Примеч
5.4.	Установка светильников ПУН-100т на потолке	шт	6	
5.5	Установка светильников БУН-60т на кирпичной стене	шт	5	
5.6	Прокладка труб электросварных через перекрытие между отм. 0 и +3.800 с креплением скобами	м	3	
5.7	Прокладка кабеля АВВГ сеч. 3×2,5 мм² с креплением скобами по бетонным основаниям	м	120	
5.8	То же по кирпичным основаниям	м	75	
5.9	То же, в трубе	м	5	

N строки	Наименование работы	Единица измерения	Кол	Примеч
4.20	Прокладка провода ТРВ по бетонной стене с креплением скобами	м	350	
4.21	Прокладка кабеля ТПП в тонкостенной трубе	м	5	
4.22	Прокладка провода ТРВ в тонкостенной трубе	м	20	
4.23	Прокладка провода ПТПЖ по бетонной стене с креплением скобами	м	25	
4.24	Прокладка провода ПТПЖ скрыто в слое штукатурки	м	5	
4.25	Прокладка кабеля АВВГ сеч. 2×2,5 с креплением скобами по бетонным основаниям	м	15	
4.26	Прокладка тонкостенных труб диаметром 25мм между этажами	м	6	
4.27	Вывод кабеля комплексной сети из канализации на стену	вывод	1	
4.28	Вывод кабеля радиосети из канализации на стену	вывод	1	
4.29	Защита кабелей угловой сталью 25×25×3	м	6	
4.30	Установка резистора	шт	1	
4.31	Установка кнопки	шт	1	
	5 Вызывная сигнализация			
5.1.	Установка магнитного пускателя ПМЕ-122 на кирпичной стене	шт	1	
5.2	Установка кнопки ПКЕ-212.1 одноштифтовой на кирпичной стене	шт	5	
5.3	То же на бетонной стене на закладных элементах	шт	6	

6988/III

68

ГИПРОСТРОЙДОРМАШ г. Ростов-на-Дону 1976г. КОМПРЕССОРНАЯ СТАНЦИЯ 6К-250А	Ведомость объемов монтажных работ лист 3	Типовой проект 904-1-35 Альбом III Лист ЭЛ-70

Гл. спец. Машинский
Нач. отд. Давыдов
Н. контроля Золотарева

Номер строки	Стандарт, нормаль типовой альбом	Наименование	Примеч.
1	ГОСТ 8240-72	Сталь прокатная. Швеллеры Сортамент.	
2	ГОСТ 103-57	Сталь прокатная полосовая. Сортамент.	
3	ГОСТ 19903-74	Сталь листовая горячекатаная. Сортамент.	
4	ГОСТ 19904-74	Сталь листовая холоднокатаная. Сортамент	
5	ГОСТ 8568-57	Сталь листовая рифленая ромбическая	
6	ГОСТ 6402-70	Шайбы. Размеры.	
7	ГОСТ 2590-71	Сталь горячекатаная. Круглая. Сортамент.	
8	ГОСТ 7798-70	Болты с шестигранной головкой (нормальной точности)	
9	ГОСТ 5918-73	Гайки шестигранные (нормальной точности)	
10	ГОСТ 11371-68	Шайбы. Размеры.	
11	ГОСТ 10704-63	Трубы стальные электросварные. Сортамент.	
12	ГОСТ 18124-75	Плиты асбестоцементные плоские облицовочные	
13	ГОСТ 2.754-72	Обозначения условные графические электрического оборудования и проводок на планах.	
14	ГОСТ 2.755-74	Обозначения условные графические в схемах	
15	ГОСТ 8509-72	Сталь прокатная угловая равнополочная. Сортамент.	
16	ГОСТ 14085-68	Проволока круглая горячекатаная из углеродистой стали обыкновенного качества. Технические требования.	
17	М153А	Принципиальные однолинейные схемы подстанций	
18	Н200-72	Внутреннее электрическое освещение промпредприятий	
19	А91	Прокладка кабелей в каналах	
20	А24А	Заземление электроустановок	
21	Н222-73	Указания по общему оформлению проектной документации	
22	А78А	Установка светильников с люминесцентными лампами	
23	А92А	Установка светильников с лампами накаливания	

6988/III

69

ГИПРОСТРОЙДОРМАШ г. Ростов-на-Дону 1976 г. КОМПРЕССОРНАЯ СТАНЦИЯ БХ-350А	Перечень стандартов, нормалей и типовых альбомов	Типовой проект 904-1-35 Альбом III Лист ЛА-71

Гл. спец.	Ачаченко		Копир.	Генюк
Рук.	Давыдова			
Гл. спец.	Нашельский			
Гл. отд.	Давыдов			
Контр.	Золотарева			

Номер п/п	Запрашиваемые данные		1	2	3	4	5	6	7	8	9	10	11	12	13
1	Порядковый номер шкафа														
2	Номинальное напряжение КРУ	6 кв													
3	Номинальный ток сборных шин	1500 а													
4	Схема первичных соединений														
5	Номенклатурное обознач. шкафа		КВ36-13-600	КВ36-13-600	КВ36-13-600	КВ36-13-600	КВ36-13-1500	КНТМ6-209-1000	КВ36-17-1000	КНТМ6-202-600	КВ36-15-1500	КВ36-13-600	КВ36-13-600	КВ36-13-600	КВ36-13-600
6	Номер схемы вторичных соедин.		ОВБ-36Б 108 1/п	ОВБ-36Б 108 1/п	ОВБ-36Б 108 1/п	ОВБ-36Б 110 1/п	ОВБ-36Б 127 2/п	ОВБ-36Б 103 1/п	ОВБ-36Б 112 1/п	ОВБ-36Б 103 1/п	ОВБ-36Б 127 2/п	ОВБ-36Б 110 1/п	ОВБ-36Б 108 1/п	ОВБ-36Б 108 1/п	ОВБ-36Б 108 1/п
7	Выключатель, тип, ток, а		ВМП-10К 600	ВМП-10К 600	ВМП-10К 600	ВМП-10К 600	ВМП-10К 1500	–	ВМП-10К 1000	–	ВМП-10К 1500	ВМП-10К 600	ВМП-10К 600	ВМП-10К 600	ВМП-10К 600
8	Пружинный: Номер схемы привода		—	—	—	—	—	—	—	—	—	—	—	—	—
9	Пружинный: Пределы уставок реле РТМа		—	—	—	—	—	—	—	—	—	—	—	—	—
10	Пружинный: Пределы уставок реле РТВа		—	—	—	—	—	—	—	—	—	—	—	—	—
11	Тип, классы точности и коэффициент трансформации трансформаторов тока		ТПЛ-10 0.5/Р □/5	ТПЛ-10 0.5/Р □/5	ТПЛ-10 0.5/Р □/5	ТПЛ-10 0.5/Р □/5	ТПОЛ-10 0.5/Р □/5	–	ТПОЛ-10 0.5/Р □/5	–	ТПОЛ-10 0.5/Р □/5	ТПЛ-10 0.5/Р □/5	ТПЛ-10 0.5/Р □/5	ТПЛ-10 0.5/Р □/5	ТПЛ-10 0.5/Р □/5
12	Количество и сечение кабелей		1(3×150)	1(3×150)	1(3×150)	1(3×70)	2(3×240)				2(3×240)	1(3×70)	1(3×150)	1(3×150)	1(3×150)
13	Количество трансформаторов тока нулевой последовательн.		—	—	—	—	—	—	—	—	—	—	—	—	—
14	Реле требующие уточнения характеристик по заказу	(РТ-40) ЭТД-551	—	—	—	—	—	—	—	—	—	—	—	—	—
15		РТ-80	РТ-84/□	РТ-84/□	РТ-84/□	РТ-81/□	—	—	—	—	—	РТ-81/□	РТ-84/□	РТ-84/□	РТ-84/□
16		РТ-80	—	—	—	—	—	—	—	—	—	—	—	—	—
17		РТ-40	—	—	—	—	—	—	РТ-40/□	—	—	—	—	—	—
18			—	—	—	—	—	—	—	—	—	—	—	—	—
19			—	—	—	—	—	—	—	—	—	—	—	—	—
20			—	—	—	—	—	—	—	—	—	—	—	—	—
21	Соленоидный привод	Напряжение включения, в	–220	–220	–220	–220	–220	–	–220	–	–220	–220	–220	–220	–220
22		Напряжение отключения, в	–220	–220	–220	–220	–220	–	–220	–	–220	–220	–220	–220	–220
23															
24															
25															
26															
27															
28															
29															
30															
31															
32															
33															
34															

Заполняется заказчиком

Заполняется заводом-изготовителем

I	Наименование объекта	
II	Наименование заказчика, его адрес	
III	Проектная организация и её адрес	
IV	Платежные реквизиты заказчика	
V	Отгрузочные реквизиты заказчика	
VI	Номер фондового наряда Союзглавэлектро. Дата выдачи.	

План расположения камер КРУ
М 1:200

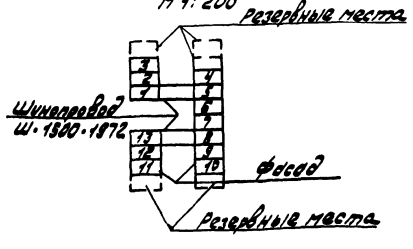

1. КРУ выполнить по ТУ 16.536.081-69 в соответствии с каталогом 02.12.02.66.
2. Наименование и количество магистральных шинок вторичной коммутации определяется монтажными схемами вторичной коммутации.
3. Магистральные шинки вторичной коммутации выполнить проводом ПВ гост 6323-71. Сечение шинок питания + ШП, - ШП - 25 мм². Сечение шинок управления 1ШУ, 2ШУ - 4 мм². Сечение шинок сигнализации трансформаторов напряжения и освещения - 2.5 мм².
4. Амперметры и вольтметры устанавливаются со стандартными шкалами в зависимости от измерительных трансформаторов.
5. Дополнительные трансформаторы тока в фазе „В" устанавливаются в камерах 1, 2, 3, 11, 12, 13 без монтажа вторичных цепей.

6988/III (70)

ГИПРОСТРОЙДОРМАШ г. Ростов-на-Дону 1976г.	Опросный лист для заказа камер КРУ2-6Э	Типовой проект 904-1-35
КОМПРЕССОРНАЯ СТАНЦИЯ БК-250А	Задание заводу-изготовителю	Альбом III
		Лист ЭЛ-72

Гл. спец. Нач. отд. Н. контр. Нашельский Давыдов Золотарева

№ п/п	Запрашиваемые данные		1	2	3	4	5	6	7	8	9	10	11	12	13
1	Порядковый номер шкафа														
2	Номинальное напряжение КРУ	10 кВ													
3	Номинальный ток сборных шин	1500 А													
4	Схема первичных соединений		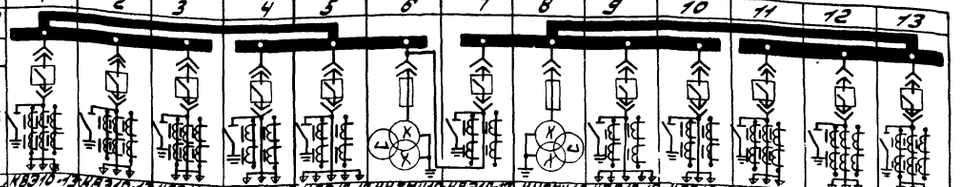												
5	Номенклатурное обозначение шкафа		КВЭ10-13-600	КВЭ10-13-600	КВЭ10-13-600	КВЭ10-13-600	КВЭ10-13-1500	НТМИ10-200.1000	КВЭ10-17-1000	НТМИ10-202-600	КВЭ10-15-1500	КВЭ10-13-600	КВЭ10-13-600	КВЭ10-13-600	КВЭ10-13-600
6	Номер схемы вторичных соединен.		ОВ6.365.108 1/л	ОВ6.365.108 1/л	ОВ6.365.108 1/л	ОВ6.365.108 1/л	ОВ6.365.127 2/л	ОВ6.365.103 1/л	ОВ6.365.112 1/л	ОВ6.365.103 1/л	ОВ6.365.127 2/л	ОВ6.365.110 1/л	ОВ6.365.108 1/л	ОВ6.365.108 1/л	ОВ6.365.108 1/л
7	Выключатель, тип, ток, А		ВМП-10к 600	ВМП-10к 600	ВМП-10к 600	ВМП-10к 600	ВМП-10к 1500	—	ВМП-10к 1000	—	ВМП-10к 1500	ВМП-10к 600	ВМП-10к 600	ВМП-10к 600	ВМП-10к 600
8	Прибор учетный	Номер схемы привода	—	—	—	—	—	—	—	—	—	—	—	—	—
9		Пределы уставок реле РТМ А	—	—	—	—	—	—	—	—	—	—	—	—	—
10		Пределы уставок реле РТВ А	—	—	—	—	—	—	—	—	—	—	—	—	—
11	Тип, классы точности и коэффициент трансформации трансформаторов тока		ТПЛ-10 0,5/Р /5	ТПЛ-10 0,5/Р /5	ТПЛ-10 0,5/Р /5	ТПЛ-10 0,5/Р /5	ТПОЛ-10 0,5/Р /5	—	ТПЛ-10 0,5/Р /5	—	ТПОЛ-10 0,5/Р /5	ТПЛ-10 0,5/Р /5	ТПЛ-10 0,5/Р /5	ТПЛ-10 0,5/Р /5	ТПЛ-10 0,5/Р /5
12	Количество и сечение кабелей		1(3х120)	1(3х120)	1(3х120)	1(3х70)	2(3х185)				2(3х185)	1(3х70)	1(3х120)	1(3х120)	1(3х120)
13	Количество трансформаторов тока нулевой последовательн.		—	—	—	—	—	—	—	—	—	—	—	—	—
14	Реле требующие уточнения характеристик по заказу	РТ-40/ЭТД-551	ЭТД-551/	ЭТД-551/	ЭТД-551/	—	—	—	—	—	—	—	ЭТД-551/	ЭТД-551/	ЭТД-551/
15		РТ-80	РТ-84/	РТ-84/	РТ-84/	РТ-81/	—	—	—	—	—	РТ-81/	РТ-84/	РТ-84/	РТ-84/
16		РТ-80	—	—	—	—	—	—	—	—	—	—	—	—	—
17		РТ-40	—	—	—	—	—	—	РТ-40/	—	—	—	—	—	—
18			—	—	—	—	—	—	—	—	—	—	—	—	—
19			—	—	—	—	—	—	—	—	—	—	—	—	—
20			—	—	—	—	—	—	—	—	—	—	—	—	—
21	Соленоидный привод	Напряжение включения, В	—220	—220	—220	—220	—220	—	—220	—	—220	—220	—220	—220	—220
22		Напряжение отключения, В	—220	—220	—220	—220	—220	—	—220	—	—220	—220	—220	—220	—220
23															
24															
25															
26															
27															
28															
29															
30															
31															
32															
33															
34															

Комплектовочная ведомость электрооборудования

I	Наименование объекта	
II	Наименование заказчика, его адрес	
III	Проектная организация и её адрес	
IV	Платежные реквизиты заказчика	
V	Отгрузочные реквизиты заказчика	
VI	Номер фондового наряда Союзглавэлектро Дата выдачи	

Гл. инж. проекта Ананьин 12.08.98
Нач. отд. Давыдов
Гл. констр. Залогуева
Разраб. Ананьин

План расположения камер КРУ
М 1:200

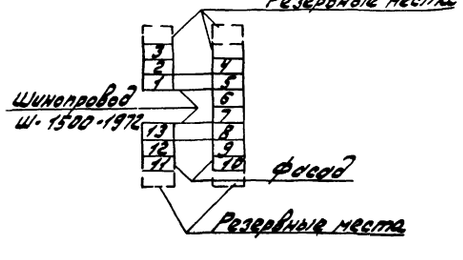

1. КРУ выполнить по ТУ 16.536.081-69 в соответствии с каталогом 02.12.02.66.
2. Наименование и количество магистральных шинок вторичной коммутации определяется монтажными схемами вторичной коммутации.
3. Магистральные шинки вторичной коммутации выполнить проводом ПВ ГОСТ 6323-71. Сечение шинок питания + ШП, - ШП - 2,5 мм². Сечение шинок управления 1ШУ, 2ШУ - 4 мм². Сечение шинок сигнализации трансформаторов напряжения и освещения - 2,5 мм².
4. Амперметры и вольтметры устанавливаются со стандартными шкалами в зависимости от измерительных трансформаторов.
5. Дополнительные трансформаторы тока в фазе „В" устанавливаются в камерах 1, 2, 3, 11, 12, 13 без монтажа вторичных цепей.

6988/ИТ (71)

ГИПРОСТРОЙДОРМАШ г. Ростов-на-Дону 1976 г.	Опросный лист для заказа камер КРУ2-10Э	Типовой проект 904-1-35
КОМПРЕССОРНАЯ СТАНЦИЯ АК-2ЧПА	Задание заводу-изготовителю	Альбом III
		Лист ЭЛ-73

ЦЕНТРАЛЬНЫЙ ИНСТИТУТ ТИПОВОГО ПРОЕКТИРОВАНИЯ
ГОССТРОЯ СССР
КИЕВСКИЙ ФИЛИАЛ
г.Киев-57, ул.Эрнста Тельмана, № 12

Заказ № 1868 инв. № 6988/3 тираж 850
Сдано в печать 1/XI 1977г. цена 4-32

gost.e-ecolog.ru