ТИПОВЫЕ МАТЕРИАЛЫ ДЛЯ ПРОЕКТИРОВАНИЯ

904-02-39.89

АВТОМАТИЧЕСКОЕ УПРАВЛЕНИЕ И СИЛОВОЕ ЭЛЕКТРООБОРУДОВАНИЕ ВОЗДУШНО-ТЕПЛОВЫХ ЗАВЕС

АЛЬБОМ II

УСТРОЙСТВА КОМПЛЕКТНЫЕ НИЗКОВОЛЬТНЫЕ

23725-02
Чрнд: 2-13

Инф. чутн 23725-02

gost.e-ecolog.ru

ТИПОВЫЕ МАТЕРИАЛЫ ДЛЯ ПРОЕКТИРОВАНИЯ

904-02-39.89

АВТОМАТИЧЕСКОЕ УПРАВЛЕНИЕ И СИЛОВОЕ ЭЛЕКТРООБОРУДОВАНИЕ ВОЗДУШНО-ТЕПЛОВЫХ ЗАВЕС

АЛЬБОМ II

УСТРОЙСТВА КОМПЛЕКТНЫЕ НИЗКОВОЛЬТНЫЕ

РАЗРАБОТАНЫ
ГПИ ЭЛЕКТРОПРОЕКТ
ГЛАВНЫЙ ИНЖЕНЕР ИНСТИТУТА Б.С.ПЕРЕКОПСКИЙ
ГЛАВНЫЙ ИНЖЕНЕР ПРОЕКТА И.А.ВОРОНОВ
ГПИ САНТЕХПРОЕКТ
И.О.ГЛАВНОГО ИНЖЕНЕРА ИНСТИТУТА С.М.ФИНКЕЛЬШТЕЙН
ГЛАВНЫЙ ИНЖЕНЕР ПРОЕКТА В.И. ФИНГЕР

© ФФ ЦИТП ГОССТРОЯ СССР 1989г

УТВЕРЖДЕНЫ
ГЛАВНЫМ УПРАВЛЕНИЕМ
ОРГАНИЗАЦИИ ПРОЕКТИРОВАНИЯ
ГОССТРОЯ СССР
ПРОТОКОЛ №8
ОТ 26.01.1989 г.

Д23725.02

Альбом 2

№№ листов	Наименование и обозначение документов	Стр.
1	Общие данные	2
	Ящик управления 1ЯУТ1	
2	Чертеж общего вида.	3
3	Технические данные аппаратов	4
4	Перечень надписей	5
5	Схема электрическая соединений	6
	Ящик управления 1ЯУТ2	
6	Чертежи общего вида	7
7	Технические данные аппаратов	8
8	Перечень надписей	9
9	Схема электрическая соединений	10
	Ящик управления 2ЯУТ1	
10	Чертеж общего вида	11
11	Технические данные аппаратов	12
12	Перечень надписей	13
13	Схема электрическая соединений	14
	Ящик управления 2ЯУТ2	
14	Чертеж общего вида	15
15	Технические данные аппаратов	16
16	Перечень надписей	17
17	Схема электрическая соединений	18
	Ящик управления 3ЯУТ1	
18	Чертеж общего вида	19
19	Технические данные аппаратов	20
20	Перечень надписей	21
21	Схема электрическая соединений	22
	Ящик управления 3ЯУТ2	
22	Чертеж общего вида	23
23	Технические данные аппаратов	24
24	Перечень надписей	25
25	Схема электрическая соединений	26

В альбоме приведена документация, по которой при конкретном проектировании могут быть разработаны задания предприятию-изготовителю низковольтных комплектных устройств.

При этом следует учесть следующее:

1. В документе „Технические данные" не указаны данные для выключателей, пускателей и контактных приставок к ним. Эти данные определяются при конкретной разработке заданий.
2. В документе „Схема электрическая соединений" монтажные символы аппаратов, в соответствии со схемами электрическими принципиальными, приведены для выключателей типов АЕ 2026 и АЕ 2046, пускателей типа ПМА с приставкой типа ПКА, которые могут быть заменены при конкретной разработке заданий.
3. В документе „Перечень надписей" следует указать:
   в надписи 2 - технологическое обозначение завесы;
   в надписи 3 - обозначение ящика по рабочей документации (рабочему проекту)

23725-02

				904-02-39.89		
				Автоматическое управление и силовое электрооборудование воздушно-тепловых завес.		
					Стадия	Лист	Листов
						1	
Гл. спец.	Островский		07.88	Общие данные	ГПИ Электропроект Москва	
Н. контр.	Воронов		07.88			
Рук. гр.	Гинодман		07.88			
Ст. инж.	Булавина		07.88			

Копировал: Тужилкина Формат А3

Инв. № подл. | Подпись и дата | Взам. инв. №

Альбом 2

Вид спереди
Дверь не показана

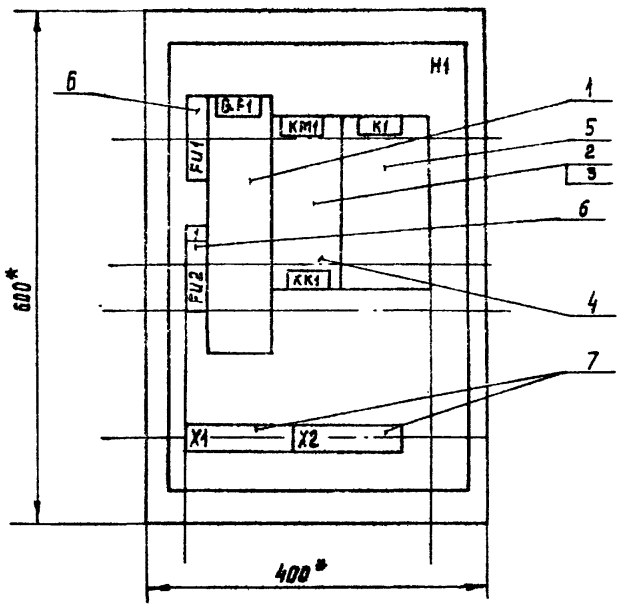

Глубина ящика 350 мм.

Дверь ящика
Вид спереди

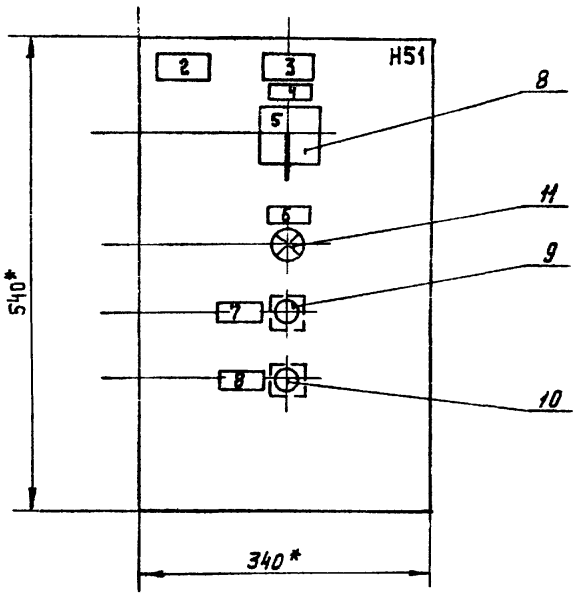

*Размеры для справок.

23725-02

				904-02-39.89			
				Автоматическое управление и силовое электрооборудование воздушно-тепловых завес			
					Стадия	Лист	Листов
Гл. спец.	Островский		07.88			2	
Н. контр.	Островский		07.88				
Рук. гр	Гинодман		07.88	Ящик управления 1ЯУТ1 Чертеж общего вида	ГПИ Электропроект Москва		
Ст. инж.	Булавина		07.88				
Ст. инж.	Рогаткина		07.88				

Копировал Мельш

Формат А3

Альбом 2

Формат	Зона	Поз.	Обозначение	Наименование	Кол.	Примечание
				Документация		
				Чертеж общего вида		
				Схема электрическая		
				соединений		
				Перечень надписей		
				Сборочные единицы		
				H1		
				Выключатель		
		1			1	QF1
				Пускатель		
		2			1	KM1
				Приставка контактная		
		3			1	
		4		Реле	1	KK1
		5		Реле ПЭ-37-22У3 U 220В	1	K1
				50 Гц		
				Предохранитель		
		6		ППТ-10У3с ВТФ 6У3	2	FU1, FU2
				Блок зажимов		
		7		Б324-4П 25-В/ВУ3-10	2	X1, X2

Формат	Зона	Поз.	Обозначение	Наименование	Кол.	Примечание
				HS1		
				Переключатель		
		8		ПКУ3-14С-2001-У3	1	SA1
				Рук флажк		
				выключатель		
		9		КЕ 011У3 исполн. 2 черн.	1	SB2
		10		КЕ 011У3 исполн. 2 красн.	1	SB1
				Арматура		
		11		АМЕ 3212212 У2 U 220В	1	HLR1

Инв. № подл. | Подпись и дата | Взам. инв. №

23725-02

Гл. спец.	Островский		07.88
Н. контр.	Воронов		07.88
Рук. гр.	Гинод Ман		07.88
Ст. инж.	Булавина		07.88

904-02-39. 89

Автоматическое управление и силовое электрооборудование воздушно тепловых завес

Стадия	Лист	Листов
	3	

Ящик управления 1ЯУТ1
Технические данные аппаратов

ГПИ Электропроект Москва

Копировал Лиг.

Формат А3

Альбом 2

Панель	Надпись	Поз. обозначение	Место надписи	Текст	Кол.	Вид шрифта	Заготовка
			Таблица	FU1	1		
			То же	QF1	1		
			"	KM1, KK1	1		
			"	K1	1		
	1	FU2	"	Запорное устройство	1		
	2		Таблички	[ ] - завеса	1		
	3		То же	[ ]	1		
	4	SA1	"	Выбор режима управления	1		
	5		На ключе	8 мест. — 1 0 — 2 Аист.	1		
	6	HLR1	Табличка	Включено	1		
	7	SB2	То же	Пуск	1		
	8	SB1	"	Стоп	1		

Инв. № подл. | Подп. и дата | Взам. инв. №

23725-02

				904-02-38.89	
				Автоматическое управление и силовое электрооборудование воздушно-тепловых завес	
					Стадия: — Лист: 4 — Листов:
Гл. спец.	Островский		07.88		
Н. контр.	Воронов		07.88	Ящик управления 1ЯУТ1	ГПИ Электропроект Москва
Рук. гр.	Гинодман		07.88	Перечень надписей	
Ст. инж.	Булавина		07.88		

Копировал Бочкарева — Формат А3

Альбом 2

Вид спереди

Дверь ящика (вид со стороны монтажа)

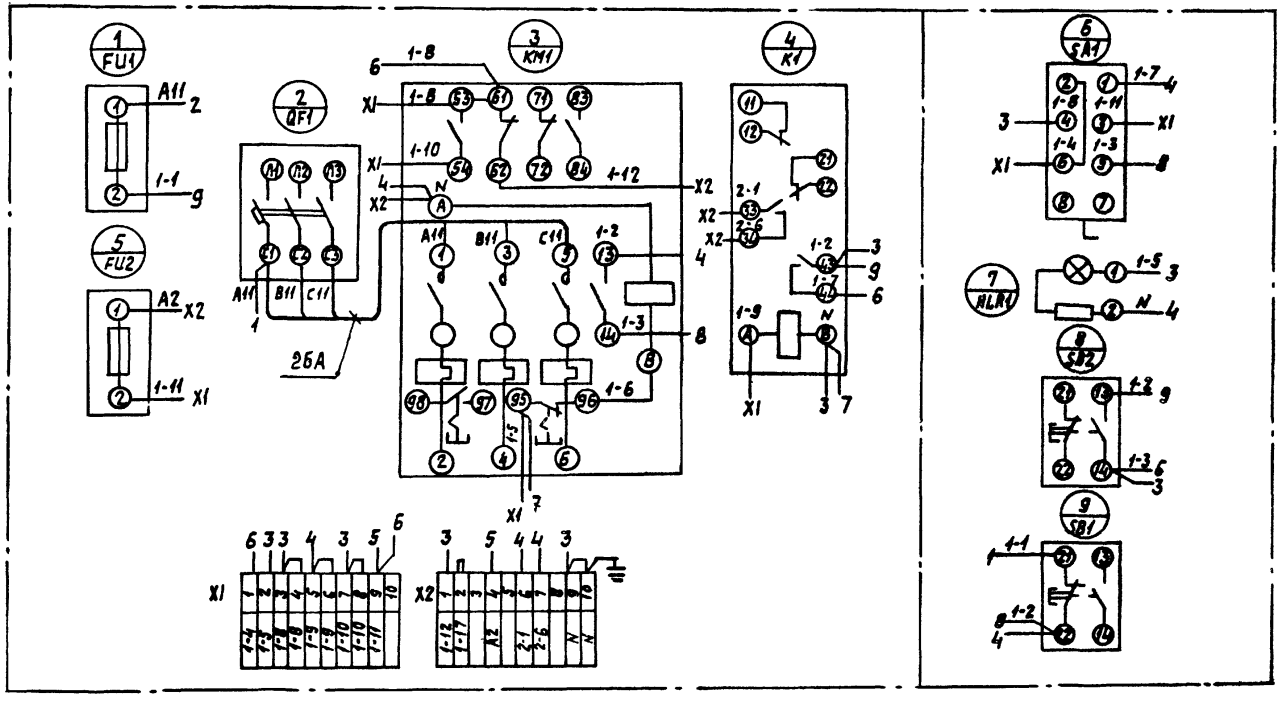

23725-02

				904-02-39.89	
				Автоматическое управление и силовое электрооборудование воздушно-тепловых завес	
					Стадия: Р; Лист: 5; Листов:
Гл. спец.	Островский		07.88		
Н. контр.	Воронов		07.88		
Рук. гр.	Гиндман		07.88	Ящик управления 1 АУТ 1. Схема электрическая соединений.	ГПИ Электропроект Москва
Вед. инж.	Кишкинская		07.88		
Ст. инж.	Булавина		07.88		
Копировал: Тужилкина					Формат А3

Инв. № подл. | Подпись и дата | Взам. инв. №

Альбом 2

Вид спереди
Дверь не показана

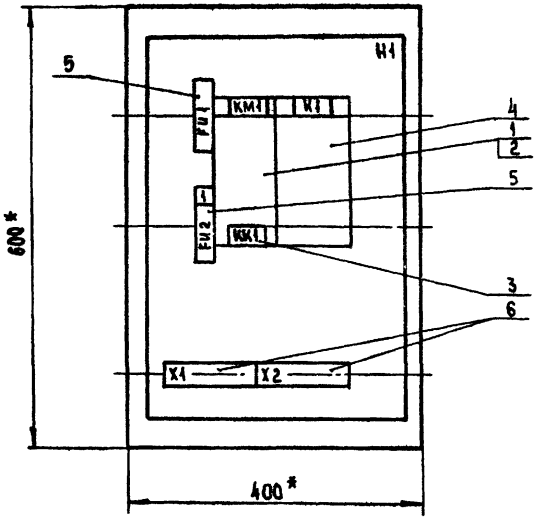

Глубина ящика 350 мм

Дверь ящика
Вид спереди

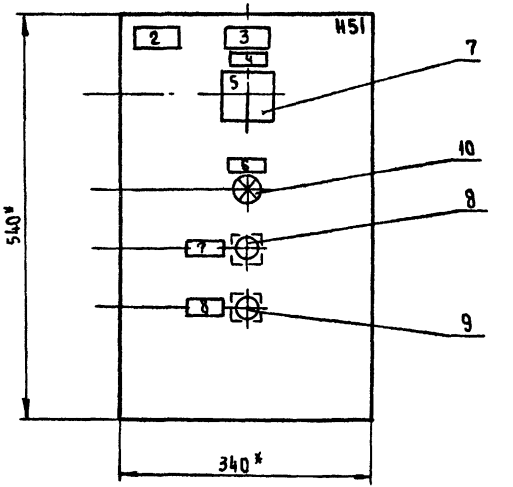

* Размеры для справок

23725-02

				904-02-39.89
				Автоматическое управление и силовое электрооборудование воздушно-тепловых завес
Гл. спец.	Островский		07.88	Стадия / Лист 6 / Листов
Н. контр.	Воронов			
Рук. гр.	Гинодман		07.88	Ящик управления 1ЯУТ2
Ст. инж.	Булавина		07.88	Чертеж общего вида
Ст. инж.	Рогаткина		07.88	ГПИ Электропроект Москва

Копировал

Формат А3

Инв. № подл. | Подп. и дата | Взам. инв. №

Альбом 2

Формат	Зона	Поз.	Обозначение	Наименование	Кол.	Примечание
				Документация		
				Чертеж общего вида		
				Схема электрическая		
				соединений		
				Перечень надписей		
				Сборочные единицы		
				Н1		
				Пускатель		
		1			1	КМ1
				Приставка контактная		
		2			1	
		3		Реле	1	КК1
		4		Реле ПЭ-37-22УЗ U 220 В	1	К1
				50 Гц		
				Предохранитель		
		5		ППТ-10УЗ с ВТФ-6УЗ	2	FU1, FU2
				Блок зажимов		
		6		БЗ24-4П25-В/ВУЗ-10	2	Х1, Х2

Формат	Зона	Поз.	Обозначение	Наименование	Кол.	Примечание
				Н51		
				Переключатель		
		7		ПКУЗ-14с-2001-УЗ	1	SA1
				Рук. флажк		
				Выключатель		
		8		КЕ 011УЗ испол.2 черн.	1	SB2
		9		КЕ 011УЗ испол.2 красн.	1	SB1
				Арматура		
		10		АМЕ 32122 12У2 U 220В	1	HLR1

Инв. № подл. | Подпись и дата | Взам. инв. №

23725-02

				904-02-39.89	
				Автоматическое управление и силовое электрооборудование воздушно-тепловых завес	
				Стадия	Лист	Листов
					7	
Гл. спец.	Островский		07.88		
Н. контр.	Воронов		07.88	Ящик управления 1ЯУТ2 Технические данные аппаратов	ГПИ Электропроект Москва
Рук. гр.	Гинодман		07.88		
Ст. инж.	Булавина		07.88		

Копировал

Формат А3

Альбом 2

Панель	Надпись	Поз. обозначение	Место надписи	Текст	Кол.	Вид шрифта	Заготовка
			Табличка	FИ1	1		
			то же	КМ1, КК1	1		
			"	К1	1		
	1	FИ2	"	Запорное устройство	1		
	2		Табличка	☐ - завеса	1		
	3		То же	☐	1		
	4	SA1	"	Выбор режима управления	1		
	5		На ключе	8 мест. - 1 0 - 2 дист.	1		
	6	HLR1	Табличка	Включено	1		
	7	SB2	то же	Пуск	1		
	8	SB1	"	Стоп	1		

Инв. № подл. | Подпись и дата | Взам. инв. №

23725-02

904-02-39.89

Автоматическое управление и силовое электрооборудование воздушно-тепловых завес

Гл. спец.	Островский		07.88
Н. контр.	Воронов		07.88
Рук. гр.	Гинодман		07.88
Ст. инж.	Булавина		07.88

Ящик управления ЯУТ2. Перечень надписей

Стадия	Лист	Листов
	8	

ГПИ Электропроект Москва

Копировал: Тужилкина

Формат А3

Альбом 2

Вид спереди

Дверь ящика (Вид со стороны монтажа)

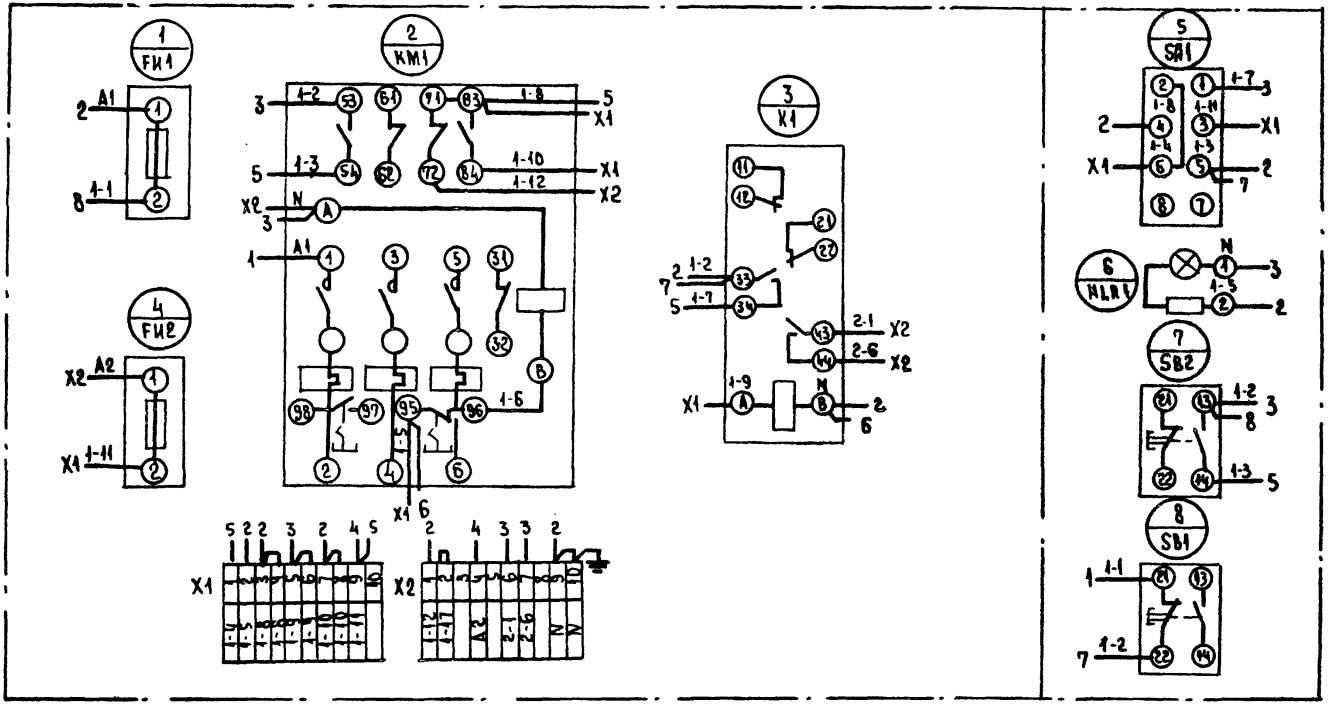

23725-02

				904-02-39.89	
				Автоматическое управление и силовое электрооборудование воздушно-тепловых завес	
				Стадия	Лист	Листов
					9	
Гл. спец.	Островский		04.88	Ящик управления 1Я9Т2 Схема электрическая соединений	ГПИ Электропроект Москва
Н. контр.	Воронов		04.88		
Рук. гр.	Гинодман		07.88		
Вед. инж.	Кишкинская		07.88		
Ст. инж.	Булавина		07.88		

Копировал Лиц. Формат А3

Инв. № подл. | Подпись и дата | Взам. инв. №

Альбом 2

Вид спереди
Дверь не показана

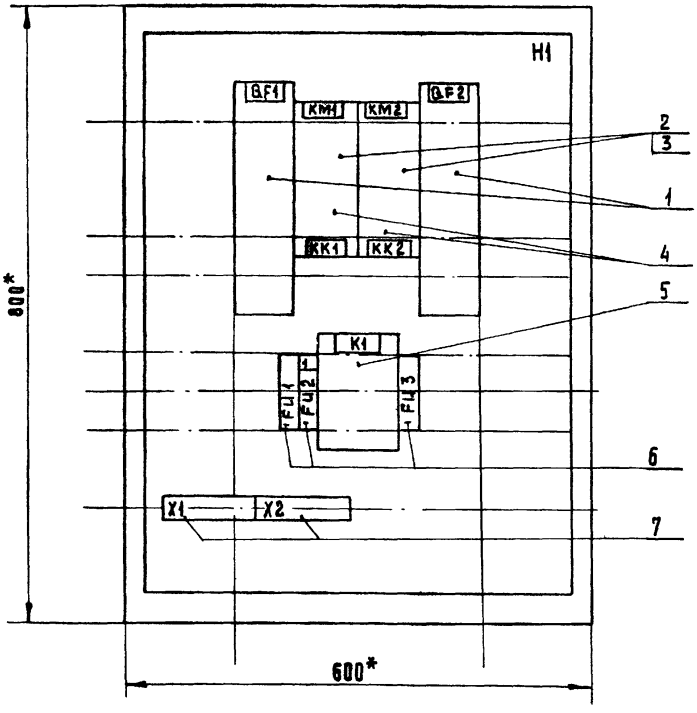

Дверь ящика
Вид спереди

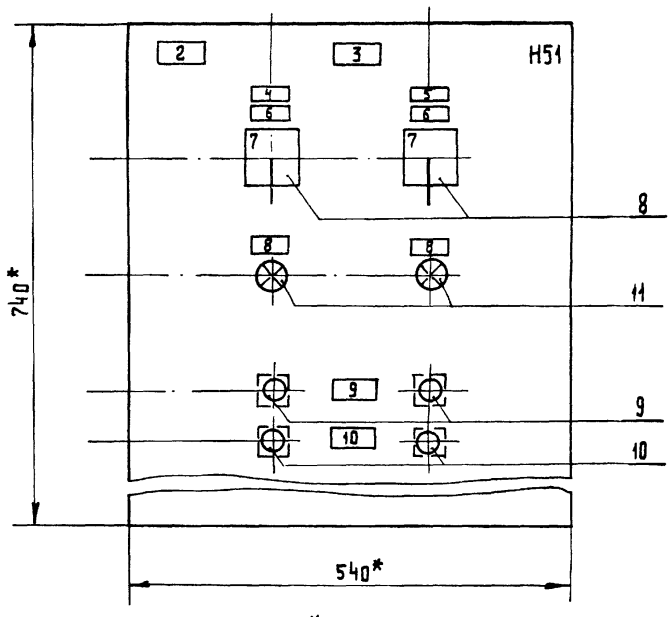

*Размеры для справок.

Глубина ящика 350мм.

23725-02

				904-02-39.89	
				Автоматическое управление и силовое электрооборудование воздушно-тепловых завес	
				Стадия	Лист 10 / Листов
Гл.спец.	Островский		09.88		
Н.контр.	Воронов		07.88		
Рук.гр.	Гиндаман		07.88	Ящик управления 2ЯУТ1	ГПИ Электропроект
Ст. инж.	Булавина		07.88	Чертеж общего вида	Москва
Ст. инж.	Рогаткина		07.88		

Копировал

Формат А3

Инв.№подл. | Подп. и дата | Взам.инв.№

Альбом 2

Формат	Зона	Поз.	Обозначение	Наименование	Кол.	Примечание
				Документация		
				Чертеж общего вида		
				Схема электрическая		
				соединений		
				Перечень надписей		
				Сборочные единицы		
				А1		
				Выключатель		
		1			2	QF1, QF2
				Пускатель		
		2			2	КМ1, КМ2
				Приставка контактная		
		3			2	
		4		Реле	2	КК1, КК2
		5		Реле ПЭ-37-22У3 V220В 50Гц	1	К1
				Предохранитель		
		6		ППТ-10У3с ВТФ-6У3	3	FU1-FU3
				Блок зажимов		
		7		6324-АП25-В/В У3-10	2	Х1, Х2

Формат	Зона	Поз	Обозначение	Наименование	Кол.	Примечание
				А51		
				Переключатель		
		8		ПКУ3-14с-2001 У3	2	SA1, SA2
				Рук. флажк		
				Выключатель		
		9		КЕ 011 У3 исполн. 2 черн.	2	SB2, SB4
		10		КЕ 011 У3 исполн. 2 красн.	2	SB1, SB3
				Арматура		
		11		АМЕ 321 2212 У2	2	HLR1, HLR2

23725-02

				904-02-39.89	
				Автоматическое управление и силовое электрооборудование воздушно-тепловых завес	
				Стадия:	Лист: 11 / Листов:
Гл. спец.	Островский		07.88		
Н. контр.	Воронов		07.88	Ящик управления 2ФУ1	ГПИ Электропроект Москва
Рук. гр.	Гинод. Мад		07.88	Технические данные аппаратов	
Ст. инж.	Булавина		07.88		

Копировал Лид. Формат А3

Инв. № подл. | Подпись и дата | Взам. инв. №

Альбом 2

Панель	Надпись	Поз. обозначение	Место надписи	Текст	Кол.	Вид шрифта	Заготовка
			Табличка	QF1	1		
			То же	KM1, KK1	1		
			"	KM2, KK2	1		
			"	QF2	1		
			"	FU1	1		
	1	FU2	"	Запорное устройство	1		
			"	K1	1		
			"	FU3	1		
	2		Табличка	[ ] - Завеса	1		
	3		То же	[ ]	1		
	4		Табличка	M1	1		
	5		То же	M2	1		
	6	SA1, SA2	"	Выбор режима управления	2		
	7		На ключе	8 мест. - 0 - 1 2 ист.	2		
	8	HLR1, HLR2	Табличка	Включено	2		
	9	SB2, SB4	То же	Пуск	2		
	10	SB1, SB3	"	Стоп	2		

Инв. № подл. | Подп. и дата | Взам. инв. №

23725-02

			904-02-39.89
			Автоматическое управление и силовое электрооборудование воздушно-тепловых завес
Гл. спец.	Островский		07.88
Н. контр.	Воронов		07.88
Рук. гр.	Гинодман		07.88
Ст. инж.	Булавина		07.88

Стадия	Лист	Листов
	12	

Ящик управления 2АУТ1
Перечень надписей

ГПИ Электропроект Москва

Копировал Бочкарёва Формат А3

Альбом

Вид спереди

Дверь ящика (вид со стороны монтажа)

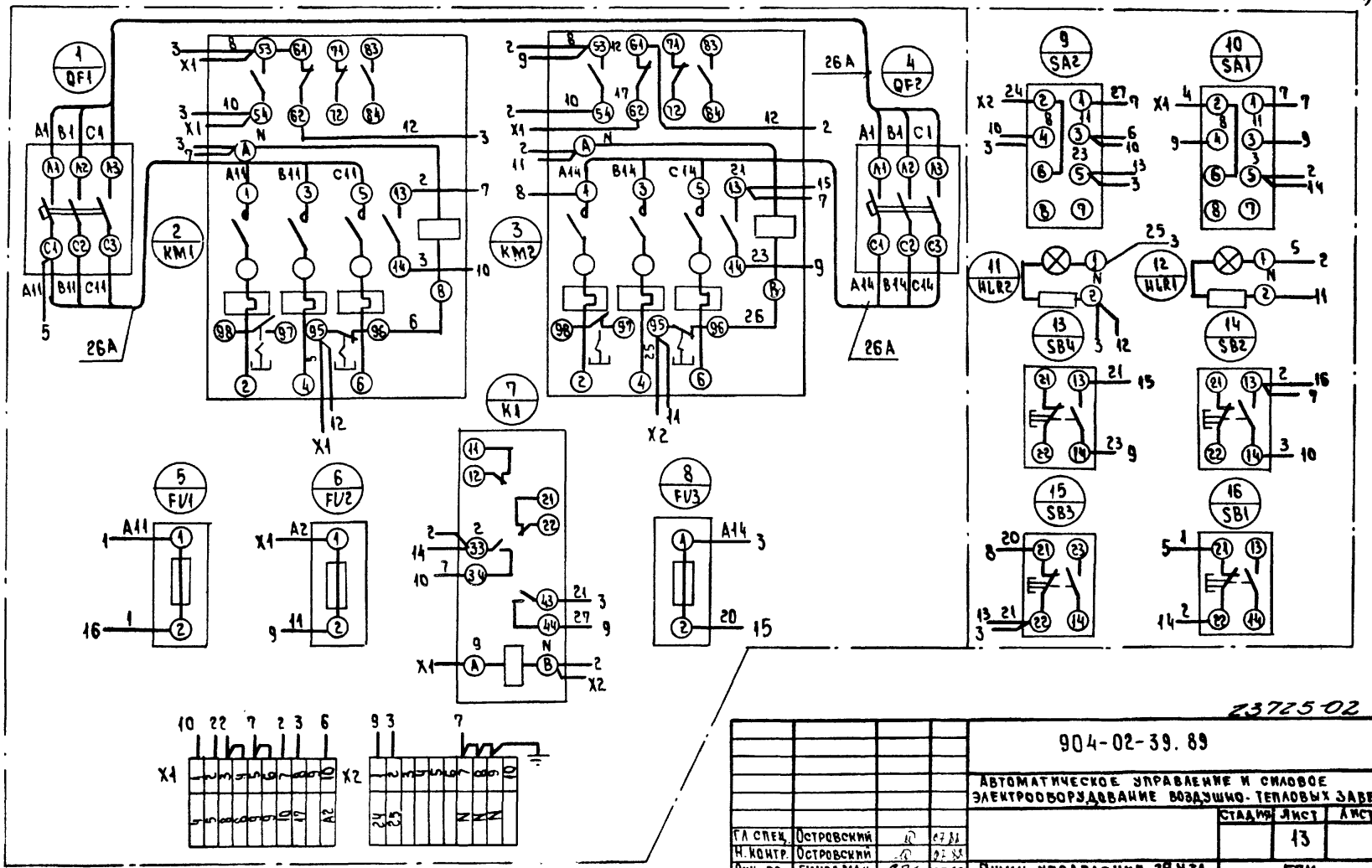

Инв. № подл. | Подпись и дата | Взам. инв. №

ГА спец.	Островский		07.88	904-02-39.89
Н. контр.	Островский		07.88	Автоматическое управление и силовое электрооборудование воздушно-тепловых завес
Рук. гр.	Гинодман		07.88	Стадия: — Лист: 13 Листов: —
Вед. инж.	Кишкинская		07.88	Ящик управления 2Я УТ4. Схема электрическая соединений.
Ст. инж.	Булавина		07.88	ГПИ Электропроект Москва

23725-02

Копировал

Формат А3

Альбом 2

Вид спереди
Дверь не показана

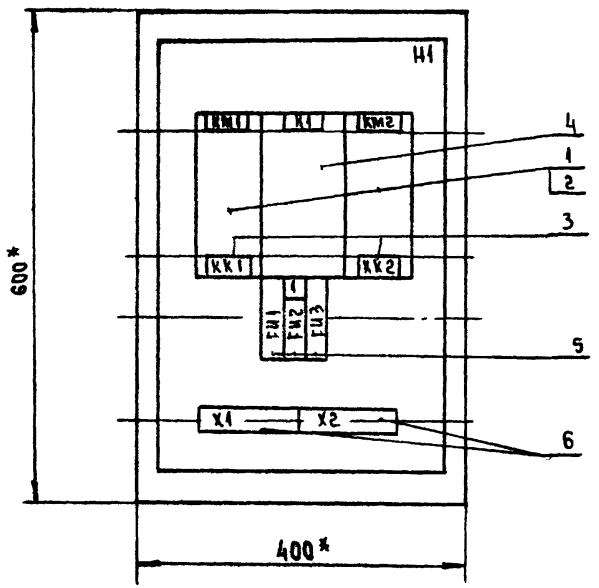

Дверь ящика
Вид спереди

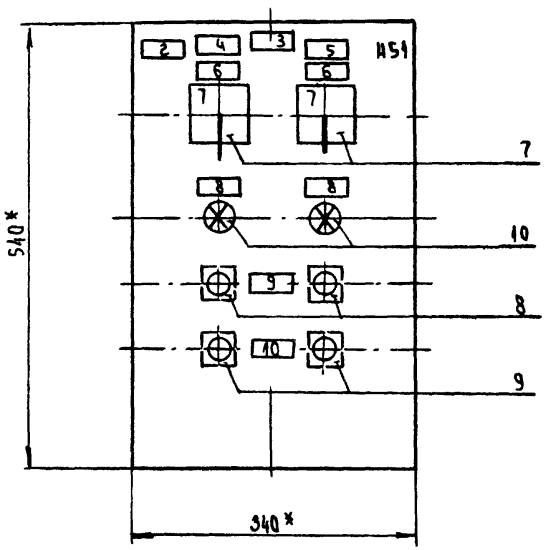

* Размеры для справок

Глубина ящика 350 мм

23725-02

				904-02-39.89	
				Автоматическое управление и силовое электрооборудование воздушно-тепловых завес	
					Стадия / Лист / Листов
ГА. спец.	Островский		07.88		14
Н. контр.	Воронов		07.88		
Рук. гр.	Гинодман		07.88	Ящик управления 2ЯУ12	ГПИ Электропроект Москва
Вед. инж.	Кишкинская		07.88	Чертеж общего вида	
Ст. инж.	Булавица		07.88		

Копировал Лиз. Формат А3

Инв. № подл. | Подпись и дата | Взам. инв. №

Альбом 2

Формат	Зона	Поз.	Обозначение	Наименование	Кол.	Примечание
				Документация		
				Чертеж общего вида		
				Схема электрическая		
				соединений		
				Перечень надписей		
				Сборочные единицы		
				Н1		
				Пускатель		
		1			2	КМ1, КМ2
				Приставка контактная		
		2			2	
		3		Реле	2	КК1, КК2
				Реле ПЭ-37-22У3 U220В		
		4		50 Гц	1	К1
				Предохранитель		
		5		ППТ-10У3 с ВТФ-6У3	3	FU1-FU3
				Блок зажимов		
		6		6 324-4П25-В/ВУ3-10	2	Х1, Х2

Формат	Зона	Поз.	Обозначение	Наименование	Кол.	Примечание
				Н51		
				Переключатель		
		7		ПКУ3-14с-2004 У3	2	SA1, SA2
				Рук. фланж		
				Выключатель		
		8		КЕ 011У3 исполн. 2 черн.	2	SB2, SB4
		9		КЕ 011У3 исполн. 2 красн.	2	SB1, SB3
				Арматура		
		10		АМЕ 3212212У2 U220В	2	HLR1, HLR2

Инв. № подл. | Подпись и дата | Взам. инв. №

23715-02

				904-02-39.89	
				Автоматическое управление и силовое электрооборудование воздушно-тепловых завес	
				Стадия	Лист 15 / Листов
ГА. спец.	Островский		07.88		
Н. контр.	Воронов		07.88	Ящик управления 2Я4Т2	ГПИ Электропроект Москва
Рук. гр.	Гинодман		07.88	Технические данные аппаратов	
Ст. инж.	Булавина		07.88		

Копировал лиц

Формат А3

Альбом 2

Панель	Надпись	Поз. обозначение	Место надписи	Текст	Кол.	Вид шрифта	Заготовка
			табличка	КМ1, КК1	1		
			то же	КМ2, КК2	1		
			"	FИ1	1		
	1	FИ2	"	Запорное устройство	1		
			"	К1	1		
			"	FИ3	1		
	2		Табличка	☐ - ЗАВЕСА	1		
	3		то же	☐	1		
	4		Табличка	М1	1		
	5		то же	М2	1		
	6	SA1, SA2	"	Выбор режима управления	2		
	7		на ключе	0 мест - 1 - 0 - 2 дист	2		
	8	HLR1, HLR2	Табличка	Включено	2		
	9	SB2, SB4	то же	пуск	2		
	10	SB1, SB3	пуск	стоп	2		

23725-02

				904-02-39.89		
				Автоматическое управление и силовое электрооборудование воздушно-тепловых завес.		
					Стадия	Лист	Листов
						16	
Гл.спец.	Островский		12.88				
Н.контр.	Воронов		12.88	Ящик управления 2АУТ2. Перечень надписей.	ГПИ ЭЛЕКТРОПРОЕКТ Москва		
Рук.гр.	Гинодман		07.88				
Ст.инж.	Булавина		07.88				

Копировал: Тужилкина Формат А3

Альбом 2

Вид спереди

Дверь ящика (вид со стороны монтажа)

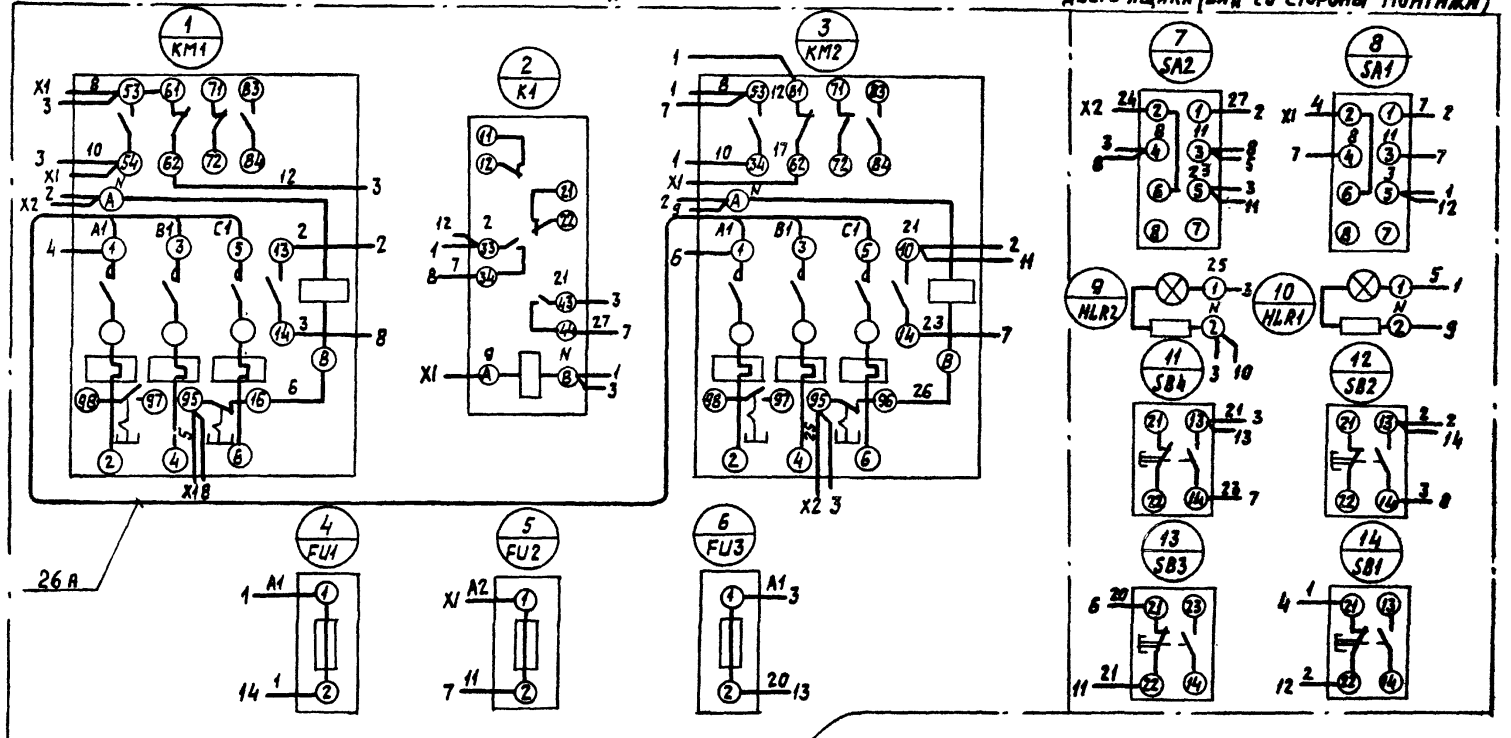

23725-02

				904-02-39.89			
				Автоматическое управление и силовое электрооборудование воздушно-тепловых завес			
					Стадия	Лист	Листов
Гл.спец.	Островский		07.88			17	
Н.контр.	Воронов		07.88				
Рук. гр.	Гинодман		07.88	Ящик управления 2АУТ2 Схема электрическая соединений	ГПИ Электропроект Москва		
Вед.инж.	Кушкинская		07.88				
Ст.инж.	Булавина		07.88				

Копировал: Тужилкина

Формат А3

Инв.№подл. | Подпись и дата | Взам.инв.№

Альбом 2

Инв. № подл. | Подпись и дата | Взам. инв. №

Вид спереди
Дверь не показана

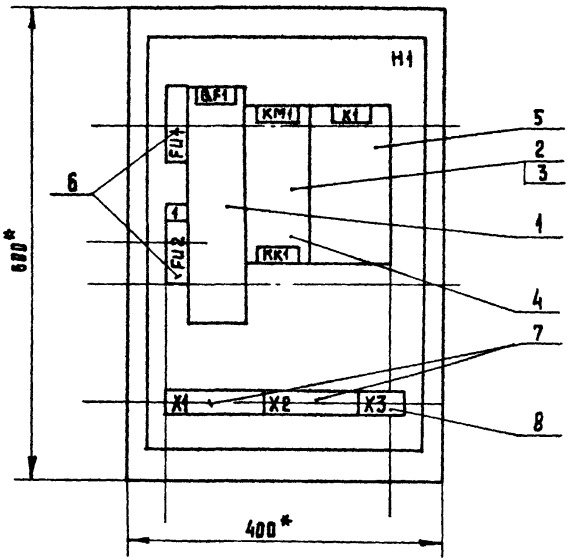

Дверь ящика
Вид спереди

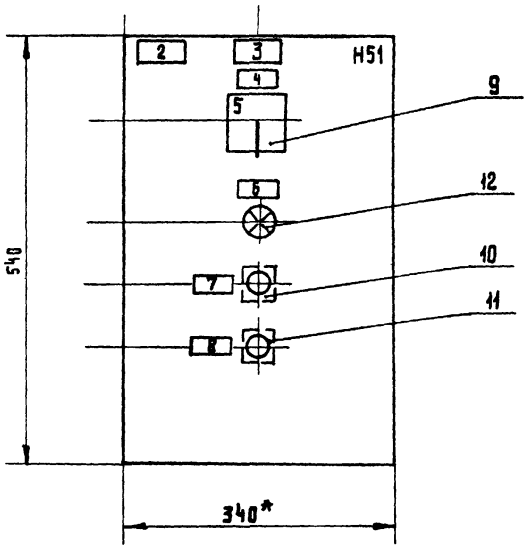

*Размеры для справок

Глубина ящика 350 мм.

23725-02

				904-02-39.89	
				Автоматическое управление и силовое электрооборудование воздушно-тепловых завес	
					Стадия / Лист / Листов
Гл.спец.	Островский		07.88		18
Н.контр.	Островский		07.88		
Рук.гр.	Синодман		07.88	Ящик управления ЗЯУТ1	ГПИЭЛЕКТРОПРОЕКТ
Ст. инж.	Булавина		07.88	Чертеж общего вида	Москва
Ст. инж.	Рогаткина		07.88		

Копировал Мельникова

Формат А3

Альбом 2

Формат	Зона	Поз.	Обозначение	Наименование	Кол.	Примечание
				Документация		
				Чертеж общего вида		
				Схема электрическая		
				соединений		
				Перечень надписей		
				Сборочные единицы		
				А1		
				Выключатель		
		1			1	QF1
				Пускатель		
		2			1	КМ1
				Приставка контактная		
		3			1	
		4		Реле	1	КК1
		5		Реле ПЭ-37-4293, U 220В, 50Гц	1	К1
				Предохранитель		
		6		ПП-10 У3 СВТФ-6 У3	2	FU1, FU2
				Блок зажимов		
		7		БЗ24-4П25-В/ВУ3-10	2	Х1, Х2
		8		БЗ24-4П25-В/ВУ3-5	1	Х3

Формат	Зона	Поз.	Обозначение	Наименование	Кол.	Примечание
				А51		
				Переключатель		
		9		ПКУ3-14С-2001 У3	1	SA1
				Рук. Флажк		
				Выключатель		
		10		КЕ 011 У3 исполн. 2 черн.	1	SB2
		11		КЕ 011 У3 исполн. 2 красн	1	SB1
				Арматура		
		12		АМЕ3212212У2, U 220 В	1	HL R1

Инв. № подл. | Подпись и дата | Взам. инв. №

23725-02

				904-02-39.89	
				Автоматическое управление и силовое электрооборудование воздушно-тепловых завес	
				Стадия	Лист 19 / Листов
Гл. спец.	Островский		07.88		
Н. контр.	Воронов		07.88	Ящик управления ЗЯУТ1	ГПИ Электропроект Москва
Рук. гр.	Гинодман		07.88	Технические данные аппаратов	
Ст. инж.	Булавина		07.88		

Копировал Лиз. Формат А3

Альбом 2

Панель	Надпись	Поз. обозначение	Место надписи	Текст	Кол.	Вид шрифта	Заготовка
			Табличка	FU1	1		
			То же	QF1	1		
			"	KM1, KK1	1		
			"	K1	1		
	1	FU2	"	Запорное устройство	1		
	2		Табличка	☐ - Завеса	1		
	3		То же	☐	1		
	4	SA1	"	Выбор режима управления	1		
	5		На ключе	8 мест. - 1 0 - 2 дист.	1		
	6	HLR1	Табличка	Включено	1		
	7	SB2	То же	Пуск	1		
	8	SB1	"	Стоп	1		

Инв. № подл. | Подп. и дата | Взам. инв. №

23725-02

904-02-39.89

Автоматическое управление и силовое электрооборудование воздушно-тепловых завес

				Стадия	Лист	Листов
					20	

Гл. спец.	Островский		07.88
Н. контр.	Воронов		07.88
Рук. гр.	Гинодман		07.88
Ст. инж.	Булавина		07.88

Ящик управления ЗАУТ.1
Перечень надписей

ГПИ ЭЛЕКТРОПРОЕКТ Москва

Копировал Бочкарева Формат А3

Альбом 2

Вид спереди

Дверь ящика (вид со стороны монтажа)

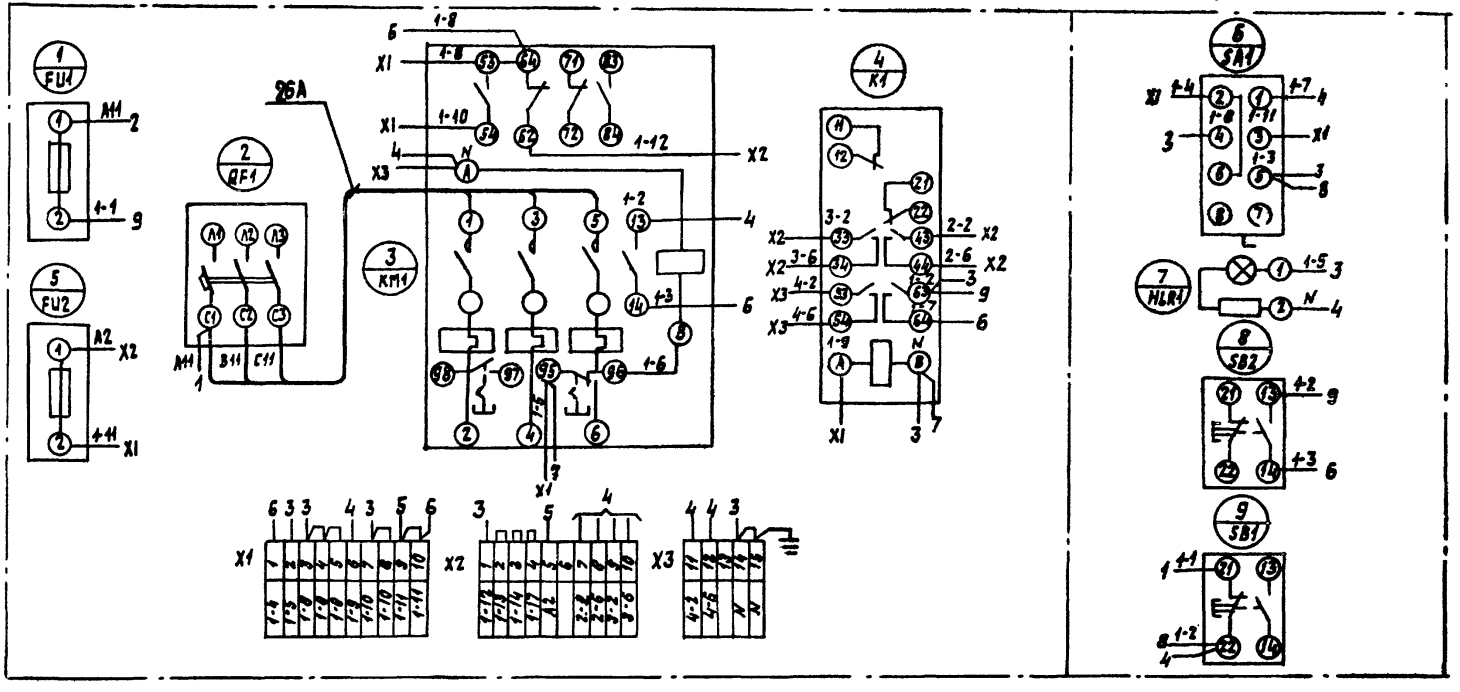

23725-02

				904-02-39.89			
				Автоматическое управление и силовое электрооборудование воздушно-тепловых завес			
					Стадия	Лист	Листов
						21	
Гл. спец.	Островский		07.88	Ящик управления ЗАУТ1. Схема электрическая соединений.	ГПИ Электропроект Москва		
Н. контр.	Успенский		07.88				
Рук. гр.	Тимофеян		07.88				
Нед. инж.	Кищинская		07.88				
Ст. инж.	Буланина		07.88				

Копировал:

Формат А3

Инв. № подл. | Подпись и дата | Взам. инв. №

Альбом 2

Вид спереди
Дверь не показана

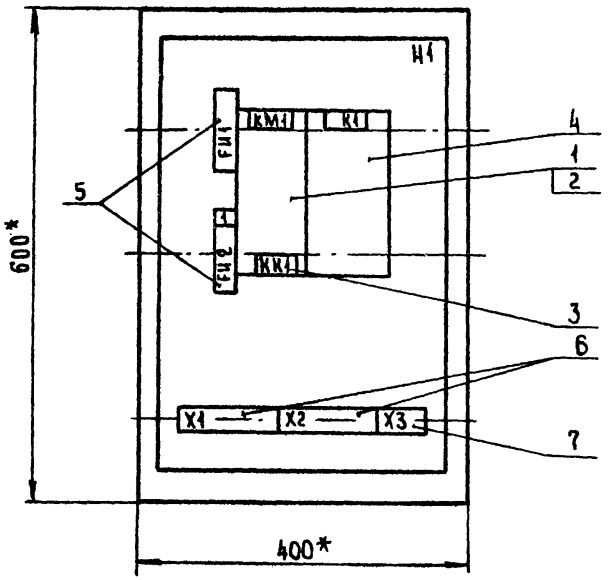

Дверь ящика
Вид спереди

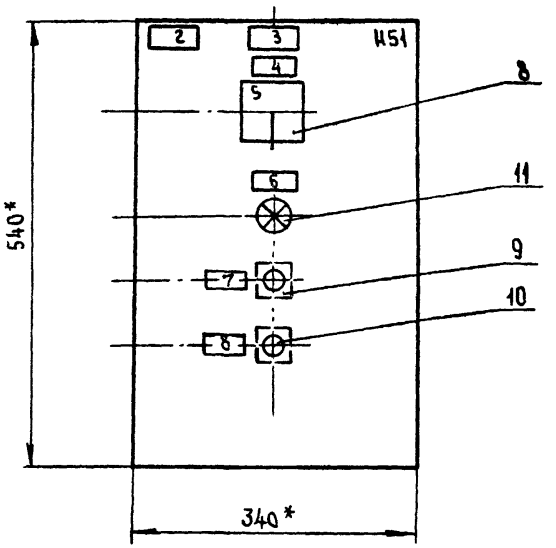

* Размеры для справок.

Глубина ящика 350 мм

23725-02

				904-02-39.89	
				Автоматическое управление и силовое электрооборудование воздушно-тепловых завес	
					Стадия / Лист / Листов
					22
ГА. Спец.	Островский		07.11		
Н. контр.	Воронов		07.11		
Рук. гр.	Гинодман		07.88	Ящик управления ЗЯУП2	ГПИ Электропроект Москва
Ст. инж.	Булавина		07.88	Чертеж общего вида	
Ст. инж.	Рогаткина		07.88		

Копировал Лиз. Формат А3

Инв. № подл. | Подп. и дата | Взам. инв. №

Альбом 2

Формат	Зона	Поз.	Обозначение	Наименование	Кол.	Примечание
				Документация		
				Чертеж общего вида		
				Схема электрическая		
				соединений		
				Перечень надписей		
				Сборочные единицы		
				А1		
				Пускатель		
		1			1	КМ1
				Приставка контактная		
		2			1	
		3		Реле	1	КК1
		4		Реле ПЭ-37-42У3 V 220 В	1	К1
				50 ГЦ		
				Предохранитель		
		5		ПТ-10У3 с ВТФ-6У3	2	FU1, FU2
				Блок зажимов		
		6		Б 324-4П25-8/ВУ3-10	2	Х1, Х2
		7		Б324-4П25-8/ВУ3-5	1	Х3

Формат	Зона	Поз.	Обозначение	Наименование	Кол.	Примечание
				А51		
				Переключатель		
		8		ПКУ3-140-2001 У3	1	SA1
				Рук. флажк		
				Выключатель		
		9		КЕ 011У3 исполн 2 черн.	1	SB2
		10		КЕ 011У3 исполн 2 красн	1	SB1
				Арматура		
		11		АМЕ 32122 12У2 V 220 В	1	HLR1

23725-02

			904-02-39.89
			Автоматическое управление и силовое электрооборудование воздушно-тепловых завес.
			Стадия: — Лист: 23 Листов:
Гл.спец	Островский	07.88	Ящик управления ЗЯУТ2 Технические данные аппаратов
Н.контр	Воронов	07.88	ГПИ Электропроект Москва
Рук.гр.	Гиндман	07.88	
Ст.инж.	Булавина	07.88	

Копировал Мал. Формат А3

Альбом 2

Панель	Надпись	Поз. обозначение	Место надписи	Текст	Кол.	Вид шрифта	Заготовка
			Табличка	FH1	1		
			то же	KM1, KK1	1		
			"	K1	1		
	1	FH2	"	Запорное устройство	1		
	2		Табличка	[ ] - завеса	1		
	3		то же	[ ]	1		
	4	SA1	"	Выбор режима управления	1		
	5		на ключе	8 1 2 мест. - 0 - дист.	1		
	6	HLR1	Табличка	Включено	1		
	7	SB2	то же	Пуск	1		
	8	SB1	"	Стоп	1		

Инв.№ подл. | Подпись и дата | Взам. инв.№

23725-02

904-02-39.89

Автоматическое управление и силовое электрооборудование воздушно-тепловых завес

				Стадия	Лист	Листов
					24	
Гл. спец.	Островский		07.88	Ящик управления ЯУТ2. Перечень надписей.	ГПИ ЭЛЕКТРОПРОЕКТ Москва	
Н. контр.	Воронов		07.88			
Рук. гр.	Гиндман		07.88			
Ст. инж.	Булавина		07.88			

Копировал: Тужилкина

Формат А3

Альбом 2

Вид спереди

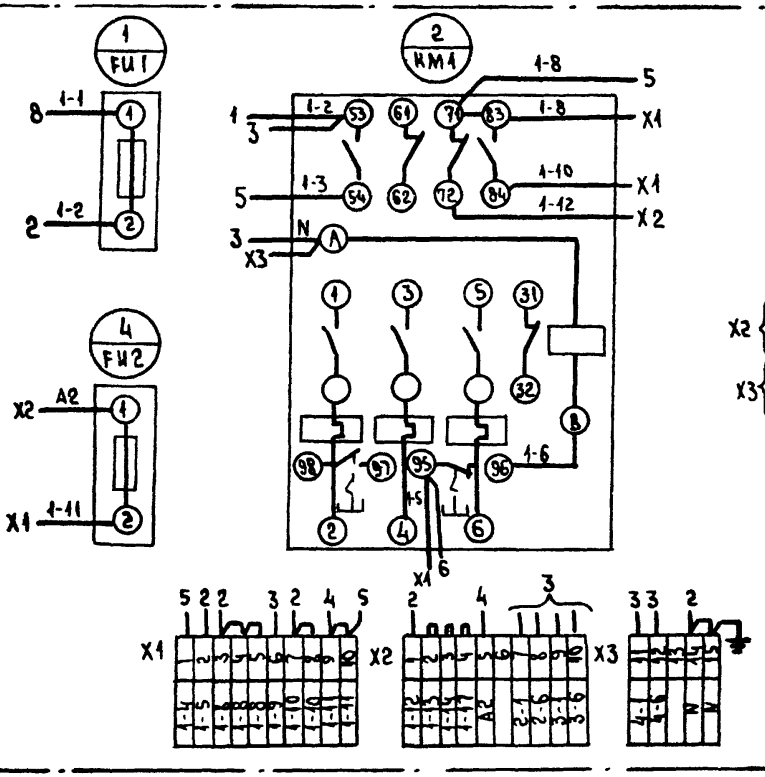

Дверь ящика (Вид со стороны монтажа)

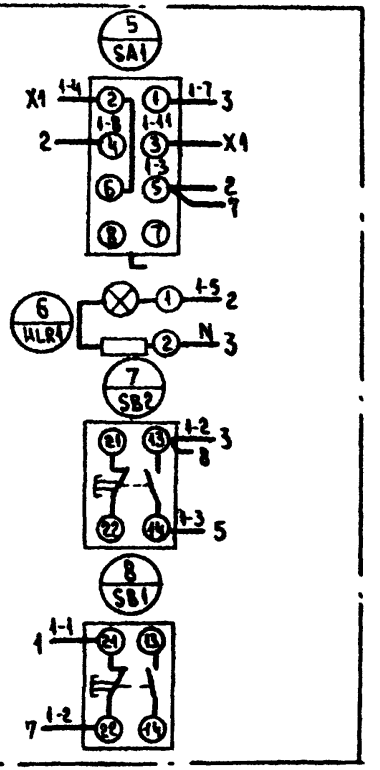

23725-02

				904-02-39.89	
				Автоматическое управление и силовое электрооборудование воздушно-тепловых завес	
					Стадия: Р; Лист: 25; Листов:
ГА. спец.	Островский		07.88		
Н. контр.	Воронов		07.88		
Рук. гр.	Гиноцман		07.88	Ящик управления ЗАУТ2 Схема электрическая соединения	ГПИ Электропроект Москва
Вед. инж.	Кишинский		07.88		
Ст. инж.	Булавина		07.88		

Копировал Лев. Формат А3

Инв. № подл. | Подпись и дата | Взам. инв. №

ЦЕНТРАЛЬНЫЙ ИНСТИТУТ ТИПОВОГО ПРОЕКТИРОВАНИЯ
ГОССТРОЯ СССР
КИЕВСКИЙ ФИЛИАЛ
г. Киев-57 ул. Эжена Потье № 12

448/20
Заказ № 12540 Инв. № 23725-02 Тираж 450

Сдано в печать 18/12 1989 Цена 2-13

gost.e-ecolog.ru