ТИПОВОЙ ПРОЕКТ
903-1-223.86

КОТЕЛЬНАЯ

С 4 КОТЛАМИ КЕ-2,5-14с

ТОПЛИВО - КАМЕННЫЕ И БУРЫЕ УГЛИ

Альбом 7
ЧАСТЬ 2
СТР. 68-139

21195-03
ЦЕНА 5-62

Горьковский Сантехпроект внес изменения в типовой проект **903-1-223.86** «Котельная с 4 котлами КЕ-2,5-14С. Топливо — каменные и бурые угли»: заменены обозначения стеновых панелей в альбоме 7 ч. 2 чертежи КЖ-28, КЖ-29; в альбоме 8 чертежи КЖИ-008 л. 2, КЖИ-012 л. 1 и 2, КЖИ-013 л. 1 и 2, КЖИ-014 л. 1, КЖИ-015, КЖИ-016.

Автор проекта Горьковский Сантехпроект (адрес: 603005, Горький, ул. Дзержинского, 26). Поставщик ЦИТП.

(Основание: письмо Горьковского Сантехпроекта от 24.11.86 № 51/1-2128)

gost.e-ecolog.ru

ЦЕНТРАЛЬНЫЙ ИНСТИТУТ ТИПОВОГО ПРОЕКТИРОВАНИЯ
ГОССТРОЯ СССР

Москва, А-445, Смольная ул., 22
Сдано в печать VII 1986г.
Заказ № 3675 Тираж 280 экз.

Альбом VII часть

Схема расположения колонн

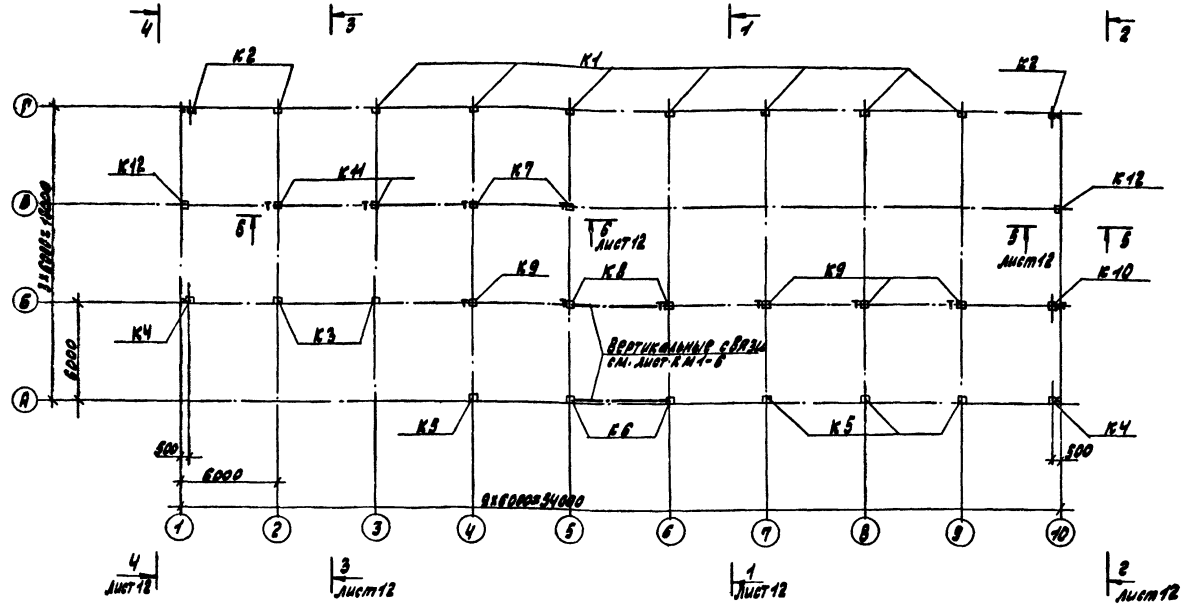

Схема расположения балок покрытия

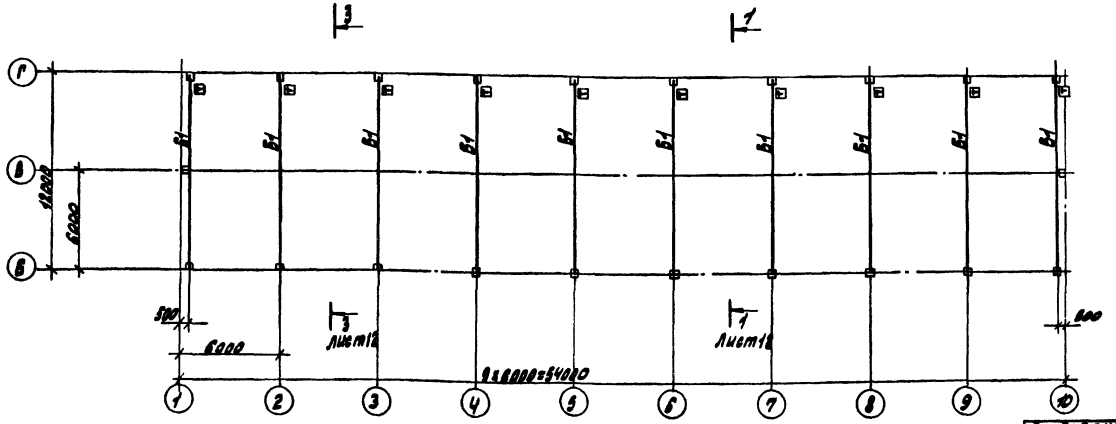

1. Общие указания см. лист 2.
2. При монтаже колонн и балок обратить внимание на знак ориентации

Привязан

Инв. №

Спецификация к схемам расположения колонн и балок покрытия

Марка поз.	Обозначение	Наименование		Кол.	Масса ед. кг.	Примечание
		Ветровые рюкзаки 7.1 10.1V				
		Колонны				
К1	ТП903-1-223.86 -КЖИ-ВОУ-	К60-7.1		7	2000	
	-01		К60-9.1			
К2	-02	К60-7.2		3	2000	
	-03		К60-9.2			
К3	-04	К60-7.3		2	2000	
	-05		К60-9.3			
К4	-06	К60-7.4		2	2000	
	-07		К60-9.4			
К5	-08	К60-7.5		4	2000	
	-09		К60-9.5			
К6	-10	К60-7.6		2	2000	
	-11		К60-9.6			
К7	-12	К60-7.7		2	2000	
	-13		К60-9.7			
К8	-002	К60-24.1		2	2800	
	-01		К60-26.1			
К9	-02	К60-24.2		4	2800	
	-03		К60-26.2			
К10	-04	К60-24.3		1	2800	
	-05		К60-26.3			
К11	-003	К30-1.1	К30-1.1	2	850	
К12	-004	1КФ87-1.1		2	1500	
	-01		1КФ87-2.1			
		Снеговые рюкзаки 2.1	8.1			
		Балки покрытия				
Б1	ТП903-1-223.86 -КЖИ-ВОБ	1БСМ2-4АрТ-а		10	4500	
	-01		2БСМ2-7АрТ-а		5000	
		Стойки фахверка				
СФ4	1.030.1-1.4-2-10-03	СФ4		4	359.1	
СФ13	-12	СФ13		1	535.4	
		Насадки				
НФ1		НФ1		1	29.7	
НФ4		НФ4		2	35.2	
НУ1		НУ1		2	23.2	
НУ2		НУ2		3	23.2	
		Изделия соединительные				
Т24	1.030.1-1.4-1-240	Т24		22	1.1	
МС6	ТП903-1-223.86 -КЖИ-(МС6,МС7)	МС6		2	7.1	
МС7	-035.090	МС7		2	4.5	
МС8	-01	МС8		2	22.6	

			ТП 903-1-223.86		-КЖ
			Котельная с 4 котлами КЕ-2,5-14С Топливо-каменный и бурый уголь		
				Стадия	Лист	Листов
				РП	11	
ГИП	Лева		Схемы расположения колонн и балок покрытия.	Госстрой СССР ГПИ Промстройпроект СЯНТЕХПРОЕКТ		
Нач.отд.	Кучковский					
Н.контр.	Сидькунов					
Гл.спец.	Марков					
Рук.гр.	Катарева					
Ст.инж.	Свиягина					

Инв. № подл. | Подпись и дата | Взам. инв. №

Альбом VII часть

1—1

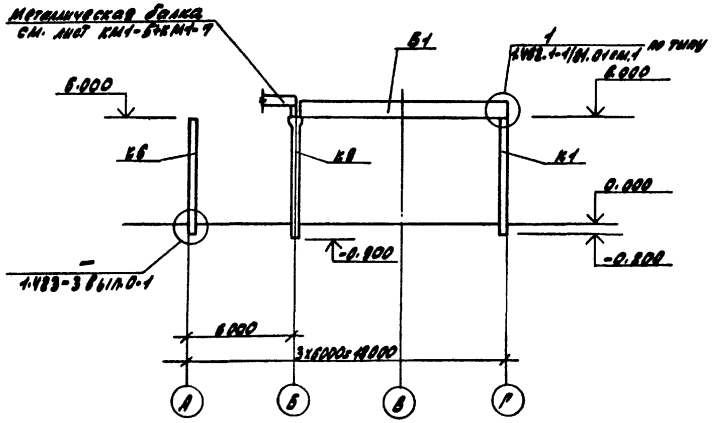

2—2

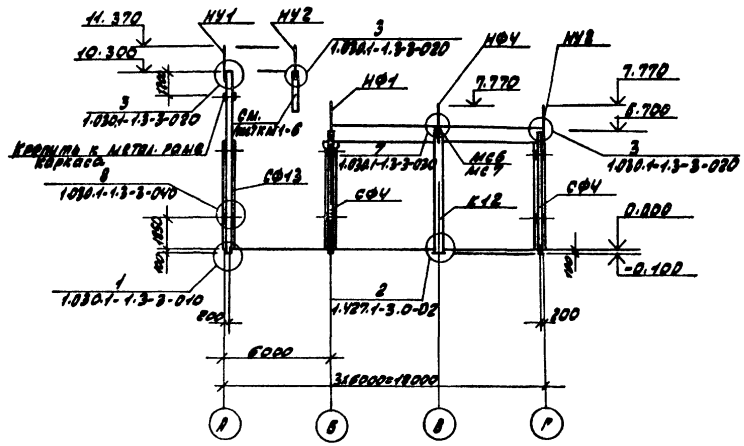

5—5

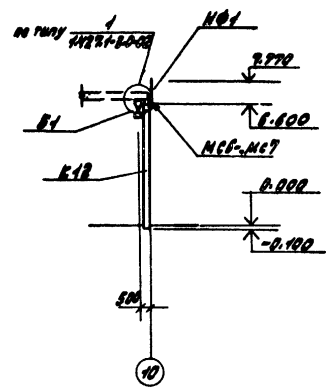

3—3

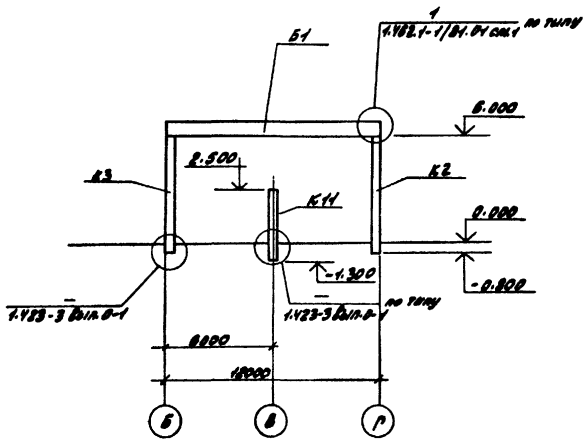

4—4

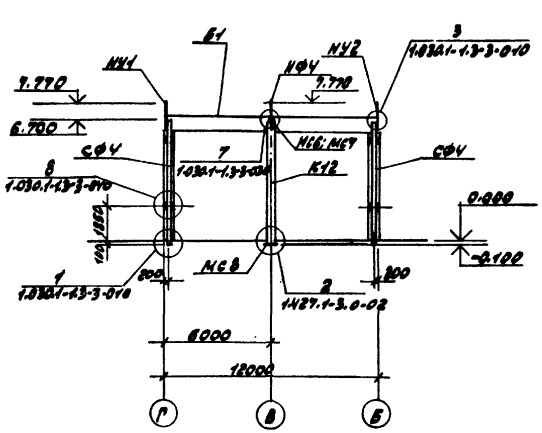

6—6

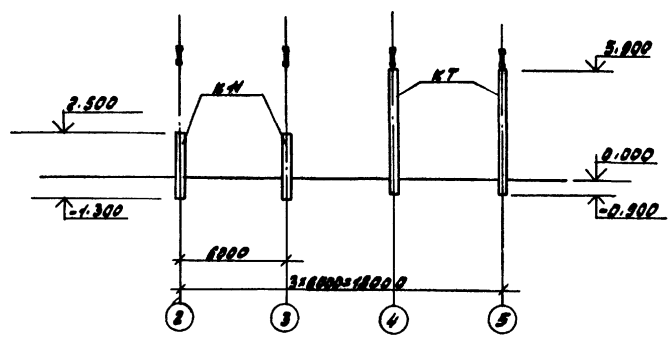

				ТП 903-1-223.86		-КМ
				Котельная с 4 котлами КВ-2.5-14С Топливо-каменные и бурые угли		
Привязан:	ГИП	Гусева			Стадия	Лист	Листов
	Нач.отд.	Ехилевский			Р.П	12	
	Н.контр.	Силькунов		Сечения 1-1÷6-6 к листу 11	Госстрой СССР ГПИ Горьковский САНТЕХПРОЕКТ		
	Гл.спец.	Марков					
	Рук.гр.	Катаева					
Инв.№	Ст.инж.	Сенягина					

21195-03 3

Альбом VII часть 2

Схема расположения плит покрытия

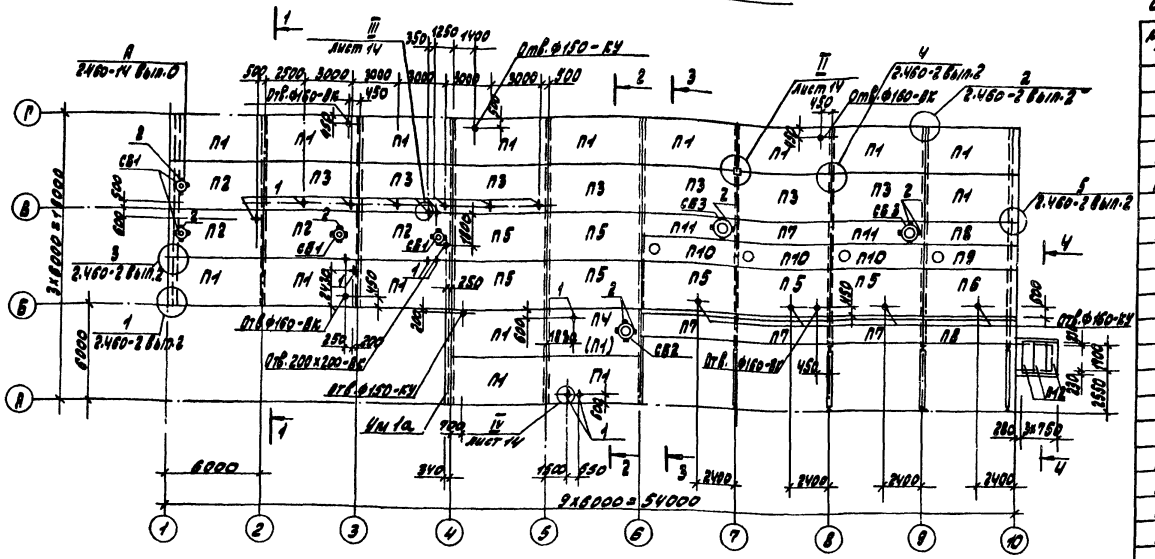

1. Общие указания см. лист 2.
2. Швы между железобетонными плитами заделать бетоном класса В15 с последующей укладкой теплоизоляции по стыкам.
3. Отверстия в плитах по месту сверлить с особой осторожностью, строго придерживаясь указанных размеров.
4. При монтаже плит заложить элементы подвесок по данному листу и по листу КМ1-13.
5. Марка плиты в скобках дана для варианта со скребковыми конвейерами.
6. Утеплитель в плитах покрытия принят для $t_н=-30°C$; $t_в=12°C$; $\varphi=60\%$; $\Delta t_н=7°$ по серии 1.465.1-10/82.0-02см.

Сечения см. на листе 14.

Спецификация к схеме расположения плит покрытия

Марка, поз.	Обозначение	Наименование	Кол. на вариант I	Кол. на вариант II		Масса ед.кг.	Примечание
		Плиты покрытия					
		Снеговые районы I÷II					
П1	ТП903-1-223.86 -КЖИ-006	1ПГ-2АIVТ-а-100ЯН-400М	16	17		3370	
П2	-04	1ПВ4-3АIVТ-а-100ЯН-400М	4	4		3880	
П3	1.465.1-10/82.1-01	1ПГ-2АIVТ-100ЯН-400М	7	7		3370	
П4	1.465.1-10/82.1-02	1ПВ7-3АIVТ-100ЯН-400М	1	—		3780	
П5	1.465.1-10/82.1-01	1ПГ-3АIVТ-100ЯН-400М	7	7		3370	
П6	ТП903-1-223.86-КЖИ-006-01	1ПГ-3АIVТ-а-100ЯН-400М	1	1		3370	
П7	1.465.1-10/82.1-03	2ПГ-2АIVТ-100ЯН-400М	4	4		1830	
П8	ТП903-1-223.86 -КЖИ-006-06	2ПГ-2АIVТ-а-100ЯН-400М	2	2		1830	
П9	-08	2ПВ7-2АIVТ-а-100ЯН-400М	1	1		2160	
П10	1.465.1-10/82.1-04	2ПВ7-2АIVТ-100ЯН-400М	3	3		2160	
П11	1.465.1-10/82.1-04	2ПВ10-2АIVТ-100ЯН-400М	2	2		2060	
		Снеговой район III					
П1	ТП903-1-223.86 -КЖИ-006-01	1ПГ-3АIVТ-а-100ЯН-400М	16	17		3370	
П2	-05	1ПВ4-4АIVТ-а-100ЯН-400М	3	3		3880	
П3	1.465.1-10/82.1-01	1ПГ-3АIVТ-100ЯН-400М	8	8		3370	
П4	1.465.1-10/82.1-02	1ПВ7-4АIVТ-100ЯН-400М	1	—		3780	
П5	1.465.1-10/82.1-01	1ПГ-4АIVТ-100ЯН-400М	7	7		3370	
П6	ТП903-1-223.86-КЖИ-006-02	1ПГ-4АIVТ-а-100ЯН-400М	1	1		3370	
П7	1.465.1-10/82.1-03	2ПГ-3АIVТ-100ЯН-400М	4	4		1830	
П8	ТП903-1-223.86-КЖИ-006-07	2ПГ-3АIVТ-а-100ЯН-400М	2	2		1830	
П9	-09	2ПВ7-3АIVТ-а-100ЯН-400М	1	1		2160	
П10	1.465.1-10/82.1-04	2ПВ7-3АIVТ-100ЯН-400М	3	3		2160	
П11	1.465.1-10/82.1-04	2ПВ10-3АIVТ-100ЯН-400М	2	2		2060	
		Снеговой район IV					
П1	ТП903-1-223.86-КЖИ-006-02	1ПГ-4АIVТ-а-100ЯН-400М	16	17		3370	
П2	-05	1ПВ4-4АIVТ-а-100ЯН-400М	3	3		3880	
П3	1.465.1-10/82.1-01	1ПГ-4АIVТ-100ЯН-400М	8	8		3370	
П4	1.465.1-10/82.1-02	1ПВ7-4АIVТ-100ЯН-400М	1	—		3780	
П5	1.465.1-10/82.1-01	1ПГ-5АIVТ-100ЯН-400М	7	7		3370	
П6	ТП903-1-223.86-КЖИ-006-03	1ПГ-5АIVТ-а-100ЯН-400М	1	1		3370	
П7	1.465.1-10/82.1-03	2ПГ-3АIVТ-100ЯН-400М	4	4		1830	
П8	ТП903-1-223.86-КЖИ-006-07	2ПГ-3АIVТ-а-100ЯН-400М	2	2		1830	
П9	-09	2ПВ7-3АIVТ-а-100ЯН-400М	1	1		2160	
П10	1.465.1-10/82.1-04	2ПВ7-3АIVТ-100ЯН-400М	3	3		2160	
П11	1.465.1-10/82.1-04	2ПВ10-3АIVТ-100ЯН-400М	2	2		2060	

Продолжение спецификации

Марка, поз.	Обозначение	Наименование	Кол. на вариант I	Кол. на вариант II		Масса ед.кг.	Примечание
		Снеговые районы I÷IV					
П12	3.006.1-2/82.1-2-1.0-05В	Плита П179-3	3	3		480	
		Стаканы					
СБ1	1.494-24 вып.1	СБ4А-1	4	4		150	
СБ2	1.494-24-вып.1	СБ7А-1	1	—		290	
СБ3	1.494-24 вып.1	СБ10А-1	2	2		250	
Ум 1а	ТП903-1-223.86 -КЖИ-19	Участок монолитный Ум-1а	1	1			
		Изделия соединительные					
1	ТП903-1-223.86-КЖИ-034.050-01	МС2	16	16		0.8	
2	2.460-14 вып.0	МС1	28	24		0.4	
3	ТП903-1-223.86-КЖИ-035.050	МС12	1	1		32.2	
4	-035.050-04	МС13	1	1		5.9	
		Изделия деревянные					
5	ТП903-1-223.86 -КЖИ-042	Д1	8	8			
6	-01	Д2	8	8			
		Асбестоцементный лист					
	Гост 18124-75	ЛП-П-3.0×0.3-10	16	16		19.2	

Вариант I - с ленточным конвейером
Вариант II - со скребковыми конвейерами.

Привязан:

Инв. №

ГИП	Гусева	
Нач. отд.	Екилевский	
Н.контр.	Силькунов	
Гл. спец.	Марков	
Рук. гр.	Катаева	
Ст. инж.	Сенягина	

ТП903-1-223.86 -КЖИ

Котельная с 4 котлами КЕ-2.5-14С
Топливо-каменные и бурые угли.

Стадия	Лист	Листов
РП	13	

Схема расположения плит покрытия

Госстрой СССР
РПН Горьковский
САНТЕХПРОЕКТ

Согласовано:
Нач. отд. КУ-1 Лепендин
Нач. отд. ОВ-2 Ивкин
Нач. отд. ВК-1 Акчурин

Инв. № подл. | Подпись и дата | Взам. инв. №

21195-03 4

Альбом VII часть 2

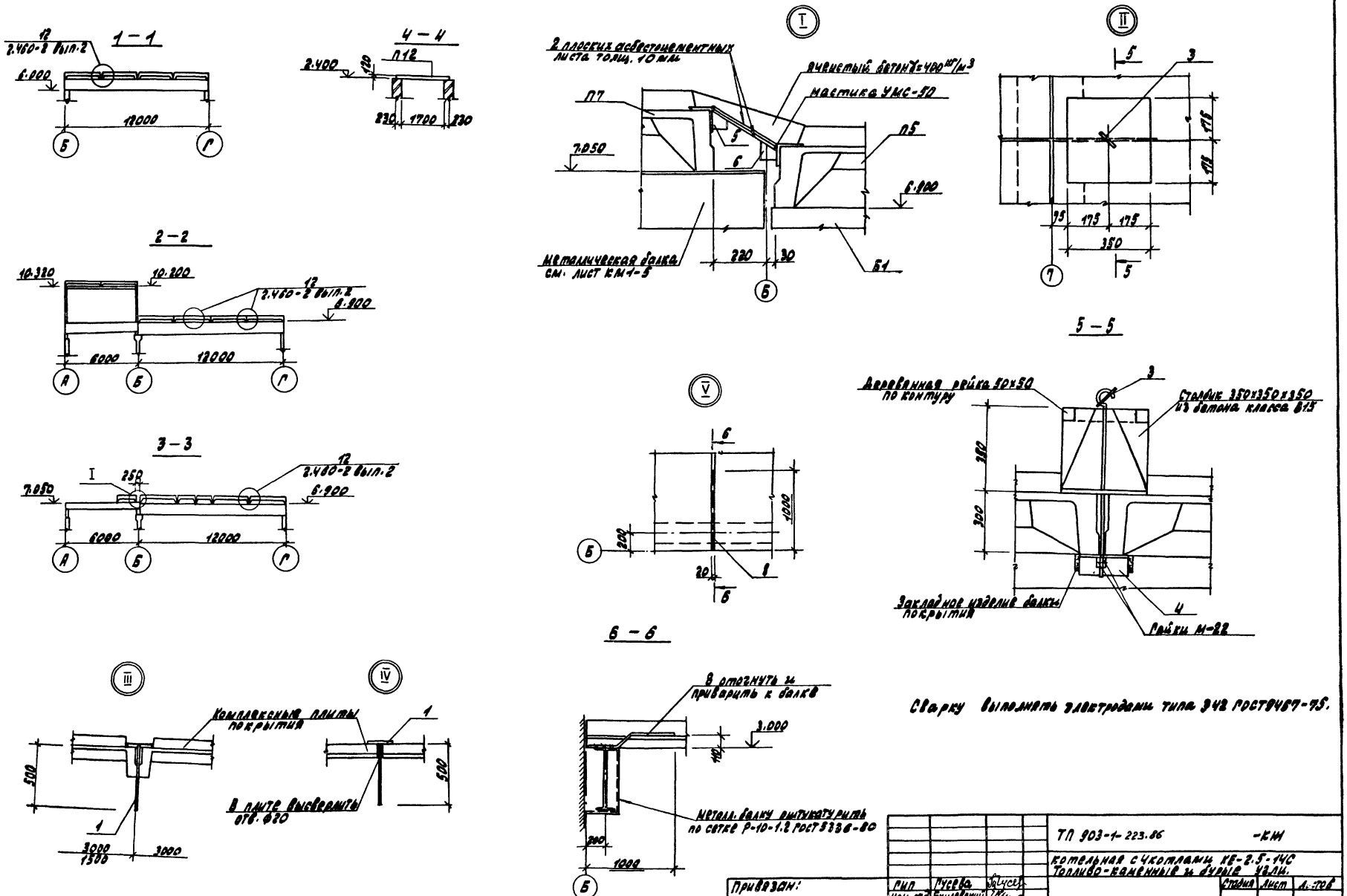

Сварку выполнять электродами типа Э42 ГОСТ 9467-75.

Привязан:	ГИП	Гусева		ТП 903-1-223.86 -КМ	
	Нач. отд.	Екилевский		Котельная с 4 котлами КЕ-2.5-14С Топливо-каменные и дуговые узлы.	
	Н. контр.	Силькинов			
	Гл. спец.	Марков		Стадия	Лист
	Рук. гр.	Катаева		РП	14
Инв. №	Ст. инж.	Семягина		Схема расположения плит покрытия. Сечения. Узлы.	Госстрой СССР РПИ Горьковский Сантехпроект

Инв. № подл. | Подпись и дата | Взам. инв. №

21195-03 5

Альбом VII часть 2

Схема расположения плит перекрытия на отм. 3.250

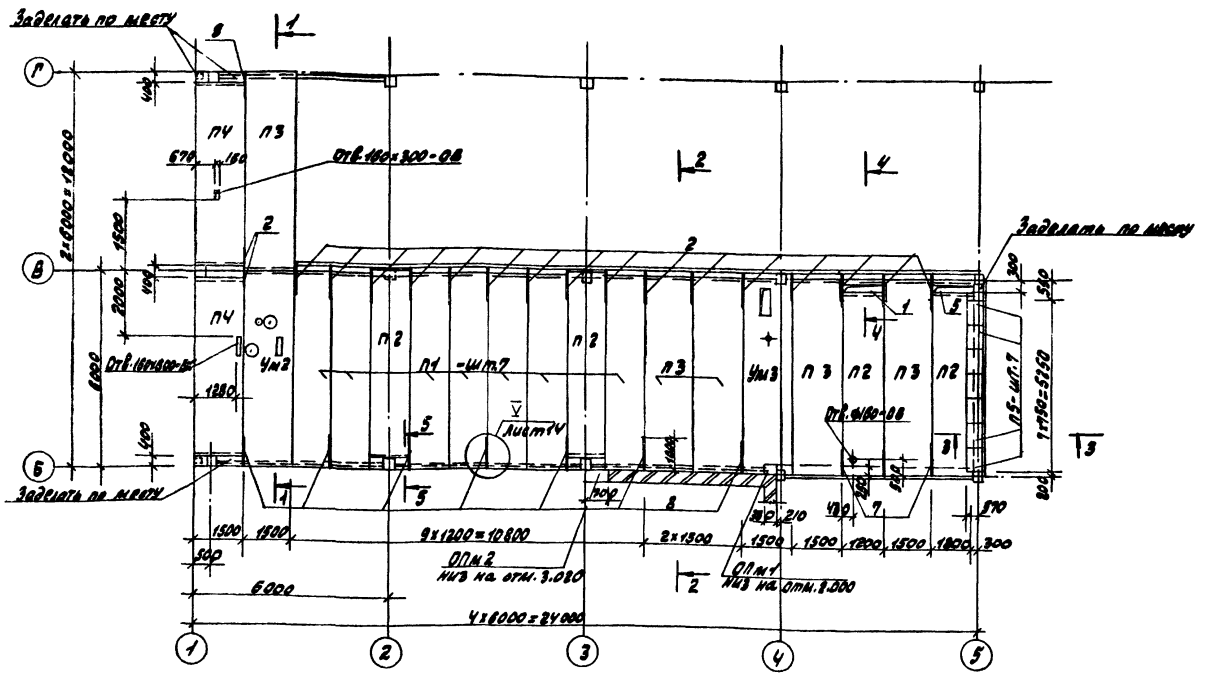

Спецификация к схеме расположения плит перекрытия на отм. 3.250

Марка, поз	Обозначение	Наименование	Кол.	Масса ед. кг.	Примечание
		Плиты перекрытия			
П1	1.141-1.63 300-01	ПК 60.12-8АтVT-а	8	2150	
П2	1.141-1.63 300-02	ПК 57.12-8АтVT-а	4	2050	
П3	1.141-1.63 200-01	ПК 60.15-8АтVT-а	5	2650	
П4	1.141-1.63 200-03	ПК 54.15-8АтVT-а	2	2525	
П5	3.006.1-2/82.1-2-1.0-016	П5А-5	7	100	
		Участки монолитные			
Ум2	ТП903-1-223.86 -КЖ-18	Ум2	1		
Ум3	-КЖ-18	Ум3	1		
		Опорные подушки			
ОПм1	-КЖ-18	ОПм1	1		
ОПм2	-КЖ-18	ОПм2	1		
		Рамы металлические			
1	ТП903-1-223.86 -КЖН-037	РМ1	1	174.6	
5	-01	РМ2	1	194.1	
2	-024.020-03	Каркас плоский КР15	18	1.1	
3		А-I-14 ГОСТ 5781-82* ℓ=450	28	0.55	
4		А-II-10 ГОСТ 5781-82*	84.0	0.62	п.м.
6		Сетка Р-10-1.2 ГОСТ 5336-80	31.5	2.2	м²
7	2.430-3 вып.3	Изделие соединительное МК22	2		
8		А-I-10 ГОСТ 5781-82* ℓ=1150	8	0.7	

Расход бетона класса В15 на заделки по месту - 1.3м³.

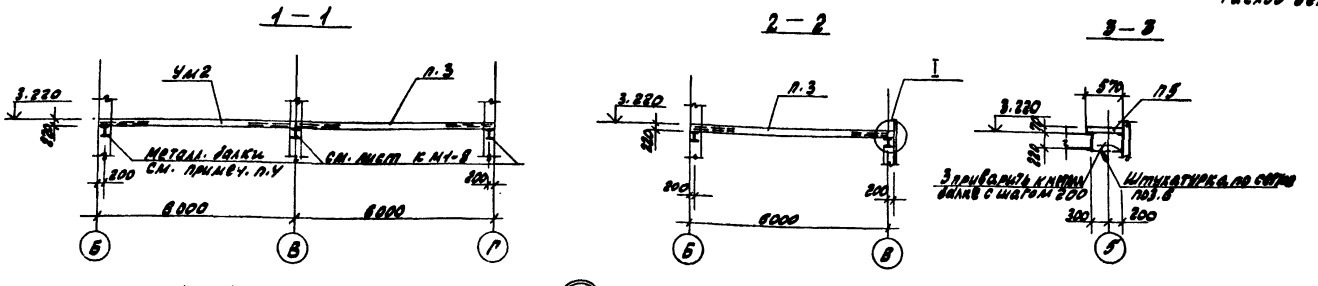

1. Общие указания см. лист 2.
2. Швы между плитами заполнить бетоном класса В15 на мелком заполнителе.
3. Отверстия в плитах по месту высверлить с особой осторожностью, строго придерживаясь указанных размеров.
4. Металлические балки оштукатурить цементным раствором по сетке Р-10-1.2 ГОСТ 5336-80.

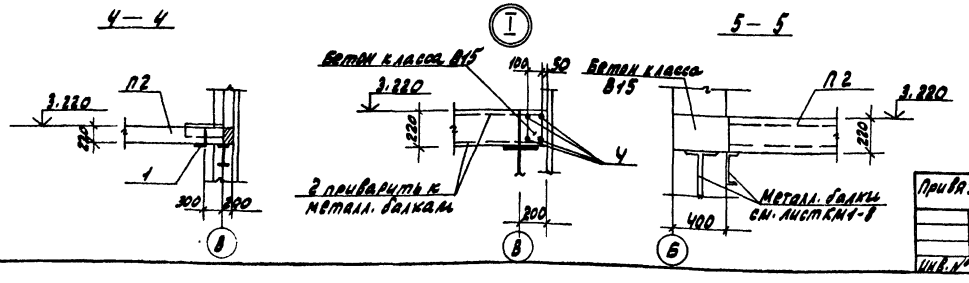

Привязан:	ГИП	Гусева	
	Нач. отд.	Ехилевский	
	Н. контр.	Силькунов	
	Гл. спец.	Марков	
	Рук. гр.	Катаева	
Инв. №	Ст. инж.	Колесова	

ТП 903-1-223.86 -КЖ1

Котельная с 4 котлами КЕ-2.5-14С
Топливо-каменные и бурые угли.

Стадия	Лист	Листов
РП	15	

Схема расположения плит перекрытия на отм. 3.250

Госстрой СССР
ГПИ Горьковский
САНТЕХПРОЕКТ

Согласовано:
Нач. отд. ПЗ-2 Ионкин
Нач. отд. ВК-1 Акчурин

Инв. № подл. | Подпись и дата | Взам. инв. №

21195-03 . Б

Альбом VII часть 2

Схема расположения плит перекрытия на отм. 7.200

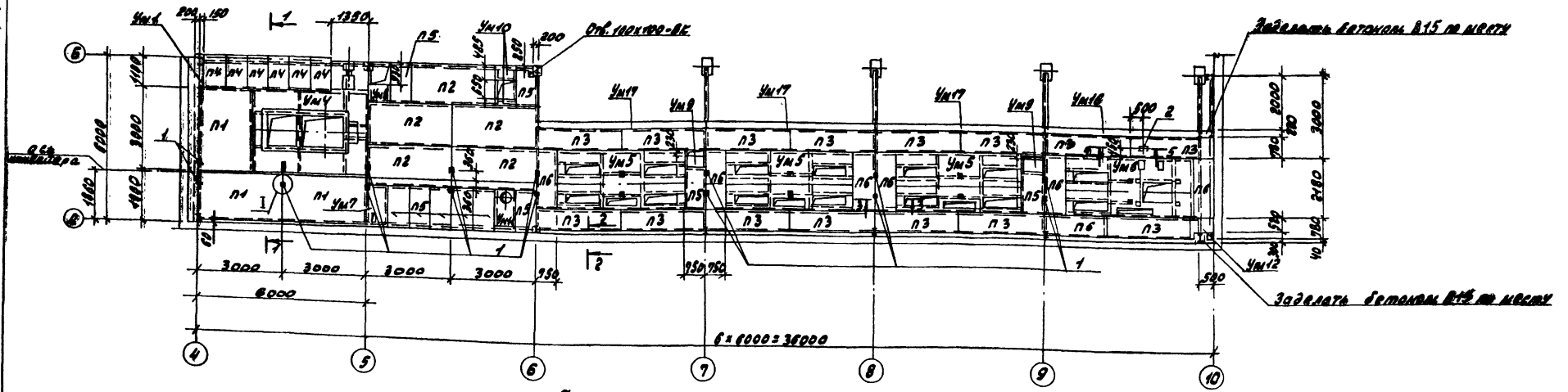

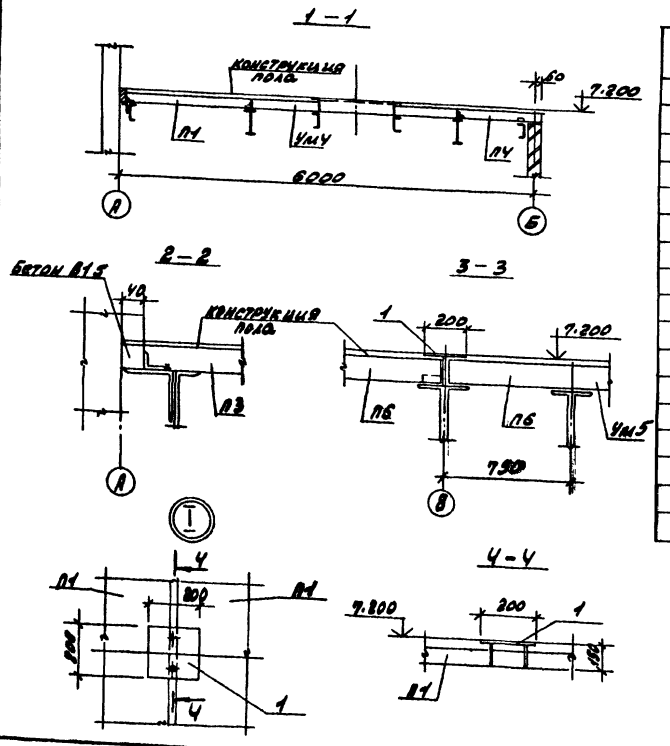

Спецификация к схеме расположения плит перекрытия на отм. 7200

Марка, поз	Обозначение	Наименование	Кол.	Масса ед.кг.	Примечание
		Плиты перекрытия			
П1	ТП 903-1-223.86 -КЖИ-007	П14-3-1	3	1240.0	
П2	-01	П10-3-1	5	770.0	
П3	-02	П5-8-1	15	410.0	
П4	-03	П7в-3-1	6	150.0	
П5	-04	П10в-3-1	10	190.0	
П6	-05	П17в-3-1	7	480.0	
		Монолитные участки			
Ум1	ТП 903-1-223.86 -КЖ-19	Ум1	1		
Ум4	-КЖ-21	Ум4	1		
Ум5	-КЖ-19	Ум5	3		
Ум6	-КЖ-20	Ум6	1		
Ум7	-КЖ-22	Ум7	1		
Ум8	-КЖ-22	Ум8	1		
Ум9	-КЖ-22	Ум9	2		
Ум10	-КЖ-22	Ум10	1		

Марка, поз.	Обозначение	Наименование	Кол.	Масса ед.кг.	Примечание
		Монолитные участки			
Ум11	ТП 903-1-223.86 -КЖ-23	Ум11	1		
Ум12	-КЖ-23	Ум12	1		
Ум16	-КЖ-23	Ум16	1		
Ум17	-КЖ-23	Ум17	3		
		Изделия закладные			
1	ТП 903-1-223.86 -КЖИ-034.050-02	МС4	15	3.3	
2	1.400-15.8.1 120-12	МН411-2	1	3.5	

1. Общие указания см. лист 2.
2. Поверхность всех монолитных участков затереть цементным раствором.
3. Закладные изделия поз. 1;2 устанавливать во время заделки швов бетоном и выполнения пола.
4. Участок примыкания плит к металлическим колоннам высверлить по месту.
5. Схему расположения металлических балок см. черт. КМ.
6. Плиты перекрытия приварить к металлическим балкам не менее, чем по трем углам.

Привязан:

Инв. №

Гип	Гусева	
Нач.отд.	Ехилевский	
Н.контр.	Силькунов	
Гл.спец.	Марков	
Рук.гр.	Катаева	
Ст.инж.	Озаркова	

ТП 903-1-223.86 -КЖ

Котельная с 4 котлами КЕ-2.5-14С
Топливо-каменные и бурые угли

Стадия	Лист	Листов
Р.П.	16	

Вариант с ленточным конвейером. Схема расположения плит перекрытия на отм. 7.200

Госстрой СССР
ГПИ Горьковский
САНТЕХПРОЕКТ

21195-03 7

Согласовано:
Нач.отд. ВК-1 Якучин
Нач.отд. ОВ-2 Ионкин
СТП Москва Ройзман

Альбом VII часть

Схема расположения плит перекрытия на отм. 7.200

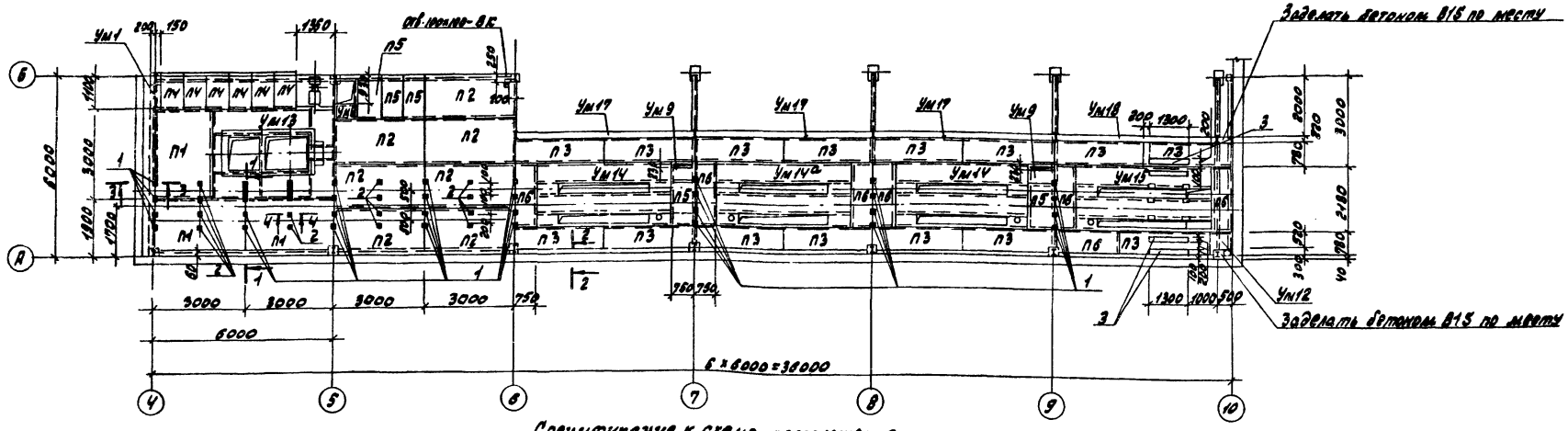

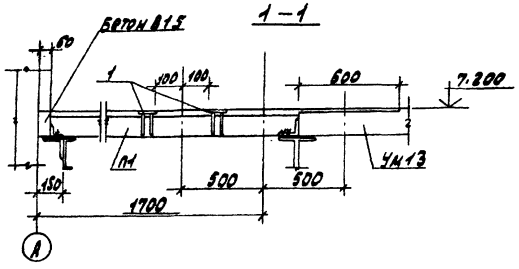

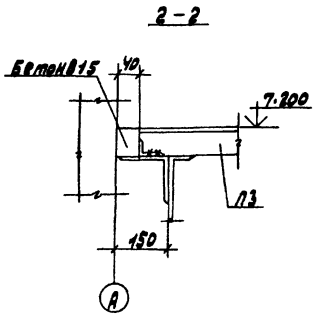

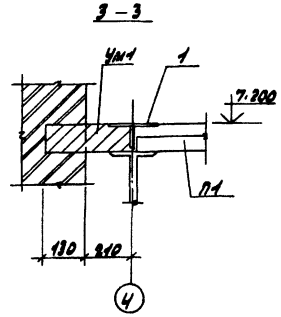

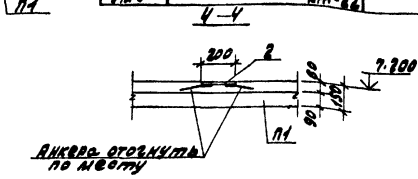

Спецификация к схеме расположения плит перекрытия на отм. 7.200

Марка, поз.	Обозначение	Наименование	Кол.	Масса ед. кг	Примечание
		Плиты перекрытия			
П1	ТП903-1-223.86 -КЖИ-007	П14-3-1	3	1240.0	
П2	-01	П10-3-1	7	770.0	
П3	-02	П5-8-1	15	410.0	
П4	-03	П7а-3-1	6	150.0	
П5	-04	П10а-3-1	5	190.0	
П6	-05	П17а-3-1	7	480	
		Монолитные участки			
Ум1	ТП903-1-223.86 -КЖ-19	Ум1	1		
Ум13	-КЖ-21	Ум13	1		
Ум14	-КЖ-24	Ум14	2		
Ум14а	-КЖ-24	Ум14а	1		
Ум15	-КЖ-24	Ум15	1		
Ум8	-КЖ-22	Ум8	1		
Ум9	-КЖ-22	Ум9	2		

Марка, поз.	Обозначение	Наименование	Кол.	Масса ед. кг	Примечание
		Монолитные участки			
Ум12	ТП903-1-223.86 -КЖ-23	Ум12	1		
Ум17	-КЖ-23	Ум17	3		
Ум16	-КЖ-23	Ум16	1		
1	ТП903-1-223.86-КЖИ-1.24.051-03	Изделие соединительное МС4	30	3.3	
		Изделия закладные			
2	1.400-15.81.420-03	МН406-2	14	2.4	
3	1.400-15.81-430-07	МН417-2 С=1300	3	13.5	

1. Общие указания см. лист 2.
2. Закладные изделия поз 1; 2; 3 установить во время заделки швов бетоном и выполнения пола.
3. Участок примыкания плит к металлическим колоннам высверлить по месту.
4. Схему расположения металлических балок см. черт. КМ
5. Поверхность всех монолитных участков затереть цементным раствором.
6. Плиты перекрытия приварить к металлическим балкам не менее, чем по трем углам.

Привязан:			
Инв. №			

Гип	Гусева	
Нач. отд.	Ехилевский	
Н. контр.	Силькунов	
Гл. спец.	Марков	
Рук. гр.	Катаева	
Ст. инж.	Озаркова	

ТП 903-1-223.86 -КЖ

Котельная СЧ котлами КЕ-2.5-14С
Топливо-каменные и бурые угли.

Стадия	Лист	Листов
РП	17	

Вариант со скребковыми конвейерами. Схема расположения плит перекрытия на отм. 7.200

Госстрой СССР
ГПИ Горьковский
САНТЕХПРОЕКТ

Согласовано:
Нач. отд. ВС-1 Якчурин
Нач. отд. ОВ-2 Ионкин
СТП п. Москва Рейзман

Инв. № подл. | Подпись и дата | Взам. инв. №

21195-03 8

Ум2. Опалубка

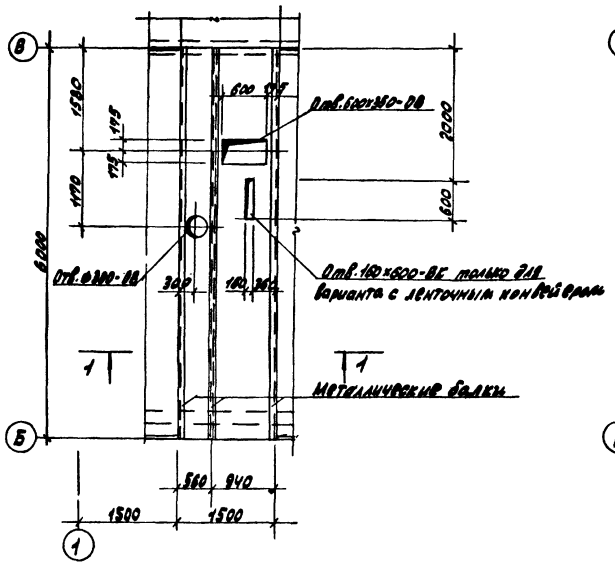

Ум3. Опалубка

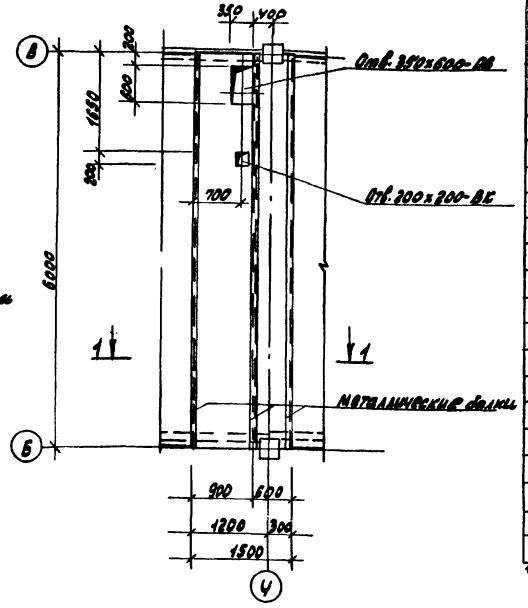

Формат	Зона	Поз.	Обозначение	Наименование	Кол. на марку Ум2	Ум3	ОПм1	ОПм2	Примечание
				Сборочные единицы					
		1		Сетки С 1Вр1-100 560х5950 25 / С 3Вр1-100 560х5950 30	1	1			44.3кг
		2		Сетки С 1Вр1-100 940х5950 67 / С 3Вр1-100 940х5950 70	1	1			47.3кг
				Изделия закладные					
		8	ТП903-1-223.86 -КМН-088.040-04	МН8			1		1.4кг
		9	1.400-15.84.130-71	МН144-6				1	9.6кг
				Детали					
				А-III-8 ГОСТ 5781-82*					
		3		ℓ=340	4				0.2кг
		4		ℓ=890	10/4	6			0.35кг
		5		ℓ=750	4				0.3кг
		6		ℓ=1000	4/-	2			0.4кг
		7*		ℓ=1200	1				0.47кг
				Материалы					
				Бетон класса В15	0.85 / 1.86	0.86	0.06	0.09	м³
				Керамзитобетон марки D800	1.02 / 1.02	1.02			м³

*Поз.7 см. ведомость деталей.

Для Ум2 в числителе указан расход для варианта с ленточным конвейером, в знаменателе - для варианта со скребковыми конвейерами.

Ум2. Армирование

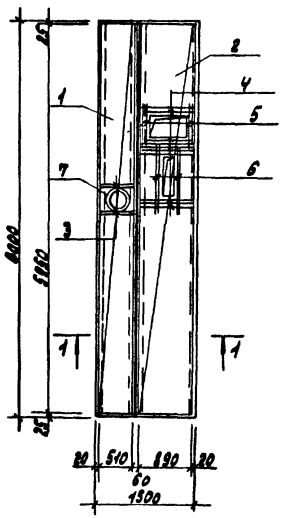

Ум3. Армирование

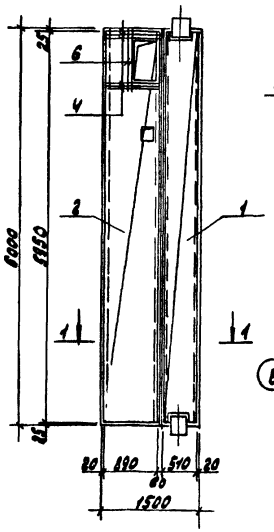

1—1

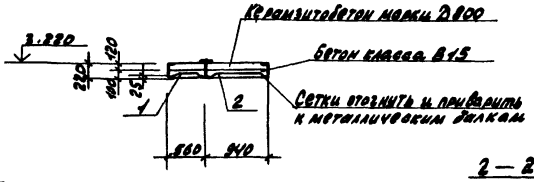

Ведомость деталей

Поз.	Эскиз
7	⌀340

Ведомость расхода стали на один элемент, кг

Марка элемента	Изделия арматурные: Арматура класса А-III ГОСТ 5781-82* ⌀8	⌀10	Арматура класса Вр1 ГОСТ 6727-80 ⌀5	Итого	Общий расход
Ум2	0.6 / 2.9		27.6	28.2 / 30.5	33.8 / 31.5
Ум3	2.9		27.6	30.5	30.5

ОПм1

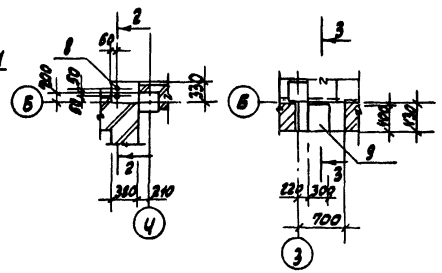

ОПм2

2—2

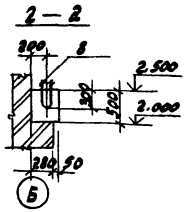

3—3

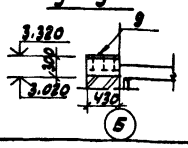

Привязан!

Инв.№

ТП 903-1-223.86 -КМ			
Котельная с 4 котлами КЕ-2,5-14С Топливо - каменные и бурые угли			
Гип Гусева		Стадия	Лист	Листов
Нач.отд. Ешкевский		РП	18	
Н.контр. Сильчиков				
Гл.спец. Маркова				
Рук.гр. Катаева				
Ст.инж. Колесова				
Монолитные участки перекрытия Ум2, Ум3. Опорные подушки ОПм1, ОПм2.		Госстрой СССР ГПИ Горьковский САНТЕХПРОЕКТ		

Альбом VII часть 2

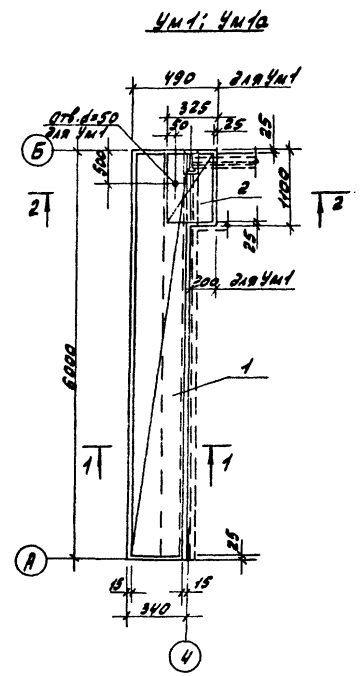

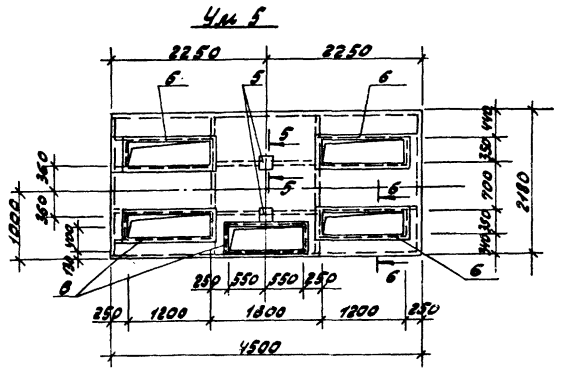

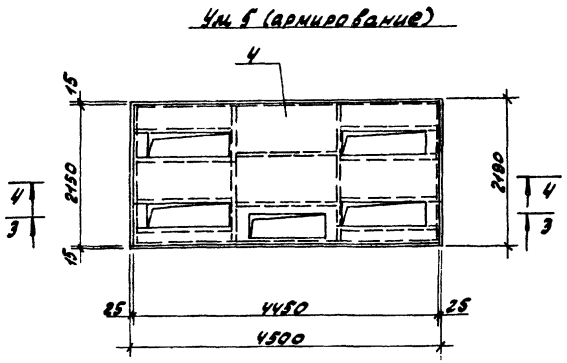

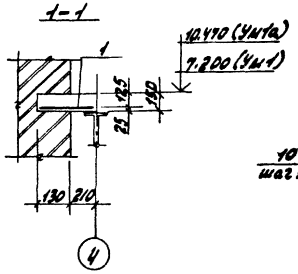

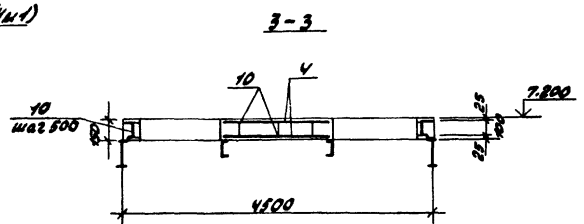

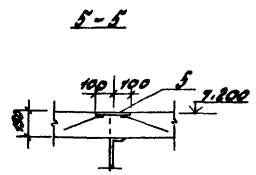

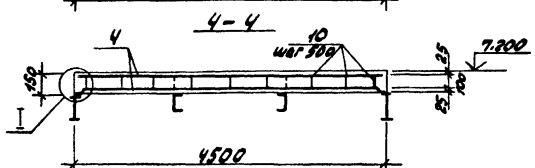

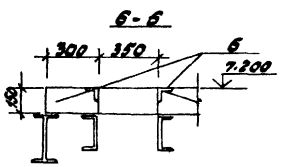

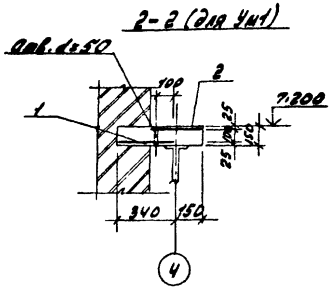

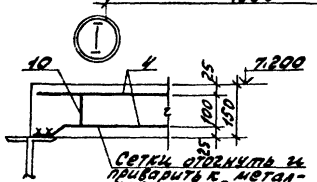

Спецификация монолитных участков Ум1; Ум1а; Ум5

Формат	Зона	Поз.	Обозначение	Наименование	Кол. на исполн. Ум1	Ум5	Ум1а	Примечание
				Сборочные единицы				
				Сетки арматурные				
				ГОСТ 8478-81				
		1		С $\frac{5Вр1-100}{5Вр1-100}$ 310×5950 $\frac{25}{25}$	1		1	5.61 кг
		2		С $\frac{5Вр1-100}{5Вр1-100}$ 300×1050 $\frac{25}{50}$	1			1.0 кг
		4		С $\frac{5Вр1-100}{5Вр1-100}$ 2150×4450 $\frac{25}{25}$		2		29.6 кг
				Изделия закладные				
		5	1.400-15.81.420-02	МН 406-1		2		2.5 кг
		6	1.400-15.81.340-09	МН 548 ℓ=3.2 пм		5		13.4 кг
				Детали				
				А-III-8 ГОСТ 5781-82*				
		10*		ℓ=690		42		0.27 кг
				Материалы				
				Бетон класса В15	0.4	1.2	0.3	м³

* Позицию 10 - см. ведомость деталей на листе 21.

Ведомость расхода стали на элемент, кг

Марка	Изделия арматурные					Изделия закладные					Всего
	Арматура класса					Арматура класса	Прокат марки				
	Вр1		А III			А III	Вст3 кп2				
	ГОСТ 6727-80		ГОСТ 5781-82*			ГОСТ 5781-82	ГОСТ 19903-74	ГОСТ 8509-72*			
	ф5	Итого	ф8		Итого	ф8	-δ=6	L 50×5		Итого	
Ум1	6.6	6.6									6.6
Ум5	59.2	59.2	11.4		11.4	7.7	3.8	60.5		78.0	142.6
Ум1а	5.6	5.6									5.6

1. Сетки поз. 4 вырезать в местах отверстий по месту.
2. В монолитном участке Ум1 сетку поз. 2 в месте металлической колонны вырезать.

Привязан:				
	Гип	Гусева		
	Нач. отд.	Ехилевский		
	Н. контр.	Силькунов		
	Гл. спец.	Марков		
	Рук. гр.	Катаева		
Инв. №	Ст. инж.	Огаркова		

ТП 903-1-223.86 -КЖ.

Котельная с 4 котлами КЕ-2.5-14С топливо-каменные и бурые угли.

Стадия	Лист	Листов
Р.П.	19	

Вариант с ленточным конвейером. Монолитные участки Ум1, Ум1а, Ум5.

Госстрой ССР ГПИ Горьковский САНТЕХПРОЕКТ

21195-03 10

Инв. № подл. | Подпись и дата | Взам. инв. №

Альбом VII часть 2

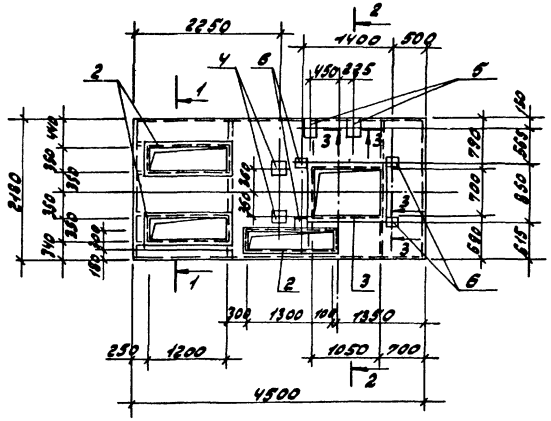
Ум 6

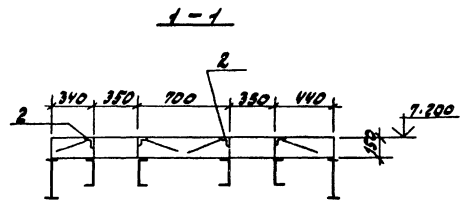
1 - 1

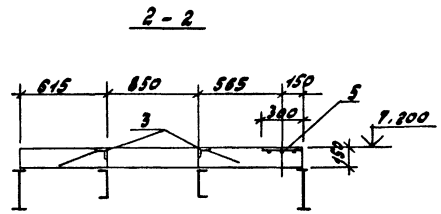
2 - 2

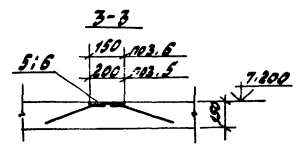
3-3

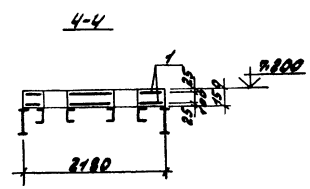
4-4

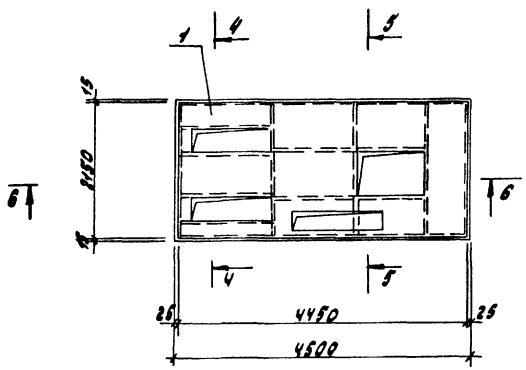
Ум 6 (армирование)

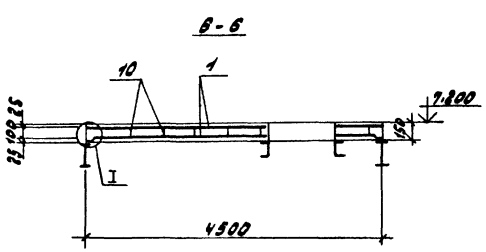
6-6

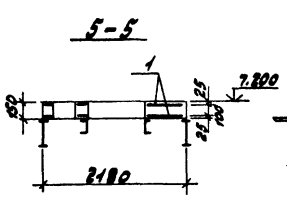
5-5

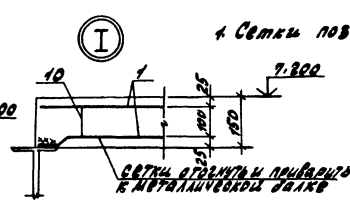

Спецификация монолитного участка Ум 6

Формат	Зона	Поз.	Обозначение	Наименование	Кол.	Примечание
				Сборочные единицы		
				Сетки арматурные		
				ГОСТ 8478-81		
		1		С 5Вр1-100 / 5Вр1-100 2150×4450×25	2	29.6кг
				Изделия закладные		
		2	1.400-15.81. 540-09	МН 548 С=3.2пм	3	13.4кг
		3	-09	МН 548 С=4пм	1	16.8кг
		4	1.400-15.81. 420-02	МН 406-1	2	2.5кг
		5	-12	МН 411-1	2	3.6кг
		6	1.400-15.81. 410-04	МН 403-1	4	1.9кг
				Детали		
				А-III-8 ГОСТ 5781-82*		
		10*		С=690	42	0.27кг
				Материал		
				Бетон класса В15	1.2	м³

* Позицию 10 - см. ведомость деталей на листе 21.

Ведомость расхода стали на элемент, кг

Марка элемента	Изделия арматурные							Изделия закладные							Общий расход
	Арматура класса							Арматура класса		Прокат марки					
	Вр1			А III				А III		8 ст 3 кп 2					
	ГОСТ 6727-80			ГОСТ 5781-82*				ГОСТ 5781-82*		ГОСТ 19903-74*		ГОСТ 8509-72*			
	5		Итого	8		Итого	Всего	8	Итого	∠5×6	Итого	∠50×5	Итого	Всего	
Ум 6	59.2		59.2	11.4		11.4	70.6	10.3	10.3	15.0	15.0	51.7	51.7	77.0	147.6

1. Сетки поз.1 в местах отверстий вырезать по месту.

Привязан:	Гип	Гусева		ТП 903-1-223.86	-КЖ
	Нач. отд.	Ехилевский		Котельная с 4 котлами КЕ-2.5-14С	
	Н. контр.	Сильвуков		Топливо-каменные и бурые угли	
	Гл. спец.	Марков		Стадия	Лист	Листов
	Рук. гр.	Катаева		РП	20	
Инв. №	Ст. инж.	Огаркова		Вариант с ленточным конвейером. Монолитный участок Ум6.	Росстрой ССР ГПИ Горьковский САНТЕХПРОЕКТ	

21195-03 11

Альбом VII часть 2

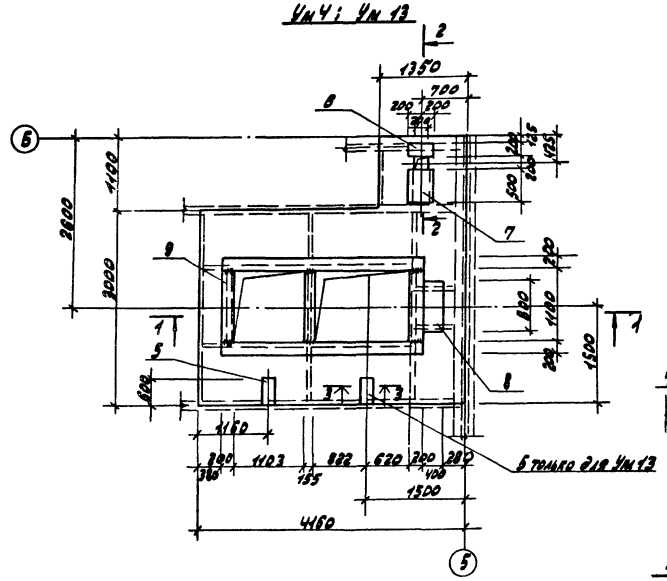

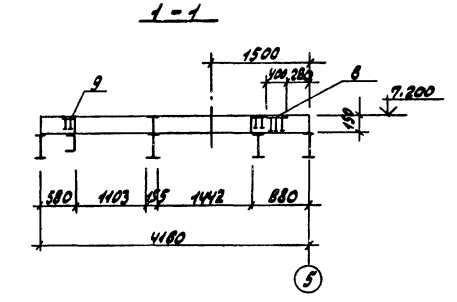

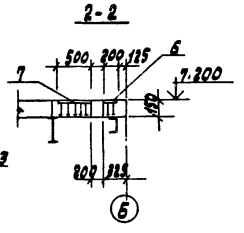

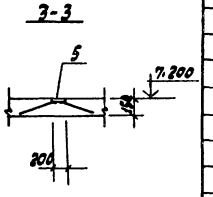

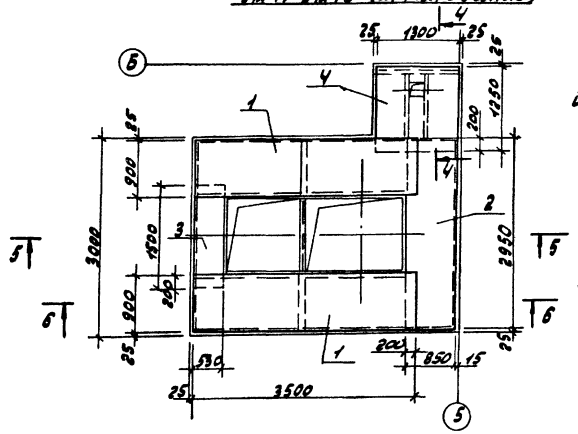

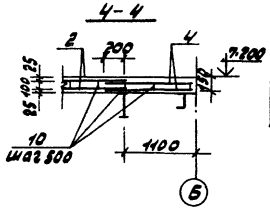

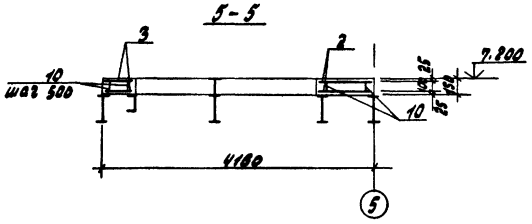

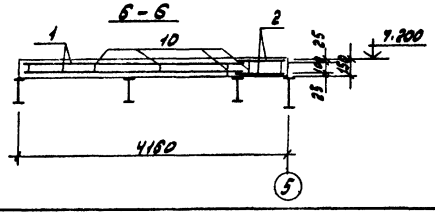

Спецификация монолитных участков Ум4; Ум13

Формат	Зона	Поз.	Обозначение	Наименование	Кол на исполн. Ум4	Кол на исполн. Ум13		Примечание
				Сборочные единицы				
				Сетки арматурные				
				ГОСТ 8478-81				
		1		С $\frac{5Вр1-100}{5Вр1-100}$ 900×3500 $\frac{60}{50}$	4	4		9.7кг
		2		С $\frac{5Вр1-100}{5Вр1-100}$ 850×2950×25	2	2		8.0кг
		3		С $\frac{5Вр1-100}{5Вр1-100}$ 530×1500 $\frac{50}{15}$	2	2		2.5кг
		4		С $\frac{5Вр1-100}{5Вр1-100}$ 1250×1300 $\frac{50}{25}$	2	2		5.1кг
				Изделия закладные				
		5	1.400-15.81.430-06	МН 417-1 ℓ=0.6п.м.	1	2		6.3кг
		6	ТП 903-1-223.86 КЖИ-026.040	МН1	1	1		7.8кг
		7	-01	МН2	1	1		19.5кг
		8	-02	МН3	1	1		29.0кг
		9	1.400-15.81.140-17	МН129-6 ℓ=8.4пм	1	1		90.0кг
				Детали				
				А-II-8 ГОСТ 5781-82*				
		10		ℓ=690	55	56		0.27кг
				Материал				
				Бетон класса В15	1.65	1.65		м³

* Позицию 10 - см. ведомость деталей.

Ведомость деталей

Поз.	Эскиз
10	180 90 150 90 180

Ведомость расхода стали на элемент, кг

Марка элемента	Изделия арматурные: Арматура класса Вр1 ГОСТ 6727-80		Изделия арматурные: Арматура класса А II ГОСТ 5781-82*		Изделия закладные: Арматура класса А III ГОСТ 5781-82*		Изделия закладные: Прокат марки Вст3кп2 ГОСТ 19903-74*					Всего	Общий расход
	5		8		8		-δ=6	-δ=10					
Ум4	70.0		15.0		5.0		84.6	56.3				145.9	230.9
Ум1	70.0		15.0		5.7		90.3	56.3				152.3	237.3

Привязан:	Гип	Гусева	
	Нач.отд.	Ехилевский	
	Н.контр.	Силькунов	
	Гл.спец.	Марков	
	Рук.гр.	Катаева	
Инв.№	Ст.инж.	Огаркова	

ТП 903-1-223.86 -КЖИ

Котельная с 4 котлами КЕ-2,5-14С
Топливо-каменные и бурые угли

Стадия	Лист	Листов
РП	21	

Варианты с ленточным и скрепковыми конвейерами.
Монолитные участки Ум4, Ум13.

Госстрой СССР
ГПИ Горьковский
САНТЕХПРОЕКТ

21195-03 12

Альбом VII часть 2

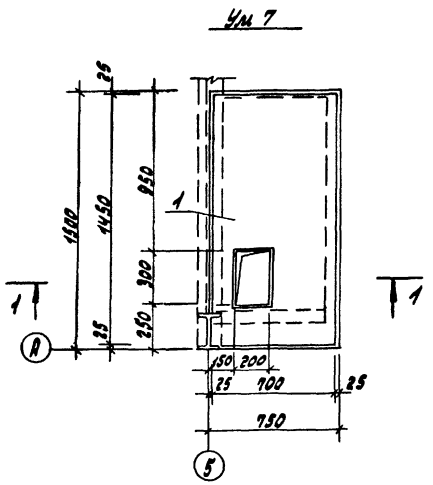

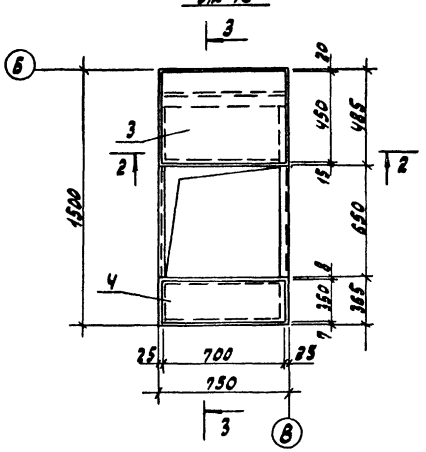

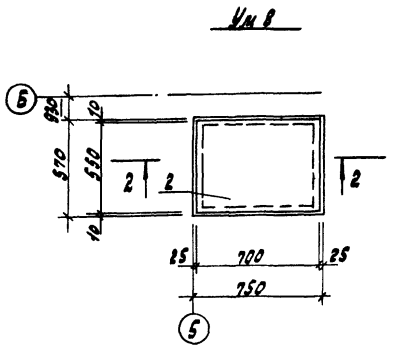

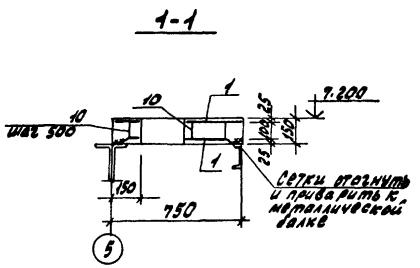

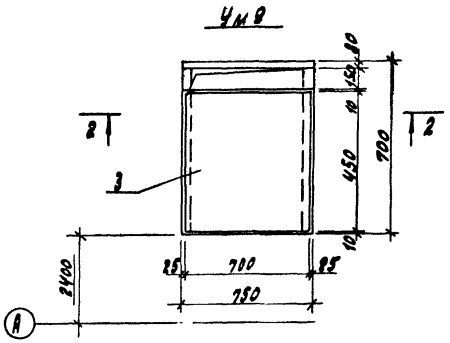

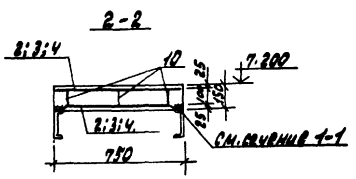

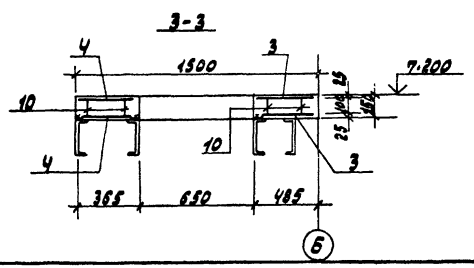

Спецификация монолитных участков Ум7÷Ум10.

Формат	Зона	Поз.	Обозначение	Наименование	Кол. на исполн. Ум7	Ум8	Ум9	Ум10			Примечание
				Сборочные единицы							
				Сетки арматурные							
				ГОСТ 8478-81							
		1		С $\frac{5Вр1-100}{5Вр1-100}$ 700×1450 $\frac{25}{50}$	2						3.2кг
		2		С $\frac{5Вр1-100}{5Вр1-100}$ 550×700 $\frac{50}{25}$		2					1.24кг
		3		С $\frac{5Вр1-100}{5Вр1-100}$ 450×700 $\frac{50}{25}$			2	2			1.1кг
		4		С $\frac{5Вр1-100}{5Вр1-100}$ 350×700 $\frac{50}{25}$				2			0.9кг
				Детали							
				А-III-8 ГОСТ 5781-82*							
		10		e=690	18	6	6	12			0.27кг
				Материал							
				Бетон класса В15	0.17	0.07	0.15	0.1			м³

* Позицию 10- см. ведомость деталей на листе 21

Сварку выполнять электродами типа Э42 ГОСТ 9467-75.

Ведомость расхода стали на элемент, кг

Марка элемента	Изделия арматурные. Арматура класса Вр1 ГОСТ 6727-80 5		Итого	А III ГОСТ 5781-82 8		Всего	Общий расход
Ум 7	6.4		6.4	4.9		11.3	11.3
Ум 8	2.5		2.5	1.62		4.12	4.12
Ум 9	2.2		2.2	1.62		3.82	3.82
Ум 10	4.4		4.4	3.24		7.64	7.64

Привязан:

Инв. №

ГИП	Гусева	
Нач. отд.	Ехилевский	
Н. контр.	Силькунов	
Гл. спец.	Марков	
Рук. гр.	Катаева	
Ст. инж.	Огаркова	

ТП 803-1-223.86 -КН

Котельная с 4 котлами КЕ-2.5-14С
Топливо-каменные и бурые угли.

Стадия	Лист	Листов
РП	22	

Варианты с ленточным и скребковыми конвейерами. Монолитные участки Ум7÷Ум10

Госстрой СССР ГПИ Горьковский Сантехпроект

21195-03 13

Ум 11

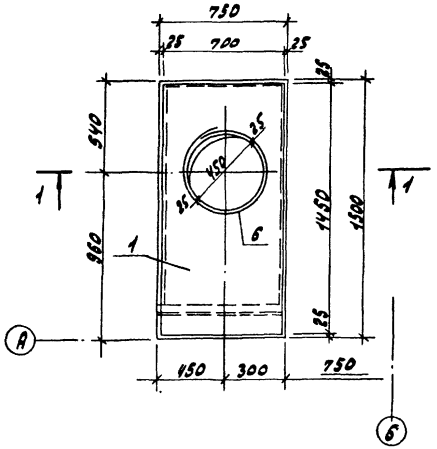

Ум 12

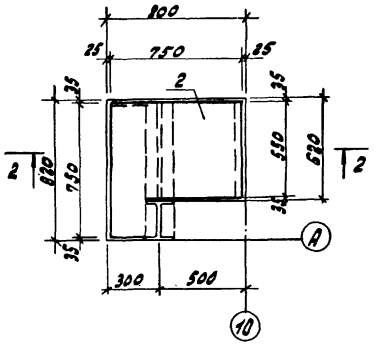

Спецификация монолитных участков Ум 11; Ум 12; Ум 16; Ум 17

Формат	Зона	Поз.	Обозначение	Наименование	Кол. на испол. Ум11	Ум12	Ум16	Ум17		Примечание
				Сборочные единицы						
				Сетки арматурные						
				ГОСТ 8478-81						
		1		С 3 Ат-100 700×1450 $\frac{25}{35}$	2					3.20 кг
		2		С 3 Ат-100 750×750		2				1.85 кг
				Детали						
				А-III-в ГОСТ 5781-82*						
		10*		ℓ=690	15	7				0.27 кг
		6*		ℓ=1800	2					0.71 кг
		11		ℓ=180			10	9		0.08 кг
		7		А-III-12 ГОСТ 5781-82* ℓ=5980			3			5.32 кг
		8		ℓ=5480				3		4.87 кг
				Материал						
				Бетон класса В15	0.23	0.08	0.18	0.17		м³

* Поз 10 - см. ведомость деталей на листе 21
Поз 6 - см. ведомость деталей на данном листе.

Ведомость деталей

Поз.	Эскиз
6	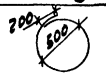

Ведомость расхода стали на элемент, кг

Марка элемента	Изделия арматурные: Арматура класса Вр1 ГОСТ 6727-80		A III ГОСТ 5781-82*			Всего	Общий расход
	5		8	12			
Ум11	6.4		5.47			11.87	11.87
Ум12	3.9		1.9			5.8	5.8
Ум16			0.8	16.0		16.8	16.8
Ум17			0.7	14.6		15.3	15.3

Привязан!

Инв. №

ГИП	Гнєвка		
Нач. отд.	Езшлевский		
Н. контр.	Силькунов		
Гл. спец.	Марков		
Рук. гр.	Катаєва		
Конструктор	Озеркова		

ТП 903-1-223.86 - КМ

Котельная с 4 котлами КЕ-2,5-14С
Топливо - каменные и бурые угли

Стадия	Лист	Листов
РП	23	

Варианты с дымочным и вертик. дымоходами. Монолитные участки Ум 11; Ум 12; Ум 16; Ум 17

Госстрой СССР ГПИ Горьковэнергонефть САНТЕХПРОЕКТ

Альбом VII часть 2

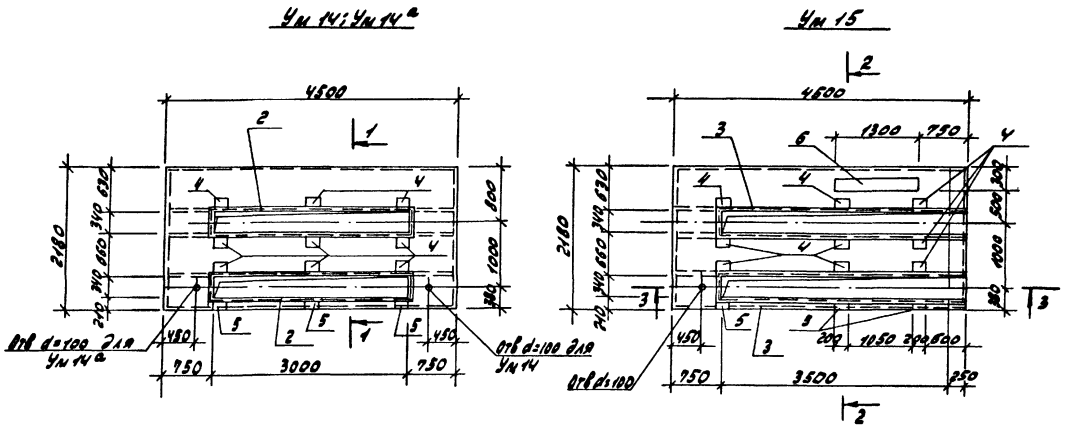

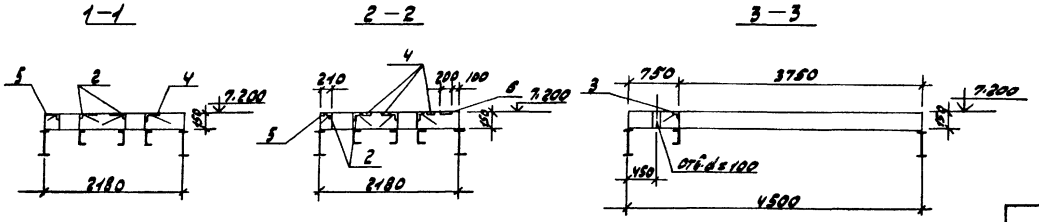

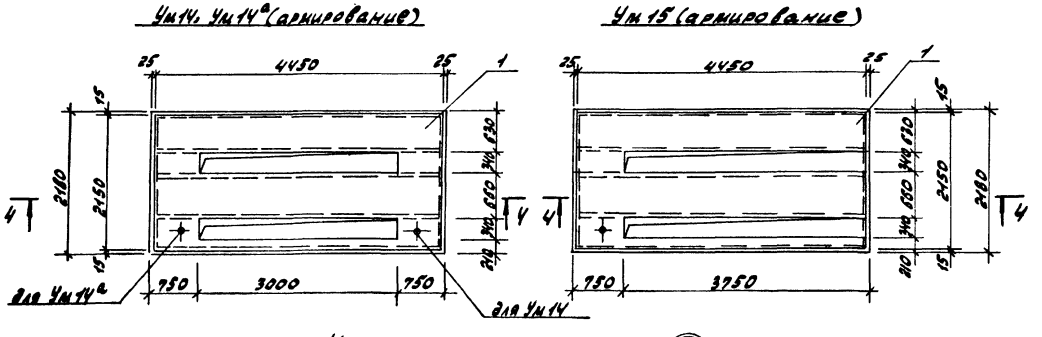

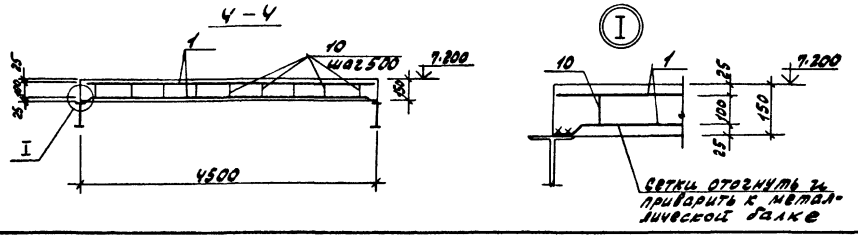

Спецификация монолитных участков Ум 14; Ум 14а; Ум 15

Формат	Зона	Поз.	Обозначение	Наименование	Кол. на исполн. Ум 14	Ум 14а	Ум 15	Примечание
				Сборочные единицы				
				Сетки арматурные				
				ГОСТ 8478-81				
		1		С $\frac{5Вр1-100}{5Вр1-100}$ 2150×4450×25	2	2	2	29.6 кг
				Изделия закладные				
		2	1.400-15.В1.540-09	МН 548 ℓ=6.8 пм	2	2		28.6 кг
		3	-09	МН 548 ℓ=7.82 пм			2	32.8 кг
		4	1.400-15.В1.420-02	МН 406-1	9	9	9	2.5 кг
		5	1.400-15.В1.410	МН 401-1	3	3	3	1.4 кг
		6	1.400-15.В1.140-17	МН 129-6 ℓ=1.3 пм			1	13.91 кг
				Детали				
				А-III-8 ГОСТ 5781-82*				
		10*		ℓ=690	24	24	22	0.27 кг
				Материал				
				Бетон класса В15	1.2	1.2	1.1	м³

* Позицию 10 - см ведомость деталей на листе 21.

Ведомость расхода стали на элемент, кг

Марка элемента	Изделия арматурные: Арматура класса Вр1 ГОСТ 6727-80			А III ГОСТ 5781-82*			Изделия закладные: Арматура класса А III ГОСТ 5781-82*		Прокат марки ВСТ3кп2 ГОСТ 19903-74*			ГОСТ 8509-72*		Всего	Общий расход
	5		Итого	8		Итого	8	Итого	-6=6	-8=8	Итого	250×5	Итого		
Ум 14	59.2		59.2	5.52		5.52	13.4	13.4	19.8	—	19.8	51.7	51.7	84.9	149.62
Ум 14а	59.2		59.2	5.52		5.52	13.4	13.4	19.8	—	19.8	51.7	51.7	84.9	149.62
Ум 15	59.2		59.2	5.1		5.1	14.5	14.5	32.0	1.3	33.3	59.4	59.4	107.2	171.5

1. Сетки поз.1 в местах отверстий вырезать по месту.

Привязан:	Гип	Гусева	
	Нач.отд	Ежилевский	
	Н.контр	Сильчуков	
	Гл.спец	Марков	
	Рук.гр	Катаева	
Инв.№	Ст.инж.	Огаркова	

ТП 903-1-223.86 -КЖ

Котельная с 4 котлами КЕ-2.5-14С
Топливо - каменные и бурые угли.

Стадия	Лист	Листов
РП	24	

Вариант со скрепковыми конвейерами. Монолитные участки Ум 14, Ум 14а, Ум 15.

Госстрой СССР, Гоpьковский Сантехпроект

21195-03 15

Альбом VII часть 2

Схемы расположения стеновых панелей

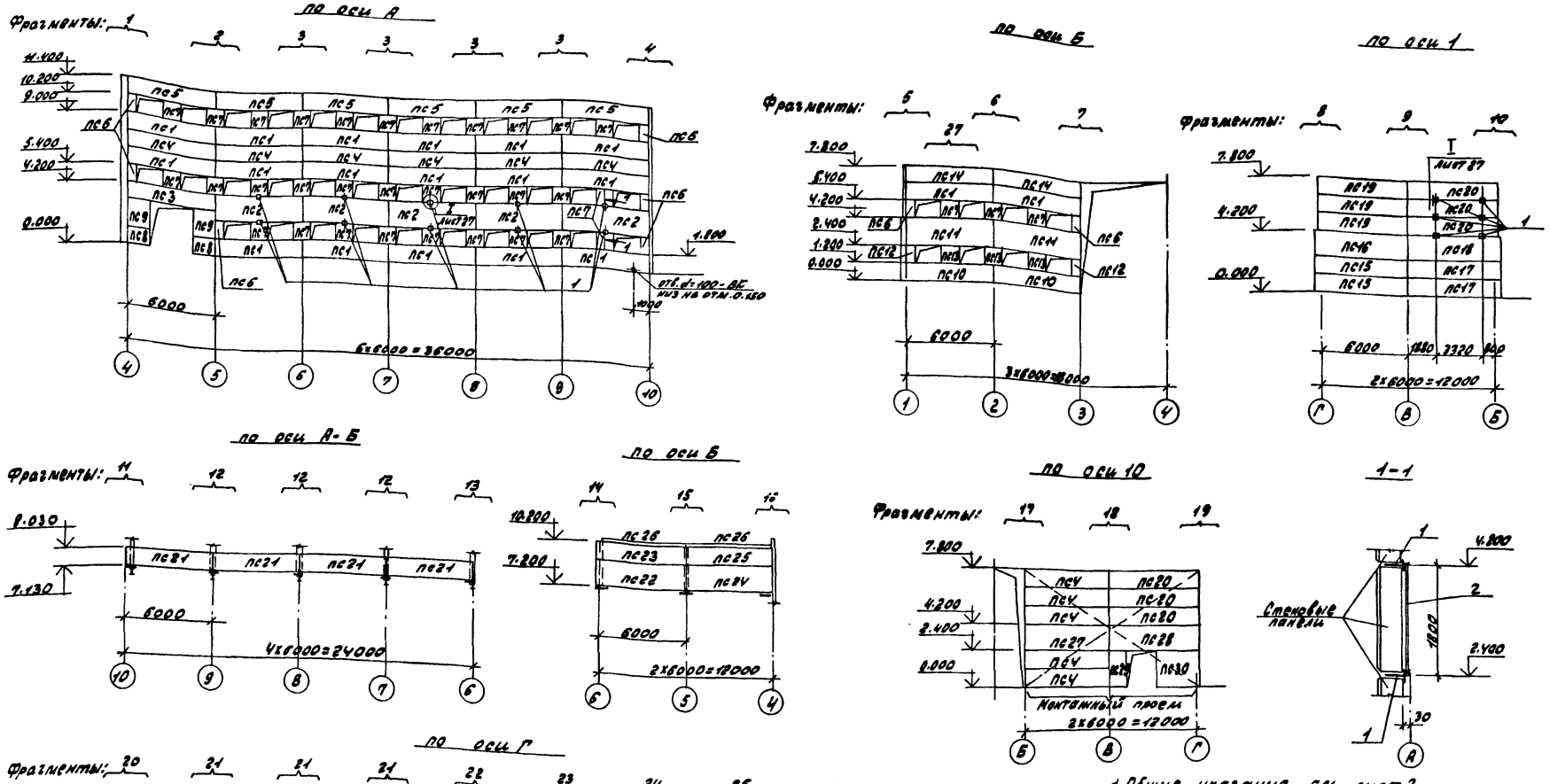

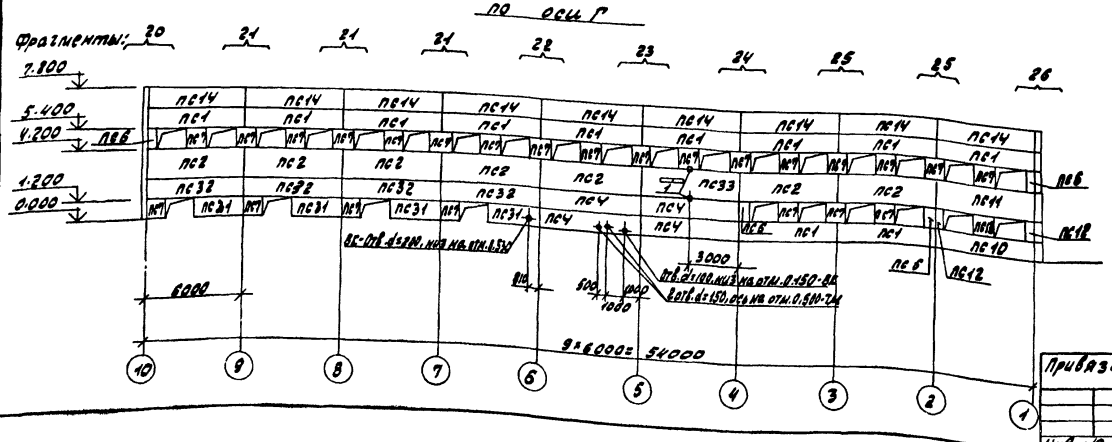

1. Общие указания см. лист 2.
2. Отв. d=100; d=150; d=200 высверлить в стеновых панелях по месту.
3. Поз. 2 приварить к поз. 1, hшва=6 мм.
4. Соединительные изделия для крепления стеновых панелей при изготовлении оцинковать. Толщина цинкового покрытия 60 мк в соответствии со СНиП II-28-73*.
5. Карнизную панель крепить к подкарнизной по узлам серии 1.030.1-1 (лист 1.030.1-1.0-3-2400) до монтажа и вместо соединительного изделия А3 (по узлу „Б" указанной серии) приварить полосу 10×70×350 ГОСТ 103-76* для крепления элементов ограждения кровли.

Привязан:	Гип	Гусева		ТП 903-1-223.86	-КЖ
	Нач.отд.	Ехилевский		Котельная с 4 котлами КЕ-2.5-14С Топливо-каменные и бурые угли	
	Н.контр.	Силькунов			
	Гл.спец.	Марков		Стадия: РП	Лист: 25
	Рук.гр.	Катаева		Схемы расположения стеновых панелей	Госстрой ССР РПИ Гарьковский САНТЕХПРОЕКТ
Инв. №	Ст.инж.	Огаркова			

Согласовано: Нач.отд. ВК-1 Якурин; Нач.отд. КУ-1 Лепендин

Инв. № подл. | Подпись и дата | Взам. инв. №

21195-03 16

Альбом VII часть 2

Фрагмент 1

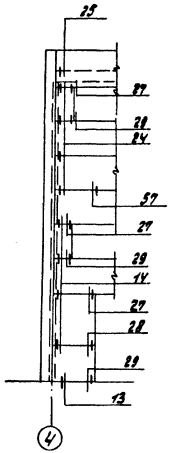

Фрагмент 2

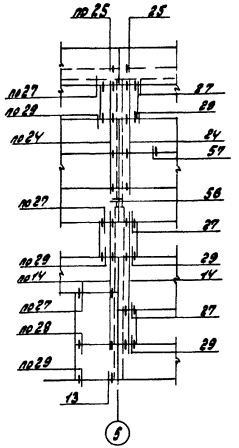

Фрагмент 3

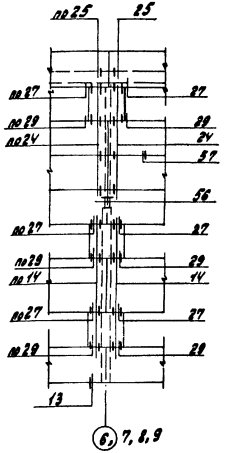

Фрагмент 4

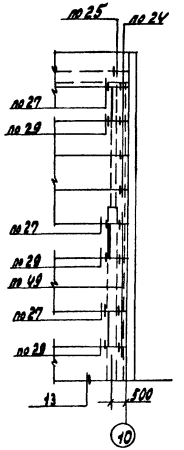

Фрагмент 5

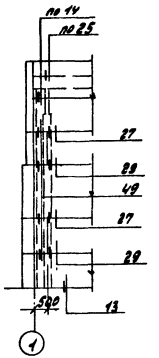

Фрагмент 6

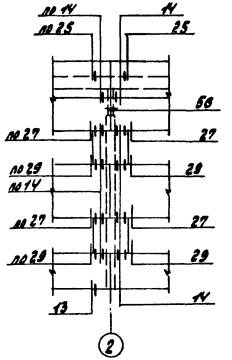

Фрагмент 7

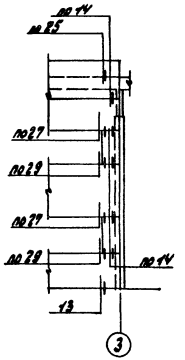

Фрагмент 8

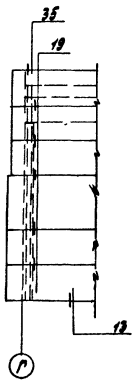

Фрагмент 9

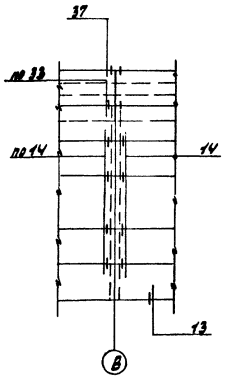

Фрагмент 10

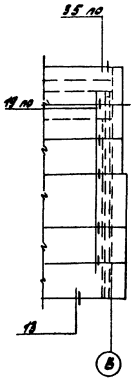

Фрагмент 11

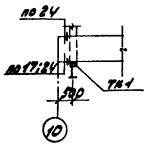

Фрагмент 12

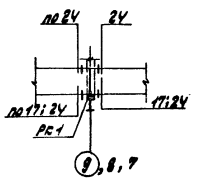

Фрагмент 13

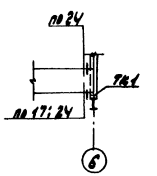

Фрагмент 14

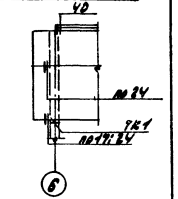

1. Монтажные узлы панельных стен приведены в серии 1.030.1-1 вып 3-3.

Привязан:				ТП 903-1-223.86	-КМ
				Котельная с 4 котлами КЕ-2,5-14С Топливо- каменные и бурые угли	
	ГИП	Гусева			Стадия Лист Листов
	Нач.отд	Ежиковский			РП 26
	Н.контр.	Смаркунов		Схемы расположения стеновых панелей Фрагменты 1÷14	Госстрой СССР ГПИ Горьковский Сантехпроект
	Гл.спец.	Марков			
	Нач.гр.	Катаева			
Инв.№	Ст.инж.	Федорова			

Инв.№ подл. | Подпись и дата | Взам.инв.№

Альбом VII часть 2

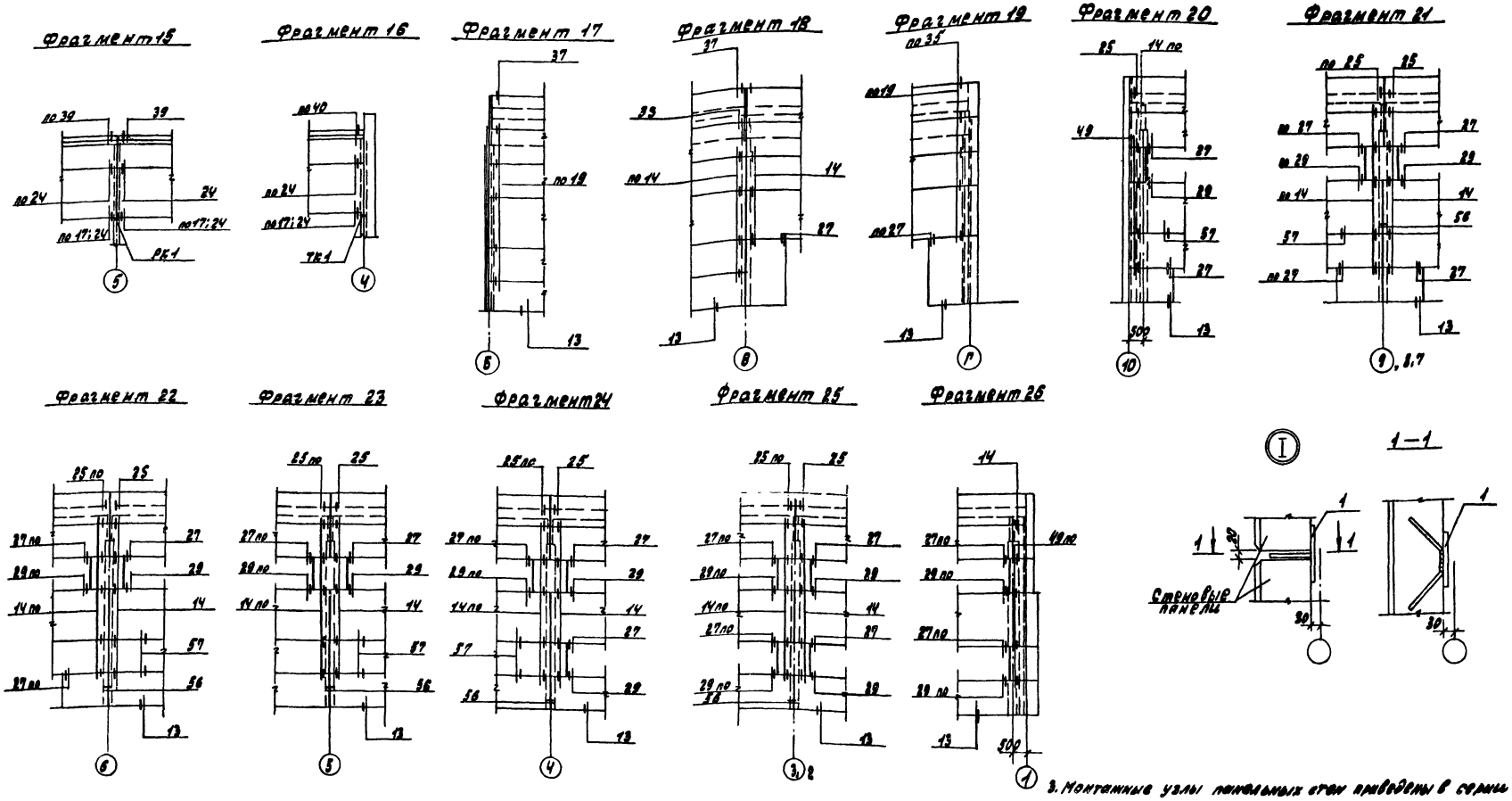

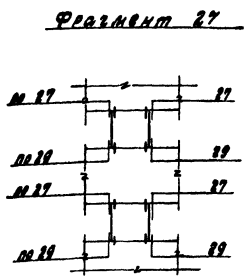

1. Все закладные и соединительные изделия окрасить 2 слоями эмали ХВ-110 ГОСТ 18374-79 по грунтовке ГФ-020 в соответствии со СНиП III-23-76 „Защита строительных конструкций и сооружений от коррозии".
2. Металлические покрытия, поврежденные при сварке в процессе монтажа конструкций, должны восстанавливаться методом металлизации.
3. Монтажные узлы панельных стен приведены в серии 1.030.1-1 вып. 3-8.
4. Схемы расположения стеновых панелей и фрагменты 1÷14 см. на листах 25, 26.

Гип	Гусева		
Нач. отд.	Ехилевский		
Н. контр.	Силькунов		
Гл. спец.	Марков		
Рук. гр.	Катаева		
Ст. инж.	Огаркова		

Привязан:

Инв. №

ТП 903-1-223.86 -КЖ

Котельная с 4 котлами КЕ-2.5-14С
Топливо-каменные и бурые угли

Стадия	Лист	Листов
РП	27	

Схемы расположения стеновых панелей. Фрагменты 15÷27. Узел I.

Госстрой СССР
ГПИ Горьковский
САНТЕХПРОЕКТ

21195-03 18

Марка, поз.	Обозначение	Наименование	Кол.	Масса ед.кг.	Приме-чание
		Для tнв = -20°			
		Стеновые панели			
ПС1	ТП 903-1-223.86 -КИМ-008	ПС 60.12.2.0-2.А-81	30	2020	
ПС2	-03	ПС60.18.2.0-3.А.82	12	3040	
ПС3	-001	ПС60.12.2.0-6.А-83	1	2060	
ПС4	-013	ПС60.12.2.0-2.А-31	15	2020	
ПС5	-010	ПС60.12.2.0-2.А-86	6	2020	
ПС6	-016-03	2ПС 6.12.2.0-А-60	12	200	
ПС7	-016	2ПС 12.12.2.0-А-59	43	400	
ПС8	-015-02	2ПС 15.12.2.0-А-90	2	500	
ПС9	-04	2ПС 15.18.2.0-А-90	2	750	
ПС10	-008 -01	ПС 60.12.2.5-3.А-81	3	2490	
ПС11	-04	ПС 60.18.2.5-2.А-82	3	3740	
ПС12	-018-04	2ПС 6.12.2.5-А-60	4	250	
ПС13	-01	2ПС12.12.2.5-А-59	4	490	
ПС14	-014-04	ПС60.12.2.0-2.А-34	11	2020	
ПС15	-013-07	ПС63.12.2.5-3.А-31-1	2	2610	
ПС16	-12	ПС63.18.2.5-2.А-31-1	1	3920	
ПС17	-08	ПС63.12.2.5-3.А-31-2	2	2610	
ПС18	-13	ПС63.18.2.5-2.А-31-2	1	3920	
ПС19	-05	ПС62.5.12.2.0-2.А-31-1	3	2110	
ПС20	-06	ПС62.5.12.2.0-2.А-31-2	6	2110	
ПС21	-011	ПС60.12.2.0-6.А-84	4	2060	
ПС22	-014-02	ПС62.5.18.2.0-6.А-33-1	1	3250	
ПС23	-08	ПС 62.5.12.2.0-6.А-35-1	1	2150	
ПС24	-014	ПС60.18.2.0-6.А-32	1	3110	
ПС25	-06	ПС 60.12.2.0-6.А-35	1	2060	
ПС26	1.038.1-1.2-1 6.00.0	ПК60.6.5-А	2	1200	
ПС27	ТП 903-1-223.86-КИМ-013-03	ПС 60.18.2.0-1.А-31	1	3030	
ПС28	-012	ПС62.5.18.2.0-8.А-87-2	1	3250	
ПС29	-016-06	2ПС12.24.2.0-А-91	1	800	
ПС30	-015	2ПС30.24.2.0-А-92	1	2000	
ПС31	-012-04	ПС30.12.2.0-6.А-89	4	1010	
ПС32	-02	ПС60.12.2.0-2.А-88	4	2020	
ПС33	-008-06	ПС60.18.2.0-3.А-85	1	3040	

Марка, поз.	Обозначение	Наименование	Кол.	Масса ед.кг.	Приме-чание
		Изделия соединительные			
	1.030.1-1.4-1-120	Т3	248	0.4	
	-130	Т5	16	0.4	
	-140	Т8	16	0.5	
	-150	Т9	2	0.4	
	-150-01	Т10	2	1.3	
	-220	Т17	12	0.3	
	-220-02	Т19	33	0.5	
		Детали			
		Пласт Ст3кп2ГОСТ 380-71* δ=250	2	0.71	
		Полоса Ст3кп2ГОСТ 103-76* δ=140	278	0.11	
		Уголок Ст3кп2ГОСТ 8509-72* 100х100х10-Б-Рост 1 ГОСТ 103-76*	72	4.0	
		Полоса Ст3кп2ГОСТ 103-76* δ=350	6	2.0	
		Полоса Ст3кп2ГОСТ 103-76* δ=140	2	1.25	
	1.030.1-1.0-3-2401	А-1	4	0.7	
	-2402	А-2	4	1.2	
ТК1	1.030.1-1Н-1-070	ТК1	4	27.7	
РК1	-050	РК1	4	17.7	
1	ТП903-1-223.86-КИМ-034.05-02	Изделие соединительное НС3	18	3.4	
2		Полоса Ст3кп2ГОСТ 535-79* δ=400	6	141	
		Для tнв = -30°			
		Стеновые панели			
ПС1	ТП903-1-223.86 -КИМ-008-01	ПС60.12.2.5-3.А-81	30	2490	
ПС2	-04	ПС60.18.2.5-2.А-82	12	3740	
ПС3	-008-01	ПС60.12.2.5-6.А-83	1	2520	
ПС4	-013-01	ПС60.12.2.5-3.А-31	15	2490	
ПС5	-010-01	ПС60.12.2.5-3.А-86	6	2490	
ПС6	-016-04	2ПС6.12.2.5-А-60	12	250	
ПС7	-01	2ПС12.12.2.5-А-59	43	490	
ПС8	-015-03	2ПС15.12.2.5-А-90	2	620	
ПС9	-05	2ПС15.18.2.5-А-90	2	930	

Марка, поз.	Обозначение	Наименование	Кол.	Масса ед.кг.	Приме-чание
ПС10	ТП 903-1-223.86 -КИМ-008-02	ПС60.12.2.5-6.А-84	3	3440	
ПС11	-05	ПС60.18.2.5-6.А-82	3	3160	
ПС12	-016-05	2ПС6.12.2.5-А-60	4	340	
ПС13	-02	2ПС12.12.2.5-А-59	4	680	
ПС14	-014-05	ПС60.12.2.5-3.А-34	11	2490	
ПС15	-013-08	ПС64.12.2.5-6.А-31-1	2	3670	
ПС16	-11	ПС64.18.2.5-6.А-31-1	1	3300	
ПС17	-10	ПС64.12.2.5-6.А-31-2	2	3670	
ПС18	-02	ПС64.18.2.5-6.А-31-2	1	5300	
ПС19	-09	ПС63.12.2.5-3.А-31-1	3	2610	
ПС20	-08	ПС63.12.2.5-3.А-31-2	6	2610	
ПС21	-011-01	ПС60.12.2.5-6.А-84	4	2520	
ПС22	-014-03	ПС63.18.2.5-6.А-33-1	1	3960	
ПС23	-09	ПС63.12.2.5-6.А-35-1	1	2640	
ПС24	-01	ПС60.18.2.5-6.А-32	1	3780	
ПС25	-07	ПС60.12.2.5-6.А-35	1	2520	
ПС26	1.038.1-1.2-1 6.00.0-01	ПК60.7-А	2	1300	
ПС27	ТП903-1-223.86 -013-04	ПС60.18.2.5-2.А-31	1	3740	
ПС28	-012-01	ПС63.18.2.5-6.А-87-2	1	3960	
ПС29	-016-07	2ПС12.24.2.5-А-91	1	990	
ПС30	-015-01	2ПС30.24.2.5-А-92	1	2470	
ПС31	-012-05	ПС30.12.2.5-6.А-89	4	1250	
ПС32	-03	ПС60.12.2.5-3.А-88	4	2490	
ПС33	-008-07	ПС60.18.2.5-4.А-85	1	3760	

Привязан:

Инв.№

ГИП	Сисева		
Нач.отд.	Ешлевский		
Н.контр.	Сильчукова		
Гл.спец.	Маркова		
Рук.гр.	Катаева		
Ст.инж.	Уварова		

ТП 903-1-221.86 -КИМ

Котельная с 4 котлами КЕ-2,5-14С
Топливо- каменные и бурые угли.

Стадия	Лист	Листов
РП	28	

Схемы расположения стеновых панелей. Спецификация (начало)

Госстрой СССР ГПИ Гольковский САНТЕХПРОЕКТ

Альбом VII часть 2

Марка, поз.	Обозначение	Наименование	Кол.	Масса ед.кг.	Примечание
		Изделия соединительные			
	1.030.1-1.4-1-120	Т3	248	0.4	
	-130	Т5	16	0.4	
	-140	Т8	16	0.5	
	-150	Т9	2	0.4	
	-150-01	Т10	2	1.3	
	-220	Т17	12	0.3	
	-220-02	Т19	33	0.5	
		Детали			
		Полоса Б-2 6х60 ГОСТ 103-76* / Ст3 кп2 ГОСТ 535-79* ℓ=250	2	0.71	
		Полоса Б-2 8х80 ГОСТ 103-76* / Ст3 кп2 ГОСТ 535-79* ℓ=140	278	0.71	
		Уголок 160х100х10-6 ГОСТ 8510-72* / Ст3 кп2 ГОСТ 535-79* ℓ=200	72	4.0	
		Полоса Б-2 10х70 ГОСТ 103-76* / Ст3 кп2 ГОСТ 535-79* ℓ=350	6	2.0	
		Полоса Б-2 8х140 ГОСТ 103-76* / Ст3 кп2 ГОСТ 535-79* ℓ=140	2	1.25	
	1.030.1-1.0-3-2401	А-1	4	0.7	
	-2402	А-2	4	1.2	
ТК1	1.030.1-1.4-1-070	ТК1	4	27.7	
РК1	-060	РК1	4	17.7	
1	ТП 903-1-223.86 КЖИ-034.050-02	Изделие соединительное МС3	18	3.4	
2		Полоса Б-2 10х100 ГОСТ 103-76* / Ст3 кп2 ГОСТ 535-79* ℓ=1800	6	14.1	
		Для $t_{нв}$=-40°			
		Стеновые панели			
ПС1	ТП 903-1-223.86 КЖИ-008-01	ПС60.12.2.5-3.Л-81	30	2120	
ПС2	-04	ПС60.18.2.5-2.Л-82	12	3190	

Марка, поз.	Обозначение	Наименование	Кол.	Масса ед.кг.	Примечание
ПС3	ТП903-1-223.86 -КЖИ-009-02	ПС60.12.2.5-6.Л-83	1	2150	
ПС4	-013-01	ПС60.12.2.5-3.Л-31	15	2120	
ПС5	-010-01	ПС60.12.2.5-3.Л-86	6	2120	
ПС6	-016-04	2ПС6.12.2.5-Л-60	12	210	
ПС7	-01	2ПС12.12.2.5-Л-59	43	420	
ПС8	-015-03	2ПС15.12.2.5-Л-90	2	530	
ПС9	-05	2ПС15.18.2.5-Л-90	2	790	
ПС10	-008-02	ПС60.12.3.5-6.Л-81	3	2900	
ПС11	-05	ПС60.18.3.5-6.Л-82	3	4350	
ПС12	-016-05	2ПС 5.12.3.5-Л-60	4	290	
ПС13	-02	2ПС 12.12.3.5-Л-59	4	570	
ПС14	-014-05	ПС60.12.2.5-3.Л-34	11	2120	
ПС15	-013-09	ПС64.12.3.5-6.Л-31-1	2	3100	
ПС16	-11	ПС64.18.3.5-6.Л-31-1	1	4640	
ПС17	-10	ПС64.12.3.5-6.Л-31-2	2	3100	
ПС18	-02	ПС64.18.3.5-6.Л-31-2	1	4640	
ПС19	-07	ПС63.12.2.5-3.Л-31-1	3	2230	
ПС20	-08	ПС63.12.2.5-3.Л-31-2	6	2230	
ПС21	-011-01	ПС60.12.2.5-6.Л-84	4	2150	
ПС22	-014-03	ПС63.18.2.5-6Л-33-1	1	3390	
ПС23	-03	ПС63.12.2.5-6.Л-35-1	1	2260	
ПС24	-01	ПС60.18.2.5-6Л-32	1	3230	
ПС25	-07	ПС60.12.2.5-6.Л-35	1	2150	
ПС26	1.030.1-1.2-1 В.00.0-02	ПК 60.7 - Л	2	1300	
ПС27	ТП903-1-223.86 -013-04	ПС60.18.2.5-2.Л-31	1	3190	
ПС28	-012-01	ПС63.18.2.5-6.Л-87-2	1	3390	
ПС29	-016-07	2ПС12.24.2.5-Л-91	1	840	
ПС30	-015-01	2ПС30.24.2.5-Л-92	1	2100	
ПС31	-012-05	ПС30.12.2.5-6.Л-89	4	1060	
ПС32	-03	ПС60.12.2.5-3.Л-88	4	2120	
ПС33	-008-07	ПС60.18.2.5-4.Л-85	1	3210	

Марка, поз.	Обозначение	Наименование	Кол.	Масса ед.кг.	Примечание
		Изделия соединительные			
	1.030.1-1.4-1-120	Т3	248	0.4	
	-130	Т5	16	0.4	
	-140	Т8	16	0.5	
	-150	Т9	2	0.4	
	-150-01	Т10	2	1.3	
	-220	Т17	12	0.3	
	-220-02	Т19	33	0.5	
		Детали			
		Полоса Б-2 6х60 ГОСТ 103-76* / Ст3 кп2 ГОСТ 535-79* ℓ=250	2	0.71	
		Полоса Б-2 8х80 ГОСТ 103-76* / Ст3 кп2 ГОСТ 535-79* ℓ=140	278	0.71	
		Уголок 160х100х10-6 ГОСТ 8510-72* / Ст3 кп2 ГОСТ 535-79* ℓ=200	72	4.0	
		Полоса Б-2 10х70 ГОСТ 103-76* / Ст3 кп2 ГОСТ 535-79* ℓ=350	6	2.0	
		Полоса Б-2 8х140 ГОСТ 103-76* / Ст3 кп2 ГОСТ 535-79* ℓ=140	2	1.25	
	1.030.1-1.0-3-2401	А-1	4	0.7	
	-2404	А-4	4	1.5	
ТК1	1.030.1-1.4-1-070	ТК1	4	27.7	
РК1	-060	РК1	4	17.7	
1	ТП 903-1-223.86-КЖИ-034.050-02	Изделие соединительное МС3	18	3.4	
2		Полоса Б-2 10х100 ГОСТ 103-76* / Ст3 кп2 ГОСТ 535-79* ℓ=1800	6	14.1	

Толщина стеновых панелей принята при условии эксплуатации ограждения Б на:
$\Delta t_н = 8°$ - для производственной части,
$\Delta t_н = 7°$ - для бытовой части.

Инв. № подл. | Подпись и дата | Взам. инв. №

Привязан:

Инв. №

Гип	Гусева		
Нач. отд.	Ехилевский		
Н. контр.	Силькунов		
Гл. спец.	Марков		
Рук. гр.	Катаева		
Ст. инж.	Огаркова		

ТП 903-1-223.86 -КЖ

Котельная с 4 котлами КЕ-2.5-14С
Топливо- каменные и бурые угли

Стадия	Лист	Листов
РП	29	

Схемы расположения стеновых панелей. Спецификация (окончание)

Госстрой ССР, ГПИ Горьковский САНТЕХПРОЕКТ

21195-03 20

Схемы расположения асбестоцементных панелей между осями А-Б в осях 10-6 по оси 6

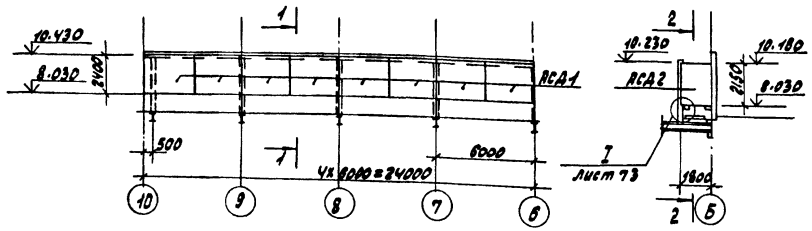

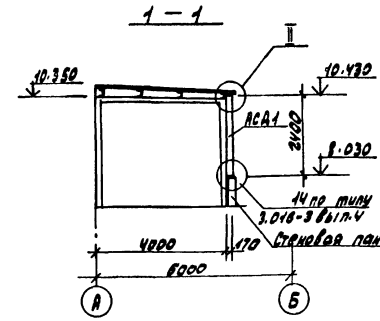

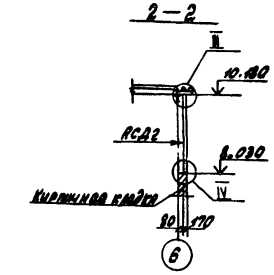

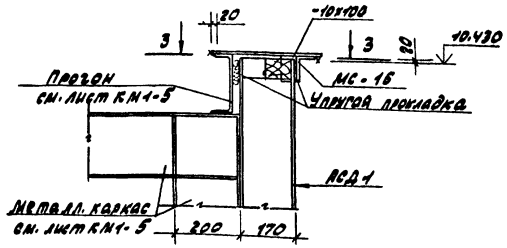

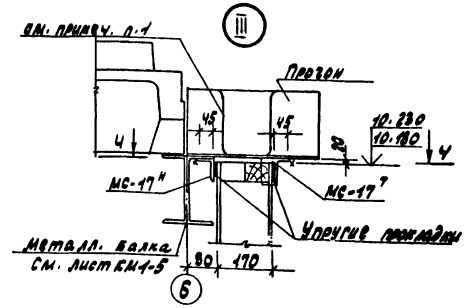

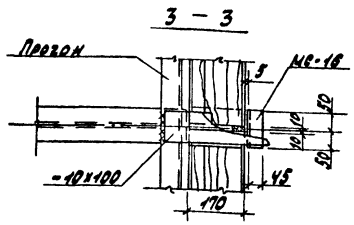

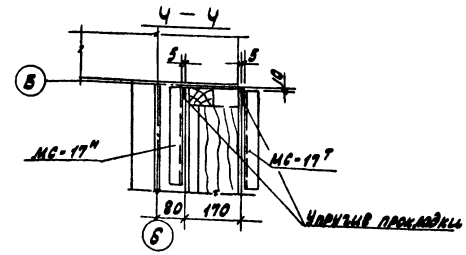

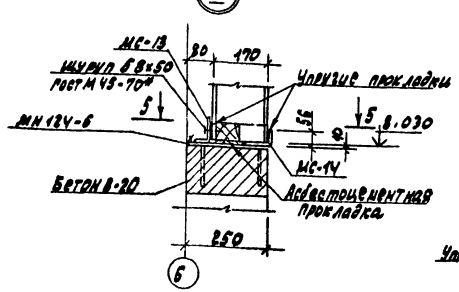

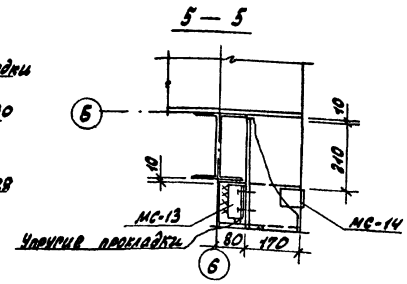

Спецификация к схеме расположения асбестоцементных панелей в осях 10-Б

Марка, поз	Обозначение	Наименование	Кол. на 1	Кол. на 2	Масса ед., кг	Примечание
		Панели асбестоцементные				
АСД1	3.016-3 вып.2	АСД-3 3.0 х 2.4	8	8		
АСД2	ТП903-1-223.86 -КЖИ-ОВ	АСД-4 1.8 х 0.2	1	1		
		Изделия соединительные				
МС13	3.016-3 вып.4	МС13	10	10	1.1	
МС14	3.016-3 вып.4	МС14	10	10	0.3	
МС16	3.016-3 вып.4	МС16	9	9	0.5	
МС17Т	3.016-3 вып.4	МС17Т	2	2	1.4	
МС17Н	3.016-3 вып.4	МС17Н	2	2	1.4	
		Болты А-2 40х160 ГОСТ 7798-70* с гайкой и шайбой ГОСТ 15589-70* и 339-70* 8.030	9	9	2.5	
	1.400-15.81.130-47	Изделия закладные МН184-6	2	2	5.4	

Вариант I - с ленточным конвейером, вариант II - со скребковыми конвейерами.

1. Металлический короб разработан в чертежах марки КМ1.
2. До установки МС13 по узлу IV смонтировать фартук МС33 по узлу XV листа АР-18.

Привязан:			ТП 903-1-223.86		-КЖ
			Котельная с 4 котлами КЕ-2,5-14С Топливо - каменные и бурые угли		
				Стадия	Лист	Листов
ГИП	Гусева			РП	30	
Нач. отд	Ежиловский		Схемы расположения асбестоцементных панелей	Госстрой СССР Горьковский САНТЕХПРОЕКТ		
Н. контр	Сильянов					
Рук. гр.	Маркер					
Рук. гр.	Катаева					
Ст. инж.	Огаркова					
Инв. №						

Альбом VII часть 2

Схема расположения панелей перегородок

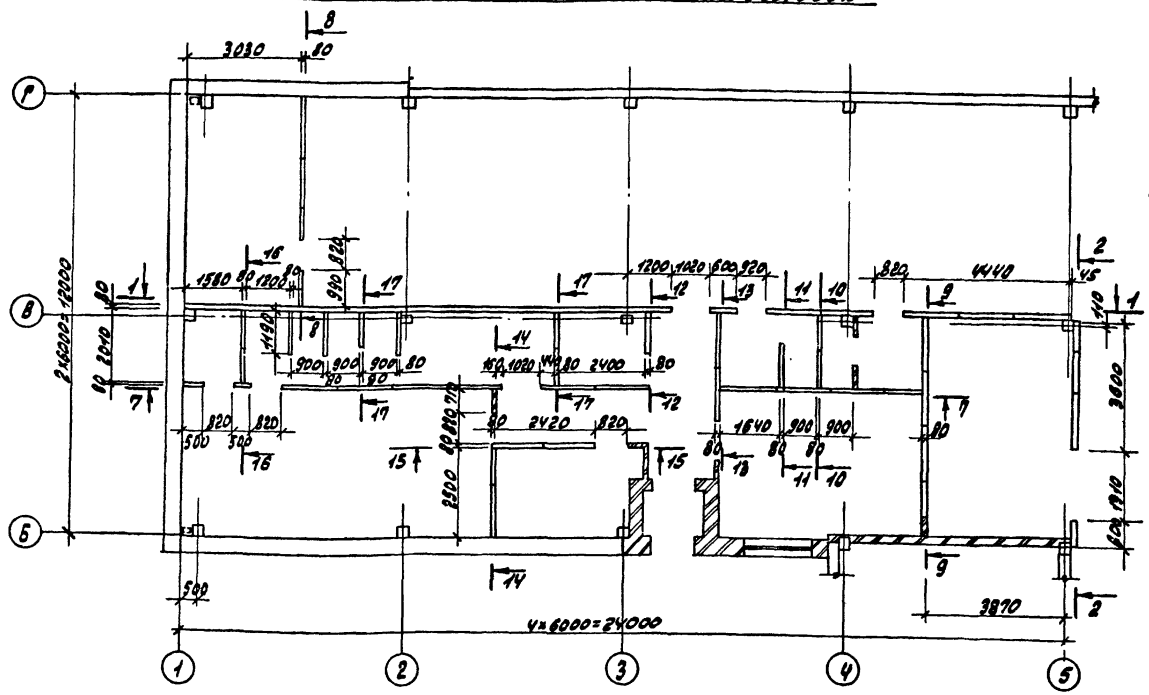

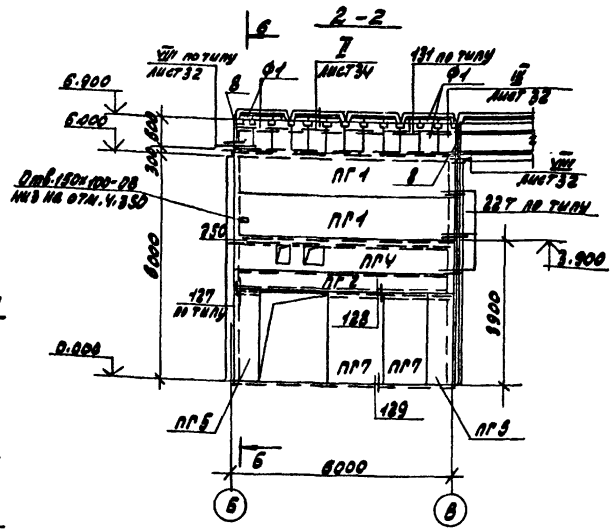

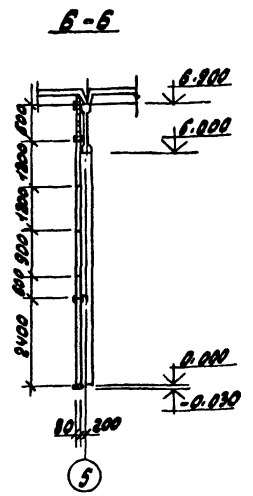

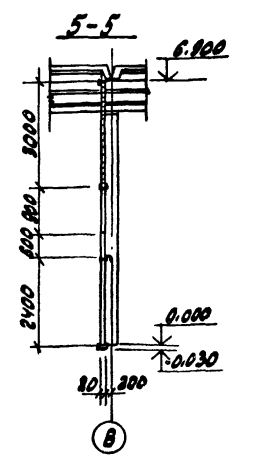

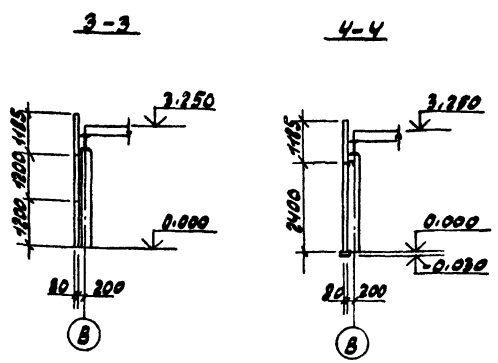

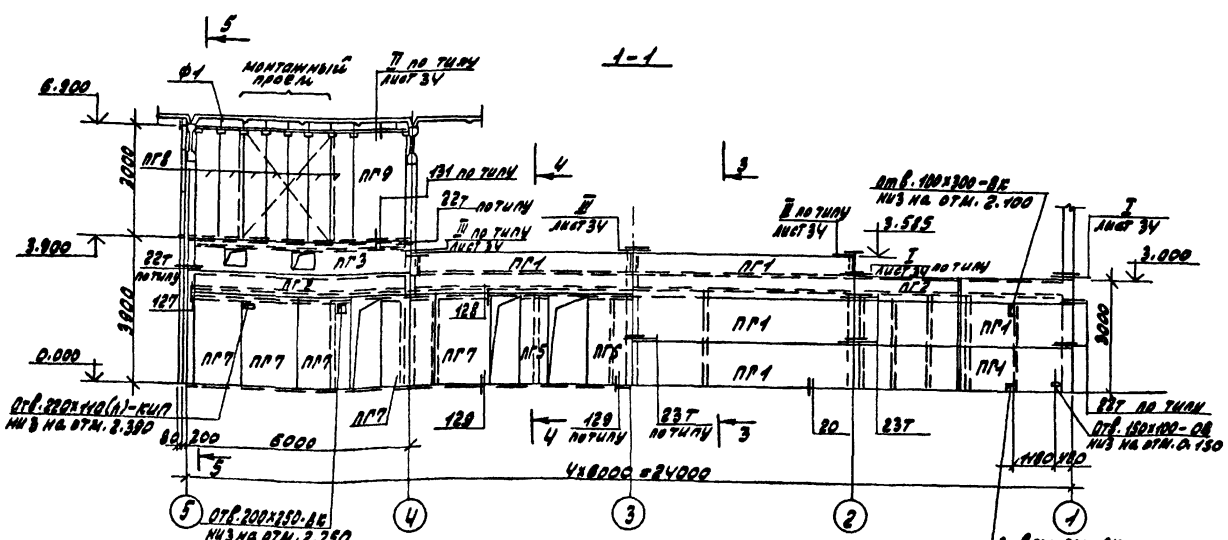

1. Общие указания см. на листе 2.
2. Сечения 7-7÷18-18 см. на листе 33.
3. Неоговоренные монтажные узлы приняты по серии 1.030.9-2 вып. 6.

Согласовано:

Нач. отд. ВК-1	Акчурин	
Нач. отд. КИП	Борисов	
Нач. отд. ОВ-2	Ионкин	

Инв. № подл. | Подпись и дата | Взам. инв. №

Привязан:

Инв. №

Гип	Гусева	
Нач. отд.	Ехилевский	
Н. контр.	Силькунов	
Гл. спец.	Марков	
Рук. гр.	Катаева	
Ст. инж.	Огаркова	

ТП 903-1-223.86 КЖ

Котельная с 4 котлами КЕ-2.5-14С
Топливо-каменные и бурые угли

Стадия	Лист	Листов
РП	31	

Схема расположения панелей перегородок. Сечения 1÷1÷6-6

Госстрой СССР ППИ Горьковский САНТЕХПРОЕКТ

21195-03 22

Альбом III часть 2

Спецификация к схемам расположения панелей перегородок

Марка, поз.	Обозначение	Наименование	Кол.	Масса ед.кг.	Примечание
		Панели перегородок			
ПП1	1.030.9-2.1-05.0-108	ПГ60.12-1-Т	8	1400	
ПП2	-06.0-25	ПГ60.6-1-Т	3	670	
ПП3	ТП 903-1-223.86 -КЖИ-047	ПГ60.9-1-Т-1	1	1010	
ПГ4	-01	ПГ60.9-1-Т-2	1	1040	
ПП5	1.030.9-2.1-10.0-06	ПГ24.6-2-Т	3	260	
ПГ6	-08.0-05	ПГ24.12-2-Т	1	500	
ПП7	-02	ПГ24.15-2-Т	1	670	
ПП8	-10.0-03	ПГ30.6-2-Т	1	340	
ПП9	1.030.8-2.1-09.0-01	ПГ30.15-2-Т	1	840	
ПП10	ТП 903-1-223.86 -КЖИ-018	ПП10	14	600	
ПП11	-01	ПП11	5	700	
ПП12	-02	ПП12	18	960	
ПП13	-03	ПП13	2	500	
Ф1	ГОСТ 8928-81	Плита фибролитовая Ф-310 В: 600мм	4		
		Изделия соединительные			
МС14	1.030.9-2.7-2-0.16.0-08	МС14	19	0.2	
МС35	-0.29.0	МС35	6	0.6	
МС35а	-01	МС35а	6	0.6	
МС30	-0.26.0-03	МС30	6	1.2	
МС31	-0.19.0-04	МС31	4	0.4	
МС31а	-05	МС31а	2	0.4	
МС9	-0.19.0	МС9	25	0.5	
МС86	-0.50.0-01	МС86	4	1.8	
МС83	-0.48.0	МС83	6	10.8	
МС9а	-0.19.0-01	МС9а	3	0.5	

Марка, поз.	Обозначение	Наименование	Кол	Масса ед.кг.	Примечание
1	ТП 903-1-223.86 -КЖИ-013 сб.4	МС8	4	5.7	
2		Полоса 5-Б ГОСТ 103-76* Ст3сп 5 ГОСТ 380-71* L=250	23	1.2	
3		L=550	2	4.3	
4		Уголок 100х63х8-Б ГОСТ 8510-72* Ст3сп 5 ГОСТ 380-71* L=60	4	0.73	
5		Швеллер 14П ГОСТ 8240-72* Ст3сп 5 ГОСТ 380-71* L=5.8	10 м	5.81	Резать по месту
6		Уголок 63х5 ГОСТ 8509-72* Ст3кп 2 ГОСТ 535-79* L=100	10	6.2	
7		Уголок 63х5 ГОСТ 8509-72* Ст3кп 2 ГОСТ 535-79* L=50	2	0.59	
8		Уголок 90х6 ГОСТ 8509-72* Ст3кп 2 ГОСТ 535-79* L=100	2	8.33	

1. Основные указания см. лист 33.
2. Фибролитовую плиту Ф1 резать по месту.

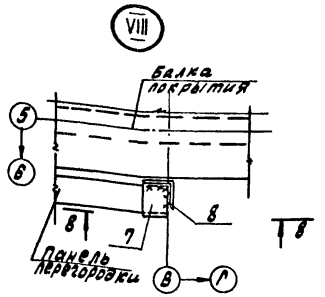

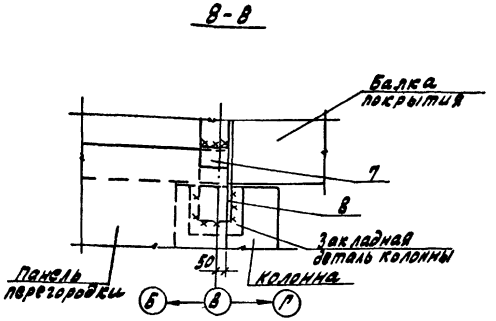

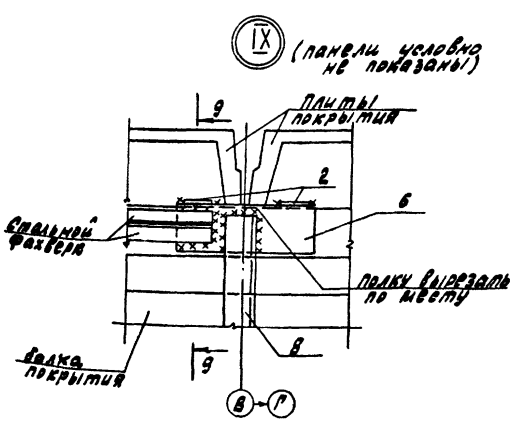

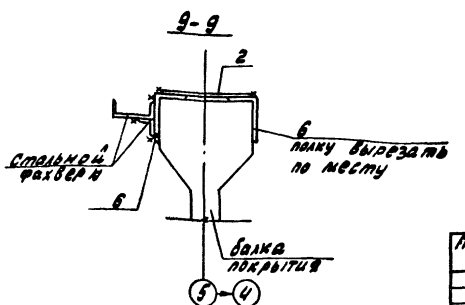

Привязан:

Инв.№

ГИП	Гисева	
Нач.отд	Елшевский	
Н.контр.	Силькинов	
Рук.гр.	Маков	
Рук.гр.	Гагаева	
Ст.инж.	Огаркова	

ТП 903-1-223.86 -КЖ

Котельная с 4 котлами КЕ-2,5-14С
Топливо - каменные и бурые угли.

Стадия	Лист	Листов
РП	32	

Схема расположения панелей перегородок. Узлы VIII, IX

Госстрой СССР ЛПИ Горьковский САНТЕХПРОЕКТ

21195-03 23

Альбом VII част

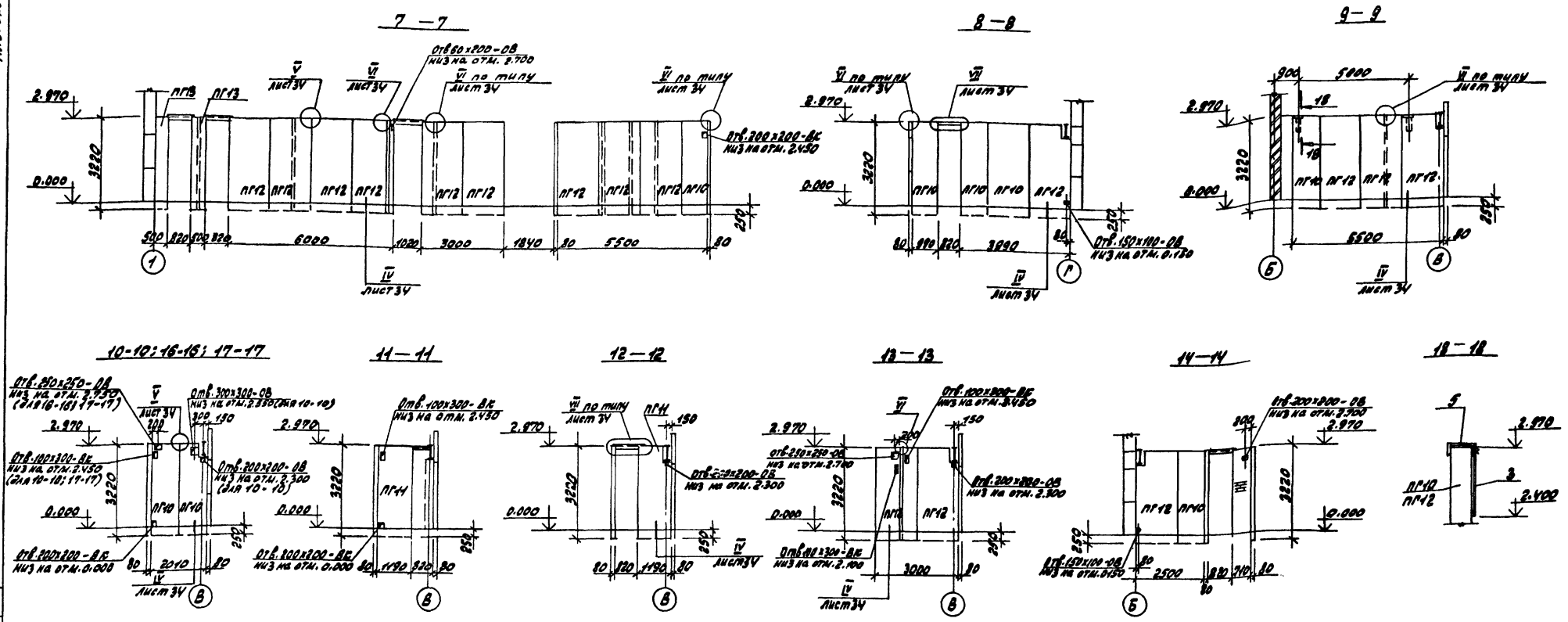

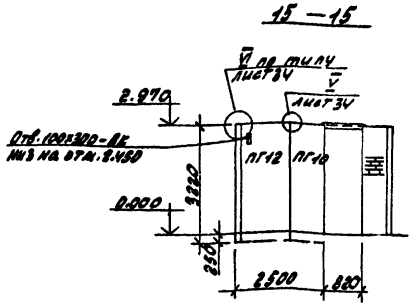

1. Общие указания см. на листе 2.
2. Монтаж панелей перегородок вести в соответствии с указаниями серии 1.030.9-2 вып.0.
3. Заполнение швов между панелями перегородок осуществлять цементным раствором и гернитом или пороизолом в соответствии с серией 1.030.9-2 вып.6 лист 10.
4. Зазоры между панелями перегородок и плитами перекрытия проконопатить просмоленным шнуром и промазать герметизирующей мастикой с 2х сторон.
5. Панели перегородок устанавливать до монтажа плит перекрытия.
6. Закладные и соединительные изделия панелей перегородок покрыть вспучивающимся огнезащитным покрытием ВПМ-2 толщиной 4мм по ГОСТ25131-82.
7. В продольных перегородках участки примыкания к строительным конструкциям заделывать по месту.
8. Отверстия указанные на чертеже, в панелях перегородок вырезать по месту.
9. После установки панелей монтажные петли срезать.
10. Отверстия после прокладки труб и электрокабелей заделать бетоном класса В20, а кабелей в патрубках уплотнить асбестовым шнуром, смоченным в глиняном растворе.

Согласовано:
Нач.отд. ВК-1 Якурин
Нач.отд. ОВ-2 Ионкин

Инв.№ подл. | Подпись и дата | Взам.инв.№

Привязан:

Инв.№

ГИП	Гусева	
Нач.отд.	Ехилевский	
Н.контр.	Силькунов	
Гл.спец.	Марков	
Рук.гр.	Катаева	
Ст.инж.	Огаркова	

ТП 903-1-223.86 -КЖ

Котельная с 4 котлами КЕ-2.5-14С
Топливо-каменные и бурые угли.

Стадия	Лист	Листов
Р.П.	33	

Схема расположения панелей перегородок. Сечения 7-7 ÷ 18-18.

Госстрой СССР
ГПИ Горьковский
САНТЕХПРОЕКТ

21195-03 24

Альбом VII часть 2

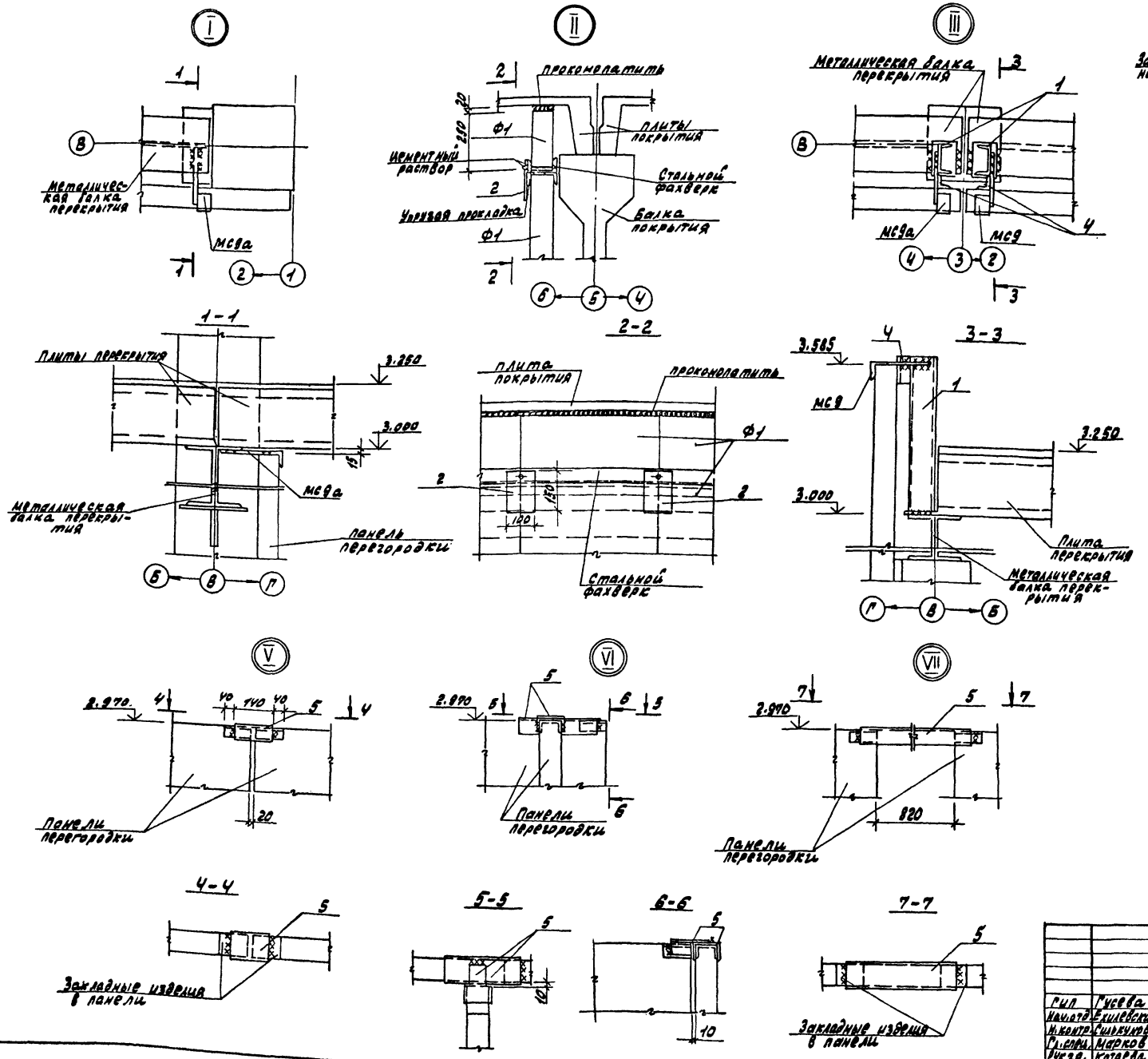

1. Панели перегородок устанавливать на цементный раствор состава -1:2.
2. Соединительное изделие поз.5 приварить к закладным изделиям панелей перегородок с нахлестом не менее 60мм. Сварку производить электродом типа Э42 ГОСТ 9467-75, $h_ш$=4мм.
3. Стальной фахверк и металлические балки перекрытия разработаны на чертежах КМ.
4. Поз. 5 резать по месту.

Инв.№ подл. | Подп. и дата | Взам.инв.№

Привязан:

Инв.№

Гип	Гусева		
Нач.отд.	Екилевский		
Н.контр.	Сильвунов		
Гл.спец.	Марков		
Рук.гр.	Катаева		
Ст.инж.	Огаркова		

ТП 903-1-223.86 -КЖ

Котельная с 4 котлами КЕ-2.5-14С
Топливо-каменные и бурые угли.

Стадия	Лист	Листов
РП	34	

Схема расположения панелей перегородок. Узлы I÷VII

Госстрой СССР
ГПИ Горьковский
САНТЕХПРОЕКТ

21195-03 25

Схема расположения закладных изделий пола на отм. 3.250

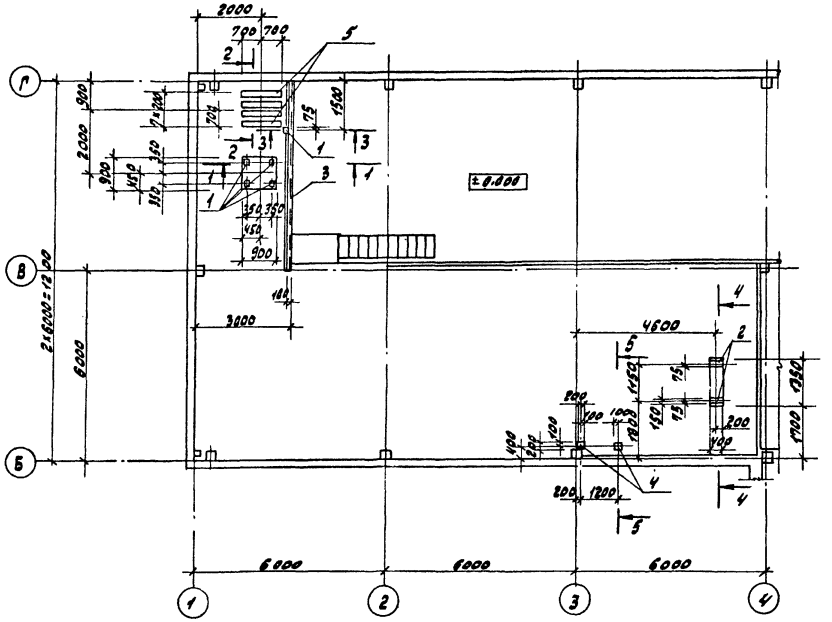

3 – 3

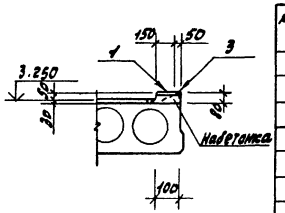

5 – 5

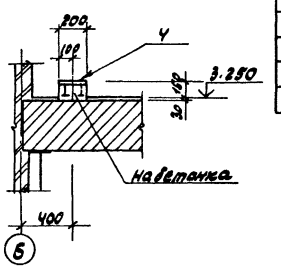

Спецификация к схеме расположения закладных изделий пола на отм. 3.250

Марка, поз	Обозначение	Наименование	Кол	Масса ед. кг	Примечание
		Изделия закладные			
1	1.400-15.81.440-03	МН 402-2	5	1.5	
2	1.400-15.81.430-05	МН418-2	0.8	8.0	р.м.
3	1.400-15.81.540-09	МН 548	6.0	4.2	р.м.
4	1.400-15.81.130-05	МН 117-6	2	2.4	
5		Брус 200×200 ГОСТ 24454-80 В I-ИО	4		

1. Общие указания см. лист 2
2. Набетонки выполнять из бетона класса В15. Расход бетона 0,4 м³
3. Деревянные брусья антисептировать.

1 – 1

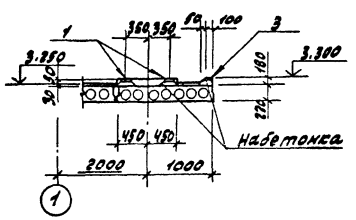

2 – 2

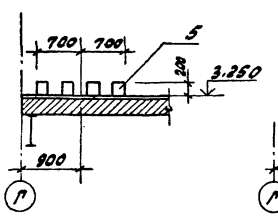

4 – 4

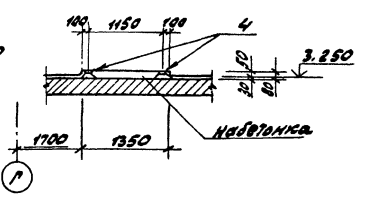

Привязан!				ТП 903-1-223.86		-КИ
				Котельная с 4 котлами КЕ-2,5-14С Топливо – каменные и бурые угли		
					Стадия	Лист	Листов
					РП	35	
				Схема расположения закладных изделий пола на отм. 3.250	Госстрой СССР ГПИ Сантехпроект	
Инв. №						

Гип	Чусова		
Нач. отд	Елизаровский		
Н. контр.	Сильянов		
Гл. спец.	Марков		
Рук. гр.	Катаева		
Ст. инж.	Колесова		

Инв. № подл. | Подпись и дата | Взам. инв. №

Согласовано:

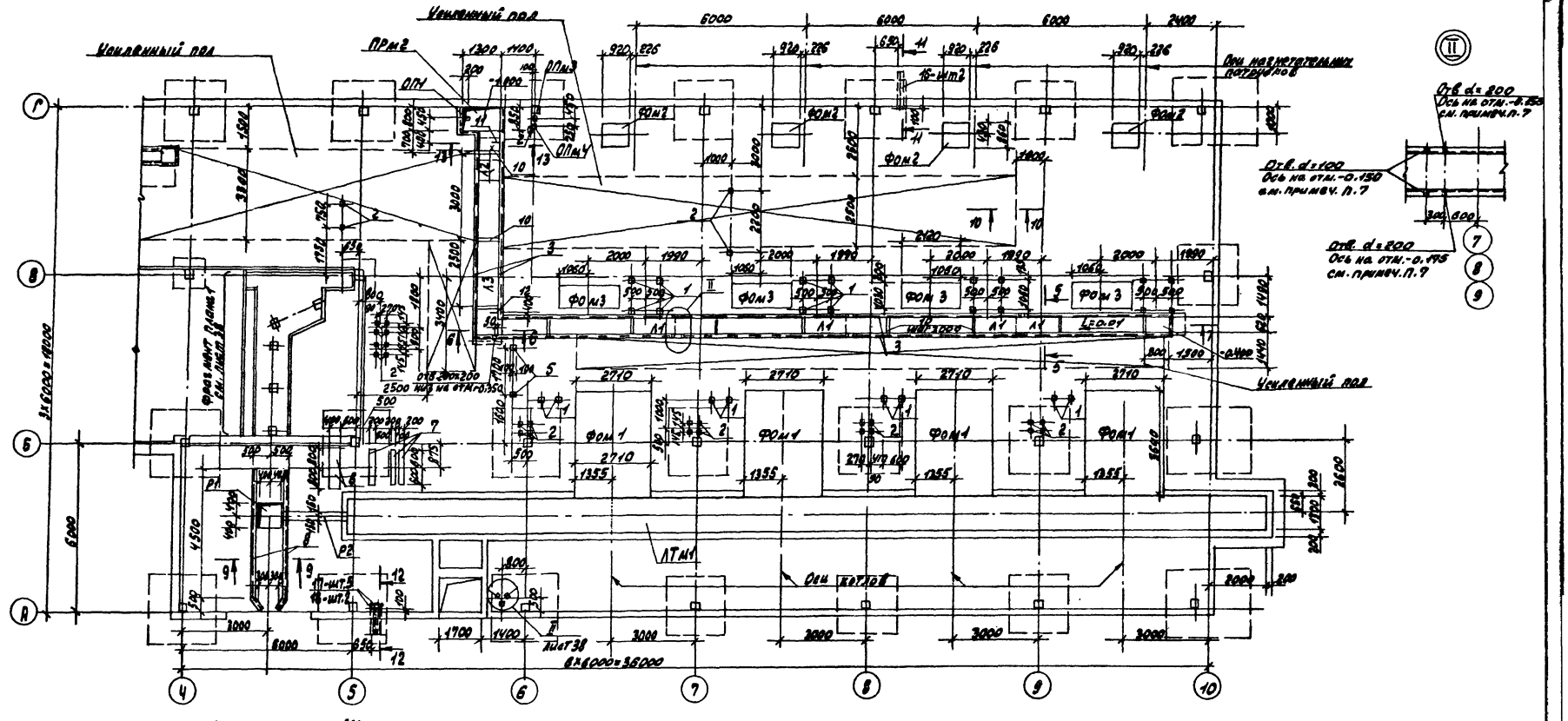

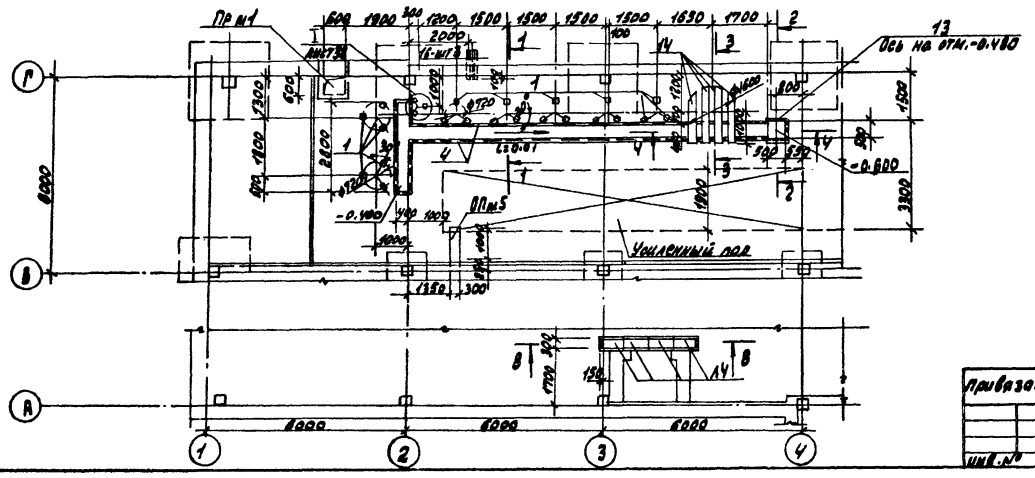

1. Общие указания см. лист 2.
2. Сечения см. лист 39.
3. Спецификацию элементов см. лист 40.
4. Обратную засыпку под каналы и фундаменты под оборудование уплотнить до удельного веса сухого грунта $\gamma_d = 16.5$ кН/м³.
5. Под сборные каналы выполнить песчаную подготовку толщиной 100мм.
6. Трубы для электрокабелей прокладывать в бетонной подготовке пола по электротехническим чертежам.
7. Отверстия в лотках для пропуска труб высверлить по месту.

ТП 903-1-223.86					-КЖ
Котельная с 4 котлами КЕ-2.5-14С Топливо-каменные и бурые угли.					
Привязан:	ГИП	Гусева		Стадия	Лист	Листов
	Нач. отд.	Ехилевский		РП	36	
	Н. контр.	Силькунов				
	Гл. спец.	Марков		Схема расположения фундаментов под оборудование каналов, приямков и закладных изделий. Топливо-каменные угли.	Госстрой СССР РПИ Горьковский САНТЕХПРОЕКТ	
	Рук. гр.	Катаева				
Инв. №	Ст. инж.	Колесова				

Согласовано:
Нач. отд. КУ-1 Лепендин
Нач. отд. ВК-1 Акчурин
Нач. отд. ЭТ Латынов

Альбом

21195-03 27

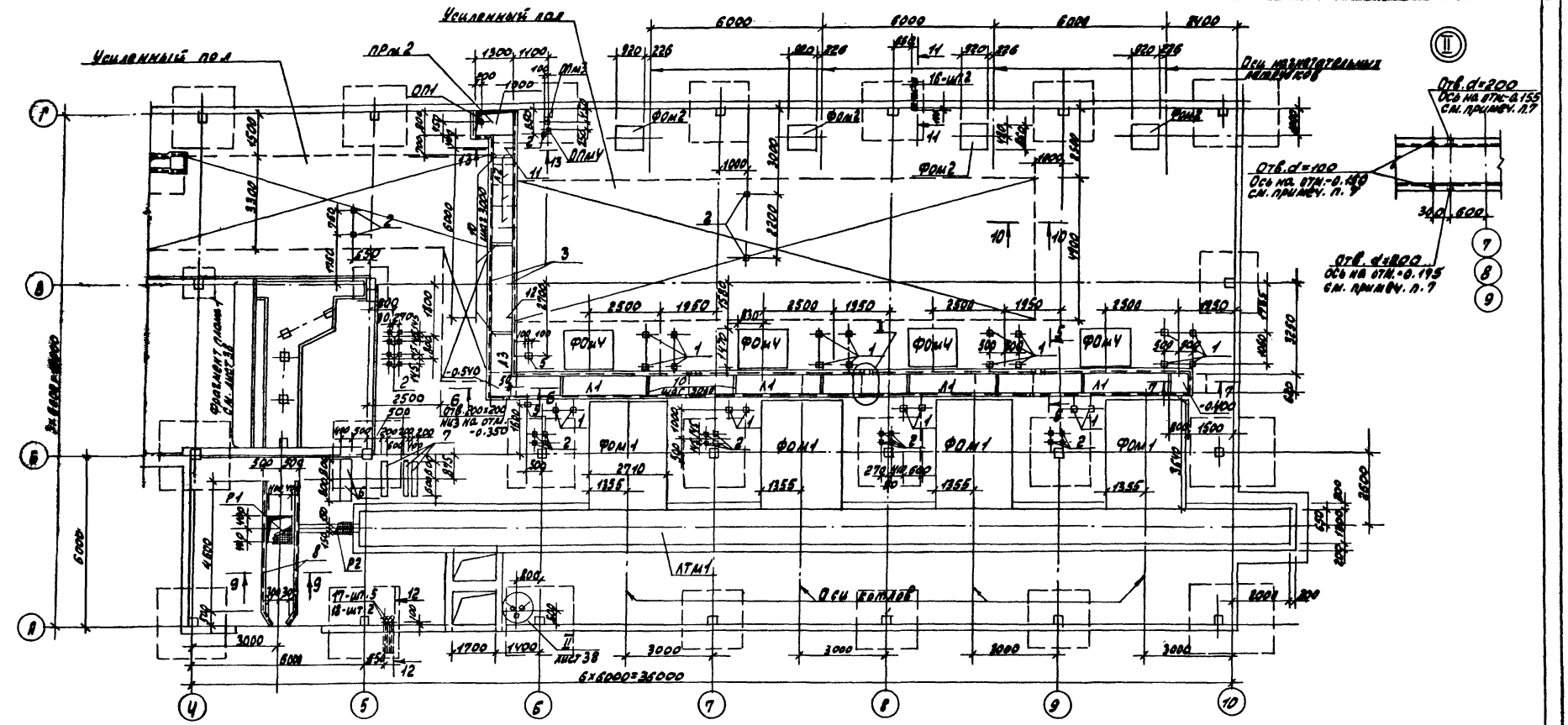

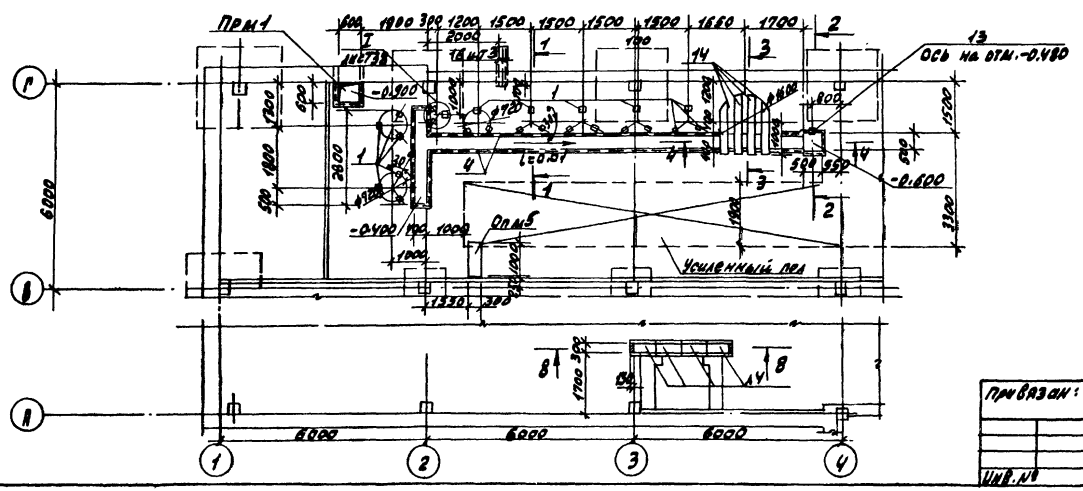

1. Общие указания см. лист 2.
2. Сечения см. лист 39.
3. Спецификацию элементов см. лист 40.
4. Обратную засыпку под каналы и фундаменты под оборудование уплотнить до удельного веса сухого грунта $\gamma_d = 16.5$ кН/м³.
5. Под сборные каналы выполнить песчаную подготовку толщиной 100 мм.
6. Трубы для электрокабелей прокладывать в бетонной подготовке пола по электротехническим чертежам.
7. Отверстия в лотках для пропуска труб высверлить по месту.

				ТП 903-1-223.86		-КЖ
				Котельная с 4 котлами КЕ-2.5-14С. Топливо-каменные и бурые угли.		
Привязан:	Гип	Гусева			Стадия	Лист	Листов
	Нач. отд.	Ехилевский			РП	37	
	Н. контр.	Силькунов					
	Гл. спец.	Марков		Схема расположения фундаментов под оборудование каналов, приямков и закладных изделий (топливо-бурые угли).	Госстрой СССР ГПИ Горуковский САНТЕХПРОЕКТ		
	Рук. гр.	Катаева					
Инв. №	Ст. инж.	Колесова					

21195-03 28

Альбом

Согласовано:
Нач. отд. КУ-1 Левандин
Нач. отд. ВК-1 Акчурин
Нач. отд. ЭТ Латынов

Инв. № подл. | Подпись и дата | Взам. инв. №

Альбом VII часть 2

Схема расположения элементов перекрытия канала в осях 1÷4

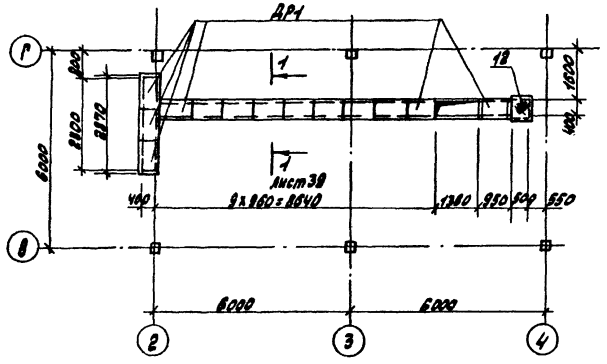

14 – 14

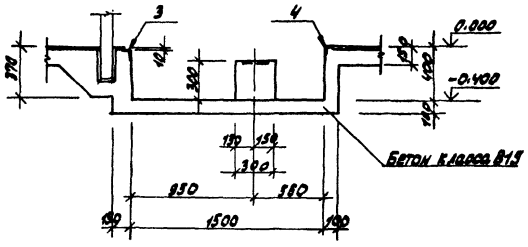

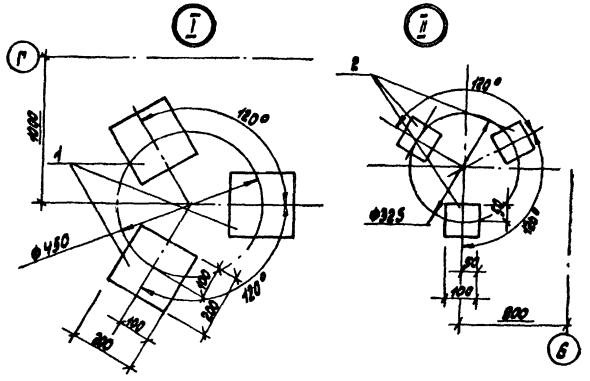

15 – 15

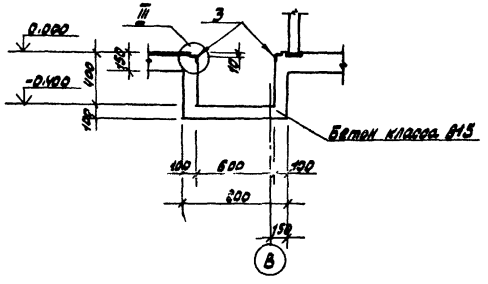

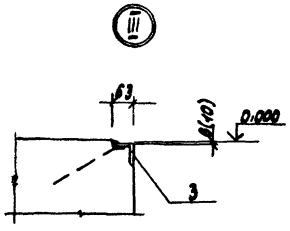

Фрагмент плана 1

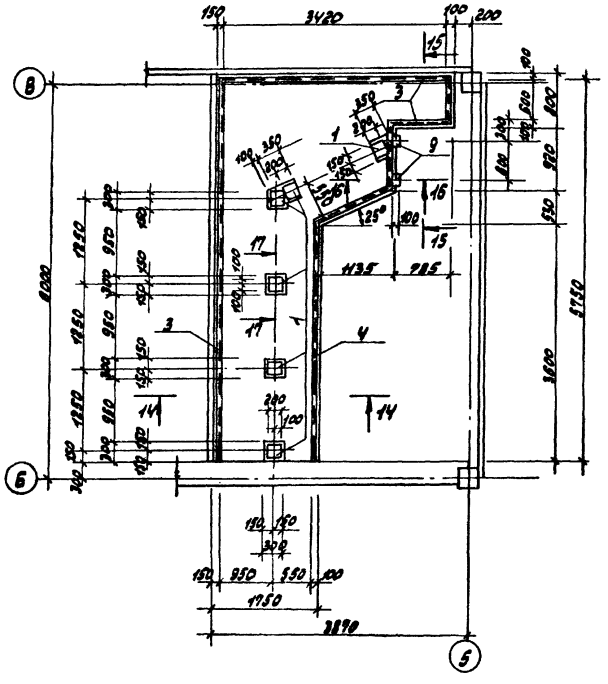

16 – 16

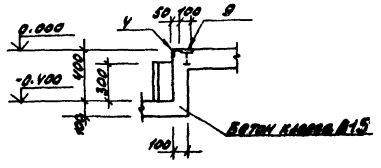

17 – 17

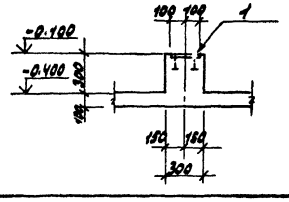

1. Закладные изделия поз. 1,4,9 в щитовой КНП устанавливать строго по уровню.
2. Размер в скобках только для каналов в щитовой КНП.

			ТП 903-1-223.86	-КН1
			Котельная с 4 котлами КЕ-2.5-14С Топливо-каменные и бурые угли	
Гип	Гусева			Стадия / Лист / Листов
Нач.отд.	Ежилевский			РП / 38
Н.контр.	Силькунов			
Гл.спец.	Марков		Подземное хозяйство котельной. Схема расположения элементов перекрытия канала в осях 1÷4. Фрагмент плана 1. Узлы I÷III.	Госстрой ССР ГПИ Гарьковский САНТЕХПРОЕКТ
Рук.гр.	Катаева			
Ст.инж.	Колесова			

Согласовано: Нач.отд. КНПиА Борисов

Инв.№ подл. | Подпись и дата | Взам. инв.№

21195-03 29

Альбом VII часть 2

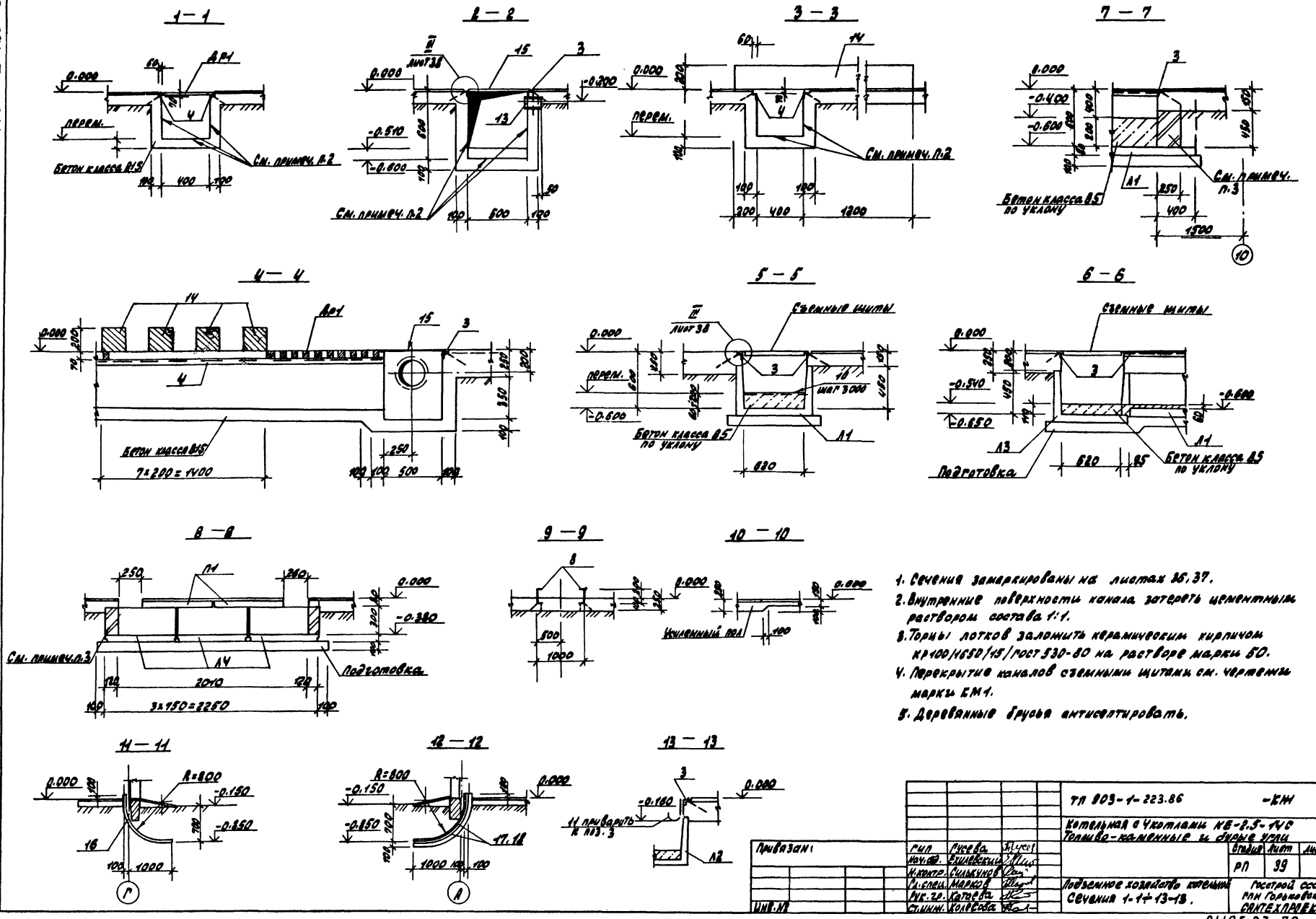

1. Сечения замаркированы на листах 36, 37.
2. Внутренние поверхности канала затереть цементным раствором состава 1:1.
3. Торцы лотков заложить керамическим кирпичом КР100/1650/15/ГОСТ 530-80 на растворе марки 50.
4. Перекрытие каналов съемными щитами см. чертежи марки КМ1.
5. Деревянные брусья антисептировать.

Привязан:	Гип	Гусева		ТП 903-1-223.86	-КМ
	Нач.отд.	Ехилевский		Котельная с 4 котлами КЕ-2,5-14С Топливо-каменные и бурые угли	
	Н.контр.	Силькунов			Стадия / Лист / Листов
	Гл.спец.	Марков			РП / 39
	Рук.гр.	Катаева		Подземное хозяйство котельной Сечения 1-1÷13-13.	Госстрой СССР ГПИ Горьковский САНТЕХПРОЕКТ
Инв.№	Ст.инж.	Колесова			

21195-03 30

Альбом VIII, часть 2

Марка поз.	Обозначение	Наименование	Кол. на вариант I	Кол. на вариант II		Масса ед., кг.	Примечание
		Лотки					
Л1	3.006.1-2/82.1-1-04.0	Л4-8	4	4		1800	
Л2	3.006.1-2/82.1-1-04.0	Л4А-8	2	4		230	
Л3	3.006.1-2/82.2-2-01	Л44-8	1	1		1730	
Л4	3.006.1-2/82.1-1-04.0	Л1А-8	4	4		110	
П1	3.006.1-2/82.1-2-10-003	Плита П1-8	3	3		40	
ОП1	3.006.1-2/82.1-2-6.0	Опорная подушка ОП1	1	1		10	
ФФм1	ТП 903-1-223.86 -КЖ-41	Фундамент под мотор ФФм1	4	4			
		Фундаменты под оборудование					
ФФм2	-КЖ-43	ФФм2	4	4			
ФФм3	-КЖ-43	ФФм3	4	—			
ФФм4	-КЖ-43	ФФм4	—	4			
		Приямки					
ПРм1	-КЖ-44	ПРм1	1	1			
ПРм2	-КЖ-44	ПРм2	1	1			
		Опорные подушки					
ОПм3	-КЖ-43	ОПм3	1	1			
ОПм4	-КЖ-43	ОПм4	1	1			
ОПм5	-КЖ-43	ОПм5	1	1			
	КЖ-36 КЖ-37	Каналы водоподготовки	2,1	2,1			м³
	-КЖ-38	Каналы с щитовой КИП	1,9	1,9			м³
АТм1	-КЖ-45	Ниша шлакозолоудаления АТм1	1	1			
		Изделия закладные					
1	1.400-15.81.130-05	МН117-6	54	54		2,4	
2	1.400-15.81.120-05	МН105-6	32	32		1,0	
3	1.400-15.81.550-07	МН556	73,1	76,7		5,4	п.м.
4	1.400-15.81.540-09	МН548	32,7	32,7		4,2	п.м.
5	1.400-15.81.120-53	МН113-6	2	2		2,8	
6	ТП 903-1- -КЖИ-025.П48-03	МН3	2	2		29,0	

Вариант I – для топлива каменные угли;
Вариант II – для топлива бурые угли.

Марка поз	Обозначение	Наименование	Кол. на вариант I	Кол. на вариант II		Масса ед., кг.	Примечание
7	ТП 903-1-223.86 -КЖИ-026.П48-03	МН4	3	3		21,9	
8	-027.П40	МН5	10,2	18,2		32,6	п.м.
9	1.400-15.81.120-17	МН107-6	2	2		1,4	
10	1.400-15.81.430-03	МН415-2	7,2	7,2		4,8	п.м
		Изделия соединительные					
11	ТП 903-1-223.86 -КЖИ-035.П40-02	МС10	1	1		2,2	
12	-03	МС11	1	1		3,14	
13	5.900-2 ТН.89.00-04	Сальник набивной Ду 150, Ру 200	1	1		29,3	
14		Брус 200×200 ГОСТ 24454-80 Е ℓ 1000	4	4			
15		Лист ромб 6-ПН-5,0×600×686					
		Бст3сп ГОСТ 8568-77*	1	1		15,6	
16		Труба 426×9-2200 ПГОСТ 10704-76 / А – ГОСТ 10705-80					
		ℓ=1710	5	5		2,4	
17		Труба 530×8-2200 ПГОСТ 10704-76 / А – ГОСТ 10705-80					
		ℓ=1710	5	5		4,2	
18		Труба 76×2-2200 ПГОСТ 10704-76 / А – ГОСТ 10705-80					
		ℓ=1900	2	2		6,9	
ДР1	ТП 903-1-223.86-КЖИ-044-02	Деревянная решетка ДР1	13	13		12,8	
		Съемные решетки					
Р1	-039	Р1	1	1		14,1	
Р2	-01	Р2	1	1		13,9	

Привязан:

Инв.№

ГИП	Гусева	
Нач.отд.	Ехилевский	
Н.контр.	Сильницкий	
Гл.спец.	Маркова	
Рук.гр.	Коттаева	
Ст.инж.	Колесова	

ТП 903-1-223.86 -КЖ

Котельная с 4 котлами КЕ-25-14С топливо-каменные и бурые угли.

Стадия	Лист	Листов
РП	40	

Подземное хозяйство котельной. Спецификация элементов к листам 36÷39

Госстрой СССР ГПИ Горьковский Сантехпроект

Копир. 21195-03 31

Инв.№ подл. | Подп. и дата | Взам.инв.№

Альбом VII часть 2

План

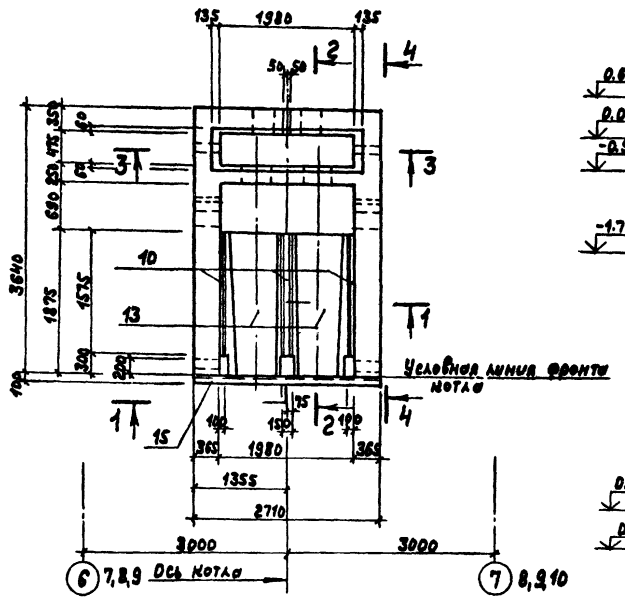

2-2

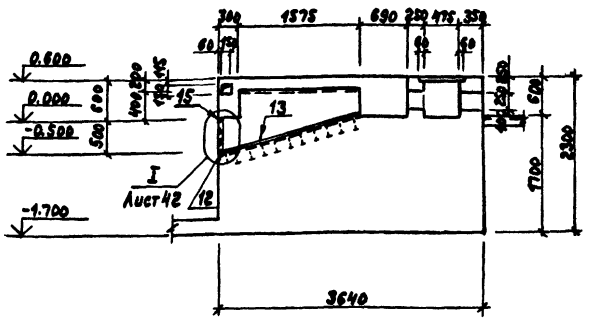

4-4

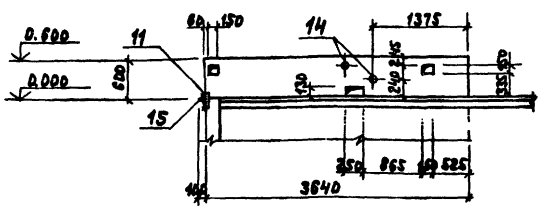

1-1

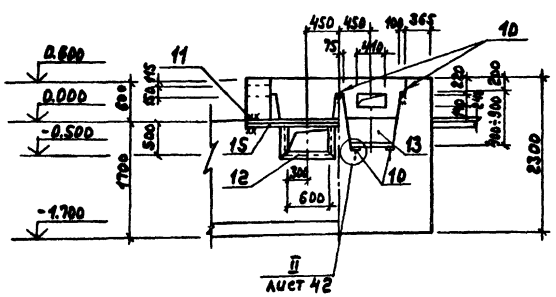

3-3

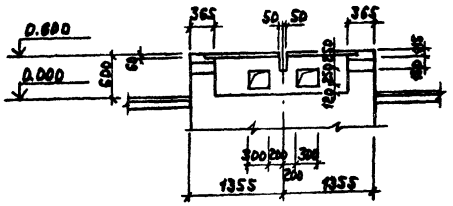

1. Фундамент замаркирован на листах 36, 37
2. Схему нагрузок на фундамент и армирование см. лист 42.
3. Фундамент бетонировать одновременно с каналом шлакозолоудаления.
4. В поз. 15 отверстия для крепления фронта топки сверлить по месту по получению топки котла.
5. Все открытые поверхности стальных изделий покрыть краской БТ-577 за 4 раза.

Спецификация фундамента ФОм 1

Формат	Зона	Поз.	Обозначение	Наименование	Кол.	Примечание
				Сборочные единицы		
				Сетки сварные		
				ГОСТ 23279-85		
		1		2С 12А III/12А III 265×356 25/135	1	
		2		2С 12А III/12А III 225×360 25/175	2	
		3		2С 12А III/12А III 225×265	1	
		4		2С 12А III/12А III 265×175 25/135	1	
		5		2С 12А III/12А III 145×360 25/175	2	гнуть по месту
		6		2С 12А III/12А III 145×265	1	то же
		7		2С 12А III/12А III 145×265	1	то же
		8		2С 12А III/12А III 225×185	2	
				Изделия закладные		
		10	1.400-15.81.140-05	МН127-6	12,7	п.м 6.0кг
		11	1.400-15.81.120-55	МН114-2	2	3,2кг
		12	1.400-15.81.540-09	МН548	3,2	п.м. 42кг
		13	ТП 903-1-223.86 -КЖ-42	Лист 6-ЛН-0-8.0×730×1950 ГОСТ 19903-74 / В ст3кп2 ГОСТ 14637-79	2	89,4кг
		14		Труба 32×2 II ГОСТ 10704-76* / А ГОСТ 10705-80 С=370	4	0,55кг
		15		Уголок 6-100×100×10 ГОСТ 8509-72* / Ст3кп ГОСТ 535-79* С=2710	1	40.92кг
				Детали		
		9*		А-I-8-ГОСТ 5781-82* $C_{ср}$=300	30	0,11кг
				Материалы		
				Бетон класса В15 на		
				сульфатостойком цементе	19,5	м³

* Поз. 9 см. ведомость деталей на листе 42

Ведомость расхода стали на элемент, кг

Марка элемента	Изделия арматурные							Изделия закладные									Общий расход
	Арматура класса						Всего	Арматура класса			Прокат марки					Всего	
	А-I			А-III				А-III			В ст3кп2						
	ГОСТ 5781-82*			ГОСТ 5781-82*				ГОСТ 5781-82*			ГОСТ 19903-74*		ГОСТ 8509-72*		ГОСТ 10704-76		
	ф8		Итого	ф12		Итого		ф8	ф12	Итого	Б=6	Б=8	L 50×5	L 100×10	Труба 32×2		
ФОм 1	2,8		2,8	598,8		598,8	601,6	5,1	2,6	7,7	59,7	195,3	12,2	40,9	2,2	312,0	919,6

Привязан	ГИП	Гусева	
	Нач.отд.	Ехилевский	
	Н.контр.	Сильвунов	
	Гл.спец.	Марков	
	Рук.гр.	Катаева	
Инв.№	Ст.инж.	Колесова	

ТП 903-1-223.86 -КЖ

Котельная с 4 котлами КЕ-25-14С
Топливо-каменные и бурые угли

Стадия	Лист	Листов
РП	41	

Фундамент под котел ФОм 1. Опалубка.

Госстрой СССР ГПИ Горьковский Сантехпроект

21195-03 32

Согласовано

Нач. отд. КУ-1 Лепендин

Взам. инв. №

Подп. и дата

Инв. № подл.

Альбом VII часть 2

Схема армирования фундамента

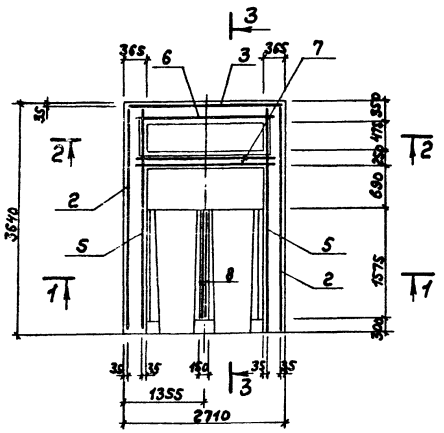

2 - 2

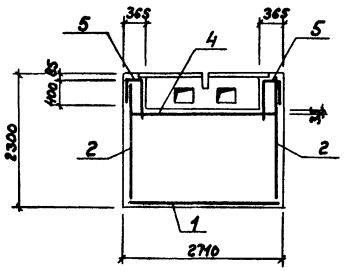

Схема расположения плит перекрытия ФОм1

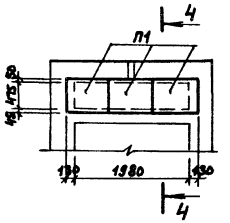

Расчетные нагрузки на фундамент котла МПА

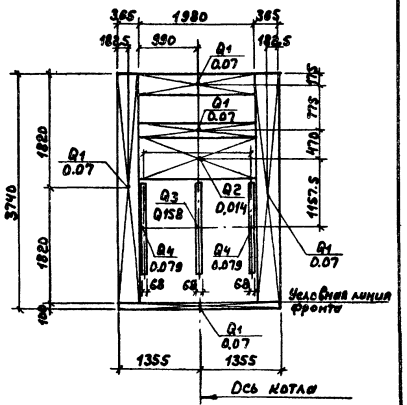

4 - 4

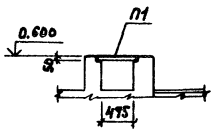

3 - 3

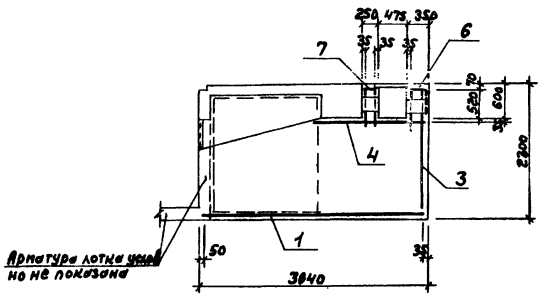

1 - 1

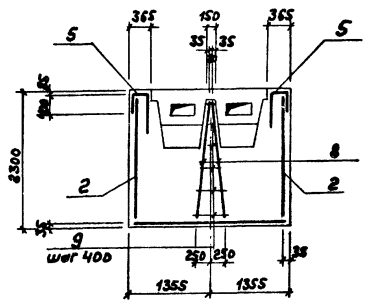

Спецификация к схеме расположения плит перекрытия ФОм1

II

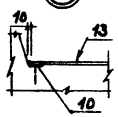

Марка, поз.	Обозначение	Наименование	Кол.	Масса ед., кг	Примечание
П1	3.006.1-2/82.1-2-1.0	Плита П3-5	3	50	

1. Опалубочный чертеж и спецификацию см. лист 41.
2. Сварку выполнять электродами типа Э42 ГОСТ 9467-75.

Позиция 13

I

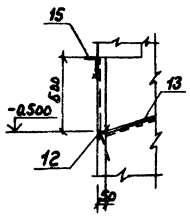

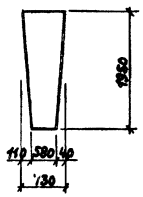

Ведомость деталей

Поз.	Эскиз
9	100÷500 через 80 по 5 шт.

Привязан	ГИП	Гусева	
	Нач. отд.	Ехилевский	
	Н. контр.	Сильвкунов	
	Гл. спец.	Марков	
	Рук. гр.	Катаева	
Инв. №	Ст. инж.	Колесова	

ТП 903-1-223.86 -КЖ

Котельная с 4 котлами КЕ-2,5-14С
Топливо-каменные и бурые угли

Стадия	Лист	Листов
РП	42	

Фундамент под котел ФОм1. Армирование. Схема расположения плит перекрытия. Узлы I, II

Госстрой СССР ГПИ Горьковский сантехпроект

Копир. 21195-03 33

Инв. № подл. | Подп. и дата | Взам. инв. №

Альбом VIII часть 2

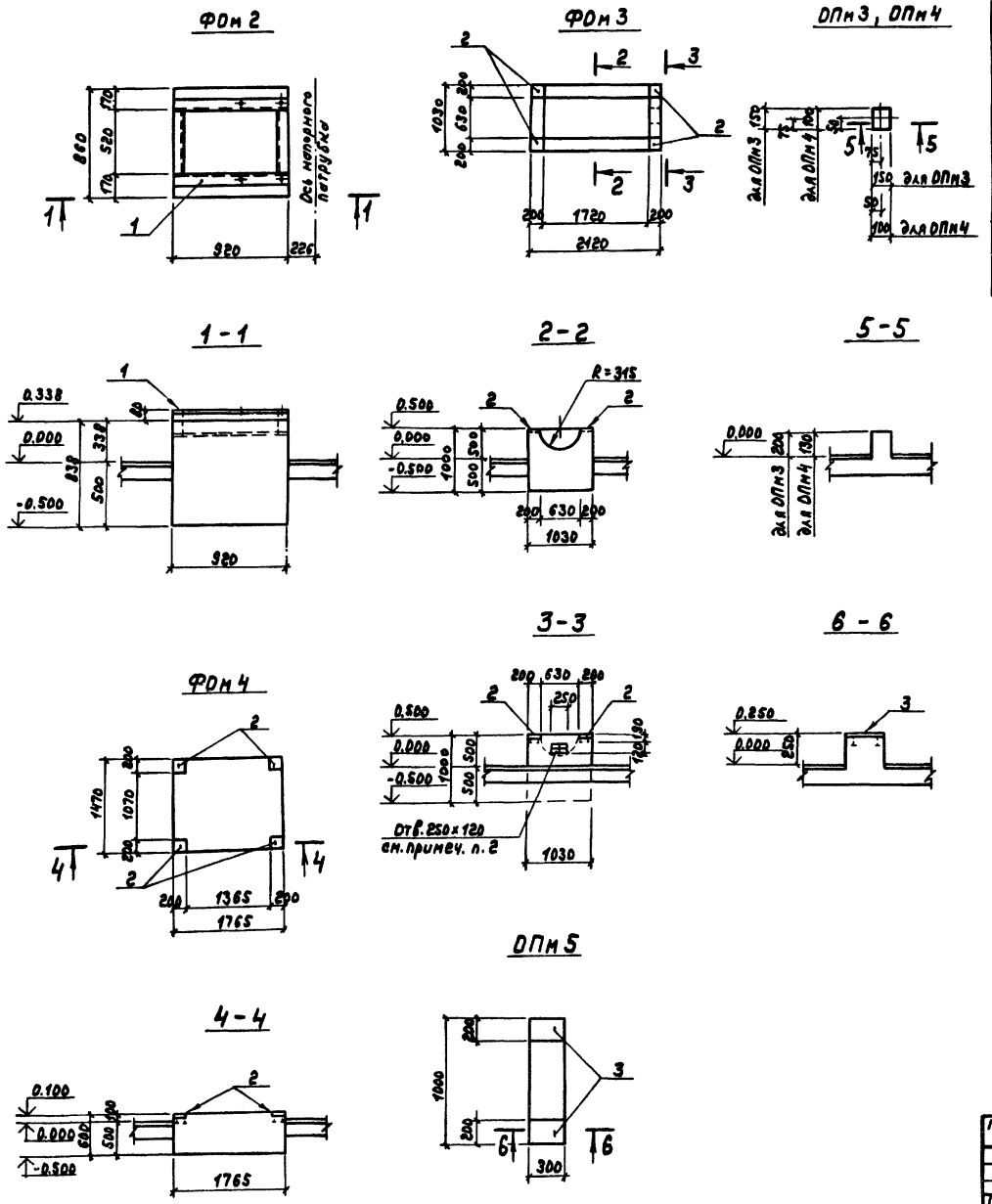

Формат	Зона	Поз.	Обозначение	Наименование	Кол. на исполн. ФОм2	ФОм3	ФОм4	ОПм3	ОПм4	ОПм5	Примечание
				Сборочные единицы							
				Изделия закладные							
		1	ТП 903-1-223.86-КЖИ-035.040-01	МН20	1						53,2 кг
		2	1.400-15.81.130-05	МН117-6		4	4				2,4 кг
		3	1.400-15.81.130-29	МН121-6						2	4,5 кг
				Материалы							
				Бетон класса В12,5	0,67	1,94	1,56	0,006	0,002	0,075	м³

Ведомость расхода стали на один элемент, кг

Марка элемента	Изделия закладные: Арматура класса А-III ГОСТ 5781-82* ф8	ф10		Прокат марки Вст3кп2 ГОСТ 103-76* δ=6	δ=8		ГОСТ 8240-72* [20		Всего	Общий расход
ФОм 2							53,2		53,2	53,2
ФОм 3	0,4			7,6	1,6				9,6	9,6
ФОм 4	0,4			7,6	1,6				9,6	9,6
ОПм 5		0,6			8,4				9,0	9,0

1. Фундаменты замаркированы на листах 36, 37
2. Отверстие в фундаменте ФОм3 заложить керамическим кирпичом КР100/1650/15/ГОСТ 530-80 без перевязки швов.

Инв. № подл.	Подп. и дата	Взам. инв. №

Привязан

Инв. №

ГИП	Гусева	
Нач. отд.	Ехилевский	
Н. контр.	Сильнунов	
Гл. спец.	Марков	
Рук. гр.	Катаева	
Ст. инж.	Колесова	

ТП 903-1-223.86 -КЖ

Котельная с 4 котлами КЕ-2,5-14С
Топливо-каменные и бурые угли.

Стадия	Лист	Листов
ТР	43	

Подземное хозяйство котельной. Фундаменты под оборудование ФОм2÷ФОм4. Опорные подушки ОПм3÷ОПм5

Госстрой СССР ГПИ Горьковский Сантехпроект

Копир. 21195-03 34

ПРм 1

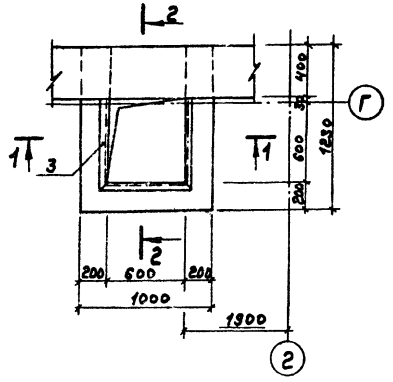

ПРм 2

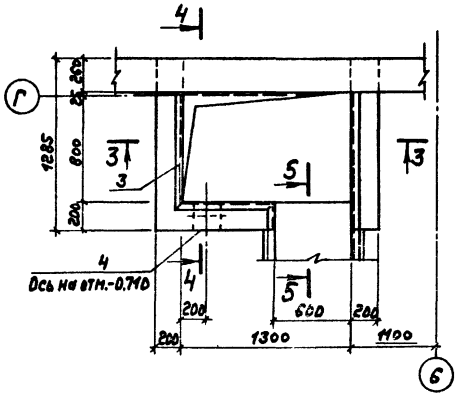

1-1

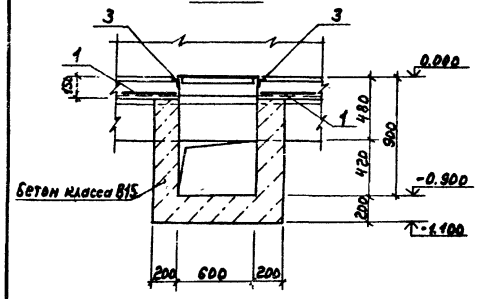

3-3

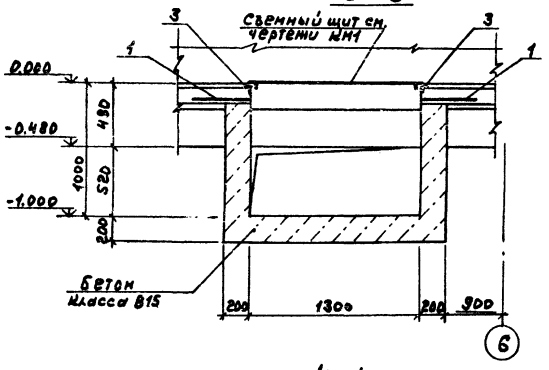

2-2

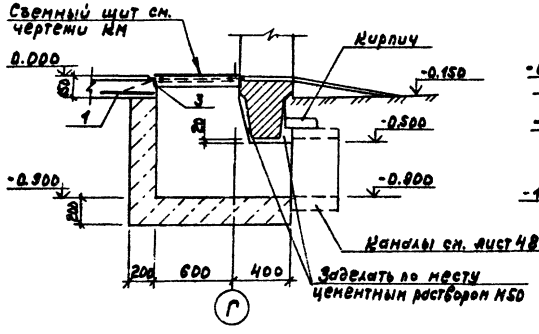

4-4

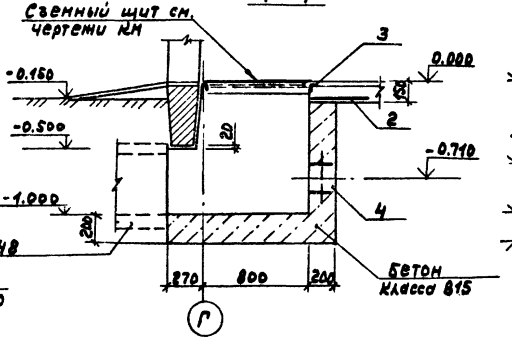

5-5

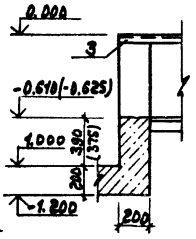

Формат	Зона	Поз.	Обозначение	Наименование	Кол. на изделие ПРм1	Кол. на изделие ПРм2		Примечание
				Сборочные единицы				
				Сетки сварные				
				ГОСТ 23279-85				
		1		ЧС $\frac{6A1-300}{10AII-100}$ 6S×9S	3	2		4,64 кг
		2		ЧС $\frac{6A1-300}{10AII-100}$ 6S×13S		1		6,51 кг
				Изделия закладные				
		3	1.400-15.81.550-07	МН 556	2,1	2,75		п.м 5,4 кг
		4	5.900-2 ТМ 83.00-4	Сальник набивной Ду=150-200		1		20,3 кг
				Материалы				
				Бетон класса В15	0,9	1,1		м³

Ведомость расхода стали на один элемент, кг

Марка элемента	Изделия арматурные				Изделия закладные					Общий расход
	Арматура класса			Всего	Арматура класса		Прокат стали		Всего	
	A-I ГОСТ 5781-82*		A-III ГОСТ 5781-82*		A-I ГОСТ 5781-82*	A-III ГОСТ 5781-82*	Ст3кп2 ГОСТ 8509-72*			
	ф6		ф10		ф6	ф8	∠63×5			
ПРм1	1,9		12,1	14,0	0,4	0,8	10,1		11,3	25,3
ПРм2	2,2		13,7	15,9	0,6	1,1	13,2		14,9	30,8

1. Размеры и отметки в скобках даны для варианта топлива бурые угли.
2. Расход стали на сальник в ведомость не включен.

Привязан:

Инв.№

ТП 903-1-223.86 КМ			
Котельная с 4 котлами КЕ-25-14С Топливо-каменные и бурые угли.			
	Стадия	Лист	Листов
	РП	44	
Подземное хозяйство котельной. Привязки ПРм1, ПРм2	Госстрой СССР ГПИ Горьковский Сантехпроект		

ГИП	Гусева	
Нач.отд.	Ехилевский	
Н.контр.	Сильчунов	
Гл.спец.	Марков	
Рук.гр.	Матвеева	
Ст.инж.	Колесова	
Инженер	Морозова	

Копир. 21195-03 35

Инв.№подл. | Подп. и дата | Взам.инв.№

Альбом III, лист 2

ΛТм 1. План

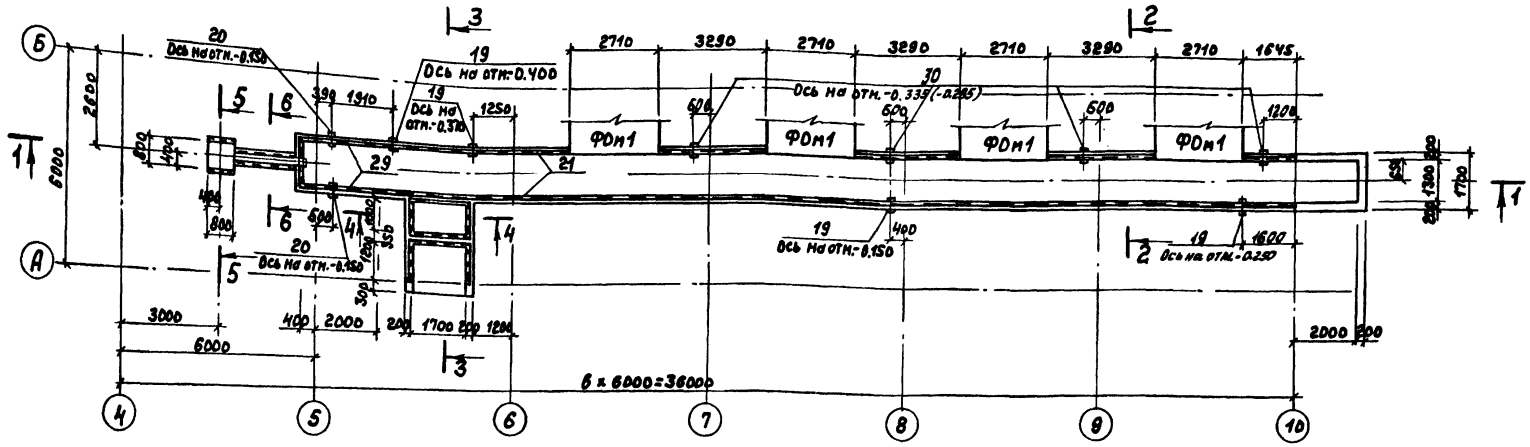

1-1

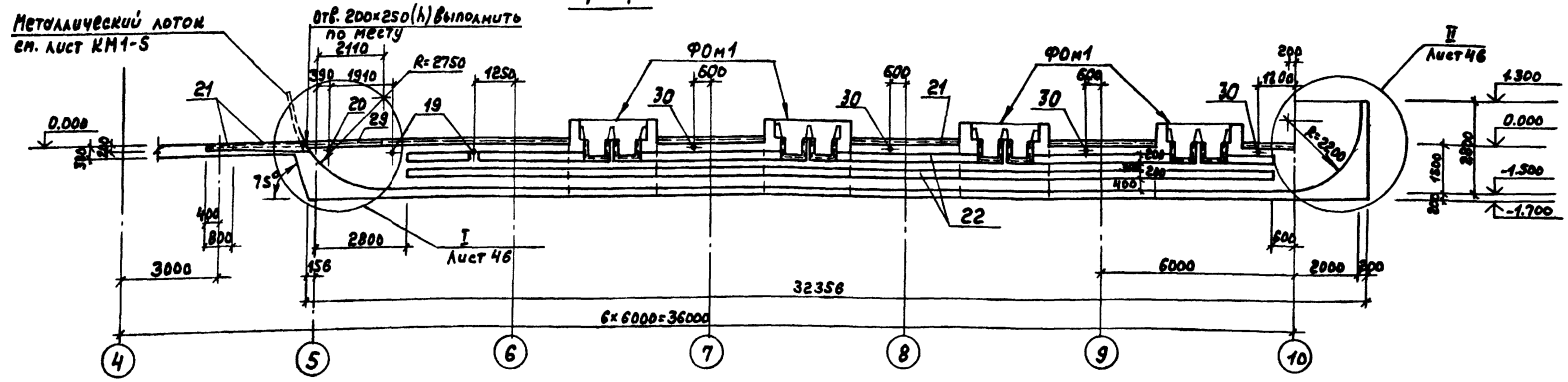

5 - 5

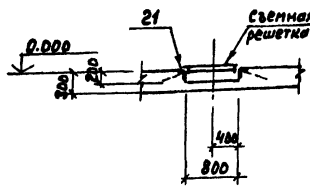

6 - 6

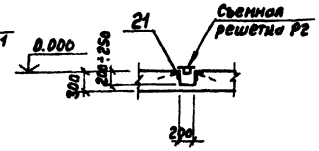

1. Общие указания см. лист 2
2. Сечения 2-2÷4-4 и спецификацию см. лист 46
3. Бетонирование канала выполнять одновременно с устройством фундамента под котел ФОм1.
4. Внутренние поверхности канала зашелезнить цементным раствором состава 1:2.
5. Армирование канала см. лист 47.
6. Съемные решетки Р1, Р2 включены в спецификацию на листе 40.
7. Отметки в скобках даны для варианта топливо- бурые угли.

Согласовано: СТМ г. Носк Ба | Ростэлап. | Нач. отд. КУ-1 | Кременда | Нач. отд. ВК-1 | Кочугин

Инв. № подл. | Подп. и дата | Взам. инв. №

Привязан:

Инв. №

ТП 903-1-223.86 -КМ			
Котельная с 4 котлами КЕ-25-14С Топливо-каменные и бурые угли.			
	Стадия	Лист	Листов
	РП	45	
ГИП Гусева; Нач.отд. Ежлевский; Н.контр. Сильчина; Гл.спец. Марков; Рук.гр. Катаева; Ст.инж. Колесова	Канал шлакозолоудаления ΛТм1. План. Сечения 1-1; 5-5; 6-6	Госстрой СССР ГПИ Горьковский Сантехпроект	

Копир. 21195-03 36

Альбом VII часть 2

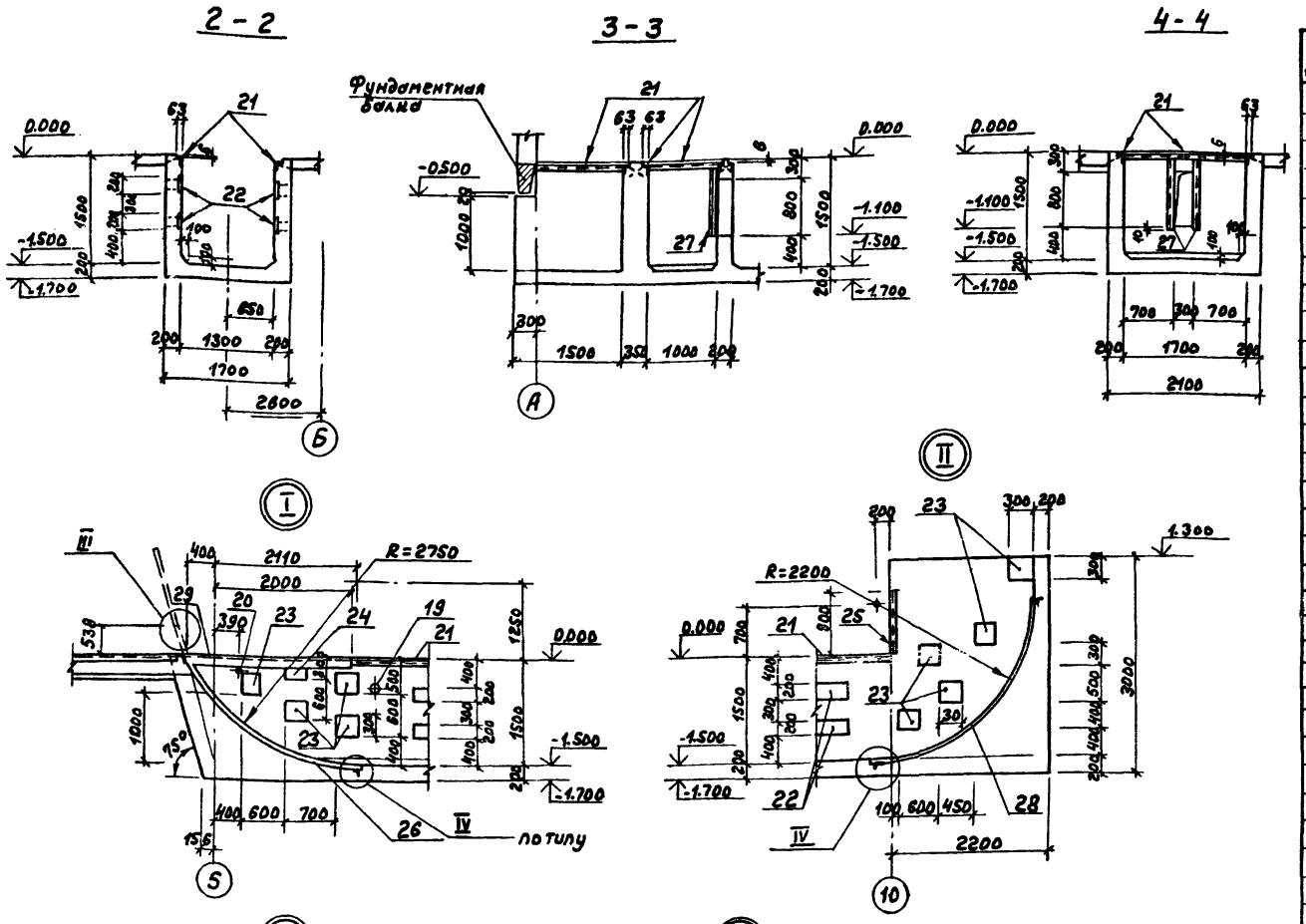

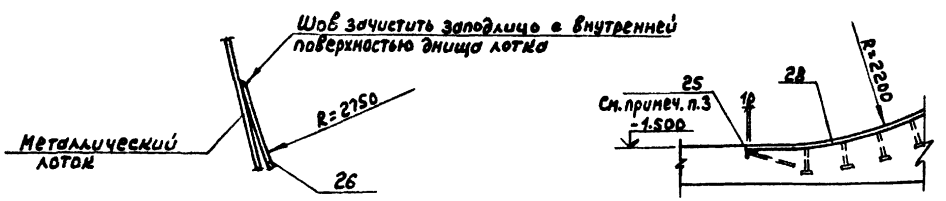

1. Сечения замаркированы на листе 45
2. Сетки поз. 1÷15 вырезать из рулонной сетки $C\frac{5Вр1-100}{5Вр1-100}$ 2350 ГОСТ 8478-81
3. Закладное изделие поз. 25 приварить к закладным поз. 26 и 28 сплошным швом. Высота шва $h_ш$=4мм.
4. Расход стали на сальники не включен в ведомость расхода стали.

Спецификация канала шлакозолоудаления ЛТм1

Формат	Зона	Поз.	Обозначение	Наименование	Кол.	Примечание
				Сборочные единицы		
				Сетки сварные ГОСТ 8478-81		
		1		$C\frac{5Вр1-100}{5Вр1-100}$ 2350×4930 $\frac{15}{25}$	14	гнуть по месту
		2		$C\frac{5Вр1-100}{5Вр1-100}$ 1460×32300 $\frac{50}{30}$	2	
		3		$C\frac{5Вр1-100}{5Вр1-100}$ 1540×31300 $\frac{50}{20}$	1	
		4		$C\frac{5Вр1-100}{5Вр1-100}$ 1630×2350 $\frac{25}{15}$	1	гнуть по месту
		5		$C\frac{5Вр1-100}{5Вр1-100}$ 960×1850 $\frac{25}{30}$	2	то же
		6		$C\frac{5Вр1-100}{5Вр1-100}$ 2150×7530 $\frac{15}{25}$	1	—"—
		7		$C\frac{5Вр1-100}{5Вр1-100}$ 2110×2600 $\frac{50}{55}$	1	—"—
		8		$C\frac{5Вр1-100}{5Вр1-100}$ 1650×2950 $\frac{25}{25}$	1	
		9		$C\frac{5Вр1-100}{5Вр1-100}$ 1600×2600 $\frac{50}{50}$	1	гнуть по месту
		10		$C\frac{5Вр1-100}{5Вр1-100}$ 1600×2150 $\frac{25}{50}$	2	
		11		$C\frac{5Вр1-100}{5Вр1-100}$ 1500×5330 $\frac{65}{50}$	2	гнуть по месту
		12		$C\frac{5Вр1-100}{5Вр1-100}$ 1460×3350 $\frac{25}{30}$	2	то же
		13		$C\frac{5Вр1-100}{5Вр1-100}$ 2050×2850 $\frac{25}{25}$	1	
		14		$C\frac{5Вр1-100}{5Вр1-100}$ 1460×1820 $\frac{60}{30}$	2	
		15		$C\frac{5Вр1-100}{5Вр1-100}$ 1000×1660 $\frac{30}{50}$	2	гнуть по месту
				Сальники набивные		
		19	5.900-2 ТМ.89.00-02	Ду100 ℓ=200	4	8,2 кг
		20	5.900-2 ТМ.89.00	Ду 50 ℓ=200	8	5,6 кг
		30	5.900-2 ТМ.89.00-04	Ду 150 ℓ=200	4	20,3 кг
				Изделия закладные		
		21	1.400-15.81.550-07	МН 556	78,8	п.м 5.4 кг
		22	1.400-15.81.140-23	МН 130-6	101,8	п.м 16.1 кг
		23	1.400-15.81.130-59	МН 126-6	18	7,1 кг
		24	1.400-15.81.130-29	МН 121-6	2	4,5 кг
		25	1.400-15.81.540-09	МН 548	5,7	п.м 4.2 кг
		26	ТП 903-1- -КЖИ-029.040-01	МН 12	1	387.2 кг
		27	-027.040-01	МН 6	2	10.2 кг
		28	-029.040	МН 11	1	375.0 кг
		29	1.400-15.81.520-02	МН 519	6.1	п.м 11.5 кг
				Детали		
		16		А-III-8 ГОСТ 5781-82* ℓ=600	496	0.24 кг
				А-I-6 ГОСТ 5781-82*		
		17		ℓ=770	484	0.17 кг
		18		ℓ=1220	12	0.27 кг
				Материал		
				Бетон класса В25 марки W6 на сульфатостойком цементе	35.0	м³

* Поз. 16, 17, 18 см. ведомость деталей на листе 47

Ведомость расхода стали на элемент, кг

Марка элемента	Изделия арматурные: Арматура класса А-I, ГОСТ 5781-82*, ф6	А-I, ГОСТ 5781-82*, ф8	Вр-1, ГОСТ 6727-80, ф5	Всего	Изделия закладные: Арматура класса А-I, ГОСТ 5781-82*, ф6	А-III, ГОСТ 5781-82*, ф8	А-III, ГОСТ 5781-82*, ф10	А-III, ГОСТ 5781-82*, ф12	Итого	Прокат марки Вст3кп2: ГОСТ 8240-72*, С10	ГОСТ 8509-72*, L50×5	ГОСТ 8509-72*, L63×5	ГОСТ 8509-72*, L90×7	ГОСТ 19903-74*, -Б 8	ГОСТ 19903-74*, -Б 10	Всего	Общий расход
ЛТм1	65.5	119.0	1201.0	1405.5	15.8	39.0	0.6	178.4	233.8	17.9	21,7	378,3	58,6	1394,1	965,9	[illegible]	4475,8

Привязан

Инв. №

ГИП	Гусева	
Нач.отд.	Ехилевский	
Н.контр.	Сильченко	
Гл.спец.	Марков	
Рук.гр.	Катаева	
Ст.инж.	Колесова	

ТП 903-1-223.86 - КЖ

Котельная с 4 котлами КЕ-25-14С
Топливо - каменные и бурые угли.

Стадия	Лист	Листов
РП	46	

Канал шлакозолоудаления ЛТм1 сечения 2-2÷4-4. Узлы

Госстрой СССР ГПИ Горьковский Сантехпроект

Копир. [illegible] 21195-03 37

Инв. № подл. | Подп. и дата | Взам. инв. №

Альбом VII часть 2

АТм 1. Схема армирования

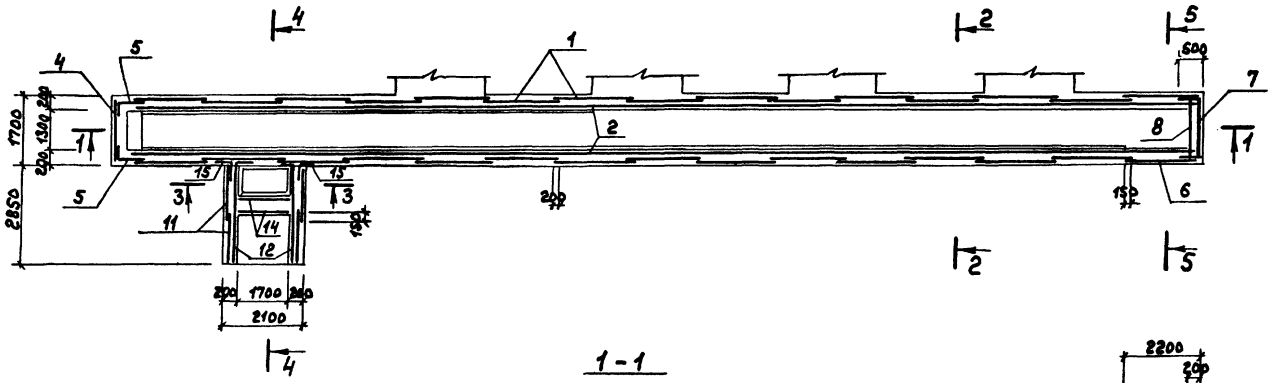

5-5

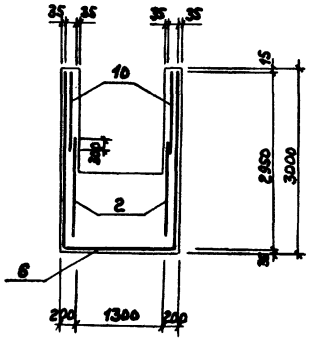

1-1

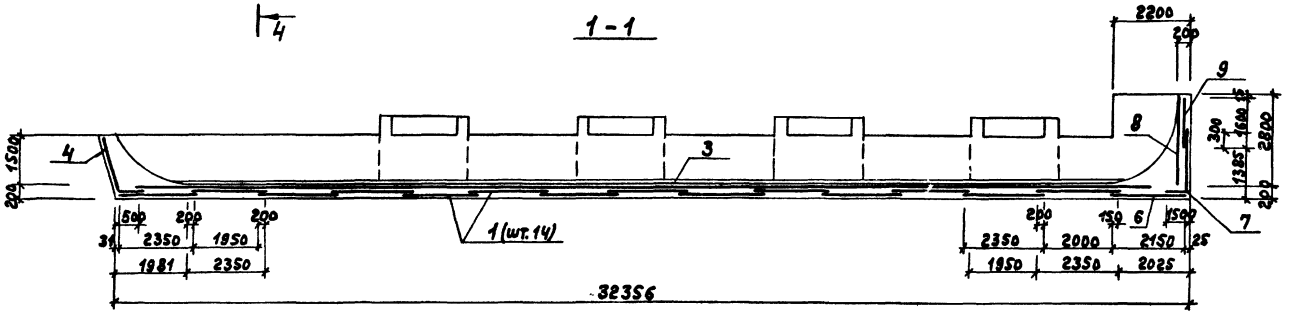

Ведомость деталей

Поз.	Эскиз
16	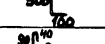
17	
18	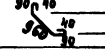

2-2; 3-3

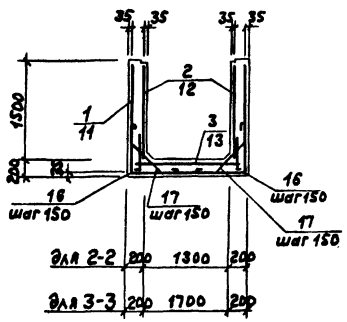

4-4

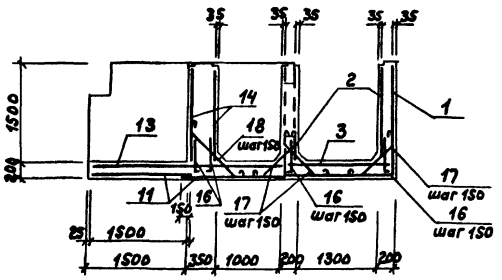

1. Опалубочный чертеж см. лист 45
2. Спецификацию см. лист 46.
3. В местах устройства отверстий сетки вырезать по месту.

Привязан	ГИП	Гусева	
	Нач.отд.	Екилевский	
	Н.контр.	Сильчунов	
	Гл.спец.	Марков	
	Рук.гр.	Котова	
Инв.№	Ст.инж.	Колесова	

ТП 903-1-223.86 -КИ

Котельная с 4 котлами КЕ-2,5-14С
Топливо-каменные и бурые угли.

стадия	лист	листов
РП	47	

Канал шлакозолоудаления АТм1
Схема армирования.

Госстрой СССР ГПИ Горьковский Сантехпроект

Копир. 21195-03 38

Инв.№ подл. | Подп. и дата | Взам. инв.№

Альбом VIII, часть 2

Схема расположения каналов и фундаментов под оборудование

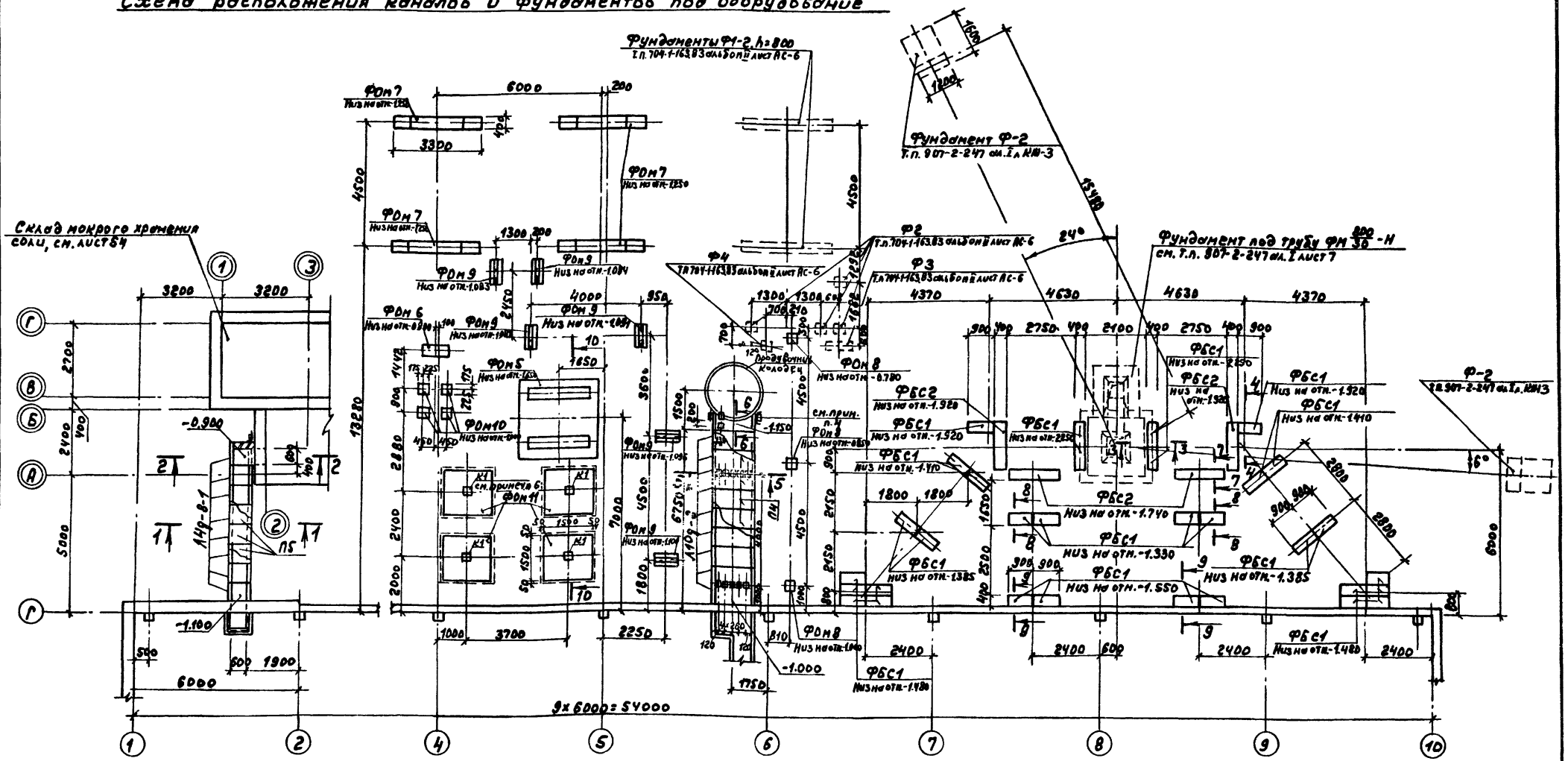

1. Под сборные каналы и фундаменты ФБС1, ФДм6, ФДм11 выполнить песчаную подготовку толщиной 100 мм.
2. Фундаменты разработаны на листах 51, 52
3. Сечения 1-1 ÷ 10-10 см. на листе 49 спецификацию – на листе 51.
4. Примыкание каналов к складу мокрого хранения соли и к продувочному колодцу выполнено по серии 3.006.1-2/82.2-1-92.

Стыки лотков и плит перекрытия выполнить по узлам 4; 6; 7 серии 3.006.1-2/82.0-20.

5. Оси в складе мокрого хранения соли в отличии от осей котельной обозначены двойными окружностями.
6. Колонны К1 ориентировать длинной стороной верхнего закладного элемента параллельно буквенным осям котельной.

Привязан

Инв. №

ГИП	Гнеева	
Нач.отд.	Ехлаковский	
Н.контр.	Сильчунов	
Гл.спец.	Марков	
Рук.гр.	Катаева	
Ст.инж.	Огарнова	

ТП 903-1-223.86 -КЖ

Котельная с 4 котлами КЕ-25-14С
Топливо-каменные и бурые угли.

Стадия	Лист	Листов
Р.П.	48	

Подземное хозяйство (наружное). Схема расположения каналов и фундаментов под оборудование

Госстрой СССР, ГПИ Горхимовский Сантехпроект

Копир.

21195-03 39

Согласовано:
Нач.отд.КЖ-1 Алексеев
Нач.отд.АК Лагутин
Гл.спец. Гнеев
Взам.инв.№
Подп. и дата
Инв.№подл.

Альбом VII часть 2

1-1

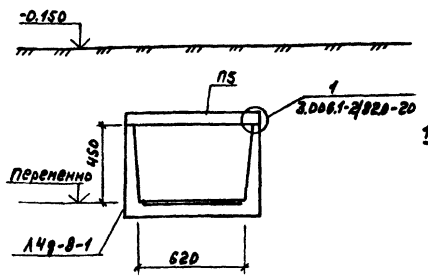

2-2

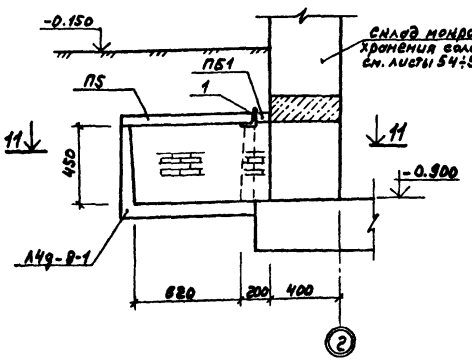

4-4

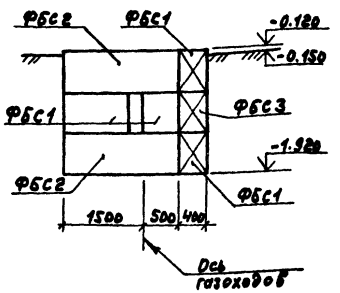

7-7

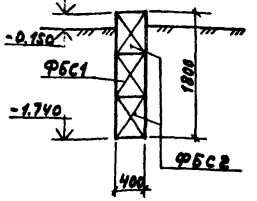

8-8

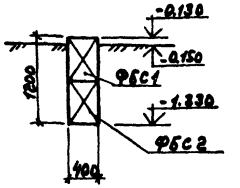

3-3

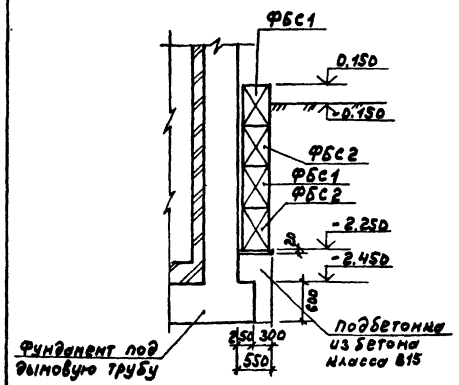

11-11

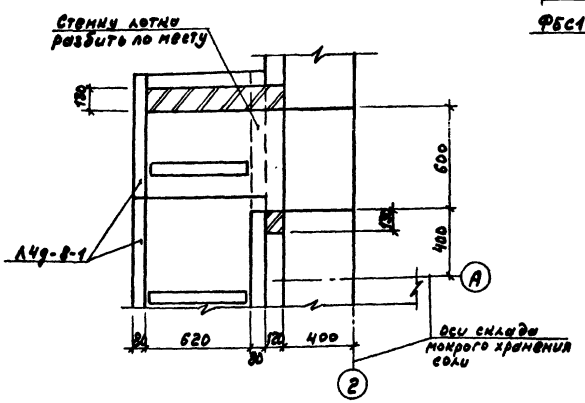

9-9

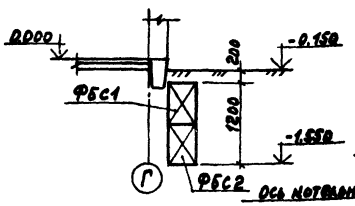

10-10

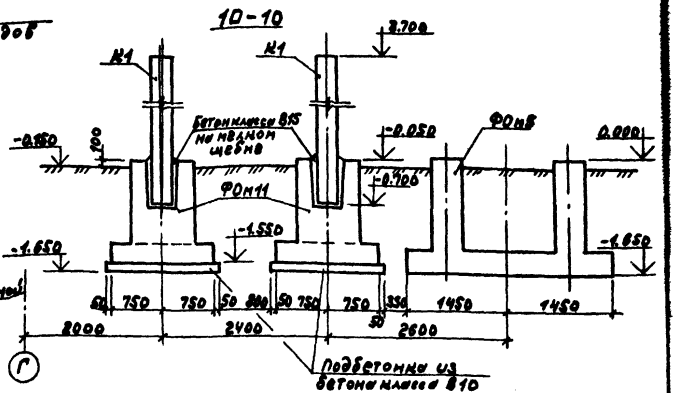

1. Общие привязки см. на листе 48
2. Фундаментные блоки и опорные подушки устанавливать на цементном растворе М50.

5-5

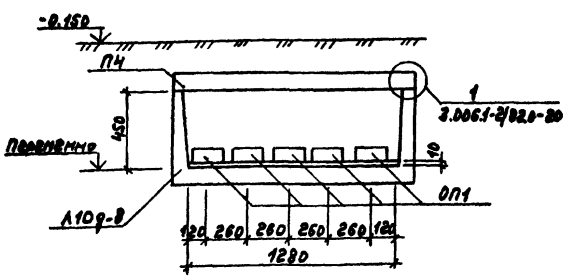

6-6

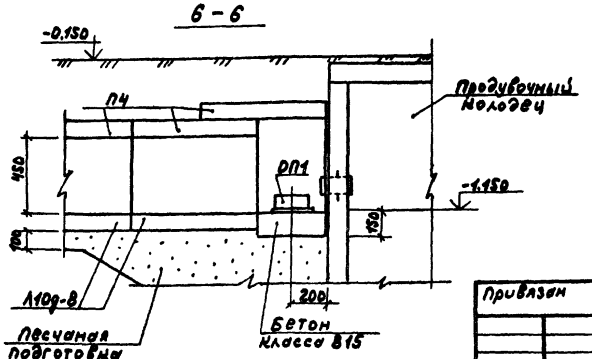

Привязан	ГИП	Гусева	
	Нач.отд.	Екшаревский	
	Н.контр.	Сильчунов	
	Гл.спец.	Марков	
	Рук.гр.	Катаева	
Инв.№	Ст.инж.	Огарнова	

ТП 903-1-223.86 -НМ

Котельная с 4 котлами КЕ-2,5-14С Топливо-мазутные и бурые угли

Стадия	Лист	Листов
Р.П.	49	

Подземное хозяйство (коридоры) сечения 1-1÷10-10.

Госстрой СССР ГПИ Горьковский Сантехпроект

Копир.

21195-03 40

Альбом VII часть 2

Схема расположения газоходов

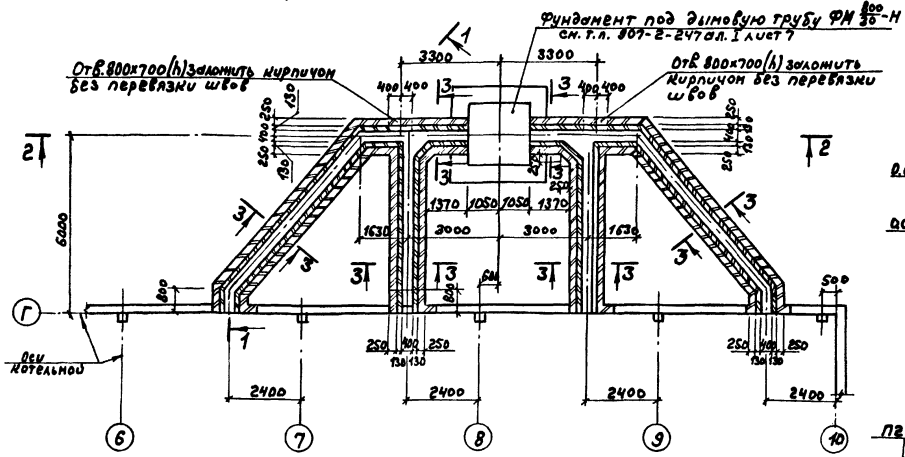

1-1

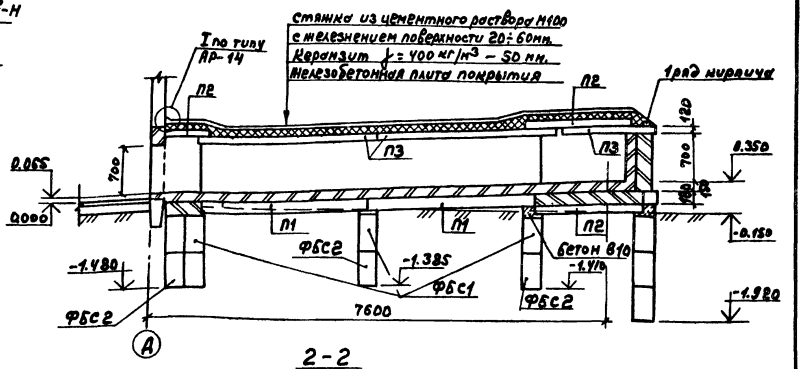

2-2

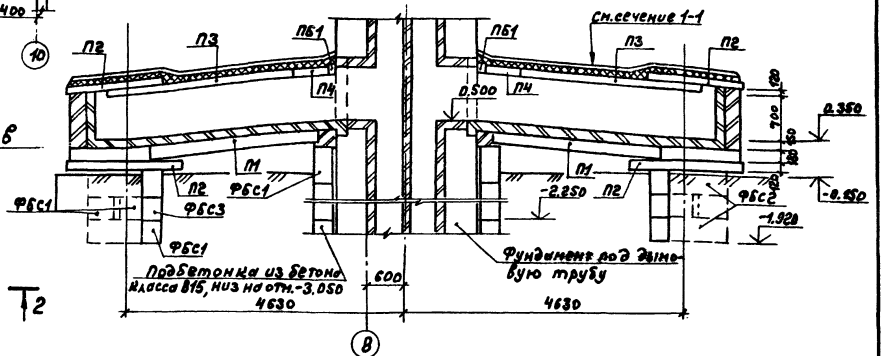

Схема расположения

плит покрытия газоходов

плит днища газоходов

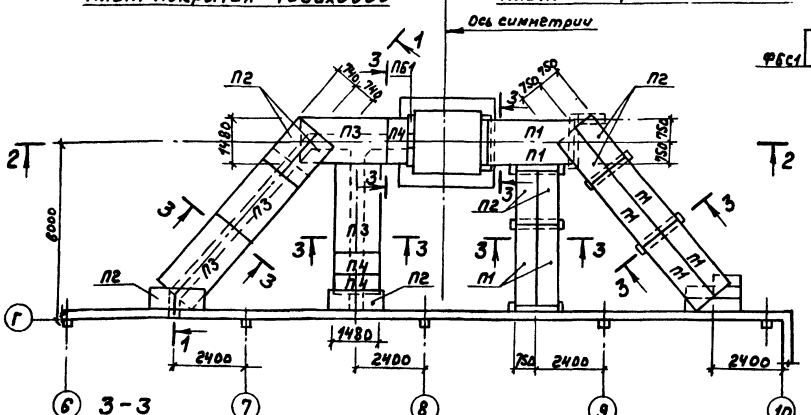

3-3

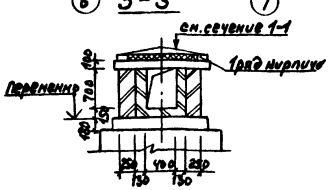

1. Материал конструкций:

а) стен и футеровки: кирпич керамический КР100/1650/15 ГОСТ 530-80.

Кладку стен газоходов выполнить на растворе марки 50, кладку футеровки – на глиноцементном растворе с применением портландцемента или глиноземистого цемента,

б) плит покрытия и перемычек: обычный бетон класса В25 марки W6 (в/ц ≤ 0,55) F75. Внутренние поверхности плит покрытия окрасить эмалью КО-198 по опескоструйной поверхности; общая толщина покрытия 150 мкм.

2. В покрытии газоходов толщина утеплителя из керамзита γ_0=400 кг/м³ для расчетной температуры наружного воздуха: $t_{н.в}$=-20°С – 40мм; $t_{н.в}$=-40°С – 60мм.

3. Спецификация к схеме расположения газоходов дана на листе 51.

Привязан	ГИП	Гусева		ТП 903-1-223.86 – КЖ
	Нач.отд.	Ехилевский		Котельная с 4 котлами КЕ-25-14С Топливо-каменные и бурые угли
	Н.контр.	Силкунов		Стадия: Р.П. / Лист: 50 / Листов:
	Гл.спец.	Марков		Схема расположения газоходов.
Инв.№	Рук.гр.	Катаева		Госстрой СССР ГПИ Горьковский Сантехпроект
	Ст.инж.	Огаркова		

21195-03 41

Согласовано: Нач.отд. КУ-1 Ленинград

Инв.№ подл. | Подп. и дата | Взам. инв.№

Альбом VII часть 2

Схемы расположения фундаментов под лестницы

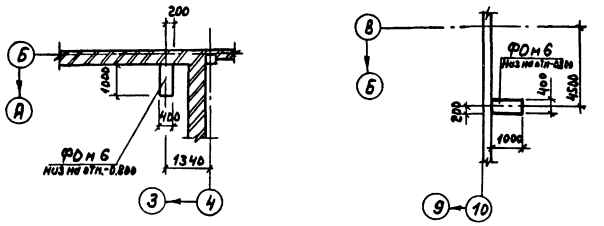

ФОм 11

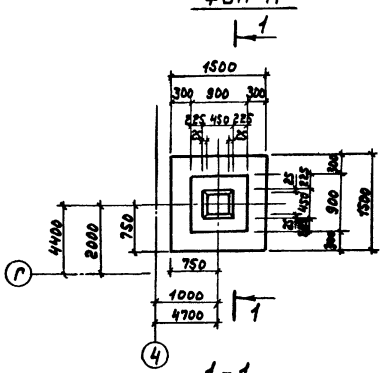

1-1

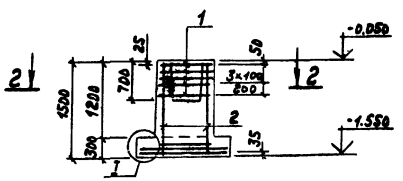

2-2

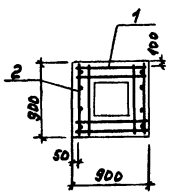

Спецификация ФОм 11

Формат	Зона	Поз.	Обозначение	Наименование	Кол.	Примечание
				Сборочные единицы		
				Сетки арматурные		
		1	1.412-1/77-6.[illegible]-[illegible]	С9-5АI	5	3,4кг
		2	1.412-1/77-8.3-100	СН12АII-6×15	2	6.0кг
		3	1.410-3.1-04	1С $\frac{10AII}{6AIII}$-145×145	2	8.2кг
				Материал:		
				Бетон класса В15	1.44	м³

Ведомость расхода стали на один элемент, кг

Марка элемента	Изделия арматурные									Общий расход
	Арматура класса								Всего	
	AIII				AII		AI			
	ГОСТ 5781-82*				ГОСТ 5781-82*		ГОСТ 5781-82*			
	ф6	ф10	ф12	Итого	ф12	Итого	ф6	ф8	Итого	
ФОм 11	2.0	14.4		16.4	10.4	10.4	17.0	1.6	18.6	45.4	45.4

Схема расположения сеток подошвы ФОм 11

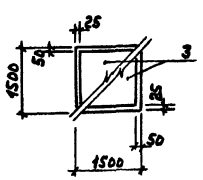

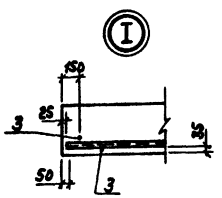

Общие примечания см. лист 48

Спецификация элементов к листам 48÷50

Марка, поз.	Обозначение	Наименование	Кол.	Масса ед.,кг	Примечание
		Лотки каналов			
Л4д-8-1	ТП 903-1-223.86-КЖИ-020	Л4д-8-1	8	230	
Л10д-8	3.006.1-2/82.1-1-10.0-7	Л10д-8	9	430	
		Плиты перекрытия каналов			
П1	3.006.1-2/82.1-2-1.0-888	П24д-8	16	930	
П2	-853	П15д-8	16	410	
П3	3.006.1-2/82.1-2-2.0-25	П11-8	8	1100	
П4	3.006.1-2/82.1-2-1.0-041	П11д-8	16	270	
П5	-818	П5д-8	8	100	
		Перемычка			
ПБ1	1.138-10.1.20000-02	1ПР2-15.12.14	3	75	
К1	1.423-3 Вып.1	Колонна К36-2	4	1000	
ОП1	3.006.1-2/82.1-2-6.0	Опорная подушка ОП1	9	10	
		Блоки стен подвалов ГОСТ 13579-78			
ФБС1		ФБС 9.4.6-Т	48	470	
ФБС2		ФБС 24.4.6-Т	22	1055	
ФБС3		ФБС 12.4.6-Т	2	640	
		Фундаменты под оборудование			
ФОм5	ТП 903-1-223.86-КЖ-52	ФОм5	1		
ФОм6	-КЖ-52	ФОм6	3		
ФОм7	-КЖ-52	ФОм7	4		
ФОм8	-КЖ-52	ФОм8	3		
ФОм9	-КЖ-52	ФОм9	6		
ФОм10	-КЖ-52	ФОм10	4		
ФОм11	-КЖ-51	ФОм11	4		
		Изделия закладные			
1		Уголок 100×100×7-Б-ГОСТ 8509-72* Ст3сп3-1-ГОСТ 535-79* L=1000	1	10.8	

Привязан

Инв.№

ГИП	Гусева		
Нач.отд	Екимовский		
Н.контр.	Сильников		
Гл.спец.	Мамов		
Рук.гр.	Котаева		
Ст.инж.	Огарнева		

ТП 903-1-223.86 - КЖ

Котельная с 4 котлами КЕ-2,5-14с
Топливо-каменные и бурые угли

Стадия	Лист	Листов
РП	51	

Подземное хозяйство (наружное) Фундамент ФОм 11. Схемы расположения фундаментов под лестницы.

Госстрой СССР ГПИ Горьковский Сантехпроект

Копир. 21195-03 42

Инв.№ подл. | Подп. и дата | Взам.инв.№

Альбом VII часть 2

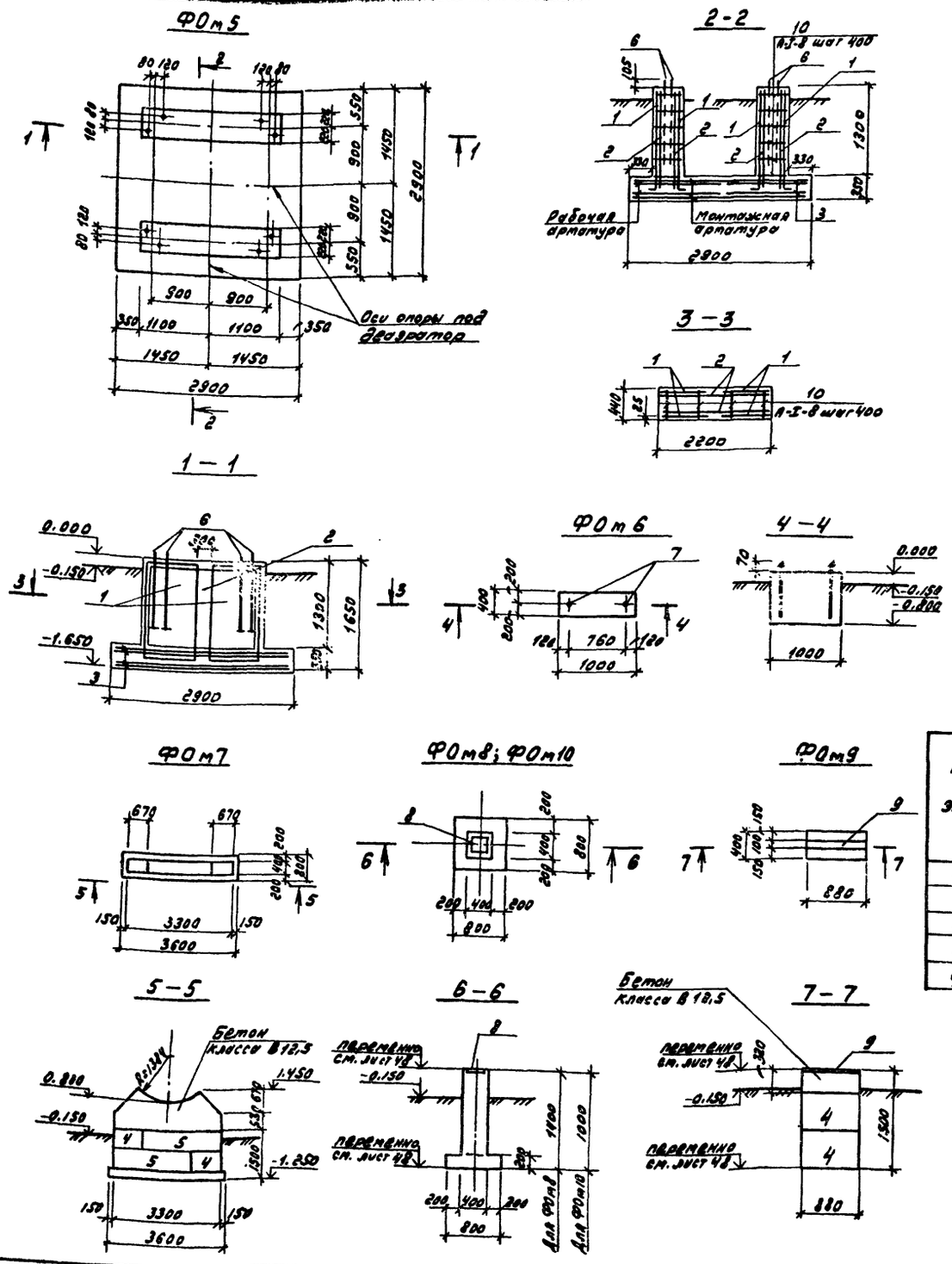

Формат	Зона	Поз.	Обозначение	Наименование	Кол. на исполнение ФОм5	ФОм6	ФОм7	ФОм8	ФОм9	ФОм10		Примечание
				Сборочные единицы								
				Сетки арматурные								
		1	1.410-3,1-01	1С $\frac{18 А III}{6 А III}$ 85×175	8							18.1 кг
		2	1.410-3,1-04	1С $\frac{10 А III}{6 А III}$ 145×205	4							11.4 кг
		3	1.410-3,1-11	1С $\frac{12 А III}{8 А III}$ 285×265	4							40.9 кг
				Блоки для стен подвалов								
		4		ФБС9.4.6-Т ГОСТ13579-78			2		2			
		5		ФБС24.4.6-Т ГОСТ13679-78			2					
				Изделия закладные								
		6		Болт [illegible] 30×800 ВСт3пс2 ГОСТ24379.1-80	8							7.75 кг
		7		Болт [illegible] 6 ВСт3пс2 ГОСТ24379.1-80		2						0.61 кг
		8	1.400-15.81.130-30	МН 122-1				1		1		4.8 кг
		9	1.400-15.81.140	МН 127-1 l=880					1			5.2 кг
				Детали								
		10		А-I-8 ГОСТ5781-82 l=420	48							0.17 кг
				Материалы								
				Бетон класса В15	5,57			0,32		0,26		м³
				Бетон класса В12,5		0,32	1.45		0,12			м³

Ведомость расхода стали на элемент, кг

Марка элемента	Изделия арматурные: Арматура класса А I ГОСТ 5781-82* ф8		Итого	А III ГОСТ 5781-82* ф6	ф8	ф10	ф12	ф18	Итого	Всего	Изделия закладные: Арматура класса Болты ГОСТ24379-80 м12	м30	А III ГОСТ5781-82 ф8	ф10	Прокат марки ВСт3кп2 ГОСТ 103-76* δ=6	δ=8			Всего	Общий расход
ФОм5	13,5		13,5	10.0	22.4	40.4	141.2	140.0	354.0	367.5		62.0							62.0	429.5
ФОм6											1.22								1.22	1.22
ФОм8														0.9		3.9			4.8	4.8
ФОм9													1.06		4.14				5.2	5.2
ФОм10														0.9		3.9			4.8	4.8

1. Общие примечания см. на листе 48.
2. Фундаментные блоки устанавливать на цементном растворе М50.

ГИП	Гусева		
Нач. отд.	Ежилевский		
Н. контр.	Сильвкунов		
Гл. спец.	Марков		
Рук. гр.	Катаева		
Ст. инж.	Огаркова		
Инженер	Моренова		

Привязан

Инв. №

ТП 903-1-223.86 -КЖ

Котельная с 4 котлами КЕ-2,5-14С
Топливо-каменные и бурые угли.

Стадия	Лист	Листов
РП	52	

Подземное хозяйство (наружное)
Фундаменты под оборудование ФОм5 ÷ ФОм10

Госстрой СССР
ГПИ Горьковский
Сантехпроект

Инв. № подл. | Подпись и дата | Взам. инв. №

Альбом VIII часть 2

План

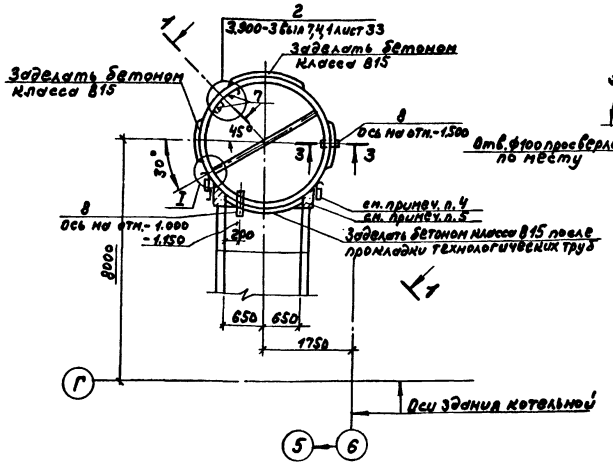

2-2

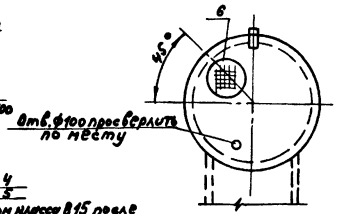

3-3

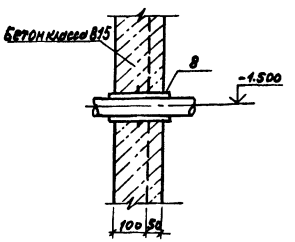

1-1

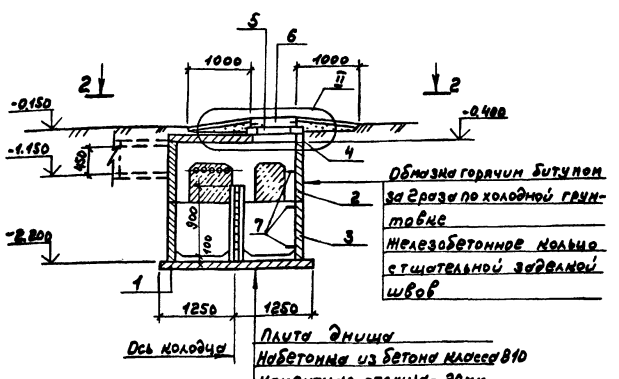

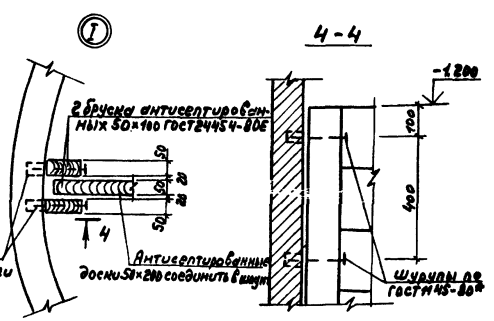

4-4

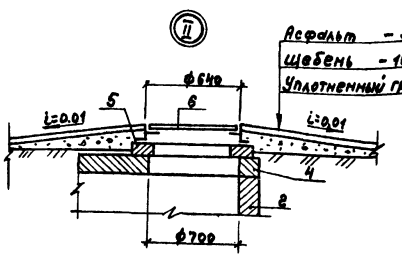

Спецификация элементов на продувочный колодец

Марка поз.	Обозначение	Наименование	Кол.	Масса ед.кг	Примечание
1	3.900-3 вып.7 ч.1	Плита днища КЦД 20	1	1500	
		Кольцо стеновое			
2	3.900-3 вып.7 ч.1	КЦ-20-9а	1	1120	
3	3.900-3 вып.7 ч.1	КЦ-20-9	1	1470	
4	3.900-3 вып.7 ч.1	Плита перекрытия КЦП1-20-1	1	1300	
5	3.900-3 вып.7 ч.1	Кольцо опорное КЦО-1	1	50	
6	ГОСТ 3634-79	Люк чугунный „Л"	1	65	
7	3.900-3 вып.7 ч.2	Изделие закладное МН1	6	0.8	
8	5.900-2 ТМ 89.00-04	Сальник Ду=150 L=200	2	20.3	
		Материалы			
		Бетон класса В15 марки М	0.2		м³

1. За относительную отметку 0.000 принята отметка чистого пола котельной.
2. В месте установки сальника поз.8 просверлить отверстие ф350мм. Установку сальников выполнять в соответствии с указаниями серии 5.900-2 ТМ 89.00А
3. Сборные железобетонные элементы устанавливать в раствор М50.
4. Примыкание канала к продувочному колодцу выполнять по серии 3.006.1-2/82.2-1-92
5. Узлы примыкания выполнить из бетона класса В15 по месту.

Согласовано:
Нач. отд. КУ-1 Ленэнергопроект Аминов
Нач. отд. ВК-1 Ленэнергопроект Лесунин

Инв. № подл. | Подп. и дата | Взам. инв. №

Привязан

Инв. №

ГИП	Гусева	
Нач. отд.	Екилевский	
Н. контр.	Сильников	
Гл. спец.	Нарков	
Рук. гр.	Котова	
Ст. инж.	Огарков	

ТП 903-1-223.86 -НН

Котельная с 4 котлами КЕ-25-14С
Топливо - каменные и бурые угли

Стадия	Лист	Листов
РП	53	

Продувочный колодец

Госстрой СССР ГПИ Горьковский Сантехпроект

Копир. 21195-03 44

Альбом III часть 2

План на отм. 0.000

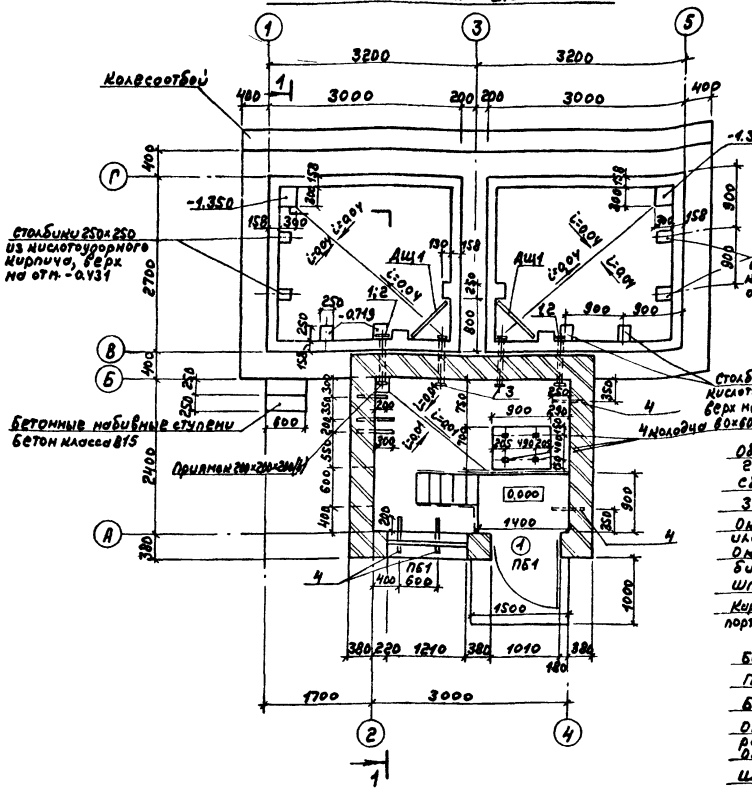

1-1

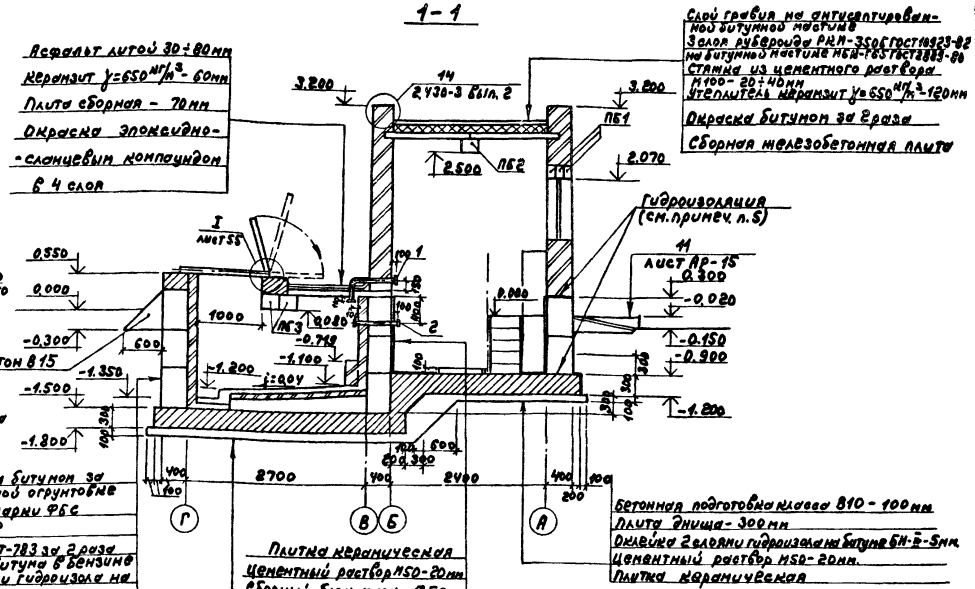

1. Общие указания см лист 2
2. За относительную отм. 0.000 принята отметка чистого пола котельной соответствующая абсолютной отметке -
3. Вокруг здания устраивается асфальтовая отмостка толщиной 30мм, шириной 750мм на плотно утрамбованном щебеночном основании. Отм. низа отмостки -0.150
4. Надземная часть выполняется из силикатного кирпича М75 (ГОСТ 379-79) на растворе М25 с наружной расшивкой швов, подрезкой и затиркой швов с внутренней стороны. Внутренняя отделка стен и потолка - известковая окраска за 2 раза. Откосы дверные и оконные оштукатурить и побелить.
5. Горизонтальная гидроизоляция выполняется из слоя цементного раствора толщиной 30мм состава 1:2
6. Все металлические конструкции покрыть эмалью ХВ-785 по грунтовке ХС-010.
7. Столярные изделия окрасить масляной краской за 2 раза по грунту.
8. Кладку стен из блоков подземной части производить на цементном растворе М50. При кладке заложить все закладные изделия, замаркированные на схеме расположения стеновых блоков (лист 57) Местные заделки выполнить из бетона В15.
9. Особое внимание обратить на тщательную заделку швов между блоками бункера.

Технические требования

1. Приемку и подготовку поверхности под противокоррозионную защиту, выполнение изоляционных работ, контроль качества покрытия производить согласно требованиям СНиП III-23-76 „Защита строительных конструкций и сооружений от коррозии."
2. Перед производством работ по защите от коррозии и до устройства наружной гидроизоляции бункер сам должен быть испытан на герметичность наливом воды до отм. +0.150 за 72 часа согласно СНиП III-30-74.
3. Наружная гидроизоляция - обмазка горячим битумом за 2 раза по холодной огрунтовке.

Условия эксплуатации

Среда: раствор поваренной соли 26%
Температура +40° С

ТП 903-1-223.86 -ИМ			
Котельная с 4 котлами КЕ-25-14С Топливо-каменные и бурые угли			
	Стадия	Лист	Листов
	РП	54	
Склад мокрого хранения соли. План. Разрез.	Госстрой СССР ГПИ Горьковский Сантехпроект		
ГИП Гуреева			
Нач. отд. Ехилевский			
Н. контр. Сильнунов			
Гл. спец. Марков			
Рук. гр. Котеева			
Ст. инж. Огаркова			

Привязан

Инв. №

Согласовано:

Инв. № подл. | Подп. и дата | Взам. инв. № | Инв. № дубл. | Подп. и дата

Копир.

21195-03 45

Альбом VII часть 2

Фасад 2-4

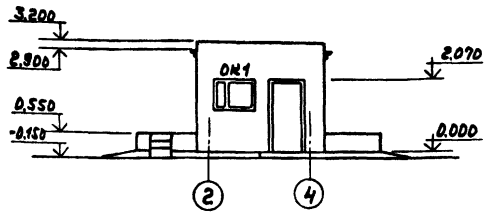

Фасад Г-А

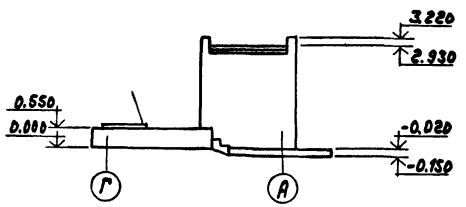

План кровли

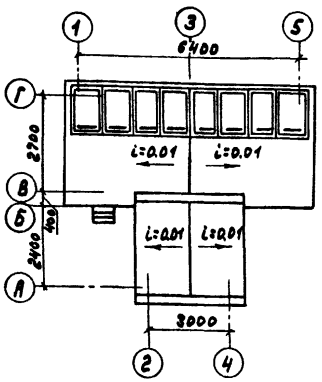

Схема расположения элементов покрытия

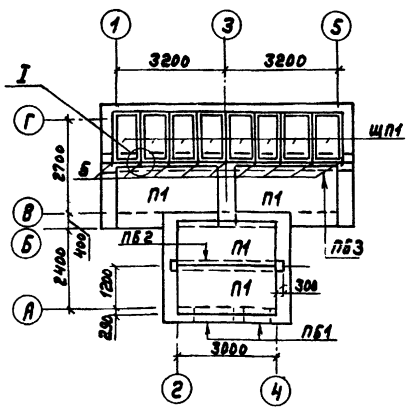

Схема заполнения оконного проема ОК1

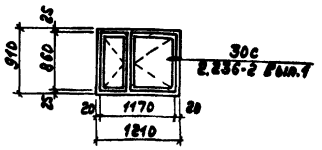

Спецификация элементов заполнения проемов

Марка, поз.	Обозначение	Наименование	Кол.	Масса ед., кг.	Примечание
1	ГОСТ 14624-84	Дверной блок ДИГ 21-10	1		
ОК1	ГОСТ 11214-78	Окно ОС 9-12	1		

Ведомость проемов дверей и окон

Марка, поз.	Размер проема в кладке
1	1010 × 2070
ОК1	1210 × 910

Ведомость перемычек

Тип	Схема сечения
ПБ1 (шт. 2)	9; 2.100; 380
ПБ2 (шт. 1)	10; 2.500; 250
ПБ3 (шт. 2)	10; 0.080; 500

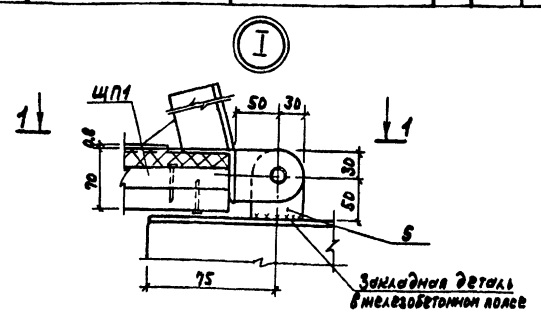

1-1

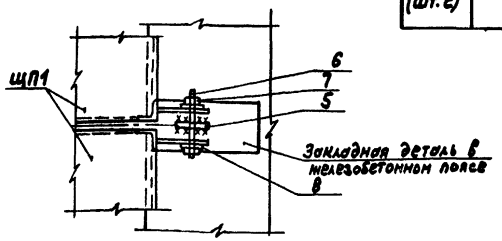

Спецификация к схемам расположения элементов покрытия, стеновых блоков, монолитных элементов

Марка поз	Обозначение	Наименование	Кол.	Масса ед., кг	Примечание
		Сборный железобетон			
П1	3.006.1-2/82.1-2-2.0-20	Плита П10-3	4	770.0	
		Перемычки			
9	1.138-10.1.60000-01	1Пр38-15.12.22у	6	100.0	
10	1.138-10.4.20000-02	1Пр20-36.25.22у	5	500.0	
		Блоки для стен подвалов			
ФБС1	ГОСТ 13579-78	ФБС 24.4.6-Т	14	1300	
ФБС2	ГОСТ 13579-78	ФБС 12.4.6-Т	9	640	
ФБС3	ГОСТ 13579-78	ФБС 9.4.6-Т	33	470	
Пм1	ТП 903-1-223.86 КЖ-56	Плита монолитная Пм1	1		
ПЖ1	ТП 903-1-223.86 КЖ-56	Пояс монолитный ПЖ1	1		
		Щиты деревянные			
ЩП1	ТП 903-1-223.86 КЖИ-040	Щит покрытия ЩП1	8	65,3	
ДЩ1	ТП 903-1-223.86 КЖИ-041	ДЩ1	2	40,2	
		Изделие закладное			
1	ТП 903-1-223.86 КЖИ-030.040	МН13	2	14,3	
2	-01	МН14	2	8,4	
3	-02	МН15	2	7,4	
4	ТП 903-1-223.86 КЖИ-031.040-02	МН16	7	2,7	
		Изделия соединительные			
5	ТП 903-1-223.86 КЖИ-040-006	Петля	9	0,33	
6		Болт М16-8д×50.36.8Ст3кп016ГОСТ7798-70	9		
7		Гайка М16-7Н.4.8Ст3кп016ГОСТ5915-70*	9		
8		Шайба 16.02.8Ст3кп016ГОСТ11371-78*	18		

1. Общие примечания см. лист 54.
2. Поз. 1÷4 замаркированы на листе 54

Привязан:	ГИП	Гусева	
	Нач.отд.	Ехилевский	
	Н.контр.	Сулькунов	
	Гл.спец.	Марков	
	Рук.гр.	Катаева	
Инв.№	Ст.инж.	Огаркова	

ТП 903-1-223.86 -КЖ

Котельная с 4 котлами КЕ-2,5-14С
Топливо-каменные и бурые угли

Стадия	Лист	Листов
РП	55	

Склад мокрого хранения соли. Фасады. План кровли. Схема расположения элементов покрытия.

Госстрой СССР
ГПИ Горьковский
Сантехпроект

Инв.№ подл. | Подп. и дата | Взам.инв.№

копир. 21195-03 46

Альбом VII часть 2

Пояс ПЖ1

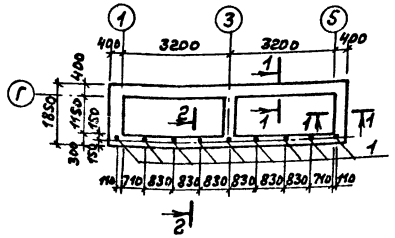

1-1

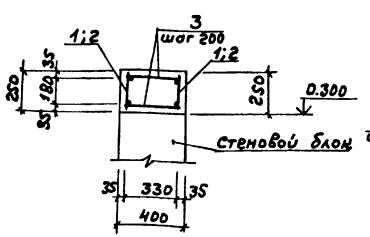

2-2

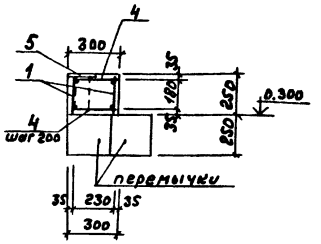

Плита Пм1

Раскладка верхних сеток

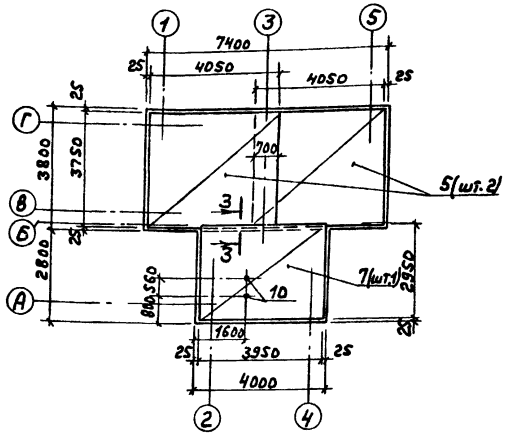

Раскладка нижних сеток

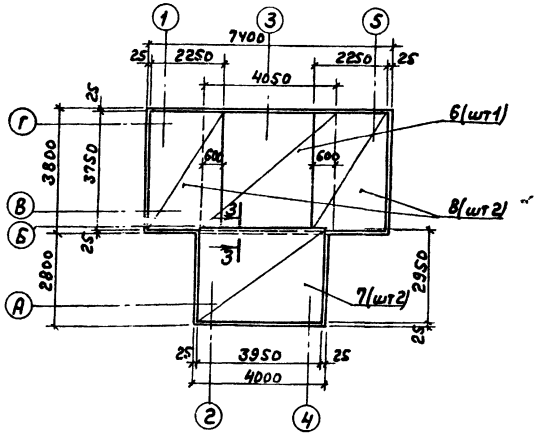

Раскладка поддерживающих каркасов

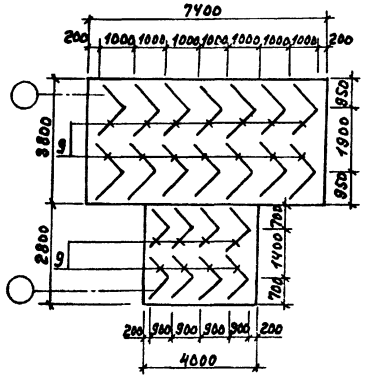

3-3

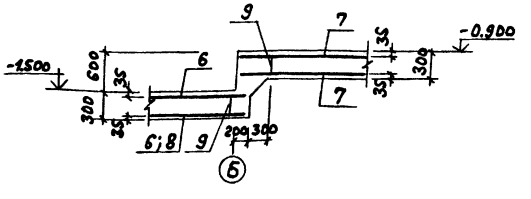

Спецификация монолитных железобетонных конструкций

Форма	Зона	Поз.	Обозначение	Наименование	Кол.	Примечание
				Пояс ПЖ1		
				Сборочные единицы		
		1	ТП 903-1-223.86-КЖИ-024.020	Каркас плоский Кр12	8	3,80кг
		2	-01	Каркас плоский Кр13	6	1.70кг
				Детали		
				А-I-6 ГОСТ 5781-82*		
		3		ℓ=350	144	0.14кг
		4		ℓ=250	36	0,10кг
		5	1.400-15 в 1.120-08	Изделие закладное МН106-3	9	1,0кг
				Материалы		
				Бетон класса В15 марки W6	1,76	м³
				Плита монолитная Пм1		
				Сборочные единицы		
				Сетки арматурные		
				ГОСТ 23279-85		
		6		2С $\frac{10А\text{-}III}{10А\text{-}III}$ 375×405	3	96,4кг
		7		2С $\frac{10А\text{-}III}{10А\text{-}III}$ 295×395 $\frac{75}{75}$	2	73,0кг
		8		2С $\frac{10А\text{-}III}{10А\text{-}III}$ 225×375 $\frac{75}{75}$	2	54,1кг
		9	ТП 903-1-223.86 -КЖИ-024.020-02	Каркас плоский Кр14	22	2.90кг
		10		Болт 1,1М12×400 ВСт3кп2 ГОСТ 24379-80	2	0,44кг
				Материалы		
				Бетон класса В15 марки W6	11,8	м³

1. Общие примечания см. лист 54.
2. Монолитную плиту Пм1 и железобетонный пояс ПЖ1 выполнить из бетона повышенной плотности по водонепроницаемости марки W6 с В/Ц=0,55 согласно СНиП II-28-73.*

Ведомость расхода стали на элемент, кг

Марка элемента	Изделия арматурные							Изделия закладные							Общий расход
	Арматура класса						Всего	Арматура класса		Прокат марки		Болты фундаментные		Всего	
	А-I			А III				К III		ВСт3кп2					
	ГОСТ 5781-82*			ГОСТ 5781-82*				ГОСТ 5781-82*		ГОСТ 103-76*		ГОСТ 24379-80			
	ф6	ф8	Итого	ф10		Итого		ф8	Итого	-б=6	Итого	М12	Итого		
ПМ1	10,6	52,8	63,4	543,2		543,2	606,6	—				0,88	—	0,88	607,48
ПЖ1	31,6	32,4	64,0				64,0	2,7	2,7	6,3	6,3			9,0	73,0

Привязан

Инв. №

ГИП	Гусева		
Нач.отд.	Ехилевский		
Н.контр.	Сильчунов		
Гл.спец.	Марков		
Рук.гр.	Катаева		
Ст.инж.	Огаркова		

ТП 903-1-223.86 - КЖ

Котельная с 4 котлами КЕ-2,5-14С
Топливо-каменные и бурые угли.

Стадия	Лист	Листов
РП	56	

Склад мокрого хранения соли. Пояс ПЖ1. Плита Пм1. Армирование.

Госстрой СССР ГПИ Горьковский Сантехпроект

Копир. — 21195-03 47

Инв. № подл. | Подп. и дата | Взам. инв. №

Схемы расположения стеновых блоков

по оси Г

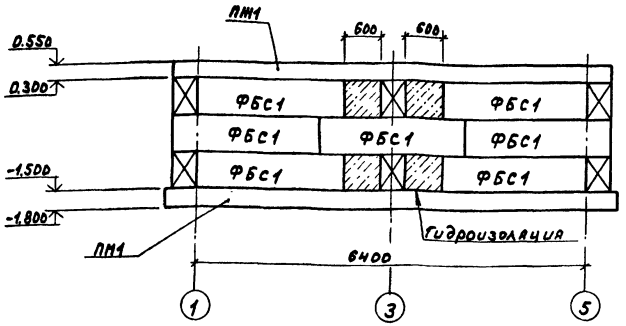

по осям 1;3;5

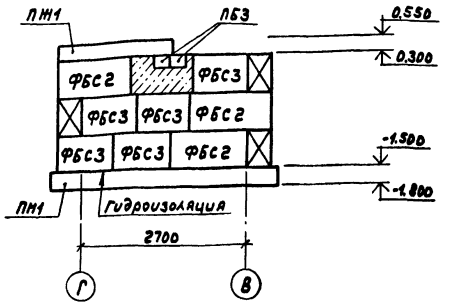

по оси В

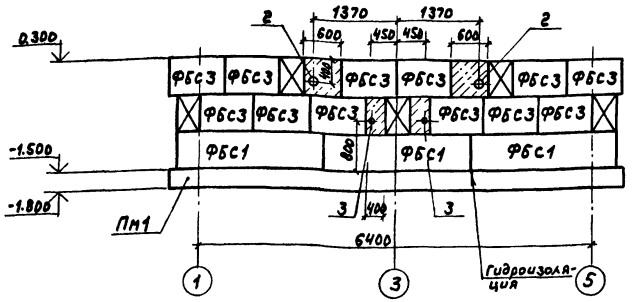

по оси 2

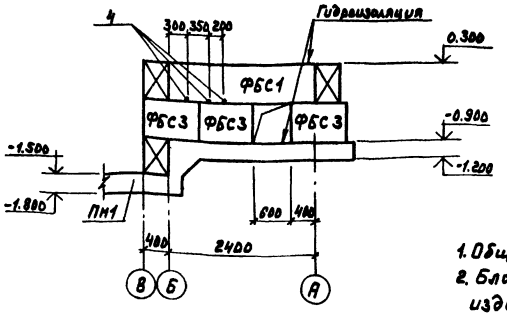

1. Общие примечания см. лист 54.
2. Блоки стен подвалов и закладные изделия учтены на листе 55.

по оси А

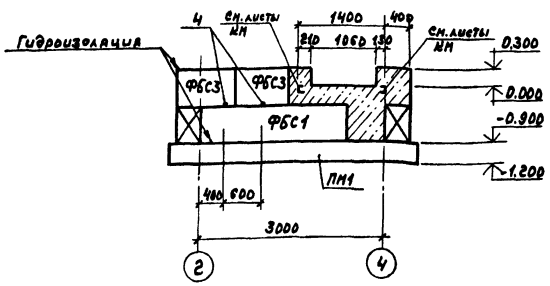

по оси 4

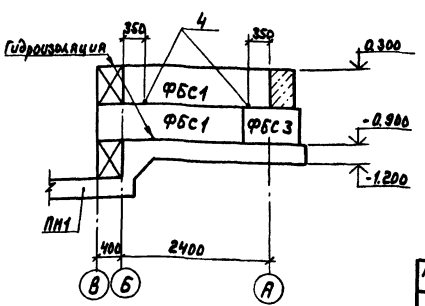

Привязан				ТП 903-1-223.86 -КМ	
				Котельная с 4 котлами КЕ-2,5-14С топливо-мазутные и бурые угли.	
					Стадия: Р.П; Лист: 57; Листов:
	ГИП	Гусев		Склад жидкого хранения соли. Схемы расположения стеновых блоков.	Госстрой СССР ГПИ Горьковский Сантехпроект
	Нач.отд.	Елисеевский			
	Н. контр.	Сильянов			
	Гл. спец.	Нарков			
	Рук. гр.	Котлов			
	Ст. инж.	Огарков			
Инв.№					

Копир. 21195-03 48

Инв.№подл. | Подп. и дата | Взам.инв.№

Альбом VIII часть 2

РКм1 перекрытия на отм. -2,550

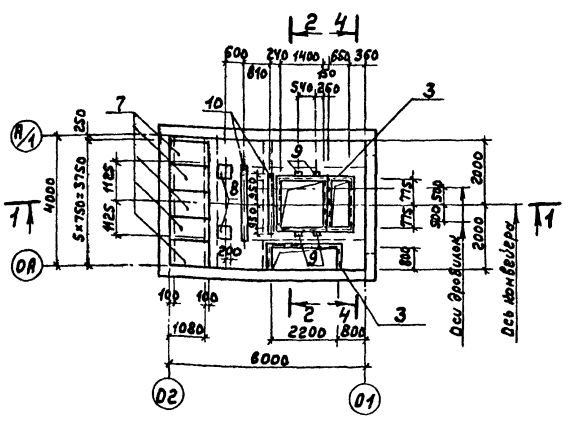

РКм2 перекрытия на отм. 0.500

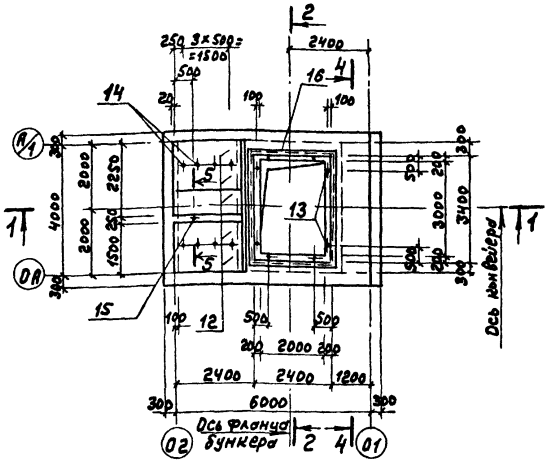

РЕм1

План на отм. -5.350

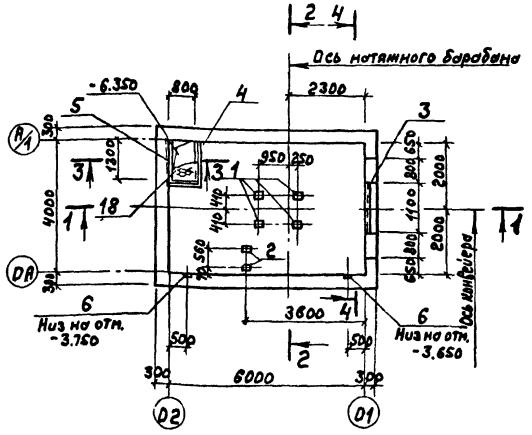

1 - 1

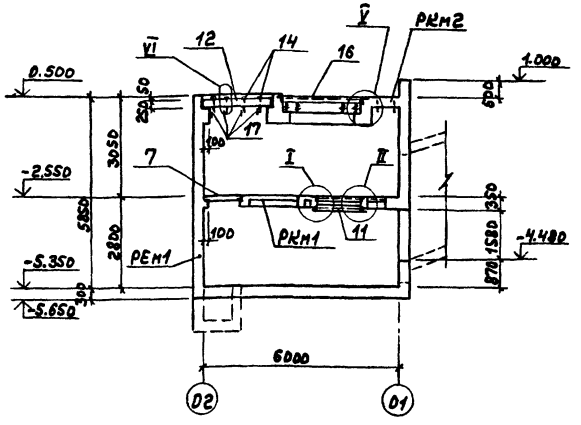

1. Сечения 2-2 ÷ 4-4 и узлы см. лист 59
2. Под днище выполнить бетонную подготовку толщиной 100 мм из бетона класса В5.
3. Наружные поверхности стен подземной части обмазать горячей битумной мастикой за 2 раза по холодной битумной огрунтовке.
4. Внутренние поверхности стен затереть цементным раствором.
5. Плиты П7А-3 - съемные.

Формат	Зона	Поз.	Обозначение	Наименование	Кол.	Примечание
				РЕм1		
				Сборочные единицы		
				Изделия закладные		
		1	1.400-15 81.120-44	МН112-3	4	2,4кг
		2	1.400-15.81.120-26	МН109-3	2	1,5кг
		3	1.400-15.81.520-07	МН536	1,1	п.м. 8,3кг
		4	1.400-15 81.550-07	МН556	2,1	п.м 5,4кг
		5	1.400-15 81.550-05	МН554	1,3	п.м 4,2кг
		6	1.400-15 81.140-14	МН129-3	1,0	п.м 10,2кг
		18		Лист ПВ508×850×1350 ГОСТ 8706-78	1	25,0кг
				Материалы		
				Бетон класса В15 марки F50	45,2	м³
				РКм1		
				Сборочные единицы		
		7	3.006.1-2/82.1-2-1.0-024	Плита П7А-3	5	150кг
				Изделия закладные		
		3	1.400-15 81.520-07	МН536	15,6	п.м 8,3кг
		8	1.400-15.81.180-11	МН160-6	2	24,9кг
		9	1.400-15.81.120-08	МН106-3	4	1,0кг
		10	1.400-15.81.140-11	МН128-6	4,15	п.м 8,4кг
		11	ТП 903-1- -КЖИ-032.040	МН19	1	129,4кг
				Материалы		
				Бетон класса В15 марки F50	2,8	м³
				РКм2		
				Сборочные единицы		
		12	3.006.1-2/82.1-2-1.0-068	Плита П19А-15	5	1000кг
				Изделия закладные		
		13	ТП 903-1-223.86-КЖИ-028.040	МН8	8	1,3кг
		15	-02	МН10	1	0,3кг
		16	1.400-15.81.550-08	МН557	12,0	п.м 8,1кг
				Изделия соединительные		
		14	ТП 903-1-223.86-КЖИ-034.050	МС1	8	0,6кг
		17	-04	МС5	4	1,31кг
				Материалы		
				Бетон класса В15 марки F50	5,2	м³

Согласовано:
Нач. отд. ВК-1 Акчурин
СТП г. Москва Ройзман

Инв. № подл. | Подп. и дата | Взам. инв. №

Привязан.

Инв. №

ГИП	Гусева	
Нач. отд.	Ехилевский	
Н. контр.	Силькунов	
Гл. спец.	Марков	
Рук. гр.	Катаева	
Ст. инж.	Колесова	

ТП 903-1-223.86 - КЖ

Котельная с 4 котлами КЕ-2,5-14С
Топливо-каменные и бурые угли

Стадия	Лист	Листов
РП	58	

Вариант с ленточным конвейером
Приемно-дробильное устройство.
Планы. Сечение 1-1

Госстрой СССР
ГПИ Горьковский
Сантехпроект

Копир. 21195-03 49

Альбом VII часть 2

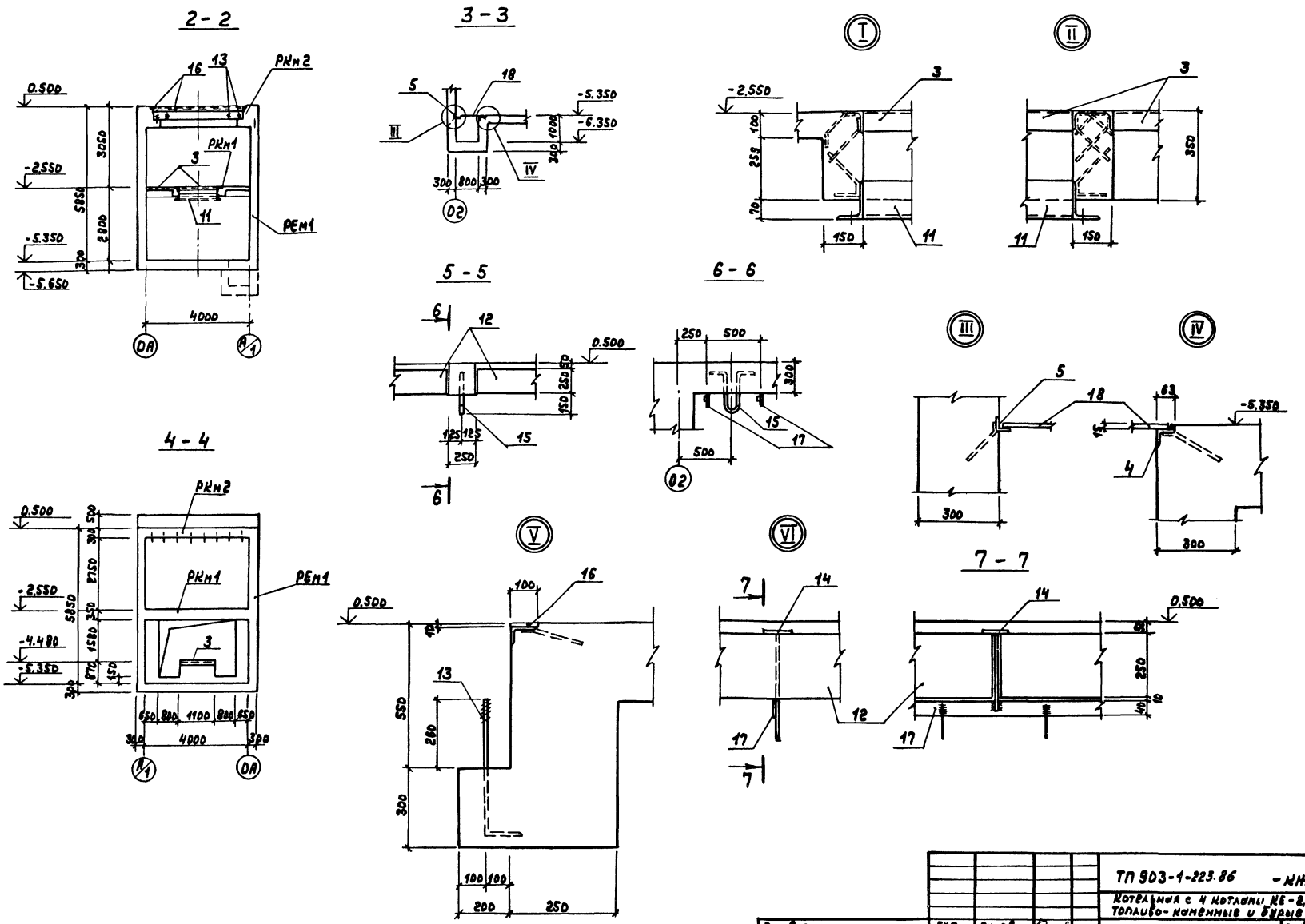

ТП 903-1-223.86 - КЖ					
Котельная с 4 котлами КЕ-2,5-14С Топливо-каменные и бурые угли					
Привязан:	ГИП	Гусева		Стадия	Лист	Листов
	Нач.отд.	Ехилевский		РП	59	
	Н.контр.	Сильнунов				
	Гл.спец.	Марков		Вариант с ленточным конвейером. Приемно-дробильное устройство. Сечения 2-2 + 6-6. Узлы I÷VI.	Госстрой СССР ГПИ Горьковский Сантехпроект	
Инв.№	Рук.гр.	Катаева				
	Ст.инж.	Колесова				

Копир. 21195-03 50

Инв.№ подл. | Подп. и дата | Взам.инв.№

Альбом VII часть 2

РЕм1. Расчетная схема

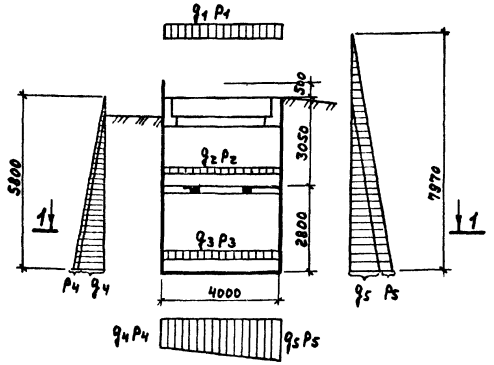

1 - 1

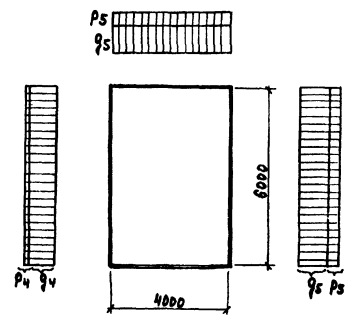

Расчетные нагрузки

Постоянные	Временные
$q_1 = 0{,}009$ МПа	$P_1 = 0{,}045$ МПа
$q_2 = 0{,}004$ МПа	$P_2 = 0{,}009$ МПа
$q_3 = 0{,}008$ МПа	$P_3 = 0{,}009$ МПа
$q_4 = 0{,}028$ МПа	$P_4 = 0{,}003$ МПа
$q_5 = 0{,}025$ МПа	$P_5 = 0{,}011$ МПа

Бм 1

Расчетная схема

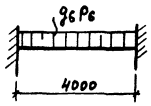

Расчетные нагрузки

Постоянные	Временные
$q_6 = 9{,}5$ кН/м	$P_6 = 14$ кН/м

Бм 2

Расчетная схема

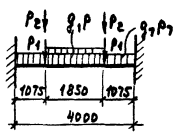

Расчетные нагрузки

Постоянные	Временные
$q_7 = 5{,}9$ кН/м	$P_7 = 4{,}2$ кН/м
$P_1 = 10{,}6$ кН	$P_8 = 5{,}0$ кН/м
	$P_2 = 9{,}6$ кН

Бм 3

Расчетная схема

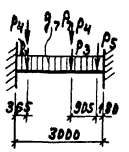

Расчетные нагрузки

Постоянные	Временные
$q_7 = 5{,}9$ кН/м	$P_7 = 4{,}2$ кН/м
$P_3 = 1{,}7$ кН	$P_4 = 3{,}3$ кН
$P_5 = 2{,}5$ кН	

Бм 4, Бм 5

Расчетная схема

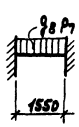

Расчетные нагрузки

Постоянные	Временные
$q_8 = 2{,}2$ кН/м	$P_7 = 4{,}2$ кН/м

Бм 6

Расчетная схема

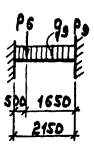

Расчетные нагрузки

Постоянные	Временные
$q_9 = 2{,}0$ кН/м	$P_9 = 12{,}6$ кН/м
	$P_6 = 12{,}0$ кН

Бм 7

Расчетная схема

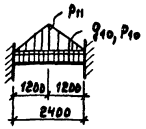

Расчетные нагрузки

Постоянные	Временные
$q_{10} = 22{,}3$ кН/м	$P_{10} = 6{,}0$ кН/м
	$P_{11} = 60{,}5$ кН/м

Бм 8

Расчетная схема

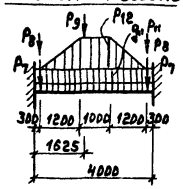

Расчетные нагрузки

Постоянные	Временные
$q_{11} = 19{,}6$ кН/м	$P_{11} = 61{,}1$ кН/м
$P_7 = 26{,}7$ кН	$P_{12} = 60{,}5$ кН/м
	$P_8 = 43{,}5$ кН
	$P_9 = 15{,}9$ кН

Бм 9

Расчетная схема

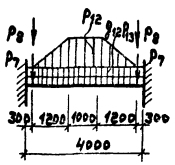

Расчетные нагрузки

Постоянные	Временные
$q_{12} = 14{,}0$ кН/м	$P_{12} = 60{,}5$ кН/м
$P_7 = 26{,}7$ кН	$P_{13} = 27{,}0$ кН/м
	$P_8 = 43{,}5$ кН

Привязан:

Инв. №

ТП 903-1-223.86 -КЖ			
Котельная с 4 котлами КЕ-2,5-14С Топливо-каменные и бурые угли.			
Стадия	Лист	Листов	
РП	60		
Вариант с ленточным конвейером. Приемно-дробильное устройство. Схемы расчетных нагрузок.	Госстрой СССР ГПИ Горьковский Сантехпроект		

ГИП	Гусева	
Нач.отд.	Ехилевский	
Н.контр.	Сильчунов	
Гл.спец.	Марков	
Рум.гр.	Катаева	
Ст.инж.	Колесова	

Копир. 21195-03 51

Инв. № подл. | подп. и дата | взам. инв. №

РЕМ1 Схема армирования

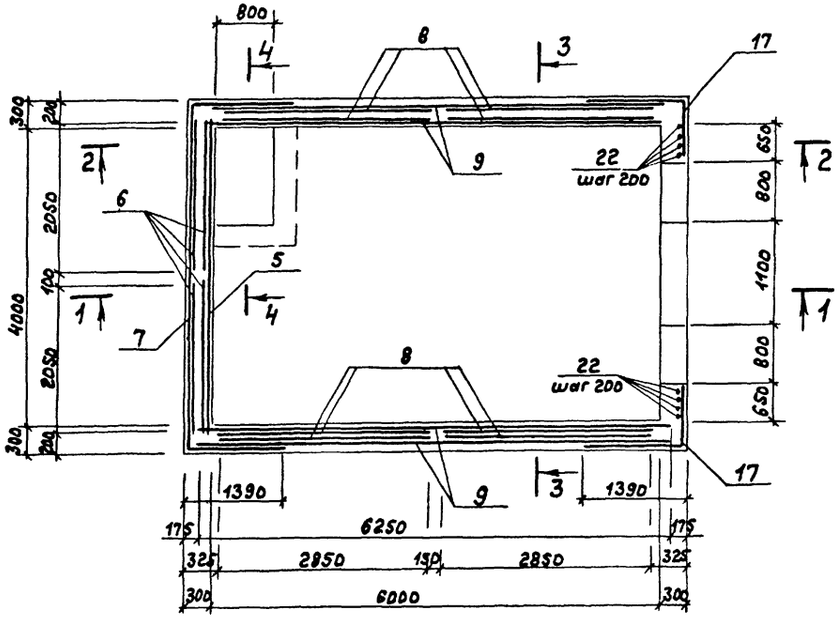

2 - 2

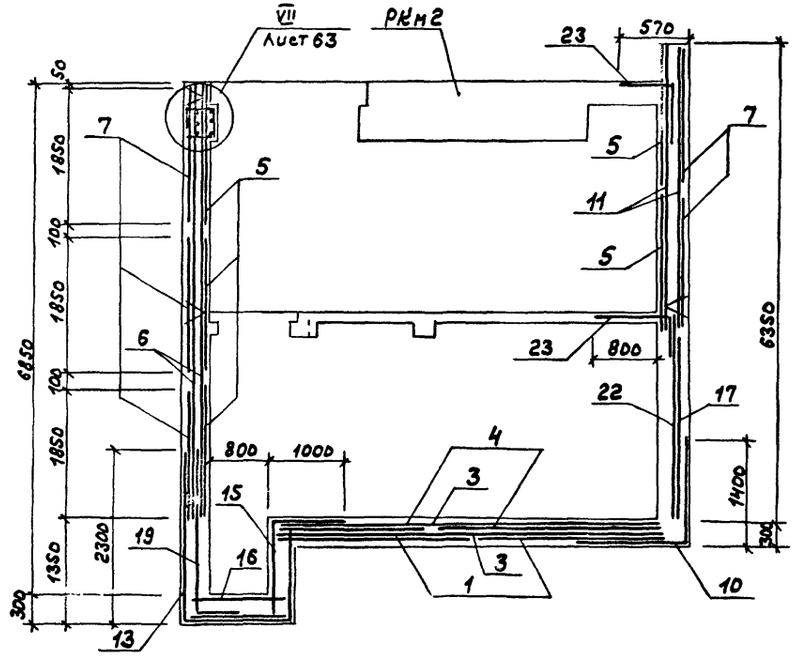

4 - 4

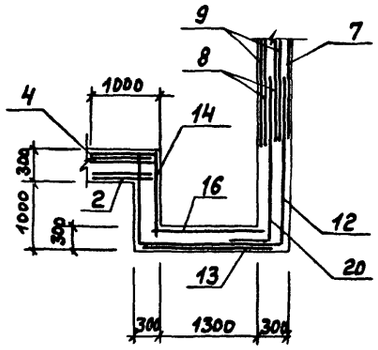

1 - 1

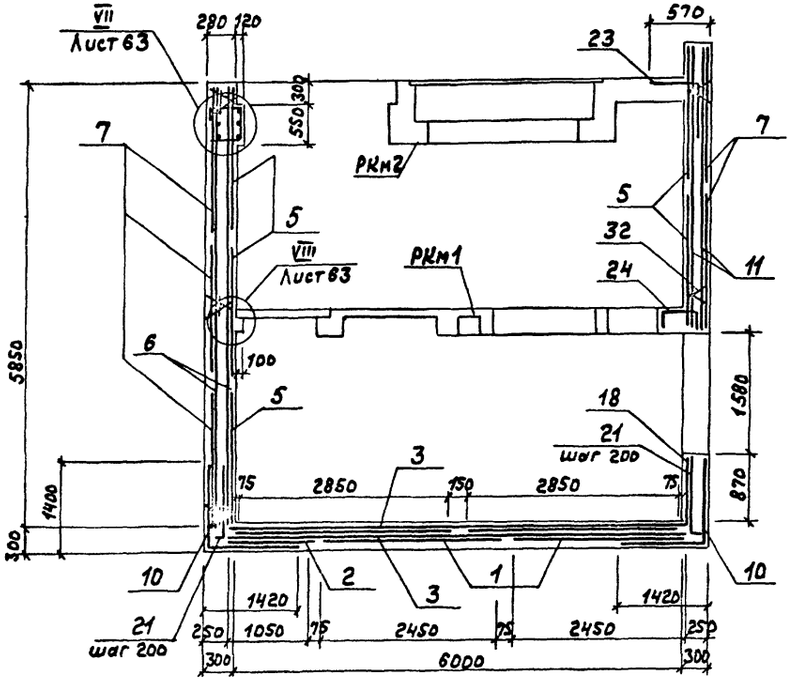

3 - 3

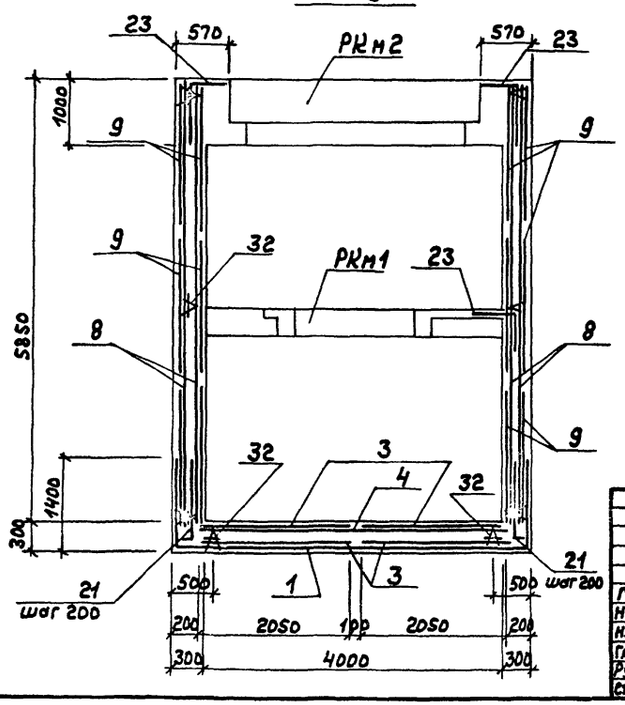

1. Опалубочные чертежи см. листы 58, 59.
2. Спецификацию см. на листе 63.

Привязан.

Инв. №

ТП 903-1-223.86 - КЖ			
Котельная с 4 котлами КЕ-25-14С топливо-каменные и бурые угли			
	Стадия	Лист	Листов
	РП	61	
Вариант ленточным конвейером. Приемно-дробильное устройство. РЕМ1. Схема армирования.	Госстрой СССР ГПИ Горьковский сантехпроект		

ГИП	Гусева	
Нач.отд	Ехимевский	
Н.контр	Силькунов	
Гл.спец.	Марков	
Рук.гр.	Катаева	
Ст.инж.	Колесова	

Копир. 21195-03 52

Инв.№подл. | Подп. и дата | Взам. инв.№

Альбом VII часть 2

Схема расположения выпусков из стен на отм. 0.500

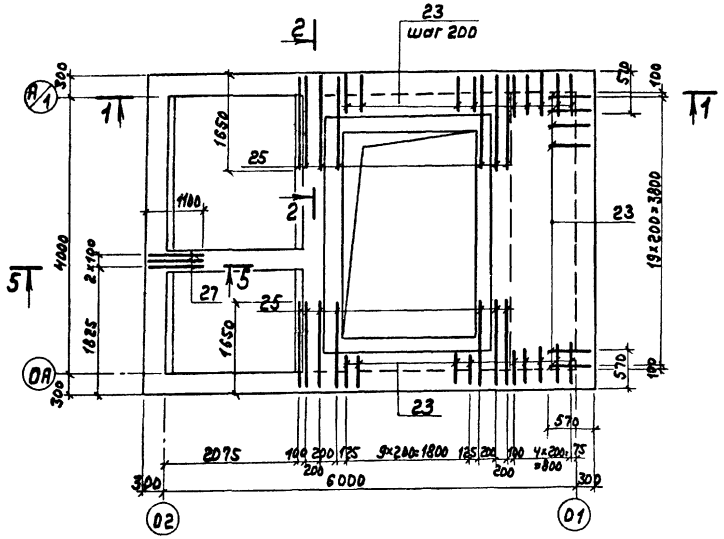

1-1

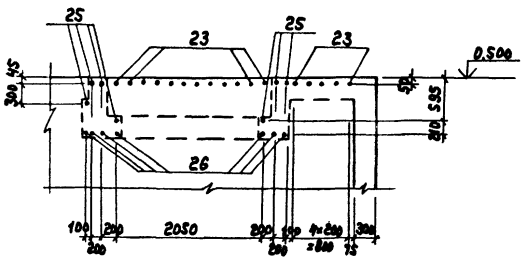

2-2

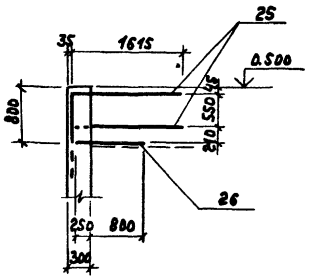

3-3

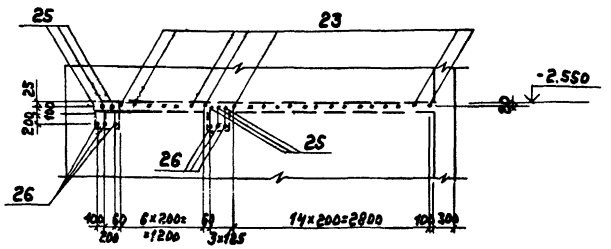

4-4

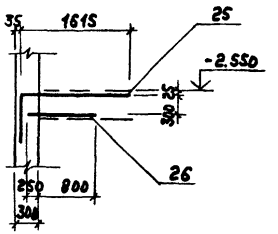

Схема расположения выпусков из стен на отм. -2.550

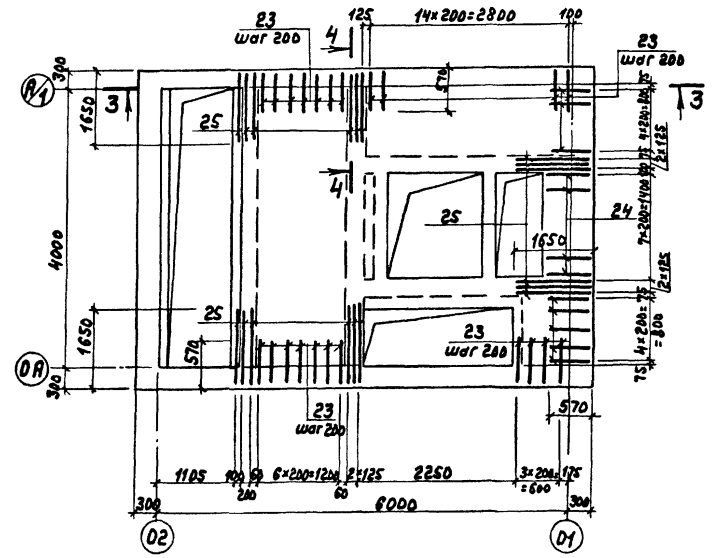

5-5

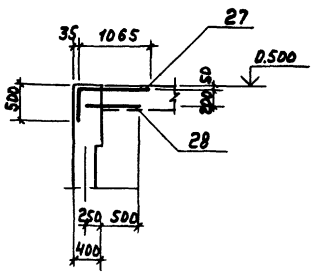

1. Армирование РЕМ1 см. лист 61
2. Спецификацию см. на листе 63.

Привязан:	ГИП	Гусева		ТП903-1-223.86 - КЖ	
	Нач.отд.	Ехилевский		Котельная с 4 котлами КЕ-25-14С Топливо-каменные и бурые угли.	
	Н.контр.	Силькунов			Стадия: РП; Лист: 62; Листов:
	Гл.спец.	Марков		Вариант с ленточным конвейером. Приемно-дробильное устройство РЕМ1. Схема расположения выпусков из стен	Госстрой СССР ГПИ Горьковский Сантехпроект
Инв.№	Рук.гр.	Катаева			
	Ст.инж.	Колесова			

Копия. 21195-03 53

Инв.№ подл. | Подп. и дата | Взам. инв.№

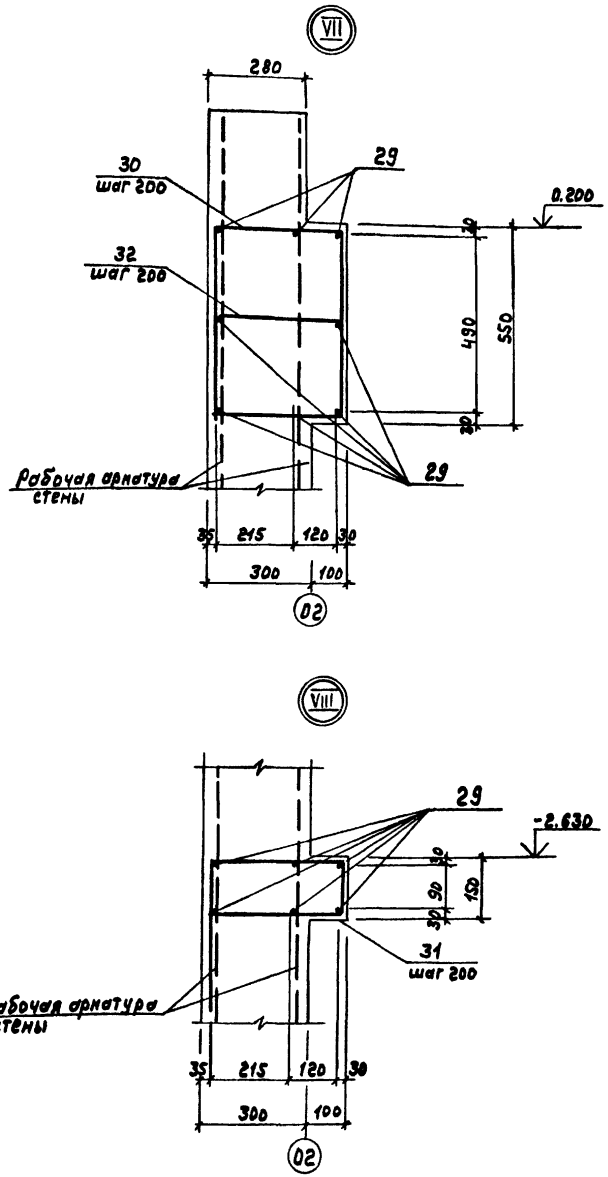

Продолжение спецификации

Формат	Зона	Поз.	Обозначение	Наименование	Кол.	Примечание
		23		А-III-10 ГОСТ 5781-82* С-1470	93	
				А-III-12 ГОСТ 5781-82*		
		24		ℓ=1200	8	1,07кг
		26		ℓ=1050	32	0,9кг
		27		ℓ=1515	3	1,35кг
		28		ℓ=750	3	0,67кг
		29		ℓ=4500	14	4,0кг
		32		ℓ=350	20	0,31кг

Ведомость деталей

Поз.	Эскиз
21	1350, 150
23	950, 520
24	300, 600, 300
25	755, 1615
27	450, 1065

Поз.	Эскиз
30	350, 520, 505, 360
31	350, 520, 105, 360

Ведомость расхода стали на один элемент, кг

Марка элемента	Изделия арматурные									Изделия закладные			
	Арматура класса								Всего	Арматура класса			Всего
	A-I		A-III							A-I	A-III		
	ГОСТ 5781-82*		ГОСТ 5781-82*							ГОСТ 5781-82*			
	ф10	Итого	ф8	ф10	ф12	ф16	ф20	Итого		ф6	ф8	ф12	
РЕМ1	304,1	304,1	4,6	731,3	106,6	492,5	9811,2	10346,2	10650,3	0,4	4,3	4,0	8,7

Продолжение ведомости

Изделия закладные							Общий расход
Прокат марки ВСт3кп2						Всего	
ГОСТ 103-76*		ГОСТ 8509-72*			Итого		
Б=6	Б=8	∟50×5	∟63×5	∟75×6			
11,8	5,6	5,0	10,1	7,6	40,1	48,8	10699,1

Спецификация РЕМ1

Формат	Зона	Поз.	Обозначение	Наименование	Кол.	Примечание
				Сборочные единицы		
		32	ТП 903-1-223.86 -КЖИ-824.010	Каркас пространственный КЖ11	72,0	п.м 4,5кг
				Сетки арматурные		
		1	1.410-3.1-11	1С 20А III 10А III 285×715	2	285,6кг
		2	1.410-3.1-02	1С 20А III 8А III 105×625	1	97,1кг
		3	1.410-3.1-07	1С 20А III 10А III 205×595	4	174,1кг
		4	1.410-3.1-11	1С 20А III 10А III 285×415	2	165,8кг
		5	1.410-3.1-06	1С 20А III 10А III 185×415	5	110,3кг
		6	1.410-3.1-07	1С 20А III 10А III 205×565	4	166,0кг
		7	1.410-3.1-06	1С 20А III 10А III 185×715	5	190,0кг
		8	1.410-3.1-11	1С 20А III 10А III 285×565	8	226,6кг
		9	1.410-3.1-06	1С 20А III 10А III 185×625	12	166,7кг
		10	1.410-3.1-11	1С 20А III 10А III 285×265	4	106,8кг
		11	1.410-3.1-06	1С 20А III 10А III 185×325	4	87,1кг
		17	1.410-3.1-09	1С 20А III 10А III 245×265	2	82,6кг
		12	ГОСТ 23279-85	2С 16А III 16А III 125×545	1	115,6кг
		13	ГОСТ 23279-85	2С 16А III 16А III 185×505	1	155,7кг
		14	ГОСТ 23279-85	2С 16А III 16А III 105×225	1	41,2кг
		15	ГОСТ 23279-85	2С 16А III 16А III 145×225	1	55,9кг
		16	ГОСТ 23279-85	2С 16А III 16А III 105×185 125 125	1	32,5кг
		18	ГОСТ 23279-85	2С 16А III 16А III 85×105	1	8,5кг
		19	ГОСТ 23279-85	2С 20А III 16А III 185×285	1	114,3кг
		20	ГОСТ 23279-85	2С 20А III 16А III 125×285	1	91,8кг
				Детали		
				А-II-20 ГОСТ 5781-82*		
		21		ℓ=1500	71	3,7кг
		22		ℓ=3050	8	7,53кг
		25		ℓ=2370	32	5,85кг
		30		ℓ=1735	20	4,28кг
		31		ℓ=1335	20	3,3кг

Армирование РЕМ1 см. листы 61, 62.

Привязан:

Инв.№

ГИП	Гуреева	
Нач.отд.	Енилевский	
Н.контр.	Сильчунов	
Гл.спец.	Морнов	
Рук.гр.	Катаева	
Ст.инж.	Колесова	

ТП 903-1-223.86 -КЖ

Котельная с 4 котлами КЕ-2,5-14С Топливо-каменные и бурые угли.

Стадия	Лист	Листов
РП	63	

Вариант с ленточным конвейером. Приемно-дробильное устройство. РЕМ1. Узлы VII; VIII

Госстрой СССР, ГПИ Горьковский сантехпроект

Копир.

21195-03 54

Инв.№подл. | Подп. и дата | Взам.инв.№

Альбом VII часть 2

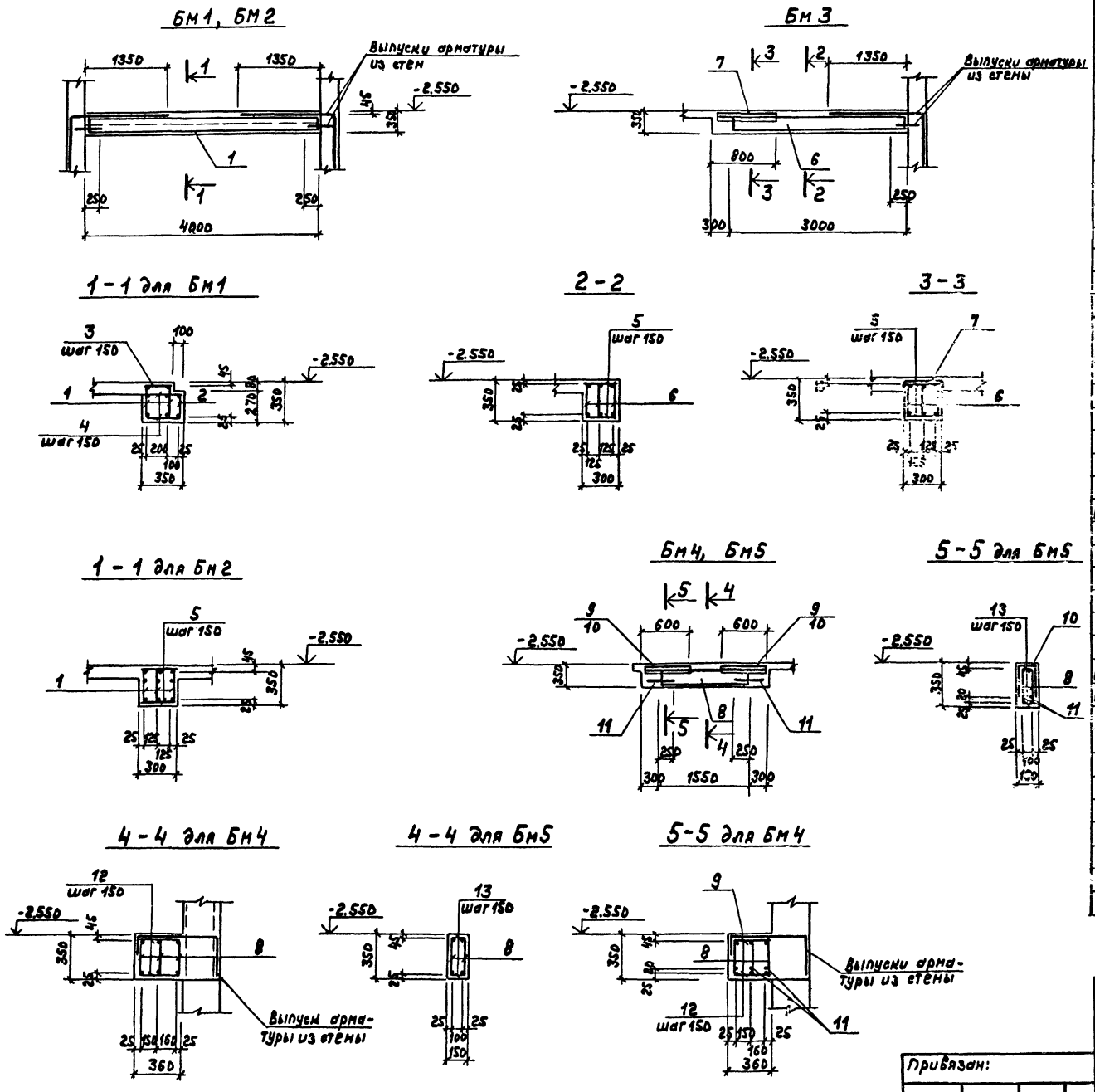

Формат	Зона	Поз.	Обозначение	Наименование	Кол.	Примечание
				Бм1 - шт.1		
				Сборочные единицы		
				Каркасы плоские		
		1	ТП903-1-223.86 -КЖИ-023.020-03	КР11	2	18,3кг
		2	-022.020	КР1	1	7,7кг
				Детали		
				А-I-8 ГОСТ 5781-82*		
Б4		3		ℓ=230	27	0.09кг
		4		ℓ=330	54	0.13кг
				Бм2 - шт.1		
				Сборочные единицы		
		1	-023.020-03	Каркас плоский КР11	3	18,3кг
				Детали		
Б4		2		А-I-8 ГОСТ5781-82* ℓ=280	54	0,11кг
				Бм3 - шт.2		
				Сборочные единицы		
		6	-022.020-01	Каркас плоский КР2	3	15,4кг
		7	-025.030	Сетка арматурная С5	1	4,8кг
				Детали		
Б4		5		А-I-8 ГОСТ5781-82* ℓ=280	40	0,11кг
				Бм4 - шт.1		
				Сборочные единицы		
		8	-022.020-01	Каркас плоский КР2	3	15,4кг
		9	-025.030-01	Сетка арматурная С6	2	4,8кг
				Детали		
Б4		11		А-III-10 ГОСТ5781-82* ℓ=520	6	0,32кг
Б4		12		А-I-8 ГОСТ5781-82* ℓ=340	22	0,13кг
				Бм5 - шт.2		
				Сборочные единицы		
		8	-022.020-02	Каркас плоский КР3	2	6,1кг
		10	-025.030-02	Сетка арматурная С7	2	4,1кг
				Детали		
		11		А-III-10 ГОСТ5781-82* ℓ=520	4	0,32кг
		13		А-I-8 ГОСТ5781-82* ℓ=130	22	0,05кг

ТП 903-1-223.86 -КЖ

Котельная с 4 котлами КБ-2,5-14с
Топливо-каменные и бурые угли.

ГИП	Гусева		Стадия	Лист	Листов
Нач.отд.	Ехилевский		РП	64	
Н.контр.	Сулькунов				
Гл.спец.	Марков				
Рук.гр.	Катаева				
Ст.инж.	Колесова				

Вариант с ленточным конвейером. Приемно-дробильное устройство. РКМ1 Перекрытия на отм. -2.550. Балки БМ1 + БМ5.

Госстрой СССР ГПИ Горьковский Сантехпроект

Привязан:

Инв.№

Инв.№ подл. | Подп. и дата | Взам.инв.№

Копир.

21195-03 55

Альбом VII часть 2

Пм1

Схема расположения верхних сеток

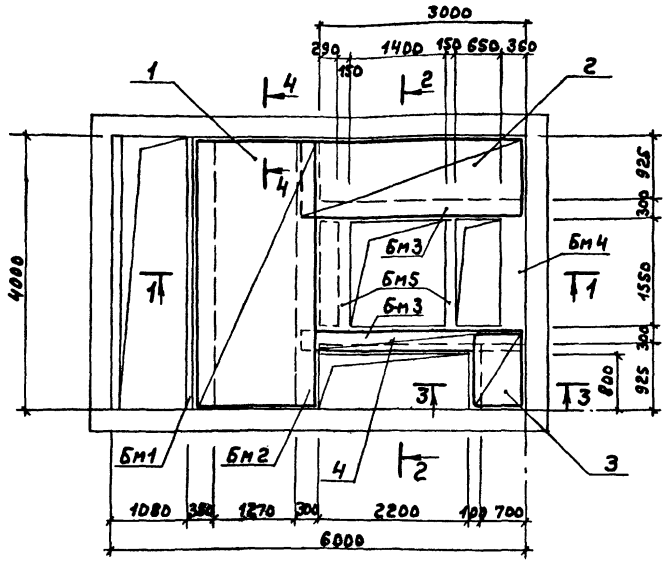

Схема расположения нижних сеток

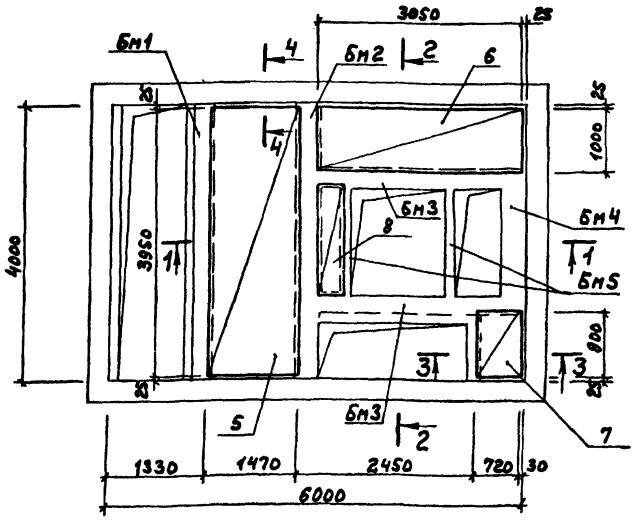

1 - 1

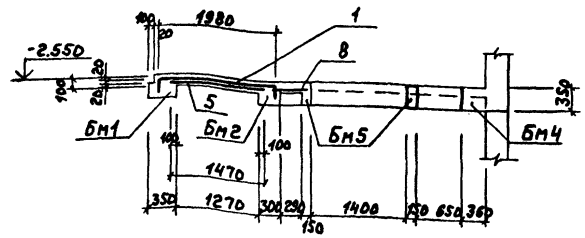

3 - 3

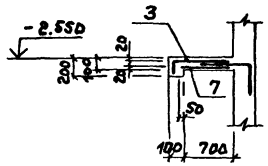

2 - 2

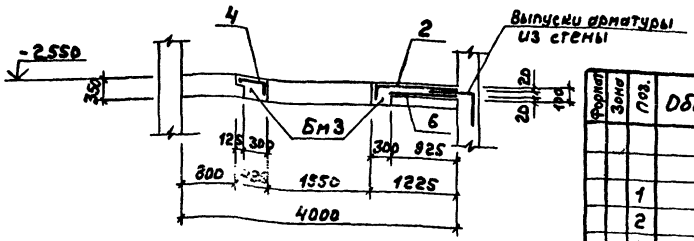

4 - 4

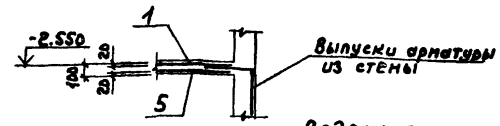

Спецификация плиты Пм1

Формат	Зона	Поз.	Обозначение	Наименование	Кол.	Примечание
				Сборочные единицы		
				Сетки сварные ГОСТ 8478-81		
		1		$C\frac{5ВР1-100}{5ВР1-100}$ 2180×3950 $\frac{25}{40}$	1	гнуть по месту
		2		$C\frac{5ВР1-100}{5ВР1-100}$ 1320×3250 $\frac{25}{60}$	1	то же
		3		$C\frac{5ВР1-100}{5ВР1-100}$ 900×1180 $\frac{40}{50}$	1	—"—
		4		$C\frac{5ВР1-100}{5ВР1-100}$ 620×3250 $\frac{25}{10}$	1	—"—
		5		$C\frac{5ВР1-100}{5ВР1-100}$ 1470×3950 $\frac{25}{35}$	1	
		6		$C\frac{5ВР1-100}{5ВР1-100}$ 1000×3050 $\frac{25}{50}$	1	
		7		$C\frac{5ВР1-100}{5ВР1-100}$ 720×900 $\frac{50}{60}$	1	
		8		$C\frac{5ВР1-100}{5ВР1-100}$ 490×1650 $\frac{25}{45}$	1	

Сетки вырезать из сетки $C\frac{5ВР1-100}{5ВР1-10}$ 2350×12650×25 ГОСТ 8478-81

Ведомость расхода стали на один элемент, кг

Марка элемента	Изделия арматурные										Изделия закладные													Общий расход
	Арматура класса									Всего	Арматура класса				Прокат марки								Всего	
	А-I			А-III			ВР1				А-III				Вст3кп2									
	ГОСТ 5781-82*			ГОСТ 5781-82*			ГОСТ 6727-80				ГОСТ 5781-82*				ГОСТ 8509-72*		ГОСТ 8510-72*		ГОСТ 103-76; ГОСТ 82-70*					
	ф8		Итого	ф10	ф16	Итого	ф5		Итого		ф8	ф16		Итого	L 75×6		L 160×100×10		δ=6	δ=8	δ=12	Итого		
РКм1	63,2		63,2	31,4	153,0	184,4	81,0		81,0	328,6	8,8	6,0		14,8	107,7		124,6		32,3	4,2	43,8	312,6	327,4	656,0

Привязан:	ГИП	Гусева		
	Нач.отд.	Ехилевский		
	Н.контр.	Силькунов		
	Гл.спец.	Марков		
	Рук.гр.	Катаева		
Инв.№	Ст.инж.	Колесова		

ТП903-1-223.86 -КЖ

Котельная с 4 котлами КЕ-25-14С
Топливо-каменные и бурые угли.

Стадия	Лист	Листов
РП	65	

Вариант с ленточным конвейером
Приемно-дробильное устройство
РКм1 перекрытия на отм.-2550
Схема армирования плиты Пм1

Госстрой СССР
ГПИ Горьковский
Сантехпроект

Копир. 21195-03 56

Инв.№ подл. | Подп. и дата | Взам.инв.№

Альбом VII часть 2

Пм2

Схема расположения верхних стенок и сеток армированной набетонки

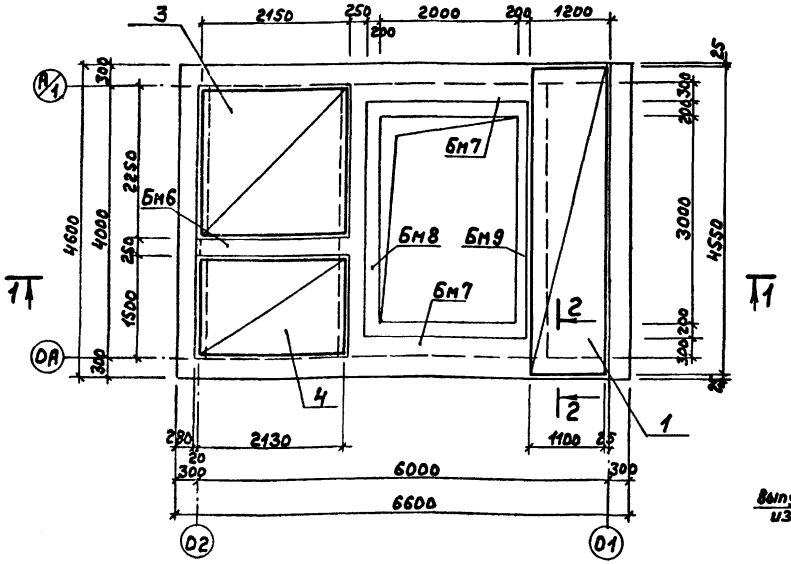

Схема расположения нижней сетки

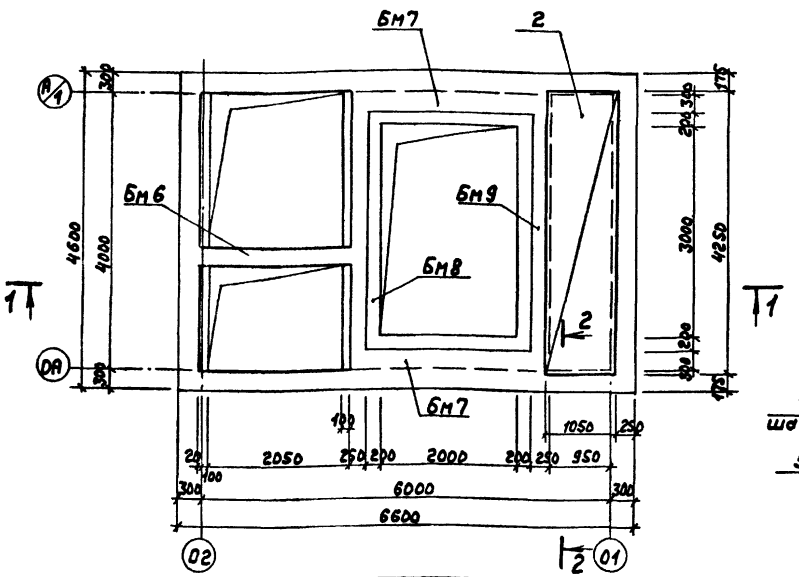

1-1

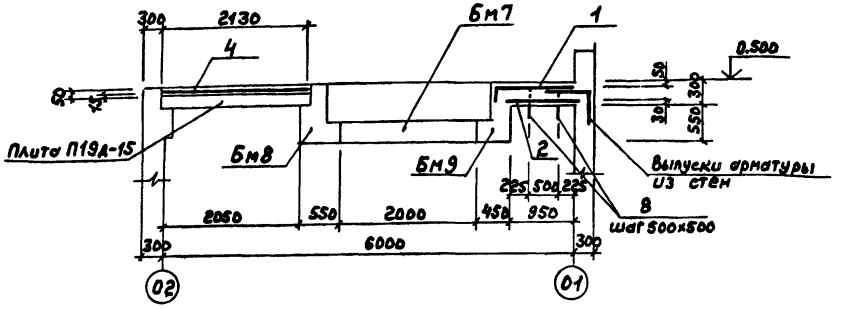

2-2

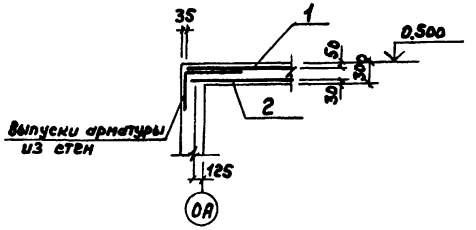

Бм6

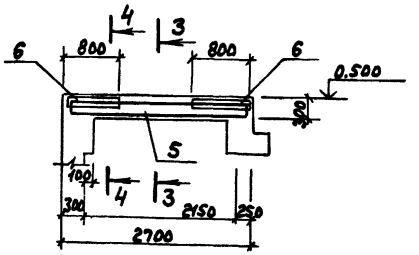

3-3

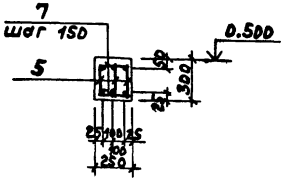

4-4

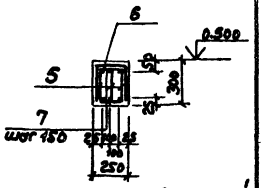

Ведомость деталей

Поз.	Эскиз
8	50 / 350

Формат	Зона	Поз.	Обозначение	Наименование	Кол.	Примечание
				Пм2 - шт.1		
				Сборочные единицы		
				Сетки сварные ГОСТ23279-85		
		1		2С 10А-III/18А-III 125 ×455 175/175	1	80,7кг
		2		2С 10А-III/18А-III 105 ×425 125/125	1	64,6кг
				Сетки сварные ГОСТ8478-81		
		3		С 5ВР1-100/5ВР1-100 2130×2200 50/15	1	14,6кг
		4		С 5ВР1-100/5ВР1-100 2130×1450 25/15	1	9,5кг
				Бм6 - шт.1		
				Сборочные единицы		
		5	ТП903-1-223.86-КЖИ-022,020-05	Каркас плоский КР6	3	8.2кг
		6	-025,030-04	Сетка арматурная С9	2	12.8кг
				Детали		
		7		А-I-8 ГОСТ5781-82* ℓ=230	30	0.09кг
		8		5Вр1 ГОСТ6727-80 ℓ=400	16	0,06кг

Ведомость расхода стали на элемент см. на листе 67.

Привязан:	ГИП	Гусева	
	Нач.отд.	Ехилевский	
	Н.контр.	Сильчунов	
	Гл.спец.	Марков	
	Рук.гр.	Катаева	
Инв. №	Ст.инж.	Колесова	

ТП 903-1-223.86 -КЖ

Котельная с 4 котлами КЕ-2,5-14С
Топливо-каменные и бурые угли.

Стадия	Лист	Листов
РП	66	

Вариант с ленточным конвейером
Приемно-дробильное устройство.
РКМ 2 перекрытия на отм. 0.500
Плита ПМ2 балка БМ6

Госстрой СССР
ГПИ Горьковский
Сантехпроект

Копир. 21195-03 57

Инв. № подл. | Подп. и дата | Взам. инв. №

Бм 7

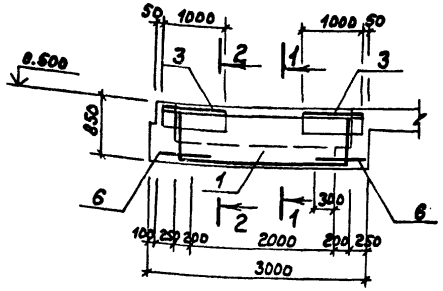

Бм 8, Бм 9

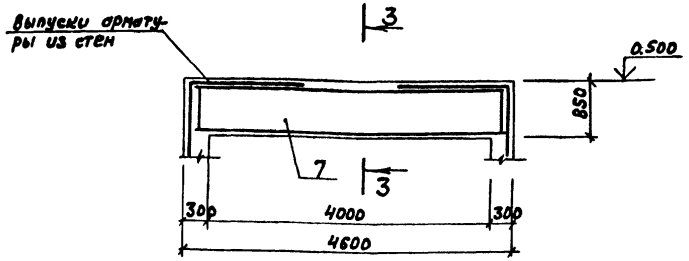

1 - 1

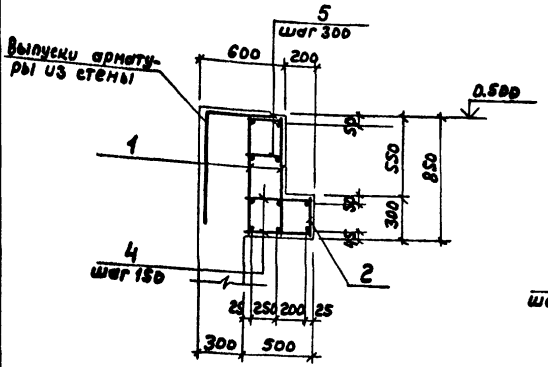

3 - 3 для Бм 8

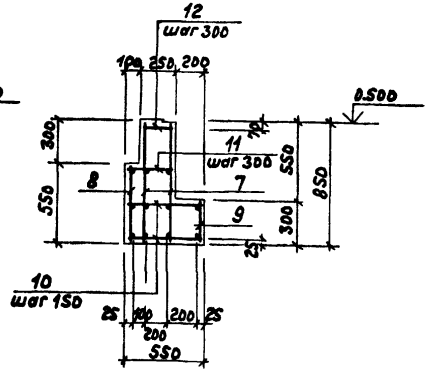

3 - 3 для Бм 9

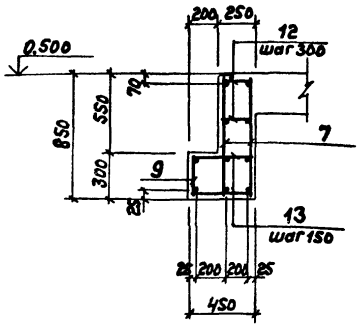

2 - 2

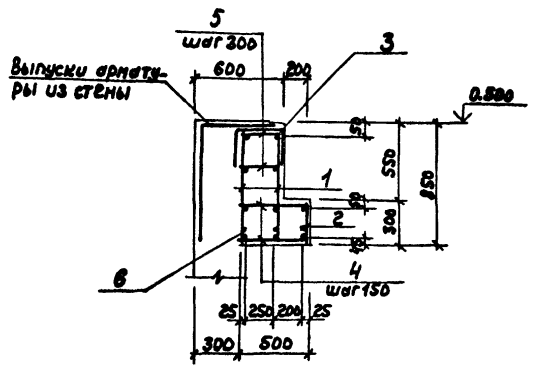

Ведомость расхода стали на один элемент, кг

Марка элемента	Изделия арматурные											Всего
	Арматура класса											
	A-I			A-III					Вр-1			
	ГОСТ 5781-82*			ГОСТ 5781-82*					ГОСТ 6727-80			
	ф8		Итого	ф10	ф16	ф18		Итого	ф5		Итого	
РКм 2	116,4		116,4	57,0	308,6	114,7		480,3	25,1		25,1	621,8

Продолжение ведомости

Изделия закладные								Общий расход
Арматура класса				Прокат марки			Всего	
A-I		A-III		Вст3кп2				
ГОСТ 5781-82*		ГОСТ 5781-82*		ГОСТ 8510-72*				
ф6	ф16	ф8		L 100х63х6				
3,0	10,4	4,8		90,0			108,2	730,0

Формат	Зона	Поз.	Обозначение	Наименование	Кол.	Примечание
				Бм 7 - шт. 2		
				Сборочные единицы		
				Каркасы плоские		
		1	ТП 903-1-223.86-КЖИ-023.020	КР8	2	17,0кг
		2	-022.020-03	КР4	1	7,4кг
		3	-025.030-03	Сетка арматурная С8	2	13,5кг
				Детали		
				А-I-8 ГОСТ 5781-82*		
		4		ℓ=480	28	0,19кг
		5		ℓ=280	28	0,11кг
		6		А-III-10 ГОСТ 5781-82 ℓ=700	6	0,43кг
				Бм 8 - шт. 1		
				Сборочные единицы		
				Каркасы плоские		
		7	-023.020-01	КР9	2	32,5кг
		8	-02	КР10	1	25,4кг
		9	-022.020-04	КР5	1	12,8кг
				Детали		
				А-I-8 ГОСТ 5781-82*		
		10		ℓ=530	54	0,21кг
		11		ℓ=330	14	0,13кг
		12		ℓ=230	14	0,09кг
				Бм 9 - шт. 1		
				Сборочные единицы		
				Каркасы плоские		
		7	-023.020-01	КР9	2	32,5кг
		9	-022.020-04	КР5	1	12,8кг
				Детали		
				А-I-8 ГОСТ 5781-82*		
		12		ℓ=230	28	0,09кг
		13		ℓ=430	54	0,17кг

Привязан:

Инв.№

ГИП	Гусева	
Нач.отд.	Ежиковский	
Н.контр.	Силькунов	
Гл.спец.	Марков	
Рук.гр.	Катаева	
Ст.инж.	Колесова	

ТП 903-1-223.86 -КЖ

Котельная с 4 котлами КЕ-2,5-14ус
Топливо-каменные и бурые угли.

Стадия	Лист	Листов
РП	67	

Вариант с ленточным конвейером приемно-дробильное устройство, рам с перекрытия на отм. 0,500 Колонны КЖ

Госстрой СССР ГПИ Горьковский Сантехпроект

Копир.

Инв.№ подл. | Подп. и дата | Взам.инв.№

Альбом VII часть 2

Схема расположения элементов фундаментов

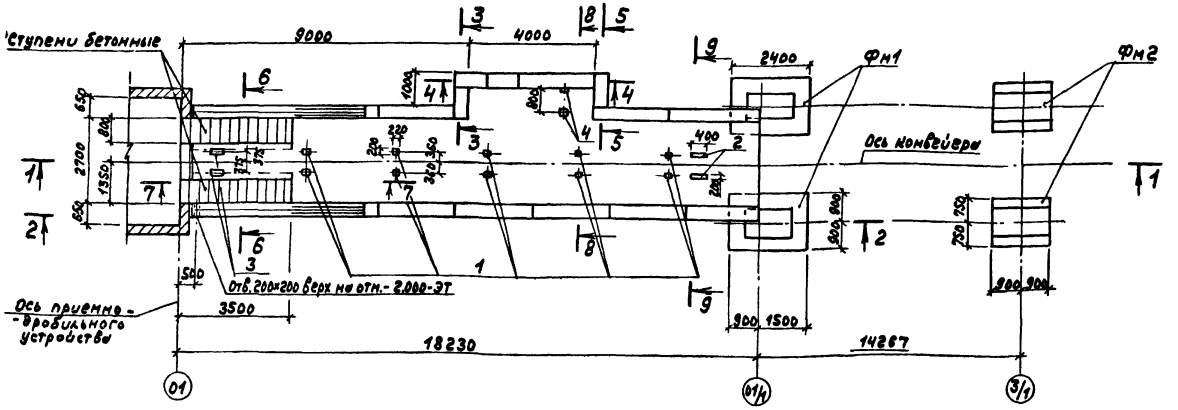

Спецификация к схемам расположения элементов фундаментов и подпорных стенок

Марка поз.	Обозначение	Наименование	Кол.	Масса ед., кг.	Примечание
		Фундаменты			
Фм1	ТП 903-1-223.86 -КЖ-70	Фм1	2		
Фм2	-КЖ-70	Фм2	2		
		Блоки стен подвалов			
ФБС1	ГОСТ 13579-78	ФБС 9.4.6-Т	31	470	
ФБС2	ГОСТ 13579-78	ФБС 12.4.6-Т	12	640	
ФБС3	ГОСТ 13579-78	ФБС 24.4.6-Т	68	1300	
		Изделия закладные			
1	3.016-3, вып. 4	М-1	12	4.9	
2	1.400-15.81.140-20	МН130-3 ℓ=400	2	6.0	
3	1.400-15.81.140-20	МН130-3 ℓ=500	2	7,5	
4	1.400-15.81.420-02	МН 406-1	2	2,5	

Схема расположения подпорных стенок

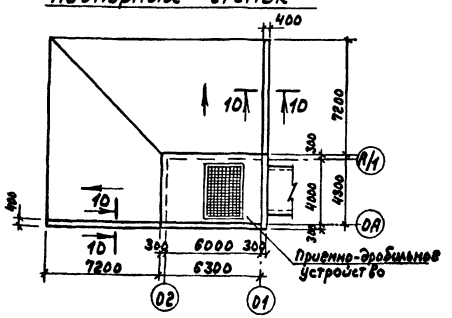

10-10

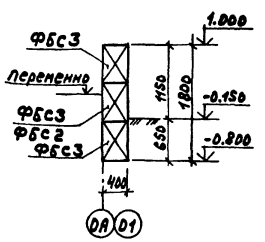

Фм 1

Расчетная схема

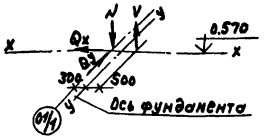

Расчетные нагрузки

N=231 кН
Qy=20,78 кН
Qx=13,9 кН
V=6,1 кН

1. Общие указания см. лист 2
2. Сечения 1-1 ÷ 7-7 см. лист 69
3. Нагрузки даны для IV ветрового района.

Фм 2

Расчетная схема

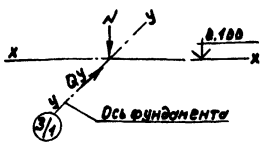

Расчетные нагрузки

N=386 кН
Qy=26.2 кН

8-8

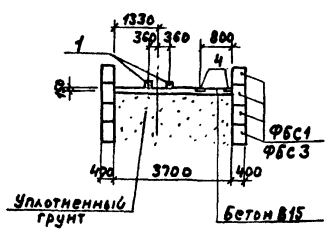

9-9

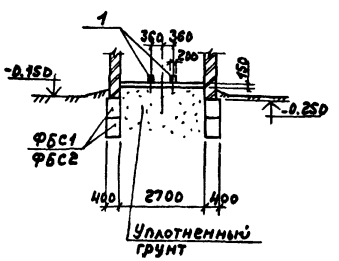

Согласовано:
Нач. отд. ЭТ Латынцев
СТП г. Москва Ройзман
Инв. № подл. | Подп. и дата | Взам. инв. №

ГИП	Гусева		
Нач. отд.	Ехилевский		
Н. контр.	Сильчунов		
Гл. спец.	Марков		
Рук. гр.	Катаева		
Ст. инж.	Огаркова		

ТП 903-1-223.86 - КЖ

Котельная с 4 котлами КЕ-2,5-14С
Топливо-каменные и бурые угли

Стадия	Лист	Листов
РП	68	

Вариант с ленточным конвейером. Галерея. Подземная часть. Схемы расположения элементов фундаментов и подпорных стенок.

Госстрой СССР
ГПИ Горьковский
Сантехпроект

Копир. 21195-03 59

Альбом XII часть 2

1-1

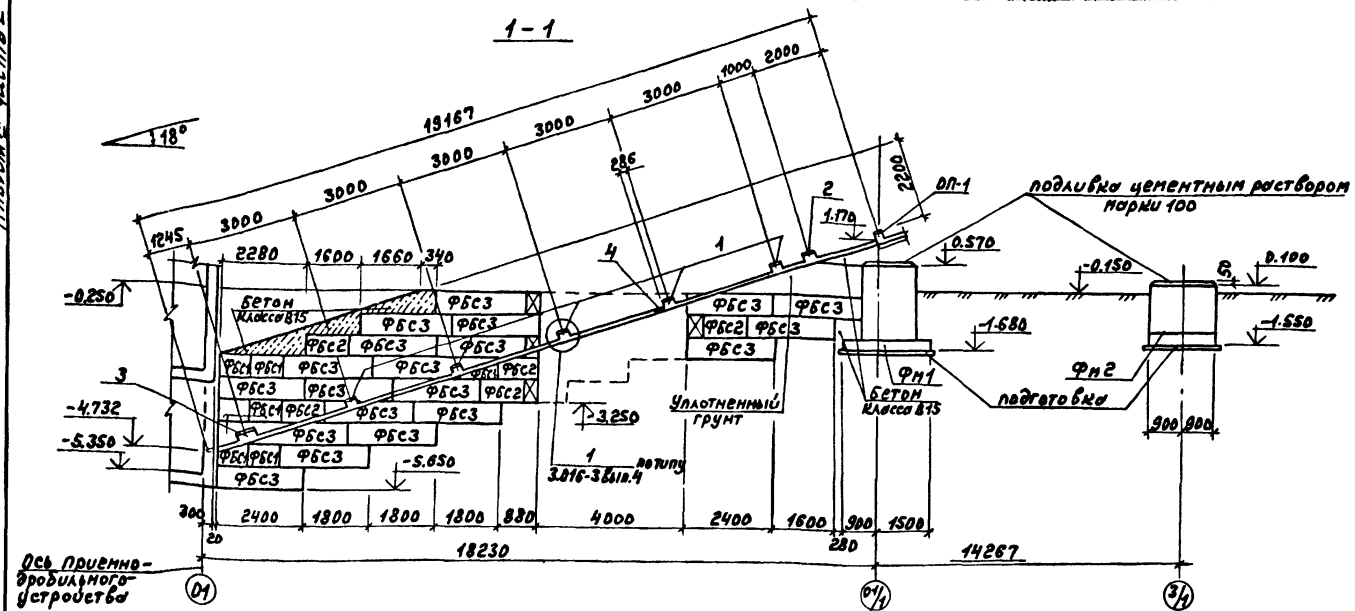

7-7

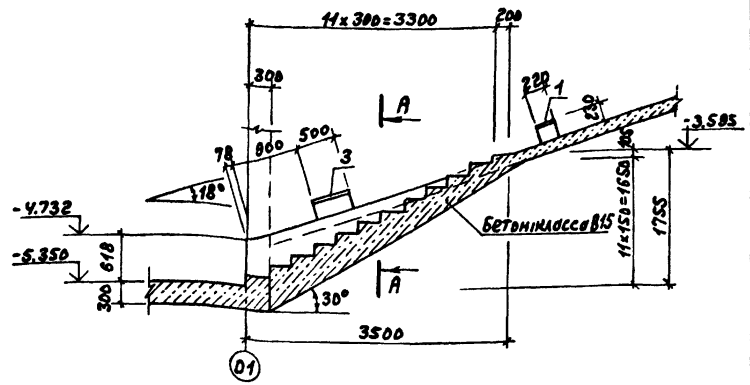

А-А

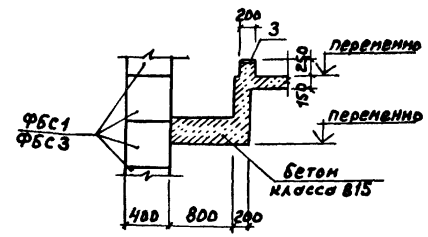

2-2

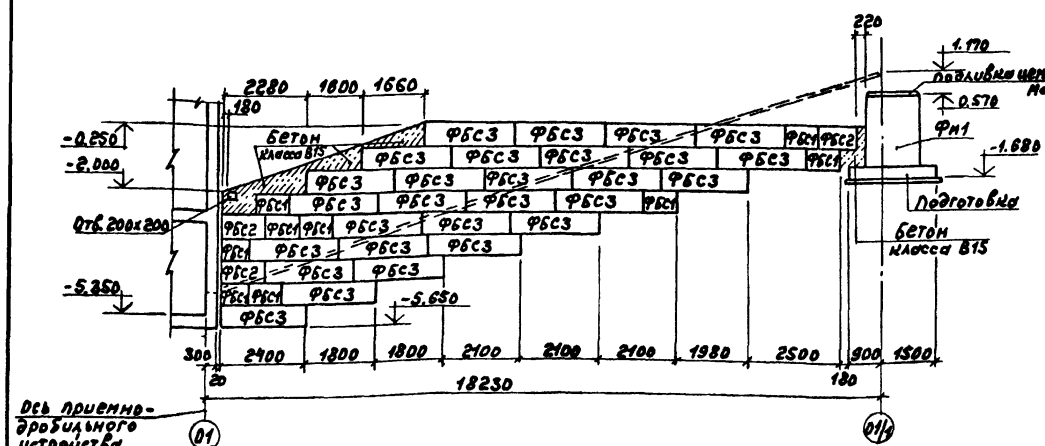

6-6

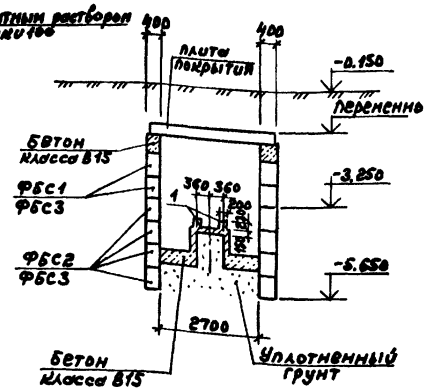

1. Общие указания см. лист 2
2. Грунтовые условия см. лист 3.
3. Под ленточные фундаменты выполнить песчаную подготовку толщиной 100мм.
4. Блоки стен подвалов укладывать на цементном растворе марки 50 с обязательной перевязкой швов.
5. Подготовку под монолитные фундаменты выполнить из бетона класса В5.

3-3

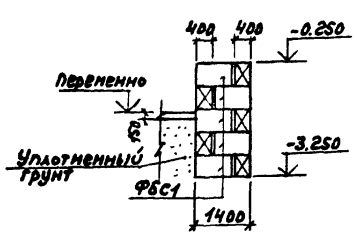

4-4

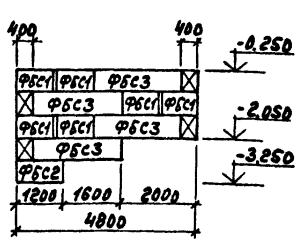

5-5

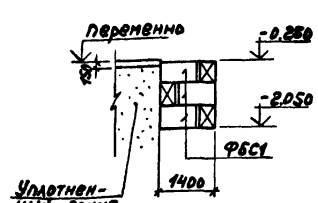

Привязан

Инв.№

ГИП	Гусева	
Нач.отд.	Ехилевский	
Н.контр.	Гильчунов	
Гл.спец.	Марков	
Рук.гр.	Катаева	
Ст.инж.	Огаркова	

ТП 903-1-223.86 -КМ

Котельная с 4 котлами КЕ-25-14С
Топливо-каменные и бурые угли.

стадия	Лист	Листов
РП	69	

Вариант с ленточным железобетонным фундаментом. Галерея. Подземная часть. Разрезы 1-1 ÷ 7-7.

Госстрой СССР ГПИ Горьковский Сантехпроект

Копир. 21195-03 60

Инв.№ подл. | Подп. и дата | Взам.инв.№

Альбом VII часть 2

Фм 1

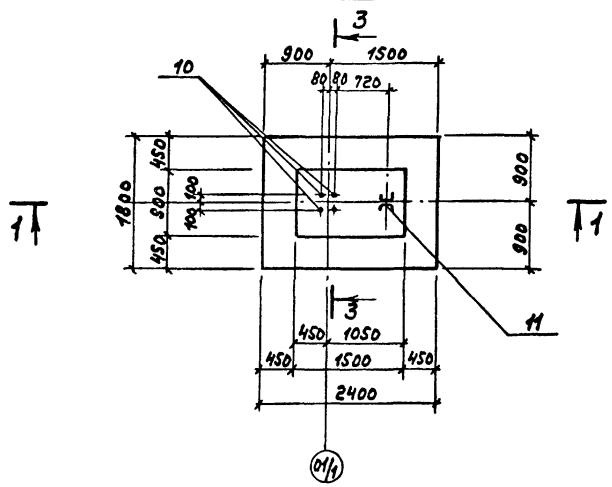

Фм 2

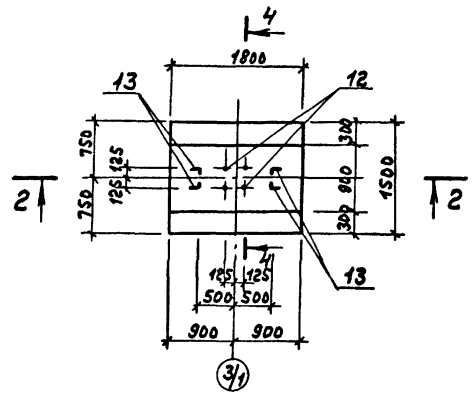

1-1

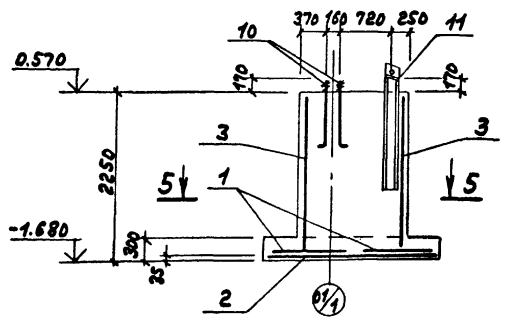

2-2

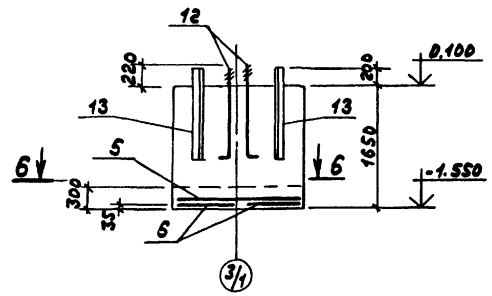

Формат	Зона	Поз.	Обозначение	Наименование	Кол. на изд. Фм1	Фм2		Примечание
				Сборочные единицы				
				Сетки арматурные				
		1	1.410-3.1-02	1С 12Aш/6Aш 105×175	2			10.0 кг
		2	1.410-3.1-05	1С 12Aш/6Aш 165×205	1			17.9 кг
		3	ГОСТ 23279-85	3С 6AI-400/10AII-200 205×85	2			7,46 кг
		4	1.410-3.1-04	1С 10Aш/6Aш 145×205	2			11,4 кг
		5	1.410-3.1-04	1С 10Aш/6Aш 145×175		1		9,6 кг
		6	1.410-3.1-01	1С 10Aш/6Aш 85×145		2		5,1 кг
		7	1.410-3.1-05	1С 10Aш/6Aш 165×145		2		9,1 кг
		10		Болт 1.1.М24×900 ВСт3пс2 ГОСТ 24379.1-80	4			3.77 кг
		11	ТП 903-1-223.86 -КЖИ-031.040	Изделие закладное МН17	1			52.3 кг
		12		Болт 1.1.М36×1250 ВСт3пс2 ГОСТ 24379.1-80		4		11,88 кг
		13		Уголок Б-100×100×10 ГОСТ 8509-72* / Ст3сп ГОСТ 535-79* ℓ=1200		4		18.12 кг
				Детали				
		8		А-I-6 ГОСТ 5781-82* ℓ=620	16			0,14 кг
		9		А-I-6 ГОСТ 5781-82* ℓ=850		9		0,19 кг
				Материалы				
				Бетон класса В15 марки F75	7,3	3,2		м³

Ведомость расхода стали на элемент, кг

Марка элемента	Изделия арматурные								Всего	Изделия закладные						Общий расход
	Арматура класса									Болты			Прокат марки		Всего	
	A-III ГОСТ 5781-82*				A-I ГОСТ 5781-82*					ВСт3пс2 ГОСТ 24379.1-80			ВСт3кп2 ГОСТ 19903-74	ГОСТ 8240-72	ГОСТ 8509-72	
	ф6	ф10	ф12	Итого	6			Итого		24	36		-δ=10	С16	L100×10	
Фм 1	5,5	20,2	64,2	89,9	4,50			4,50	94,4	15,1			9,6	42,6		67,3	161.7
Фм 2	4,4	33,6		38,0	1.72			1.72	39,72		47,5				72,5	120,0	159,72

3-3

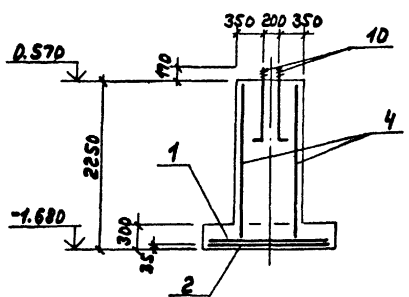

4-4

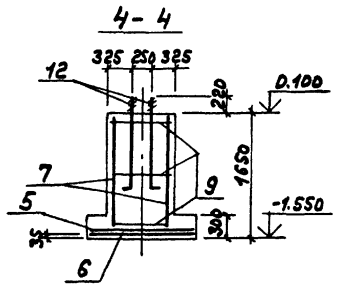

5-5

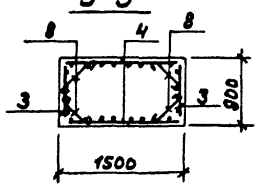

6-6

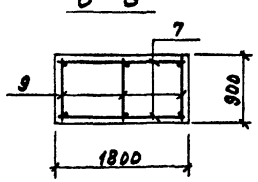

Схемы расположения сеток подошвы

Фм 1

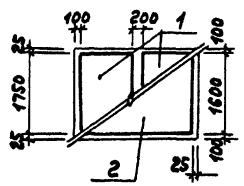

Фм 2

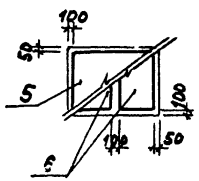

1. Расчетные усилия на фундаменты см. лист 68.
2. Поз.13 выполнить из 2 L100×100×10 на сварке. Сварку выполнять электродами типа Э42 ГОСТ 9467-75. Высота $h_{шв.}$ = 8мм.

					ТП 903-1-223.86 -КЖ		
					Котельная с 4 котлами КЕ-2,5-14С топливо-каменные и бурые угли.		
						Стадия	Лист	Листов
Привязан			ГИП	Гусева		Р.П.	70	
			Нач.отд.	Ехилевский				
			Н.контр.	Сильчунов				
			Гл.спец.	Марков		Вариант с ленточным конвейером. Галерея. Подземная часть. Фундаменты Фм1; Фм2.	Госстрой СССР ГПИ Горьковский Сантехпроект	
			Рук.гр.	Натаева				
Инв.№			Ст.инж.	Огаркова				

Копир 21195-03 61

Инв.№подл. | Подп. и дата | Взам.инв.№

Альбом VII часть 2

Схема расположения плит покрытия и подвесок надземной части

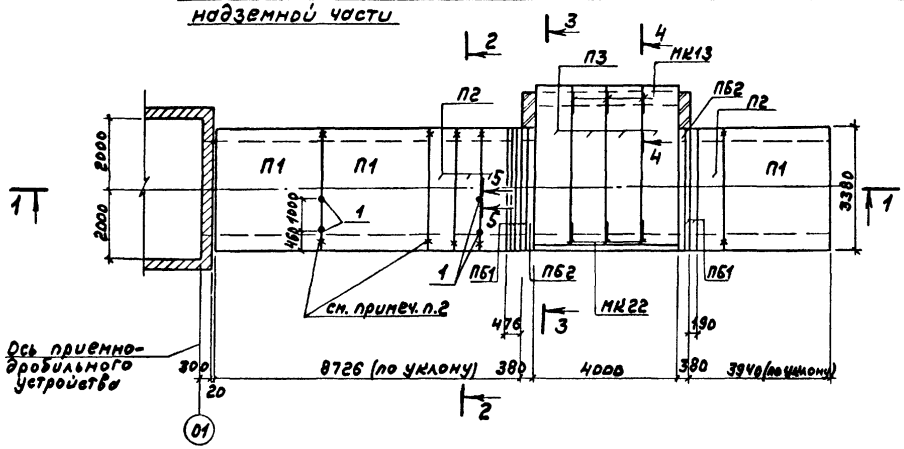

2-2

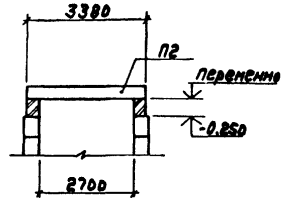

1-1

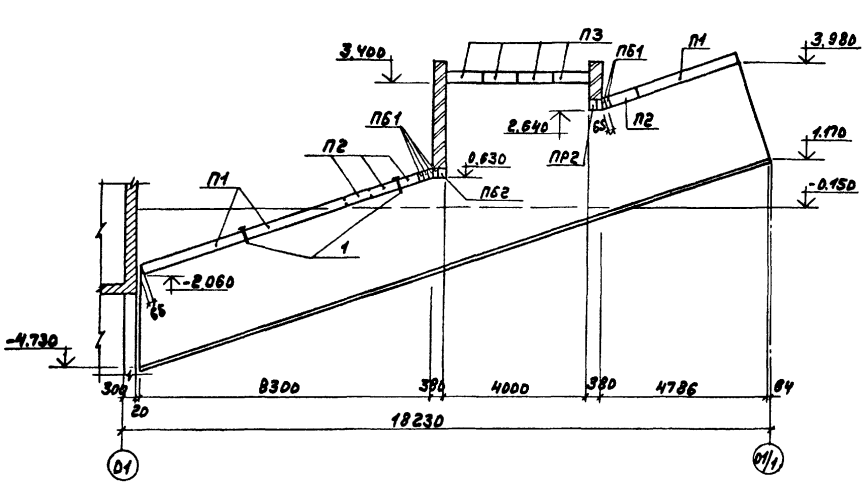

3-3

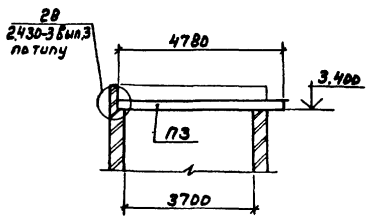

4-4

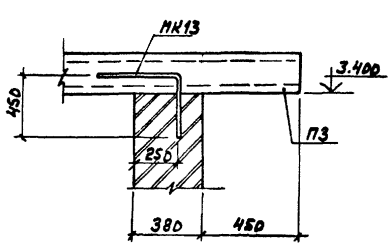

5-5

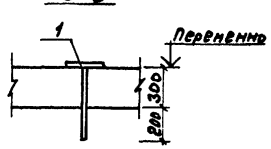

Спецификация к схеме расположения плит покрытия и подвесок надземной части.

Марка поз.	Обозначение	Наименование	Кол.	Масса ед. кг	Примечание
		Плиты			
П1	3.006.1-2/82.1-2-2.0-81	П26-5	3	5050	
П2	3.006.1-2/82.1-2-1.0-897	П26д-5	4	1250	
П3	1.141-1.63400-05	ПК48.10-8АтV Т-а	4	1425	
		Перемычки			
ПБ1	1.138-10.1.50000	1ПР4-33.12.22	6	225	
ПБ2	1.138-10.1.90000-02	1ПР38-29.25.22У	2	400	
		Изделия соединительные			
МК13	2.430-3 вып.3	МК13	3	0,87	
МК22	2.430-3 вып.3	МК22	3	1,05	
1	ТП 903-1-223-86КЖИ-034.050-01	МС2	4	0,8	

1. Общие указания см. лист 2
2. Плиты покрытия П1; П2 связать между собой за монтажные петли вязальной проволокой.
3. Швы между плитами заполнить бетоном класса В15 на мелком заполнителе.

Согласовано: Нач.отд.ВК-1 Акчурин

Инв.№ подл. | Подп. и дата | Взам.инв.№

ГИП	Гусева		
Нач.отд.	Ехилевский		
Н.контр.	Сильчунов		
Гл.спец.	Марков		
Рук.гр.	Катаева		
Ст.инж.	Огаркова		

Привязан

Инв. №

ТП 903-1-223.86 -КЖ

Котельная с 4 котлами КЕ-2,5-14С
Топливо-каменные и бурые угли.

Стадия	Лист	Листов
РП	71	

Вариант с ленточным конвейером. Галерея. Подземная часть. Схема расположения плит покрытия и подвесок.

Госстрой СССР ГПИ Горьковский Сантехпроект

Копир. 21195-03 62

Схема расположения плит перекрытия, опорных подушек. Схема приварки плит перекрытия

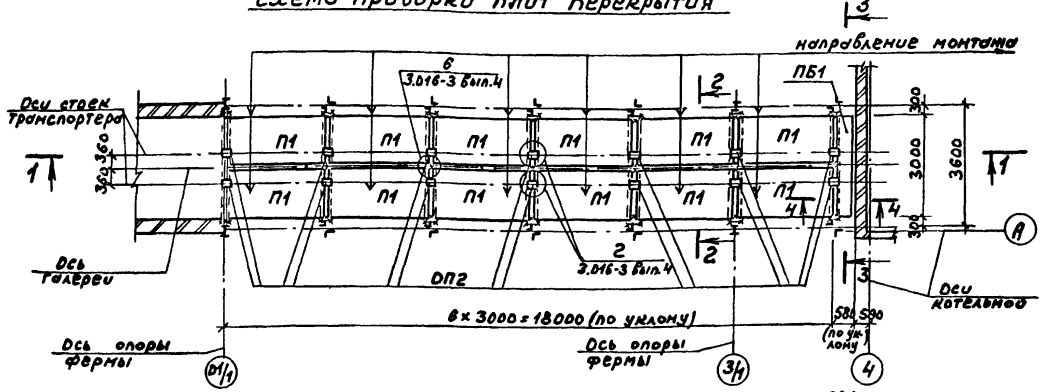

1-1

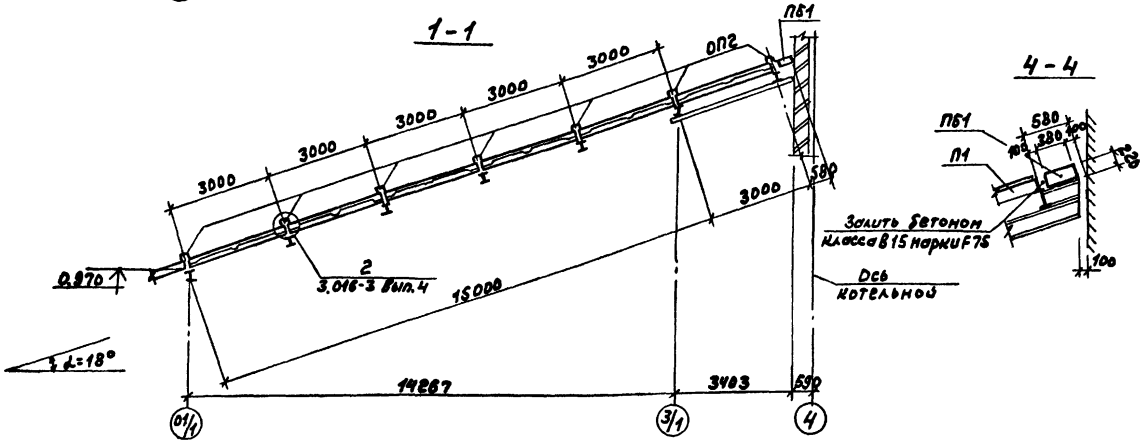

4-4

2-2

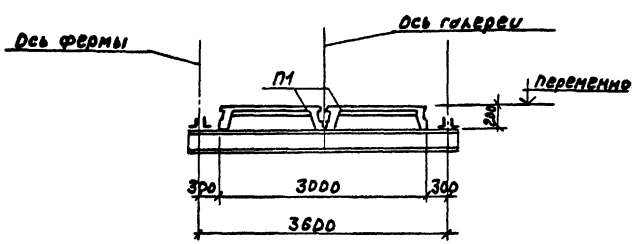

3-3

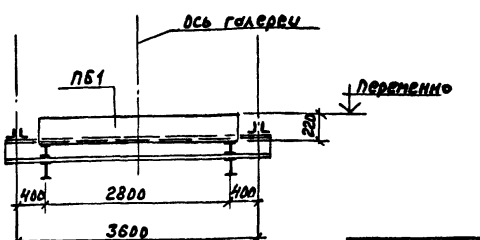

Спецификация к схеме расположения плит перекрытия, опорных подушек.

Марка, поз.	Обозначение	Наименование	Кол.	Масса ед., кг.	Примечание
П1	3.016-3 Вып.3	Плита П1-2	12	760	
ПБ1	1.138-10.2.800.00	Перемычка 2ПР10-29.30.22	1	620	
ОП2	3.016-3 Вып.4	Опора ОП2	14	30,8	
		Изделия соединительные			
МС3	3.016-3 Вып.4	МС3	28	0,65	

1. Общие указания см. лист 2
2. Монтаж плит перекрытия вести с одновременной установкой соединительных изделий для крепления опор под стойки ленточного конвейера.
3. После монтажа плит перекрытия швы заделать бетоном класса В15 на мелком заполнителе.

Согласовано: СТП г. Москва Рыданов

Инв. № подл. | Подп. и дата | Взам. инв. №

Привязан			
Инв. №			
ГИП	Гусева		
Нач. отд.	Ехидевский		
Н. контр.	Сильчунов		
Гл. спец.	Марков		
Рук. гр.	Катаева		
Ст. инж.	Огаркова		

Т.П. 903-1-223.86 - КМ

Котельная с 4 котлами КЕ-25-14С Топливо - каменные и бурые угли.

Стадия	Лист	Листов
РП	72	

Вариант ленточным конвейером, галерея. Схема расположения плит перекрытия, опорных подушек.

Госстрой СССР ГПИ Горьковский Сантехпроект

Копир. 21195-03 БЗ

Альбом VIII на стр 2

Схема расположения стеновых блоков



Схема расположения асбестоцементных панелей

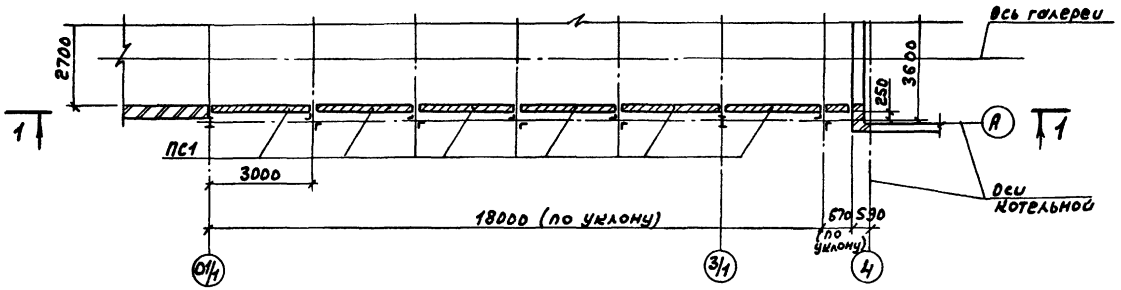

1-1

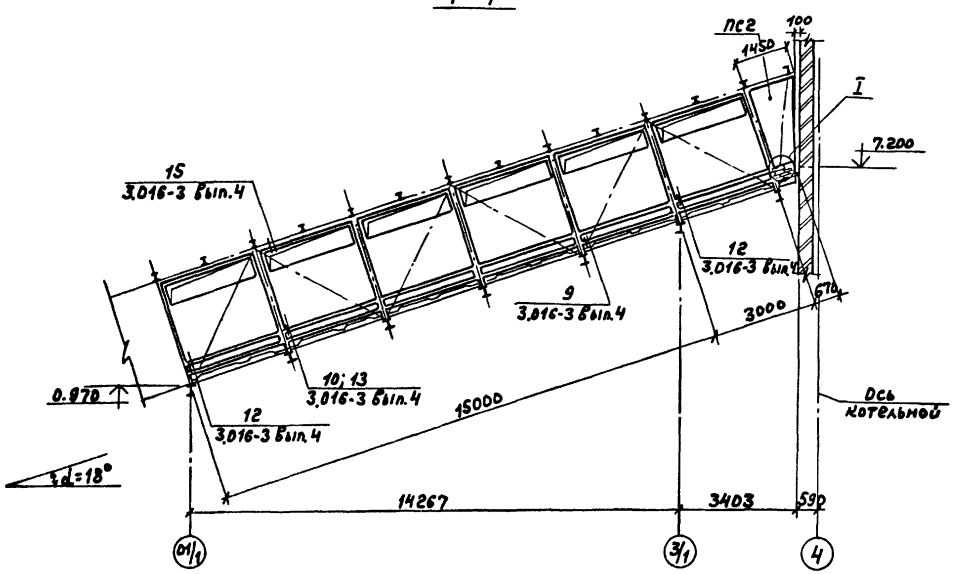

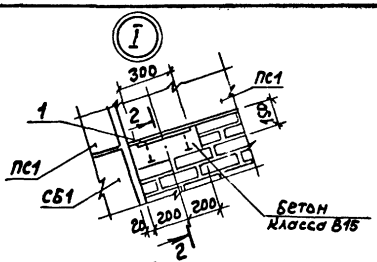

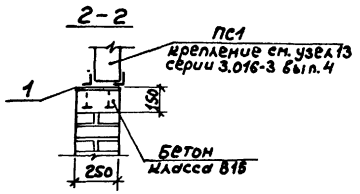

Спецификация к схемам расположения стеновых блоков и асбестоцементных панелей

Марка поз.	Обозначение	Наименование	Кол	Масса ед, кг	Примечание
		Стеновые блоки			
СБ1	3.016-3 вып.3	Б1	12	200	
		Стеновые панели			
ПС1	3.016-3 вып.2	АСА 0-4 / 3×2,4	12	348,3	
ПС2	3.016-3 вып.2	АСА-4 / 3×2,4	1	426,2	см. прим. п.2
		Изделия соединительные			
Д1	3.016-3 вып.4	Д1	36	0,07	
МС6	3.016-3 вып.4	МС6	24	0,8	
МС7	3.016-3 вып.4	МС7	14	3,5	
МС9	3.016-3 вып.4	МС9	24	0,4	
МС11	3.016-3 вып.4	МС11	4	3,7	
МС12	3.016-3 вып.4	МС12	26	0,2	
МС13	3.016-3 вып.4	МС13	26	1,1	
МС15	3.016-3 вып.4	МС15	16	0,4	
МС16	3.016-3 вып.4	МС16	16	0,5	
1	1.400-15.81.130-47	МН 124-6	2	5,4	
		Материал			
		Бетон класса В15 марки F75	3,9		м³

1. Общие указания см. на листе 2.
2. В месте примыкания к зданию котельной галереи ленточного конвейера участки стенового ограждения выполнить по месту из стеновой панели АСА-4 / 3×2,4 серии 3.016-3 вып.2

Привязан				ТП 903-1-223.86 -КМ		
				Котельная с 4 котлами КЕ-2,5-14С Топливо-каменные и бурые угли.		
	ГИП	Гуреева			Стадия	Лист	Листов
	Нач. отд.	Скиперский			Р.П	73	
	Н. контр.	Силькунов					
	Гл. спец.	Марков		Вариант с ленточным конвейером галереи. Схемы расположения стеновых блоков и асбестоцементных панелей.	Госстрой СССР ГПИ Горьковский Сантехпроект	
	Рук. гр.	Катаева				
Инв. №	Ст. инж.	Огаркова				

Инв. № подл. | Подп. и дата | Взам. инв. №

Копир. 21195-03 64

РЕМ 2

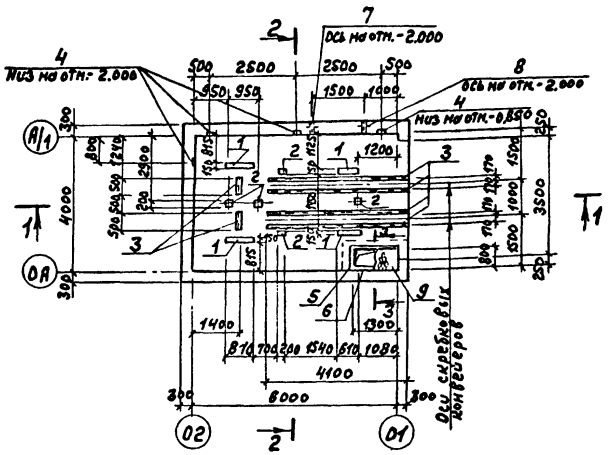

РКМ 3 перекрытия на отм. 0.500

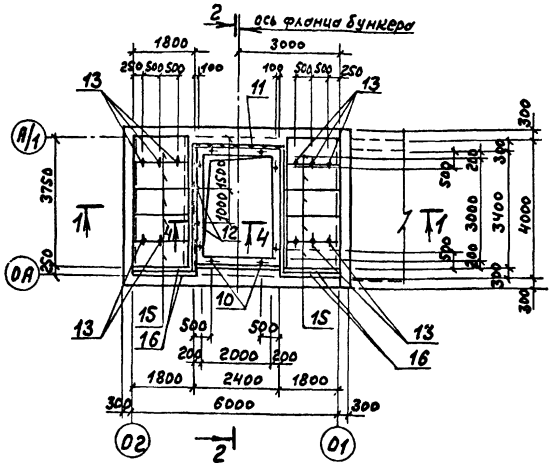

1 - 1

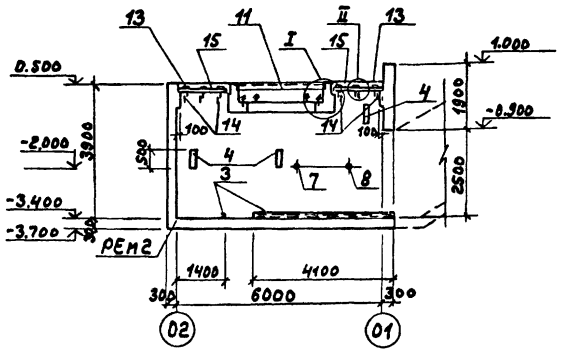

2 - 2

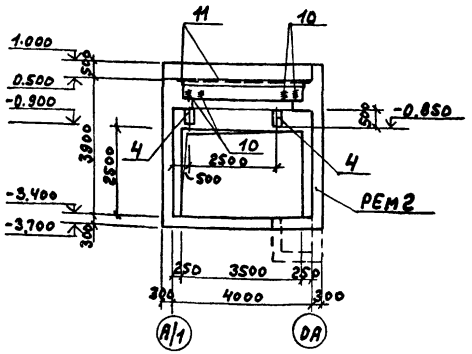

3 - 3

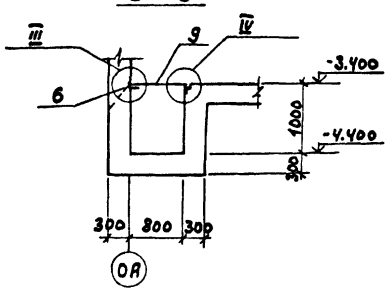

4 - 4

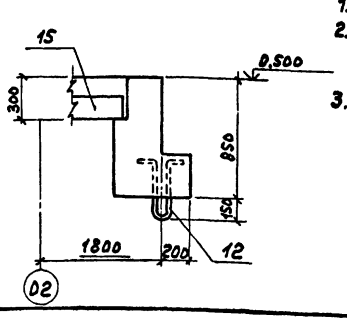

Формат	Зона	Поз.	Обозначение	Наименование	Кол.	Примечание
				РЕМ 2		
				Сборочные единицы		
				Изделия закладные		
		1	1.400-1S81.140-07	МН 128-2	2,84	пм 8,1кг
		2	1.400-1S81.120-S6	МН 114-3	5	2,9кг
		3	ТП903-1-223.86 -КЖИ-027.040-02	МН 7	17,4	пм 19,3кг
		4	1.400-1S81.150-61	МН 143-2	6	8,9кг
		5	1.400-1S81.SS0-07	МН SS6	2,1	п.м 5,4кг
		6	1.400-1S81.SS0-0S	МН SS4	1,3	п.м 4,2кг
		7	S.900-2ТМ.90.00-01	Сальник Ду=80 L=300	1	8,7кг
		8	S.900-2ТМ.90.00	Сальник Ду=50 L=300	1	7,0кг
		9		Лист ПВ 508х850х13 ГОСТ 8706-78	1	25,0кг
				Материалы		
				Бетон класса В15 марки F50	34,2	м³
				РКМ 3		
				Сборочные единицы		
		15	3.006.1-2/82.1-2-1.0-045	Плита П12д-15	10	440кг
		16	1.138-10.1.20000-02	Перемычка 1ПР2-15.12.14	4	75кг
				Изделия закладные		
		10	ТП903-1-223.86 КЖИ-028.040	МН 8	8	1,3кг
		11	1.400-1S.81.SS0-08	МН SS7	12,0	п.м 8,1кг
		12	ТП903-1-223.86-КЖИ-028.040-02	МН 10	2	0,3кг
				Изделия соединительные		
		13	ТП903-1-223.86 -КЖИ-034.050	МС 1	12	0,6кг
		14	-034.150-04	МС 5	12	1,31кг
				Материалы		
				Бетон класса В15 марки F75	6,2	м³

1. Узлы см. лист 75.
2. Под днище выполнить бетонную подготовку толщиной 100мм из бетона класса В5.
3. Наружные поверхности стен подземной части обмазать горячей битумной мастикой за 2 раза по холодной битумной огрунтовке.
4. Внутренние поверхности стен затереть цементным раствором.

Согласовано: Кок. ИТВ. ВК-1 Кечурин; СТП г. Нов. Ба Родзман

Инв. № подл. | Подп. и дата | Взам. инв. №

Привязан:

Инв. №

ГИП	Гусева	
Нач. отд	Екидевский	
Н. контр	Ельничнов	
Гл. спец	Марков	
Рук. гр.	Катаева	
Ст. инж.	Колесова	
Инженер	Норенова	

ТП 903-1-223.86 - КЖ

Котельная с 4 котлами КЕ-25-14С
Топливо-каменные и бурые угли.

Стадия	Лист	Листов
РП	74	

Вариант со скребковыми конвейерами приемно-дробильное устройство. Планы. Сечения 1-1 ÷ 4-4.

Госстрой СССР ГПИ Горьковский Сантехпроект

Копир. 21195-03 65

Альбом VIII часть 2

Рем 2

Расчетная схема

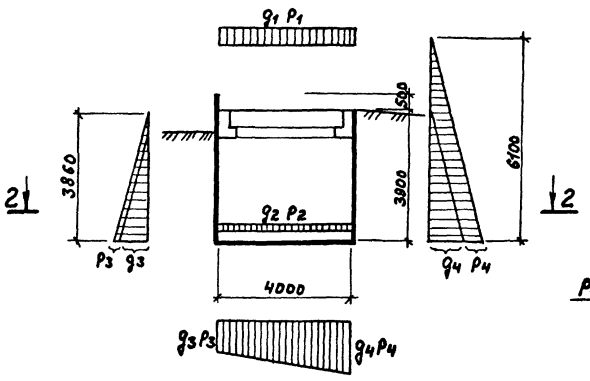

Расчетные нагрузки

Постоянные	Временные
q_1 = 0.009 МПа	P_1 = 0,045 МПа
q_2 = 0.008 МПа	P_2 = 0,009 МПа
q_3 = 0,017 МПа	P_3 = 0,003 МПа
q_4 = 0.021 МПа	P_4 = 0,011 МПа

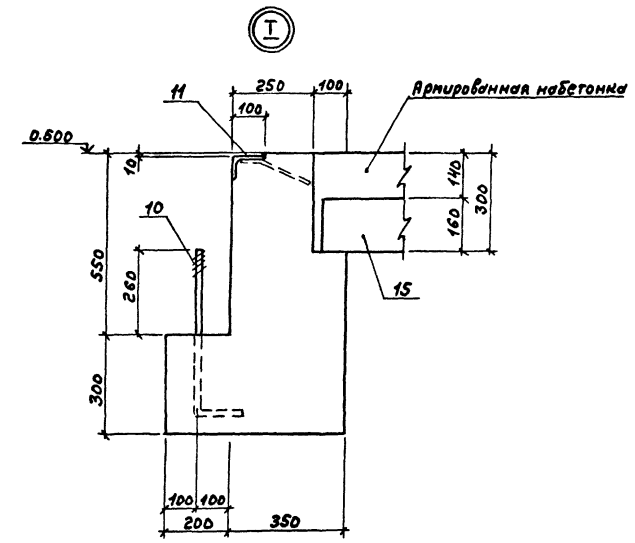

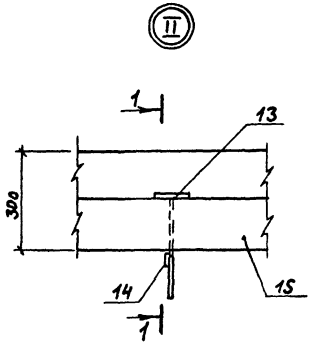

1 - 1

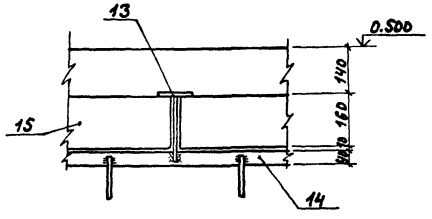

2 - 2

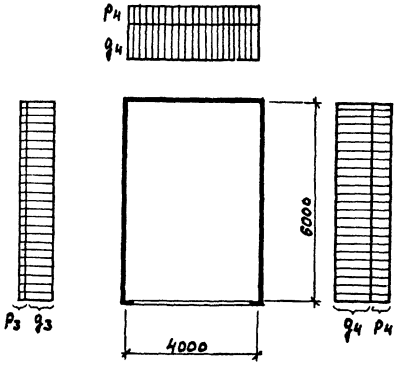

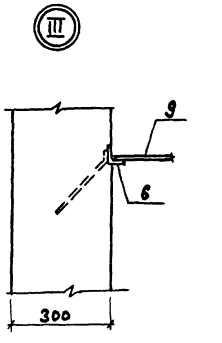

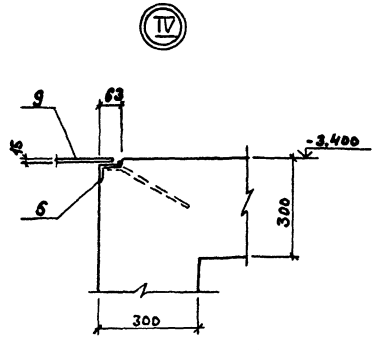

Бм 10

Расчетная схема

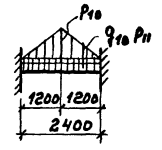

Расчетные нагрузки

Постоянные	Временные
q_{10} = 22,3 кн/м	P_{10} = 60,5 кн/м
	P_{11} = 6.0 кн/м

Бм 11

Расчетная схема

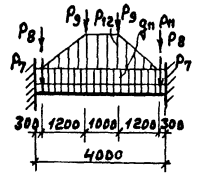

Расчетные нагрузки

Постоянные	Временные
q_{11} = 19.6 кн/м	$P_н$ = 43,8 кн/м
P_7 = 26,7 кн	P_{12} = 60,5 кн/м
	P_8 = 43,5 кн
	P_9 = 11 кн

Привязан	ГИП	Гусева	
	Нач.отд.	Ехилевский	
	Н.контр.	Сильчунов	
	Гл.спец.	Марков	
	Рук.гр.	Котаева	
	Ст.инж.	Колесова	
Инв.№	Инженер	Моренова	

ТП 903-1-223.86 -КН

Котельная с 4 котлами КЕ-2,5-14С
Топливо-каменные и бурые угли

Стадия	Лист	Листов
РП	75	

Вариант со скребковыми конвейерами. Приемно-дробильное устройство. Узлы I÷IV. Схемы расчетных нагрузок

Госстрой СССР ГПИ Горьковский Сантехпроект

Инв.№ подл. | Подп. и дата | Взам.инв.№

Копир. — 21195-03 66

Альбом VIII часть 2

РЕМ 2. Схема армирования

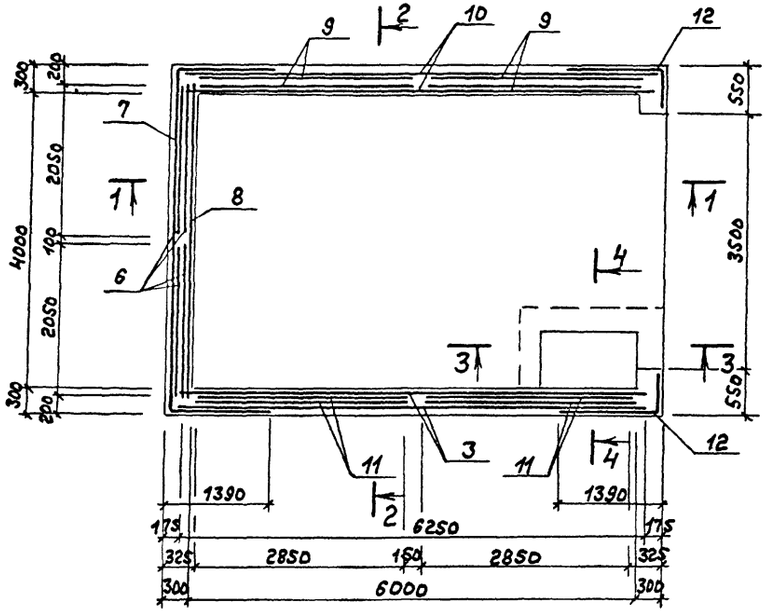

2 - 2

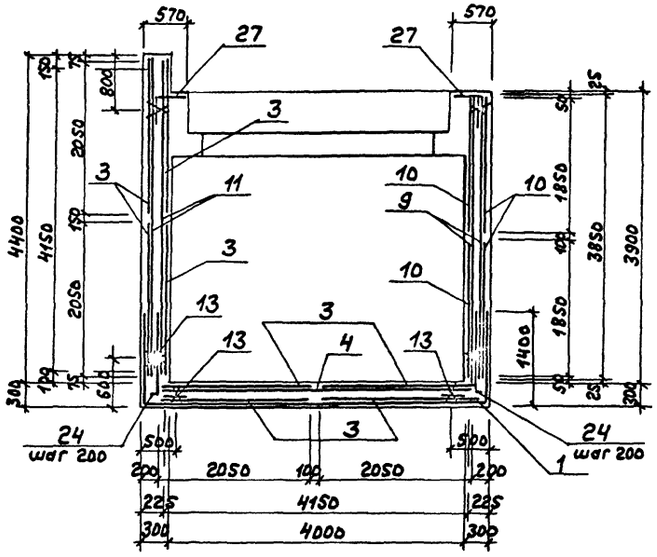

3 - 3

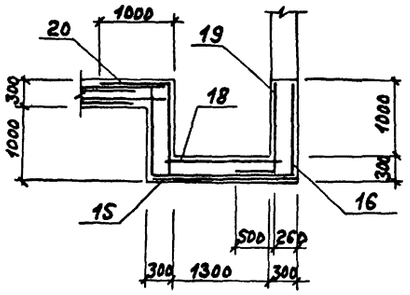

1 - 1

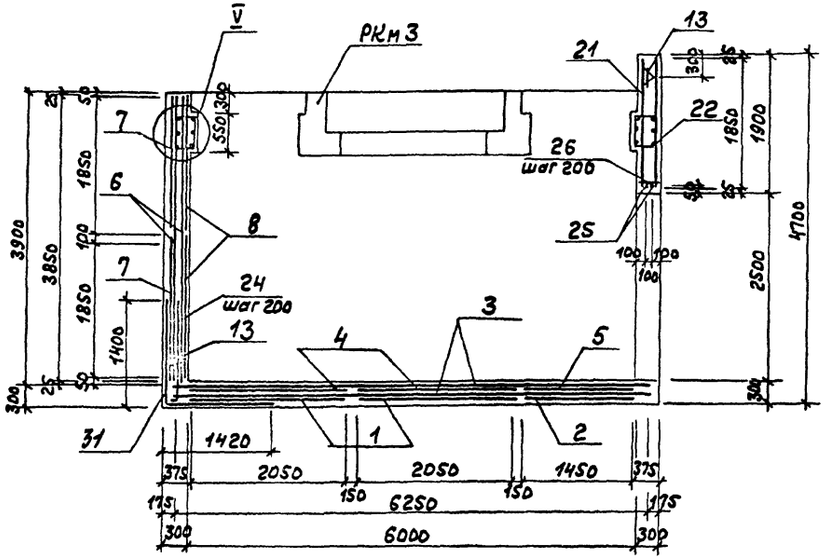

4 - 4

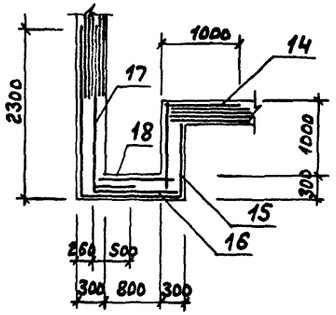

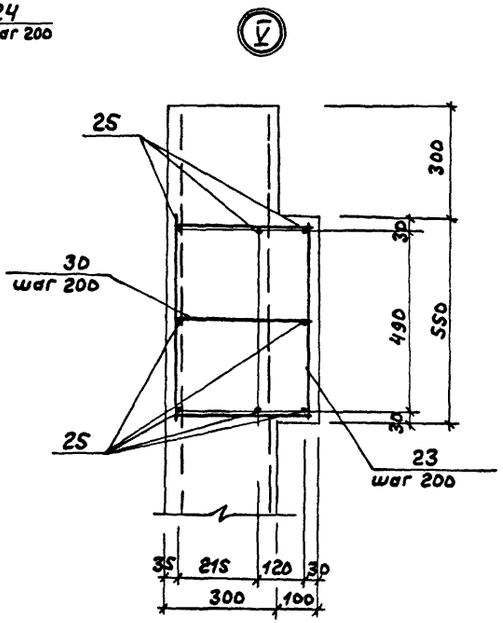

Привязан:			ТП 903-1-223.86 - КЖ	
			Котельная с 4 котлами КЕ-25-14С топливо-каменные и бурые угли	
				Стадия: Р.П; Лист: 76; Листов:
	ГИП	Гусева	Вариант со скребковыми конвейерами, приемно-дробильное устройство	Госстрой СССР ГПИ Горьковский Сантехпроект
	Нач.отд.	Ехилевский		
	Н. контр.	Силькунов		
	Гл.спец.	Марков		
	Рук.гр.	Катаева	РЕМ 2. Схема армирования	
Инв.№	Ст.инж.	Колесова		

Копир. 21195-03 67

Инв.№ подл. | Подп. и дата | Взам. инв.№

Альбом VIII часть 2

Схема расположения выпусков из стен на отм. 0.500

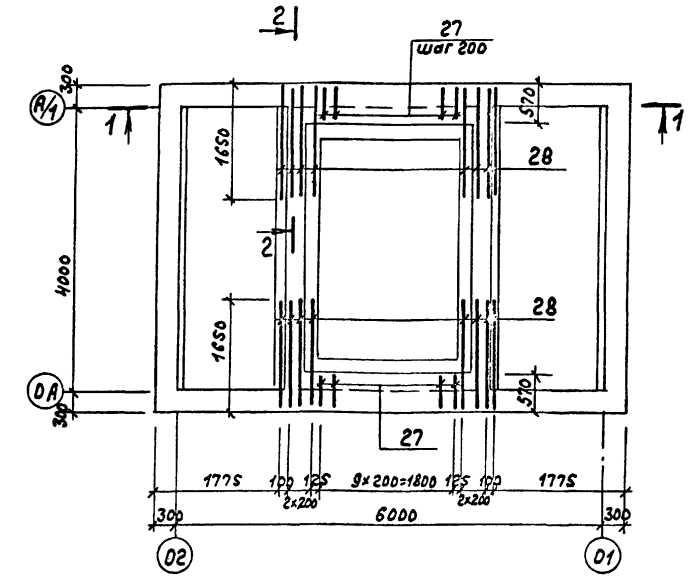

2 - 2

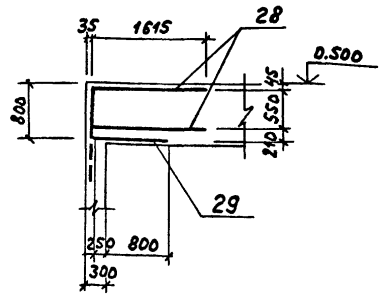

Ведомость деталей

Поз.	Эскиз
23	350, 520, 505, 360
24	1350, 150
27	950, 520
28	755, 1615

1 - 1

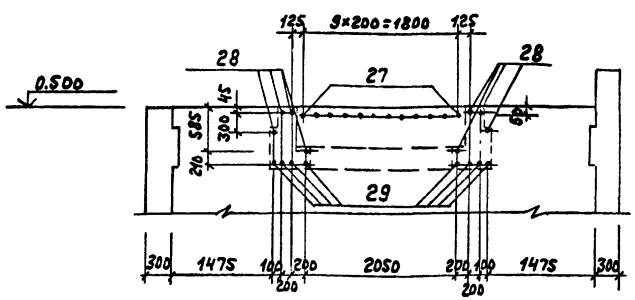

Ведомость расхода стали на один элемент, кг

Марка элемента	Изделия арматурные										Всего
	Арматура класса										
	A-I			A-III							
	ГОСТ 5781-82*			ГОСТ 5781-82*							
	8	10	Итого	6	8	10	12	20	Итого		
РЕМ 2	1,8	221,4	223,2	5,8	256,8	18,2	2488,4	265,2	3034,4		3257,6

Продолжение ведомости

Изделия закладные													Общий расход
Арматура класса					Прокат марки							Всего	
A-I		A-III			Вст3кп2								
ГОСТ 5781-82*					ГОСТ 82ч8-72	ГОСТ 8509-72*	ГОСТ 103-76						
ф6	ф8	ф10	ф12	Итого	С 20	L 50×5	L 63×5	δ=6	δ=8	Итого			
0,4	26,8	6,0	5,0	38,2	320,2	5,0	10,1	20,2	56,9	412,4	450,6		3708,2

1. Опалубочный чертеж см. лист 74.
2. Расход стали на сальники в ведомость не включен.

Спецификация РЕМ 2

Формат	Зона	Поз.	Обозначение	Наименование	Кол.	Примечание
				Сборочные единицы		
		13	ТП 903-1-223.86 - КЖИ-021.010	Каркас пространственный КП1	490	п.м 4,32кг
				Сетки арматурные		
		1	1.410-3.1-07	1С 12Aш/8Aш 205×715	2	79,5кг
		2	1.410-3.1-04	1С 12Aш/6Aш 145×715	1	54,7кг
		3	1.410-3.1-07	1С 12Aш/8Aш 205×625	8	70,0кг
		4	1.410-3.1-07	1С 12Aш/8Aш 205×415	2	46,3кг
		5	1.410-3.1-04	1С 12Aш/6Aш 145×325	1	25,0кг
		6	1.410-3.1-07	1С 12Aш/8Aш 205×385	4	43,3кг
		7	1.410-3.1-06	1С 12Aш/8Aш 185×715	2	72,3кг
		8	1.410-3.1-06	1С 12Aш/8Aш 185×415	2	42,0кг
		9	1.410-3.1-11	1С 12Aш/8Aш 285×385	4	59,2кг
		10	1.410-3.1-06	1С 12Aш/8Aш 185×625	4	63,5кг
		11	1.410-3.1-11	1С 12Aш/8Aш 285×415	4	63,2кг
		12	1.410-3.1-06	1С 12Aш/8Aш 185×175	4	17,7кг
		31	1.410-3.1-07	1С 12Aш/8Aш 205×265	2	30,0кг
		14	ГОСТ 23279-85	2С 12Aш/12Aш 145×225	1	31,5кг
		15	ГОСТ 23279-85	2С 12Aш/12Aш 185×475 25/125	1	81,6кг
		16	ГОСТ 23279-85	2С 12Aш/12Aш 185×425 25/225	1	64,3кг
		17	ГОСТ 23279-85	2С 12Aш/12Aш 165×275 25/125	1	42,5кг
		18	ГОСТ 23279-85	2С 12Aш/12Aш 85×135	1	11,3кг
		19	ГОСТ 23279-85	2С 12Aш/12Aш 105×175	1	17,7кг
		20	ГОСТ 23279-85	2С 12Aш/12Aш 105×225 25/225	1	22,3кг
		21	ГОСТ 23279-85	2С 12Aш/12Aш 185×445 25/225	1	75,7кг
		22	ГОСТ 23279-85	2С 12Aш/12Aш 185×565	1	97,8кг
				Детали		
				A-III-20 ГОСТ 5781-82*		
		23		ℓ=1735	40	4,29кг
		28		ℓ=2370	16	5,85кг
				A-III-12 ГОСТ 5781-82*		
		24		ℓ=1500	80	1,33кг
		25		ℓ=4500	16	4,0кг
		29		ℓ=1050	16	0,93кг
		30		ℓ=350	40	0,31кг
		26		A-I-8 ГОСТ 5781-82* ℓ=270	16	0,11кг
		27		A-III-10 ГОСТ 5781-82* ℓ=1470	20	0,91кг

Инв.№ подл. | Подп. и дата | Взам. инв.№

Привязан

Инв.№

ГИП	Гусева	
Нач.отд.	Ежелевский	
Н.контр.	Сильчунов	
Гл.спец.	Марков	
Рук.гр.	Катаева	
Ст.инж.	Колесова	

ТП 903-1-223.86 - КЖ

Котельная с 4 котлами КЕ-2,5-14С
Топливо - каменные и бурые угли.

Стадия	Лист	Листов
РП	77	

Вариант со скребковыми конвейерами. Приемно-дробильное устройство РЕМ2. Схема расположения выпусков из стен.

Госстрой СССР ГПИ Горьковский Сантехпроект

копир. 21195-03 68

Альбом VII часть 2

Схема расположения сеток армированной набетонки

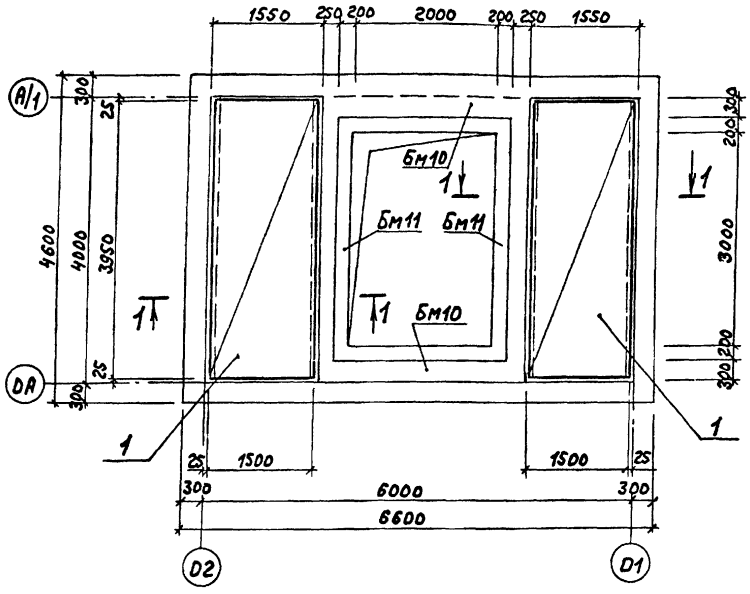

1-1

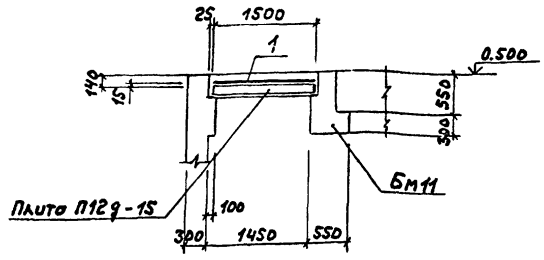

Бм11

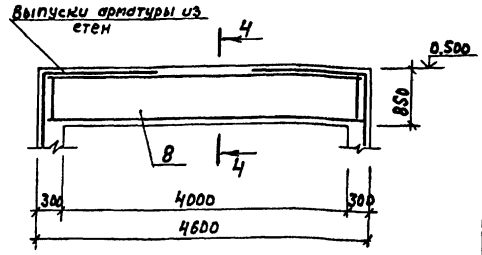

Бм10

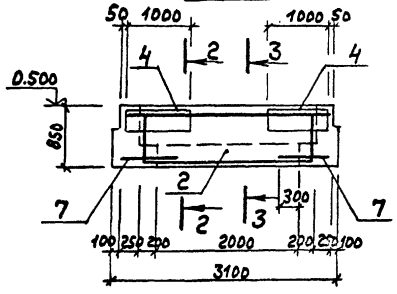

3-3

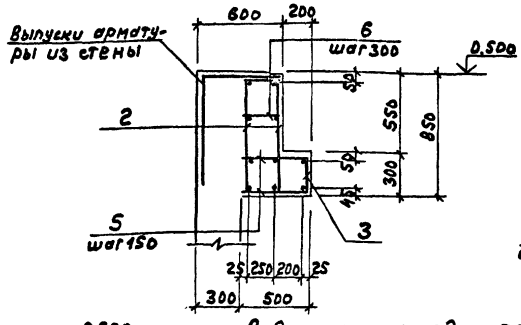

4-4

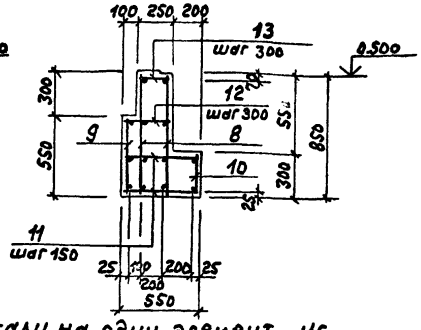

2-2

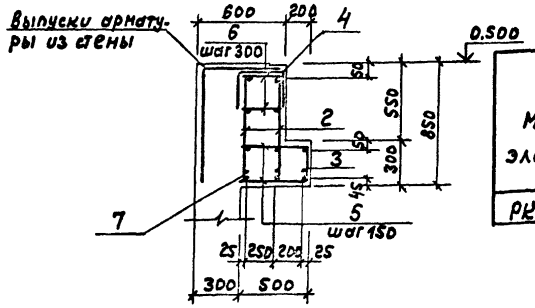

Формат	Зона	Поз.	Обозначение	Наименование	Кол.	Примечание
				Армированная набетонка		
				Сборочные единицы		
				сетки сварные ГОСТ 8478-81		
		1		С $\frac{5ВР1-100}{5ВР1-100}$ 1500×3950 $\frac{25}{50}$	2	18,2кг
				Бм10 - шт. 2		
				Сборочные единицы		
				Каркасы плоские		
		2	ТП 903-1-223.86 -КЖИ-023.020	КР8	2	17,0кг
		3	-022.020-03	КР4	1	7,4кг
		4	-025.030-03	Сетка арматурная С8	2	13,5кг
				Детали		
				А-I-8 ГОСТ 5781-82*		
		5		ℓ=480	28	0,2кг
		6		ℓ=280	28	0,11кг
		7		А-III-10 ГОСТ 5781-82* ℓ=700	6	0,43кг
				Бм11 - шт. 2		
				Сборочные единицы		
				Каркасы плоские		
		8	-023.020-01	КР9	2	32,5кг
		9	-02	КР10	1	25,4кг
		10	-022.020-04	КР5	1	12,8кг
				Детали		
				А-I-8 ГОСТ 5781-82*		
		11		ℓ=530	54	0,21кг
		12		ℓ=330	14	0,13кг
		13		ℓ=230	14	0,09кг

Ведомость расхода стали на один элемент, кг.

Марка элемента	Изделия арматурные								Изделия закладные							Общий расход
	Арматура класса							Всего	Арматура класса			Всего	Прокат марки		Всего	
	А-I		А-III			Вр1			А-I		А-III		Вст3кп2			
	ГОСТ 5781-82*		ГОСТ 5781-82*			ГОСТ 6727-80			ГОСТ 5781-82*				ГОСТ 8540-72*			
	ф8	Итого	ф10	ф16	Итого	ф5	Итого		ф6	ф16	ф8		L 100×63×6			
РКм3	104,4	104,4	29,2	248,4	277,6	36,4	36,4	418,4	3,6	10,4	4,8	18,8	90,9		109,7	528,1

Привязан:

Инв. №

ГИП	Гусева	
Нач. отд.	Ехилевский	
Н. контр.	Сильчунов	
Гл. спец.	Марков	
Рук. гр.	Катаева	
Ст. инж.	Колесова	
Инженер	Моренова	

ТП 903-1-223.86 - КЖ

Котельная с 4 котлами КЕ-2,5-14С
Топливо-каменные и бурые угли.

Стадия	Лист	Листов
РП	78	

Вариант со скребковыми конвейерами. Приемно-дробильное устройство. РКм3. Схема расположения сеток армированной набетонки. Балки Бм10, Бм11.

Госстрой СССР ГПИ Горьковский Сантехпроект

Инв. № подл. | Подп. и дата | Взам. инв. №

Копир. 21195-03 69

Альбом VII листов

Схема расположения элементов фундаментов эстакады

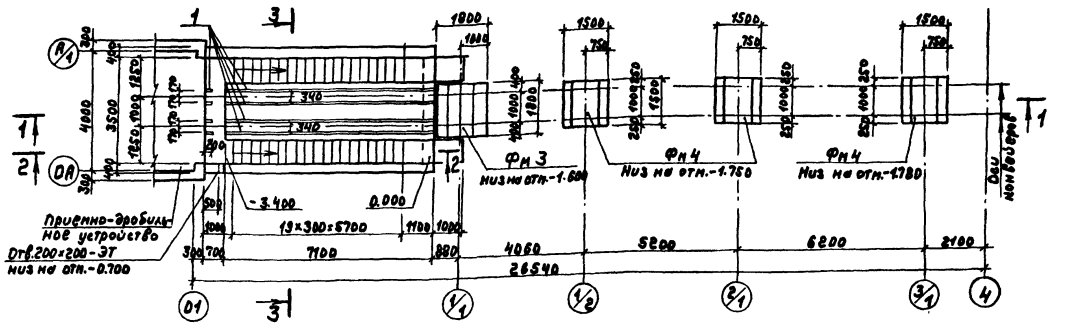

1-1

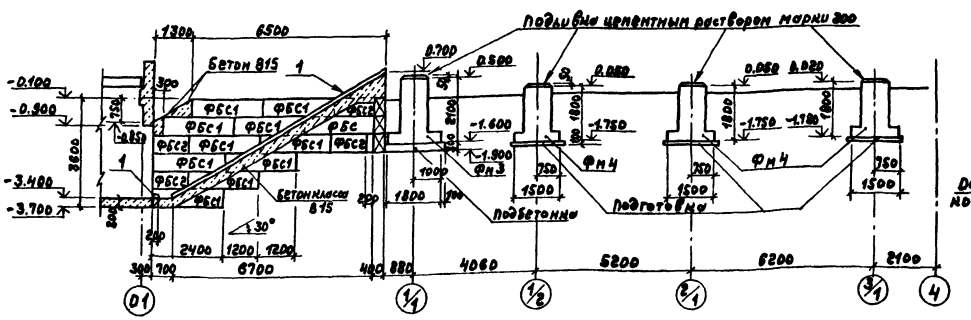

2-2

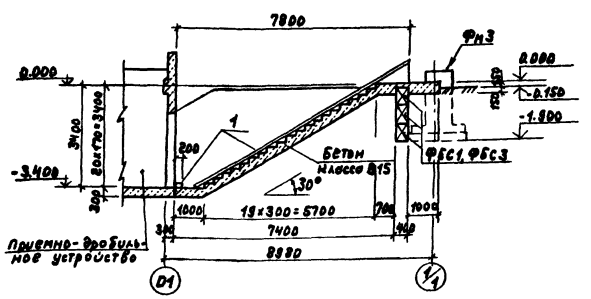

3-3

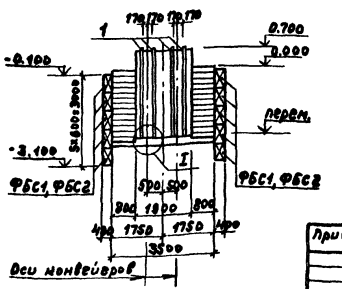

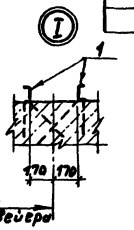

Спецификация к схеме расположения элементов фундаментов эстакады и подпорных стенок

Марка поз.	Обозначение	Наименование	Кол.	Масса ед., кг.	Примечание
		Фундаменты			
Фн3	ТП 903-1-223.86-НМ-81	Фн3	1		
Фн4	-НМ-81	Фн4	3		
		Блоки стен подвалов			
ФБС1	ГОСТ 13579-78	ФБС24.4.6-Т	41	1300	
ФБС2	ГОСТ 13579-78	ФБС12.4.6-Т	10	640	
ФБС3	ГОСТ 13579-78	ФБС 9.4.6-Т	5	470	
1	ТП 903-1-178.86-НМИ-ОТ2ОМВ-82	Изделие закладное МН7	33,6	19,3	п.м
		Бетон класса В15	14,3		м³

1. Общие указания см. лист 2
2. Грунтовые условия см. лист 3
3. Подбетонку и подготовку под монолитные фундаменты выполнить из бетона класса В5.
4. Под ленточные фундаменты выполнить песчаную подготовку толщиной 100мм.
5. Блоки стен подвалов укладывать на цементном растворе марки 50 с обязательной перевязкой швов.
6. Схему расположения подпорных стенок см. лист 80.

Согласовано:
Нач. отд. Яг. Котлярев
СПП г. Москва Рябинин

Инв. № подл. | Подп. и дата | Взам. инв. №

Привязан

Инв. №

ГИП	Гусева	
Нач. отд.	Ехлаковы	
Н. контр.	Смыкунов	
Гл. спец.	Марков	
Рук. гр.	Матвеев	
Ст. инж.	Колесов	
Инженер	Морянова	

ТП 903-1-223.86 -НМ

Котельная с 4 котлами КЕ-25-14С
Топливо-мазутные и бурые угли

стадия	Лист	Листов
РП	79	

Варианты сквозными конвейерными. Схема расположения элементов фундаментов эстакады.

Госстрой СССР ГПИ Горьковский Сантехпроект

Копир. 21195-03 70

Альбом VII часть 2

Схема расположения плит покрытия тамбура приемно-дробильного устройства

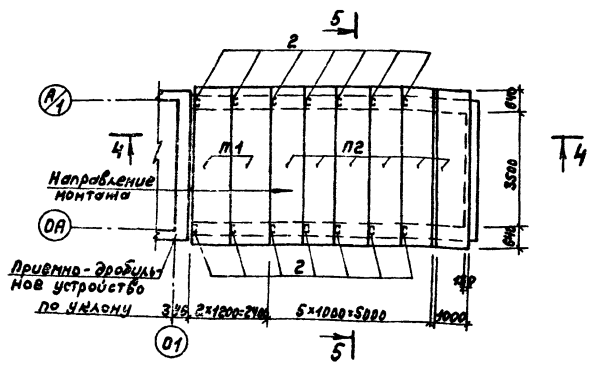

Схема расположения подпорных стенок

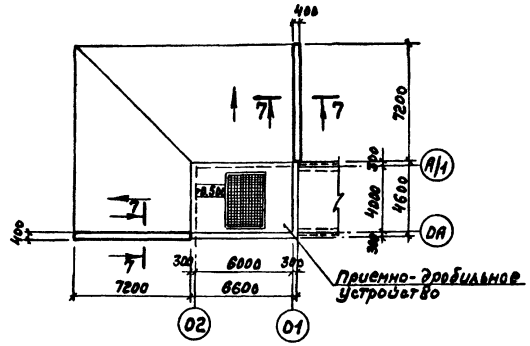

Спецификация к схеме расположения плит покрытия тамбура приемно-дробильного устройства

Марка, поз.	Обозначение	Наименование	Кол.	Масса ед, кг	Примечание
		Плиты перекрытия			
П1	1.141-1.63 300-05	ПК48.12-8АтVТ-а	2	1725	
П2	1.141-1.63 400-05	ПК48.10-8АтVТ-а	6	1425	
1	1.400-15. В1.120-53	Изделие закладное МН113-6	14	1.9	
2		Уголок Б-63×63×5 ГОСТ8509-72* / Ст3 кп ГОСТ535-79 С=180	14	0.87	
		Бетон класса В15	0,72		$м^3$

4 - 4

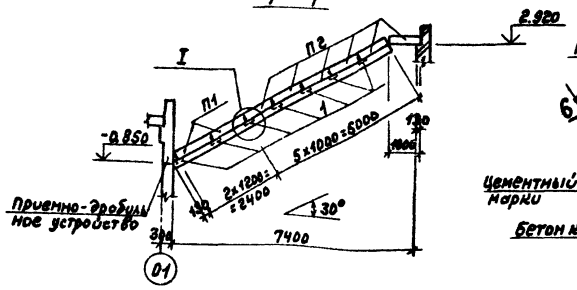

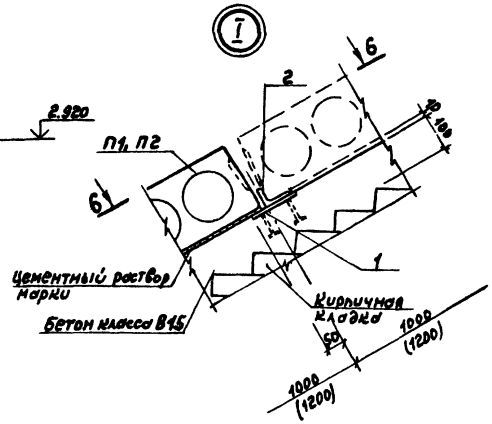

7 - 7

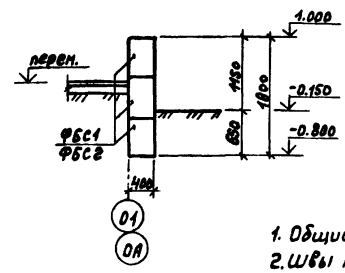

1. Общие указания см. лист 2
2. Швы между плитами заполнить бетоном класса В15 на мелком заполнителе.
3. Блоки ФБС1, ФБС2 учтены в спецификации на листе 79
4. Сварку выполнять электродами типа Э42 ГОСТ9467-75.
5. Плиты перекрытия связать за петли скруткой из проволоки.

5 - 5

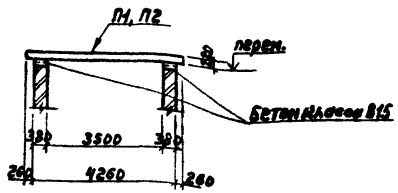

6 - 6

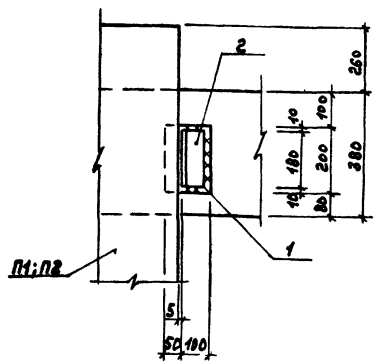

Привязан:	ГИП	Гусева	
	Нач. отд.	Ехилевский	
	Н. контр.	Силькунов	
	Гл. спец.	Марков	
	Рук. гр.	Котаева	
Инв. №	Ст. инж.	Колесова	

ТП 903-1-223.86 -КЖ

Котельная с 4 котлами КЕ-25-14с топливо-каменные и бурые угли

Стадия	Лист	Листов
РП	80	

Вариант со скребковыми конвейерами схемы расположения плит покрытия тамбура приемно-дробильного устройства и подпорных стенок.

Госстрой СССР ГПИ Горьковский Сантехпроект

21195-03 71

Инв. № подл. | Подп. и дата | Взам. инв. №

Альбом VII часть 2

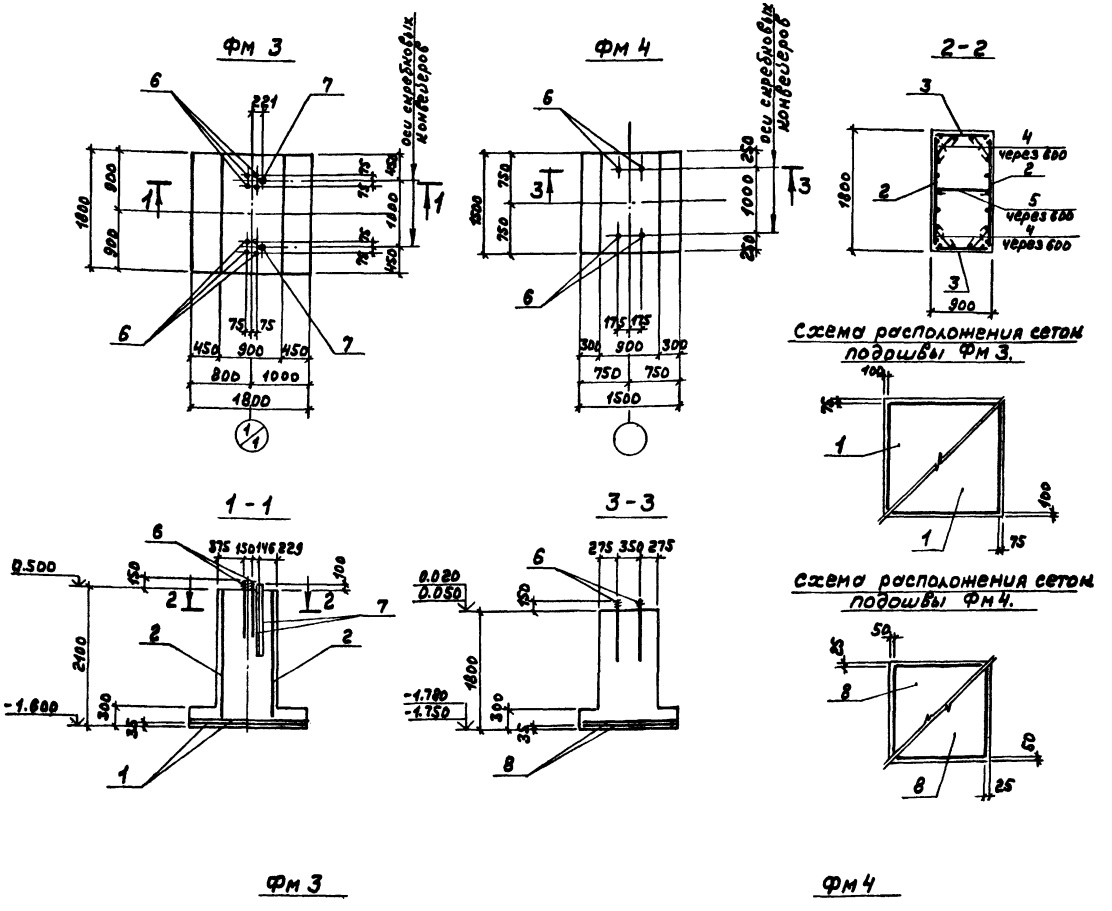

Формат	Зона	Поз.	Обозначение	Наименование	Кол. на испол. Фм3	Фм4		Примечание
				Сборочные единицы				
				Сетки арматурные				
		1	1.410-3.1-05	1с $\frac{10А III}{6А III}$ 165×175	2			10,8 кг
		2	1.410-3.1-05	1с $\frac{10А III}{6А III}$ 165×205	2			12,9 кг
		3	1.410-3.1-01	1с $\frac{10А III}{6А III}$ 85×205	2			7,1 кг
		8	1.410-3.1-04	1с $\frac{10А III}{6А III}$ 145×145		2		8,2 кг
		6		Болт 1.1М24×900 Вст3пс2 ГОСТ 24379-80	8	4		3,77 кг
		7	ТП 903-1-223.86-КЖИ-031.040-01	Изделие закладное МН18	2			19,5 кг
				Детали:				
		4		А-I-6 ГОСТ 5781-82* ℓ=430	12			0,10 кг
		5		А-I-6 ГОСТ 5781-82* ℓ=920	3			0,21 кг
				Материалы				
				Бетон класса В15 марки F75	3,8	2,7		м³

Ведомость расхода стали на элемент, кг

Марка элемента	Изделия арматурные							Изделия закладные					Общий расход
	Арматура класса						Всего	Болты		Прокат марки		Всего	
	А-III			А-I				Вст3пс2		Вст3кп2			
	ГОСТ 5781-82*			ГОСТ 5781-82*				ГОСТ 24379-80		ГОСТ 8240-72	ГОСТ 19903-74		
	ф10	ф6		ф6				24		С10	б10		
Фм 3	54,8	6,8		1,8			63,4	30,2		38.0	1.0	69.2	132.6
Фм 4	14,4	2,0					16,4	15,1				15.1	31.5

Расчетная схема

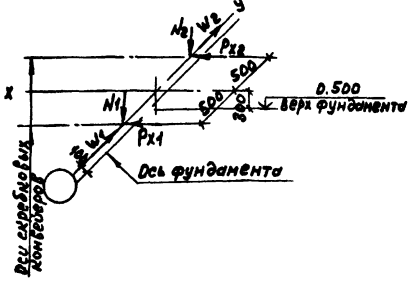

Расчетные нагрузки

N_1 = 19.0 кН
N_2 = 19.0 кН
P_{x1} = 11.0 кН
P_{x2} = 11.0 кН
W_1 = 0,9 кН
W_2 = 0,6 кН

Расчетная схема

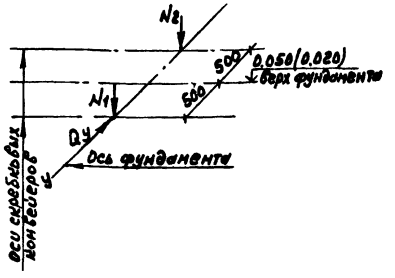

Расчетные нагрузки.

N_1 = 40.0 кН
N_2 = 12.0 кН
Q_y = 2.2 кН

1. Фундаменты замаркированы на листе 79
2. Расчётные нагрузки даны для IV ветрового района.

ГИП	Гусева		ТП 903-1-223.86 -КЖ
Нач.отд.	Ехилевский		Котельная с 4 котлами КЕ-2,5-14С Топливо-каменные и бурые угли.
Н.контр.	Сильчунов		
Гл.спец.	Марков		Стадия: РП; Лист: 81; Листов:
Рук.гр.	Катаева		Вариант со скребковыми конвейерами. Эстакада. Фундаменты Фм3, Фм4.
Ст.инж.	Колесова		Госстрой СССР ГПИ Горьковский Сантехпроект
Инженер	Моренова		

Привязан

Инв.№

Инв.№ подл. | Подп. и дата | Взам.инв.№

Копир. 21195-03 72

Альбом VI часть 2

Схема молниезащиты варианта со скребковым конвейером

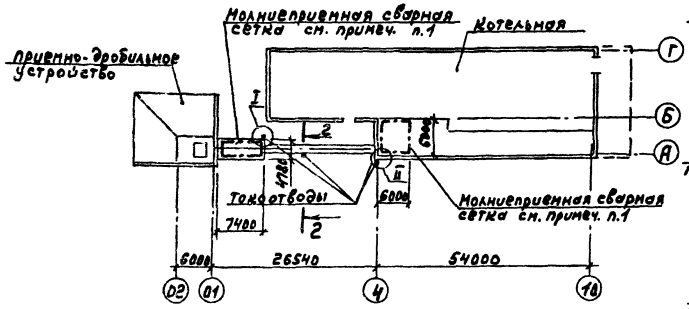

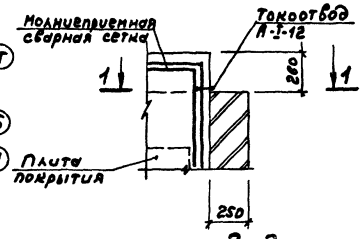

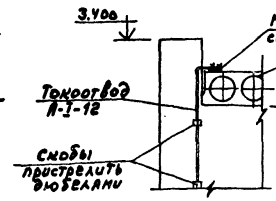

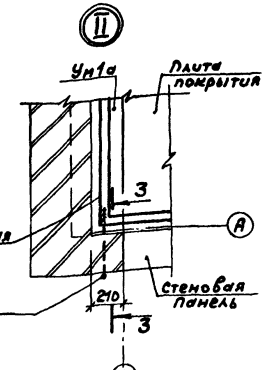

Схема молниезащиты варианта с ленточным конвейером

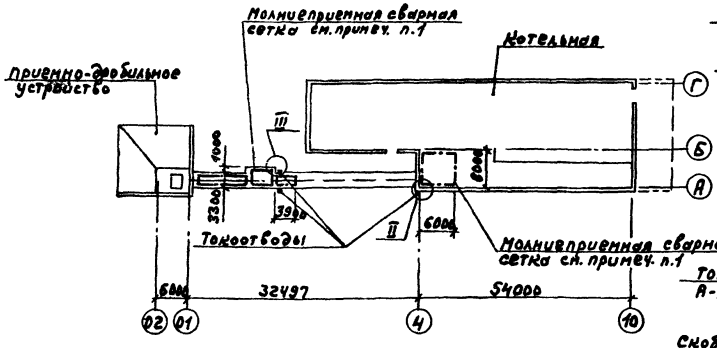

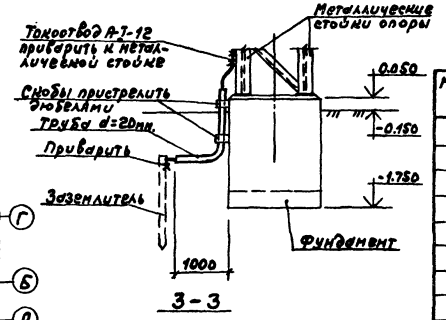

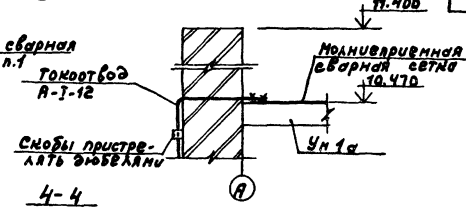

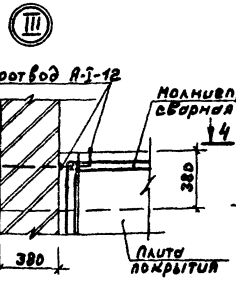

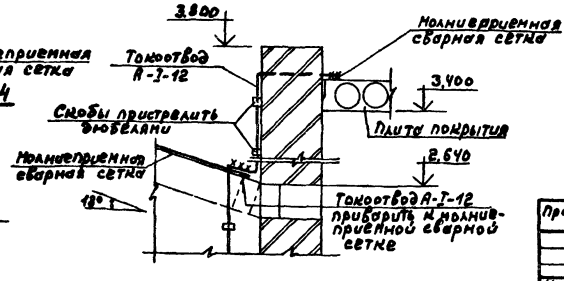

Спецификация элементов на молниезащиту

Марка поз.	Обозначение	Наименование	Кол. на вариант I	Кол. на вариант II	Масса ед., кг.	Примечание
		Молниеприемная сварная сетка				
		Полоса 5-2-Ч-25 ГОСТ 103-76 Ст3 кп ГОСТ 535-79*	56,6	48,5	0,78	пм
		Токоотвод				
		А-I-12 ГОСТ 5781-82*	20,0	20,0	0,888	пм
		Труба 20х2,8 ГОСТ 3262-75	12,0	12,0	1,66	пм

I - вариант с ленточным конвейером
II - вариант со скребковым конвейером.

1. Перед укладкой гидроизоляционного ковра по цементной стяжке проложить молниеприемную сварную сетку из полосовой стали 25х4 мм с размерами по чертежу.
2. К сетке приварить токоотводы из арматуры А-I-12мм.
3. Опуски токоотводов на 2м. выше уровня земли. заключить в газопроводную трубу d=20мм ГОСТ 3262-75.
4. На разрезах 1-1; 3-3; 4-4 гидроизоляционный ковер условно не показан.

					ТП 903-1-223.86 -КМ	
					Котельная с 4 котлами КЕ-25-14С Топливо - каменные и бурые угли	
						Стадия: Р.П; Лист: 82; Листов:
Привязан:		ГИП	Гусева		Схемы молниезащиты Узлы I-III	Госстрой СССР, ГПИ Горьковский Сантехпроект
		Нач.отд.	Екидевский			
		Н.контр.	Сильчуков			
		Гл.спец.	Морков.			
Инв.№ подл.		Рук.гр.	Недосева			
		Ст.инж.	Огарнова			

Согласовано: Нач.отд.37 Литвинчук; Зам.нач.А.; Гл.инж.

Копир. 21195-03 (73)

gost.e-ecolog.ru