Типовой проект
903-1-223.86

КОТЕЛЬНАЯ

С 4 котлами КЕ-2,5-14С

Топливо – каменные и бурые угли

Альбом 7
Часть 1

21195-02
Цена 5-24

gost.e-ecolog.ru

ЦЕНТРАЛЬНЫЙ ИНСТИТУТ ТИПОВОГО ПРОЕКТИРОВАНИЯ
ГОССТРОЯ СССР

Москва, А-445, Смольная ул., 22

Сдано в печать VII 1986

Заказ № 8671 Тираж 280 экз.

ТИПОВОЙ ПРОЕКТ
903-1-223.86

КОТЕЛЬНАЯ С 4 КОТЛАМИ КЕ-2,5-14с

ТОПЛИВО – КАМЕННЫЕ И БУРЫЕ УГЛИ

СОСТАВ ПРОЕКТА:

№ альбомов	Наименование альбомов	
1	Пояснительная записка	
2	Тепломеханические решения. Топливо-каменный уголь.	из т.п. 903-1-221.86
3	Тепломеханические решения. Топливо-бурый уголь.	из т.п. 903-1-221.86
4	Тепломеханические решения. Водоподготовка.	из т.п. 903-1-221.86
5	Топливоподача и шлакозолоудаление.	из т.п. 903-1-221.86
6 части 1,2,3	Чертежи нетиповых технологических конструкций. Технологическое оборудование.	из т.п. 903-1-221.86
7 части 1,2	Архитектурные решения. Конструкции железобетонные. Конструкции металлические.	
8	Строительные изделия.	
9	Силовое электрооборудование. Электрическое освещение. Связь и сигнализация.	из т.п. 903-1-221.86
10	Задание заводу-изготовителю НКУ.	из т.п. 903-1-221.86
11	Автоматизация. Схемы функциональные.	из т.п. 903-1-221.86
12	Автоматизация. Схемы электрические принципиальные.	из т.п. 903-1-221.86
13	Задание заводу-изготовителю щитов автоматизации.	из т.п. 903-1-221.86
14	Отопление и вентиляция. Внутренний водопровод и канализация.	
15 части 1,2	Спецификации оборудования.	
16 части 1,2,3,5,6	Сметы.	
17	Ведомости потребности в материалах.	

ПРИМЕНЕННЫЕ МАТЕРИАЛЫ

Типовой проект 901-2-247 Альбомы I, II	Металлические трубы для отвода дымовых газов с температурой до 350°С с надземным примыканием газоходов на отметке +0,500 п. Поставщик: ЦИТП г. Москва.
Типовой проект 704-1-162.83 Альбомы I, II, VII, VIII.	Резервуар стальной горизонтальный цилиндрический для хранения нефтепродуктов емкостью 50 м³ Поставщик: Казахский филиал ЦИТП.
Типовой проект 901-4-64.83 Альбомы I, II, III, IV, V, VI (ч. 2), VII. 84, VIII.	Резервуары для воды прямоугольные ж/б сборные емкостью от 50 до 300 м³ (с применением стеновых панелей с опорной пятой). Поставщик: Тбилисский филиал Ц.ИТП.

Разработан
Государственным проектным институтом
Горьковский Сантехпроект
Главстройпроекта
Госстроя СССР

АЛЬБОМ 7

Утвержден
Госстроем СССР
Протокол № А4-15 от 13.03.86г.
Введен в действие
ГПИ Горьковский Сантехпроект
Приказ № 126 от 18.12.85г.

Главный инженер Ю.П. ФАЛАЛЕЕВ
Главный инженер проекта Т.Г. Гусева

Альбом 7 ч.

Типовой проект 903-1-221.86

Содержание альбома (начало)

Лист	Наименование	Примечание
	Содержание альбома (начало)	стр.
	Содержание альбома (окончание)	стр.
	Чертежи марки ГП	
	Схема генплана Вариант 1 Вариант 2 М1:500	стр.
	Чертежи марки АР	
1	Общие данные (начало)	стр.
2	Общие данные (продолжение)	стр.
3	Общие данные (окончание)	стр.
4	План на отм. 0.000. Фрагмент 1.	стр.
5	Планы на отм. 3.250; 7.200	стр.
6	Разрезы 1-1; 2-2; 3-3; 4-4	стр.
7	Фасады	стр.
8	Планы полов и кровли.	стр.
9	Форкамера. Фрагменты 2,3	стр.
10	Вариант с ленточным конвейером. Галерея. Планы. Разрезы.	стр.
11	Вариант со скребковым конвейером. Эстакада. Планы. Разрезы	стр.
12	Фасады галереи и эстакады	стр.
13	Дверь индивидуальная ДИ-1	стр.
14	Узлы I ÷ VI	стр.
15	Узлы VII – XIII	стр.
16	Узлы XIV – XVII	стр.

Лист	Наименование	Примечание
	Чертежи марки КМ1	
1	Общие данные (начало)	стр.
2	Общие данные (окончание). Ведомость металлоконструкций по видам профилей.	стр.
3	Техническая спецификация металла (начало)	стр.
4	Техническая спецификация металла (окончание)	стр.
5	Схемы расположения балок на отм. 7.200 (для варианта с ленточным конвейером) и на отм. 10.200. Разрезы 1-1÷4-4	стр.
6	Разрезы 5-5÷8-8.	стр.
7	Схемы расположения балок на отм. 7.200; опор под конвейер; переходных площадок; Р, Д (Вариант со скребковым конвейером)	стр.
8	Схемы расположения балок перекрытия на отм. 3.250; ограждения, элементов рамы ворот.	стр
9	Схемы расположения балок на отм. 3.900; площадки на отм. 0.000, балок для крепления натяжного устройства	стр.
10	Схема расположения площадок на отм. 4200; 5900	стр.
11	Опора под деаэратор	стр.
12	Схемы расположения лестниц Л1; Л2. Ограждение кровли	стр.
13	Схема расположения балок для крепления трубопроводов	стр.
14	Схемы перекрытия каналов	стр.
15	Схемы расположения: монорельсов на отм. 5.350; 9.820, фахверка для перегородок. Съемное ограждение натяжного устройства	стр.
16	Узлы 1÷6	стр.
17	Узлы 7÷10	стр.
18	Узлы 11÷15	стр.
19	Узлы 16÷20	стр.
20	Узлы 21÷27	стр.
21	Узлы 28÷36	стр.
22	Узлы 37÷45	стр.
23	Узлы 46÷52	стр.

Лист	Наименование	Примечание
	Чертежи марки КМ2	
1	Общие данные (начало)	стр.
	Вариант с ленточным конвейером марки КМ2.1	стр.
2	Общие данные (окончание) Ведомость металлоконструкций по видам профилей	стр.
3	Техническая спецификация металла (начало)	стр.
4	Техническая спецификация металла (окончание)	стр.
5	Схемы расположения балок кровли и связей по верхним поясам ферм; балок пола и связей по нижним поясам ферм. Схема ОП1	стр.
6	Схема Ф1. Схемы расположения монорельса. площадки.	стр.
7	Схемы расположения бункера; решетки бункера Узел 1	стр.
8	Узлы 2÷8	стр.
	Вариант со скребковым конвейером марки КМ2.2	стр.
2	Общие данные (окончание) Ведомость металлоконструкций по видам профилей	стр.
3	Техническая спецификация металла	стр.
4	Схемы расположения балок для крепления конвейеров; балок эстакады; ОП1; ОП2; ОП3	стр.
5	Схемы расположения бункера; решетки бункера Узел 1.	стр.
6	Узлы 2÷5	стр.
7	Узлы 6÷11	стр.

Инв. № подл.	Подп. и дата	Взам. инв. №

Содержание альбома (окончание)

Лист	Наименование	Примечание
	Чертежи марки КЖ	
1	Общие данные (начало).	стр.
2	Общие данные (окончание).	стр.
3	Фундаменты здания. Схема расположения фундаментов и фундаментных балок. Узел VII.	стр.
4	Фундаменты здания. Таблица расчетных нагрузок	стр.
5	Фундаменты здания. Узлы I ÷ IV.	стр.
6	Фундаменты здания. Узлы V ÷ VIII.	стр.
7	Фундаменты здания. Узлы IX ÷ XI.	стр.
8	Фундаменты здания Фм1 ÷ Фм3; Фм4; Фм4а	стр.
9	Фундаменты здания Фм5 ÷ Фм8.	стр.
10	Фундаменты здания Фм9 ÷ Фм11	стр.
11	Схемы расположения колонн и балок покрытия.	стр.
12	Сечения 1-1 ÷ 6-6 к листу 11.	стр.
13	Схема расположения плит покрытия.	стр.
14	Схема расположения плит покрытия. Сечения. Узлы.	стр.
15	Схема расположения плит перекрытия на отм. 3.250	стр.
16	Вариант с ленточным конвейером. Схема расположения плит перекрытия на отм. 7.200.	стр.
17	Вариант со скребковыми конвейерами. Схема расположения плит перекрытия на отм. 7.200	стр.
18	Монолитные участки перекрытия Ум2; Ум3. Опорные подушки ОЛм1, ОЛм2	стр.
19	Вариант с ленточным конвейером. Монолитные участки Ум1; Ум1а; Ум5.	стр.
20	Вариант с ленточным конвейером. Монолитный участок Ум6.	стр.
21	Вариант с ленточными и скребковыми конвейерами. Монолитные участки Ум4; Ум13.	стр.
22	Варианты с ленточными и скребковыми конвейерами. Монолитные участки Ум7 ÷ Ум10.	стр.
23	Варианты с ленточным и скребковыми конвейерами. Монолитные участки Ум11, Ум12, Ум16, Ум17.	стр.
24	Вариант со скребковыми конвейерами. Монолитные участки Ум14, Ум14а, Ум15.	стр.
25	Схемы расположения стеновых панелей.	стр.
26	Схемы расположения стеновых панелей. Фрагменты 1-14	стр.
27	Схемы расположения стеновых панелей. Фрагменты 15-27. Узел I.	стр.
28	Схемы расположения стеновых панелей. Спецификация (начало)	стр.
29	Схемы расположения стеновых панелей. Спецификация (окончание)	стр.
30	Схемы расположения асбестоцементных панелей	стр.
31	Схема расположения панелей перегородок. Сечения 1-1 ÷ 6-6.	стр.
32	Схема расположения панелей перегородок. Узлы VIII, II.	стр.
33	Схема расположения панелей перегородок. Сечения 7-7 ÷ 10-10	стр.
34	Схема расположения панелей перегородок. Узлы I ÷ VII.	стр.
35	Схема расположения закладных изделий пола на отм. 3.250	стр.
36	Схема расположения фундаментов под оборудование, каналов, приямков и закладных изделий (топливо-каменные угли).	стр.
37	Схема расположения фундаментов под оборудование, каналов, приямков и закладных изделий (топливо-бурые угли).	стр.
38	Подземное хозяйство котельной. Схема расположения элементов перекрытия канала в осях 1÷4. Фрагмент плана 1. Узлы I ÷ III.	стр.
39	Подземное хозяйство котельной. Сечения 1-1 ÷ 13-13.	стр.
40	Подземное хозяйство котельной. Спецификация элементов к листам 36 ÷ 39.	стр.
41	Фундамент под котел Фм1. Опалубка.	стр.
42	Фундамент под котел Фм1. Армирование. Схема расположения плит перекрытия. Узлы I, II	стр.
43	Подземное хозяйство котельной. Фундаменты под оборудование Фм2 ÷ Фм4. Опорные подушки ОЛм3 ÷ ОЛм5.	стр.
44	Подземное хозяйство котельной. Приямки ПРм1; ПРм2	стр.
45	Канал шлакозолоудаления ЛТм1. План. Сечения 1-1; 3-3; 6-6	стр.
46	Канал шлакозолоудаления ЛТм1. План. Сечения 2-2 ÷ 4-4. Узлы.	стр.
47	Канал шлакозолоудаления ЛТм1. Схема армирования.	стр.
48	Подземное хозяйство (наружное). Схема расположения каналов и фундаментов под оборудование.	стр.
49	Подземное хозяйство (наружное). Сечения 1-1 ÷ 10-10	стр.
50	Схема расположения газоходов.	стр.
51	Подземное хозяйство (наружное). Фундамент Фм11. Схема расположения фундаментов под лестницы	стр.
52	Подземное хозяйство (наружное) Фундаменты под оборудование Фм3 ÷ Фм10.	стр.
53	Продувочный колодец.	стр.
54	Склад мокрого хранения соли. План. Разрез.	стр.
55	Склад мокрого хранения соли. Фасады. План кровли. Схема расположения элементов покрытия.	стр.
56	Склад мокрого хранения соли. Пояс ПЖ1. Плита ПМ1. Армирование.	стр.
57	Склад мокрого хранения соли. Схемы расположения стеновых блоков	стр.
58	Вариант с ленточным конвейером. Приемно-дробильное устройство. Планы. Сечение 1-1.	стр.
59	Вариант с ленточным конвейером. Приемно-дробильное устройство. Сечения 2-2 ÷ 6-6. Узлы I ÷ V.	стр.
60	Вариант с ленточным конвейером. Приемно-дробильное устройство. Схемы расчетных нагрузок.	стр.
61	Вариант с ленточным конвейером. Приемно-дробильное устройство РЕм1. Схема армирования.	стр.
62	Вариант с ленточным конвейером. Приемно-дробильное устройство РЕм1. Схема расположения выпусков из стен.	стр.
63	Вариант с ленточным конвейером. Приемно-дробильное устройство РЕм1. Узлы VI ÷ VIII	стр.
64	Вариант с ленточным конвейером. Приемно-дробильное устройство. РКм1 перекрытия на отм. -8.550. Балки Бм11 ÷ Бм15	стр.
65	Вариант с ленточным конвейером. Приемно-дробильное устройство. РКм1 перекрытия на отм. -8.550. Схема армирования плиты Пм1.	стр.
66	Вариант с ленточным конвейером. Приемно-дробильное устройство. РКм2 перекрытия на отм. 0.500. Плита Пм2. Балка Бм6.	стр.
67	Вариант с ленточным конвейером. Приемно-дробильное устройство. РКм2 перекрытия на отм. 0.500. Балки Бм7 ÷ Бм9.	стр.
68	Вариант с ленточным конвейером. Галерея. Подземная часть. Схемы расположения элементов фундаментов и подпорных стенок.	стр.
69	Вариант с ленточным конвейером. Галерея. Подземная часть. Разрезы 1-1 ÷ 7-7.	стр.
70	Вариант с ленточным конвейером. Галерея. Подземная часть. Фундаменты Фм1; Фм2	стр.
71	Вариант с ленточным конвейером. Галерея. Подземная часть. Схема расположения плит покрытия и подвесок.	стр.
72	Вариант с ленточным конвейером. Галерея. Схема расположения плит перекрытия опорных подушек	стр.
73	Вариант с ленточным конвейером. Галерея. Схемы расположения стеновых блоков и асбестоцементных панелей	стр.
74	Вариант со скребковыми конвейерами. Приемно-дробильное устройство. Планы. Сечения 1-1 ÷ 4-4.	стр.
75	Вариант со скребковыми конвейерами. Приемно-дробильное устройство. Узлы I ÷ II. Схемы расчетных нагрузок.	стр.
76	Вариант со скребковыми конвейерами. Приемно-дробильное устройство. РЕм2. Схема армирования.	стр.
77	Вариант со скребковыми конвейерами. Приемно-дробильное устройство. РЕм2. Схема расположения выпусков из стен.	стр.
78	Вариант со скребковыми конвейерами. Приемно-дробильное устройство. РКм3. Схема расположения сетки армированный набетонки. Балки Бм10, Бм11.	стр.
79	Вариант со скребковыми конвейерами. Схема расположения элементов фундаментов эстакады.	стр.
80	Вариант со скребковыми конвейерами. Схемы расположения плит покрытия тамбура приемно-дробильного устройства и подпорных стенок	стр.
81	Вариант со скребковыми конвейерами. Эстакада. Фундаменты Фм3; Фм4.	стр.
82	Схемы молниезащиты. Узлы I-II.	стр.

Альбом III вып 761

Вариант 1
со скребковым транспортером

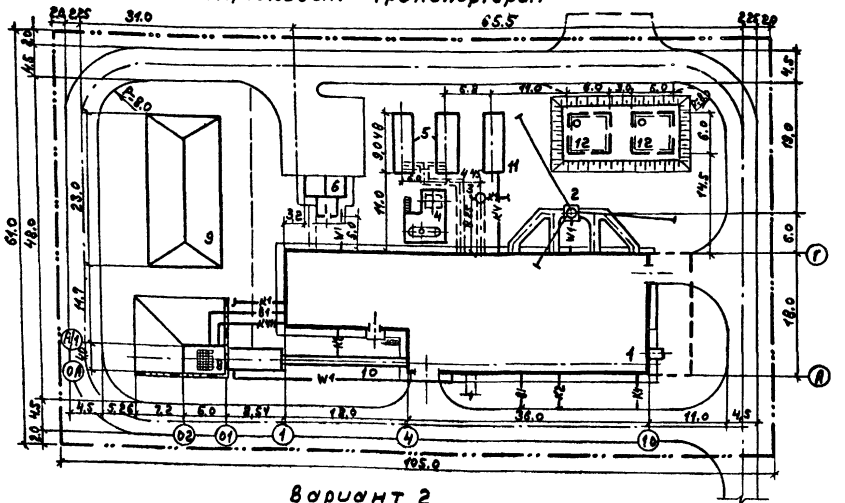

Вариант 2
с ленточным транспортером

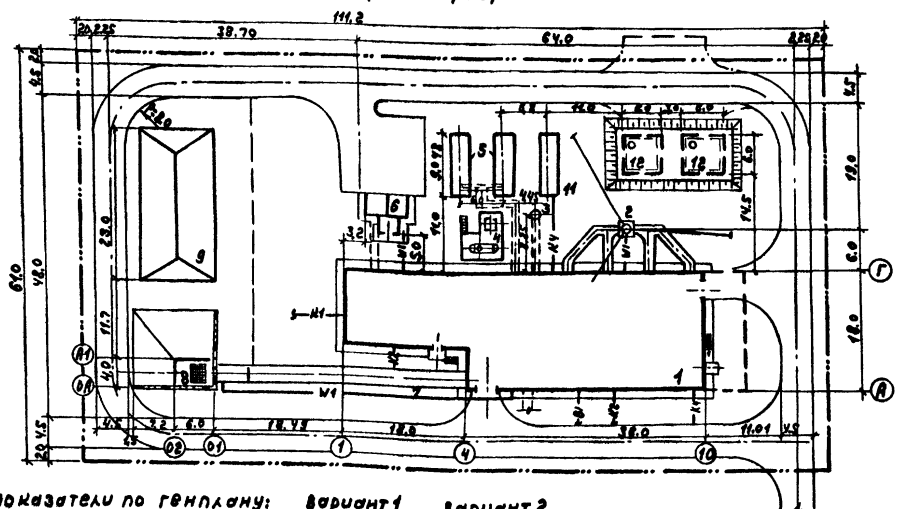

Экспликация

№№ п/п	Наименование	Примечание
1	Котельная	
2	Дымовая труба d=0,8м H=31,815м	ТП 907-2-247
3	Продувочный колодец	
4	Площадка атмосферных деаэраторов	
5	Баки-аккумуляторы 2×50м³	ТП 704-1-162.83
6	Бункер мокрого хранения соли	
7	Галерея ленточного транспортера	
8	Дробильно-приемный узел	
9	Склад угля	
10	Галерея скребкового транспортера	
11	Приемный резервуар механически загрязненных вод	ТП 704-1-162.83
12	Резервуар противопожарного запаса воды	ТП 901-4-64.83

Условные обозначения

Условные обозначения	Наименование
	Проектируемые здания и сооружения
	Проектируемая автодорога
	Расширяемая часть зданий
	Непроходной канал
	Граница участка
В1	Водопровод хозяйственно-питьевой производственно-пожарный
К1	Канализация бытовая
К4	Производственная канализация технически загрязненных вод
К4Н	Напорные сети
W1	Кабель силовой, напряжением до 1кВ
К2	Дождевая канализация

Показатели по генплану:

	Вариант 1	Вариант 2
1. Площадь территории	6705м²	6894м²
2. Площадь застройки	1781м²	1829м²
3. Площадь используемой территории	4159м²	4266м²
4. Коэффициент застройки	27.81%	26.53%
5. Коэффициент использования территории	64.93%	61.88%

Согласовано: Гл. спец. АС Нарва; Нач. отд. ЭТ Копунцев; Гл. спец. ТО Синичкин; Нач. отд. ВК-1 Лапшин; Нач. отд. НЗ-1 Ленивцев; Гл. спец. Жидкова

Инв. № подл. | Подп. и дата | Взам. инв. №

				ТП 903-22.86-ГТ		
				Котельная с 4 котлами КЕ-2,5-14С топливо-каменные и бурые угли		
ГИП	Гусева				стадия	лист	листов
Нач.отд	Ежиевский				РП		
М.контр.	Кузнецов						
Гл.спец.	Кузнецов			Схема генплана Вариант 1 Вариант 2 М1:500	Госстрой СССР ГПИ Горьковский Сантехпроект		
Рук.гр.	Калина						
Ст.инж.	Журовский						

Копир. 21195-02 5

Альбом VIII часть 1

Ведомость рабочих чертежей основного комплекта т.п. 903-1-223.86-АР

Лист	Наименование	Примечание
1	Общие данные (начало)	
2	Общие данные (продолжение)	
3	Общие данные (окончание)	
4	План на отм. 0.000. Фрагмент 1.	
5	Планы на отм. 3.250; 7.200	
6	Разрезы 1-1; 2-2; 3-3; 4-4	
7	Фасады	
8	Планы полов и кровли	
9	Фонтанерка. Фрагменты 2,3	
10	Вариант с ленточным конвейером. Галерея. Планы. Разрезы.	
11	Вариант со скребковым конвейером. Эстакада. Планы. Разрезы.	
12	Фасады галереи и эстакады	
13	Дверь индивидуальная ДИ-1	
14	Узлы I - VI	
15	Узлы VII - XIII	
16	Узлы XIV - XVII	

Ведомость ссылочных и прилагаемых документов

Обозначение	Наименование	Примечание
	Ссылочные документы	
ГОСТ 14624-84	Двери деревянные для производственных зданий	
ГОСТ 24698-81	Двери деревянные наружные для жилых и общественных зданий	
ГОСТ 6629-74*	Двери деревянные внутренние для жилых и общественных зданий	
ГОСТ 11214-78	Окна и балконные двери деревянные с двойным остеклением для жилых и общественных зданий	
ГОСТ 12506-81	Окна деревянные для производственных зданий	
ГОСТ 6785-80	Плиты подоконные железобетонные Технические условия	
ГОСТ 22415-77	Шкафы деревянные для хранения одежды в санитарно-бытовых помещениях промышленных предприятий Общие технические условия	
1.136-12, Вып.1	Унифицированные деревянные фрамуги для жилых, общественных зданий и административно-бытовых зданий промышленных предприятий	
1.138-10, Вып.1	Перемычки железобетонные для зданий с кирпичными стенами	
1.431-6	Кирпичные перегородки для одноэтажных и многоэтажных производственных зданий	
1.435.9-17, Вып.0,3,4	Ворота распашные	
2.430-3, Вып.1,2,3	Типовые архитектурно-строительные детали промышленных зданий с кирпичными стенами ТДА	
2.435-6, Вып.5	Противопожарные двери и ворота промышленных зданий	
2.436-14, Вып.1	Узлы окон с деревянными переплетами по ГОСТ 12506-81	
2.460-14, Вып.1	Типовые узлы покрытий промышленных зданий в местах пропуска вентиляционных шахт	
2.460-18, Вып.1,3	Узлы покрытий одноэтажных производственных зданий с рулонными кровлями и железобетонными плитами	
3.016-3, Вып.5	Отапливаемые транспортерные галереи пролетами 18,24 и 30 м с облегченными ограждающими конструкциями	
ИН-03-03 альб.71-67	Металлические изделия	
	Прилагаемые документы	
903-1-223.86 -АР.СО	Спецификация оборудования	

1. За отм. 0.000 принята отметка чистого пола котельной, соответствующая абсолютной отметке
2. Вокруг здания выполнить асфальтовую отмостку толщиной 30 мм, шириной 750 мм на уплотненном щебеночном основании. Отметка низа отмостки - 0.150
3. Материалы стен и перегородок:
   а) Для наружных стен котельной приняты стеновые панели керамзитобетонные по серии 1.030.1-1 с отделкой лицевого слоя в заводских условиях полимерцементным покрытием, см. ведомость на листе 3
   б) Кирпичные участки стен выполнить из силикатного кирпича М„75" (ГОСТ 379-79) на растворе М „25".
   в) Перегородки сборные железобетонные по серии 1.030.9-2 перегородки сборные железобетонные в бытовых помещениях - разработаны в чертежах КЖ, кирпичные - на отм. 3,250 - из силикатного кирпича М„75" (ГОСТ 379-79) на растворе М„50"
4. Перегородки толщиной 120 мм армировать ⌀4мм через 5 рядов кладки по высоте.
5. При кладке кирпичных участков стен и перегородок в откосах дверных проемов для крепления коробок заложить деревянные антисептированные пробки не менее 2-х с каждой стороны.
6. Для крепления дверных коробок в сборных железобетонных перегородках просверлить отверстия ⌀ 20 l=60 мм и заложить деревянные антисептические пробки с шагом 500 мм.
7. Над технологическими отверстиями шириной 600 мм и менее в кирпичных стенах и перегородках положить сварные сетки из арматуры 4В1 (ГОСТ 6727-80) с ячейками 50х50 и опиранием на кладку не менее 250 мм.
8. Гидроизоляция стен на отм. -0.030 из цементно-песчаного раствора состава 1:2 толщиной 30 мм с гидрофобными добавками.
9. Швы между панелями с наружной стороны тщательно расшить цементным раствором, со строгим соблюдением горизонтальных и вертикальных линий, и заполнить гидроизолирующей мастикой УМС-50. С внутренней стороны швы затереть.
10. Откосы дверных проемов оштукатурить и окрасить цементными красками светлых тонов.
11. Деревянные изделия окрасить по огрунтованной поверхности масляной краской за 2 раза.
12. Окраску металлических изделий и конструкций см. листы КМ.
13. Внутреннюю отделку см. ведомость отделки помещений на листе 2.
14. Наружную отделку фасадов см. на листе 7.
15. Металлические балки перекрытия на отм. 3.250 оштукатурить по сетке, толщина слоя 15 мм, см. лист КЖС-15.

Согласовано:
Отдел 37 Аганичев
Отдел Кипр Борисов
Отд. слабы. ТО Морозов

Согласовано:
Отдел ВК-1 Якунин
Отдел ОВ-2 Ульянин
Отдел КЭ-1 Иевлев

Типовой проект разработан в соответствии с действующими нормами и правилами и предусматривает мероприятия, обеспечивающие взрывную, взрывопожарную и пожарную безопасность при эксплуатации здания (сооружения)
Главный инженер проекта /Гусева Т.Г./

Инв.№ подл. | Подпись и дата | Взам.инв.№

Привязан

Инв.№

ТП 903-1-223.86 - АР

Котельная с 4 котлами КЕ-2,5-14С Топливо-каменные и бурые угли

			Стадия	Лист	Листов
ГИП	Гусева		РП	1	16
Нач.отд.	Ехилевский				
Н.контр.	Силакунов				
Гл.спец.	Погорелый				
Рук.гр.	Сокольников				
Ст.арх.	Кузочкин				

Общие данные (начало)

Госстрой СССР ГПИ Горьковский Сантехпроект

21195-02 Б

Ведомость отделки помещений

Площадь м²

Наименование или номер помещения	Потолок		Стены или перегородки		Низ стен или перегородок (панель)			Примечание
	Площадь	Вид отделки	Площадь	Вид отделки	Площадь	Вид отделки	Высота, мм	
Котельный зал, водоподготовка, площадка вспомогательного оборудования, вентиляторы, тамбур шлакозолоудаления	863.0	Затирка швов. Известковая побелка	1386.2	Расшивка швов панельных стен. Кладка кирпичных участков с подрезкой швов. Известковая окраска	—	—	—	Для варианта с ленточным конвейером
			1308.0					Для варианта со скребковым конвейером
ПСУ	37.0	Затирка швов. Клеевая побелка	96.8	Расшивка швов панельных стен. Штукатурка кирпичных стен. Клеевая окраска.	—	—	—	—
Надбункерная галерея	218.2	Затирка швов. Известковая побелка	382.5	Затирка швов панельных стен. Окраска силикатными красками светлых тонов	—	—	—	Для варианта с ленточным конвейером
			229.0					Для варианта со скребковым конвейером
Лаборатория ВПУ, щитовая КИП	41.2	Затирка швов. Клеевая побелка	127.8	Расшивка швов панельных стен. Штукатурка кирпичных стен. Масляная окраска	—	—	—	—
Мужской гардероб, женский гардероб, кладовая грязного белья, кладовая уборочного инвентаря	51.0	То же	137.9	Расшивка швов панельных стен	68.8	Масляная окраска	1380	—
				Клеевая окраска				
Комната отдыха, комната приема пищи, коридор, входной тамбур	46.0	—"—	141.3	Расшивка швов панельных стен. Штукатурка кирпичных стен	67.0	Масляная окраска	1380	—
				Клеевая окраска				
Уборные	11.0	Затирка швов. Водоэмульсионная окраска	61.1	Расшивка швов панельных стен. Штукатурка кирпичных стен	30.0	Глазурованная керамическая плитка	1380	—
				Водоэмульсионная окраска				
Душевые	8.0	Затирка швов. Масляная окраска	52.0	Расшивка швов панельных стен	31.0	То же	1800	—
				Масляная окраска				
Галерея с ленточным конвейером	103.0	Затирка швов. Известковая побелка	176.0	Затирка швов панельных стен. Кладка кирпичных участков с подрезкой швов. Окраска силикатными красками светлых тонов	—	—	—	—
Приемно-дробильное устройство для варианта со скребковым конвейером	44.0	То же	107.3	То же	—	—	—	—
Приемно-дробильное устройство для варианта с ленточным конвейером	38.0	—"—	102.8	Известковая окраска	—	—	—	—

Спецификация элементов заполнения проемов

Марка, поз.	Обозначение	Наименование	Кол. На отм. 0.000	На отм. 0.250	На отм. 7.200	Всего	Масса ед., кг	Примечания
1	1.436.2-17, вып. 0, 3, 4	Ворота ВР 30×30-К	1	—	—	1	—	
2	ГОСТ 24698-81	Дверной блок ДН24-10ГП	1	—	—	1	—	
3	ГОСТ 14624-84	Дверной блок ДНГ24-10П	1	—	—	1	—	
4	ГОСТ 6629-74*	Дверной блок ДГ24-10	1	—	—	1	—	
5	ГОСТ 6629-74*	Дверной блок ДГ24-12	1	—	—	1	—	
6	2.435-6, вып.5	Дверной блок ВД-1	1	—	—	1	—	
7	ГОСТ 6629-74*	Дверной блок ДГ21-8Л	3	—	—	3	—	
	1.136-12, вып.1	Деревянная фрамуга ФВ08-07					—	Высоты проемов см. лист 220
8	ГОСТ 6629-74*	Дверной блок ДГ21-8	4	—	—	4	—	
9	ГОСТ 6629-74*	Дверной блок ДГ21-8Л	7	—	—	7	—	
8, 9	1.136-12, вып.1	Деревянная фрамуга ФВ08-07	11	—	—	11	—	
10	ГОСТ 6629-74*	Дверной блок ДГ21-8	1	—	—	1	—	
11	ГОСТ 6629-74*	Дверной блок ДГ21-12	—	3/2	—	3/2	—	См. примеч. п. 2
12	ГОСТ 14624-84	Дверной блок ДНГ21-10Л	—	—	2	2	—	
13	ТП 903-1- -АР лист 13	Дверной блок ДН-1	1	—	—	1	—	Для галереи
14	ГОСТ 6629-74*	Дверной блок ДГ21-8ВЛ	1	—	—	1	—	Выполнить проем по месту см. примеч. п. 1
15	ГОСТ 6629-74*	Дверной блок ДГ21-8ВЛП	1	1	—	2	—	
ОК1	ГОСТ 12506-81	Окно ПВД 12-12.1	21	35	12	56	—	
	ГОСТ 6785-80	Подоконная плита ПО 12.30.35-Т	5	—	—	5	42	Для окон в жилых помещениях
ОК2	ГОСТ 11214-78	Окно ОС 6-9	36	—	—	36	—	Для галереи
	ГОСТ 24454-80Е	Брус 94×90×564	24	—	—	24	—	
	ГОСТ 24454-80В	Нащельник из досок 160×15	24	—	—	24	—	
	ГОСТ 24454-80Е	Доска 94×60×2980	24	—	—	24	—	
	ГОСТ 24454-80Е	Доска 94×50×564	24	—	—	24	—	
ОК3	ГОСТ 12506-81	Окно ПНО 12-12.1	—	—	12	12	—	

1. Дверные блоки марки (14) и (15) предусмотрены только для варианта со скребковым конвейером
2. В числителе учтено количество дверей для варианта с ленточным конвейером, в знаменателе - для варианта со скребковым конвейером.

Привязан.

Инв. №

		ТП 903-1-227.86 -АР	
		Котельная с 4 котлами КЕ-2,5-14С Топливо - каменные и бурые угли	
ГИП	Гусева		Стадия: РП; Лист: 8; Листов:
Нач. отд.	Емельянов		
Н. контр.	Сивкина		
Гл. спец.	Загребельный		
Рук. гр.	Сальникова	Общие данные (продолжение)	Госстрой СССР ГПИ Горьковский Сантехпроект
Ст. арх.	Кузнецова		

21195-02 7

Альбом VII часть 1

Спецификация элементов, замаркированных в типовых узлах

Марка, поз.	Обозначение	Наименование	Кол.	Масса ед., кг.	Примечание
МК-5	2.430-3, вып.3	Стальной элемент	28 шт.	0.46	
МК-6	2.430-3, вып.3	Стальной элемент	12 шт.	0.46	
МС-10	1.431-6	Соединительный элемент	24 шт.	0.30	
МС-11	1.431-6	Соединительный элемент	21 шт.	0.29	
МС-12	1.431-6	Соединительный элемент	24 шт.	1.13	
—	1.431-6	12 А-I ГОСТ 5781-82*	28 м.пог.	1.20	
4	2.430-3, вып.2	Круг 5-В-ГОСТ 2590-71* / Вст3 кп2 ГОСТ 535-79	36 шт.	0.055	анкер
1	2.430-3, вып.2	Фартук из кровельной стали по ГОСТ 14918-80*	12 м.пог.	6.3	масса 1 м²
2	2.430-3, вып.2	Фасонный элемент из кровельной стали по ГОСТ 14918-80*	12 м.пог.	6.3	масса 1 м²
13	2.430-3, вып.2	Костыль из кровельной стали по ГОСТ 14918-80*	22 шт.	0.41	
14	2.430-3, вып.2	Фасонный элемент из кровельной стали по ГОСТ 14918-80*	11 м.пог.	6.3	масса 1 м²
5	2.430-3, вып.2	Фасонный элемент из кровельной стали по ГОСТ 14918-80*	29 м.пог.	6.3	масса 1 м²
12	2.430-3, вып.2	Костыль из кровельной стали по ГОСТ 14918-80*	4 шт.	0.50	
МС 55	2.460-18, вып.3	Костыль	191 шт.	0.21	
МС 56	2.460-18, вып.3	Фартук	82 шт.	3.0	
22	3.016-3, вып.5	Фасонный элемент из кровельной стали по ГОСТ 14918-80*	5,5 м.пог.	6.3	масса 1 м²
23	3.016-3, вып.5	Фасонный элемент из кровельной стали по ГОСТ 14918-80*	2,7 м.пог.	6.3	масса 1 м²
24	3.016-3, вып.5	Фасонный элемент из кровельной стали по ГОСТ 14918-80*	2,7 м.пог.	6.3	масса 1 м²
25	3.016-3, вып.5	Фасонный элемент из кровельной стали по ГОСТ 14918-80*	2,7 м.пог.	6.3	масса 1 м²
26	3.016-3, вып.5	Фасонный элемент из кровельной стали по ГОСТ 14918-80*	2,7 м.пог.	6.3	масса 1 м²
16	3.016-3, вып.5	Фасонный элемент из кровельной стали по ГОСТ 14918-80*	4,4 м.пог.	6.3	масса 1 м²
17	3.016-3, вып.5	Фасонный элемент из кровельной стали по ГОСТ 14918-80*	4,4 м.пог.	6.3	масса 1 м²
—	3.016-3, вып.5	С 48р1-100 / 38р1-200 950×3050 ГОСТ 8478-81	13 шт.	3.83	
3	2.430-3, вып.2	Фасонный элемент из кровельной стали по ГОСТ 14918-80*	13 м.пог.	6.3	масса 1 м²
11	2.430-3, вып.2	Полоса стальная - 4×40 ℓ=120 мм	16 шт.	0.15	
7	3.016-3, вып.5	Фасонный элемент из кровельной стали по ГОСТ 14918-80*	36 м.пог.	6.3	масса 1 м²
8	3.016-3, вып.5	Фасонный элемент из кровельной стали по ГОСТ 14918-80*	38 м.пог.	6.3	масса 1 м²
2	3.016-3, вып.5	Фасонный элемент из кровельной стали по ГОСТ 14918-80*	75 м.пог.	6.3	масса 1 м²
—	ГОСТ 6665-82	Бортовой камень БР 100.30.18	50 м.пог.	120.0	
	ГОСТ 8509-72*	L 28×4	4,5 м.пог.	1.15	

Ведомость толщин стен и утеплителя

Расчетная наружная температура	Объемная масса теплоизоляционного слоя панели кг/м³	Стены мм: Производственных помещений: Панельные	Стены мм: Производственных помещений: Кирпичные	Стены мм: Административно-бытовых помещений: Панельные	Стены мм: Административно-бытовых помещений: Кирпичные	Утеплитель кровли мм: Ячеистый бетон* γ=400 кг/м³
-20°С	1100	200	250	250	380	70
-30°С	1100	250	380	350	510	100
-40°С	900	250	510	400	640	140

Ячеистый бетон предусмотрен в комплексных плитах покрытия котельной.

Марки мастик для кровли

Районы строительства	Марка мастик ГОСТ 2889-80: Устройство кровли	Марка мастик ГОСТ 2889-80: Устройство мест примыканий
Севернее географической широты 50° для Европейской части и 53° для Азиатской части СССР	МБК-Г-65 МБК-Х-65	МБК-Г-85
Южнее указанных выше районов	МБК-Г-75 МБК-Х-75	МБК-Г-100

Спецификация перемычек

Марка, поз.	Обозначение	Наименование	Кол.: На отм. 0.000	Кол.: На отм. 3.250	Кол.: На отм. 7.200	Кол.: Всего	Масса ед., кг.	Примечание
3	1.138-10, вып.1	1ПР1-10.12.14	3/6	6/5	—	9/11	43	см. примеч.
1	1.138-10, вып.1	1ПР1-12.12.14	6	—	6	12	54	
2	1.138-10, вып.1	1ПР3-22.12.14	7	6	—/3	13/16	92	см. примеч.
5	1.138-10, вып.1	1ПР4-33.12.22	—	—	3/—	3/—	220	То же
6	1.138-10, вып.1	1ПР8-20.12.22У	3/—	—	—	3/—	138	—"—
4	1.138-10, вып.1	1ПР2-15.12.14	—	3/2	—	3/2	55	—"—

В числителе учтено количество для варианта с ленточным конвейером, в знаменателе-количество для варианта со скребковым конвейером

Ведомость спецификаций

Лист	Наименование	Примечание
2	Спецификация элементов заполнения проемов	
3	Спецификация перемычек	
3	Спецификация элементов, замаркированных в типовых узлах	
9,14,15,16	Спецификация элементов, замаркированных в узлах	
13	Спецификация материалов на дверь индивидуальную ДИ-1	

Условные обозначения:

п.а. — по аналогии

— плита электрическая

— холодильник электрический

— электроводонагреватель

Привязан:	ГИП	Гусева	
	Нач. отд.	Ехилевский	
	Н.контр.	Силькунов	
	Гл.спец.	Погорельский	
	Рук.гр.	Сакулинская	
Инв.№	Ст.арх.	Кузочкина	

ТП 903-1-223.86 -АР

Котельная с 4 котлами КЕ-2.5-14С
Топливо-каменные и бурые угли.

Стадия	Лист	Листов
РП	3	

Общие данные (окончание)

Госстрой СССР
ГПИ Горьковский
Сантехпроект

21195-02 8

Инв.№ подл. | Подпись и дата | Взам.инв.№

Альбом VII 4.82 ТП 903-1-22.86 АР

План на отм. 0.000

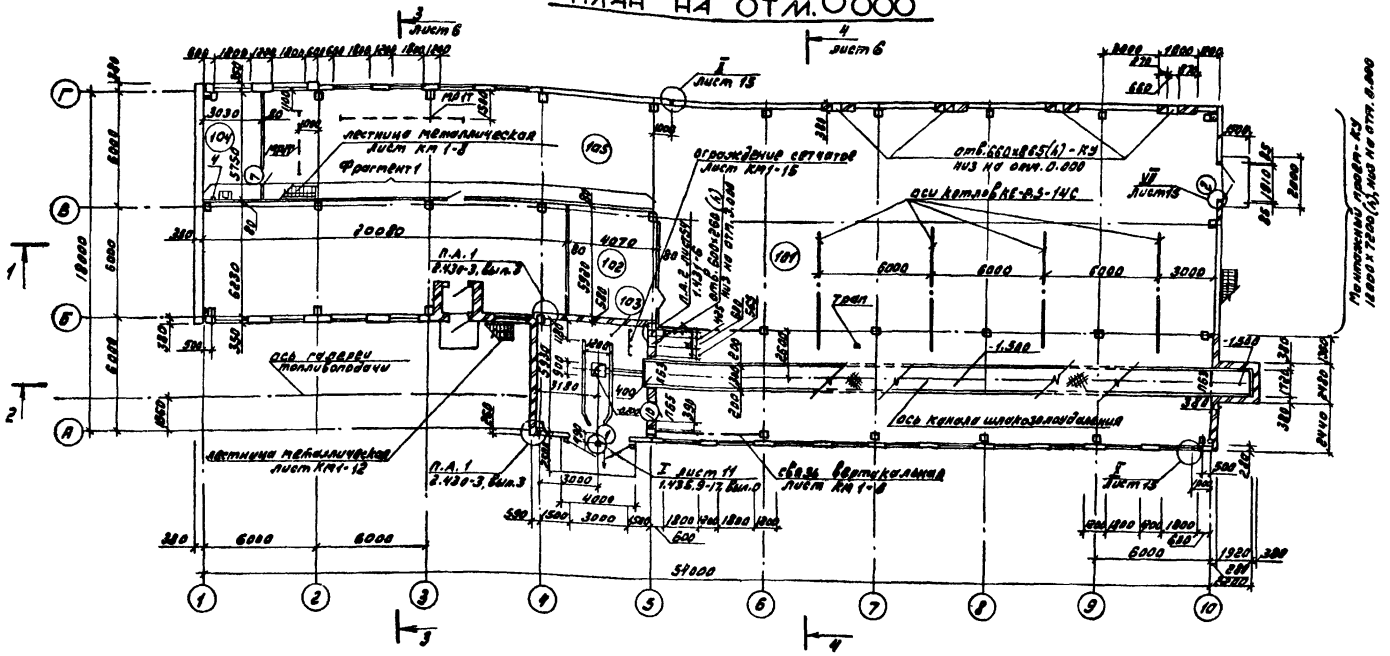

Фрагмент 1

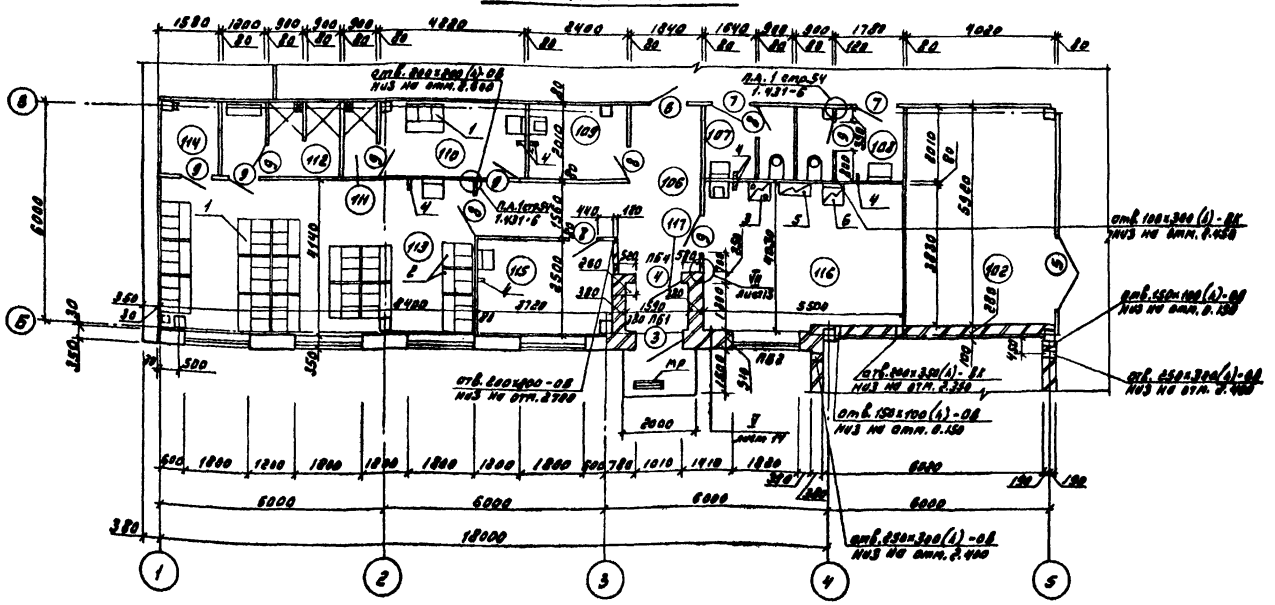

Экспликация помещений

Номер по плану	Наименование	Площадь м²	Категория производства по взрывной, взрыво-пожарной и пожарной опасности
101	Котельный зал	540.2	Г
102	Щитовая КИП	23.6	Г
103	Тамбур шлакозолоудаления	33.4	Д
104	Лаборатория ВПУ	17.6	Д
105	Водоподготовка	181.4	Г
106	Коридор	14.8	—
107	Женская уборная	5.1	—
108	Мужская уборная	5.4	—
109	Кладовая уборочного инвентаря	4.8	—
110	Женский гардероб на 3 шк. кат. I Б	8.5	—
111	Женская душевая	1.8	—
112	Мужская душевая	6.0	—
113	Мужской гардероб на 46 шк. кат. I Б, I А, II А, II Б	34.4	—
114	Кладовая грязного белья	3.2	—
115	Комната отдыха (предназначена для обогревания или охлаждения рабочих)	9.2	—
116	Комната приема пищи	20.6	—
117	Тамбур входной	2.2	—

Ведомость перемычек

Марка, поз.	Схема сечения
ПБ1 ПБ2	1-ПБ1, 2-ПБ2
ПБ3 ПБ5	2-ПБ3, 3-ПБ5
ПБ4	1

Ведомость проемов ворот и дверей

Марка, поз.	Размер проема, мм
1	3000 х 3000
2	1810 х 2370
3	1810 х 2370
4	1810 х 2370
5	1910 х 2400
6	1020 х 2400
7	810 х 2400
8,9	810 х 3000
10	810 х 2070

1. План выполнен для варианта с ленточным конвейером.
2. При монтаже ворот руководствоваться указаниями серии 1.435.9-17, Вып.0

Привязан:

Инв. №

ГИП	Гусева		
Нач. отд.	Ермаевский		
Н. контр.	Сивцынов		
О. сект.	Четвертинский		
Рук. гр.	Сергиенский		
Ст. арх.	Кузнецкий		

ТП 903-1-22.86 — АР

Котельная с 4 котлами КЕ-2,5-14С Топливо-каменные и бурые угли

Стадия	Лист	Листов
РП	4	

План на отм. 0.000. Фрагмент 1.

Госстрой СССР ГПИ Горьковский Сантехпроект

Инв. № подл. | Подпись и дата | Взам. инв. №

21195-02 9

Альбом VII часть

План на отм. 7.200

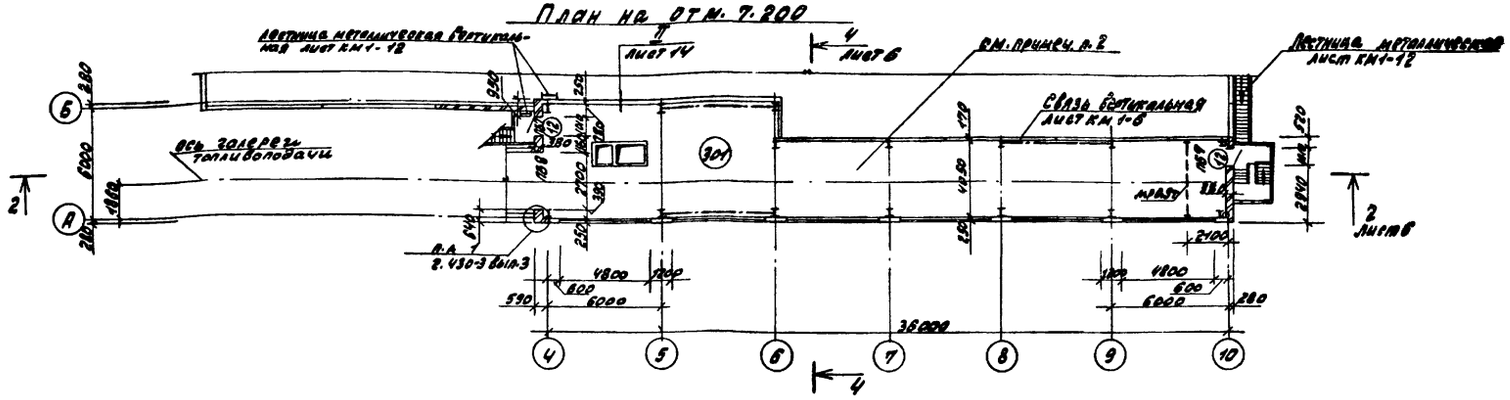

План на отм. 3.250

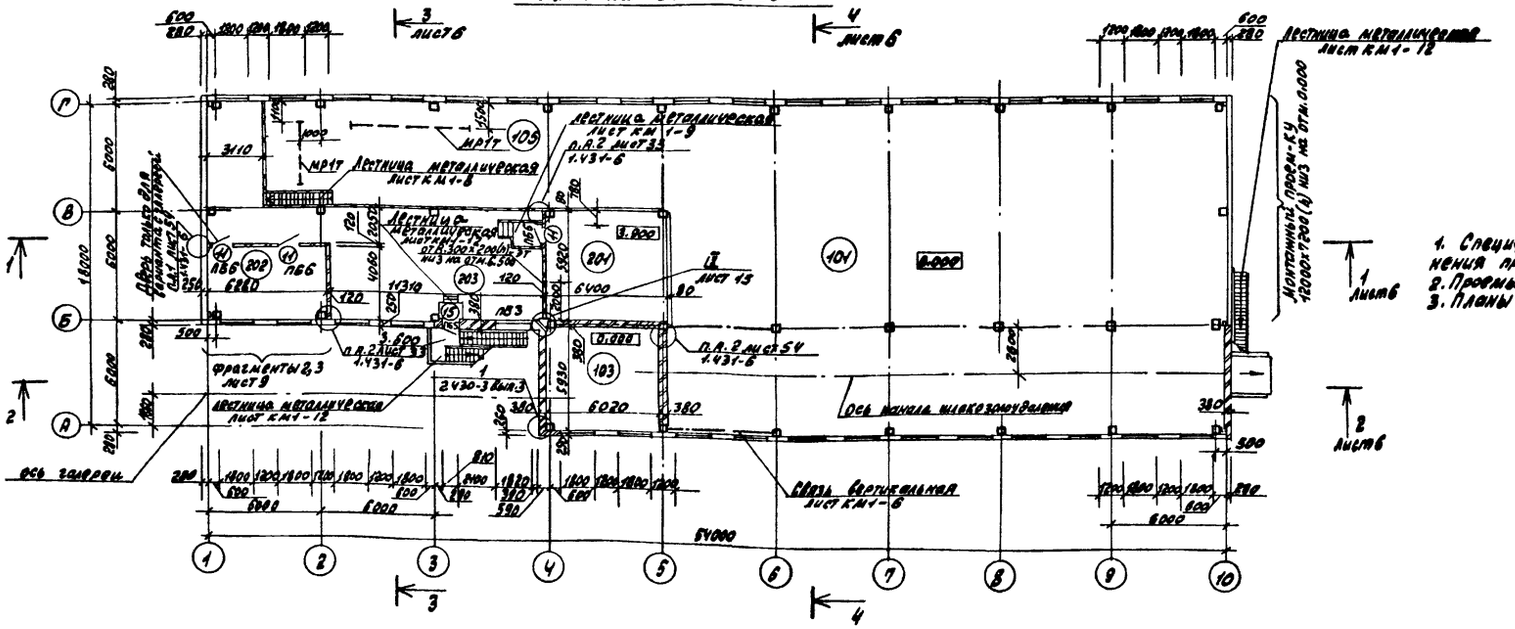

Экспликация помещений

Номер по плану	Наименование	Площадь, м²	Категория производства по взрывной, взрыво-пожарной и пожарной опасности
201	ПСУ	37.0	Д
202	Венткамера	25.1	Д
203	Площадка вспомогательного оборудования	64.1	Г
301	Надбункерная галерея	218.4	В

1. Спецификация перемычек и спецификация элементов заполнения проемов на листах 2,3.
2. Проемы в полу условно не показаны. См. листы КЖ-16,17.
3. Планы выполнены для варианта с ленточным конвейером.

Ведомость проемов ворот и дверей

Марка, поз.	Размер проема, мм
11	1210×2070
12	1010×2070
15	810×2070

Ведомость перемычек

Марка, поз.	Схема сечения
ПБ3	2
ПБ6	4

Ведомость перемычек

Марка, поз.	Схема сечения
ПБ7 ПБ5	1-ПБ7 3-ПБ5
ПБ8	5

Привязан:

Инв. №

ТП 903-1-227.85 -АР

Котельная с 4 котлами КВ-2.5-14С
Топливо-каменные и бурые угли.

				Стадия	Лист	Листов
Гип	Гусева			РП	5	
Нач. отд.	Ехилевский					
Н. контр.	Сильчуков					
Гл. спец.	Погорельский					
Рук. гр.	Сакулинская					
Ст. арх.	Кузочкина					

Планы на отм. 3.250; 7.200

Госстрой СССР
ГПИ Горьковский
САНТЕХПРОЕКТ

21195-02 10

Альбом VII часть 1

Разрез 1-1

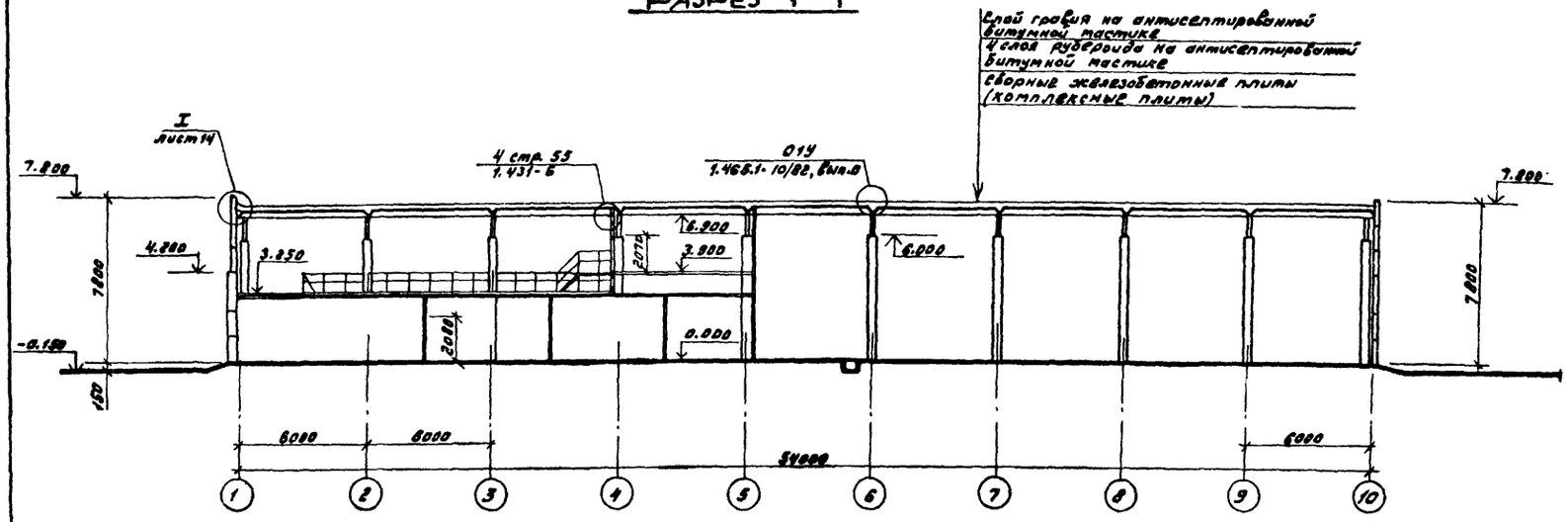

Разрез 3-3

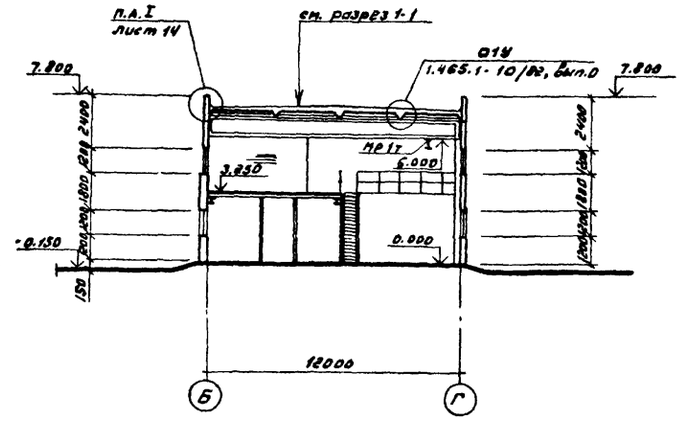

Разрез 2-2

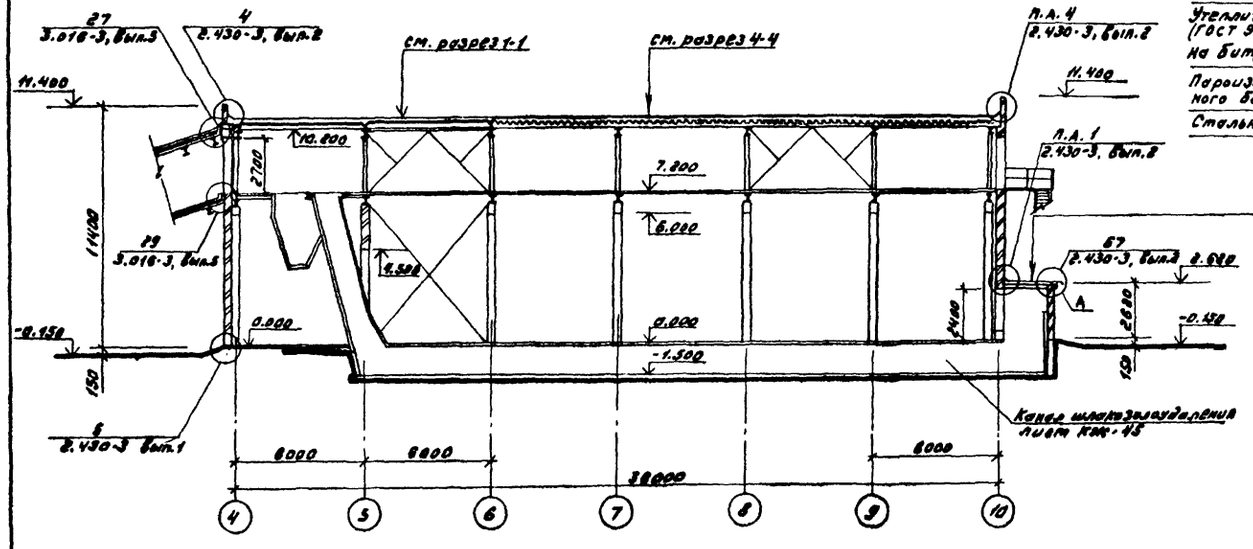

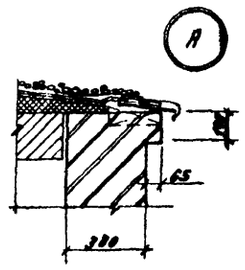

Слой гравия на антисептированной битумной мастике
4 слоя рубероида на антисептированной битумной мастике
Стяжка из цементно-песчаного раствора М 50 толщ. 15 мм по уклону
Минераловатные плиты γ=200 кг/м^3 толщ. 80 мм (ГОСТ 9573-82)
Сборные железобетонные плиты

Слой гравия на битумной мастике
3 слоя рубероида на битумной мастике
Стяжка из цементно-песчаного раствора М 50 толщ. 20 мм
Утеплитель-минераловатные плиты γ=200 кг/м^3 (ГОСТ 9573-82) толщ. 80 мм, приклеенные на битумной мастике
Пароизоляция-1 слой рубероида, приклеенного битумом БНК-5 (ГОСТ 9548-74*)
Стальной гофрированный лист

Разрез 4-4

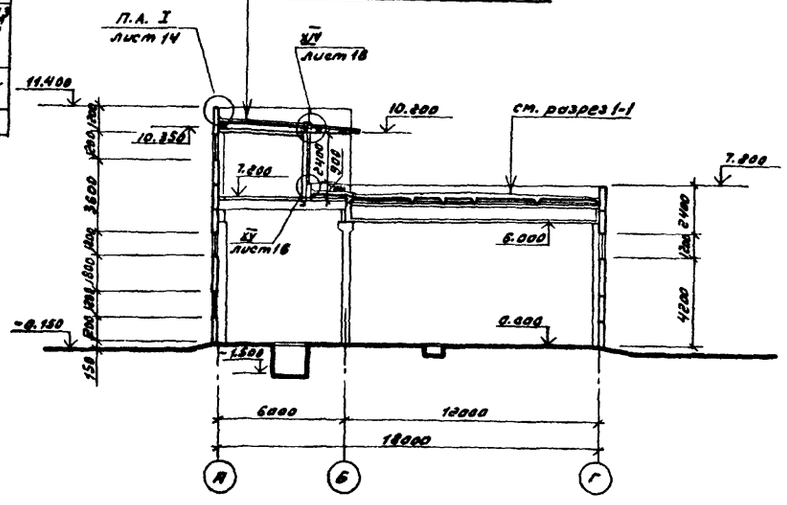

Привязан:

Инв. №

ГИП	Гусева		
Нач. отд.	Ежилевский		
Н. контр.	Силькунов		
Гл. спец.	Погорельский		
Рук. гр.	Сакулинская		
Ст. арх.	Кузачкина		

ТП 903-1-223.86 -АР

Котельная с 4 котлами КЕ-2,5-14С
Топливо-каменные и бурые угли.

Стадия	Лист	Листов
РП	6	

Разрезы 1-1; 2-2; 3-3; 4-4.

Госстрой СССР
ГПИ Горьковский
Сантехпроект

21195-02 11

Инв. № подл. | Подпись и дата | Взам. инв. №

Альбом VII часть 1

Фасад 1–10

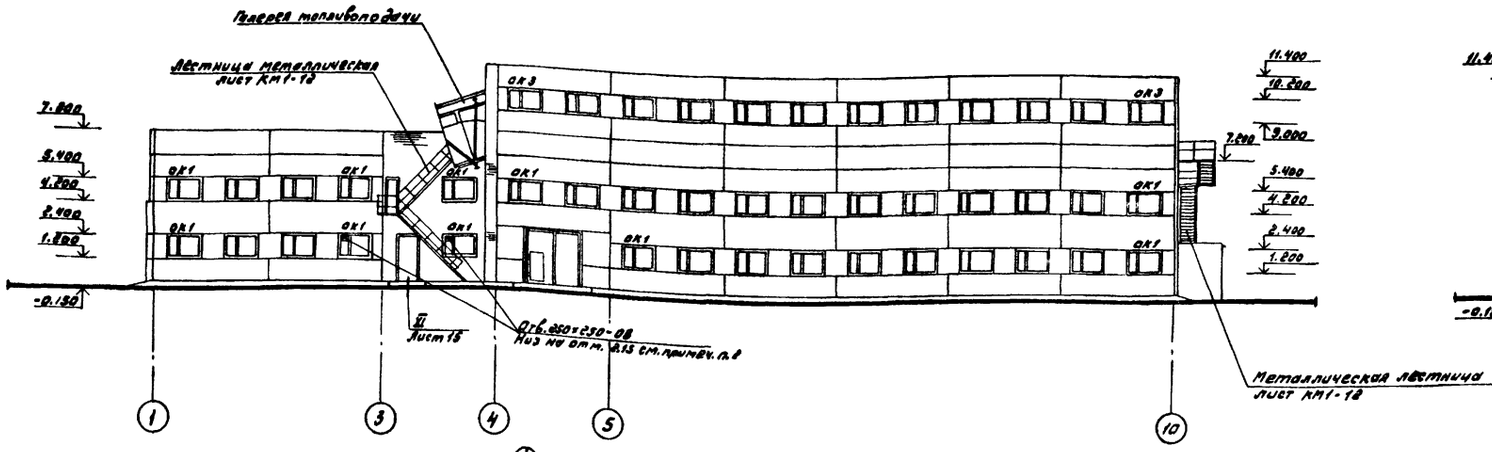

Фасад А–Г

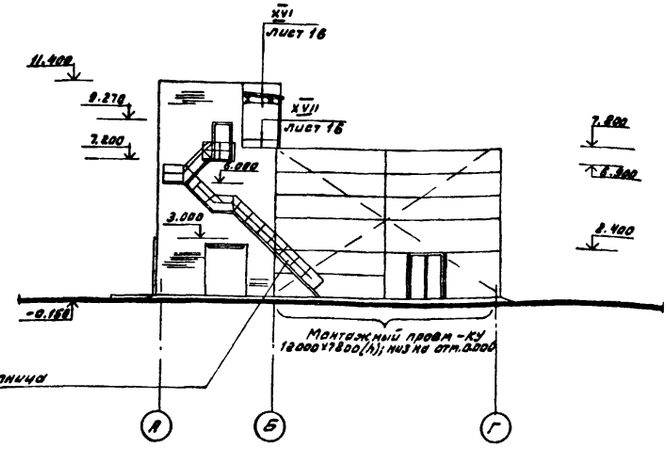

Фасад 10–1

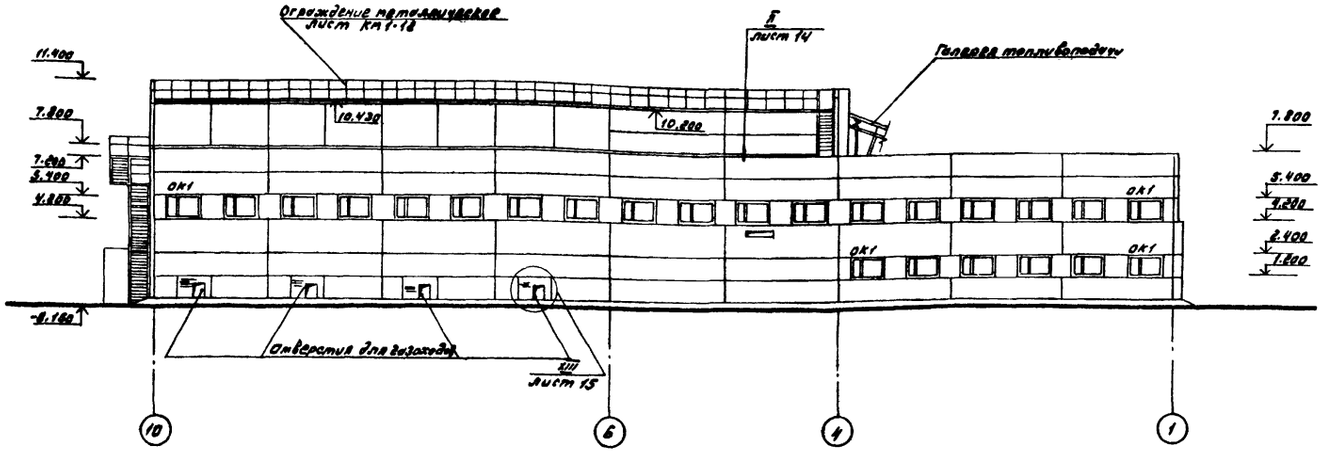

Фасад Г–А

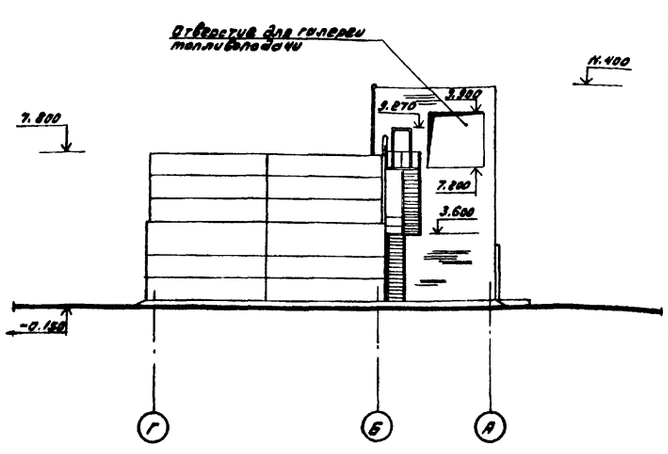

Схемы заполнения оконных проемов

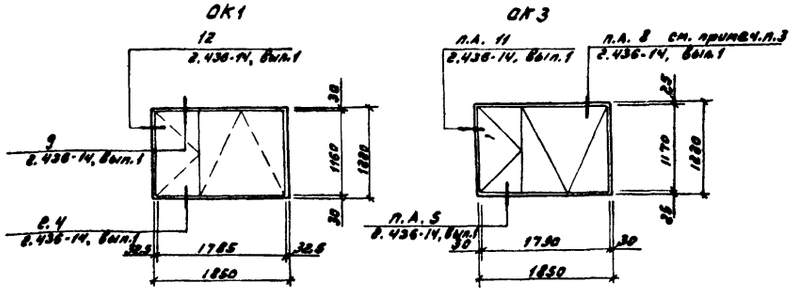

Наружная отделка

Наружные стеновые панели окрасить перхлорвиниловыми, цементно-перхлорвиниловыми красочными составами. Для северных районов применить краски теплых тонов, для южных районов - холодных тонов. Кирпичные участки наружных стен оштукатурить.

Откосы оконных и дверных проемов оштукатурить и окрасить цементными красками в белый цвет.

Деревянные полотна входных дверей и оконные переплеты окрасить масляной краской за 2 раза по огрунтованной поверхности.

Указания по окраске наружных стальных лестниц см. листы КМ.

1. Спецификацию элементов заполнения оконных проемов см. на листе 2.
2. Отверстия для крепления вентиляторов выполнить по месту.
3. Оконные блоки ОК3 в надбункерной галерее установить в одной плоскости с внутренней поверхностью стены.

Привязан:

Инв. №

ГИП	Гусева		
Нач. отд.	Ежилевский		
Н. контр.	Сильчунов		
Гл. спец.	Погорельский		
Рук. гр.	Сакулинская		
Ст. арх.	Кузочкина		

ТП 903-1-223.86 -АР

Котельная с 4 котлами КЕ-2.5-14С
Топливо-каменные и бурые угли.

Стадия	Лист	Листов
РП	7	

Фасады

Госстрой СССР
ГПИ Горьковский
Сантехпроект

21195-02 12

Инв. № подл. | Подпись и дата | Взам. инв. №

Альбом VIII часть 1

План кровли

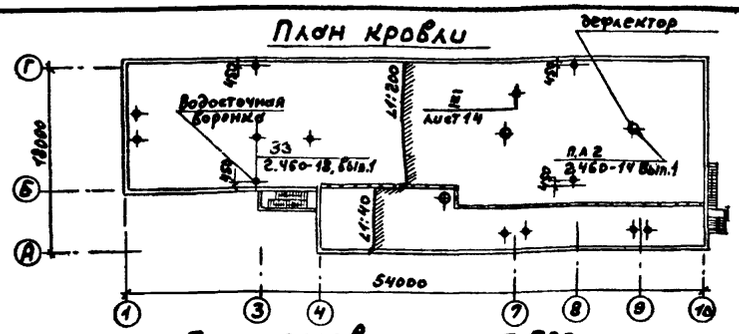

План полов на отм. 7.200

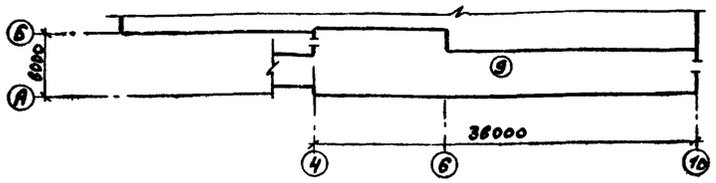

План полов на отм. 3.250

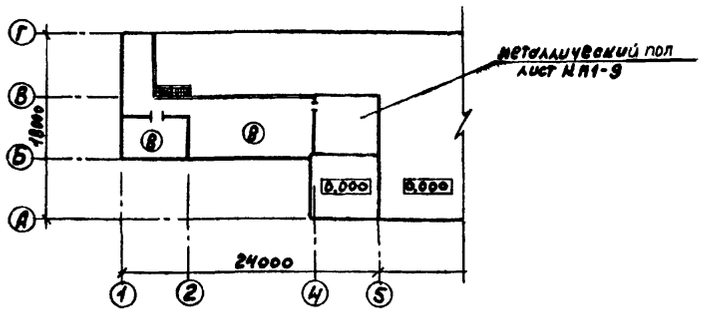

План полов на отм. 0.000

топливо-бурые угли

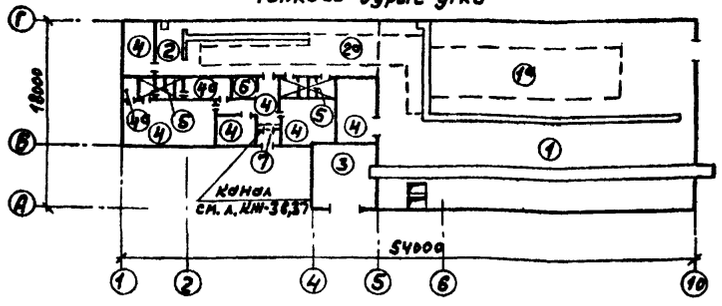

План полов на отм. 0.000

топливо-каменные угли

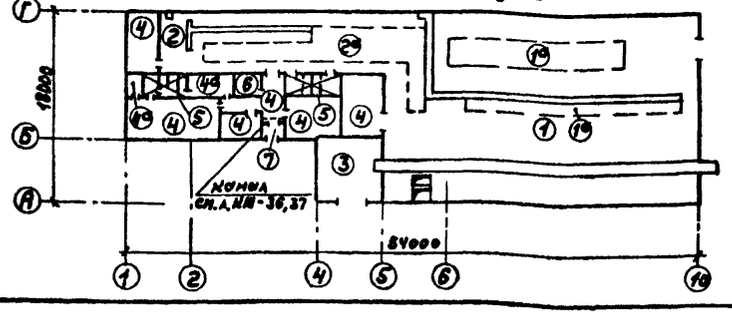

Экспликация полов

Наименование или номер помещения	Тип пола	Схема пола или номер узла по серии	Элементы пола и их толщина	Площадь пола, м²
Котельный зал	1		Покрытие-бетон В22,5 – 25мм. Подстилающий слой – бетон В10 – 125мм. Основание-уплотненный грунт с плотностью скелета до 1,67 т/м³ с втрамбованным в него слоем щебня-160мм.	для топлива каменные угли-435,1 для топлива бурые угли 364,24
	1а		Покрытие-бетон В22,5 – 25мм Подстилающий слой - бетон В10-225мм Основание- уплотненный грунт с плотностью скелета до 1,6 т/м³ с втрамбованным в него слоем щебня-100мм	для топлива каменные угли-41,6 для топлива бурые угли 41,0
Водоподготовка	2		Покрытие-керамические плитки-10мм ГОСТ 6787-80 Заполнение швов-цементно-песчаный раствор М150 Прослойка-цементно-песчаный раствор М150 – 10мм. Подстилающий слой-бетон В10 – 130мм Основание – см. тип пола 1	для топлива каменные угли 65,4 для топлива бурые угли 65,4
	2а		Покрытие-керамические плитки- 10мм ГОСТ 6787-80 Заполнение швов-цементно-песчаный раствор М150 Прослойка-цементно-песчаный раствор М150 - 10мм. Подстилающий слой-бетон В10 - 230мм Основание- см. тип пола 1	для топлива каменные угли 41,5 для топлива бурые угли 41,5
Тамбур шлакозолоудаления	3		Покрытие-бетон В22,5 с шлифованием – 300мм. Основание – см. тип пола 1	33,4
Щитовая КИП, лаборатория ВПУ, коридор, мужской гардероб, комната приема смены, комната отдыха	4		Покрытие-линолеум с теплозвукоизолирующим слоем по ГОСТ 18108-80 – 4мм. Прослойка-холодная мастика на водостойких вяжущих – 1мм. Стяжка-цементно-песчаный раствор М150 – 20мм. Подстилающий слой-бетон В10 для типа пола 4 – 125мм для типа пола 4а – 400мм Основание – см. тип пола 1	119,5
Женский гардероб, кладовая грязного белья	4а			11,7
Уборные, душевые	5		Покрытие-керамические плитки-13мм по ГОСТ 6787-80 с красителем Заполнение швов-битумная мастика Прослойка-битумная мастика – 2мм. Гидроизоляция-гидроизол на битумной мастике-2 слоя-5мм. для душевых-4 слоя Подстилающий слой-бетон В10 – 400мм. Основание-см. тип пола 1	18,3
Кладовая уборочного инвентаря	6		Покрытие-керамические плитки-10мм. ГОСТ 6787-80 с красителем Заполнение швов-цементно-песчаный раствор М150 Прослойка-цементно-песчаный раствор М150 – 10мм. Подстилающий слой-бетон В10 -400мм Основание-см тип пола 1	4,8
Входной тамбур	7		Покрытие-цементно-песчаный раствор М200 с железнением – 20мм Подстилающий слой-бетон В10 – 130мм. Основание-см.тип пола 1	2,1
Площадка отм. 3,250 венткамеры	8		Покрытие-цементно-песчаный раствор М200, с железнением – 30мм. Основание – железобетонная плита перекрытия – 220мм.	127,2

Экспликация полов

Наименование или номер помещения	Тип пола	Схема пола или номер узла по серии	Элементы пола и их толщина	Площадь пола, м²
Надбункерная галерея	9		Покрытие – бетон В22,5 – 20мм стяжка-цементно-песчаный раствор М150 – 30мм; 60мм; 80мм согласно толщинам плит перекрытия по схеме расположения на листе КЖ-16,17 Основание – железобетонная плита перекрытия	150,0 – для галереи; 131,0 – для эстакады

1. Устройство кровли выполнить в соответствии с требованиями СНиП III-20-74* „Кровли, гидроизоляция, пароизоляция и теплоизоляция."
2. Конструкции полов разработаны на основании СНиП II-В.8-71 „Полы. Нормы проектирования."
3. Полы выполнить в соответствии со СНиП III-В.14-72 „Полы. Правила производства и приемки работ."
4. Полы в котельном зале и электропомещениях выполнить после прокладки труб ВиК и электропроводки.
5. При устройстве полов уровень пола в уборных и душевых выполнить на 20мм. ниже уровня пола смежных помещений.
6. В полах душевых кабин установить чугунные трапы по ГОСТ 1811-81. Деталь установки А 37 по СНиП II-В. 8-71. Уклоны к трапам выполнить не менее 1%.
7. До устройства полов на отм. 0.000 выполнить лотки, каналы и приямки по листам КЖ-36; КЖ-37.
8. При выполнении подготовки под полы предусмотреть устройство швов под перегородки по листам КЖ-31; 33; 34.
9. Перед укладкой гидроизоляционного ковра по цементной стяжке проложить молниеприемные сварные сетки по листу КЖ-82.

Привязан:

Инв. №

		ТП. 903-1-227.86 – АР	
		Котельная с 4 котлами КЕ-2,5-14с Топливо-каменные и бурые угли	
ГИП	Гусева	Стадия	Лист	Листов
Нач. отд.	Ехилевский	РП	8	
Н. контр.	Сильчунов			
Гл. спец.	Богорельский			
Рук. гр.	Санкинский	Планы полов и кровли.	Госстрой СССР ГПИ Горьковский сантехпроект	
Ст. арх.	Кузочкина			

Взам. инв. № | Подп. и дата | Инв. № подл.

Копир. 21195-02 13

Фрагмент 2

вариант с ленточным конвейером

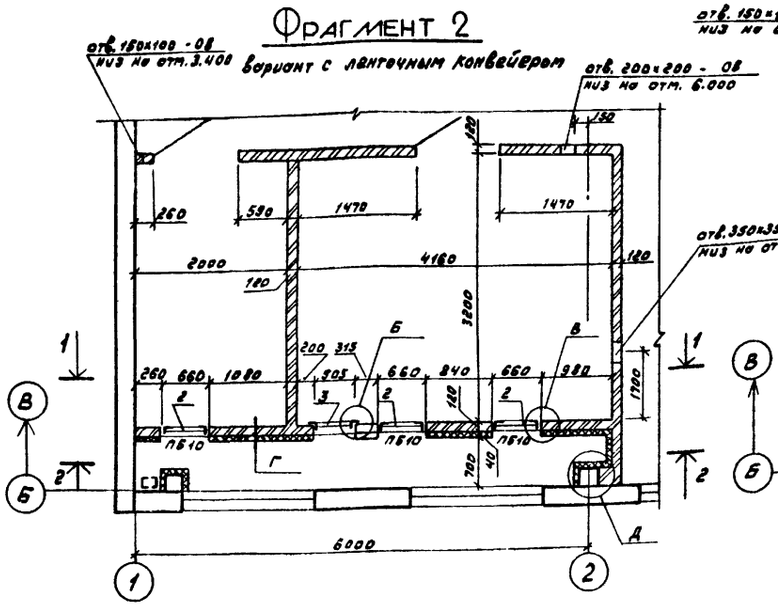

Фрагмент 3

вариант со скребковым конвейером

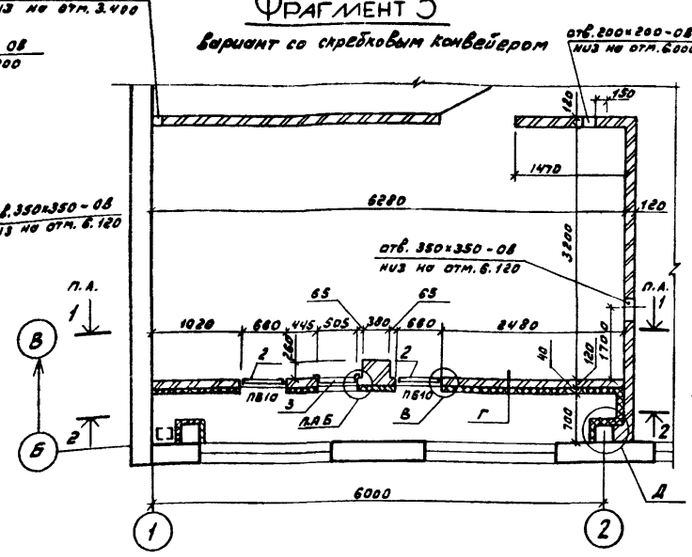

Спецификация элементов замаркированных в узлах

Марка, поз.	Обозначение	Наименование	Кол.	Масса ед, кг.	Примечание
1	ГОСТ 9573-82	Минераловатные плиты	150 шт / 150	—	
2	ТП 903-1-223.86-кжи-038-01	Металлическая рамка РМ4	3 шт / 2 шт	38,6	
3	ТП 903-1-223.86 -кжи-038	Металлическая рамка РМ3	1 шт / 1 шт	40,6	

В числителе учтено количество для варианта с ленточным конвейером, в знаменателе - количество для варианта со скребковым конвейером.

Ведомость перемычек

Марка, поз.	Схема сечения
П610	3

1-1

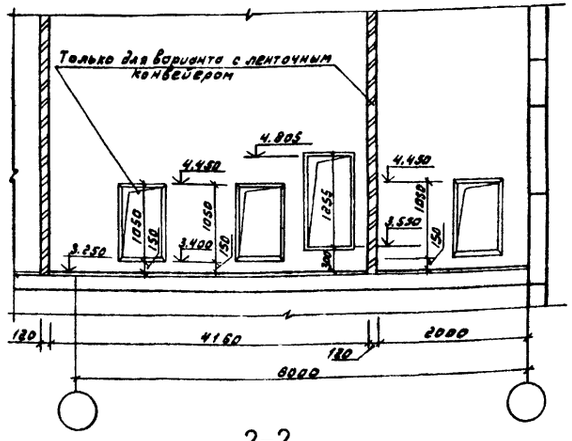

2-2

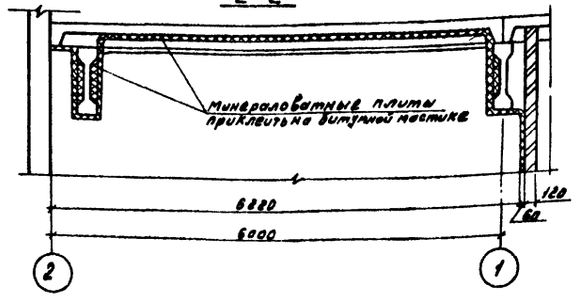

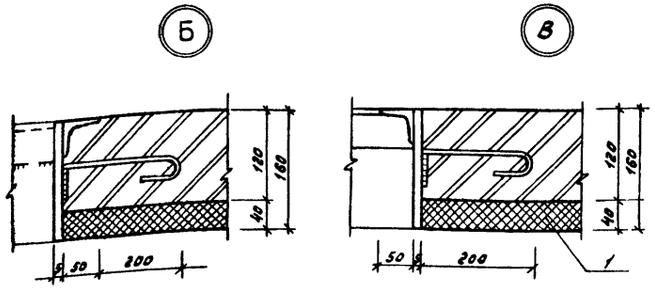

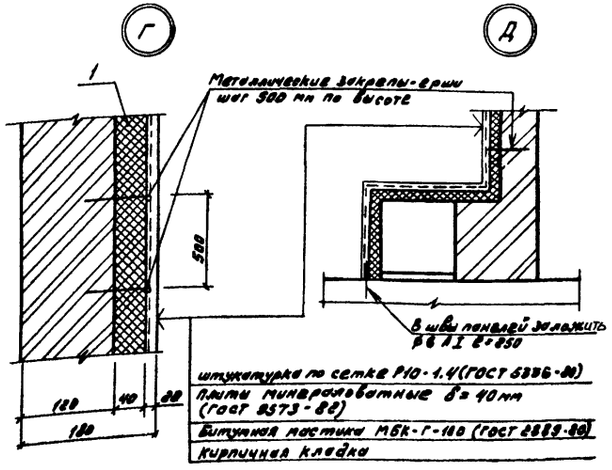

штукатурка по сетке Р10-1.4 (ГОСТ 5336-80)

плиты минераловатные δ=40 мм (ГОСТ 9573-82)

Битумная мастика МБК-Г-180 (ГОСТ 2889-80)

Кирпичная кладка

Привязан:

Инв. №

ГИП	Гусева		
Нач. отд.	Ехилевский		
Н. контр.	Силькунов		
Гл. спец.	Погорельский		
Рук. гр.	Сакулинская		
Ст. арх.	Кузачкина		
Арх.	Иванов		

ТП 903-1-223.86 -АР

Котельная с 4 котлами КЕ-8,5-14С
Топливо-каменные и бурые угли

Стадия	Лист	Листов
РП	9	

Форкамера. Фрагменты 2, 3

Госстрой СССР
ГПИ Горьковский
Сантехпроект

21195-02 14

Инв. № подл. | Подпись и дата | Взам. инв. №

Альбом VII часть 1

План пандуса приемно-дробильного устройства

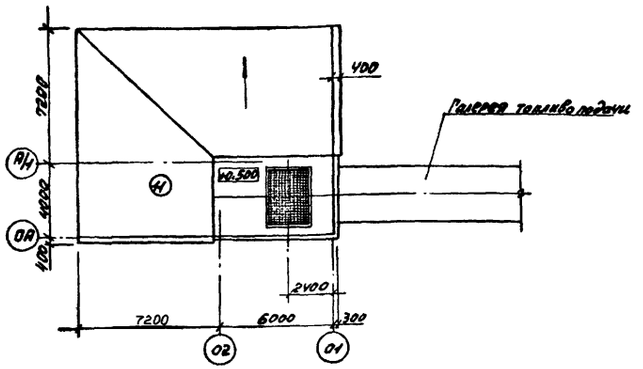

План на отм. -2.550

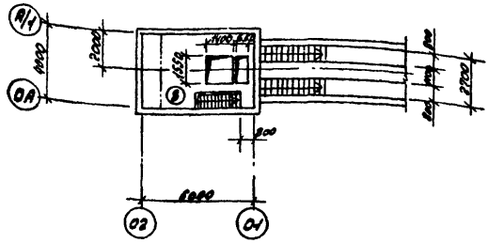

План галереи

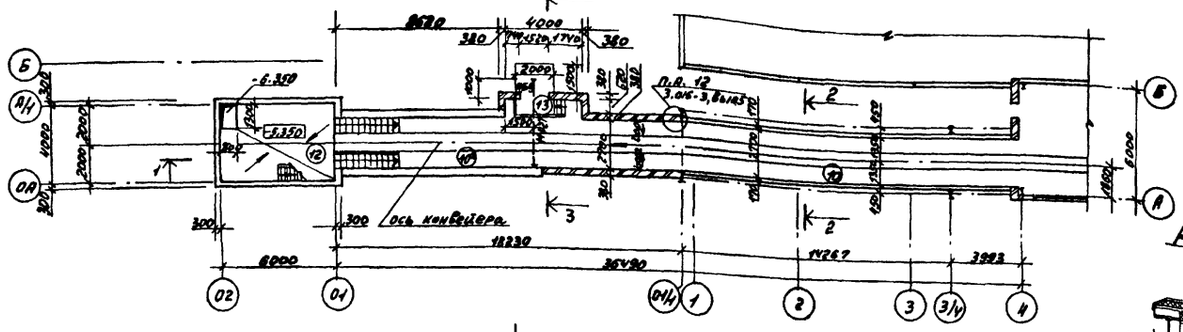

Разрез 1-1

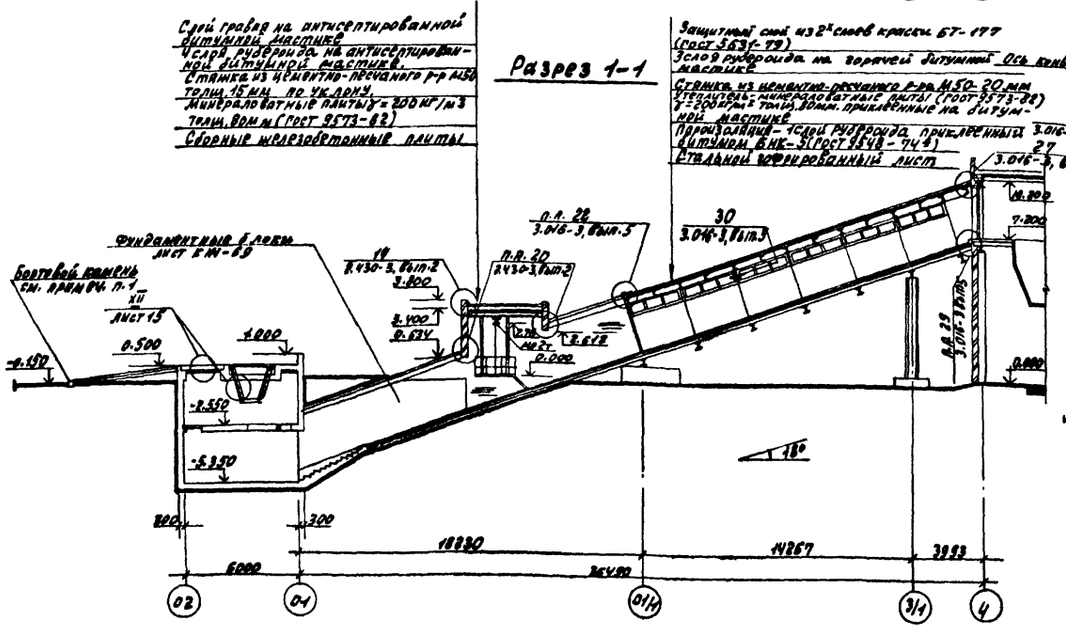

Разрез 2-2

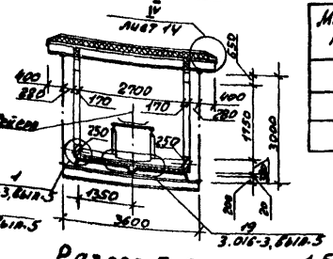

Разрез 3-3

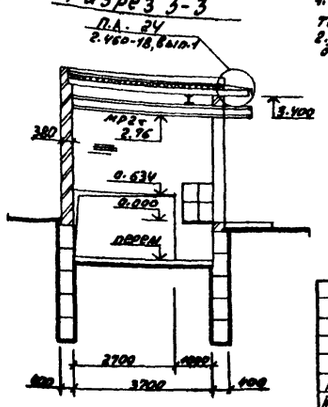

Экспликация полов

Наименование или номер помещения	Тип пола	Схема пола или номер узла по серии	Элементы пола и их толщина	Площадь пола, м²
Транспортерная галерея	10 / 10а		Покрытие-бетон В20 по уклону от 50 до 102 мм. Гидроизоляция-2 слоя горячей асфальтовой мастики-10 мм. Прослойка-цементно-песчаный р-р М150-20 мм. Утеплитель-керамзит γ=500 кг/м³-80 мм. Основание-сборная железобетонная плита-для типа пола (10); монолитный железобетон-для типа пола (10а)	101.5
Пандус приемно-дробильного устройства	11		Покрытие-мелкозернистый асфальтобетон-50 мм. Прослойка-щебень, пропитанный битумом-60 мм. Подстилающий слой-уплотненный щебень-140 мм. Основание-песчаная засыпка, уплотненный грунт	128.2
Приемно-дробильное устройство на отм. -2.550	8		Покрытие-цементно-песчаный р-р М150-30 мм. Основание-монолитный железобетон	14.5
Приемно-дробильное устройство на отм. -5.350	12		Покрытие-бетон В20 по уклону от 0 до 118 мм. Основание-монолитный железобетон	23.0

Ведомость проемов ворот и дверей

Марка, поз.	Размер проема, мм
13	1520×3100

Ведомость перемычек

Марка, поз.	Схема сечения
ПБ9	6

1. Бортовой камень учтен в спецификации элементов, замаркированных в типовых узлах на листе 3.
2. Согласно серии 3.016-3 в эксплуатационных проходах уложить съемные деревянные ходовые трапы, обработанные огнезащитным составом.

Привязан

Инв. №

ГИП	Гусева		
Нач. отд.	Ехилевский		
Н. контр.	Силькунов		
Гл. спец.	Погорельский		
Рук. гр.	Сакулинская		
Ст. арх.	Кузочкина		

ТП 903-1-223.86 - АР

Котельная с 4 котлами КЕ-2,5-140
Топливо-каменные и бурые угли.

Стадия	Лист	Листов
РП	10	

Вариант с ленточным конвейером. Галерея. Планы. Разрезы.

Госстрой СССР ГПИ Горьковский САНТЕХПРОЕКТ

Инв. № подл. | Подпись и дата | Взам. инв. №

21105-09 15

Альбом VII часть 1

План пандуса приемно-дробильного устройства

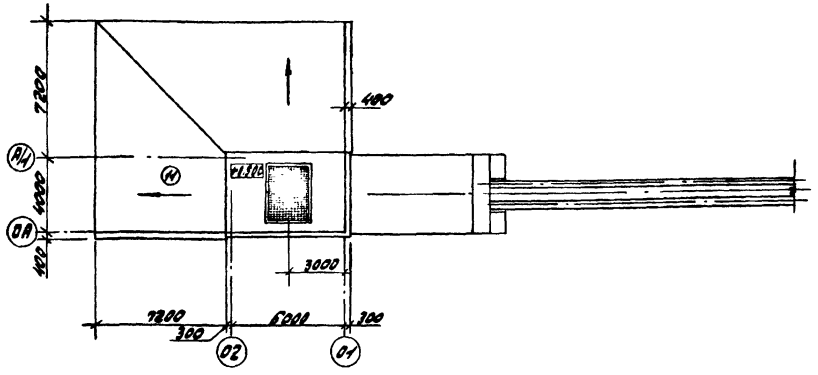

План эстакады

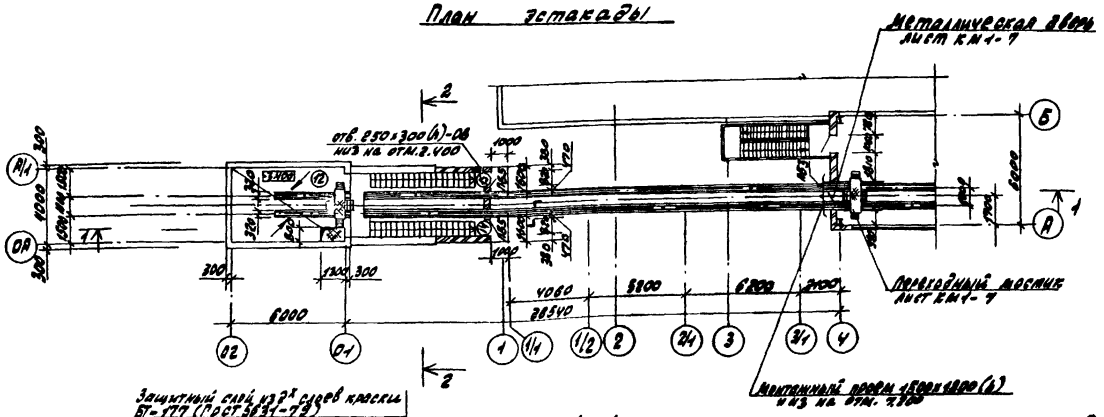

Защитный слой из 2х слоев краски БТ-177 (ГОСТ 5631-79)

Слоя рубероида на горячей битумной мастике

Стяжка из цементно-песчаного раствора М50 - 20 мм

Утеплитель - минераловатные плиты (ГОСТ 9573-82) $\gamma = 200$ кг/м3 толщ. 80 мм, приклеенные на битумной мастике

Сборные железобетонные плиты

Разрез 1-1

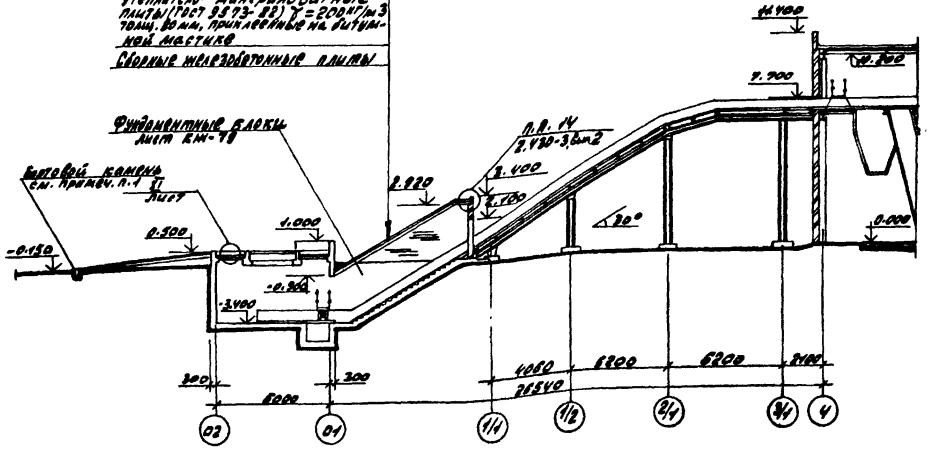

Разрез 2-2

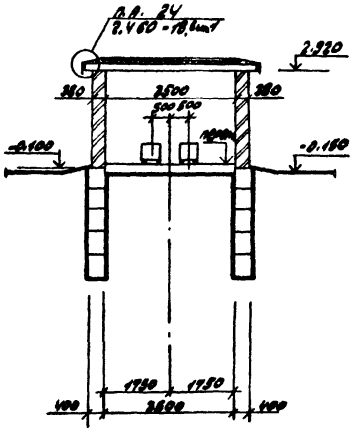

Экспликация полов

Наименование или номер помещения	Тип пола	Схема пола или номер узла по серии	Элементы пола и их толщина	Площадь пола, м²
Пандус приемно-дробильного устройства	11		Покрытие - мелкозернистый асфальтобетон -50 мм Прослойка - щебень, пропитанный битумом -60 мм Подотилающий слой - уплотненный щебень -140 мм Основание - песчаная засыпка, уплотненный грунт	128.2
Приемно-дробильное устройство на отм. -3.400	12		Покрытие - бетон В20 по уклону от 0 до 118 мм Основание - монолитный железобетон	23.0

Ведомость проемов ворот и дверей

Марка, поз.	размер проема, мм
14, 15	810×2070

Ведомость перемычек

Марка, поз.	Схема сечения
ПБ3 ПБ5	2- ПБ3 3- ПБ5

1. Бортовой камень учтен в спецификации элементов, замаркированных в узлах на листе 3.

Привязан:

Инв. №

			ТП 903-1-223.86			-АР
			Котельная с 4 котлами КЕ-2.5-14с Топливо-каменные и бурые угли			
Гип	Гусева			Стадия	Лист	Листов
Нач. отд.	Ехилевский			РП	11	
Н. контр.	Силькунов					
Гл. спец.	Погорельский		Вариант со скребковым конвейером. Эстакада. Планы. Разрезы.	Госстрой СССР ГПИ Гарьковский САНТЕХПРОЕКТ		
Рук. гр.	Сакулинская					
Ст. арх.	Кузочкина					

21195-02 16

Альбом VII часть 1

Фасад галереи
Вариант с ленточным конвейером

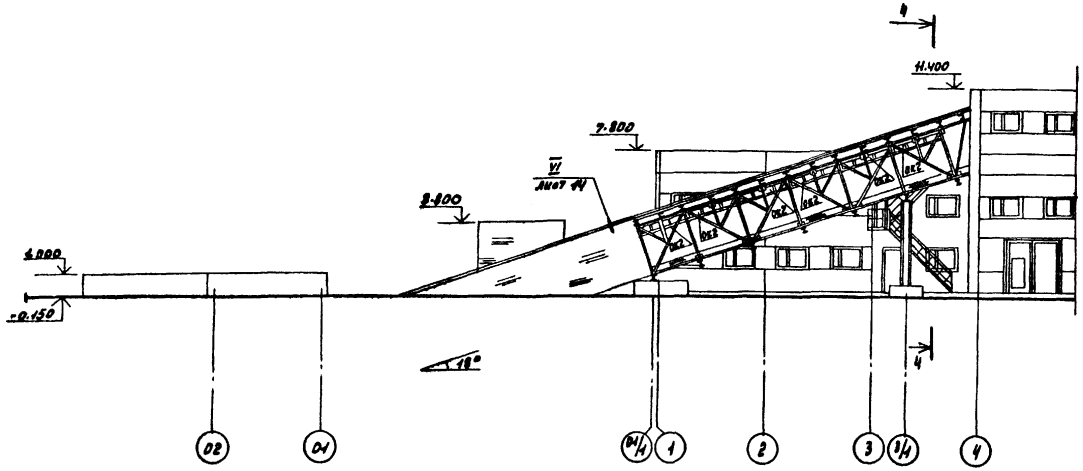

Вид 4-4

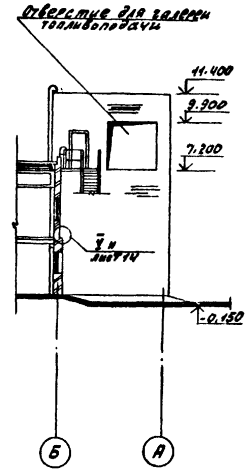

Схема заполнения оконные проемов ок2

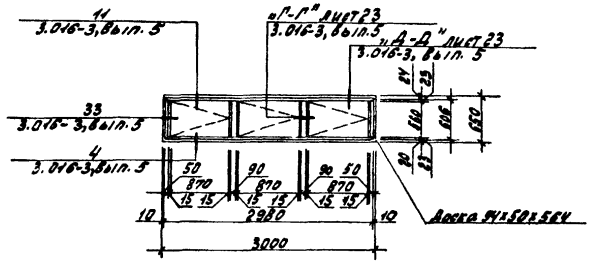

Фасад эстакады
Вариант со скребковым конвейером

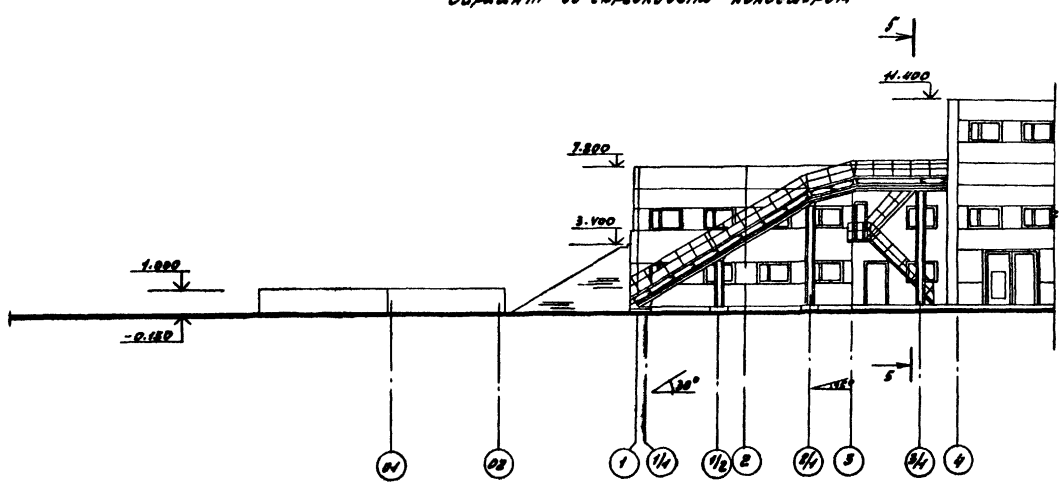

Вид 5-5

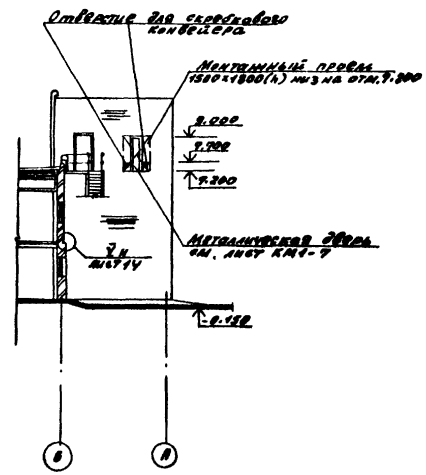

Привязан:

Инв. №

			ТП 803-1-223.86	-АР
			Котельная с 4 котлами КЕ-2.5-14С Топливо-каменные и бурые угли	
Гип	Гусева		Стадия	Лист	Листов
Нач. отд.	Ехилевский		РП	12	
Н. контр.	Сильчуков				
Гл. спец.	Погорельский		Фасады галереи и эстакады	Госстрой СССР ГПИ Горьковский САНТЕХПРОЕКТ	
Рук. гр.	Сакулинская				
Ст. арх.	Кузочкина				

21195-02 17

Инв. № подл. | Подпись и дата | Взам. инв. №

Альбом VII часть 1

Дверь индивидуальная ДИ-1

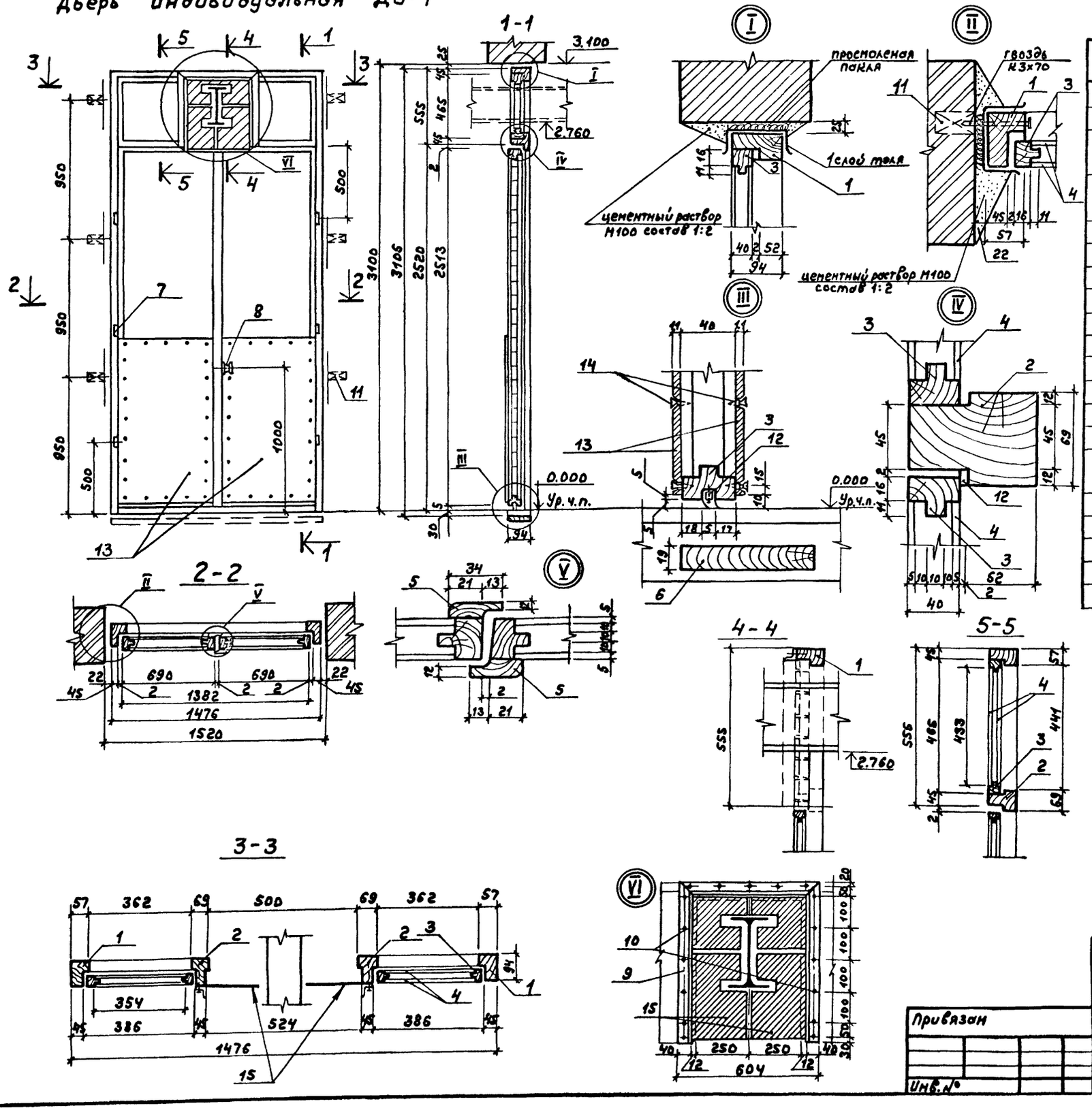

Спецификация материалов на дверь индивидуальную ДИ-1

Марка, поз.	Обозначение	Наименование	Кол.	Масса ед., кг.	Примечание
1	ГОСТ 24454-80Е	Коробка: ℓ = 3.105 м. ℓ = 1.476 м	2 шт. 1 шт.	—	
2	ГОСТ 24454-80Е	Импост: ℓ = 0.465 м. ℓ = 0.386 м.	2 шт. 2 шт.	—	
3	ГОСТ 24454-80Е	Обкладка дверей: ℓ = 2.513 м. ℓ = 0.690 м. Обкладка фрамуги: ℓ = 0.354 м. ℓ = 0.465 м.	4 шт. 4 шт. 4 шт. 4 шт.	—	
4	ГОСТ 3916-69	Облицовка (фанера ФСФ толщиной 5 мм): 2481×658 (h) 354×433 (h)	2 шт. 2 шт.	—	
5	ГОСТ 24454-80Е	Нащельник 34×13 (h); ℓ = 2.513	2 шт.	—	
6	ГОСТ 24454-80Е	Монтажная доска 1476×94×13	1 шт.	—	
7	ГОСТ 5088-78	Петли дверные полушарнирные	6 шт.	—	
—	ГОСТ 5089-80	Замок фалевый цилиндровый 45 мм.	1 шт.	—	
8	ГОСТ 5088-78	Ручки фалевые „Г"-образные	2 шт.	—	
—	ГОСТ 5090-79	Шпингалет врезной	1 шт.	—	
9	ГОСТ 8509-72*	L40×3	1.71 м пог.	1.85	
10	ГОСТ 1145-80*	Шурупы ф5×60	17 шт.	—	
11	ГОСТ 24454-80Е	Антисептированные деревянные пробки	6 шт.	—	
12	ГОСТ 6051-76	Уплотняющая прокладка резиновая толщиной: 5 мм 1 мм 2 мм	1.7 м пог. 4.2 м пог. 1.2 м пог.	—	
13	ГОСТ 14918-80*	Сталь тонколистовая кровельная 1200×670×1.1	4 шт.	—	
14	ГОСТ 1145-80*	Шурупы 1-3×16	—	—	
15	———	Пористая резина 300×510	2 шт.	—	разрезать на 2 части

1. Дверной блок должен изготовляться из древесины хвойных пород. Полотна изготовляются из щитов со сплошным заполнением деревянными рейками облицованными фанерой марки ФСФ по ГОСТ 3916-69 на клеях повышенной влагостойкости.
2. Дверь должна поставляться собранной в комплекты блоков, огрунтованной и окрашенной за один раз с навеской полотен и установкой всех приборов, кроме ручек.
3. Крепление коробок в стенах должно производиться металлическими штырями или шурупами к деревянным пробкам, которые устанавливаются при кладке стен. Деревянные пробки антисептируются. Зазоры между кирпичной кладкой и коробкой законопачиваются просмоленой паклей. Коробка внизу расшивается монтажной доской, прибиваемой гвоздями к торцам коробки. Для герметичности внизу в прорези дверного полотна устанавливается уплотняющая резиновая прокладка.
4. После монтажа монорельса фрамуги жестко закрепить по месту уголками L40×3. Стальные детали и шурупы покрыть антикоррозионным лаком.
5. Куски пористой резины δ = 15 мм закреплены на шурупах уголками L40×3 (ГОСТ 8509-72*), верх не закреплен, по контуру монорельса фигурный вырез, куски разрезаны на 2 части.

ГИП	Гусева		
Нач. отд.	Ехилевский		
Н. контр.	Сальнунов		
Гл. спец.	Погорельский		
Рук. гр.	Сакулинская		
Ст. арх.	Кузочкина		
Арх.	Иванов		

Привязан

Инв. №

ТП 903-1-223.86 -АР

Котельная с 4 котлами КЕ-2,5-14С
Топливо-каменные и бурые угли

Стадия	Лист	Листов
РП	13	

Дверь индивидуальная ДИ-1

Госстрой СССР ГПИ Горьковский Сантехпроект

Копир. 21195-02 18

Альбом III 4.903-1 вып.1

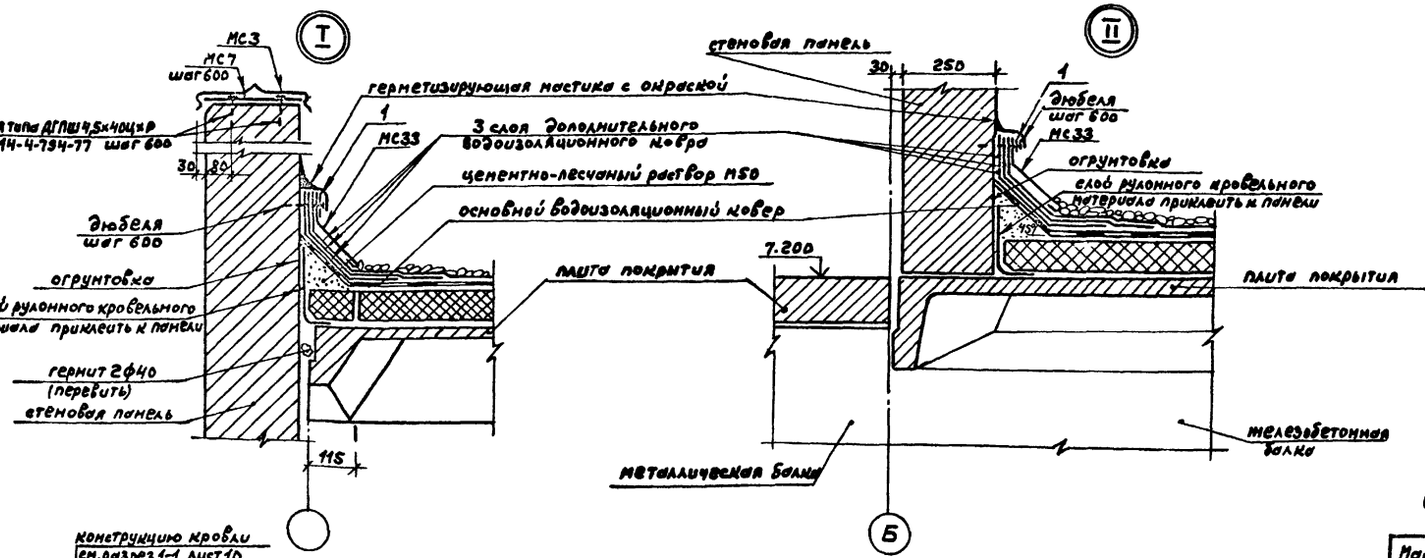

Спецификация элементов, замаркированных в узлах.

Марка поз.	Обозначение	Наименование	Кол.	Масса ед., кг	Примечание
МС3	2.460-18, вып.3	Фартук	113 шт.	4.1	
МС7	2.460-18, вып.3	Костыль	260 шт.	0.38	
МС33	2.460-18, вып.3	Фартук	148 шт.	2.8	
МС8	2.460-18, вып.3	Костыль	2шт.	0.45	
1	ГОСТ 103-76*	Полоса 5-4х40 ст3кп ТУ14-1-3023	805,5 м.пог.	1.26	
2	ГОСТ 14918-80*	Стальной лист 0,8х750	54 м.пог.	4.8	согнуть по месту
3	ГОСТ 24454-80Е	Антисептированная доска 50х150х6000	23шт.	—	
4	ГОСТ 8509-72*	L 90х6	395 м.пог.	8.3	разрезать по месту
5	ГОСТ 6787-80	Плитка керамическая 170х170х13	6,3м²	—	
6	ГОСТ 24454-80Е	Деревянная пробка 100х120х25	92шт.	—	
7	3.016-3, вып.5	Фасонный элемент 9	54 м.пог.	6.3	масса 1м2
8	3.016-3, вып.5	Фасонный элемент 10	54 м.пог.	6.3	масса 1м2
9	ГОСТ 8509-72*	L 140х9	14 м.пог.	19.4	

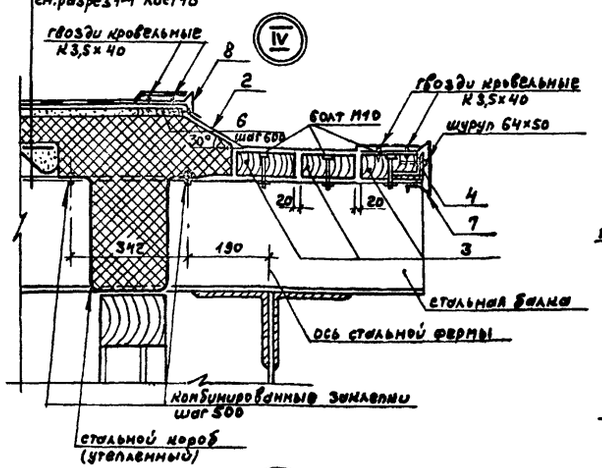

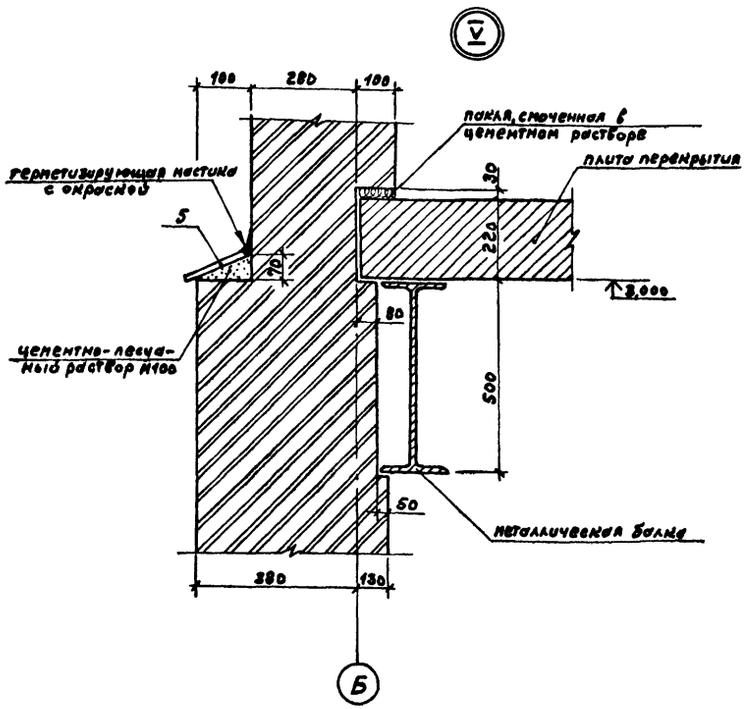

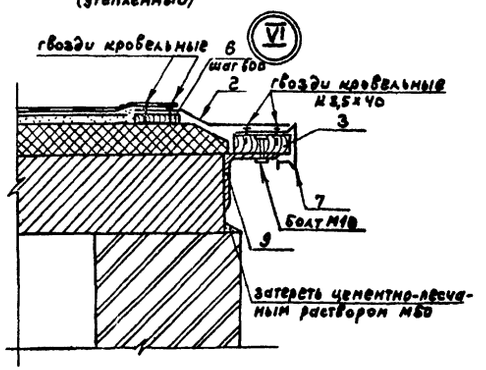

Привязан

Инв.№

ТП 903-1-229.86			-АР
Котельная с 4 котлами КЕ-2,5-14С топливо-каменные и бурые угли			
	Стадия	Лист	Листов
	РП	14	
Узлы I ÷ VI	Госстрой СССР ГПИ Горьковский сантехпроект		

ГИП	Гусева	
Нач.отд.	Ехилевский	
Н.контр.	Сильчунов	
Гл.спец.	Погорельский	
Рук.гр.	Самушенков	
Ст.арх.	Кузочкина	
Арх.	Черепнова	

Инв.№ подл. | Подп. и дата | Взам.инв.№

Копир. 21195-02 19

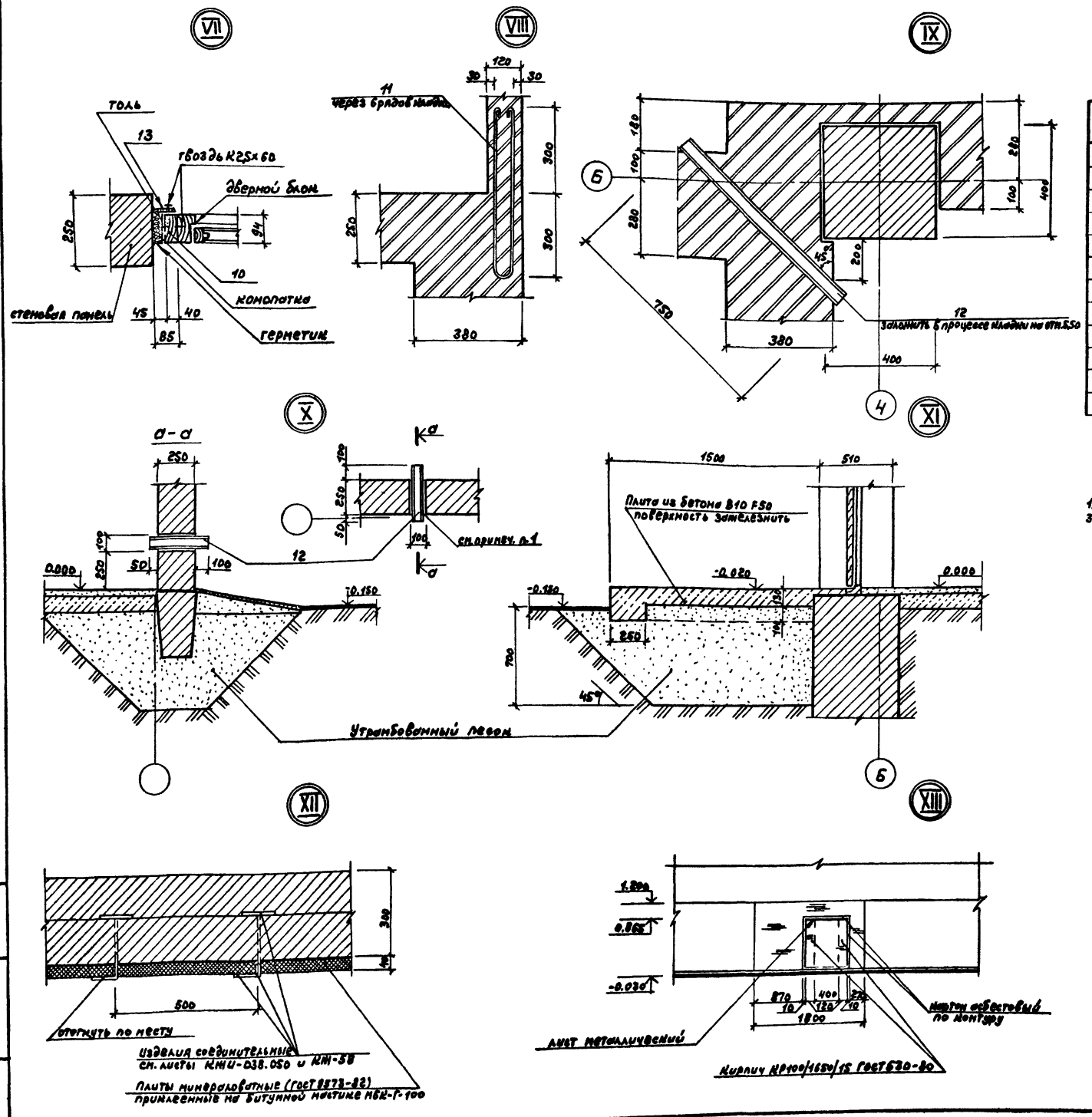

Спецификация элементов, замаркированных в узлах

Марка, поз.	Обозначение	Наименование	Кол.	Масса ед., кг.	Примечание
10	ГОСТ 24454-80Е	Антисептированная доска 40×94×2370	2шт.	—	
11	ГОСТ 5781-82*	ВА-I ℓ=1350мм	14шт	0.30	
12	ГОСТ 8732-78*	Труба 50×2,5 / ГОСТ 8731-74*	16м.пог.	2.93	
13	ГОСТ 8242-75	Наличник (тип 1), ℓ=2,37м	2шт	—	
12	ГОСТ 8732-78*	Труба 50×2,5 / ГОСТ 8731-74*	1,6м.пог.	2.93	
—	ГОСТ 9573-82	Минераловатные плиты толщ.40мм	60шт	—	
—	ГОСТ 2850-80	Картон асбестовый КАОН-1-10×1000×1000	4шт.	—	
—	ГОСТ 19903-74*	Лист металлический -380×5 ℓ=660мм	1шт.	9.8	
МР	ИИ 03-03, альбом 71-64	Металлическая решетка	1шт.	12.74	

1. В стеновой панели высверлить отверстие ф100, после установки трубы зачеканить цементно-песчаным раствором М150.

Привязан

Инв.№

ТП 903-1-227.86 - АР

Котельная с 4 котлами КЕ-2,5-14С
Топливо-каменные и бурые угли

ГИП	Гусева	Стадия	Лист	Листов
Нач.отд.	Ехилевский	РП	15	
Н.контр.	Сильчуков			
Гл.спец.	Погорельский	Узлы VII - XIII	Госстрой СССР ГПИ Горьковский Сантехпроект	
Рук.гр.	Сакулинская			
Ст.арх.	Кузочкина			

Копир. 21195-02 20

Инв.№ подл. | Подп. и дата | Взам.инв.№

Альбом VII часть 1

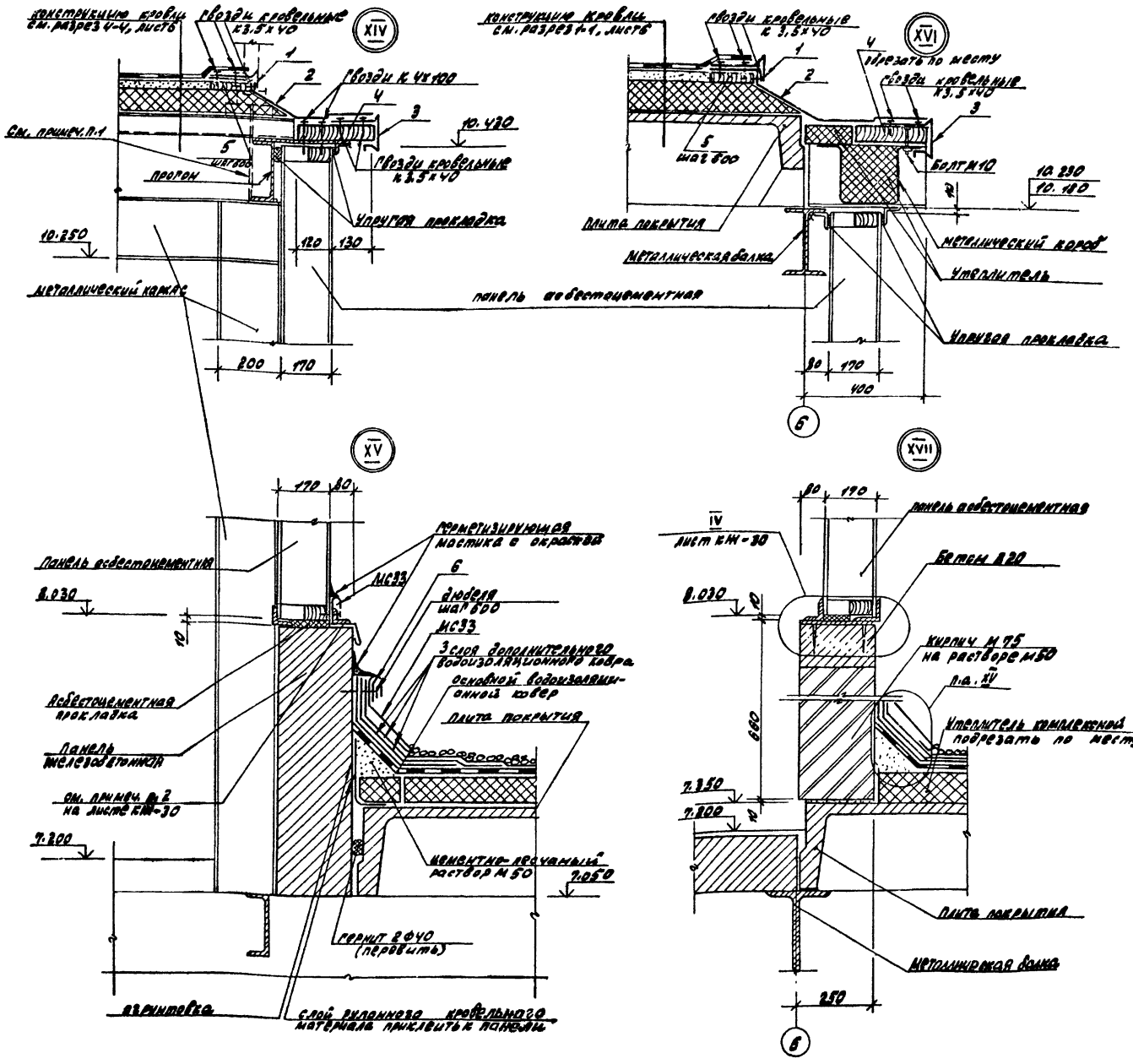

Спецификация элементов, замаркированных в узлах.

Марка поз.	Обозначение	Наименование	Кол.	Масса ед. кг	Примечание
1	3.016-3, вып.5	Фасонный элемент 10	25,7 м.пог.	6.3	масса 1м²
2	ГОСТ 14918-80*	Стальной лист 0,8×750	25,7 м.пог.	4.8	согнуть по месту
3	3.016-3, вып.5	Фасонный элемент 9	25,7 м.пог.	6.3	масса 1м²
4	ГОСТ 24454-80Е	Антисептированная доска 50×250×6000	5шт.	—	
5	ГОСТ 24454-80Е	Деревянная пробка 100×120×25	43 шт.	—	
6	ГОСТ 103-76*	Полоса 6-4×40 СТ3кп ТУ14-1-3023	25,7 м.пог.	1.26	
МС33	2.460-18, вып.3.	Фартук	34 шт.	2.8	

1. В местах установки стоек ограждения кровлю выполнить по месту.

Привязан:

Инв. №

ГИП	Гусева		
Нач. отд.	Ехилевский		
Н. контр.	Силькунов		
Гл. спец.	Погорельский		
Рук. гр.	Сакулинский		
Ст. арх.	Кузочкина		
Арх.	Черепнова		

ТП 903-1-223.86 -АР

Котельная с 4 котлами КЕ-2,5-14С
Топливо-каменные и бурые угли

Стадия	Лист	Листов
РП	16	

Узлы XIV – XVII

Госстрой СССР
ГПИ Гарьковский
САНТЕХПРОЕКТ

21195-02 21

Ведомость рабочих чертежей основного комплекта марки КМ1

Лист	Наименование	Примечание
1	Общие данные (начало)	
2	Общие данные (окончание). Ведомость металлоконструкций по видам профилей	
3	Техническая спецификация металла (начало)	
4	Техническая спецификация металла (окончание)	
5	Схемы расположения балок на отм. 7.200 (для варианта с ленточным конвейером) и на отм. 10.200. Разрезы 1-1÷4-4	
6	Разрезы 5-5÷8-8	
7	Схемы расположения балок на отм. 7.200; опор под конвейер переходных площадок Р,Д (вариант со скребковым конвейером)	
8	Схемы расположения балок перекрытия на отм. 3.250; ограждения, элементов рамы ворот	
9	Схемы расположения балок на отм. 3.900; площадки на отм. 0.000, балок для крепления натяжного устройства	
10	Схема расположения площадок на отм. 4.200; 5.900	
11	Опора под деаэратор	
12	Схемы расположения лестниц №1; №2. Ограждение кровли	
13	Схема расположения балок для крепления трубопроводов	
14	Схемы перекрытия каналов	
15	Схемы расположения: монорельсов на отм. 5.300; 9.820, фахверка для перегородок. Сетчатое ограждение натяжного устройства	
16	Узлы 1÷6	
17	Узлы 7÷10	
18	Узлы 11÷15	
19	Узлы 16÷20	
20	Узлы 21÷27	
21	Узлы 28÷36	
22	Узлы 37÷45	
23	Узлы 46÷52	

Ведомость ссылочных и прилагаемых документов

Обозначение	Наименование	Примечание
	Ссылочные документы	
1.460.3-3	Стальные лестницы, площадки, стремянки и ограждения.	
выпуск 0	Материалы для проектирования	
выпуск 1	Конструкции из холодногнутых профилей	
часть 1	Чертежи КМД	
часть 2		
1.426.2-3 выпуск 2	Стальные подкрановые балки Пути подвесного транспорта пролетом 3, 4 и 6 м. Чертежи КМ	
2.460-1	Типовые архитектурно-строительные детали одноэтажных производственных неотапливаемых зданий с покрытиями из асбестоцементных волнистых листов ГДР	Для КМ1-12
выпуск 1	Детали покрытий из асбестоцементных волнистых листов	
3.016-3	Отапливаемые транспортные галереи пролетами 18, 24 и 30 м с облегченными ограждающими конструкциями	Для КМ1-5
выпуск 0	Материалы для проектирования	
1.494-24	Стаканы для крепления крышных вентиляторов дефлекторов и зонтов.	
выпуск 2	Стальные стаканы с наружным диаметром 402; 720; 1020 и 1420 мм для установки на покрытия со стальным профилированным настилом. Чертежи КМ Материалы для проектирования	

Общие указания

1. Стальные конструкции разработаны на стадии КМ в соответствии с главами СНиП II-В.3-72, СНиП II-6-74 и являются исходным материалом для разработки рабочих чертежей на стадии КМД
2. За относительную отметку 0.000 принят уровень чистого пола котельной соответствующий абсолютной отметке [ ]
3. Изготовление и монтаж конструкций производить в соответствии с главой СНиП III-18-75.
4. Заводские соединения приняты сварными
5. Монтажные соединения приняты на болтах нормальной точности класса прочности 4.6 по ГОСТ 7798-70* и монтажной электросварке согласно ГОСТ 5264-80.
6. Монтажные работы должны производиться по заранее разработанному и утвержденному проекту производства работ, выполненному в соответствии с требованиями СНиП III-1-76 и СНиП III-7-80.
7. Сварку производить электродами типа Э42 ГОСТ 9467-75.
8. Все металлоконструкции окрасить двумя слоями эмали ПФ-115 по одному слою грунта ЛФ-020 (кроме оговоренных на листе КМ1-5, КМ1-9. в соответствии с главой СНиП III-23-76.
9. Крепление элементов производить по расчетным усилиям, указанным в ведомостях элементов Минимальное усилие для крепления 50 Кн.
10. Все металлоконструкции рассчитаны на нагрузки:
    а) снег IV р-н - 150 кг/м²
    б) ветер IV р-н - 55 кг/м²

Условные обозначения

- Сварной заводской шов
- Сварной монтажный шов
- Болт временный
- Номер узла
- Номер листа, где изображен узел

Типовой проект разработан в соответствии с действующими нормами и правилами и предусматривает в части металлических конструкции мероприятия, обеспечивающие взрывную, взрывопожарную и пожарную безопасность при эксплуатации здания

Главный инженер проекта Гусева

Согласовано:

Инв.№ подл. | Подпись и дата | Взам.инв.№ | Инв.№ дубл. | Подпись и дата

Привязан:			
Инв.№			
ТП 903-1-227.86 -КМ1			
Котельная с 4 котлами КЕ-2,5-14С Топливо-каменные и бурые угли			
ГИП Гусева		Стадия	Лист	Листов
Нач.отд. Елизаветин		РП	1	23
Н.контр. Марков				
Гл.спец. Марков				
Рук.гр. Бабурина		Общие данные (начало)	Госстрой СССР ГПИ Теракский Сантехпроект	
Инж. Ильичева				

Альбом VII часть 1.

Альбом

Наименование конструкций по номенклатуре Прейскуранта № 01-22	Позиция по прейскуранту № 01-22	№ п.п.	Код конструкций	Масса конструкции, т: Всего стали, повышенной и высокой прочности	по видам профилей стали: Балки и швеллеры	Крупносортная сталь	Среднесортная сталь	Мелкосортная сталь	Толстолистовая сталь	Универсальная сталь	Тонколистовая сталь	Гнутые и гнутосварные	Трубы	Прочие	Всего	Количество, шт	Серия типовых конструкций
1	2	3	4	5	6	7	8	9	10	11	12	13	14	15	16	17	18
Балки покрытий	306-4		526153		3,25	0,16/0,21			0,15		0,03		0,09	1.27	4,88/5,05		
Балки перекрытий	309-24		526182		11,84	0,92			0,95						13,85		
	309-28				8,14/10,58	0,39			2,16						10,80/13,26		
Связи покрытий	307-2		526164			0,26			0,03						0,29		
Колонны	301-10		526111	0,03	1,57				3,45						5,10		
Связи колонн	307-3		526161			2,85			0,57						3,46		
Монорельсовые пути	303-29		526235		0,44	0,19			0,09						0,73		
Поддерживающие балки	303-33		526235		0,65				0,23						0,89		
Балки площадок	309-24		526233		1,39				0,21					0,62	2,24		
	309-28				1,55/1,66	1,89			4,07					0,27/0,31	7,86/8,01		
Каркас опоры под деаэратор	323-4		526396		1,00	1,44			0,38					0,29	3,14		
Бункера	313-6		526394			3,38			10,36						13,88		
Короб золошлакоудаления	313-5		526393			0,69			2,16						2,88		
Балки для крепления трубопроводов	308-1		526171		3,17	0,19		0,05	0,34						3,79		
Пожарные лестницы	312-2		526242		0,07	0,17/0,24		0,05	0,02						0,22/0,32		
Перегородки сетчатые	302-14		526213		1,23	1,36/1,38			0,02					0,03	2,67/2,69		
Лестницы	312-1		526242			0,30/0,33		0,05	0,08/0,09		0,34/0,35	0,59/0,65			1,38/1,49		1.450.3-3 вып. 0;1
Ограждения	312-7		526244			0,23		0,26				0,89/0,95			1,40/1,46		
Ограждение кровли	312-7		526244			0,13		0,16					0,10		0,40		
Итого				0,03	34,23/36,85	14,55/17,72		0,57	25,25/25,28		0,34/0,38	1,48/1,60	0,19	2,48/2,52	79,86/82,93		
Контрольная сумма																	

Масса конструкций в числителе для варианта с ленточным конвейером, в знаменателе - со скребковым конвейером

Инв. № подл. | Подп. и дата | Взам. инв. №

Привязан:

Инв. №

ГИП	Гусева	
Нач. отд.	Ехилевский	
Н. контр.	Марков	
Гл. спец.	Марков	
Рук. гр.	Бабурина	
Ст. инж.	Волкова	

ТП 903-1-223.86 - КМ1

Котельная с 4 котлами КЕ-2,5-14С
Топливо-каменные и бурые угли

Стадия	Лист	Листов
РП	2	

Общие данные (окончание) ведомость металлоконструкций по видам профилей

Госстрой СССР ГПИ Горьковский Сантехпроект

Альбом VIII часть 1

Вид профиля и ГОСТ, ТУ	Марка металла и ГОСТ	Обозначение и размер профиля	№ п.п.	Код: марки металла	Код: вида профиля	Код: размера профиля	Количество шт	Длина, мм	Масса металла по элементам конструкций, т: Балки покрытия	Балки перекрытия	Связи покрытия	Колонны	Связи колонн	Монорельсовые пути	Балки площадок	Каркас опоры под дегазатор	Бункера	Короб шлако-золоудаления	Балки для крепления трубопроводов	Лестницы и ограждения	Общая масса, т	Развернутая площадь поверхности (м²)	Масса потребности в металле по кварталам, т (заполняется изготовителем) I	II	III	IV	Заполняется ВЧ
									Код элемента конструкций: 526153	526182	526164	526111	526161	526235	526233	526396	526394	526393	526171							
1	2	3	4	5	6	7	8	9																			
Двутавры и тавры с параллельными гранями полок ТУ 14-2-24-72	Вст3пс 6-1 ТУ 14-1-3023-80	I 20Б2			24511					1.39					1.03				0.57		2.99	109.73					
		I 30Б1			24511										0.32						0.32	11.33					
		I 35Б2			24511					3.54											3.54	110.09					
		I 50Б1			24514					6.56											6.56	162.69					
	Итого			12300						11.49					1.35				0.57		13.41						
	Вст3пс 6-1 ТУ14-1-3023-80	I 20Ш1		12300	24619				1.00			1.40									2.40	81.12					
Всего профиля									1.00	11.49		1.40			1.35				0.57		15.81	534.38					
Балки двутавровые ГОСТ 8239-72	Вст3Гпс5-1 ТУ 14-1-3023-80	I 20		12360	24171									0.94							0.94	35.81					
Швеллеры ГОСТ 8240-72*	Вст3пс 6-1 ТУ14-1-3023-80	[16			26182					0.35					0.10				0.77		1.22	49.41					
		[18			26212										0.55						0.55	21.62					
		[20			26239				1.80	1.38 / 2.95		0.12			0.09				0.33	0.55	4.27 / 5.84	163.54 / 223.67					
	Итого			12300					1.80	1.73 / 3.30		0.12			0.74				1.10	0.55	6.04 / 7.61						
	Вст3пс 6 ГОСТ 380-71*	[22			26255					0.97											0.97	35.50					
		[24			26271					4.90 / 5.70											4.90 / 5.70	171.5 / 199.5					
	Итого			12300						5.87 / 6.67											5.87 / 6.67						
	Вст3кп2 ГОСТ 380-71*	[10		11240	26140				0.35	0.30					0.77 / 0.87	0.97			1.41	0.64 / 0.71	4.44 / 4.61	192.37 / 206.07					
	Вст3сп5 ГОСТ 380-71*	[10		14460	26140									0.12							0.12						
Всего профиля									2.15	7.90 / 10.27		0.12		0.12	1.51 / 1.61	0.97			2.51	1.19 / 1.26	16.17 / 19.01						
Стиль прокатная угловая равнополочная ГОСТ 8509-72*	Вст3пс 6-1 ТУ 14-1-3023-80	L 90х7								0.38			1.37			0.65	0.45				2.85	105.45					
		L 100х7								0.09				0.01			0.16		0.05	0.07	0.38	14.06					
		L 100х8							0.02												0.02	0.66					
		L 125х9													0.53						0.53	15.64					
		L 140х9								0.80			0.65				2.67			0.12	4.24	125.08					
	Итого			12300	21113				0.02	1.27			2.02	0.01	0.53	0.65	3.28		0.05	0.19	2.00 / 2.02						
	Вст3пс 6 ГОСТ 380-71*	L 75х6									0.25		0.75		0.07				0.03	0.16	1.26	55.44					
		L 80х6																0.56		0.21	0.77	33.88					
	Итого			12300	21113						0.25		0.75		0.07			0.56	0.03	0.37	2.03						
	Вст3кп2 ГОСТ 380-71*	L 50х5							0.15					0.02	0.07	0.75		0.11	0.10	0.25 / 0.33	2.35 / 2.43	128.2 / 136.36					
		L 63х5							0.03					0.15	0.26					0.81	1.22 / 1.25	63.44 / 65.80					
	Итого			11240	21113				0.15 / 0.18					0.17	1.23	0.75		0.11	0.10	1.06 / 1.14	3.57 / 3.68						
Всего профиля									0.15 / 0.20	1.27	0.25		2.77	0.18	1.83	1.40	3.28	0.67	0.18	1.62 / 1.70	13.60 / 13.73						

Масса конструкций в числителе для варианта с ленточным конвейером, в знаменателе - со скребковым конвейером

Привязан:

Инв. №

ГИП	Гусева		
Нач. отд.	Ехилевский		
Н. контр.	Марков		
Гл. спец.	Марков		
Рук. гр.	Бабурина		
Ст. инж.	Волкова		

ТП 903-1-222.86 -КМ1

Котельная с 4 котлами КЕ-2,5-14С
Топливо: каменные и бурые угли

Стадия	Лист	Листов
РП	3	

Техническая спецификация металла (начало)

Госстрой СССР ГПИ Горьковский Сантехпроект

Альбом VII часть 1

Вид профиля и ГОСТ, ТУ	Марка металла и ГОСТ	Обозначение и размер профиля	№ п.п.	Код: Марки металла	Код: Вида профиля	Код: Размера профиля	Количество, шт	Длина, мм	Масса металла по элементам конструкций, т: Балки покрытия	Балки перекрытия	Связи покрытия	Колонны	Связи колонн	Монорельсовые пути	Балки площадок	Каркас опоры под дегератор	Бункера	Короб шлакозолоудаления	Балки для крепления трубопроводов	Лестницы и ограждения	Общая масса,*	Развернутая площадь поверхности (м)	Масса потребности в металле по кварталам, т (заполняется изготовителем): I	II	III	IV	Заполняется в ц
									Код элемента конструкций																		
1	2	3	4	5	6	7	8	9	526153	526182	526164	526111	526161	526235	526233	526396	526394	526393	526171								
Сталь листовая ГОСТ 19903-74*	Вст3пс6-1 ТУ 14-1-3023-80	-δ=8							0,07	0,05	0,03		0,05	0,05	0,05		10,06				10,36	332,56					
		-δ=10							0,07	1,50		2,25	0,50	0,17	0,20	0,10			0,20	0,01	5,00	128,50					
		-δ=12								0,05		0,40									0,45	9,68					
		-δ=20								0,01		0,67				0,07					0,75	9,75					
	Итого			12300	71110				0,14	1,61	0,03	3,32	0,55	0,22	0,25	0,17	10,06		0,20	0,01	16,56						
	Вст3кп2 ГОСТ 380-71*	-δ=1,6							0,03												0,03						
		-δ=6												0,05	0,50	0,20		2,10	0,05	0,02	2,90 / 2,92	123,82 / 124,69					
		-δ=8												0,05					0,08	0,01	0,14	4,50					
	Итого			11240	71110				0,03					0,10	0,50	0,20		2,10	0,13	0,01 / 0,03	3,04 / 3,09						
	09Г2С-6 ГОСТ 19282-73	-δ=32			71110							0,03									0,03	0,25					
Всего профиля									0,14 / 0,17	1,61	0,03	3,35	0,55	0,32	0,75	0,37	10,06	2,10	0,33	0,02 / 0,04	19,63 / 19,68						
Сталь листовая холоднотянутая ГОСТ 19904-74	Вст3кп ГОСТ 380-71*	Н60-845-1,0							1,23												1,23						
Сталь листовая рифленая ГОСТ 8568-77*	Вст3кп2 ГОСТ 380-71*	риф. δ=5		11240	71315					1,41					3,40						4,81						
Сталь листовая просечно-вытяжная ГОСТ 8706-78*	Вст3кп2 ГОСТ 380-71*	ЛВ-506		11240	71404										0,86 / 0,90	0,28					1,14 / 1,18						
Сталь круглая ГОСТ 2590-71*	Вст3кп2 ГОСТ 380-71*	• ф16		11240	11118														0,05	0,20	0,25						
Сетки стальные плетеные одинарные ГОСТ 5336-80	Вст3кп2 ГОСТ 380-71*	сетка N25-2,0		11240																0,03	0,03						
Трубы стальные электросварные ГОСТ 10704-76	Вст3кп2 ГОСТ 380-71*	тр. ф 32х2																		0,10	0,10						
		тр. ф 402х4							0,09												0,09						
	Итого								0,09											0,10	0,10 / 0,19						
Итого масса металла									4,67 / 4,84	23,68 / 26,05	0,28	4,87	3,32	1,56	9,70 / 9,84	3,02	13,34	2,77	3,64	3,16 / 3,33	74,01 / 76,86						
Лестницы и ограждения																					2,74 / 2,91						
Всего масса металла																					76,75 / 79,77						
В том числе по маркам	09Г2С-6											0,03									0,03						
	Вст3пс6-1								2,94 / 2,96	16,10 / 17,67	0,03	4,84	2,57	0,23	2,87	0,82	13,34		1,92	0,75	46,41 / 48,00						
	Вст3Гпс5-1													0,94							0,94						
	Вст3пс6									5,87 / 6,67	0,25		0,75		0,07			0,56	0,03	0,37	7,90 / 8,70						
	Вст3кп2								0,50 / 0,65	1,71				0,27	6,76 / 6,90	2,20		2,21	1,69	2,04 / 2,21	20,12 / 20,75						
	Вст3сп5													0,12							0,12						
	Б ст3кп								1,23												1,23						
Масса поставки элементов по кварталам (заполняется заказчиком)	I																										
	II																										
	III																										
	IV																										

Масса конструкций в числителе для варианта с ленточным конвейером, в знаменателе - со скребковым конвейером.

Привязан.

Инв. №

ГИП	Гусева	
Нач. отд.	Ехилевский	
Н. контр.	Марков	
Гл. спец.	Марков	
Рук. гр.	Бабурина	
Ст. инж.	Волкова	

ТП 903-1-223.86 -КМ1

Котельная с 4 котлами КЕ-2,5-14С
Топливо-каменные и бурые угли

Стадия	Лист	Листов
РП	4	

Техническая спецификация металла (окончание)

Госстрой СССР ГПИ Горьковский Сантехпроект

Инв. № подл. | Подп. и дата | Взам. инв. №

21195-02 25

Альбом VII часть 1

Схема расположения балок перекрытия на отм. 7.200 (для варианта с ленточным конвейером)

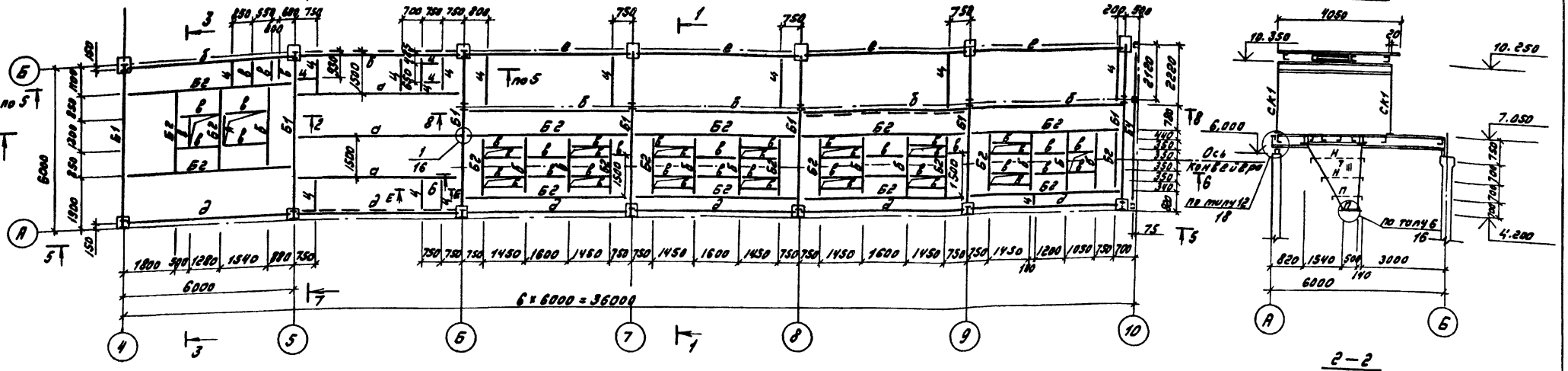

Схема расположения балок покрытия на отм. 10.200

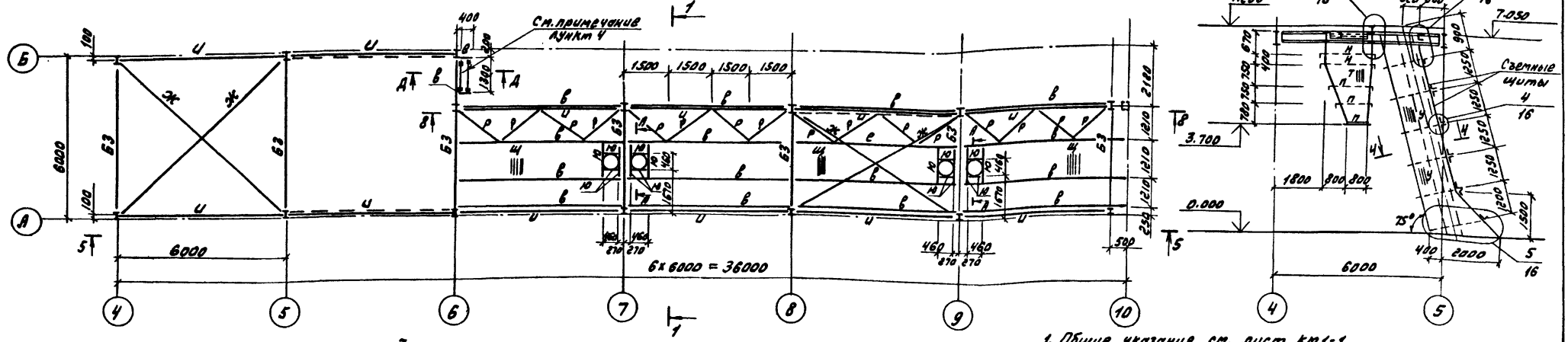

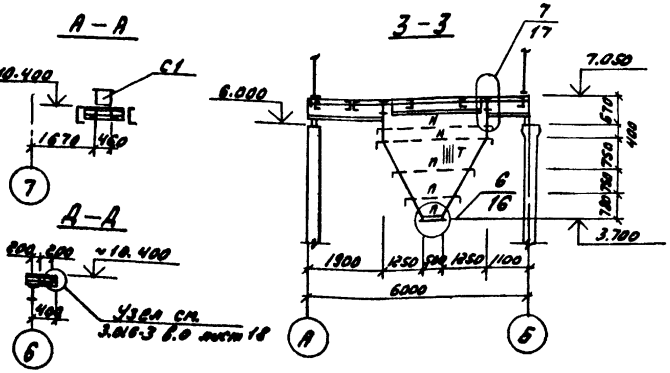

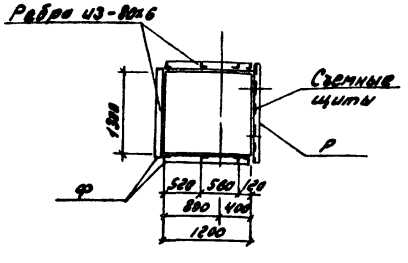

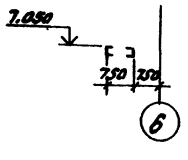

1. Общие указания см. лист КМ1-1
2. Ведомость элементов и разрезы 5-5 ÷ 8-8 см. КМ1-6
3. Стойки СК1 по ряду „А" в осях 4÷10 и по ряду „Б" в осях 4÷6 покрыть вспучивающимся огнезащитным покрытием ВПМ-2 по ГОСТ 23131-82
4. Выполнить короб кровельного покрытия из листовой стали -δ=1мм и крепление их к балкам кровли в соответствии с серией 3.016-3, вып. 0, лист 18
5. Узлы крепления стаканов с1 выполнить в соответствии с серией 1.494-24 вып. 2

				ТП 903-1-227.86	-КМ1
				Котельная с 4 котлами КЕ-2,5-14С Топливо-каменные и бурые угли	
				Стадия: РП	Лист: 5	Листов:
ГИП	Гусева			Схемы расположения балок на отм. 7.200 (для варианта с ленточным конвейером) и на отм. 10.200. Разрезы 1-1 ÷ 4-4	Госстрой СССР ГПИ Горьковский Сантехпроект
Нач. отд.	Ешевский				
Н. контр.	Марков				
Гл. спец.	Маяков				
Рук. гр.	Бабушкин				
Инж.	Усева				

Привязан:

Инв. №

Согласовано: СТП г. Пенза; Вахитов; Кач. опт. КБ; Колесова

Инв. № подл. | Подп. и дата | Взам. инв. №

21195-02 26

Альбом VII часть 1

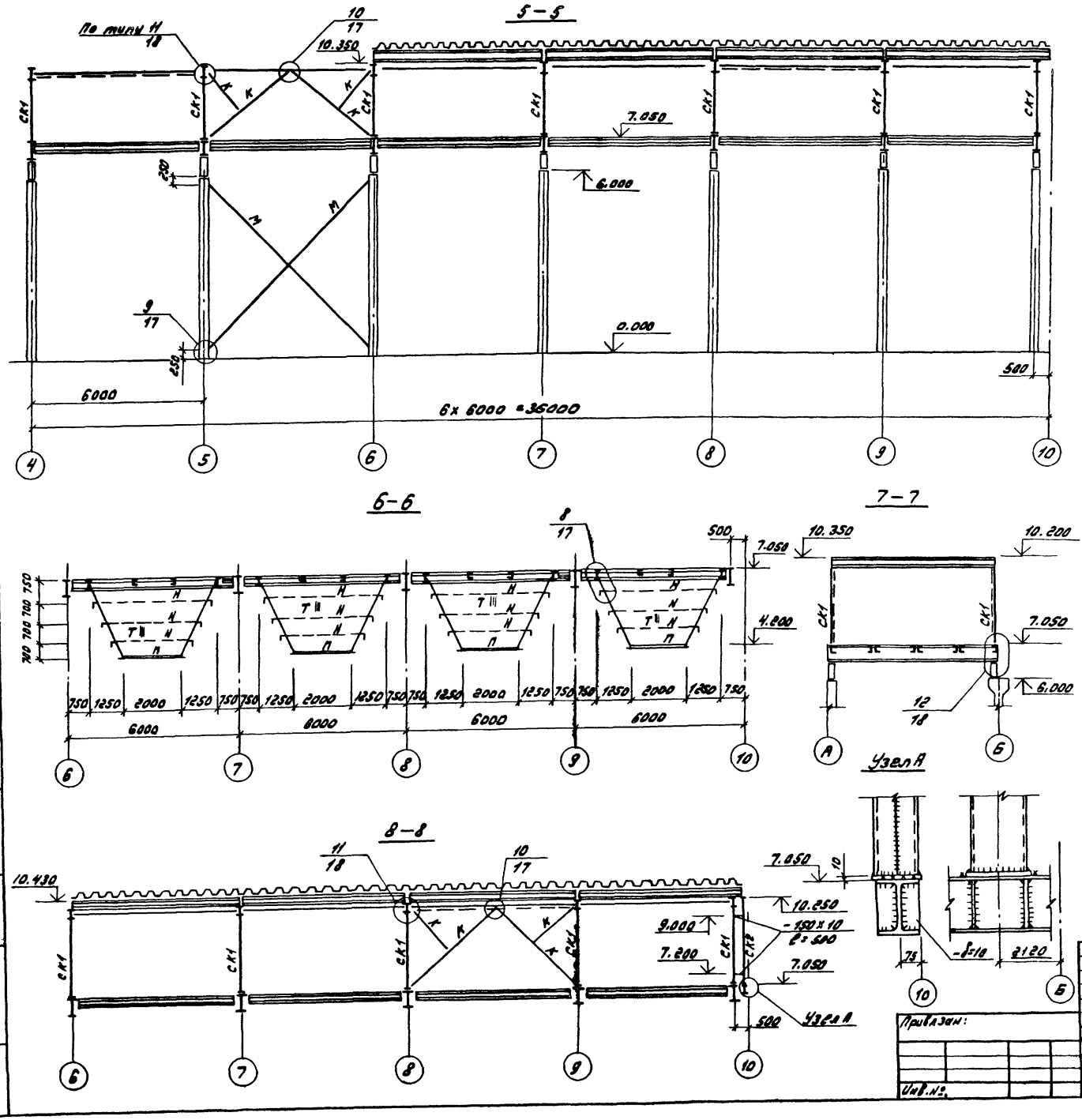

Ведомость элементов

Марка	Сечение: Эскиз	Поз.	Состав	Опорные усилия: M, кнм	N, кн	Q, кн	Группа констр.	Марка металла	Примечание
Б1	I		I 50Б1			164.4	2	Вст3пс6-1	
Б2	I		I 35Б2			53.2	2	—"—	
Б3	I		I 20Ш1	39.4		35.1	2	—"—	
Б4	I		I 20Ш1				2	Вст3пс6	конструктивно
а	][		2 [24			28.8	2	Вст3пс6	
б	[		[24			14.4	2	—"—	
в	[		[20				2	Вст3пс6-1	
д	⅂[		[24			14.4	2	Вст3пс6	конструктивно
			L 90x7				2	Вст3пс6-1	
е	[		I 16				3	Вст3пс6-1	—"—
ж	L		L 75x6				4	Вст3пс6	по гибкости
и	⅃⌐		2 L 90x7				4	Вст3пс6-1	—"—
к	⅂⌐		2 L 75x6				4	Вст3пс6	—"—
м	L		L 140x9				4	Вст3пс6-1	—"—
н	L		L 140x9				3	Вст3пс6-1	
п	L		L 90x7				3	Вст3пс6	
р	L		L 50x5				3	Вст3кп2	
т	—		-δ=8				3	—"—	
у	—		-δ=6				3	—"—	
ф	L		L 80x6				3	Вст3пс6	
я	T 150		Тиз I 35Б2				3	Вст3пс6-1	
ск1	I		I 20Ш1		70.2		1	—"—	
ск2	152		2[20				4	Вст3пс6-1	по гибкости
ц	[		[10				4	Вст3кп2	
щ	∿∿∿		Н60-845-1.0				2	Вст3кп2	
ш	—		-ПВ506				4	Вст3кп2	
ск3	L		L 63x5				4	Вст3кп2	Только для варианта со скребковым конвейером
оп1	Серия 1.450.3-3 вып.0 ОГПМХЭБ-10.15						4	Вст3кп2	
л	Ограждение		Выполнить по серии 1.450.3-3 вып.01				4	Вст3кп2	
ог	Лестница						4	Вст3кп2	
ю	[		[10				4	Вст3кп2	
с1	Серия 1.494-24 вып.2 лист 1						4	Вст3кп2	

1. Общие указания см. лист КМ1-1
2. Сварку производить электродами типа Э42
3. Все сварные швы принимать по наименьшей толщине свариваемых элементов, но не более hш=6 мм

Согласовано: СТП г. Москва, Ройзман; Нач. отд. КУ-1, Лепендин

Инв. № подл. | Подпись и дата | Взам. инв. №

Привязан:

Инв. №

Гип	Гусева	
Нач. отд.	Ехилевский	
Н. контр.	Марков	
Гл. спец.	Марков	
Рук. гр.	Бабурина	
Инж.	Усова	

ТП 903-1-223.86 -КМ1

Котельная с 4 котлами КЕ-2,5-14С
Топливо-каменные и бурые угли

Стадия	Лист	Листов
РП	6	

Разрезы 5-5 ÷ 8-8

Госстрой СССР
ГПИ Горьковский
Сантехпроект

21195-02 27

Альбом VII часть 1

Схема расположения балок перекрытия на отм. 7.200
(для варианта со скребковым конвейером)

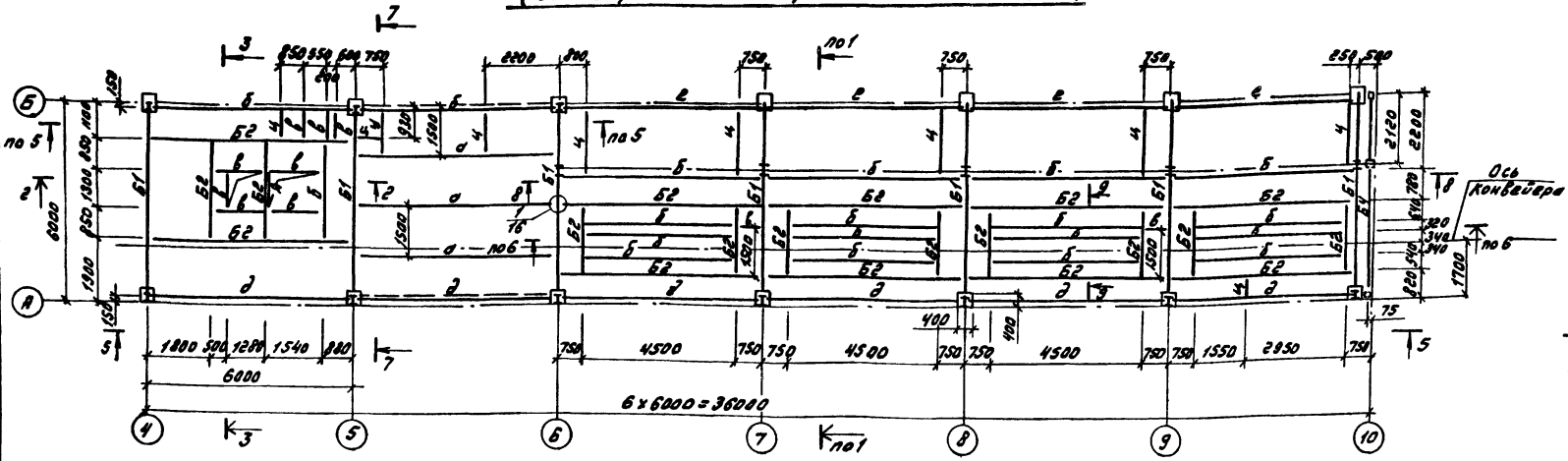

Схема расположения Р, Д

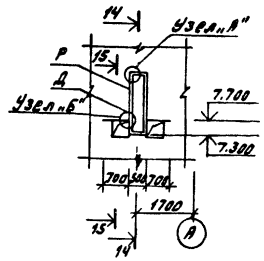

Схема расположения опор под скребковый конвейер

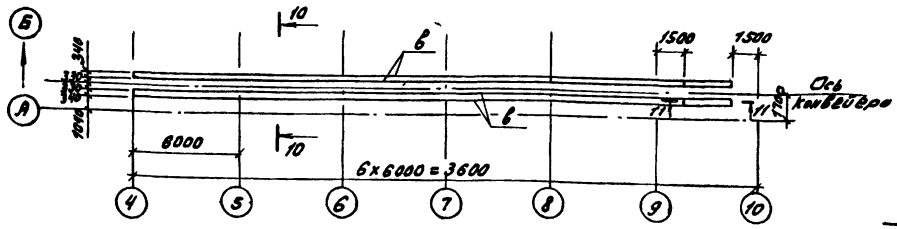

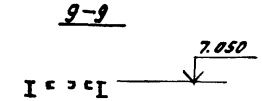

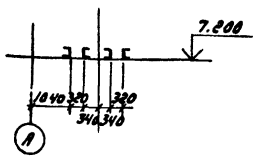

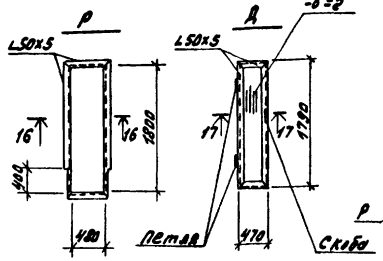

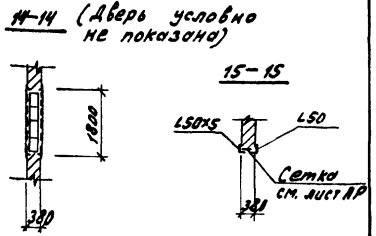

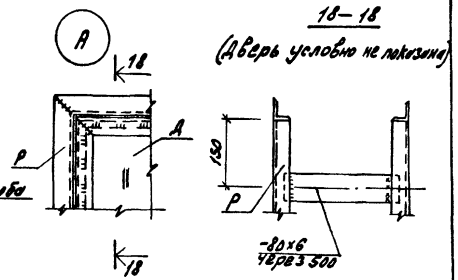

Схема расположения переходных площадок на отм. 7.900

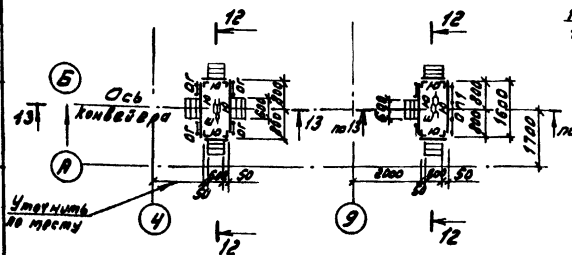

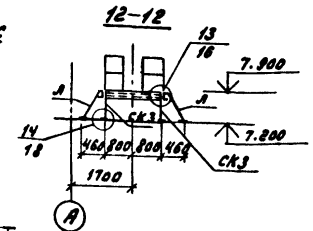

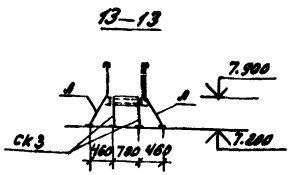

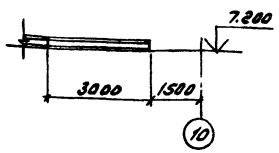

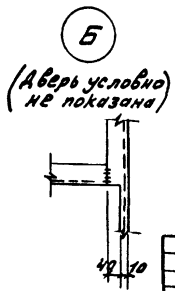

1. Общие указания см. лист КМ1-1.
2. Сварку производить электродами типа Э42.
3. Все сварные швы принимать по наименьшей толщине свариваемых элементов, но не более $h_ш$=6мм.
4. Разрезы 1-1÷3-3; 5-5÷8-8 см. листы КМ1-5; КМ1-6.
5. Ведомость элементов см. лист КМ1-6.

Привязан:	Гип	Гусева		ТП 903-1-223.86	– КМ1
	Нач.отд.	Ехилевский		Котельная с 4 котлами КЕ-2,5-14С Топливо-каменные и бурые угли	
	Н.контр.	Марков			Стадия / Лист / Листов
	Гл.спец.	Марков			РП / 7
Инв.№	Рук.гр.	Бабурина		Схемы расположения балок на отм. 7.200; опор под конвейер; переходных площадок; Р, Д (вариант со скребковым конвейером)	Госстрой СССР ГПИ Горьковский Сантехпроект
	Инж.	Усова			

Согласовано: СТП г. Москва, Ройзман; Нач. отд. КУ1, Лепендин; Инв.№ подл.; Подпись и дата; Взам. инв.№

21195-02 28

Схема расположения балок перекрытия на отм. 3.250

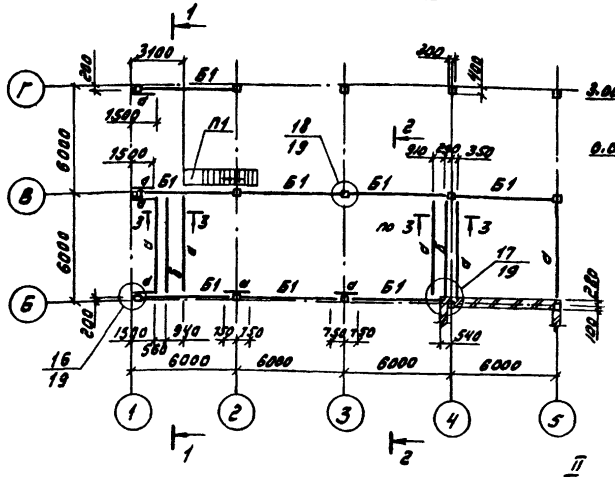

1-1

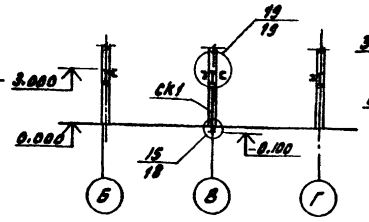

2-2

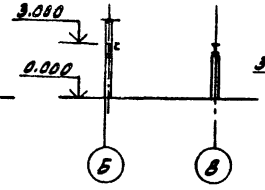

3-3

4-4

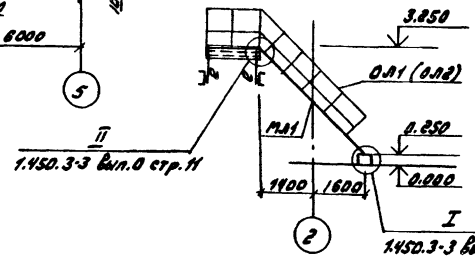

5-5

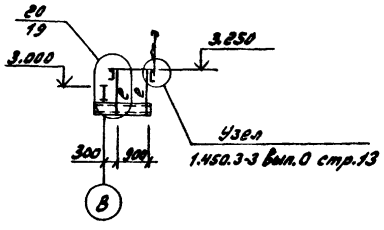

Ведомость элементов

Марка	Сечение: Эскиз	Поз.	Сечение: Состав	Опорные усилия: M кНм	Опорные усилия: N кН	Опорные усилия: Q кН	Группа конструк.	Марка металла	Примечание
Б1	I		I 50Б1			209.4	2	Вст3пс6-1	
а	[		[22			20.2	2	Вст3пс6	
б	][		2[24			45.9	2	Вст3пс6	
в	[		[16				4	Вст3пс6-1	конструкт.
д	[		[10				4	Вст3кп2	— " —
е	L		L 75х6				4	Вст3пс6	— " —
и	——		ПВ-506				4	Вст3кп2	
к	[		[20				4	Вст3пс6-1	конструкт.
м	L		L 140х9				4	Вст3пс6-1	— " —
н	L		L 50х5				4	Вст3кп2	— " —
СК1	I		I 20Ш1				3	Вст3кп6-1	по гибкости
МЛ1	Серия 1.450.3-3 Вып.0.1		МЛХШ45-30.8				4	Вст3кп2	
ОЛ1	"		ОГлМХ3Б-10.15				4	"	"
ОЛ2	"		ОГлМХ3Б-10.60				4	"	"
ОЛ1	"		ОГлМЛХ45-10.30				4	"	"
ОЛ2	"		ОГлМЛХ45-10.30				4	"	"

Схема Л1

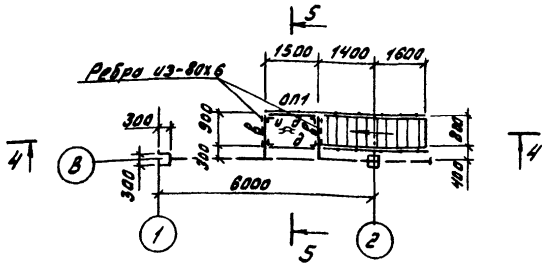

Схема расположения элементов рамы ворот

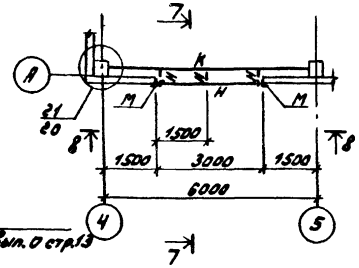

7-7

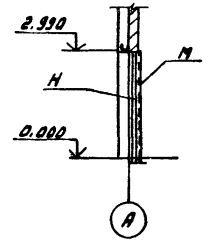

Схема расположения ограждения на отм. 3.250

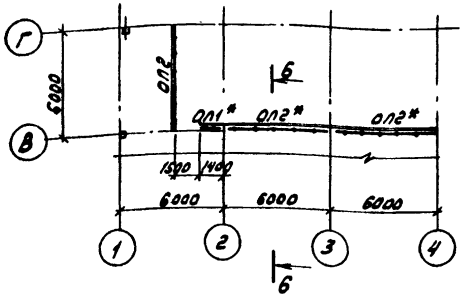

6-6

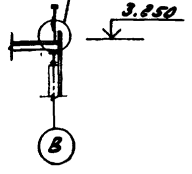

8-8

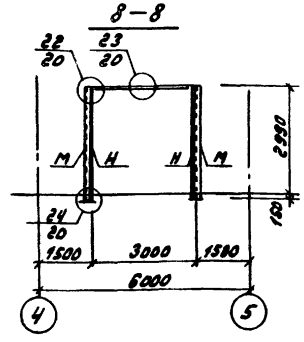

1. Общие указания см. лист КМ1-1
2. Просечно-вытажной настил приварить к металлическим балкам площадок швом $h_ш = 4$мм
3. Нормативная кратковременная нагрузка на перекрытие принята - 3.00 кН/м²
4. Ограждение, отмеченные знаком * изготовить без гн ∠90х30х25х3
5. Стойку СК1 покрыть вспучивающимся огнезащитным покрытием ВПМ-2 по ГОСТ 25131-82.

Привязан:	ГИП	Гусева		ТП 903-1-223.86 -КМ1			
	Нач.отд.	Сушевский		Котельная с 4 котлами КЕ-2,5-14С Топливо-котельные и дурые угли			
	Н.контр.	Маркова			Стадия	Лист	Листов
	Гл.спец.	Маркова			РП	8	
	Рук.гр.	Бабурина		Схемы расположения балок перекрытия на отм. 3.250, ограждения, элементов ворот.	Госстрой СССР ГПИ Горьковский Сантехпроект		
Инв.№	Инж.	Усова					

Альбом VII часть 1

Схема расположения балок на отм. 3.900

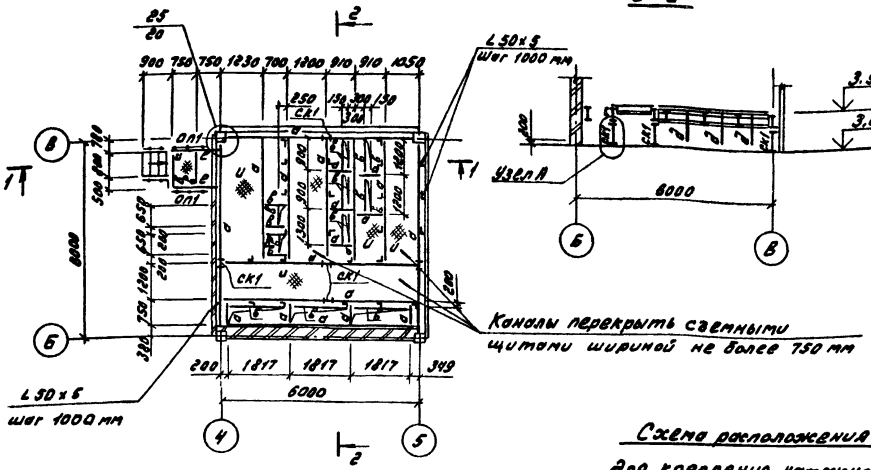

2-2

Схема щита

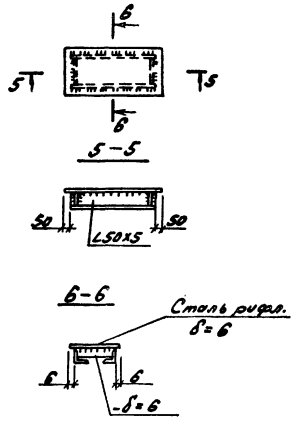

Ведомость элементов

Марка	Сечение: Эскиз	Сечение: Поз.	Сечение: Состав	Опорные усилия: M, кнм	Опорные усилия: N, кн	Опорные усилия: Q, кн	Группа констр.	Марка металла	Примечание
СК1	I		I 20Б2				2	Вст3пс6-1	Констр.
а	I		I 20Б2			34.2	2	Вст3пс6-1	
в	I		[10				4	Вст3кп2	Констр.
д	L		L 50×5				4	—"—	—"—
е	[		[16				4	Вст3пс6-1	—"—
к	—		ПВ-506				4	Вст3кп2	
и	—		Сталь рифл. δ=6				4	—"—	
л	Лестница						4	—"—	Выполнить по серии 1.450.3-3 вып. 0,1
ог	ограждение						4	—"—	
оп1	Серия 1.450.3-3 в.0,1 ОГПМХЭБ-10.12						4	—"—	
оп2	—"— ОГПМХЭБ-10.15						4	—"—	

1-1

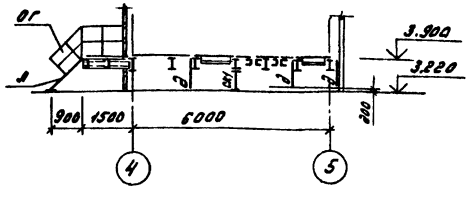

Схема расположения балок для крепления натяжного устройства

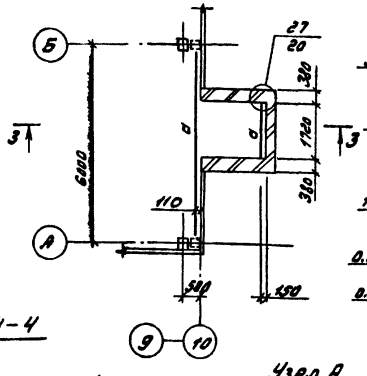

3-3

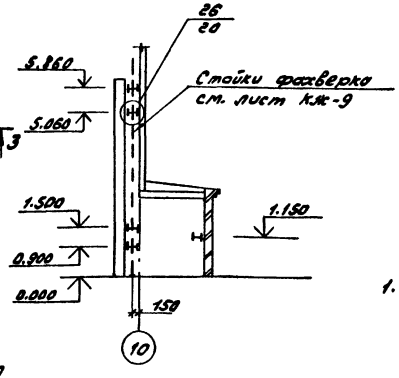

1. Общие указания см. лист КМ1-1

Схема расположения площадки на отм. 0.000 (бункер соли)

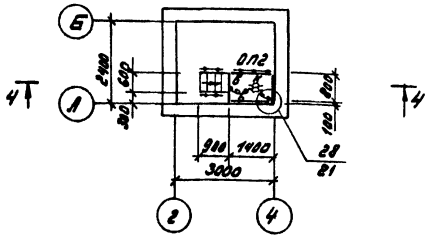

4-4

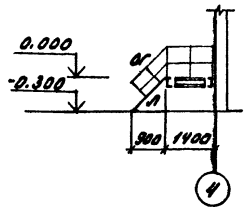

Узел А

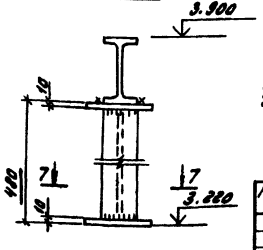

7-7

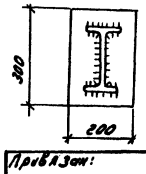

Привязан:	ГИП	Гусева		ТП 903-1-223.86 -КМ1
	Нач. отд.	Ежилевский		Котельная с 4 котлами КЕ-2,5-14С Топливо-каменные и бурые угли
	Н. контр.	Марков		Стадия: РП; Лист: 9; Листов:
	Гл. спец.	Марков		Схемы расположения балок на отм. 3.900, площадки на отм. 0.000 балок для крепления натяжного устройства
Инв. №	Рук. гр.	Бабурина		Госстрой СССР ГПИ Горьковский Сантехпроект
	Инж.	Усова		

Согласовано: СТП г. Москва; Нач. отд. 9Т; Радзивил; Латинцев

Инв. № подл. | Подпись и дата | Взам. инв. №

21195-02 30

Альбом VII часть4

Схема расположения площадки на отм. 4.200

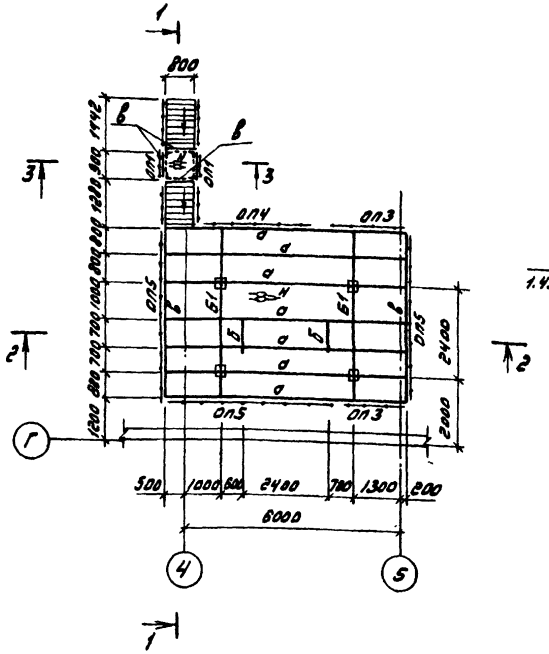

1–1

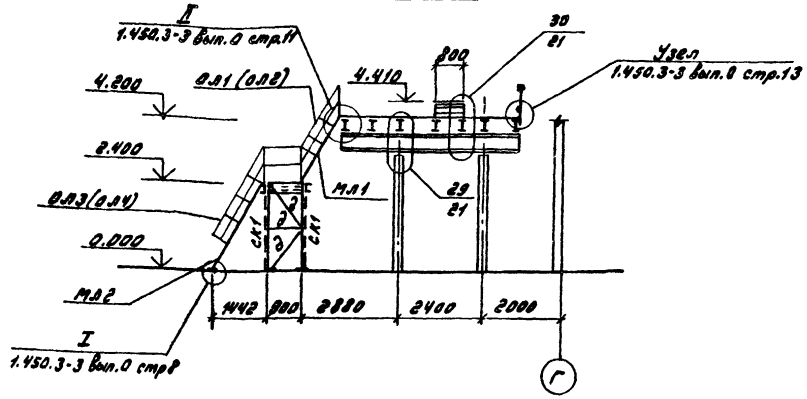

Схема расположения площадки на отм. 5.900

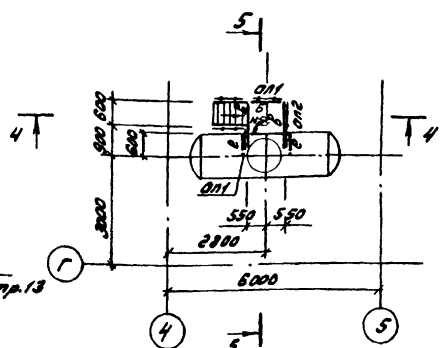

2–2

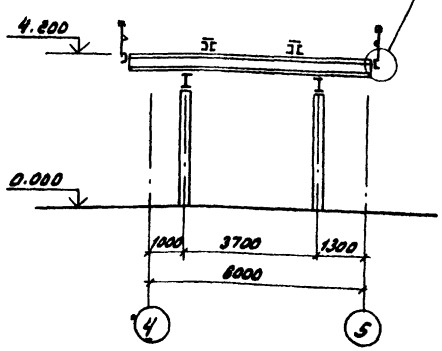

3–3

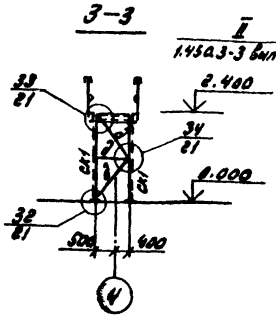

4–4

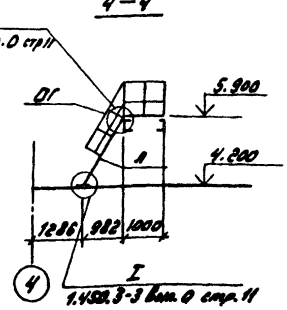

5–5

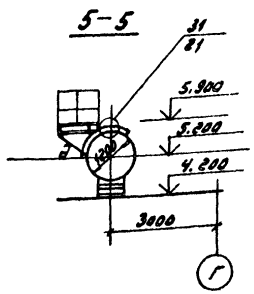

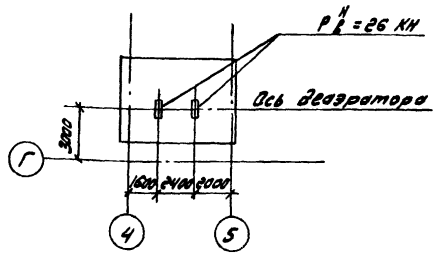

Ведомость элементов

Марка	Сечение: Эскиз	Поз.	Состав	Опорные усилия: M, кНм	N, кН	Q, кН	Группа конструк.	Марка детали по	Примечание
Б1	I		I 30Б1			68,8	3	Вст3пс6-1	
а	I		I 20Б2			23,4	3	—"—	
б	2, 1, 150	1	2С20				3	—"—	Конструк
		2	-350х10				3	—"—	тивно
в	[		С 10				4	Вст3кп2	—"—
д	L		L 63х5				4	—"—	по гибкости
е	L		L 75х6				4	Вст3пс6	Конструк
СК1	L		L 63х5				4	Вст3кп2	по гибкости
Н	—		ПВ-506				4	—"—	
МЛ1	Серия 1.450.3-3 Вып.0.1 МЛХШ60-18.8						4	—"—	
МЛ2	—"— МЛХШ60-24.8						4	—"—	
ОД1 ОД3 ОД5 ОД4	—"— ОГпМЛХ60-10.18; ОГпМЛХ60-10.18 ОГпМЛХ60-10.24; ОГпМЛХ60-10.24						4	—"—	
ОП1	—"— ОГПМХ3Б-10.9						4	—"—	
ОП2	—"— ОГПМХ3Б-10.12						4	—"—	
ОП3	—"— ОГПМХ3Б-10.18						4	—"—	
ОП4	—"— ОГПМХ3Б-10.30						4	—"—	
ОП5	—"— ОГПМХ3Б-10.48						4	—"—	
ОГ	ограждение						4	—"—	Выполнить по серии 1.450.3-3 Вып.0.1
Л	лестница								

1. Общие указания см. лист КМ1-1
2. Просечно-вытяжной настил приварить к металлическим балкам площадок швом $h = 4$ мм
3. Временные нагрузки на деаэраторную площадку:
   а) нормативная равномерно распределенная нагрузка - 2.0 кН/м²
   б) нагрузка от технологического оборудования

Согласовано:
Инв.№ подл. | Подпись и дата | Взам.инв.№ | Инв.№ отд.

Привязан:
Инв.№

ГИП	Гнева		
Нач.отд	Ежиловский		
Н.контр.	Марков		
Гл.спец.	Марков		
Рук.гр.	Бабурин		
Инж.	Усова		

ТП 903-1-223.86 -КМ1
Котельная с 4 котлами КЕ-6,5-14С
Топливо-каменные и бурые угли

Стадия	Лист	Листов
РП	10	

Схема расположения площадок на отм. 4.200; 5.900

Госстрой СССР ГПИ Горьковский Сантехпроект

Альбом III часть 1

1-1

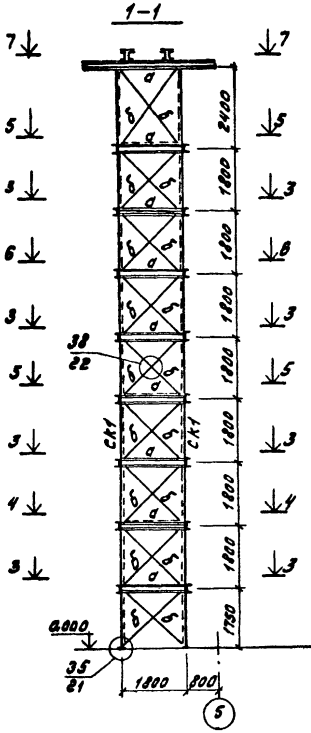

2-2

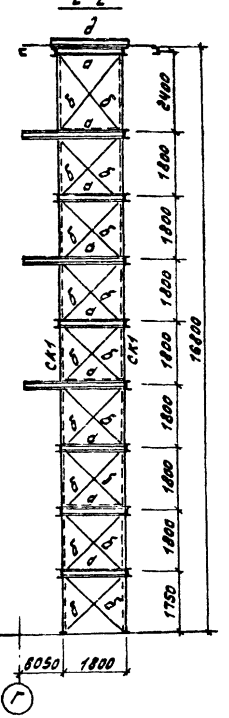

Схемы расположения элементов лестниц и ограждений

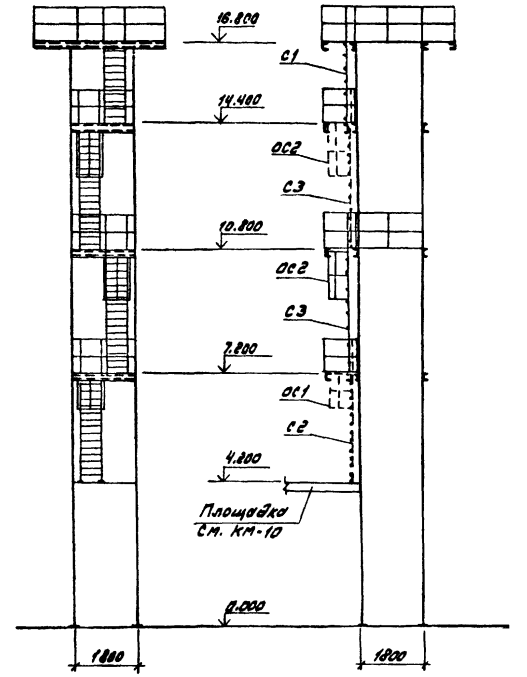

Ведомость элементов

Марка	Сечение: Эскиз	Поз.	Сечение: Состав	Опорные усилия: M, кН·м	Опорные усилия: N, кН	Опорные усилия: Q, кН	Группа конструк.	Марка металла	Примечание
а	[		[10			4.0	3	Вст3кл2	
б	L		L 50×5				3	— " —	по гибкости
в	—		ПВ-506				4	— " —	
д	][30		2[10				3	— " —	планку из-под 6 через 500
СК1	L		L 90×7		100.0		3	Вст3пс61	
С1	Серия 1.450.3-3 вып. 0.1 СХ-34						4	Вст3кл2	
С2	— " —		СХ-40				4	— " —	
С3	— " —		СХ-46				4	— " —	
ОП1	— " —		ОГПМХ3б-10.9				4	— " —	
ОП2	— " —		ОГПМХ3б-10.18				4	— " —	
ОП3	— " —		ОГПМХ3б-10.30				4	— " —	
ОС1	— " —		ОГС-18.4				4	— " —	
ОС2	— " —		ОГС-24.4				4	— " —	

Схема расположения опоры под деаэратор на отм. 0.000

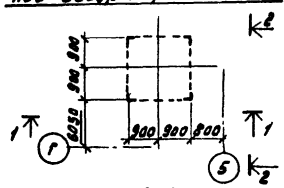

3-3

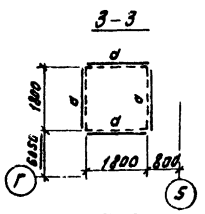

4-4

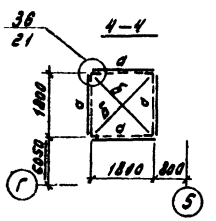

5-5

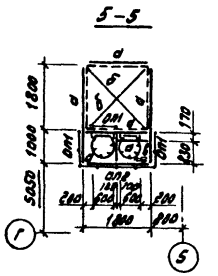

6-6

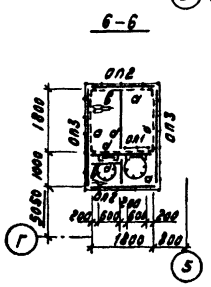

7-7

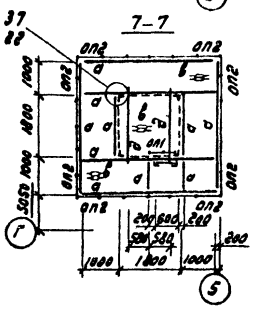

1. Общие указания см. лист КМ1-1.
2. Сечение элементов опоры рассчитаны для IV ветрового района по СНиП II-6-74 на нормативные нагрузки:
   а) от веса деаэратора и труб - 26,50 кн
   б) от временной нагрузки на площадке - 2.0 кн/м²
3. Разбивку отверстий в просечно-вытяжной стали делать по месту по технологическим чертежам.
4. Просечно-вытяжной настил приварить к металлическим валкам площадок швом h = 4 мм.

Согласовано:
Инв.№ подл. | Подпись и дата | Взам.инв.№

Привязан:			ТП 903-1-223.86 -КМ1
			Котельная с 4 котлами КЕ-2.5-14С Топливо-котельные и бурые угли
ГИП	Гусева		Стадия: РП; Лист: 11; Листов:
Нач.отд.	Стилевский		
Н.контр.	Маркова		
Гл.спец.	Маркова		
Рук.гр.	Бабурина		Опора под деаэратор
Инж.	Ильичева		Госстрой СССР ГПИ Горьковский Сантехпроект
Инв.№			

Альбом VII часть 1

Схема расположения лестницы Л1

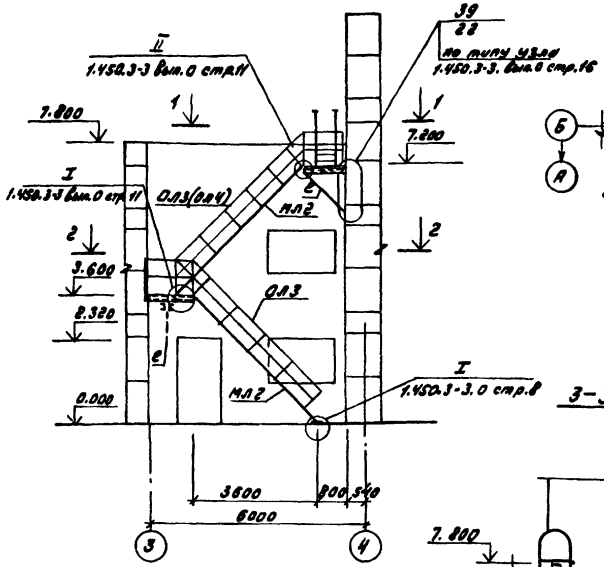

Ведомость элементов

Марка	Сечение: Эскиз	Поз.	Сечение: Состав	Опорные усилия: M, кНм	N, кН	Q, кН	Группа конструкции	Марка материала	Примечание
а	[		[18				4	Вст3пс6-1	констр.
б	][		2[18				4	—"—	
в	[		[20				4	—"—	констр.
д	[		[10				4	Вст3кп2	
е	L		L125х9				4	Вст3пс6-1	
Н	—		ПВ506				4	Вст3кп2	
С	1 2 1, 700	1	L63х6				4	—"—	
		2	∘ ф16				4	—"—	через 300
Л	Лестница						4	—"—	Вып. по серии 1.450.3-3 Вып.0,1
МЛ1	Серия 1.450.3-3 Вып.0;1 МЛХШ45-18.8						4	—"—	
МЛ2	—"— МЛХШ45-36.8						4	—"—	
ОЛ1	—"— ОГлМЛХ45-10.18; ОГпМЛХ45-10,18						4	—"—	
ОЛ2									
ОЛ3	—"— ОГлМЛХ45-10.36; ОГпМЛХ45-10.36						4	—"—	
ОЛ4									
ОП1	ОГПМХ3б-10.9						4	—"—	
ОП2	ОГПМХ3б-10.12						4	—"—	
ОП3	ОГПМХ3б-10.21						4	—"—	

1-1

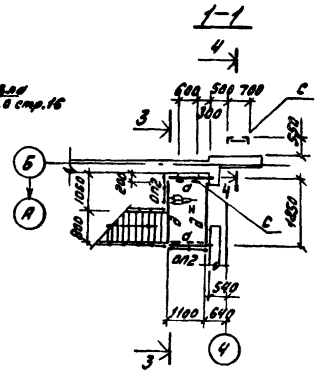

2-2

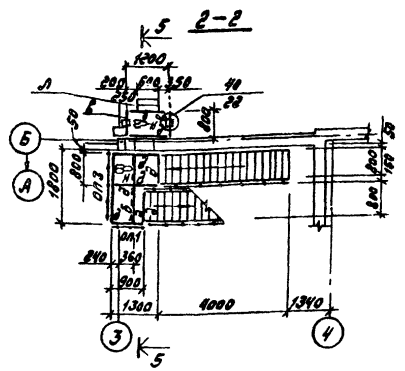

3-3

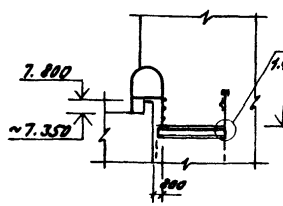

4-4

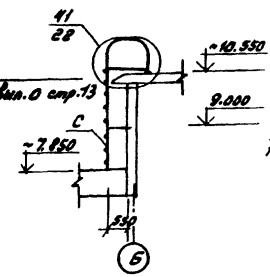

5-5

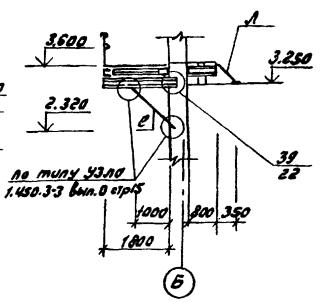

Схема расположения лестницы Л2

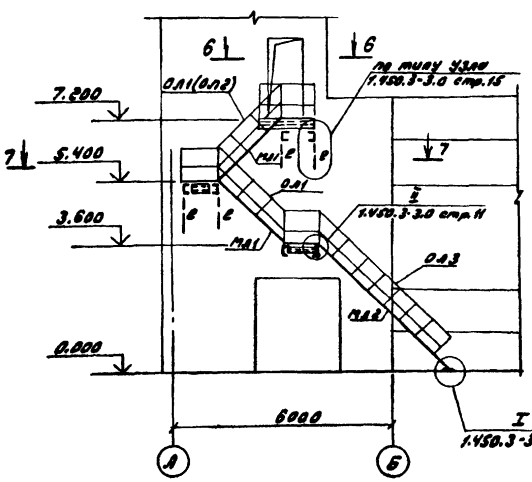

6-6

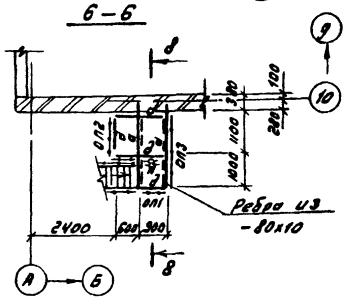

8-8

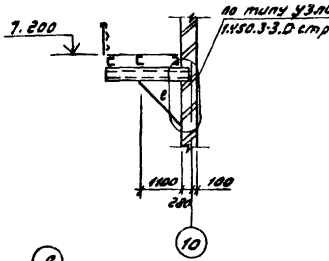

7-7

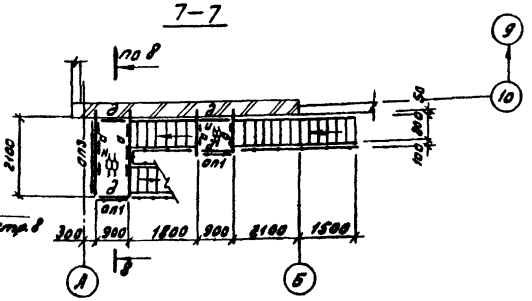

Ограждение кровли

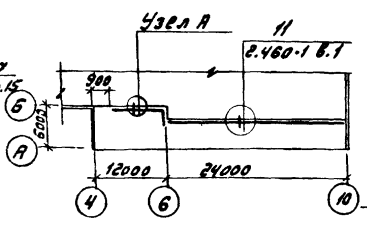

Узел "А"

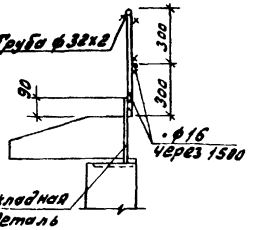

1. Общие указания см. лист КМ-1
2. Просечно-вытяжной настил приварить к металлическим балкам площадок швом h=4мм

Привязан:

Инв.№

ГИП	Гусева		
Нач.отд.	Ушакевский		
Н.контр.	Марков		
Гл.спец.	Марков		
Рук.гр.	Бабушкина		
Инж.	Усова		

ТП 903-1-283.86 -КМ1

Котельная с 4 котлами КЕ-2,5-14с
Топливо-каменные и бурые угли

Стадия	Лист	Листов
РП	12	

Схемы расположения лестниц Л1; Л2. Ограждение кровли

Госстрой СССР ГПИ Горьковский Сантехпроект

21195-02 33

Альбом VII часть 1

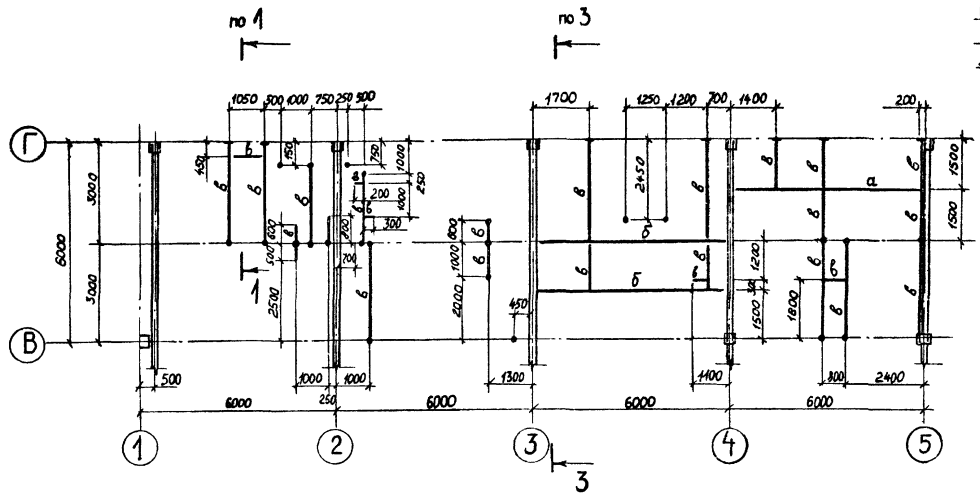

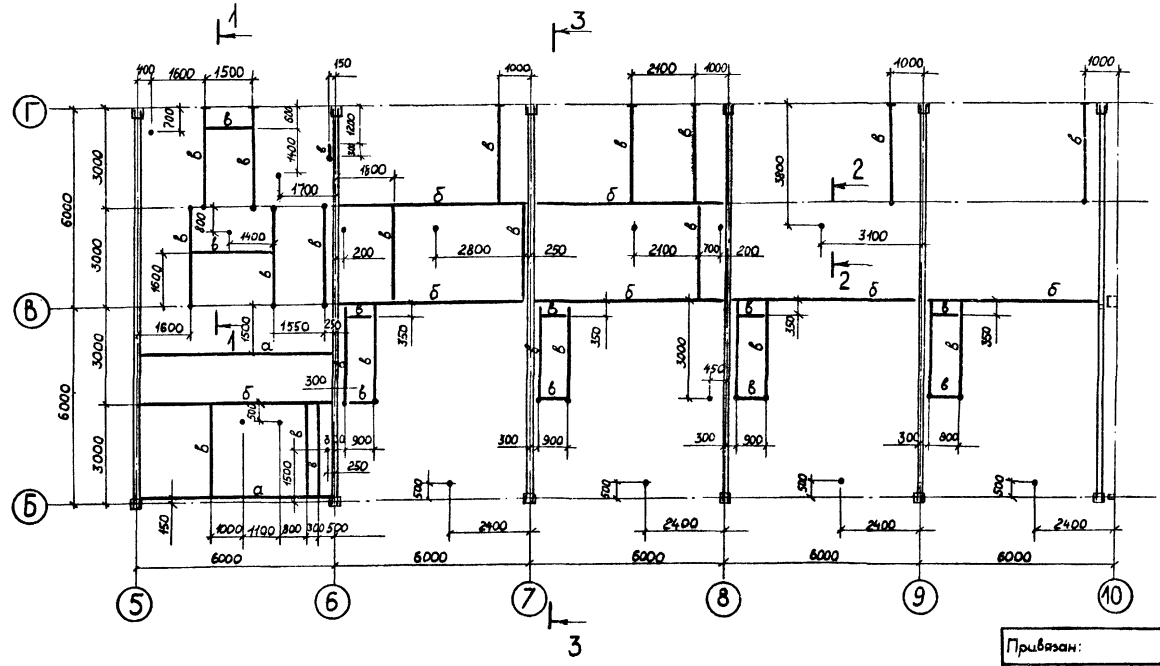

Кронштейн на отм. 9.430 (для варианта с ленточным конвейером)

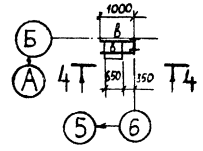

4 - 4

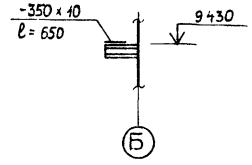

1 - 1

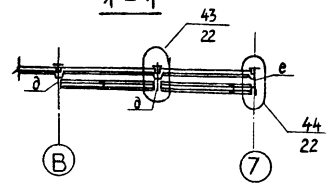

2 - 2

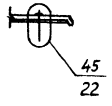

3 - 3

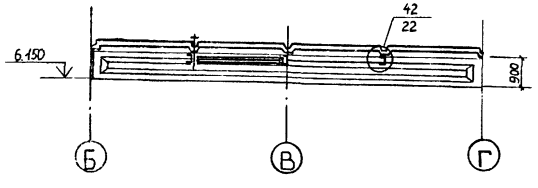

Ведомость элементов									
Марка	Сечение			Опорные усилия			Группа конструкций	Марка металла	Примечание
	Эскиз	Поз.	Состав	M кнм	N кн	Q кн			
а	[		[20			159	3	Вст3псб-1	
б	[		[16.			6.20	3	—"—	
в	[		[10				3	Вст3кп2	конструктивно
д	•		• Ф16				3	—"—	—"—
е	——		-150 ×10				3	Вст3псб-1	—"—

1. Общие указания см лист КМ1-1.
2. Нагрузка на подвески к плитам покрытия по узлу 45 не более 60 кг.

ТП 903-1-223.86			- КМ1
Котельная с 4 котлами КЕ-2,5-14с Топливо - каменные и бурые угли			
ГИП	Гусева		Стадия: рп; Лист: 13; Листов:
Нач. отд.	Ехилевский		
Н. контр.	Марков		
Гл. спец.	Марков		
Рук. гр.	Бабурина		
Инж.	Усова		
Схема расположения балок для крепления трудопроводов			Госстрой СССР ГПИ Горьковский САНТЕХПРОЕКТ

Привязан:

Инв. №

Согласовано

Нач. отд. КУ-1 Лепендин

Взам. инв. №

Подп. и дата

Инв. № подл.

21195-02 ЗИ

Альбом VII часть 1

Схема перекрытия канала шлакозолоудаления

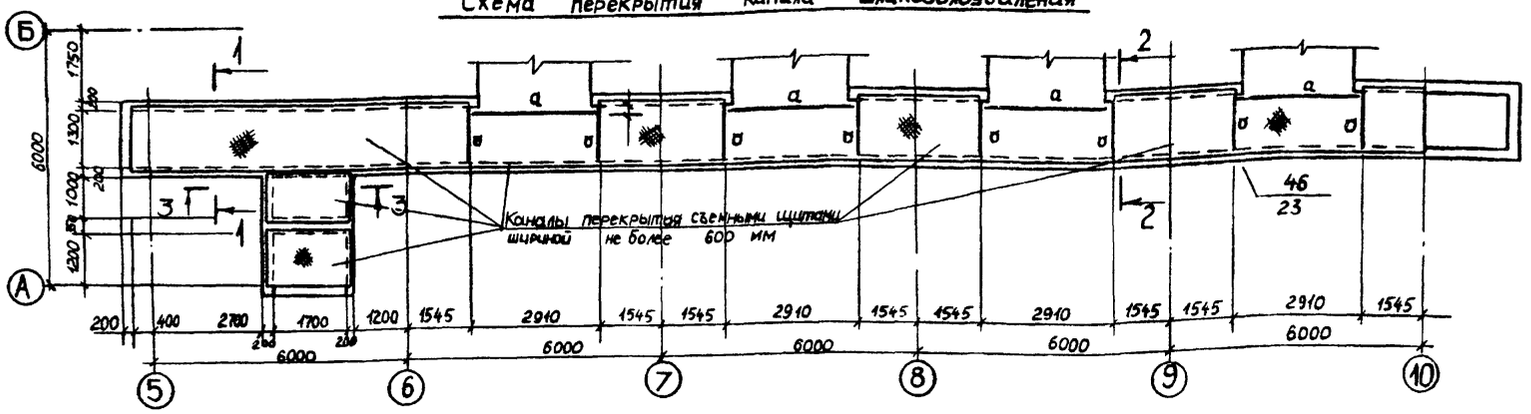

Ведомость элементов

Марка	Сечение: Эскиз	Поз	Состав	Опорные усилия: M кн м	N кн	Q кн	Группа констр	Марка металла	Примечание
а	[		[10			4,0	4	ВСт3кп2	
б	2 [1	1	[10				—"—	—"—	констр
		2	∠63×5				—"—	—"—	—"—
в	2 [1	1	[10				—"—	—"—	—"—
		2	∠63×5				—"—	—"—	—"—
д	L		∠63×5				—"—	—"—	—"—

Схема перекрытия каналов (топливо-каменные угли)

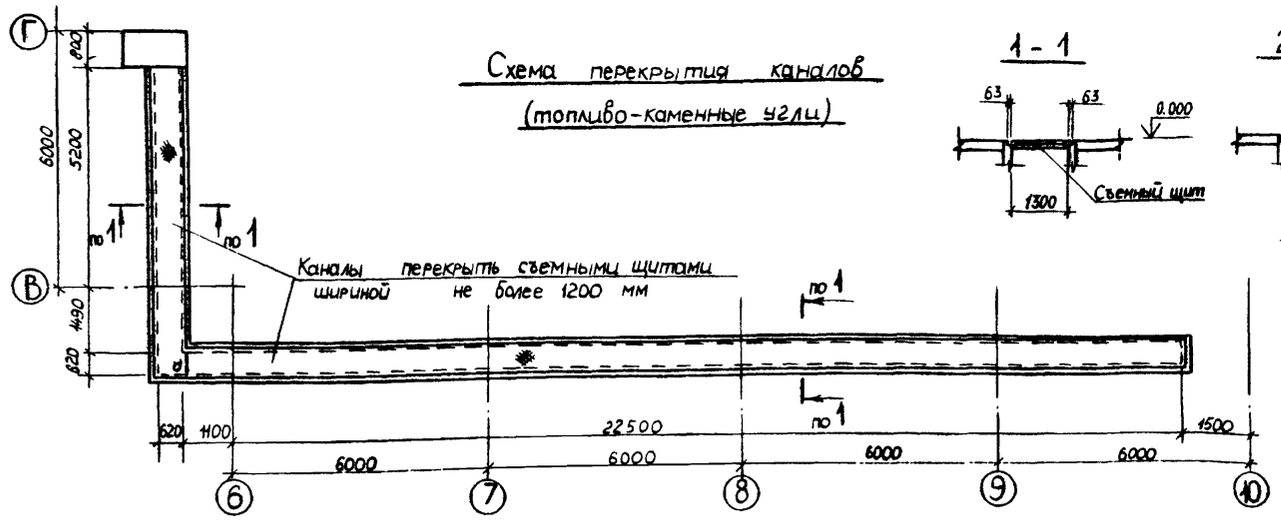

1 - 1

2 - 2

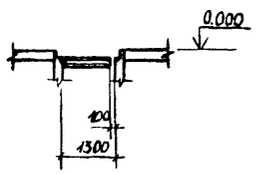

Схема перекрытия канала в помещении КИП

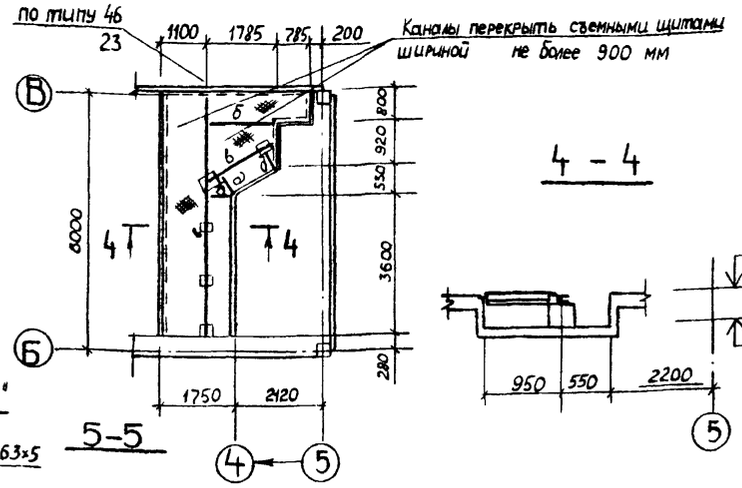

4 - 4

Схема перекрытия каналов (топливо-бурые угли)

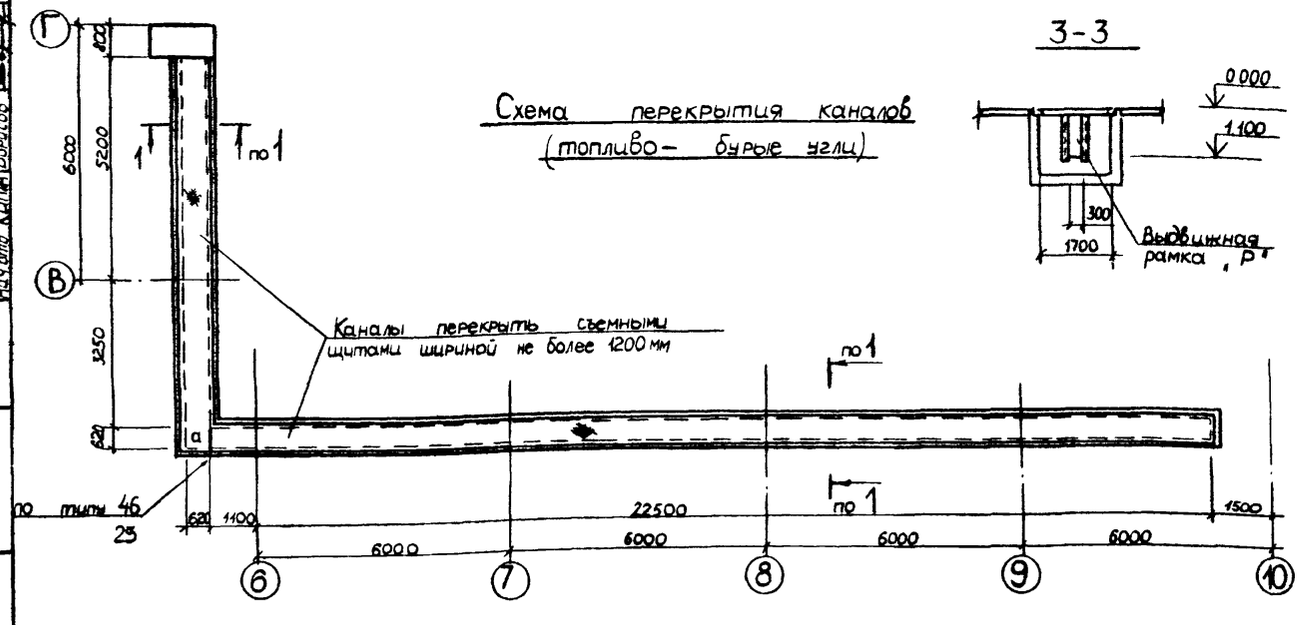

3 - 3

Схема рамы „Р"

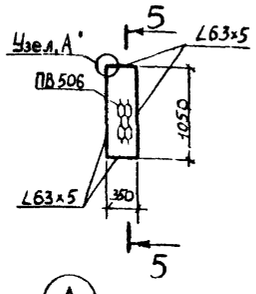

5-5

6-6

1. Общие указания см лист КМ1-1
2. Сварку производить электродами типа Э42.
3. Схему съемного щита см лист КМ1-9.

Согласовано.
СТП г. Москва Ройзман
Нач. отд. КУ-1 Лепендин
Нач. отд. КИПиА Борисов
Взам. инв. №
Подп. и дата
Инв. № подл.

ГИП	Гусева		
Нач. отд.	Ехилевский		
Н. контр.	Марков		
Гл. спец.	Марков		
Рук. гр.	Бабурина		
Инж.	Ильичева		

Привязан.
Инв. №

ТП 903-1-223.86 -КМ1

Котельная с 4 котлами КЕ-2,5-14с
Топливо-каменные и бурые угли

Стадия	Лист	Листов
РП	14	

Схемы перекрытия каналов

Госстрой СССР
ГПИ Горьковский
САНТЕХПРОЕКТ

21195-02 35

Альбом VII часть 1

Схема расположения монорельсов на отм. 5.300, 5.550

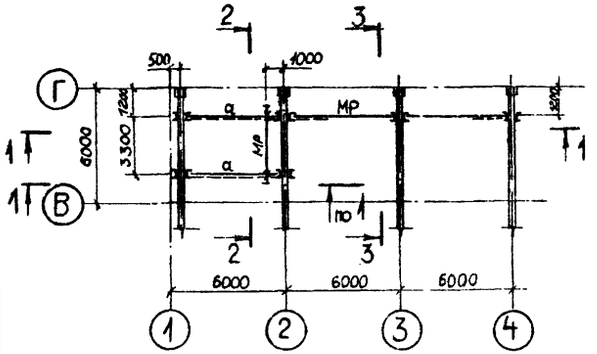

2 – 2

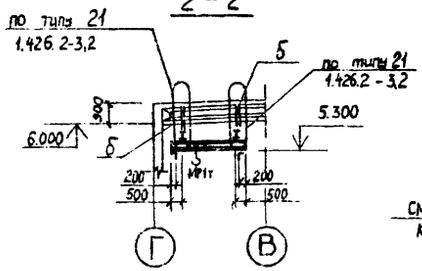

Схема расположения монорельса на отм. 9.820

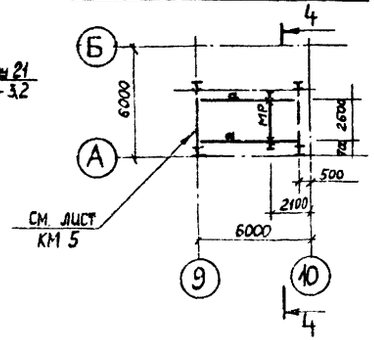

1 – 1

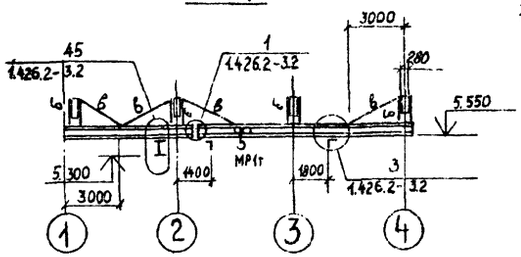

3 – 3

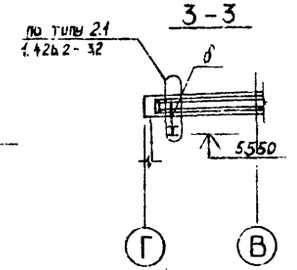

4 – 4

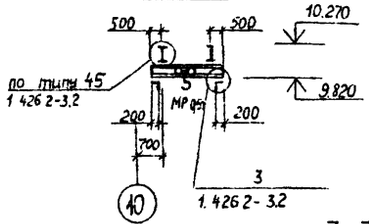

Схема фахверка для перегородок

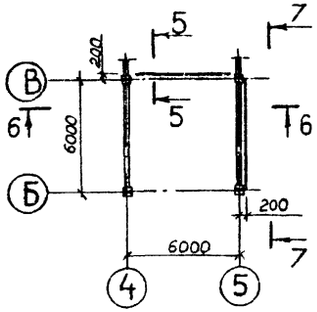

5 – 5

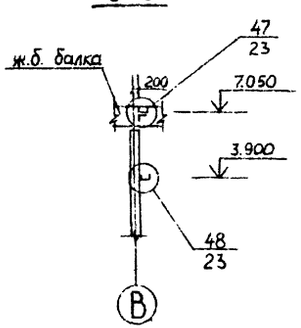

6 – 6

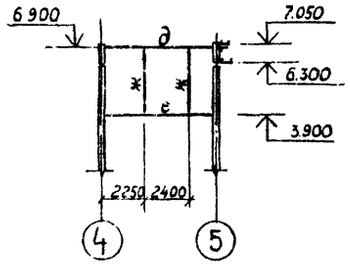

7 – 7

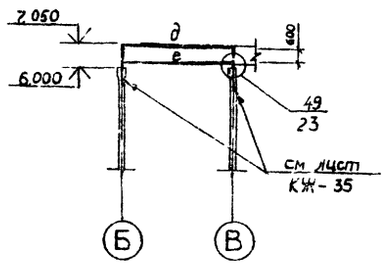

Схема Щ1

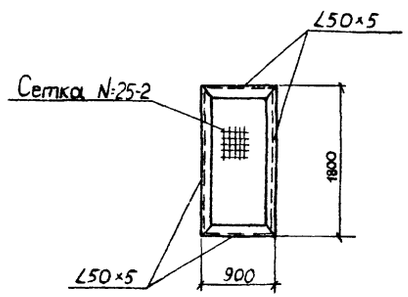

10 – 10

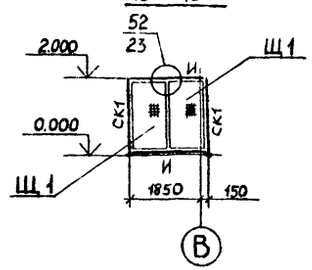

Съемное ограждение натяжного устройства

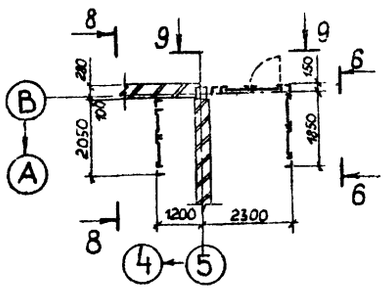

8 – 8

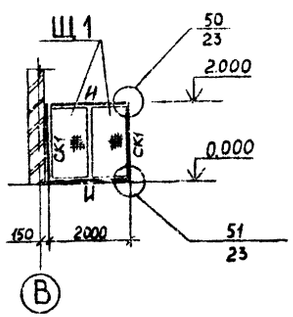

9 – 9

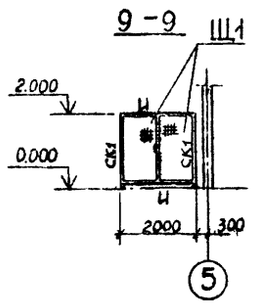

1. Общие указания см. лист КМ-1

Ведомость элементов

Марка	Сечение: Эскиз	Поз.	Состав	Опорные усилия: M, КНМ	N, КН	Q, КН	Группа констр.	Марка металла	Примечание
МР	I		I 20			15,0	2	Вст3Гпс5-1	
а	I		I 20				2	Вст3Гпс5-1	констр
б	⊐⊏ 296		⊏ 10		15,0		3	Вст3сп5	
в	∟		∟63×5				3	Вст3кп2	по гибкости
д	1 ⊔ 2	1	⊏ 10				4	Вст3кп2	констр
		2	∟50×5				4	—"—	—"—
е	⊔		⊏ 10				4	—"—	—"—
ж	∟		∟50×5				4	—"—	—"—
и	∟		∟75×6				4	Вст3пс6	—"—
СК1	∟		∟75×6				4	—"—	—"—
Щ1	см. схему						4	Вст3кп2	

Согласовано
СТП г. Москва | Ройзман
Нач. отд. КУ-1 | Лепендин
Взам. инв. №
Подп. и дата
Инв. № подл.

Привязан:

ГИП	Гусева	
Нач. отд.	Ехилевский	
Н. контр.	Марков	
Гл. спец.	Марков	
Рук. гр.	Бабурина	
Инж.	Усова	

ТП 903-1-223.86 -КМ1

Котельная с 4 котлами КЕ-2,5-14с
Топливо — каменные и бурые угли

Стадия	Лист	Листов
рп	15	

Схемы расположения: монорельсов на отм. 5.300; 9.820, фахверка для перегородок, съемное ограждение натяжного устройства

Госстрой СССР
ГПИ Горьковский
САНТЕХПРОЕКТ

21195-02 36

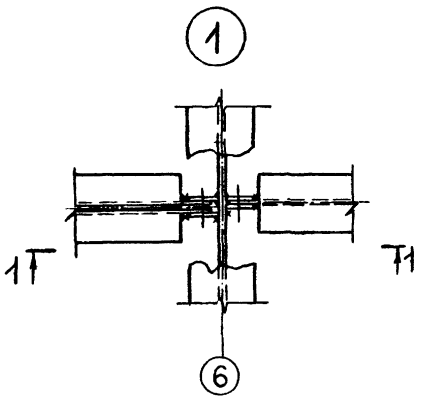

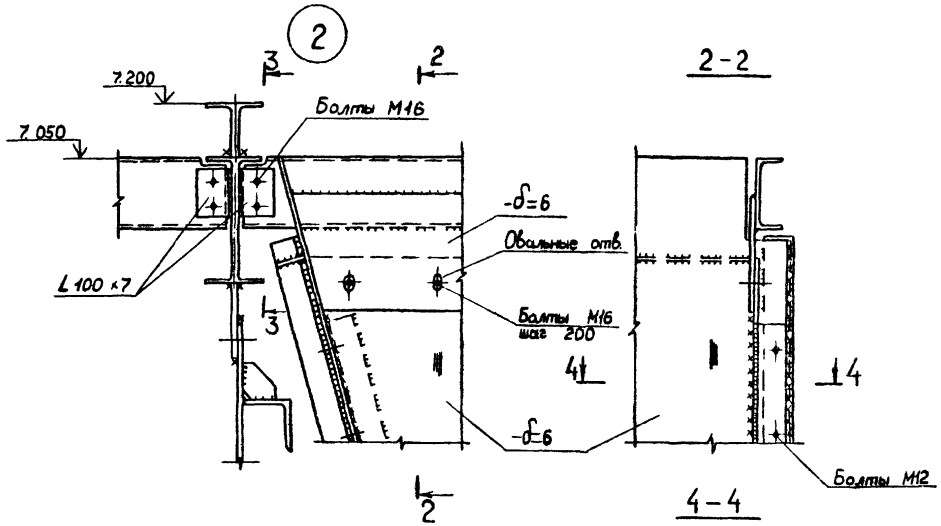

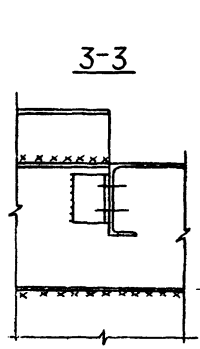

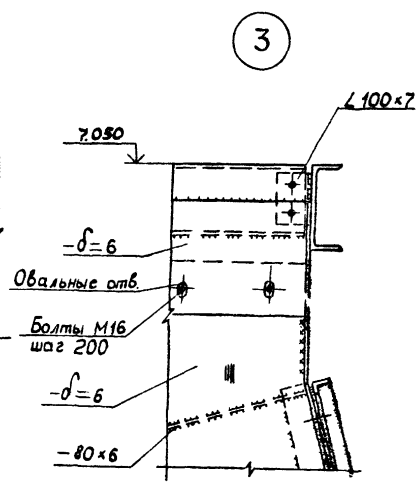

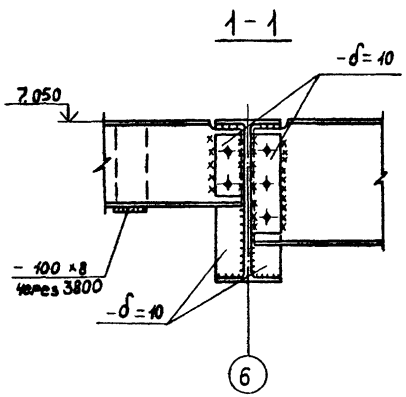

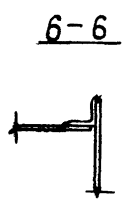

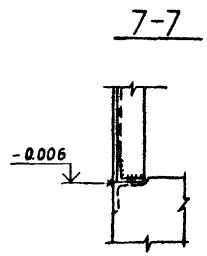

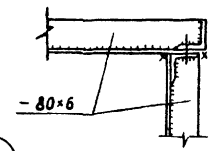

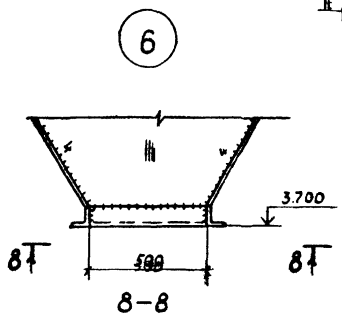

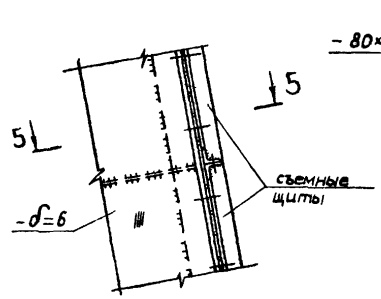

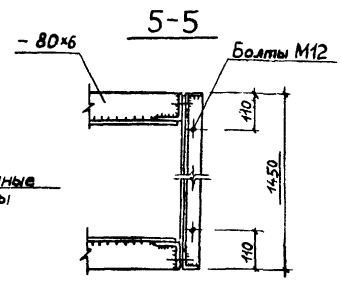

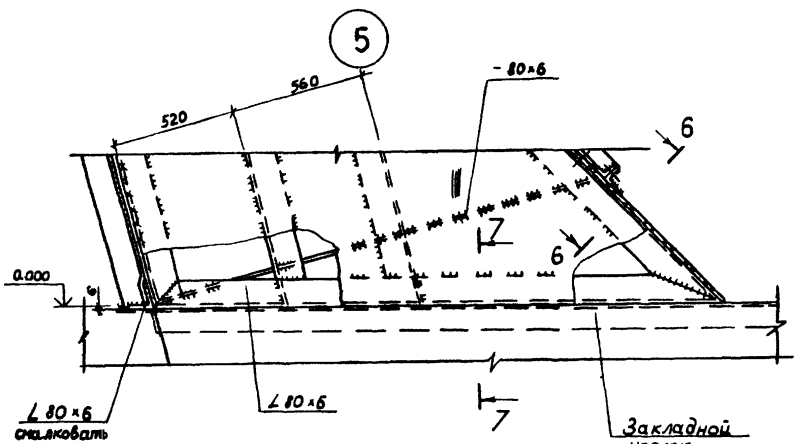

1. Сварку производить электродами типа Э42.
2. Все сварные швы, кроме оговоренных, принимать по наименьшей толщине свариваемых элементов, но не более $h_ш$ = 6 мм.

ГИП	Гусева		ТП 903-1-22.86 -КМ1		
Нач. отд.	Емлевский		Котельная с 4 котлами КЕ-2,5-14с Топливо – каменные и бурые угли		
Н. контр.	Марков			Стадия	Лист	Листов
Гл. спец.	Марков			РП	16	
Рук. гр.	Бабырина		Узлы 1÷6	Госстрой СССР ГПИ Горьковский САНТЕХПРОЕКТ	
Ст. инж.	Волкова				

Привязан:

Инв. №

Инв. № подл. | Подп. и дата | Взам. инв. №

21195-02 37

Альбом VIII часть 1

7

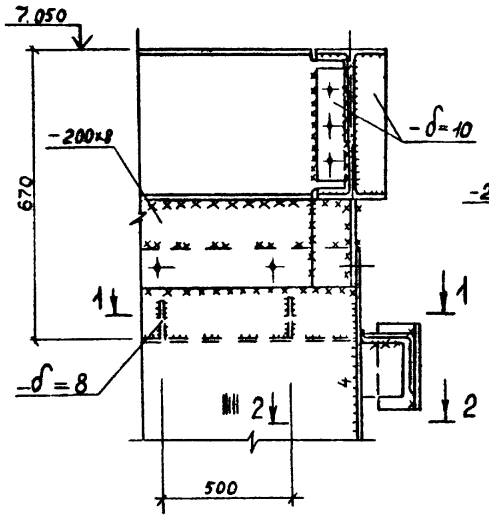

1-1

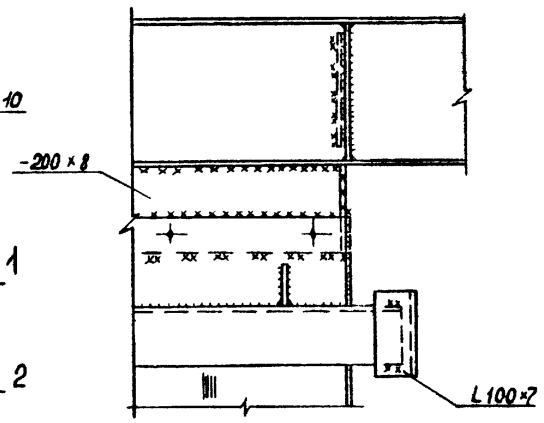

2-2

3-3

8

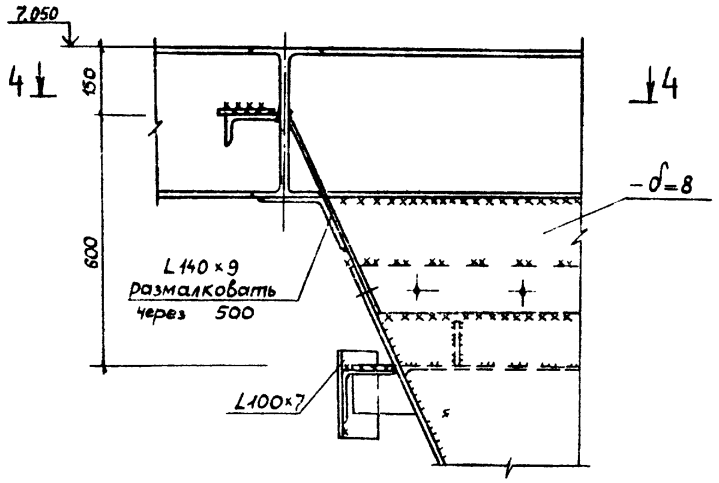

4-4

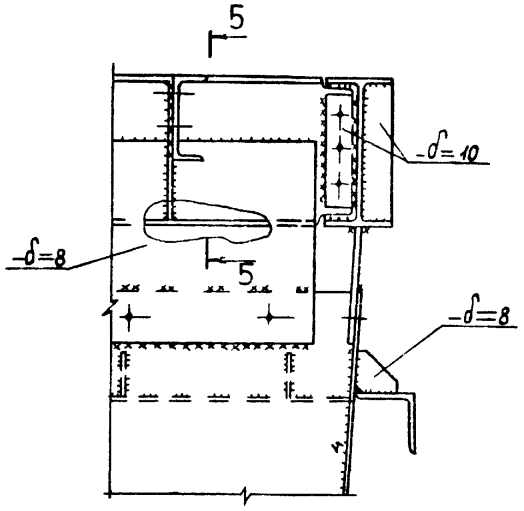

5-5

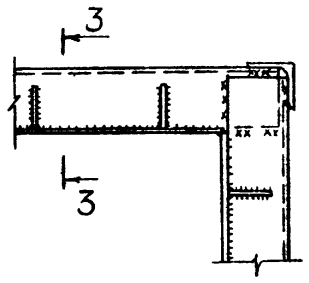

9

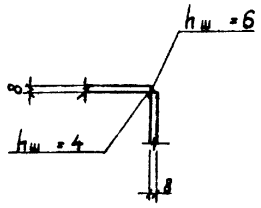

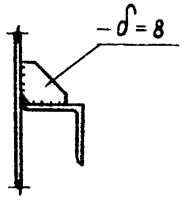

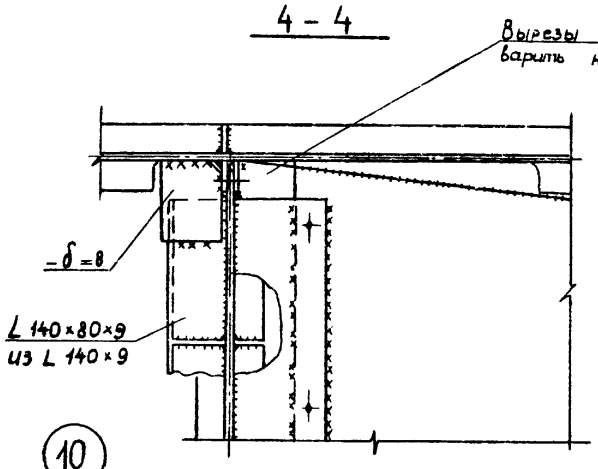

10

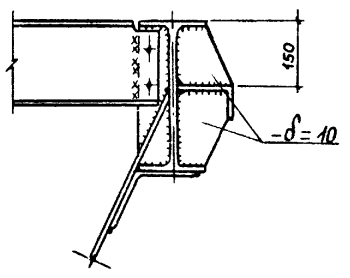

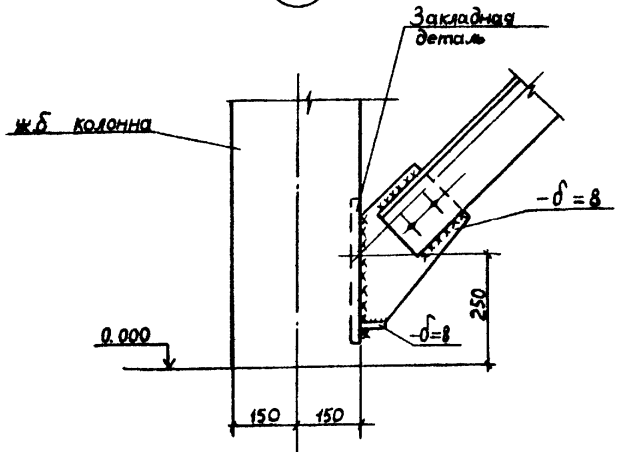

5

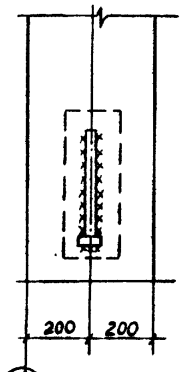

А

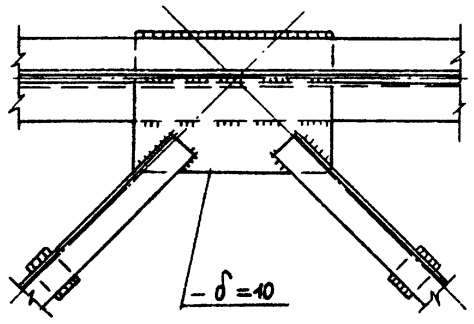

1. Сварку производить электродами типа Э42
2. Все сварные швы, кроме оговоренных, принимать по наименьшей толщине свариваемых элементов, но не более $h_ш$ = 6 мм.

Привязан:

Инв. №

ГИП	Гусева	
Нач отд	Хилевский	
Н.контр.	Марков	
Гл спец.	Марков	
Рук гр	Бабурина	
Ст. инж	Волкова	
Инж.	Усова	

ТП 903-1-22.86 -КМ1

Котельная с 4 котлами КЕ-2,5-14с
Топливо – каменные и бурые угли

Стадия	Лист	Листов
РП	17	

Узлы 7–10

ГОССТРОЙ СССР ГПИ Горьковский САНТЕХПРОЕКТ

21195-02 38

Инв.№ подл. | Подп. и дата | Взам. инв.№

Альбом VII часть 1

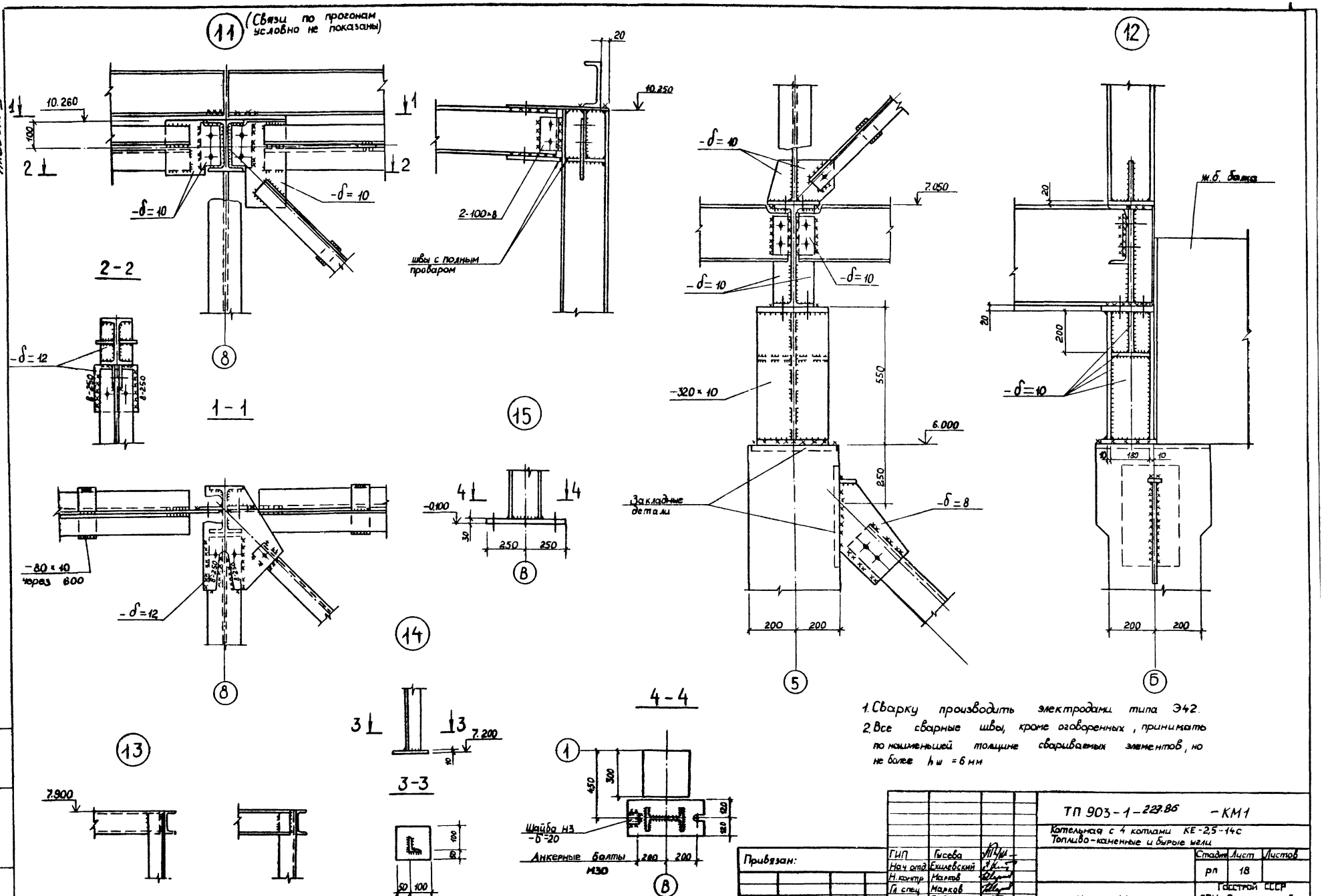

1. Сварку производить электродами типа Э42.
2. Все сварные швы, кроме оговоренных, принимать по наименьшей толщине свариваемых элементов, но не более $h_ш$ = 6 мм

ТП 903-1-227.86				-КМ1
Котельная с 4 котлами КЕ-2,5-14с Топливо-каменные и бурые угли				
Стадия	Лист	Листов		
рп	18			
Узлы 11÷15				Госстрой СССР ГПИ Горьковский САНТЕХПРОЕКТ

ГИП	Гусева	
Нач отд.	Ехилевский	
Н. контр.	Марков	
Гл. спец.	Марков	
Рук. гр.	Бабырина	
Инж.	Усова	

Привязан:

Инв. №

Взам. инв. №

Подп. и дата

Инв. № подл.

21195-02 39

Альбом VIII часть 1

16

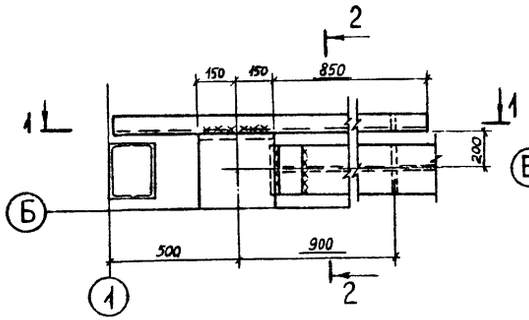

1 - 1

17

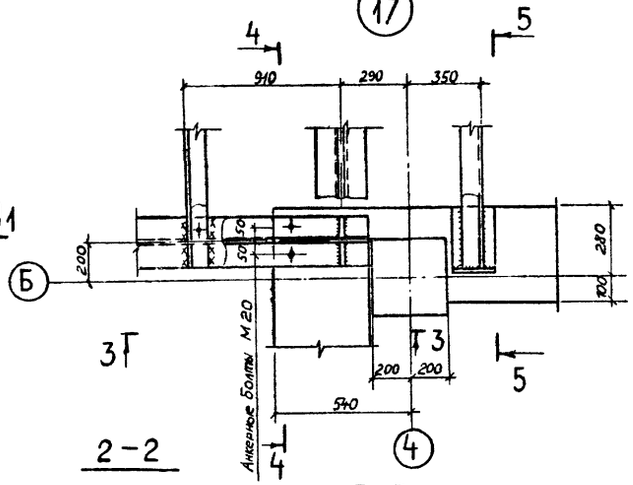

2 - 2

3-3

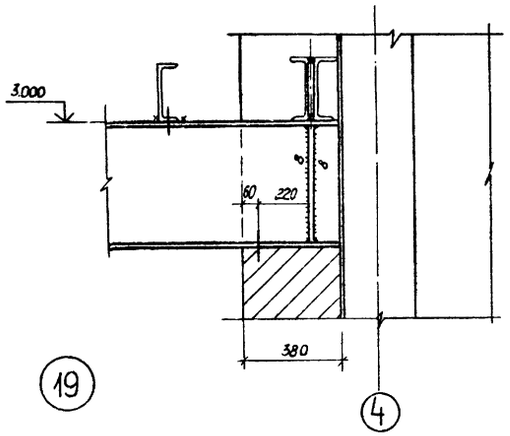

4 - 4

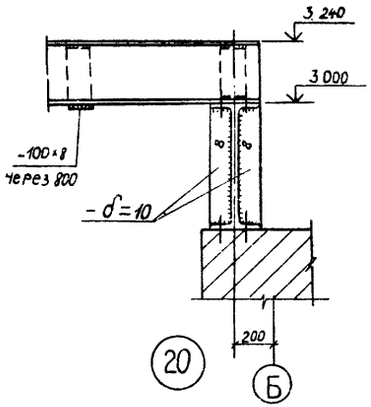

19

20

5-5

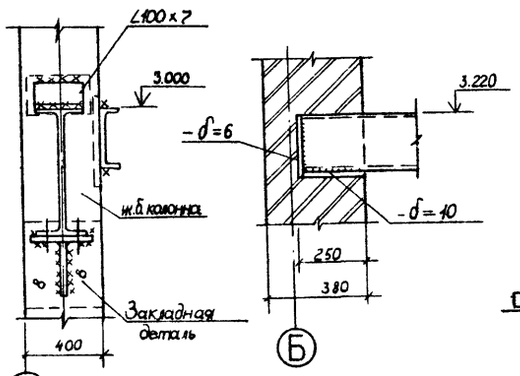

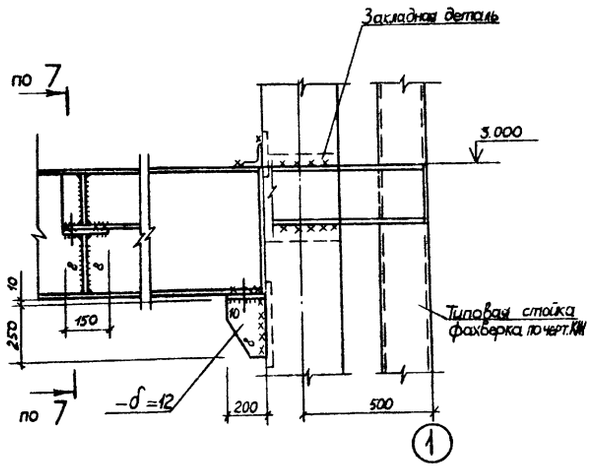

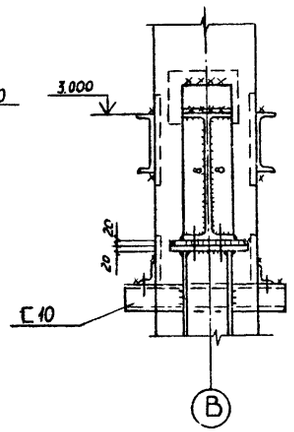

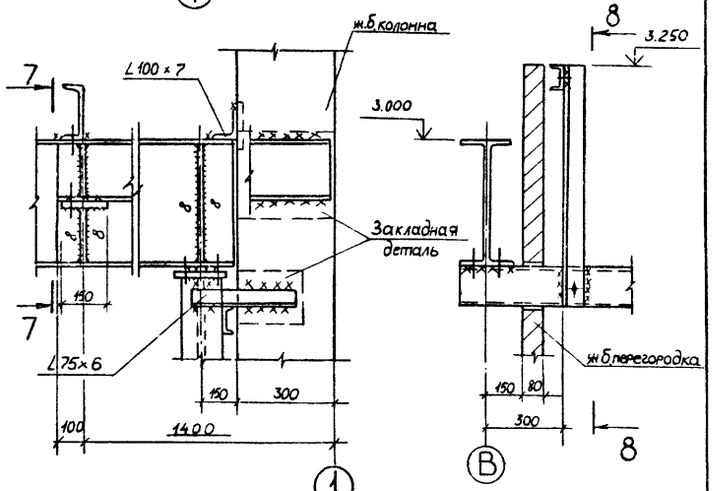

7-7

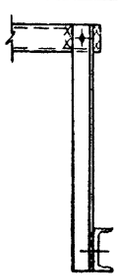

8-8

18

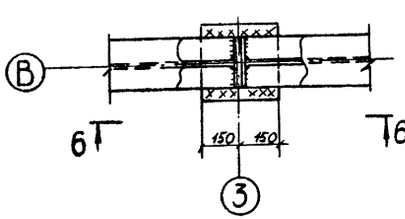

6-6

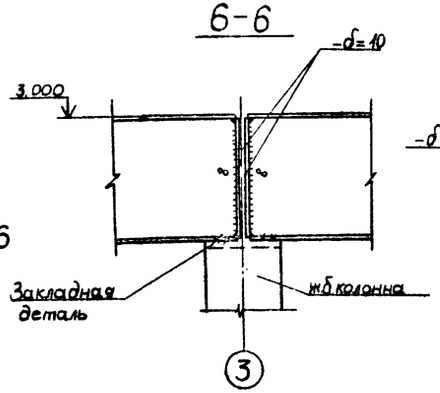

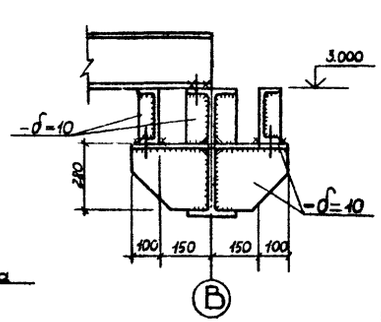

1. Сварку производить электродами типа Э42.
2. Все сварные швы, кроме оговоренных, принимать по наименьшей толщине свариваемых элементов, но не более $h_ш$ = 6 мм.

Привязан:

Инв. №

ГИП	Гусева	
Нач. отд	Ехилевский	
Н. контр.	Марков	
Гл. спец.	Марков	
Рук. гр.	Бабурина	
Ст. инж.	Волкова	

ТП 903-1-22786 -КМ1.

Котельная с 4 котлами КЕ-2,5-14с
Топливо - каменные и бурые угли

Стадия	Лист	Листов
РП	19	

Узлы 16 ÷ 20

Госстрой СССР ГПИ Горьковский САНТЕХПРОЕКТ

Инв. № подл. | Подп. и дата | Взам. инв. №

21195-07 ЦП

21

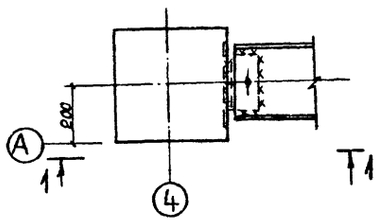

1 - 1

22

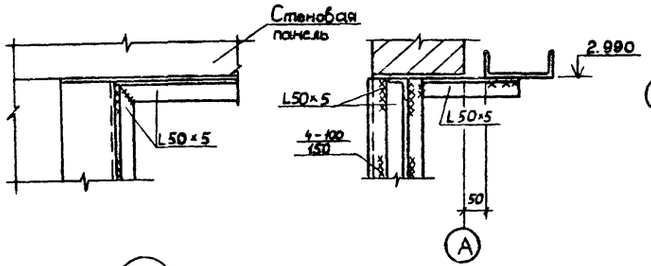

23

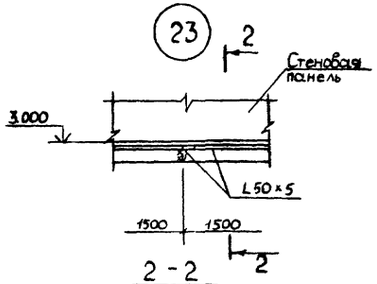

2 - 2

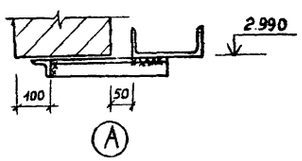

24

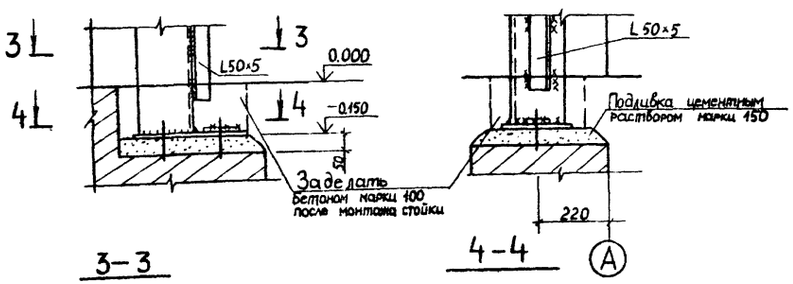

3 - 3

4 - 4

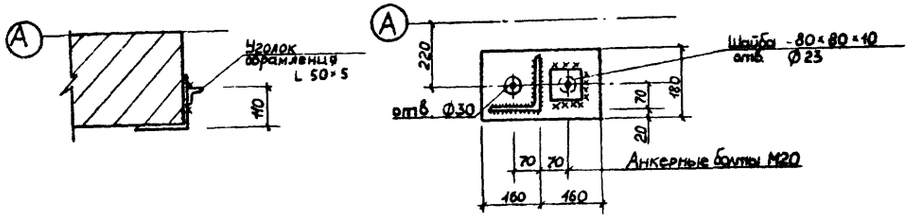

25

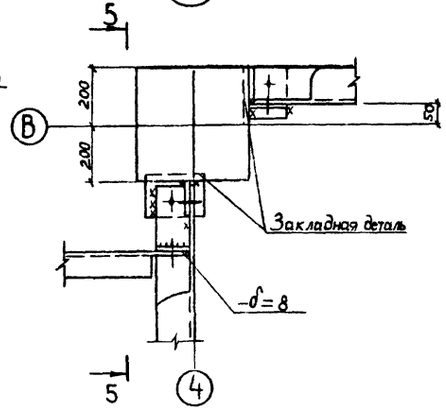

5 - 5

26

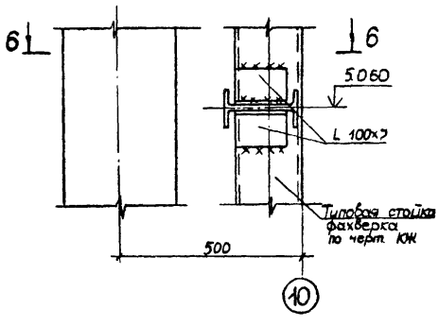

6 - 6

27

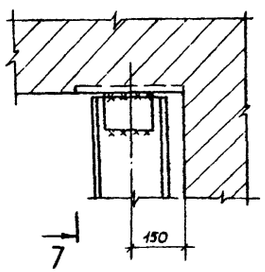

7 - 7

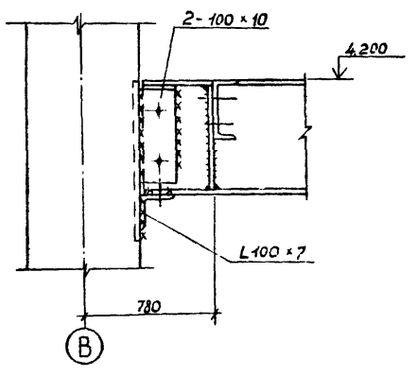

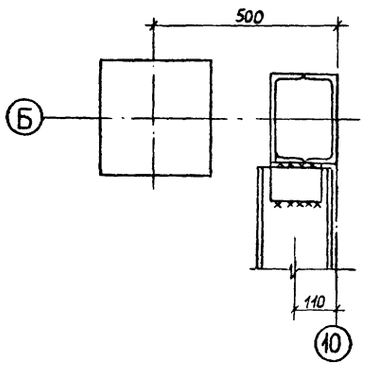

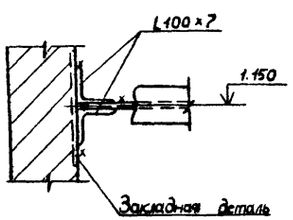

1. Сварку производить электродами типа Э42.
2. Все сварные швы принимать по наименьшей толщине свариваемых элементов, но не более $h_ш$ = 6мм.

				ТП 903-1-22.86 -КМ1	
				Котельная с 4 котлами КЕ-2,5-14С Топливо-каменные и бурые угли	
ГИП	Гусева			Стадия	Лист	Листов
Нач.отд	Скилевский			РП	20	
Н.контр.	Марков					
Гл.спец.	Марков					
Рук.гр	Бабурина					
Ст.инж	Волкова			Узлы 21÷27	ГОССТРОЙ СССР ГПИ Гарькавский САНТЕХПРОЕКТ	
Инж	Ильичева					

Привязан

Инв. №

Инв. № подл. | Подп. и дата | Взам. инв. №

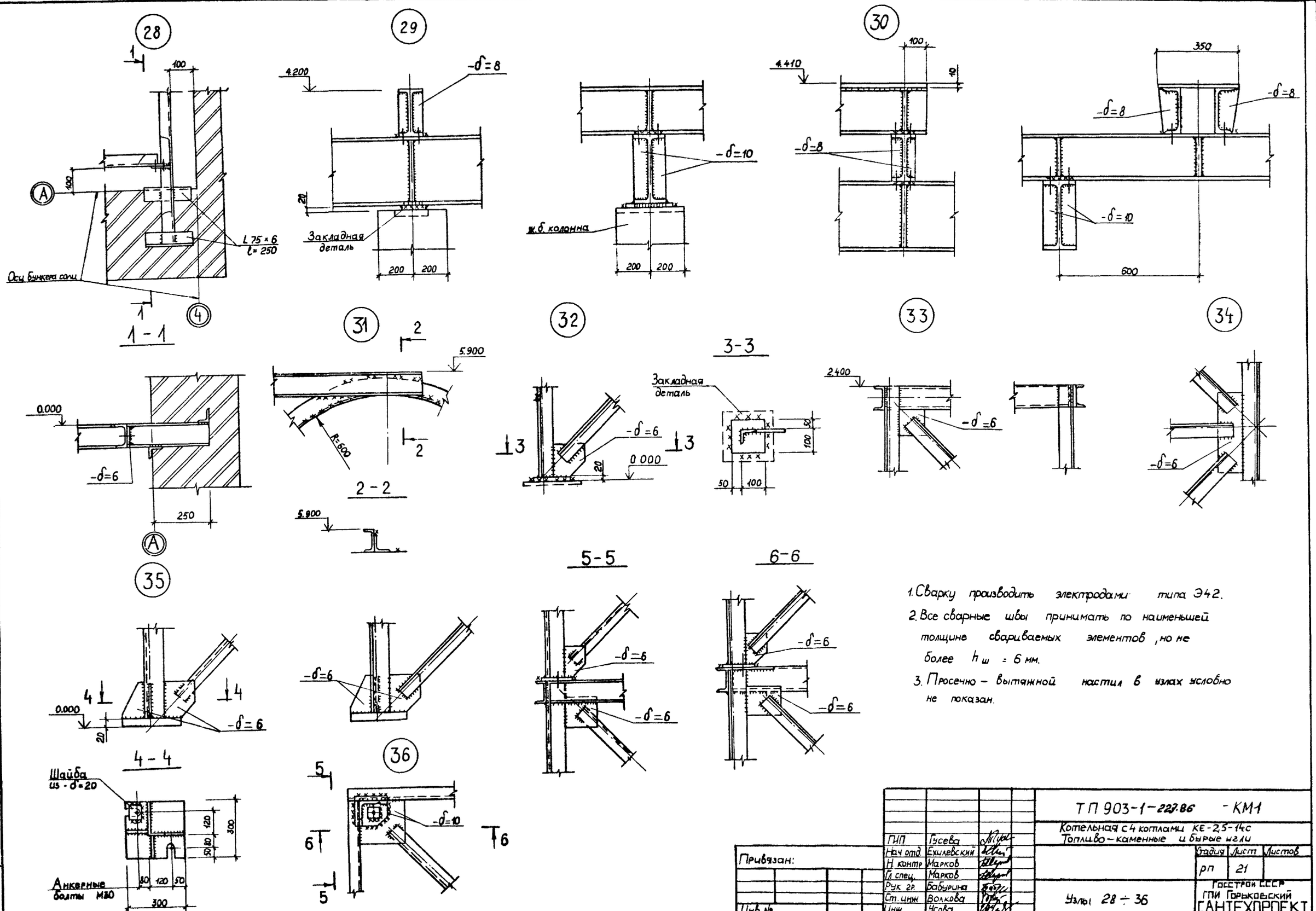

1. Сварку производить электродами типа Э42.
2. Все сварные швы принимать по наименьшей толщине свариваемых элементов, но не более $h_ш$ = 6 мм.
3. Просечно – вытяжной настил в узлах условно не показан.

ГИП	Гусева		
Нач отд.	Ехилевский		
Н. контр	Марков		
Гл. спец.	Марков		
Рук. гр.	Бабурина		
Ст. инж	Волкова		
Инж.	Усова		

Привязан:

Инв. №

ТП 903-1-227.86 - КМ1

Котельная с 4 котлами КЕ-2,5-14с
Топливо – каменные и бурые угли

Стадия	Лист	Листов
РП	21	

Узлы 28 ÷ 36

Госстрой СССР
ГПИ Горьковский
САНТЕХПРОЕКТ

21195-02 4?

Инв. № подл. | Подп. и дата | Взам. инв. №

37

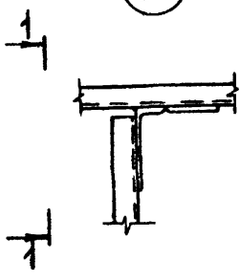

1-1

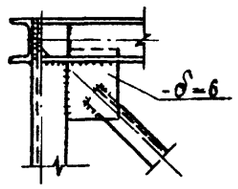

38

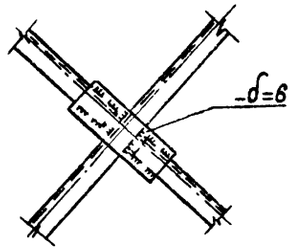

42

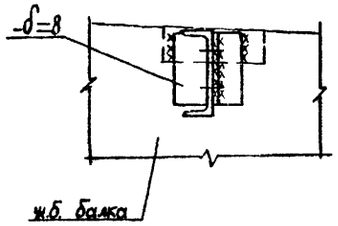

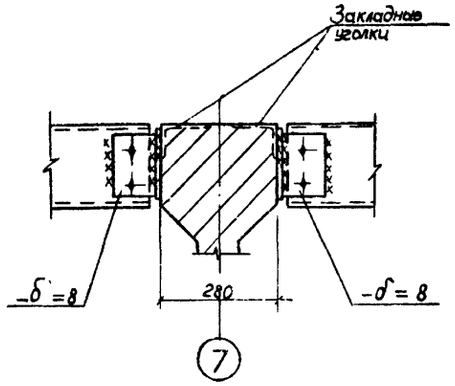

43

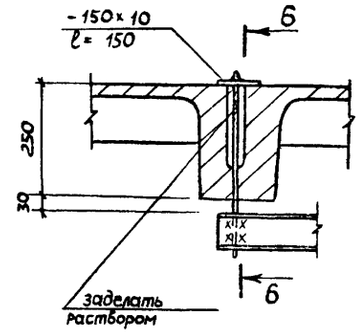

39

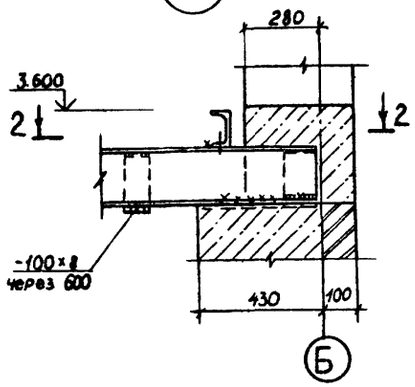

2-2

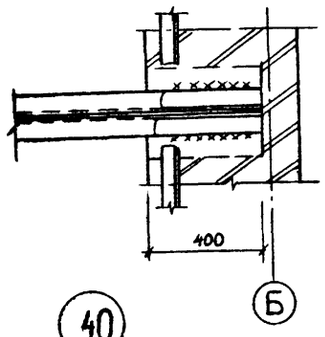

41

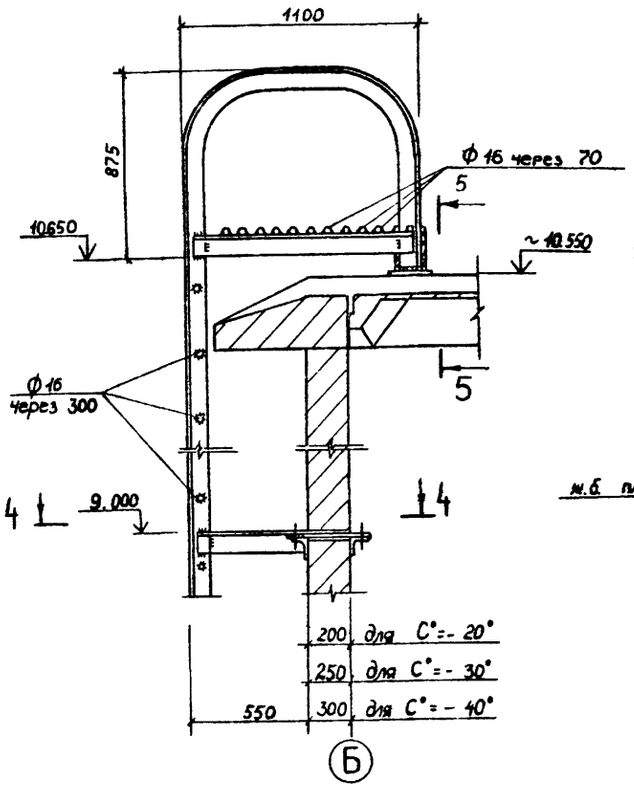

44

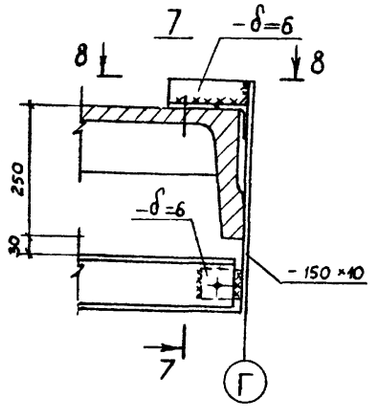

7-7

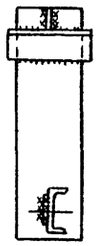

6-6

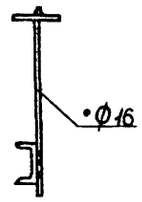

45

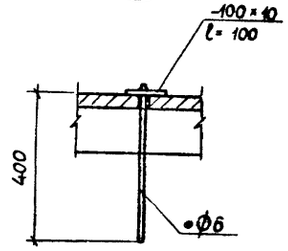

8-8

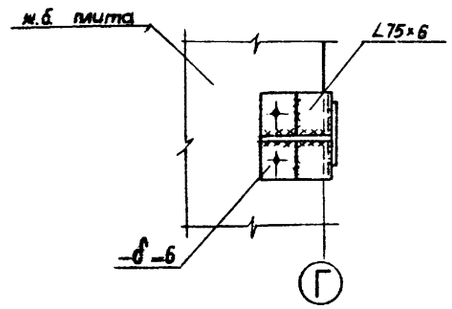

40

3-3

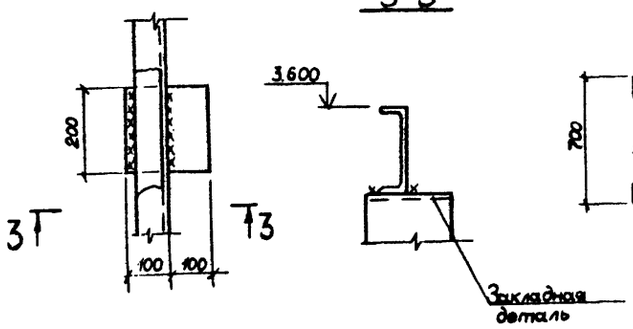

4-4

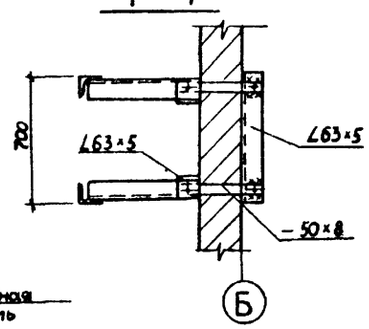

5-5

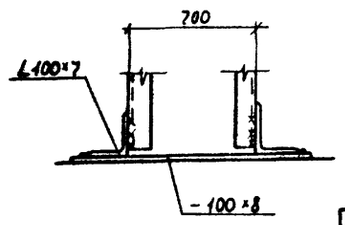

1. Сварку производить электродами типа Э42.
2. Все сварные швы принимать по наименьшей толщине свариваемых элементов, но не более $h_ш$ = 6мм.
3. Просечно-вытяжной настил в узлах условно не показан.

ГИП	Гусева		ТП 903-1-228.86 - КМ1		
Нач.отд.	Ехилевский		Котельная с 4 котлами КЕ-2,5-14С Топливо - каменные и бурые угли		
Н.контр.	Марков			Стадия	Лист	Листов
Гл.спец.	Марков			РП	22	
Рук.гр.	Бабырина		Узлы 37÷45	Госстрой СССР ГПИ Горьковский САНТЕХПРОЕКТ	
Ст.инж.	Волкова				

Привязан:

Инв.№

Инв.№ подл. | Подп. и дата | Взам.инв.№

21195-02 43

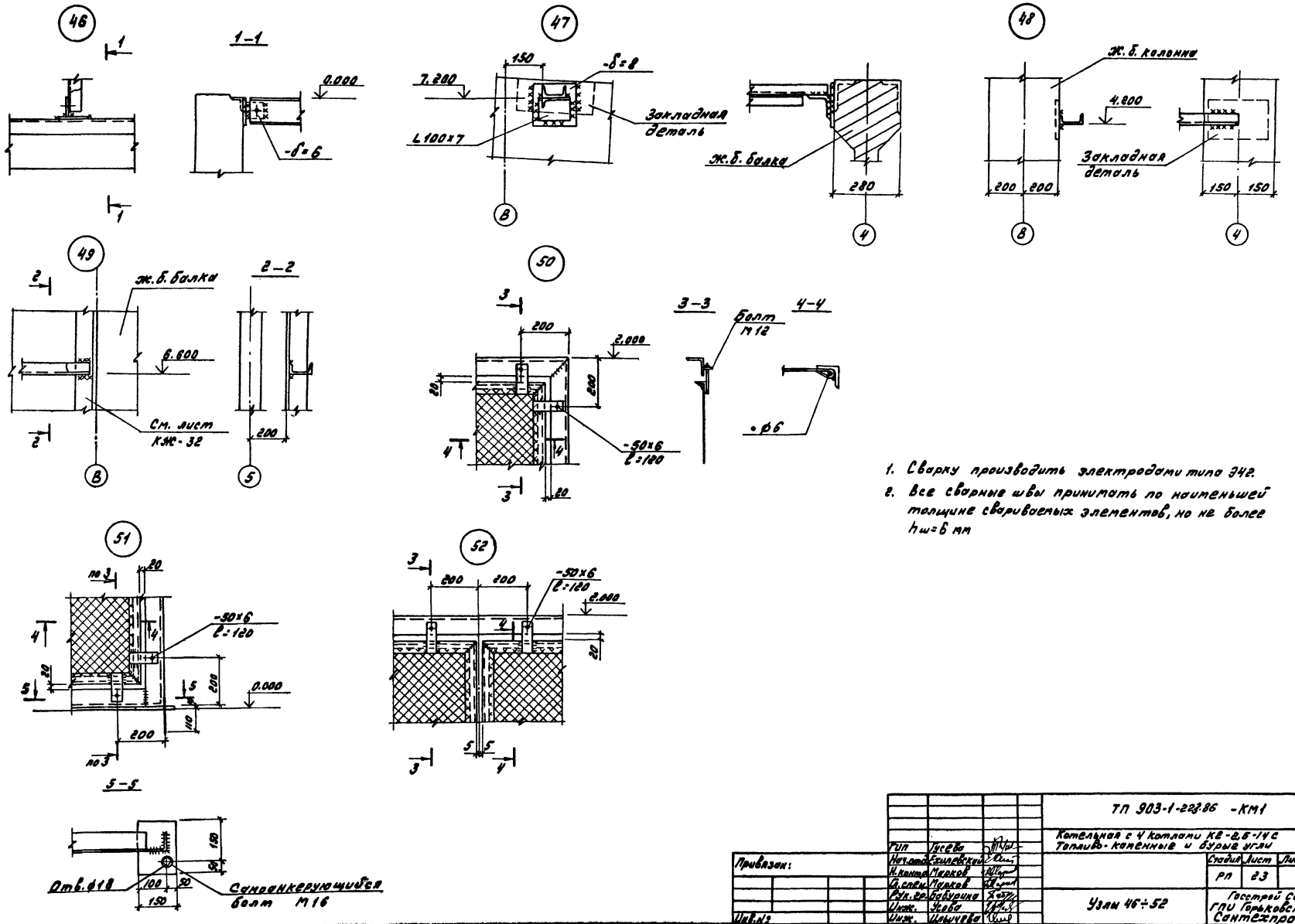

1. Сварку производить электродами типа Э42.
2. Все сварные швы принимать по наименьшей толщине свариваемых элементов, но не более $h_ш = 6$ мм

			ТП 903-1-228.86 -КМ1	
			Котельная с 4 котлами КЕ-2,5-14С Топливо-каменные и бурые угли	
Гип	Гусева			
Нач.отд.	Ехилевский			
Н.контр.	Марков		Стадия	Лист	Листов
Гл.спец.	Марков		РП	23	
Рук.гр.	Бабурина		Узлы 46÷52	Госстрой СССР ГПИ Горьковский Сантехпроект
Инж.	Усова			
Инж.	Ильичева			

Привязан:

Инв.№

Инв.№подл. Подпись и дата Взам.инв.№

Альбом VII часть 1

Ведомость рабочих чертежей основного комплекта марки КМ2

Лист	Наименование	Примечание
1	Общие данные (начало)	
	Вариант с ленточным конвейером марки КМ2.1	
2	Общие данные (окончание) Ведомость металлоконструкций по видам профилей	
3	Техническая спецификация металла (начало)	
4	Техническая спецификация металла (окончание)	
5	Схемы расположения балок кровли и связей по верхним поясам ферм; балок пола и связей по нижним поясам ферм; Схема ОП1	
6	Схема Ф1. Схемы расположения монорельса площадки	
7	Схемы расположения бункера; решетки бункера Узел 1	
8	Узлы 2÷8	
	Вариант со скребковым конвейером марки КМ2.2	
2	Общие данные (окончание) Ведомость металлоконструкций по видам профилей	
3	Техническая спецификация металла	
4	Схемы расположения балок для крепления конвейеров; балок эстакады; К4; К2; К3	
5	Схемы расположения бункера; решетки бункера. Узел 1.	
6	Узлы 2÷5	
7	Узлы 6÷11	

Ведомость ссылочных и прилагаемых документов

Обозначение	Наименование	Примечание
	Ссылочные документы	
1.450.3-3	Стальные лестницы, площадки, стремянки и ограждения	
выпуск 0	Материалы для проектирования	
выпуск 1	Конструкции из холодногнутых профилей.	
часть 1	Чертежи КМД.	
часть 2		
3.016-3	Отапливаемые транспортерные галереи пролётами 18; 24 и 30 м с облегченными ограждающими конструкциями.	Для КМ2.1
выпуск 0	Материалы для проектирования	
выпуск 1	Стальные конструкции Чертежи КМ	
1.426.2-3 выпуск 2	Стальные подкрановые балки Пути подвесного транспорта пролётом 3; 4 и 6 м Чертежи КМ.	Для КМ2.1

Условные обозначения

- Сварной заводской шов
- Сварной монтажный шов
- Болт временный
- Номер узла
- Номер листа, где изображен узел

Общие указания

1. Стальные конструкции разработаны на стадии КМ в соответствии с главами СНиП II-23-81, СНиП II-6-74 и являются исходным материалом для разработки рабочих чертежей на стадии КМД
2. За относительную отметку 0.000 принят уровень чистого пола котельной соответствующий абсолютной отметке [ ]
3. Изготовление и монтаж конструкций производить в соответствии с главой СНиП III-18-75.
4. Заводские соединения приняты сварными
5. Монтажные соединения приняты на болтах нормальной точности класса прочности 4.6 по ГОСТ 7798-70* и монтажной электросварке согласно ГОСТ 5264-80.
6. Монтажные работы должны производиться по заранее разработанному и утвержденному проекту производства работ, выполненному в соответствии с требованиями СНиП III-1-76 и СНиП III-4-80.
7. Сварку производить электродами типа Э42 ГОСТ 9467-75.
8. Все металлоконструкции окрасить двумя слоями эмали ПФ-115 по одному слою грунта ПФ-020 в соответствии с главой СНиП III-23-76
9. Крепление элементов производить по расчетным усилиям, указанным в ведомостях элементов Минимальное усилие для крепления 50 Кн.

Согласовано:
Гл. спец. ТО Морунов
Взам. инв. №
Подпись и дата
Инв. № подл.

Типовой проект разработан в соответствии с действующими нормами и правилами и предусматривает в части металлических конструкций мероприятия, обеспечивающие взрывную, взрывопожарную и пожарную безопасность при эксплуатации сооружения.
Главный инженер проекта /Гусева/.

Инв. №				Привязан:		
				ТП 903-1-223.86 -КМ2		
				Котельная с 4 котлами КЕ-2,5-14С Топливо-каменные и бурые угли		
ГИП	Гусева			Топливоподача	Стадия	Лист	Листов
Нач. отд.	Ехилевский				РП	1	14
Н. контр.	Марков						
Гл. спец.	Марков			Общие данные (начало)	Госстрой СССР ГПИ Горьковский Сантехпроект		
Рук. гр.	Бабурина						
Инж.	Ильичёва						

21195-02 45

Альбом VII часть 1

Наименование конструкций по номенклатуре Прейскуранта № 01-22	Позиции по Прейскуранту № 01-22	№ п.п.	Код конструкций	Масса конструкций, т												Количество, шт	Серия типовых конструкций
				Всего стали прокатной и высокой прочности	по видам профилей стали								Трубы	Прочие	Всего		
					Болты и шпильки	Крупносортная сталь	Среднесортная сталь	Мелкосортная сталь	Толстолистовая сталь	Универсальная сталь	Толстолистовая сталь	Гнутые и гнутосварные					
1	2	3	4	5	6	7	8	9	10	11	12	13	14	15	16	17	18
Фермы	304-35			3.81					2.01						5.88		
Опора			526395	1.21		0,28			0.41						1.92		
Связи по верхним и нижним поясам ферм	307-2		526164	0.19		0.15			0.31						0.66		
Балки кровли	306-3		526153	3.04	0.51						0.37			1.13	5.18		
Балки пола	309-24				1.85				0,59						1.86		
Балки подвесного пути	305-25		526235		0.34	0.01			0.06						0.41		
Площадка	314-28		526243		0.08	0.01			0.01					0.03	0.13		
Бункер	313-5		526394			0.26			1.69						1.97		
Бункерная решетка						0,11	0.36		3.23						3.74		
Лестницы	318.1		526242			0.01			0.01		0.05	0.09			0.16		1.450.3-3
Ограждения	318-7		526243					0.01				0.06			0.07		вып. 0; 1
Итого				8.25	2.18	0.83	0.36	0.01	8.32		0.42	0.15		1.16	21.90		
Контрольная сумма																	

Инв.№ подл. | Подпись и дата | Взам.инв.№

Привязан:

Инв.№

ГИП	Гусева		
Нач.отд.	Ежиевский		
Н.контр.	Марков		
Гл.спец.	Марков		
Рук.гр.	Бабурина		
Инж.	Ульичева		

526000

903-1-229.86 -КМ 2.1

Котельная с 4 котлами КЕ-2,5-14С
Топливо-каменные и бурые угли

Топливоподача

Вариант с ленточным конвейером

Стадия	Лист	Листов
РП	2	

Общие данные (окончание). Ведомость металлоконструкций по видам профилей.

Госстрой СССР ГПИ Горьковский Сантехпроект

Альбом III часть 1

Вид профиля и ГОСТ, ТУ	Марка металла и ГОСТ	Обозначение и размер профиля мм	№ п.п	Код: Марки металла	Код: Вида профиля	Код: Размера профиля	Количество, шт	Длина, мм	Масса металла по элементам конструкций, т: Фермы	Опора	Связи по верхним и нижним поясам ферм	Балки кровли	Балки пола	Балки подвесного пути	Площадки	Бункер	Бункерная решётка			Общая масса, т	Развернутая площадь поверхности, м²	Масса потребности в металле по кварталам (заполняется изготовителем): I	II	III	IV	Заполняется ВЦ
									Код элементов конструкций																
1	2	3	4	5	6	7	8	9		526395	526164	526153		526235	526243	526394									
Балки двутавровые для подвесных путей ГОСТ 19425-74*	ВСт3Гпс5 ГОСТ 380-71*	I 24М		12360	53899									0.20						0.20	4.80					
Двутавры и тавры с параллельными гранями полок ТУ 14-2-24-72	09Г2С-6 ГОСТ 19282-73	I 30К1			24716							2.95								2.95	63.13					
		I 50Ш1			24619					1.14										1.14	22.12					
		⊥ 15Ш1							1.03											1.03						
		⊥ 13Ш1							0.77											0.77						
	Итого:			23140					1.80	1.14		2.95								5.89						
	ВСт3пс6-1 ТУ14-1-3023-80	I 26Б1			24511								0.25	0.13						0.38	13.64					
		I 30Ш1			24619								0.96							0.96	24.96					
	Итого:			12300									1.21	0.13						1.34						
Всего профиля:									1.80	1.14		2.95	1.21	0.13						7.23						
Швеллеры ГОСТ 8240-72*	ВСт3пс6-1 ТУ14-1-3023-80	[20П		12300	26239							0.49								0.49						
	ВСт3сп5 ГОСТ 380-71*	[14		14460	26166										0.08					0.08	3.32					
Всего профиля												0.49			0.08					0.57						
Сталь угловая равнополочная ГОСТ 8509-72*	09Г2С-6 ГОСТ 19282-71	L 75×6							1.30											1.30	57.20					
		L 110×8							0.46		0.18									0.64	21.12					
	Итого:			23140					1.76		0.18									1.94	100.88					
	ВСт3пс6 ГОСТ 380-71*	L 63×5									0.15									0.15	6.60					
		L 75×6								0.27					0.01					0.28						
	Итого:			12300						0.27	0.15				0.01					0.43						
	Вст3пс6-1 ТУ14-1-3023-80	L 90×7												0.01		0.09	0.11			0.21	7.77					
		L 140×9														0.16				0.16	4.72					
	Итого			12300										0.01		0.25	0.11			0.37						
Всего профиля					21113				1.76	0.27	0.33			0.01	0.01	0.25	0.11			2.74						

Привязан:

Инв.№

ГИП	Гусева	
Нач.отд	Ежелевский	
Н.контр	Марков	
Гл.спец.	Марков	
Рук.гр.	Бабурина	
Инж.	Ильичева	

526000

903-1-223.86 -КМ2.1

Котельная с 4 котлами КЕ-2,5-14С
Топливо-Каменные и бурые угли

Топливоподача
Вариант с ленточным конвейером

Стадия	Лист	Листов
РП	3	

Техническая спецификация металла (начало)

Госстрой СССР ГПИ Горьковский Сантехпроект

Альбом VIII часть 1

Вид профиля и ГОСТ, ТУ	Марка металла и ГОСТ	Обозначение и размер профиля мм	№ п.п.	Код: Марки металла	Код: Вида профиля	Код: Размера профиля	Количество, шт	Длина, мм	Масса металла по элементам конструкций, т: Ферма	Опора	Связи по верхним и нижним поясам ферм	Балки кровли	Балки пола	Балки подвесного пути	Площадка	Бункер	Бункерная решетка			Общая масса, т	Развернутая площадь поверхности (м²)	Масса потребности в металле по кварталам (т) (заполняется изготовителем): I	II	III	IV	Заполняется ВЦ
									Код элементов конструкций	526395	526164	526153		526235	526243	526394									
1	2	3	4	5	6	7	8	9																	
Сталь листовая ГОСТ 19903-74*	ВСт3пс6-1 ТУ14-1-3023-80	– δ=8								0.04	0.30		0.42	0.01		0.81	0.23			1.81	58.10					
		– δ=10								0.13			0.05	0.01	0.01		2.91			3.11	79.93					
		– δ=12											0.10	0.04		0.83				0.97	20.86					
		– δ=16								0.07										0.07	1.13					
		– δ=20								0.16										0.16	2.08					
	Итого:			12300						0.40	0.30		0.57	0.06	0.01	1.64	3.14			6.12						
	ВСт3сп5 ГОСТ 380-71*	– δ=8							0.63											0.63	20.22					
		– δ=10							0.93											0.93	23.90					
		– δ=12							0.39											0.39	8.39					
	Итого:			14460					1.95											1.95						
	09Г2С-6 ГОСТ 19282-73	– δ=32		23140					0.14											0.14	1.15					
	ВСт3кп2 ГОСТ 380-71*	– δ=1		11240								0.36								0.36						
Всего профиля:					71110				2.09	0.40	0.30	0.36	0.57	0.06	0.01	1.64	3.14			8.57						
Сталь листовая холоднокатанутая ГОСТ 19904-74	БСт3кп2 ГОСТ 380-71*	Н 60-845-1.0			72117							1.10								1.10						
Сталь круглая ГОСТ 2590-71*	ВСт3кп2 ГОСТ 380-71*	• ф30		11240	11118												0.34			0.34						
Сталь листовая просечно-вытяжная ГОСТ 8568-77*	ВСт3кп2 ГОСТ 380-71*	–ПВ506		11240	71404										0.03					0.03						
Итого масса металла									5.65	1.81	0.63	4.90	1.78	0.40	0.13	1.89	3.59			20.78						
Лестницы и ограждения																				0.23						
Всего масса металла																				21.01						
В том числе по маркам	ВСт3пс6-1									0.40	0.30	0.49	1.78	0.20	0.01	1.89	3.25			8.32						
	ВСт3Гпс5													0.20						0.20						
	ВСт3сп5														0.08					0.08						
	ВСт3пс6								1.95	0.27	0.15				0.01					2.38						
	ВСт3кп2											0.36			0.03		0.34			0.73						
	09Г2С-6								3.70	1.14	0.18	2.95								7.97						
	БСт3кп2											1.10								1.10						
Масса поставки элементов по кварталам (заполняется заказчиком)		I																								
		II																								
		III																								
		IV																								

Инв. № подл. | Подпись и дата | Взам. инв. №

Привязан:

Инв. №

ГИП	Гусева	
Нач. отд.	Ехилевский	
Н. контр.	Марков	
Гл. спец.	Марков	
Рук. гр.	Бабурина	
Инж.	Ильичева	

526000

ТП 903-1-22.86 -КМ 2.1

Котельная с 4 котлами КЕ-2,5-14С
Топливо-каменные и бурые угли

Топливоподача
Вариант с ленточным конвейером

Стадия	Лист	Листов
РП	4	

Техническая спецификация металла (окончание)

Госстрой СССР ГПИ Горьковский Сантехпроект

Альбом VII часть 1

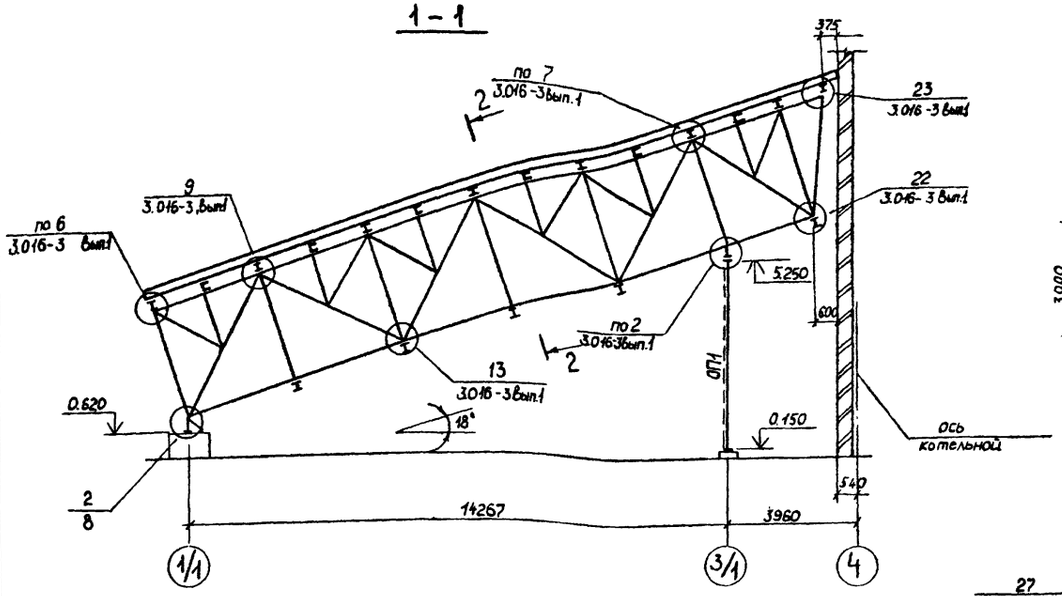

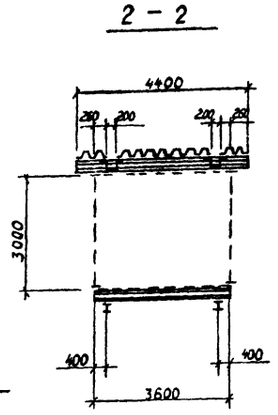

Схема ОП1

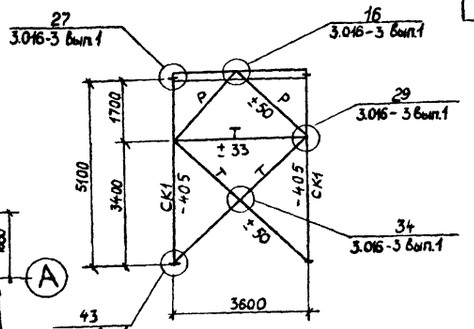

Схема расположения балок кровли и связей по верхним поясам ферм

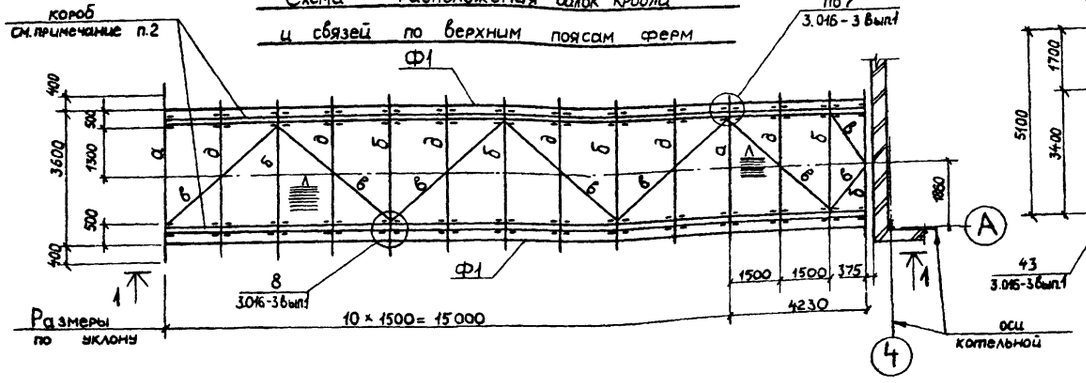

Схема расположения балок пола и связей по нижним поясам ферм

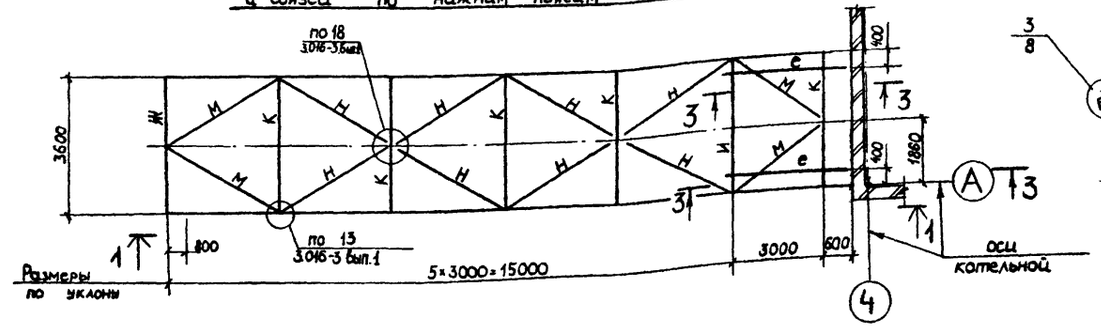

3 – 3

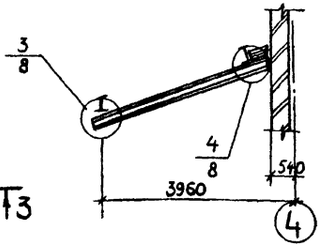

Ведомость элементов									
Марка	Сечение			Опорные усилия			Группа констр.	Марка металла	Примечание
	Эскиз	Поз.	Состав	M КНМ	N КН	Q КН			
а	I		I 30К1	126,0		98,0	1	09Г2С-6	
б	I		I 30 К1			34,0	1	—"—	
в	┐L		2L 63×5		-57,0		1	ВСт3пс6	
д	[		[20П			22,0	1	ВСт3пс6-1	
е	I		I 26Б1				1	ВСт3пс6-1	
ж	I		2-200×8 / -330×8		-34,0	75,0	1	ВСт3пс6-1	
и	I		2-200×8 / -250×8		-34,0	86,0	1	—"—	
к	I		I 30Ш1			75,0	1	—"—	
н	L		L 63×5		51,0		1	ВСт3пс6	
м	L		L 110×8		-24,0		1	09Г2С-6	
СК1	I		I 50 Ш1		-405,0		1	—"—	
р	┐Г		2L 75×6		-50,0		1	ВСт3пс6	
т	500		2L 75×6		-50,0		1	—"—	Решетка из L50×5
Ф1	См схему		лист КМ21-6				1		см. примеч. п 3.
Л			Н60-845-1,0				2	БСт3кп2	

1. Общие указания см. лист КМ2-1.
2. Крепление стального гофрированного профиля и коробов покрытия к балкам кровли выполнить в соответствии с серией 3016-3 вып0, лист 18.
3. Фермы выполнить из стали марки 09Г2С-6. Опорные стойки ферм и фасонки выполнить из стали марки ВСт3сп5.

Согласовано: СТП г. Москва Ройзман

Взам. инв. №

Подп. и дата

Инв. № подл.

Привязан:

Инв. №

ГИП	Гусева	
Нач отд	Ехилевский	
Н контр	Марков	
Гл спец	Марков	
Рук гр	Бабырина	
Ст инж	Волкова	

ТП 903-1-223.86 - КМ2.1

Котельная с 4 котлами КЕ-2,5-14с
Топливо – каменные и бурые угли

Топливоподача.
Вариант с ленточным конвейером

Стадия	Лист	Листов
РП	5	

Схемы расположения балок кровли и связей по верхним поясам ферм, балок пола и связей по нижним поясам ферм; Схема ОП1

Госстрой СССР
ГПИ Горьковский
САНТЕХПРОЕКТ

21195-02 49

Альбом VII часть 1

Схема Ф1

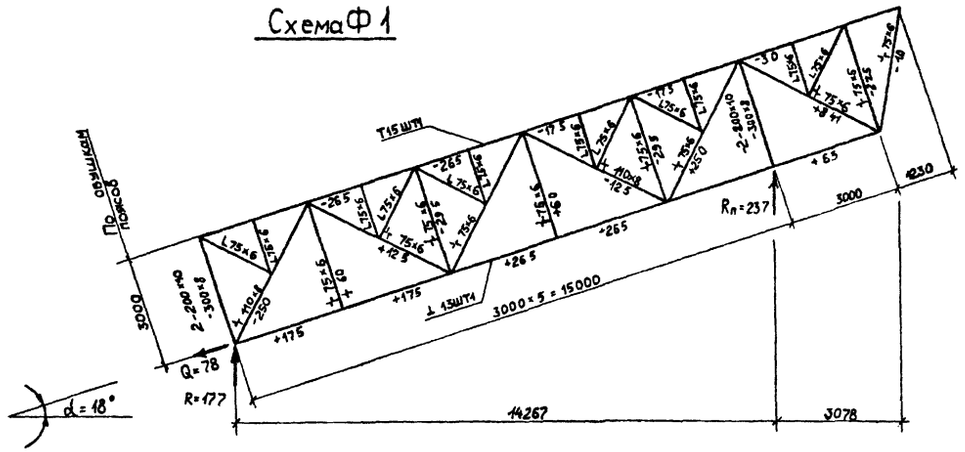

Ведомость элементов

Марка	Сечение: Эскиз	Поз.	Состав	Опорные усилия: M кН·м	N кН	Q кН	Группа констр.	Марка металла	Примечание
а	I		I 24 М			31.0	2	ВСт3Гпс5	
б	I		I 26Б1			20.0	3	ВСт3пс6-1	
в	C		[14				4	ВСт3кп2	констр.
д	—		ПВ 506				4	ВСт3кп2	
е	L		L 63×5				4	ВСт3пс6	констр.
оп	Серия 1.450 3-3, Вып 0,1, ОГПМХЭБ-10.9						4	ВСт3кп2	
л	Лестница						4	ВСт3кп2	Выполнить по 1.450 3-3.8.0.1

Схема расположения монорельса

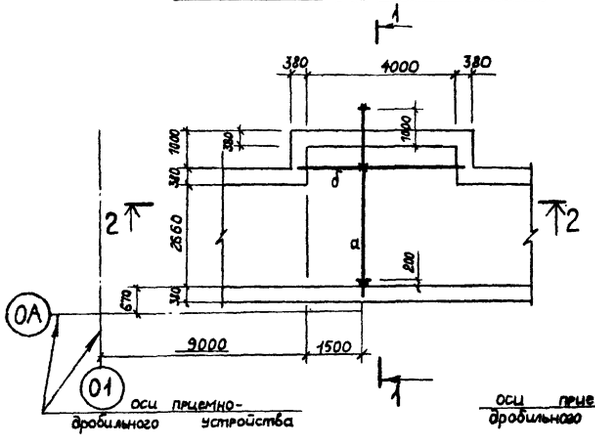

Схема расположения площадки

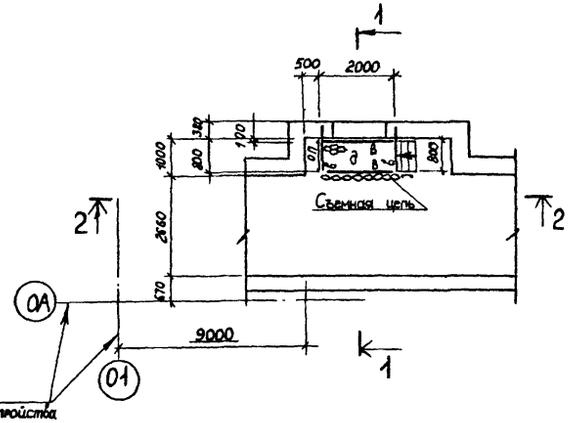

1. Общие указания см. лист КМ2-1.
2. Просечно-вытяжной настил приварить к металлическим балкам площадки швом $h_ш$ = 4 мм.

1-1

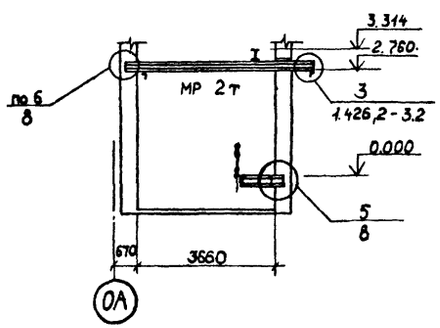

2-2

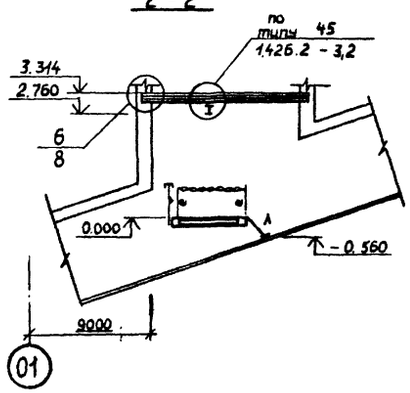

Привязан:

Инв.№

ГИП	Гусева	
Нач.отд.	Екилевский	
Н.контр.	Марков	
Гл.спец.	Марков	
Рук.гр.	Бабырина	
Ст.инж.	Волкова	
Инж.	Ильичева	

ТП 903-1-223.86 -КМ2.1

Котельная с 4 котлами КЕ-2,5-14С
Топливо – каменные и бурые угли

Топливоподача
Вариант с ленточным конвейером

Стадия	Лист	Листов
РП	6	

Схема Ф1 Схемы расположения монорельса, площадки

ГПИ Горьковский САНТЕХПРОЕКТ

21195-02 50

Согласовано: СПТГ Москва Ройзман

Инв.№ подл. | Подп. и дата | Взам. инв.№

Альбом VII часть 1

Схема расположения бункера

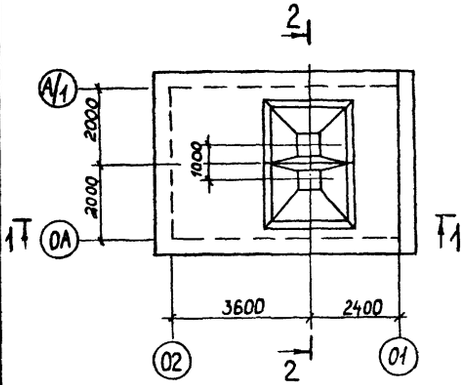

1 – 1

Схема расположения решетки бункера

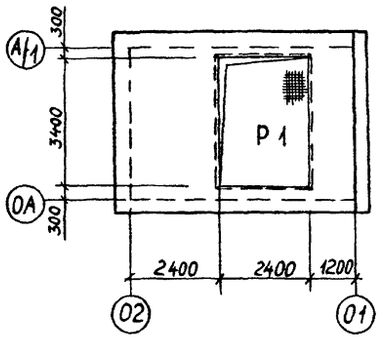

2 – 2

Схема Р1

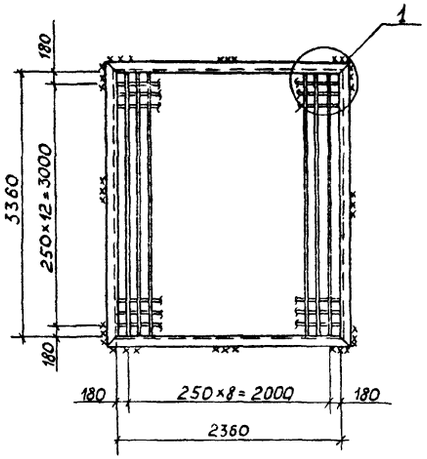

Марка	Сечение: Эскиз	Поз.	Состав	Опорные усилия: M кН м	N кН	Q кН	Группа констр.	Марка металла	Примечание
а	L		L 90×7				1	ВСт3псб-1	
б	L		L 140×9				1	ВСт3пс6-1	
в	—		–δ=8				1	ВСт3пс6-1	
ОП1	Серия 1.450.3-3 вып 0.1; ОГПМХЭБ-10.9						4	ВСт3кп2	
ОП2	〃 ОГПМХЭБ – 10.22						4	ВСт3кп2	
1	Лестница						4	ВСт3кп2	Выполнить по сериц 1.450.3-3 вып 0.1
ОГ	Ограждение						4	ВСт3кп2	
Р1	См. схему						1	ВСт3псб-1	

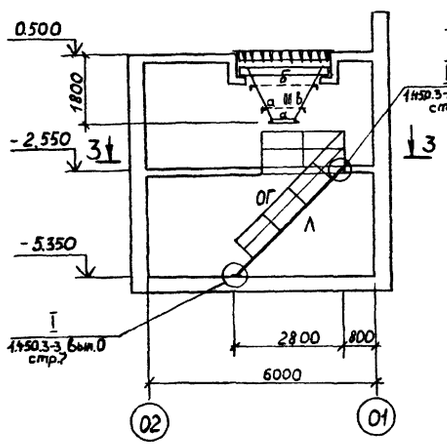

3 – 3

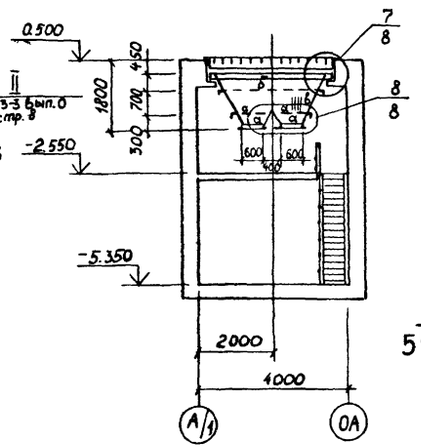

4 – 4

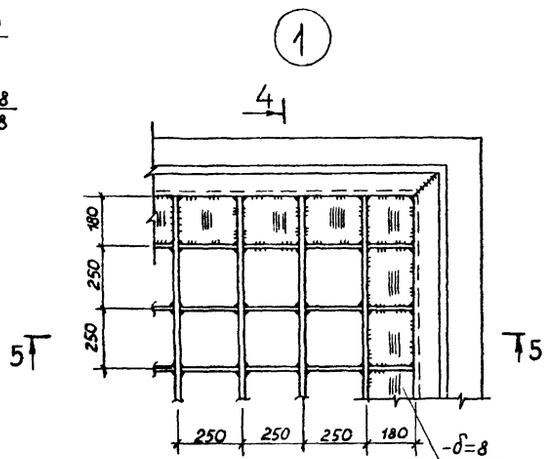

5 – 5

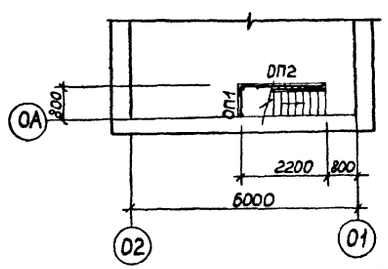

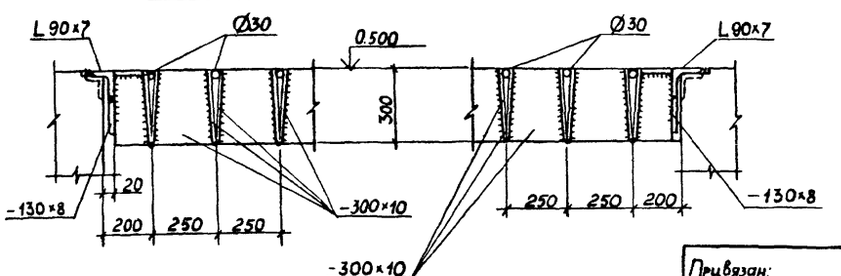

1. Общие указания см. лист КМ2-1.
2. Сварку производить электродами типа Э42.
3. Все сварные швы принимать по наименьшей толщине свариваемых элементов, но не более $h_ш = 6$ мм.

Согласовано: СПГ г. Москва Ройтман

Инв.№ подл. | Подп. и дата | Взам. инв.№

Привязан:

Инв.№

ГИП	Гусева	
Нач.отд	Екилевский	
Н. контр	Марков	
Гл.спец.	Марков	
Рук. гр.	Бабушина	
Ст. инж.	Волкова	

ТП 903-1-223.86 – КМ 2.1

Котельная с 4 котлами КЕ-2,5-14с
Топливо – каменные и бурые угли
Топливоподача.
Вариант с ленточным конвейером

Стадия	Лист	Листов
РП	7	

Схемы расположения бункера, решетки бункера. Узел 1

Госстрой СССР ГПИ Горьковский САНТЕХПРОЕКТ

Альбом VIII часть 1

Инв.№ подл. | Подпись и дата | Взам.инв.№

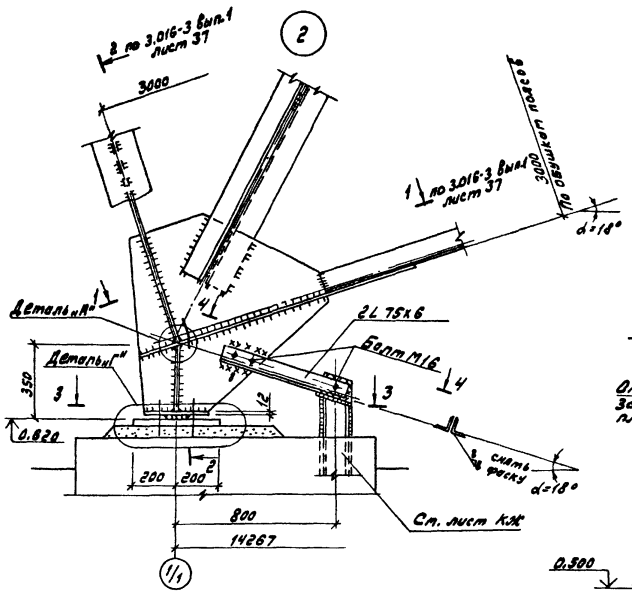

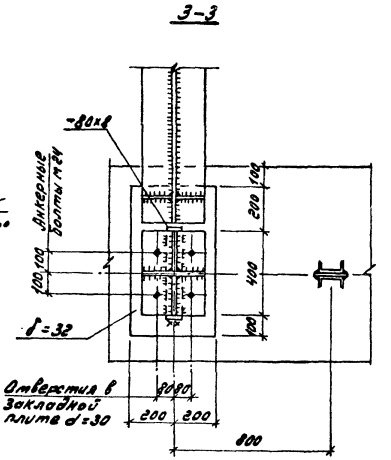

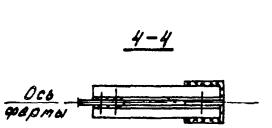

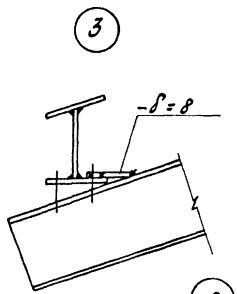

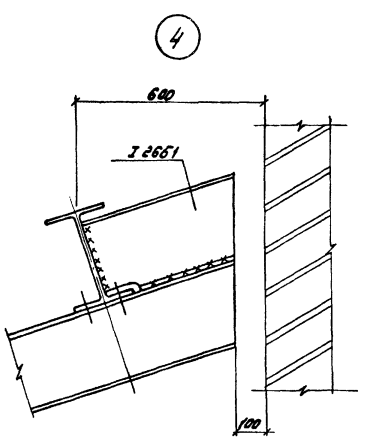

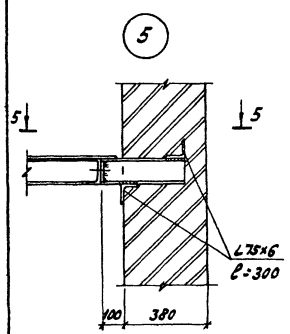

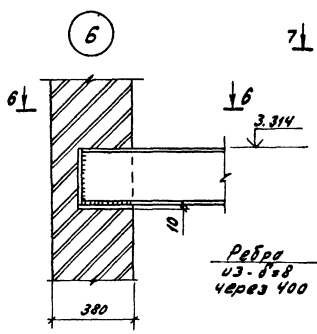

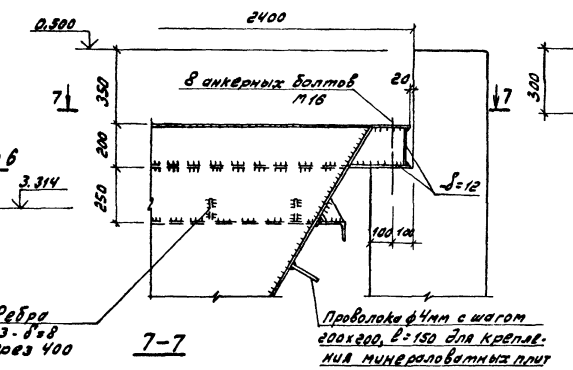

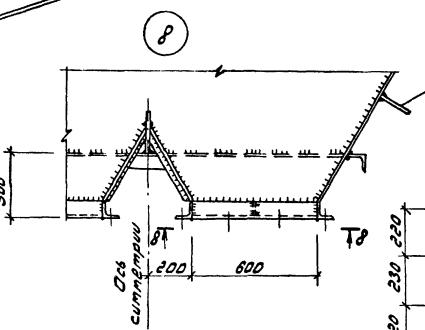

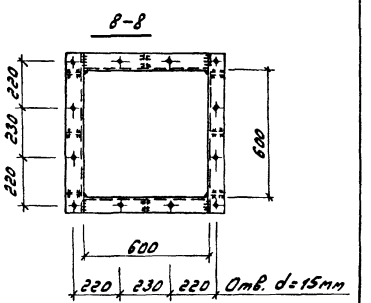

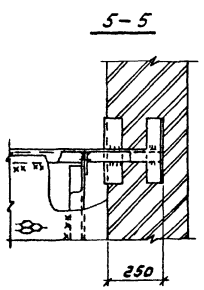

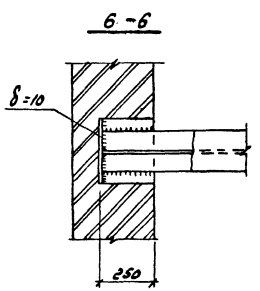

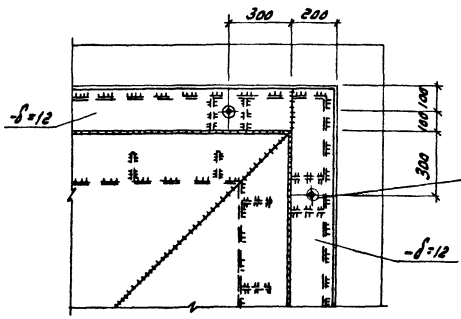

1. Сварку производить электродами типа Э42.
2. Все сварные швы, кроме оговоренных, принять по наименьшей толщине свариваемых элементов, но не более h_w=6мм.
3. Детали А, Г, замаркированные в узле 2, выполнить по серии 3.016-3, вып.1

						ТП 903-1-227.86 -КМ2.1	
						Котельная с 4 котлами КВ-2,5-14С Топливо: каменные и бурые угли	
						Топливоподача	Стадия: РП; Лист: 8; Листов:
						Вариант с ленточным конвейером	
						Узлы 2-8	Госстрой СССР ГПИ Горьковский Сантехпроект
Привязан:				ГИП	Гусева		
				Нач.отд	Гилевский		
				Н.контр	Марков		
				Д.спец.	Марков		
				Рук.гр.	Бабушкина		
				Ст.инж.	Волкова		
Инв.№				Инж.	Ильичева		

Альбом VII часть 1

Наименование конструкций по номенклатуре Прейскуранта № 01-22	Позиция по прейскуранту № 01-22	№ п.п.	Код конструкции	Масса конструкций, т: Всего стали повышенной и высокой прочности	по видам профилей стали: Балки и швеллеры	Крупносортная сталь	Среднесортная сталь	Мелкосортная сталь	Толстолистовая сталь	Универсальная сталь	Тонколистовая сталь	Гнутые и гнутосварные	Трубы	Прочие	Всего	Количество, шт	Серия типовых конструкций
1	2	3	4	5	6	7	8	9	10	11	12	13	14	15	16	17	18
Балки эстакады	314-1		526321		1.95	0,38			0.13					0.17	2.67		
Балки для крепления конвейеров	314-1				1.47										1.49		
Опоры	314-9		526395	0.16	0.84	0.17			0.18						1.36		
Бункер	313-6		526394			0.26			1.68						1.96		
Решётка бункера						0,12	0,35		3,24						3.75		
Балки площадки	309-28		526233		0.04	0.02			0.01					0.02	0.09		
Лестницы	312-1		526242			0,02			0.01		0.01	0.03			0.07		1.450.3-3, вып.0,1
Ограждения	312-7		526244					0.05				0.34			0.40		1.450.3-3, вып.0,1
Итого				0.16	4.30	0,97	0,35	0.05	5,25		0,01	0,37		0.19	11.79		
Контрольная сумма																	

Инв. № подл. | Подп. и дата | Взам. инв. №

Привязан:

Инв. №

ГИП	Гусева	
Нач. отд.	Ехилевский	
Н. контр.	Марков	
Гл. спец.	Марков	
Рук. гр.	Бабурина	
Инж.	Ильичева	

526000

ТП 903-1-223.86 -КМ 2.2

Котельная с 4 котлами КЕ-2,5-14С
Топливо-каменные и бурые угли

Топливоподача
Вариант со скребковым конвейером

Стадия	Лист	Листов
РП	2	

Общие данные (окончание)
Ведомость металлоконструкций по видам профилей.

Госстрой СССР
ГПИ Горьковский
Сантехпроект

21195-02 53

Альбом VIII часть 1

Вид профиля и ГОСТ, ТУ	Марка металла и ГОСТ	Обозначение и размер профиля мм	№ п.п.	Код: марки металла	Код: вида профиля	Код: размера профиля	Количество, шт	Длина, мм	Масса металла по элементам конструкций, т: Балки эстакады	Балки для крепления конвейеров	Опоры	Бункер	Решётка бункера	Балки площадки			Общая масса, т	Масса потребности в металле по кварталам, т (Заполняется изготовителем) I	II	III	IV	Заполняется ВЦ
									Код элементов конструкций: 526321		526395	526334		526233								
1	2	3	4	5	6	7	8	9														
Двутавры и тавры с параллельными гранями полок ТУ14-2-24-72	Вст3пс 6-1 ТУ14-1-3023-80	I 23Б2		12300	24530				1.00		0.81						1.81					
Швеллеры ГОСТ 8240-72*	Вст3 кп2 ГОСТ 380-71*	[10		11240	26140				0.89					0.04			0.93					
	Вст3пс 6-1 ТУ14-1-3023-80	[20		12300	26239					1.43							1.43					
Всего профиля									0.89	1.43				0.04			2,36					
Сталь угловая равнополочная ГОСТ 8509-72*	Вст3пс 6-1 ТУ14-1-3023-80	L 90×7										0.09	0.11				0.20					
		L 140×9							0.35			0.16					0.51					
		Итого		12300					0.35			0.25	0.11				0.71					
	Вст3пс 6 ГОСТ 380-71*	L 63×5		11240					0.02		0.16			0.02			0.20					
Всего профиля					21113				0.37		0.16	0.25	0.11	0.02			0.91					
Сталь листовая ГОСТ 19903-74*	09Г2С-6 ГОСТ 19282-73	-δ=32		23140							0.15						0.15					
	Вст3пс 6-1 ТУ14-1-3023-80	-δ=8										0.80	0.23				1.03					
		-δ=10							0.09				2.91				3.00					
		-δ=12										0.83					0.83					
		-δ=20							0.03		0.05						0.08					
	Итого			12300					0.12		0.05	1.63	3.14				4.94					
	Вст3 кп2 ГОСТ 380-71*	-δ=6									0.07						0.07					
		-δ=8									0.05			0.01			0.06					
	Итого			11240							0.12			0.01			0.13					
Всего профиля					71110				0.12		0.32	1.63	3,14	0.01			5,22					
Сталь круглая ГОСТ 2590-71*	Вст3 кп2 ГОСТ 380-71*	·ф30		11240	11118								0,34				0,34					
Сталь листовая просечно-вытяжная ГОСТ 8706-78	Вст3 кп2* ГОСТ 380-71*	-ПВ506		11240	71404				0.16					0.02			0.18					
Итого масса металла									2.64	1.43	1.29	1.88	3.59	0.09			10.82					
Лестницы и ограждения																	0.46					
Всего масса металла																	11.28					
В том числе по маркам	09Г2С-6										0.15						0.15					
	Вст3пс 6-1								1.47	1.43	0.86	1.88	3.25				8.89					
	Вст3пс 6								0.02		0,16			0.02			0.20					
	Вст3 кп2								1.05		0.12		0,34	0.07			2.04					
Масса поставки элементов по кварталам, т (Заполняется заказчиком)		I II III IV																				

Инв.№ подл. | Подпись и дата | Взам.инв.№

Привязан:

Инв.№

ГИП	Гусева		
Нач.отд.	Ехилевский		
Н.контр.	Марков		
Гл.спец.	Марков		
Рук.гр.	Бабурина		
Инж.	Ильичева		

526000

ТП 903-1-227.86 - КМ2.2

Котельная с 4 котлами КЕ-2,5-14С
Топливо-каменные и бурые угли

Топливоподача

Вариант со скребковым конвейером

Стадия	Лист	Листов
РП	3	

Техническая спецификация металла

Госстрой СССР ГПИ Горьковский Сантехпроект

Альбом VII часть 1

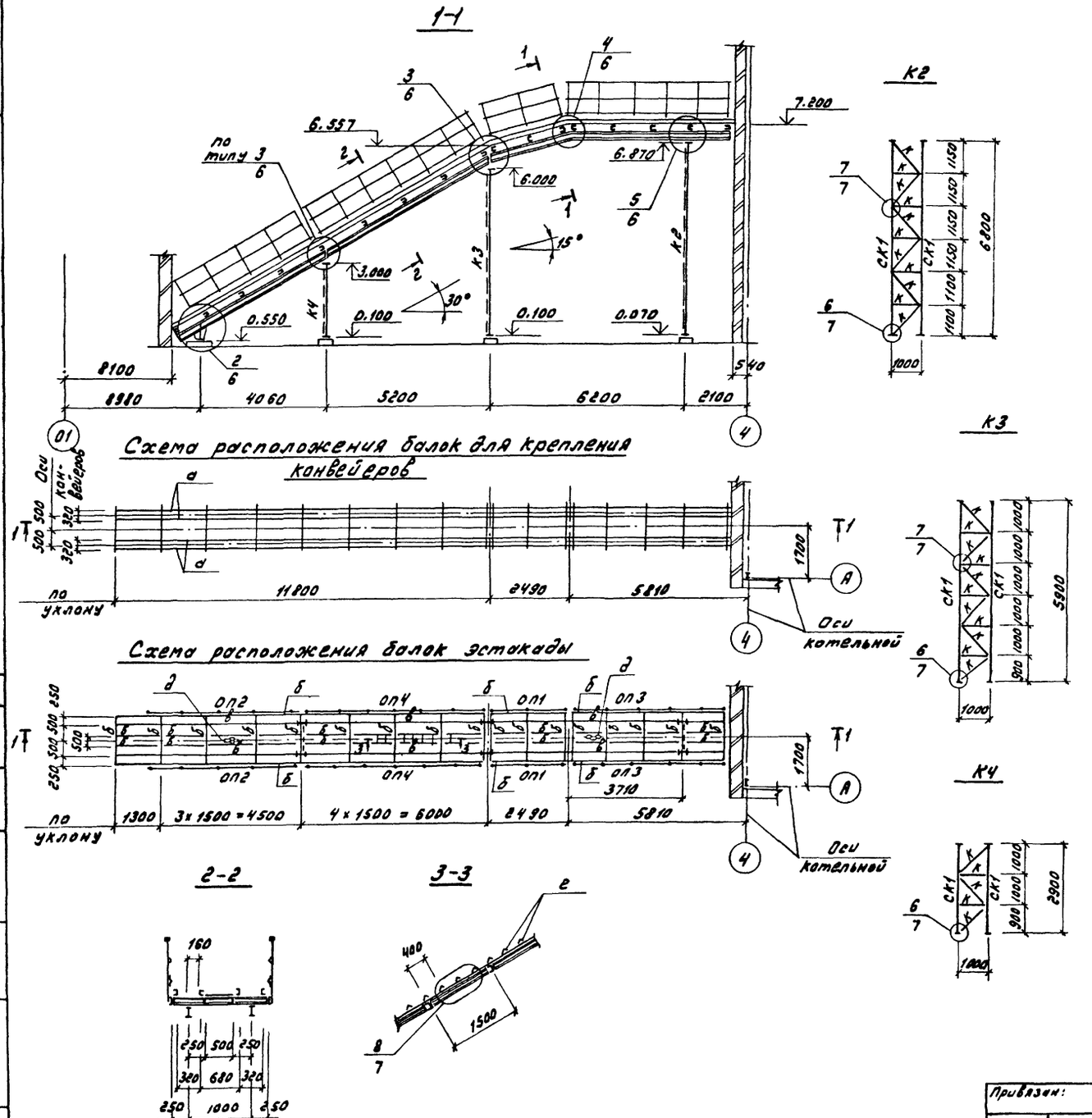

Ведомость элементов

Марка	Сечение: Эскиз	Поз.	Состав	Опорные усилия: M, кнм	N, кн	Q, кн	Группа констр.	Марка металла	Примечание
а	[		[20				1	Вст3пс6-1	констр.
б	[		[10			0,7	1	Вст3кп2	
в	I		I 23Б2			1,0	1	Вст3пс6-1	
д	—		-ПВ-506				4	Вст3кп2	
е	L		L 140×9				4	Вст3пс6-1	констр.
к	L		L 63×5				1	Вст3пс6	по гибкости
СК1	I		I 23Б2				1	Вст3пс6-1	по гибкости
Оп1	Серия 1.450.3-3, вып. 0,1			ОГПМХЭБ-10.24			4	Вст3кп2	
Оп2	—"—			ОГПМХЭБ-10.48			4	—"—	
Оп3	—"—			ОГПМХЭБ-10.54			4	—"—	
Оп4	—"—			ОГПМХЭБ-10.60			4	—"—	

1. Общие указания см. лист КМ2
2. Просечно-вытяжной настил приварить к металлическим балкам швом $h_ш = 4$ мм

Согласовано: СТП г. Москва Роизман

Инв. № подл. | Подп. и дата | Взам. инв. №

Привязан:	ГИП	Гусева	
	Нач. отд.	Ехилевский	
	Н. контр.	Марков	
	Гл. спец.	Марков	
	Рук. гр.	Бабурина	
Инв. №	Ст. инж.	Волкова	

ТП 903-1-223.86 -КМ 2.2

Котельная с 4 котлами КЕ-2,5-14С
Топливо-каменные и бурые углы

Топливоподача
Вариант со скребковым конвейером

Стадия	Лист	Листов
РП	4	

Схемы расположения балок для крепления конвейеров; балок эстакады; К4, К2; К3

Госстрой СССР
ГПИ Горьковский
Сантехпроект

21195-02 55

Альбом VII часть 1

Схема расположения бункера

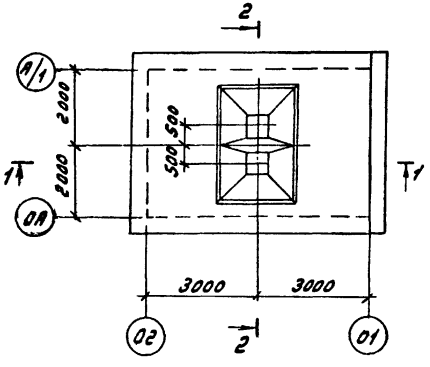

Схема расположения решетки бункера

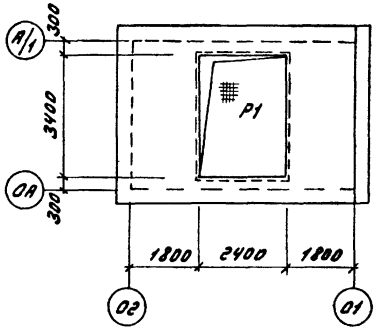

Схема Р1

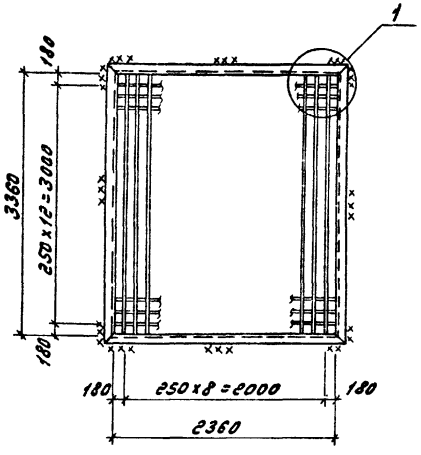

1-1

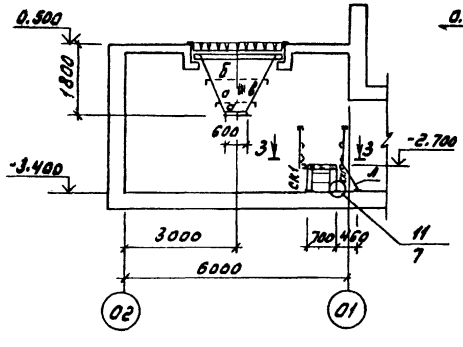

2-2

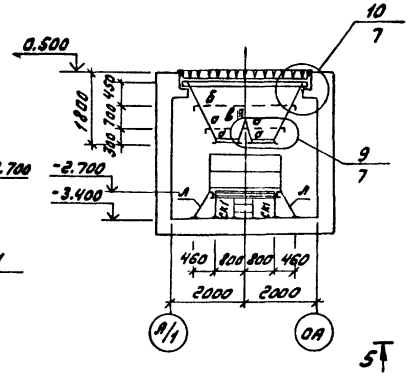

(1)

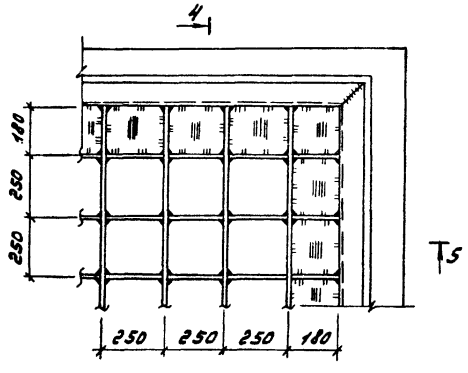

5 Т

3-3

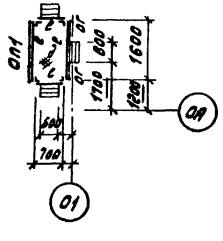

4-4

5-5 (4)

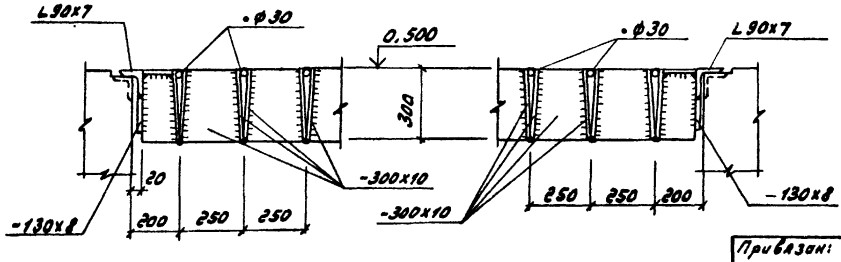

Ведомость элементов

Марка	Сечение: Эскиз	Поз.	Состав	Опорные усилия: M кНм	N кН	Q кН	Группа бетона	Марка металла	Примечание
а	L		L 90х7				1	Вст3пс6-1	
б	L		L 140х9				1	Вст3пс6-1	
в	—		-δ=8				1	Вст3пс6-1	
д	—		-ПВ506				4	Вст3кп2	
е	C		C 10				4	Вст3кп2	
СК1	L		L 63х5				4	Вст3пс6	
Р1	См. схему						1	Вст3кс6-1	
ОП1	Серия 1.450.3-3 Вып.0;1 ОГПМХ36-10.15						4	Вст3кп2	
Л	Лестница						4	Вст3кп2	
ОГ	Ограждение						4	Вст3кп2	

1. Общие указания см. лист КМ2-1.
2. Сварку производить электродами типа Э42.
3. Все сварные швы принимать по наименьшей толщине свариваемых элементов, но не более $h_ш = 6$ мм

Согласовано: СТП г. Москва

Инв. № подл. | Подпись и дата | Взам. инв. №

Привязан:			
ГИП	Гусева		
Нач. отд.	Екилевский		
Н. контр.	Маркев		
Гл. спец.	Маркев		
Рук. гр.	Бобрунина		
Ст. инж.	Волкова		
Инв. №			

ТП 903-1-229.86 -КМ 2.2

Котельная с 4 котлами КЕ-2,5-14С
Топливо-каменные и бурые угли

Топливоподача
Вариант со скребковым конвейером

Схемы расположения бункера; решетки бункера. Узел 1.

Стадия	Лист	Листов
РП	5	

Госстрой СССР ГПИ Горьковский Сантехпроект

Альбом VIII часть 1

2

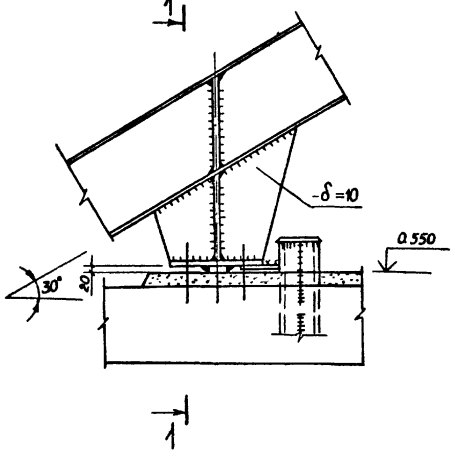

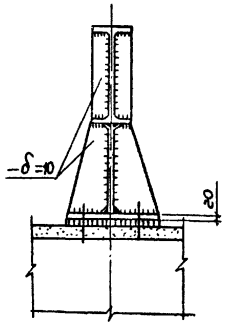

3

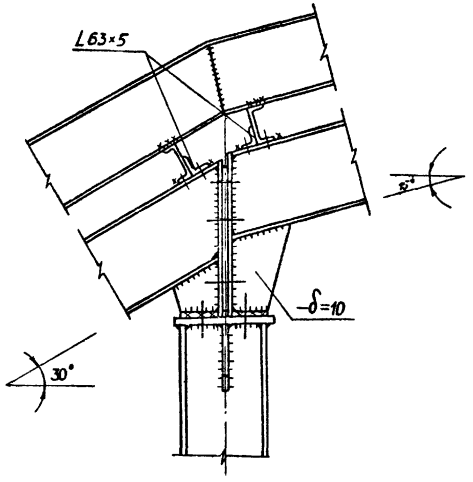

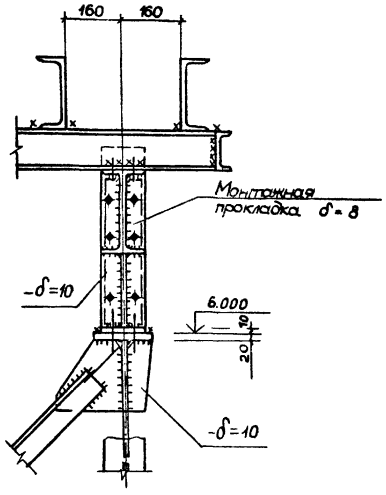

1-1

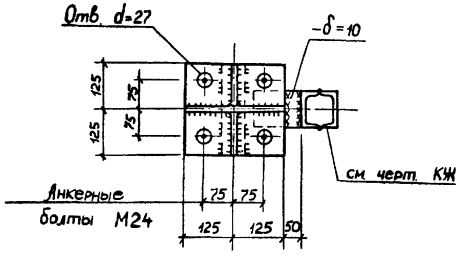

4

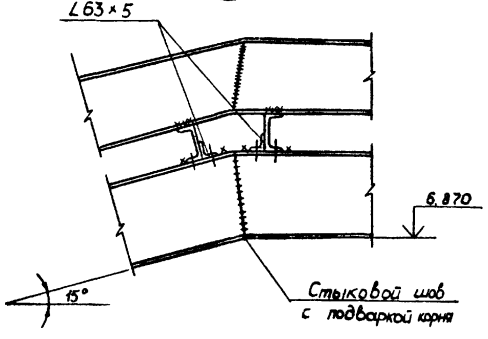

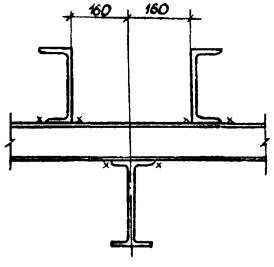

1. Сварку производить электродами типа Э42.
2. Все сварные швы принимать по наименьшей толщине свариваемых элементов, но не более $h_ш = 6$ мм.

5

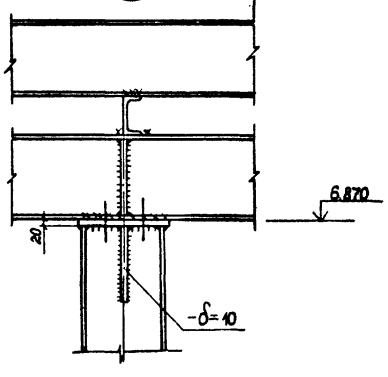

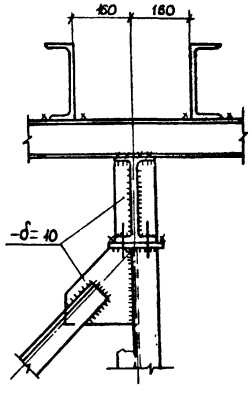

ГИП	Гусева		
Нач. отд.	Екилевский		
Н. контр.	Марков		
Гл. спец.	Марков		
Рук. гр.	Бабичина		
Ст. инж.	Волкова		
Инж.	Ульичева		

Привязан:

Инв. №

ТП 903-1-227.86 -КМ2.2

Котельная с 4 котлами КЕ-2,5-14 с

Топливо – каменные и бурые угли

Топливоподача.

Вариант со скребковым конвейером

Узлы 2÷5

Стадия	Лист	Листов
РП	6	

Госстрой СССР ГПИ Горьковский САНТЕХПРОЕКТ

Инв. № подл. | Подп. и дата | Взам. инв. №

6

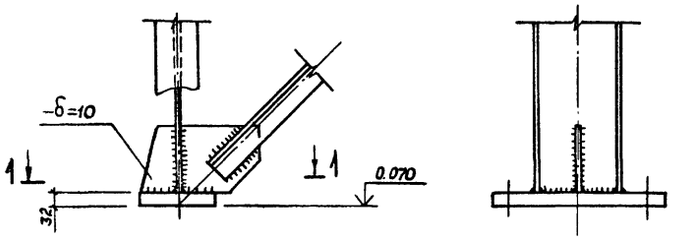

1-1

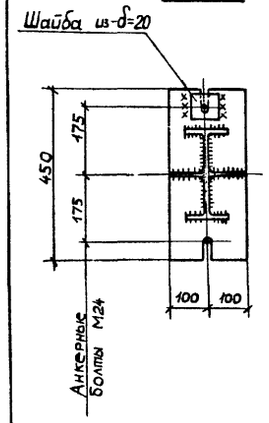

7

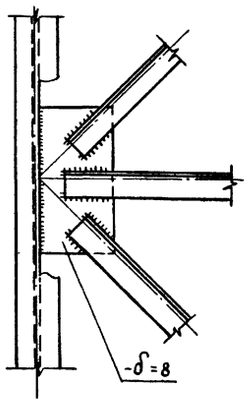

8

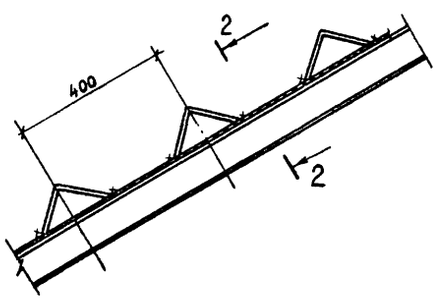

2-2

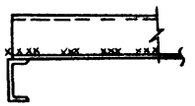

9

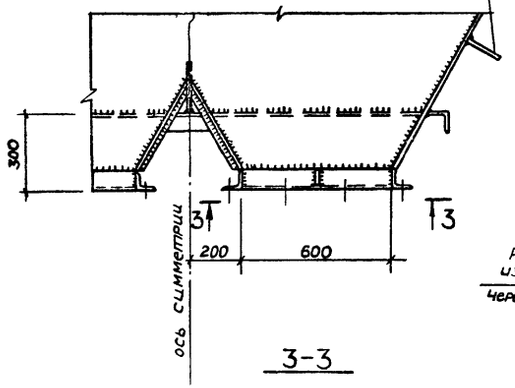

3-3

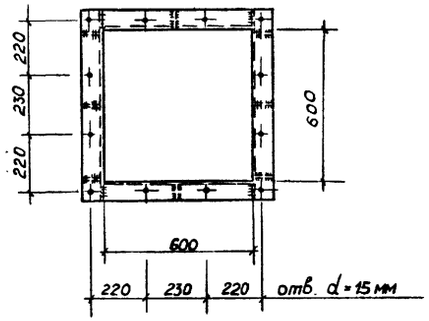

10 (Решетка условно не показана)

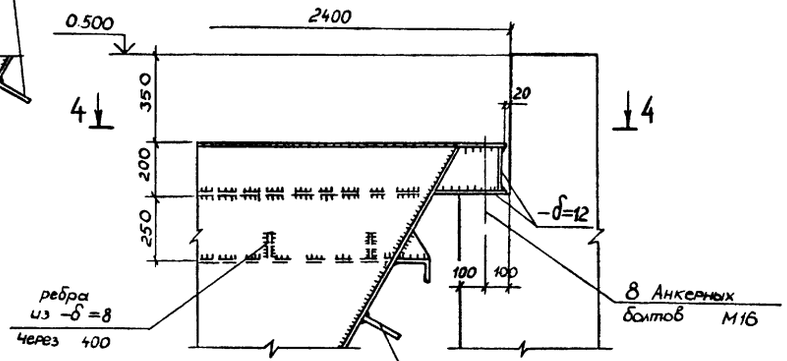

4-4

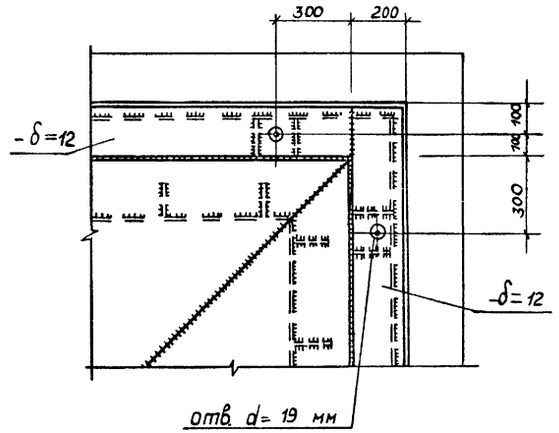

11

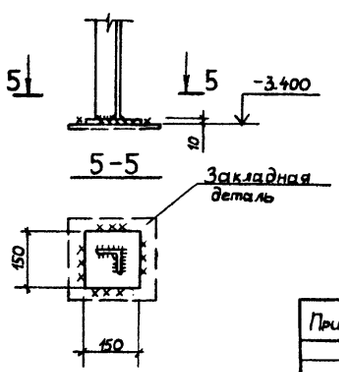

1. Сварку производить электродами типа Э42
2. Все сварные швы принимать по наименьшей толщине свариваемых элементов, но не более $h_ш = 6$ мм.

				ТП 903-1-227.86-КМ2.2	
				Котельная с 4 котлами КЕ-2,5-14с Топливо – каменные и бурые угли	
ГИП	Гусева			Топливоподача Вариант со скребковым конвейером	Стадия: РП; Лист: 7; Листов:
Нач. отд.	Ехилевский				
Н. контр.	Маркав				
Гл. спец.	Марков				
Рук. гр.	Бабурина			Узлы 6÷11	Госстрой СССР ГПИ Горьковский САНТЕХПРОЕКТ
Ст. инж.	Волкова				
Инж.	Ильичева				

Привязан:

Инв. №

Взам. инв. №

Подп. и дата

Инв. № подл.

Ведомость рабочих чертежей основного комплекта ТП 903-1- -КЖ

Альбом VII часть 1

Лист	Наименование	Примечание
1	Общие данные (начало).	
2	Общие данные (окончание).	
3	Фундаменты здания. Схема расположения фундаментов и фундаментных балок. Узел XII.	
4	Фундаменты здания. Таблица расчетных нагрузок.	
5	Фундаменты здания. Узлы I÷IV.	
6	Фундаменты здания. Узлы V÷VIII.	
7	Фундаменты здания. Узлы IX÷XI.	
8	Фундаменты здания Фм1÷Фм3; Фм4; Фм4а	
9	Фундаменты здания Фм5÷Фм8	
10	Фундаменты здания Фм9÷Фм11	
11	Схемы расположения колонн и балок покрытия.	
12	Сечения 1-1÷6-6 к листу 11.	
13	Схема расположения плит покрытия.	
14	Схема расположения плит покрытия. Сечения. Узлы.	
15	Схема расположения плит перекрытия на отм. 3.250	
16	Вариант с ленточным конвейером. Схема расположения плит перекрытия на отм. 7.200.	
17	Вариант со скребковыми конвейерами. Схема расположения плит перекрытия на отм. 7.200	
18	Монолитные участки перекрытия Ум2, Ум3. Опорные подушки ОПм1; ОПм2	
19	Вариант с ленточным конвейером. Монолитные участки Ум1; Ум1а; Ум5	
20	Вариант с ленточным конвейером. Монолитный участок Ум6.	
21	Вариант с ленточным и скребковыми конвейерами. Монолитные участки Ум4, Ум13	
22	Варианты с ленточным и скребковыми конвейерами. Монолитные участки Ум7÷Ум10	
23	Варианты с ленточным и скребковыми конвейерами. Монолитные участки Ум11, Ум12, Ум16, Ум17	
24	Вариант со скребковыми конвейерами. Монолитные участки Ум14, Ум14а, Ум15.	
25	Схемы расположения стеновых панелей	
26	Схемы расположения стеновых панелей. Фрагменты 1÷14	
27	Схемы расположения стеновых панелей. Фрагменты 15÷27. Узел I.	
28	Схемы расположения стеновых панелей. Спецификация (начало)	
29	Схемы расположения стеновых панелей. Спецификация (окончание)	
30	Схемы расположения асбестоцементных панелей	
31	Схема расположения панелей перегородок. Сечения 1-1÷6-6.	
32	Схема расположения панелей перегородок. Узлы VIII, IX	
33	Схема расположения панелей перегородок. Сечения 7-7÷10-18	
34	Схема расположения панелей перегородок. Узлы I÷VII	
35	Схема расположения закладных изделий пола на отм. 3,250	
36	Схема расположения фундаментов под оборудование, каналов, приямков и закладных изделий (топливо-каменные угли).	
37	Схема расположения фундаментов под оборудование, каналов, приямков и закладных изделий (топливо-бурые угли).	
38	Подземное хозяйство котельной. Схема расположения элементов перекрытия канала в осях 1÷4. Фрагмент плана 1. Узлы I÷III.	
39	Подземное хозяйство котельной. Сечения 1-1÷13-13.	
40	Подземное хозяйство котельной. Спецификация элементов к листам 36÷39.	
41	Фундамент под котел ФОм1. Опалубка.	
42	Фундамент под котел ФОм1. Армирование. Схема расположения плит перекрытия. Узлы I, II	
43	Подземное хозяйство котельной. Фундаменты под оборудование ФОм2÷ФОм4. Опорные подушки ОПм3÷ОПм5.	
44	Подземное хозяйство котельной. Приямки ПРм1; ПРм2	
45	Канал шлакозолоудаления ЛТм1. План. Сечения 1-1; 5-5; 6-6	
46	Канал шлакозолоудаления ЛТм1. План. Сечения 2-2÷4-4. Узлы.	
47	Канал шлакозолоудаления ЛТм1. Схема армирования.	
48	Подземное хозяйство (наружное). Схема расположения каналов и фундаментов под оборудование.	
49	Подземное хозяйство (наружное). Сечения 1-1÷10-10	
50	Схема расположения газоходов.	
51	Подземное хозяйство (наружное). Фундамент ФОм11. Схема расположения фундаментов под лестницы.	
52	Подземное хозяйство (наружное). Фундаменты под оборудование ФОм5÷ФОм10.	
53	Продувочный колодец.	
54	Склад мокрого хранения соли. План. Разрез.	
55	Склад мокрого хранения соли. Фасады. План кровли. Схема расположения элементов покрытия.	
56	Склад мокрого хранения соли. Пояс ПЖ1. Плита Пм1. Армирование.	
57	Склад мокрого хранения соли. Схемы расположения стеновых блоков	
58	Вариант с ленточным конвейером. Приемно-дробильное устройство. Планы. Сечение 1-1.	
59	Вариант с ленточным конвейером. Приемно-дробильное устройство. Сечения 2-2÷6-6. Узлы I÷V.	
60	Вариант с ленточным конвейером. Приемно-дробильное устройство. Схемы расчетных нагрузок.	
61	Вариант с ленточным конвейером. Приемно-дробильное устройство РЕм1. Схема армирования.	
62	Вариант с ленточным конвейером. Приемно-дробильное устройство РЕм1. Схема расположения выпусков из стен.	
63	Вариант с ленточным конвейером. Приемно-дробильное устройство РЕм1. Узлы VII; VIII.	
64	Вариант с ленточным конвейером. Приемно-дробильное устройство. РКм1. Перекрытия на отм. -2.550. Балки Бм1÷Бм5.	
65	Вариант с ленточным конвейером. Приемно-дробильное устройство. РКм1 перекрытия на отм. -2.550. Схема армирования плиты ПМ1.	
66	Вариант с ленточным конвейером. Приемно-дробильное устройство РКМ2 перекрытия на отм. 0.500 Плита ПМ2. Балка Бм6.	
67	Вариант с ленточным конвейером. Приемно-дробильное устройство. РКм2. Перекрытия на отм. 0.500. Балки Бм7÷Бм9.	
68	Вариант с ленточным конвейером. Галерея. Подземная часть. Схемы расположения элементов фундаментов и подпорных стенок.	
69	Вариант с ленточным конвейером. Галерея. Подземная часть. Разрезы 1-1÷7-7.	
70	Вариант с ленточным конвейером. Галерея. Подземная часть. Фундаменты Фм1, Фм2	
71	Вариант с ленточным конвейером. Галерея. Подземная часть. Схема расположения плит покрытия и подвесок.	
72	Вариант с ленточным конвейером. Галерея. Схема расположения плит перекрытия опорных подушек	
73	Вариант с ленточным конвейером. Галерея. Схема расположения стеновых блоков и асбестоцементных панелей	
74	Вариант со скребковыми конвейерами. Приемно-дробильное устройство. Планы. Сечения 1-1÷4-4.	
75	Вариант со скребковыми конвейерами. Приемно-дробильное устройство. Узлы I÷IV. Схемы расчетных нагрузок.	
76	Вариант со скребковыми конвейерами. Приемно-дробильное устройство. РЕм2. Схема армирования.	
77	Вариант со скребковыми конвейерами. Приемно-дробильное устройство. РЕм2. Схема расположения выпусков из стен.	
78	Вариант со скребковыми конвейерами. Приемно-дробильное устройство. РКм3. Схема расположения сеток армированной набетонки. Балки Бм10, Бм11.	
79	Вариант со скребковыми конвейерами. Схема расположения элементов фундаментов эстакады.	
80	Вариант со скребковыми конвейерами. Схемы расположения плит покрытия тамбура приемно-дробильного устройства и подпорных стенок.	
81	Вариант со скребковыми конвейерами. Эстакада. Фундаменты Фм3; Фм4.	
82	Схемы молниезащиты. Узлы I-III.	

Согласовано: Гл. спец. ТО Морунов

Инв. № подл. | Подпись и дата | Взам. инв. №

Типовой проект разработан в соответствии с действующими нормами и правилами и предусматривает мероприятия, обеспечивающие взрывную, взрывопожарную и пожарную безопасность при эксплуатации здания.
Главный инженер проекта /Гусева/

Привязан:

Инв. №

ТП 903-1-223.86 - КЖ

Котельная с 4 котлами КЕ-2,5-14С
Топливо-каменные и бурые угли

ГИП	Гусева	
Нач. отд.	Ехилевский	
Н. контр.	Силькунов	
Гл. спец.	Марков	
Рук. гр.	Катаева	
Ст. инж.	Сенягина	

Стадия	Лист	Листов
РП	1	82

Общие данные (начало)

Госстрой СССР ГПИ Горьковский Сантехпроект

Альбом VII часть 1

Ведомость ссылочных и прилагаемых документов

Обозначение	Наименование	Примечание
	Ссылочные документы	
ГОСТ 13579-78	Блоки бетонные для стен подвалов	
ГОСТ 8478-81	Сетки сварные для армирования железобетонных конструкций. Сортамент и технические требования	
ГОСТ 23279-85	Сетки сварные из стержневой арматуры диаметром до 40 мм. Общие технические условия	
ГОСТ 22701.0-77-ГОСТ 22701.3-77	Плиты железобетонные ребристые предварительно напряженные размером 6×3 для покрытий производственных зданий	
ГОСТ 5336-80	Сетки стальные плетеные одинарные. Технические условия	
ГОСТ 18124-75*	Листы асбестоцементные плоские	
ГОСТ 8928-81	Плиты фибролитовые на портландцементе	
ГОСТ 24379.0-80-ГОСТ 24379.1-80	Болты фундаментные. Общие технические условия. Конструкция и размеры	
1.423-3	Железобетонные колонны прямоугольного сечения для одноэтажных производственных зданий без мостовых кранов высотой до 9,6 м	
1.427.1-3	Колонны железобетонные прямоугольного сечения для продольного и торцового фахверка одноэтажных производственных зданий высотой 3,0-14,4 м	
1.412-1/77 вып. 3	Монолитные железобетонные фундаменты под типовые колонны прямоугольного сечения одноэтажных промышленных зданий	
1.462.1-1/81 вып. 1	Железобетонные предварительно напряженные балки пролетом 12 м для покрытий зданий с плоской и скатной кровлей	
1.415-1 вып. 1	Железобетонные фундаментные балки для стен производственных зданий	
1.465-7 вып. 3	Сборные железобетонные предварительно напряженные плиты для покрытий производственных зданий размером 3×6 и 1,5×6 м со стержневой, проволочной и прядевой арматурой	
1.465.1-10/82	Комплексные железобетонные плиты покрытий одноэтажных промышленных зданий	
1.141-1 вып. 63	Панели перекрытия железобетонные многопустотные	
1.494-24 вып. 1	Стаканы для крепления крышных вентиляторов, дефлекторов и зонтов	
1.030.1-1 вып. 0-3; 2-1; 3-3; 4-1	Стены наружные из однослойных панелей для каркасных общественных зданий производственных вспомогательных зданий промышленных предприятий	
1.030.9-2 вып. 1	Перегородки панельные зданий промышленных и сельскохозяйственных предприятий.	
1.138-10 вып. 1, 4	Перемычки железобетонные	
3.006.1-2/82 вып. 1-1; 1-2; 2-1; 2-2	Сборные железобетонные каналы и тоннели из лотковых элементов	
3.016-3 вып. 2; 4	Отапливаемые транспортерные галереи пролетами 18; 24 и 30 м с облегченными ограждающими конструкциями	
3.900-3 вып. 7	Сборные железобетонные конструкции емкостных сооружений для водоснабжения и канализации	
5.900-2	Сальники набивные Ду=50÷1400 мм для пропуска труб через стены	
1.400-6/76 вып. 1	Унифицированные закладные детали сборных железобетонных конструкций зданий промышленных предприятий	
1.400-15 вып. 1	Унифицированные закладные изделия железобетонных конструкций для крепления технологических коммуникаций и устройств.	

Обозначение	Наименование	Примечание
1.410-3 вып. 1	Сетки сварные для армирования железобетонных конструкций	
2.430-3 вып. 3	Типовые архитектурно-строительные детали промышленных зданий с кирпичными стенами	
2.460-2 вып. 2	Типовые архитектурно-строительные детали одноэтажных промышленных неотапливаемых зданий с покрытиями из асбестоцементных волнистых листов	
2.460-14 вып. 0	Типовые узлы покрытий промышленных зданий в местах пропуска вентиляционных шахт	

Ведомость спецификаций

Лист	Наименование	Примечание
3	Спецификация к схеме расположения фундаментов и фундаментных балок	
11	Спецификация к схемам расположения колонн и балок покрытия	
13	Спецификация к схеме расположения плит покрытия	
15	Спецификация к схеме расположения плит перекрытия на отм. 3.250	
16	Спецификация к схеме расположения плит перекрытия на отм. 7.200 (вариант с ленточным конвейером)	
17	Спецификация к схеме расположения плит перекрытия на отм. 7.200 (вариант со скребковыми конвейерами)	
28 29	Спецификация к схемам расположения стеновых панелей	
30	Спецификация к схеме расположения асбестоцементных панелей в осях 10÷6	
32	Спецификация к схемам расположения панелей перегородок	
35	Спецификация к схеме расположения закладных изделий пола на отм. 3.250	
40	Спецификация элементов к листам 36÷39	
42	Спецификация к схеме расположения плит перекрытия ФО м1	
51	Спецификация элементов к листам 48÷50	
53	Спецификация элементов на продувочный колодец	
55	Спецификация к схемам расположения элементов покрытия стеновых блоков, монолитных элементов	
68	Спецификация к схемам расположения элементов фундаментов и подпорных стенок	
71	Спецификация к схеме расположения плит покрытия и подвесок подземной части	
72	Спецификация к схеме расположения плит перекрытия, опорных подушек	
73	Спецификация к схемам расположения стеновых блоков и асбестоцементных панелей	
79	Спецификация к схемам расположения элементов фундаментов эстакады и подпорных стенок	
80	Спецификация к схеме расположения плит покрытия тамбура приемно-дробильного устройства	
82	Спецификация элементов на молниезащиту	

Общие указания

1. За относительную отметку 0.000 принята отметка чистого пола Котельной, что соответствует абсолютной отметке на местности [ ]
2. Исходные данные для проектирования и указания по применению проекта приведены в пояснительной записке.
3. Монолитные бетонные и железобетонные конструкции выполнять в соответствии с указаниями СНиП III-15-76.
4. Монтаж сборного железобетона выполнять согласно СНиП III-16-80 и в соответствии с указаниями примененных серий, рабочих чертежей проекта.
5. Изготовление и установку закладных изделий производить в соответствии с указаниями СН 393-78 и ГОСТ 14098-68.
6. Все открытые поверхности стальных закладных и соединительных изделий в железобетонных и бетонных элементах после их монтажа окрасить двумя слоями эмали ПФ-115 по одному слою грунта ГФ-020 в соответствии с указаниями СНиП III-23-76.
7. Боковые поверхности фундаментов, каналов и приямков соприкасающиеся с грунтом, обмазать за 2 раза горячей битумной мастикой по холодной битумной огрунтовке.
8. Монолитные бетонные и железобетонные конструкции приняты из тяжелых бетонов указанных на листах классов по прочности на сжатие и марок по морозостойкости и водонепроницаемости согласно СНиП 2.03.01-84.

Ведомость объемов сборных бетонных и железобетонных конструкций по рабочим чертежам основного комплекта марки КЖ

N п/п	Наименование группы элементов конструкций	Код	Кол. на вариант м³ I	Кол. на вариант м³ II	Примечание
2	Колонны	582121	29,3	29,3	
3	Балки покрытия	582211	20.0	20.0	
4	Балки фундаментные	582421	10.73	10.73	
5	Перемычки	582821	4.43	3.69	
6	Панели стеновые наружные	583122	222.4	222.4	
7	Перегородки	583321	21.95	21.95	
8	Блоки стеновые	583521	108.85	86.66	
9	Плиты покрытий	584111	47.87	48.94	
10	Плиты перекрытий	584211	19.1	21.6	
11	Конструкции и детали каналов	585821	48.2	34.5	
12	Детали колодцев	585521	2.16	2.16	
13	Архитектурно-строительные элементы зданий	589421	0.56	0.36	
	Всего бетона и железобетона		540.2	507.1	

Вариант I - с ленточным конвейером; вариант II - со скребковыми конвейерами

Материалы на изготовление сборных бетонных и железобетонных конструкций учтены в ведомости потребности в материалах и отдельно не учитываются

Привязан:

Инв. №

ГИП	Гусева		
Нач.отд.	Ехалевский		
Н.контр.	Силькунов		
Гл.спец.	Марков		
Рук.гр.	Катаева		
Ст.инж.	Сенягина		

ТП 903-1-223.86 — КЖ

Котельная с 4 котлами КЕ-2,5-14С
Топливо-каменные и бурые угли

Стадия	Лист	Листов
РП	2	

Общие данные (окончание)

Госстрой СССР
ГПИ Горьковский
Сантехпроект

Инв. № подл. | Подпись и дата | Взам. инв. №

21195-02 60

Альбом VII часть 1

Схема расположения фундаментов и фундаментных балок

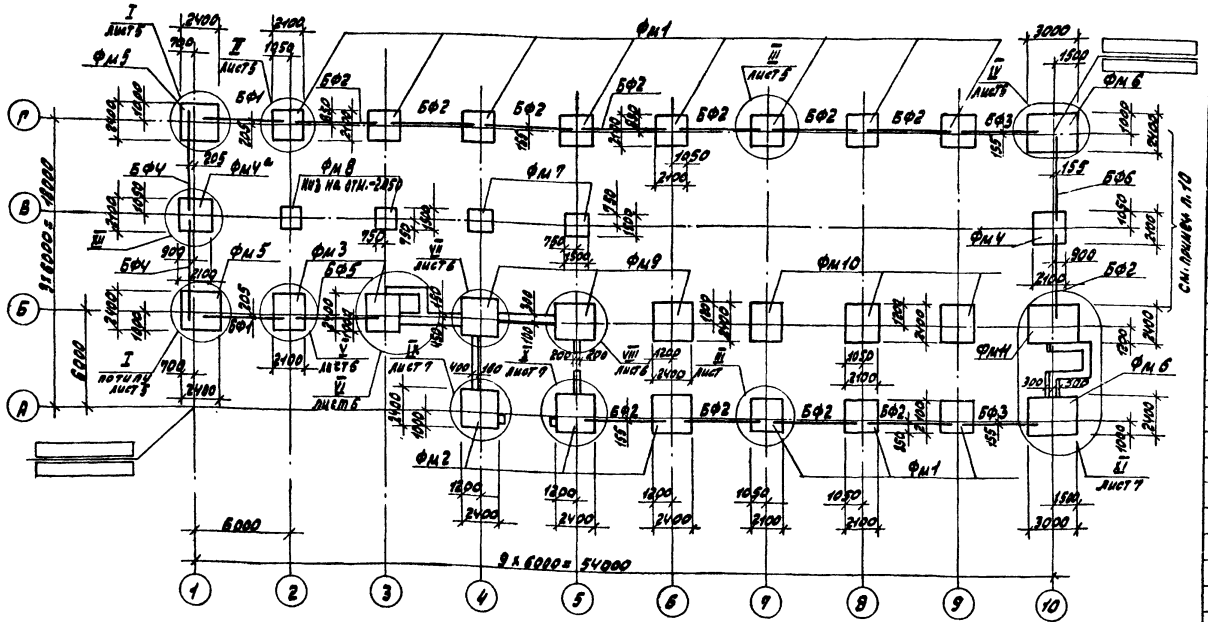

Спецификация к схеме расположения фундаментов и фундаментных балок

Марка поз.	Обозначение	Наименование	Кол.	Масса ед.кг.	Примечание
		Балки фундаментные			
БФ1	1.415-1 вып.1	ФБ6-14	2	1300	
БФ2	1.415-1 вып.1	ФБ6-2	12	1300	
БФ3	1.415-1 вып.1	ФБ6-4	2	1200	
БФ4	1.415-1 вып.1	ФБ6-11	2	1800	
БФ5	1.415-1 вып.1	ФБ6-12	1	1500	
БФ6	1.415-1 вып.1	ФБ6-3	1	1200	
		Блоки стен подвалов			
ФБС1	ГОСТ 13579-78	ФБС12.6.6-Т	7	960	
ФБС2	ГОСТ 13579-78	ФБС 9.6.6-Т	8	580	
ФБС3	ГОСТ 13579-78	ФБС 12.4.6-Т	15	640	
ФБС4	ГОСТ 13579-78	ФБС 9.4.6-Т	21	470	
ФБС5	ГОСТ 13579-78	ФБС 12.6.3-Т	4	460	
ФБС6	ГОСТ 13579-73	ФБС 12.4.3-Т	18	310	
		Фундаменты монолитные			
Фм1	ТП 903-1-223-86-КЖ-8	Фм1	11		
Фм2	КЖ-8	Фм2	3		
Фм3	КЖ-8	Фм3	2		
Фм4	КЖ-8	Фм4	1		
Фм5	КЖ-9	Фм5	2		
Фм5	КЖ-9	Фм6	2		
Фм7	КЖ-9	Фм7	2		
Фм8	КЖ-9	Фм8	2		
Фм9	КЖ-10	Фм9	3		
Фм10	КЖ-10	Фм10	3		
Фм11	КЖ-10	Фм11	1		
Фм4а	КЖ-8	Фм4а	1		
1	1.400-15.81.120-20	МН108-3	2	2.3	

XII

1-1

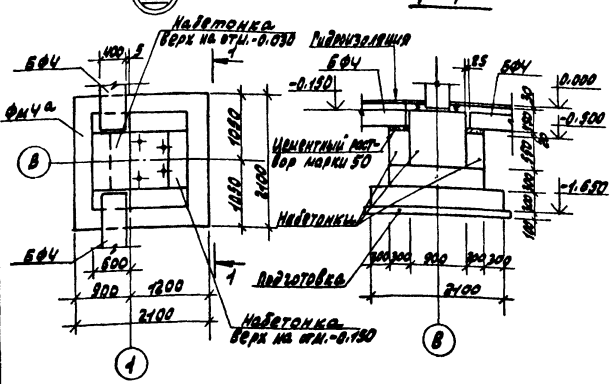

1. Общие указания см. лист 2
2. Основанием фундаментов приняты сухие, непучинистые, непросадочные грунты со следующими нормативными характеристиками: $\varphi_н = 28°$; $C_н = 0.002$ мпа; $E = 15$ мпа; $\gamma = 18.0$ кн/м³.
3. Грунтовые воды отсутствуют.
4. Набетонки под фундаментные балки выполнять одновременно с бетонированием фундаментов из бетона класса В15.
5. Местные заделки выполнять из бетона класса В10.
6. Под фундаменты выполнить бетонную подготовку толщиной 100 мм из бетона класса В5.
7. Обратную засыпку пазух фундаментов производить грунтом без включения строительного мусора и растительного грунта слоями не более 20см с тщательным уплотнением до удельного веса сухого грунта $\gamma_д = 16.5$ кн/м³
8. Таблицу нагрузок на фундаменты см. лист 4.
9. Низ фундаментов, кроме оговоренных, на отм. -1.650.
10. В месте устройства монтажного проема заезд транспорта не предусмотрен.

Привязан:

Инв. №

Гип	Гусева		
Нач. отд.	Ехилевский		
Н.контр.	Силькунов		
Гл.спец.	Марков		
Рук. гр.	Катаева		
Ст.инж.	Сенягина		

ТП 903-1-223.86 -КЖ

котельная с 4 котлами КЕ-2.5-14С топливо-каменные и бурые угли

Стадия	Лист	Листов
РП	3	

Фундаменты здания
Схема расположения фундаментов и фундаментных балок. Узел XII

Госстрой СССР
ГПИ Горьковский
САНТЕХПРОЕКТ

Инв. № подл. | Подпись и дата | Взам. инв. №

Альбом часть 1

Таблица расчетных нагрузок на фундаменты

Марка фундамента		Постоянные нагрузки					Временные длительные нагрузки					Нагрузки от снегового покрова			Ветровые нагрузки				
		N (кН)	Mx (кН·м)	Qx (кН)	My (кН·м)	Qy (кН)	N (кН)	Mx (кН·м)	Qx (кН)	My (кН·м)	Qy (кН)	N (кН)	Mx (кН·м)	Qx (кН)	N (кН)	Mx (кН·м)	Qx (кН)	My (кН·м)	Qy (кН)
ФМ1	Ось А/7÷9	330.5	-66.0	-0.7	0	0	73.4	4.25	0.3	0	0	24.6	1.8	-0.8	-9.4 / 9.5	55.3 / -52.9	-16.5 / 14.7	0	0
ФМ4	Ось В/10	190.0	0	0	-24.0	0	11.0	0	0	5.0	0	0	0	0	0	0	0	46.0 / -45.4	-8.9 / 8.7
ФМ1	Ось Г/2	342.0	49.4	-2.2	0	0	11.0	-4.3	0	0	0	49.2	0	0	-0.2 / -0.1	50.6 / -52.3	-13.1 / 14.8		
	Ось Г/3÷9	275.0	49.4	-2.2	0	0	11.0	-4.3	0	0	0	116.5	3.5	0.8	0.2 / -0.1	54.3 / -56.1	-13.7 / 15.4		
ФМ4	Ось В/1	261.0	1.30	0	40.3	0	144.0	0.1	0	-43.4	0	0	0	0	0	0	0	46.0 / -45.4	-8.9 / 8.7
ФМ2	Ось А/4	333.0	-3.3	-1.4	-28.6	0	68.9	1.3	0.3	5.1	0	24.6	1.8	-0.8	-9.4 / 9.5	55.3 / -52.9	-16.5 / 14.7	0	0
	Ось А/5.6	382.4	-34.7	-1.4	0	0	76.4	3.5	0.3	0	27.0	24.6	1.8	-0.8	-9.4 / 9.5	55.3 / -52.9	-16.5 / 14.7		
ФМ9	Ось Б/4	545.3	-45.8	3.6	43.6	0	279.2	0	0.3	-3.9	0	116.5	-1.8	0.8	9.3 / -9.3	46.0 / -45.4	-8.9 / 8.7		
	Ось Б/5.6	526.0	-39.2	3.6	8.9	0	266.9	-5.4	0.3	3.6	27.0	116.5	-1.8	0.8	9.3 / -9.3	46.0 / -45.4	-8.9 / 8.7		
ФМ3	Ось Б/2.3	475.5	-102.9	0	20.7	0	112.0	2.0	0	1.0	0	49.2	0	0	0.2 / 0.1	47.5 / -44.6	-13.9 / 12.0		
ФМ10	Ось Б/7÷9	307.7	0	1.6	0	0	18.0	0	0.3	0	0	116.5	-1.8	0.8	9.3 / -9.3	46.0 / -45.4	-8.9 / 8.7		
ФМ5	Ось Б/1	413.2	-81.6	0	-69.9	0	57.1	1.34	0	0.8	0	49.2	0	0	0.2 / 0.0	52.4 / -35.1	-14.6 / 10.6		
	Ось Г/1	325.0	67.6	0	75.6	0	3.0	-1.2	0	-2.4	0	49.2	0	0	0.2 / 0.0	56.5 / -40.9	-14.1 / 12.9		
ФМ11	Ось А/10	248.6	18.4	-0.5	-101.9	0	42.3	5.4	0.2	-24.2	0	24.6	1.8	-0.8	-9.4 / 9.5	55.3 / -52.9	16.5 / 14.7		
ФМ6;	Ось Б/10	315.2	24.4	1.3	72.0	0	99.0	-1.0	0.2	50.0	0	116.5	-1.8	0.8	9.2 / -9.3	46.0 / -45.4	-8.9 / 8.7		
	Ось Г/10	256.1	10.9	-0.8	82.8	0	11.2	-6.4	0.2	34.4	0	58.3	0.1	0	0.2 / -0.1	54.3 / -56.1	-13.7 / 15.4		
ФМ7	Ось В/4.5	111.0	-0.1	0	0.1	0	108.0												
ФМ8	Ось В/2.3	93.2	-0.1	0	0.1	0	108.0												

Схема нагрузок на фундаменты на отм.-0.150
(направление X-X соответствует цифровым осям)

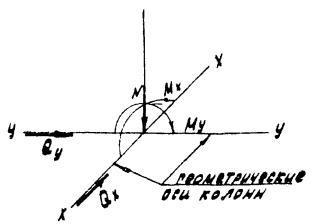

1. Постоянные нагрузки приведены для веса конструкций при расчетной температуре наружного воздуха $t_н^о = -30°C$.
2. Нагрузки от веса снегового покрова приведены для III района. Для I района их следует уменьшить в 2 раза, для II - в 1.4 раза, для IV - увеличить в 1.5 раза.
3. Нагрузки от ветра приведены для I района местности типа „А", для II района их следует увеличить в 1.3 раза, для III района - в 1.7 раза, для IV района - в 2 раза.
4. Нагрузки от ветра, указанные дробью, приняты:
   в числителе - для ветра слева направо;
   в знаменателе - для ветра справа налево.

Привязан:	гип	Гусева	
	нач.отд.	Ехилевский	
	н.контр.	Сильвкунов	
	гл.спец.	Марков	
	рук.гр.	Катаева	
	ст.инж.	Колесова	
Инв.№	инженер	Моренова	

ТП 903-1-223.86 -КЖ

Котельная с 4 котлами КЕ-2,5-14С
Топливо-каменные и бурые угли

стадия	лист	листов
РП	4	

Фундаменты здания
Таблица расчетных нагрузок

Госстрой СССР
ГПИ Горьковский
САНТЕХПРОЕКТ

21195-02 62

Альбом VIII часть 1

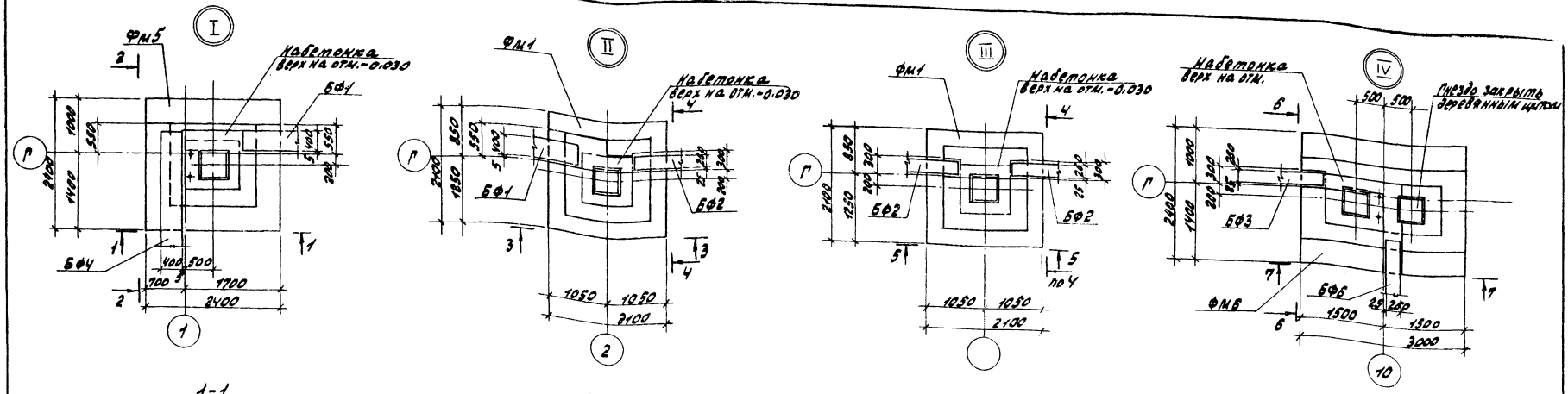

Примечания см. на листе 3.

Привязан:

Инв. №

			ТП 803-1-223.86	-КМ
			Котельная с 4 котлами КВ-2,5-115С Топливо-каменные и бурые угли	
				стадия / лист / листов
				РП / 5 /
ГИП	Гусева		Фундаменты здания Узлы I÷IV	Госстрой СССР НПО Горэнергомонтажпроект ОРГТЕХПРОЕКТ
Нач. отд.	Елизаревич			
Н. контр.	Силкунов			
Гл. спец.	Марков			
Рук. гр.	Катаева			
Ст. инж.	Сенягина			
Инженер	Морозова			

21195-02 63

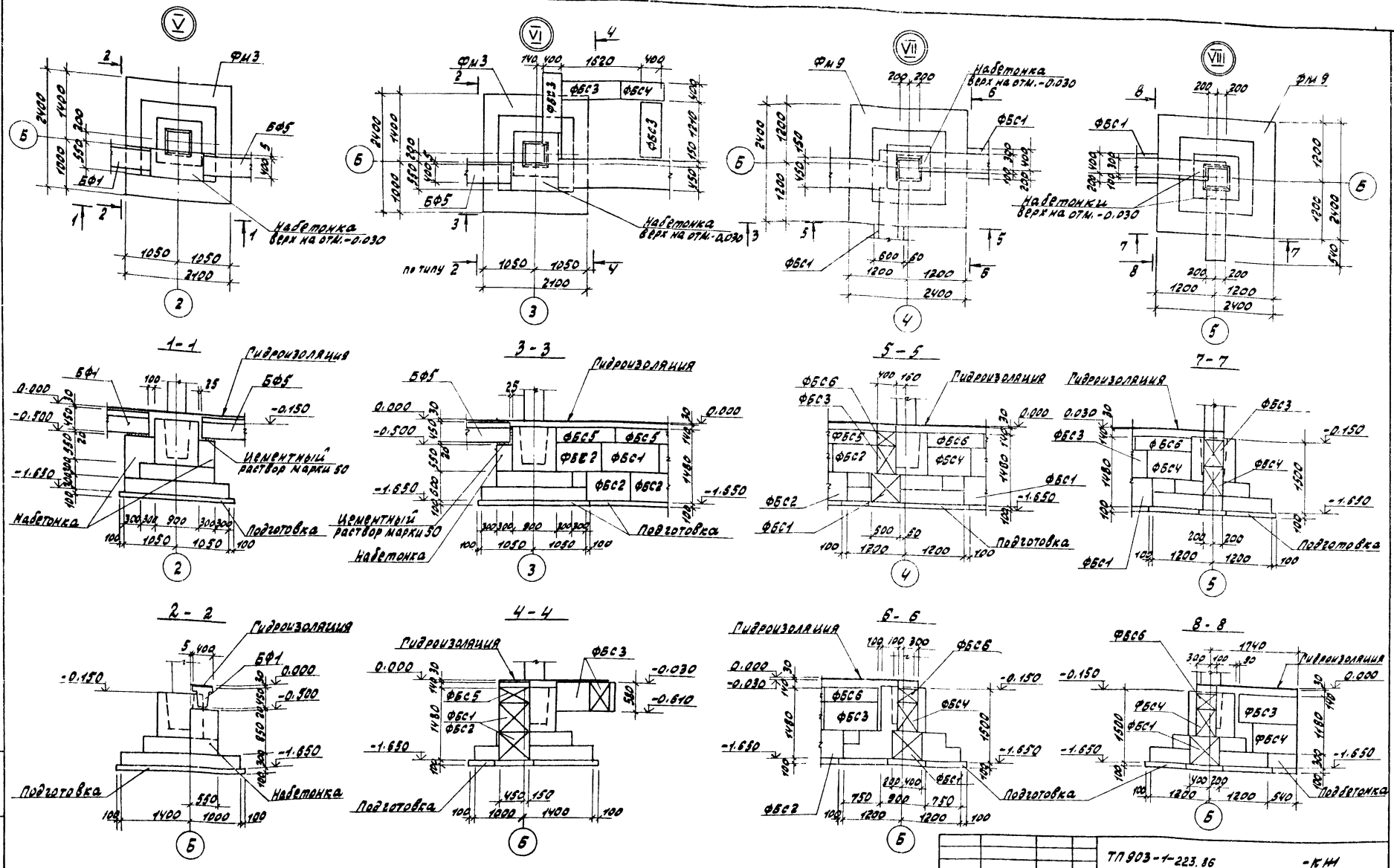

1. Примечания см. на листе 3.
2. Блоки стен подвалов укладывать на цементном растворе марки 50 с перевязкой швов.

Привязан:			
Инв. №			
Гип	Гусева		
Нач. отд	Ехилевский		
Н. контр.	Силькунов		
Гл. спец.	Марков		
Рук. гр.	Катаева		
Ст. инж.	Сенягина		
Инженер	Моренова		

ТП 903-1-223.86 -КН1

Котельная с 4 котлами КЕ-2,5-14С
Топливо-каменные и бурые угли

Стадия	Лист	Листов
РП	6	

Фундаменты здания.
Узлы V÷VIII.

Госстрой СССР
ГПИ Горьковский
САНТЕХПРОЕКТ

21195-02 64

Альбом VII часть 1

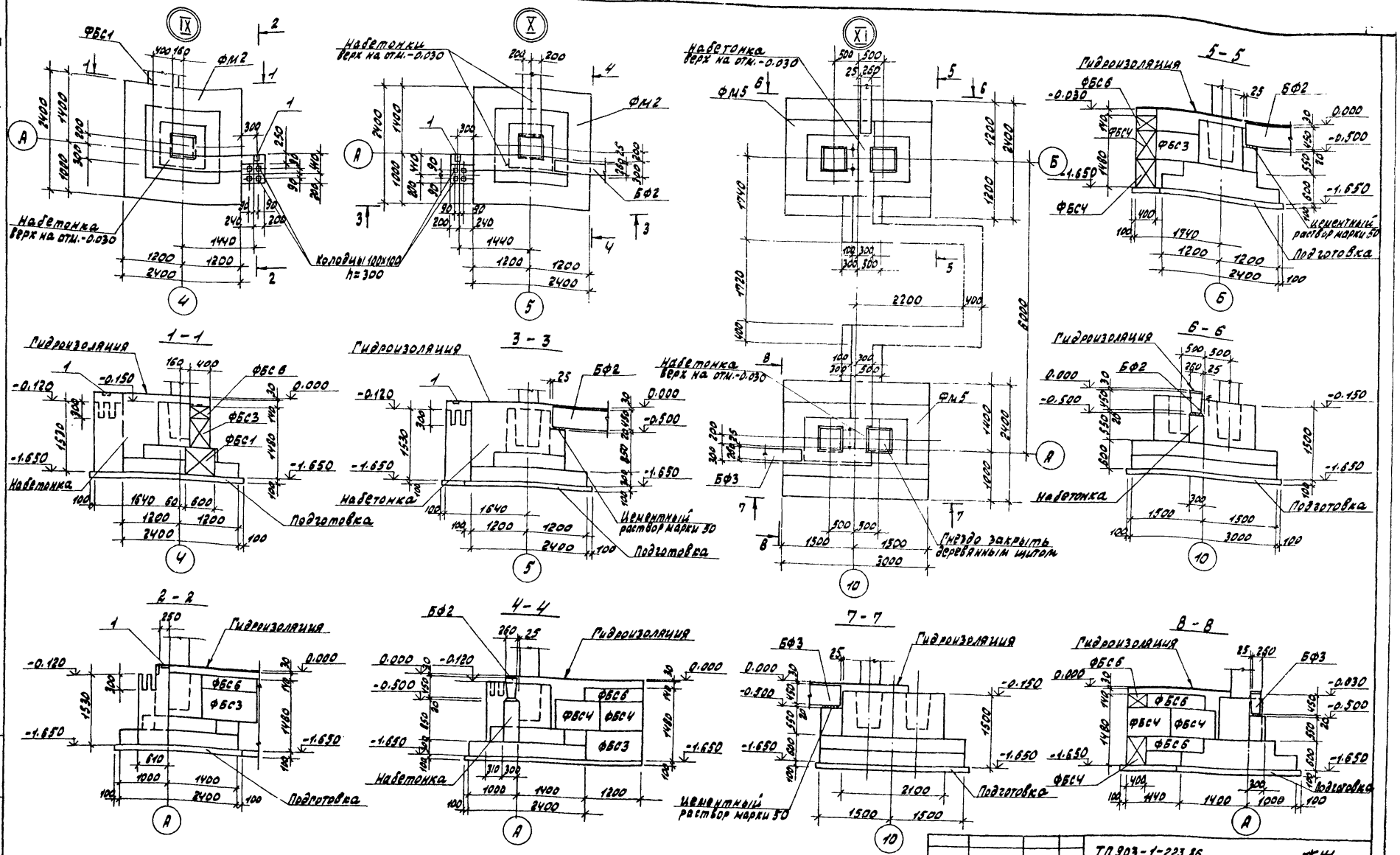

1. Примечания см. на листе 3.
2. Блоки стен подвалов укладывать на цементном растворе марки 50 с перевязкой швов.

Гип	Гусева		ТП 903-1-223.86	-КЖ
Нач.отд.	Ехилевский		Котельная с 4 котлами КЕ-2,5-14С Топливо-каменные и бурые угли	
Н.контр.	Силькунов			
Гл.спец.	Марков		Стадия	Лист	Листов
Рук.гр.	Катаева		РП	7	
Ст.инж.	Сенягина		Фундаменты здания узлы IX÷XI	Госстрой СССР РПИ Горьковский Сантехпроект
Инженер	Моренова			

Привязан:

Инв.№

Инв.№ подл. | Подпись и дата | Взам.инв.№

21195-02 65

Альбом VII часть 1

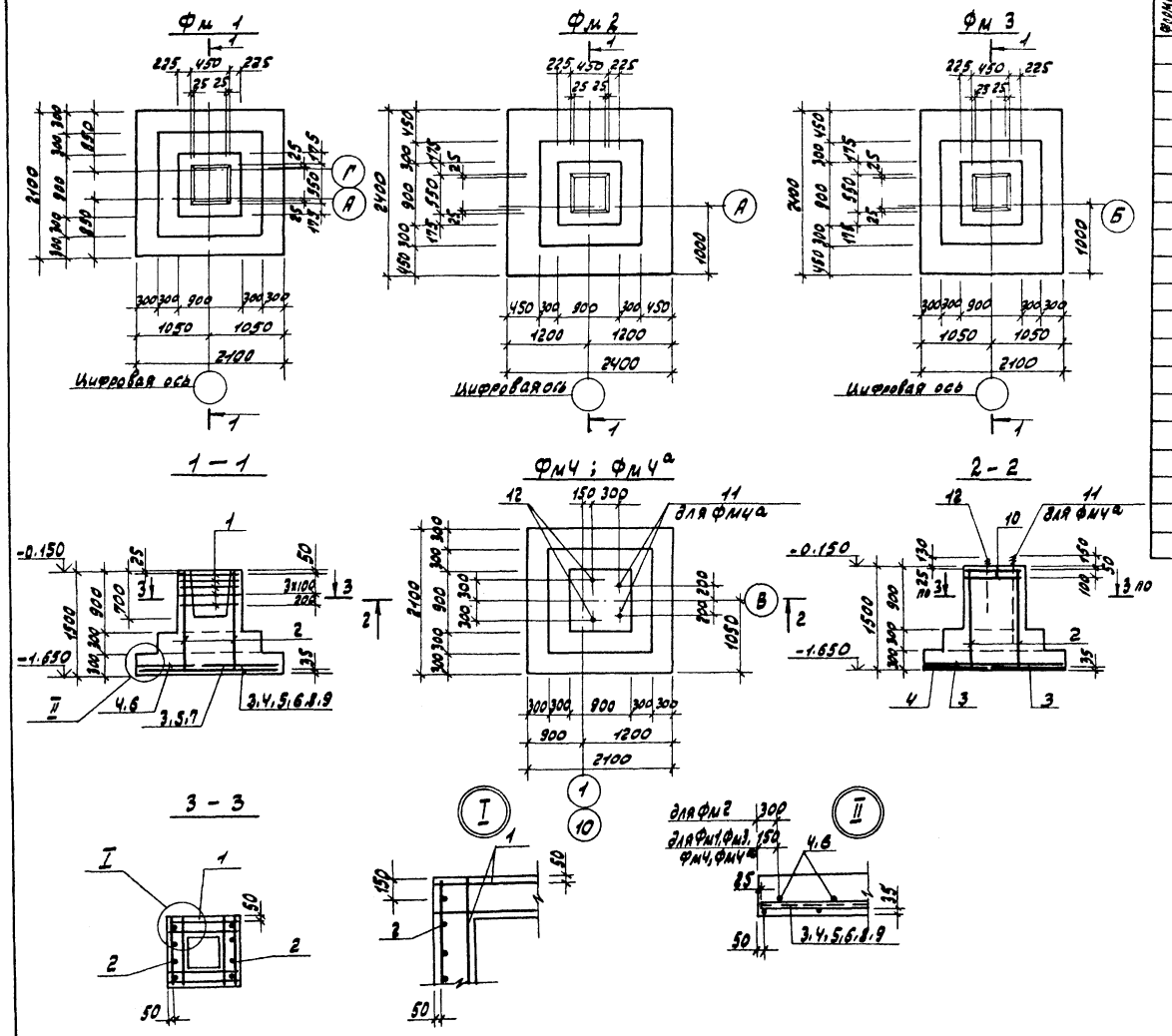

Формат	Зон	Поз.	Обозначение	Наименование	Кол. на элемент Фм1	Фм2	Фм3	Фм4	Фм4а	Примечания
				Сборочные единицы						
				Сетки арматурные						
		1	1.412 – 1/77 – В.3 – 020	СА – 8АI	5	5	5			2.7кг
		2	1.412 – 1/77 – В.3 – 100	СН12АII – 6×15	2	2	2			6.0кг
		3	1.410 – 3.1 – 02	1С 10АIII/6АIII 105×205	2			2	2	8.5кг
		4	1.410 – 3.1 – 01	1С 10АIII/6АIII 85×205	2		1	2	2	7.1кг
		5	1.410 – 3.1 – 04	1С 12АIII/6АIII 145×235		2				18.0кг
		6	1.410 – 3.1 – 01	1С 12АIII/6АIII 85×235		2				11.2кг
		7	1.410 – 3.1 – 04	1С 10АIII/6АIII 145×205			1			11.4кг
		8	1.410 – 3.1 – 02	1С 10АIII/6АIII 105×235			1			9.6кг
		9	1.410 – 3.1 – 01	1С 10АIII/6АIII 85×235			1			8.1кг
		10	1.412 – 1/77 – В.3 – 011	СА1 – 6АI				2	2	3.4кг
		11		Болт 1.1 М30×1250 Вст3кп2 ГОСТ 24379.1 – 80					2	8.15кг
		12		Болт 1.1 М24×800 Вст3кп2 ГОСТ 24379.1 – 80				2	2	2.84кг
				Материал:						
				Бетон класса В15	2.5	2.9	2.7	2.7	2.7	м³

Ведомость расхода стали на один элемент, кг

Марка элемента	Изделия арматурные: Арматура класса АIII ГОСТ 5781-82* ф6	ф10	ф12	итого	АII ГОСТ 5781-82* ф12	итого	АI ГОСТ 5781-82* ф6	ф8	итого	Всего	Изделия закладные: Прокат марки Вст3кп2 ГОСТ 24379.1-80 Болт М24	Болт М30			Общий расход
Фм1	3.4	27.8		31.2	10.4	10.4		15.1	15.1	56.7					56.7
Фм2	4.2		54.2	58.4	10.4	10.4		15.1	15.1	83.9					83.9
Фм3	3.8	32.42		36.2	10.4	10.4		15.1	15.1	61.7					61.7
Фм4	3.4	27.8		31.2			6.8		6.8	38.0		16.3			54.3
Фм4а	3.4	27.8		31.2			6.8		6.8	38.0	5.7	16.3			60.0

Схема расположения сеток подошвы фундаментов

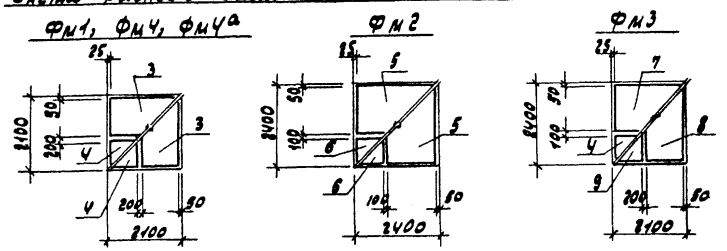

Гип	Гусева		
Нач. отд.	Ехилевский		
Н. контр.	Силькунов		
Гл. спец.	Марков		
Рук. гр.	Катаева		
Ст. инж.	Сенягина		
Инженер	Моренова		

Привязан:

Инв. №

ТП 903-1-223.86 – КЖ

Котельная с 4 котлами КЕ-2.5-14С
Топливо-каменные и бурые угли.

Стадия	Лист	Листов
РП	8	

Фундаменты здания Фм1 ÷ Фм3; Фм4; Фм4а

Госстрой СССР
ГПИ Горьковский
САНТЕХПРОЕКТ

21195-02 ББ

Альбом VII часть 1

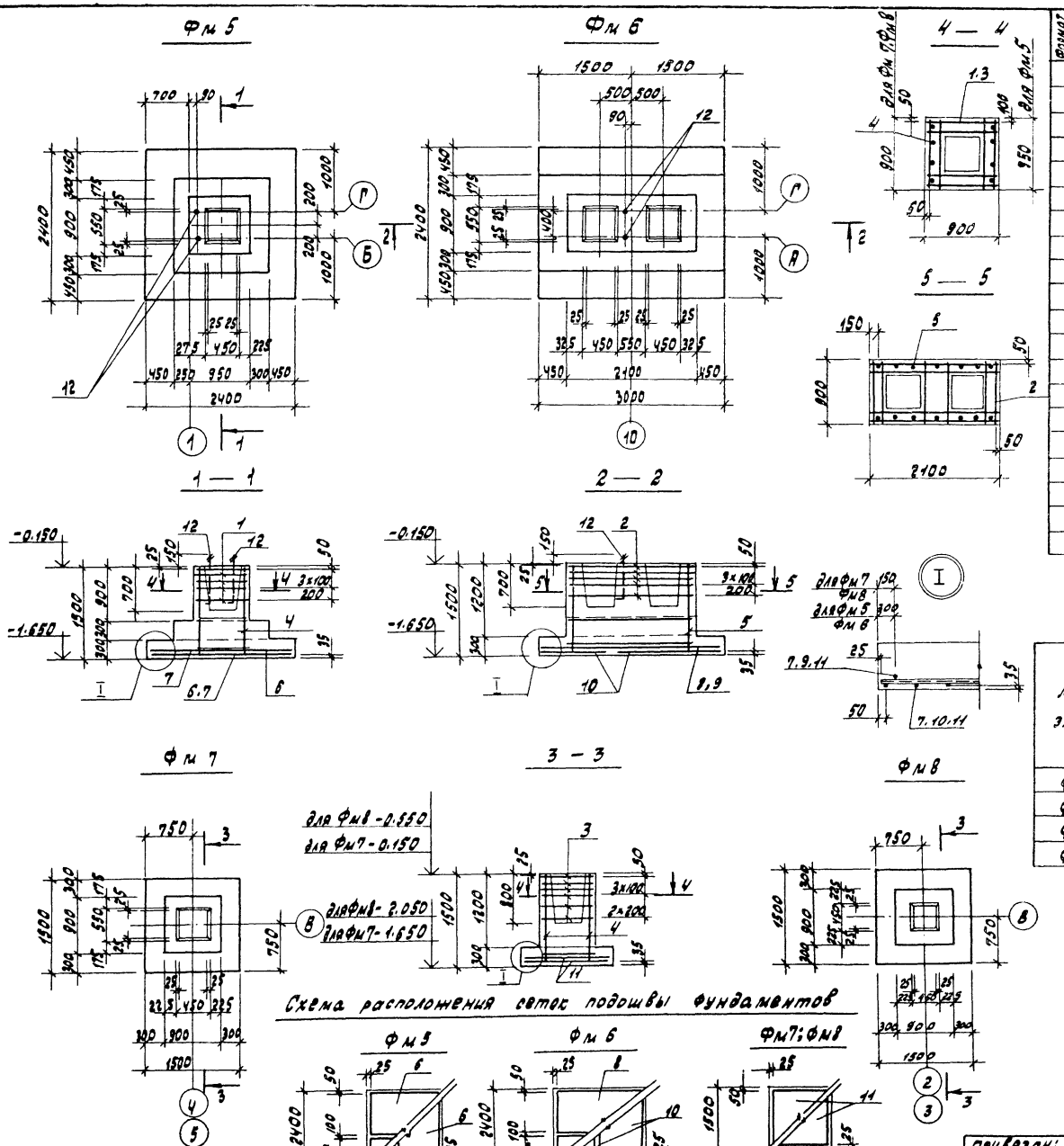

Схема расположения сеток подошвы фундаментов

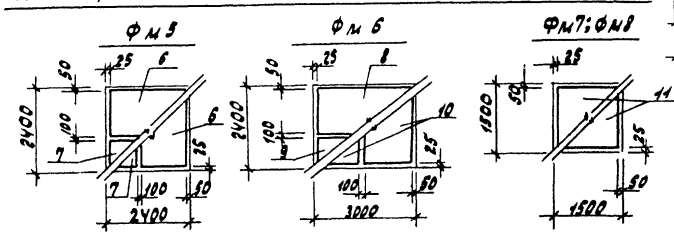

Формат	Зона	Поз	Обозначение	Наименование	Кол. на элемент Фм5	Фм6	Фм7	Фм8	Примечание
				Сборочные единицы					
				Сетки арматурные					
		1	1.412-1/77-8.3-080	СА-8АI	5				2.7кг
		2	1.412-1/77-8.3-070	САТ-8АI		5			5.2кг
		3	1.412-1/77-8.3-010	СА-6АI			6	6	3.4кг
		4	1.412-1/77-8.3-100	СН12АII-6х15	2		2	2	6.0кг
		5	1.412-1/77-8.3-120	СН12АII-18х15		2			15.1кг
		6	1.410-3.1-04	1С 12АIII/6АIII - 145х235	2				18.0кг
		7	1.410-3.1-01	1С 12АIII/6АIII - 85х235	2				11.2кг
		8	1.410-3.1-04	1С 12АIII/6АIII - 145х295		1			22.6кг
		9	1.410-3.1-01	1С 12АIII/6АIII - 85х295		1			14.0кг
		10	1.410-3.1-04	1С 10АIII/6АIII - 145х235		2			12.9кг
		11	1.410-3.1-04	1С 10АIII/6АIII - 145х145			2	2	8.2кг
		12		Болт 1.1М 24х800 Вст3кп2 ГОСТ 24379.1-80	2	2			2.84кг
				Материал:					
				Бетон класса В15	2.8	4.8	1.44	1.44	м3

Ведомость расхода стали на один элемент, кг

Марка элемента	Изделия арматурные									Всего	Изделия закладные				Общий расход
	Арматура класса										Прокат марки				
	АIII				АII		АI				Вст3кп2				
	ГОСТ 5781-82*				ГОСТ 5781-82*		ГОСТ 5781-82*				ГОСТ 24379.1-80				
	Ф6	Ф10	Ф12	итого	Ф12	итого	Ф6	Ф8	итого		Болт м24				
Фм 5	4.2		54.2	58.4	10.4	10.4		15.1	15.1	83.9	5.7				89.6
Фм 6	5.1	23.2	34.1	62.4	25.8	25.8		30.4	30.4	118.6	5.7				124.3
Фм 7	2.0	14.4		16.4	10.4	10.4	20.4	1.6	22.0	48.8					48.8
Фм 8	2.0	14.4		16.4	10.4	10.4	20.4	1.6	22.0	48.8					48.8

Привязан:

Инв. №

ГИП	Гусева	
Нач.отд.	Ехилевский	
Н.контр.	Силькунов	
Гл.спец.	Марков	
Рук.гр.	Катаева	
Ст.инж.	Сенягина	
Инженер	Ведехина	

ТП 903-1-223.86 -КЖ

Котельная с 4 котлами КЕ-2.5-14С
Топливо-каменные и бурые угли.

Стадия	Лист	Листов
РП	8	

Фундаменты здания Фм 5 ÷ Фм 8

Госстрой ССР ГПИ Горьковский САНТЕХПРОЕКТ

21195-02 67

Альбом VII часть 1

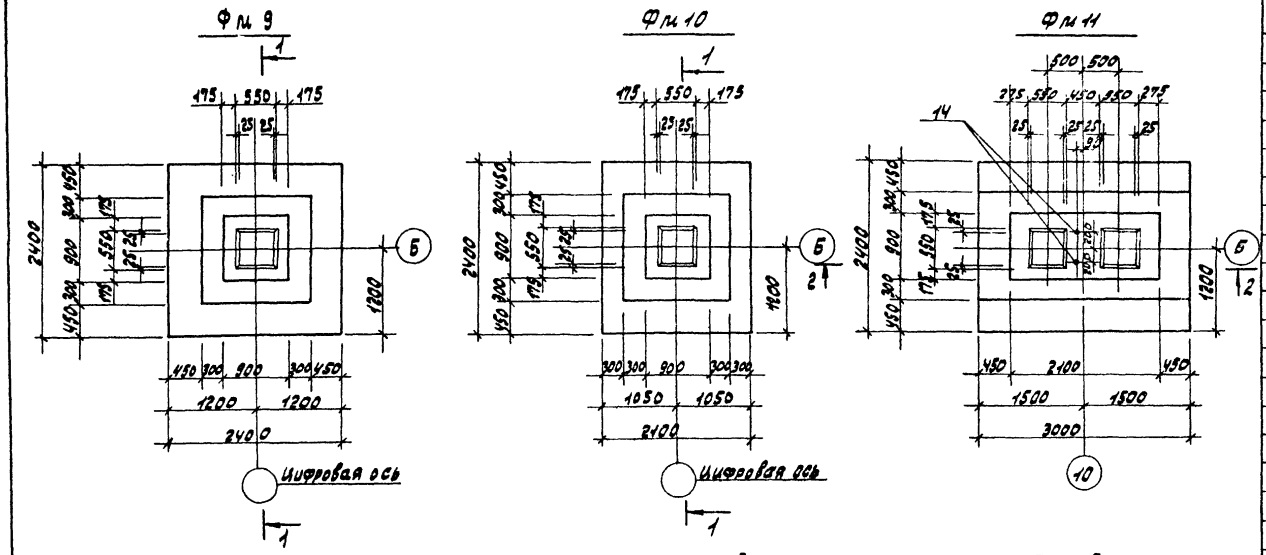

1 — 1

2 — 2

3 — 3

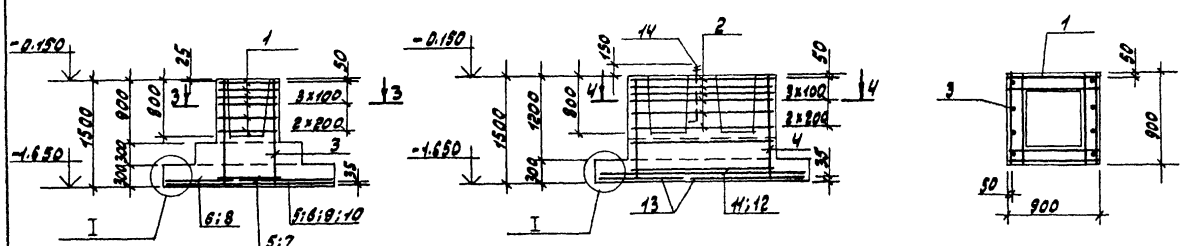

Схема расположения сеток повошвы фундаментов

4 — 4

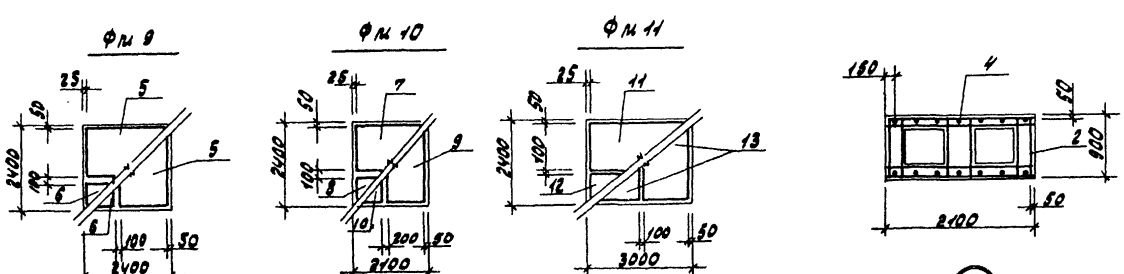

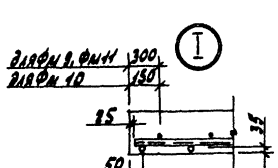

Формат	Зона	Поз.	Обозначение	Наименование	Кол. на исполн. Фм 9	Фм 10	Фм 11	Примечание
				Сборочные единицы				
				Сетки арматурные				
		1	1.412-1/77-В.3-020	СА-8А I	6	6		2.7 кг
		2	1.412-1/77-В.3-070	САТ-8А I			6	5.2 кг
		3	1.412-1/77-В.3-100	СН 12А II-6×15	2	2		6.0 кг
		4	1.412-1/77-В.3-120	СН 12А II-18×15			2	15.1 кг
		5	1.410-3.1-04	1С 12А III/6А III 145×235	2			18.0 кг
		6	1.410-3.1-01	1С 12А III/6А III 85×235	2			11.2 кг
		7	1.410-3.1-04	1С 10А III/6А III 145×205		1		11.4 кг
		8	1.410-3.1-01	1С 10А III/6А III 85×205		1		7.1 кг
		9	1.410-3.1-02	1С 10А III/6А III 105×235		1		9.6 кг
		10	1.410-3.1-01	1С 10А III/6А III 85×235		1		8.1 кг
		11	1.410-3.1-04	1С 12А III/6А III 145×295			1	22.6 кг
		12	1.410-3.1-01	1С 12А III/6А III 85×295			1	14.0 кг
		13	1.410-3.1-04	1С 10А III/6А III 145×235			2	12.9 кг
		14		Болт 1.1Н 24×800 Вст 3 кп 2 ГОСТ 24379.1-80			2	2.84 кг
				Материал:				
				Бетон класса В15	2.9	2.7	4.8	

Ведомость расхода стали на один элемент, кг

Марка элемента	Изделия арматурные											Изделия закладные			Общий расход
	Арматура класса										Всего	Прокат марки			
	А III				А II			А I				Вст 3 кп 2			
	ГОСТ 5781-82*				ГОСТ 5781-82*			ГОСТ 5781-82*				ГОСТ 24379.1-80			
	Ф6	Ф10	Ф12	Итого	Ф12		Итого	Ф8		Итого		Болт М 24			
Фм 9	4.2		54.2	58.4	10.4		10.4	17.8		17.8	86.6				86.6
Фм 10	3.8	32.4		36.2	10.4		10.4	17.8		17.8	64.4				64.4
Фм 11	5.1	23.2	34.1	62.4	24.8		24.8	36.6		36.6	124.8	5.7			129.5

Гип	Гусева		
Нач. отд.	Ехилевский		
Н. контр.	Силькунов		
Гл. спец.	Марков		
Рук. гр.	Катаева		
Ст. инж.	Сенягина		
Инженер	Ведехина		

Привязан:

Инв. №

ТП903-1-223.86 -КЖ

Котельная 4 котлами КЕ-2.5-14С
Топливо-каменные и бурые угли.

Стадия	Лист	Листов
РП	10	

Фундаменты здания Фм9 ÷ Фм11

Госстрой СССР ГПИ Горьковский САНТЕХПРОЕКТ

21195-02 (68)

Инв. № подл. | Подп. и дата | Взам. инв. №

gost.e-ecolog.ru