ТИПОВОЙ ПРОЕКТ
903-1-221.86

КОТЕЛЬНАЯ

С 4 КОТЛАМИ КЕ-2,5-14 С

ДЛЯ СЕЛЬСКОХОЗЯЙСТВЕННОГО СТРОИТЕЛЬСТВА

В БЛОЧНОМ ИСПОЛНЕНИИ

ТОПЛИВО-КАМЕННЫЕ И БУРЫЕ УГЛИ

Альбом 6
ЧАСТЬ 2 стр. 50÷134

21192-07
ЦЕНА 6-61

gost.e-ecolog.ru

ЦЕНТРАЛЬНЫЙ ИНСТИТУТ ТИПОВОГО ПРОЕКТИРОВАНИЯ
ГОССТРОЯ СССР

Москва, А-445, Смольная ул., 22

Сдано в печать VI 1976г.

Заказ № 7584 Тираж 280 экз.

Д21Б.134.063

25 (✓)

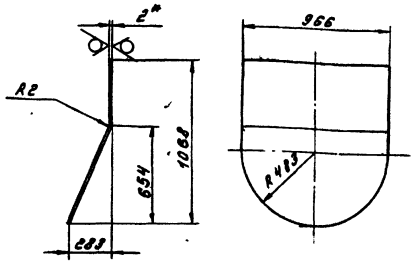

Длина развертки = 1126 мм

1.* Размеры для справок
2. ± 17 16 / 2

Изм.	Лист	№ докум.	Подп.	Дата	Стенка	Лит.	Масса	Масштаб
Разраб.		Козина		11.3.85		И	15,4	1:20
Пров.		Козина				Лист	Листов 1	
Т.контр.								
Н.контр.		Мюнтер			Лист Б-ПН-2 ГОСТ 19903-74 5-IV-Н-8 Ст3сп ГОСТ 16523-70	Госстрой СССР ГПИ Горьковский Сантехпроект		
Утв.								

Д21Б.134.062

25 (✓)

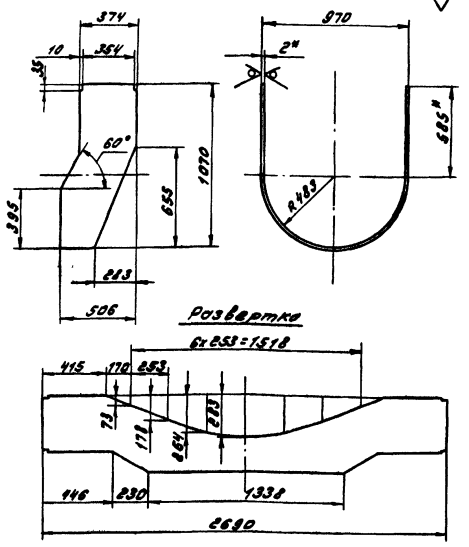

1.* Размеры для справок
2. ± 17 16 / 2

Изм.	Лист	№ докум.	Подп.	Дата	Стенка	Лит.	Масса	Масштаб
Разраб.		Козина		11.3.85		И	15,8	1:20
Пров.		Козина				Лист	Листов 1	
Т.контр.								
Н.контр.		Мюнтер			Лист Б-ПН-2 ГОСТ 19903-74 5-IV-Н-8 Ст3сп ГОСТ 16523-70	Госстрой СССР ГПИ Горьковский Сантехпроект		
Утв.								

Д21Б.134.061

25 (✓)

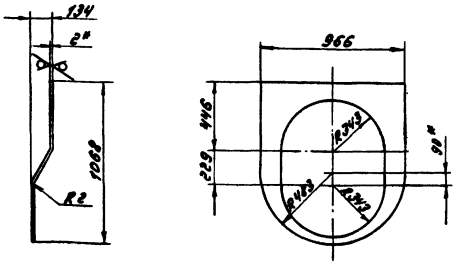

Длина развертки = 1103 мм

1.* Размеры для справок
2. ± 17 16 / 2

Изм.	Лист	№ докум.	Подп.	Дата	Стенка	Лит.	Масса	Масштаб
Разраб.		Козина		11.3.85		И	6,5	1:20
Пров.		Козина				Лист	Листов 1	
Т.контр.								
Н.контр.		Мюнтер			Лист Б-ПН-2 ГОСТ 19903-74 5-IV-Н-8 Ст3сп ГОСТ 16523-70	Госстрой СССР ГПИ Горьковский Сантехпроект		
Утв.								

Д21Б.134.059

(✓)

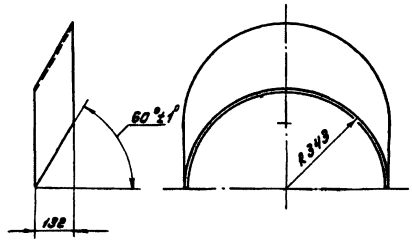

Развертка

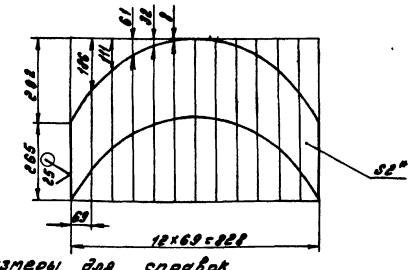

1.* Размеры для справок
2. ± 17 16 / 2

Изм.	Лист	№ докум.	Подп.	Дата	Вставка	Лит.	Масса	Масштаб
Разраб.		Козина		11.3.85		И	3,7	1:10
Пров.		Козина				Лист	Листов 1	
Т.контр.								
Н.контр.		Мюнтер			Лист Б-ПН-2 ГОСТ 19903-74 5-IV-Н-8 Ст3сп ГОСТ 16523-70	Госстрой СССР ГПИ Горьковский Сантехпроект		
Утв.								

21192-07 2

Копир. [signature]

Формат А4

Типовой проект 903-1-221.86 Альбом VI часть 2

Инв. № подл. | Подп. и дата | Взам. инв. № | Инв. № дубл. | Подп. и дата

Д21Б.134.110СБ

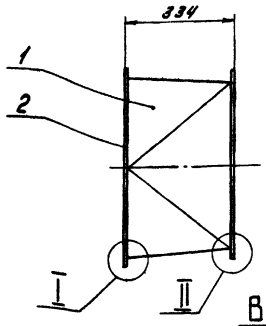

Вид А
М 1:5

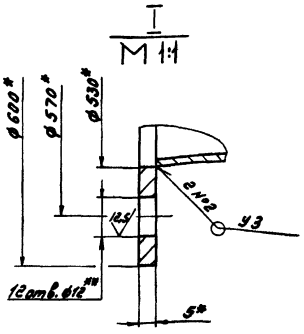

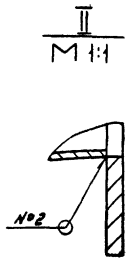

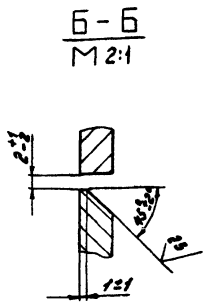

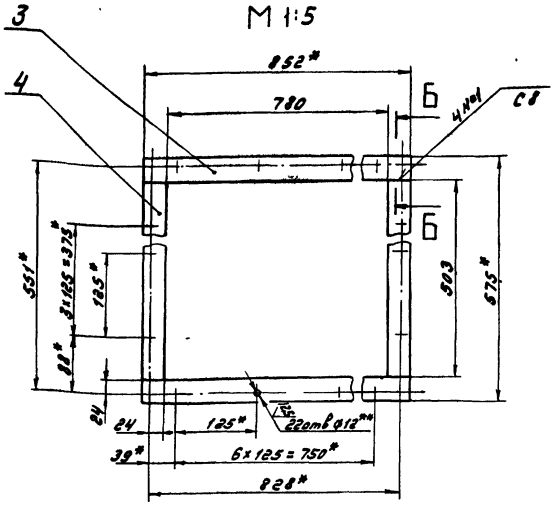

1.* Размеры для справок
2.** Обработать по сопрягаемой детали
3. $\pm \frac{IT16}{2}$
4. Сварные швы №1 по ГОСТ 5264-80, №2 по ГОСТ 11534-75

					Д21Б.134.110 СБ			
Изм.	Лист	№ докум.	Подп.	Дата	Короб	Лит.	Масса	Масштаб
Разраб.		Козина		13.3.85		И	17	1:10
Пров.		Козина				Лист	Листов 1	
Т.контр.						Госстрой СССР ГПИ Горьковский Сантехпроект		
Н.контр.		Мюнтер						
Утв.								

Формат А3

Формат	Зона	Поз.	Обозначение	Наименование	Кол.	Примечание
				Документация		
А3			Д21Б.134.110 СБ	Сборочный чертеж		
				Детали		
А3		1	Д21Б.134.067	Переход	1	
Б4		2	Д21Б.134.068	Фланец		
				Лист Б-ПН-5 ГОСТ 19903-74		
				ВСт3сп ГОСТ 14637-79		
				$(D600^{-0,1} \times d530^{+0,1})$ 25	1	5,8 кг
Б4		3	Д21Б.134.069	Полоса		
				Полоса Б-2 5х36 ГОСТ 103-76		
				ВСт3сп ГОСТ 535-79		
				L = 852 h16 25	2	1,2 кг
Б4		4	Д21Б.134.071	Полоса		
				Полоса Б-2 5х36 ГОСТ 103-76		
				ВСт3сп ГОСТ 535-79		
				L = 503 h16 25	2	0,7 кг

					Д21Б.134.110			
Изм.	Лист	№ докум.	Подп.	Дата	Короб	Лит.	Лист	Листов
Разраб.		Козина		13.3.85		И		1
Пров.		Козина				Госстрой СССР ГПИ Горьковский Сантехпроект		
Н.контр.		Мюнтер						
Утв.								

Формат А4

Д21Б.134.065

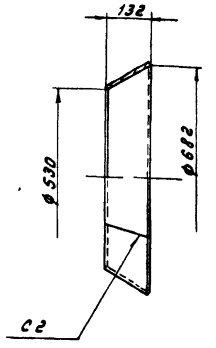

Развертка
М 1:20

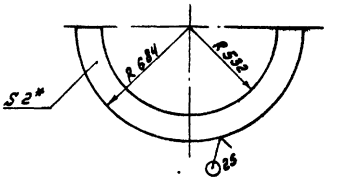

1.* Размеры для справок
2. Н16, h16, $\pm \frac{IT16}{2}$
3. Сварные швы по ГОСТ 5264-80

					Д21Б.134.065			
Изм.	Лист	№ докум.	Подп.	Дата	Конус	Лит.	Масса	Масштаб
Разраб.		Козина		13.3.85		И	4.6	1:10
Пров.		Козина				Лист	Листов 1	
Т.контр.						Госстрой СССР ГПИ Горьковский Сантехпроект		
Н.контр.		Мюнтер			Лист Б-ПН-2 ГОСТ 19903-74 5-IV-Н-ВСт3сп ГОСТ 16523-70			
Утв.								

Инв. № подл. | Подп. и дата | Взам. инв. № | Инв. № дубл. | Подп. и дата

Копировал: [signature]

Формат А4

Д21Б.134.073

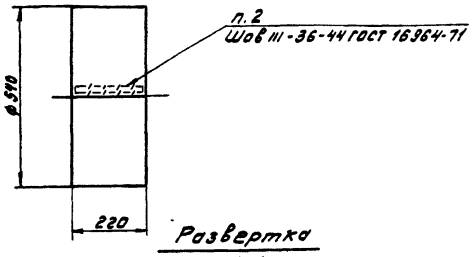

Развертка
М 1:4

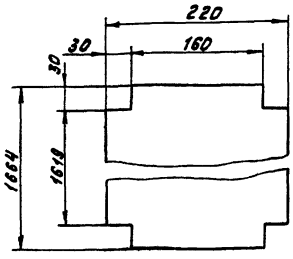

1. До разрезки одну сторону стеклоткани промазать клеем 88-НП-35 ТУ 38-1051061-76 на 5 мм по контуру развертки
2. Нитки БСЗ-1,8×1×2(100)-752 ГОСТ 8325-78

Изм.	Лист	№ докум.	Подп.	Дата	Д21Б.134.073			
Разраб.		Козина		11.3.85	Рукав	Лит.	Масса	Масштаб
Пров.		Козина				И	0,24	1:10
Т.контр.						Лист	Листов 1	
Н.контр.		Мюнтер			Стеклоткань ТСФ(7-А)-9п ГОСТ 10146-74	Госстрой СССР ГПИ Горьковский Сантехпроект		
Утв.								

Формат А4

Формат	Зона	Поз.	Обозначение	Наименование	Кол.	Примечание
				Документация		
А3			Д21Б.134.120 СБ	Сборочный чертеж		
				Сборочные единицы		
А4		1	Д21Б.134.130	Обечайка с фланцем	2	
А4		2	Д21Б.134.140	Хомут	2	
				Детали		
А4		3	Д21Б.134.073	Рукав	1	
				Стандартные изделия		
		4		Болт М8×25.36		
				ГОСТ 7798-70	2	
		5		Гайка М8.4		
				ГОСТ 5915-70	2	

Инв. № подл. | Подп. и дата | Взам. инв. № | Инв. № дубл. | Подп. и дата

Изм.	Лист	№ докум.	Подп.	Дата	Д21Б.134.120			
Разраб.		Козина		11.3.85	Вставка гибкая	Лит.	Лист	Листов
Пров.		Козина				И		1
Н.контр.		Мюнтер				Госстрой СССР ГПИ Горьковский Сантехпроект		
Утв.								

Формат А4

Д21Б.134.067

Развертка

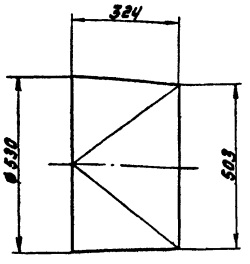

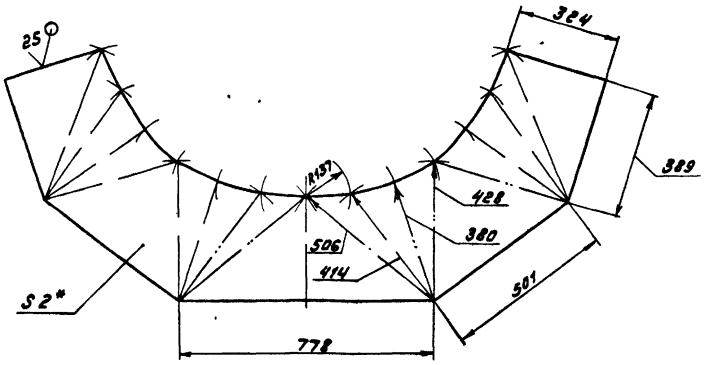

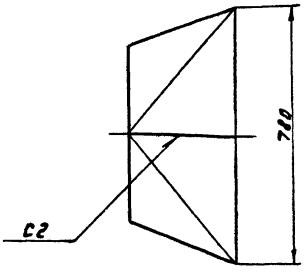

1. * Размеры для справок
2. $\pm \frac{IT\,16}{2}$
3. Сварные швы по ГОСТ 5264-80

Изм.	Лист	№ докум.	Подп.	Дата	Д21Б.134.067			
Разраб.		Козина		11.3.85	Переход	Лит.	Масса	Масштаб
Пров.		Козина				И	7,5	1:10
Т.контр.						Лист	Листов 1	
Н.контр.		Мюнтер			Лист Б-ПН-2 ГОСТ 19903-74 / 5-IV-Н-8 Ст3сп ГОСТ 16523-70	Госстрой СССР ГПИ Горьковский Сантехпроект		
Утв.								

21192-07 4 Копировал: Формат А3

Д21Б.134.074

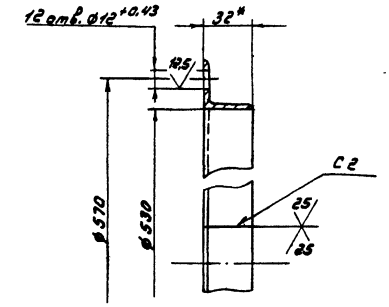

Длина развертки - 1670 мм

1.* Размеры для справок
2. Н16, ± IT16/2
3. Сварные швы по ГОСТ 5264-80

Изм.	Лист	№ докум.	Подп.	Дата	Д21Б.134.074	Лит.	Масса	Масштаб
Разраб.		Козина		11385	Фланец	И	2,6	1:2
Пров.		Козина				Лист	Листов 1	
Т.контр.								
Н.контр.		Мюнтер			Уголок 32х32х3-Б-ГОСТ 8509-72 / ВСт3сп ГОСТ 535-79	Госстрой СССР ГПИ Горьковский Сантехпроект		
Утв.								

Формат А4

Д21Б.134.130

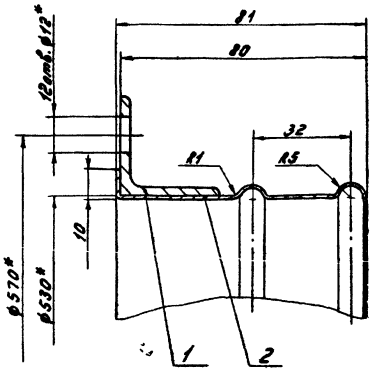

1.* Размеры для справок
2. ± IT16/2

Формат	Зона	Поз.	Обозначение	Наименование	Кол.	Примечание
				Детали		
А4		1	Д21Б.134.074	Фланец	1	
А4		2	Д21Б.134.075	Обечайка	1	

Изм.	Лист	№ докум.	Подп.	Дата	Д21Б.134.130	Лит.	Масса	Масштаб
Разраб.		Козина		11385	Обечайка с фланцем	И	3,9	1:1
Пров.		Козина				Лист	Листов 1	
Т.контр.						Госстрой СССР ГПИ Горьковский Сантехпроект		
Н.контр.		Мюнтер						
Утв.								

Формат А4

Инв. № подл. | Подп. и дата | Взам. инв. № | Инв. № дубл. | Подп. и дата

Д21Б.134.120 СБ

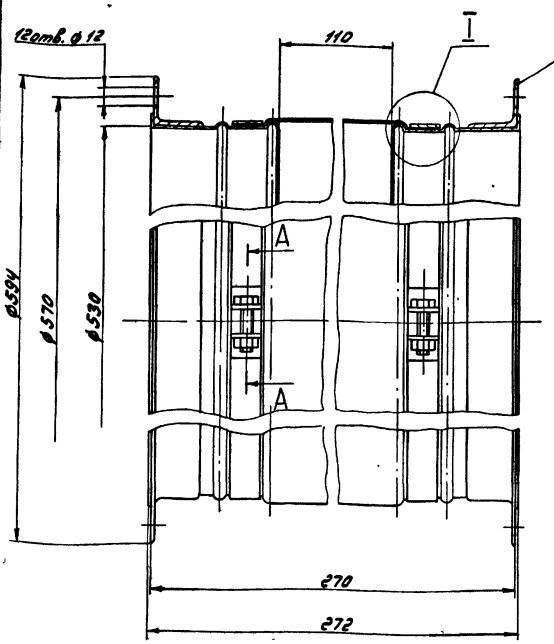

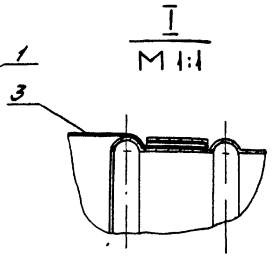

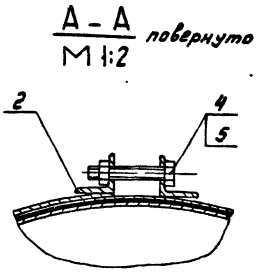

1. Размеры для справок
2. ± IT16/2

Изм.	Лист	№ докум.	Подп.	Дата	Д21Б.134.120 СБ	Лит.	Масса	Масштаб
Разраб.		Козина		11385	Вставка гибкая	И	8,7	1:2
Пров.		Козина				Лист	Листов 1	
Т.контр.						Госстрой СССР ГПИ Горьковский Сантехпроект		
Н.контр.		Мюнтер						
Утв.								

 Копировал: [illegible] Формат А3

Формат	Зона	Поз.	Обозначение	Наименование	Кол.	Примечание
				Документация		
А3			Д21Б.134.150 СБ	Сборочный чертеж		
				Детали		
А4		1	Д21Б.134.079	Тяга		
				Труба 38×2,5 ГОСТ 8732-78 / Д ГОСТ 8731-74		
				L = 4490 h16	1	9,8 кг
				Стандартные изделия		
		2		Винт М6х12.36		
				ГОСТ 1476-75	1	
				Прочие изделия		
		3		Привод рычажный		Ленинград
				01 МВН 467-63	1	Оргэнергострой
		4		Рычаг с вилкой		— " —
				02 МВН 483-63	1	— " —
		5		Шпонка клиновая		— " —
				01 МВН 681-63	1	— " —

Изм.	Лист	№ докум.	Подп.	Дата
Разраб.		Козина		
Пров.		Козина		
Н.контр.		Монтер		
Утв.				

Д21Б.134.150

Привод заслонки

Лит.	Лист	Листов
У		1

Госстрой СССР ГПИ Горьковский Сантехпроект

Формат А4

Инв.№ подл. | Подп. и дата | Взам. инв.№ | Инв.№ дубл. | Подп. и дата

Д21Б.134.140 СБ

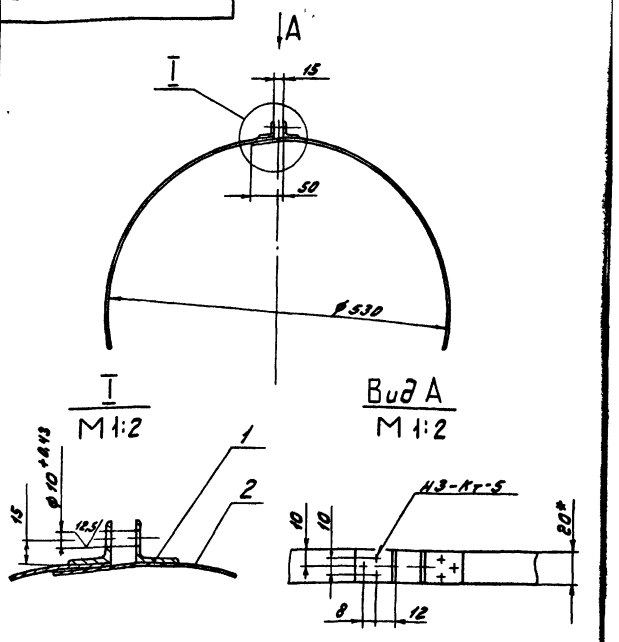

1.* Размеры для справок

2. ± IT16/2

3. Сварные швы по ГОСТ 15878-79

Изм.	Лист	№ докум.	Подп.	Дата
Разраб.		Козина		
Пров.		Козина		
Т.контр.				
Н.контр.		Монтер		
Утв.				

Хомут

Лит.	Масса	Масштаб
У	0,35	1:5

Лист	Листов 1

Госстрой СССР ГПИ Горьковский Сантехпроект

Формат А4

Формат	Зона	Поз.	Обозначение	Наименование	Кол.	Примечание
				Документация		
А4			Д21Б.134.140 СБ	Сборочный чертеж		
				Детали		
А4		1	Д21Б.134.076	Уголок		
				Уголок 25×25×3-Б-ГОСТ 8509-72 / В Ст3сп ГОСТ 535-79		
				L = 20 h16	2	0,03 кг
А4		2	Д21Б.134.077	Лента		
				Лента 1,2×20 Б Ст2		
				ГОСТ 6009-74		
				L = 1705 h16	1	0,32 кг

Изм.	Лист	№ докум.	Подп.	Дата
Разраб.		Козина		
Пров.		Козина		
Н.контр.		Монтер		
Утв.				

Д21Б.134.140

Хомут

Лит.	Лист	Листов
У		1

Госстрой СССР ГПИ Горьковский Сантехпроект

Формат А4

Инв.№ подл. | Подп. и дата | Взам. инв.№ | Инв.№ дубл. | Подп. и дата

Д21Б.134.075

25 (V)

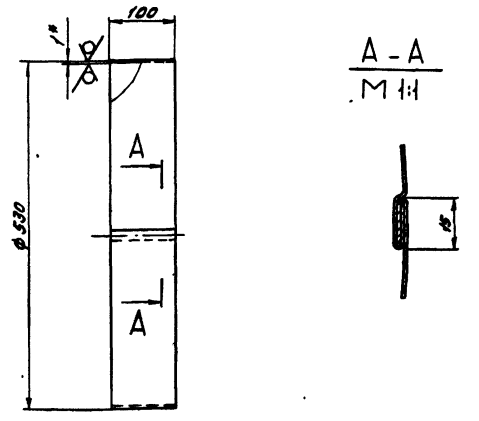

Длина развертки - 1710 мм

1.* Размеры для справок

2. ± IT16/2

Изм.	Лист	№ докум.	Подп.	Дата
Разраб.		Козина		
Пров.		Козина		
Т.контр.				
Н.контр.		Монтер		
Утв.				

Обечайка

Лит.	Масса	Масштаб
У	1,34	1:5

Лист	Листов 1

Лист 5-ЛН-1 ГОСТ 19903-74 / 5-IV-Н-В Ст3сп ГОСТ 16523-70

Госстрой СССР ГПИ Горьковский Сантехпроект

Копировал: Лиханова

Формат А4

Формат	Зона	Поз.	Обозначение	Наименование	Кол.	Примечание
				Переменные данные для исполнений		
				Д 21Б. 134. 160		
				Детали		
Б1		6	Д 21Б. 134. 083	Тяга		
				Круг 12-В-гост 2590-71 Ст3сп гост 535-79		
				L = 775 h16 (25)	1	0,7 кг
				Д 21Б. 134. 160-01		
				Детали		
Б1		6	Д 21Б. 134. 084	Тяга		
				Круг 12-В-гост 2590-71 Ст3сп гост 535-79		
				L = 715 h16 (25)	1	0,6 кг

Изм.	Лист	№ докум.	Подп.	Дата

Д 21Б. 134. 160 — Лист 2

Формат А4

Формат	Зона	Поз.	Обозначение	Наименование	Кол.	Примечание
				Документация		
А3			Д 21Б. 134. 160 СБ	Сборочный чертеж		
				Детали		
Б4		1	Д 21Б. 134. 082	Накладка		
				Лист Б-ПН-4 гост 19903-74 Ст3сп гост 14637-79		
				(100×300) h16 (25)	1	0,9 кг
				Стандартные изделия		
		2		Прокушина 14 гост 16127-78	1	
		3		Ушко 12 гост 16127-78	2	
		4		Толрел 5-ОШ-88 ОСТ 5.2314-79	1	
		5		Плавник 1.1а-02 ОСТ 34 284-75	1	

Инв. № подл. | Подп. и дата | Взам. инв. № | Инв. № дубл. | Подп. и дата

Изм.	Лист	№ докум.	Подп.	Дата
Разраб.		Козина		11.95
Пров.		Козина		
Н. контр.		Мюнтер		
Утв.				

Д 21Б. 134. 160

Подвеска

Лит.	Лист	Листов
У	1	2

Госстрой СССР ГПИ Горьковский Сантехпроект

Формат А4

Д 21Б. 134. 150 СБ

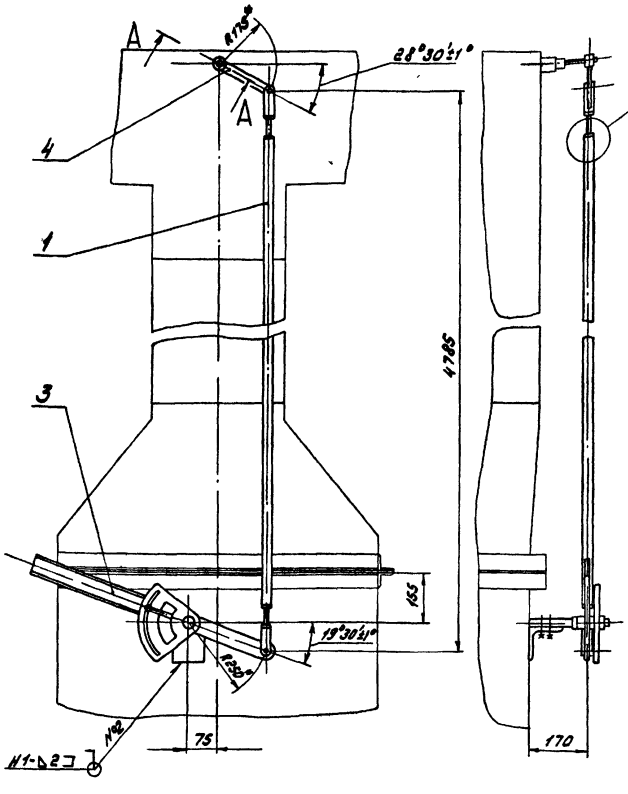

1. * Размеры для справок
2. ± 17/6/2
3. Сварные швы №1 по гост 16037-80, №2 по гост 5264-80

Д 21Б. 134. 150 СБ

Привод заслонки

Изм.	Лист	№ докум.	Подп.	Дата
Разраб.		Козина		11.95
Пров.		Козина		
Т. контр.				
Н. контр.		Мюнтер		
Утв.				

Лит.	Масса	Масштаб
У	21	1:10
Лист	Листов 1	

Госстрой СССР ГПИ Горьковский Сантехпроект

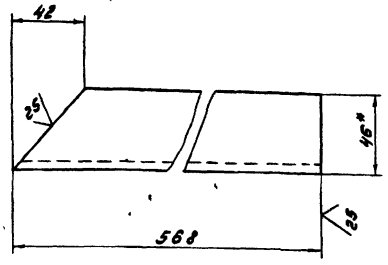

1.* Размеры для справок

2. ± 17/16 / 2

Изм.	Лист	№ докум.	Подп.	Дата
Разраб.		Козина		11385
Пров.		Козина		
Т. контр.				
Н. контр.		Мантер		
Утв.				

Д21Б. 134. 091

Стойка

Лит.	Масса	Масштаб
У	4,5	1:2

Швеллер 10-ГОСТ 8240-72 / Вст3сп ГОСТ 5525-79

Госстрой СССР ГПИ Горьковский Сантехпроект

Формат А4

Формат	Зона	Поз.	Обозначение	Наименование	Кол.	Примечание
				Документация		
А3			Д21Б. 134. 170 СБ	Сборочный чертеж		
				Детали		
А4		1	Д21Б. 134. 086	Швеллер		
				Швеллер 24-ГОСТ 8240-72 / Вст3сп ГОСТ 5525-79		
				L = 710 h16	2	17 кг
А4		2	Д21Б. 134. 087	Швеллер		
				Швеллер 10-ГОСТ 8240-72 / Вст3сп ГОСТ 5525-79		
				L = 2795 h16	2	24 кг
А4		3	Д21Б. 134. 088	Стойка		
				Швеллер 10-ГОСТ 8240-72 / Вст3сп ГОСТ 5525-79		
				L = 560 h16	4	4,8 кг
А4		4	Д21Б. 134. 089	Лист		
				Лист В-ПН-5 ГОСТ 19903-74 / Вст3сп ГОСТ 14637-79		
				(150 × 780) h16	2	4,6 кг
А4		5	Д21Б. 134. 091	Стойка	2	
А4		6	Д21Б. 134. 092	Лист	1	
А4		7	Д21Б. 134. 093	Швеллер		
				Швеллер 10-ГОСТ 8240-72 / Вст3сп ГОСТ 5525-79		
				L = 710 h16	3	6,1 кг

Инв. № подл. | Подп. и дата | Взам. инв. № | Инв. № дубл. | Подп. и дата

Изм.	Лист	№ докум.	Подп.	Дата
Разраб.		Козина		11385
Пров.		Козина		
Н. контр.		Мантер		
Утв.				

Д21Б. 134. 170

Опора

Лит.	Лист	Листов
У		1

Госстрой СССР ГПИ Горьковский Сантехпроект

Формат А4

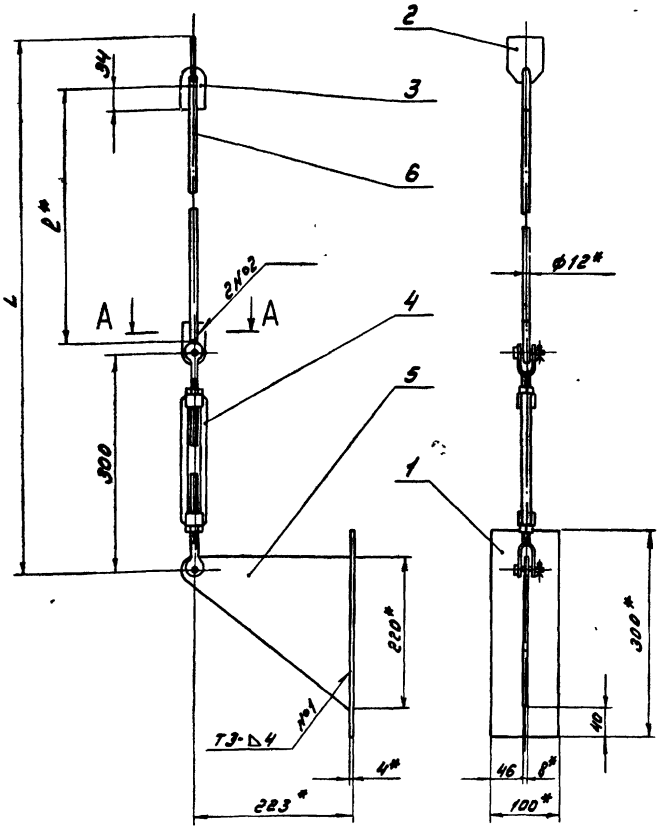

А – А

М 1:1

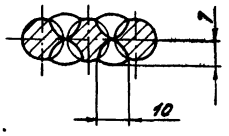

Обозначение	Размеры, мм L	Размеры, мм l	Масса, кг
Д21Б. 134. 160	1135	775	6
-01	1075	715	5,5

1.* Размеры для справок

2. ± 17/16 / 2

3. Сварные швы по ГОСТ 5264-80

4. Сварка ручная дуговая

Изм.	Лист	№ докум.	Подп.	Дата
Разраб.		Козина		11385
Пров.		Козина		
Т. контр.				
Н. контр.		Мантер		
Утв.				

Д21Б. 134. 160 СБ

Подвеска

Лит.	Масса	Масштаб
У	См. табл.	1:5

Госстрой СССР ГПИ Горьковский Сантехпроект

Копировал:

Формат А3

Формат	Зона	Поз.	Обозначение	Наименование	Кол.	Примечание
				Документация		
А3			Д216.135.010 СБ	Сборочный чертеж		
				Детали		
А4		1	Д216.134.047-04	Стенка	1	
		2	-05	Стенка	1	
А4		3	Д216.134.048-02	Стенка	2	
Б4		4	Д216.135.001	Уголок		
				Уголок 45×45×5-Б ГОСТ 8509-72		
				Ст3сп ГОСТ 535-79		
				L = 300 h16 (25)	2	1 кг
Б4		5	Д216.135.002	Уголок		
				Уголок 45×45×5-Б ГОСТ 8509-72		
				Ст3сп ГОСТ 535-79		
				L = 490 h16 (25)	2	1.7 кг
Б4		6	Д216.135.003	Полоса		
				Полоса Б-2 5×50 ГОСТ 103-76		
				Ст3сп ГОСТ 535-79		
				L = 256 h16 (25)	2	0.5 кг
Б4		7	Д216.135.004	Полоса		
				Полоса Б-2 5×50 ГОСТ 103-76		
				Ст3сп ГОСТ 535-79		
				L = 286 h16 (25)	2	0.6 кг

Изм.	Лист	№ докум.	Подп.	Дата	Д216.135.010			
Разраб.		Козина			Короб	Лит.	Лист	Листов
Пров.		Козина				У		1
Н. контр.		Мюнтер				Госстрой СССР ГПИ Горьковский Сантехпроект		
Утв.								

Копировал: Формат А4

Инв. № подл. | Подп. и дата | Взам. инв. № | Инв. № дубл. | Подп. и дата

Д216.134.092

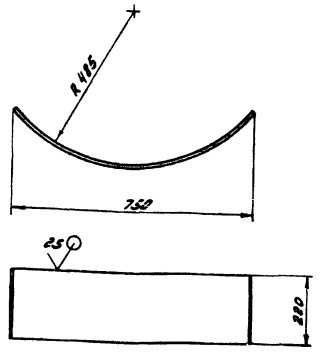

Длина развертки - 855 мм

$\pm \frac{IT16}{2}$

Изм.	Лист	№ докум.	Подп.	Дата	Д216.134.092			
Разраб.		Козина			Лист	Лит.	Масса	Масштаб
Пров.		Козина				У	7.4	1:10
Т. контр.						Лист	Листов 1	
Н. контр.		Мюнтер			Лист Б-ЛН-5 ГОСТ 19903-74	Госстрой СССР ГПИ Горьковский Сантехпроект		
Утв.					Ст3сп ГОСТ 14637-79			

Формат А4

Д216.134.170 СБ

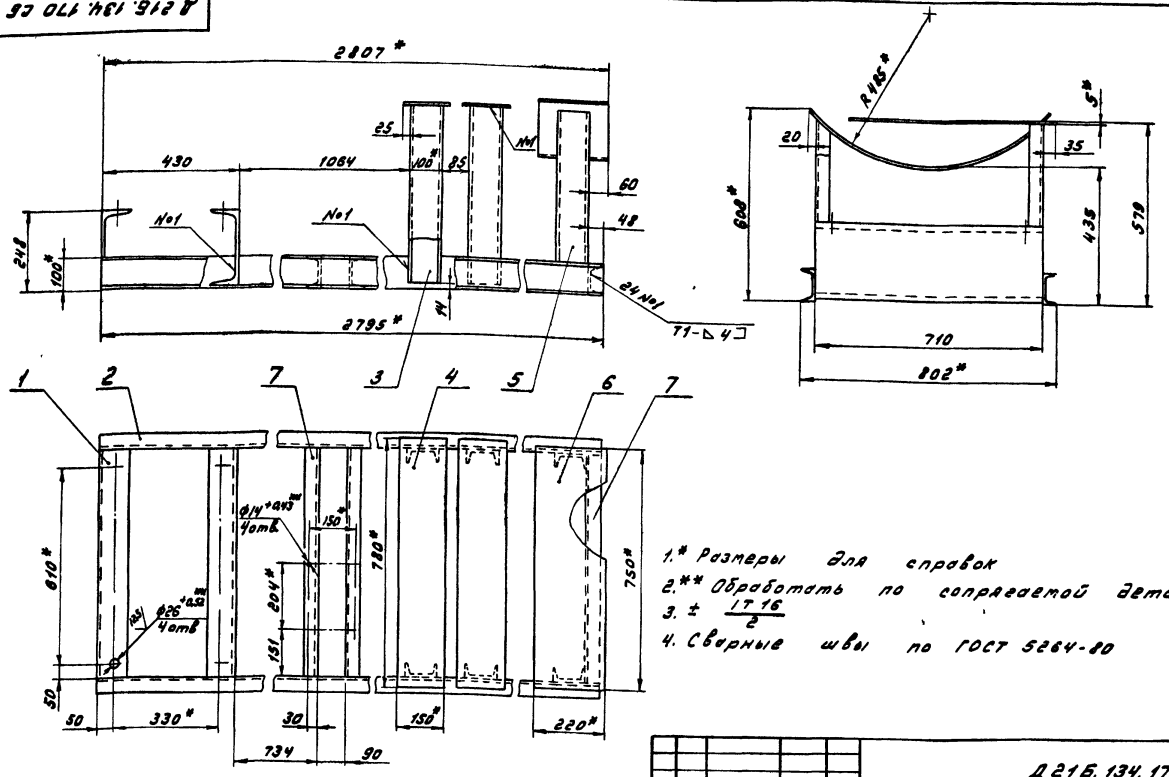

1.* Размеры для справок
2.** Обработать по сопрягаемой детали
3. $\pm \frac{IT16}{2}$
4. Сварные швы по ГОСТ 5264-80

Изм.	Лист	№ докум.	Подп.	Дата	Д216.134.170 СБ			
Разраб.		Козина			Опора	Лит.	Масса	Масштаб
Пров.		Козина				У	143	1:10
Т. контр.						Лист	Листов 1	
Н. контр.		Мюнтер				Госстрой СССР ГПИ Горьковский Сантехпроект		
Утв.								

Альбом VI часть 1

Типовой проект 903-1-221.86

№ строки	Обозначение	Наименование	Куда входит: Обозначение	Кол.	Общее количество	Примечание
1	Д 21Б. 135. 000	Воздуховоды (топливо-бурый уголь)			1	
2	Д 21Б. 134. 010	Короб			1	
3	Д 21Б. 134.020-01	Тройник с заслонкой			1	
4	Д 21Б. 134. 030	Тройник	Д 21Б. 134. 020-01		1	
5	Д 21Б. 134. 040	Заслонка	Д 21Б. 134. 020-01		1	
6	Д 21Б. 134. 050	Патрубок заборный			1	
7	Д 21Б. 134.060	Короб	Д 21Б. 134. 050		1	
8	Д 21Б. 134. 070	Короб			1	
9	-01	Короб			2	
10	Д 21Б. 134. 080 -01	Короб			1	
11	Д 21Б. 134. 090	Короб			1	
12	Д 21Б. 134.100	Карман всасывающий			1	
13	Д 21Б. 134. 110	Короб			2	
14	Д 21Б. 134. 120	Вставка гибкая			1	
15	Д 21Б. 134. 130	Обечайка с фланцем	Д 21Б. 134. 120	2	2	
16	Д 21Б. 134. 140	Хомут	Д 21Б. 134. 120	2	2	
17	Д 21Б. 134. 150	Привод заслонки			1	
18	Д 21Б. 134. 160 -01	Подвеска			2	
19	Д 21Б. 134. 170	Опора			1	
20	Д 21Б. 135. 010	Короб			2	
21	Д 21Б. 135. 020	Короб			2	
22						
23						
24						
25						

Изм.	Лист	№ докум.	Подп.	Дата
Разраб.		Козина		11.3.85
Пров.		Козина		
Нач. отд.		Вольский		
Н. контр.		Мюнтер		
Утв.				

Д 21Б. 135. 000 ВС

Воздуховоды (Топливо-бурый уголь) Ведомость спецификаций

Лит.	Лист	Листов
И		1

Госстрой СССР ГПИ Горьковский Сантехпроект

Формат А3

Формат	Зона	Поз.	Обозначение	Наименование	Кол.	Примечание
А4		16	Д 20В. 008. 004	Прокладка	3	
А4		17	Д 20В. 008. 005-03	Прокладка	2	
		18	-04	Прокладка	3	
		19	-05	Прокладка	1	
		20	-06	Прокладка	2	
				Стандартные изделия		
				Болты ГОСТ 7798-70		
		21		М 10×30.36	60	
		22		М 12×30.36	62	
		23		М 24×90.36	4	
				Гайки ГОСТ 7798-70		
		24		М 10.4	60	
		25		М 12.4	62	
		26		М 24.4	8	
		27		Шайба 24.01 ГОСТ 10906-78	4	
		28		Шайба 24.01 ГОСТ 11371-78	4	
				Прочие изделия		
		29		Воздухонагреватель		
				КВС 8А-ПУЗТУ 22-4459-79	2	
				Материалы		
		30		Шнур асбестовый		
				ШАОН 10 ГОСТ 1779-72	2	К2

Изм.	Лист	№ докум.	Подп.	Дата

Д 21Б. 135. 000

Лист 2

Формат А4

Формат	Зона	Поз.	Обозначение	Наименование	Кол.	Примечание
				Документация		
*			Д 21Б. 135. 000 СБ	Сборочный чертеж		*) А3, А2
А3			Д 21Б. 135. 000 ВС	Ведомость спецификаций		
А3			Д 21Б. 135. 000 ВП	Ведомость покупных изделий		
				Сборочные единицы		
А4		1	Д 21Б. 134. 010	Короб	1	
А4		2	Д 21Б. 134. 020 -01	Тройник с заслонкой	1	
А4		3	Д 21Б. 134. 050	Патрубок заборный	1	
А4		4	Д 21Б. 134. 070	Короб	2	
		5	-01	Короб	1	
А4		6	Д 21Б. 134. 080 -01	Короб	1	
А4		7	Д 21Б. 134. 090	Короб	1	
А4		8	Д 21Б. 134. 100	Карман всасывающий	1	
А4		9	Д 21Б. 134. 110	Короб	2	
А4		10	Д 21Б. 134. 120	Вставка гибкая	1	
А4		11	Д 21Б. 134. 150	Привод заслонки	1	
А4		12	Д 21Б. 134. 160 -01	Подвеска	2	
А4		13	Д 21Б. 134. 170	Опора	1	
А4		14	Д 21Б. 135. 010	Короб	2	
А4		15	Д 21Б. 135. 020	Короб	2	
				Детали		

Инв. № подл. | Подп. и дата | Взам. инв. № | Инв. № дубл. | Подп. и дата

Изм.	Лист	№ докум.	Подп.	Дата
Разраб.		Козина		11.3.85
Пров.		Козина		
Нач. отд.		Вольский		
Н. контр.		Мюнтер		
Утв.				

Д 21Б. 135. 000

Воздуховоды (Топливо-бурый уголь)

Лит.	Лист	Листов
И	1	2

Госстрой СССР ГПИ Горьковский Сантехпроект

21192-07 10

Копировал: [signature]

Формат А4

№строки	Наименование	Обозначение документа на поставку	Поставщик	Куда входит (обозначение)	Количество на изделие	Количество в комплекты	Количество на регион	Количество всего	Примечание
1	Гайка М12.4	ГОСТ 5915-70						62	
2	М24.4							8	
3									
4	Шайба 6.65Г	ГОСТ 6402-70		Д216.134.020				3	
5	Шайба 24.01	ГОСТ 10906-78						4	
6	Шайба 24.01	ГОСТ 11371-78						4	
7									
8									
9									
10									
11									
12									
13									
14									
15									
16									
17									
18									
19									
20									
21									
22									
23									
24									
25									
26									
27									
28									

Изм.	Лист	№ докум.	Подп.	Дата	Д216.135 000 ВП	Лист 2

Формат А3

№строки	Наименование	Обозначение документа на поставку	Поставщик	Куда входит (обозначение)	Количество на изделие	Количество в комплекты	Количество на регион	Количество всего	Примечание
1	Воздухонагреватель								
2	КВСВА-ПУЗ	ТУ 22-4459-79						2	
3	Прокладка 12	ГОСТ 16127-78		Д216.134.160	1			2	
4	Ушко 12	ГОСТ 16127-78		Д216.134.160	2			4	
5	Гапрел 5-ОШ-88	ОСТ 5.2314-79		Д216.134.160	1			2	
6	Плавник 1.1а-02	ОСТ 34 284-75		Д216.134.160	1			2	
7									
8	Крепежные изделия								
9									
10	Болт М6х16.36	ГОСТ 7798-70		Д216.134.020	3			3	
11	М6х25.36			Д216.134.020	2			2	
12	М8х25.36			Д216.134.120	2			2	
13	М8х35.36			Д216.134.020	4			4	
14	М10х25.36			Д216.134.020	16			16	
15				Д216.134.050	16			16	
16								32	
17	М10х30.36							60	
18	М12х30.36							62	
19	М24х90.36							4	
20	Гайка М8.4	ГОСТ 5915-70		Д216.134.020	4			4	
21				Д216.134.120	2			2	
22								6	
23	М10.4							60	
24				Д216.134.020				16	
25				Д216.134.050				16	
26								92	

Изм.	Лист	№ докум.	Подп.	Дата
Разраб.		Козина		11385
Пров.		Козина		
Нач. отд.		Вальский		
Н. контр.		Минтер		
Утв.				

Д216.135.000 ВП

Воздуховоды (Топливо-бурый уголь)

Ведомость покупных изделий

Лит.	Масса	Масштаб
У		

Лист	Листов
1	2

Госстрой СССР ГПИ Горьковский Сантехпроект

Копировал: Шарапова

Формат А3

Д216.135.000 СБ

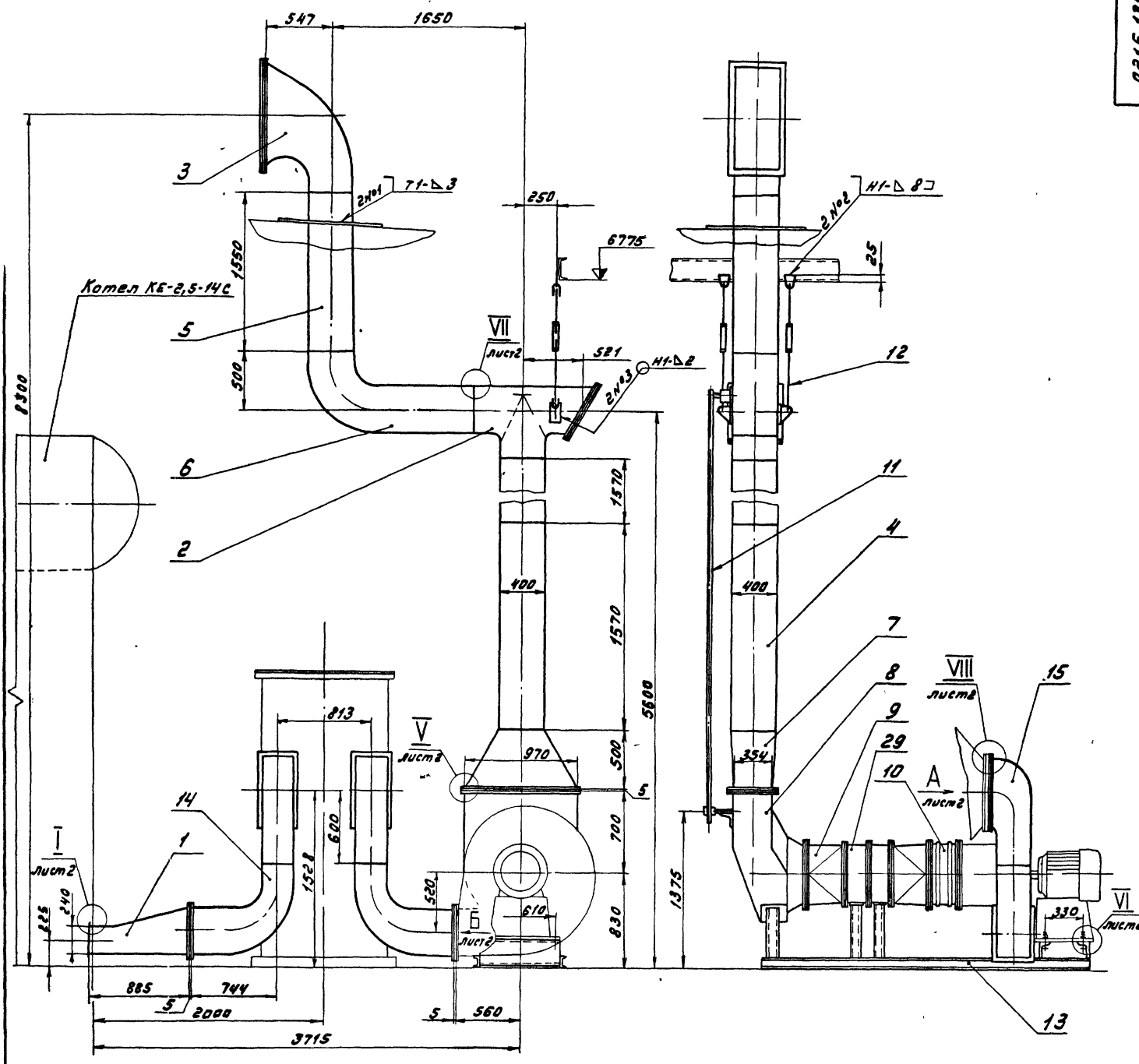

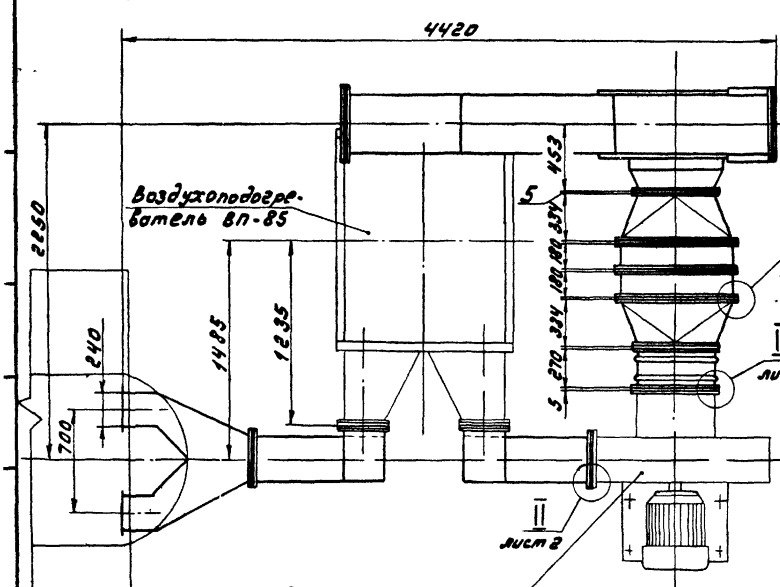

1. Размеры для справок
2. Сварные швы по ГОСТ 5264-80

Изм.	Лист	№ докум.	Подп.	Дата
Разраб.		Козина		4.85
Пров.		Козина		
Т.контр.				
Нач.отд.		Вольский		
Н.контр.		Мюнтер		
Утв.				

Д216.135.000 СБ

Воздуховоды (Топливо - бурый уголь)

Лит.	Масса	Масштаб
И	900	1:25

Лист 1 Листов 2

Госстрой СССР ГПИ Горьковский Сантехпроект

24192-07 12 Копировал: Дмитриева Формат А2

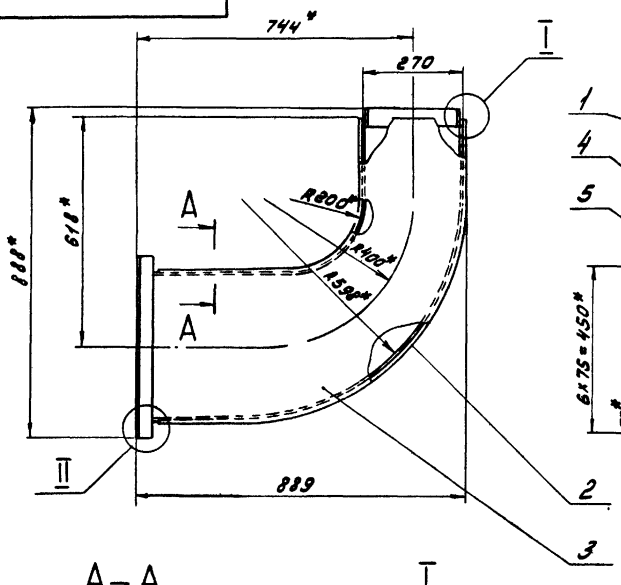

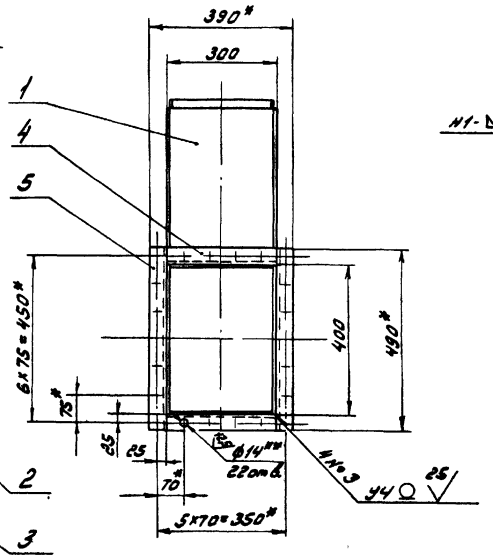

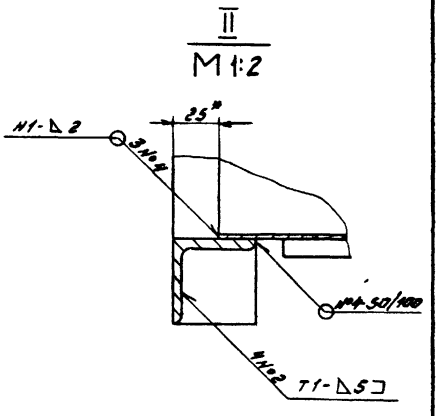

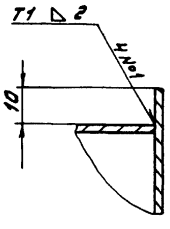

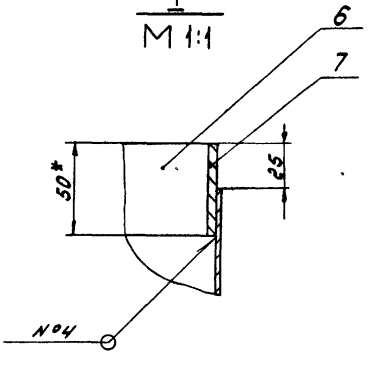

1.* Размеры для справок

2.** Обработать по сопрягаемой детали

3. $\pm \frac{IT16}{2}$

4. Сварные швы по ГОСТ 5264-80

					Д 216. 135. 010 СБ		
Изм.	Лист	№ докум.	Подп.	Дата			
Разраб.		Кезина			Коров	Лит.	Масса / Масштаб
Пров.		Кезина				У	33 / 1:10
Т.контр.						Лист	Листов 1
Н.контр.		Мюнтер				Госстрой СССР ГПИ Горьковский Сантехпроект	
Утв.							

Формат А3

Вид А
М 1:10 лист 1

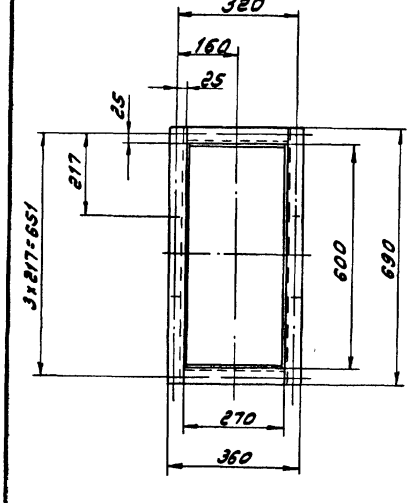

Вид Б
М 1:10 лист 1

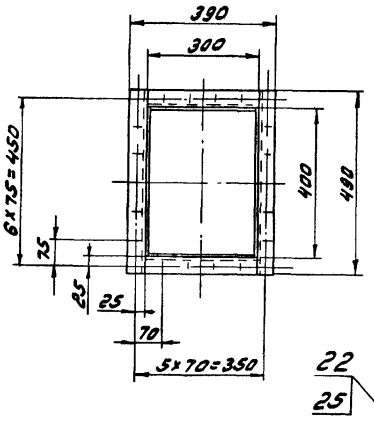

II
М 1:2 лист 1

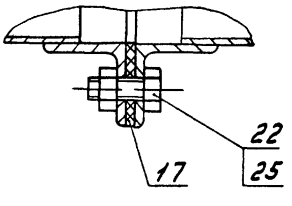

III
М 1:2 лист 1

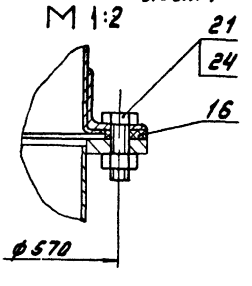

V
М 1:2 лист 1

VI
М 1:4 лист 1

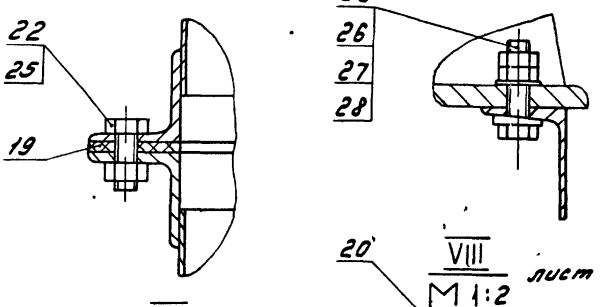

I
М 1:2 лист 1

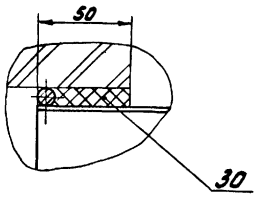

IV
М 1:2 лист 1

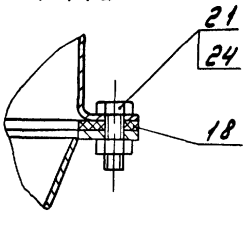

VII
М 1:2 лист 1

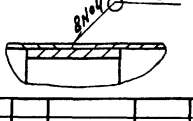

VIII
М 1:2 лист 1

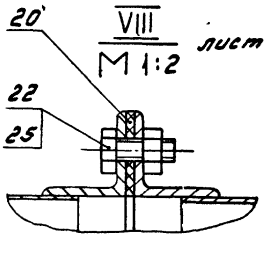

					Д 216. 135. 000 СБ		Лист 2
Изм.	Лист	№ докум.	Подп.	Дата			
21192-07 13		Копировал:				Формат А3	

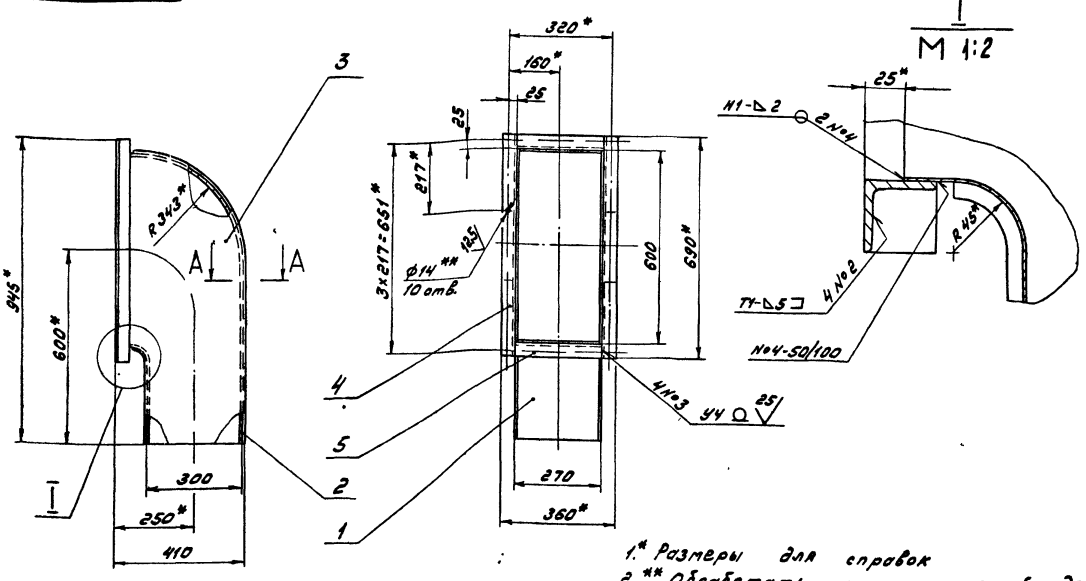

1.* Размеры для справок

2.** Обработать по сопрягаемой детали

3. ± IT16

4. Сварные швы по ГОСТ 5264-80

A-A
M1:1

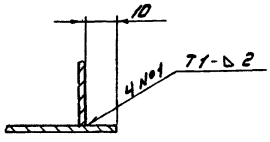

Изм.	Лист	№ докум.	Подп.	Дата	Д21Б.135.020 СБ			
Разраб.		Козина		11.85	Короб	Лит.	Масса	Масштаб
Пров.		Козина				У	22	1:10
Т.контр.						Лист	Листов 1	
Н.контр.		Мюнтер				Госстрой СССР ГПИ Горьковский Сантехпроект		
Утв.								

Формат А3

Формат	Зона	Поз.	Обозначение	Наименование	Кол.	Примечание
				Документация		
А3			Д21Б.136.000 СБ	Сборочный чертеж		
				Сборочные единицы		
А4		1	Д21Б.136.010	Отвод	2	
А4		2	Д21Б.136.020	Короб	2	
		3	-01	Короб	1	

Изм.	Лист	№ докум.	Подп.	Дата	Д21Б.136.000			
Разраб.		Лапин		11.85	Воздуховод котла	Лит.	Лист	Листов
Пров.		Лапин				У		1
Нач.отд.		Вольский				Госстрой СССР ГПИ Горьковский Сантехпроект		
Н.контр.		Мюнтер						
Утв.								

Формат А4

Формат	Зона	Поз.	Обозначение	Наименование	Кол.	Примечание
				Документация		
А3			Д21Б.135.020 СБ	Сборочный чертеж		
				Детали		
А4		1	Д21Б.134.047-06	Стенка	1	
		2	-07	Стенка	1	
А4		3	Д21Б.134.048-03	Стенка	2	
Б4		4	Д21Б.135.006	Уголок		
				Уголок 45х45х5-Б-1 ГОСТ 8509-72 / ВСт3сп ГОСТ 535-79		
				L = 690 h16 25	2	2,3 кг
Б4		5	Д21Б.135.007	Уголок		
				Уголок 45х45х5-Б-1 ГОСТ 8509-72 / ВСт3сп ГОСТ 535-79		
				L = 270 h16 25	2	0,9 кг

Инв.№ подл. | Подп. и дата | Взам. инв.№ | Инв.№ дубл. | Подп. и дата

Изм.	Лист	№ докум.	Подп.	Дата	Д21Б.135.020			
Разраб.		Козина		11.85	Короб	Лит.	Лист	Листов
Пров.		Козина				У		1
Н.контр.		Мюнтер				Госстрой СССР ГПИ Горьковский Сантехпроект		
Утв.								

Копировал: Шаева

Формат А4

А215.136.001

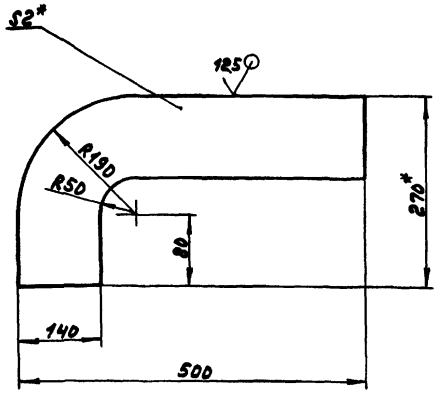

1.*Размеры для справок

2. $h\,16,\pm\frac{IT16}{2}$

Изм.	Лист	№ докум.	Подп.	Дата
Разраб.		Лапин		
Пров.		Лапин		
Т.контр.				
Н.контр.		Мюнтер		
Утв.				

Д 215.136.001

Стенка

Лит.	Масса	Масштаб
И	1,15	1:5

Лист	Листов 1

Лист 6-ПН-2 ГОСТ 19903-74
5-IV-НВ Ст.3сп ГОСТ 16523-70

Госстрой СССР ГПИ Горьковский сантехпроект

Формат А4

Формат	Зона	Поз.	Обозначение	Наименование	Кол.	Примечание
				Документация		
А3			Д 215.136.010 СБ	Сборочный чертеж		
				Детали		
А4		1	Д 215.136.001	Стенка	2	
А4		2	Д 215.136.002	Стенка	1	
		3	-01	Стенка	1	

Инв.№ подл. | Подп. и дата | Взам. инв.№ | Инв.№ дубл. | Подп. и дата

Изм.	Лист	№ докум.	Подп.	Дата
Разраб.		Лапин		
Пров.		Лапин		
Н.контр.		Мюнтер		
Утв.				

Д 215.136.010

Отвод

Лит.	Лист	Листов
И		1

Госстрой СССР ГПИ Горьковский сантехпроект

Формат А4

А215.136.000СБ

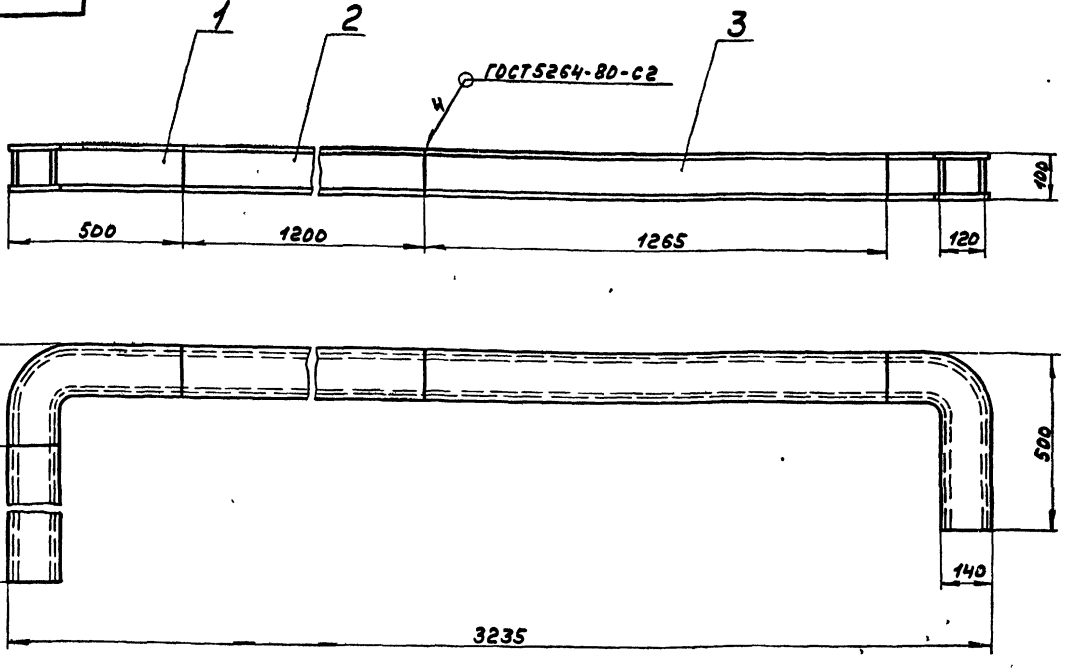

Размеры для справок.

Изм.	Лист	№ докум.	Подп.	Дата
Разраб.		Лапин		
Пров.		Лапин		
Т.контр.				
Нач.отд.		Вольвич		
Н.контр.		Мюнтер		
Утв.				

Д 215.136.000СБ

Воздуховод котла

Лит.	Масса	Масштаб
И	36	1:10

Лист	Листов 1

Госстрой СССР ГПИ Горьковский сантехпроект

Копир.

Формат А3

Альбому части

Типовой проект 903-1-221.86

Формат	Зона	Поз.	Обозначение	Наименование	Кол.	Примечание
				Документация		
А4			Д21Б.136.020 СБ	Сборочный чертеж		
			Переменные данные	для исполнений		
				Д21Б.136.020		
				Детали		
Б4		1	Д21Б.136.004	Стенка		
				Лист Б-ПН-2 ГОСТ19903-74		
				5-II-Н-8Ст.3сп.ГОСТ16523-70		
				(140×1200) h16 25	2	2,64 кг
Б4		2	Д21Б.136.005	Стенка		
				Лист Б-ПН-2 ГОСТ19903-74		
				5-II-Н-8Ст.3сп.ГОСТ16523-70		
				(96×1200) h16 25	2	1,8 кг
				Д21Б.136.020-01		
				Детали		
Б4		1	Д21Б.136.006-01	Стенка		
				Лист Б-ПН-2 ГОСТ19903-74		
				5-II-Н-8Ст.3сп.ГОСТ16523-70		
				(140×1265) h16 25	2	2,8 кг
Б4		2	Д21Б.136.007-01	Стенка		
				Лист Б-ПН-2 ГОСТ19903-74		
				5-II-Н-8Ст.3сп.ГОСТ16523-70		
				(96×1265) h16 25	2	2,0 кг

Изм.	Лист	№ докум.	Подп.	Дата	Д21Б.136.020			
Разраб.		Ляпин		6.03.85	Короб	Лит.	Лист	Листов
Пров.		Ляпин				И		1
Н.контр.		Мюнтер				Госстрой СССР ГПИ Горьковский Сантехпроект		
Утв.								

формат А4

Д21Б.136.002

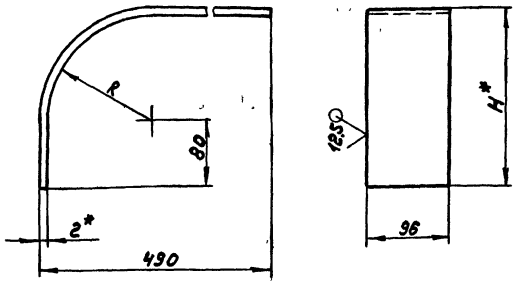

Обозначение	R, мм	H*, мм	Масса, кг
Д21Б.136.002	60	142	0,9
-01	178	260	1,2

1. *Размеры для справок
2. $\pm\frac{IT16}{2}$

Изм.	Лист	№ докум.	Подп.	Дата	Д21Б.136.002			
Разраб.		Ляпин		6.03.85	Стенка	Лит.	Масса	Масштаб
Пров.		Ляпин				И	см. табл.	—
Т.контр.						Лист	Листов 1	
Н.контр.		Мюнтер			Лист Б-ПН-2 ГОСТ19903-74 5-II-Н8Ст.3сп.ГОСТ16523-70	Госстрой СССР ГПИ Горьковский Сантехпроект		
Утв.								

Инв. № подл. | Подп. и дата | Взам. инв. № | Инв. № дубл. | Подп. и дата

формат А4

Д21Б.136.010СБ

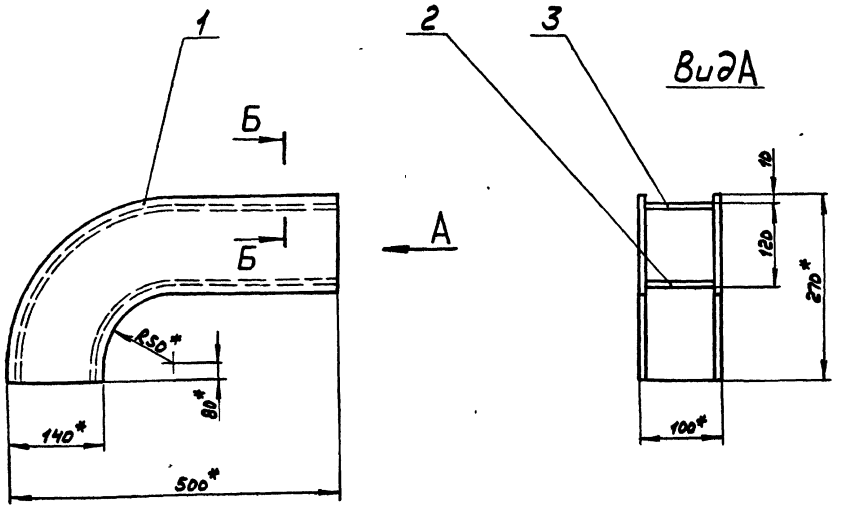

Б - Б
М1:1

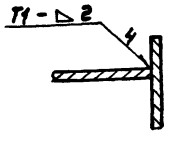

1. *Размеры для справок
2. $H16, \pm\frac{IT16}{2}$
3. Сварные швы по ГОСТ 5264-80.

Изм.	Лист	№ докум.	Подп.	Дата	Д21Б.136.010СБ			
Разраб.		Ляпин		6.03.85	Отвод	Лит.	Масса	Масштаб
Пров.		Ляпин				И	4,4	1:5
Т.контр.						Лист	Листов 1	
Н.контр.		Мюнтер				Госстрой СССР ГПИ Горьковский Сантехпроект		
Утв.								

Копир.

А21А.562.001

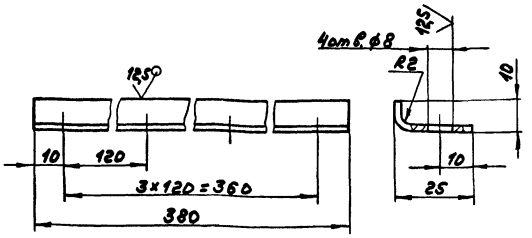

$H16,\ h16 \pm \frac{IT16}{2}$

Изм.	Лист	№ докум.	Подп.	Дата
Разраб.		Лапин		
Пров.		Лапин		
Т.контр.				
Н.контр.		Нюнтер		
Утв.				

А21А.562.001

Упор

Лит.	Масса	Масштаб
И	0,19	1:1

Лист | Листов 1

Лист Б-ПН-2 ГОСТ 19903-74
Б-Ти-Н-8 Ст.Зсп ГОСТ 16523-77

Госстрой СССР ГПИ Горьковский сантехпроект

Формат А4

Формат	Зона	Поз.	Обозначение	Наименование	Кол.	Примечание
				Гайки ГОСТ 5915-70		
		16		М8.4.019	4	
		17		М10.4.019	4	
		18		Шайба 6.65Г.029 ГОСТ 6402-70	3	
				Материалы		
		19		Набивки многослойноплетеные марки ХБПЭ4 ГОСТ 5152-77	0,1	м
				Переменные данные		
				для исполнений А21А.562.000		
				Сборочные единицы		
А4		20	А21А.562.020	Короб	1	
				А21А.562.000-01		
				Сборочные единицы		
А4		20	А21А.562.020-01	Короб	1	

Инв.№ подл. | Подп. и дата | Взам. инв.№ | Инв.№ дубл. | Подп. и дата

Изм.	Лист	№ докум.	Подп.	Дата

А21А.562.000

Лист 2

Формат А4

Формат	Зона	Поз.	Обозначение	Наименование	Кол.	Примечание
				Документация		
А2			А21А.562.000СБ	Сборочный чертеж		
				Сборочные единицы		
А4		1	А21А.562.010	Заслонка		
				Детали		
А4		3	А21Б.134.009	Крышка	1	
А4		4	А21Б.134.011	Прокладка	1	
А4		5	А21Б.134.012	Подшипник	1	
А4		6	А21Б.134.013	Прокладка	2	
А4		7	А21Б.134.014	Подшипник	1	
А4		8	А21Б.134.015	Крышка сальника	1	
А4		9	А21Б.134.016	Вал	1	
А4		10	А21А.562.001	Упор	2	
				Стандартные изделия		
				Болты ГОСТ 7798-70		
		11		М6×16.36.019	11	
		12		М6×25.36.019	2	
		13		М8×35.36.019	4	
		14		М10×25.019	4	
		15		Гайка М6.4.019 ГОСТ 5915-70	8	

Изм.	Лист	№ докум.	Подп.	Дата
Разраб.		Лапин		
Пров.		Лапин		
Т.контр.				
Н.контр.		Нюнтер		
Утв.				

А21А.562.000

Короб с заслонкой

Лит.	Лист	Листов
И	1	2

Госстрой СССР ГПИ Горьковский сантехпроект

Формат А4

А21Б.136.020СБ

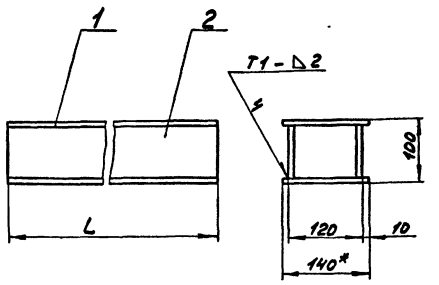

Обозначение	L, мм	Масса, кг
А21Б.136.020	1200	8,9
-01	1265	9,6

1.* Размеры для справок
2. $\pm \frac{IT16}{2}$
3. Сварные швы по ГОСТ 5264-80

Инв.№ подл. | Подп. и дата | Взам. инв.№ | Инв.№ дубл. | Подп. и дата

Изм.	Лист	№ докум.	Подп.	Дата
Разраб.		Лапин		
Пров.		Лапин		
Т.контр.				
Н.контр.		Нюнтер		
Утв.				

А21Б.136.020СБ

Короб

Лит.	Масса	Масштаб
И	см. табл.	—

Лист | Листов 1

Госстрой СССР ГПИ Горьковский сантехпроект

Рис. 1

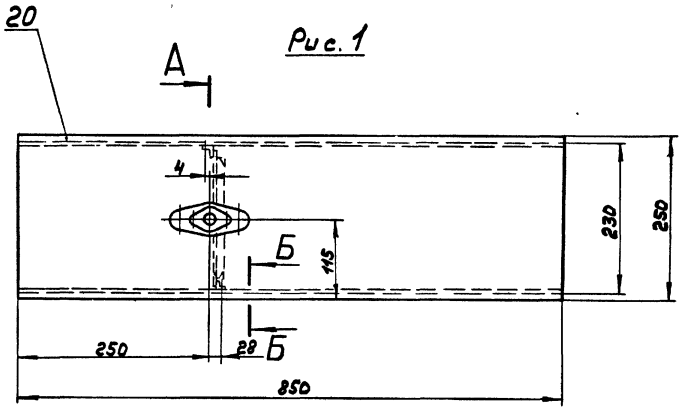

Рис. 2

Детальное см. Рис. 1

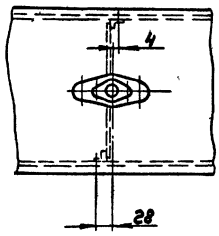

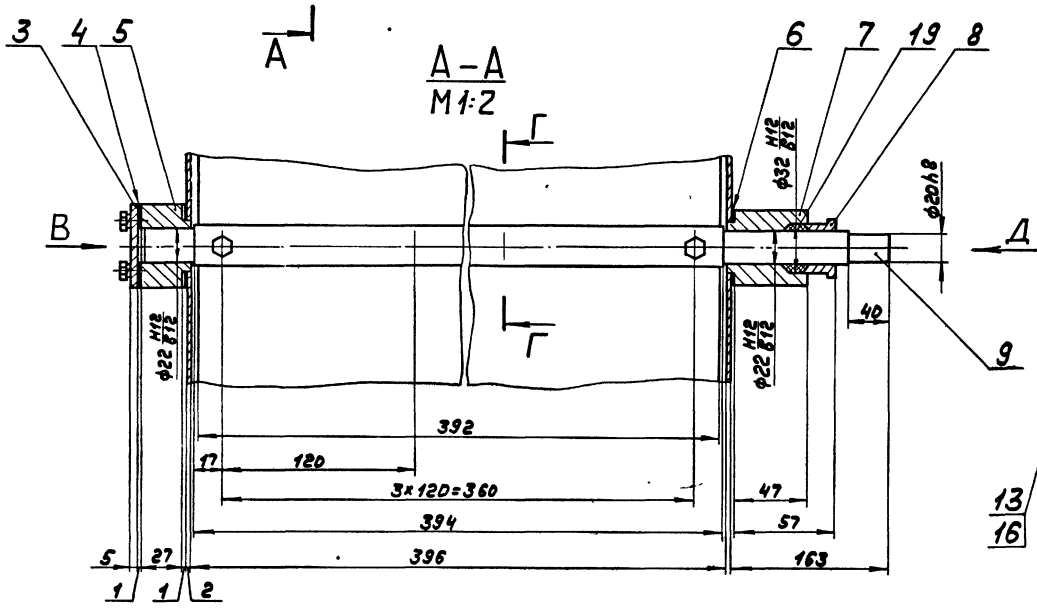

Б-Б
М1:2

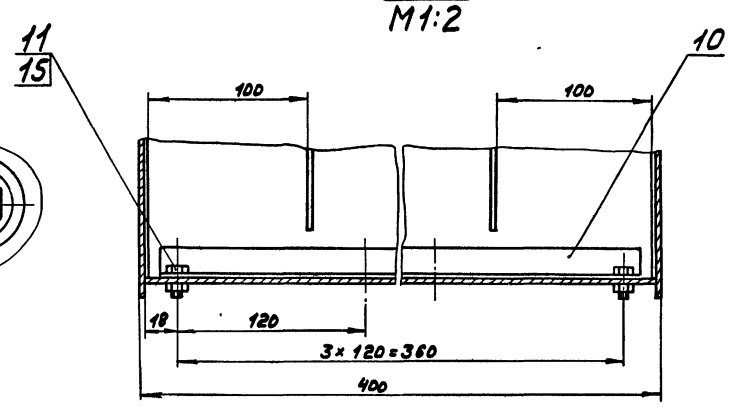

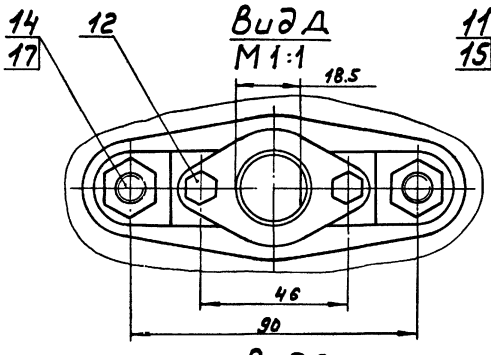

Вид В
М1:1

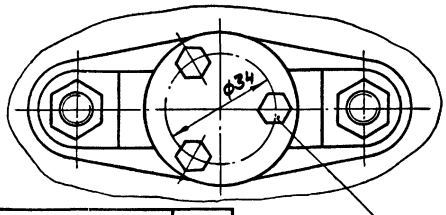

Обозначение	Рис.
Д21А.562.000	1
-01	2

1. Размеры для справок
2. Подшипники набить смазкой ЦИАТИМ-221 ГОСТ 9433-80

					Д21А.562.000СБ	
Изм.	Лист	№ докум.	Подп.	Дата	Короб с заслонкой	Лит. / Масса / Масштаб
Разраб.		Лапин		6.03.85		И / 21 / 1:5
Пров.		Лапин				Лист / Листов 1
Т.контр.						Госстрой СССР ГПИ Горьковский Сантехпроект
Нач.отд.		Вольский				
Н.контр.		Монтер				
Утв.						

Копир. — 21192-07 18 Формат А2

Д21А.562.020СБ

Рис. 1

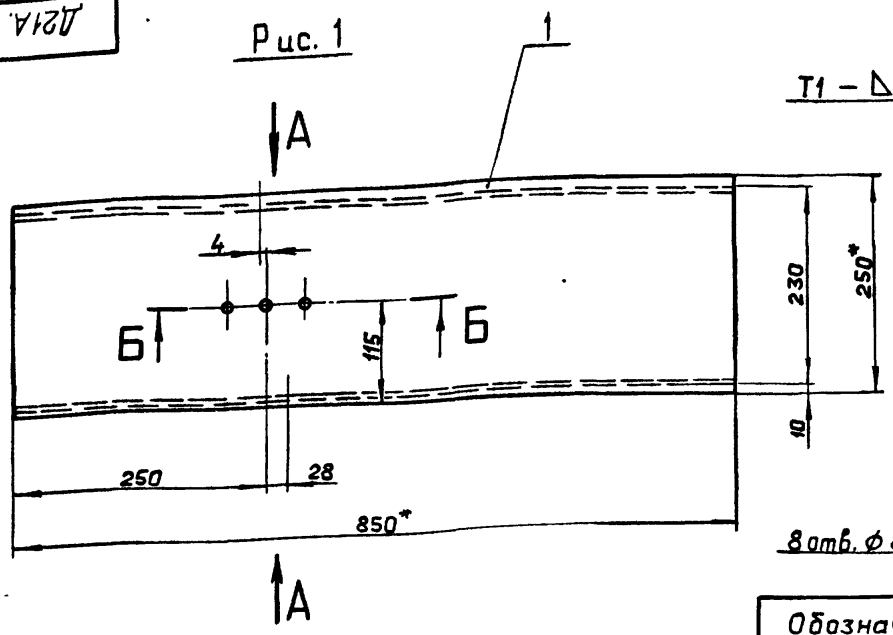

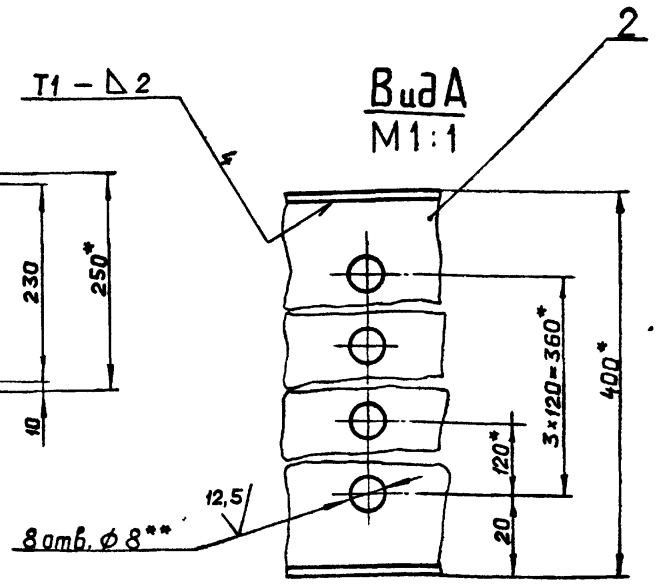

Рис. 2

Остальное см. Рис.1

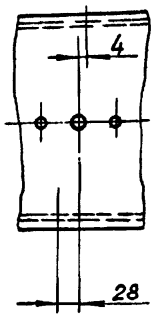

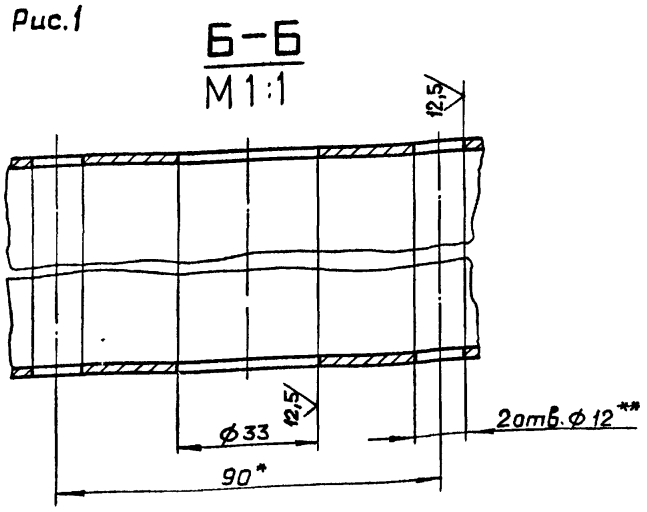

Обозначение	Рис
Д21А.562 020	1
–01	2

1.* Размеры для справок

2** Обработать по сопрягаемой детали.

3 Н16, $\pm \frac{IT16}{2}$

4 Сварные швы по ГОСТ 5264-80.

Изм	Лист	№ докум	Подп	Дата	Д21А.562 020 СБ			
Разраб		Ляпин		53.85	Короб	Лит	Масса	Масштаб
Пров		Ляпин				И	17	1:5
Т контр						Лист	Листов 1	
Н контр		Мюнтер				Госстрой СССР ГПИ ГОРЬКОВСКИЙ САНТЕХПРОЕКТ		
Утв								

Д21А.562.010

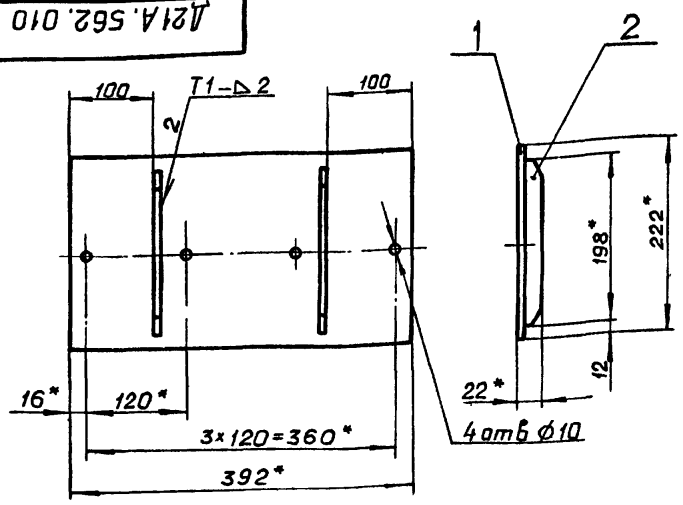

1.* Размеры для справок.

2 $\pm \frac{IT16}{2}$

3. Сварные швы по ГОСТ 5264-80

Формат	Зона	Поз	Обозначение	Наименование	Кол	Примечание
				Детали		
А4		1	Д21А.562 003	Лист	1	
А4		2	Д21А.562.004	Ребро	2	

Изм	Лист	№ докум	Подп	Дата	Д21А.562.010			
Разраб		Ляпин		43.85	Заслонка	Лит	Масса	Масштаб
Пров		Ляпин				И	1,5	1 5
Т контр						Лист	Листов 1	
Н контр		Мюнтер				Госстрой СССР ГПИ ГОРЬКОВСКИЙ САНТЕХПРОЕКТ		
Утв								

Формат А4

Формат	Зона	Поз	Обозначение	Наименование	Кол	Примечание
				Документация		
А3			Д21А 562 020 СБ	Сборочный чертеж		
				Детали		
БЧ		1	Д21А 562.006	Стенка		
				Лист Б-ПН-2 ГОСТ 19903-74		
				5-IV-Н-ВСт3сп ГОСТ 16523-70		
				(250×850) h16 25	2	3,32кг
БЧ		2	Д21А.562 007	Стенка		
				Лист Б-ПН-2 ГОСТ 19903-74		
				5-IV-Н-ВСт3сп ГОСТ 16523-70		
				(396×850) h16 25	2	5,25кг
			Различие исполнений Д21А.562 020 и Д21А.562 020 – 01 по сборочному чертежу			

Подп и дата | Инв № дубл | Взам инв № | Подп и дата | Инв № подл

Изм	Лист	№ докум	Подп	Дата	Д21А 562 020			
Разраб		Ляпин		43.85	Короб	Лит	Лист	Листов
Пров		Ляпин				И		1
Н контр		Мюнтер				Госстрой СССР ГПИ ГОРЬКОВСКИЙ САНТЕХПРОЕКТ		
Утв								

Копировал Ганкова 21192-07 19 Формат А4

Формат	Зона	Поз.	Обозначение	Наименование	Кол.	Примечание
				Болты ГОСТ 7798-70		
		12		М6 х 25.36.019	4	
		13		М8 х 16.36.019	1	
		14		Шпилька М10-6g х 40.36.019		
				ГОСТ 22034-76	1	
				Гайки ГОСТ 5915-70		
		15		М 6.4.019	4	
		16		М8.4.019	1	
		17		М10.4.019	1	
		18		Шплинт 3,2 х 20.019		
				ГОСТ 397-79	2	
				Шайбы ГОСТ 6402-70		
		19		6.65Г.029	4	
		20		10.65Г.029	1	
		21		Шайба 10.01.019		
				ГОСТ 11371-78	5	
			Различие чертежу	исполнений А226.084.000 по сборочному		
			и А226.084.000-01			

Изм.	Лист	№ докум.	Подп.	Дата

А226.084.000

Лист 2

Формат А4

Формат	Зона	Поз.	Обозначение	Наименование	Кол.	Примечание
				Документация		
А2			А226.084.000СБ	Сборочный чертеж		
				Сборочные единицы		
А4		1	А226.084.010	Кронштейн	1	
А4		2	А226.084.020	Кронштейн	1	
А4		3	А226.084.030	Тяга	1	
А4		4	А226.084.040	Рычаг	1	
				Детали		
А4		5	А226.084.001	Ось	1	
А4		6	А226.084.002	Ручка	1	
А4		7	А226.084.003	Втулка	1	
А4		8	А226.084.004	Рычаг	1	
А4		9	А226.084.005	Шпилька	1	
А4		10	А226.084.006	Ушко	2	
				Стандартные изделия		
		11		Ось 2-108 12х36 Ст.3 сп. ГОСТ 9650-80	2	

Инв.№ подл. | Подп. и дата | Взам. инв.№ | Инв.№ дубл. | Подп. и дата

Изм.	Лист	№ докум.	Подп.	Дата
Разраб.		Лапин		4385
Пров.		Лапин		
Нач. отд.		Вольский		
Н. контр.		Мюнтер		
Утв.				

А226.084.000

Привод заслонки

Лит.	Масса	Масштаб
И	1	2

Госстрой СССР ГПИ Горьковский СантехПроект

Формат А4

А21А.562.004

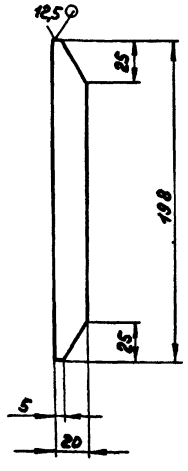

h16, ± IT16/2

Изм.	Лист	№ докум.	Подп.	Дата
Разраб.		Лапин		4385
Пров.		Лапин		
Т. контр.				
Н. контр.		Мюнтер		
Утв.				

А21А.562.004

Ребро

Лит.	Масса	Масштаб
И	0,06	1:2

Лист | Листов 1

Лист 5-ПН-2 ГОСТ 19903-74 5-Ц-Н-8Ст.3сп. ГОСТ 16523-70

Госстрой СССР ГПИ Горьковский СантехПроект

Формат А4

А21А.562.003

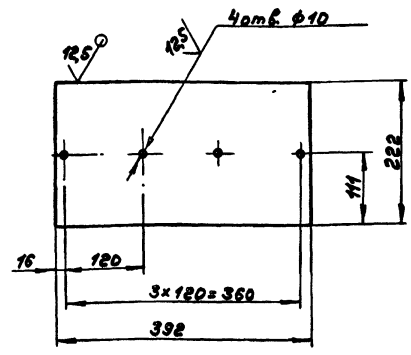

H16, h16 ± IT16/2

Изм.	Лист	№ докум.	Подп.	Дата
Разраб.		Лапин		4385
Пров.		Лапин		
Т. контр.				
Н. контр.		Мюнтер		
Утв.				

А21А.562.003

Лист

Лит.	Масса	Масштаб
И	1,37	1:5

Лист | Листов 1

Лист 5-ПН-2 ГОСТ 19903-74 5-Ц-Н-8Ст.3сп. ГОСТ 16523-70

Госстрой СССР ГПИ Горьковский СантехПроект

Копир

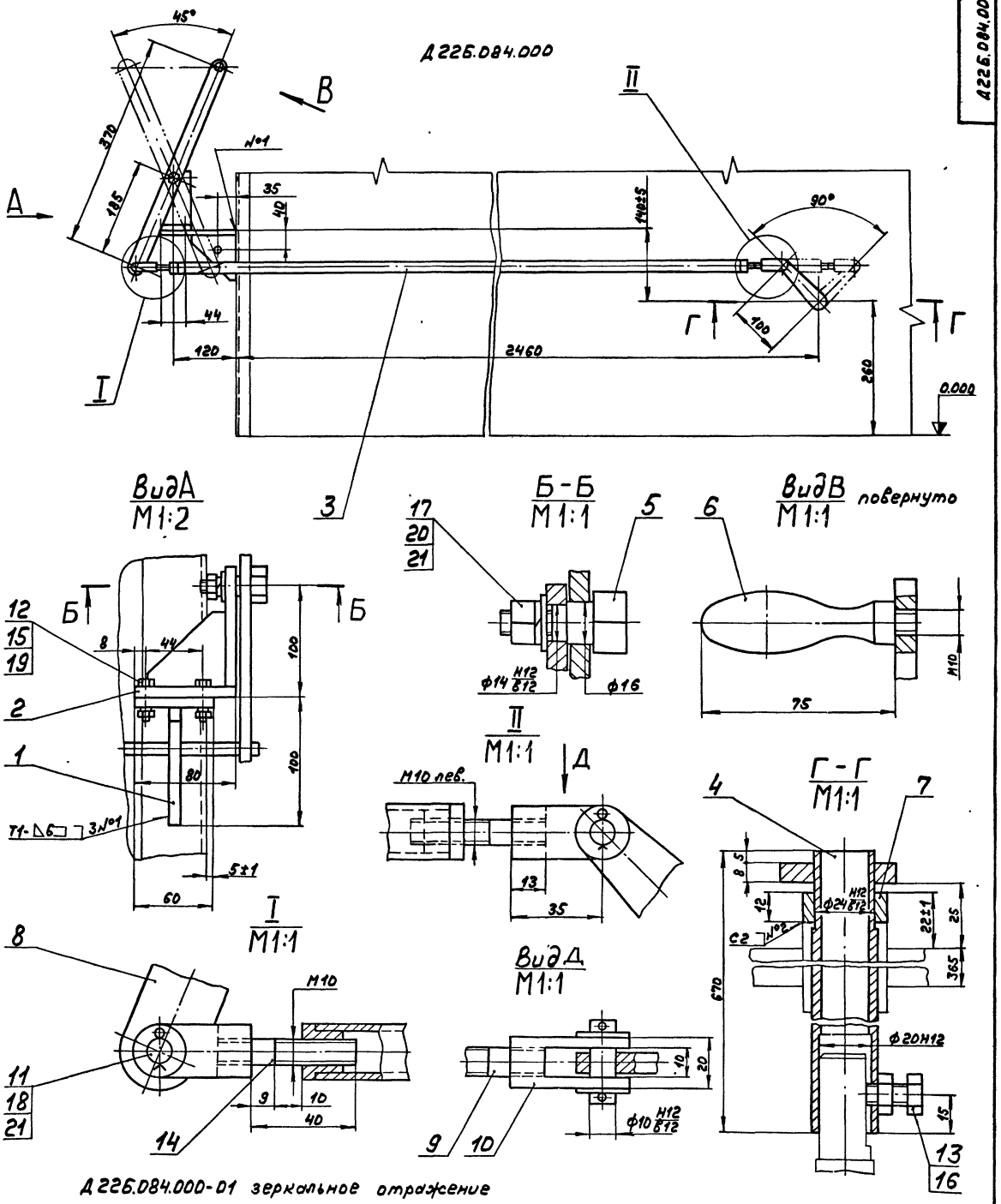

Д226.084.000-01 зеркальное отражение остальное см. Д226.084.000

1. Размеры для справок
2. Сварные швы по ГОСТ 5264-80.

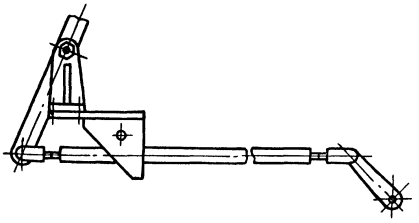

					Д226.084.000СБ			
Изм.	Лист	№ докум.	Подп.	Дата	Привод заслонки	Лит.	Масса	Масштаб
Разраб.		Ляпин		4.3.85		И	9	1:5
Пров.		Ляпин				Лист	Листов 1	
Т. контр.						Госстрой СССР ГПИ Горьковский Сантехпроект		
Нач. отд.		Бельский						
Н. контр.		Гюнтер						
Утв.								

21192-07 21 Копировал: формат А2

А 226.084.004

6,3

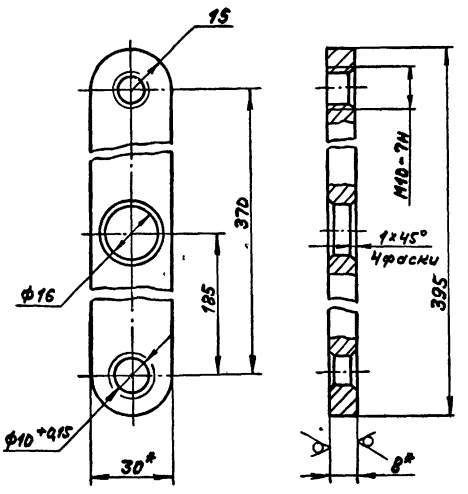

1.*Размеры для справок
2. H14; h14 ± IT14/2

				Д 226.084.004			
Изм.	Лист	№ докум.	Подп.	Дата	Рычаг	Лит.	Масса	Масштаб
Разраб.		Лялин		4.385		И	0,7	1:1
Пров.		Лялин				Лист	Листов 1
Т.контр.							
Н.контр.		Мюнтер			Лист 6-ЛН-8 ГОСТ 19903-74 / Вст3сп ГОСТ 14637-79	Госстрой СССР ГПИ Горьковский Сантехпроект	
Утв.							

Инв.№ подл. | Подп. и дата | Взам. инв.№ | Инв.№ дубл. | Подп. и дата

формат А4

А 226.084.003

6,3

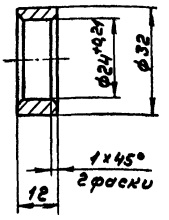

h14, ± IT14/2

				Д 226.084.003			
Изм.	Лист	№ докум.	Подп.	Дата	Втулка	Лит.	Масса	Масштаб
Разраб.		Лялин		4.385		И	0,03	1:1
Пров.		Лялин				Лист	Листов 1
Т.контр.							
Н.контр.		Мюнтер			Сталь 35 ГОСТ 1050-74	Госстрой СССР ГПИ Горьковский Сантехпроект	
Утв.							

Инв.№ подл. | Подп. и дата | Взам. инв.№ | Инв.№ дубл. | Подп. и дата

формат А4

А 226.084.002

6,3

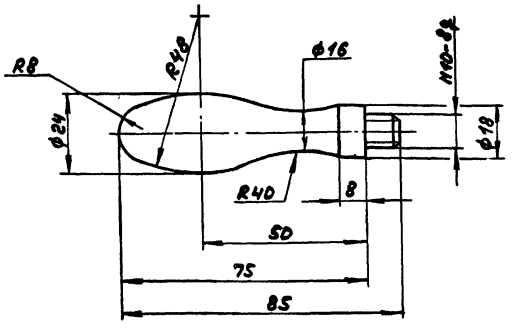

h14, ± IT14/2

				Д 226.084.002			
Изм.	Лист	№ докум.	Подп.	Дата	Ручка	Лит.	Масса	Масштаб
Разраб.		Лялин		4.385		И	0,04	1:1
Пров.		Лялин				Лист	Листов 1
Т.контр.							
Н.контр.		Мюнтер			Сталь 35 ГОСТ 1050-74	Госстрой СССР ГПИ Горьковский Сантехпроект	
Утв.							

Инв.№ подл. | Подп. и дата | Взам. инв.№ | Инв.№ дубл. | Подп. и дата

формат А4

А 226.084.001

6,3

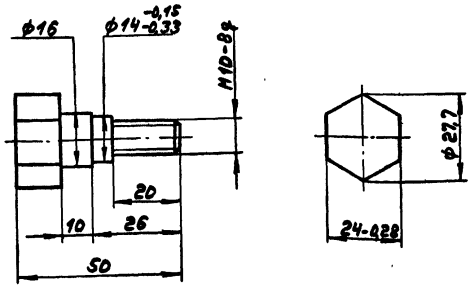

h14, ± IT14/2

				Д 226.084.001			
Изм.	Лист	№ докум.	Подп.	Дата	Ось	Лит.	Масса	Масштаб
Разраб.		Лялин		4.385		И	0,09	1:1
Пров.		Лялин				Лист	Листов 1
Т.контр.							
Н.контр.		Мюнтер			Сталь 35 ГОСТ 1050-74	Госстрой СССР ГПИ Горьковский Сантехпроект	
Утв.							

Инв.№ подл. | Подп. и дата | Взам. инв.№ | Инв.№ дубл. | Подп. и дата

формат А4

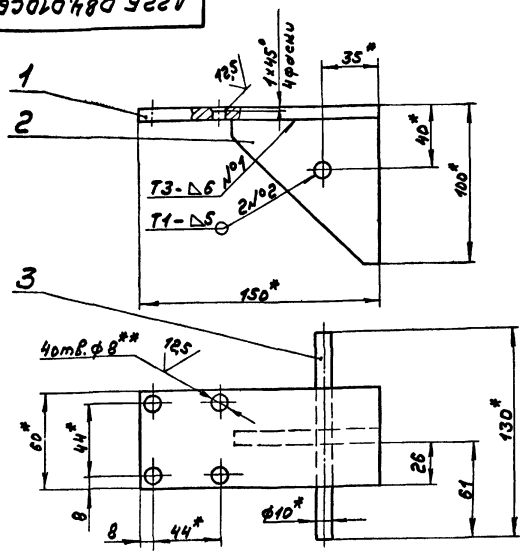

1.*Размеры для справок.

2.**Обработать по сопрягаемой детали.

3. $H16, \pm \frac{IT16}{2}$

4. Сварные швы по ГОСТ 5264-80

Изм.	Лист	№ докум.	Подп.	Дата
Разраб.		Лапин		4385
Пров.		Лапин		
Т.контр.				
Н.контр.		Мюнтер		
Утв.				

Д226.084.010СБ

Кронштейн

Лит.	Масса	Масштаб
И	2	1:2
Лист	Листов 1	

Госстрой СССР ГПИ Горьковский сантехпроект

Формат А4

Формат	Зона	Поз.	Обозначение	Наименование	Кол.	Примечание
				Документация		
А4			А226.084.010СБ	Сборочный чертеж		
				Детали		
Б4		1	А226.084.008	Плита		
				Лист Б-ПН-В ГОСТ 19903-74 / Вст3сп ГОСТ 14637-79		
				(160×150) h 16	1	0,7кг
А4		2	А226.084.009	Ребро	1	
Б4		3	А226.084.011	Упор		
				Круг 10-В ГОСТ 2590-71 / Вст3сп ГОСТ 535-79		
				L=130 h 16	1	0,8кг

Инв.№ подл. | Подп. и дата | Взам. инв.№ | Инв.№ дубл. | Подп. и дата

Изм.	Лист	№ докум.	Подп.	Дата
Разраб.		Лапин		4385
Пров.		Лапин		
Н.контр.		Мюнтер		
Утв.				

Д226.084.010

Кронштейн

Лит.	Масса	Масштаб
И		1
Лист	Листов 1	

Госстрой СССР ГПИ Горьковский сантехпроект

Формат А4

6,3

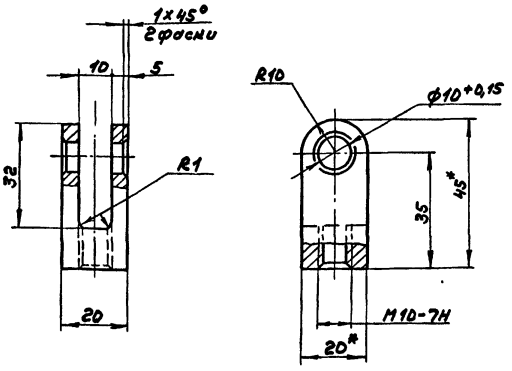

1.*Размеры для справок

2. $h14, \pm \frac{IT14}{2}$

Изм.	Лист	№ докум.	Подп.	Дата
Разраб.		Лапин		4385
Пров.		Лапин		
Т.контр.				
Н.контр.		Мюнтер		
Утв.				

Д226.084.006

Ушко

Лит.	Масса	Масштаб
И	0,08	1:1
Лист	Листов 1	

Сталь 35 ГОСТ 1050-74

Госстрой СССР ГПИ Горьковский сантехпроект

Формат А4

6,3

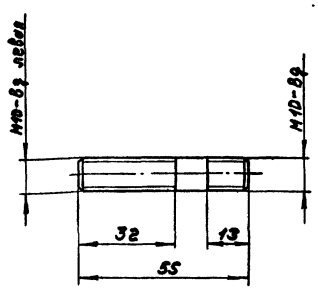

$h14, \pm \frac{IT14}{2}$

Инв.№ подл. | Подп. и дата | Взам. инв.№ | Инв.№ дубл. | Подп. и дата

Изм.	Лист	№ докум.	Подп.	Дата
Разраб.		Лапин		4385
Пров.		Лапин		
Т.контр.				
Н.контр.		Мюнтер		
Утв.				

Д226.084.005

Шпилька

Лит.	Масса	Масштаб
И	0,032	1:1
Лист	Листов 1	

Сталь 35 ГОСТ 1050-74

Госстрой СССР ГПИ Горьковский сантехпроект

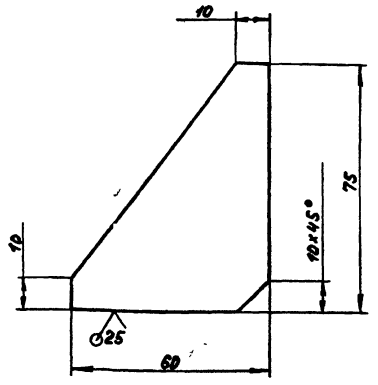

$h16, \pm \frac{IT16}{2}$

Изм.	Лист	№ докум.	Подп.	Дата	Д226.084.014
Разраб.		Лапин		4.85	Ребро
Пров.		Лапин			Лит. И; Масса 0,18; Масштаб 1:1
Т.контр.					Лист; Листов 1
Н.контр.		Мюнтер			Лист Б-ПН-В ГОСТ19903-74 / ВСт3сп ГОСТ14637-79
Утв.					Госстрой СССР ГПИ Горьковский сантехпроект

Формат А4

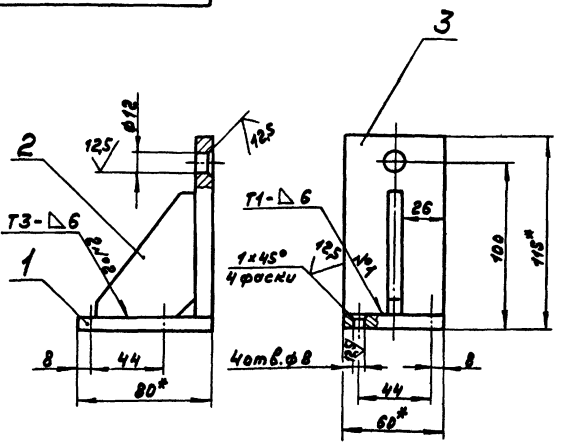

1.*Размеры для справок
2. $H16, \pm \frac{IT16}{2}$
3. Сварные швы по ГОСТ 5264-80

Изм.	Лист	№ докум.	Подп.	Дата	Д226.084.020СБ
Разраб.		Лапин		4.85	Кронштейн
Пров.		Лапин			Лит. И; Масса 0,9; Масштаб 1:2
Т.контр.					Лист; Листов 1
Н.контр.		Мюнтер			Госстрой СССР ГПИ Горьковский сантехпроект
Утв.					

Инв.№ подл. | Подп. и дата | Взам. инв.№ | Инв.№ дубл. | Подп. и дата

Формат А4

Формат	Зона	Поз.	Обозначение	Наименование	Кол.	Примечание
				Документация		
А4			Д226.084.020СБ	Сборочный чертеж		
				Детали		
Б4		1	Д226.084.013	Плита		
				Лист Б-ПН-В ГОСТ19903-74 / ВСт3сп ГОСТ14637-79		
				(60×80) h16 25	1	0,3кг
А1		2	Д226.084.014	Ребро	1	
Б1		3	Д226.084.015	Стойка		
				Лист Б-ПН-В ГОСТ19903-74 / ВСт3сп ГОСТ14637-79		
				(60×107) h16 25	1	0,43кг

Изм.	Лист	№ докум.	Подп.	Дата	Д226.084.020
Разраб.		Лапин		4.85	Кронштейн
Пров.		Лапин			Лит.; Лист; Листов 1
Т.контр.					Госстрой СССР ГПИ Горьковский сантехпроект
Н.контр.		Мюнтер			
Утв.					

Формат А4

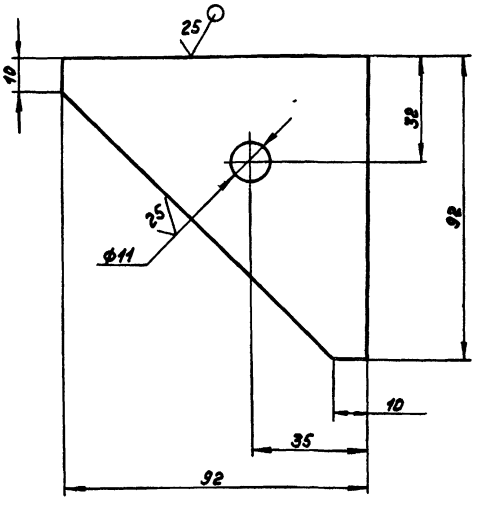

$H16, \pm \frac{IT16}{2}$

Изм.	Лист	№ докум.	Подп.	Дата	Д226.084.009
Разраб.		Лапин		4.85	Ребро
Пров.		Лапин			Лит. И; Масса 0,4; Масштаб 1:1
Т.контр.					Лист; Листов 1
Н.контр.		Мюнтер			Лист Б-ПН-В ГОСТ19903-74 / ВСт3сп ГОСТ14637-79
Утв.					Госстрой СССР ГПИ Горьковский сантехпроект

Инв.№ подл. | Подп. и дата | Взам. инв.№ | Инв.№ дубл. | Подп. и дата

Формат А4

А226.084.022

6,3

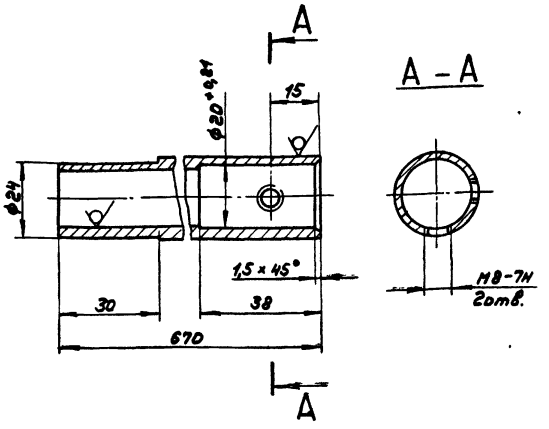

h14, ± IT14/2

Изм.	Лист	№ докум.	Подп.	Дата
Разраб.		Лапин		4.85
Пров.		Лапин		
Т.контр.				
Н.контр.		Мюнтер		
Утв.				

Труба

Лит. И | Масса 1,1 | Масштаб 1:1

Лист | Листов 1

Труба 25×3 ГОСТ 10704-75 / Д ГОСТ 10705-80

Госстрой СССР ГПИ Горьковский сантехпроект

Инв.№ подл. | Подп. и дата | Взам. инв.№ | Инв.№ дубл. | Подп. и дата

Формат А4

А226.084.040

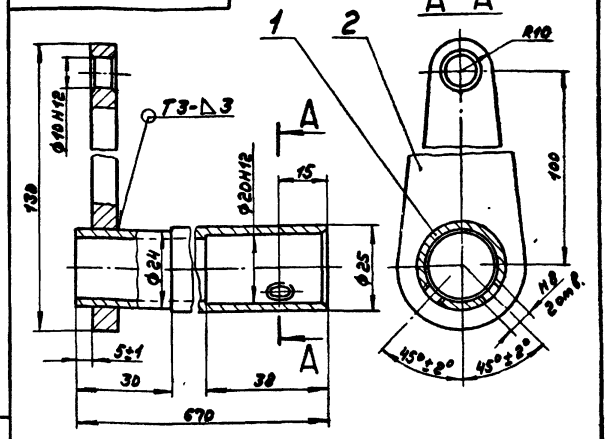

1. Размеры для справок
2. Сварные швы по ГОСТ 5264-80.

Формат	Зона	Поз	Обозначение	Наименование	Кол	Примечание
				Детали		
А4		1	А226.084.022	Труба	1	
А4		2	А226.084.023	Серьга	1	

А226.084.040

Изм.	Лист	№ докум.	Подп.	Дата
Разраб.		Лапин		4.85
Пров.		Лапин		
Т.контр.				
Н.контр.		Мюнтер		
Утв.				

Рычаг

Лит. И | Масса 1,2 | Масштаб 1:1

Лист | Листов 1

Госстрой СССР ГПИ Горьковский сантехпроект

Инв.№ подл. | Подп. и дата | Взам. инв.№ | Инв.№ дубл. | Подп. и дата

Формат А4

А226.084.017

6,3

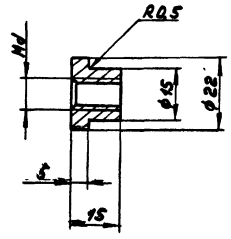

Обозначение	Md, мм
А226.084.017	М16-7Н
-01	М16-7Н левая

h14, ± IT14/2

Изм.	Лист	№ докум.	Подп.	Дата
Разраб.		Лапин		4.85
Пров.		Лапин		
Т.контр.				
Н.контр.		Мюнтер		
Утв.				

Втулка

Лит. И | Масса 0,02 | Масштаб 1:1

Лист | Листов 1

Сталь 35 ГОСТ 1050-74

Госстрой СССР ГПИ Горьковский сантехпроект

Инв.№ подл. | Подп. и дата | Взам. инв.№ | Инв.№ дубл. | Подп. и дата

А226.084.030

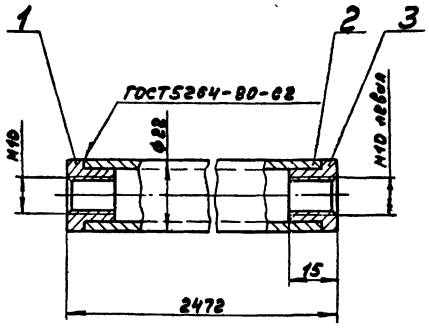

Размеры для справок

Формат	Зона	Поз	Обозначение	Наименование	Кол	Примечание
				Детали		
А4		1	А226.084.017	Втулка	1	
Б4		2	А226.084.018	Труба		
				Труба 22×3 ГОСТ 10704-76 / Д ГОСТ 10705-80		
				L=2462 h16 (25)	1	3,5кг
А4		3	А226.084-017-01	Втулка	1	

А226.084.030

Изм.	Лист	№ докум.	Подп.	Дата
Разраб.		Лапин		4.85
Пров.		Лапин		
Т.контр.				
Н.контр.		Мюнтер		
Утв.				

Тяга

Лит. И | Масса 3,6 | Масштаб 1:1

Лист | Листов 1

Госстрой СССР ГПИ Горьковский сантехпроект

Инв.№ подл. | Подп. и дата | Взам. инв.№ | Инв.№ дубл. | Подп. и дата

Альбом VII часть 2

Типовой проект 903-1-221.86

А22Г.056.004

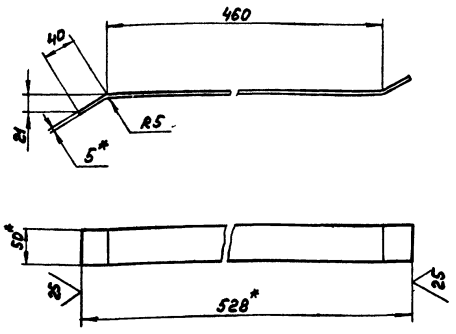

1.* Размеры для справок

2. ± IT16/2

Изм.	Лист	№ докум.	Подп.	Дата
Разраб.		Гольденберг		4.85
Пров.		Корунов		
Т.контр.				
Н.контр.		Мюнтер		
Утв.				

Ребро

Полоса 6-2 5×50 ГОСТ 103-76 / Вст3сп ГОСТ 535-79

А22Г.056.004

Лит.	Масса	Масштаб
И	1,06	1:4

Лист | Листов 1

Госстрой СССР ГПИ Горьковский Сантехпроект

Формат А4

Формат	Зона	Поз.	Обозначение	Наименование	Кол.	Примечание
				L = 2008 h16	2	14,8кг
А3		7	А22Г.056.001-01	Стенка	1	
А4		8	А22Г.056.007	Стенка	1	
Б4		9	А22Г.056.008	Ребро		
				Полоса 6-2 5×50 ГОСТ 103-76		
				Вст3сп ГОСТ 535-79		
				L = 770 h16	4	1,51кг
А4		10	А22Г.056.007-01	Стенка	1	
А4		11	А22Г.056.009	Стенка	1	
		12	-01	Стенка	1	
Б4		13	А22Г.056.011	Накладка		
				Полоса 6-2 5×50 ГОСТ 103-76		
				Вст3сп ГОСТ 535-79		
				L = 90 h16	4	0,18кг

Инв.№ подл. | Подп. и дата | Взам. инв.№ | Инв.№ дубл. | Подп. и дата

Изм.	Лист	№ докум.	Подп.	Дата

А22Г.056.000

Лист 2

Формат А4

Формат	Зона	Поз.	Обозначение	Наименование	Кол.	Примечание
				Документация		
А3			А22Г.056.000СБ	Сборочный чертеж		
				Детали		
А3		1	А22Г.056.001	Стенка	1	
Б4		2	А22Г.056.002	Ребро		
				Полоса 6-2 5×50 ГОСТ 103-76		
				Вст3сп ГОСТ 535-79		
				L = 888 h16	2	1,74кг
Б4		3	А22Г.056.003	Ребро		
				Полоса 6-2 5×50 ГОСТ 103-76		
				Вст3сп ГОСТ 535-79		
				L = 817 h16	2	1,6кг
А4		4	А22Г.056.004	Ребро	4	
Б4		5	А22Г.056.005	Уголок		
				Уголок 80×80×6-Б ГОСТ 8509-76		
				Вст3сп ГОСТ 535-79		
				L = 668 h16	2	4,9кг
Б4		6	А22Г.056.006	Уголок		
				Уголок 80×80×6-Б ГОСТ 8509-76		
				Вст3сп ГОСТ 535-79		

Изм.	Лист	№ докум.	Подп.	Дата
Разраб.		Гольденберг		4.85
Пров.		Корунов		
Т.контр.				
Н.контр.		Мюнтер		
Утв.				

Короб направляющий для угла

А22Г.056.000

Лит.	Лист	Листов
И	1	2

Госстрой СССР ГПИ Горьковский Сантехпроект

Формат А4

А226.084.023

6,3

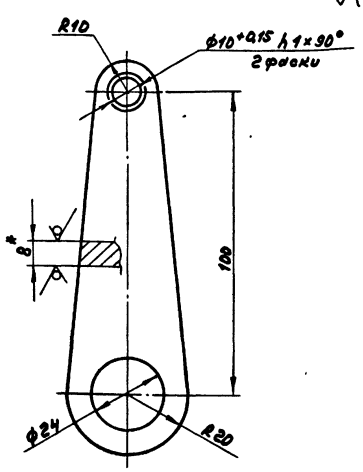

1.* Размер для справок

2. H14, h14, ± IT14/2

Изм.	Лист	№ докум.	Подп.	Дата
Разраб.		Лапин		4.85
Пров.		Лапин		
Т.контр.				
Н.контр.		Мюнтер		
Утв.				

Серьга

Лист 5-ПН-8 ГОСТ 19903-74 / Вст3сп ГОСТ 14637-79

А226.084.023

Лит.	Масса	Масштаб
И	0,09	1:1

Лист | Листов 1

Госстрой СССР ГПИ Горьковский Сантехпроект

Инв.№ подл. | Подп. и дата | Взам. инв.№ | Инв.№ дубл. | Подп. и дата

Д22Г.056.001

Д22Г.056.001

Д22Г.056.001-01 - зеркальное отражение, остальное - см. Д22Г.056.001

25/(√)

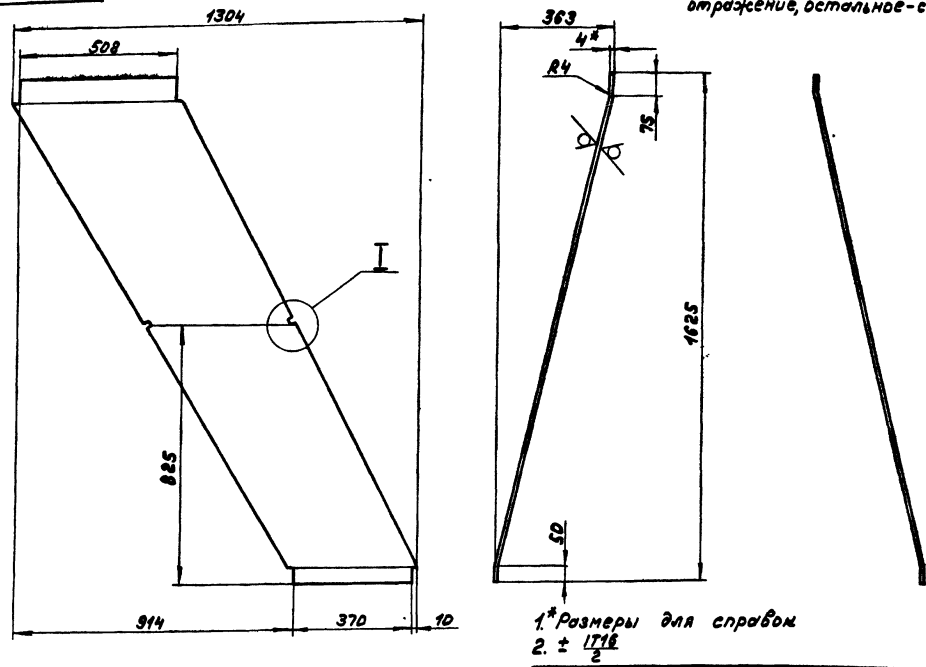

1.* Размеры для справок
2. ± IT16/2

I
M1:2

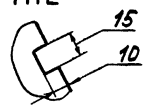

Изм.	Лист	№ докум.	Подп.	Дата	Д22Г.056.001			
Разраб.		Гольденберг		4.3.85	Стенка	Лит.	Масса	Масштаб
Пров.		Корчков				И	24	1:10
Т.контр.						Лист	Листов 1	
Н.контр.		Мюнтер			Лист Б-ПН-4 ГОСТ 19903-74 / ВСт3сп ГОСТ 14637-79	Госстрой ССР ГПИ Горьковский Сантехпроект		
Утв.								

формат А3

Д22Г.056.000СБ

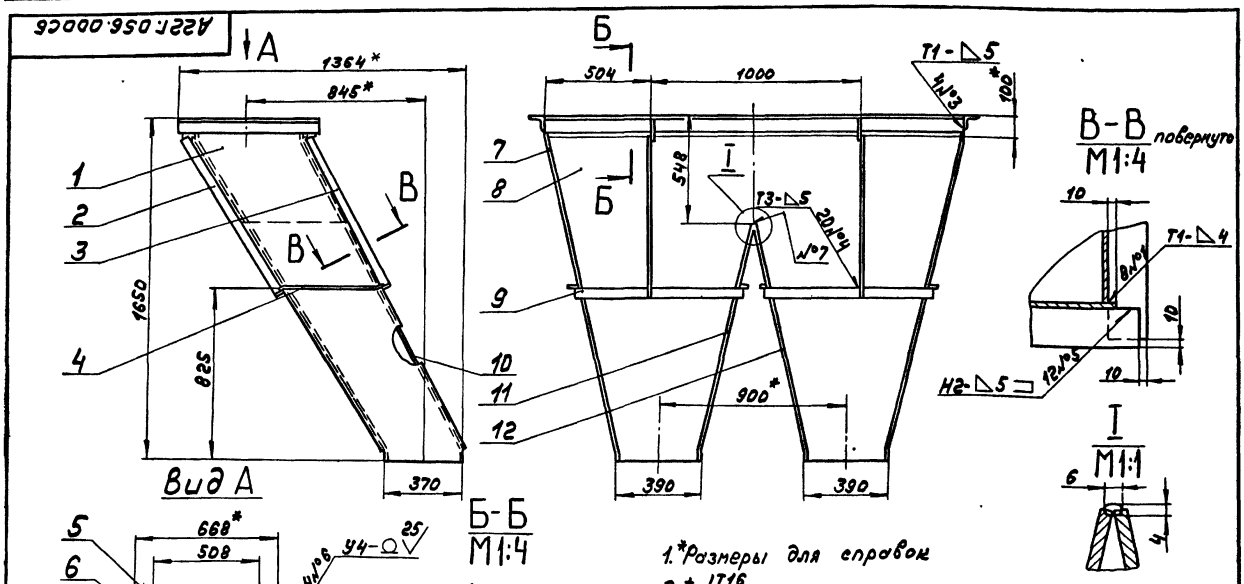

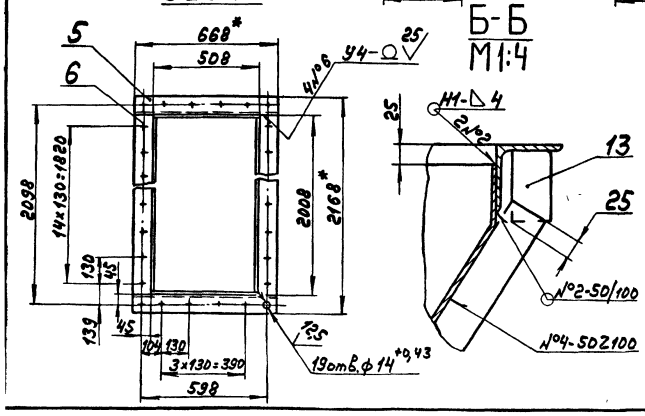

1.* Размеры для справок
2. ± IT16/2
3. Сварные швы по ГОСТ5264-80
4. Сварка ручная дуговая

Изм.	Лист	№ докум.	Подп.	Дата	Д22Г.056.000СБ			
Разраб.		Гольденберг		4.3.85	Короб направляющий для угла	Лист	Масса	Масштаб
Пров.		Корчков				И	212	1:15
Т.контр.						Лист	Листов 1	
Н.контр.		Мюнтер				Госстрой ССР ГПИ Горьковский Сантехпроект		
Утв.								

21192-07 27 Копировал: формат А3

Д23А.025.001

25

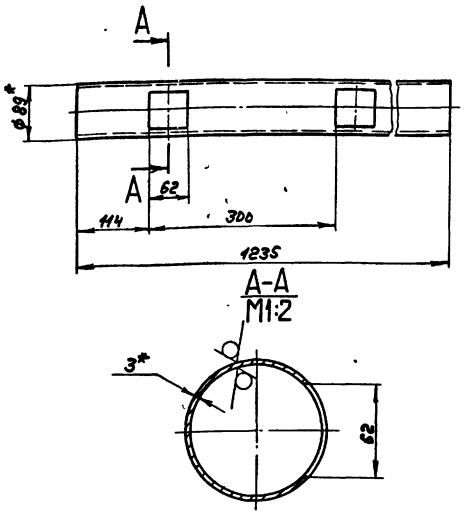

1.* Размеры для справок
2. Н16; ± $\frac{IT16}{2}$

Изм.	Лист	№ докум.	Подп.	Дата
Разраб.		Гольденберг		4.3.85
Пров.		Корчков		
Т.контр.				
Н.контр.		Мюнтер		
Утв.				

Д23А.025.001

Труба

Лит.	Масса	Масштаб
И	7.7	1:5

Лист | Листов 1

Труба 89×3 ГОСТ 8734-75 / Д ГОСТ 8733-74

Госстрой СССР ГПИ Горьковский Сантехпроект

Формат А4

Форма	Зона	Поз.	Обозначение	Наименование	Кол.	Примечание
				Документация		
А3			Д23А.025.000СБ	Сборочный чертеж		
				Сборочные единицы		
А4		1	Д23А.025.010	Сопло	2	
				Детали		
А4		2	Д23А.025.001	Труба	1	
				Стандартные изделия		
		3		Фланец 1-80-10Ст25 ГОСТ 12820-80	1	
		4		Отвод 90° 89×3,5 ГОСТ 17375-83	1	
		5		Заглушка 89×3,5 ГОСТ 17379-83	1	

Инв. № подл. | Подп. и дата | Взам. инв. № | Инв. № дубл. | Подп. и дата

Изм.	Лист	№ докум.	Подп.	Дата
Разраб.		Гольденберг		4.3.85
Пров.		Корчков		
Нач.отд.		Вольский		
Н.контр.		Мюнтер		
Утв.				

Д23А.025.000

Трубопровод гидросмыва

Лит.	Лист	Листов
И		1

Госстрой СССР ГПИ Горьковский Сантехпроект

Формат А4

Д22Г.056.009

25

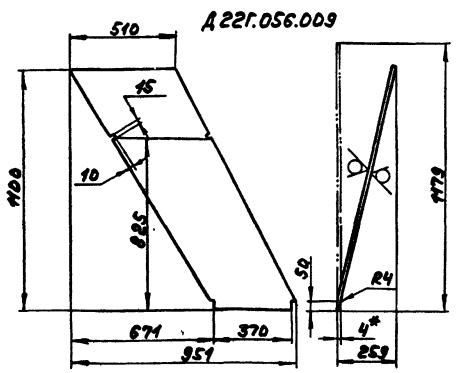

Д22Г.056.009-01 - зеркальное отражение
Остальное - см. Д22Г.056.009



1.* Размеры для справок
2. ± $\frac{IT16}{2}$

Изм.	Лист	№ докум.	Подп.	Дата
Разраб.		Гольденберг		4.3.85
Пров.		Корчков		
Т.контр.				
Н.контр.		Мюнтер		
Утв.				

Д22Г.056.009

Стенка

Лит.	Масса	Масштаб
И	16	1:15

Лист | Листов 1

Лист Б-ПН-4 ГОСТ 19903-74 / ВСтЗсп ГОСТ 14637-79

Госстрой СССР ГПИ Горьковский Сантехпроект

Формат А4

Д22Г.056.007

25

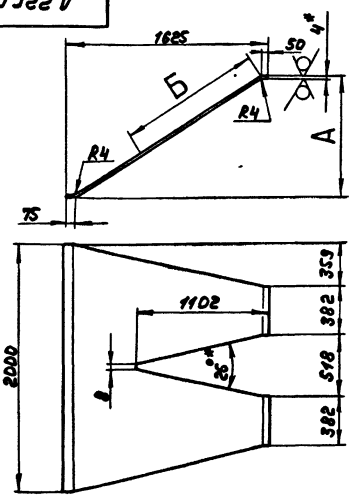

Обозначение	А мм	Б мм	Длина развертки мм	Масса кг
Д22Г.056.007	913	1232	1881	41
-01	785	1186	1818	39,7

1.* Размеры для справок
2. ± $\frac{IT16}{2}$

Инв. № подл. | Подп. и дата | Взам. инв. № | Инв. № дубл. | Подп. и дата

Изм.	Лист	№ докум.	Подп.	Дата
Разраб.		Гольденберг		4.3.85
Пров.		Корчков		
Т.контр.				
Н.контр.		Мюнтер		
Утв.				

Д22Г.056.007

Стенка

Лит.	Масса	Масштаб
И	см. табл.	—

Лист | Листов 1

Лист Б-ПН-4 ГОСТ 19903-74 / ВСтЗсп ГОСТ 14637-79

Госстрой СССР ГПИ Горьковский Сантехпроект

Формат А4

21192-07 28 Копировал:

Вид Б

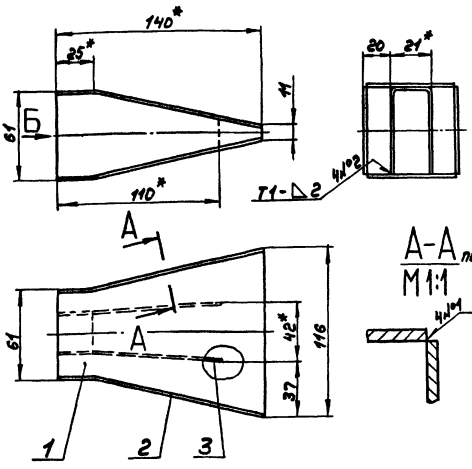

1. *Размеры для справок
2. ± IT16/2
3. Сварные швы по ГОСТ 5264-80

Изм.	Лист	№ докум.	Подп.	Дата
Разраб.		Гольденберг		4.85
Пров.		Корчков		
Т.контр.				
Н.контр.		Мюнтер		
Утв.				

А23А.025.010СБ

Сопло

Лит.	Масса	Масштаб
И	0,86	1:2

Лист Листов 1

Госстрой СССР ГПИ Горьковский сантехпроект

Формат А4

Формат	Зона	Поз.	Обозначение	Наименование	Кол.	Примечание
				Документация		
А4			А23А.025.010СБ	Сборочный чертеж		
				Детали		
А4		1	А23А.025.002	Стенка	2	
А4		2	А23А.025.003	Стенка	2	
А4		3	А23А.025.004	Вставка	1	

Инв.№подл. | Подп. и дата | Взам.инв.№ | Инв.№дубл. | Подп. и дата

Изм.	Лист	№ докум.	Подп.	Дата
Разраб.		Гольденберг		4.85
Пров.		Корчков		
Н.контр.		Мюнтер		
Утв.				

А23А.025.010

Сопло

Лит.	Лист	Листов
		1

Госстрой СССР ГПИ Горьковский сантехпроект

Формат А4

А23А.025.000

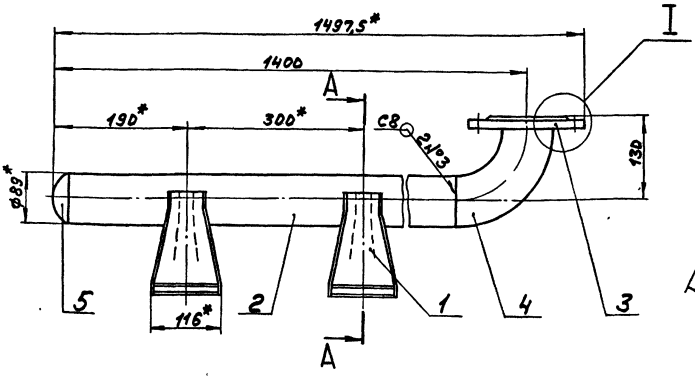

А-А
М1:2

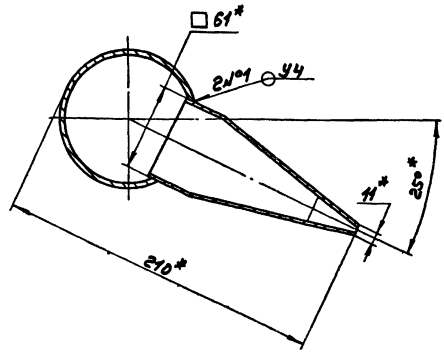

А23А.025.000-01

зеркальное отражение, остальное см. А23А.025.000

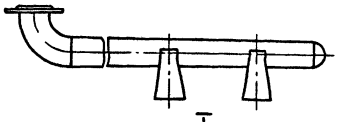

I
М1:2

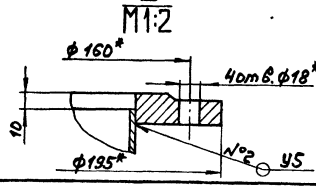

1. *Размеры для справок
2. ± IT16/2
3. Сварные швы №1 по ГОСТ 11534-75, №2, №3 по ГОСТ 16037-80

Изм.	Лист	№ докум.	Подп.	Дата
Разраб.		Гольденберг		4.85
Пров.		Корчков		
Т.контр.				
Начальн.		Вольский		
Н.контр.		Мюнтер		
Утв.				

А23А.025.000СБ

Трубопровод гидросмывы

Лит.	Масса	Масштаб
И	15	1:5

Лист Листов 1

Госстрой СССР ГПИ Горьковский сантехпроект

Инв.№подл. | Подп. и дата | Взам.инв.№ | Инв.№дубл. | Подп. и дата

Формат	Зона	Поз.	Обозначение	Наименование	Кол.	Примечание
				Документация		
А3			А238.053.000СБ	Сборочный чертеж		
				Сборочные единицы		
А4		1	А238.053.010	Бак	1	
А4		2	А238.053.020	Люк	1	

Инв.№ подл. | Подп. и дата | Взам.инв.№ | Инв.№ дубл. | Подп. и дата

Изм.	Лист	№ докум.	Подп.	Дата
Разраб.		Панова		4.385
Пров.		Панова		
Нач.отд.		Вольский		
Н.контр.		Мюнтер		
Утв.				

А238.053.000

Бак рабочей воды V = 1,6 м³

Лит.	Лист	Листов
И		1

Госстрой СССР ГПИ Горьковский сантехпроект

Формат А4

А23А.025.004

25/(V)

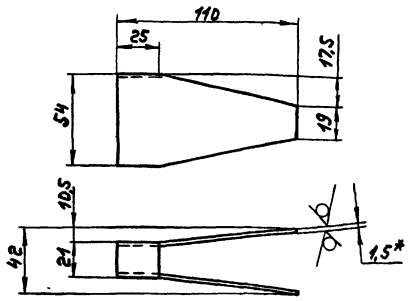

Развертка

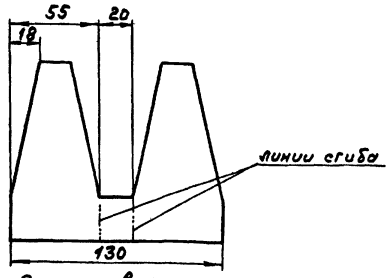

1.* Размеры для справок

2. ± IT16/2

Изм.	Лист	№ докум.	Подп.	Дата
Разраб.		Гольденберг		4.385
Пров.		Корунов		
Т.контр.				
Н.контр.		Мюнтер		
Утв.				

А23А.025.004

Вставка

Лит.	Масса	Масштаб
И	0,08	1:2
Лист	Листов 1	

Лист 5-ПН-1,5 ГОСТ 19903-74 / 5-II-Н-В Ст3сп ГОСТ 16523-70

Госстрой СССР ГПИ Горьковский сантехпроект

Формат А4

А23А.025.003

25/(V)

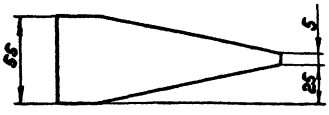

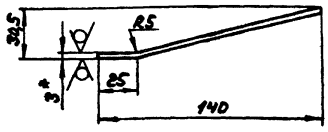

1.* Размеры для справок

2. ± IT16/2

Изм.	Лист	№ докум.	Подп.	Дата
Разраб.		Гольденберг		4.385
Пров.		Корунов		
Т.контр.				
Н.контр.		Мюнтер		
Утв.				

А23А.025.003

Стенка

Лит.	Масса	Масштаб
И	0,11	1:2
Лист	Листов 1	

Лист 5-ПН-3 ГОСТ 19903-74 / 5-II-Н-В Ст3сп ГОСТ 16523-70

Госстрой СССР ГПИ Горьковский сантехпроект

Формат А4

А23А.025.002

25/(V)

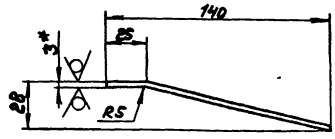

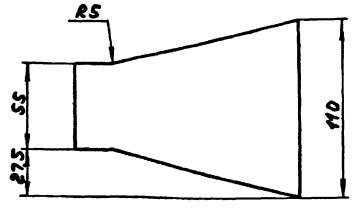

1.* Размеры для справок

2. ± IT16/2

Изм.	Лист	№ докум.	Подп.	Дата
Разраб.		Гольденберг		4.385
Пров.		Корунов		
Т.контр.				
Н.контр.		Мюнтер		
Утв.				

А23А.025.002

Стенка

Лит.	Масса	Масштаб
И	0,28	1:2
Лист	Листов 1	

Лист 5-ПН-3 ГОСТ 19903-74 / 5-II-Н-В Ст3сп ГОСТ 16523-70

Госстрой СССР ГПИ Горьковский сантехпроект

Формат А4

Копировал:

Формат	Зона	Поз.	Обозначение	Наименование	Кол.	Примечание
БЧ		6	А238.053.006	Патрубок		
				Труба 108×2,8 ГОСТ 10704-76 / А ГОСТ 10705-80		
				L=549 h16	1	2,05 кг
А4		7	А238.053.007	Крышка	1	
А4		8	А238.053.008	Дно	1	
				Стандартные изделия		
		9		Фланец 1-100-10 Ст 25 ГОСТ 12821-80	1	
		10		Отвод 90° 108×4 ГОСТ 17375-83	1	

Изм.	Лист	№ докум.	Подп.	Дата

А238.053.010

Лист 2

Формат А4

Формат	Зона	Поз.	Обозначение	Наименование	Кол.	Примечание
				Документация		
А3			А238.053.010СБ	Сборочный чертеж		
				Детали		
А4		1	А238.053.001	Цилиндр	1	
БЧ		2	А238.053.002	Накладка		
				Лист 6-ПН-4 ГОСТ 19903-74 / Вст3сп ГОСТ 14637-79		
				(Д97$^{-0,87}$ × d57$^{+0,74}$)	1	0,15 кг
БЧ		3	А238.053.003	Накладка		
				Лист 6-ПН-4 ГОСТ 19903-74 / Вст3сп ГОСТ 14637-79		
				(А148^{-1} × d108$^{+0,87}$)	2	0,25 кг
БЧ		4	А238.053.004	Патрубок		
				Труба 57×2,8 ГОСТ 10704-76 / А ГОСТ 10705-80		
				L=154 h16	1	0,58 кг
БЧ		5	А238.053.005	Патрубок		
				Труба 108×2,8 ГОСТ 10704-76 / А ГОСТ 10705-80		
				L=304 h16	1	1,14 кг

Инв.№ подл. | Подп. и дата | Взам. инв.№ | Инв.№ дубл. | Подп. и дата

Изм.	Лист	№ докум.	Подп.	Дата
Разраб.		Панова		4.385
Пров.		Панова		
Н. контр.		Мюнтер		
Утв.				

А238.053.010

Бак

Лит. | Масса | Масштаб: И | 1 | 2

Госстрой СССР ГПИ Горьковский сантехпроект

Формат А4

А238.053.000СБ

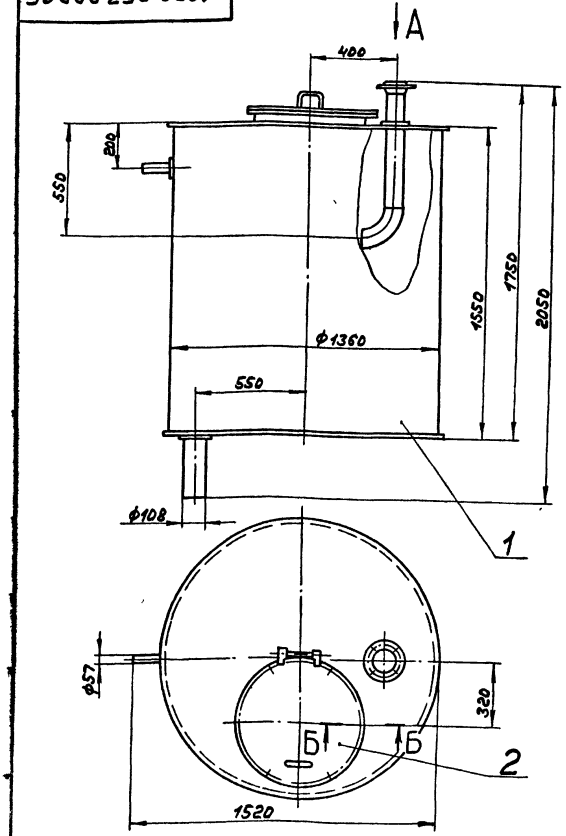

Вид А
М1:5

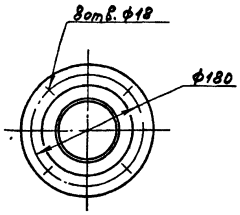

Б-Б
М1:2

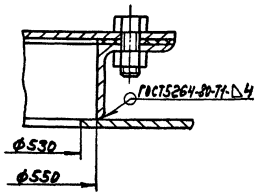

1. Размеры для справок
2. Покрытие внутренней поверхности эмаль ВЛ-515 ТУ 6-10-1052-70, наружную поверхность красить под цвет имеющегося оборудования
3. Сварные швы проверить на герметичность наливом воды на полную высоту по ГОСТ 3285-77. Течь не допускается.

Изм.	Лист	№ докум.	Подп.	Дата
Разраб.		Панова		4.385
Пров.		Панова		
Т. контр.				
Нач. отд.		Вольский		
Н. контр.		Мюнтер		
Утв.				

А238.053.000СБ

Бак рабочей воды V=1,6 м³

Лит. | Масса | Масштаб: И | 321 | 1:15

Лист | Листов 1

Госстрой СССР ГПИ Горьковский сантехпроект

Копировал: Формат А3

Д238.053.007

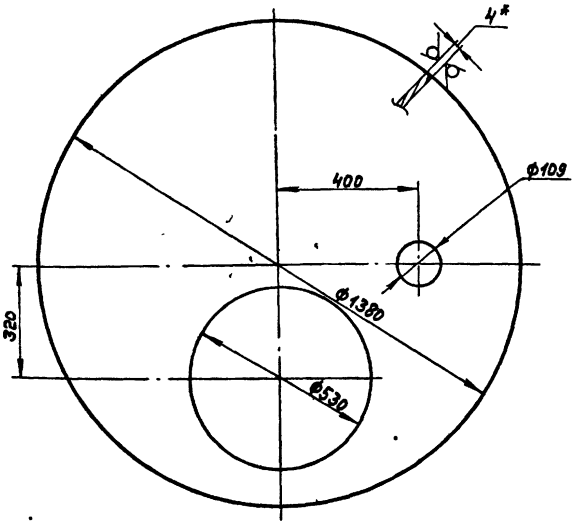

1. *Размеры для справок.
2. H14, h14, ± IT16/2

Изм.	Лист	№ докум.	Подп.	Дата	Д238.053.007			
Разраб.		Панова		4.3.85	Крышка	Лит. И	Масса 39,7	Масштаб 1:10
Пров.		Панова				Лист	Листов 1	
Т.контр.								
Н.контр.		Мюнтер			Лист Б-ПН-4 ГОСТ19903-74 / ВСт3сп ГОСТ14637-79	Госстрой СССР ГПИ Горьковский Сантехпроект		
Утв.								

Формат А4

Д238.053.001

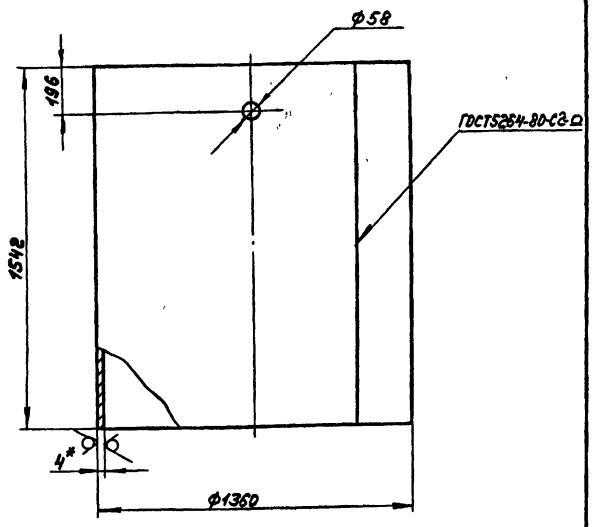

1. *Размеры для справок
2. H16, h16, ± IT16/2

Изм.	Лист	№ докум.	Подп.	Дата	Д238.053.001			
Разраб.		Панова		4.3.85	Цилиндр	Лит. И	Масса 206,4	Масштаб 1:15
Пров.		Панова				Лист	Листов 1	
Т.контр.								
Н.контр.		Мюнтер			Лист Б-ПН-4 ГОСТ19903-74 / ВСт3сп ГОСТ14637-79	Госстрой СССР ГПИ Горьковский Сантехпроект		
Утв.								

Формат А4

Д238.053.010СБ

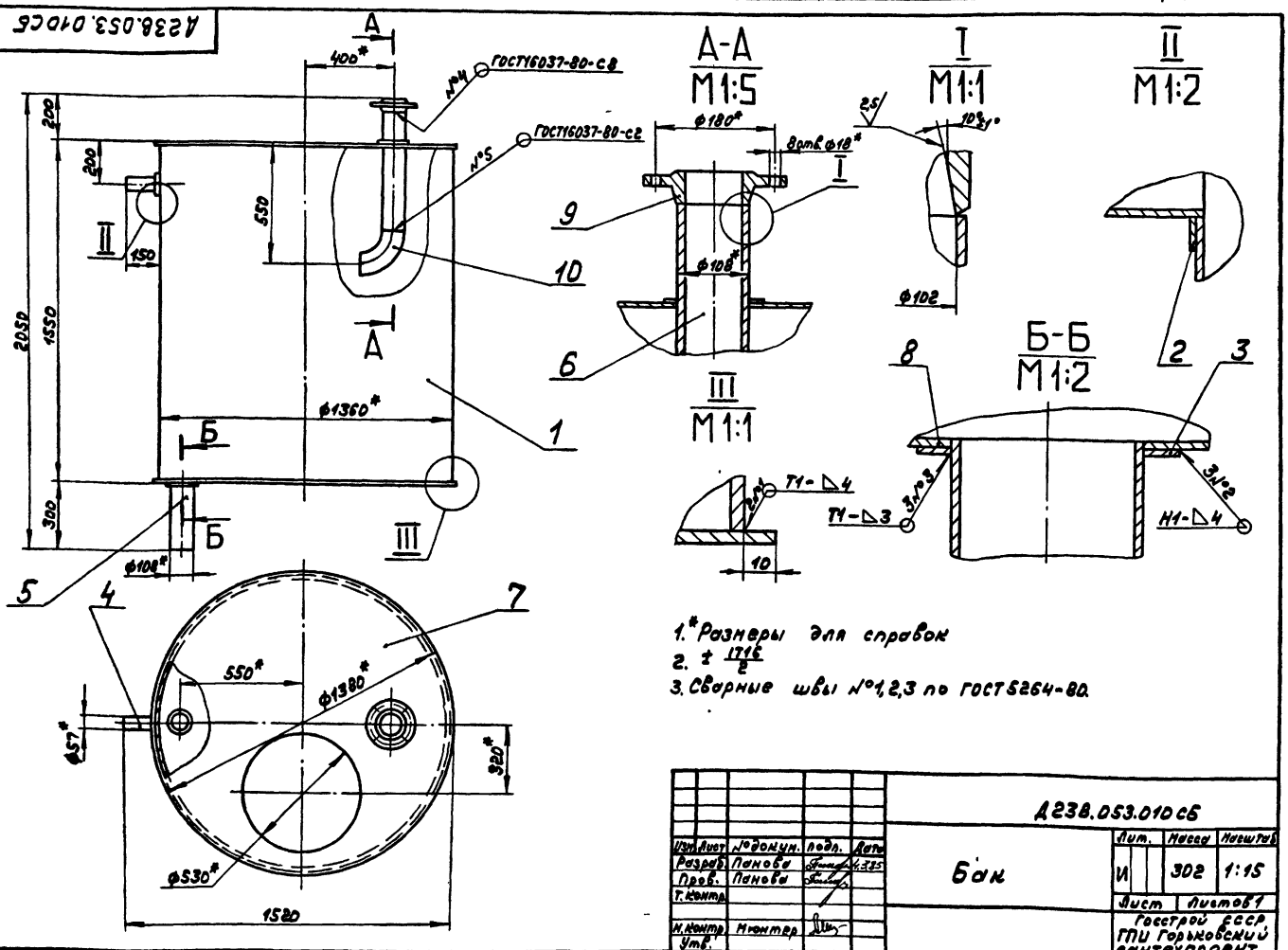

1. *Размеры для справок
2. ± IT16/2
3. Сварные швы №1,2,3 по ГОСТ5264-80.

Изм.	Лист	№ докум.	Подп.	Дата	Д238.053.010СБ			
Разраб.		Панова		4.3.85	Бак	Лит. И	Масса 302	Масштаб 1:15
Пров.		Панова				Лист	Листов 1	
Т.контр.								
Н.контр.		Мюнтер				Госстрой СССР ГПИ Горьковский Сантехпроект		
Утв.								

21192-07 32 Копировал: Формат А3

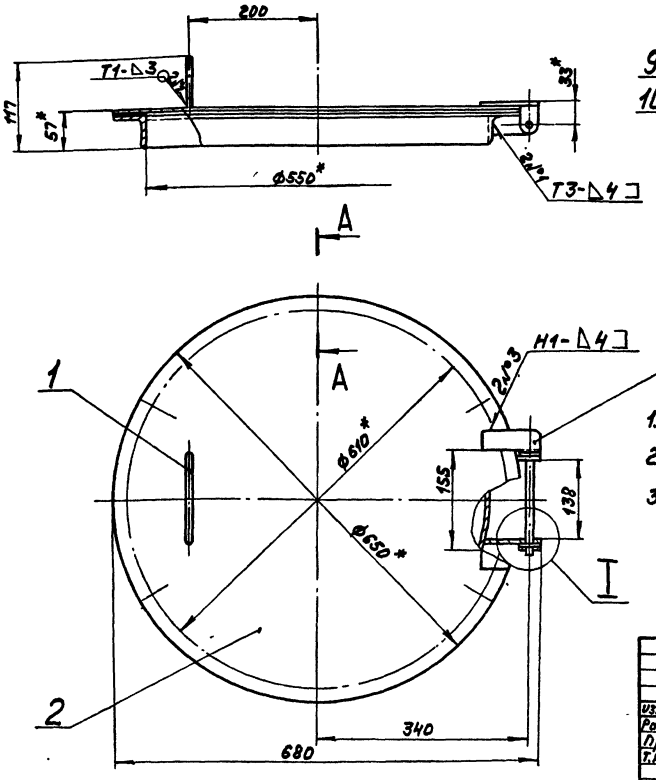

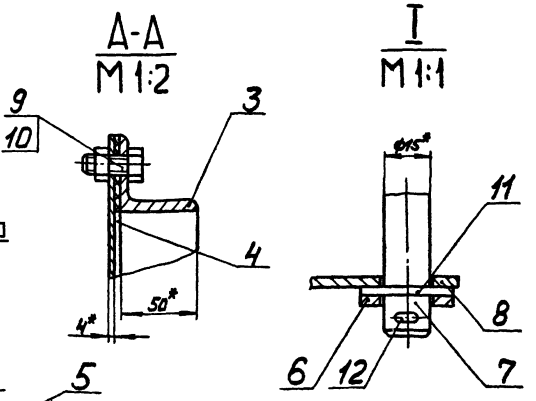

1. *Размеры для справок
2. ± IT16/2
3. Сварные швы по ГОСТ 5264-80

Изм.	Лист	№ докум.	Подп.	Дата
Разраб.		Панова		5.385
Пров.		Панова		
Т.контр.				
Н.контр.		Мюнтер		
Утв.				

Д238.053.020СБ

Люк

Лит.	Масса	Масштаб
И	19	1:5

Лист | Листов 1

Госстрой СССР ГПИ Горьковский сантехпроект

Формат А3

Формат	Зона	Поз.	Обозначение	Наименование	Кол.	Примечание
				Документация		
А3			Д238.053.020СБ	Сборочный чертеж		
				Детали		
А4		1	Д208.009.024	Ручка	1	
А4		2	Д238.053.009	Крышка	1	
А4		3	Д238.053.011	Корпус	1	
А4		4	Д238.053.012	Прокладка	1	
А4		5	Д238.053.013	Кронштейн	1	
		6	-01	Кронштейн	1	
А4		7	Д238.053.014	Ось	1	
А4		8	Д238.053.015	Проушина	2	
				Стандартные изделия		
		9		Болт М12х25.36 ГОСТ 7798-70	6	
		10		Гайка М12.4 ГОСТ 5915-70	6	
		11		Шайба 16-01 ГОСТ 11371-78	2	
		12		Шплинт 4х40 ГОСТ 397-79	2	

Изм.	Лист	№ докум.	Подп.	Дата
Разраб.		Панова		5.385
Пров.		Панова		
Н.контр.		Мюнтер		
Утв.				

Д238.053.020

Люк

Лит.	Лист	Листов
И	1	

Госстрой СССР ГПИ Горьковский сантехпроект

Формат А4

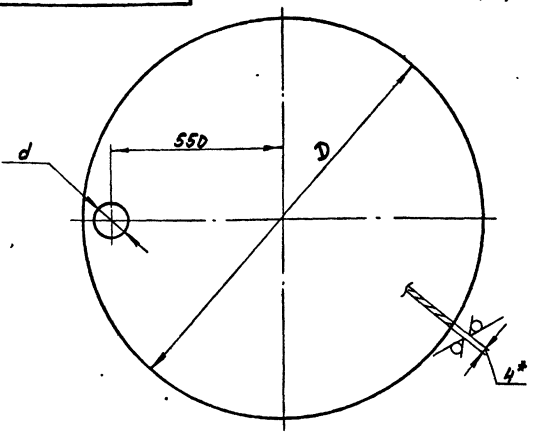

Обозначение	Размеры, мм D	Размеры, мм d	Масса, кг
Д238.053.008	1380	109	44,6
-01	1320	58	43

Изм.	Лист	№ докум.	Подп.	Дата
Разраб.		Панова		5.385
Пров.		Панова		
Т.контр.				
Н.контр.		Мюнтер		
Утв.				

Д238.053.008

Дно

Лит.	Масса	Масштаб
И	см. табл.	—

Лист | Листов

Госстрой СССР ГПИ Горьковский сантехпроект

Лист 6-ПН-4 ГОСТ 19903-74
Вст.Зсп ГОСТ 14637-79

Инв.№ подл. | Подп. и дата | Взам. инв.№ | Инв.№ дубл. | Подп. и дата

Копировал: Формат А4

Д238.053.013

Д238.053.013

12,5 (√)

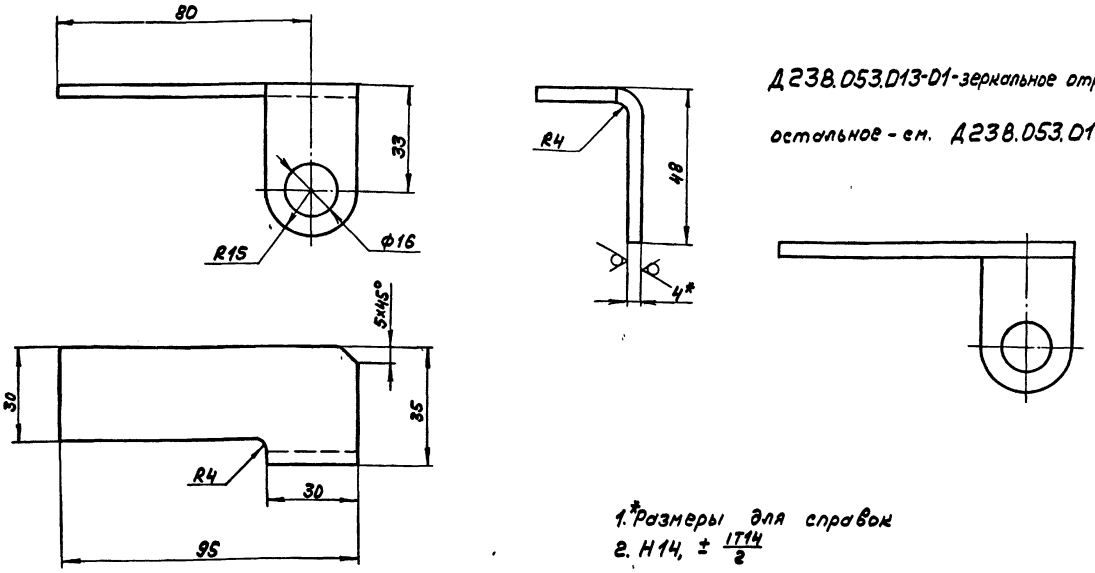

Д238.053.013-01-зеркальное отражение

остальное - см. Д238.053.013

1.* Размеры для справок

2. H14, ± IT14/2

Изм.	Лист	№ докум.	Подп.	Дата	Д238.053.013			
Разраб.		Панова		5.3.85	Кронштейн	Лит. И	Масса 0,13	Масштаб 1:1
Пров.		Панова				Лист	Листов 1	
Т.контр.								
Н.контр.		Мюнтер			Лист Б-ПН-4 ГОСТ19903-74 / ВСт3сп ГОСТ14637-79	Госстрой СССР ГПИ Горьковский Сантехпроект		
Утв.								

Формат А3

Д238.053.011

12,5 (√)

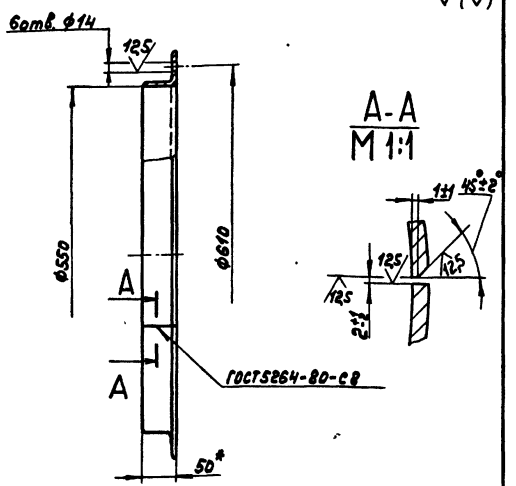

1.* Размеры для справок

2. H14, ± IT14/2

Изм.	Лист	№ докум.	Подп.	Дата	Д238.053.011			
Разраб.		Панова		5.3.85	Корпус	Лит. И	Масса 7,2	Масштаб 1:5
Пров.		Панова				Лист	Листов 1	
Т.контр.								
Н.контр.		Мюнтер			Уголок 50x50x5-Б-ГОСТ8509-72 / ВСт3сп ГОСТ535-79	Госстрой СССР ГПИ Горьковский Сантехпроект		
Утв.								

Формат А4

Д238.053.009

12,5 (√)

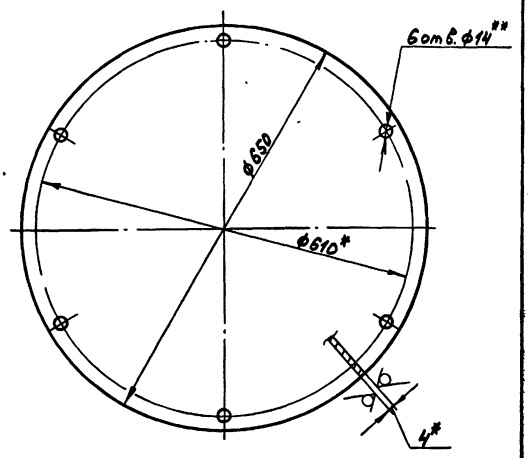

1.* Размеры для справок

2.** Обработать по сопрягаемой детали

3. H14, h14

Изм.	Лист	№ докум.	Подп.	Дата	Д238.053.009			
Разраб.		Панова		5.3.85	Крышка	Лит. И	Масса 10,4	Масштаб 1:5
Пров.		Панова				Лист	Листов 1	
Т.контр.								
Н.контр.		Мюнтер			Лист Б-ПН-4 ГОСТ19903-74 / ВСт3сп ГОСТ14637-79	Госстрой СССР ГПИ Горьковский Сантехпроект		
Утв.								

Инв. № подл. | Подп. и дата | Взам. инв. № | Инв. № дубл. | Подп. и дата

21192-07 34 Копировал: Формат А4

Формат	Зона	Поз.	Обозначение	Наименование	Кол.	Примечание
				Документация		
А3			А238.054.000СБ	Сборочный чертеж		
				Сборочные единицы		
А4		1	А238.053.020	Люк	1	
А4		2	А238.054.010	Бак	1	

Изм.	Лист	№ докум.	Подп.	Дата
Разраб.		Панова		5.85
Пров.		Панова		
Нач.отд.		Вольский		
Н.контр.		Мюнтер		
Утв.				

А238.054.000

Бак взрыхляющей промывки Na-катионитных фильтров V=2м³

Лит.	Лист	Листов
И		1

Госстрой СССР ГПИ Горьковский сантехпроект

Формат А4

А238.053.015

12,5 (√)

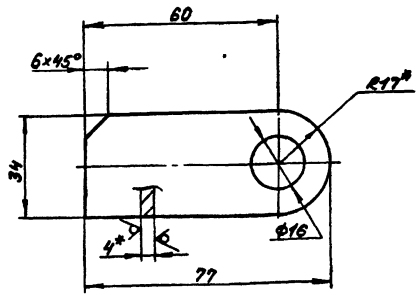

1. *Размеры для справок
2. H14, ± IT14/2

Изм.	Лист	№ докум.	Подп.	Дата
Разраб.		Панова		5.85
Пров.		Панова		
Т.контр.				
Н.контр.		Мюнтер		
Утв.				

А238.053.015

Проушина

Лит.	Масса	Масштаб
И	0,09	1:1

Лист	Листов 1

Госстрой СССР ГПИ Горьковский сантехпроект

Лист 6-ЛН-4 ГОСТ 19903-74 / Вст3сп ГОСТ 14637-79

Формат А4

Инв.№ подл. | Подп. и дата | Взам.инв.№ | Инв.№ дубл. | Подп. и дата

А238.053.014

12,5 (√)

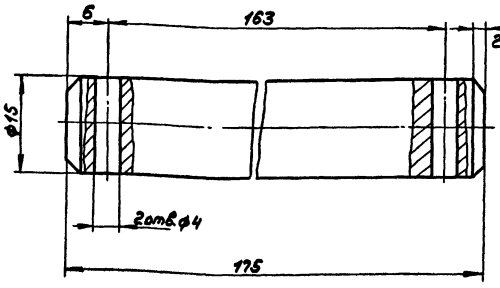

H14, h14, ± IT14/2

Изм.	Лист	№ докум.	Подп.	Дата
Разраб.		Панова		5.85
Пров.		Панова		
Т.контр.				
Н.контр.		Мюнтер		
Утв.				

А238.053.013

Ось

Лит.	Масса	Масштаб
И	0,24	2:1

Лист	Листов 1

Госстрой СССР ГПИ Горьковский сантехпроект

Круг 18-В-ГОСТ 2590-71 / Вст3сп ГОСТ 535-79

Формат А4

А238.053.012

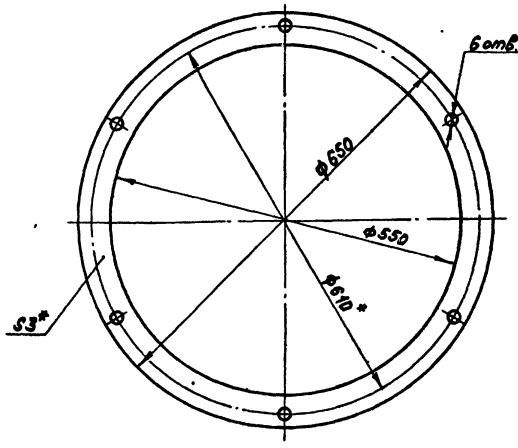

1. *Размеры для справок
2. **Обработать по сопрягаемой детали

Изм.	Лист	№ докум.	Подп.	Дата
Разраб.		Панова		5.85
Пров.		Панова		
Т.контр.				
Н.контр.		Мюнтер		
Утв.				

А238.053.012

Прокладка

Лит.	Масса	Масштаб
И	0,3	1:5

Лист	Листов 1

Госстрой СССР ГПИ Горьковский сантехпроект

Пластина 1 ТМКЩ-С-3 ГОСТ 7338-77

Формат А4

Инв.№ подл. | Подп. и дата | Взам.инв.№ | Инв.№ дубл. | Подп. и дата

Копировал:

Альбом V части. Типовой проект 416-4-221.87

Формат	Зона	Поз.	Обозначение	Наименование	Кол.	Примечание
А4		7	Д238.054.006	Крышка	1	
Б4		8	Д238.054.007	Накладка		
				Лист 6-ПН-4 ГОСТ 19903-74		
				Вст3сп ГОСТ 14637-79		
				$(A68^{-0,74} \times d38^{+0,62})$ 25	1	0,09кг
Б4		9	Д238.054.008	Накладка		
				Лист 6-ПН-4 ГОСТ 19903-74		
				Вст3сп ГОСТ 14637-79		
				$(A97^{-0,87} \times d57^{+0,74})$ 25	2	0,16кг
Б4		10	Д238.054.009	Накладка		
				Лист 6-ПН-4 ГОСТ 19903-74		
				Вст3сп ГОСТ 14637-79		
				$(A110^{-0,87} \times d70^{+0,74})$ 25	1	0,18кг
				Стандартные изделия		
		11		Фланец 1-32-10 Ст 25		
				ГОСТ 12821-80	1	
		12		Фланец 1-50-10 Ст 25		
				ГОСТ 12821-80	1	
		13		Фланец 1-65-10 Ст 25		
				ГОСТ 12821-80	1	
		14		Отвод 90° 57×3		
				ГОСТ 17375-83	1	

Изм. Лист № докум. Подп. Дата — Д238.054.010 — Лист 2

Формат А4

Инв. № подл. | Подп. и дата | Взам. инв. № | Инв. № дубл. | Подп. и дата

Формат	Зона	Поз.	Обозначение	Наименование	Кол.	Примечание
				Документация		
А3			Д238.054.010СБ	Сборочный чертеж		
				Детали		
А4		1	Д238.053.008-01	Дно	1	
А4		2	Д238.054.001	Цилиндр	1	
Б4		3	Д238.054.002	Патрубок		
				Труба 38×2,8 ГОСТ 10704-76		
				А ГОСТ 10705-80		
				L = 62 h16 25	1	0,15кг
Б4		4	Д238.054.003	Патрубок		
				Труба 57×2,8 ГОСТ 10704-76		
				А ГОСТ 10705-80		
				L = 34 h16 25	1	0,14кг
Б4		5	Д238.054.004	Патрубок		
				Труба 57×2,8 ГОСТ 10704-76		
				А ГОСТ 10705-80		
				L = 59 h16 25	1	0,24кг
Б4		6	Д238.054.005	Патрубок		
				Труба 70×2,8 ГОСТ 10704-76		
				А ГОСТ 10705-80		
				L = 56 h16 25	1	0,26кг

Изм. Лист № докум. Подп. Дата — Д238.054.010

Разраб. Панова — Пров. Панова — Н. контр. Нюнтер — Утв. —

Бак

Лит. И | Лист 1 | Листов 2

Госстрой СССР ГПИ Горьковский Сантехпроект

Формат А4

Д238.054.000СБ

ГОСТ 3264-80-Т1-Ь4

Вид А М1:4

Вид Б М1:4

Вид В М1:4

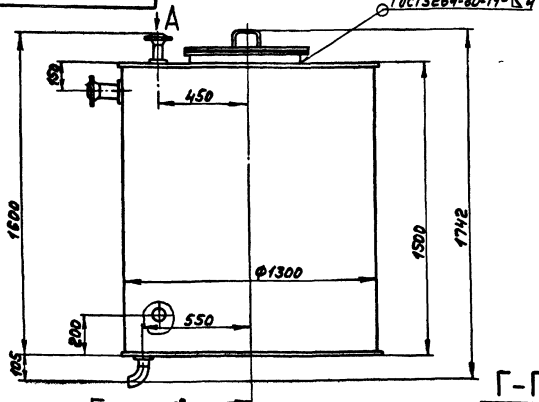

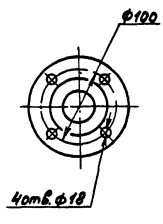

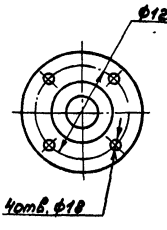

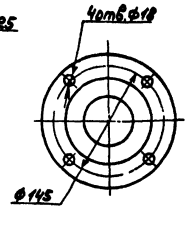

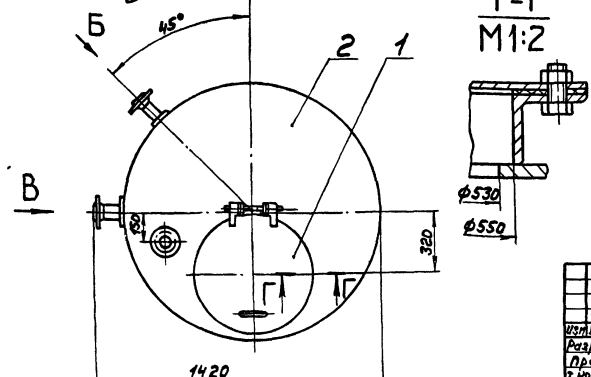

Г-Г
М1:2

1. Размеры для справок.
2. Покрытие внутренней поверхности эмаль ВЛ-515 ТУ 6-10-1052-70, наружную поверхность красить под цвет имеющегося оборудования.
3. Сварные швы проверить на герметичность наливом воды на полную высоту по ГОСТ 3285-77. Течь не допускается.

Изм.	Лист	№ докум.	Подп.	Дата
Разраб.		Панова		03.85
Пров.		Панова		
Т. контр.				
Нач. отд.		Вольский		
Н. контр.		Нюнтер		
Утв.				

Бак взрыхляющей промывки Na-катионитных фильтров V=2м³

Лит.	Масса	Масштаб
И	278,5	1:15

Лист | Листов 1

Госстрой СССР ГПИ Горьковский Сантехпроект

21192-07 36 Копировал: — Формат А3

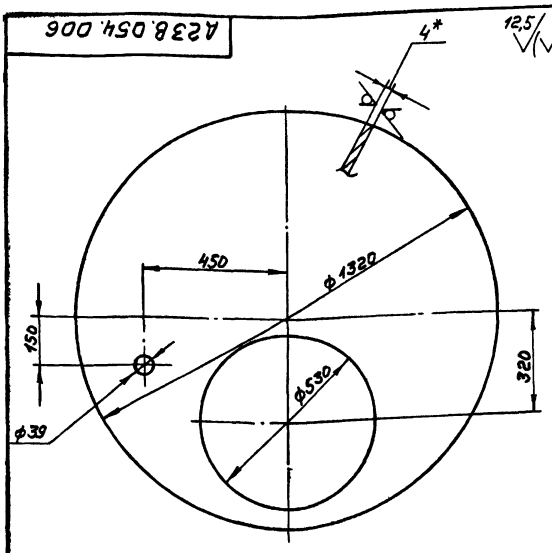

1.* Размеры для справок
2. H14, h14

Изм.	Лист	№ докум.	Подп.	Дата
Разраб.		Панова		5.86
Пров.		Панова		
Т. контр.				
Н. контр.		Мюнтер		
Утв.				

А238.054.006

Крышка

Лит.	Масса	Масштаб
И	36	1:10

Лист | Листов 1

Лист 6-ЛН-4 ГОСТ 19903-74
Вст3сп ГОСТ 14637-79

Госстрой СССР ГПИ Горьковский Сантехпроект

Формат А4

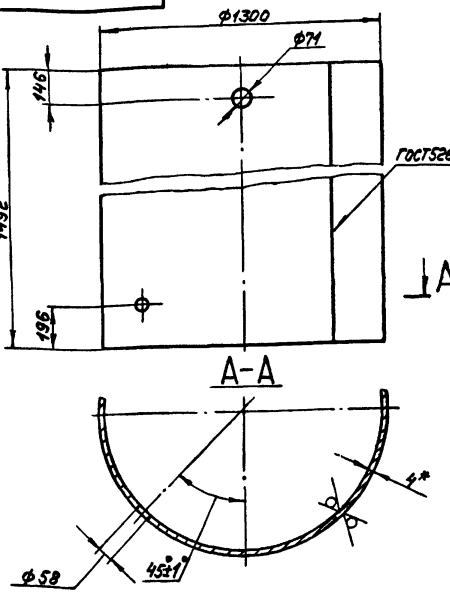

1.* Размеры для справок
2. H16, h16 ± IT16/2

Инв. № подл. | Подп. и дата | Взам. инв. № | Инв. № дубл. | Подп. и дата

Изм.	Лист	№ докум.	Подп.	Дата
Разраб.		Панова		5.86
Пров.		Панова		
Т. контр.				
Н. контр.		Мюнтер		
Утв.				

А238.054.001

Цилиндр

Лит.	Масса	Масштаб
И	190	1:15

Лист | Листов 1

Лист 6-ЛН-4 ГОСТ 19903-74
Вст3сп ГОСТ 14637-79

Госстрой СССР ГПИ Горьковский Сантехпроект

Формат А4

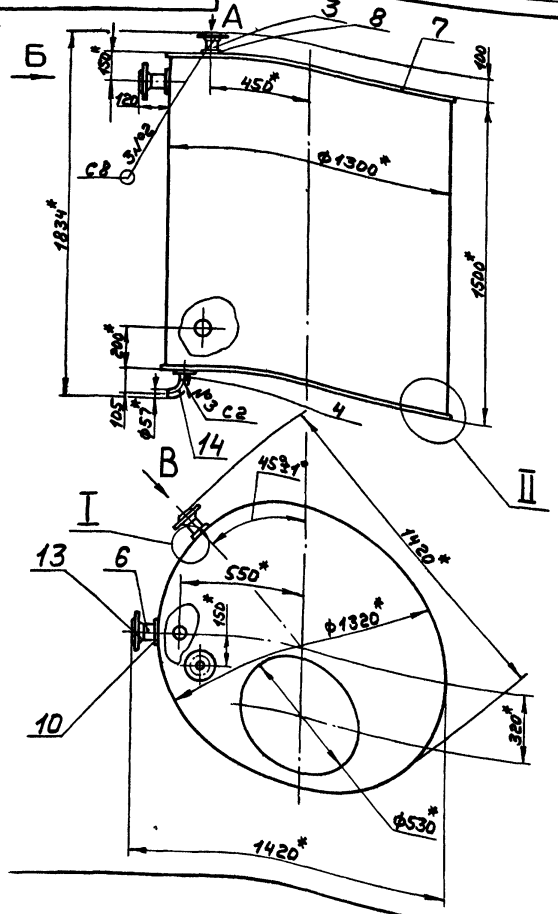

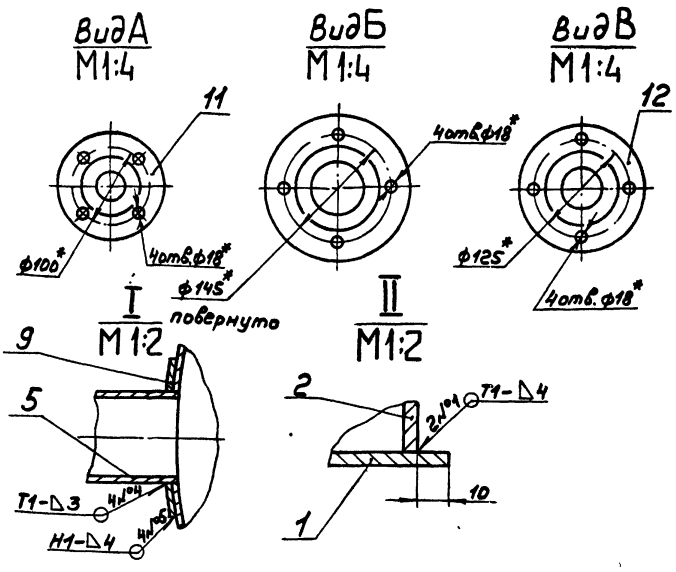

1.* Размеры для справок
2. ± IT16/2
3. Сварные швы №1, 4, 5 по ГОСТ 5264-80, №2, 3 по ГОСТ 16037-80.

Изм.	Лист	№ докум.	Подп.	Дата
Разраб.		Панова		5.86
Пров.		Панова		
Т. контр.				
Н. контр.		Мюнтер		
Утв.				

А238.054.010СБ

Бак

Лит.	Масса	Масштаб
И	278	1:15

Лист | Листов 1

Госстрой СССР ГПИ Горьковский Сантехпроект

Копировал:

Формат А3

№ поз.	Наименование	Обозначение документа на поставку	Поставщик	Куда входит (обозначение)	Количество на изделие	Количество в комплекты	Количество на регулир.	Количество всего	Примечание
1									
2	Отвод 90° 57×3	ГОСТ 17375-83		Д 23Г.020.010	1			1	
3	Фланец 1-40-10 В Ст3сп	ГОСТ 12820-80		Д 23Г.020.070	1			1	
4	1-50-10 В Ст3сп			Д 23Г.020.010	1			1	
5									
6	Крепежные изделия								
7									
8	Болт М10×20.36	ГОСТ 7798-70		Д 23Г.020.010	6			6	
9	М16×40.36							4	
10	Винт М5×8.36	ГОСТ 17473-72						9	
11	М6×10.36							6	
12	Гайка М10.4	ГОСТ 5915-70						6	
13	М16.4							4	
14	Шплинт 3,2×20	ГОСТ 397-79						1	
15	Шайба 10	ГОСТ 11371-78						2	
16									
17									
18									
19									
20									
21									
22									
23									
24									
25									

Изм.	Лист	№ докум.	Подп.	Дата
Разраб.	Лялин			5.05.88
Пров.	Лялин			
Нач. отд.	Вольский			
Н. контр.	Мюнтер			
Утв.				

Д 23Г.020.000ВП

Бак-мерник насыщенного раствора соли
Ведомость покупных изделий

Лит.	Лист	Листов
И		1

Госстрой СССР ГПИ Горьковский Сантехпроект

Формат А3

Формат	Зона	Поз.	Обозначение	Наименование	Кол.	Примечание
А4	А6	18	Д 23Г.020.007	Кронштейн	2	
А4	А7	19	Д 23Г.020.008	Заглушка	1	
А4	А7	20	Д 23Г.020.009	Пробка	1	
А4	А8	21	Д 23Г.020.011	Фланец	1	
А4	А8	22	Д 23Г.020.012	Шайба дроссельная	1	
А3	Б8	23	Д 23Г.020.013	Игла	1	
А4	А7	24	Д 23Г.020.014	Прокладка	1	
				Стандартные изделия		
	А8	25		Болт М16×40.36		
				ГОСТ 7798-70	4	
				Винты ГОСТ 17473-72		
	Б3	26		М5×8.36	9	
	А3	27		М6×10.36	4	
				Гайки ГОСТ 5915-70		
	А7	28		М10.4	6	
	А8	29		М16.4	4	
	Б5	30		Шплинт 3,2×20		
				ГОСТ 397-79	1	
	Б8	31		Шайба 10		
				ГОСТ 11371-78	2	
				Материалы		
	Б8	32		Канат ОЗ-Г-Т-С-Н-1568(160)		
				ГОСТ 3062-80	6	м
	Б3	33		Проволока 02-2ц-П		
				ГОСТ 3282-74	0,3	м

Изм.	Лист	№ докум.	Подп.	Дата

Д 23Г.020.000

Лист 2

Формат А4

Формат	Зона	Поз.	Обозначение	Наименование	Кол.	Примечание
				Документация		
А2			Д 23Г.020.000 СБ	Сборочный чертеж		
А3			Д 23Г.020.000 ВП	Ведомость покупных изделий		
				Сборочные единицы		
А4	Б1	1	Д 23Г.020.010	Бак	1	
А4	Б1	2	Д 23Г.020.020	Опора	1	
А4	Б3	3	Д 23Г.020.030	Лестница	1	
А4	Б3	4	Д 23Г.020.040	Заглушка	1	
А4	Б3	5	Д 23Г.020.050	Корпус	1	
А4	Б6	6	Д 23Г.020.060	Люк	1	
А4	Б6	7	Д 23Г.020.070	Крышка	1	
А4	Б8	8	Д 23Г.020.080	Поплавок	1	
А4	А8	9	Д 23Г.020.090	Патрубок	1	
А4	А8	10	Д 23Г.020.100	Патрубок	1	
				Детали		
А4	Б3	12	Д 23Г.020.001	Стрелка	1	
А4	Б3	13	Д 23Г.020.002	Планка	1	
А4	Б5	14	Д 23Г.020.003	Ролик	2	
А4	Б5	15	Д 23Г.020.004	Планка	4	
А4	Б5	16	Д 23Г.020.005	Ось	2	
А4	Б5	17	Д 23Г.020.006	Ось	1	

Изм.	Лист	№ докум.	Подп.	Дата
Нач.		Лялин		5.05.88
Пров.		Лялин		
Т. контр.		Вольский		
Н. контр.		Мюнтер		
Утв.				

Д 23Г.020.000

Бак-мерник насыщенного раствора соли.

Лит.	Лист	Листов
И	1	2

Госстрой СССР ГПИ Горьковский Сантехпроект

Инв. № подл. | Подп. и дата | Взам. инв. № | Инв. № дубл. | Подп. и дата

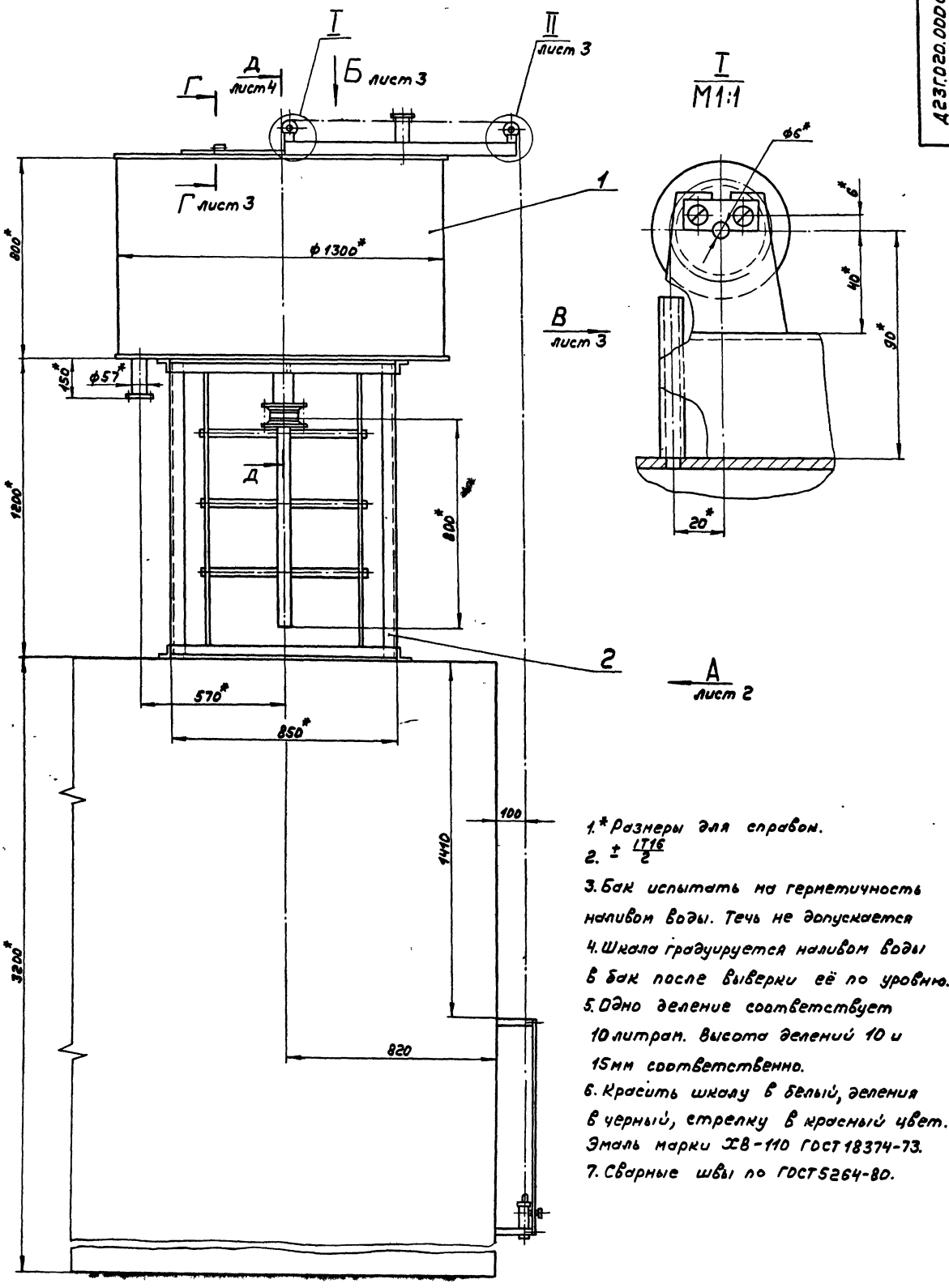

1.* Размеры для справок.

2. $\pm \frac{IT16}{2}$

3. Бак испытать на герметичность наливом воды. Течь не допускается

4. Шкала градуируется наливом воды в бак после выверки её по уровню.

5. Одно деление соответствует 10 литрам. Высота делений 10 и 15мм соответственно.

6. Красить шкалу в белый, деления в черный, стрелку в красный цвет. Эмаль марки ХВ-110 ГОСТ 18374-73.

7. Сварные швы по ГОСТ 5264-80.

Изм.	Лист	№ докум.	Подп.	Дата	
Разраб		Лялин		5.05.85	
Пров		Лялин			
Т.контр.					
Нач.отд.		Вольский			
Н.контр.		Мюнтер			
Утв.					

Д23Г.020.000СБ

Бак – мерник насыщенного раствора соли

Лит.	Масса	Масштаб
И	365	1:10

Лист 1 | Листов 4

Госстрой СССР ГПИ Горьковский сантехпроект

Вид А лист 1

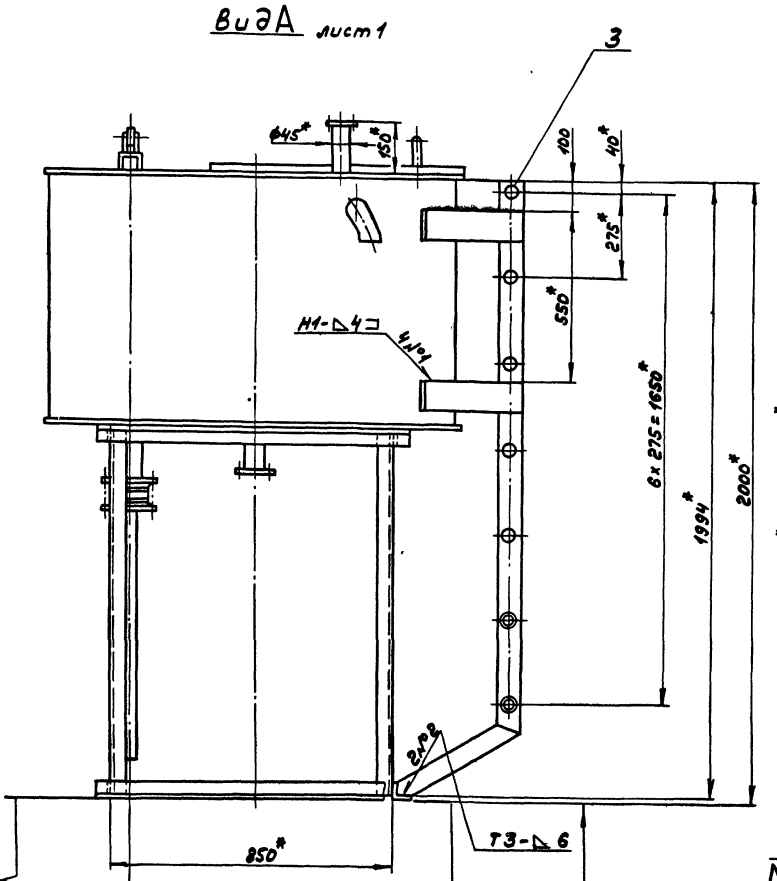

3 - 3
М 1:2

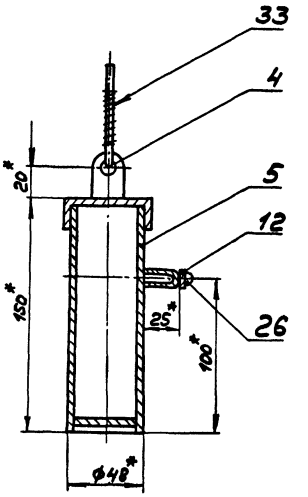

III
М 1:2

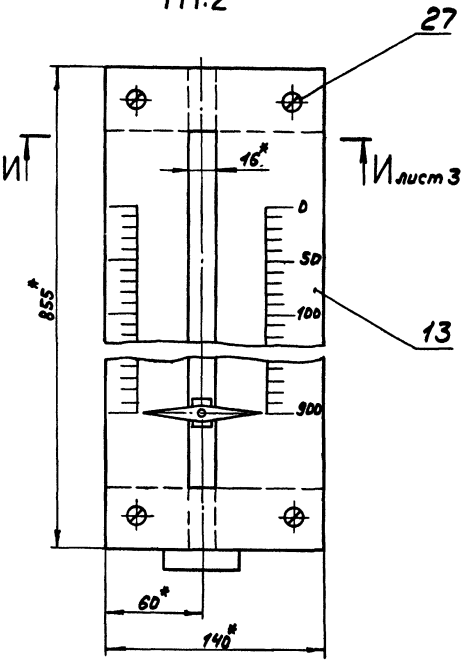

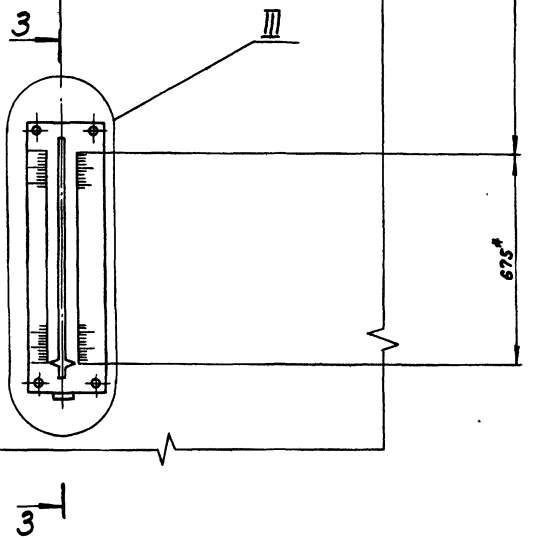

Вид Б лист 1

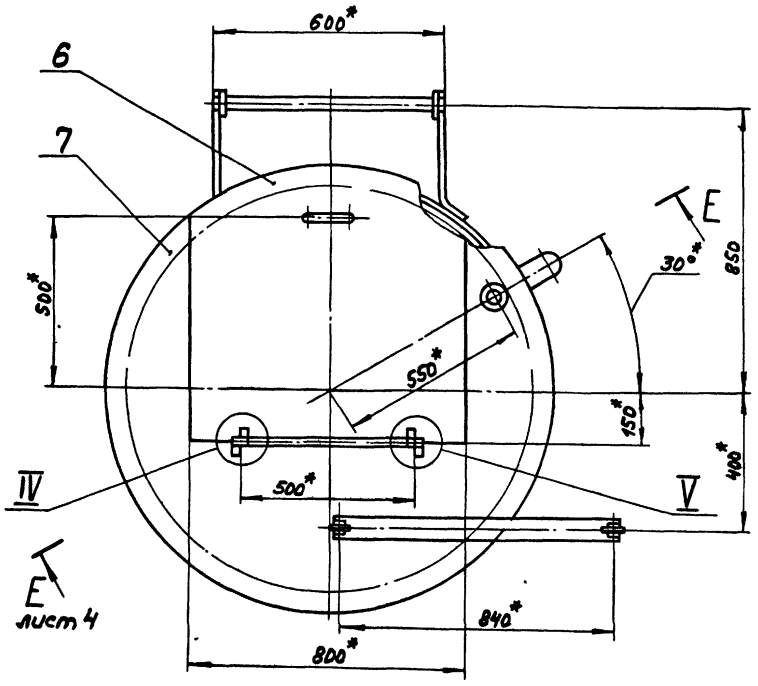

Вид В
М1:1 лист 1

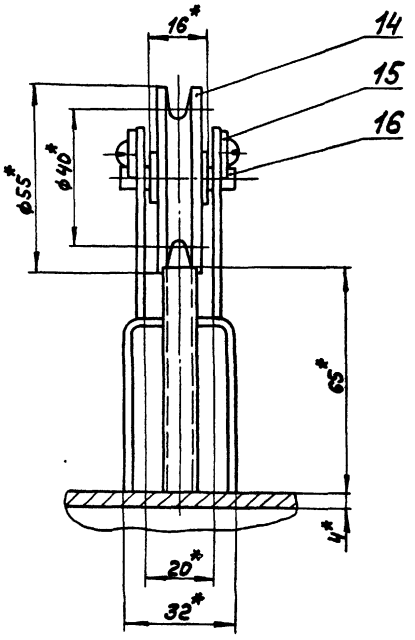

IV
М1:2

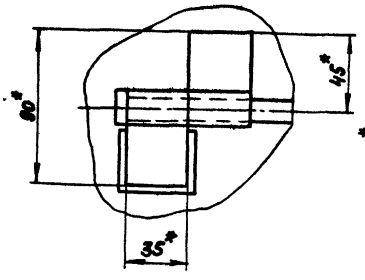

V
М1:2

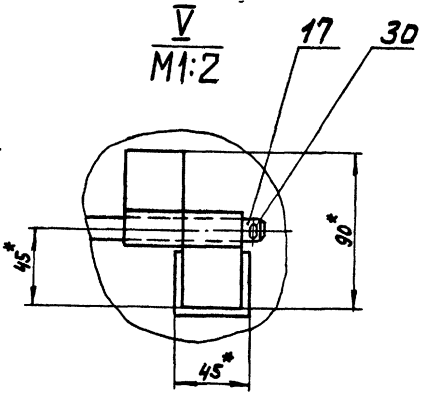

II
М1:1 лист 1

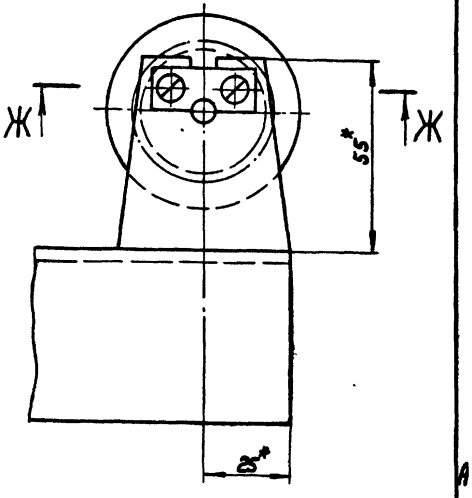

Г-Г
М1:1 лист 1

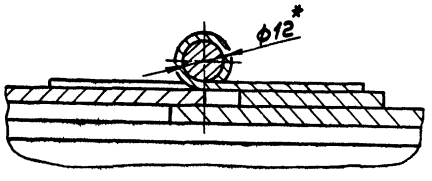

И-И
М1:2 лист 2

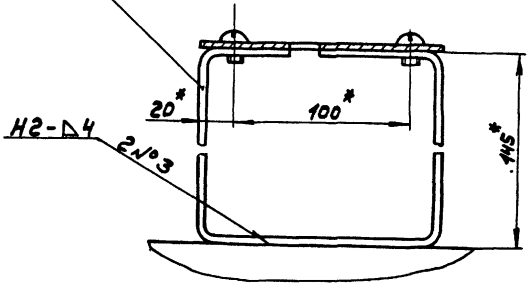

Ж-Ж
М1:1

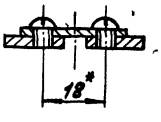

Изм.	Лист	№ докум.	Подп.	Дата	А23Г.020.000СБ	Лист 3

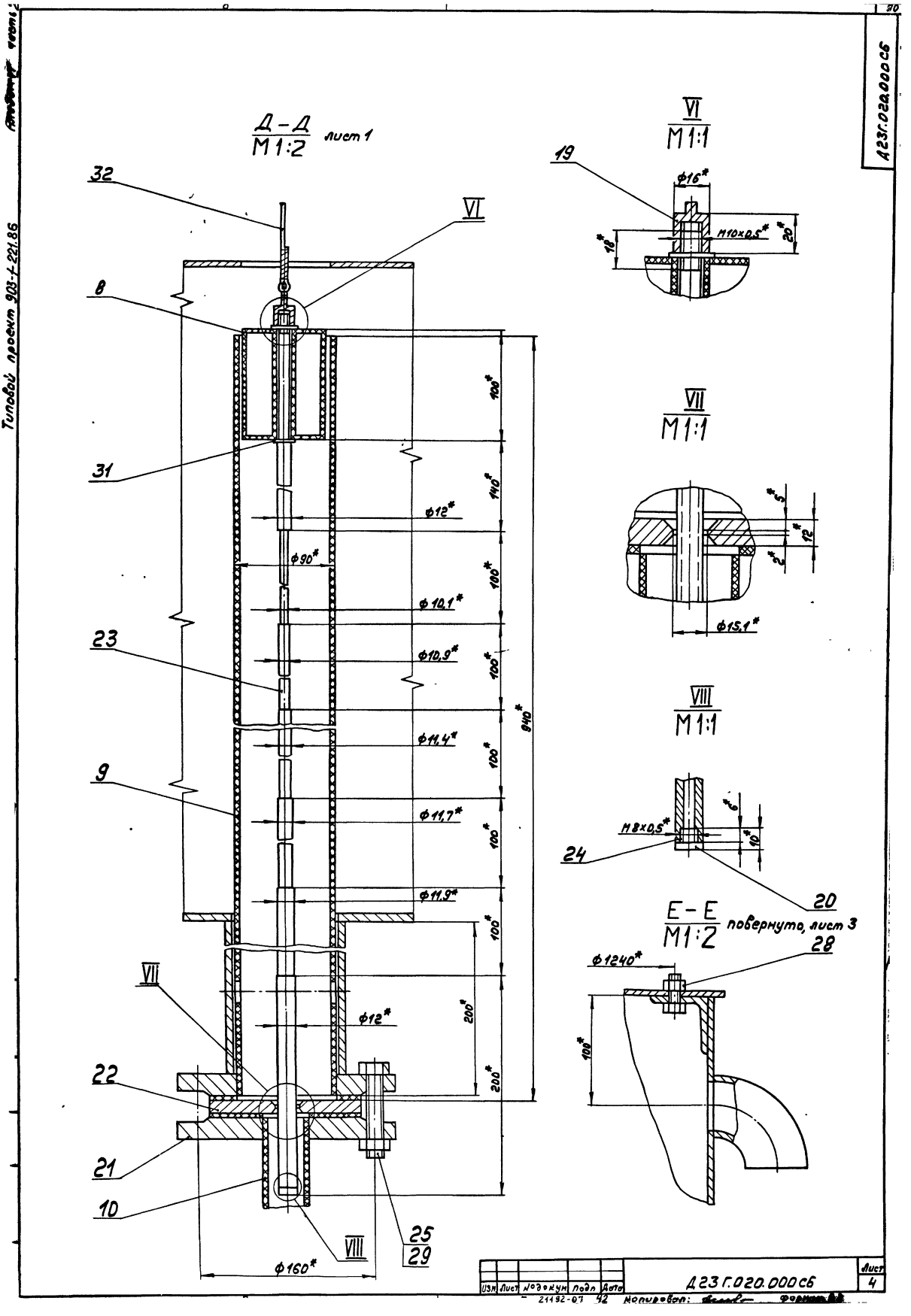
Д-Д
М1:2
лист 1
32
VI
8
31
23
9
VII
22
21
10
VIII
25
29
100*
140*
100*
100*
100*
100*
100*
200*
200*
940*
ф12*
ф90*
ф10,1*
ф10,9*
ф11,4*
ф11,7*
ф11,9*
ф12*
ф160*
VI
М1:1
19
ф16*
М10х0,5*
18*
20*
VII
М1:1
5*
12*
2*
ф15,1*
VIII
М1:1
М8х0,5*
6*
10*
24
20
Е-Е
М1:2
повернуто, лист 3
28
ф1240*
100*
Д23Г.020.000СБ
Типовой проект 903-1-221.86
Д23Г.020.000СБ
Изм
Лист
№ докум
Подп
Дата
Лист
4
21192-07
42
Копировал:

Д23Г.020.004

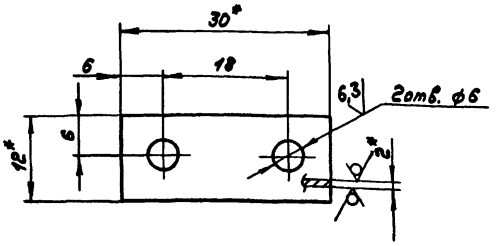

1.* Размеры для справок
2. H14; ± $\frac{IT14}{2}$

Изм	Лист	№ докум.	Подп	Дата
Разраб.		Панова		5.3.85
Пров.		Ляпин		
Т. контр.				
Н. контр.		Мюнтер		
Утв.				

Д23Г.020.004

Планка

Лит.	Масса	Масштаб
И	0,006	2:1

Лист | Листов 1

Лист 6-ПН-2 ГОСТ 19903-74
5-IV-Н-ВСт3сп ГОСТ 16523-70

Госстрой СССР ГПИ Горьковский Сантехпроект

Формат А4

Д23Г.020.003

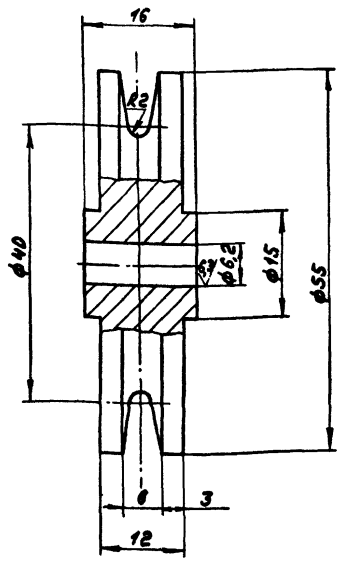

H14; h14; ± $\frac{IT14}{2}$

Изм	Лист	№ докум.	Подп	Дата
Разраб.		Панова		5.3.85
Пров.		Ляпин		
Т. контр.				
Н. контр.		Мюнтер		
Утв.				

Д23Г.020.003

Ролик

Лит.	Масса	Масштаб
И	0,23	2:1

Лист | Листов 1

Круг 58-В-ГОСТ 2590-71
35 ГОСТ 1050-74

Госстрой СССР ГПИ Горьковский Сантехпроект

Формат А4

Д23Г.020.002

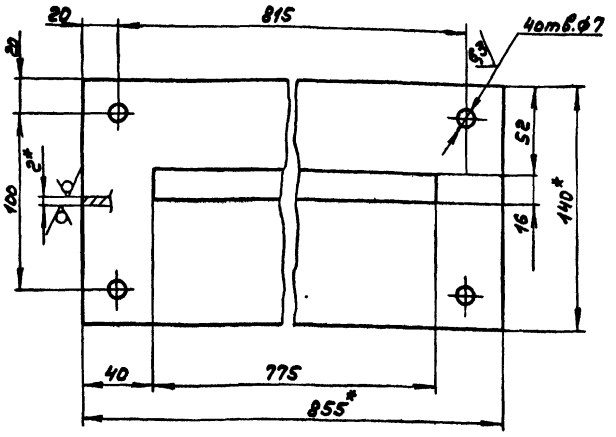

1.* Размеры для справок
2. H14; h14; ± $\frac{IT14}{2}$

Изм	Лист	№ докум.	Подп	Дата
Разраб.		Панова		5.3.85
Пров.		Ляпин		
Т. контр.				
Н. контр.		Мюнтер		
Утв.				

Д23Г.020.002

Планка

Лит	Масса	Масштаб
И	1,34	1:2

Лист | Листов 1

Лист 6-ПН-2 ГОСТ 19903-74
5-IV-Н-ВСт3сп ГОСТ 16523-70

Госстрой СССР ГПИ Горьковский Сантехпроект

Формат А4

Д23Г.020.001

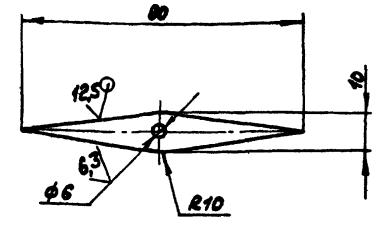

H14; ± $\frac{IT14}{2}$

Изм	Лист	№ докум.	Подп	Дата
Разраб.		Панова		5.3.85
Пров.		Ляпин		
Т. контр.				
Н. контр.		Мюнтер		
Утв.				

Д23Г.020.001

Стрелка

Лит.	Масса	Масштаб
И	0,006	1:1

Лист | Листов 1

Лист 6-ПН-2 ГОСТ 19903-74
5-IV-Н-ВСт3сп ГОСТ 16523-70

Госстрой СССР ГПИ Горьковский Сантехпроект

Формат А4

Инв. № подл. | Подп. и дата | Взам. инв. № | Инв. № дубл. | Подп. и дата

Копировал:

Д23Г.020.008

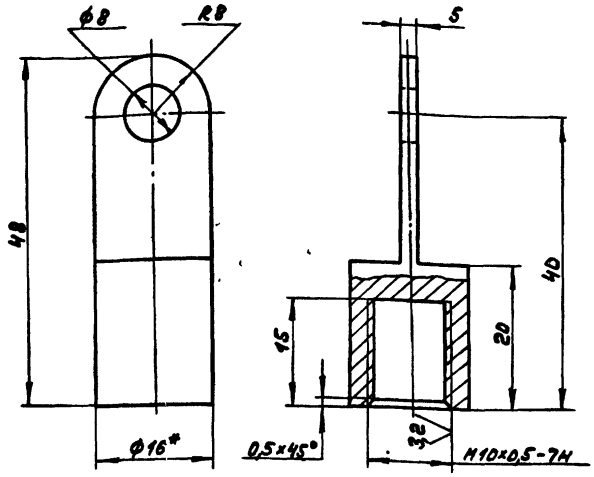

1.* Размеры для справок
2. Н14; ± $\frac{IT14}{2}$

Изм.	Лист	№ докум.	Подп.	Дата	Д23Г.020.008			
Разраб.		Гольденберг		5.3.85	Заглушка	Лит.	Масса	Масштаб
Пров.		Ляпин				И	0,03	2:1
Т. контр.						Лист	Листов 1	
Н. контр.		Мюнтер			Круг 16-В-ГОСТ 2590-71 / ВСт3сп ГОСТ 535-79	Госстрой СССР ГПИ Горьковский Сантехпроект		
Утв.								

Формат А4

Д23Г.020.007

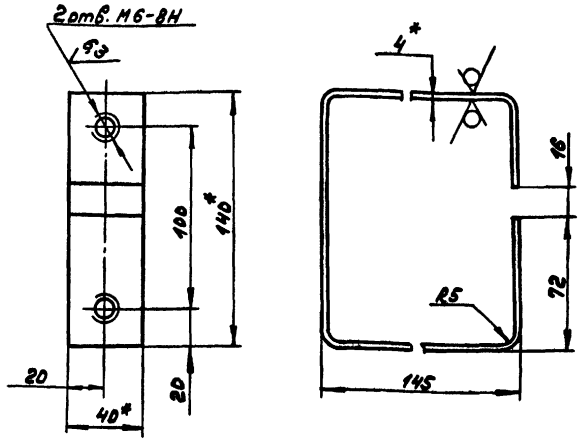

1.* Размеры для справок
2. Н16; h16; ± $\frac{IT16}{2}$

Изм.	Лист	№ докум.	Подп.	Дата	Д23Г.020.007			
Разраб.		Гольденберг		5.3.85	Кронштейн	Лит.	Масса	Масштаб
Пров.		Ляпин				И	0,7	1:2
Т. контр.						Лист	Листов 1	
Н. контр.		Мюнтер			Лист 6-ПН-4 ГОСТ 19903-74 / ВСт3сп ГОСТ 14637-79	Госстрой СССР ГПИ Горьковский Сантехпроект		
Утв.								

Инв. № подл. | Подп. и дата | Взам. инв. № | Инв. № дубл. | Подп. и дата

Формат А4

Д23Г.020.006

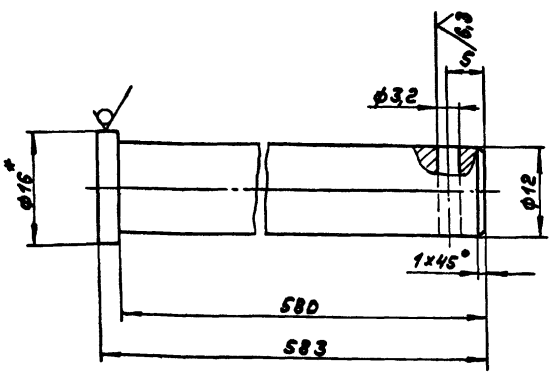

1.* Размеры для справок
2. Н16; h16; ± $\frac{IT16}{2}$

Изм.	Лист	№ докум.	Подп.	Дата	Д23Г.020.006			
Разраб.		Гольденберг		5.3.85	Ось	Лит.	Масса	Масштаб
Пров.		Ляпин				И	0,5	2:1
Т. контр.						Лист	Листов 1	
Н. контр.		Мюнтер			Круг 16-В-ГОСТ 2590-71 / ВСт3сп ГОСТ 535-79	Госстрой СССР ГПИ Горьковский Сантехпроект		
Утв.								

Формат А4

Д23Г.020.005

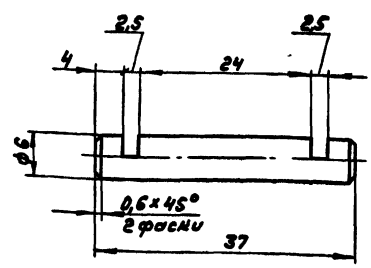

h16; ± $\frac{IT16}{2}$

Изм.	Лист	№ докум.	Подп.	Дата	Д23Г.020.005			
Разраб.		Гольденберг		5.3.85	Ось	Лит.	Масса	Масштаб
Пров.		Ляпин				И	0,008	2:1
Т. контр.						Лист	Листов 1	
Н. контр.		Мюнтер			ВСт3сп ГОСТ 380-71	Госстрой СССР ГПИ Горьковский Сантехпроект		
Утв.								

Инв. № подл. | Подп. и дата | Взам. инв. № | Инв. № дубл. | Подп. и дата

21192-07 44 Копировал: Формат А4

АЗЗГ.020.014

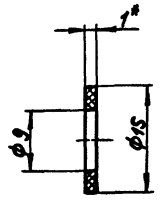

*Размеры для справок.

Изм.	Лист	№ докум.	Подп.	Дата	Д23Г.020.014	
Разраб.		Гольденберг		5.85	Прокладка	Лит. И; Масса 0,0002; Масштаб 2:1
Пров.		Лапин				Лист; Листов 1
Т.контр.					Паронит ПОН-1 ГОСТ 481-80	Госстрой СССР ГПИ Горьковский сантехпроект
Н.контр.		Инженер				
Утв.						

Формат А4

АЗЗГ.020.012

6,3

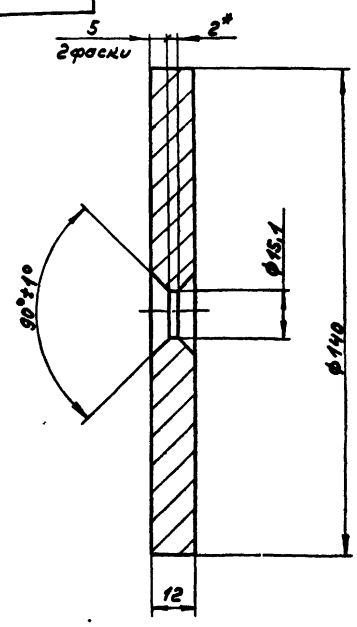

1.*Размеры для справок
2. h16; ± IT16/2

Изм.	Лист	№ докум.	Подп.	Дата	Д23Г.020.012	
Разраб.		Гольденберг		5.85	Шайба дроссельная	Лит. И; Масса 1,42; Масштаб 1:1
Пров.		Лапин				Лист; Листов 1
Т.контр.					Сталь 12х18Н10Т ГОСТ 5632-72	Госстрой СССР ГПИ Горьковский сантехпроект
Н.контр.		Инженер				
Утв.						

Инв.№ подл. | Подп. и дата | Взам.инв.№ | Инв.№ дубл. | Подп. и дата

Формат А4

АЗЗГ.020.011

25

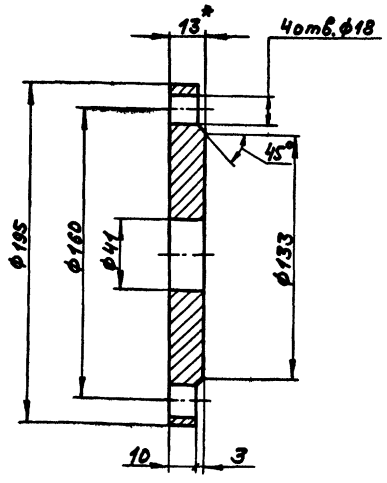

1.*Размеры для справок
2. H16, h16, ± IT16/2

Изм.	Лист	№ докум.	Подп.	Дата	Д23Г.020.011	
Разраб.		Гольденберг		5.85	Фланец	Лит. И; Масса 2,1; Масштаб 1:2
Пров.		Лапин				Лист; Листов 1
Т.контр.					Лист Б-ПН-13 ГОСТ 19903-74 / Вст3сп ГОСТ 14637-79	Госстрой СССР ГПИ Горьковский сантехпроект
Н.контр.		Инженер				
Утв.						

Инв.№ подл. | Подп. и дата | Взам.инв.№ | Инв.№ дубл. | Подп. и дата

Формат А4

АЗЗГ.020.009

25

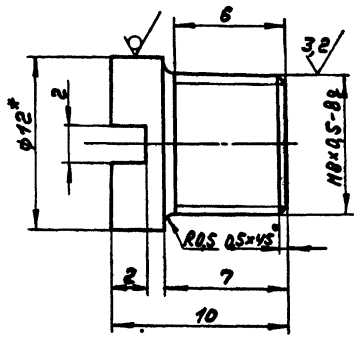

1.*Размеры для справок
2. h16; ± IT16/2

Изм.	Лист	№ докум.	Подп.	Дата	Д23Г.020.009	
Разраб.		Гольденберг		5.85	Пробка	Лит. И; Масса 0,1; Масштаб 5:1
Пров.		Лапин				Лист; Листов 1
Т.контр.					Круг 12-В-ГОСТ 2590-71 / Вст3сп ГОСТ 535-79	Госстрой СССР ГПИ Горьковский сантехпроект
Н.контр.		Инженер				
Утв.						

Инв.№ подл. | Подп. и дата | Взам.инв.№ | Инв.№ дубл. | Подп. и дата

21192-07 45 Копировал:

Формат А4

25 (V)

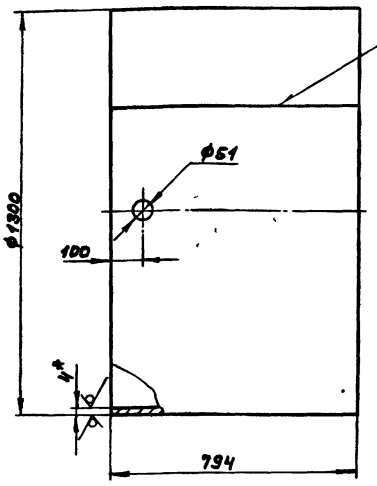

1.*Размеры для справок.

2. H16, h16, ± IT16/2

Изм.	Лист	№ докум.	Подп.	Дата
Разраб.		Панова		5.86
Пров.		Лапин		
Т.контр.				
Н.контр.		Мюнтер		
Утв.				

А23Г.020.015

Обечайка

Лит.	Масса	Масштаб
И	101	1:10

Лист | Листов 1

Лист 6-ПН-4 ГОСТ 19903-74 / Вст3сп ГОСТ 14637-79

Госстрой СССР ГПИ Горьковский сантехпроект

Формат А4

Формат	Зона	Поз.	Обозначение	Наименование	Кол.	Примечание
				Документация		
А3			А23Г.020.010СБ	Сборочный чертеж		
				Детали		
А4		1	А23Г.020.015	Обечайка	1	
А4		2	А23Г.020.016	Дно	1	
А4		3	А23Г.020.017	Кольцо	1	
Б4		4	А23Г.020.018	Патрубок		
				Труба 57×3 ГОСТ 10704-76 / Д ГОСТ 1070S-80		
				L=144 h16 (25)	1	0,6 кг
Б4		5	А23Г.020.019	Патрубок		
				Труба 108×4 ГОСТ 10704-76 / Д ГОСТ 1070S-80		
				L=180 h16 (25)	1	1,85 кг
				Стандартные изделия		
		6		Отвод 90° 57×3 ГОСТ 17375-83	1	0,6 кг
		7		Фланец 1-S0-108 Ст3сп ГОСТ 12820-80	1	2,06 кг
		8		Фланец 1-80-108 Ст3сп ГОСТ 12820-80	1	3,19 кг
		9		Болт М10×20.36 ГОСТ 7798-70	6	

Инв.№ подл. | Подп. и дата | Взам. инв.№ | Инв.№ дубл. | Подп. и дата

Изм.	Лист	№ докум.	Подп.	Дата
Разраб.		Панова		5.86
Пров.		Лапин		
Нач.отд.				
Н.контр.		Мюнтер		
Утв.				

А23Г.020.010

Бак

Лит.	Лист	Листов
И	1	1

Госстрой СССР ГПИ Горьковский сантехпроект

Формат А4

3,2 (V)

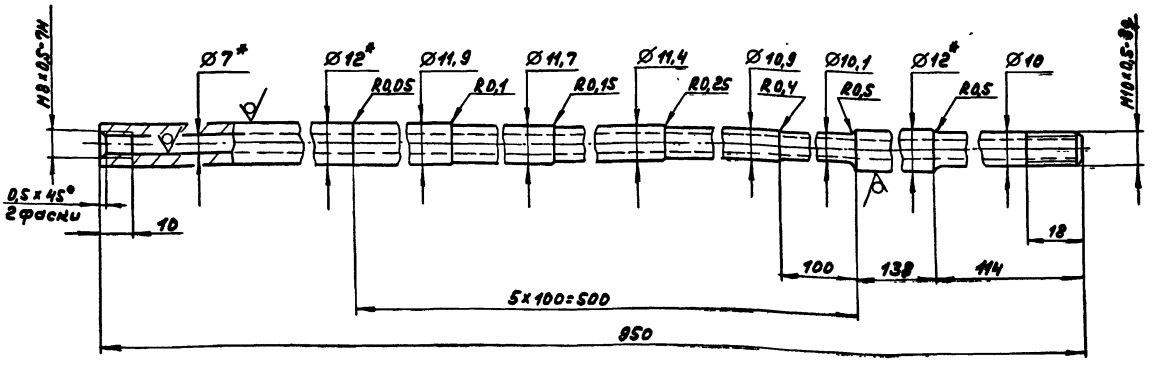

1.*Размеры для справок.

2. h14, ± IT14/2

Изм.	Лист	№ докум.	Подп.	Дата
Разраб.		Гальденберг		5.86
Пров.		Лапин		
Т.контр.				
Н.контр.		Мюнтер		
Утв.				

А23Г.020.013

Угла

Лит.	Масса	Масштаб
И	0,37	1:1

Лист | Листов 1

Трубы 12×2S-12×18Н10Т ГОСТ 9941-81

Госстрой СССР ГПИ Горьковский сантехпроект

Копировал: Формат А3

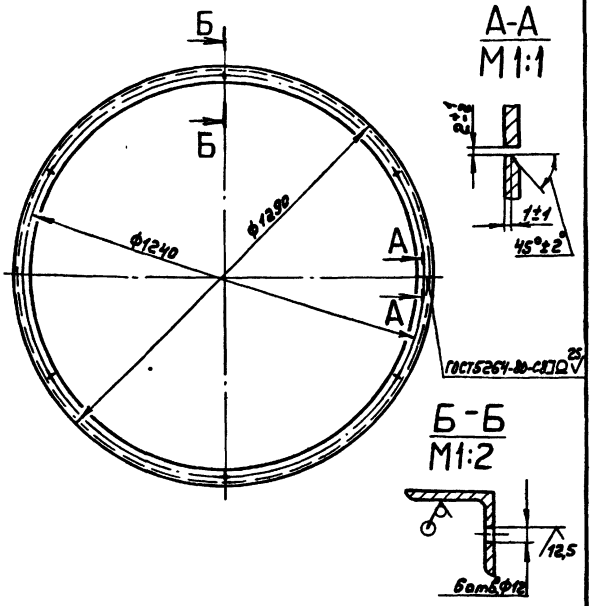

$H16, h16, \pm \frac{IT16}{2}$

					Д23Г.020.017		
Изм.	Лист	№ докум.	Подп.	Дата		Лит.	Масса	Масштаб
Разраб.		Панова			Кольцо	И	14,8	1:10
Пров.		Лялин				Лист	Листов 1
Т.контр.							
Н.контр.		Монтер			Уголок 50×50×5-Б-ГОСТ8509-72 / В Ст3сп ГОСТ535-79	Госстрой СССР ГПИ Горьковский Сантехпроект	
Утв.							

Формат А4

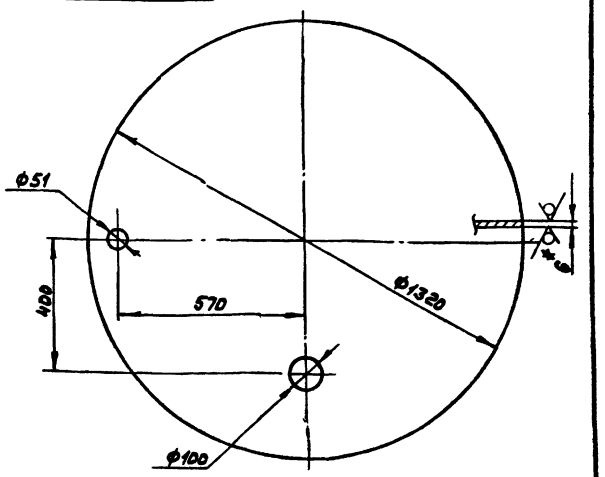

1.* Размеры для справок.
2. $H16, h16, \pm \frac{IT16}{2}$

					Д23Г.020.016		
Изм.	Лист	№ докум.	Подп.	Дата		Лит.	Масса	Масштаб
Разраб.		Панова			Дно	И	64,4	1:10
Пров.		Лялин				Лист	Листов 1
Т.контр.							
Н.контр.		Монтер			Лист Б-ПН-6 ГОСТ 19903-74 / В Ст3сп ГОСТ 14637-79	Госстрой СССР ГПИ Горьковский Сантехпроект	
Утв.							

Формат А4

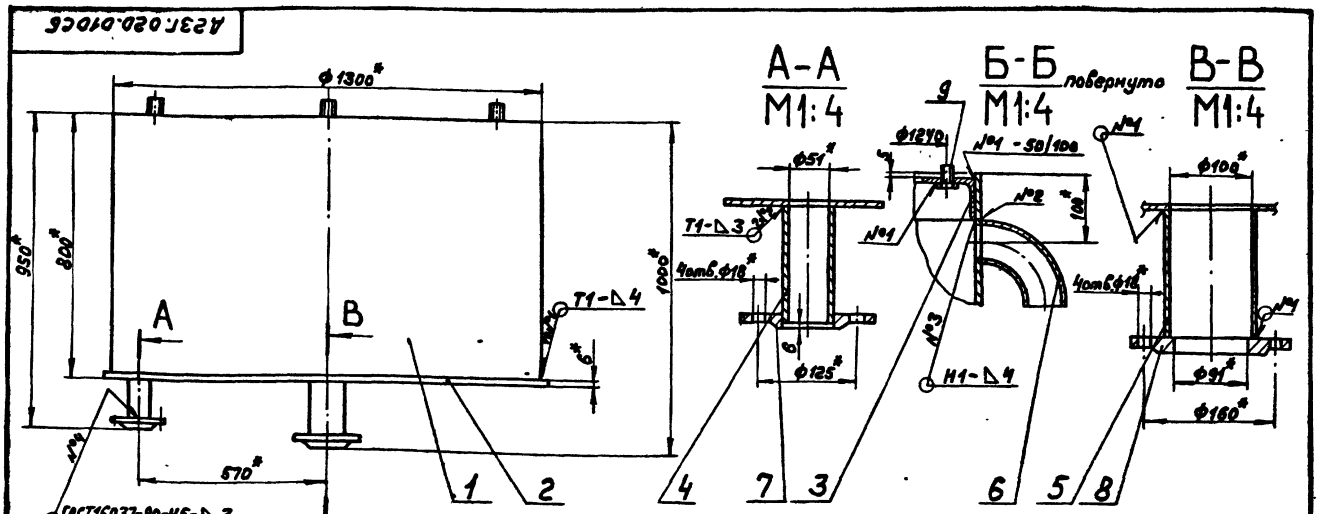

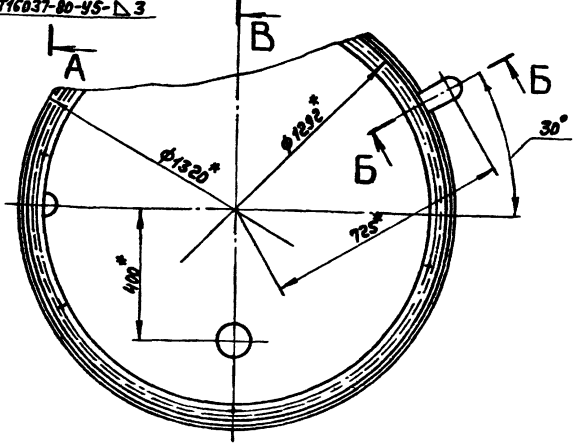

1.* Размеры для справок
2. $\pm \frac{IT16}{2}$
3. Сварные швы по ГОСТ 5264-80, кроме указанных особо.

					Д23Г.020.010СБ		
Изм.	Лист	№ докум.	Подп.	Дата		Лит.	Масса	Масштаб
Разраб.		Панова			Бак	И	183	1:10
Пров.		Лялин				Лист	Листов 1
Т.контр.							
Н.контр.		Монтер				Госстрой СССР ГПИ Горьковский Сантехпроект	
Утв.							

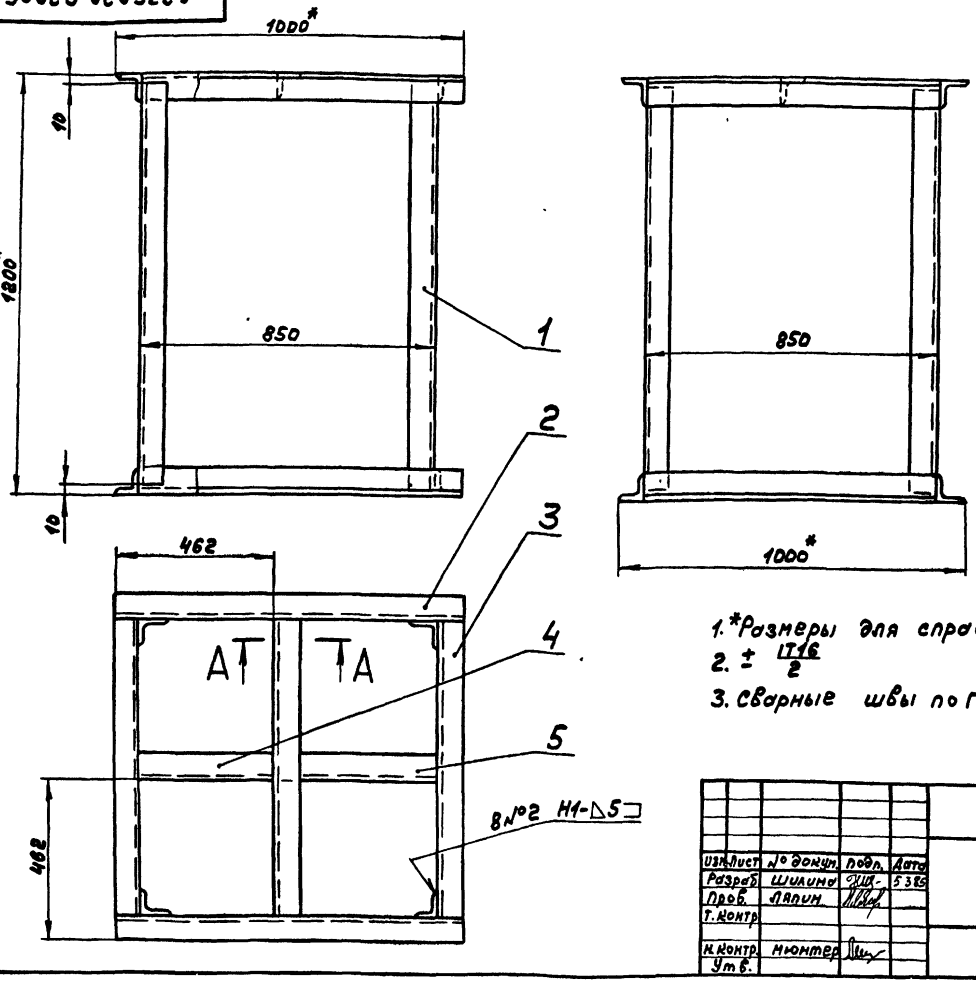

1.*Размеры для справок

2. ± IT16/2

3. Сварные швы по ГОСТ 5264-80

Изм.	Лист	№ докум.	Подп.	Дата
Разраб.	Шилина			5.85
Пров.	Лапин			
Т. контр.				
Н. контр.	Мюнтер			
Утв.				

Д23Г.020.020СБ

Опора

Лит.	Масса	Масштаб
И	96	1:10

Лист | Листов 1

Госстрой СССР ГПИ Горьковский Сантехпроект

Формат А3

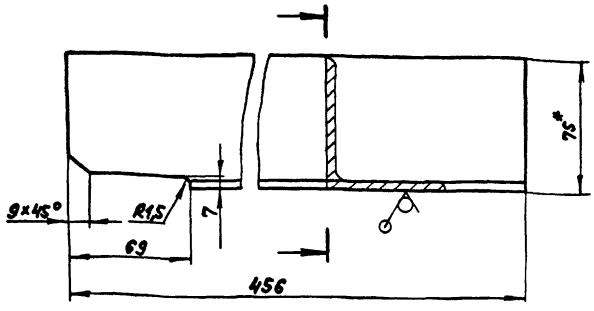

1.*Размеры для справок.

2 ± IT16/2

Изм.	Лист	№ докум.	Подп.	Дата
Разраб.	Шилина			5.85
Пров.	Лапин			
Т. контр.				
Рук. гр.	Лапин			
Н. контр.	Мюнтер			
Утв.				

Д23Г.020.025

Уголок

Лит.	Масса	Масштаб
И	3,65	1:2

Лист | Листов 1

Уголок 75×75×6-Б-ГОСТ 8509-72 / Вст3сп ГОСТ 535-79

Госстрой СССР ГПИ Горьковский Сантехпроект

Формат А4

Формат	Зона	Поз.	Обозначение	Наименование	Кол.	Примечание
				Документация		
А3			Д23Г.020.020СБ	Сборочный чертеж		
				Детали		
Б4		1	Д23Г.020.021	Стойка		
				Уголок 75×75×6-Б-ГОСТ 8509-72		
				Вст3сп ГОСТ 535-79		
				L=1180 h16 25	4	8,09кг
Б4		2	Д23Г.020.022	Уголок		
				Уголок 75×75×6-Б-ГОСТ 8509-72		
				Вст3сп ГОСТ 535-79		
				L=1000 h16 25	4	6,89кг
Б4		3	Д23Г.020.023	Уголок		
				Уголок 75×75×6-Б-ГОСТ 8509-72		
				Вст3сп ГОСТ 535-79		
				L=850 h16 25	5	5,86кг
Б4		4	Д23Г.020.024	Уголок		
				Уголок 75×75×6-Б-ГОСТ 8509-72		
				Вст3сп ГОСТ 535-79		
				L=387 h16 25	1	2,62
Б4		5	Д23Г.020.025	Уголок	1	

Инв.№ подл. | Подп. и дата | Взам. инв.№ | Инв.№ дубл. | Подп. и дата

Изм.	Лист	№ докум.	Подп.	Дата
Разраб.	Шилина			5.85
Пров.	Лапин			
Нач. отд.				
Н. контр.	Мюнтер			
Утв.				

Д23Г.020.020

Опора

Лит.	Лист	Листов
И	1	

Госстрой СССР ГПИ Горьковский Сантехпроект

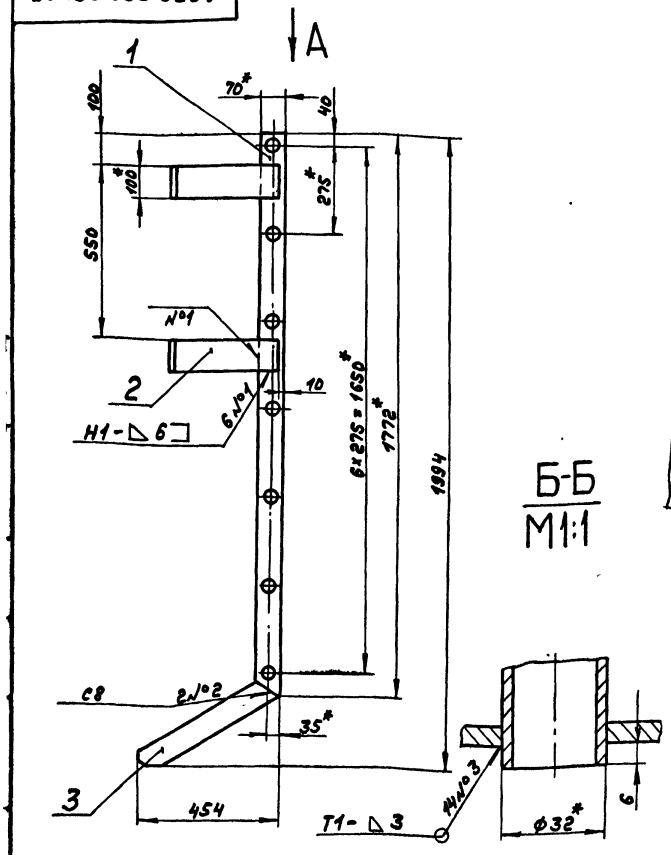

Б-Б
М1:1

Вид А

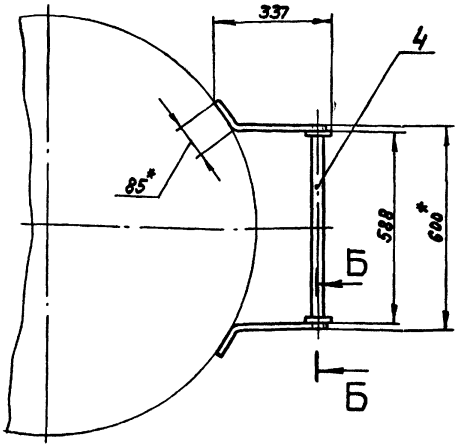

1.*Размеры для справок.
2. ± IT16/2
3. Сварные швы по ГОСТ5264-80.

					А23Г.020.030СБ		
Изм.	Лист	№ докум.	Подп.	Дата	Лестница	Лит.	Масса	Масштаб
Разраб.		Панова		5.11.15		И	28	1:10
Пров.		Лялин				Лист	Листов 1
Т.контр.						Госстрой СССР ГПИ Горьковский сантехпроект	
Н.контр.		Мюнтер					
Утв.							

Формат А3

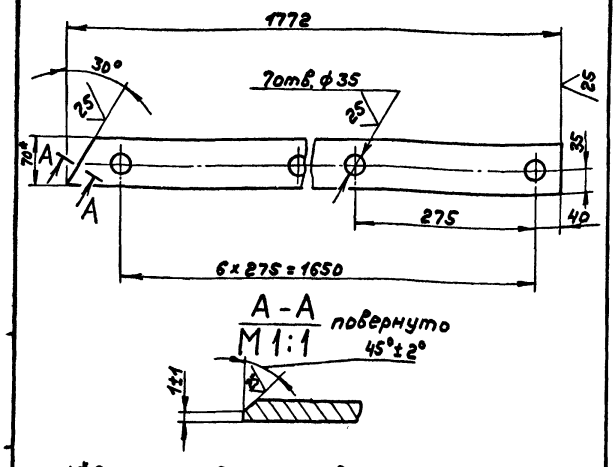

А-А
М1:1
повернуто
45°±2°

1.*Размеры для справок
2. H16, ± IT16/2

					А23Г.020.027		
Изм.	Лист	№ докум.	Подп.	Дата	Стойка	Лит.	Масса	Масштаб
Разраб.		Панова		5.11.15		И	5,8	1:5
Пров.		Лялин				Лист	Листов 1
Т.контр.						Госстрой СССР ГПИ Горьковский сантехпроект	
Н.контр.		Мюнтер			Полоса Б-2 6×70 ГОСТ103-76 Вст3сп ГОСТ535-79		
Утв.							

Формат А4

Формат	Зона	Поз.	Обозначение	Наименование	Кол.	Примечание
				Документация		
А3			А23Г.020.030СБ	Сборочный чертеж		
				Детали		
А4		1	А23Г.020.027	Стойка	2	
А4		2	А23Г.020.028	Кронштейн	2	
А4		3	А23Г.020.029	Опора	2	
Б4		4	А23Г.020.031	Ступень		
				Труба 32×3 ГОСТ10704-91 / ГОСТ10705-80		
				L=600 h16 25/	7	1,3кг

					А23Г.020.030		
Изм.	Лист	№ докум.	Подп.	Дата	Лестница	Лит.	Лист	Листов
Разраб.		Панова		5.11.15		И	1	
Пров.		Лялин				Госстрой СССР ГПИ Горьковский сантехпроект	
Нач.отд.							
Н.контр.		Мюнтер					
Утв.							

Инв.№подл. | Подп. и дата | Взам.инв.№ | Инв.№дубл. | Подп. и дата

21192-07 49 Копировал: Формат А4

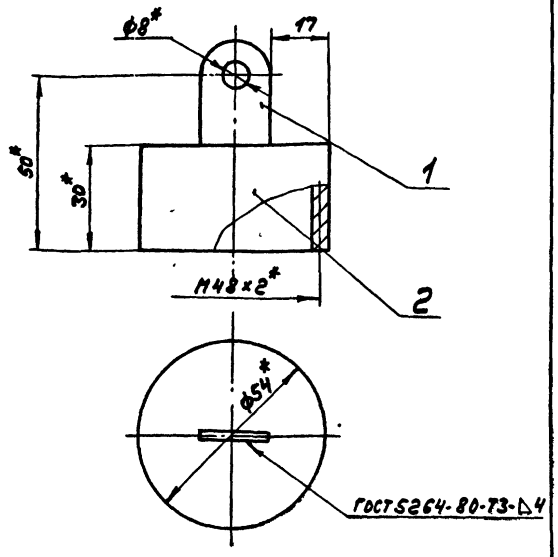

1.* Размеры для справок.

2. ± IT16/2

Изм.	Лист	№ докум.	Подп.	Дата
Разраб.	Панова			
Пров.	Лапин			
Т. контр.				
Н. контр.	Мюнтер			
Утв.				

А23Г.020.040СБ

Заглушка

Лит.	Масса	Масштаб
И	0,23	1:2

Лист	Листов 1

Госстрой СССР ГПИ Горьковский сантехпроект

Формат А4

Формат	Зона	Поз.	Обозначение	Наименование	Кол.	Примечание
				Документация		
А4			А23Г.020.040СБ	Сборочный чертеж		
				Детали		
А4	1		А23Г.020.033	Ушко	1	
А4	2		А23Г.020.034	Колпак	1	

Инв. № подл. | Подп. и дата | Взам. инв. № | Инв. № дубл. | Подп. и дата

Изм.	Лист	№ докум.	Подп.	Дата
Разраб.	Панова			
Пров.	Лапин			
Нач. отд.				
Н. контр.	Мюнтер			
Утв.				

А23Г.020.040

Заглушка

Лит.	Лист	Листов
И		1

Госстрой СССР ГПИ Горьковский сантехпроект

Формат А4

25 (√)

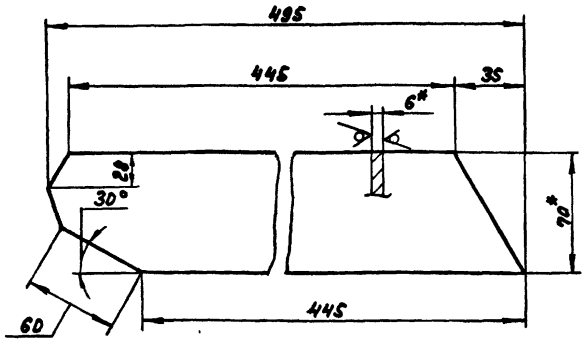

1.* Размеры для справок.

2. ± IT16/2

Изм.	Лист	№ докум.	Подп.	Дата
Разраб.	Панова			
Пров.	Лапин			
Т. контр.				
Н. контр.	Мюнтер			
Утв.				

А23Г.020.029

Опора

Лит.	Масса	Масштаб
И	1,5	1:2

Лист	Листов 1

Полоса Б-2 6х70 ГОСТ 103-76
Вст3сп ГОСТ 535-79

Госстрой СССР ГПИ Горьковский сантехпроект

Формат А4

(√)

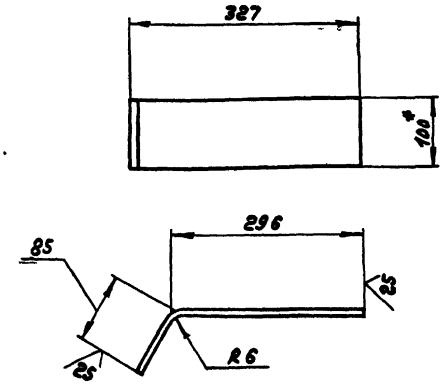

1.* Размеры для справок.

2. ± IT16/2

Инв. № подл. | Подп. и дата | Взам. инв. № | Инв. № дубл. | Подп. и дата

Изм.	Лист	№ докум.	Подп.	Дата
Разраб.	Панова			
Пров.	Лапин			
Т. контр.				
Н. контр.	Мюнтер			
Утв.				

А23Г.020.028

Кронштейн

Лит.	Масса	Масштаб
И	1,8	1:5

Лист	Листов 1

Полоса Б-2 6х100 ГОСТ 103-76
Вст3сп ГОСТ 535-79

Госстрой СССР ГПИ Горьковский сантехпроект

Формат А4

Д23Г.020.050С6

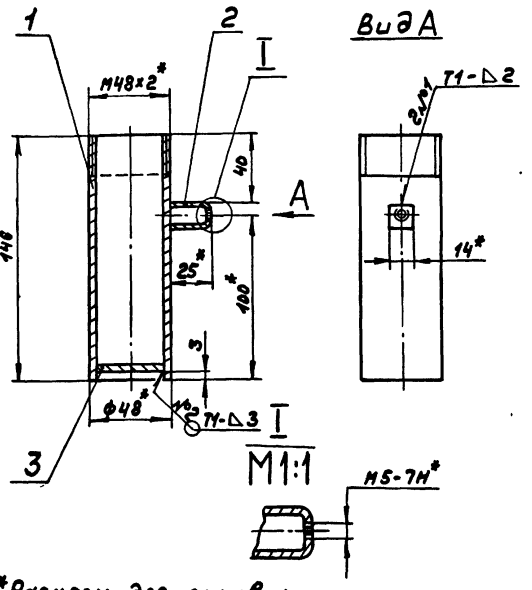

1.* Размеры для справок.
2. $\pm \frac{IT16}{2}$
3. Сварные швы по ГОСТ 5264-80.

Изм	Лист	№ докум	Подп.	Дата	Д23Г.020.050С6	Лит.	Масса	Масштаб
Разраб		Панова		5.3.85	Корпус	И	0,62	1:2
Пров.		Ляпин				Лист	Листов 1	
Т. контр						Госстрой СССР ГПИ Горьковский Сантехпроект		
Н. контр		Мюнтер						
Утв.								

Формат А4

Формат	Зона	Поз.	Обозначение	Наименование	Кол.	Примечание
				Документация		
А4			Д23Г.020.050С6	Сборочный чертеж		
				Детали		
А4		1	Д23Г.020.035	Труба	1	
А4		2	Д23Г.020.036	Бобышка	1	
Б4		3	Д23Г.020.037	Дно		
				Лист Б-ПН-3 ГОСТ 19903-74		
				5-II-Н-8 Ст3сп ГОСТ 16523-70		
				ф40 h16 25	1	0,03кг

Изм	Лист	№ докум	Подп.	Дата	Д23Г.020.050	Лит.	Лист	Листов
Разраб		Панова		5.3.85	Корпус	И		1
Пров.		Ляпин				Госстрой СССР ГПИ Горьковский Сантехпроект		
Нач. отд								
Н. контр		Мюнтер						
Утв.								

Инв. № подл. | Подп. и дата | Взам. инв. № | Инв. № дубл. | Подп. и дата

Формат А4

Д23Г.020.034

12,5 (√)

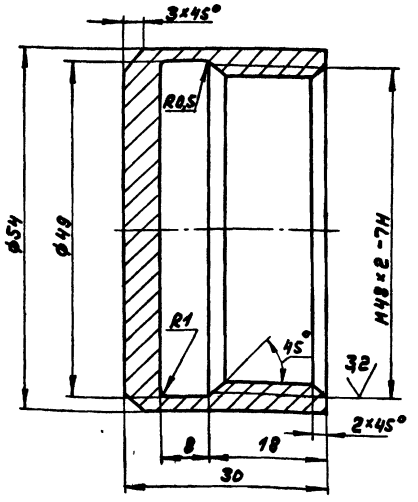

1.* Размеры для справок.
2. Н14, h14, $\pm \frac{IT14}{2}$

Изм	Лист	№ докум	Подп.	Дата	Д23Г.020.034	Лит.	Масса	Масштаб
Разраб		Панова		5.3.85	Колпак	И	0,21	2:1
Пров.		Ляпин				Лист	Листов 1	
Т. контр					Сталь 35 ГОСТ 1050-74	Госстрой СССР ГПИ Горьковский Сантехпроект		
Н. контр		Мюнтер						
Утв.								

Формат А4

Д23Г.020.033

25 (√)

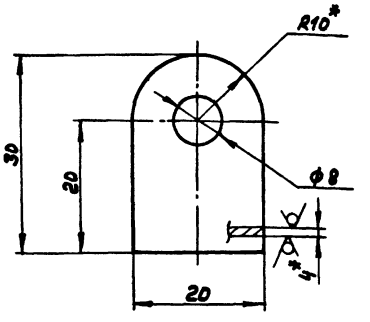

1.* Размеры для справок.
2. Н14, h14, $\pm \frac{IT14}{2}$

Изм	Лист	№ докум	Подп.	Дата	Д23Г.020.033	Лит.	Масса	Масштаб
Разраб		Панова		5.3.85	Ушко	И	0,02	2:1
Пров.		Ляпин				Лист	Листов 1	
Т. контр					Лист Б-ПН-4 ГОСТ 19903-74	Госстрой СССР ГПИ Горьковский Сантехпроект		
Н. контр		Мюнтер			ВСт3сп ГОСТ 14637-79			
Утв.								

Инв. № подл. | Подп. и дата | Взам. инв. № | Инв. № дубл. | Подп. и дата

Копировал:

Формат А4

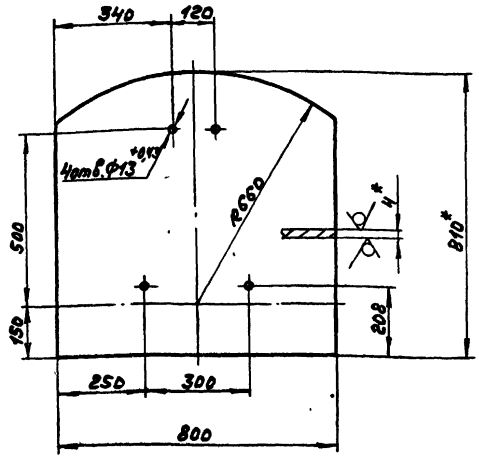

1.*Размеры для справок.
2. ± IT16/2

Изм.	Лист	№ докум.	Подп.	Дата
Разраб.	Шилина			9.85
Пров.	Лапин			
Т. контр.				
Нач. отд.				
Н. контр.	Мюнтер			
Утв.				

Д 23Г.020.039

Лист

Лит.	Масса	Масштаб
И	20,35	1:10
Лист	Листов 1	

Лист 6-ЛН-4 ГОСТ 19903-74
Вст3сп ГОСТ 14637-79

Госстрой СССР ГПИ Горьковский сантехпроект

Формат А4

Поз.	Обозначение	Наименование	Кол.	Примечание
		Документация		
93	Д 23Г.020.060СБ	Сборочный чертеж		
		Детали		
А4	1 Д 23Г.020.039	Лист	1	
А4	2 Д 23Г.020.041	Ручка	1	
А4	3 Д 23Г.020.042	Петля	2	
А4	4 Д 23Г.020.043	Упор	2	

Инв.№ подл. | Подп. и дата | Взам.инв.№ | Инв.№ дубл. | Подп. и дата

Изм.	Лист	№ докум.	Подп.	Дата
Разраб.	Шилина			9.85
Пров.	Лапин			
Нач. отд.				
Н. контр.	Мюнтер			
Утв.				

Д 23Г.020.060

Люк

Лит.	Лист	Листов
И		1

Госстрой СССР ГПИ Горьковский сантехпроект

Формат А4

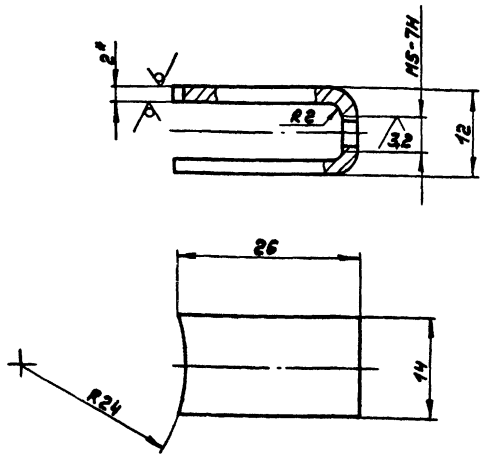

1.*Размеры для справок.
2. h14, ± IT14/2

Изм.	Лист	№ докум.	Подп.	Дата
Разраб.	Панова			9.85
Пров.	Лапин			
Т. контр.				
Н. контр.	Мюнтер			
Утв.				

Д 23Г.020.036

Бобышка

Лит.	Масса	Масштаб
И	0,01	2:1
Лист	Листов 1	

Лист 6-ЛН-2 ГОСТ 19903-74
Лист 5-II-Н-Вст3сп ГОСТ 16523-74

Госстрой СССР ГПИ Горьковский сантехпроект

Формат А4

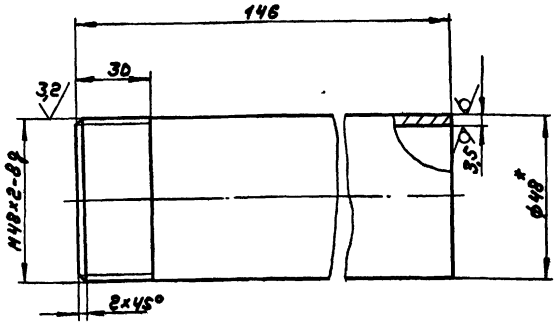

1.*Размеры для справок.
2. h14, ± IT14/2

Инв.№ подл. | Подп. и дата | Взам.инв.№ | Инв.№ дубл. | Подп. и дата

Изм.	Лист	№ докум.	Подп.	Дата
Разраб.	Панова			9.85
Пров.	Лапин			
Т. контр.				
Н. контр.	Мюнтер			
Утв.				

Д 23Г.020.035

Труба

Лит.	Масса	Масштаб
И	0,58	1:1
Лист	Листов 1	

Труба 48х3,5 ГОСТ 10704-76 / Д ГОСТ 10705-80

Госстрой СССР ГПИ Горьковский сантехпроект

Формат А4

Д23Г.020.042

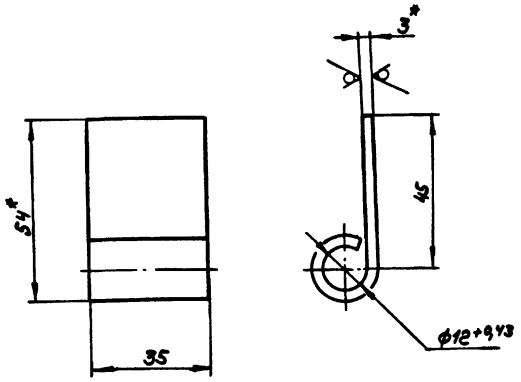

1.*Размеры для справок.
2. ± IT16/2

					Д23Г.020.042			
Изм.	Лист	№ докум.	Подп.	Дата	Петля	Лит.	Масса	Масштаб
Разраб.		Шилина		4.03.85		И	0,07	1:1
Пров.		Ляпин				Лист	Листов 1	
Т. контр.								
Рук. гр.		Ляпин			Лист 5-ПН-3 ГОСТ19903-74 / 5-IV-Н8Ст3сп ГОСТ16523-70	Госстрой ССР ГПИ Горьковский Сантехпроект		
Н. контр.		Мюнтер						
Утв.								

Формат А4

Д23Г.020.041

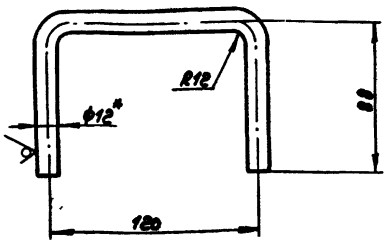

1.*Размеры для справок.
2. ± IT16/2

					Д23Г.020.041			
Изм.	Лист	№ докум.	Подп.	Дата	Ручка	Лит.	Масса	Масштаб
Разраб.		Шилина		4.03.85		И	0,26	1:2
Пров.		Ляпин				Лист	Листов 1	
Т. контр.								
Рук. гр.		Ляпин			Круг 12-В-ГОСТ2590-71 / Вст3сп ГОСТ535-79	Госстрой ССР ГПИ Горьковский Сантехпроект		
Н. контр.		Мюнтер						
Утв.								

Инв. № подл. | Подп. и дата | Взам. инв. № | Инв. № дубл. | Подп. и дата

Формат А4

Д23Г.020.060СБ

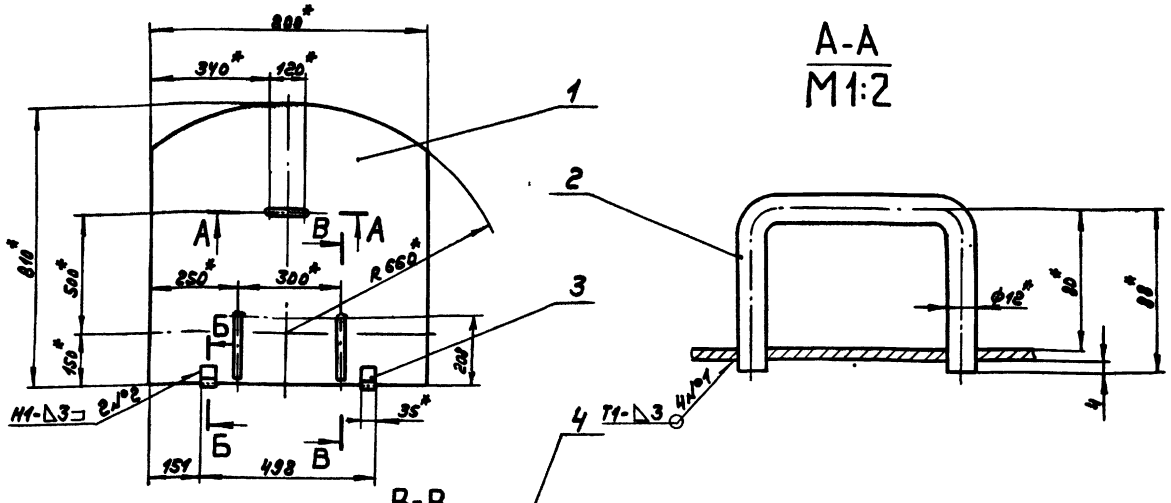

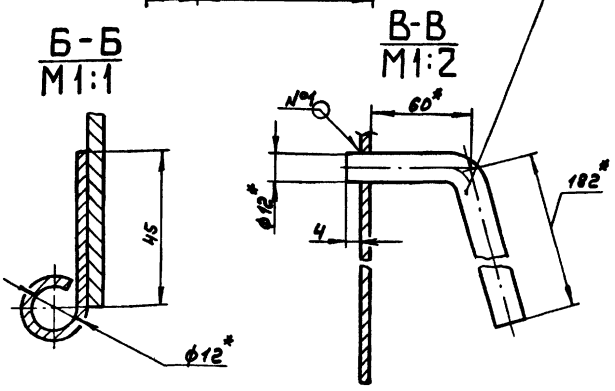

1.*Размеры для справок.
2. ± IT16/2
3. Сварные швы по ГОСТ5264-80.

					Д23Г.020.060СБ			
Изм.	Лист	№ докум.	Подп.	Дата	Люк	Лит.	Масса	Масштаб
Разраб.		Шилина		4.03.85		И	21	1:10
Пров.		Ляпин				Лист	Листов 1	
Т. контр.								
Рук. гр.		Ляпин				Госстрой ССР ГПИ Горьковский Сантехпроект		
Н. контр.		Мюнтер						
Утв.								

 Копировал: Формат А3

А23Г.020.046

25 (V)

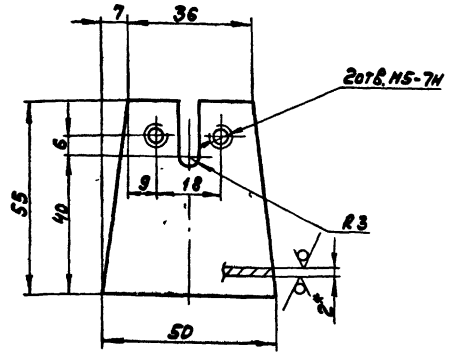

1.*Размеры для справок.

2. H14, h14, ± IT16/2

Изм.	Лист	№ докум.	Подп.	Дата	
Разраб.		Шилина			4.03.85
Пров.		Лапин			
Т.контр.					
Рук.гр.		Лапин			
Н.контр.		Монтер			
Утв.					

Д23Г.020.046

Стойка

Лит.	Масса	Масштаб
И	0,03	1:1

Лист | Листов 1

Лист Б-ПН-2 ГОСТ19903-74 / Б-15-Н Вст3сп ГОСТ16523-70

ГПИ Госстрой СССР Горьковский Сантехпроект

Формат А4

А23Г.020.045

25 (V)

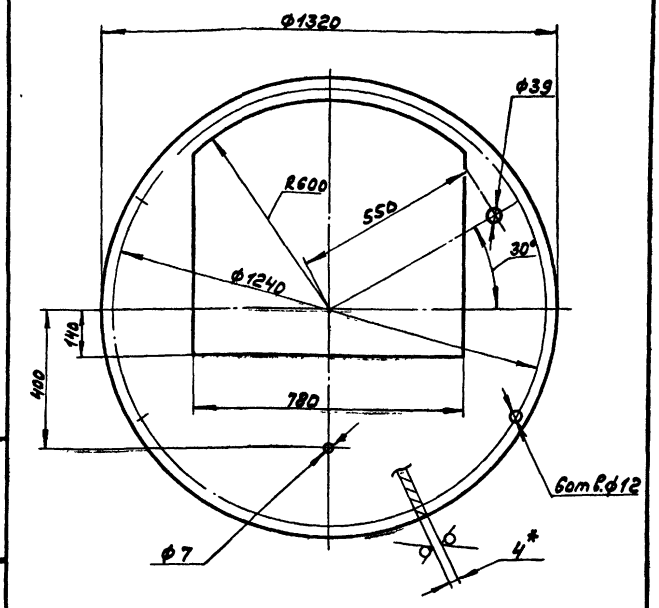

1.*Размеры для справок.

2. H14, h14, ± IT16/2

Изм.	Лист	№ докум.	Подп.	Дата	
Разраб.		Шилина			4.03.85
Пров.		Лапин			
Т.контр.					
Рук.гр.		Лапин			
Н.контр.		Монтер			
Утв.					

Д23Г.020.045

Лист

Лит.	Масса	Масштаб
И	23,8	1:10

Лист | Листов 1

Лист Б-ПН-4 ГОСТ19903-74 / Вст3сп ГОСТ14637-79

ГПИ Госстрой СССР Горьковский Сантехпроект

Формат А4

Формат	Зона	Поз.	Обозначение	Наименование	Кол.	Примечание
				Документация		
А4			А23Г.020.070СБ	Сборочный чертеж		
				Детали		
А4		1	А23Г.020.042	Петля	2	
А4		2	А23Г.020.045	Лист	1	
А4		3	А23Г.020.046	Стойка	4	
Б4		4	А23Г.020.047	Труба		
				Труба 10×1,2 ГОСТ10704-76 / А ГОСТ10705-80		
				L=65 h16 (25)	1	0,016кг
А4		5	А23Г.020.048	Опора	1	
Б4		6	А23Г.020.049	Накладка		
				Лист Б-ПН-5 ГОСТ19903-74 / Вст3сп ГОСТ14637-79		
				(45×45) h16 (25)	2	0,079кг
Б4		7	А23Г.020.051	Труба		
				Труба 45×3 ГОСТ10704-76 / А ГОСТ10705-80		
				L=144 h16 (25)	1	0,45кг
				Стандартные изделия		
		8		Фланец 1-40-10 Вст3сп ГОСТ12820-80	1	

Изм.	Лист	№ докум.	Подп.	Дата
Разраб.		Шилина		4.03.85
Пров.		Лапин		
Н.контр.				
Н.контр.		Монтер		
Утв.				

Д23Г.020.070

Крышка

Лит.	Лист	Листов
И		1

ГПИ Госстрой СССР Горьковский Сантехпроект

Формат А4

А23Г.020.043

12,5 (V)

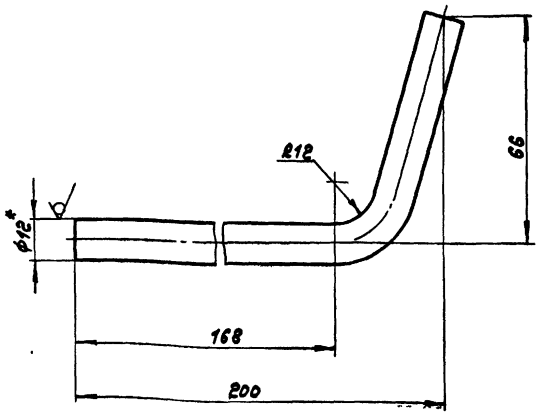

1.*Размеры для справок.

2. ± IT16/2

Изм.	Лист	№ докум.	Подп.	Дата	
Разраб.		Шилина			4.03.85
Пров.		Лапин			
Т.контр.					
Рук.гр.		Лапин			
Н.контр.		Монтер			
Утв.					

Д23Г.020.043

Упор

Лит.	Масса	Масштаб
И	0,22	1:1

Лист | Листов 1

Круг 12-В-ГОСТ2590-71 / Вст3сп ГОСТ535-79

ГПИ Госстрой СССР Горьковский Сантехпроект

Формат А4

Копировал:

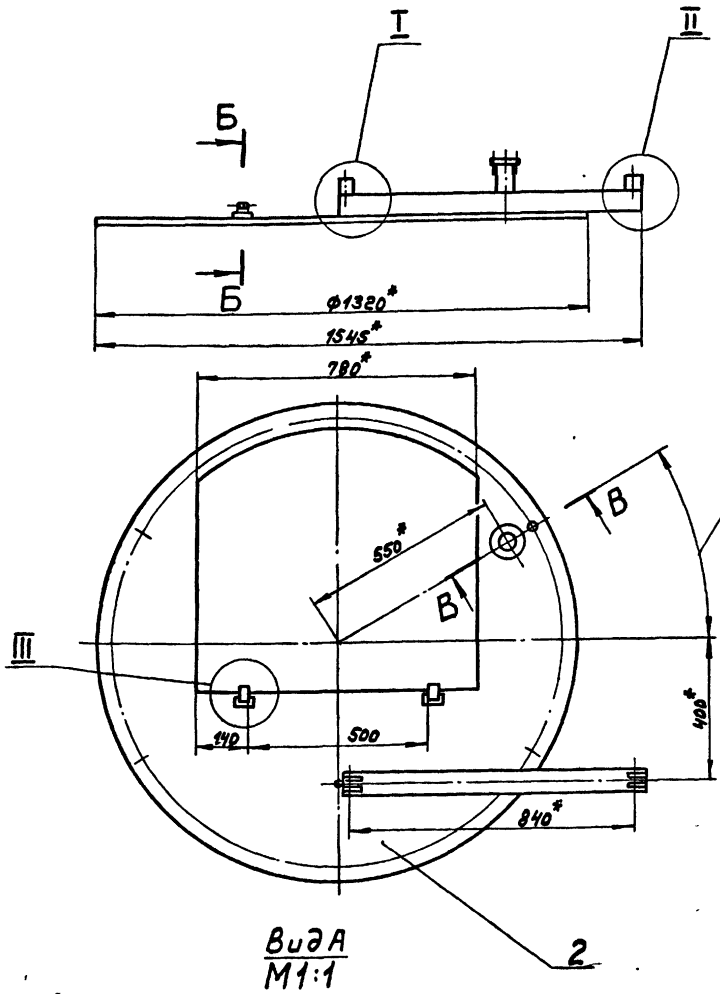

I
М1:1

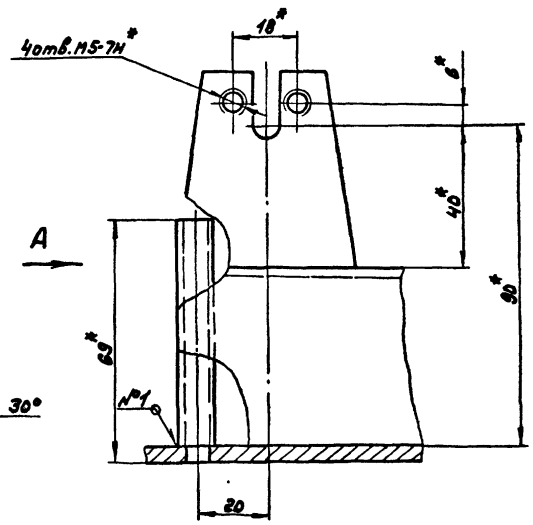

II
М1:1

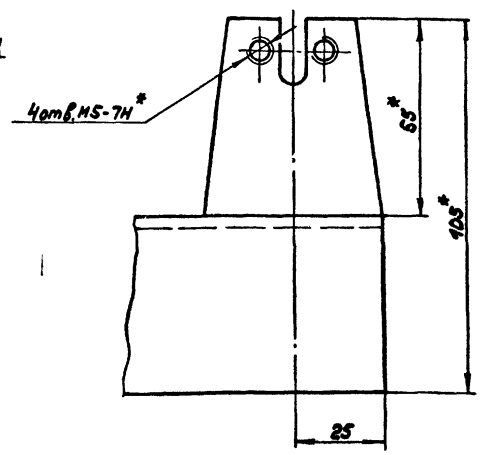

Вид А
М1:1

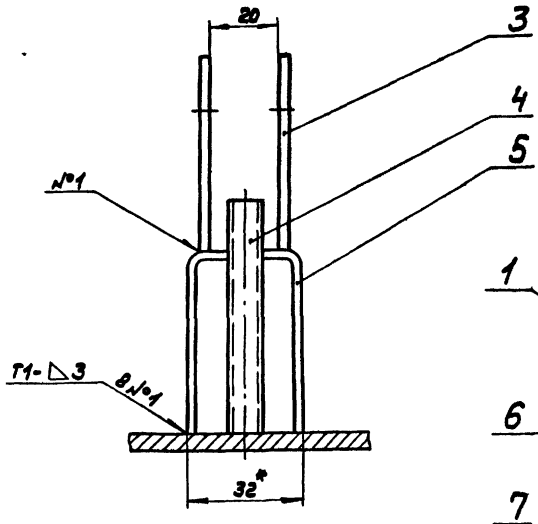

Б-Б
М1:1

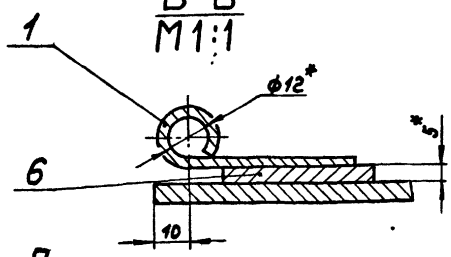

III
М1:2

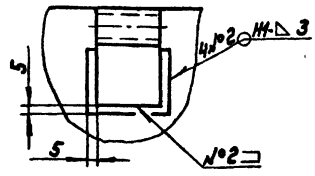

В-В
М1:2

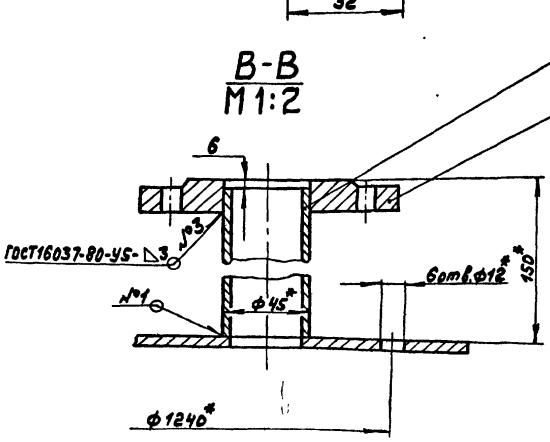

1*Размеры для справок.

2. $\pm \frac{IT16}{2}$

3. Сварные швы по ГОСТ5264-80, кроме указанных особо.

					Д 23Г.020.070СБ			
Изм.	Лист	№ докум.	Подп.	Дата		Лит.	Масса	Масштаб
Разраб.		Шилина		3.85	Крышка	И	28	1:10
Пров.		Лялин				Лист	Листов 1	
Т.контр.						Госстрой СССР, ГПИ Горьковский сантехпроект		
Рук.гр.		Лялин						
Н.контр.		Инютер						
Утв.								

Копировал: Формат А2

Д23Г.020.053

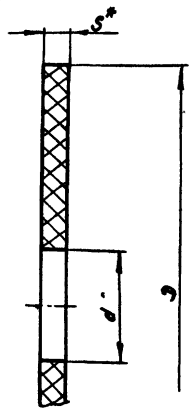

Обозначение	Размеры D	d	S*	Масса, кг
Д23Д.020.053	69	16	3	0,01
-01	138	45	3	0,04
-02	138	90	6	0,038

*Размеры для справок.

Изм.	Лист	№ докум.	Подп.	Дата
Разраб.		Панова		7.3.85
Пров.		Ляпин		
Т.контр.				
Н.контр.		Мюнтер		
Утв.				

Д23Г.020.053

Кольцо

Лит.	Масса	Масштаб
И	см. табл.	—

Лист | Листов 1

Лист ПВD STУ 6-05-1313-75 / 107-07 ГОСТ16337-77

Госстрой СССР ГПИ Горьковский Сантехпроект

Формат А4

Д23Г.020.080СБ

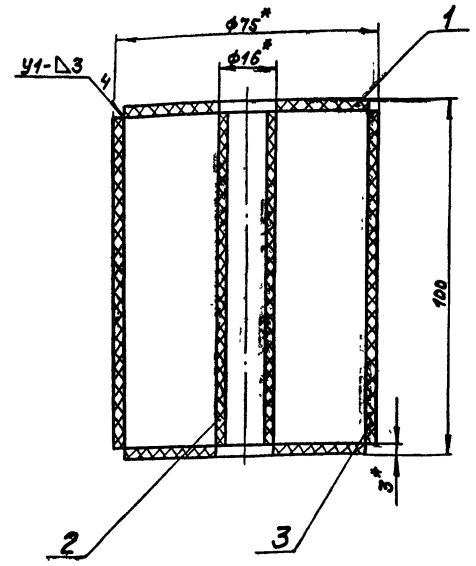

1.*Размеры для справок.
2. Сварные швы по ГОСТ 16310-80

Изм.	Лист	№ докум.	Подп.	Дата
Разраб.		Панова		7.3.85
Пров.		Ляпин		
Т.контр.				
Н.контр.		Мюнтер		
Утв.				

Д23Г.020.080СБ

Поплавок

Лит.	Масса	Масштаб
И	0,1	1:2

Лист | Листов 1

Госстрой СССР ГПИ Горьковский Сантехпроект

Формат А4

Формат	Зона	Поз.	Обозначение	Наименование	Кол.	Примечание
				Документация		
А4			Д23Г.020.080СБ	Сборочный чертеж		
				Детали		
А4		1	Д23Г.020.053	Кольцо	2	
Б4		2	Д23Г.020.054	Трубка		
				Труба ПВП16Т		
				ГОСТ 18599-73		
				L=94	1	0,01кг
Б4		3	Д23Г.020.055	Корпус		
				Труба ПВП 75 СЛ		
				ГОСТ 18599-73		
				L=94	1	0,06кг

Изм.	Лист	№ докум.	Подп.	Дата
Разраб.		Панова		7.3.85
Пров.		Ляпин		
Нач.отд.				
Н.контр.		Мюнтер		
Утв.				

Д23Г.020.080

Поплавок

Лит.	Лист	Листов
И		1

Госстрой СССР ГПИ Горьковский Сантехпроект

Формат А4

Д23Г.020.048

25/(√)

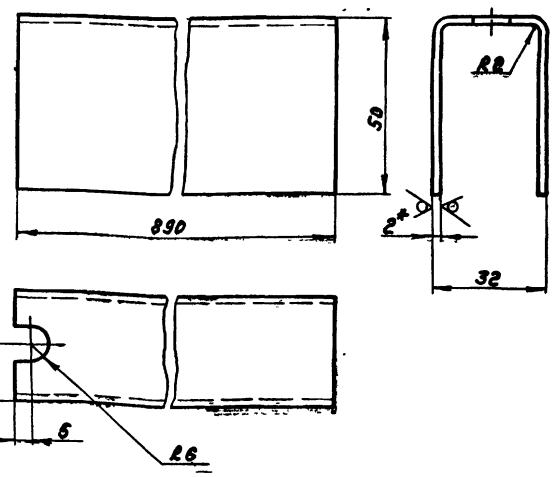

1.*Размеры для справок
2. $\pm \frac{IT16}{2}$

Изм.	Лист	№ докум.	Подп.	Дата
Разраб.		Шилина		4.03.85
Пров.		Ляпин		
Т.контр.				
Рук.гр.		Ляпин		
Н.контр.		Мюнтер		
Утв.				

Д23Г.020.048

Опора

Лит.	Масса	Масштаб
И	1,76	1:1

Лист | Листов 1

Лист Б-ПН-2 ГОСТ19903-74 / 5-Гр-Н-8Ст3сп ГОСТ16523-70

Госстрой СССР ГПИ Горьковский Сантехпроект

Формат А4

Инв.№подл. | Подп. и дата | Взам.инв.№ | Инв.№дубл. | Подп. и дата

21192-07 56

Копировал:

Формат	Зона	Поз.	Обозначение	Наименование	Кол.	Примечание
				Документация		
А4			А23Г.020.100СБ	Сборочный чертеж		
				Детали		
А4		1	А23Г.020.053-01	Кольцо	1	
Б4		2	А23Г.020.058	Труба		
				Труба ПВП45С		
				ГОСТ 18599-73		
				L=797	1	0,23кг

Изм.	Лист	№ докум.	Подп.	Дата
Разраб.		Панова		
Пров.		Лапин		
Нач.отд.				
Н.контр.		Мюнтер		
Утв.				

А23Г.020.100

Патрубок

Лит.	Лист	Листов
И		1

Госстрой СССР ГПИ Горьковский сантехпроект

Формат А4

А23Г.020.057

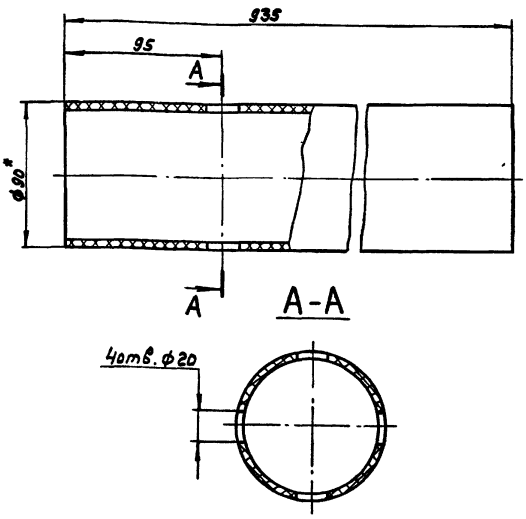

*Размеры для справок

Изм.	Лист	№ докум.	Подп.	Дата
Разраб.		Панова		
Пров.		Лапин		
Т.контр.				
Н.контр.		Мюнтер		
Утв.				

А23Г.020.057

Труба

Лит.	Масса	Масштаб
И	1,3	1:2
Лист	Листов 1	

Труба ПВП90С ГОСТ 18599-73

Госстрой СССР ГПИ Горьковский сантехпроект

Формат А4

А23Г.020.090СБ

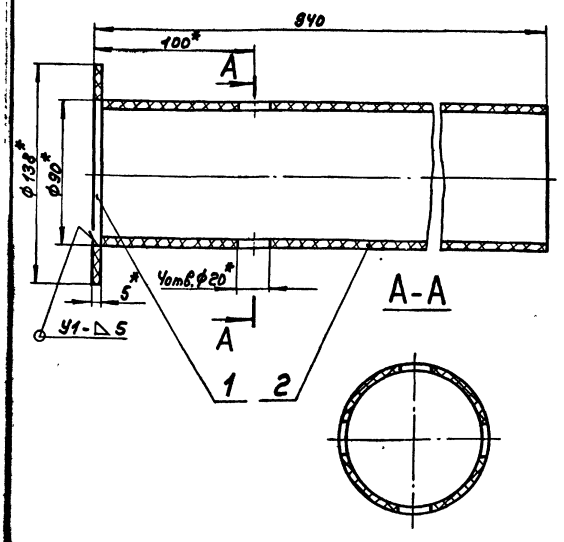

1. *Размеры для справок.
2. Сварные швы по ГОСТ 16310-80.

Изм.	Лист	№ докум.	Подп.	Дата
Разраб.		Панова		
Пров.		Лапин		
Т.контр.				
Н.контр.		Мюнтер		
Утв.				

А23Г.020.090СБ

Патрубок

Лит.	Масса	Масштаб
И	1,34	1:2
Лист	Листов 1	

Госстрой СССР ГПИ Горьковский сантехпроект

Формат А4

Формат	Зона	Поз.	Обозначение	Наименование	Кол.	Примечание
				Документация		
А4			А23Г.020.090СБ	Сборочный чертеж		
				Детали		
А4		1	А23Г.020.053-02	Кольцо	1	
А4		2	А23Г.020.057	Труба	1	

Изм.	Лист	№ докум.	Подп.	Дата
Разраб.		Панова		
Пров.		Лапин		
Нач.отд.				
Н.контр.		Мюнтер		
Утв.				

А23Г.020.090

Патрубок

Лит.	Лист	Листов
И		1

Госстрой СССР ГПИ Горьковский сантехпроект

Формат А4

23А.316.000

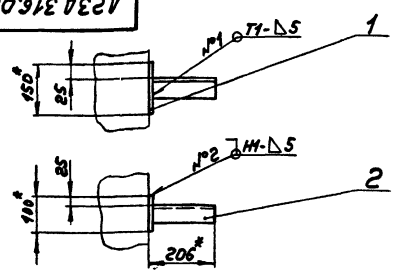

1.*Размеры для справок
2. ± IT16/2
3. Сварные швы по ГОСТ5264-80

Формат	Зона	Поз.	Обозначение	Наименование	Кол.	Примечание
				Детали		
Б4		1	Д 23Д.316.001	Пластина		
				Лист Б-ПН-6 ГОСТ 19903-74		
				Вст.3сп ГОСТ 14637-79		
				(100×150) h16 2S	1	0,7кг
Б4		2	Д 23Д.316.002	Кронштейн		
				Уголок 50×50×5-Б-ГОСТ 8509-72		
				Вст.3сп ГОСТ 535-79		
				L=200 h16 2S	1	0,7кг.

Д 23Д.316.000

Изм.	Лист	№ докум.	Подп.	Дата
Разраб.		Нордвинкин		4.11.15
Пров.		Нордвинкин		
Т. контр.				
Нач. отд.		Вольский		
Н. контр.		Мюнтер		
Утв.				

Опора

Лит.	Масса	Масштаб
И	1,4	1:10
Лист	Листов 1	

Госстрой СССР ГПИ Горьковский сантехпроект

Формат А4

23А.315.000

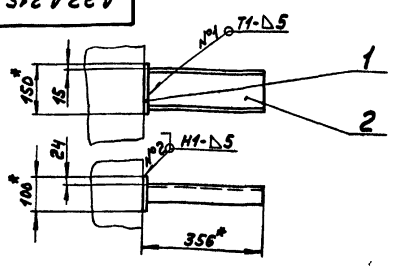

1.*Размеры для справок
2. ± IT16/2
3. Сварные швы по ГОСТ5264-80

Формат	Зона	Поз.	Обозначение	Наименование	Кол.	Примечание
				Детали		
Б4		1	Д 23Д 315.001	Пластина		
				Лист Б-ПН-6 ГОСТ 19903-74		
				Вст 3сп ГОСТ 14637-79		
				(100×150) h16 2S	1	0,7кг
Б4		2	Д 23Д 315.002	Кронштейн		
				Швеллер 12 ГОСТ 8240-72		
				Вст.3сп ГОСТ 535-79		
				L=350 h16 2S	1	3,7кг

Д 23Д.315.000

Изм.	Лист	№ докум.	Подп.	Дата
Разраб.		Нордвинкин		4.11.15
Пров.		Нордвинкин		
Т. контр.				
Нач. отд.		Вольский		
Н. контр.		Мюнтер		
Утв.				

Опора

Лит.	Масса	Масштаб
И	4,3	1:10
Лист	Листов 1	

Госстрой СССР ГПИ Горьковский сантехпроект

Формат А4

23А.314.000

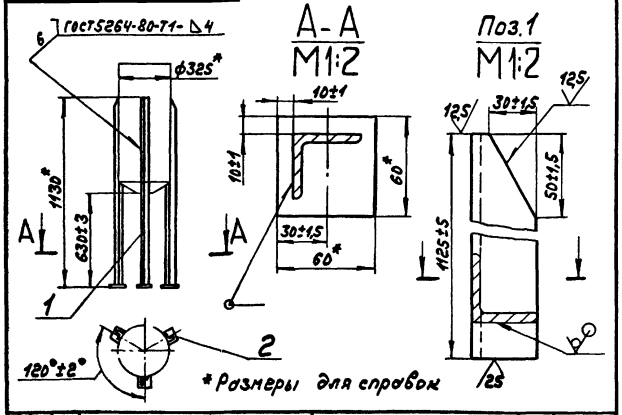

*Размеры для справок

Формат	Зона	Поз.	Обозначение	Наименование	Кол.	Примечание
				Детали		
Б4		1	Д 23Д.314.001	Стойка		
				Уголок 40×40×4-Б-ГОСТ 8509-72		
				Вст.3сп ГОСТ 535-79	3	2,7кг
Б4		2	Д 23Д.314.002	Плита		
				Лист Б-ПН-5 ГОСТ 19903-74		
				Вст.3сп ГОСТ 14637-79		
				□ 60 h16 2S	3	0,12кг

Д 23Д.314.000

Изм.	Лист	№ докум.	Подп.	Дата
Разраб.		Нордвинкин		4.11.15
Пров.		Нордвинкин		
Т. контр.				
Нач. отд.		Вольский		
Н. контр.		Мюнтер		
Утв.				

Опора под грязевик

Лит.	Масса	Масштаб
И	8,46	1:20
Лист	Листов 1	

Госстрой СССР ГПИ Горьковский сантехпроект

Формат А4

23Г.020.100СБ

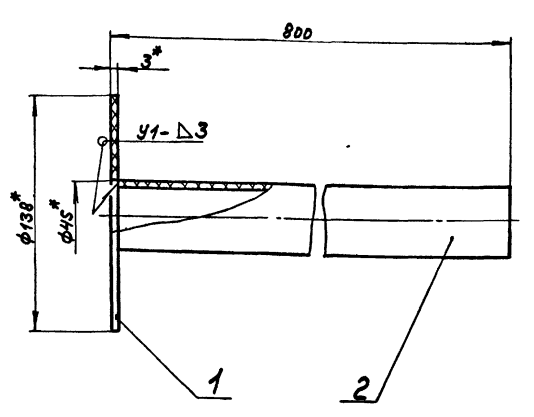

1.*Размеры для справок.
2. Сварные швы по ГОСТ 16310-80

Изм.	Лист	№ докум.	Подп.	Дата
Разраб.		Панова		4.11.15
Пров.		Лялин		
Т. контр.				
Н. контр.		Мюнтер		
Утв.				

Патрубок

Лит.	Масса	Масштаб
И	0,27	1:2
Лист	Листов 1	

Госстрой СССР ГПИ Горьковский сантехпроект

Формат А4

Копировал:

Д23Д.318.000

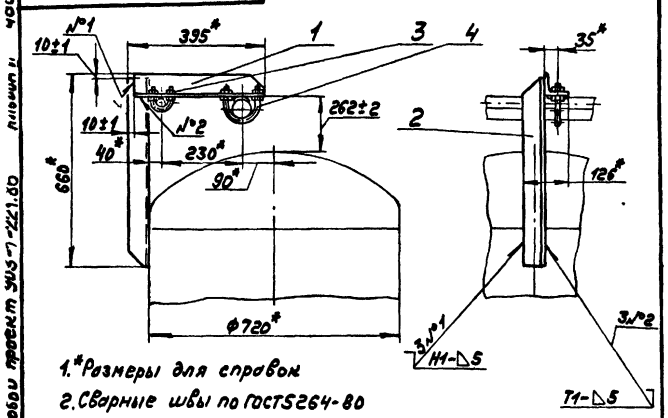

1.*Размеры для справок
2.Сварные швы по ГОСТ5264-80

Формат	Зона	Поз.	Обозначение	Наименование	Кол.	Примечание
				Детали		
А3		1	Д23Д.318.001	Кронштейн	1	
А4		2	Д23Д.318.002	Стойка	1	
				Стандартные изделия		
				Опоры подвижные ГОСТ14911-82		
		3		ОПБ 2-32	1	
		4		ОПБ 2-76	1	

Изм.	Лист	№ докум.	Подп.	Дата
Разраб.		Мордвинкин		4.11.85
Пров.		Мордвинкин		
Т.контр.				
Нач.отд.		Вольский		
Н.контр.		Мюнтер		
Утв.				

Д23Д.318.000

Опора трубопроводов

Лит.	Масса	Масштаб
И	5,5	1:10

Лист | Листов 1

Госстрой СССР ГПИ Горьковский Сантехпроект

формат А4

Д23Д.317.002

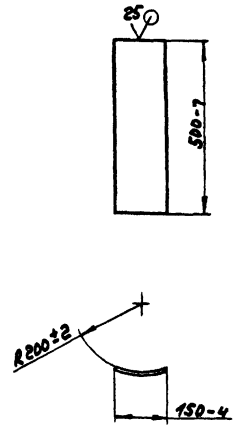

Изм.	Лист	№ докум.	Подп.	Дата
Разраб.		Мордвинкин		4.11.85
Пров.		Мордвинкин		
Т.контр.				
Н.контр.		Мюнтер		
Утв.				

Д23Д.317.002

Накладка

Лит.	Масса	Масштаб
И	1,77	1:10

Лист | Листов 1

Лист 5-ПН-3 ГОСТ19903-74
5-II-Н-8 Ст.3сп ГОСТ16523-70

Госстрой СССР ГПИ Горьковский Сантехпроект

формат А4

Д23Д.317.000СБ

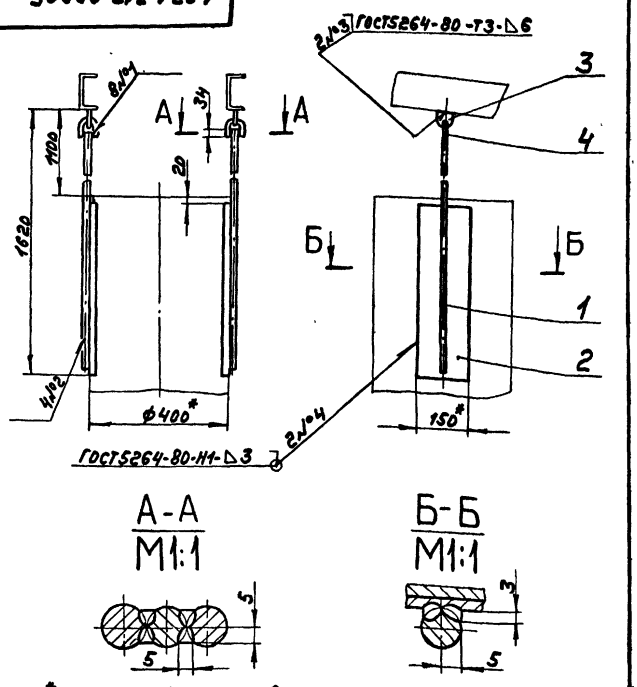

1.*Размеры для справок
2. $\pm \frac{1716}{2}$
3.Сварка ручная дуговая

Изм.	Лист	№ докум.	Подп.	Дата
Разраб.		Мордвинкин		4.11.85
Пров.		Мордвинкин		
Т.контр.				
Нач.отд.		Вольский		
Н.контр.		Мюнтер		
Утв.				

Д23Д.317.000СБ

Подвеска предохранительного устройства

Лит.	Масса	Масштаб
И	6,9	1:10

Лист | Листов 1

Госстрой СССР ГПИ Горьковский Сантехпроект

формат А4

Формат	Зона	Поз.	Обозначение	Наименование	Кол.	Примечание
				Документация		
А4			Д23Д.317.000СБ	Сборочный чертеж		
				Детали		
Б4		1	Д23Д.317.001	Тяга		
				Круг 12-В-ГОСТ2590-71		
				8Ст3сп ГОСТ535-79		
				L=1595 h 16 25	2	1,42кг
А4		2	Д23Д.317.002	Накладка	2	
				Стандартные изделия		
		3		Проушина 14		
				ГОСТ16127-78	2	
		4		Ушко 12		
				ГОСТ16127-78	2	

Изм.	Лист	№ докум.	Подп.	Дата
Разраб.		Мордвинкин		4.11.85
Пров.		Мордвинкин		
Нач.отд.		Вольский		
Н.контр.		Мюнтер		
Утв.				

Д23Д.317.000

Подвеска предохранительного устройства

Лит.	Лист	Листов
И		1

Госстрой СССР ГПИ Горьковский Сантехпроект

Копировал: формат А4

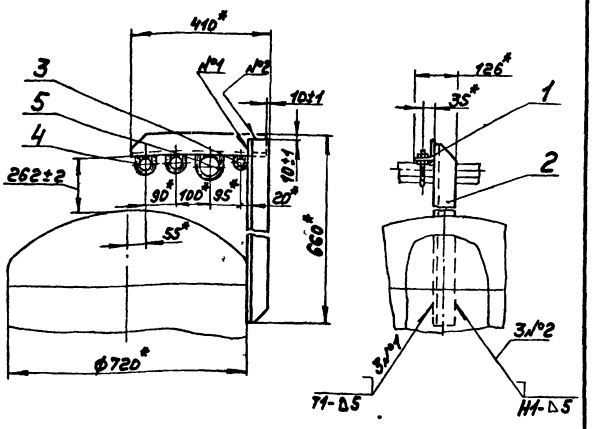

1.* Размеры для справок.
2. Сварные швы по ГОСТ 5264-80.

Изм.	Лист	№ докум.	Подп.	Дата
Разраб		Мордвинкин		4.11.87
Пров.		Мордвинкин		
Т. контр.				
Нач. отд.		Вольский		
Н. контр.		Мюнтер		
Утв.				

23А.319.000СБ

Опора трубопроводов

Лит.	Масса	Масштаб
И	5,7	1:10

Лист | Листов 1

Госстрой СССР ГПИ Горьковский сантехпроект

Формат А4

Формат	Зона	Поз.	Обозначение	Наименование	Кол.	Примечание
				Документация		
А4			23А.319.000СБ	Сборочный чертеж		
				Детали		
А4		1	23А.318.001-01	Кронштейн	1	
А4		2	23А.318.002	Стойка	1	
				Стандартные изделия		
				Опоры подвижные ГОСТ 19281-82		
		3		ОПБ 2-32	1	
		4		ОПБ 2-38	2	
		5		ОПБ 2-60	1	

Инв. № подл. | Подп. и дата | Взам. инв. № | Инв. № дубл. | Подп. и дата

Изм.	Лист	№ докум.	Подп.	Дата
Разраб		Мордвинкин		4.11.87
Пров.		Мордвинкин		
Нач. отд.		Вольский		
Н. контр.		Мюнтер		
Утв.				

23А.319.000

Опора трубопроводов

Лит.	Лист	Листов
И		1

Госстрой СССР ГПИ Горьковский сантехпроект

Формат А4

125 V(V)

Рис. 1

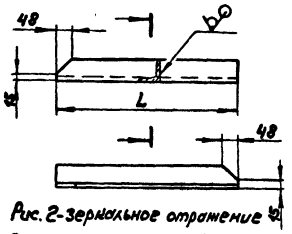

Рис. 2-Зеркальное отражение
Остальное - см. рис. 1

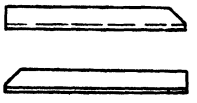

Обозначение	Рис.	L, мм	Масса, кг.
23А.318.002	1	650	3,1
-01	2		
-02	1	890	4,3
-03	2		

h14; ± IT14/2

Изм.	Лист	№ докум.	Подп.	Дата
Разраб		Мордвинкин		4.11.87
Пров.		Мордвинкин		
Т. контр.				
Н. контр.		Мюнтер		
Утв.				

23А.318.002

Стойка

Лит.	Масса	Масштаб
И	см. табл.	—

Лист | Листов 1

Уголок 63х63х5-Б-ГОСТ 8509-72 Ст3сп ГОСТ 535-79

Госстрой СССР ГПИ Горьковский сантехпроект

Формат А4

125 V(V)

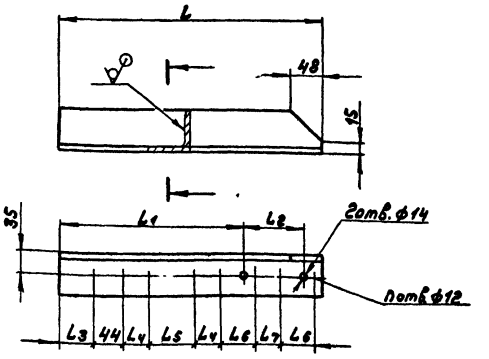

Обозначение	Размеры, мм								n	Масса, кг
	L	L1	L2	L3	L4	L5	L6	L7		
23А.318.001	385	278	90	71	—	—	—	—	2	1,85
-01	400	—	—	51	38	70	54	36	8	1,92

H14, h14; ± IT14/2

Изм.	Лист	№ докум.	Подп.	Дата
Разраб		Мордвинкин		4.11.87
Пров.		Мордвинкин		
Т. контр.				
Н. контр.		Мюнтер		
Утв.				

23А.318.001

Кронштейн

Лит.	Масса	Масштаб
И	см. табл.	—

Лист | Листов 1

Уголок 63х63х5-Б-ГОСТ 8509-72 Ст3сп ГОСТ 535-79

Госстрой СССР ГПИ Горьковский сантехпроект

Инв. № подл. | Подп. и дата | Взам. инв. № | Инв. № дубл. | Подп. и дата

Д23Д.320.000СБ

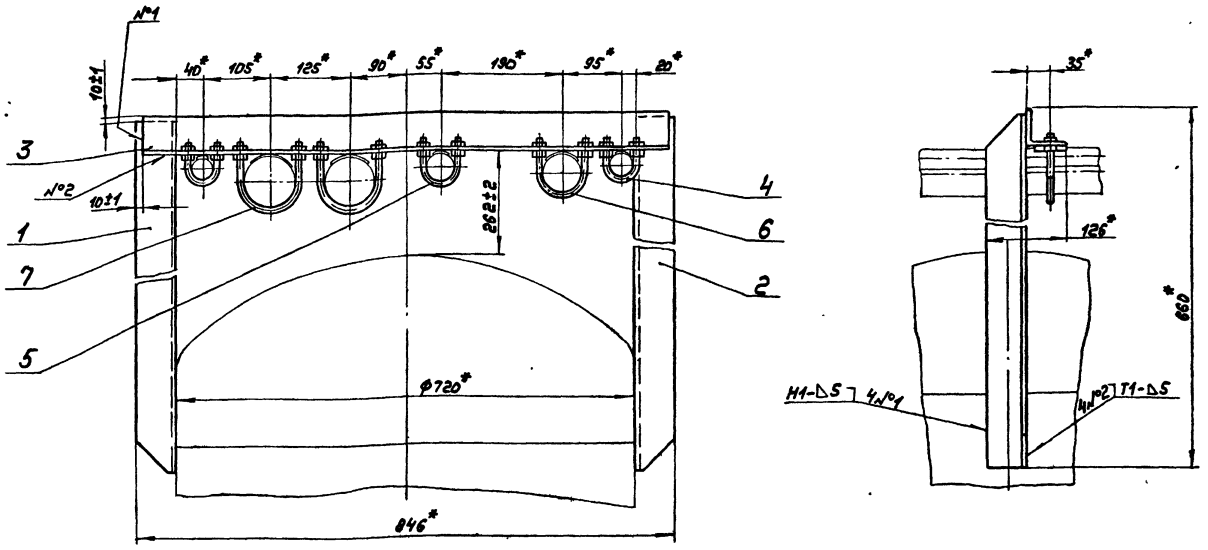

1.*Размеры для справок
2.Сварные швы по ГОСТ5264-80

					Д23Д.320.000СБ			
Изм	Лист	№докум	Подп	Дата	Опора трубопроводов	Лит.	Масса	Масштаб
Разраб.		Мордвинкин		7.11.85		И	11,8	1:5
Пров.		Мордвинкин				Лист	Листов 1	
Т.контр.						Госстрой СССР, ГПИ Горьковский Сантехпроект		
Нач.отд.		Вольский						
Н.контр.		Мюнтер						
Утв.								

Формат А3

Д23Д.320.001

125/√(√)

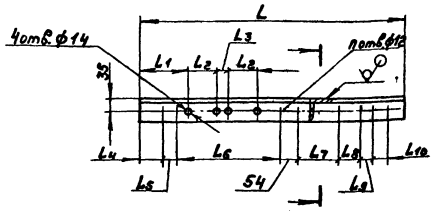

Обозначение	Размеры, мм.													П	Масса, кг.
	L	L_1	L_2	L_3	L_4	L_5	L_6	L_7	L_8	L_9	L_{10}				
Д23Д.320.001	826	153	90	35	71	44	326	128	70	38	44			8	3,94
-D1	606	—	—	—	68	70	88	96	54	—	—			6	2,93

$H14, h14; \pm \frac{IT14}{2}$

					Д23Д.320.001									
Изм	Лист	№докум	Подп.	Дата	Перекладина	Лит	Масса	Масштаб						
Разраб.		Мордвинкин		7.11.85		И	см. табл.	—						
Пров.		Мордвинкин				Лист	Листов 1							
Т.контр.						Госстрой СССР ГПИ Горьковский Сантехпроект								
Н.контр.		Мюнтер			Уголок 63×63×5-Б-ГОСТ8509-72 / ВСт3сп ГОСТ535-79									
Утв.														

Формат А4

Формат	Зона	Поз.	Обозначение	Наименование	Кол.	Примечание
				Документация		
А3			Д23Д.320.000СБ	Сборочный чертеж		
				Детали		
А4		1	Д23Д.318.002	Стойка	1	
		2	-D1	Стойка	1	
А4		3	Д23Д.320.001	Перекладина	1	
				Стандартные изделия		
				Опоры подвижные ГОСТ14911-82		
		4		ОПБ2-32	2	
		5		ОПБ2-38	1	
		6		ОПБ2-60	1	
		7		ОПБ2-76	2	

Подп. и дата | Взам. инв. № | Инв. № дубл. | Подп. и дата | Инв. № подл.

					Д23Д.320.000			
Изм	Лист	№докум	Подп.	Дата	Опора трубопроводов	Лит.	Лист	Листов
Разраб.		Мордвинкин		7.11.85		И		1
Пров.		Мордвинкин				Госстрой СССР ГПИ Горьковский Сантехпроект		
Нач.отд.		Вольский						
Н.контр.		Мюнтер						
Утв.								

21192-07 61 Копировал: формат А4

Д23Д.321.000СБ

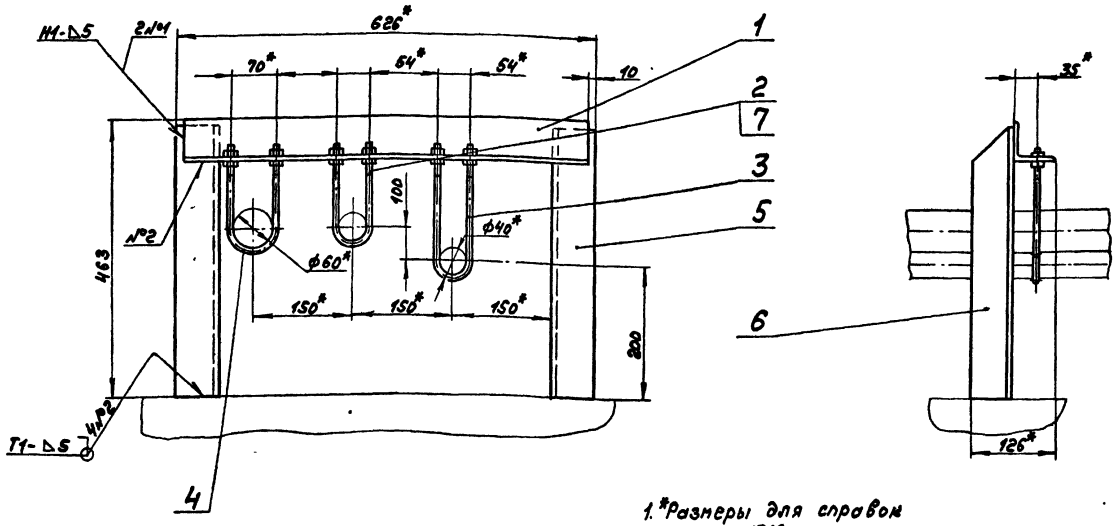

1. *Размеры для справок
2. h16, ± $\frac{IT16}{2}$
3. Сварные швы по ГОСТ5264-80.

Изм	Лист	№ докум.	Подп.	Дата	Д23Д.321.000СБ	Лит.	Масса	Масштаб
Разраб.		Мордвинкин		4.4.85	Опора трубопроводов	И	7,9	1:5
Пров.		Мордвинкин				Лист	Листов 1	
Т.контр.						Госстрой СССР ГПИ Горьковский Сантехпроект		
Нач.отд.		Вольский						
Н.контр.		Мюнтер						
Утв.								

Формат А3

Д23Д.321.001

125 √(√)

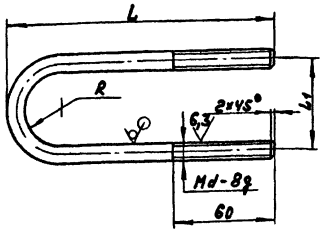

Обозначение	Размеры, мм L	L1	R	d		Масса, кг
Д23Д.321.001	160	54	22	10		0,21
-01	260					0,33
-02	170	70	30			0,23
-03	530					0,67
-04	435	90	40	12		0,81

h14; ± $\frac{IT14}{2}$

Изм	Лист	№ докум.	Подп.	Дата	Д23Д.321.001	Лит	Масса	Масштаб
Разраб.		Мордвинкин		4.4.85	Хомут	И	см. табл.	—
Пров.		Мордвинкин				Лист	Листов 1	
Т.контр.								
Н.контр.		Мюнтер			Круг d-8-ГОСТ2590-71 / Вст3сп ГОСТ535-79	Госстрой СССР ГПИ Горьковский Сантехпроект		
Утв.								

Формат А4

Формат	Зона	Поз.	Обозначение	Наименование	Кол.	Примечание
				Документация		
А3			Д23Д.321.000СБ	Сборочный чертеж		
				Детали		
А4		1	Д23Д.320.001-01	Перекладина	1	
А4		2	Д23Д.321.001	Хомут	1	
		3	-01	Хомут	1	
		4	-02	Хомут	1	
А4		5	Д23Д.321.002	Стойка	1	
		6	-01	Стойка	1	
				Стандартные изделия		
		7		Гайка М10.4		
				ГОСТ5915-70	12	

Инв. № подл. | Подп. и дата | Взам. инв. № | Инв. № дубл. | Подп. и дата

Изм	Лист	№ докум.	Подп.	Дата	Д23Д.321.000	Лит.	Лист	Листов
Разраб.		Мордвинкин		4.4.85	Опора трубопроводов	И		1
Пров.		Мордвинкин				Госстрой СССР ГПИ Горьковский Сантехпроект		
Нач.отд.		Вольский						
Н.контр.		Мюнтер						
Утв.								

21192-07 62 Копировал: Формат А4

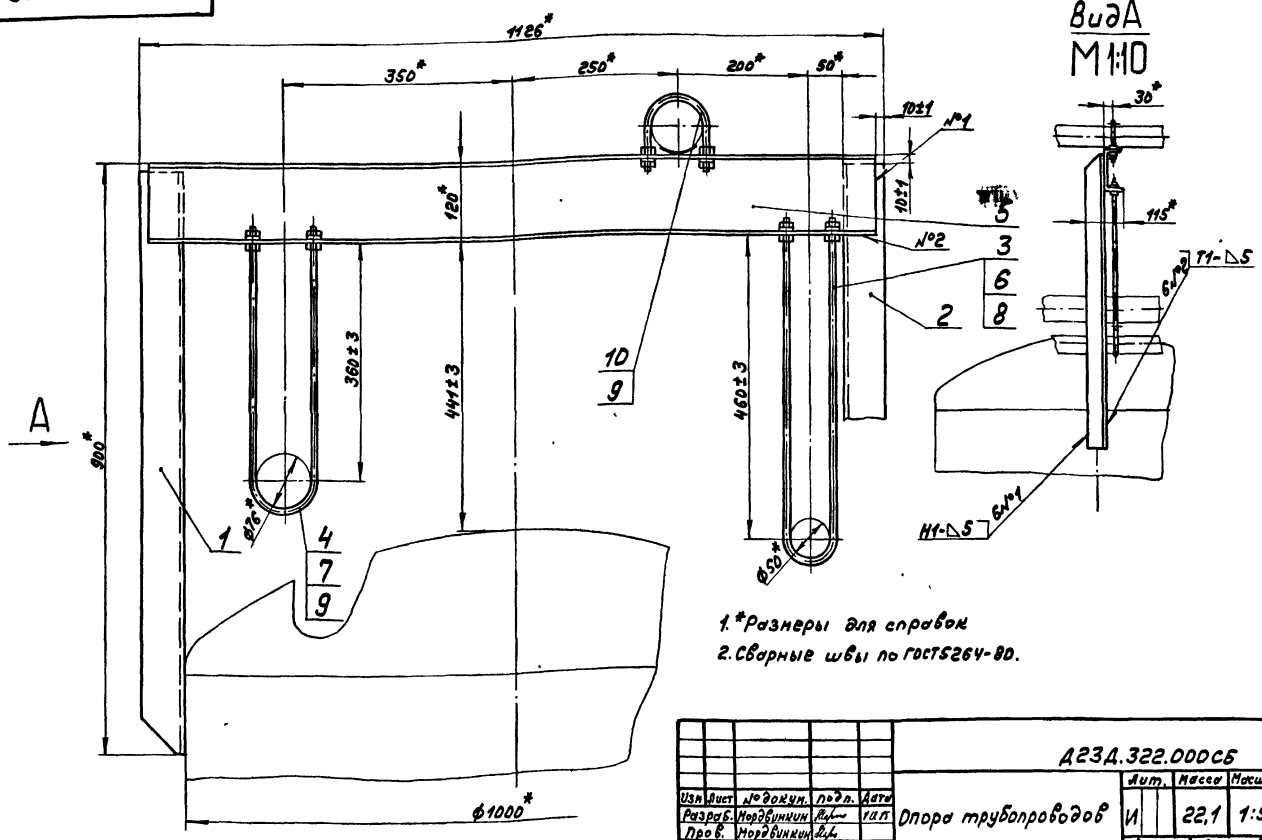

1.*Размеры для справок

2. Сварные швы по ГОСТ5264-80.

Изм.	Лист	№ докум.	Подп.	Дата
Разраб.		Нордвинкин		
Пров.		Нордвинкин		
Т. контр.				
Нач. отд.		Вольский		
Н. контр.		Мюнтер		
Утв.				

Д23Д.322.000СБ

Опора трубопроводов

Лит.	Масса	Масштаб
И	22,1	1:5
Лист	Листов 1	

Госстрой СССР ГПИ Горьковский сантехпроект

Формат А3

Формат	Зона	Поз.	Обозначение	Наименование	Кол.	Примечание
				Документация		
А3			Д23Д.322.000СБ	Сборочный чертеж		
				Детали		
А4		1	Д23Д.318.002-02	Стойка	1	
		2	-03	Стойка	1	
А4		3	Д23Д.321.001-03	Хомут	1	
		4	-04	Хомут	1	
А4		5	Д23Д.322.001	Перекладина	1	
				Стандартные изделия		
				Гайки ГОСТ5915-70		
		6		М10.4	4	
		7		М12.4	4	
				Шайбы ГОСТ10906-78		
		8		10.01	2	
		9		12.01	4	
		10		Опора подвижная		
				ОПБ2-76 ГОСТ14911-82	1	

Изм.	Лист	№ докум.	Подп.	Дата
Разраб.		Нордвинкин		11.11.95
Пров.		Нордвинкин		
Нач. отд.		Вольский		
Н. контр.		Мюнтер		
Гл. инж.				

Д23Д.322.000

Опора трубопроводов

Лит.	Лист	Листов
И		1

Госстрой СССР ГПИ Горьковский сантехпроект

Формат А4

12,5 √(√)

Д23Д.321.002

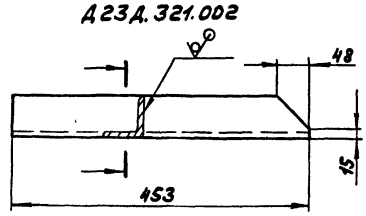

Д23Д.321.002-01-зеркальное отражение

Остальное - см. Д23Д.321.002

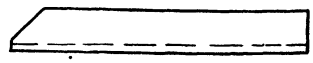

h14; ± 1716/2

Изм.	Лист	№ докум.	Подп.	Дата
Разраб.		Нордвинкин		11.11.95
Пров.		Нордвинкин		
Т. контр.				
Н. контр.		Мюнтер		
Утв.				

Д23Д.321.002

Стойка

Лит.	Масса	Масштаб
И	2,08	1:5
Лист	Листов 1	

Уголок 63х63х6-Б ГОСТ8509-72 / Вст3сп ГОСТ 535-79

Госстрой СССР ГПИ Горьковский сантехпроект

Инв. № подл. | Подп. и дата | Взам. инв. № | Инв. № дубл. | Подп. и дата

Формат	Зона	Поз.	Обозначение	Наименование	Кол.	Примечание
				Документация		
А4			А12Г.146.000СБ	Сборочный чертеж		
				Сборочные единицы		
А4		1	А12Г.146.010	Тяга	1	
А4		2	А12Г.146.040	Опора	1	
				Детали		
А4		3	А12Г.146.001	Палец	1	
				Стандартные изделия		
		4		Ось 2-12 h11×55 Ст 3 сп		
				ГОСТ 9650-80	1	
		5		Болт М12×55.36		
				ГОСТ 7798-70	4	
		6		Гайка М12.4		
				ГОСТ 5915-70	5	
		7		Шайба 12.65Г		
				ГОСТ 6402-70	1	
		8		Шайба 1.12.01		
				ГОСТ 9649-78	2	
		9		Шайба 12.01		
				ГОСТ 11371-78	5	
		10		Шплинт 3,2×20		
				ГОСТ 397-79	2	

Инв.№ подл. | Подп. и дата | Взам. инв.№ | Инв.№ дубл. | Подп. и дата

Изм.	Лист	№ докум.	Подп.	Дата
Разраб.		Мозина		4.85
Пров.		Мозина		
Нач.отд.		Вольский		
Н.контр.		Мюнтер		
Утв.				

А12Г.146.000

Сочленение М90-100/25-0,25 с дымососом ДН-9

Лит.	Лист	Листов
И		1

Госстрой СССР ГПИ Горьковский сантехпроект

Формат А4

Инв.№ подл. | Подп. и дата | Взам. инв.№ | Инв.№ дубл. | Подп. и дата

А23А.323.000СБ

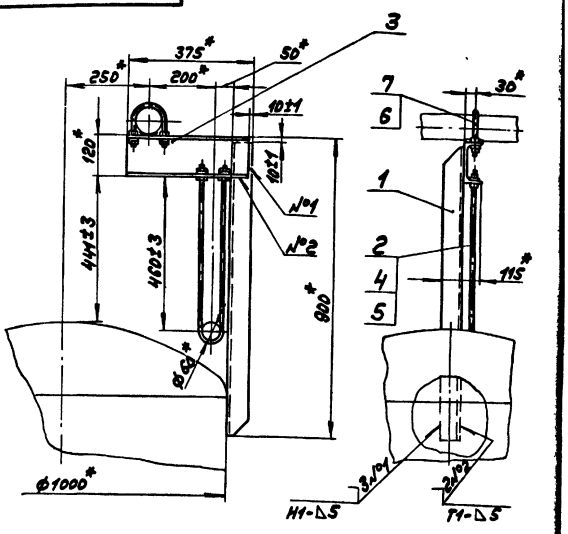

1.* Размеры для справок

2. Сварные швы по ГОСТ 5264-80

Изм.	Лист	№ докум.	Подп.	Дата
Разраб.		Нордвинкин		4.85
Пров.		Нордвинкин		
Т.контр.				
Нач.отд.		Вольский		
Н.контр.		Мюнтер		
Утв.				

А23А.323.000СБ

Опора трубопроводов

Лит.	Масса	Масштаб
И	9,3	1:10

Лист	Листов 1

Госстрой СССР ГПИ Горьковский сантехпроект

Формат А4

Формат	Зона	Поз.	Обозначение	Наименование	Кол.	Примечание
				Документация		
А4			А23А.323.000СБ	Сборочный чертеж		
				Детали		
А4		1	А23А.318.002-03	Стойка	1	
А4		2	А23А.321.001-03	Хомут	1	
А4		3	А23А.322.001-01	Перекладина	1	
				Стандартные изделия		
		4		Гайка М10.4		
				ГОСТ 5915-70	4	
				Шайбы ГОСТ 10906-78		
		5		10.01	2	
		6		12.01	2	
		7		Опора подвижная		
				ОПБ2-76 ГОСТ 14911-82	1	

Инв.№ подл. | Подп. и дата | Взам. инв.№ | Инв.№ дубл. | Подп. и дата

Изм.	Лист	№ докум.	Подп.	Дата
Разраб.		Нордвинкин		4.85
Пров.		Нордвинкин		
Нач.отд.		Вольский		
Н.контр.		Мюнтер		
Утв.				

А23А.323.000

Опора трубопроводов

Лит.	Лист	Листов
И		1

Госстрой СССР ГПИ Горьковский сантехпроект

Формат А4

А23А.322.001

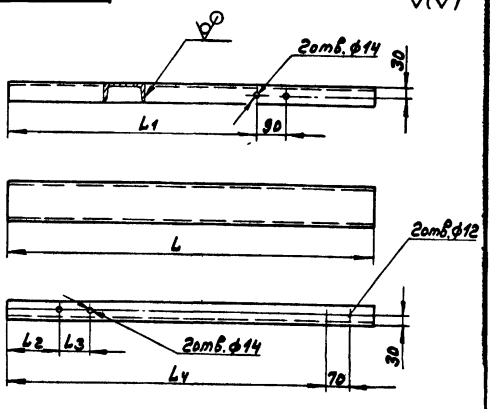

Обозначение	Размеры, мм.					Масса, кг
	L	L1	L2	L3	L4	
А23А.322.001	1106	758	158	90	968	11,5
-01	365	17	—	—	227	3,8

$H14, h14, \pm \frac{IT14}{2}$

Изм.	Лист	№ докум.	Подп.	Дата
Разраб.		Нордвинкин		4.85
Пров.		Нордвинкин		
Т.контр.				
Н.контр.		Мюнтер		
Утв.				

А23А.322.001

Перекладина

Лит.	Масса	Масштаб
И	см. табл.	—

Лист	Листов 1

Швеллер 12 ГОСТ 8240-72 / Вст.3сп ГОСТ 535-79

Госстрой СССР ГПИ Горьковский сантехпроект

Копировал:

Формат А4

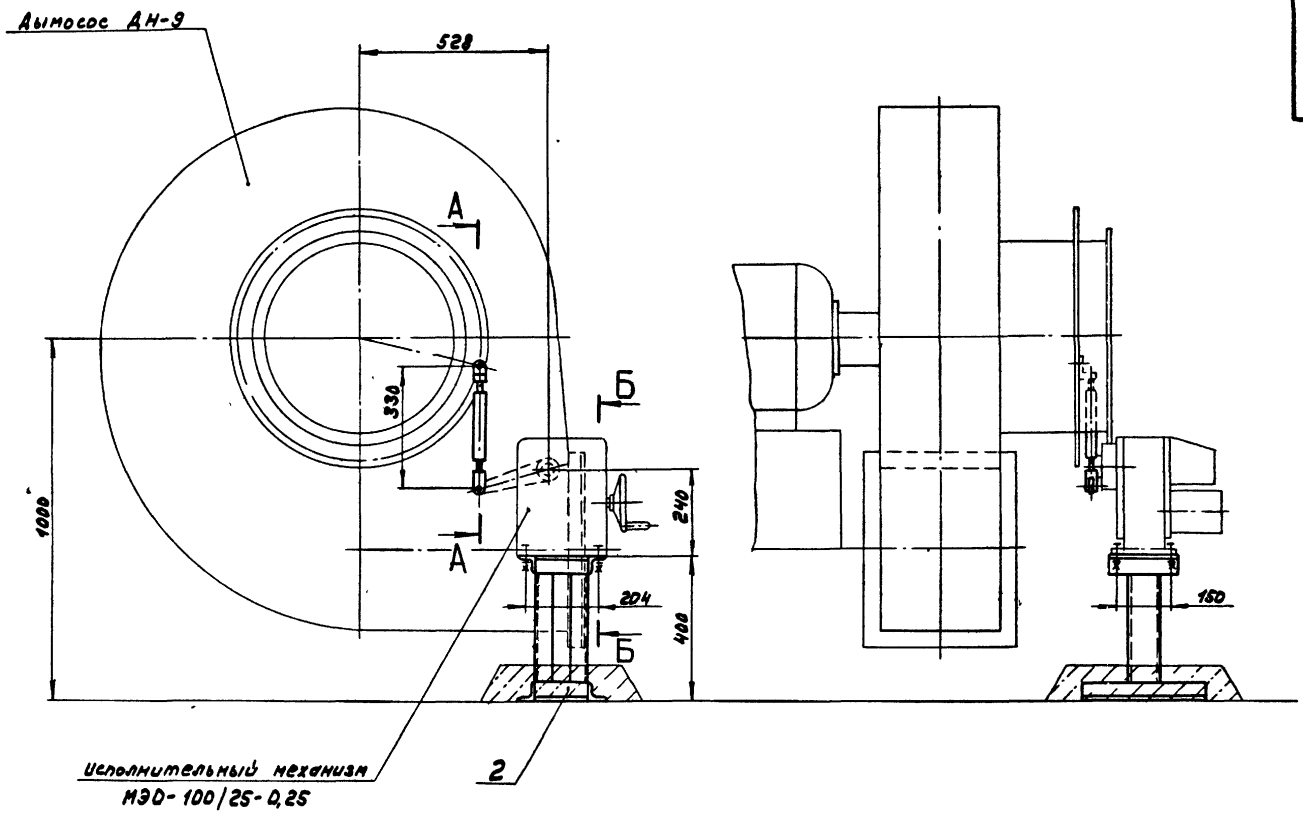

А - А
М1:2

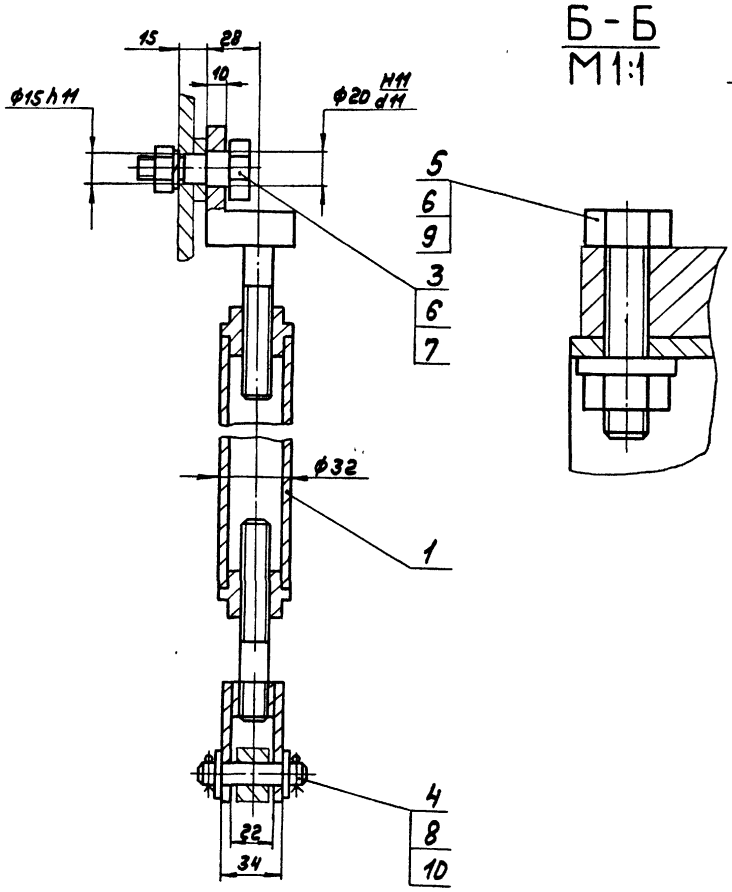

Б - Б
М1:1

Кинематическая схема

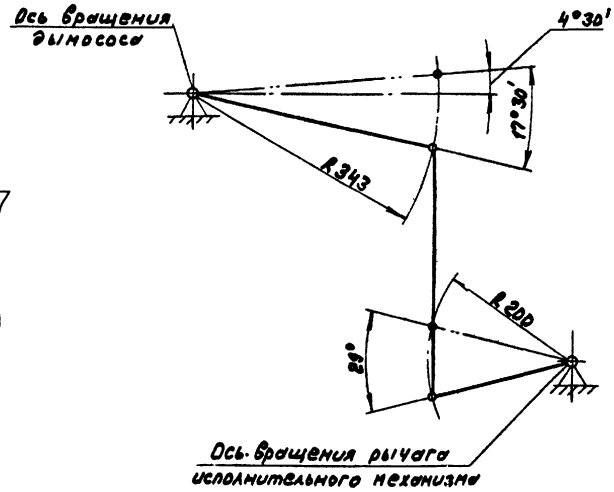

Размеры для справок

					Д12Г.146.000СБ		
Изм.	Лист	№ докум.	Подп.	Дата	Сочленение МЭО-100/25-0,25 с дымососом ДН-9	Лит.	Масса	Масштаб
Разраб.		Козина		4385		И	14	1:10
Пров.		Козина				Лист	Листов 1	
Т.контр.						Госстрой СССР, ГПИ Горьковский Сантехпроект		
Нач.отд.		Вольский						
Н.контр.		Мюнтер						
Утв.								

21192-07 65 Копировал: Формат А2

Альбом VI часть 1

Типовой проект 1-221.86

Формат	Зона	Поз.	Обозначение	Наименование	Кол.	Примечание
				Детали		
А4		6	Д12Г.146.002-01	Винт	1	
				Д12Г.146.010-08		
				Сборочные единицы		
А4		3	Д12Г.146.030-08	Муфта	1	
А4		5	Д12Г.146.020-01	Вилка	1	
				Детали		
А4		6	Д12Г.146.002-01	Винт	1	

Изм. | Лист | № докум. | Подп. | Дата — Д12Г.146.010 — Лист 4

формат А4

Формат	Зона	Поз.	Обозначение	Наименование	Кол.	Примечание
				Детали		
А4		6	Д12Г.146.002-01	Винт	1	
				Д12Г.146.010-05		
				Сборочные единицы		
А4		3	Д12Г.146.030-05	Муфта	1	
				Детали		
А4		4	Д12Г.146.003	Серьга	1	
				Д12Г.146.010-06		
				Сборочные единицы		
А4		3	Д12Г.146.030-06	Муфта	1	
А4		5	Д12Г.146.020-01	Вилка	1	
				Детали		
А4		6	Д12Г.146.002-01	Винт	1	
				Д12Г.146.010-07		
				Сборочные единицы		
А4		3	Д12Г.146.030-07	Муфта	1	
А4		5	Д12Г.146.020-01	Вилка	1	

Инв. № подл. | Подп. и дата | Взам. инв. № | Инв. № дубл. | Подп. и дата

Изм. | Лист | № докум. | Подп. | Дата — Д12Г.146.010 — Лист 3

формат А4

Формат	Зона	Поз.	Обозначение	Наименование	Кол.	Примечание
				Детали		
А4		6	Д12Г.146.002-01	Винт	1	
				Д12Г.146.010-02		
				Сборочные единицы		
А4		3	Д12Г.146.030-02	Муфта	1	
А4		5	Д12Г.146.020-01	Вилка	1	
				Детали		
А4		6	Д12Г.146.002-01	Винт	1	
				Д12Г.146.010-03		
				Сборочные единицы		
А4		3	Д12Г.146.030-03	Муфта	1	
А4		5	Д12Г.146.020-01	Вилка	1	
				Детали		
А4		6	Д12Г.146.002-01	Винт	1	
				Д12Г.146.010-04		
				Сборочные единицы		
А4		3	Д12Г.146.030-04	Вилка	1	
А4		5	Д12Г.146.020-01	Муфта	1	

Изм. | Лист | № докум. | Подп. | Дата — Д12Г.146.010 — Лист 2

формат А4

Формат	Зона	Поз.	Обозначение	Наименование	Кол.	Примечание
				Документация		
А3			Д12Г.146.010СБ	Сборочный чертеж		
				Сборочные единицы		
А4		1	Д12Г.146.020	Вилка	1	
				Детали		
А4		2	Д12Г.146.002	Винт	1	
			Переменные данные	для исполнений		
				Д12Г.146.010		
				Сборочные единицы		
А4		3	Д12Г.146.030	Муфта	1	
				Детали		
А4		4	Д12Г.146.003	Серьга	1	
				Д12Г.146.010-01		
				Сборочные единицы		
А4		3	Д12Г.146.030-01	Муфта	1	
А4		5	Д12Г.146.020-01	Вилка	1	

Инв. № подл. | Подп. и дата | Взам. инв. № | Инв. № дубл. | Подп. и дата

Изм. | Лист | № докум. | Подп. | Дата — Д12Г.146.010

Разраб. Козина 4385
Пров. Козина
Н. контр. Мюнтер
Утв.

Тяга

Лит. И | Лист 1 | Листов 4

Госстрой СССР ГПИ Горьковский Сантехпроект

21192-07 66 Копировал: формат А4

Д12Г. 146.010СБ

Рис. 1

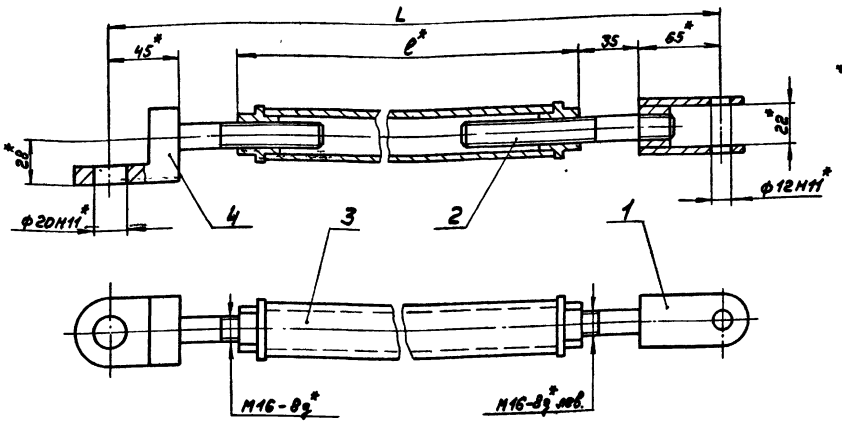

Рис. 2

Остальное см. рис. 1

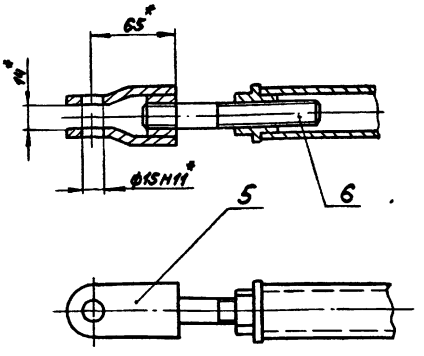

Обозначение	Рис	Размеры, мм		Масса, кг
		L	ℓ*	
Д12Г. 146.010	1	330	150	1,3
-01	2	340	140	1,3
-02		380	180	1,4
-03		395	195	1,4
-04		440	240	1,6
-05	1	460	280	1,6
-06	2	475	275	1,6
-07		580	380	1,9
-08		675	475	2,2

1.* Размеры для справок

2. ± IT16/2

Изм.	Лист	№ докум.	Подп.	Дата
Разраб.		Козина		4385
Пров.		Козина		
Т. контр.				
Нач. отд.		Волынский		
Н. контр.		Мюнтер		
Утв.				

Д12Г. 146.010СБ

Тяга

Лит.	Масса	Масштаб
И	см. табл.	—
Лист	Листов 1	

Госстрой СССР ГПИ Горьковский Сантехпроект

Формат А3

Д12Г. 146.002

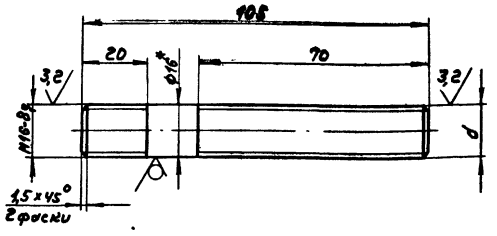

Обозначение	d
Д12Г. 146. 002	М16-8g лев
-01	М16-8g

1.* Размеры для справок

2. ± IT16/2

Изм.	Лист	№ докум.	Подп.	Дата
Разраб.		Козина		4385
Пров.		Козина		
Т. контр.				
Н. контр.		Мюнтер		
Утв.				

Д12Г. 146.002

Винт

Лит.	Масса	Масштаб
И	0,17	1:2
Лист	Листов 1	

Круг 16-В-ГОСТ 2590-71 / Вст3сп ГОСТ 535-79

Госстрой СССР ГПИ Горьковский Сантехпроект

Формат А4

Д12Г. 146.001

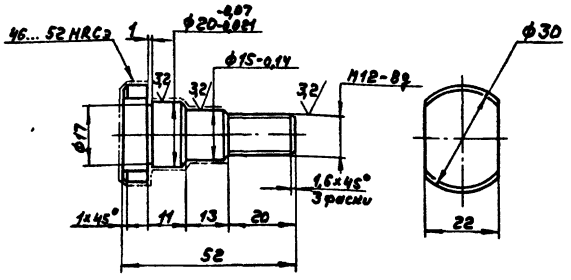

h14, ± IT14/2

Изм.	Лист	№ докум.	Подп.	Дата
Разраб.		Козина		4385
Пров.		Козина		
Т. контр.				
Н. контр.		Мюнтер		
Утв.				

Д12Г. 146.001

Палец

Лит.	Масса	Масштаб
И	0,11	1:10
Лист	Листов 1	

Сталь 45 ГОСТ 1050-74

Госстрой СССР ГПИ Горьковский Сантехпроект

Инв. № подл. | Подп. и дата | Взам. инв. № | Инв. № дубл. | Подп. и дата

21192-07 64 Копировал:

Формат А4

Рис.1

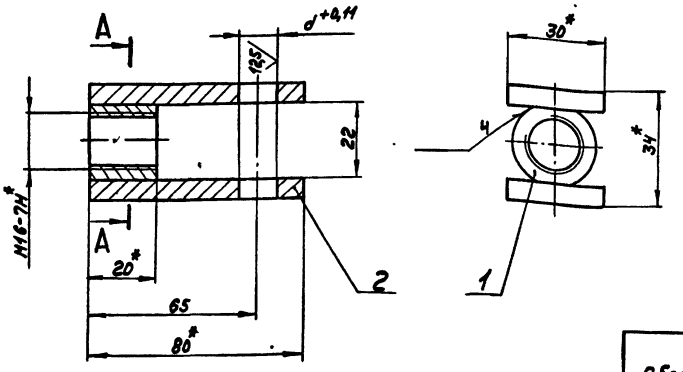

Рис.2

Остальное см. рис.1

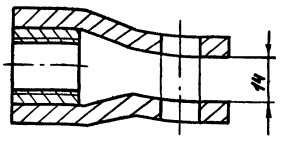

Обозначение	Рис.	d, мм	Масса, кг
А12Г.146.020	1	12	0,2
-01	2	15	0,2

A – A

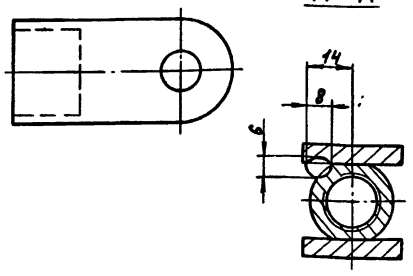

1. *Размеры для справок
2. $\pm \frac{IT14}{2}$
3. Сварка ручная дуговая

Изм.	Лист	№ докум.	Подп.	Дата	А12Г.146.020СБ			
Разраб.		Козина		4385	Вилка	Лит.	Масса	Масштаб
Пров.		Козина				И	см. табл.	—
Т.контр.						Лист	Листов 1	
Н.контр.		Мюнтер				Госстрой СССР, ГПИ Горьковский сантехпроект		
Утв.								

Формат А3

Формат	Зона	Поз.	Обозначение	Наименование	Кол.	Примечание
				Документация		
А3			А12Г.146.020СБ	Сборочный чертеж		
				Детали		
А4		1	А12Г.146.004	Бобышка	1	
			Переменные данные	для исполнений		
				А12Г.146.020		
				Детали		
А4		2	А12Г.146.005	Ушко	2	
				А12Г.146.020-01		
				Детали		
А4		2	А12Г.146.005-01	Ушко	2	

Изм.	Лист	№ докум.	Подп.	Дата	А12Г.146.020			
Разраб.		Козина		4385	Вилка	Лит.	Лист	Листов
Пров.		Козина				И	1	1
Н.контр.		Мюнтер				Госстрой СССР ГПИ Горьковский сантехпроект		
Утв.								

Формат А4

А12Г.146.003

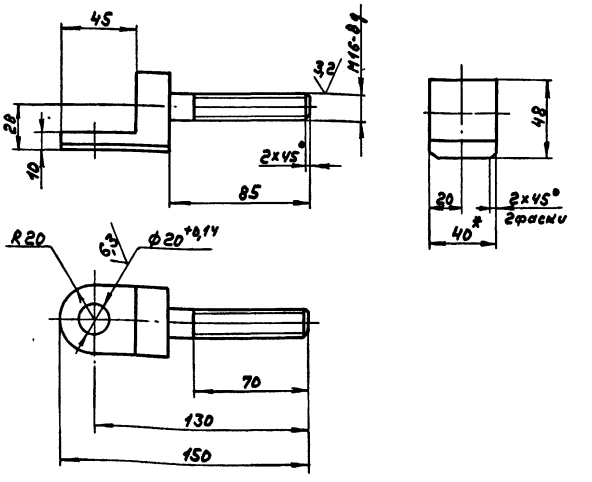

$\pm \frac{IT14}{2}$

Изм.	Лист	№ докум.	Подп.	Дата	А12Г.146.003			
Разраб.		Козина		4385	Серьга	Лит.	Масса	Масштаб
Пров.		Козина				И	0,4	1:20
Т.контр.						Лист	Листов 1	
Н.контр.		Мюнтер			Сталь 45 ГОСТ 1050-74	Госстрой СССР, ГПИ Горьковский сантехпроект		
Утв.								

Инв.№подл. | Подп. и дата | Взам.инв.№ | Инв.№дубл. | Подп. и дата

Формат	Зона	Поз.	Обозначение	Наименование	Кол.	Примечание
				А12Г.146.030-05		
				Детали		
Б4		3	А12Г.146.013	Труба		
				Труба 32×4 ГОСТ 8734-75		
				В 20 ГОСТ 8733-74		
				L=250 h16 25	1	0,7 кг
				А12Г.146.030-06		
				Детали		
Б4		3	А12Г.146.014	Труба		
				Труба 32×4 ГОСТ 8734-75		
				В 20 ГОСТ 8733-74		
				L=245 h16 25	1	0,7 кг
				А12Г.146.030-07		
				Детали		
Б4		3	А12Г.146.015	Труба		
				Труба 32×4 ГОСТ 8734-75		
				В 20 ГОСТ 8733-74		
				L=350 h16 25	1	1,0 кг
				А12Г.146.030-08		
				Детали		
Б4		3	А12Г.146.016	Труба		
				Труба 32×4 ГОСТ 8734-75		
				В 20 ГОСТ 8733-74		
				L=445 h16 25	1	1,3 кг

Инв.№подл. | Подп. и дата | Взам.инв.№ | Инв.№дубл. | Подп. и дата

Изм.	Лист	№ докум.	Подп.	Дата	А12Г.146.030	Лист 3

Формат А4

Формат	Зона	Поз.	Обозначение	Наименование	Кол.	Примечание
				А12Г.146.030-02		
				Детали		
Б4		3	А12Г.146.009	Труба		
				Труба 32×4 ГОСТ 8734-75		
				В 20 ГОСТ 8733-74		
				L=150 h16 25	1	0,5 кг
				А12Г.146.030-03		
				Детали		
Б4		3	А12Г.146.011	Труба		
				Труба 32×4 ГОСТ 8734-75		
				В 20 ГОСТ 8733-74		
				L=165 h16 25	1	0,5 кг
				А12Г.146.030-04		
				Детали		
Б4		3	А12Г.146.012	Труба		
				Труба 32×4 ГОСТ 8734-75		
				В 20 ГОСТ 8733-74		
				L=210 h16 25	1	0,7 кг

Инв.№подл. | Подп. и дата | Взам.инв.№ | Инв.№дубл. | Подп. и дата

Изм.	Лист	№ докум.	Подп.	Дата	А12Г.146.030	Лист 2

Формат А4

Формат	Зона	Поз.	Обозначение	Наименование	Кол.	Примечание
				Документация		
А3			А12Г.146.030СБ	Сборочный чертеж		
				Детали		
А4		1	А12Г.146.006	Втулка	1	
		2	-01	Втулка	1	
			Переменные данные	для исполнений		
				А12Г.146.030		
				Детали		
Б4		3	А12Г.146.007	Труба		
				Труба 32×4 ГОСТ 8734-75		
				В 20 ГОСТ 8733-74		
				L=120 h16 25	1	0,4 кг
				А12Г.146.030-01		
				Детали		
Б4		3	А12Г.146.008	Труба		
				Труба 32×4 ГОСТ 8734-75		
				В 20 ГОСТ 8733-74		
				L=110 h16 25	1	0,4 кг

Инв.№подл. | Подп. и дата | Взам.инв.№ | Инв.№дубл. | Подп. и дата

Изм.	Лист	№ докум.	Подп.	Дата	А12Г.146.030			
Разраб.		Козина		4385	Муфта	Лит.	Лист	Листов
Пров.		Козина				И	1	3
Н.контр.		Мюнтер				Госстрой СССР ГПИ Горьковский Сантехпроект		
Утв.								

А12Г.146.004

125 (√)

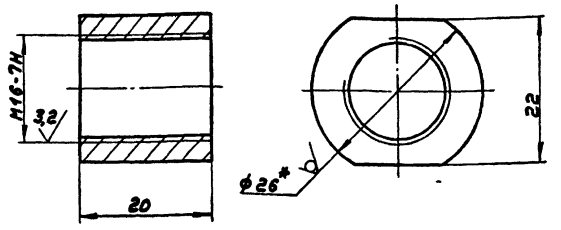

1. *Размеры для справок
2. ± IT14/2

Инв.№подл. | Подп. и дата | Взам.инв.№ | Инв.№дубл. | Подп. и дата

Изм.	Лист	№ докум.	Подп.	Дата	Бобышка	Лит.	Масса	Масштаб
Разраб.		Козина		4385		И	0,05	2:1
Пров.		Козина				Лист	Листов 1	
Т.контр.						Госстрой СССР ГПИ Горьковский Сантехпроект		
Н.контр.		Мюнтер			Прут 26-В-ГОСТ 2590-71 Ст3сп ГОСТ 535-79			
Утв.								

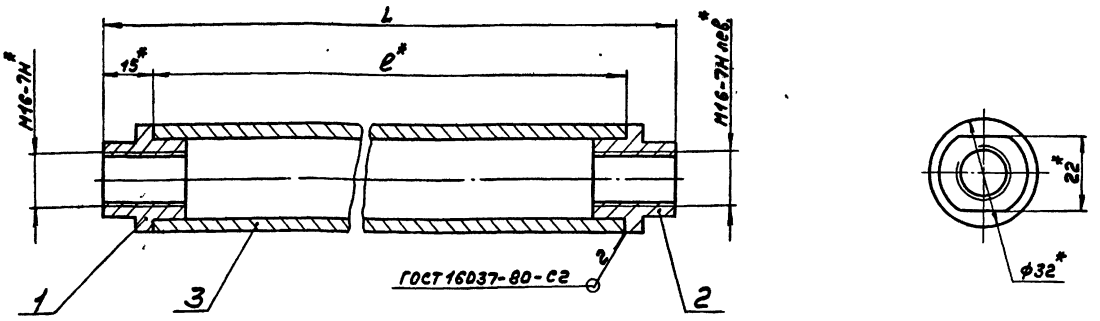

Обозначение	Размеры, мм. L	Размеры, мм. e*	Масса, кг
Д12Г.146.030	150	120	0,54
-01	140	110	0,54
-02	180	150	0,64
-03	195	165	0,64
-04	240	210	0,84
-05	280	250	0,84
-06	275	245	0,84
-07	380	350	1,14
-08	475	445	1,44

1. *Размеры для справок.
2. ± IT14/2

Д12Г.146.030 СБ

Муфта

Изм.	Лист	№ докум.	Подп.	Дата
Разраб.		Козина		4.85
Пров.		Козина		
Т. контр.				
Н. контр.		Мюнтер		
Утв.				

Лит.	Масса	Масштаб
И	см. табл.	—
Лист	Листов 1	

Госстрой СССР ГПИ Горьковский сантехпроект

Формат А3

Д12Г.146.006

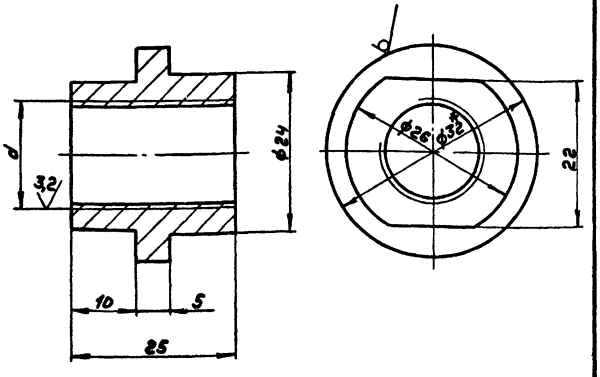

Обозначение	d
Д12Г.146.006	М16-7Н
-01	М16-7Н лев.

1. *Размеры для справок.
2. ± IT14/2

Втулка

Изм.	Лист	№ докум.	Подп.	Дата
Разраб.		Козина		4.85
Пров.		Козина		
Т. контр.				
Н. контр.		Мюнтер		
Утв.				

Лит.	Масса	Масштаб
И	0,07	2:1
Лист	Листов 1	

Круг 32-В-ГОСТ 2590-71 / Вст3сп ГОСТ 535-79

Госстрой СССР ГПИ Горьковский сантехпроект

Формат А4

Д12Г.146.005

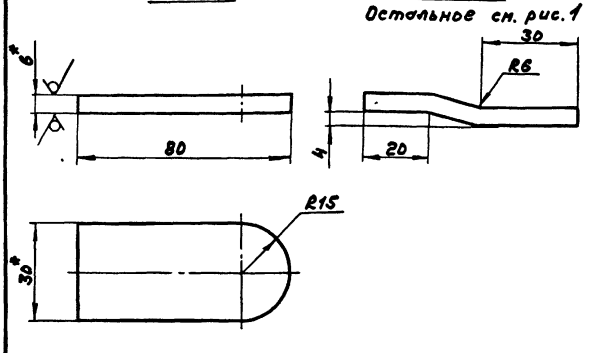

Обозначение	Рис.	Масса, кг
Д12Г.146.005	1	0,07
-01	2	0,07

1. *Размеры для справок
2. ± IT14/2

Ушко

Изм.	Лист	№ докум.	Подп.	Дата
Разраб.		Козина		4.85
Пров.		Козина		
Т. контр.				
Н. контр.		Мюнтер		
Утв.				

Лит.	Масса	Масштаб
И	см. табл.	1:1
Лист	Листов 1	

Лист 6-ПН-6 ГОСТ 19903-74 / Вст3сп ГОСТ 14637-79

Госстрой СССР ГПИ Горьковский сантехпроект

Инв. № подл. | Подп. и дата | Взам. инв. № | Инв. № дубл. | Подп. и дата

21192-07 70

Копировал. Формат А4

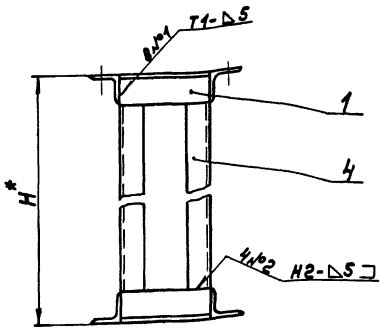

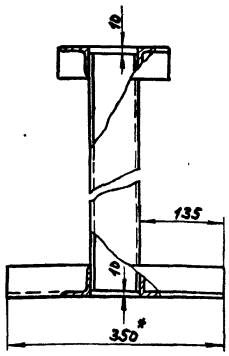

Обозначение	H, мм	Масса, кг
А12Г.146.040	400	11,8
-01	800	17,4
-02	1000	20,4

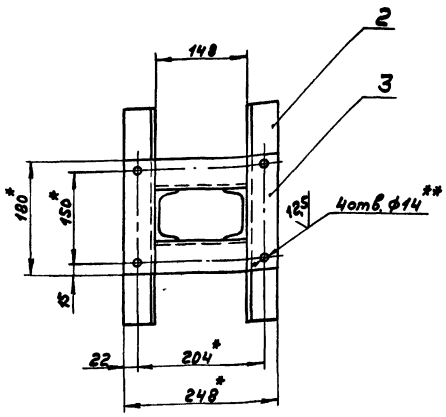

1.* Размеры для справок
2.** Обработать по сопрягаемой детали
3. ± IT16/2
4. Сварные швы по ГОСТ 5264-80

Изм.	Лист	№ докум.	Подп.	Дата	А12Г.146.040 СБ			
Разраб.		Козина		4.85	Опора	Лит.	Масса	Масш.
Пров.		Козина				И	см. табл.	1:
Т. контр.						Лист	Листов	
Нач. отд.								
Н. контр.		Мюнтер				Госстрой СССР ГПИ Горьковский Сантехпроект		
Утв.								

Формат А2

Формат	Зона	Поз.	Обозначение	Наименование	Кол.	Примечание
Б4		4	А12Г.146.021	Стойка		
				Швеллер 8 ГОСТ 8240-72		
				Ст3сп ГОСТ 535-79		
				L=380 Л16	2	2,7кг
			А12Г.142.040-01			
				Детали		
Б4		4	А12Г.146.022	Стойка		
				Швеллер 8 ГОСТ 8240-72		
				Ст3сп ГОСТ 535-79		
				L=780 Л16	2	5,5кг
			А12Г.142.040-02			
				Детали		
Б4		4	А12Г.146.023	Стойка		
				Швеллер 8 ГОСТ 8240-72		
				Ст3сп ГОСТ 535-79		
				L=980 Л16	2	7,0кг

Изм.	Лист	№ докум.	Подп.	Дата	А12Г.146.040	Лист 2

Формат А4

Формат	Зона	Поз.	Обозначение	Наименование	Кол.	Примечание
				Документация		
А3			А12Г.146.040 СБ	Сборочный чертеж		
				Детали		
Б4		1	А12Г.146.017	Уголок		
				Уголок 50х50х5-Б ГОСТ 8509-72		
				Ст3сп ГОСТ 535-79		
				L=148 Л16	4	0,6кг
Б4		2	А12Г.146.018	Уголок		
				Уголок 50х50х5-Б ГОСТ 8509-72		
				Ст3сп ГОСТ 535-79		
				L=350 Л16	2	1,3кг
Б4		3	А12Г.146.019	Уголок		
				Уголок 50х50х5-Б ГОСТ 8509-72		
				Ст3сп ГОСТ 535-79		
				L=180 Л16	2	0,7кг
			Переменные данные	для исполнений		
				А12Г.146.040		
				Детали		

Инв.№ подл. | Подп. и дата | Взам. инв.№ | Инв.№ дубл. | Подп. и дата

Изм.	Лист	№ докум.	Подп.	Дата	А12Г.146.040			
Разраб.		Козина		4.85	Опора	Лит.	Лист	Листов
Пров.		Козина				И	1	2
Н. контр.		Мюнтер				Госстрой СССР ГПИ Горьковский Сантехпроект		
Утв.								

Копировал: Формат А4

Вентилятор ВДН-8

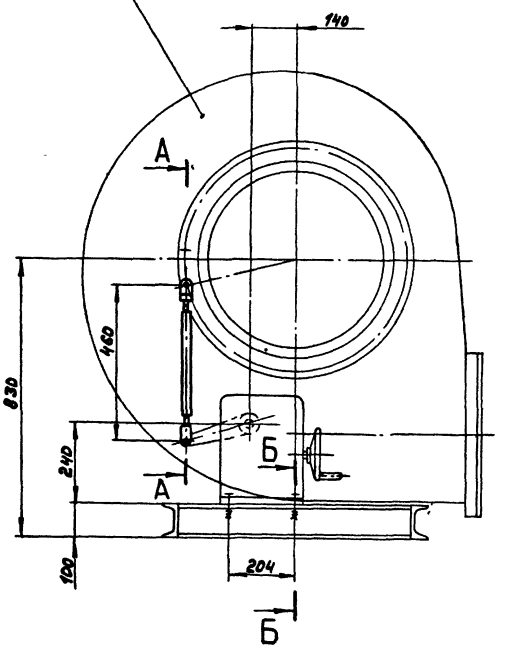

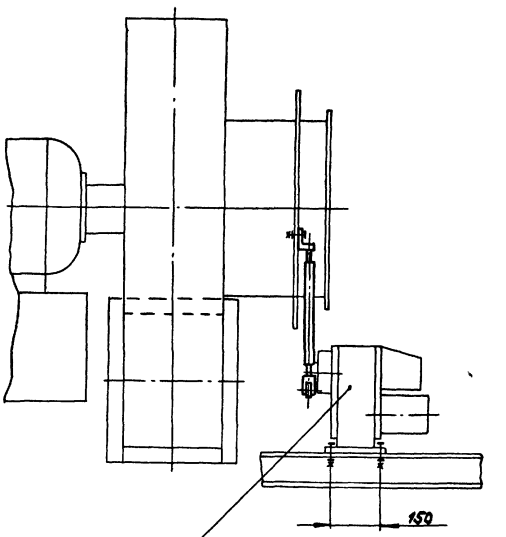

Исполнительный механизм МЭО-100/25-0,25

А - А
М1:2

Б - Б
М1:1

Кинематическая схема

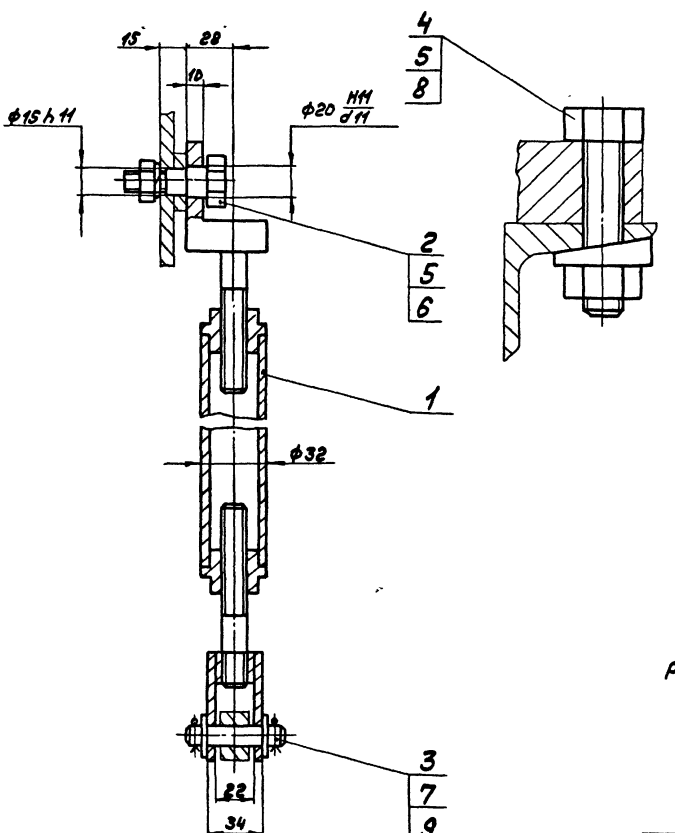

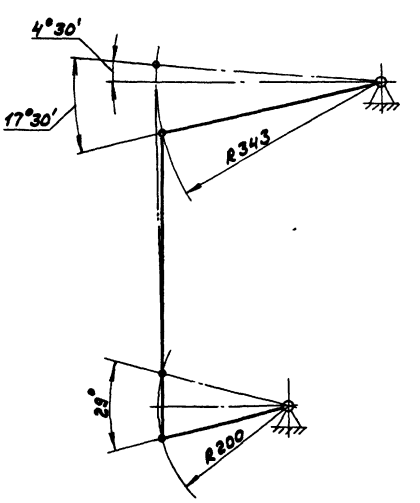

Размеры для справок

				А12Г.147.000СБ		
Изм.	Лист	№ докум.	Подп.	Дата	Сочленение МЭО-100/25-0,25 с вентилятором ВДН-8	Лит.	Масса	Масштаб
Разраб.		Козина		4.85		И	2,0	1:10
Пров.		Козина				Лист	Листов 1
Т.контр.						Госстрой СССР ГПИ Горьковский Сантехпроект	
Нач.отд.		Вольский				
Н.контр.		Нюнтер				
Утв.						

24192-07 72 Копировал: формат А2

А12Г.148.001

125/(√)

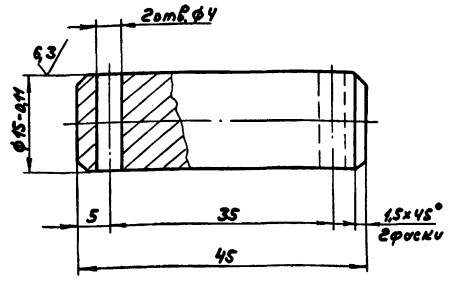

Н14, ± IT14/2

Изм.	Лист	№ докум.	Подп.	Дата
Разраб.		Козина		4.85
Пров.		Козина		
Т.контр.				
Н.контр.		Нюнтер		
Утв.				

А12Г.148.001

Ось

Лит.	Масса	Масштаб
И	0,1	2:1

Лист	Листов 1

Круг 18-В-ГОСТ 2590-71 / 8Сп3сп ГОСТ 535-79

Госстрой СССР ГПИ Горьковский сантехпроект

Формат А4

Формат	Зона	Поз.	Обозначение	Наименование	Кол.	Примечание
				Шплинты ГОСТ 397-79		
		9		3,2х20	2	
		10		4х32	2	
			Переменные данные	для исполнений		
				А12Г.148.000		
				Сборочные единицы		
А4		11	А12Г.146.010-02	Тяга	1	
				А12Г.148.000-01		
				Сборочные единицы		
А4		11	А12Г.146.010-07	Тяга	1	

Инв.№подл. | Подп. и дата | Взам.инв.№ | Инв.№дубл. | Подп. и дата

Изм.	Лист	№ докум.	Подп.	Дата

А12Г.148.000

Лист 2

Формат А4

Формат	Зона	Поз.	Обозначение	Наименование	Кол.	Примечание
				Документация		
А2			А12Г.148.000СБ	Сборочный чертеж		
				Сборочные единицы		
А4		1	А12Г.146.040	Опора	1	
				Детали		
А4		2	А12Г.148.001	Ось	1	
				Стандартные изделия		
		3		Ось 2-12 h х 55 Ст3сп		
				ГОСТ 9650-80	1	
		4		Болт М12х55.36		
				ГОСТ 7798-70	4	
		5		Гайка М12.4		
				ГОСТ 5915-70	4	
				Шайбы ГОСТ 9649-78		
		6		12.01	2	
		7		16.01	2	
		8		Шайба 12.01		
				ГОСТ 11371-78	4	

Инв.№подл. | Подп. и дата | Взам.инв.№ | Инв.№дубл. | Подп. и дата

Изм.	Лист	№ докум.	Подп.	Дата
Разраб.		Козина		4.85
Пров.		Козина		
Нач.отд.		Вольский		
Н.контр.		Нюнтер		
Утв.				

А12Г.148.000

Сочленение МЭО-100/25-0,25 с клапаном ОРП-50

Лит.	Лист	Листов
И	1	2

Госстрой СССР ГПИ Горьковский сантехпроект

Формат А4

Формат	Зона	Поз.	Обозначение	Наименование	Кол.	Примечание
				Документация		
А2			А12Г.147.000СБ	Сборочный чертеж		
				Сборочные единицы		
А4		1	А12Г.146.010-05	Тяга	1	
				Детали		
А4		2	А12Г.146.001	Палец	1	
				Стандартные изделия		
		3		Ось 2-12 h 11х55 Ст3сп		
				ГОСТ 9650-80	1	
		4		Болт М12х55.36		
				ГОСТ 7798-70	4	
		5		Гайка М12.4		
				ГОСТ 5915-70	5	
		6		Шайба 12.65Г		
				ГОСТ 6402-70	1	
		7		Шайба 1.12.01		
				ГОСТ 9649-78	2	
		8		Шайба 12.01		
				ГОСТ 10906-78	4	
		9		Шплинт 3,2х20		
				ГОСТ 397-79	2	

Инв.№подл. | Подп. и дата | Взам.инв.№ | Инв.№дубл. | Подп. и дата

Изм.	Лист	№ докум.	Подп.	Дата
Разраб.		Козина		4.85
Пров.		Козина		
Нач.отд.		Вольский		
Н.контр.		Нюнтер		
Утв.				

А12Г.147.000

Сочленение МЭО-100/25-0,25 с вентилятором ВДН-8

Лит.	Лист	Листов
И	1	1

Госстрой СССР ГПИ Горьковский сантехпроект

Формат А4

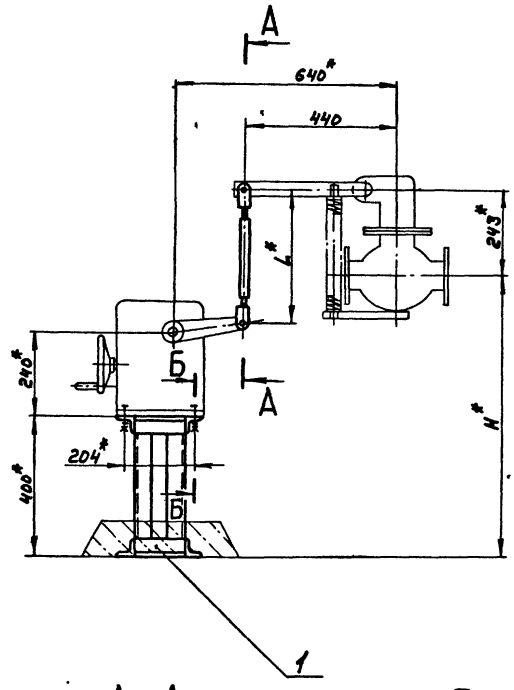

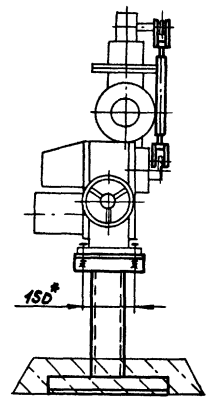

А - А
М1:2

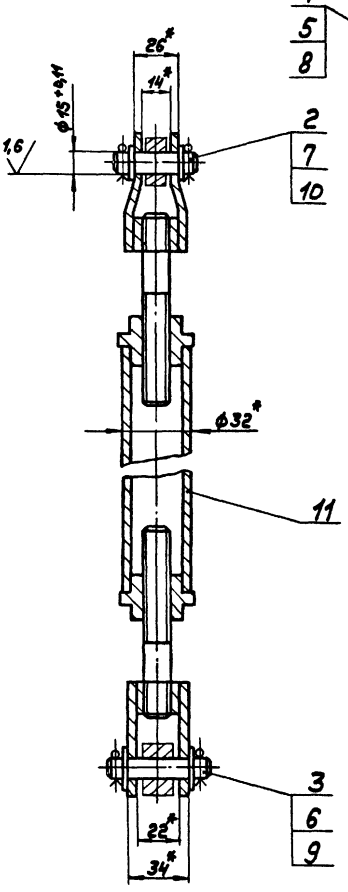

Б - Б
М1:1

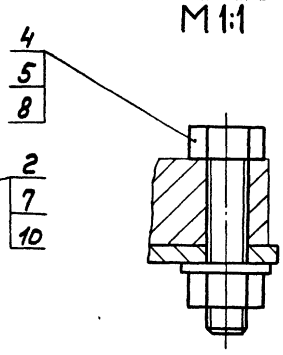

Кинематическая схема

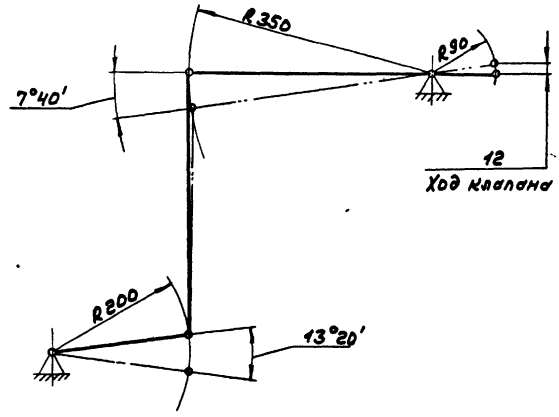

Обозначение	Размеры, мм		Масса, кг
	H	L	
Д12Г.148.000	800	380	13
-01	1000	580	14

1.* Размеры для справок
2. ± $\frac{IT16}{2}$

Изм.	Лист	№ докум.	Подп.	Дата	Д12Г.148.000СБ
Разраб.		Козина		4.3.85	Сочленение МЭО-100/25-0,25 с клапаном ОРП-50
Пров.		Козина			Лит. И; Масса см. табл.; Масштаб —
Т.контр.					Лист; Листов 1
Нач.отд.		Вольский			Госстрой СССР, ГПИ Горьковский Сантехпроект
Н.контр.		Мюнтер			
Утв.					

Д12Г.149.000СБ

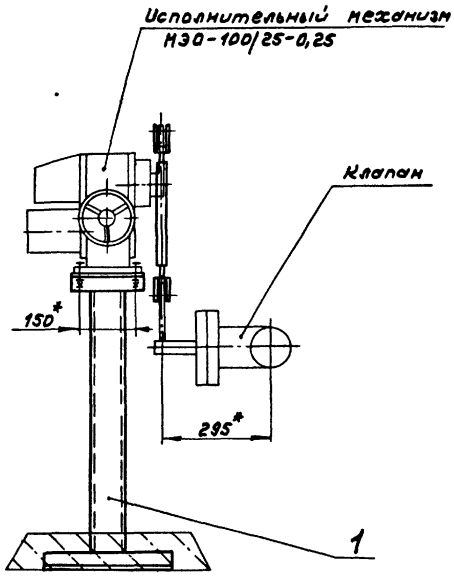

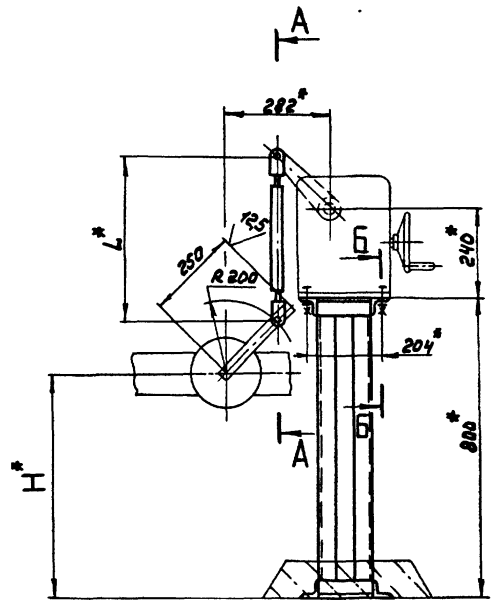

А - А
М 1:2

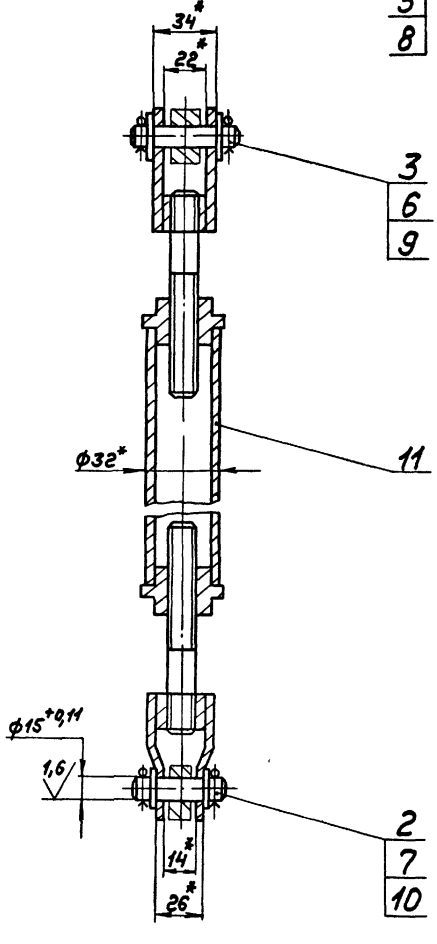

Б - Б
М 1:1

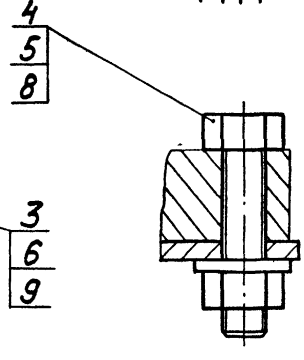

Кинематическая схема

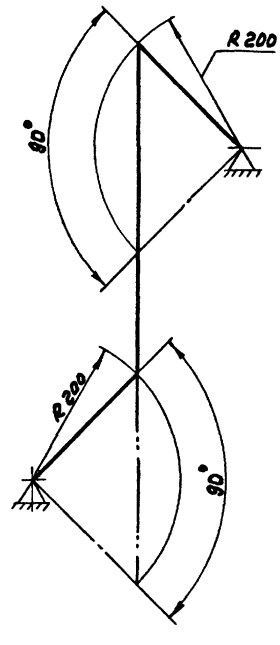

Обозначение	Тип клапана	Размеры, мм		Масса, кг
		H	L	
Д12Г.149.000	6с-9-1	600	440	20
-01	6с-9-2	700	340	19

1. *Размеры для справок
2. $\pm \frac{IT16}{2}$

Изм.	Лист	№ докум.	Подп.	Дата	
Разраб.		Козина		4585	
Пров.		Козина			
Т.контр.					
Нач.отд.		Вольский			
Н.контр.		Мюнтер			
Утв.					

Д12Г.149.000СБ

Сочленение МЭО-100/25-0,25 с клапанами типа 6с-9

Лит.	Масса	Масштаб
И	см. табл.	1:10
Лист	Листов 1	

Госстрой СССР ГПИ Горьковский Сантехпроект

Копировал:

Формат А2

Альбом VI

Типовой проект 903-1-221.86

Формат	Зона	Поз.	Обозначение	Наименование	Кол.	Примечание
				Шплинты ГОСТ 397-79		
		9		3,2 × 20	2	
		10		4 × 32	2	
			Переменные данные	для исполнений		
				А 12Г. 150. 000		
				Сборочные единицы		
А4		11	А 12Г. 146. 010 - 08	Тяга	1	
				А 12Г. 150. 000 - 01		
				Сборочные единицы		
А4		11	А 12Г. 146. 010 - 03	Тяга	1	
				А 12Г. 150. 000 - 02		
				Сборочные единицы		
А4		11	А 12Г. 146. 010 - 06	Тяга	1	

Инв. № подл. | Подп. и дата | Взам. инв. № | Инв. № дубл. | Подп. и дата

Изм.	Лист	№ докум.	Подп.	Дата	А 12Г. 150. 000	Лист 2

Формат А4

Формат	Зона	Поз.	Обозначение	Наименование	Кол.	Примечание
				Документация		
А2			А 12Г. 150. 000 СБ	Сборочный чертеж		
				Сборочные единицы		
А4		1	А 12Г. 146. 040 - 02	Опора	1	
				Детали		
А4		2	А 12Г. 148. 001	Ось	1	
				Стандартные изделия		
		3		Ось 2-12 h × 55 Ст3сп ГОСТ 9650-80	1	
		4		Болт М12 × 55. 36 ГОСТ 7798-70	4	
		5		Гайка М12. 4 ГОСТ 5915-70	4	
		6		Шайбы ГОСТ 9649-78 12.01	2	
		7		16.01	2	
		8		Шайба 12.01 ГОСТ 11371-78	4	

Инв. № подл. | Подп. и дата | Взам. инв. № | Инв. № дубл. | Подп. и дата

Изм.	Лист	№ докум.	Подп.	Дата	А 12Г. 150. 000			
Разраб.		Козина		4.85	Сочленение МЭО-100/25-0,25 с клапаном типа 9С-3-3	Лит.	Лист	Листов
Пров.		Козина				И	1	2
Нач. отд.		Вольский				Госстрой СССР ГПИ Горьковский сантехпроект		
Н. контр.		Мюнтер						
Утв.								

Формат А4

Формат	Зона	Поз.	Обозначение	Наименование	Кол.	Примечание
				Шплинты ГОСТ 397-79		
		9		3,2 × 20	2	
		10		4 × 32	2	
			Переменные данные	для исполнений		
				А 12Г. 149. 000		
				Сборочные единицы		
А4		11	А 12Г. 146. 010 - 04	Тяга	1	
				А 12Г. 149. 000 - 01		
				Сборочные единицы		
А4		11	А 12Г. 146. 010 - 01	Тяга	1	

Инв. № подл. | Подп. и дата | Взам. инв. № | Инв. № дубл. | Подп. и дата

Изм.	Лист	№ докум.	Подп.	Дата	А 12Г. 149. 000	Лист 2

Формат А4

Формат	Зона	Поз.	Обозначение	Наименование	Кол.	Примечание
				Документация		
А2			А 12Г. 149. 000 СБ	Сборочный чертеж		
				Сборочные единицы		
А4		1	А 12Г. 146. 040 - 01	Опора	1	
				Детали		
А4		2	А 12Г. 148. 001	Ось	1	
				Стандартные изделия		
		3		Ось 2-12 h × 55 Ст3сп ГОСТ 9650-80	1	
		4		Болт М12 × 55. 36 ГОСТ 7798-70	4	
		5		Гайка М12. 4 ГОСТ 5915-70	4	
		6		Шайбы ГОСТ 9649-78 12.01	2	
		7		16.01	2	
		8		Шайба 12.01 ГОСТ 11371-78	4	

Инв. № подл. | Подп. и дата | Взам. инв. № | Инв. № дубл. | Подп. и дата

Изм.	Лист	№ докум.	Подп.	Дата	А 12Г. 149. 000			
Разраб.		Козина		4.85	Сочленение МЭО-100/25-0,25 с клапаном типа 9С-9	Лит.	Лист	Листов
Пров.		Козина				И	1	2
Нач. отд.		Вольский				Госстрой СССР ГПИ Горьковский сантехпроект		
Н. контр.		Мюнтер						
Утв.								

Д12Г.150.000СБ

Рис. 1

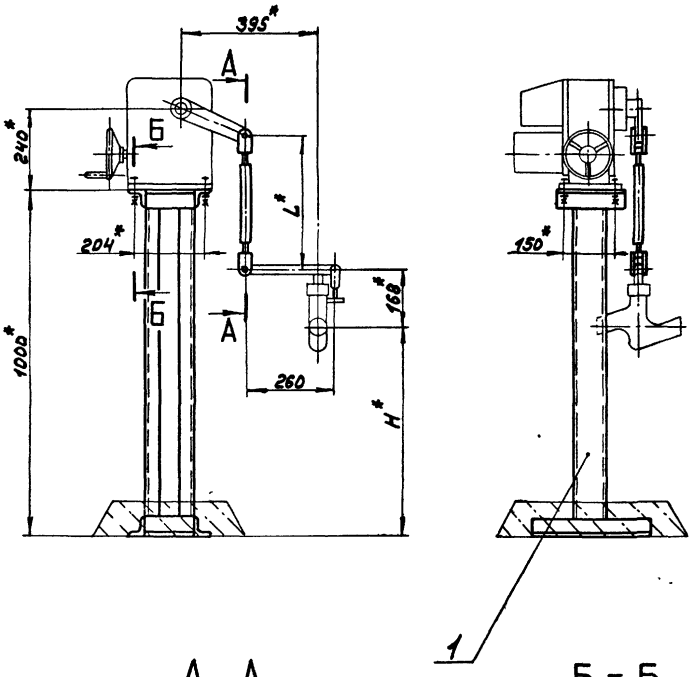

Рис. 2

Детальное см. рис. 1

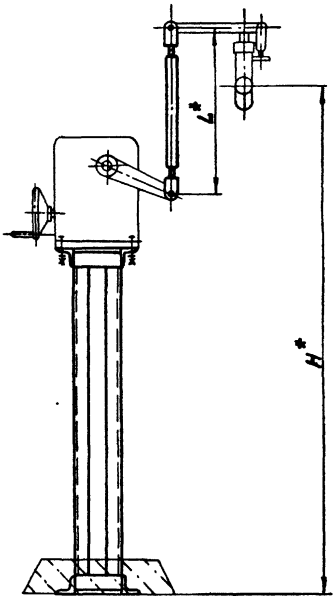

А – А
М 1:2

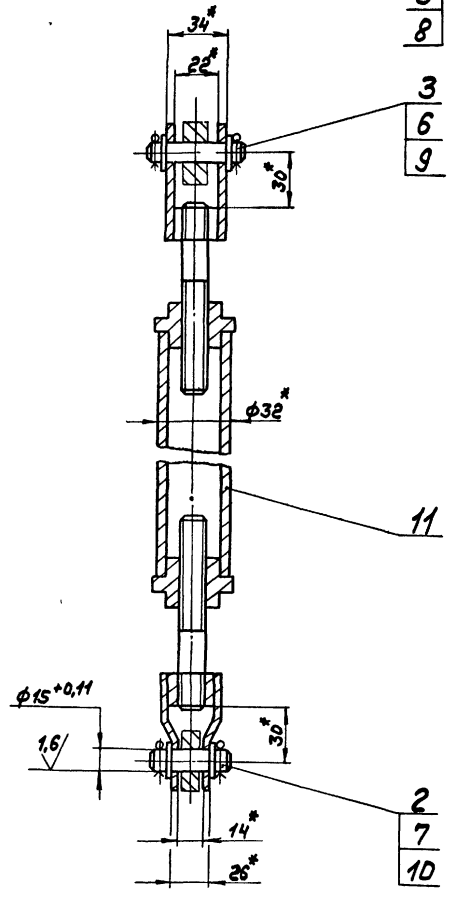

Б – Б
М 1:1

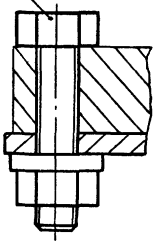

Кинематическая схема

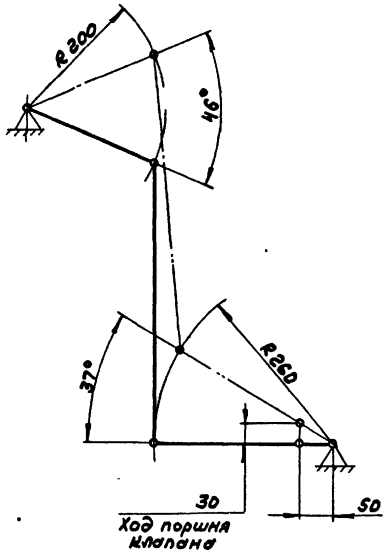

Обозначение	Рис	Размеры, мм		Масса, кг
		H	L	
Д12Г. 150.000	1	320	675	23
-01		600	395	22
-02	2	1470	475	22

1. *Размеры для справок
2. ± IT16/2

					Д12Г. 150. 000СБ
Изм.	Лист	№ докум.	Подп.	Дата	Сочленение МЭО-100/25-0,25 с клапаном типа ЭС-3-3
Разраб.		Козина		4.85	
Пров.		Козина			
Т. контр.					
Нач. отд.		Вольский			
Н. контр.		Мюнтер			
Утв.					

Лит.	Масса	Масштаб
И	см. табл.	1:10
Лист	Листов 1	

Госстрой СССР ГПИ Горьковский Сантехпроект

21192-07 77 Копировал: Формат А2

Альбом II часть

Типовой проект 903-1-221.86

Д22Г.057.000СБ

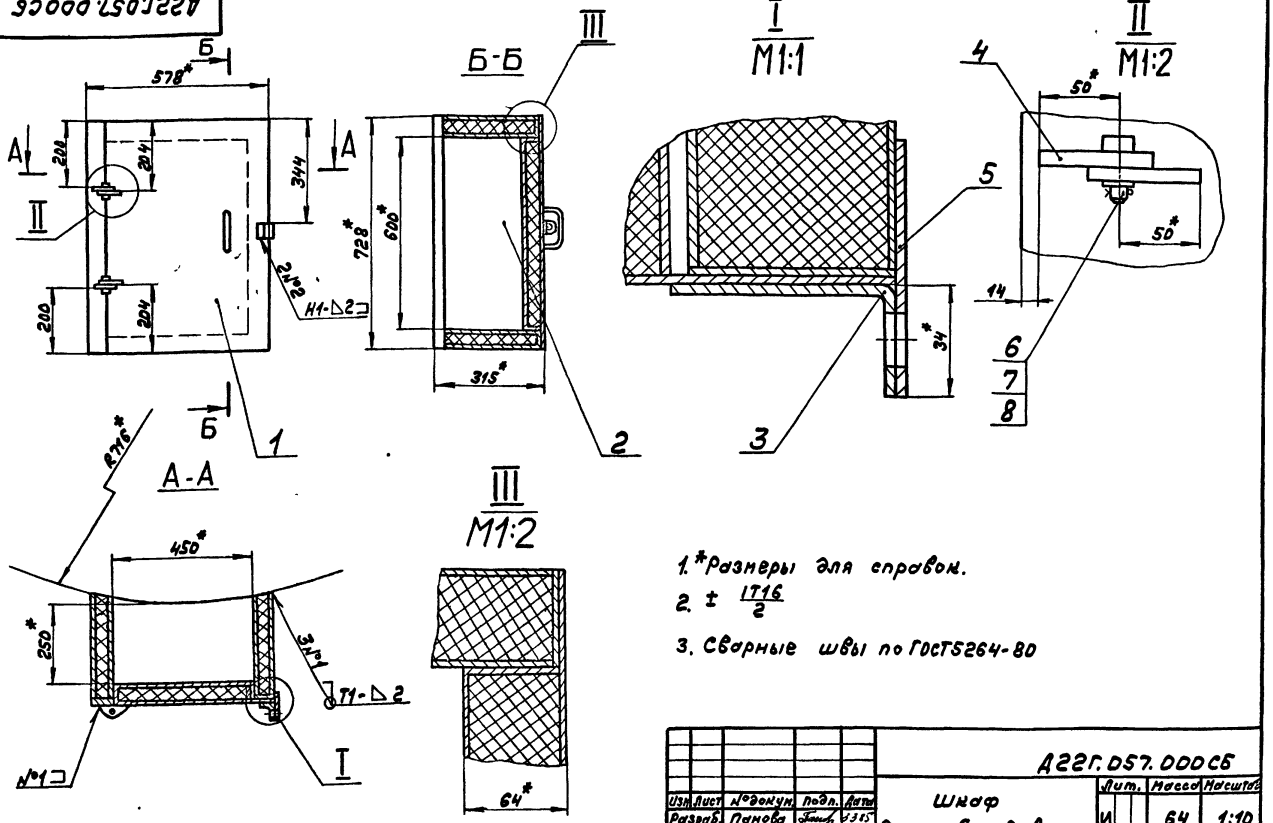

1.*Размеры для справок.

2. ± $\frac{IT16}{2}$

3. Сварные швы по ГОСТ5264-80

Изм	Лист	№докум.	Подп.	Дата	Д22Г.057.000СБ			
Разраб.		Панова		3.3.85	Шкаф для прибора давления	Лит. И	Масса 64	Масштаб 1:10
Пров.		Коруков				Лист	Листов 1	
Т.контр						Госстрой СССР ГПИ Горьковский Сантехпроект		
Нач.отд.		Вольский						
Н.контр		Мюнтер						
Утв.								

Формат А3

Д22Г.057.001

12,5 (✓)

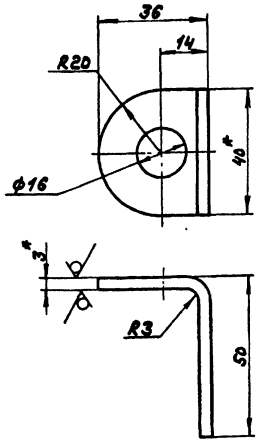

1.*Размеры для справок.

2. Н16, ± $\frac{IT16}{2}$

Изм	Лист	№докум.	Подп.	Дата	Д22Г.057.001			
Разраб.		Панова		3.3.85	Ушко	Лит. И	Масса 0,06	Масштаб 1:1
Пров.		Коруков				Лист	Листов 1	
Т.контр								
Н.контр		Мюнтер			Лист Б-ПН-3ГОСТ19903-74 / 5-IV-Н-ВСт3сп ГОСТ16523-70	Госстрой СССР ГПИ Горьковский Сантехпроект		
Утв.								

Формат А4

Формат	Зона	Поз.	Обозначение	Наименование	Кол.	Примечание
				Документация		
А3			Д22Г.057.000СБ	Сборочный чертеж		
				Сборочные единицы		
А4		1	Д22Г.057.010	Дверь	1	
А4		2	Д22Г.057.020	Корпус	1	
				Детали		
А4		3	Д22Г.057.001	Ушко	1	
А4		4	Д22Г.057.002	Петля	4	
А4		5	Д22Г.057.003	Ушко	1	
				Стандартные изделия		
		6		Ось 6-6 h11×20 Ст3сп ГОСТ9650-80	2	
		7		Шайба 6.01 ГОСТ11371-78	2	
		8		Шплинт 2×10 ГОСТ391-79	2	

Подп. и дата | Взам. инв. № | Инв. № дубл. | Подп. и дата | Инв. № подл.

Изм	Лист	№докум.	Подп.	Дата	Д22Г.057.000			
Разраб.		Панова		3.3.85	Шкаф для прибора давления	Лит. И	Лист	Листов 1
Пров.		Коруков				Госстрой СССР ГПИ Горьковский Сантехпроект		
Нач.отд.		Вольский						
Н.контр		Мюнтер						
Утв.								

21192-07 78 Копировал: Формат А4

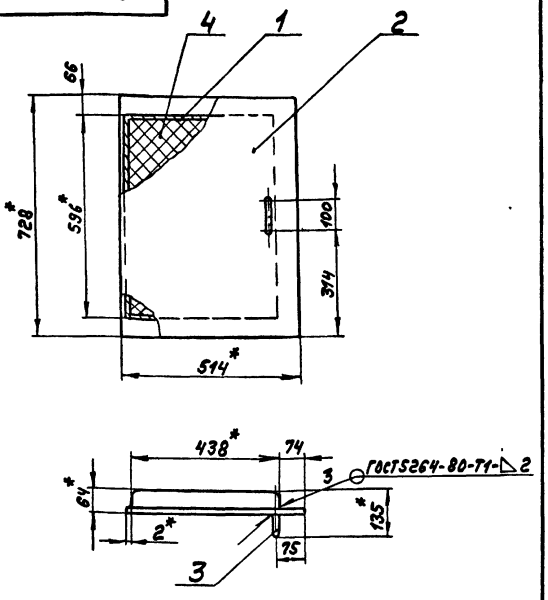

1. *Размеры для справок.
2. ± IT16/2

Изм.	Лист	№ докум.	Подп.	Дата
Разраб.		Панова		9.85
Пров.		Корчков		
Т. контр.				
Н. контр.		Мюнтер		
Утв.				

А22Г.057.010СБ

Дверь

Лит.	Масса	Масштаб
И	19	1:10
Лист	Листов 1	

Госстрой СССР ГПИ Горьковский сантехпроект

Формат А4

Формат	Зона	Поз.	Обозначение	Наименование	Кол.	Примечание
				Документация		
А4			А22Г.057.010СБ	Сборочный чертеж		
				Детали		
А4		1	А22Г.057.004	Каркас	1	
Б4		2	А22Г.057.005	Лист		
				Лист Б-ПН-2 ГОСТ19903-74		
				5-Т-Н-ВСт3сп ГОСТ16523-70		
				(514×728) h16	1	5,9кг
А4		3	А22Г.057.006	Ручка	1	
				Материалы		
		4		Плиты минераловатные		
				ПЗО-1000.500.60		
				ГОСТ 9573-82	1	шт

Инв. № подл. | Подп. и дата | Взам. инв. № | Инв. № дубл. | Подп. и дата

Изм.	Лист	№ докум.	Подп.	Дата
Разраб.		Панова		9.85
Пров.		Корчков		
Нач. отд.				
Н. контр.		Мюнтер		
Утв.				

А22Г.057.010

Дверь

Лит.	Лист	Листов
И		1

Госстрой СССР ГПИ Горьковский сантехпроект

Формат А4

125 (√)

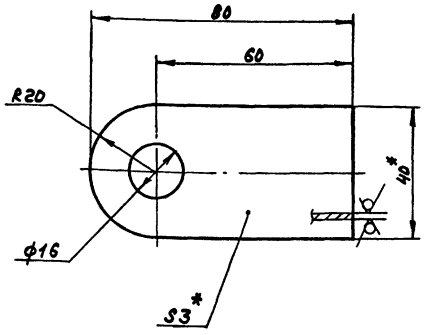

1. *Размеры для справок.
2. H16, ± IT16/2

Изм.	Лист	№ докум.	Подп.	Дата
Разраб.		Панова		9.85
Пров.		Корчков		
Т. контр.				
Н. контр.		Мюнтер		
Утв.				

А22Г.057.003

Ушко

Лит.	Масса	Масштаб
И	0,06	1:1
Лист	Листов 1	

Лист Б-ПН-3 ГОСТ19903-74
5-Т-Н-ВСт3сп ГОСТ16523-70

Госстрой СССР ГПИ Горьковский сантехпроект

Формат А4

(√)

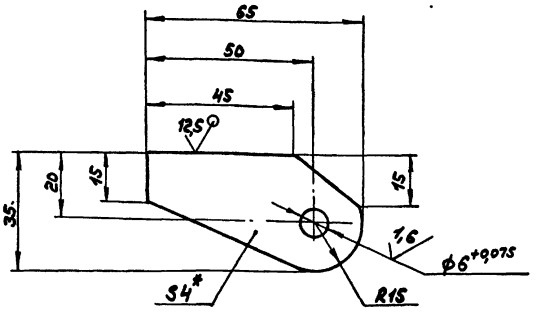

1. *Размер для справок.
2. ± IT16/2

Изм.	Лист	№ докум.	Подп.	Дата
Разраб.		Панова		9.85
Пров.		Корчков		
Т. контр.				
Н. контр.		Мюнтер		
Утв.				

А22Г.057.002

Петля

Лит.	Масса	Масштаб
И	0,04	1:1
Лист	Листов 1	

Лист Б-ПН-4 ГОСТ19903-74
ВСт3сп ГОСТ14637-79

Госстрой СССР ГПИ Горьковский сантехпроект

Формат А4

Альбом VI часть

Инв. № подл. | Подп. и дата | Взам. инв. № | Инв. № дубл. | Подп. и дата

Формат	Зона	Поз.	Обозначение	Наименование	Кол.	Примечание
Б4		6	Д 22Г.057.012	Лист		
				Лист Б-ПН-2 ГОСТ19903-74		
				5-IV-Н ВСт3сп ГОСТ16523-70		
				(64×450) h16 25/	2	0,45кг.
Б4		7	Д 22Г.057.013	Лист		
				Лист Б-ПН-4 ГОСТ19903-74		
				ВСт3сп ГОСТ14637-79		
				(64×728) h16 25/	1	1,46кг.
				Материалы		
		8		Плиты минераловатные		
				ПЛО-1000.500.60		
				ГОСТ 9573-82	4	шт.

Изм.	Лист	№ докум.	Подп.	Дата	Д22Г.057.020	Лист 2

Формат А4

Формат	Зона	Поз.	Обозначение	Наименование	Кол.	Примечание
				Документация		
А3			Д 22Г.057.020СБ	Сборочный чертеж		
				Детали		
А4		1	Д 22Г.057.007	Лист	2	
Б4		2	Д 22Г.057.008	Стенка		
				Лист Б-ПН-2 ГОСТ19903-74		
				5-IV-Н-ВСт3сп ГОСТ16523-70		
				(600×287) h16 25/	2	2,5кг.
А4		3	Д 22Г.057.007-01	Лист	2	
Б4		4	Д 22Г.057.009	Стенка		
				Лист Б-ПН-2 ГОСТ19903-74		
				5-IV-Н-ВСт3сп ГОСТ16523-70		
				(724×311) h16 25/	2	3,2кг.
Б4		5	Д 22Г.057.011	Лист		
				Лист Б-ПН-2 ГОСТ19903-74		
				5-IV-Н-ВСт3сп ГОСТ16523-70		
				(64×728) h16 25/	2	0,73кг

Изм.	Лист	№ докум.	Подп.	Дата	Д22Г.057.020			
Разраб.		Панова		23.05	Корпус	Лит. И	Лист 1	Листов 2
Пров.		Корчков				Госстрой СССР, ГПИ Горьковский Сантехпроект		
Нач. отд.								
Н. контр.		Мюнтер						
Утв.								

Формат А4

Д22Г.057.006

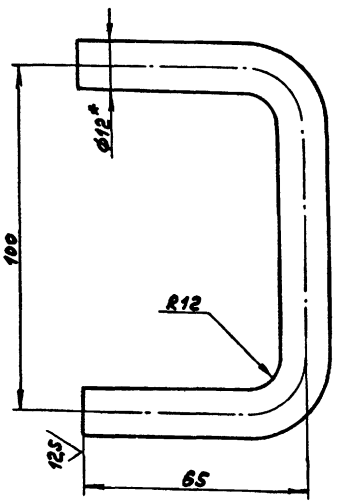

1.* Размер для справок.

2. ± IT16/2

Изм.	Лист	№ докум.	Подп.	Дата	Д22Г.057.006			
Разраб.		Панова		23.05	Ручка	Лит. И	Масса 0,15	Масштаб 1:1
Пров.		Корчков				Лист	Листов 1	
Т. контр.								
Н. контр.		Мюнтер			Круг 20-В-ГОСТ 2590-71 / ВСт3сп ГОСТ 535-79	Госстрой СССР ГПИ Горьковский Сантехпроект		
Утв.								

Формат А4

Д22Г.057.004

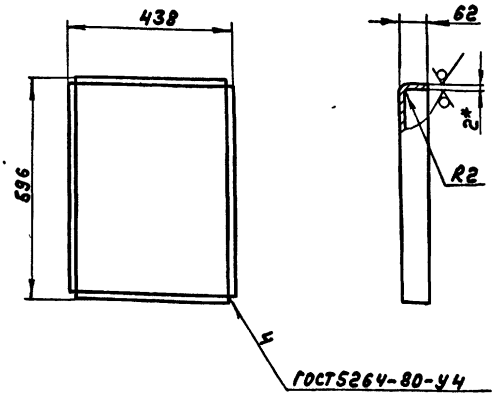

1.* Размер для справок.

2. ± IT16/2

Изм.	Лист	№ докум.	Подп.	Дата	Д22Г.057.004			
Разраб.		Панова		23.05	Каркас	Лит. И	Масса 6,0	Масштаб 1:10
Пров.		Корчков				Лист	Листов 1	
Т. контр.								
Н. контр.		Мюнтер			Лист Б-ПН-2 ГОСТ19903-74 / 5-IV-Н-ВСт3сп ГОСТ16523-70	Госстрой СССР ГПИ Горьковский Сантехпроект		
Утв.								

Формат А4

Копировал:

Д 22Г 060 006

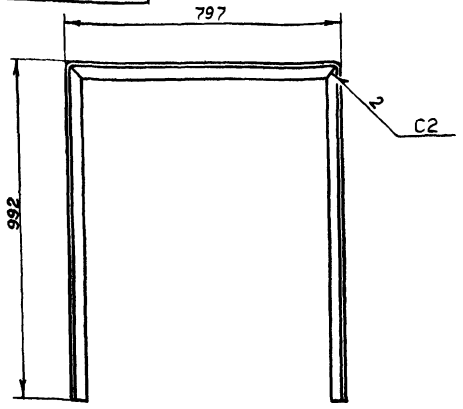

Развертка
М1:2

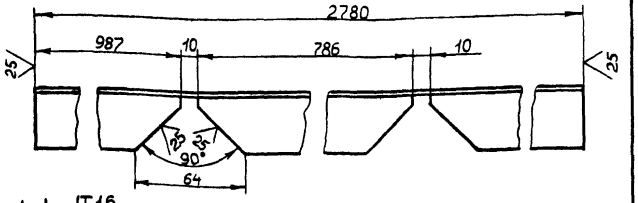

1. $\pm \frac{IT16}{2}$
2 Сварные швы по ГОСТ 5264-80

Изм.	Лист	№ докум.	Подп.	Дата
Разраб.		Козина		
Пров.		Козина		
Т. контр.				
Н. контр.		Мюнтер		
Утв.				

Д 22Г 060 006

Стойка

Лит	Масса	Масштаб
И	4,6	1:10
Лист	Листов 1	

Уголок 36×36×3-Б-ГОСТ 8509-72
ВСт3сп ГОСТ 535-79

Госстрой СССР
ГПИ Горьковский
САНТЕХПРОЕКТ

Д22Г057007

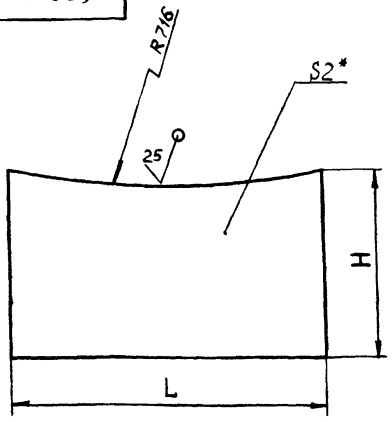

Обозначение	Размеры, мм L	Размеры, мм H	Масса, кг
Д 22Г 057 007	454	287	1,85
−01	578	311	2,45

1* Размер для справок
2 $\pm \frac{IT16}{2}$

Инв. № подл. | Подпись и дата | Взам. инв. № | Инв. № дубл. | Подпись и дата

Изм.	Лист	№ докум.	Подп.	Дата
Разраб.		Панова		
Пров.		Корчков		
Т. контр.				
Н. контр.		Мюнтер		
Утв.				

Д22Г 057 007

Лист

Лит	Масса	Масштаб
И	см табл.	—
Лист	Листов 1	

Б-ПН-2 ГОСТ 19903-74
Лист 5-П-Н-ВСт3спГОСТ 16523-70

Госстрой СССР
ГПИ Горьковский
САНТЕХПРОЕКТ

Д 22Г 057 020 СБ

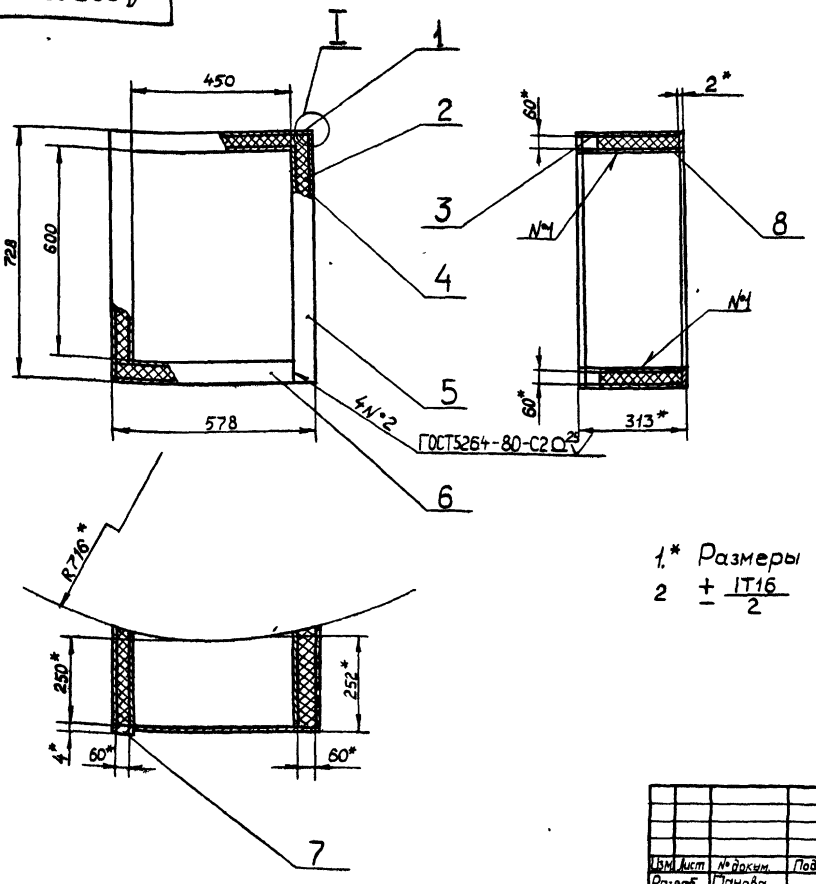

I
М1:1

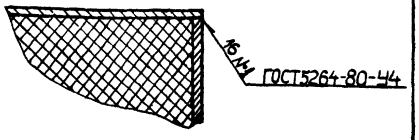

1.* Размеры для справок
2 $\pm \frac{IT16}{2}$

Изм.	Лист	№ докум.	Подп.	Дата
Разраб.		Панова		
Пров.		Корчков		
Т. контр.				
Н. контр.		Мюнтер		
Утв.				

Д22Г. 057 020 СБ

Корпус

Лит	Масса	Масштаб
И	44	1.10
Лист	Листов 1	

Госстрой СССР
ГПИ Горьковский
САНТЕХПРОЕКТ

Копировал. Малкина
Формат А3

Формат	Зона	Поз	Обозначение	Наименование	Кол	Примечание
Б4		9	Д22Г060009	Связь		
				Уголок 36×36×3-Б ГОСТ8509-72 / ВСт3сп ГОСТ 535-79		
				L = 424 h16	4	0,7 кг
Б4		10	Д22Г 060 011	Связь		
				Уголок 36×36×3-Б ГОСТ8509-72 / ВСт3сп ГОСТ 535-79		
				L = 725 h16	4	1,2 кг
Б4		11	Д22Г060012	Плита		
				Лист Б-ПН-6 ГОСТ 19903-74 / ВСт3сп ГОСТ 14637-79		
				(60×60) h16	4	0,17 кг
А4		12	Д22Г.060 013	Стойка	1	
				Стандартные изделия		
		13		Винт М6×10.36 ГОСТ 17473-76	7	

Изм	Лист	№ докум	Подп	Дата	Д22Г 060 000	Лист 2

Формат А4

Формат	Зона	Поз	Обозначение	Наименование	Кол	Примечание
				Документация		
А2			Д22Г060 000 СБ	Сборочный чертеж		
				Детали		
А4		1	Д22Г 060001	Обечайка	1	
А4		2	Д22Г 060002	Крышка	1	
Б4		3	Д22Г 060 003	Патрубок		
				Труба 80×2 ГОСТ 8734-75 / Д ГОСТ 8733-74		
				L = 107 h16	1	0,41 кг
А4		4	Д22Г 060 004	Фланец	1	
А4		5	Д22Г 060 005	Подкладка	1	
А4		6	Д22Г 060 006	Стойка	1	
Б4		7	Д22Г 060 007	Стенка		
				Лист Б-ПН-15 ГОСТ19903-74 / 5-IV-Н-ВСт3сп ГОСТ16523-70		
				(786×786) h16	1	7,4 кг
Б4		8	Д22Г 060 008	Полка		
				Лист Б-ПН-15 ГОСТ19903-74 / 5-IV-Н-ВСт3сп ГОСТ16523-70		
				(480×780) h16	2	4,4 кг

Изм	Лист	№ докум	Подп	Дата	Д22Г 060 000			
Разраб		Козина		4.12.85	Шкаф аккумуляторный	Лит	Лист	Листов
Пров		Козина				Ц	1	2
Нач.отд		Абашин				Госстрой СССР ГПИ Горьковский САНТЕХПРОЕКТ		
Н.контр		Монтер						
Утв								

Копировал Малкина Формат А4

Подпись и дата | Инв.№ подл. | Взам.инв.№ | Инв.№ дубл. | Подпись и дата

Д22Г 060 002

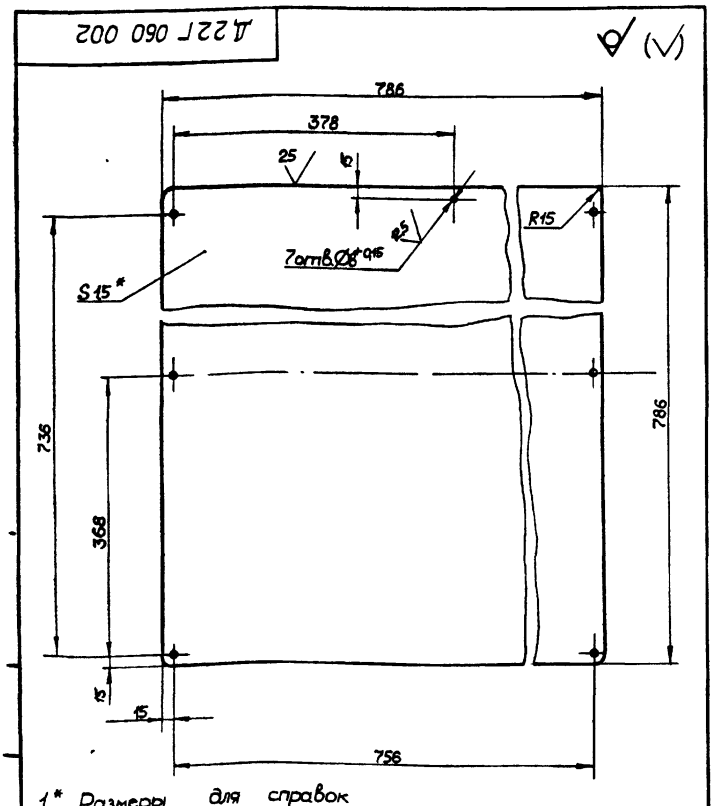

1* Размеры для справок

2 ± IT16/2

Изм	Лист	№ докум	Подп	Дата	Д22Г 060 002			
Разраб		Козина		4.12.85	Крышка	Лит	Масса	Масштаб
Пров		Козина				Ц	71	1:5
Т.контр						Лист	Листов 1	
Н.контр		Монтер			Лист Б-ПН-15 ГОСТ 19903-74 / 5-IV-Н-ВСт3сп ГОСТ16523-70	Госстрой СССР ГПИ Горьковский САНТЕХПРОЕКТ		
Утв								

Формат А4

Д22Г 060 001

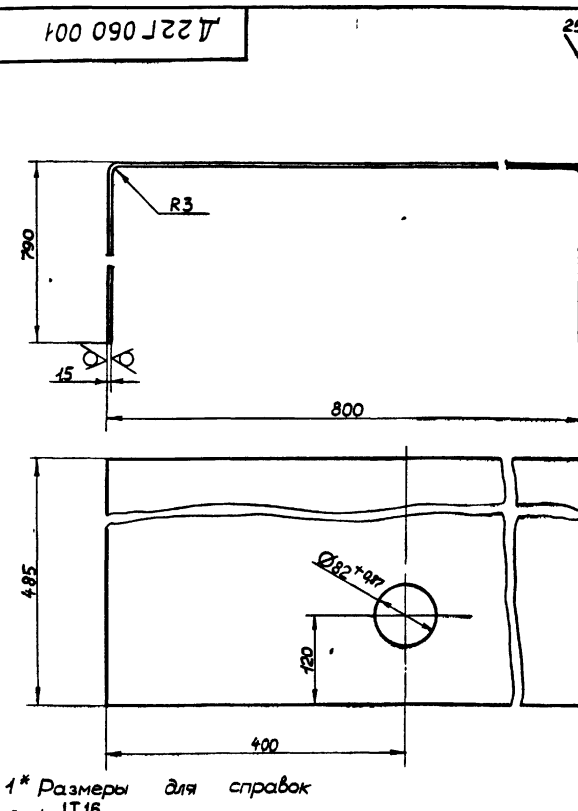

1* Размеры для справок

2 ± IT16/2

Изм	Лист	№ докум	Подп	Дата	Д22Г060 001			
Разраб		Козина		4.12.85	Обечайка	Лит	Масса	Масштаб
Пров		Козина				Ц	13,5	1:5
Т.контр						Лист	Листов 1	
Н.контр		Монтер			Лист Б-ПН-15 ГОСТ 19903-74 / 5-IV-Н-ВСт3сп ГОСТ16523-70	Госстрой СССР ГПИ Горьковский САНТЕХПРОЕКТ		
Утв								

21192-07 82 Копировал Малкина Формат А

Подпись и дата | Инв.№ подл. | Взам.инв.№ | Инв.№ дубл. | Подпись и дата

Альбом VII, часть 2

Типовой проект 903-1-221.86

Д22Г060000СБ

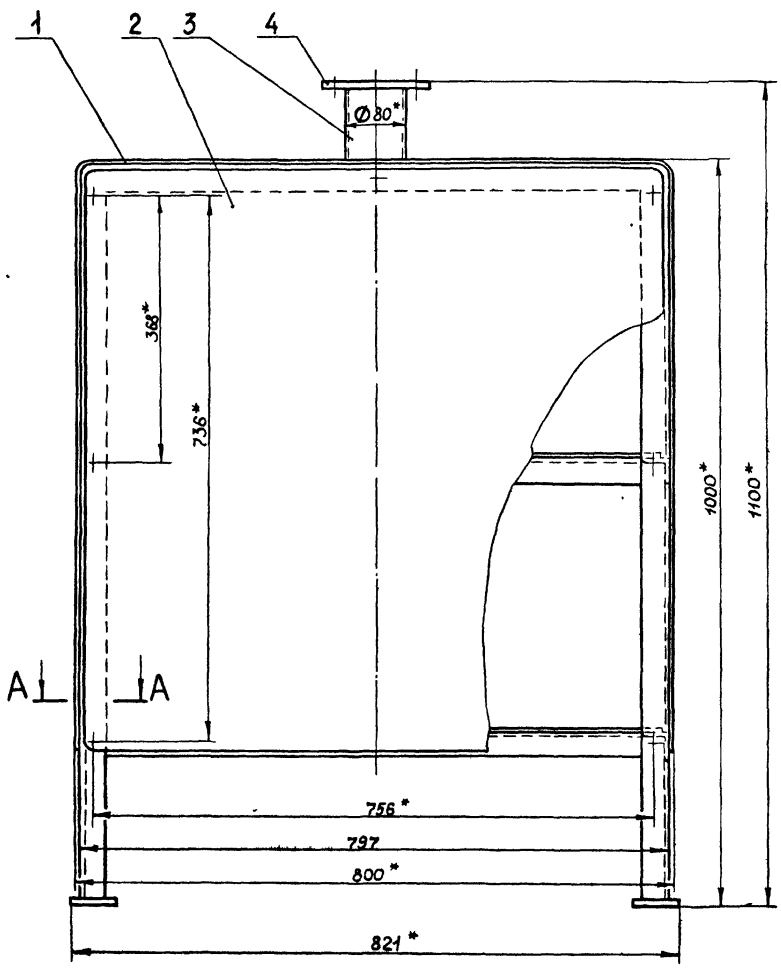

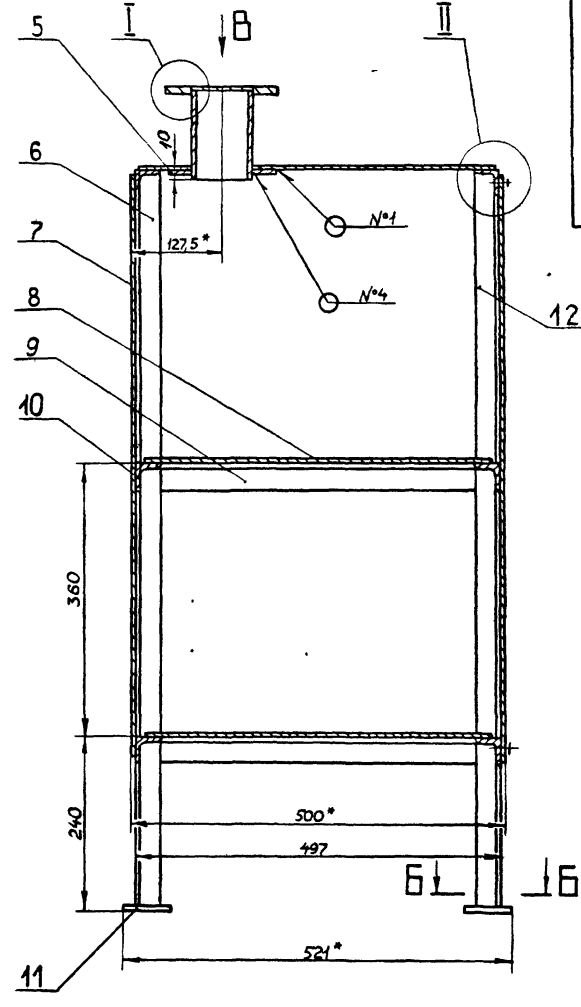

А – А
М 1:1

Б – Б
М 1:2

I
М 1:1

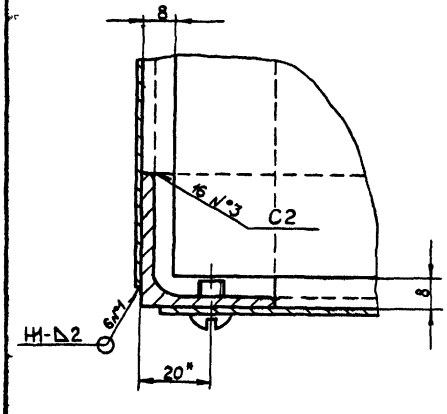

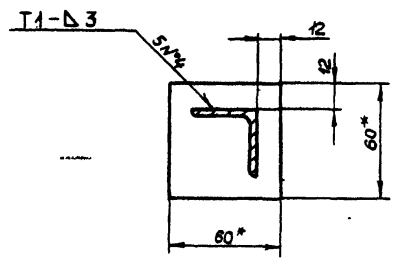

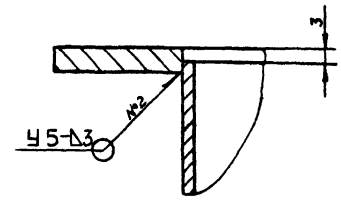

1* Размеры для справок

2 $\pm \frac{IT16}{2}$

3. Сварные швы №1,3,4 по ГОСТ 5264-80, №2 по ГОСТ 16037-80

4. Покрытие наружных поверхностей: грунтовка ГФ-021 ГОСТ 25129-82, эмаль ПФ-115 ГОСТ 6465-76

II
М 1:1

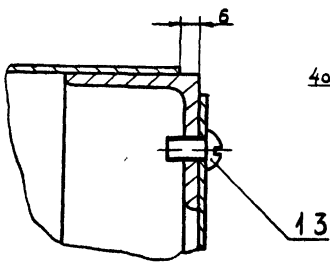

Вид В

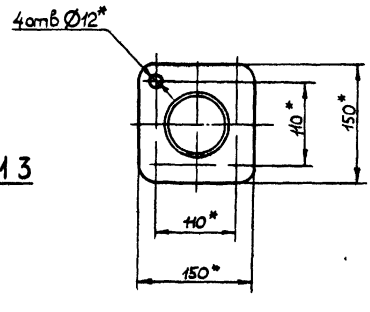

					Д22Г 060 000СБ			
Изм	Лист	№ докум	Подп.	Дата	Шкаф аккумуляторный	Лит	Масса	Масштаб
Разраб		Козина		4.12.85		И	56	1:5
Пров		Козина						
Т контр.						Лист	Листов 1	
Нач отд		Вольский				Госстрой СССР ГПИ Горьковский САНТЕХПРОЕКТ		
Н контр		Мюнтер						
Утв.								

Д 22Г 060 004

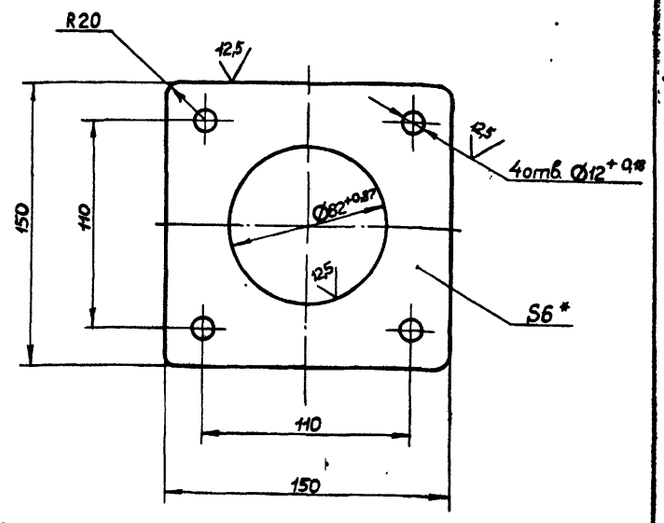

1 *Размеры для справок

2 ± IT16/2

Изм.	Лист	№ докум.	Подп.	Дата
Разраб		Козина		4.1285
Пров		Козина		
Т.контр				
Н.контр		Мюнтер		
Утв				

Д 22Г 060.004

Фланец

Лит	Масса	Масштаб
И	0,2	1:2

Лист | Листов 1

Лист Б-ПН-6 ГОСТ 19903-74
ВСт3сп ГОСТ 14637-79

Госстрой СССР ГПИ Горьковский САНТЕХПРОЕКТ

Формат А4

Подпись и дата | Взам.инв.№ | Инв.№ подл.

Д 22Г 060 013

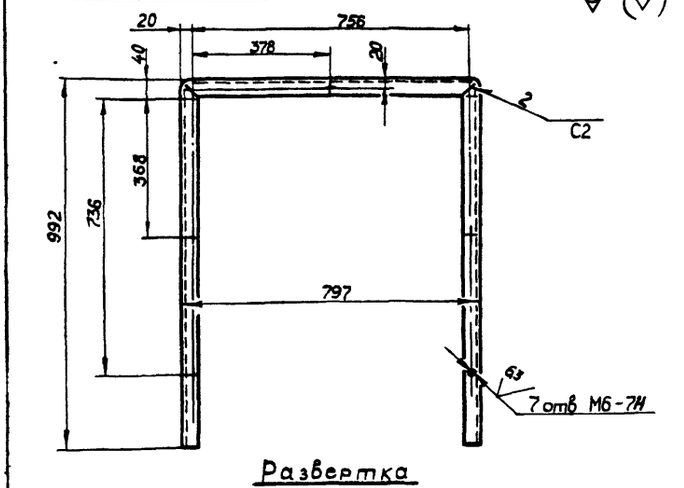

Развертка
М1:2

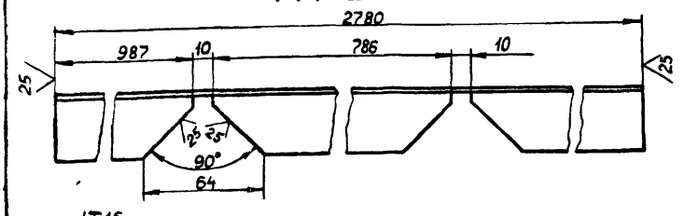

1 ± IT16/2

2 Сварные швы по ГОСТ 5264-80

Изм.	Лист	№ докум.	Подп.	Дата
Разраб		Козина		4.1285
Пров		Козина		
Т.контр				
Н.контр		Мюнтер		
Утв				

Д 22Г 060 013

Стойка

Лит	Масса	Масштаб
И	46	1:10

Лист | Листов 1

Уголок 36×36×3-Б ГОСТ 8509-72 / ВСт3сп ГОСТ 535-79

Госстрой СССР ГПИ Горьковский САНТЕХПРОЕКТ

Формат А4

Подпись и дата | Взам.инв.№ | Инв.№ подл.

Д 22Г 060 005

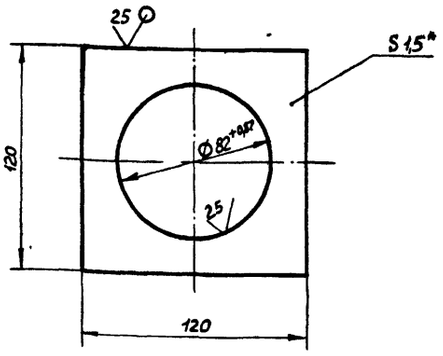

1 *Размеры для справок

2 ± IT16/2

Изм.	Лист	№ докум.	Подп.	Дата
Разраб		Козина		4.1285
Пров		Козина		
Т.контр				
Н.контр		Мюнтер		
Утв				

Д 22Г 060 005

Подкладка

Лит	Масса	Масштаб
И	0,13	1:2

Лист | Листов 1

Лист Б-ПН-1,5 ГОСТ 19903-74
5ПУ-Н-ВСт3сп ГОСТ 16523-70

Госстрой СССР ГПИ Горьковский САНТЕХПРОЕКТ

Формат А4

Д12Г.174.010 СБ

12,5 (V)

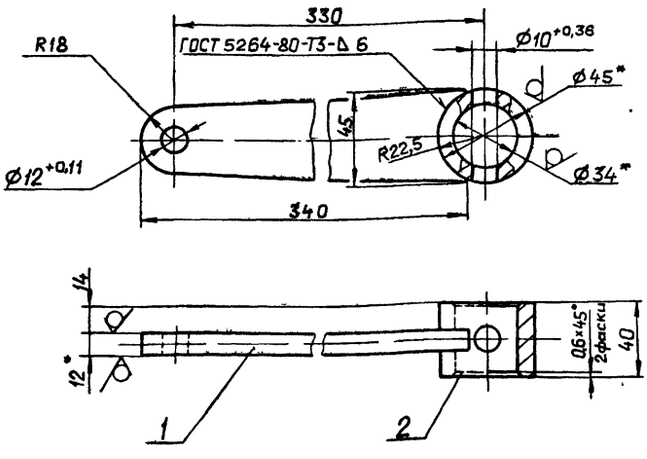

1* Размеры для справок

2 ± IT16/2

Изм	Лист	№ докум.	Подп.	Дата
Разраб.		Козина		4385
Пров.		Козина		
Т.контр.				
Н.контр.		Мюнтер		
Утв.				

Д12Г.174.010 СБ

Рычаг

Лит	Масса	Масштаб
И	1,5	1:2

Лист 1 Листов 1

Госстрой СССР ГПИ Горьковский САНТЕХПРОЕКТ

Формат А4

Формат	Зона	Поз.	Обозначение	Наименование	Кол.	Примечание
				Документация		
А4			Д12Г.174.010 СБ	Сборочный чертеж		
				Детали		
Б4		1	Д12Г.174.001	Планка		
				Лист Б-ПН-12 ГОСТ 19903-74		
				ВСт3сп ГОСТ 14637-79	1	1,3 кг
Б4		2	Д12Г.174.002	Втулка		
				Труба 45×5,5 ГОСТ 8734-75		
				ВСт3сп ГОСТ 8733-74		
				L=40 h16 (25/)	1	0,2

Инв. № подл. | Подп. и дата | Взам. инв. № | Инв. № дубл. | Подп. и дата

Изм	Лист	№ докум.	Подп.	Дата
Разраб.		Козина		4385
Пров.		Козина		
Н.контр.		Мюнтер		
Утв.				

Д12Г.174 010

Рычаг

Лит	Лист	Листов
И		1

Госстрой СССР ГПИ Горьковский САНТЕХПРОЕКТ

Формат А4

Формат	Зона	Поз.	Обозначение	Наименование	Кол.	Примечание
		10		Шайба 12.01		
				ГОСТ 9649-78	4	
		11		Шайба 12.01		
				ГОСТ 11371-78	4	
		12		Шплинт 3,2×20		
				ГОСТ 397-79	4	

Изм	Лист	№ докум.	Подп.	Дата

Д12Г.174 000

Лист 2

Формат А4

Формат	Зона	Поз.	Обозначение	Наименование	Кол.	Примечание
				Документация		
А2			Д12Г.174 000 СБ	Сборочный чертеж		
				Сборочные единицы		
А4		1	Д12Г.146 010-08	Тяга	1	
А4		2	Д12Г.146 040-02	Опора	1	
А4		3	Д12Г 174 010	Рычаг	1	
				Стандартные изделия		
		4		Ось 2-12 h11×45 Ст3сп		
				ГОСТ 9650-80	1	
		5		Ось 2-12 h11×55 Ст3сп		
				ГОСТ 9650-80	1	
		6		Болт М8×55.36		
				ГОСТ 7798-70	1	
		7		Болт М12×55.36		
				ГОСТ 7798-70	4	
		8		Гайка М8.4		
				ГОСТ 5915-70	1	
		9		Гайка М12.4		
				ГОСТ 5915-70	4	

Инв. № подл. | Подп. и дата | Взам. инв. № | Инв. № дубл. | Подп. и дата

Изм	Лист	№ докум.	Подп.	Дата
Разраб.		Козина		4385
Пров.		Козина		
Нач. отд.		Абашин		
Н.контр.		Мюнтер		
Утв.				

Д12Г.174.000

Сочленение МЭО-100/25-0,25р с валом забрасывателя топки котла

Лит	Лист	Листов
И	1	2

Госстрой СССР ГПИ Горьковский САНТЕХПРОЕКТ

Копир Ганкова

Формат А4

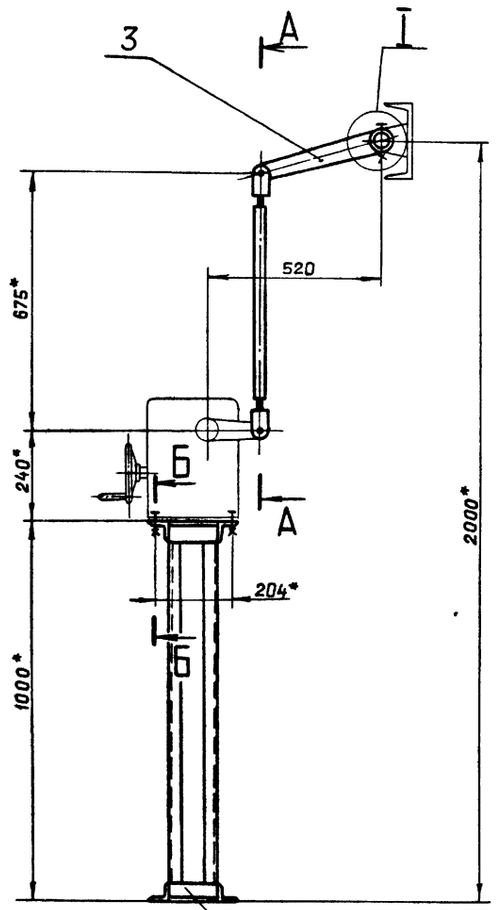

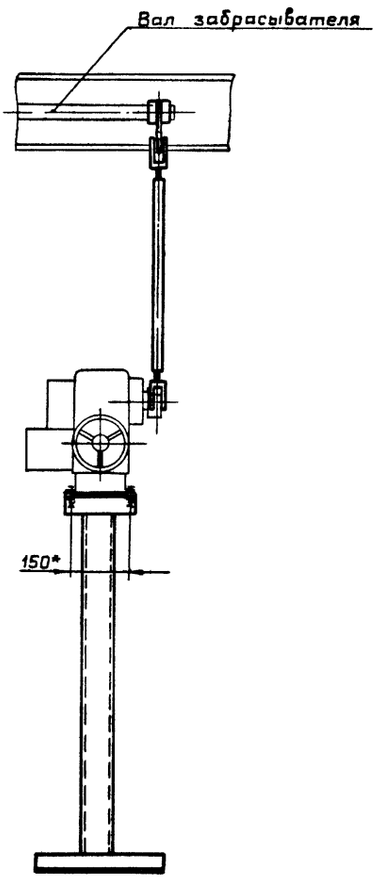

А – А
М 1:2

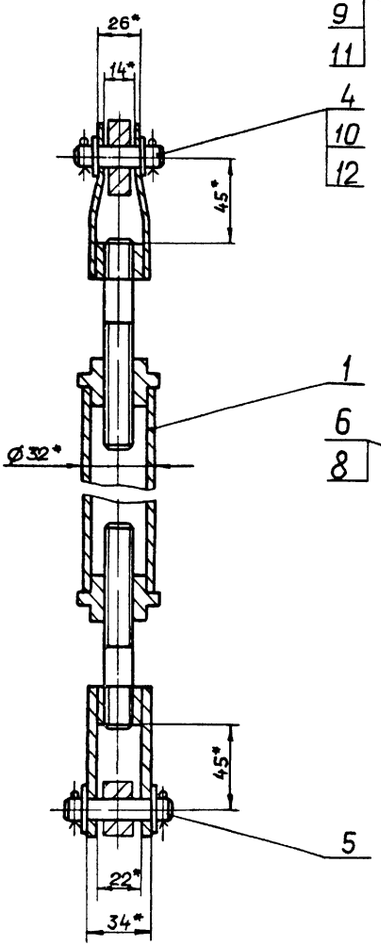

Б – Б
М 1:1

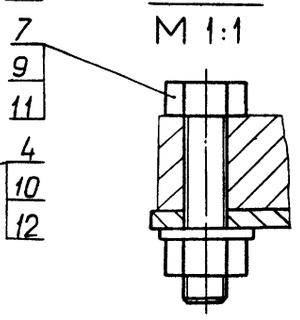

I
М 1:1

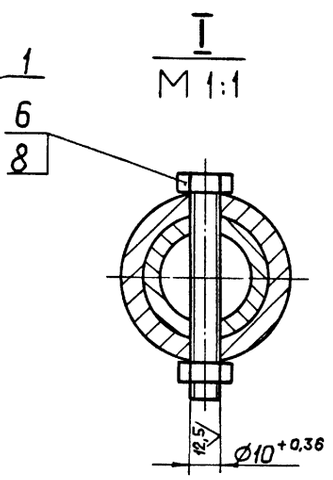

Кинематическая схема

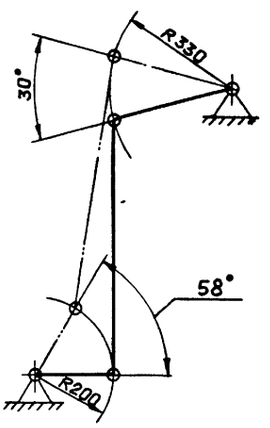

1.* Размеры для справок.

2 ± IT16/2

					Д12Г.174 000 СБ		
Изм.	Лист	№ докум.	Подп.	Дата	Сочленение МЗО-100/25--0,25р с валом забрасывателя топки котла.	Лит	Масса	Масштаб
Разраб.		Козина		4385		И	25	1:10
Пров.		Козина				Лист	Листов 1	
Т.контр.						ГОССТРОЙ СССР ГПИ ГОРЬКОВСКИЙ САНТЕХПРОЕКТ		
Нач.отд.		Абашин						
Н.контр.		Мюнтер						
Утв.								

Копир. Ганкова 21192-07 (86) Формат А2

gost.e-ecolog.ru