Типовой проект

903-1-221.86

КОТЕЛЬНАЯ

с 4 котлами КЕ-2,5-14с

для сельскохозяйственного строительства

(в блочном исполнении)

топливо-каменные и бурые угли

Альбом 6

в 3 частях

часть 1

стр. 1÷49

21192-06

Цена 3-88

gost.e-ecolog.ru

ЦЕНТРАЛЬНЫЙ ИНСТИТУТ ТИПОВОГО ПРОЕКТИРОВАНИЯ
ГОССТРОЯ СССР
Москва, А-445 Смольная ул. 22
Сдано в печать VI 1956
Заказ № 7582 Тираж 280 экз.

ТИПОВОЙ ПРОЕКТ
903-1-221.86

КОТЕЛЬНАЯ С 4 КОТЛАМИ КЕ-2,5-14ГС
ДЛЯ СЕЛЬСКОХОЗЯЙСТВЕННОГО СТРОИТЕЛЬСТВА
(В БЛОЧНОМ ИСПОЛНЕНИИ)
ТОПЛИВО - КАМЕННЫЕ И БУРЫЕ УГЛИ

СОСТАВ ПРОЕКТА:

№ альбомов	Наименование альбомов
1	Пояснительная записка
2	Тепломеханические решения Топливо-каменный уголь
3	Тепломеханические решения Топливо-бурый уголь
4	Тепломеханические решения Водоподготовка
5	Топливоподача и шлакозолоудаление
6	Чертежи нетиповых технологических конструкций Технологическое оборудование
7	Архитектурные решения Конструкции железобетонные Конструкции металлические
8	Строительные изделия
9	Силовое электрооборудование Электрическое освещение Связь и сигнализация
10	Задание заводу-изготовителю НКУ
11	Автоматизация Схемы функциональные
12	Автоматизация Схемы электрические принципиальные
13	Задание заводу-изготовителю щитов автоматизации
14	Отопление и вентиляция Внутренний водопровод и канализация
15	Спецификации оборудования
16	Сметы
17	Ведомости потребности в материалах

ПРИМЕНЕННЫЕ МАТЕРИАЛЫ

Типовой проект 907-2-247 Альбомы I, II	Металлические трубы для отвода дымовых газов с температурой до 350°С с надземным примыканием газоходов на отметке +0,500м Поставщик: ЦИТП г. Москва
Типовой проект 704-1-162.83 Альбомы I, II, III, VIII	Резервуар стальной горизонтальный цилиндрический для хранения нефтепродуктов емкостью 50м³ Поставщик: Казахский филиал ЦИТП.
Типовой проект 901-4-64.83 Альбомы I, II, III, IV, V, VI (ч 2), VII 84, VIII	Резервуары для воды прямоугольные ж/б сборные емкостью от 50 до 300м³ (с применением стеновых панелей с опорной плитой) Поставщик: Тбилисский филиал ЦИТП

АЛЬБОМ Б

Разработан
Государственным проектным институтом
Горьковский Сантехпроект
Главстроипроекта
Госстроя СССР

Главный инженер Ю И Шиллер
Главный инженер проекта Б М Ройзман
Главный инженер Ю П Фалалеев
Главный инженер проекта Т Г Гусева

Утвержден Минсельхозом СССР
Приказ № 93-3Г от 26.11.85г.
Введен в действие
ГПИ Горьковский Сантехпроект
Приказ № 125 от 18.12.85г

Содержание альбома

Обозначение	Наименование	Стр.
	Содержание	2÷4
Д20В.008.000	Газоходы (топливо-каменный уголь)	5
Д20В.008.000 ВП	Газоходы (топливо-каменный уголь)	
	Ведомость покупных изделий	
Д20В.008.000 СБ	Газоходы (топливо-каменный уголь)	6,7
Д20В.008.001	Переход	7
Д20В.008.005	Прокладка	8
Д20В.008.010	Короб	
Д20В.008.010 СБ	Короб	9
Д20В.008.020 СБ	Короб	
Д20В.008.004	Прокладка	10
Д20В.008.020	Короб	
Д20В.008.007	Лист	
Д20В.008.018	Ребро	
Д20В.008.016	Стенка	11
Д20В.008.030	Короб	
Д20В.008.017	Ребро	12
Д20В.008.030 СБ	Короб	
Д20В.008.022	Стенка	
Д20В.008.023	Стенка	13
Д20В.008.040	Короб	
Д20В.008.031	Стенка	
Д20В.008.040 СБ	Короб	14
Д20В.008.029	Стенка	
Д20В.008.032	Ребро	
Д20В.008.050	Короб	15
Д20В.008.050 СБ	Короб	
Д20В.008.034	Стенка	
Д20В.008.035	Стенка	16
Д20В.008.060	Короб	
Д20В.008.037	Конус	
Д20В.008.070	Короб	
Д20В.008.070 СБ	Короб	17
Д20В.008.041	Стенка	
Д20В.008.044	Стенка	
Д20В.008.080	Опора	18
Д20В.008.080 СБ	Опора	
Д20В.008.048	Швеллер	
Д20В.008.090	Подвеска	19
Д20В.008.090 СБ	Подвеска	
Д20В.009.000	Газоходы (топливо-бурый уголь)	20
Д20В.009.000 ВС	Газоходы (топливо-бурый уголь)	
	Ведомость спецификаций	
Д20В.009.000 СБ	Газоходы (топливо-бурый уголь)	21,22
Д20В.009.000 ВП	Газоходы (топливо-бурый уголь)	22
	Ведомость покупных изделий	
Д20В.009.010	Короб	23
Д20В.009.010 СБ	Короб	
Д20В.009.004	Ребро	24
Д20В.009.005	Ребро	
Д20В.009.006	Стенка	
Д20В.009.009	Стенка	25
Д20В.009.011	Ребро	
Д20В.009.020	Короб	
Д20В.009.020 СБ	Короб	26
Д20В.009.030	Короб	27
Д20В.009.015	Стенка	
Д20В.009.030 СБ	Короб	28

Обозначение	Наименование	Стр.
Д20В.009.016	Стенка	29
Д20В.009.017	Стенка	
Д20В.009.019	Уголок	
Д20В.009.040	Крышка	
Д20В.009.040 СБ	Крышка	30
Д20В.009.024	Ручка	
Д20В.009.050	Короб	
Д20В.009.050 СБ	Короб	
Д216.134.000	Воздуховоды (топливо-каменный уголь)	31
Д216.134.000 ВС	Воздуховоды (топливо-каменный уголь)	
	Ведомость спецификаций	
Д216.134.000 ВП	Воздуховоды (топливо-каменный уголь)	32
	Ведомость покупных изделий	
Д216.134.000 СБ	Воздуховоды (топливо-каменный уголь)	33,34
Д216.134.010	Короб	34
Д216.134.001	Стенка	
Д216.134.010 СБ	Короб	35
Д216.134.002	Стенка	
Д216.134.004	Стенка	
Д216.134.005	Стенка	36
Д216.134.020	Тройник с заслонкой	
Д216.134.009	Крышка	
Д216.134.020 СБ	Тройник с заслонкой	37
Д216.134.011	Прокладка	38
Д216.134.012	Подшипник	
Д216.134.013	Прокладка	
Д216.134.015	Крышка сальника	
Д216.134.014	Подшипник	39
Д216.134.016	Вал	
Д216.134.017	Фланец	40
Д216.134.030	Тройник	
Д216.134.022	Стенка	
Д216.134.030 СБ	Тройник	41
Д216.134.025	Стенка	
Д216.134.040	Заслонка	
Д216.134.040 СБ	Заслонка	42
Д216.134.021	Лист	
Д216.134.029	Ребро	
Д216.134.050	Патрубок заборный	43
Д216.134.050 СБ	Патрубок заборный	
Д216.134.060	Короб	44
Д216.134.060 СБ	Короб	
Д216.134.033	Стенка	
Д216.134.034	Стенка	
Д216.134.035	Стенка	45
Д216.134.070	Короб	
Д216.134.042	Стенка	
Д216.134.070 СБ	Короб	46
Д216.134.044	Лист	
Д216.134.080	Короб	
Д216.134.080 СБ	Короб	47
Д216.134.047	Стенка	
Д216.134.048	Стенка	
Д216.134.090	Короб	48
Д216.134.090 СБ	Короб	
Д216.134.052	Стенка	49
Д216.134.054	Стенка	
Д216.134.100	Картон всасывающий	

Содержание альбома

Обозначение	Наименование	Стр.
Д21Б.134.100СБ	Картан всасывающий	49
Д21Б.134.059	Вставка	50
Д21Б.134.061	Стенка	
Д21Б.134.062	Стенка	
Д21Б.134.063	Стенка	
Д21Б.134.065	Конус	51
Д21Б.134.110	Короб	
Д21Б.134.110СБ	Короб	
Д21Б.134.067	Переход	52
Д21Б.134.120	Вставка гибкая	
Д21Б.134.073	Рукав	
Д21Б.134.120СБ	Вставка гибкая	53
Д21Б.134.130	Обечайка с фланцем	
Д21Б.134.074	Фланец	
Д21Б.134.075	Обечайка	54
Д21Б.134.140	Хомут	
Д21Б.134.140СБ	Хомут	
Д21Б.134.150	Привод заслонки	
Д21Б.134.150СБ	Привод заслонки	55
Д21Б.134.160	Подвеска	
Д21Б.134.160СБ	Подвеска	56
Д21Б.134.170	Опора	
Д21Б.134.091	Стойка	
Д21Б.134.170СБ	Опора	57
Д21Б.134.092	Лист	
Д21Б.135.010	Короб	
Д21Б.135.000	Воздуховоды(топливо-бурый уголь	58
Д21Б.135.000ВС	Воздуховоды(топливо-бурый уголь)	
	Ведомость спецификаций	
Д21Б.135.000ВП	Воздуховоды(топливо-бурый уголь	59
	Ведомость покупных изделий	
Д21Б.135.000СБ	Воздуховоды(топливо-бурый уголь)	60,61
Д21Б.135.010СБ	Короб	61
Д21Б.135.020	Короб	62
Д21Б.135.020СБ	Короб	
Д21Б.136.000	Воздуховод котла	
Д21Б.136.000СБ	Воздуховод котла	63
Д21Б.136.010	Отвод	
Д21Б.136.001	Стенка	
Д21Б.136.010СБ	Отвод	64
Д21Б.136.002	Стенка	
Д21Б.136.020	Короб	
Д21Б.136.020СБ	Короб	65
Д21А.562.000	Короб с заслонкой	
Д21А.562.001	Упор	
Д21А.562.000СБ	Короб с заслонкой	66
Д21А.562.010	Короб	67
Д21А.562.010СБ	Короб	
Д21А.562.020	Заслонка	
Д21А.562.006	Лист	68
Д21А.562.007	Ребро	
Д22Б.084.000	Привод заслонки	
Д22Б.084.000СБ	Привод заслонки	69
Д22Б.084.001	Ось	70
Д22Б.084.002	Ручка	
Д22Б.084.003	Втулка	
Д22Б.084.004	Рычаг	
Д22Б.084.005	Шпилька	71

Обозначение	Наименование	Стр.
Д22Б.084.006	Ушко	71
Д22Б.084.010	Кронштейн	
Д22Б.084.010СБ	Кронштейн	
Д22Б.084.009	Ребро	72
Д22Б.084.020	Кронштейн	
Д22Б.084.020СБ	Кронштейн	
Д22Б.084.014	Ребро	
Д22Б.084.030	Тяга	73
Д22Б.084.017	Втулка	
Д22Б.084.040	Рычаг	
Д22Б.084.022	Труба	
Д22Б.084.023	Серьга	74
Д22Г.056.000	Короб направляющий для угля	
Д22Г.056.004	Ребро	
Д22Г.056.000СБ	Короб направляющий для угля	75
Д22Г.056.001	Стенка	
Д22Г.056.007	Стенка	76
Д22Г.056.009	Стенка	
Д23А.025.000	Трубопровод гидросмыва	
Д23А.025.001	Труба	
Д23А.025.000СБ	Трубопровод гидросмыва	77
Д23А.025.010	Сопло	
Д23А.025.010СБ	Сопло	
Д23А.025.002	Стенка	78
Д23А.025.003	Стенка	
Д23А.025.004	Вставка	
Д23В.053.000	Бак рабочей воды $V=1,6\ м^3$	79
Д23В.053.000СБ	Бак рабочей воды $V=1,6\ м^3$	
Д23В.053.010	Бак	80
Д23В.053.010СБ	Бак	
Д23В.053.001	Цилиндр	
Д23В.053.007	Крышка	
Д23В.053.008	Дно	81
Д23В.053.020	Люк	
Д23В.053.020СБ	Люк	
Д23В.053.009	Крышка	82
Д23В.053.011	Корпус	
Д23В.053.013	Кронштейн	
Д23В.053.014	Ось	83
Д23В.053.015	Проушина	
Д23В.053.012	Прокладка	
Д23В.054.000	Бак взрыхляющей промывки	84
Д23В.054.000СБ	Бак взрыхляющей промывки	
Д23В.054.010	Бак	85
Д23В.054.010СБ	Бак	
Д23В.054.001	Цилиндр	
Д23В.054.006	Крышка	
Д23Г.020.000	Бак-термик насыщенного раствора соли	86
Д23Г.020.000ВП	Бак-термик насыщенного раствора соли	
	Ведомость покупных изделий	
Д23Г.020.000СБ	Бак-термик насыщенного раствора соли	87÷90
Д23Г.020.001	Стрелка	91
Д23Г.020.002	Планка	
Д23Г.020.003	Ролик	
Д23Г.020.004	Планка	
Д23Г.020.005	Ось	92
Д23Г.020.006	Ось	
Д23Г.020.007	Кронштейн	

Содержание альбома

Обозначение	Наименование	Стр.
Д23Г. 020. 007	Кронштейн	92
Д23Г. 020. 008	Заглушка	
Д23Г. 020. 009	Пробка	93
Д23Г. 020. 011	Фланец	
Д23Г. 020. 012	Шайба дроссельная	
Д23Г. 020. 014	Прокладка	
Д23Г. 020. 013	Игла	94
Д23Г. 020. 010	Бак	
Д23Г. 020. 015	Обечайка	
Д23Г. 020. 010 СБ	Бак	95
Д23Г. 020. 016	Дно	
Д23Г. 020. 017	Кольцо	
Д23Г. 020. 020	Опора	96
Д23Г. 020. 020 СБ	Опора	
Д23Г. 020. 025	Уголок	
Д23Г. 020. 030	Лестница	97
Д23Г. 020. 030 СБ	Лестница	
Д23Г. 020. 027	Стойка	
Д23Г. 020. 028	Кронштейн	98
Д23Г. 020. 029	Опора	
Д23Г. 020. 040	Заглушка	
Д23Г. 020. 040 СБ	Заглушка	
Д23Г. 020. 033	Ушко	99
Д23Г. 020. 034	Колпак	
Д23Г. 020. 050	Корпус	
Д23Г. 020. 050 СБ	Корпус	
Д23Г. 020. 035	Труба	100
Д23Г. 020. 036	Бобышка	
Д23Г. 020. 060	Люк	
Д23Г. 020. 039	Лист	
Д23Г. 020. 060 СБ	Люк	101
Д23Г. 020. 041	Ручка	
Д23Г. 020. 042	Петля	
Д23Г. 020. 043	Упор	102
Д23Г. 020. 070	Крышка	
Д23Г. 020. 045	Лист	
Д23Г. 020. 046	Стойка	
Д23Г. 020. 070 СБ	Крышка	103
Д23Г. 020. 048	Опора	104
Д23Г. 020. 080	Поплавок	
Д23Г. 020. 080 СБ	Поплавок	
Д23Г. 020. 053	Кольцо	
Д23Г. 020. 090	Патрубок	105
Д23Г. 020. 090 СБ	Патрубок	
Д23Г. 020. 057	Труба	
Д23Г. 020. 100	Патрубок	
Д23Г. 020. 100 СБ	Патрубок	106
Д23Д. 314. 000	Опора под грязевик	
Д23Д. 315. 000	Опора	
Д23Д. 316. 000	Опора	
Д23Д. 317. 000	Подвеска предохранительного устройства	107
Д23Д. 317. 000 СБ	Подвеска предохранительного устройства	
Д23Д. 317. 002	Накладка	
Д23Д. 318. 000	Опора трубопроводов	
Д23Д. 318. 001	Кронштейн	108
Д23Д. 318. 002	Стойка	
Д23Д. 319. 000	Опора трубопроводов	
Д23Д. 319. 000 СБ	Опора трубопроводов	
Д23Д. 320. 000	Опора трубопроводов	109
Д23Д. 320. 000 СБ	Опора трубопроводов	
Д23Д. 320. 001	Перекладина	
Д23Д. 321. 000	Опора трубопроводов	110
Д23Д. 321. 000 СБ	Опора трубопроводов	
Д23Д. 321. 001	Хомут	
Д23Д. 321. 002	Стойка	111
Д23Д. 322. 000	Опора трубопроводов	

Обозначение	Наименование	Стр.
Д23Д. 322. 000 СБ	Опора трубопроводов	111
Д23Д. 322. 001	Перекладина	112
Д23Д. 323. 000	Опора трубопроводов	
Д23Д. 323. 000 СБ	Опора трубопроводов	
Д12Г. 146. 000	Сочленение МЭО-100/25-0,25 с дымососом ДН-9	
Д12Г. 146. 000 СБ	Сочленение МЭО-100/25-0,25 с дымососом ДН-9	113
Д12Г. 146. 010	Тяга	114
Д12Г. 146. 001	Палец	115
Д12Г. 146. 010 СБ	Винт	
Д12Г. 146. 002	Тяга	
Д12Г. 146. 003	Серьга	116
Д12Г. 146. 020	Вилка	
Д12Г. 146. 020 СБ	Вилка	
Д12Г. 146. 004	Бобышка	117
Д12Г. 146. 030	Муфта	
Д12Г. 146. 005	Ушко	118
Д12Г. 146. 030 СБ	Муфта	
Д12Г. 146. 006	Втулка	
Д12Г. 146. 040	Опора	119
Д12Г. 146. 040 СБ	Опора	
Д12Г. 147. 000 СБ	Сочленение МЭО-100/25-0,25 с вентилятором ВДН-8.	120
Д12Г. 147. 000	Сочленение МЭО-100/25-0,25 с вентилятором ВДН-8	121
Д12Г. 148. 000	Сочленение МЭО-100/25-0,25 с клапаном ОРП-50	
Д12Г. 148. 001	Ось	
Д12Г. 148. 000 СБ	Сочленение МЭО-100/25-0,25 с клапаном ОРП-50	122
Д12Г. 149. 000 СБ	Сочленение МЭО-100/25-0,25 с клапанами типа 6с-9	123
Д12Г. 149. 000	Сочленение МЭО-100/25-0,25 с клапанами типа 6с-9.	124
Д12Г. 150. 000	Сочленение МЭО-100/25-0,25 с клапанами типа 9с-3-3.	
Д12Г. 150. 000 СБ	Сочленение МЭО-100/25-0,25 с клапанами типа 9с-3-3.	125
Д22Г. 057. 000	Шкаф для прибора давления	126
Д22Г. 057. 000 СБ	Шкаф для прибора давления	
Д22Г. 057. 001	Ушко	
Д22Г. 057. 002	Петля	127
Д22Г. 057. 003	Ушко	
Д22Г. 057. 010	Дверь	
Д22Г. 057. 010 СБ	Дверь	
Д22Г. 057. 004	Каркас	128
Д22Г. 057. 006	Ручка	
Д22Г. 057. 020	Корпус	
Д22Г. 057. 020 СБ	Корпус	129
Д22Г. 057. 007	Лист	
Д22Г. 060. 006	Стойка	
Д22Г. 060. 000	Шкаф аккумуляторный	130
Д22Г. 060. 001	Обечайка	
Д22Г. 060. 002	Крышка	
Д22Г. 060. 000 СБ	Шкаф аккумуляторный	131
Д22Г. 060. 004	Фланец	
Д22Г. 060. 005	Подкладка	132
Д22Г. 060. 013	Стойка	
Д12Г. 174. 000	Сочленение МЭО-100/25-025р с валом забрасывателя топки котла	133
Д12Г. 174. 010	Рычаг	
Д12Г. 174. 010 СБ	Рычаг	
Д12Г. 174. 000 СБ	Сочленение МЭО-100/25-0,25р с валом забрасывателя топки котла	134

№ строки	Наименование	Обозначение документа на поставку	Поставщик	Куда входит (обозначение)	Количество на изделие	Количество в компл.	Количество на регулир.	Количество всего	Примечание
1	Прокладка 14	ГОСТ 16127-78		Д208.008.090-01	2			2	
2				-02	2			2	
3								4	
4	Ушко 12	ГОСТ 16127-78		Д208.008.090-01	2			2	
5				-02	2			2	
6								4	
7	Талреп 5-ОШ-08	ОСТ 5.2314-79		Д208.008.090-01	1			1	
8				-02	1			1	
9								2	
10									
11	Отвод 90° 426х10	ГОСТ 17375-83			2			2	
12									
13	Крепежные изделия								
14									
15	Болт М10х35.36	ГОСТ 7798-70			12			12	
16	М12х30.36				26			26	
17									
18	Гайка М10.4	ГОСТ 5915-70			12			12	
19	М12.4				26			26	
20									
21									
22									
23									
24									
25									

Изм. Лист № докум. Подп. Дата

Разраб. Козина

Пров. Козина

Нач.отд. Вольский

Н.контр. Монтер

Утв.

Д208.008.000 ВП

Газоходы (Топливо - каменный уголь)

Ведомость покупных изделий

Лит. У | Лист | Листов 1

Госстрой СССР ГПИ Горьковский Сантехпроект

Формат А3

Формат	Зона	Поз.	Обозначение	Наименование	Кол.	Примечание
А4	13		Д208.008.003	Труба		
				Труба 426х4 ГОСТ 10704-76 / Д ГОСТ 10705-80		
				L = 3700 Л16 25/	1	154 кг
А4	14		Д208.008.004	Прокладка	1	
А3	15		Д208.008.005	Прокладка	1	
				Стандартные изделия		
		16		Отвод 90°426х10		
				ГОСТ 17375-83	2	
				Болты ГОСТ 7798-70		
		17		М10х35.36	12	
		18		М12х30.36	26	
				Гайки ГОСТ 5915-70		
		19		М10.4	12	
		20		М12.4	26	
				Материалы		
		21		Шнур асбестовый		
				ШАОН 10 ГОСТ 1779-83	10	кг

Инв.№ подл. | Подп. и дата | Взам. инв.№ | Инв.№ дубл. | Подп. и дата

Изм. Лист № докум. Подп. Дата

Д208.008.000

Лист 2

Формат А4

Формат	Зона	Поз.	Обозначение	Наименование	Кол.	Примечание
				Документация		
*			Д208.008.000 СБ	Сборочный чертеж		*) А3, А2
А3			Д208.008.000 ВП	Ведомость покупных изделий		
				Сборочные единицы		
А4		1	Д208.008.010	Короб	1	
А4		2	Д208.008.020	Короб	1	
А4		3	Д208.008.030	Короб	1	
А4		4	Д208.008.040	Короб	1	
А4		5	Д208.008.050	Короб	1	
А4		6	Д208.008.060	Короб	1	
А4		7	Д208.008.070	Короб	1	
А4		8	Д208.008.080	Опора	1	
А4		9	Д208.008.090-01	Подвеска	1	
		10	-03	Подвеска	1	
				Детали		
А3		11	Д208.008.001	Переход	1	
А4		12	Д208.008.002	Труба		
				Труба 426х4 ГОСТ 10704-76 / Д ГОСТ 10705-80		
				L = 2427 Л16 25/	1	101 кг

Инв.№ подл. | Подп. и дата | Взам. инв.№ | Инв.№ дубл. | Подп. и дата

Изм. Лист № докум. Подп. Дата

Д208.008.000

Разраб. Козина

Пров. Козина

Нач.отд. Вольский

Н.контр. Монтер

Утв.

Газоходы (Топливо - каменный уголь)

Лит. У | Лист 1 | Листов 2

Госстрой СССР ГПИ Горьковский Сантехпроект

21192-06 6

Копировал: Шаева

Формат А4

Д208.008.000СБ

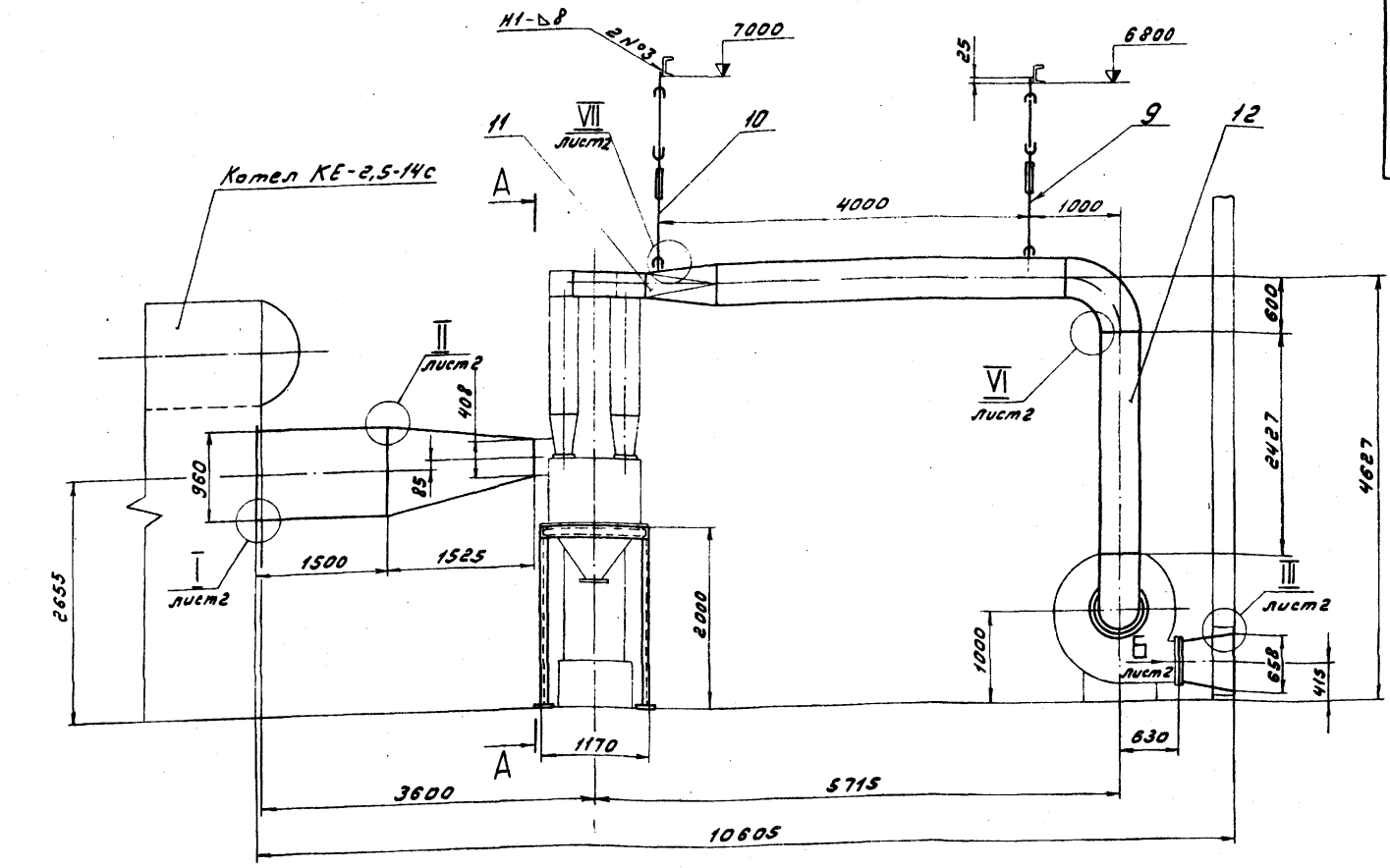

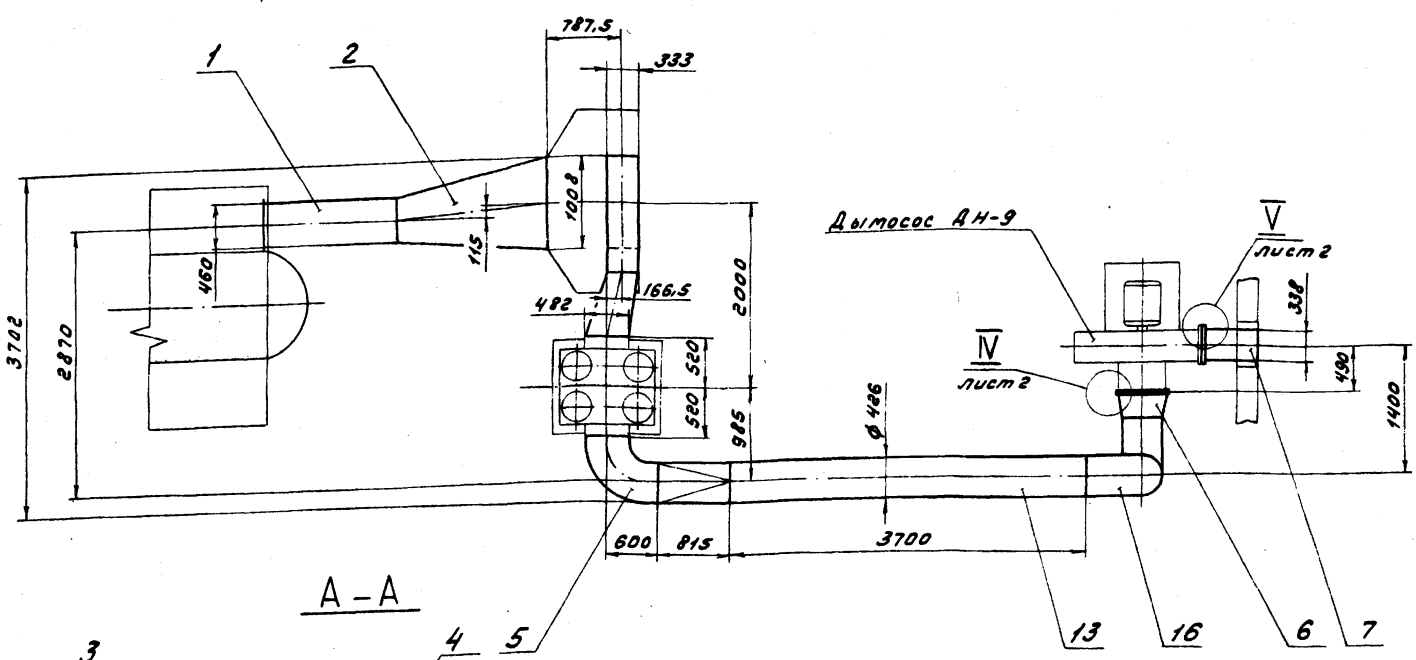

1. Размеры для справок
2. Сварные швы по ГОСТ 5264-80
3. Установочные размеры и присоединение изделий, не поставляемых по спецификации Д208.008.000 выполняются при монтаже в технологической части проекта.

Изм.	Лист	№ докум.	Подп.	Дата
Разраб.		Козина		7.385
Пров.		Козина		
Т.контр.				
Нач.отд.		Вольский		
Н.контр.		Мантер		
Утв.				

Д208.008.000СБ

Газоходы (топливо-каменный уголь)

Лит.	Масса	Масштаб
У	1185	1:40

Лист 1 Листов 2

Госстрой СССР ГПИ Горьковский Сантехпроект

Развертка

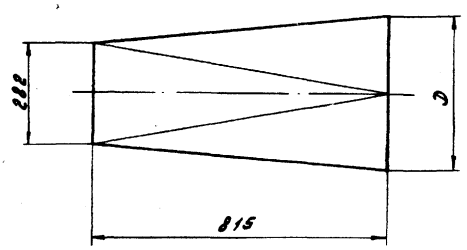

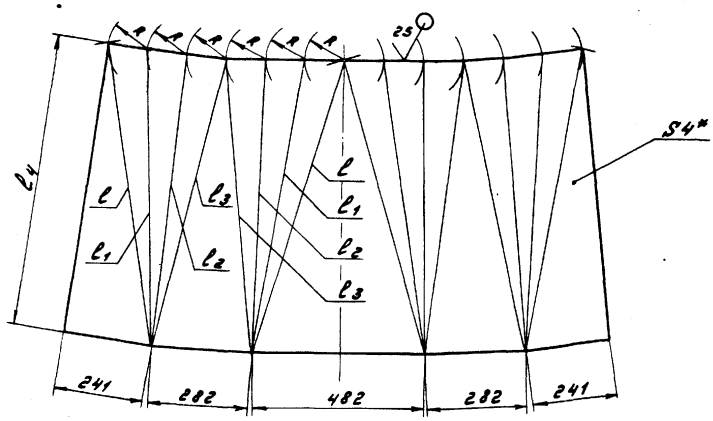

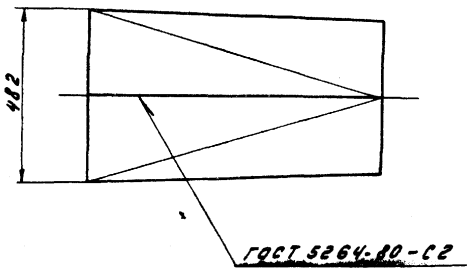

Обозначение	Размеры, мм							Масса, кг
	D	R	l	l1	l2	l3	l4	
Д20В.008.001	426	109	852	827	818	827	817	39
-01	530	136	858		845		823	40

1.* Размеры для справок
2. ± IT16/2

						Д20В.008.001	
Изм. Лист	№ докум.	Подп.	Дата			Лит.	Масса	Масштаб
Разраб.	Козина		11.85	Переход		У	См. табл.	–
Пров.	Козина					Лист	Листов 1	
Т.контр.								
Н.контр.	Мюнтер			Лист 6-ПН-4 ГОСТ 19903-74 / ВСт3сп ГОСТ 14637-79		Госстрой СССР ГПИ Горьковский Сантехпроект	
Утв.							

Формат А3

Вид Б
М 1:10 лист 1

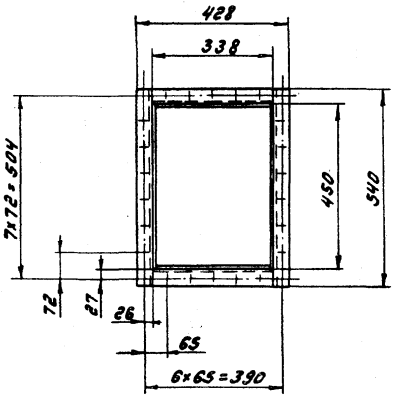

I
М 1:2 лист 1

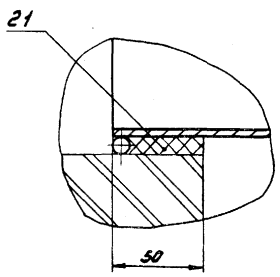

II
М 1:1 лист 1

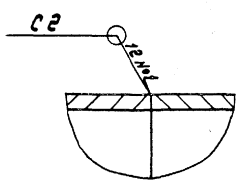

III
М 1:2 лист 1

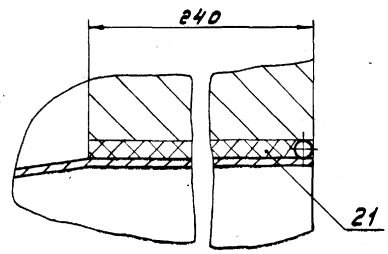

VI
М 1:1 лист 1

VII
М 1:2 лист 1

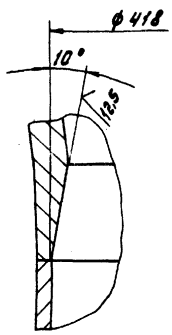

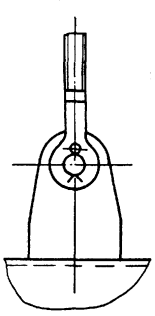

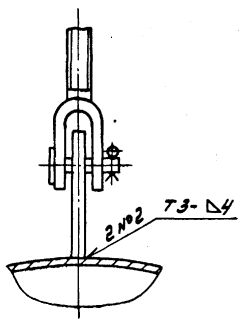

IV
М 1:2 лист 1

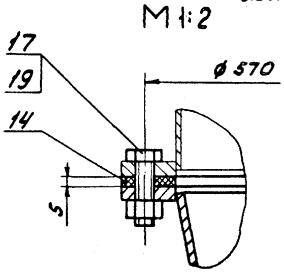

V
М 1:2 лист 1

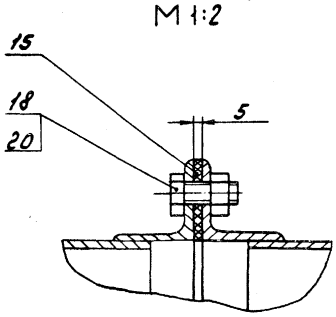

						Д20В.008.000СБ	Лист 2
Изм. Лист	№ докум.	Подп.	Дата				

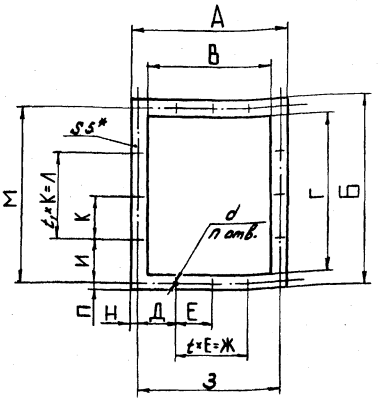

Обозначение	Размеры, мм																t	t_1	n	Масса, кг
	А	Б	В	Г	Д	Е	Ж	З	И	К	Л	М	Н	П	d					
Д208.008.005	428	540	338	450	65	65	260	390	72	72	360	504	19	18	14		4	5	26	0,6
-01	1198	1490	1078	1354	284	284	568	1136	285	285	855	1423	31	33			2	3	18	2,4
-02	500	600	400	500	115	115	230	460	140	140	280	560	20	20			2	2	16	0,8
-03	390	490	300	400	70	70	210	350	75	75	300	450					3	4	22	0,5
-04	852	575	780	503	39	125	750	828	88	125	375	551	12	12	12		6	3		0,7
-05	454	1070	354	970	138	138	–	414	150	146	730	1030	20	20	14		–	5	20	1
-06	360	690	270	600	160	–	–	320	217	217	–	651					–	–	10	0,6

*Размеры для справок

Д208.008.005

Изм.	Лист	№ докум.	Подп.	Дата
Разраб.		Козина		11.85
Пров.		Козина		
Т.контр.				
Н.контр.		Мюнтер		
Утв.				

Прокладка

Лит.	Масса	Масштаб
У	См. табл.	–

Лист	Листов 1

Картон асбестовый КАОН-1-5 ГОСТ 2850-80

Госстрой СССР ГПИ Горьковский Сантехпроект

Формат А3

Формат	Зона	Поз.	Обозначение	Наименование	Кол.	Примечание
64		7	Д208.008.014	Ребро		
				Полоса $\frac{5-25\times50\ ГОСТ\ 103-76}{ВСт3сп\ ГОСТ\ 535-79}$		
				L=540 h16	2	1,1 кг
64		8	Д208.008.015	Ребро		
				Полоса $\frac{5-2\ 50\ ГОСТ\ 103-76}{ВСт3сп\ ГОСТ\ 535-79}$		
				L=495 h16	2	0,9 кг
				Прочие изделия		
		9		Серьга 1200-01 МВН 3081-65	2	Ленинградский „Оргэнергострой"

Изм.	Лист	№ докум.	Подп.	Дата

Д208.008.010 Лист 2

Формат А4

Формат	Зона	Поз.	Обозначение	Наименование	Кол.	Примечание
				Документация		
83			Д208.008.010 СБ	Сборочный чертеж		
				Детали		
84		1	Д208.008.007	Лист	2	
64		2	Д208.008.008	Пруток		
				Круг $\frac{8-В-ГОСТ\ 2590-71}{ВСт3сп\ ГОСТ\ 535-79}$		
				L=960 h16	2	0,4 кг
64		3	Д208.008.009	Пруток		
				Круг $\frac{8-В-ГОСТ\ 2590-71}{ВСт3сп\ ГОСТ\ 535-79}$		
				L=460 h16	2	0,2 кг
64		4	Д208.008.011	Лист		
				Лист $\frac{5-ПН-НГОСТ\ 19903-74}{ВСт3сп\ ГОСТ\ 14637-79}$		
				(1500×452) h16	2	21 кг
64		5	Д208.008.012	Ребро		
				Полоса $\frac{5-25\times50\ ГОСТ\ 103-76}{ВСт3сп\ ГОСТ\ 535-79}$		
				L=940 h16	2	1,8 кг
64		6	Д208.008.013	Ребро		
				Полоса $\frac{5-25\times50\ ГОСТ\ 103-76}{ВСт3сп\ ГОСТ\ 535-79}$		
				L=1040 h16	2	2 кг

Инв.№ подл. | Подп. и дата | Взам. инв.№ | Инв.№ дубл. | Подп. и дата

Изм.	Лист	№ докум.	Подп.	Дата
Разраб.		Козина		11.85
Пров.		Козина		
Н.контр.		Мюнтер		
Утв.				

Д208.008.010

Короб

Лит.	Лист	Листов
У	1	2

Госстрой СССР ГПИ Горьковский Сантехпроект

Копировал:

Формат А4

Д20В.008.010 СБ

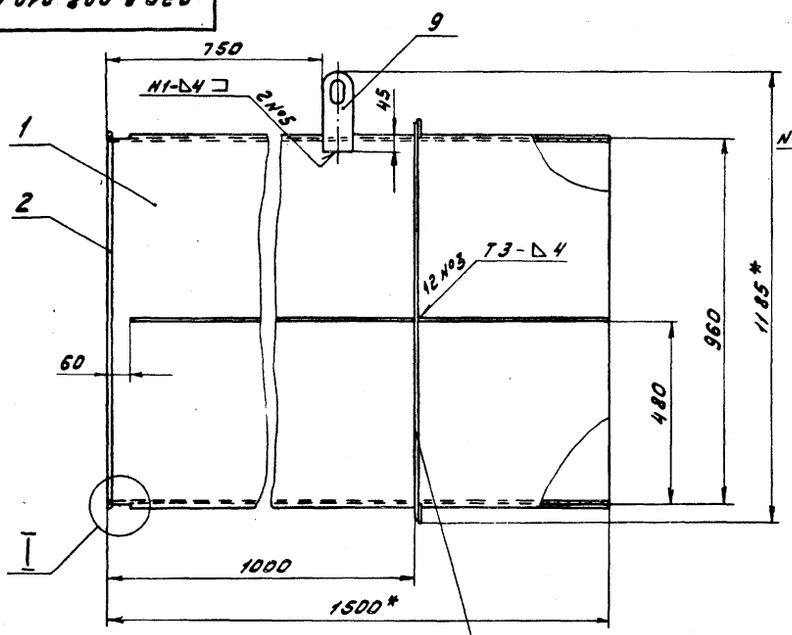

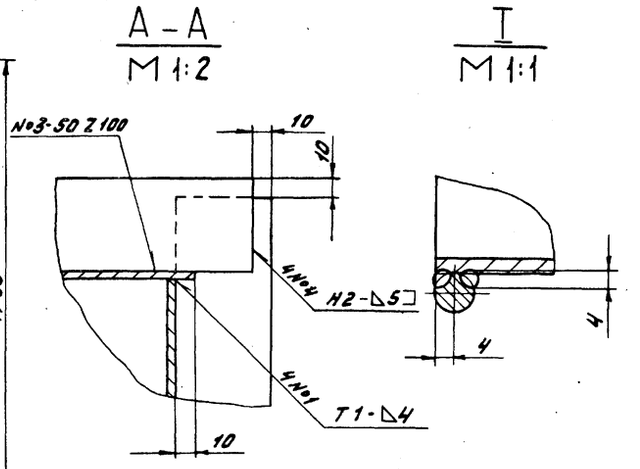

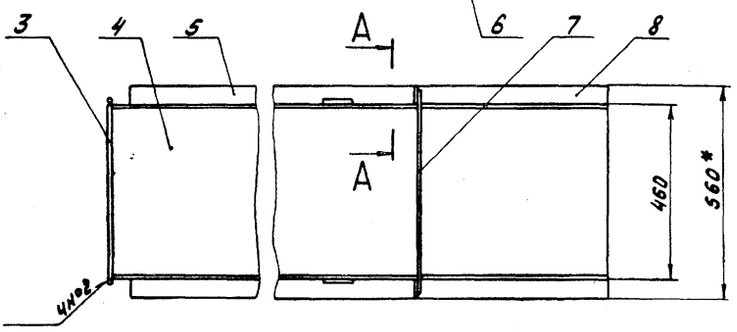

1.* Размеры для справок
2. $\pm \frac{IT16}{2}$
3. Сварные швы по ГОСТ 5264-80
4. Сварка ручная дуговая

					Д20В.008.010 СБ			
Изм.	Лист	№ докум.	Подп.	Дата	Короб	Лит.	Масса	Масштаб
Разраб.		Козина		11.3.85		U	117	1:10
Пров.		Козина				Лист	Листов 1	
Т.контр.						Госстрой СССР ГПИ Горьковский Сантехпроект		
Н.контр.		Мюнтер						
Утв.								

Формат А3

Д20В.008.020 СБ

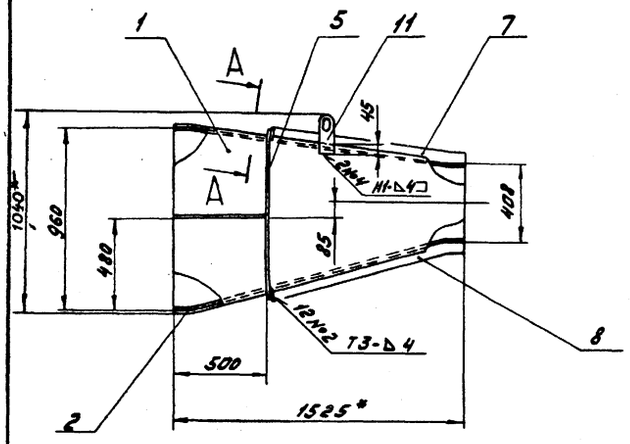

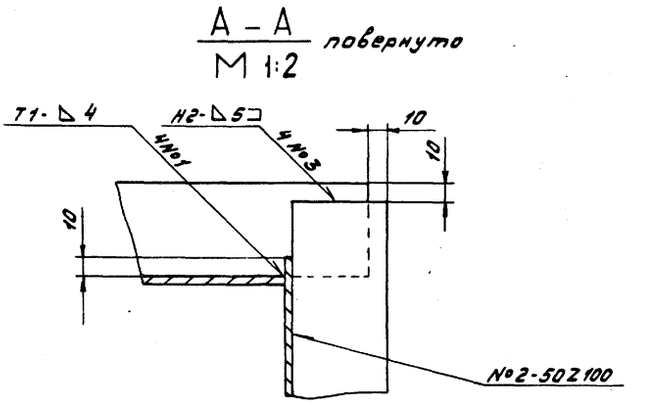

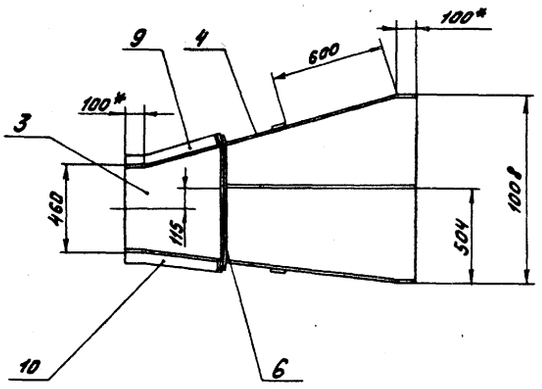

1.* Размеры для справок
2. $\pm \frac{IT16}{2}$
3. Сварные швы по ГОСТ 5264-80

					Д20В.008.020 СБ			
Изм.	Лист	№ докум.	Подп.	Дата	Короб	Лит.	Масса	Масштаб
Разраб.		Козина		11.3.85		U	150	1:20
Пров.		Козина				Лист	Листов 1	
Т.контр.						Госстрой СССР ГПИ Горьковский Сантехпроект		
Н.контр.		Мюнтер						
Утв.								

Д20В.008.018

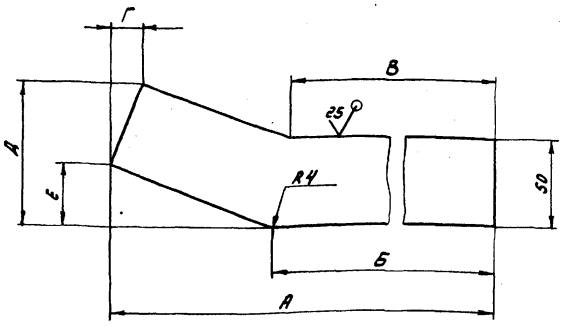

Обозначение	Размеры, мм						Масса, кг
	А	Б	В	Г	Д	Е	
Д20В.008.018	1023	924	919	7	63	14	2
-01	1045	948	944	13	74	26	2
-02	513	417	410	14	76	28	1
-03	502	403	399	6	61	12	1

$\pm \frac{IT16}{2}$

Изм.	Лист	№ докум.	Подп.	Дата	Д20В.008.018	Лит.	Масса	Масштаб
Разраб.		Козина		11.3.85	Ребро	И	См. табл.	-
Пров.		Козина				Лист	Листов 1	
Т.контр.								
Н.контр.		Мюнтер			Лист Б-ПН-5 ГОСТ 19903-74 / В Ст 3сп ГОСТ 14637-79	Госстрой СССР ГПИ Горьковский Сантехпроект		
Утв.								

Формат А4

Д20В.008.007

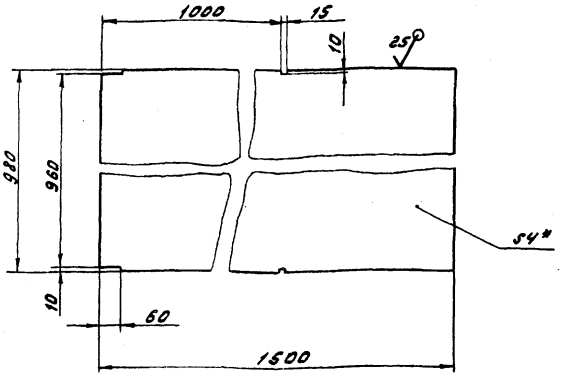

1.* Размеры для справок
2. $\pm \frac{IT16}{2}$

Изм.	Лист	№ докум.	Подп.	Дата	Д20В.008.007	Лит.	Масса	Масштаб
Разраб.		Козина		11.3.85	Лист	И	30	1:10
Пров.		Козина				Лист	Листов 1	
Т.контр.								
Н.контр.		Мюнтер			Лист Б-ПН-4 ГОСТ 19903-74 / В Ст 3сп ГОСТ 14637-79	Госстрой СССР ГПИ Горьковский Сантехпроект		
Утв.								

Формат А4

Формат	Зона	Поз.	Обозначение	Наименование	Кол.	Примечание
				Документация		
А3			Д20В.008.020 СБ	Сборочный чертеж		
				Детали		
А3		1	Д20В.008.016	Стенка	1	
		2	-01	Стенка	1	
		3	-02	Стенка	1	
		4	-03	Стенка	1	
А4		5	Д20В.008.017	Ребро	2	
		6	-01	Ребро	2	
А4		7	Д20В.008.018	Ребро	1	
		8	-01	Ребро	1	
		9	-02	Ребро	1	
		10	-03	Ребро	1	
				Прочие изделия		
		11		Серьга 1200-01		Ленинград
				МВН 3081-65	2	„Оргэнерго
						строй"

Изм.	Лист	№ докум.	Подп.	Дата	Д20В.008.020	Лит.	Лист	Листов
Разраб.		Козина		11.3.85	Короб	И		1
Пров.		Козина				Госстрой СССР ГПИ Горьковский Сантехпроект		
Т.контр.								
Н.контр.		Мюнтер						
Утв.								

Формат А4

Д20В.008.004

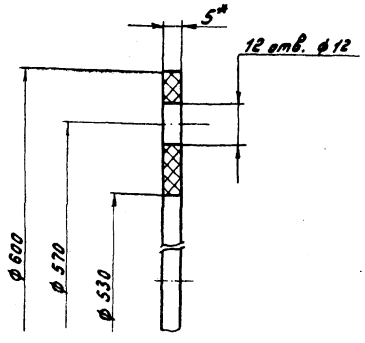

* Размеры для справок

Изм.	Лист	№ докум.	Подп.	Дата	Д20В.008.004	Лит.	Масса	Масштаб
Разраб.		Козина		11.3.85	Прокладка	И	0,5	1:1
Пров.		Козина				Лист	Листов 1	
Т.контр.								
Н.контр.		Мюнтер			Картон асбестовый КАОН-1-5 ГОСТ 2850-80	Госстрой СССР ГПИ Горьковский Сантехпроект		
Утв.								

Формат А4

21192-06 11 Копировал: [signature]

Формат	Зона	Поз.	Обозначение	Наименование	Кол.	Примечание
А4		5	Д 20В. 008. 023 - 01	Стенка	1	
Б4		6	Д 20В. 008. 024	Ребро		
				Полоса Б-25×50 ГОСТ 103-76 / В Ст3сп ГОСТ 535-79		
				L = 413 h16 25	1	0,8 кг
				Д 20В. 008. 030 - 01		
				Детали		
Б4		2	Д 20В. 008. 025	Ребро		
				Полоса Б-25×50 ГОСТ 103-76 / В Ст3сп ГОСТ 535-79		
				L = 938 h16 25	2	1,8 кг
А4		3	Д 20В. 008. 022 - 01	Стенка	2	
А4		4	Д 20В. 008. 023 - 02	Стенка	1	
		5	-03	Стенка	1	
Б4		6	Д 20В. 008. 026	Ребро		
				Полоса Б-25×50 ГОСТ 103-76 / В Ст3сп ГОСТ 535-79		
				L = 618 h16 25	1	1,2 кг

Изм.	Лист	№ докум.	Подп.	Дата	Д 20В. 008. 030	Лист 2

Формат А4

Формат	Зона	Поз.	Обозначение	Наименование	Кол.	Примечание
				Документация		
А3			Д 20В. 008. 030 СБ	Сборочный чертеж		
				Прочие изделия		
		1		Серьга 1200-01		Ленинград
				МВН 3081-65	2	„Оргэнерго-
						строй"
			Переменные данные для исполнений			
				Д 20В. 008. 030		
				Детали		
Б4		2	Д 20В. 008. 021	Ребро		
				Полоса Б-25×50 ГОСТ 103-76 / В Ст3сп ГОСТ 535-79		
				L = 1023 h16 25	2	2,0 кг
А4		3	Д 20В. 008. 022	Стенка	2	
А4		4	Д 20В. 008. 023	Стенка	1	

Инв. № подл. | Подп. и дата | Взам. инв. № | Инв. № дубл. | Подп. и дата

Изм.	Лист	№ докум.	Подп.	Дата	Д 20В. 008. 030			
Разраб.		Козина		11.3.85	Короб	Лит.	Лист 1	Листов 2
Пров.		Козина				Госстрой СССР ГПИ Горьковский Сантехпроект		
Н.контр.		Мюнтер						
Утв.								

Формат А4

Д20В.008.016

25 (√)

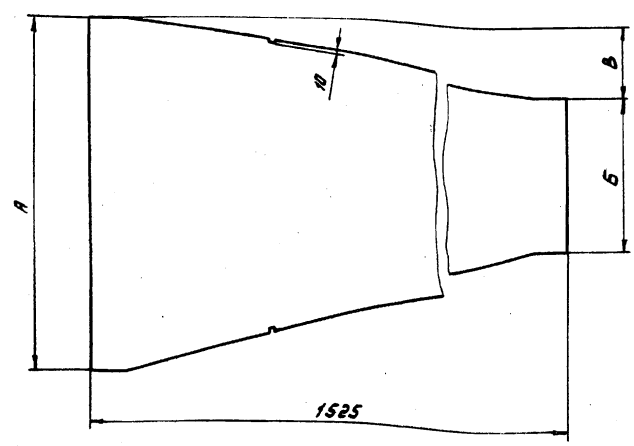

Обозначение	Размеры, мм							Масса, кг
	А	Б	В	Г	Д	Е		
Д20В.008.016	980	428	191	1334	163	403		33,5
-01	1000	452	159	1339	195	—		34
-02			389	1373	365	—		35
03	980	428	361	1380	393	417		34,7

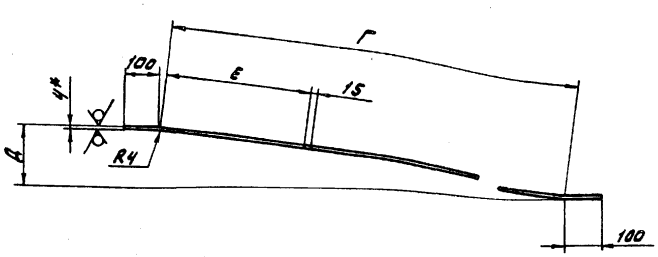

1.* Размеры для справок

2. $\pm \frac{17\ 16}{2}$

Изм.	Лист	№ докум.	Подп.	Дата	Д 20В. 008. 016			
Разраб.		Козина		11.3.85	Стенка	Лит.	Масса	Масштаб
Пров.		Козина				И	Ст. табл.	—
Т.контр.						Лист	Листов 1	
Н.контр.		Мюнтер			Лист Б-ПН-4 ГОСТ 19903-74 / В Ст3сп ГОСТ 14637-79	Госстрой СССР ГПИ Горьковский Сантехпроект		
Утв.								

Д20В.008.030 СБ

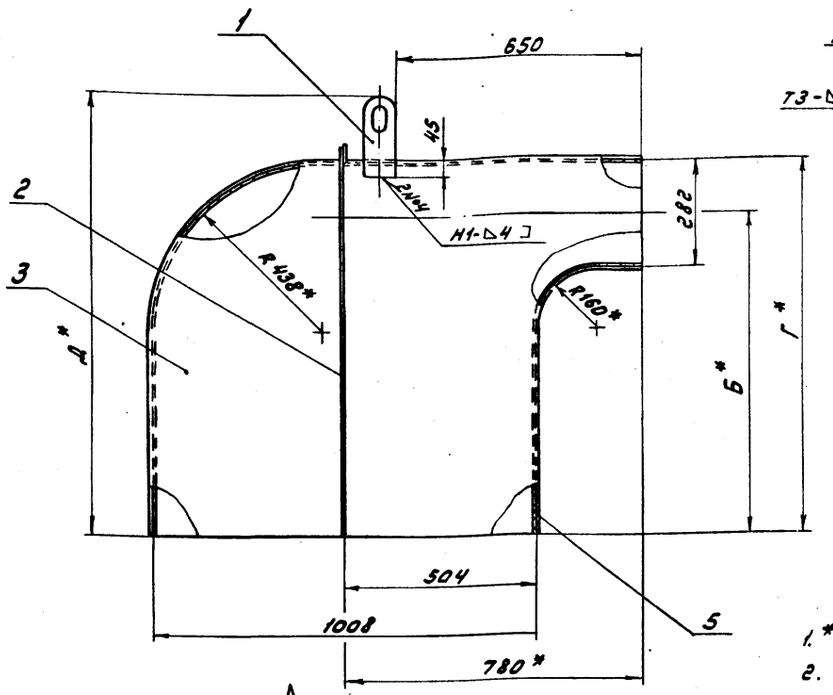

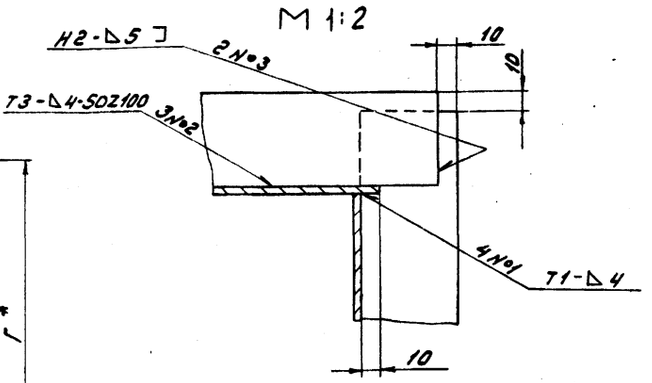

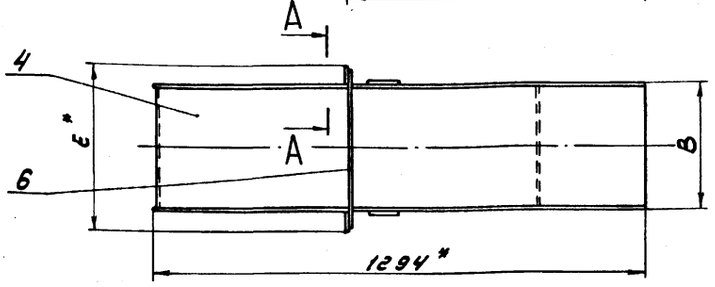

Обозначение	Размеры, мм					Масса, кг
	Б	В	Г	Д	Е	
Д20В.008.030	842	333	983	1158	433	105
-01	757	538	898	1073	638	115

1.* Размеры для справок

2. ± $\frac{IT16}{2}$

3. Сварные швы по ГОСТ 5264-80

Изм.	Лист	№ докум.	Подп.	Дата	Д20В.008.030 СБ			
Разраб.		Козина		Н3.25	Короб	Лит.	Масса	Масштаб
Пров.		Козина				У	См. табл.	-
Т.контр.						Лист	Листов 1	
Н.контр.		Мюнтер				Госстрой СССР ГПИ Горьковский Сантехпроект		
Утв.								

Формат А3

Д20В.008.022

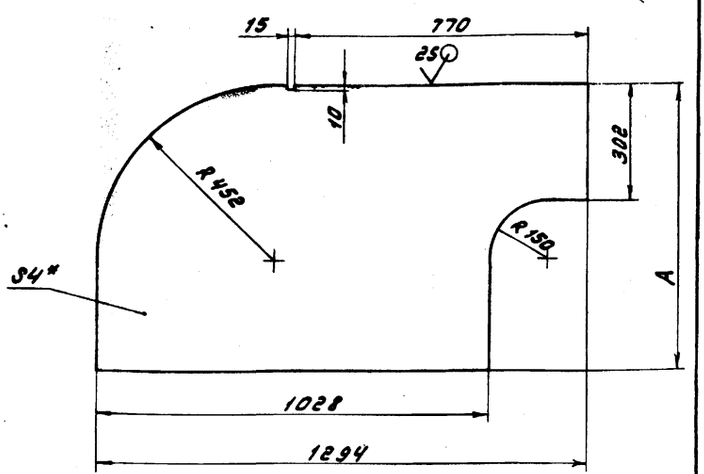

Обозначение	А, мм	Масса, кг
Д20В.008.022	993	34
-01	908	31

1.* Размеры для справок

2. ± $\frac{IT16}{2}$

Изм.	Лист	№ докум.	Подп.	Дата	Д20В.008.022			
Разраб.		Козина		Н3.25	Стенка	Лит.	Масса	Масштаб
Пров.		Козина				У	См. табл.	-
Т.контр.						Лист	Листов 1	
Н.контр.		Мюнтер			Лист Б-ПН-4 ГОСТ 19903-74 В Ст3сп ГОСТ 14637-79	Госстрой СССР ГПИ Горьковский Сантехпроект		
Утв.								

Формат А4

Д20В.008.017

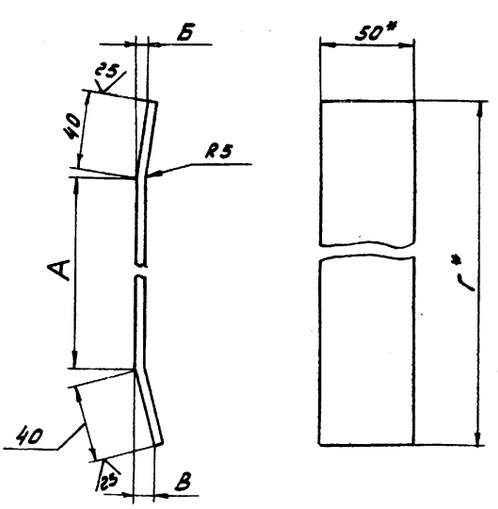

Обозначение	Размеры, мм				Масса, кг
	А	Б	В	Г	
Д20В.008.017	793	6	11	870,5	1,7
-01	623	11	5	703	1,4

1.* Размеры для справок

2. ± $\frac{IT16}{2}$

Изм.	Лист	№ докум.	Подп.	Дата	Д20В.008.017			
Разраб.		Козина		Н3.25	Ребро	Лит.	Масса	Масштаб
Пров.		Козина				У	См. табл.	-
Т.контр.						Лист	Листов 1	
Н.контр.		Мюнтер			Полоса Б-2 5х50 ГОСТ 103-76 В Ст3сп ГОСТ 535-79	Госстрой СССР ГПИ Горьковский Сантехпроект		
Утв.								

Формат А4

Инв.№ подл. | Подп. и дата | Взам. инв.№ | Инв.№ дубл. | Подп. и дата

Формат	Зона	Поз.	Обозначение	Наименование	Кол.	Примечание
А4		3	Д 20В. 008. 029	Стенка	1	
		4	-01	Стенка	1	
А4		5	Д 20В. 008. 031	Стенка	2	
А4		6	Д 20В. 008. 032	Ребро	2	
				Д 20В. 008.040-01		
				Детали		
А4		3	Д 20В. 008. 029-02	Стенка	1	
		4	-03	Стенка	1	
А4		5	Д 20В. 008. 031-01	Стенка	2	
А4		6	Д 20В. 008. 032-01	Ребро	2	

Изм. Лист № докум. Подп. Дата

Д 20В. 008.040

Лист 2

Формат А4

Формат	Зона	Поз.	Обозначение	Наименование	Кол.	Примечание
				Документация		
А3			Д 20В. 008. 040 СБ	Сборочный чертеж		
				Детали		
Б4		1	Д 20В. 008. 028	Ребро		
				Полоса Б-2 5×50 ГОСТ 103-76 / ВСт3сп ГОСТ 535-79		
				L = 362 h16 25	2	0,7 кг
				Прочие изделия		
		2		Серьга 1200-01		Ленинград
				МВН 3081-65	2	„Оргэнергострой"
			Переменные данные для исполнений			
				Д 20В. 008.040		
				Детали		

Изм. Лист № докум. Подп. Дата

Разраб. Козина Н.3.85

Пров. Козина

Н. контр. Мюнтер

Утв.

Д 20В. 008.040

Короб

Лит. И | Лист 1 | Листов 2

Госстрой СССР ГПИ Горьковский Сантехпроект

Формат А4

Инв. № подл. | Подп. и дата | Взам. инв. № | Инв. № дубл. | Подп. и дата

Д 20В. 008. 031

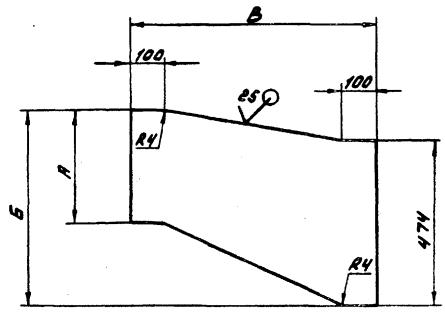

Обозначение	Размеры, мм				Масса, кг
	А	Б	В		
Д 20В. 008. 031	325	566	700		9
-01	530	771	1200		18

$\pm \frac{IT\ 16}{2}$

Д 20В. 008. 031

Изм. Лист № докум. Подп. Дата

Разраб. Козина Н.3.85

Пров. Козина

Т. контр.

Н. контр. Мюнтер

Утв.

Стенка

Лит. И | Масса См. табл. | Масштаб –

Лист | Листов 1

Лист Б-ПН-4 ГОСТ 19903-74 / ВСт3сп ГОСТ 14637-79

Госстрой СССР ГПИ Горьковский Сантехпроект

Формат А4

Д 20В. 008. 023

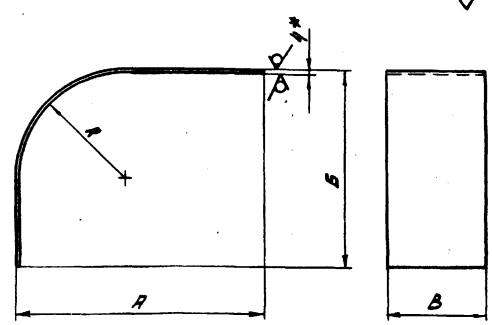

Обозначение	Размеры, мм				Длина развертки, мм	Масса, кг
	А	Б	В	R		
Д 20В. 008. 023	1284	983	325	438	2074	21
-01	280	705	325	160	911	9
-02	1284	898	530	438	1989	33
-03	280	620	530	160	826	14

1.* Размеры для справок

2. $\pm \frac{IT\ 16}{2}$

Д 20В. 008. 023

Изм. Лист № докум. Подп. Дата

Разраб. Козина Н.3.84

Пров. Козина

Т. контр.

Н. контр. Мюнтер

Утв.

Стенка

Лит. И | Масса См. табл. | Масштаб –

Лист | Листов 1

Лист Б-ПН-4 ГОСТ 19903-74 / ВСт3сп ГОСТ 14637-79

Госстрой СССР ГПИ Горьковский Сантехпроект

Формат А4

Копировал: [signature]

Д20В.008.032

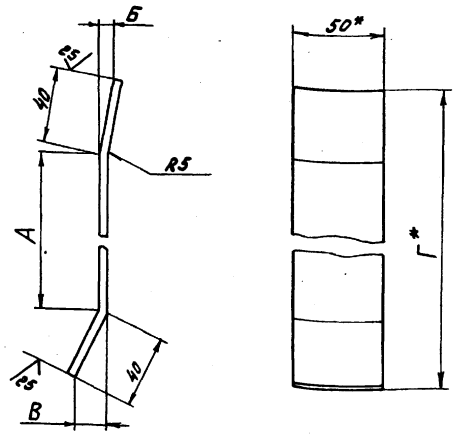

Обозначение	Размеры, мм				Масса, кг
	А	Б	В	Г	
Д20В.008.032	392	7,5	19	466	0,9
-01	527	12	10	604	1,2

1.* Размеры для справок
2. $\pm \frac{IT16}{2}$

Изм.	Лист	№ докум.	Подп.	Дата	Д20В.008.032			
Разраб.		Козина		11.3.85	Ребро	Лит	Масса	Масштаб
Пров.		Козина				И	См. табл.	–
Т.контр.						Лист	Листов 1	
Н.контр.		Мюнтер			Лист Б-ПН-4 ГОСТ 19903-74 / В Ст3сп ГОСТ 14637-79	Госстрой СССР ГПИ Горьковский Сантехпроект		
Утв.								

Формат А4

Д20В.008.029

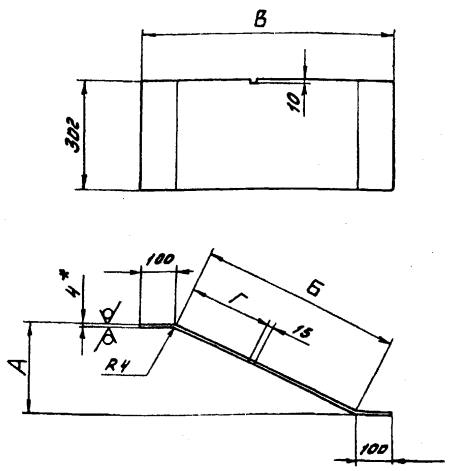

Обозначение	Размеры, мм				Масса, кг
	А	Б	В	Г	
Д20В.008.029	245	555	700	216	7
-01	96	510		198	6,7
-0,2	245	1030	1200	200	11,7
-03	301	1043		203	11,8

1.* Размеры для справок
2. $\pm \frac{IT16}{2}$

Изм.	Лист	№ докум.	Подп.	Дата	Д20В.008.029			
Разраб.		Козина		11.3.85	Стенка	Лит.	Масса	Масштаб
Пров.		Козина				И	См. табл.	–
Т.контр.						Лист	Листов 1	
Н.контр.		Мюнтер			Лист Б-ПН-4 ГОСТ 19903-74 / В Ст3сп ГОСТ 14637-79	Госстрой СССР ГПИ Горьковский Сантехпроект		
Утв.								

Формат А4

Инв. № подл. | Подп. и дата | Взам. инв. № | Инв. № дубл. | Подп. и дата

Д20В.008.040СБ

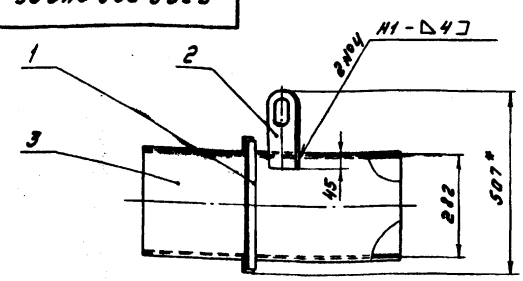

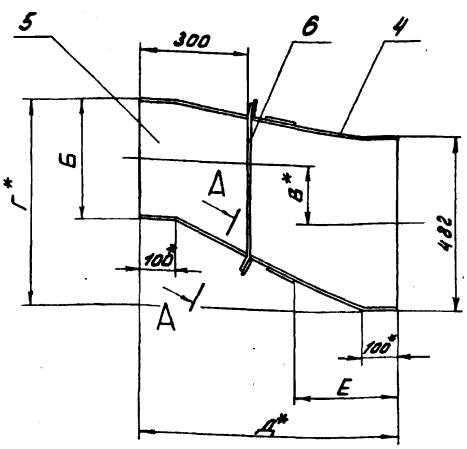

А–А / М 1:2 повернуто

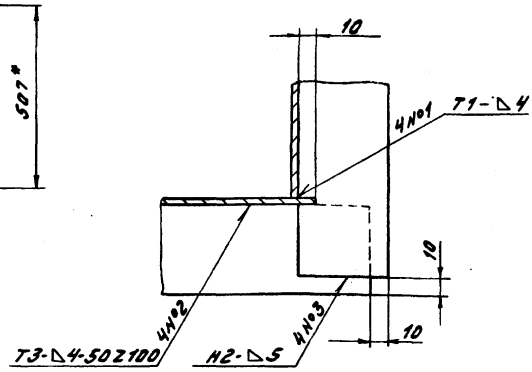

Обозначение	Размеры, мм						Масса, кг
	Б	В	Г	Д	Е		
Д20В.008.040	333	166,5	574	700	300		37
-01	538	269	779	1200	600		65

1.* Размеры для справок
2. $\pm \frac{IT16}{2}$
3. Сварные швы по ГОСТ 5264-80

Изм.	Лист	№ докум.	Подп.	Дата	Д20В.008.040 СБ			
Разраб.		Козина		11.3.85	Короб	Лит.	Масса	Масштаб
Пров.		Козина				И	См. табл.	–
Т.контр.						Лист	Листов 1	
Н.контр.		Мюнтер				Госстрой СССР ГПИ Горьковский Сантехпроект		
Утв.								

21192-06 15 Копировал: [illegible]

Формат А3

Д20В.008.050 СБ

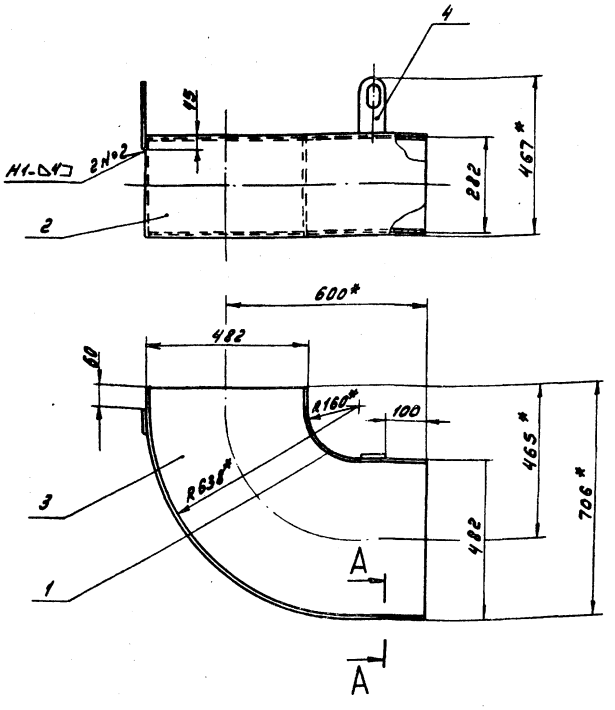

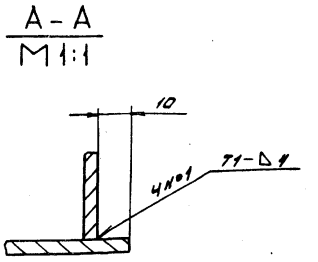

1.* Размеры для справок
2. $\pm \frac{IT16}{2}$
3. Сварные швы по ГОСТ 5264-80

					Д20В.008.050 СБ			
Изм.	Лист	№ докум.	Подп.	Дата	Короб	Лит.	Масса	Масштаб
Разраб.		Козина		4.3.85		U	32	1:10
Пров.		Козина				Лист	Листов 1	
Т.контр.						Госстрой СССР ГПИ Горьковский Сантехпроект		
Н.контр.		Мюнтер						
Утв.								

Формат А3

Д20В.008.034

25 ✓(✓)

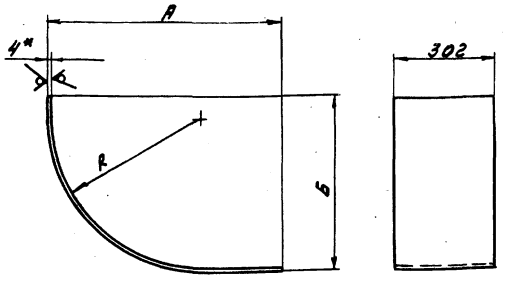

Обозначение	Размеры, мм			Длина развертки, мм	Масса, кг
	А	Б	R		
Д20В.008.034	841	706	638	1268	12
-01	363	228	160	517	5

1.* Размеры для справок
2. $\pm \frac{IT16}{2}$

					Д20В.008.034			
Изм.	Лист	№ докум.	Подп.	Дата	Стенка	Лит.	Масса	Масштаб
Разраб.		Козина		4.3.85		U	Ст. табл.	—
Пров.		Козина				Лист	Листов 1	
Т.контр.						Госстрой СССР ГПИ Горьковский Сантехпроект		
Н.контр.		Мюнтер			Лист Б-ПН-4 ГОСТ 19903-74 / В Ст3сп ГОСТ 14637-79			
Утв.								

Формат А4

Формат	Зона	Поз.	Обозначение	Наименование	Кол.	Примечание
				Документация		
А3			Д20В.008.050 СБ	Сборочный чертеж		
				Детали		
А4		1	Д20В.008.034	Стенка	1	
		2	-01	Стенка	1	
А4		3	Д20В.008.035	Стенка	2	
				Прочие изделия		
		4		Серьга 1200-01		Ленинград
				МВН 3081-65	2	„Оргэнергострой"

					Д20В.008.050			
Изм.	Лист	№ докум.	Подп.	Дата	Короб	Лит.	Лист	Листов
Разраб.		Козина		4.3.85		U		1
Пров.		Козина				Госстрой СССР ГПИ Горьковский Сантехпроект		
Н.контр.		Мюнтер						
Утв.								

Инв. № подл. | Подп. и дата | Взам. инв. № | Инв. № дубл. | Подп. и дата

Копировал: [signature]

Формат А4

Формат	Зона	Поз.	Обозначение	Наименование	Кол.	Примечание
				Документация		
А3			Д 20 В. 008. 070 СБ	Сборочный чертеж		
				Детали		
А4		1	Д 20 В. 008. 041	Стенка	2	
Б4		2	Д 20 В. 008. 042	Уголок		
				Уголок 45×45×5-Б-ГОСТ 8509-72		
				В Ст3сп ГОСТ 535-79		
				L = 540 h16 25	2	1,8 кг
Б4		3	Д 20 В. 008. 043	Уголок		
				Уголок 45×45×5-Б-ГОСТ 8509-72		
				В Ст3сп ГОСТ 535-79		
				L = 338 h16 25	2	1,1 кг
А4		4	Д 20 В. 008. 044	Стенка	2	
Б4		5	Д 20 В. 008. 045	Пруток		
				Круг 8-В-ГОСТ 2590-71		
				В Ст3сп ГОСТ 535-79		
				L = 678 h16 25	2	0,3 кг
Б4		6	Д 20 В. 008. 046	Пруток		
				Круг 8-В-ГОСТ 2590-71		
				В Ст3сп ГОСТ 535-79		
				L = 330 h16 25	2	0,1 кг

Изм.	Лист	№ докум.	Подп.	Дата	Д 20 В. 008. 070			
Разраб.		Козина		Н.3.85	Короб	Лит.	Лист	Листов
Пров.		Козина				И		1
Н. контр.		Мюнтер				Госстрой СССР ГПИ Горьковский Сантехпроект		
Утв.								

Формат А4

Д 20 В. 008. 037

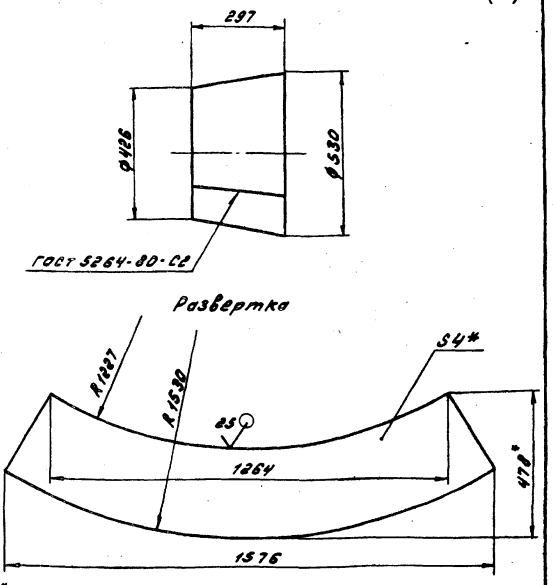

1.* Размеры для справок
2. ± 17 16 / 2

Изм.	Лист	№ докум.	Подп.	Дата	Д 20 В. 008. 037			
Разраб.		Козина		Н.3.85	Конус	Лит.	Масса	Масштаб
Пров.		Козина				И	14	1:10
Т. контр.						Лист	Листов 1	
Н. контр.		Мюнтер			Лист Б-ПН-4 ГОСТ 19903-74 В Ст3сп ГОСТ 14637-79	Госстрой СССР ГПИ Горьковский Сантехпроект		
Утв.								

Формат А4

Инв. № подл. | Подп. и дата | Взам. инв. № | Инв. № дубл. | Подп. и дата

Д 20 В. 008. 060

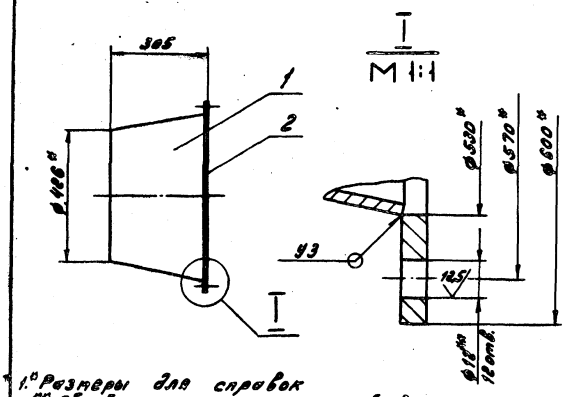

1.* Размеры для справок
2.** Обработать по сопрягаемой детали
3. ± 17 16 / 2
4. Сварные швы по ГОСТ 11534-75

Формат	Зона	Поз.	Обозначение	Наименование	Кол.	Примечание
				Детали		
А4		1	Д 20 В. 008. 037	Конус	1	
Б4		2	Д 20 В. 008. 038	Фланец		
				Лист Б-ПН-8 ГОСТ 19903-74		
				В Ст3сп ГОСТ 14637-79		
				(В 600$^{-0,1}$ × d 530$^{+0,1}$) 25	1	3 кг

Изм.	Лист	№ докум.	Подп.	Дата	Д 20 В. 008. 060			
Разраб.		Козина		Н.3.85	Короб	Лит.	Масса	Масштаб
Пров.		Козина				И	17	1:10
Т. контр.						Лист	Листов 1	
Н. контр.		Мюнтер				Госстрой СССР ГПИ Горьковский Сантехпроект		
Утв.								

Формат А4

Д 20 В. 008. 035

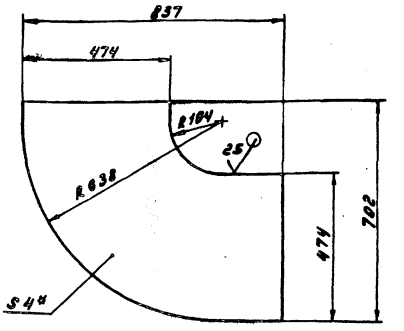

1.* Размеры для справок
2. ± 17 16 / 2

Изм.	Лист	№ докум.	Подп.	Дата	Д 20 В. 008. 035			
Разраб.		Козина		Н.3.85	Стенка	Лит.	Масса	Масштаб
Пров.		Козина				И	13	1:10
Т. контр.						Лист	Листов 1	
Н. контр.		Мюнтер			Лист Б-ПН-4 ГОСТ 19903-74 В Ст3сп ГОСТ 14637-79	Госстрой СССР ГПИ Горьковский Сантехпроект		
Утв.								

Формат А4

Инв. № подл. | Подп. и дата | Взам. инв. № | Инв. № дубл. | Подп. и дата

Копировал: [signature]

Д 20 В. 008. 044

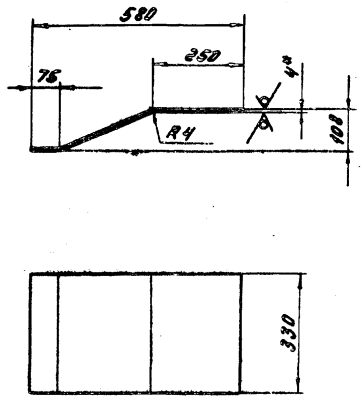

1.* Размеры для справок
2. ± $\frac{IT16}{2}$

Изм.	Лист	№ докум.	Подп.	Дата	Стенка	Лит.	Масса	Масштаб
Разраб.		Козина		Н.3.85		И	6	1:10
Пров.		Козина				Лист	Листов 1	
Т. контр.								
Н. контр.		Мюнтер			Лист Б-ПН-4 ГОСТ 19903-74 / ВСт3сп ГОСТ 14637-79	Госстрой СССР ГПИ Горьковский Сантехпроект		
Утв.								

Д 20 В. 008. 041

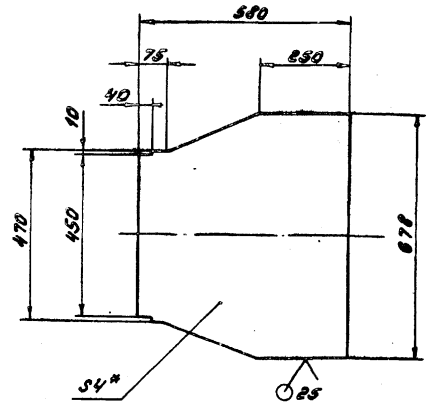

1.* Размеры для справок
2. ± $\frac{IT16}{2}$

Изм.	Лист	№ докум.	Подп.	Дата	Стенка	Лит.	Масса	Масштаб
Разраб.		Козина		Н.3.85		И	10	1:10
Пров.		Козина				Лист	Листов 1	
Т. контр.								
Н. контр.		Мюнтер			Лист Б-ПН-4 ГОСТ 19903-74 / ВСт3сп ГОСТ 14637-79	Госстрой СССР ГПИ Горьковский Сантехпроект		
Утв.								

Инв. № подл. | Подп. и дата | Взам. инв. № | Инв. № дубл. | Подп. и дата

Д 20 В. 008. 070 СБ

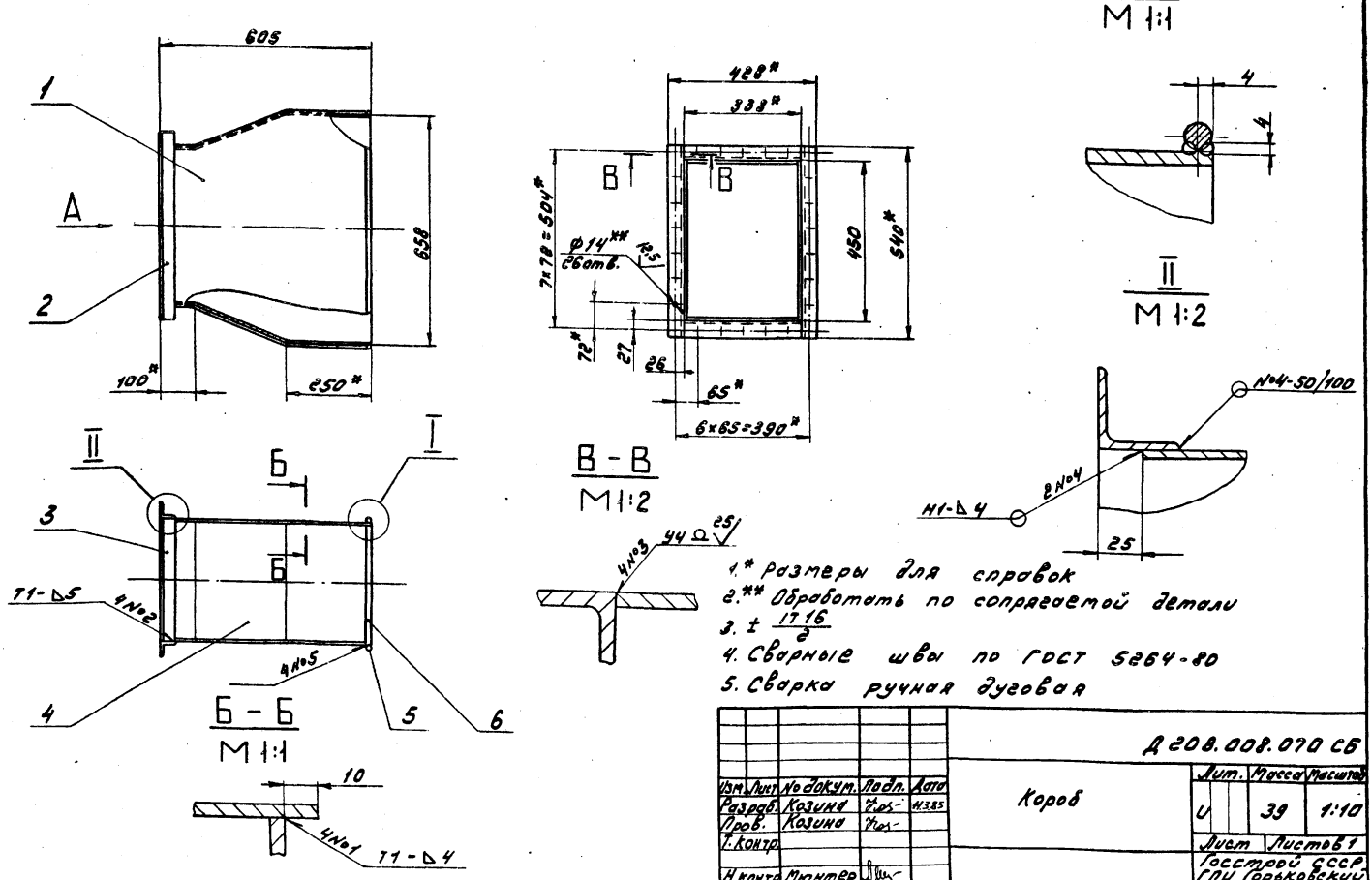

1.* Размеры для справок
2.** Обработать по сопрягаемой детали
3. ± $\frac{IT16}{2}$
4. Сварные швы по ГОСТ 5264-80
5. Сварка ручная дуговая

Изм.	Лист	№ докум.	Подп.	Дата	Короб	Лит.	Масса	Масштаб
Разраб.		Козина		Н.3.85		И	39	1:10
Пров.		Козина				Лист	Листов 1	
Т. контр.								
Н. контр.		Мюнтер				Госстрой СССР ГПИ Горьковский Сантехпроект		
Утв.								

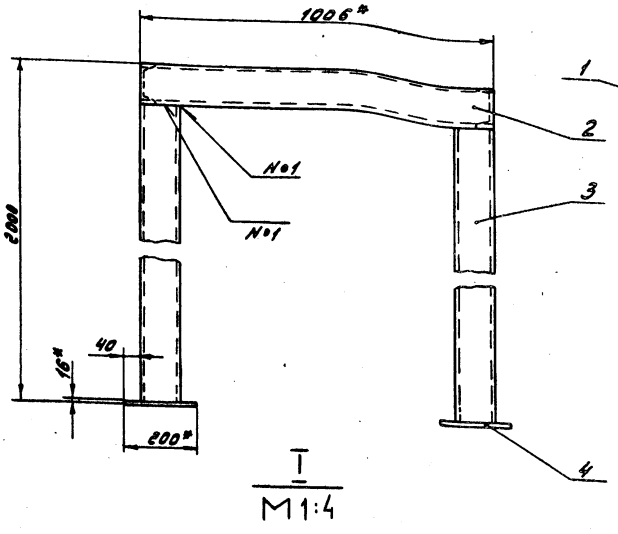

I
М1:4

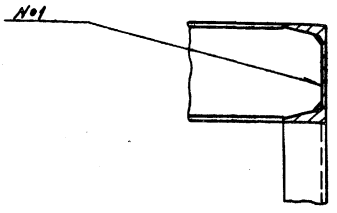

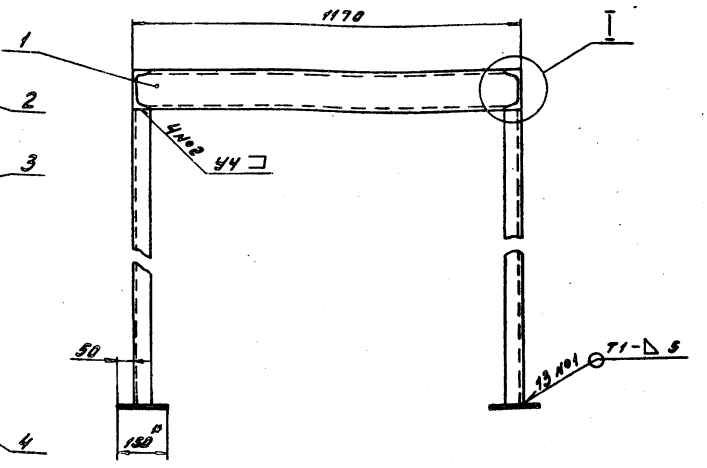

1.* Размеры для справок
2. ± IT16/2
3. Сварные швы по ГОСТ 5264-80

					Д20.8.008.080 СБ		
Изм.	Лист	№ докум.	Подп.	Дата	Опора	Лит.	Масса	Масштаб
Разраб.		Козина		4385		У	138	1:10
Пров.		Козина				Лист	Листов 1
Т.контр.						Госстрой СССР ГПИ Горьковский Сантехпроект	
Н.контр.		Монтер					
Утв.							

Формат А3

25 (V)

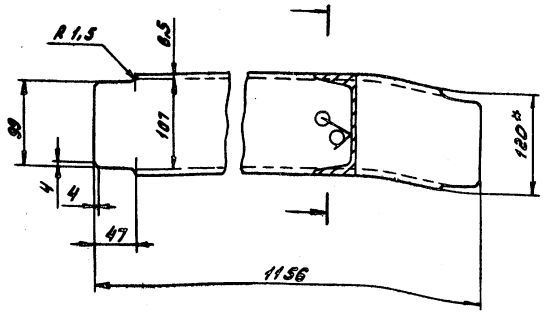

1.* Размеры для справок
2. ± IT16/2

					Д20.8.008.048		
Изм.	Лист	№ докум.	Подп.	Дата	Швеллер	Лит.	Масса	Масштаб
Разраб.		Козина		4385		У	18	1:4
Пров.		Козина				Лист	Листов 1
Т.контр.						Госстрой СССР ГПИ Горьковский Сантехпроект	
Н.контр.		Монтер			Швеллер 12 ГОСТ 8240-72 / В Ст3сп ГОСТ 535-79		
Утв.							

Инв.№подл. | Подп. и дата | Взам.инв.№ | Инв.№дубл. | Подп. и дата

Формат	Зона	Поз.	Обозначение	Наименование	Кол.	Примечание
				Документация		
А3			Д20.8.008.080 СБ	Сборочный чертеж		
				Детали		
А4		1	Д20.8.008.048	Швеллер	2	
А4		2	Д20.8.008.049	Швеллер		
				Швеллер 12 ГОСТ 8240-72 / В Ст3сп ГОСТ 535-79		
				L = 1006 h 16 25	2	18,4 кг
А4		3	Д20.8.008.051	Швеллер		
				Швеллер 12 ГОСТ 8240-72 / В Ст3сп ГОСТ 535-79		
				L = 1864 h 16 25	4	19,4 кг
А4		4	Д20.8.008.052	Лист		
				Лист Б-ПН-16 ГОСТ 19903-74 / В Ст3сп ГОСТ 14637-79		
				(200×150) h 16 25	4	3,8 кг

					Д20.8.008.080		
Изм.	Лист	№ докум.	Подп.	Дата	Опора	Лит.	Лист	Листов
Разраб.		Козина		4385		У		1
Пров.		Козина				Госстрой СССР ГПИ Горьковский Сантехпроект	
Н.контр.		Монтер					
Утв.							

Формат А3

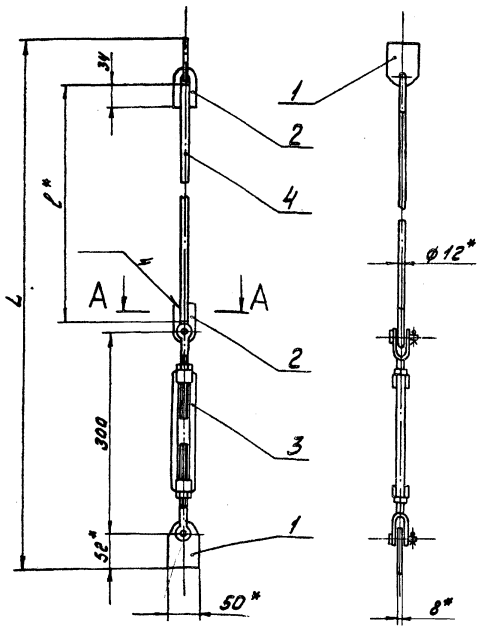

А – А
М 1:1

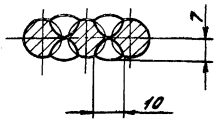

Обозначение	Размеры, мм		Масса, кг
	L	l	
Д20В.008.090	1933	1495	3,3
-01	1985	1545	3,4
-02	2153	1715	3,5
-03	2185	1745	3,6

1.* Размеры для справок
2. $\pm \frac{1716}{2}$
3. Сварка ручная дуговая

Изм.	Лист	№ докум.	Подп.	Дата	Д20В.008.090СБ			
Разраб.		Козина		13.85	Подвеска	Лит.	Масса	Масштаб
Пров.		Козина				U	Ст. табл.	1:5
Т.контр.						Лист	Листов 1	
Н.контр.		Мюнтер				Госстрой СССР ГПИ Горьковский Сантехпроект		
Утв.								

Формат А3

Формат	Зона	Поз.	Обозначение	Наименование	Кол.	Примечание
				Д20В.008.090-01		
				Детали		
Б4		4	Д20В.008.055	Тяга		
				Круг 12-В-ГОСТ2590-71		
				В Ст3сп ГОСТ535-79		
				L = 1545 h16 25	1	1,4 кг
				Д20В.008.090-02		
				Детали		
Б4		4	Д20В.008.056	Тяга		
				Круг 12-В-ГОСТ2590-71		
				В Ст3сп ГОСТ535-79		
				L = 1695 h16 25	1	1,5 кг
				Д20В.008.090-03		
				Детали		
Б4		4	Д20В.008.057	Тяга		
				Круг 12-В-ГОСТ2590-71		
				В Ст3сп ГОСТ535-79		
				L = 1715 h16 25	1	1.6 кг

Изм.	Лист	№ докум.	Подп.	Дата	Д20В.008.090	Лист 2

Формат А4

Формат	Зона	Поз.	Обозначение	Наименование	Кол.	Примечание
				Документация		
А3			Д20В.008.090СБ	Сборочный чертеж		
				Стандартные изделия		
		1		Проушина 14		
				ГОСТ 16127-78	2	
		2		Ушко 12		
				ГОСТ 16127-78	2	
		3		Талреп 5-ОШ-ВВ		
				ОСТ 5.2314-79	1	
			Переменные данные для исполнений			
				Д20В.008.090		
				Детали		
Б4		4	Д20В.008.054	Тяга		
				Круг 12-В-ГОСТ2590-71		
				В Ст3сп ГОСТ535-79		
				L = 1495 h16 25	1	1.3 кг

Изм.	Лист	№ докум.	Подп.	Дата	Д20В.008.090			
Разраб.		Козина		13.85	Подвеска	Лит.	Лист	Листов
Пров.		Козина				U	1	2
Н.контр.		Мюнтер				Госстрой СССР ГПИ Горьковский Сантехпроект		
Утв.								

Инв. № подл. | Подпись и дата | Взам. инв. № | Инв. № дубл. | Подп. и дата

21192-06 20 Копировал: [illegible]

Формат А4

Альбом VI часть I. Типовой проект 903-1-221.86

Позиция	Обозначение	Наименование	Куда входит: Обозначение	Куда входит: Кол.	Общее количество	Примечание
1	Д208.009.000	Газоходы (Топливо - бурый уголь)			1	
2	Д208.008.030 - 01	Короб			1	
3	Д208.008.040 - 01	Короб			1	
4	Д208.008.050	Короб			1	
5	Д208.008.070	Короб			1	
6	Д208.008.080	Опора			1	
7	Д208.008.090	Подвеска			1	
8	-03	Подвеска			1	
9	Д208.009.010	Короб			1	
10	Д208.009.020	Короб			1	
11	Д208.009.030	Короб	Д208.009.020	1	1	
12	Д208.009.040	Крышка	Д208.009.020	4	4	
13	Д208.009.050	Короб			1	
14						
15						
16						
17						
18						
19						
20						
21						
22						
23						
24						
25						

Изм. Лист	№ докум.	Подп.	Дата	Д208.009.000 ВС
Разраб.	Козина		11.85	Газоходы (Топливо - бурый уголь) Ведомость спецификаций
Пров.	Козина			Лит. И; Лист 1; Листов 1
Нач. отд.	Вольский			Госстрой СССР ГПИ Горьковский Сантехпроект
Н. контр.	Монтер			
Утв.				

Формат А3

Формат	Зона	Поз.	Обозначение	Наименование	Кол.	Примечание
				Труба 530×6 ГОСТ 10704-76 / Д ГОСТ 10705-80		
				L = 2627 h16 (25)	1	204 кг
Б4		16	Д208.009.002	Труба		
				Труба 530×6 ГОСТ 10704-76 / Д ГОСТ 10705-80		
				L = 5400 h16 (25)	1	419 кг
				Стандартные изделия		
		17		Отвод 90°530×10		
				ГОСТ 17375-83	2	
				Болты ГОСТ 7798-70		
		18		М10×35.36	12	
		19		М12×30.36	44	
				Гайки ГОСТ 5915-70		
		20		М10.4	12	
		21		М12.4	44	
				Материалы		
		22		Шнур асбестовый		
				ШАОН 10 ГОСТ 1779-72	10	кг

Изм. Лист	№ докум.	Подп.	Дата	Д208.009.000
				Лист 2

Формат А4

Формат	Зона	Поз.	Обозначение	Наименование	Кол.	Примечание
				Документация		
А			Д208.009.000 СБ	Сборочный чертеж		а) Л3, Л2
А3			Д208.009.000 ВС	Ведомость спецификаций		
А3			Д208.009.000 ВП	Ведомость покупных изделий		
				Сборочные единицы		
А4		1	Д208.008.030-01	Короб	1	
А4		2	Д208.008.040-01	Короб	1	
А4		3	Д208.008.050	Короб	1	
А4		4	Д208.008.070	Короб	1	
А4		5	Д208.008.080	Опора	1	
А4		6	Д208.008.090	Подвеска	1	
		7	-02	Подвеска	1	
А4		8	Д208.009.010	Короб	1	
А4		9	Д208.009.020	Короб	1	
А4		10	Д208.009.050	Короб	1	
				Детали		
А3		11	Д208.008.001-01	Переход	1	
А4		12	Д208.008.004	Прокладка	1	
А4		13	Д208.008.005	Прокладка	1	
		14	-01	Прокладка	1	
Б4		15	Д208.009.001	Труба		

Изм. Лист	№ докум.	Подп.	Дата	Д208.009.000
Разраб.	Козина		11.85	Газоходы (Топливо - бурый уголь)
Пров.	Козина			Лит. И; Лист 1; Листов 2
Нач. отд.	Вольский			Госстрой СССР ГПИ Горьковский Сантехпроект
Н. контр.	Монтер			
Утв.				

Инв. № подл. | Подп. и дата | Взам. инв. № | Инв. № дубл. | Подп. и дата

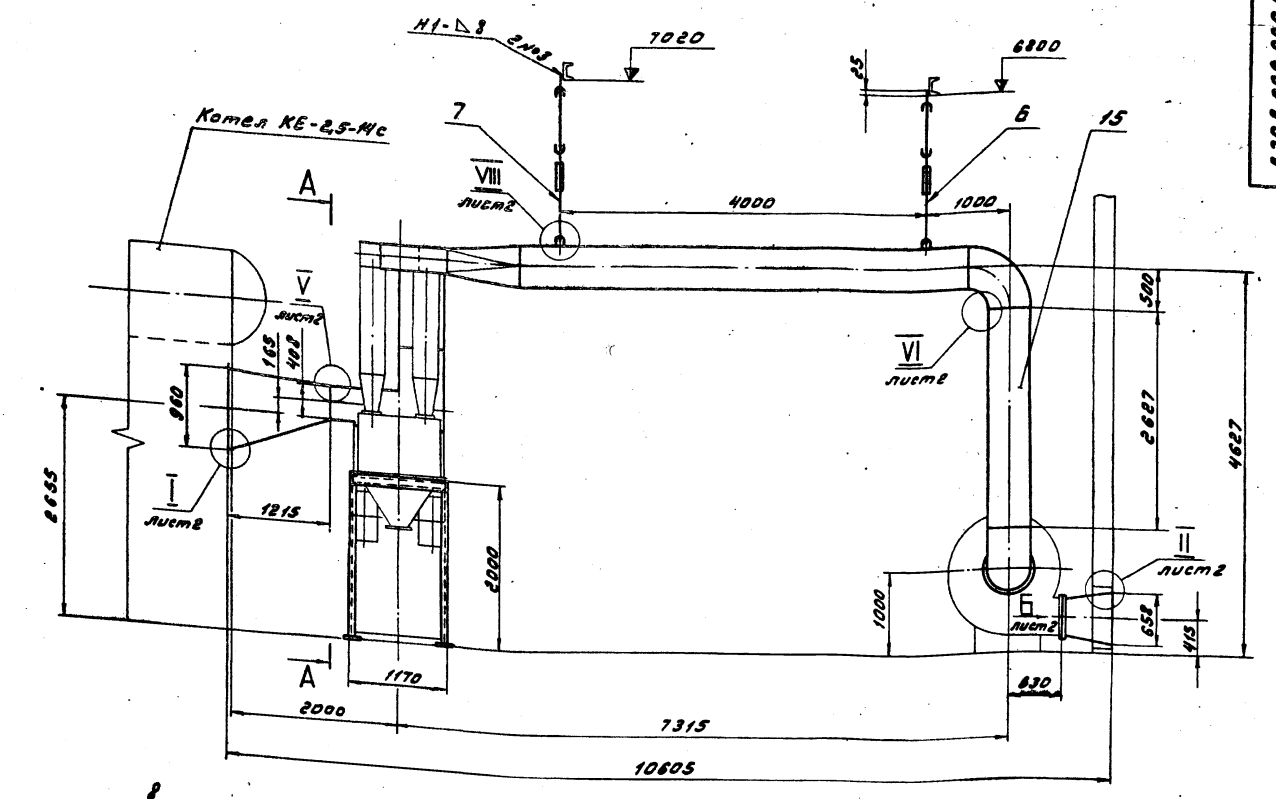

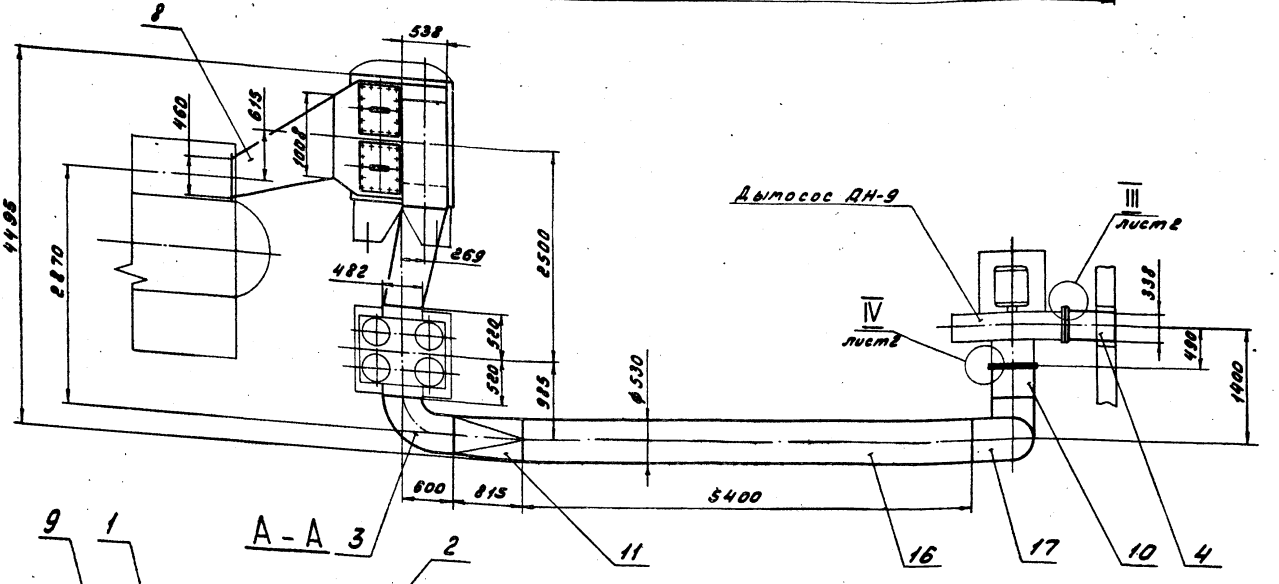

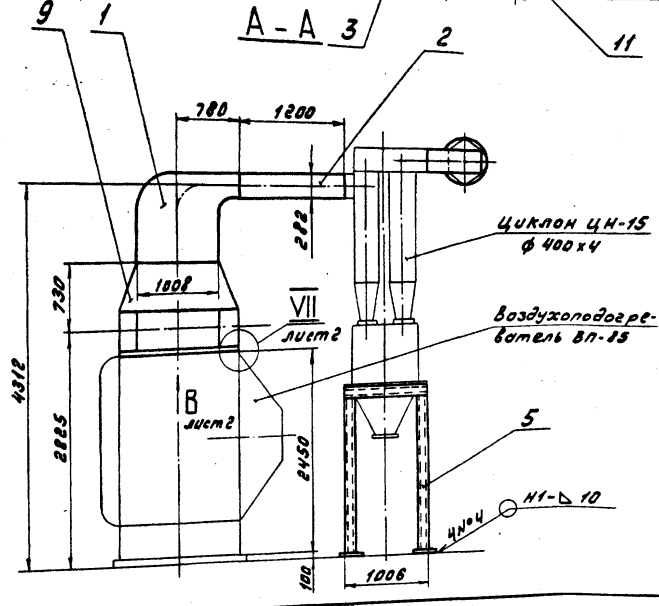

1. Размеры для справок
2. Сварные швы по ГОСТ 5264-80
3. Установочные размеры и присоединение изделий, не поставляемых по спецификации Д208.009.000 выполняются при монтаже в технологической части проекта.

					Д208.009.000 СБ			
Изм.	Лист	№ докум.	Подп.	Дата	Газоходы (Топливо-бурый уголь)	Лит.	Масса	Масштаб
Разраб.		Козина		4.5.85		и	1750	1:40
Пров.		Козина				Лист 1	Листов 2	
Т. контр.						Госстрой СССР ГПИ Горьковский Сантехпроект		
Нач. отд.		Вольский						
Н. контр.		Мюнтер						
Утв.								

№ строки	Наименование	Обозначение документа на поставку	Поставщик	Куда входит (обозначение)	Количество: на изделие	в комплекты	на регулир.	всего	Примечание
1	Проушина 14	ГОСТ 16127-78		Д 20 В. 008. 090	2			2	
2				-03	2			2	
3								4	
4	Ушко 12	ГОСТ 16127-78		Д 20 В. 008. 090	2			2	
5				-03	2			2	
6								4	
7	Талреп 5-ОШ-ВВ	ОСТ 5.2314-79		Д 20 В. 008. 090	1			1	
8				-03	1			1	
9								2	
10									
11	Отвод 90° 530×10	ГОСТ 17375-83			2			2	
12									
13	Крепежные изделия								
14									
15	Болт М10×35.36	ГОСТ 7798-70			12			12	
16	М12×30.36				44			44	
17				Д 20 В. 009. 020	64			64	
18								108	
19									
20	Гайка М10.4	ГОСТ 5915-70			12			12	
21	М12.4				44			44	
22				Д 20 В. 009. 020	64			64	
23								108	
24									
25									

Изм.	Лист	№ докум.	Подп.	Дата
Разраб.		Козина		11.3.85
Пров.		Козина		
Нач.отд.		Вольский		
Н.контр.		Мюнтер		
Утв.				

Д 20 В. 009.000 ВП

Газоходы (Топливо - бурый уголь) Ведомость покупных изделий

Лит.	Лист	Листов
И		1

Госстрой СССР ГПИ Горьковский Сантехпроект

Формат А3

Д 20 В. 009.000 СБ

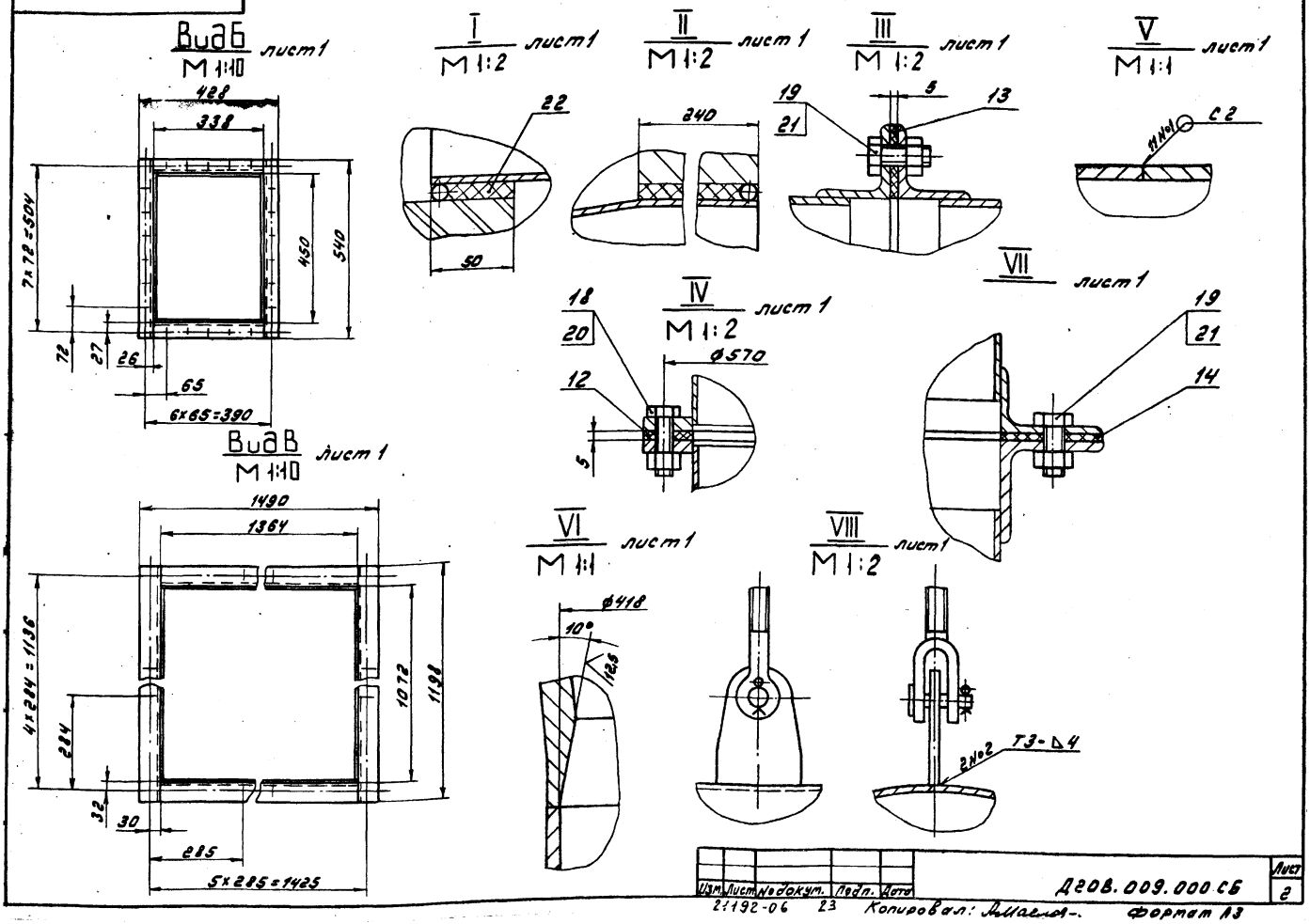

Изм.	Лист	№ докум.	Подп.	Дата

Д 20 В. 009.000 СБ

Лист 2

21192-06 23 Копировал: [signature] Формат А3

Д 20 В. 009 010 СБ

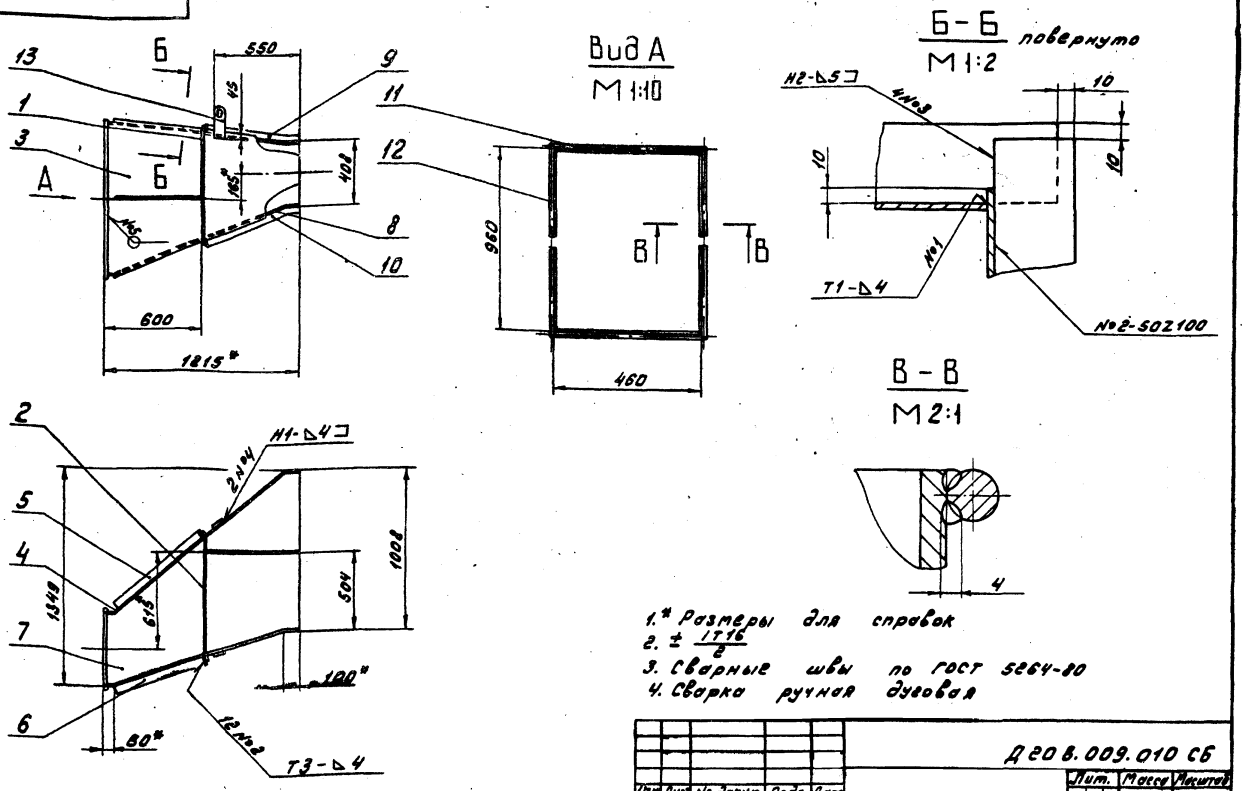

1.* Размеры для справок
2. ± IT16/2
3. Сварные швы по ГОСТ 5264-80
4. Сварка ручная дуговая

Изм.	Лист	№ докум.	Подп.	Дата	Д 20 В. 009. 010 СБ			
Разраб.		Козина		11.85	Короб	Лит.	Масса	Масштаб
Пров.		Козина				U	136	1:20
Т. контр.						Лист	Листов 1	
Н. контр.		Мюнтер				Госстрой СССР ГПИ Горьковский Сантехпроект		
Утв.								

Формат А3

Формат	Зона	Поз.	Обозначение	Наименование	Кол.	Примечание
Б4		11	Д 20 В. 009. 012	Пруток		
				Круг 8-В-ГОСТ 2590-71		
				В Ст3сп ГОСТ 535-79		
				L = 460 h16 25	2	0,2 кг
Б4		12	Д 20 В. 009. 013	Пруток		
				Круг 8-В-ГОСТ 2590-71		
				В Ст3сп ГОСТ 535-79		
				L = 975 h16 25	2	0,4 кг
				Прочие изделия		
		13		Серьга 1200-01		Ленинград
				МВН 3081-65	2	„Оргэнергострой"

Изм.	Лист	№ докум.	Подп.	Дата	Д 20 В. 009. 010	Лист 2

Формат А4

Формат	Зона	Поз.	Обозначение	Наименование	Кол.	Примечание
				Документация		
А3			Д 20 В. 009. 010 СБ	Сборочный чертеж		
				Детали		
А4		1	Д 20 В. 009. 004	Ребро	2	
А4		2	Д 20 В. 009. 005	Ребро	2	
А3		3	Д 20 В. 009. 006	Стенка	1	
		4	-01	Стенка	1	
Б4		5	Д 20 В. 009. 007	Ребро		
				Полоса Б-25×50 ГОСТ 103-76		
				В Ст3сп ГОСТ 535-79		
				L = 700 h16 25	1	1,4 кг
Б4		6	Д 20 В. 009. 008	Ребро		
				Полоса Б-25×50 ГОСТ 103-76		
				В Ст3сп ГОСТ 535-79		
				L = 570 h16 25	1	1,1 кг
А3		7	Д 20 В. 009. 009	Стенка	1	
		8	-01	Стенка	1	
А4		9	Д 20 В. 009. 011	Ребро	1	
		10	-01	Ребро	1	

Инв. № подл. | Подп. и дата | Взам. инв. № | Инв. № дубл. | Подп. и дата

Изм.	Лист	№ докум.	Подп.	Дата	Д 20 В. 009. 010			
Разраб.		Козина		11.85	Короб	Лит.	Лист	Листов
Пров.		Козина				U	1	2
Н. контр.		Мюнтер				Госстрой СССР ГПИ Горьковский Сантехпроект		
Утв.								

21192-06 24 Копировал: [illegible]

Формат А4

Д20В.009.006

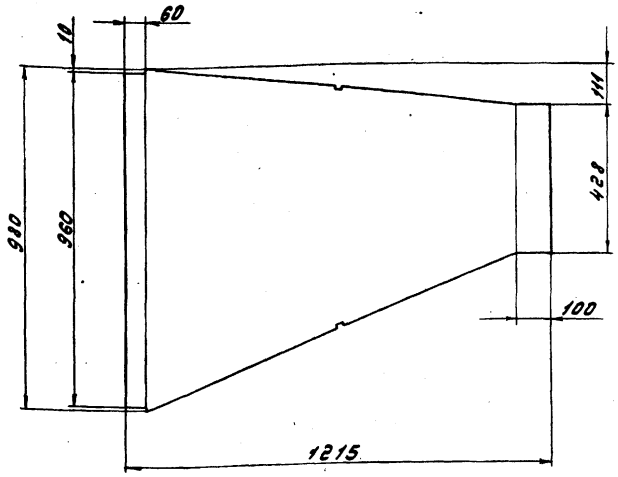

Вид А / М 1:1 повернуто

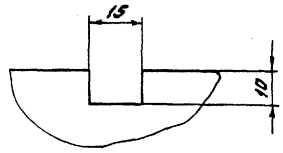

Обозначение	Размеры, мм			Масса, кг
	Б	В	Г	
Д20В.009.006	345	1108	573	28
-01	893	1380	712	34

1.* Размеры для справок

2. ± $\frac{IT16}{2}$

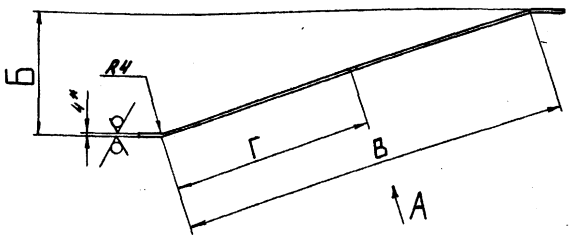

Изм.	Лист	№ докум.	Подп.	Дата	Д20В.009.006			
Разраб.		Козина		11.3.85	Стенка	Лит.	Масса	Масштаб
Пров.		Козина				И	См. табл.	–
Т.контр.						Лист	Листов 1	
Н.контр.		Мюнтер			Лист Б-ПН-4 ГОСТ 19903-74 / В Ст3сп ГОСТ 14637-79	Госстрой СССР ГПИ Горьковский Сантехпроект		
Утв.								

Формат А3

Д20В.009.005

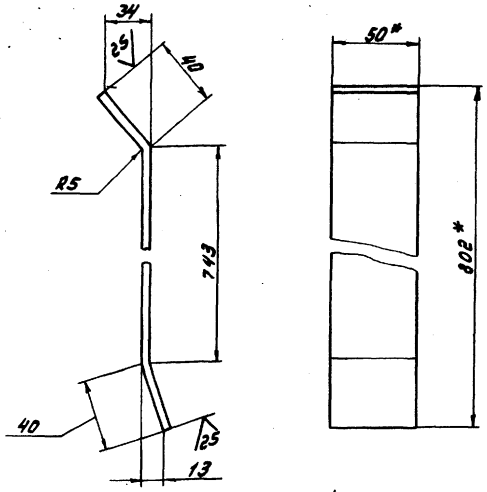

1.* Размеры для справок

2. ± $\frac{IT16}{2}$

Изм.	Лист	№ докум.	Подп.	Дата	Д20В.009.005			
Разраб.		Козина		11.3.85	Ребро	Лит.	Масса	Масштаб
Пров.		Козина				И	1.6	1:2
Т.контр.						Лист	Листов 1	
Н.контр.		Мюнтер			Полоса Б-2 5х50 ГОСТ 103-76 / В Ст3сп ГОСТ 535-79	Госстрой СССР ГПИ Горьковский Сантехпроект		
Утв.								

Формат А4

Д20В.009.004

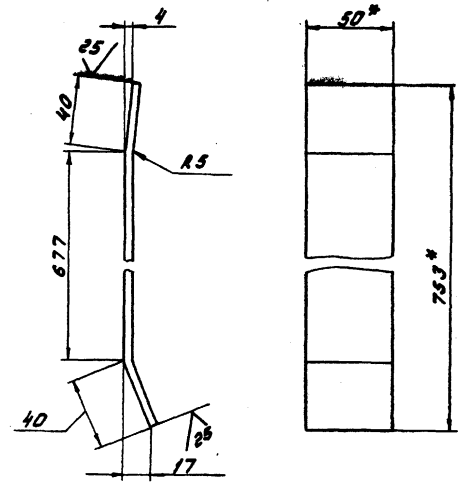

1.* Размеры для справок

2. ± $\frac{IT16}{2}$

Изм.	Лист	№ докум.	Подп.	Дата	Д20В.009.004			
Разраб.		Козина		11.3.85	Ребро	Лит.	Масса	Масштаб
Пров.		Козина				И	1.5	1:2
Т.контр.						Лист	Листов 1	
Н.контр.		Мюнтер			Полоса Б-2 5х50 ГОСТ 103-76 / В Ст3сп ГОСТ 535-79	Госстрой СССР ГПИ Горьковский Сантехпроект		
Утв.								

Инв. № подл. | Подп. и дата | Взам. инв. № | Инв. № дубл. | Подп. и дата

Копировал: [illegible]

Формат А3

Формат	Зона	Поз.	Обозначение	Наименование	Кол.	Примечание
				Документация		
А2			Д20В.009.020 СБ	Сборочный чертеж		
				Сборочные единицы		
А4		1	Д20В.009.030	Короб	1	
А4		2	Д20В.009.040	Крышка	4	
				Детали		
А3		3	Д20В.008.005 - 02	Прокладка	4	
				Стандартные изделия		
		4		Болт М12х30.36		
				ГОСТ 7798-70	64	
		5		Гайка М 12.4		
				ГОСТ 5915-70	64	

Изм.	Лист	№ докум.	Подп.	Дата
Разраб.		Козина		11.3.85
Пров.		Козина		
Н.контр.		Мюнтер		
Утв.				

Д20В.009.020

Короб

Лит.	Лист	Листов
И		1

Госстрой СССР ГПИ Горьковский Сантехпроект

Формат А4

Д20В.009.011

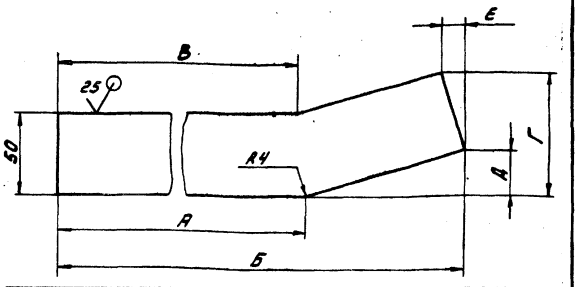

Обозначение	Размеры, мм						Масса, кг
	А	Б	В	Г	Д	Е	
Д20В.009.011	508	607	516	59	10	5	1,2
-01	547	639	536	85	39	19	1,3

$\pm \frac{IT16}{2}$

Изм.	Лист	№ докум.	Подп.	Дата
Разраб.		Козина		11.3.85
Пров.		Козина		
Т.контр.				
Н.контр.		Мюнтер		
Утв.				

Ребро

Д20В.009.011

Лит.	Масса	Масштаб
И	См. табл.	-

Лист Листов 1

Лист Б-ПН-4 ГОСТ 19903-74 / В Ст3сп ГОСТ 14637-79

Госстрой СССР ГПИ Горьковский Сантехпроект

Формат А4

Д20В.009.009

Рис. 1

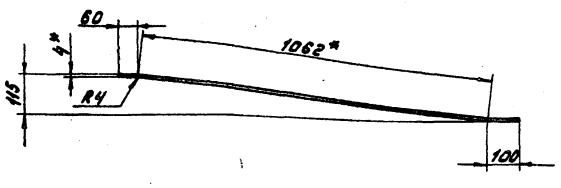

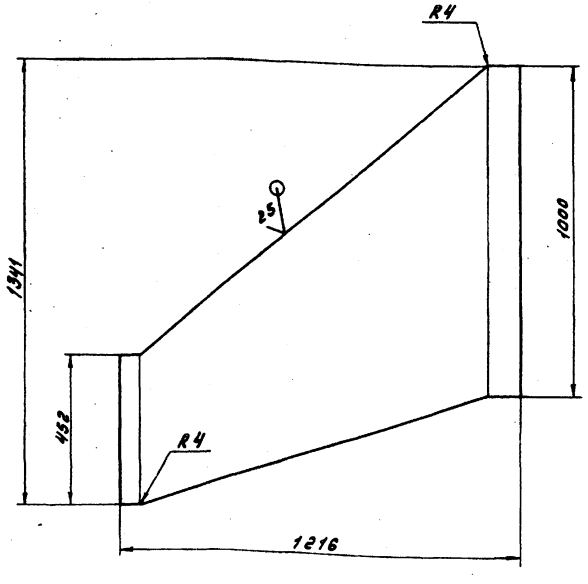

Рис. 2

Остальное см. рис. 1

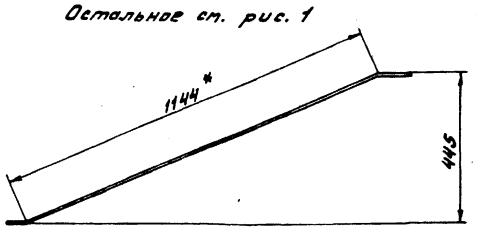

Обозначение	Рис.	Масса, кг
Д20В.009.009	1	29
-01	2	31

1.* Размеры для справок

2. $\pm \frac{IT16}{2}$

Изм.	Лист	№ докум.	Подп.	Дата
Разраб.		Козина		11.3.85
Пров.		Козина		
Т.контр.				
Н.контр.		Мюнтер		
Утв.				

Стенка

Д20В.009.009

Лит.	Масса	Масштаб
И	См. табл.	1:10

Лист Листов 1

Лист Б-ПН-4 ГОСТ 19903-74 / В Ст3сп ГОСТ 14637-79

Госстрой СССР ГПИ Горьковский Сантехпроект

Формат А3

21192-06 26 Копировал: [signature]

Д208.009.020 СБ

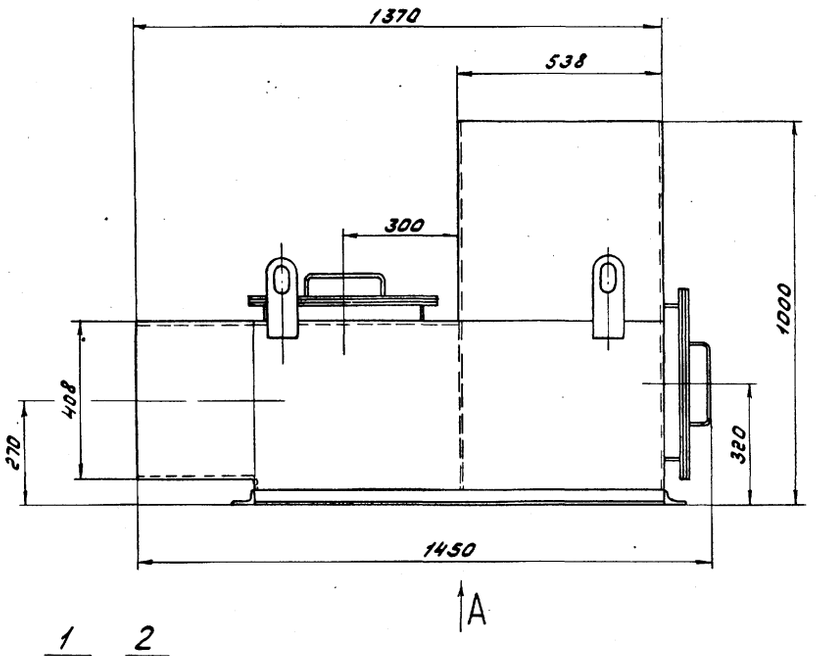

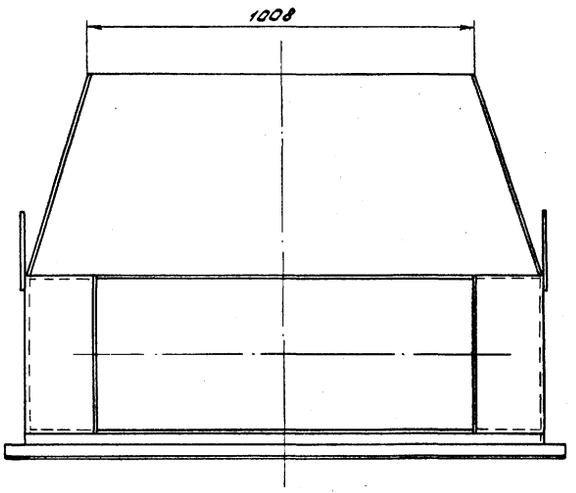

Вид А

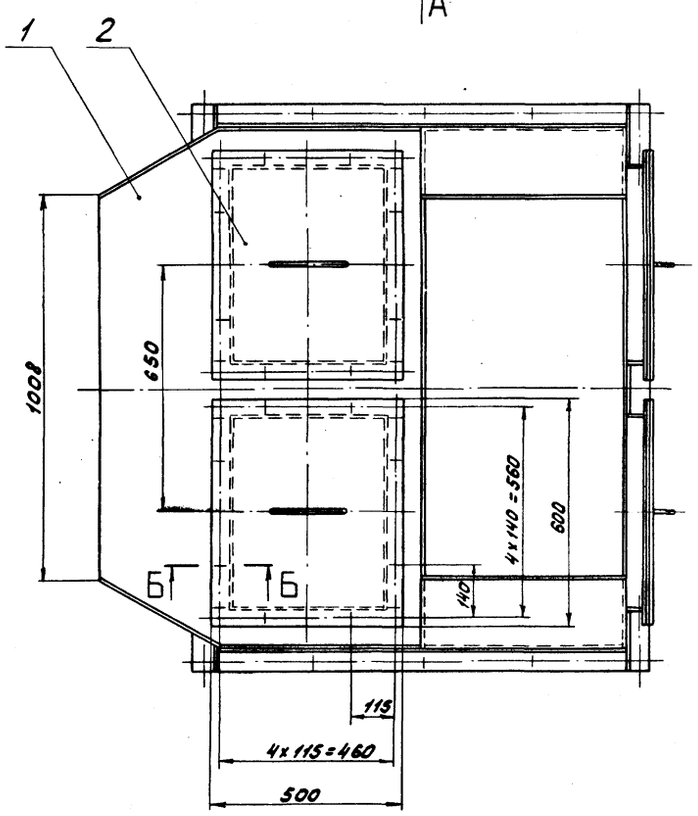

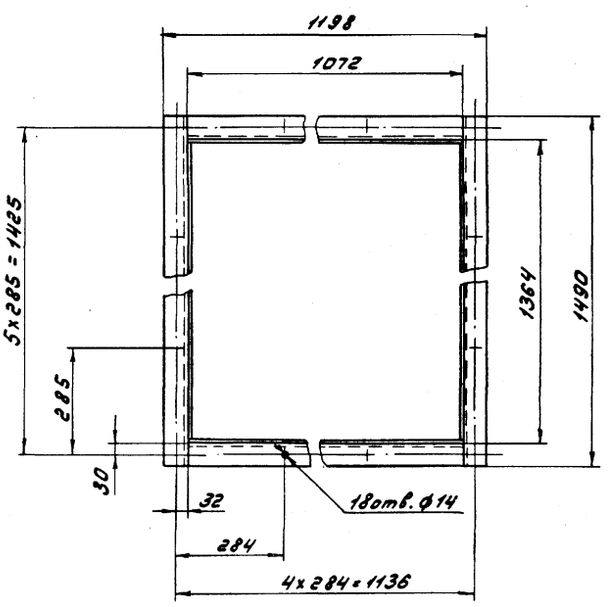

Б - Б
М 1:2

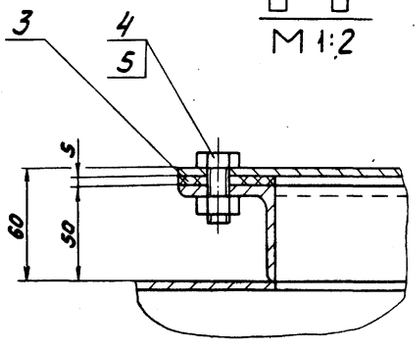

Размеры для справок

					Д208.009.020 СБ			
Изм.	Лист	№ докум.	Подп.	Дата	Короб	Лит.	Масса	Масштаб
Разраб.		Козина		4.3.85		И	265	1:10
Пров.		Козина				Лист	Листов 1	
Т.контр.						Госстрой СССР ГПИ Горьковский Сантехпроект		
Н.контр.		Мюнтер						
Утв.								

Копировал: Формат А2

Д20В.009.015

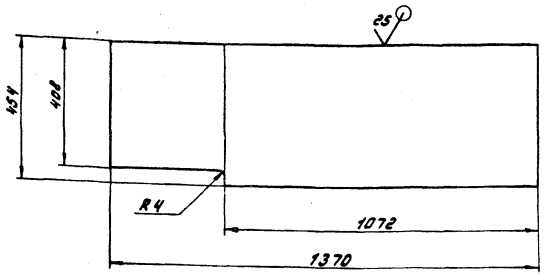

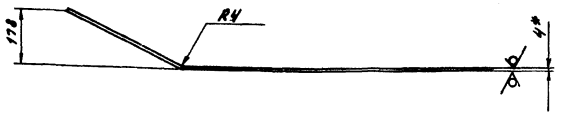

Д20В.009.015-01 - зеркальное отражение
Остальное см. Д20В.009.015

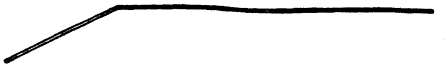

1.* Размеры для справок
2. ± 17 16 / 2

Изм.	Лист	№ докум.	Подп.	Дата
Разраб.		Козина		11.85
Пров.		Козина		
Т.контр.				
Н.контр.		Монтер		
Утв.				

Д20В.009.015

Стенка

Лит.	Масса	Масштаб
У	20	1:10

Лист | Листов 1

Лист Б-ПН-4 ГОСТ 19903-74
ВСт3сп ГОСТ 14637-79

Госстрой СССР ГПИ Горьковский Сантехпроект

Формат А3

Формат	Зона	Поз.	Обозначение	Наименование	Кол.	Примечание
А4		11	Д20В.009.023	Уголок		
				Уголок 63х40х6-Б ГОСТ 8510-72 / ВСт3кп ГОСТ 535-79		
				L = 1072 h16 (25)	2	5 кг
				Прочие изделия		
		12		Серьга 1200-01		Ленинград
				МВН 3081-65	4	"Оргэнерго
						строй"

Изм.	Лист	№ докум.	Подп.	Дата

Д20В.009.030

Лист 2

Формат А4

Формат	Зона	Поз.	Обозначение	Наименование	Кол.	Примечание
				Документация		
А2			Д20В.009.030 СБ	Сборочный чертеж		
				Детали		
А3		1	Д20В.009.015	Стенка	1	
		2	-01	Стенка	1	
А4		3	Д20В.009.016	Стенка	1	
А4		4	Д20В.009.017	Стенка	1	
		5	-01	Стенка	1	
		6	-02	Стенка	1	
А4		7	Д20В.009.018	Уголок		
				Уголок 50х50х5-Б ГОСТ 8509-72 / ВСт3сп ГОСТ 535-79		
				L = 500 h16 (25)	8	1,9 кг
А4		8	Д20В.009.019	Уголок	8	
А4		9	Д20В.009.021	Стенка		
				Лист Б-ПН-4 ГОСТ 19903-74 / ВСт3сп ГОСТ 14637-79		
				(555х538) h16 (25)	2	9 кг
А4		10	Д20В.009.022	Уголок		
				Уголок 63х40х6-Б ГОСТ 8510-72 / ВСт3сп ГОСТ 535-79		
				L = 1490 h16 (25)	2	7 кг

Инв.№ подл. | Подп. и дата | Взам. инв.№ | Инв.№ дубл. | Подп. и дата

Изм.	Лист	№ докум.	Подп.	Дата
Разраб.		Козина		11.85
Пров.		Козина		
Н.контр.		Монтер		
Утв.				

Д20В.009.030

Короб

Лит.	Лист	Листов
У	1	2

Госстрой СССР ГПИ Горьковский Сантехпроект

Копировал: Жданова

Формат А4

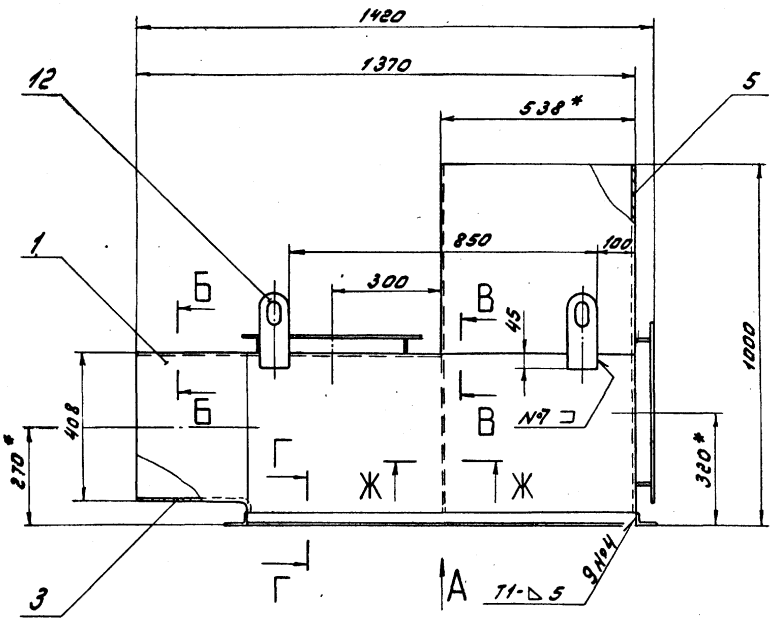

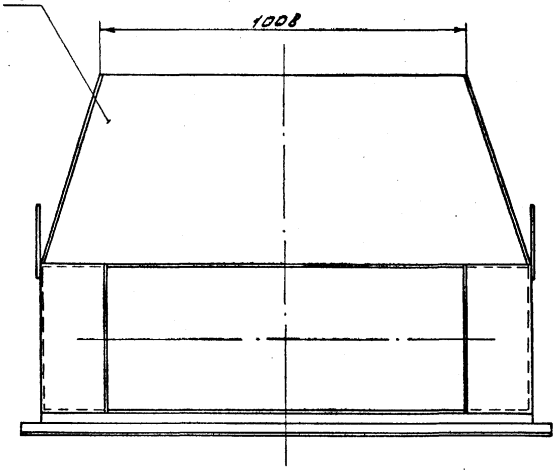

Вид А

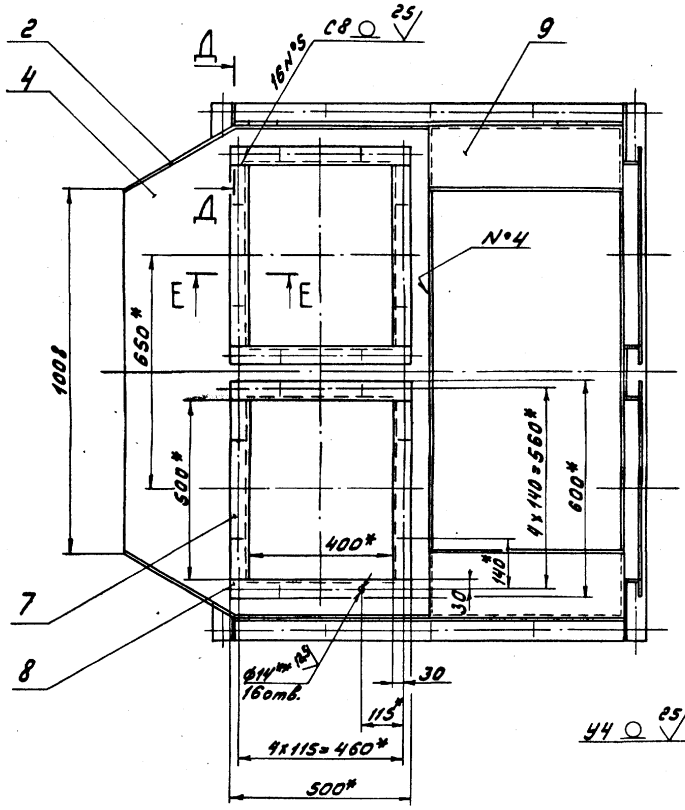

Д – Д
М 1:1

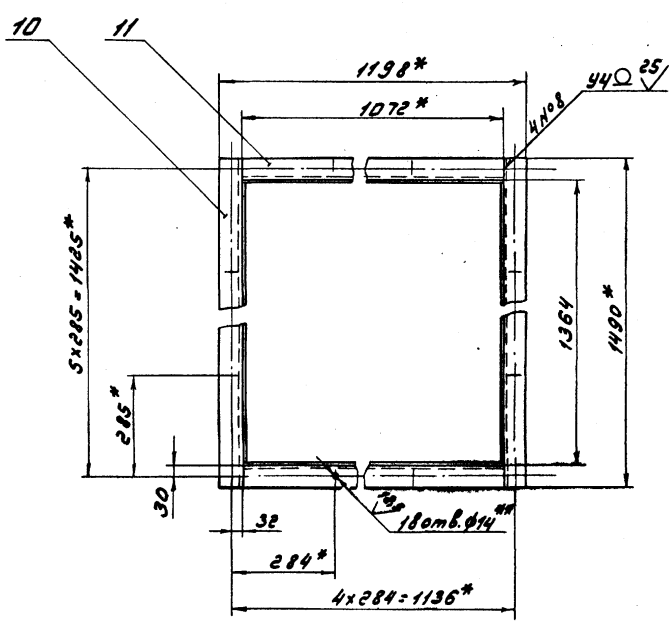

Б – Б
М 1:1

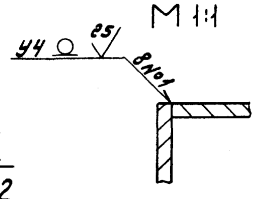

В – В
М 1:1

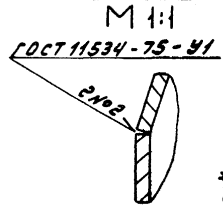

Г – Г
М 1:2

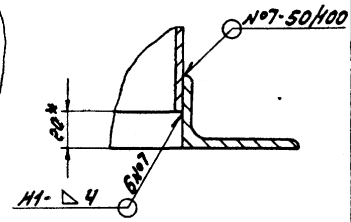

Е – Е
М 1:2

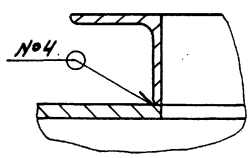

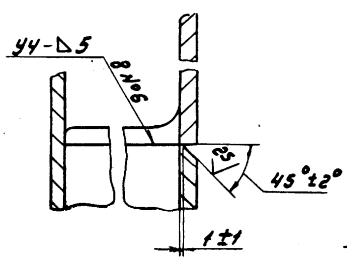

Ж – Ж
М 1:1

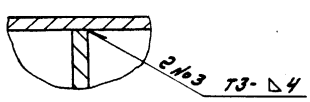

1. * Размеры для справок
2. ** Обработать по сопрягаемой детали
3. ± IT16/2
4. Сварные швы по ГОСТ 5264-80, кроме указанных особо

Изм.	Лист	№ докум.	Подп.	Дат
Разраб.		Козина		3485
Пров.		Козина		
Т.контр.				
Н.контр.		Мюнтер		
Утв.				

Д208.009.030 СБ

Короб

Лит.	Масса	Масштаб
И	220	1:10

Лист | Листов 1

Госстрой СССР ГПИ Горьковский Сантехпроект

Формат А2

Формат	Зона	Поз.	Обозначение	Наименование	Кол.	Примечание
				Документация		
А4			Д 20 В. 009.040 СБ	Сборочный чертеж		
				Детали		
А4		1	Д 20 В. 009.024	Ручка	1	
Б4		2	Д 20 В. 009.025	Лист		
				Лист Б-ПН-5 ГОСТ 19903-74 / ВСт3сп ГОСТ 14637-79		
				(500 x 600) h16 25	1	11 кг

Изм.	Лист	№ докум.	Подп.	Дата
Разраб.		Козина		Н.3.85
Пров.		Козина		
Н. контр.		Мюнтер		
Утв.				

Д 20 В. 009.040

Крышка

Лит.	Лист	Листов
И		1

Госстрой СССР ГПИ Горьковский Сантехпроект

Формат А4

Д 20 В. 009.019

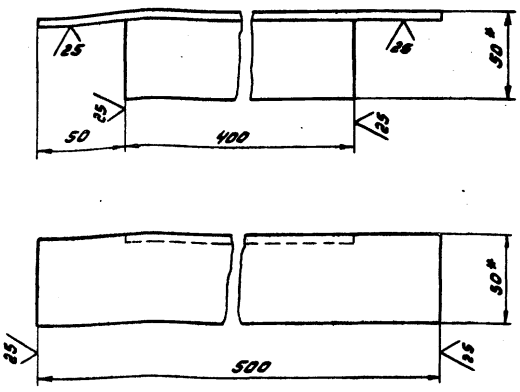

1.* Размеры для справок

2. ± IT16/2

Изм.	Лист	№ докум.	Подп.	Дата
Разраб.		Козина		Н.3.85
Пров.		Козина		
Т. контр.				
Н. контр.		Мюнтер		
Утв.				

Д 20 В. 009.019

Уголок

Уголок 50x50x5-Б-ГОСТ 8509-72 / ВСт3сп ГОСТ 535-79

Лит.	Масса	Масштаб
И	1,7	1:2

Лист | Листов 1

Госстрой СССР ГПИ Горьковский Сантехпроект

Формат А4

Д 20 В. 009.017

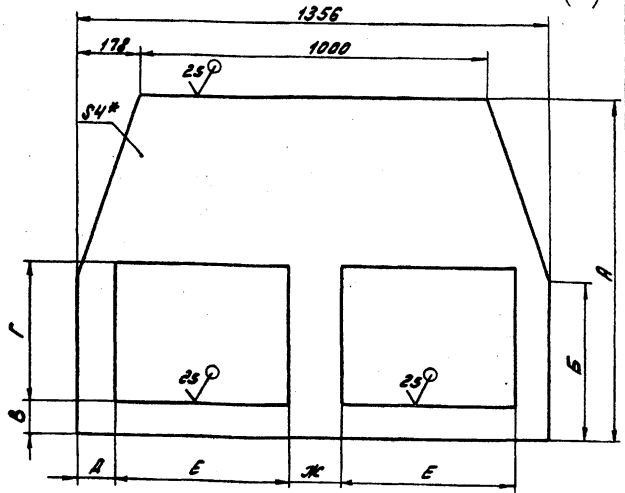

Обозначение	Размеры, мм							Масса, кг
	А	Б	В	Г	Д	Е	Ж	
Д 20 В. 009.017	832	534	100	400	103	500	150	21
-01	980	454						26
-02			—	—	—	—	—	39

1.* Размеры для справок

2. ± IT16/2

Изм.	Лист	№ докум.	Подп.	Дата
Разраб.		Козина		Н.3.85
Пров.		Козина		
Т. контр.				
Н. контр.		Мюнтер		
Утв.				

Д 20 В. 009.017

Стенка

Лист Б-ПН-4 ГОСТ 19903-74 / ВСт3сп ГОСТ 14637-79

Лит.	Масса	Масштаб
И	См. табл.	—

Лист | Листов 1

Госстрой СССР ГПИ Горьковский Сантехпроект

Формат А4

Д 20 В. 009.016

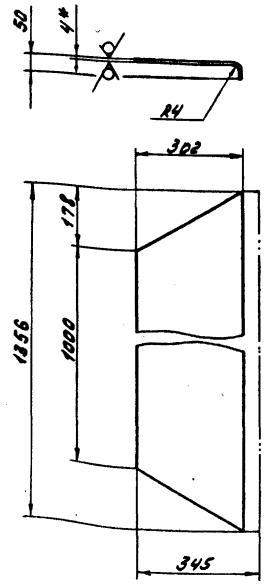

1.* Размеры для справок

2. ± IT16/2

Изм.	Лист	№ докум.	Подп.	Дата
Разраб.		Козина		Н.3.85
Пров.		Козина		
Т. контр.				
Н. контр.		Мюнтер		
Утв.				

Д 20 В. 009.016

Стенка

Лист Б-ПН-4 ГОСТ 19903-74 / ВСт3сп ГОСТ 14637-79

Лит.	Масса	Масштаб
И	13	1:10

Лист | Листов 1

Госстрой СССР ГПИ Горьковский Сантехпроект

Формат А4

Инв. № подл. | Подп. и дата | Взам. инв. № | Инв. № дубл. | Подп. и дата

Копировал: [signature]

Д 20 В. 009. 050 СБ

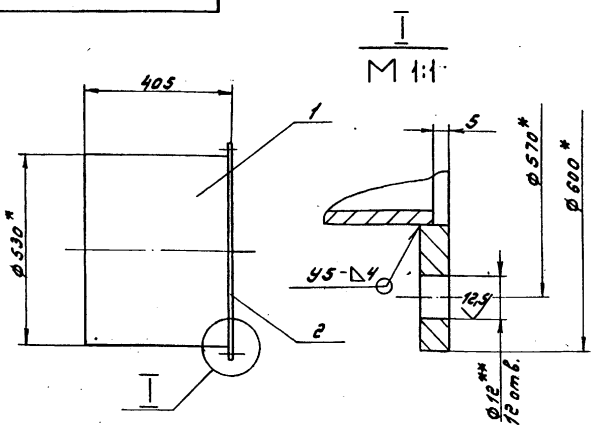

1.* Размеры для справок
2.** Обработать по сопрягаемой детали
3. $\pm \frac{IT16}{2}$
4. Сварные швы по ГОСТ 16037-80

Изм.	Лист	№ докум.	Подп.	Дата	Д 20 В. 009. 050 СБ	Лит.	Масса	Масштаб
Разраб.		Козина		11.3.85	Короб	U	34	1:10
Пров.		Козина				Лист	Листов 1	
Т. контр.						Госстрой СССР ГПИ Горьковский Сантехпроект		
Н. контр.		Мюнтер						
Утв.								

Формат А4

Формат	Зона	Поз.	Обозначение	Наименование	Кол.	Примечание
				Документация		
А4			Д 20 В. 009. 050 СБ	Сборочный чертеж		
				Детали		
Б4		1	Д 20 В. 009. 026	Труба		
				Труба 530×6 ГОСТ 10704-76 / Д ГОСТ 10705-80		
				L = 400 h16 25	1	31 кг
Б4		2	Д 20 В. 009. 027	Фланец		
				Лист Б-ПН-8 ГОСТ 19903-74 / ВСт3сп ГОСТ 14637-79		
				$(D\,600^{-0.1} \times d\,530^{+0.1})$ 25	1	3 кг

Инв. № подл. | Подп. и дата | Взам. инв. № | Инв. № дубл. | Подп. и дата

Изм.	Лист	№ докум.	Подп.	Дата	Д 20 В. 009. 050	Лит.	Лист	Листов
Разраб.		Козина		11.3.85	Короб	U		1
Пров.		Козина				Госстрой СССР ГПИ Горьковский Сантехпроект		
Н. контр.		Мюнтер						
Утв.								

Формат А4

Д 20 В. 009. 024

25 (√)

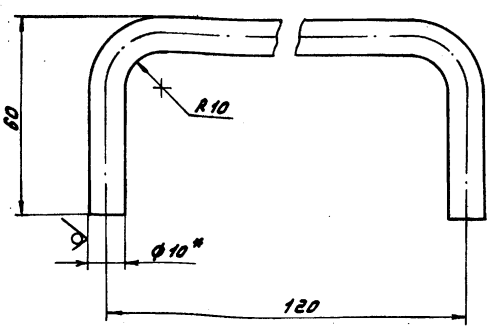

Длина развертки - 217 мм

1.* Размеры для справок
2. $\pm \frac{IT16}{2}$

Изм.	Лист	№ докум.	Подп.	Дата	Д 20 В. 009. 024	Лит.	Масса	Масштаб
Разраб.		Козина		11.3.85	Ручка	U	0,1	1:1
Пров.		Козина				Лист	Листов 1	
Т. контр.						Госстрой СССР ГПИ Горьковский Сантехпроект		
Н. контр.		Мюнтер			Круг 10-В ГОСТ 2590-71 / ВСт3сп ГОСТ 535-79			
Утв.								

Формат А4

Д 20 В. 009. 040 СБ

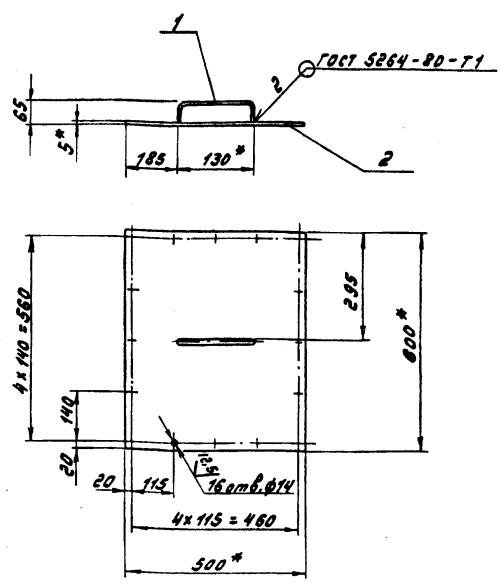

1.* Размеры для справок
2. H 16, $\pm \frac{IT16}{2}$

Изм.	Лист	№ докум.	Подп.	Дата	Д 20 В. 009. 040 СБ	Лит.	Масса	Масштаб
Разраб.		Козина		11.3.85	Крышка	U	11	1:10
Пров.		Козина				Лист	Листов 1	
Т. контр.						Госстрой СССР ГПИ Горьковский Сантехпроект		
Н. контр.		Мюнтер						
Утв.								

Инв. № подл. | Подп. и дата | Взам. инв. № | Инв. № дубл. | Подп. и дата

21192-06 31 Копировал: [illegible]

Формат А4

Настроки	Обозначение	Наименование	Куда входит: Обозначение	Кол.	Общее количество	Примечание
1	Д 21Б. 134. 000	Воздуховоды (топливо-каменный уголь)			1	
2	Д 21Б. 134. 010	Короб			1	
3	Д 21Б. 134. 020	Тройник с заслонкой			1	
4	Д 21Б. 134. 030	Тройник	Д 21Б. 134. 020	1	1	
5	Д 21Б. 134. 040	Заслонка	Д 21Б. 134. 020	1	1	
6	Д 21Б. 134. 050	Патрубок заборный			1	
7	Д 21Б. 134. 060	Короб	Д 21Б. 134. 050	1	1	
8	Д 21Б. 134. 070	Короб			1	
9	-01	Короб			2	
10	Д 21Б. 134. 080	Короб			1	
11	Д 21Б. 134. 090	Короб			1	
12	Д 21Б. 134. 100	Карман всасывающий			1	
13	Д 21Б. 134. 110	Короб			2	
14	Д 21Б. 134. 120	Вставка гибкая			1	
15	Д 21Б. 134. 130	Обечайка с фланцем	Д 21Б. 134. 120	2	2	
16	Д 21Б. 134. 140	Хомут	Д 21Б. 134. 120	2	2	
17	Д 21Б. 134. 150	Привод заслонки			1	
18	Д 21Б. 134. 160	Подвеска			2	
19	Д 21Б. 134. 170	Опора			1	
20						
21						
22						
23						
24						
25						

Изм.	Лист	№ докум.	Подп.	Дата
Разраб.		Козина		11.3.85
Пров.		Козина		
Нач. отд.		Вольский		
Н. контр.		Мюнтер		
Утв.				

Д 21Б. 134. 000 ВС

Воздуховоды (Топливо-каменный уголь) Ведомость спецификаций

Лит.	Лист	Листов
И		1

Госстрой СССР ГПИ Горьковский Сантехпроект

Формат А3

Формат	Зона	Поз.	Обозначение	Наименование	Кол.	Примечание
А3		15	Д 20В. 008. 005 -03	Прокладка	1	
		16	-04	Прокладка	3	
		17	-05	Прокладка	1	
				Стандартные изделия		
				Болты ГОСТ 7798-70		
		18		М10х30.36	60	
		19		М 12х30.36	42	
		20		М 24х90.36	4	
				Гайки ГОСТ 5915-70		
		21		М 10.4	60	
		22		М 12.4	42	
		23		М 24.4	8	
		24		Шайба 24.01 ГОСТ 10906-78	4	
		25		Шайба 24.01 ГОСТ 11371-78	4	
				Прочие изделия		
		26		Воздухонагреватель КВС8А-ПУЗ ТУ22-4459-79	2	
				Материалы		
		27		Шнур асбестовый ШАОН 10 ГОСТ 1779-72	2	кг

Изм.	Лист	№ докум.	Подп.	Дата

Д 21Б. 134. 000

Лист 2

Формат А4

Формат	Зона	Поз.	Обозначение	Наименование	Кол.	Примечание
				Документация		
*			Д 21Б. 134. 000 СБ	Сборочный чертеж		*) А3, А2
А3			Д 21Б. 134. 000 ВС	Ведомость спецификаций		
А3			Д 21Б. 134. 000 ВП	Ведомость покупных изделий		
				Сборочные единицы		
А4		1	Д 21Б. 134. 010	Короб	1	
А4		2	Д 21Б. 134. 020	Тройник с заслонкой	1	
А4		3	Д 21Б. 134. 050	Патрубок заборный	1	
А4		4	Д 21Б. 134. 070	Короб	2	
		5	-01	Короб	1	
А4		6	Д 21Б. 134. 080	Короб	1	
А4		7	Д 21Б. 134. 090	Короб	1	
А4		8	Д 21Б. 134. 100	Карман всасывающий	1	
А4		9	Д 21Б. 134. 110	Короб	2	
А4		10	Д 21Б. 134. 120	Вставка гибкая	1	
А4		11	Д 21Б. 134. 150	Привод заслонки	1	
А4		12	Д 21Б. 134. 160	Подвеска	2	
А4		13	Д 21Б. 134. 170	Опора	1	
				Детали		
А4		14	Д 20В. 008. 004	Прокладка	3	

Инв. № подл. | Подп. и дата | Взам. инв. № | Инв. № дубл. | Подп. и дата

Изм.	Лист	№ докум.	Подп.	Дата
Разраб.		Козина		11.3.85
Пров.		Козина		
Нач. отд.		Вольский		
Н. контр.		Мюнтер		
Утв.				

Д 21Б. 134. 000

Воздуховоды (Топливо-каменный уголь)

Лит.	Лист	Листов
И	1	2

Госстрой СССР ГПИ Горьковский Сантехпроект

21192-06 32

Копировал: [illegible]

Формат А4

№ строки	Наименование	Обозначение документа на поставку	Поставщик	Куда входит (обозначение)	Количество на изделие	Количество в комплекты	Количество на регулир.	Количество всего	Примечание
1	Гайка М12.4	ГОСТ 5915-70						42	
2	М24.4							8	
3									
4	Шайба 6.65Г	ГОСТ 6402-70		Д21Б.134.020				3	
5	Шайба 24.01	ГОСТ 10906-78						4	
6	Шайба 24.01	ГОСТ 11371-78						4	
7									
8									
9									
10									
11									
12									
13									
14									
15									
16									
17									
18									
19									
20									
21									
22									
23									
24									
25									
26									
27									
28									

Изм.	Лист	№ докум.	Подп.	Дата	Д21Б.134.000 ВП	Лист 2

Формат А3

№ строки	Наименование	Обозначение документа на поставку	Поставщик	Куда входит (обозначение)	Количество на изделие	Количество в комплекты	Количество на регулир.	Количество всего	Примечание
1	Воздухонагреватель								
2	КВС 8А-ГУЗ	ТУ 22-4459-79						2	
3	Прокшина 14	ГОСТ 16127-78		Д21Б.134.160	1			2	
4	Ушко 12	ГОСТ 16127-78		Д21Б.134.160	2			4	
5	Талрел 5-ОШ-88	ОСТ 5.2314-79		Д21Б.134.160	1			2	
6	Плавник 1.1а-02	ОСТ 34 284-75		Д21Б.134.160	1			2	
7									
8	Крепежные изделия								
9									
10	Болт М6х16.36	ГОСТ 7798-70		Д21Б.134.020	3			3	
11	М6х25.36			Д21Б.134.020	2			2	
12	М8х25.36			Д21Б.134.120	2			2	
13	М8х35.36			Д21Б.134.020	4			4	
14	М10х25.36			Д21Б.134.020	16			16	
15				Д21Б.134.050	16			16	
16								32	
17	М10х30.36							60	
18	М12х30.36							42	
19	М24х90.36							4	
20	Гайка М8.4	ГОСТ 5915-70		Д21Б.134.020	4			4	
21				Д21Б.134.120	2			2	
22								6	
23	М10.4							60	
24				Д21Б.134.020				16	
25				Д21Б.134.050				16	
26								92	

Изм.	Лист	№ докум.	Подп.	Дата	Д21Б.134.000 ВП		
Разраб.	Козина			11.5.85	Воздуховоды (Топливо-котельный уголь) Ведомость покупных изделий	Лит. У	Лист 1	Листов 2
Пров.	Козина					Госстрой СССР ГПИ Горьковский Сантехпроект	
Нач.отд.	Вольский						
Н.контр.	Монтвер						
Утв.							

Копировал: Шалина Формат А3

Д21Б.134.000 СБ

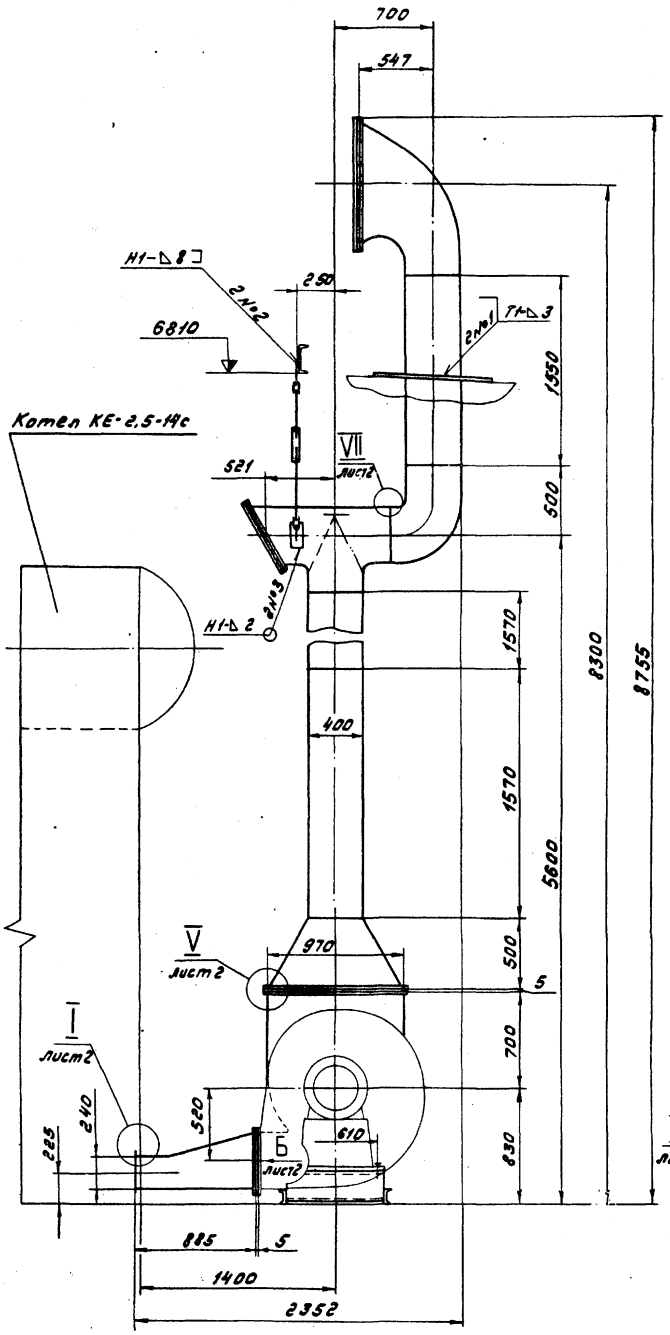

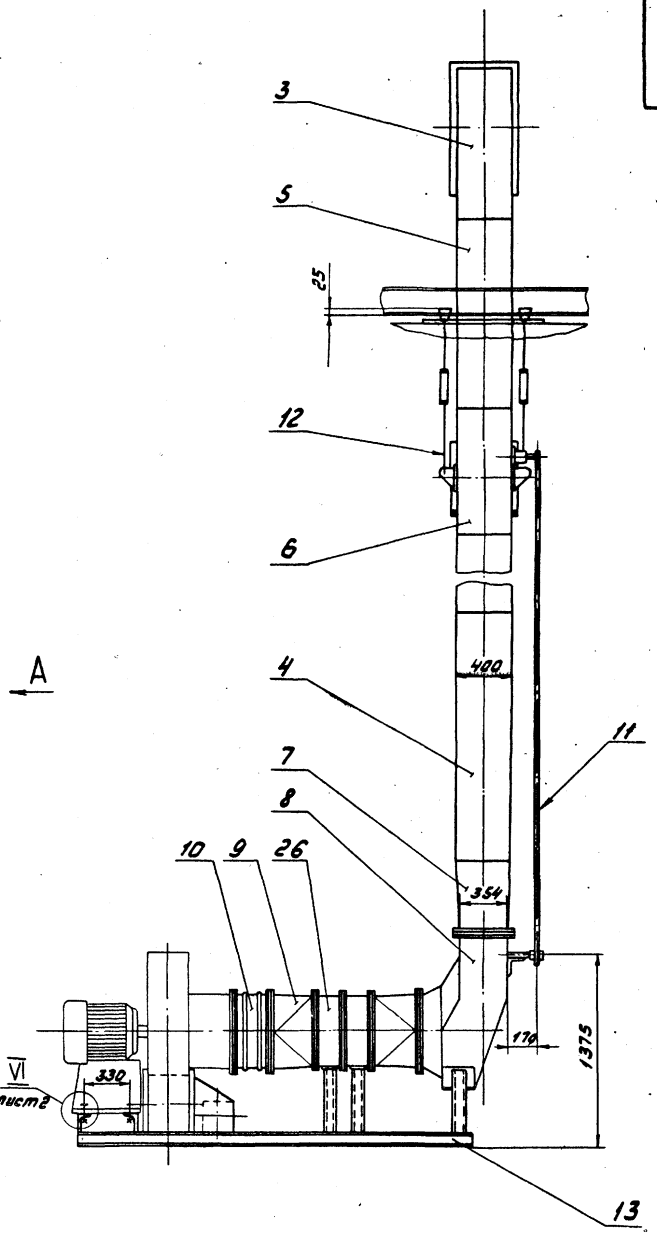

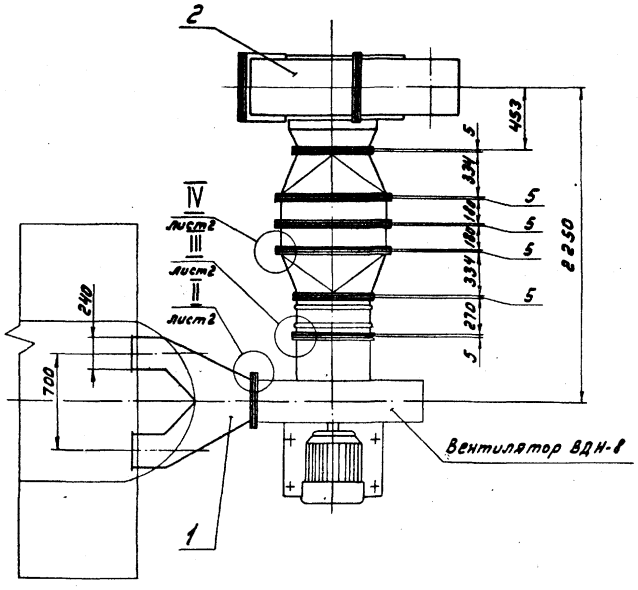

1. Размеры для справок
2. Сварные швы по ГОСТ 5264-80
3. Установочные размеры и присоединение изделий, не поставляемых по спецификации Д21Б.134.000, выполняются при монтаже в технологической части проекта.

					Д21Б.134.000 СБ			
Изм.	Лист	№ докум.	Подп.	Дата	Воздуховоды (Топливо-каменный уголь)	Лит.	Масса	Масштаб
Разраб.		Козина		4.3.85		И	760	1:25
Пров.		Козина				Лист 1	Листов 2	
Т. контр.						Госстрой СССР ГПИ Горьковский Сантехпроект		
Нач. отд.		Вольский						
Н. контр.		Мюнтер						
Утв.								

Д21Б.134.001

25 (✓)

Д21Б.134.001

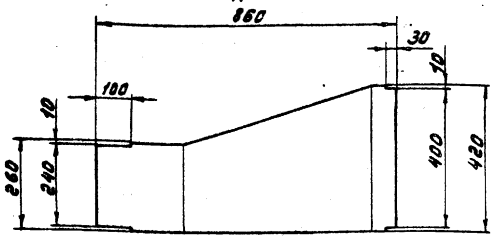

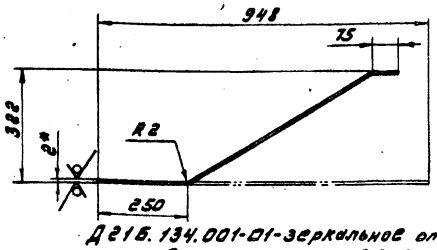

Д21Б.134.001-01-зеркальное отражение
Остальное-см. Д21Б.134.001

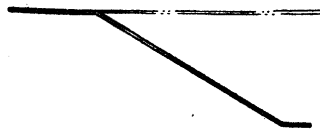

1.* Размеры для справок
2. ± $\frac{IT16}{2}$

Изм.	Лист	№ докум.	Подп.	Дата	Д21Б.134.001			
Разраб.		Козина		4385	Стенка	Лит.	Масса	Масштаб
Пров.		Козина				И	5	1:10
Т.контр.						Лист	Листов 1	
Н.контр.		Мюнтер			Лист Б-ПН-2ГОСТ 19903-74 / 5-IV-Н-ВСт3спГОСТ16523-70	Госстрой СССР ГПИ Горьковский Сантехпроект		
Утв.								

Формат А4

Формат	Зона	Поз.	Обозначение	Наименование	Кол.	Примечание
				Документация		
А3			Д21Б.134.010 СБ	Сборочный чертеж		
				Детали		
А4		1	Д21Б.134.001	Стенка	1	
		2	-01	Стенка	1	
А4		3	Д21Б.134.002	Стенка	1	
Б4		4	Д21Б.134.003	Пруток		
				Круг 8-В ГОСТ 2590-71		
				ВСт3сп ГОСТ 535-79		
				L = 240 h16 25	8	0,09кг
А4		5	Д21Б.134.004	Стенка	1	
		6	-01	Стенка	1	
А4		7	Д21Б.134.005	Стенка	1	
Б4		8	Д21Б.134.006	Уголок		
				Уголок 45×45×5-Б-ГОСТ 8509-72		
				ВСт3сп ГОСТ 535-79		
				L = 300 h16 25	2	1кг
Б4		9	Д21Б.134.007	Уголок		
				Уголок 45×45×5-Б-ГОСТ 8509-72		
				ВСт3сп ГОСТ 535-79		
				L = 490 h16 25	2	1,7кг

Подп. и дата | Инв. № дубл. | Взам. инв. № | Подп. и дата | Инв. № подл.

Изм.	Лист	№ докум.	Подп.	Дата	Д21Б.134.010			
Разраб.		Козина		4385	Короб	Лит.	Лист	Листов
Пров.		Козина				И		1
Н.контр.		Мюнтер				Госстрой СССР ГПИ Горьковский Сантехпроект		
Утв.								

Формат А4

Д21Б.134.000 СБ

Вид Б / М 1:10 лист 1

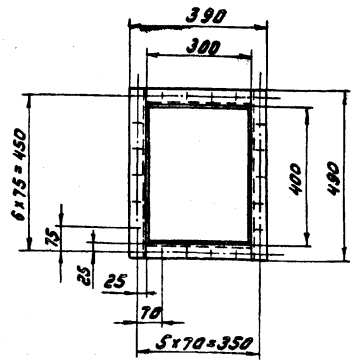

II / М 1:2 лист 1

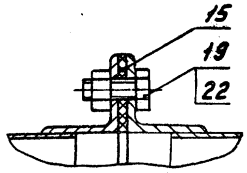

IV / М 1:2 лист 1

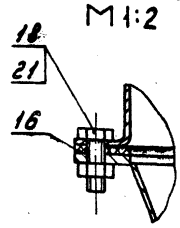

III / М 1:2 лист 1

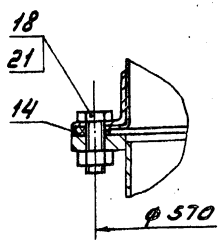

V / М 1:2 лист 1

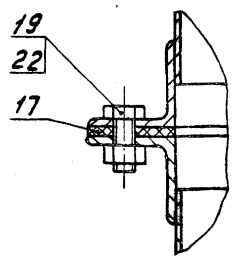

VI / М 1:4 лист 1

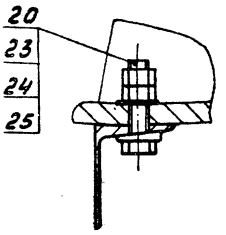

I / М 1:2 лист 1

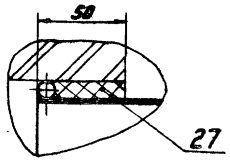

VII / М 1:2 лист 1

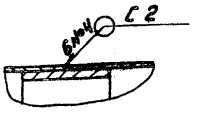

Изм.	Лист	№ докум.	Подп.	Дата	Д21Б.134.000 СБ	Лист
						2

Д21Б.134.004

Д21Б.134.004

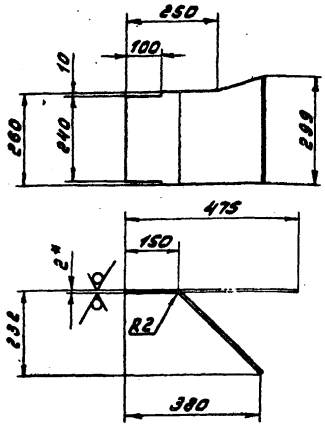

Д21Б.134.004-01 - зеркальное отражение
Остальное - см. Д21Б.134.004

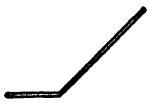

1.* Размеры для справок
2. ± IT16/2

Изм.	Лист	№ докум.	Подп.	Дата	Стенка	Лит.	Масса	Масштаб
Разраб.		Козина		11.3.85		И	2	1:10
Пров.		Козина				Лист	Листов 1	
Т.контр.								
Н.контр.		Мюнтер			Лист 5-ПН-2 ГОСТ 19903-74 / 5-IV-Н-8 Ст3сп ГОСТ 16523-70	Госстрой СССР ГПИ Горьковский Сантехпроект		
Утв.								

Д21Б.134.004

Формат А4

Д21Б.134.002

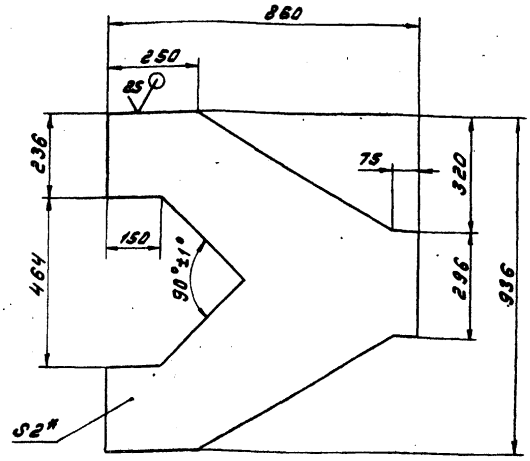

1.* Размеры для справок
2. ± IT16/2

Изм.	Лист	№ докум.	Подп.	Дата	Стенка	Лит.	Масса	Масштаб
Разраб.		Козина		11.3.85		И	8	1:10
Пров.		Козина				Лист	Листов 1	
Т.контр.								
Н.контр.		Мюнтер			Лист 5-ПН-2 ГОСТ 19903-74 / 5-IV-Н-8 Ст3сп ГОСТ 16523-70	Госстрой СССР ГПИ Горьковский Сантехпроект		
Утв.								

Инв. № подл. | Подп. и дата | Взам. инв. № | Инв. № дубл. | Подп. и дата

Д21Б.134.010 СБ

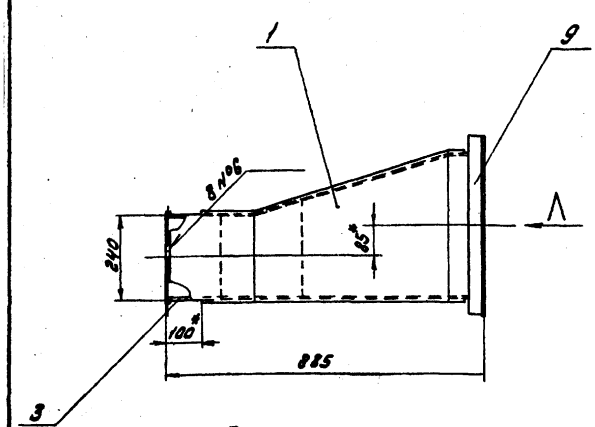

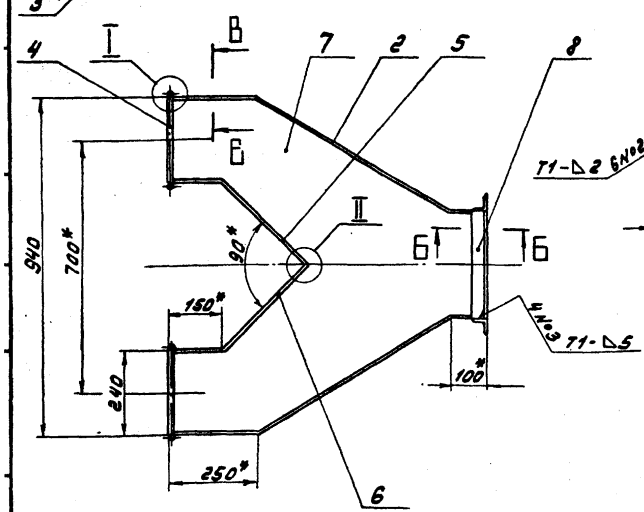

ВидА

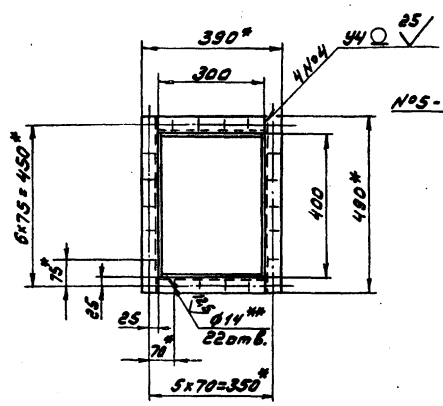

Б - Б
М 1:2

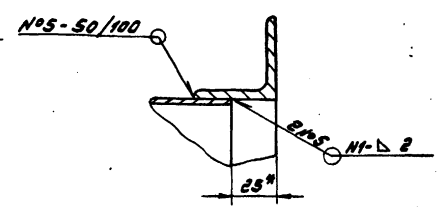

II
М 2:1

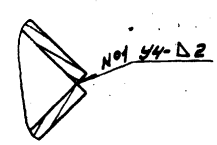

В - В
М 1:1

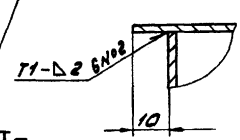

I
М 1:1

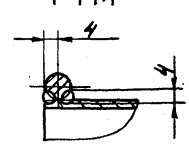

1.* Размеры для справок
2. ** Обработать по сопрягаемой детали
3. ± IT16/2
4. Сварные швы по ГОСТ 5264-80
5. Сварка ручная дуговая

Изм.	Лист	№ докум.	Подп.	Дата	Короб	Лит.	Масса	Масштаб
Разраб.		Козина		11.3.85		И	36	1:10
Пров.		Козина				Лист	Листов 1	
Т.контр.								
Н.контр.		Мюнтер				Госстрой СССР ГПИ Горьковский Сантехпроект		
Утв.								

Д21Б.134.010 СБ

Формат А3

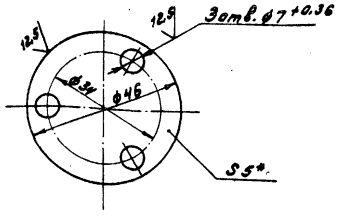

1.* Размеры для справок

г. h14, ± IT14/2

Изм.	Лист	№ докум.	Подп.	Дата
Разраб.		Козина		11.85
Пров.		Козина		
Т.контр.				
Н.контр.		Минтер		
Утв.				

Крышка

Д21Б.134.009

Лит.	Масса	Масштаб
У	0,06	1:1

Лист | Листов 1

Лист Б-ПН-5 ГОСТ 19903-74
В Ст3кп ГОСТ 14637-79

Госстрой СССР ГПИ Горьковский Сантехпроект

Формат А4

Формат	Зона	Поз.	Обозначение	Наименование	Кол.	Примечание
				Стандартные изделия		
				Болты ГОСТ 7798-70		
		12		М6х16.36	3	
		13		М6х25.36	2	
		14		М8х35.36	4	
		15		М10х25.36	16	
				Гайки ГОСТ 5915-70		
		16		М8.4	4	
		17		М10.4	16	
		18		Шайба 6 65Г ГОСТ 6402-70	3	
				Различия исполнений Д216.134.020 и Д216.134.020-01 по сборочному чертежу		

Инв.№ подл. | Подп. и дата | Взам. инв.№ | Инв.№ дубл. | Подп. и дата

Изм. Лист № докум. Подп. Дата

Д216.134.020

Лист 2

Формат А

Формат	Зона	Поз.	Обозначение	Наименование	Кол.	Примечание
				Документация		
А2			Д216.134.020 СБ	Сборочный чертеж		
				Сборочные единицы		
А4		1	Д216.134.030	Тройник	1	
А4		2	Д216.134.040	Заслонка	1	
				Детали		
А4		3	Д216.134.009	Крышка	1	
А4		4	Д216.134.011	Прокладка	1	
А4		5	Д216.134.012	Подшипник	1	
А4		6	Д216.134.013	Прокладка	2	
А3		7	Д216.134.014	Подшипник	1	
А4		8	Д216.134.015	Крышка сальника	1	
А3		9	Д216.134.016	Вал	1	
А3		10	Д216.134.017	Фланец	1	
Б7		11	Д216.134.018	Сетка		
				Сетка 18-1,8 НУ ГОСТ 3826-82		
				(456х517) h16 25/	1	0,5кг

Инв.№ подл. | Подп. и дата | Взам. инв.№ | Инв.№ дубл. | Подп. и дата

Изм.	Лист	№ докум.	Подп.	Дата
Разраб.		Козина		11.85
Пров.		Козина		
Н.контр.		Минтер		
Утв.				

Тройник с заслонкой

Д21Б.134.020

Лит.	Лист	Листов
А	1	2

Госстрой СССР ГПИ Горьковский Сантехпроект

Формат А4

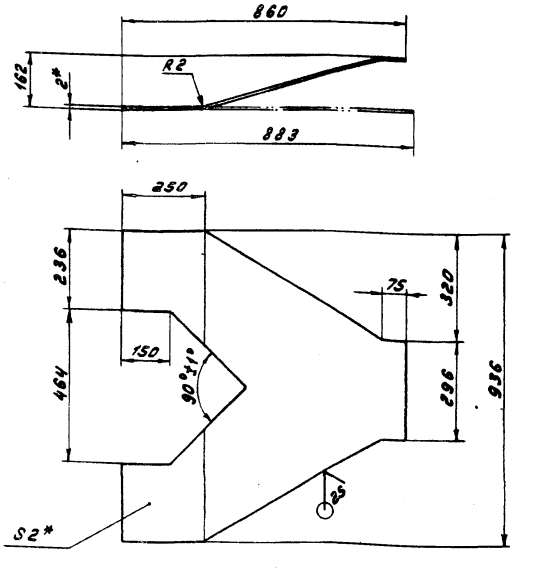

1.* Размеры для справок

2. ± IT16/2

Изм.	Лист	№ докум.	Подп.	Дата
Разраб.		Козина		11.85
Пров.		Козина		
Т.контр.				
Н.контр.		Минтер		
Утв.				

Стенка

Д21Б.134.005

Лит.	Масса	Масштаб
У	8	1:10

Лист | Листов 1

Лист Б-ПН-2 ГОСТ 19903-74
5-Б-Ж-В Ст3кп ГОСТ 16523-70

Госстрой СССР ГПИ Горьковский Сантехпроект

Инв.№ подл. | Подп. и дата | Взам. инв.№ | Инв.№ дубл. | Подп. и дата

Копировал: Формат А4

Д21Б.134.020 СБ

Рис. 1

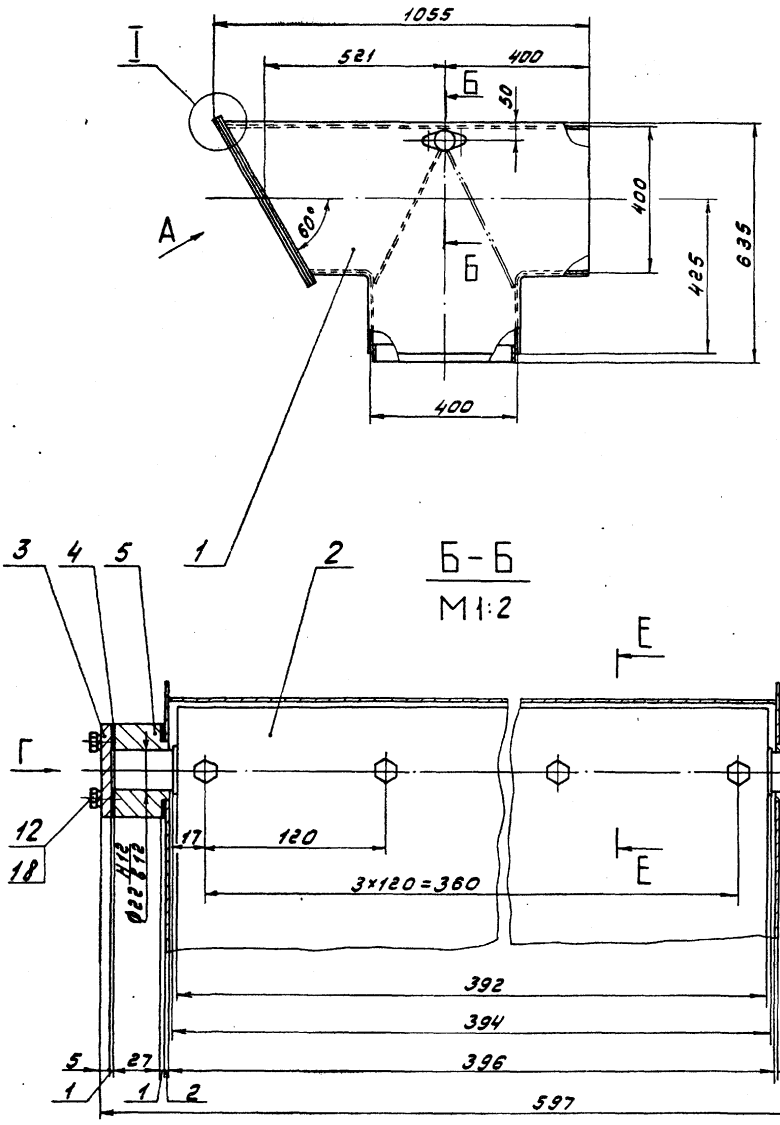

Вид А повернуто

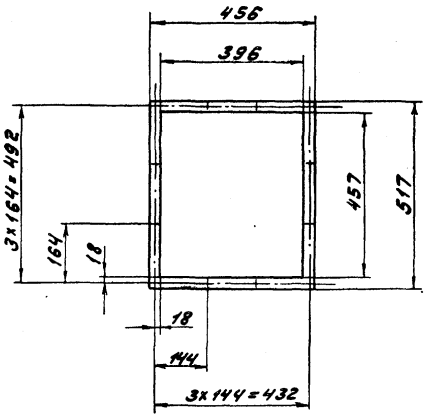

Д-Д повернуто
М1:1

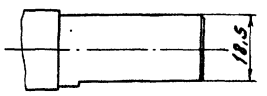

Е-Е
М1:1

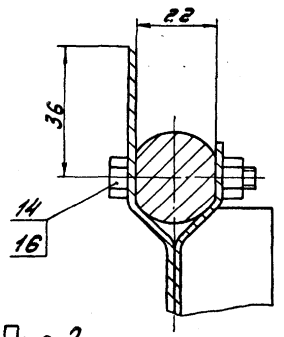

Вид В
М1:1

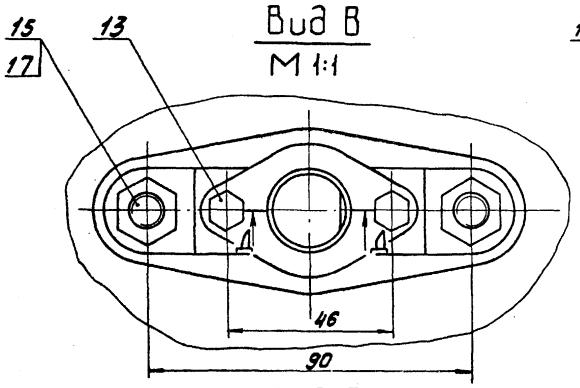

I
М1:1

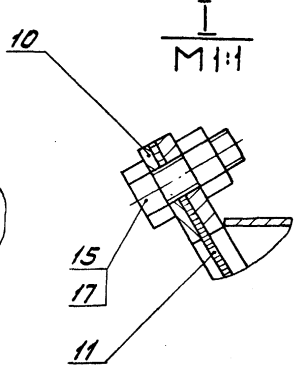

Рис. 2
Остальное см. рис. 1

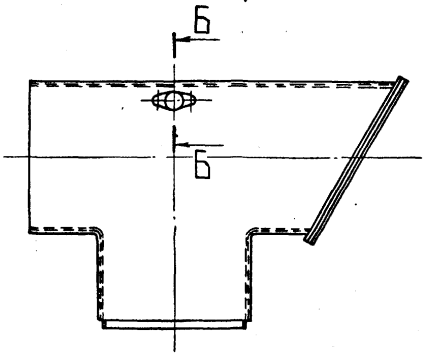

Вид Г
М1:1

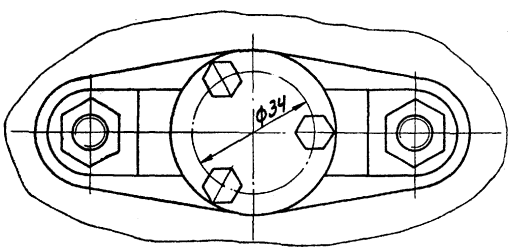

Обозначение	Рис.
Д21Б.134.020	1
-01	2

1. Размеры для справок
2. Подшипники набить смазкой ЦИАТИМ-221 ГОСТ 9433-80

					Д21Б.134.020 СБ			
Изм.	Лист	№ докум.	Подп.	Дата	Тройник с заслонкой	Лит.	Масса	Масштаб
Разраб.		Козина		4.3.85		И	38	1:10
Пров.		Козина				Лист	Листов 1	
Т.контр.						Госстрой СССР ГПИ Горьковский Сантехпроект		
Н.контр.		Мюнтер						
Утв.								

Д21Б.134.015

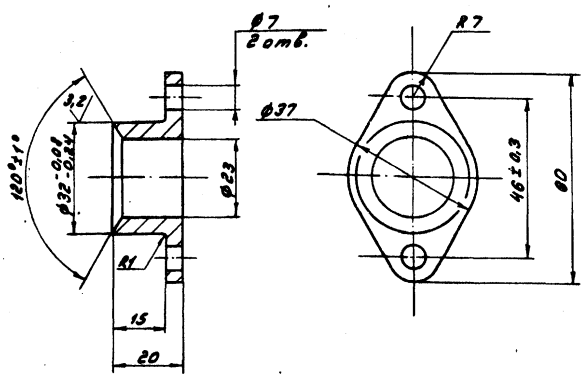

H14, h14, ± IT14/2

Изм.	Лист	№ докум.	Подп.	Дата	Крышка сальника	Лит.	Масса	Масштаб
Разраб.		Козина		11.3.85		И	0,16	1:1
Пров.		Козина				Лист	Листов 1	
Т.контр.								
Н.контр.		Мюнтер			СЧ 18 ГОСТ 1412-79	Госстрой СССР ГПИ Горьковский Сантехпроект		
Утв.								

Д21Б.134.015

Формат А4

Д21Б.134.013

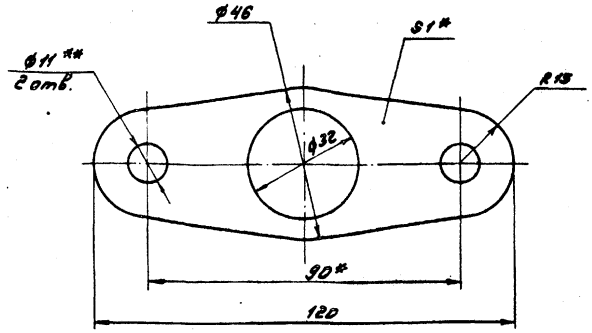

1.* Размеры для справок
2.** Обработать по сопрягаемой детали

Изм.	Лист	№ докум.	Подп.	Дата	Прокладка	Лит.	Масса	Масштаб
Разраб.		Козина		11.3.85		И	0,05	1:1
Пров.		Козина				Лист	Листов 1	
Т.контр.								
Н.контр.		Мюнтер			Картон Т-1-1.0Т ГОСТ 20376-74	Госстрой СССР ГПИ Горьковский Сантехпроект		
Утв.								

Д21Б.134.013

Формат А4

Д21Б.134.012

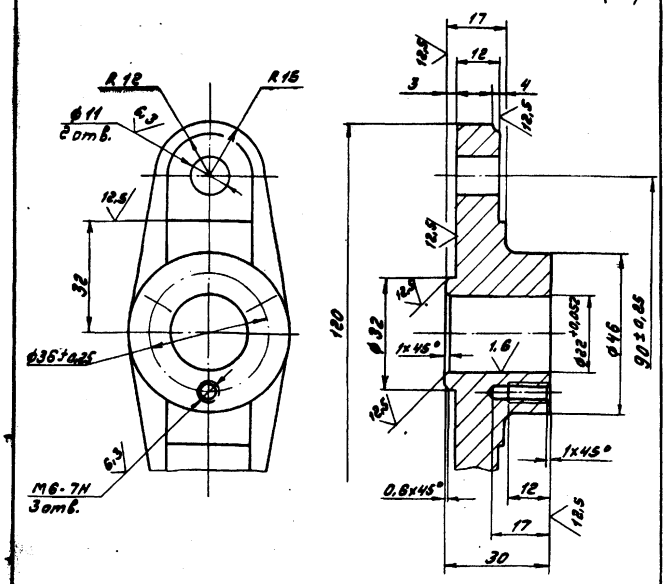

1. Литейные радиусы 3...5 мм
2. Формовочные уклоны по ГОСТ 3212-80
3. H14, h14, ± IT14/2

Изм.	Лист	№ докум.	Подп.	Дата	Подшипник	Лит.	Масса	Масштаб
Разраб.		Козина		11.3.85		И	0,46	1:1
Пров.		Козина				Лист	Листов 1	
Т.контр.								
Н.контр.		Мюнтер			СЧ 18 ГОСТ 1412-79	Госстрой СССР ГПИ Горьковский Сантехпроект		
Утв.								

Д21Б.134.012

Формат А4

Д21Б.134.011

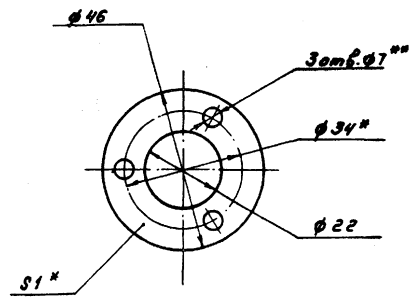

1.* Размеры для справок
2.** Обработать по сопрягаемой детали

Изм.	Лист	№ докум.	Подп.	Дата	Прокладка	Лит.	Масса	Масштаб
Разраб.		Козина		11.3.84		И	0,01	1:1
Пров.		Козина				Лист	Листов 1	
Т.контр.								
Н.контр.		Мюнтер			Картон Т-1-1.0-Т ГОСТ 20376-74	Госстрой СССР ГПИ Горьковский Сантехпроект		
Утв.								

Д21Б.134.011

Формат А4

Инв. № подл. | Подп. и дата | Взам. инв. № | Инв. № дубл. | Подп. и дата

Копировал: [signature]

Д21Б.134.016

6.3 (V)

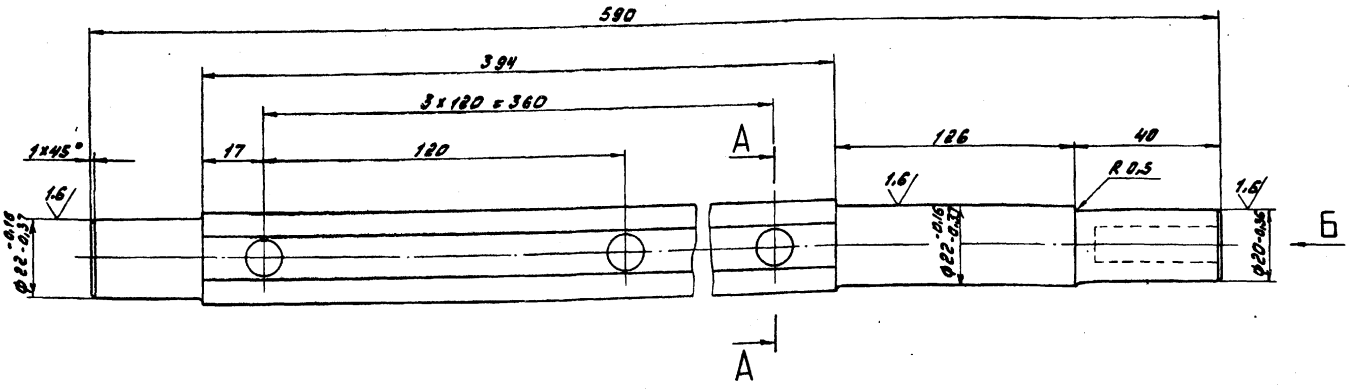

А – А

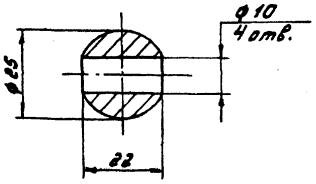

Вид Б

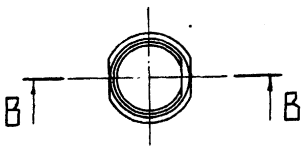

H14, h14, ± IT14/2

В – В повернуто

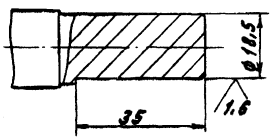

					Д21Б.134.016	
						Лит. / Масса / Масштаб
Изм. Лист.	№ докум.	Подп.	Дата	Вал		U / 1,5 / 1:1
Разраб.	Козина		12.85			Лист / Листов 1
Пров.	Козина					
Т.контр.						Госстрой СССР ГПИ Горьковский Сантехпроект
Н.контр.	Мантер			Сталь 35 ГОСТ 1050-74		
Утв.						

Формат А3

Д21Б.134.014

(V)

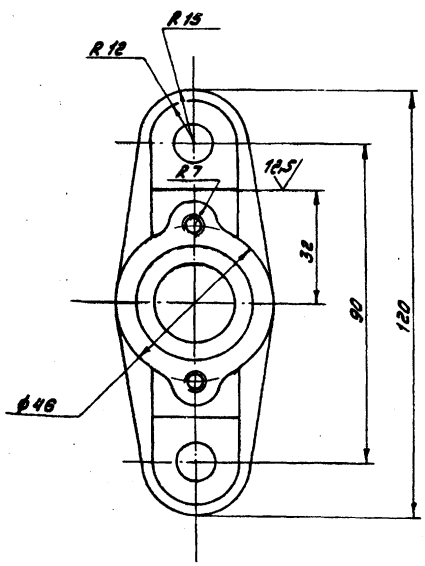

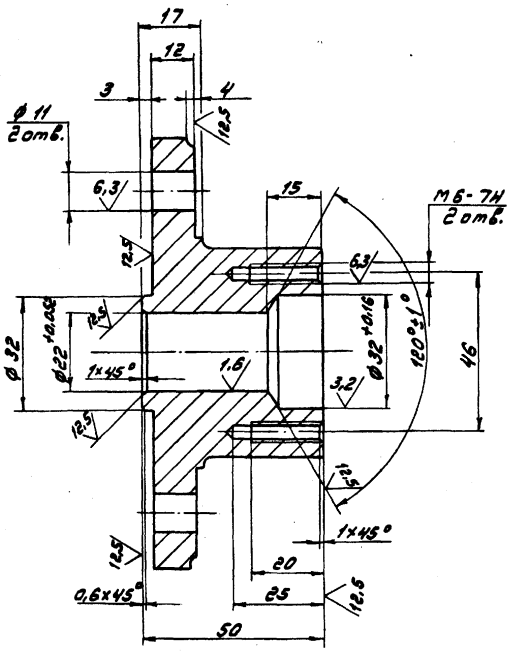

1. Литейные радиусы 3...5 мм

2. Формовочные уклоны по ГОСТ 3212-80

3. H14, h14, ± IT14/2

					Д21Б.134.014	
						Лит. / Масса / Масштаб
Изм. Лист.	№ докум.	Подп.	Дата	Подшипник		U / 0,6 / 1:1
Разраб.	Козина		12.85			Лист / Листов 1
Пров.	Козина					
Т.контр.						Госстрой СССР ГПИ Горьковский Сантехпроект
Н.контр.	Мантер			СЧ 18 ГОСТ 1412-79		
Утв.						

Копировал: Диаскан-21192-06 40 Формат А3

Д 21Б.134.022

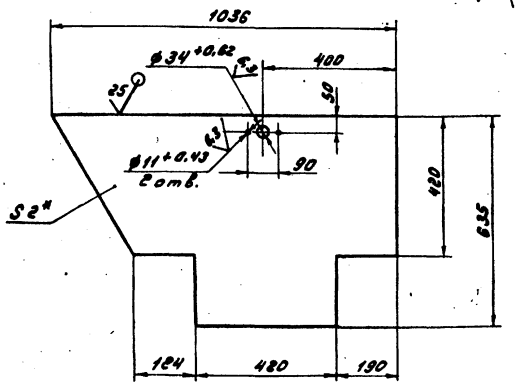

1.* Размеры для справок
2. ± IT16/2

Изм.	Лист	№ докум.	Подп.	Дата
Разраб.		Козина		11.3.85
Пров.		Козина		
Т.контр.				
Н.контр.		Мюнтер		
Утв.				

Д 21Б.134.022

Стенка

Лит.	Масса	Масштаб
И	7	1:10

Лист | Листов 1

Лист Б-ПН-2 ГОСТ 19903-74 / 5-IV-НВСт3сп ГОСТ 16523-70

Госстрой СССР ГПИ Горьковский Сантехпроект

Формат А4

Формат	Зона	Поз.	Обозначение	Наименование	Кол.	Примечание
				Документация		
А3			Д 21Б.134.030 СБ	Сборочный чертеж		
				Детали		
Б4		1	Д 21Б.134.021	Стенка		
				Лист Б-ПН-2 ГОСТ 19903-74 / 5-IV-Н-ВСт3сп ГОСТ 16523-70		
				(396×1030) h16 25	1	6,3 кг
А4		2	Д 21Б.134.022	Стенка	2	
Б4		3	Д 21Б.134.023	Полоса		
				Полоса Б-25×30 ГОСТ 103-76 / ВСт3сп ГОСТ 535-79		
				L = 617 h16 25	2	0,7 кг
Б4		4	Д 21Б.134.024	Полоса		
				Полоса Б-25×30 ГОСТ 103-76 / ВСт3сп ГОСТ 535-79		
				L = 396 h16 25	2	0,5 кг
А4		5	Д 21Б.134.025	Стенка	2	
Б4		6	Д 21Б.134.026	Полоса		
				Полоса Б-25×50 ГОСТ 103-76 / ВСт3сп ГОСТ 535-79		
				L = 386 h16 25	4	0,75 кг

Инв. № подл. | Подп. и дата | Взам. инв. № | Инв. № дубл. | Подп. и дата

Изм.	Лист	№ докум.	Подп.	Дата
Разраб.		Козина		11.3.85
Пров.		Козина		
Н.контр.		Мюнтер		
Утв.				

Д 21Б.134.030

Тройник

Лит.	Лист	Листов
И		1

Госстрой СССР ГПИ Горьковский Сантехпроект

Формат А4

Д 21Б.134.017

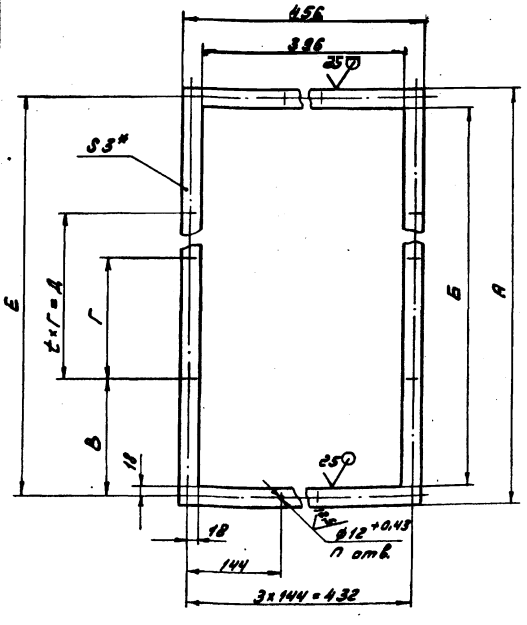

Обозначение	Размеры, мм							t	П	Масса, кг
	А	Б	В	Г	Д	Е				
Д 21Б.134.017	517	457	164	164	164	492		1	12	1,3
-01	910	850	176	178	534	886		3	16	1,8

1.* Размеры для справок
2. ± IT14/2
3. Допускается изготовление из отдельных деталей сваркой встык

Изм.	Лист	№ докум.	Подп.	Дата
Разраб.		Козина		11.3.85
Пров.		Козина		
Т.контр.				
Н.контр.		Мюнтер		
Утв.				

Д 21Б.134.017

Фланец

Лит.	Масса	Масштаб
И	См. табл.	—

Лист | Листов 1

Лист Б-ПН-3 ГОСТ 19903-74 / 5-IV-Н-ВСт3сп ГОСТ 16523-70

Госстрой СССР ГПИ Горьковский Сантехпроект

Формат А3

Копировал: [illegible]

Формат	Зона	Поз.	Обозначение	Наименование	Кол.	Примечание
				Документация		
А3			Д 21Б. 134.040 СБ	Сборочный чертеж		
				Детали		
А4		1	Д 21Б. 134.028	Лист	1	
		2	-01	Лист	1	
А4		3	Д 21Б. 134.029	Ребро	3	

Изм	Лист	№ докум.	Подп.	Дата
Разраб.		Козина		Н.3.85
Пров.		Козина		
Н.контр.		Мюнтер		
Утв.				

Д 21Б. 134.040

Заслонка

Лит.	Лист	Листов
И		1

Госстрой СССР ГПИ Горьковский Сантехпроект

Формат А4

Д 21Б. 134.025

25 (✓)

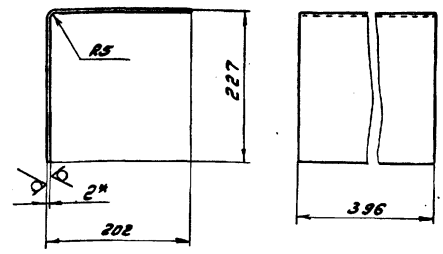

Длина развертки - 424 мм

1.* Размеры для справок

2. $\pm \frac{17\ 16}{2}$

Изм	Лист	№ докум.	Подп.	Дата
Разраб.		Козина		Н.3.85
Пров.		Козина		
Т.контр.				
Н.контр.		Мюнтер		
Утв.				

Д 21Б. 134.025

Стенка

Лит.	Масса	Масштаб
И	2,6	1:10

Лист | Листов 1

Лист Б-ПН-2ГОСТ19903-74 / 5-Ф-Н-8Ст3сп ГОСТ16523-70

Госстрой СССР ГПИ Горьковский Сантехпроект

Формат А4

Д 21Б. 134.030 СБ

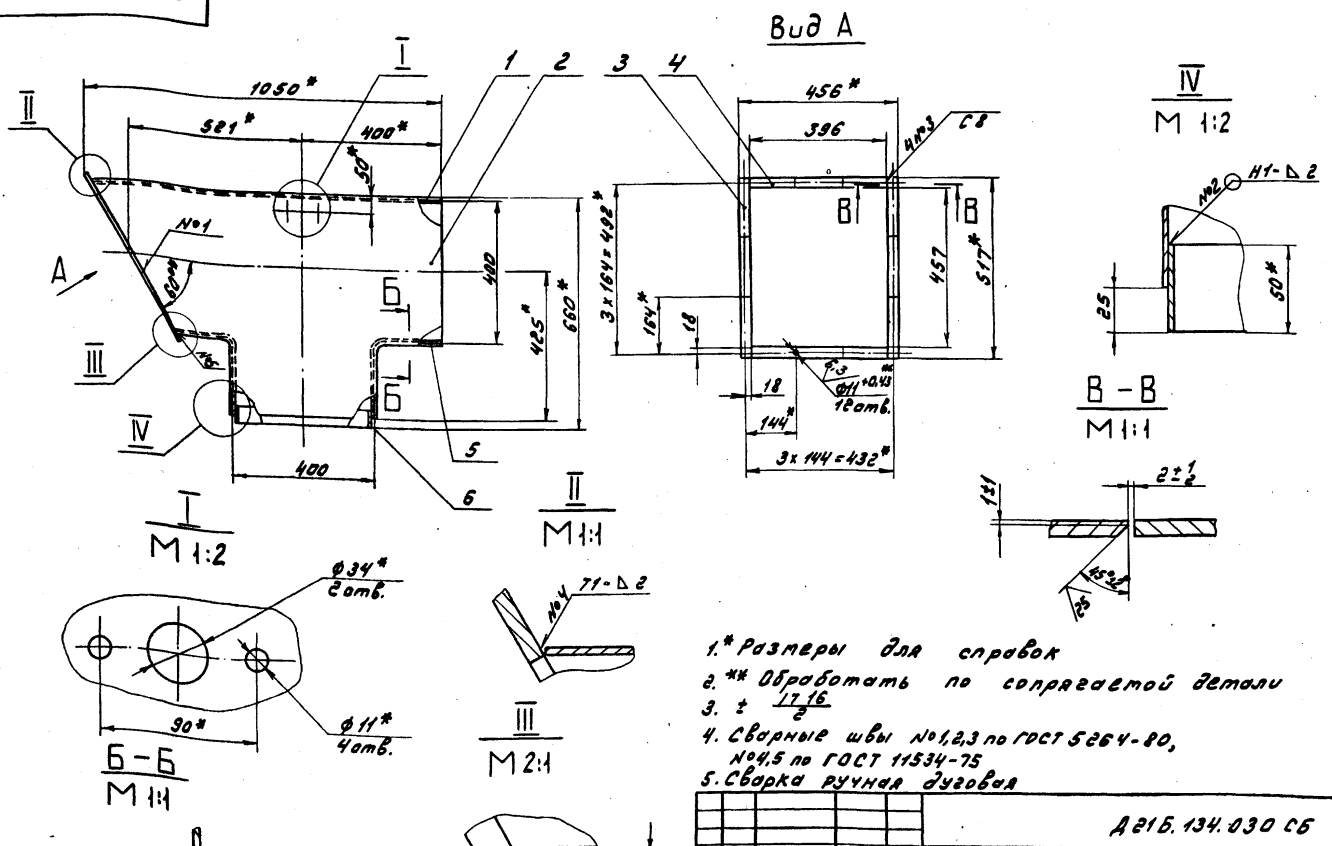

1.* Размеры для справок

2.** Обработать по сопрягаемой детали

3. $\pm \frac{17\ 16}{2}$

4. Сварные швы №1,2,3 по ГОСТ 5264-80, №4,5 по ГОСТ 11534-75

5. Сварка ручная дуговая

Изм	Лист	№ докум.	Подп.	Дата
Разраб.		Козина		Н.3.85
Пров.		Козина		
Т.контр.				
Н.контр.		Мюнтер		
Утв.				

Д 21Б. 134.030 СБ

Тройник

Лит.	Масса	Масштаб
И	29	1:10

Лист | Листов 1

Госстрой СССР ГПИ Горьковский Сантехпроект

Формат А3

Д 21Б.134.029

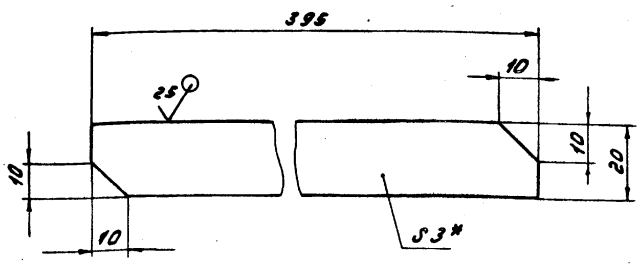

1.* Размеры для справок
2. $\pm \frac{IT16}{2}$

Изм.	Лист	№ докум.	Подп.	Дата	Д 21Б.134.029			
Разраб.		Козина		Н3.85	Ребро	Лит.	Масса	Масштаб
Пров.		Козина				U	0,1	1:1
Т.контр.						Лист	Листов 1	
Н.контр.		Мюнтер			Лист Б-ПН-3 ГОСТ 19903-74 / 5-IV-Н-8 Ст3сп ГОСТ 16523-70	Госстрой СССР ГПИ Горьковский Сантехпроект		
Утв.								

Формат А4

Д 21Б.134.028

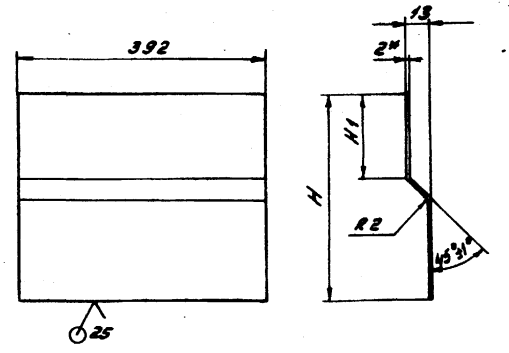

Обозначение	Размеры, мм		Длина развертки, мм	Масса, кг
	H	H1		
Д 21Б.134.028	100	45	105	0,6
-01	425	20	430	2,6

1.* Размеры для справок
2. $\pm \frac{IT16}{2}$

Изм.	Лист	№ докум.	Подп.	Дата	Д 21Б.134.028			
Разраб.		Козина		Н3.85	Лист	Лит.	Масса	Масштаб
Пров.		Козина				U	См. табл.	–
Т.контр.						Лист	Листов 1	
Н.контр.		Мюнтер			Лист Б-ПН-2 ГОСТ 19903-74 / 5-IV-Н-8 Ст3сп ГОСТ 16523-70	Госстрой СССР ГПИ Горьковский Сантехпроект		
Утв.								

Формат А4

Инв. № подл. | Подп. и дата | Взам. инв. № | Инв. № дубл. | Подп. и дата

Д 21Б.134.040 СБ

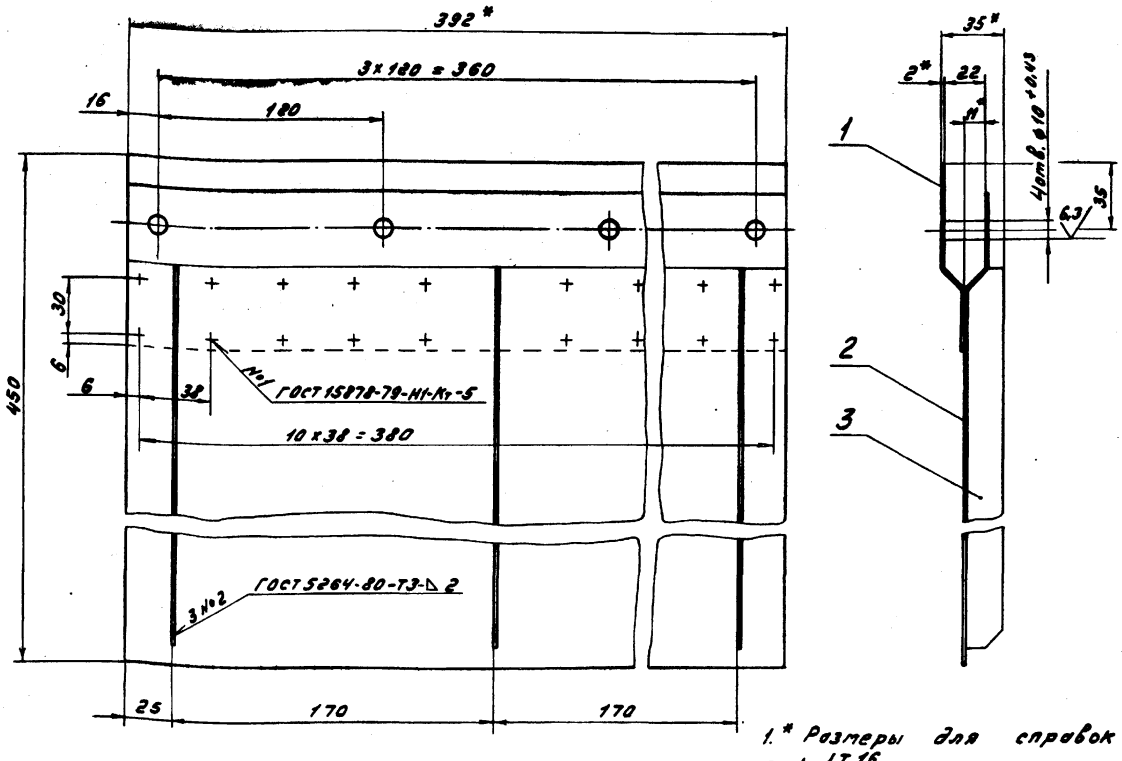

1.* Размеры для справок
2. $\pm \frac{IT16}{2}$

Изм.	Лист	№ докум.	Подп.	Дата	Д 21Б.134.040 СБ			
Разраб.		Козина		Н3.85	Заслонка	Лит.	Масса	Масштаб
Пров.		Козина				U	3,5	1:2
Т.контр.						Лист	Листов 1	
Н.контр.		Мюнтер				Госстрой СССР ГПИ Горьковский Сантехпроект		
Утв.								

21192-06 43 Копировал: [illegible]

Формат А3

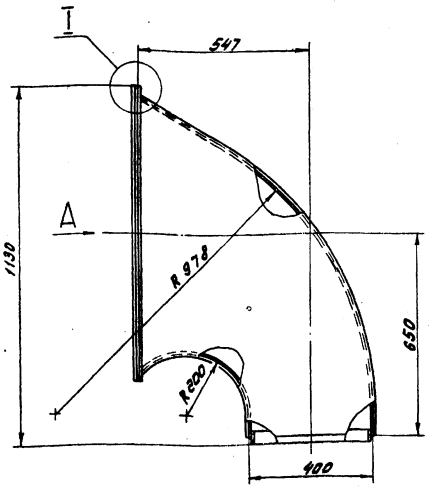

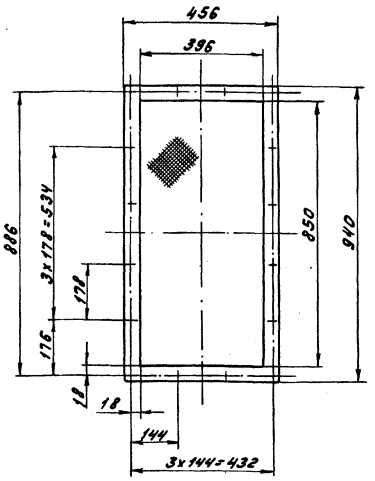

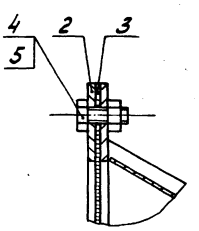

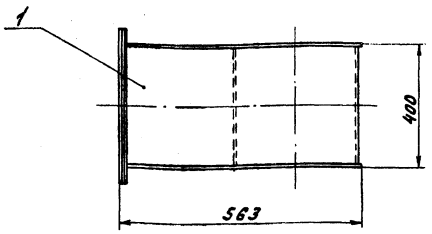

Размеры для справок

Изм.	Лист	№ докум.	Подп.	Дата	Патрубок заборный	Лит.	Масса	Масштаб
Разраб.		Козина		11.3.85		И	34	1:10
Пров.		Козина				Лист	Листов 1	
Т.контр.						Госстрой СССР ГПИ Горьковский Сантехпроект		
Н.контр.		Мюнтер						
Утв.								

Д21Б.134.050 СБ

Формат А3

Формат	Зона	Поз.	Обозначение	Наименование	Кол.	Примечание
				Документация		
А3			Д21Б.134.060 СБ	Сборочный чертеж		
				Детали		
А4		1	Д21Б.134.033	Стенка	2	
А4		2	Д21Б.134.034	Стенка	1	
А4		3	Д21Б.134.035	Стенка	1	
Б4		4	Д21Б.134.035	Полоса		
				Полоса Б-2 5x50 ГОСТ 103-76		
				В Ст3сп ГОСТ 535-79		
				L=386 h16 25	4	0,75кг
Б4		5	Д21Б.134.036	Полоса		
				Полоса Б-2 5x30 ГОСТ 103-76		
				В Ст3сп ГОСТ 535-79		
				L=910 h16 25	2	1,1кг
Б4		6	Д21Б.134.037	Полоса		
				Полоса Б-2 5x30 ГОСТ 103-76		
				В Ст3сп ГОСТ 535-79		
				L=396 h16 25	2	0,5кг

Изм.	Лист	№ докум.	Подп.	Дата	Коробъ	Лит.	Лист	Листов
Разраб.		Козина		11.3.85		И		1
Пров.		Козина				Госстрой СССР ГПИ Горьковский Сантехпроект		
Н.контр.		Мюнтер						
Утв.								

Д21Б.134.060

Формат А4

Формат	Зона	Поз.	Обозначение	Наименование	Кол.	Примечание
				Документация		
А3			Д21Б.134.050 СБ	Сборочный чертеж		
				Сборочные единицы		
А4		1	Д21Б.134.060	Короб	1	
				Детали		
А3		2	Д21Б.134.017-01	Фланец	1	
Б4		3	Д21Б.134.031	Сетка		
				Сетка 18-1,8 НУ		
				ГОСТ 3826-82		
				(950x496) h16 25	1	1кг
				Стандартные изделия		
		4		Болт М10x25.36		
				ГОСТ 7798-70	16	
		5		Гайка М10.4		
				ГОСТ 5915-70	16	

Подп. и дата | Инв. № подл. | Взам. инв. № | Подп. и дата

Изм.	Лист	№ докум.	Подп.	Дата	Патрубок заборный	Лит.	Лист	Листов
Разраб.		Козина		11.3.85		И		1
Пров.		Козина				Госстрой СССР ГПИ Горьковский Сантехпроект		
Н.контр.		Мюнтер						
Утв.								

Д21Б.134.050

Инв. № подл. | Подп. и дата

21192-06 44

Копировал: [illegible] Формат А4

Д21Б.134.034

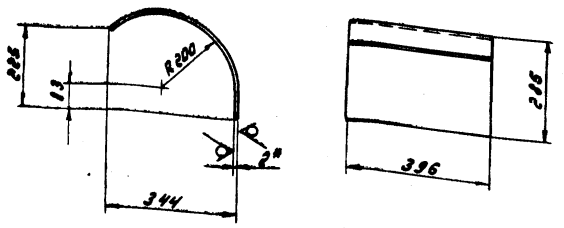

Длина развертки – 556 мм

1.* Размеры для справок
2. ± $\frac{IT16}{2}$

Изм.	Лист	№ докум.	Подп.	Дата	Стенка	Лит.	Масса	Масштаб
Разраб.		Козина		Н385		U	3,5	1:10
Пров.		Козина				Лист	Листов 1	
Т.контр.								
Н.контр.		Мюнтер			Лист 5-ПН-2 ГОСТ 19903-74 5-IV-Н-ВСт3сп ГОСТ 16523-70	Госстрой СССР ГПИ Горьковский Сантехпроект		
Утв.								

Д21Б.134.034

Формат А4

Д21Б.134.033

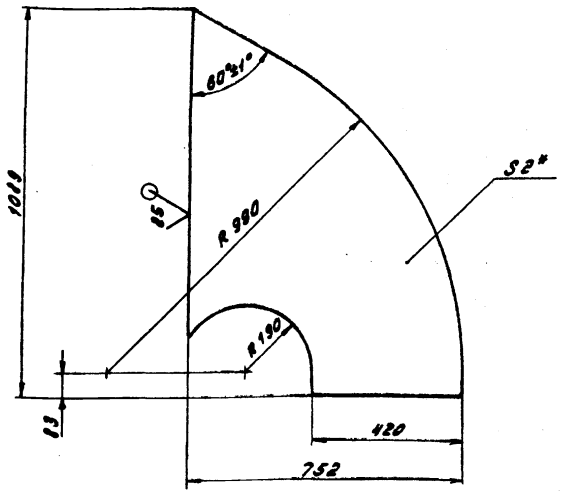

1.* Размеры для справок
2. ± $\frac{IT16}{2}$

Изм.	Лист	№ докум.	Подп.	Дата	Стенка	Лит.	Масса	Масштаб
Разраб.		Козина		Н385		U	7,6	1:10
Пров.		Козина				Лист	Листов 1	
Т.контр.								
Н.контр.		Мюнтер			Лист 5-ПН-2 ГОСТ 19903-74 5-IV-Н-ВСт3сп ГОСТ 16523-70	Госстрой СССР ГПИ Горьковский Сантехпроект		
Утв.								

Инв. № подл. | Подп. и дата | Взам. инв. № | Инв. № дубл. | Подп. и дата

Д21Б.134.033

Формат А4

Д21Б.134.060 СБ

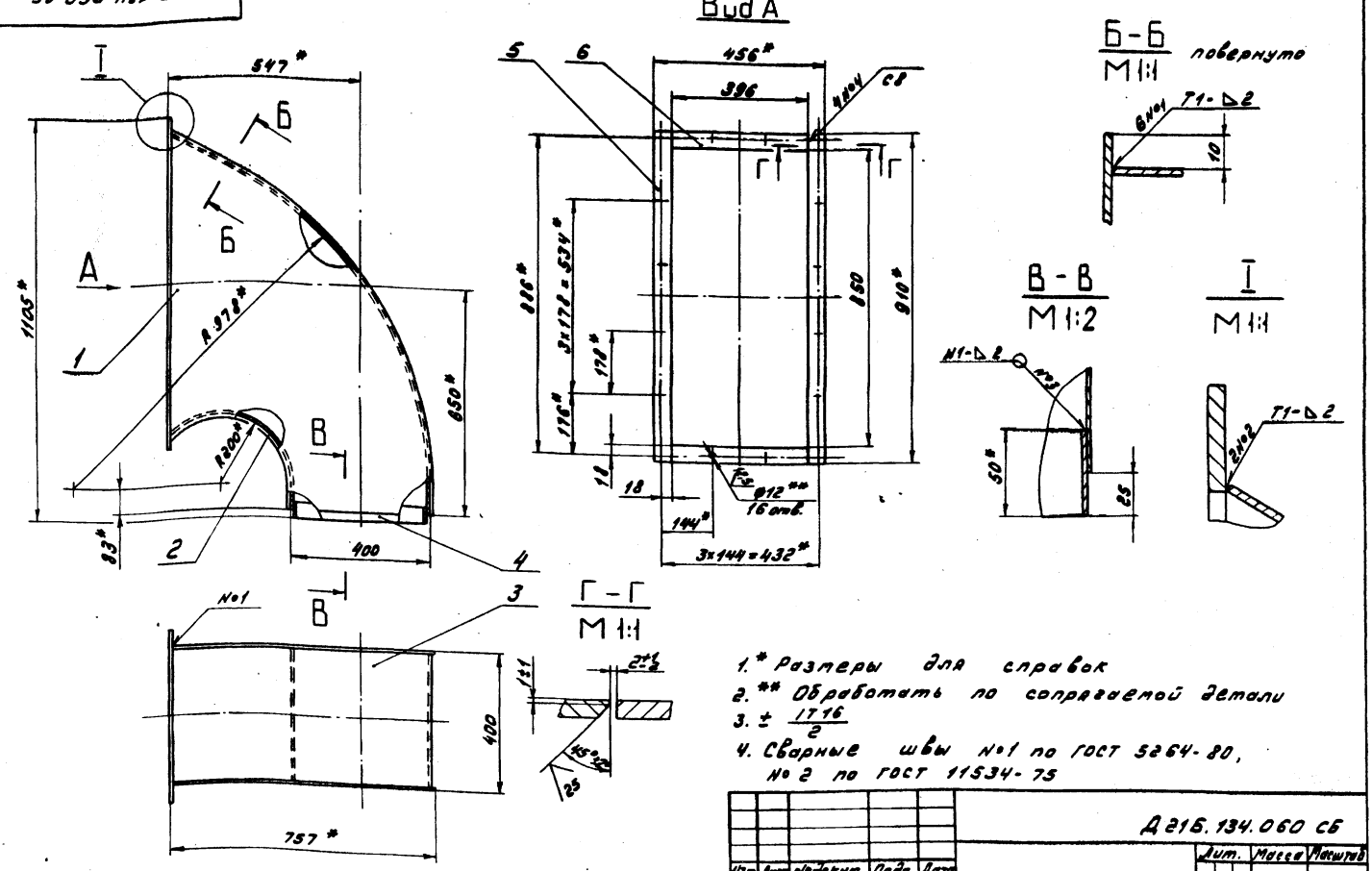

1.* Размеры для справок
2.** Обработать по сопрягаемой детали
3. ± $\frac{IT16}{2}$
4. Сварные швы №1 по ГОСТ 5264-80, №2 по ГОСТ 11534-75

Изм.	Лист	№ докум.	Подп.	Дата	Короб	Лит.	Масса	Масштаб
Разраб.		Козина		Н385		U	31	1:10
Пров.		Козина				Лист	Листов 1	
Т.контр.								
Н.контр.		Мюнтер				Госстрой СССР ГПИ Горьковский Сантехпроект		
Утв.								

Д21Б.134.060 СБ

Формат А3

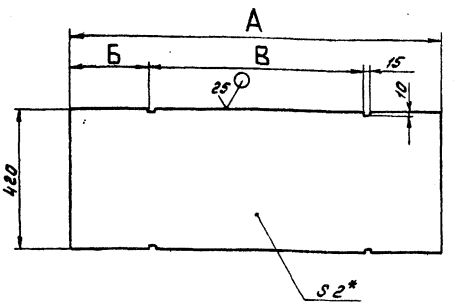

Обозначение	Размеры, мм			Масса, кг
	А	Б	В	
Д 216. 134. 042	1570	400	770	10,3
-01	1550	200	1150	10,2

1.* Размеры для справок
2. $\pm \frac{IT16}{2}$

Изм.	Лист	№ докум.	Подп.	Дата
Разраб.		Козина		11.85
Пров.		Козина		
Т.контр.				
Н.контр.		Монтер		
Утв.				

Д 216. 134. 042

Стенка

Лит.	Масса	Масштаб
У	Ст. табл.	—
Лист	Листов 1	

Госстрой СССР ГПИ Горьковский Сантехпроект

Лист 5-IV-Н-8 Ст3сп ГОСТ 16523-70

Формат А4

Формат	Зона	Поз.	Обозначение	Наименование	Кол.	Примечание
				Д 216. 134. 070-01		
				Детали		
А4		3	Д 216. 134. 042-01	Стенка	2	
Б4		4	Д 216. 134. 044	Стенка		
				Лист 6-ПН-2 ГОСТ 19903-74		
				5-IV-Н-8 Ст3сп ГОСТ 16523-70		
				(396 х 1550) h16	2	9,6 кг
А4		5	Д 216. 134. 045	Лист	1	

Инв. № подл. | Подп. и дата | Взам. инв. № | Инв. № дубл. | Подп. и дата

Изм. Лист № докум. Подп. Дата

Д 216. 134. 070

Лист 2

Формат А4

Формат	Зона	Поз.	Обозначение	Наименование	Кол.	Примечание
				Документация		
А3			Д 216. 134. 070 СБ	Сборочный чертеж		
				Детали		
Б4		1	Д 216. 134. 039	Полоса		
				Полоса 6-25х50 ГОСТ 103-76		
				В Ст3сп ГОСТ 535-79		
				L = 386 h16	4	0,75 кг
Б4		2	Д 216. 134. 041	Ребро		
				Полоса 6-25х50 ГОСТ 103-76		
				В Ст3сп ГОСТ 535-79		
				L = 480 h16	8	0,94 кг
			Переменные данные для исполнений			
				Д 216. 134. 070		
				Детали		
А4		3	Д 216. 134. 042	Стенка	2	
Б4		4	Д 216. 134. 043	Стенка		
				Лист 6-ПН-2 ГОСТ 19903-74		
				5-IV-Н-8 Ст3сп ГОСТ 16523-70		
				(396 х 1570) h16	2	9,7 кг

Инв. № подл. | Подп. и дата | Взам. инв. № | Инв. № дубл. | Подп. и дата

Изм. Лист № докум. Подп. Дата

Д 216. 134. 070

Короб

Лит.	Лист	Листов
У	1	2

Госстрой СССР ГПИ Горьковский Сантехпроект

Формат А4

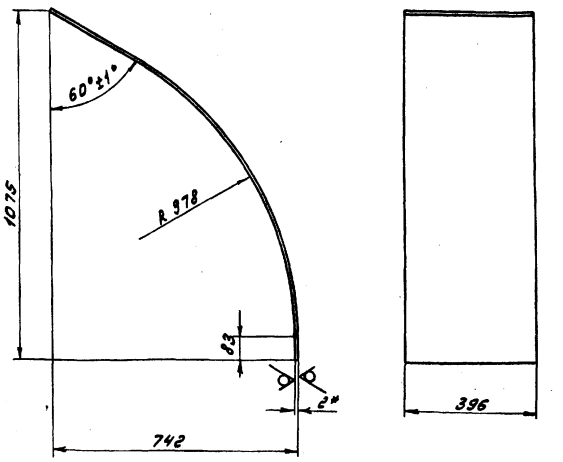

Длина развертки - 1398 мм
1.* Размеры для справок
2. $\pm \frac{IT16}{2}$

Инв. № подл. | Подп. и дата | Взам. инв. № | Инв. № дубл. | Подп. и дата

Изм. Лист № докум. Подп. Дата

Д 216. 134. 035

Стенка

Лит.	Масса	Масштаб
У	8,6	1:10
Лист	Листов 1	

Госстрой СССР ГПИ Горьковский Сантехпроект

Лист 5-IV-Н-8 Ст3сп ГОСТ 16523-70

Копировал: [illegible]

Формат А4

Д21Б.134.070 СБ

Рис. 1

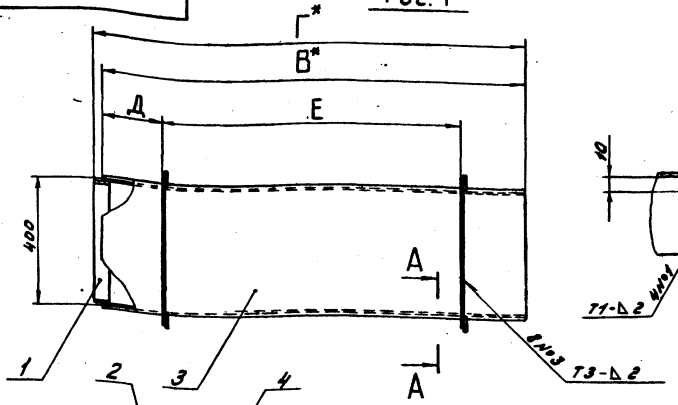

А-А
М1:2

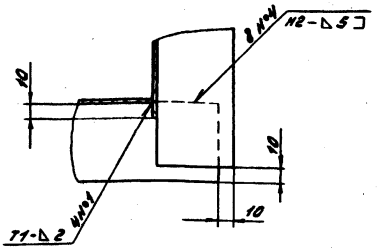

Б-Б
М1:2

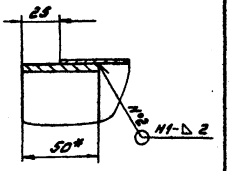

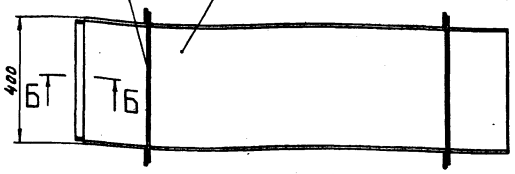

Обозначение	Рис.	Размеры, мм				Масса, кг
		В	Г	Д	Е	
Д21Б.134.070	1	1570	1595	400	770	51
-01	2	1550	1575	200	1150	67

1.* Размеры для справок
2. $\pm \frac{IT16}{2}$
3. Сварные швы по ГОСТ 5264-80

Рис. 2

Остальное - см. рис. 1

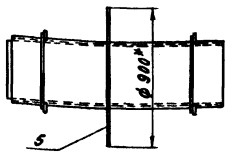

Изм.	Лист	№ докум.	Подп.	Дата	Д21Б.134.070 СБ			
Разраб.		Козина			Короб	Лит.	Масса	Масштаб
Пров.		Козина				И	Ст. табл.	—
Т.контр.						Лист	Листов 1	
Н.контр.		Мюнтер				Госстрой СССР ГПИ Горьковский Сантехпроект		
Утв.								

Формат А3

Формат	Зона	Поз.	Обозначение	Наименование	Кол.	Примечание
				Документация		
А3			Д21Б.134.080 СБ	Сборочный чертеж		
				Детали		
Б4		1	Д21Б.134.046	Полоса		
				Полоса Б-2 5×50 ГОСТ 103-76		
				В Ст3сп ГОСТ 535-79		
				L = 386 h16 25	4	0,75 кг
			Переменные данные	для исполнений		
				Д21Б.134.080		
				Детали		
А4		2	Д21Б.134.047	Стенка	1	
		3	-01	Стенка	1	
А4		4	Д21Б.134.048	Стенка	2	
				Д21Б.134.080-01		
				Детали		
А4		2	Д21Б.134.048-02	Стенка	1	
		3	-03	Стенка	1	
А4		4	Д21Б.134.048-01	Стенка	2	
Б4		5	Д21Б.134.049	Ребро		
				Полоса Б-2 5×50 ГОСТ 103-76		
				В Ст3сп ГОСТ 535-79		
				L = 480 h16 25	4	0,94 кг

Изм.	Лист	№ докум.	Подп.	Дата	Д21Б.134.080			
Разраб.		Козина			Короб	Лит.	Лист	Листов
Пров.		Козина				И		1
Н.контр.		Мюнтер				Госстрой СССР ГПИ Горьковский Сантехпроект		
Утв.								

Формат А4

Д21Б.134.045

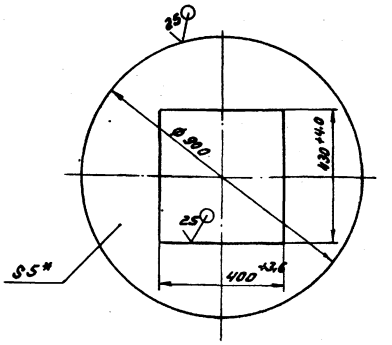

1.* Размеры для справок
2. $\pm \frac{IT16}{2}$

Изм.	Лист	№ докум.	Подп.	Дата	Д21Б.134.045			
Разраб.		Козина			Лист	Лит.	Масса	Масштаб
Пров.		Козина				И	17	1:10
Т.контр.						Лист	Листов 1	
Н.контр.		Мюнтер			Лист Б-ПН-5 ГОСТ 19903-74 В Ст3сп ГОСТ 14637-79	Госстрой СССР ГПИ Горьковский Сантехпроект		
Утв.								

Инв. № подл. | Подп. и дата | Взам. инв. № | Инв. № дубл. | Подп. и дата

21192-06 47 Копировал: [illegible]

Формат А3

Д21Б.134.048

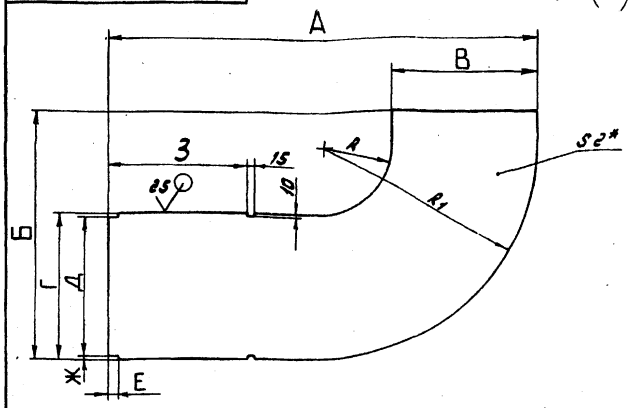

Обозначение	Размеры, мм										Масса, кг
	А	Б	В	Г	Д	Е	Ж	З	R	R1	
Д21Б.134.048	510	710	420	420	–	–	–	–	40	460	4,4
-01	1460				–	–	–	500	190	610	12,5
-02	864	828	290		400	30	10	–			7,5
-03	385	910	320	620	600			–	35	355	4,5

1.* Размеры для справок
2. ± IT16/2

Изм.	Лист	№ докум.	Подп.	Дата
Разраб.		Козина		11.85
Пров.		Козина		
Т.контр.				
Н.контр.		Мантер		
Утв.				

Д21Б.134.048

Станка

Лит.	Масса	Масштаб
У	См. табл.	–
Лист	Листов 1	

Лист В-ПН-2 ГОСТ 19903-74 / 5-IУ-Н-В Ст3сп ГОСТ 16523-70

Госстрой СССР ГПИ Горьковский Сантехпроект

Формат А4

Д21Б.134.047

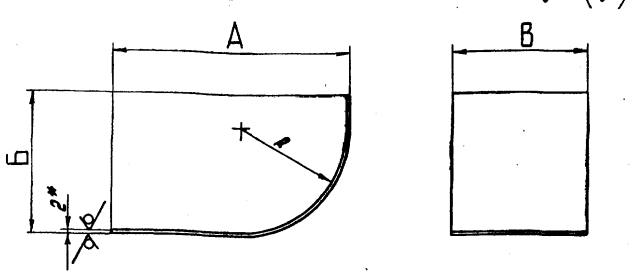

Обозначение	Размеры, мм				Длина развертки, мм	Масса, кг
	А	Б	В	R		
Д21Б.134.047	500	700	396	448	1005	6,2
-01	102	302		50	380	2,4
-02	1450	700		598	1890	11
-03	1052	302	200		1216	7,5
-04	586	420	296		916	4,2
-05	854	818		598	1412	6,5
-06	302	77	266	45	357	1,4
-07	900	375		343	1125	4,6

1.* Размеры для справок
2. ± IT16/2

Инв.№ подл. | Подп. и дата | Взам.инв.№ | Инв.№ дубл. | Подп. и дата

Изм.	Лист	№ докум.	Подп.	Дата
Разраб.		Козина		11.85
Пров.		Козина		
Т.контр.				
Н.контр.		Мантер		
Утв.				

Д21Б.134.047

Станка

Лит.	Масса	Масштаб
У	См. табл.	–
Лист	Листов 1	

Лист Б-ПН-2 ГОСТ 19903-74 / 5-IУ-Н-В Ст3сп ГОСТ 16523-70

Госстрой СССР ГПИ Горьковский Сантехпроект

Формат А4

Д21Б.134.080 СБ

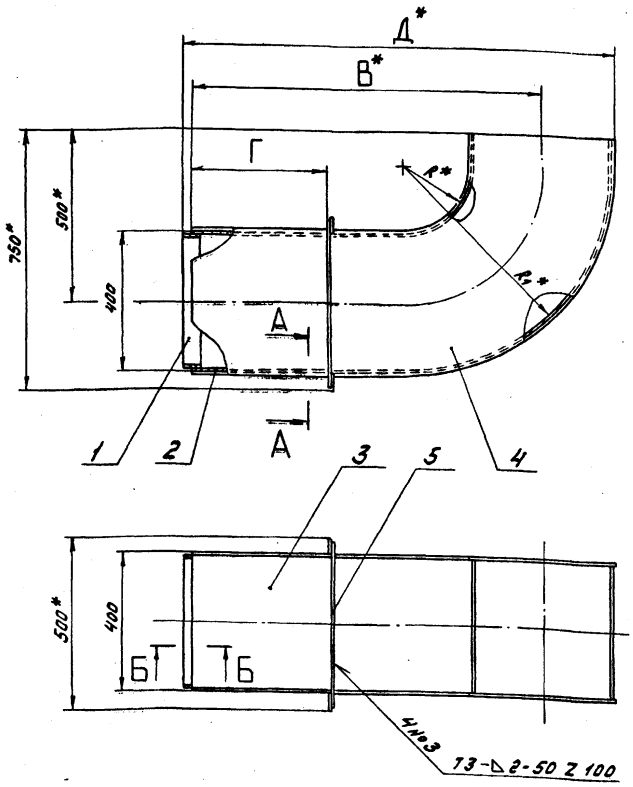

А-А
М 1:2

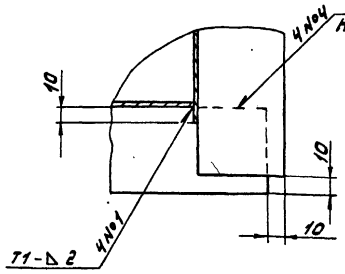

Б-Б
М 1:2

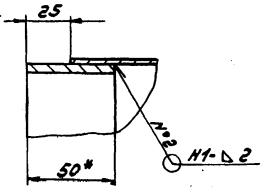

Обозначение	Размеры, мм					Масса, кг
	В	Г	Д	R	R1	
Д21Б.134.080	300	–	535	50	448	20
-01	1250	500	1485	200	598	50

1.* Размеры для справок
2. ± IT16/2
3. Сварные швы по ГОСТ 5264-80

Изм.	Лист	№ докум.	Подп.	Дата
Разраб.		Козина		11.85
Пров.		Козина		
Т.контр.				
Н.контр.		Мантер		
Утв.				

Д21Б.134.080 СБ

Коров

Лит.	Масса	Масштаб
У	См. табл.	–
Лист	Листов 1	

Госстрой СССР ГПИ Горьковский Сантехпроект

Формат А3

Копировал: Шаева

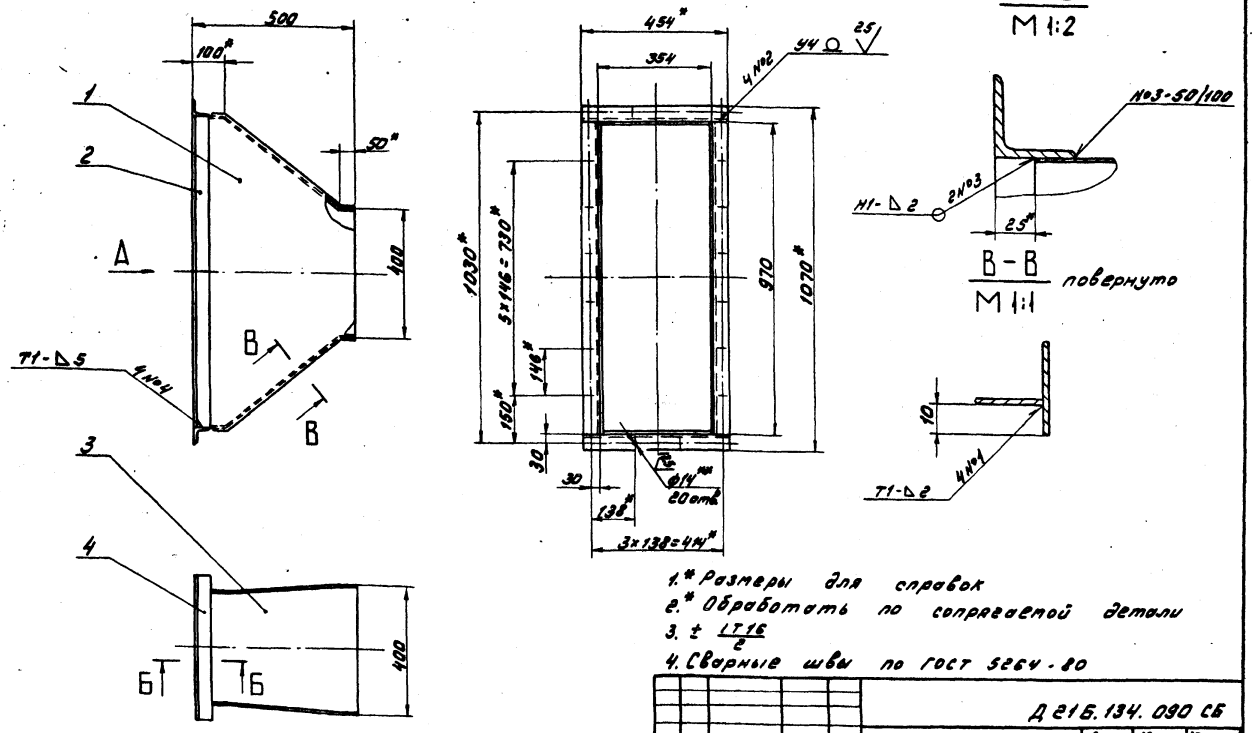

1.* Размеры для справок
2.* Обработать по сопрягаемой детали
3. ± IT16/2
4. Сварные швы по ГОСТ 5264-80

					Д 21Б. 134. 090 СБ			
Изм.	Лист	№ докум.	Подп.	Дата	Короб	Лит.	Масса	Масштаб
Разраб.		Козина		11.3.85		И	27	1:10
Пров.		Козина				Лист	Листов 1	
Т.контр.						Госстрой СССР ГПИ Горьковский Сантехпроект		
Н.контр.		Мюнтер						
Утв.								

Формат А3

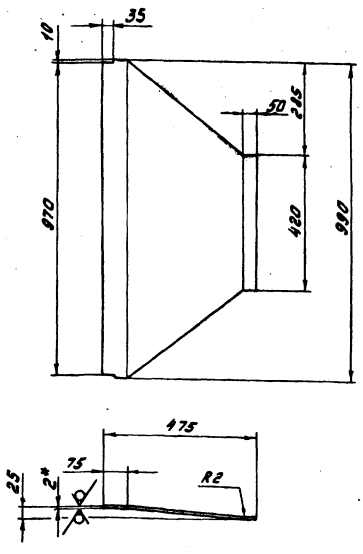

1.* Размеры для справок
2. ± IT16/2

					Д 21Б. 134. 052			
Изм.	Лист	№ докум.	Подп.	Дата	Стенка	Лит.	Масса	Масштаб
Разраб.		Козина		11.3.85		И	5	1:10
Пров.		Козина				Лист	Листов 1	
Т.контр.						Госстрой СССР ГПИ Горьковский Сантехпроект		
Н.контр.		Мюнтер			Лист Б-ПН-2 ГОСТ 19903-74 / 5-IV-Н-8 Ст3сп ГОСТ 16523-70			
Утв.								

Формат А4

Формат	Зона	Поз.	Обозначение	Наименование	Кол.	Примечание
				Документация		
А3			Д 21Б. 134. 090 СБ	Сборочный чертеж		
				Детали		
А4		1	Д 21Б. 134. 052	Стенка	2	
Б4		2	Д 21Б. 134. 053	Уголок		
				Уголок 50×50×5-6 ГОСТ 8509-72 / ВСт3сп ГОСТ 535-79		
				L = 970 h16 25	2	3,7 кг
А4		3	Д 21Б. 134. 054	Стенка	2	
Б4		4	Д 21Б. 134. 055	Уголок		
				Уголок 50×50×5-6 ГОСТ 8509-72 / ВСт3сп ГОСТ 535-79		
				L = 454 h16 25	2	1,7 кг

					Д 21Б. 134. 090			
Изм.	Лист	№ докум.	Подп.	Дата	Короб	Лит.	Лист	Листов
Разраб.		Козина		11.3.85		И		1
Пров.		Козина				Госстрой СССР ГПИ Горьковский Сантехпроект		
Н.контр.		Мюнтер						
Утв.								

Инв. № подл. | Подп. и дата | Взам. инв. № | Инв. № дубл. | Подп. и дата

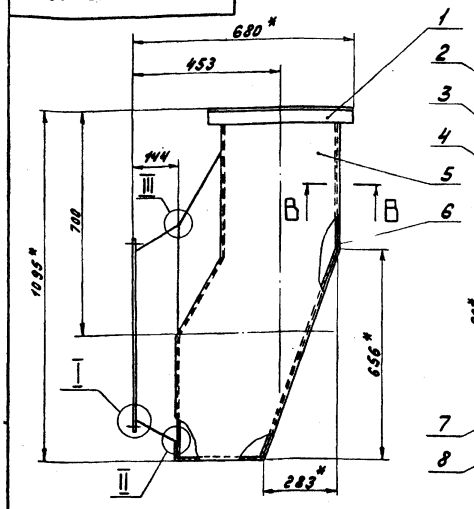

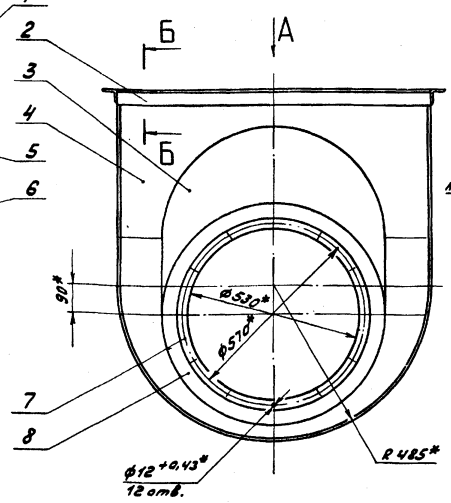

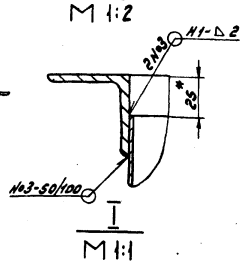

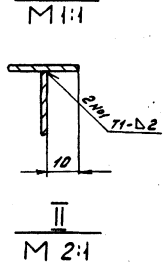

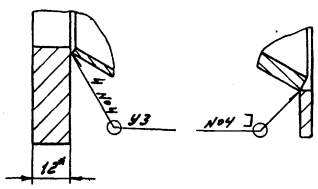

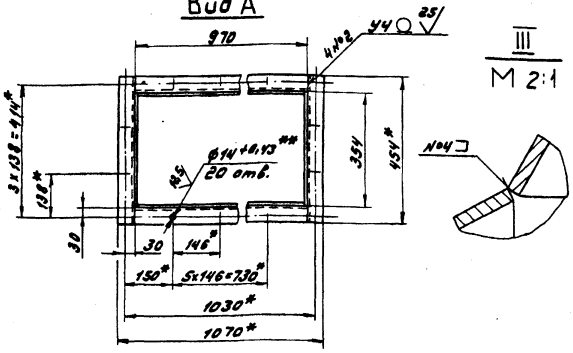

1.* Размеры для справок

1.** Обработать по сопрягаемой детали

2. ± 1T16/2

3. Сварные швы №1, 2, 3 по ГОСТ 5264-80, №4 по ГОСТ 11534-75

Изм.	Лист	№ докум.	Подп.	Дата	Д216.134.100 СБ			
Разраб.		Козина		11.85	Карман всасывающий	Лит.	Масса	Масштаб
Пров.		Козина				У	63	1:10
Т.контр.						Лист	Листов 1	
Н.контр.		Монтер				Госстрой СССР ГПИ Горьковский Сантехпроект		
Утв.								

Формат А3

Формат	Зона	Поз.	Обозначение	Наименование	Кол.	Примечание
				Документация		
А3			Д216.134.100 СБ	Сборочный чертеж		
				Детали		
Б4		1	Д216.134.057	Уголок		
				Уголок 50х50х5-Б ГОСТ 8509-72 / Ст3сп ГОСТ 535-79		
				L = 454 h16 (25)	2	1,7 кг
Б4		2	Д216.134.058	Уголок		
				Уголок 50х50х5-Б ГОСТ 8509-72 / Ст3сп ГОСТ 535-79		
				L = 970 h16 (25)	2	3,7 кг
Ф4		3	Д216.134.059	Вставка	1	
Ф4		4	Д216.134.061	Стенка	1	
Ф4		5	Д216.134.062	Стенка	1	
Ф4		6	Д21 6.134.063	Стенка	1	
Б4		7	Д216 134.064	Фланец		
				Лист Б-ПН-12 ГОСТ 19903-74 / Ст3сп ГОСТ 14637-79		
				(Ø600 -0,1 x d530 +0,1) (25)	1	5,8 кг
Ф4		8	Д216.134.063	Конус	1	

Изм.	Лист	№ докум.	Подп.	Дата	Д216.134.100			
Разраб.		Козина		11.85	Карман всасывающий	Лит.	Масса	Масштаб
Пров.		Козина				У		1:10
Т.контр.						Лист	Листов 1	
Н.контр.		Монтер				Госстрой СССР ГПИ Горьковский Сантехпроект		
Утв.								

Формат А4

gost.e-ecolog.ru

Д216.134.054

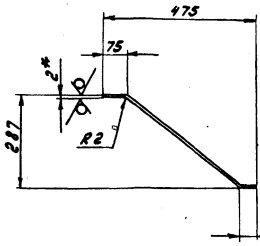

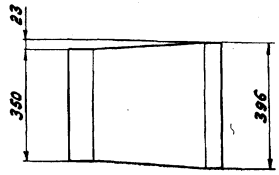

Длина развертки - 576 мм

1.* Размеры для справок

2. ± 1T16/2

Изм.	Лист	№ докум.	Подп.	Дата	Д216.134.054			
Разраб.		Козина		11.85	Стенка	Лит.	Масса	Масштаб
Пров.		Козина				У	3	1:10
Т.контр.						Лист	Листов 1	
Н.контр.		Монтер			Лист Б-ПН-2 ГОСТ 19903-74 / 5-Ф-Н-В Ст3сп ГОСТ 16523-70	Госстрой СССР ГПИ Горьковский Сантехпроект		
Утв.								

Инв.№ подл. | Подп. и дата | Взам. инв.№ | Инв.№ дубл. | Подп. и дата

Копировал: Формат А4