ТИПОВОЙ ПРОЕКТ
905-1-34.87
УСТАНОВКА 4х ПОДЗЕМНЫХ РЕЗЕРВУАРОВ С ФОРСУНОЧНЫМ ИСПАРИТЕЛЕМ

Альбом 2

Нестандартизированное оборудование

22655-02
Цена: 3-95

gost.e-ecolog.ru

ТИПОВОЙ ПРОЕКТ
905-1-34.87
УСТАНОВКА 4 х ПОДЗЕМНЫХ РЕЗЕРВУАРОВ С ФОРСУНОЧНЫМ ИСПАРИТЕЛЕМ

АЛЬБОМ 2

ПЕРЕЧЕНЬ АЛЬБОМОВ

АЛЬБОМ 1	ПЗ	Пояснительная записка
	ТХ	Технология производства
	ТХ.СО	Спецификация оборудования
	ТХ.ВМ	Ведомость потребности в материалах
	АС.	Решения архитектурно-строительные
	АС.ВМ	Ведомости потребности в материалах
	АТХ.	Автоматизация. Общий вид щита
	АТХ.СО	Спецификация оборудования
	АТХ.СО1	Спецификация щитов
	АТХ.ВМ	Ведомость потребности в материалах
	ЭГ	Молниезащита
	ЭГ.ВМ	Ведомость потребности в материалах
АЛЬБОМ 2	НО	Нестандартизированное оборудование
АЛЬБОМ 3	С.	Сметы

УТВЕРЖДЕН и введен в действие
Главгазом МЖКХ РСФСР
протоколом N°2 от 20.10.87

РАЗРАБОТАН
институтом „МОСГАЗНИИПРОЕКТ"
Главный инженер института Маевский
Главный инженер проекта Иосилевич

Обозначение	Наименование	Стр
	Титульный лист	
	Содержание	2
УСГ1.00	Блок испарителя	5
УСГ1.00СБ	Блок испарителя	8
УГГ1.00М4	Блок испарителя	12
УСГ1.00Д	Технические требования	13
УСГ1.01.00	Шкаф	16
УСГ1.01.05	Ось	16
УСГ1.01.00СБ	Шкаф	17
УСГ1.01.01.00	Дверь	20
УСГ1.01.01.01	Ручка	20
УСГ1.01.01.00СБ	Дверь	21
УСГ1.01.01.02	Планка	22
УСГ1.01.01.03	Панель	22
УСГ1.01.01.04	Втулка	23
УСГ1.01.06	Планка	23
УСГ1.01.03.00	Каркас шкафа	24
УСГ1.01.03.00СБ	Каркас шкафа	25
УСГ1.01.03.01	Уголок	28
УСГ1.01.03.02	Швеллер	28
УСГ1.01.03.03	Уголок	29
УСГ1.01.03.04	Скоба	29
УСГ1.01.03.05	Скоба	30
УСГ1.01.03.06	Кольцо	30
УСГ1.01.03.07	Косынка	31
УСГ1.01.03.08	Щиток	31
УСГ1.01.03.09	Лист	32
УСГ1.02.00	Испаритель	33
УСГ1.02.01	Штуцер	33
УСГ1.02.00СБ	Испаритель	34
УСГ1.02.02	Рубашка	35

Продолжение

Обозначение	Наименование	Стр
УСГ1.02.03	Труба	35
УСГ1.02.04	Труба	36
УСГ1.02.05	Труба	36
УСГ1.02.06	Труба	37
УСГ1.02.07	Заглушка	37
УСГ1.02.08	Кольцо	38
УСГ1.02.09	Труба	38
УСГ1.02.10	Ниппель	39
УСГ1-02.11	Гайка накидная	39
УСГ1.03.00	Конденсатосборник	40
УСГ1.03.00СБ	Конденсатосборник	41
УСГ1.03.01	Трубка	42
УСГ1.03.02	Трубка	42
УСГ1.03.03	Крышка	43
УСГ1.03.04	Бобышка	43
УСГ1.04.00	Коллектор	44
УСГ1.04.01.00	Гребенка	44
УСГ1.04.00СБ	Коллектор	45
УСГ1.04.01.00СБ	Гребенка	46
УСГ1.04.01.01	Труба	47
УСГ1.04.01.06	Труба	47
УГГ1.04.02.00	Переходник	48
УСГ1.04.02.00СБ	Переходник	48
УСГ1.04.02.01	Форсунка	49
УСГ1.04.03.00	Переходник	49
УСГ1.04.04	Заглушка	50
УСГ1.04.05	Заглушка	50
УСГ1.05.00	Стояк паровой фазы	51
УСГ1.05.00СБ	Стояк паровой фазы	51
УСГ1.05.01	Пластина	52
УСГ1.05.02	Косынка	52

Продолжение

Обозначение	Наименование	Стр.
УСГ1.06.00	Стояк жидкой фазы	53
УСГ1.06.01	Труба	53
УСГ1.06.00СБ	Стояк жидкой фазы	54
УСГ1.06.02	Труба	55
УСГ1.06.03	Ниппель	55
УСГ1.07.00	Стояк выходной	56
УСГ1.07.00СБ	Стояк выходной	57
УСГ1.07.01	Труба	58
УСГ1.07.02	Труба	58
УСГ1.07.04	Труба	59
УСГ1.07.08	Штуцер	59
УСГ1.07.06	Ниппель	60
УСГ1.07.07	Штуцер	60
УСГ1.07.09	Трубка	61
УСГ1.08.00	Катушка	61
УСГ1.08.00СБ	Катушка	62
УСГ1.08.01	Труба	63
УСГ1.08.02	Труба	63
УСГ1.09.00	Катушка	64
УСГ1.10.00	Катушка	64
УСГ1.11.00	Катушка	65
УСГ1.11.00СБ	Катушка	65
УСГ1.12.00	Катушка	66
УСГ1.12.01	Труба	66
УСГ1.12.00СБ	Катушка	67
УСГ1.13.00	Катушка	68
УСГ1.13.00СБ	Катушка	68
УСГ1.13.01	Штуцер	69
УСГ1.14.00	Колено	69
УСГ1.14.00СБ	Колено	70
УСГ1.14.01	Труба	70

Продолжение

Обозначение	Наименование	Стр.
УСГ1.14.02	Трубка	71
УСГ1.14.03	Трубка	71
УСГ1.15.00	Колено	72
УСГ1.15.01	Труба	72
УСГ1.15.00СБ	Колено	73
УСГ1.16.00	Тройник	74
УСГ.1.16.01	Труба	74
УСГ1.16.00СБ	Тройник	75
УСГ1.16.02	Труба	76
УСГ1.16.03	Труба	76
УСГ1.17.00	Трубка импульсная	77
УСГ1.18.00	Трубка импульсная	77
УСГ1.1700СБ	Трубка импульсная	78
УСГ1.18.00СБ	Трубка импульсная	79
УСГ1 19.00	Газопровод сбросной	80
УСГ1.19.01	Труба	80
УСГ1.19.00СБ	Газопровод сбросной	81
УСГ1.19.02	Труба	82
УСГ1.19.03	Труба	82
УСГ1.20.00	Газопровод дренажный	83
УСГ1.20.01	Труба	83
УСГ1.20.00СБ	Газопровод дренажный	84
УСГ1.20.02	Труба	85
УСГ1.21.00	Регистр	86
УСГ1.21.01	Трубы	86
УСГ1.21.00СБ	Регистр	87
УСГ1.21.02	Труба	88
УСГ1.21.03	Труба	88
УСГ1.21.04	Бочонок	89
УСГ.1.21.05	Труба	89
УСГ1.21.06	Заглушка	90

Продолжение

Обозначение	Наименование	Стр.
УСГ1.21.07	Заглушка	90
УСГ1.21.08	Штуцер	91
УСГ1.21.09	Косынка	91
УСГ1.30.00	Трубка импульсная	92
УСГ1.30.01	Штуцер	92
УСГ1.30.00СБ	Трубка импульсная	93
УСГ1.22	Трубка импульсная	94
УСГ1.23	Штуцер	94
УСГ1.24	Штуцер	95
УСГ1.25	Прокладка	95
УСГ1.28	Ключ комбинированный	96
УСГ2.00	Рама	97
УСГ2.01	Опора	97
УСГ200СБ	Рама	98
УСГ3.00	Свеча	99
УСГ3.01	Короб	99
УСГ3.00СБ	Свеча	100
УСГ3.02	Косынка	101
УСГ3.03	Труба	101
УСГ3.04	Рассекатель	102

Тп. 905-1-34.87 ал 2

Формат	Зона	Поз.	Обозначение	Наименование	Кол.	Примечание
				Документация		
А3			УСГ1. 00СБ	Сборочный чертеж		
А3			УСГ1. 00МЧ	Монтажный чертеж		
А4			УСГ1. 00Д	Технические требования		
				Сборочные единицы		
А4		1	УСГ1. 01. 00	Шкаф	1	
А4		2	УСГ1. 02. 00	Испаритель	1	
А4		3	УСГ1. 03. 00	Конденсатосборник	1	
А4		4	УСГ1. 04. 00	Коллектор	1	
А4		5	УСГ1. 05. 00	Стояк паровой фазы	1	
А4		6	УСГ1. 06. 00	Стояк жидкой фазы	1	
А4		7	УСГ1. 07. 00	Стояк выкидной	1	
А4		8	УСГ1. 08. 00	Катушка	1	
А4		9	УСГ1. 09. 00	Катушка	1	
А4		10	УСГ1. 10. 00	Катушка	1	
А4		11	УСГ1. 11. 00	Катушка	1	
А4		12	УСГ1. 12. 00	Катушка	1	
А4		13	УСГ1. 13. 00	Катушка	1	
		14	— 01	Катушка	1	
А4		15	УСГ1. 14. 00	Колено	1	
А4		16	УСГ. 15. 00	Колено	1	
А4		17	УСГ1. 16. 00	Тройник	1	
А4		18	УСГ1. 17. 00	Трубка импульсная	1	
А4		19	УСГ1. 18. 00	Трубка импульсная	1	
А4		20	УСГ1. 19. 00	Газопровод сбросной	1	

Инв. № подл. | Подпись и дата | Взам. инв. № | Инв. № дубл. | Подпись и дата

Изм.	Лист	№ докум.	Подп.	Дата
Разраб.		Гулина		01.87
Пров.		Носиевич		09.87
ГИП		Носиевич		09.87
Н. контр.		Носиевич		09.87
Утв.		Усольский		09.87

УСГ1. 00

Блок испарителя

Лит.	Лист	Листов
К	1	6

Институт Мосгазпроект НИИпроект

Формат А4

Формат	Зона	Поз.	Обозначение	Наименование	Кол.	Примечание
А4		21	УСГ1. 20. 00	Газопровод дренажный	1	
А4		22	УСГ1. 21. 00	Регистр	1	
				Детали		
А4		23	УСГ1. 22	Трубка импульсная	1	
А4		24	УСГ1. 23	Штуцер	1	
А4		25	УСГ1. 24	Штуцер	1	
		26	— 01	Штуцер	1	
А4		27	УСГ1. 25	Прокладка	7	
		28	— 01	Прокладка	1	
		29	— 02	Прокладка	6	
		30	— 03	Прокладка	1	
		31	— 04	Прокладка	4	
		32	— 05	Прокладка	0	
		33	— 06	Прокладка	8	
		34	— 07	Прокладка	1	
		35	— 08	Прокладка	1	
		36	— 09	Прокладка	2	
		37	— 10	Прокладка	1	
		38	— 11	Прокладка	4	
		39	— 12	Прокладка	9	
		40	— 13	Прокладка	1	
				Стандартные изделия		
				Контргайки ГОСТ 8968-75		
		41		15-Ц	9	
		42		20-Ц	3	
		43		25-Ц	4	
		44		50-Ц	3	
				Болты ГОСТ 7798-70		
		45		М10х25. 58. 096	16	
		46		М12х45. 58. 096	40	
		47		М16х60. 58. 096	68	

Инв. № подл. | Подпись и дата | Взам. инв. № | Инв. № дубл. | Подпись и дата

Изм.	Лист	№ докум.	Подп.	Дата

УСГ1. 00

Лист 2

Копировал: Кол.

Формат А4

Т.п. 905-1-34.87 ал. 2

Формат	Зона	Поз.	Обозначение	Наименование	Кол.	Примечание
		48		М20×75.58.096	8	
				Гайки ГОСТ 5915-70		
		50		М8.5.096	2	
		51		М10.5.096	16	
		52		М12.5.096	40	
		53		М16.5.096	68	
		54		М20.5.096	12	
		55		Хомут 32-Ст3 ГОСТ 24137-80	1	
		56		Хомут 225-Ст3 ГОСТ 24137-80	2	
				Краны пробковые проходные		
				конусные сальниковые		
				муфтовые ГОСТ 2704-77		11Б6бк
		57		Ду15	1	
		58		Ду20	1	
				Краны пробковые проходные		
				сальниковые фланцевые		
				ГОСТ 16394-70		11Б7бк
		59		Ду40	1	
		60		Ду50	1	
		61		Вентиль цапковый		
				исполнение 3 Ду10		
				ГОСТ 10094-75	3	
		62		Манометр показывающий		
				пружинный типа ОБМ-100		
				с верхним предельн. измере-		
				ния 1,6 МПа (16 кгс/см²)		
				ГОСТ 2405-80	2	
				Прочие изделия		
		63		Клапан предохранительный		
				пружинный цапковый		
				Ду15 ТУ26-07-001-66	1	

Подпись и дата | Инв. № дубл. | Взам. инв. № | Подпись и дата | Инв. № подл.

Изм.	Лист	№ докум.	Подп.	Дата	УСГ 1.00	Лист 3

Формат А4

Формат	Зона	Поз.	Обозначение	Наименование	Кол.	Примечание
				Вентили фланцевые		15Ч[illegible]
				ТУ26-07-022-76		15Ч80
		64		Ду20	2	
		65		Ду25	3	
		66		Ду32	4	
		67		Поплавковый регулятор уровня		
				двухпозиционный ПРУД-25 кла-		
				панная часть ТУ49-763-71	1	
				Комплекты		
				Детали		
А3			УСГ 1.28	Ключ комбинированный	1	
			— 01	Ключ комбинированный	1	
			— 02	Ключ комбинированный	1	
			— 03	Ключ комбинированный	1	
			Переменные данные	для исполнений		
				УСГ 1.00		
				Сборные единицы		
		69	УСГ 1.30.00	Трубка импульсная	1	
				Стандартные изделия		
		70		Болт М5×14.58.096 ГОСТ 7805-70	4	
		71		Гайка М5.5.096 ГОСТ 5916-70	4	
				Прочие изделия		
		72		Клапан предохранитель-		
				ный. запорный		
				ПКН-50 ТУ204-РСФСР 598-79	1	
		73		Регулятор давления газа		
				РДБК1-25 ТУ400-10-40-79	1	
		74		Клапан пружинный сбросной		
				ПСК-50Н/0,05		
				ТУ204 РСФСР-806-76	1	

Подпись и дата | Инв. № дубл. | Взам. инв. № | Подпись и дата | Инв. № подл.

Изм	Лист	№ докум.	Подп.	Дата	УСГ 1.00	Лист 4

Копировал: Родин

Формат А4

Формат	Зона	Поз.	Обозначение	Наименование	Кол.	Примечание
		75		Колорометр мембранный показывающий в круглом корпусе КМП-100 с верхним пределом измерения 6 кПа (600 кгс/м²) ТУ25.02.1130-74	1	
				УСГ1.00-01		
				Стандартные изделия		
		1		Манометр показывающий пружинный типа ОБМ1-100 с верхним пределом измерения 0,1 МПа (1 кгс/см²) ГОСТ 2405-80	1	
				Прочие изделия		
				Клапан предохранительный запорный ПКН-50 ТУ 204 РСФСР-598-79	1	
				Регулятор давления газа РДБК1-25 ТУ400-10-40-79	1	
				Клапан пружинный сбросной ПСК-50С/0,5 ТУ 204 РСФСР-806-76	1	
				УСГ1.00-02		
				Стандартные изделия		
				Манометр показывающий пружинный типа ОБМ1-100 с верхним пределом измерения		

Инв. № подл. | Подпись и дата | Взам. инв. № | Инв. № дубл. | Подпись и дата

Изм. Лист № докум. Подп. Дата

УСГ1.00

Лист 5

Формат А4

Формат	Зона	Поз.	Обозначение	Наименование	Кол.	Примечание
				0,16 МПа (1,6 кгс/см²) ГОСТ 2405-80	1	
				Прочие изделия		
		72		Клапан предохранительный запорный ПКВ-50 ТУ 204 РСФСР-598-79	1	
		73		Регулятор давления газа РДБК10-50 ТУ4001-10-40-79	1	
		74		Клапан пружинный сбросной ПСК-50С/1,25 ТУ 204 РСФСР-806-76	1	

Инв. № подл. | Подпись и дата | Взам. инв. № | Инв. № дубл. | Подпись и дата

Изм. Лист № докум. Подп. Дата

УСГ1.00

Лист 6

Копировал: Ко

Формат А4

УСГ1.00СБ

Т.п. 905-1-34.87 ал.2

Рис. 1

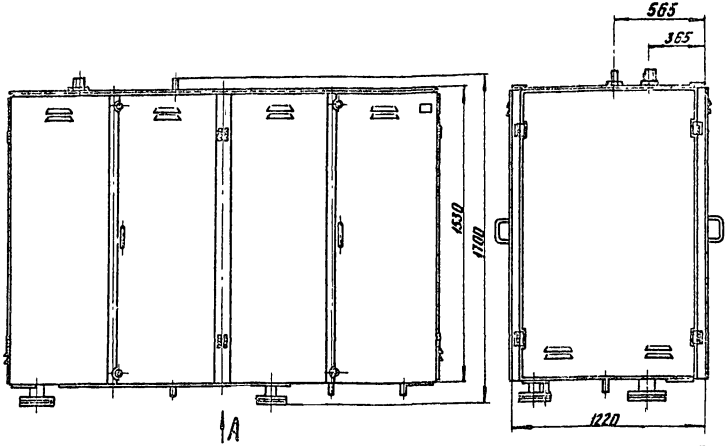

Вид А

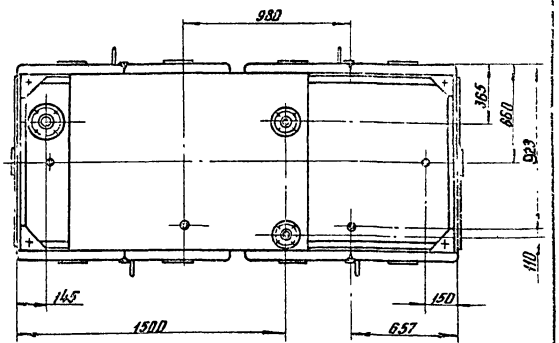

1. Покрытие наружной поверхности блока испарителя эмаль ХВ-125, серебристая ГОСТ 10144-74, $\frac{III}{Ж_2}$.
2. Покрытие трубопровода паровой фазы эмаль ПФ-115 красная ГОСТ 6465-76, $\frac{III}{Ж_2}$.
3. Покрытие трубопровода жидкой фазы эмаль ПФ-115, коричневая ГОСТ 6465-76, $\frac{III}{Ж_2}$.
4. По обеим сторонам блока испарителя нанести отличительные полосы эмалью ПФ-115 ГОСТ 6465-76, красного цвета. Шириной 200мм и надписи „Пропан-огнеопасно" эмалью ПФ-115 черной ГОСТ 6465-76.
5. Размеры для справок

Обозначение	Рис.	Давление рабочее на выходе НПА (кгс/см²)	Масса, кг
УСГ1.00	1	до ≈ 0,005 (0,05)	912
-01	2	свыше 0,02 (0,2) до ≈ 0,05 (0,5)	
-02		свыше 0,05 (0,5) до ≈ 0,12 (1,2)	909

Нач.Отд.	Ивлиев			
Гл.инж.пр.	Ивлиев			
Нач.сект.	Ивлиев			
Инж.-констр.	Ивлиев			
Инж.-констр.	Ивлиев			
Инв.№подл.	Подпись и дата	Взам.инв.№	Инв.№дубл.	Подпись и дата

Изм.	Лист	№ докум.	Подп.	Дата	УСГ1.00СБ
Разраб.		Гилина		10.87	Блок испарителя. Сборочный чертеж
Пров.		Ивлиев			
Т.контр.					
ГИП		Ивлиев			
Н.контр.		Ивлиев			
Утв.		Василевский			

Лит.	Масса	Масштаб
И	см табл.	1:20

Лист 1 Листов 1

Институт Мосгазниипроект

Копировал: Кар. Формат А3

УСГ 1.00 СБ

Т.п. 905-1-34.87 ал 2

Инв.№ подл. | Подпись и дата | Взам.инв.№ | Инв.№ дубл. | Подпись и дата

Вид Б лист 1
М 1:10

Двери не показаны

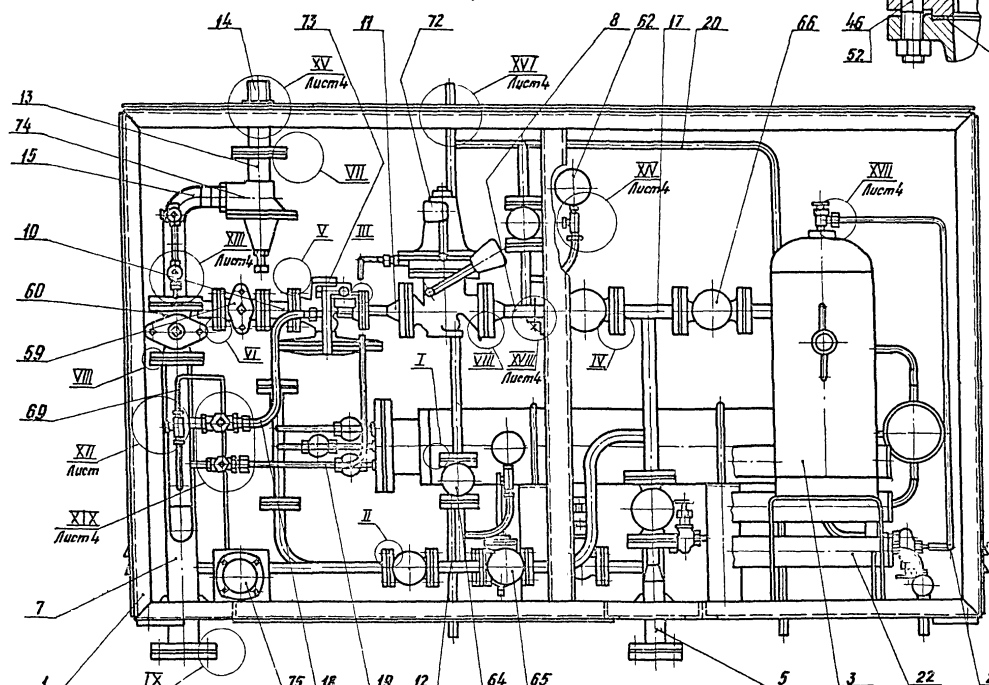

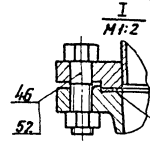

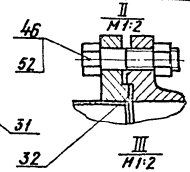

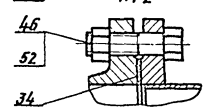

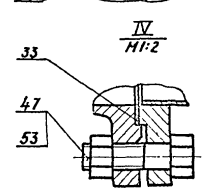

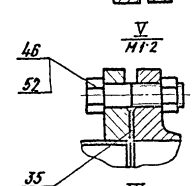

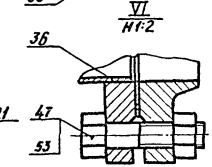

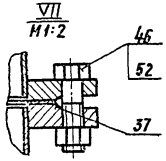

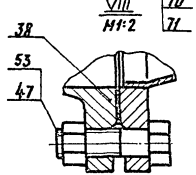

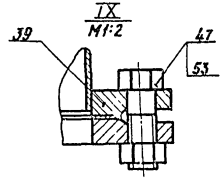

Изм.	Лист	№ докум.	Подп.	Дата

УСГ 1.00 СБ

Лист 2

копировал: Карынова

Формат А3

УСГ 1.00 СБ

Т.п. 905-1-34.87 ал.2

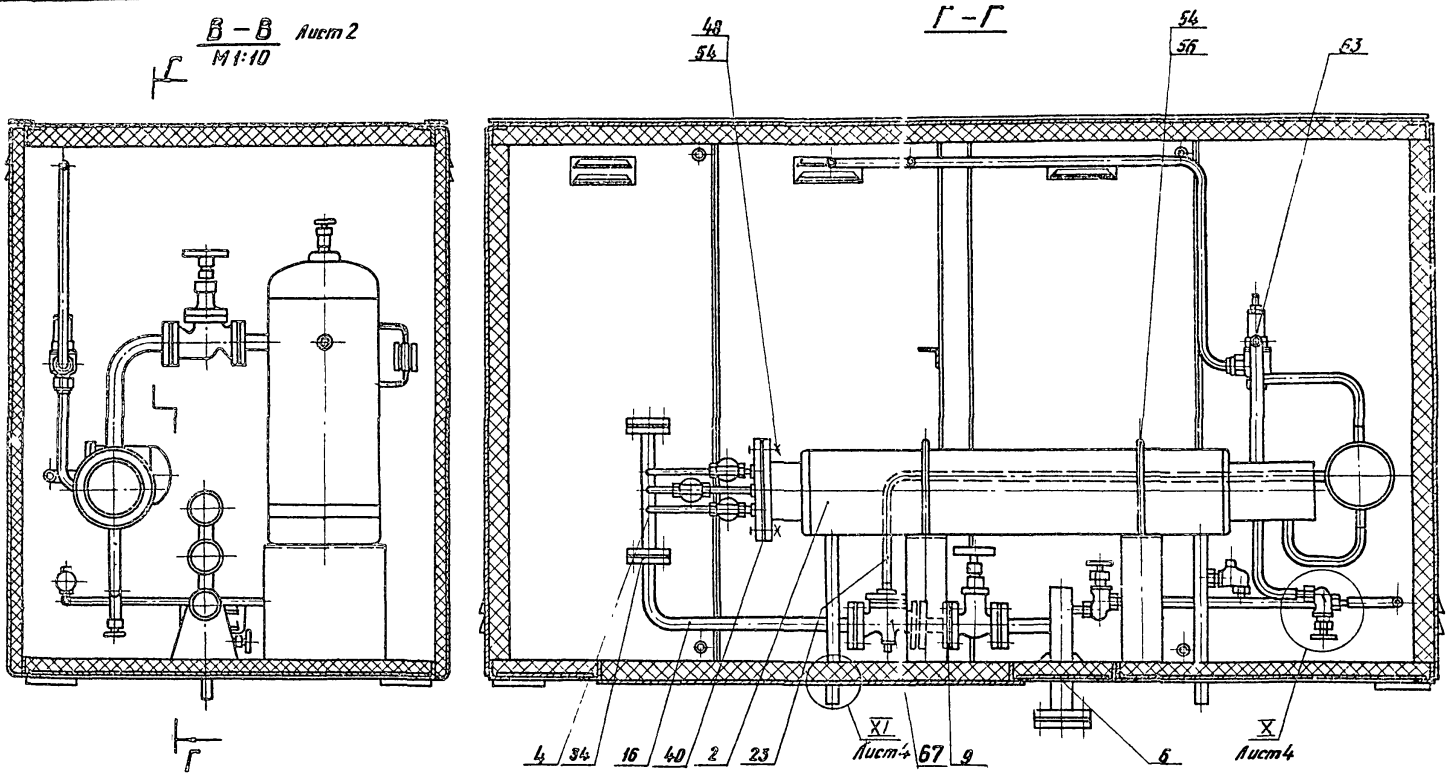

Изм.	Лист	№ докум.	Подп.	Дата	УСГ 1.00 СБ	Лист 3

копировал: [illegible]

формат А3

Инв. № подл.	Подпись и дата	Взам. инв. №	Инв. № дубл.	Подпись и дата

Рис. 2
Остальное см. рис. 1

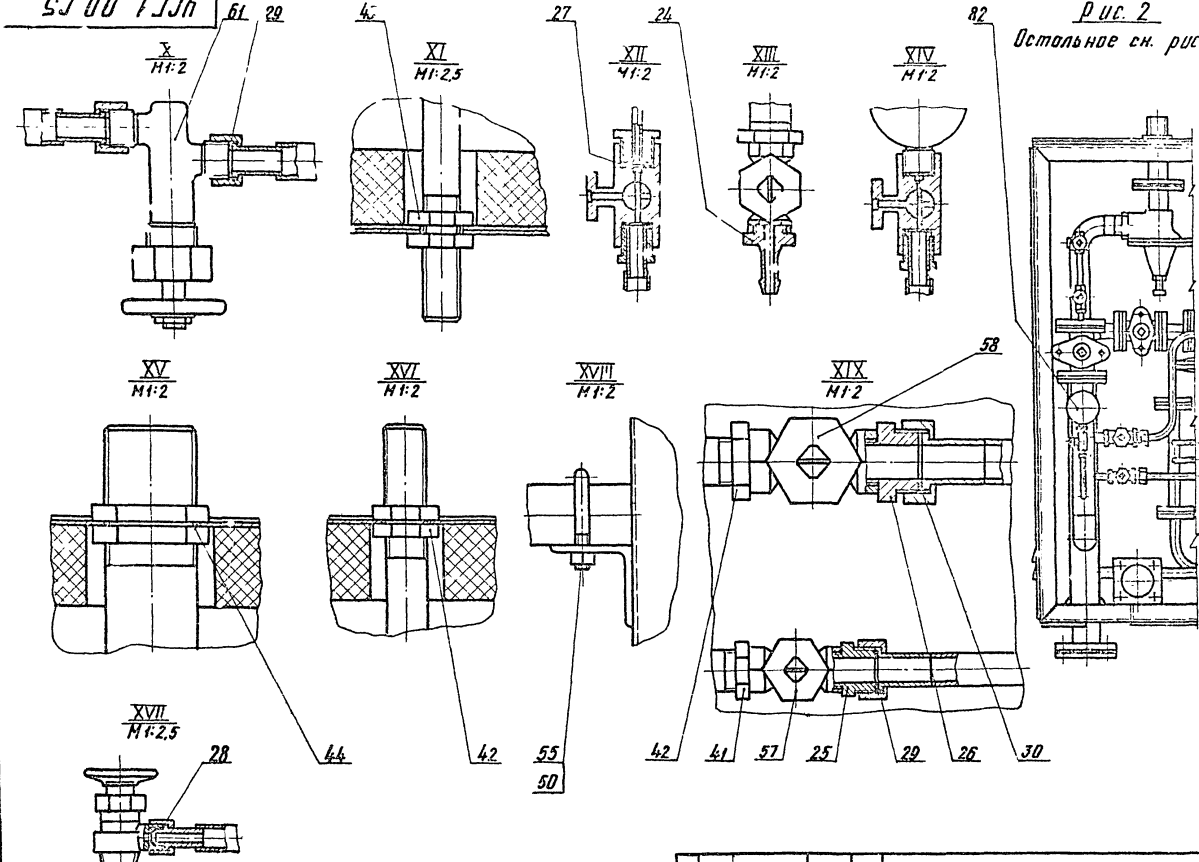

Т.п. 905-1-34.87 ал. 6

Инв.№ подл. | Подпись и дата | Взам. инв.№ | Инв.№ дубл. | Подпись и дата

УСГ 1.00 МЧ

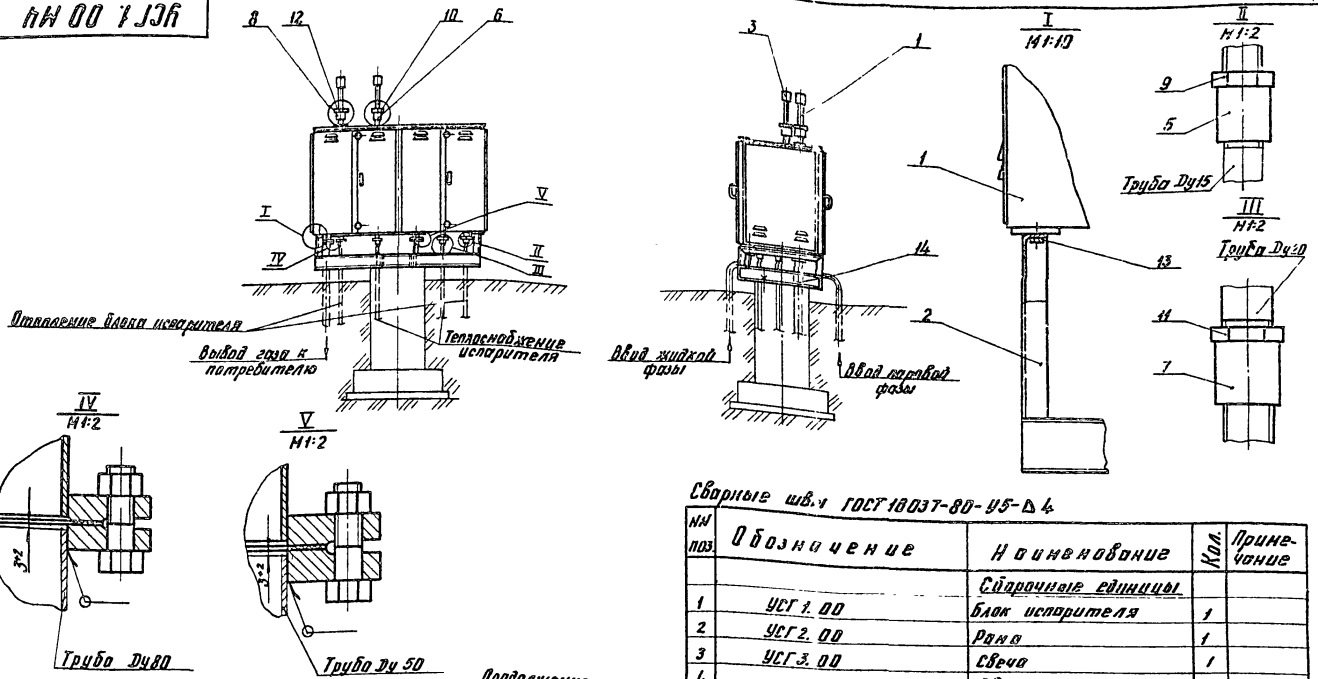

Сварные шв.ы ГОСТ 18037-80-У5-Δ4

№№ поз.	Обозначение	Наименование	Кол.	Примечание
		Сборочные единицы		
1	УСГ 1.00	Блок испарителя	1	
2	УСГ 2.00	Рама	1	
3	УСГ 3.00	Свеча	1	
4	— 01	Свеча	1	
		Стандартные изделия		
5		Муфта 15 ГОСТ 8966-75	2	
6		Муфта 20 ГОСТ 8966-75	1	

Продолжение

№№ поз.	Обозначение	Наименование	Кол.	Примечание
7		Муфта 25 ГОСТ 8966-75	2	
8		Муфта 50 ГОСТ 8966-75	1	
9		Контргайка 15 ГОСТ 8968-75	2	
10		Контргайка 20 ГОСТ 8968-75	1	
11		Контргайка 25 ГОСТ 8968-75	2	
12		Контргайка 50 ГОСТ 8968-75	1	
13		Болт М16×30.5.8 ГОСТ 7798-70	4	
14		Гайка М20.5 ГОСТ 5915-70	4	

Изм.	Лист	№ докум.	Подп.	Дата
Разраб.		Гулина		09.87
Провер.		Иосилевич		09.87
Т.контр.				
ГИП		Иосилевич		09.87
Н.контр.		Иосилевич		09.87
Утв.		Заславский		09.87

УСГ 1.00 МЧ

Блок испарителя

Мочтажный чертеж

Лит.	Масса	Масштаб
И	—	1:50

Лист | Листов 1

Институт Мосгаз НИИпроект

копировал. [signature]

формат А3

Т.п. 905-1-34.87 ал. 2

Инв. № подл. | Подпись и дата | Взам. инв. № | Инв. № дубл. | Подпись и дата

Т.п. 905-1-34.87 ал. 2

Настоящие технические требования распространяются на блок испарителя предназначенный для испарения жидкой фазы сжиженного газа, снижения давления и подачи его к потребителю.

Блок испарителя (далее блок) должен изготавливаться в климатическом исполнении „У" категории „1" ГОСТ 15150-69.

1. Основные параметры и размеры

1.1. Рабочая среда-сжиженные углеводородные газы по ГОСТ 20448-80

1.2. Рабочее давление, МПа (кгс/см²):

на входе - 1,0 (10);

на выходе от 0,001 (0,01) до 0,1 (1).

1.3. Производительность кг/ч - 200

1.4. Расход тепла, квт (ккал/ч):

на отопление 0,69 (600)

на теплоснабжение испарителя 23,2 (20000)

1.5. Габаритные размеры, мм 2500×1700×1370

1.6. Масса, кг до 912

2. Характеристика

2.1. По химическому составу и механическим свойствам материалы, применяемые для изготовления блока, должны удовлетворять требованиям государственных стандартов и технических условий

2.2. Изготовление деталей блока из сортового проката, имеющего расслоения в целом сечении или части его, плены, раковины, пережоги и трещины, обнаруженные при

Изм.	Лист	N Докум.	Подп.	Дата	УСГ 1.00 Д		
Разраб.		Гулина		09.82	Блок испарителя Технические требования	Лит.	Лист 1 / Листов 6
Провер.		Иосилевич		09.82		Институт МосгазНИИпроект	
Н.контр.		Иосилевич		09.82			
Утв.							

Инв. N подл. | Подпись и дата | Взам. инв. N | Инв. N дубл. | Подпись и дата

формат А4

внешнем осмотре, в производство не допускаются.

2.3. При вытяжке, выдавливании и вырубке штампованных деталей в местах изгиба, по периметру вырубки не допускается утяжка металла свыше 1/3 его начальной толщины.

2.4. После механической обработки наличие заусенцев на деталя не допускается. Если на чертеже детали нет указаний о форме кромок то они должны быть притуплены радиусом 0,2÷0,5 мм или фаской (0,2÷0,5)×45°

2.5. Шероховатости поверхностей деталей должны соответствовать требованиям рабочих чертежей.

2.6. Допускаемые отклонения размеров обрабатываемых деталей должны соответствовать требованиям рабочих чертежей.

2.7. Предельные отклонения формы и расположения поверхностей деталей должны соответствовать X степени точности по ГОСТ 24643-81

2.8. Резьбы на деталях должны выполняться в соответствии с требованиями рабочих чертежей, ГОСТ 6357-81, ГОСТ 8724-81, ГОСТ 9150-81, ГОСТ 24705-81 и ГОСТ 16093-81.

2.9. На поверхностях резьб не допускаются заблины, вмятины и заусенцы, препятствующие навинчиванию проходных калибров, а также рванины и выкрошения, если глубина их выходит за пределы среднего диаметра или длина превышает половину диаметра.

2.10. Сварка деталей должна производиться в соответствии с требованиями рабочих чертежей.

Изм.	Лист	N Докум.	Подп.	Дата	УСГ 1.00 Д	Лист 2

Инв. N подл. | Подпись и дата | Взам. инв. N | Инв. N дубл. | Подпись и дата

копировал: [illegible]

формат А4

При этом наплывы, прожоги, незаваренные кратеры, подрезы, наружные трещины в швах и в околошовной зоне, выпуклости, непровары шва и несоответствие конструктивных элементов сварного шва не допускаются.

2.11. Сварка деталей должна производиться электродами типа Э-42 А ГОСТ 9467-75.

2.12. По внешнему виду лакокрасочные покрытия должны соответствовать IV классу ГОСТ 9.032-74, а по условиям эксплуатации группе „У1" ГОСТ 9.104-79

2.13. Все детали блока, поступающие на сборку, должны быть приняты ОТК предприятия-изготовителя. Детали, не имеющие клейма ОТК, на сборку не допускаются.

2.14. На деталях, поступающих на сборку, не допускаются забоины, трещины и другие дефекты. Детали должны быть тщательно очищены от грязи, масел, влаги.

2.15. Вся запорная, регулирующая и предохранительная арматура должна соответствовать требованиям соответствующих стандартов или ТУ и иметь паспорта предприятий-изготовителей.

2.16. Соединения на трубных цилиндрических резьбах должны производиться на цинковых белилах марки М1 ГОСТ 202-84, разведенных на натуральной олифе по ГОСТ 7931-76 с подмоткой трепаного льна №10 ГОСТ 10330-76

3. Комплектность, маркировка, упаковка, транспортирование и хранение:

3.1. В комплект поставки блока потребителю должно входить:

а) блок УСГ 1.00 – 1шт;

б) рама УСГ 2.00 – 1шт;

в) свеча Ду 20 УСГ 3.00 – 1шт;

г) свеча Ду 50 УСГ 3.00-01 – 1шт;

д) паспорт на блок

е) паспорта или инструкций по эксплуатации и монтажу на запорную, регулирующую и предохранительную арматуру, установленную в блоках

3.2. Упаковка блока в специальную тару не производится.

3.3. Все трубопроводы блока во время транспортировки должны быть заглушены.

3.4. Неокрашенные поверхности блока должны быть подвергнуты консервации в соответствии с требованиями ГОСТ 9.014-78 для изделий группы II и категории условий хранения „С" при промышленном характере атмосферы.

3.5. Транспортирование и хранение блока по группе „С" ГОСТ 15150-69.

3.6. Блоки могут транспортироваться любым видом транспорта с соблюдением мер предосторожности, сохраняющих внешний вид и качество изделий.

4. Правила приемки

4.1. Для проверки качества и соответствия требованиям рабочих чертежей и настоящих технических требований блок должен подвергаться приемосдаточным испытаниям.

4.2. При приемо-сдаточных испытаниях блок должен быть подвергнут внешнему осмотру и следующим испытаниям:

а) на прочность и плотность всех сварных соединений;

б) на плотность после окончательной сборки

Т.п 905-1-34.87 ал 2

5. Методы контроля

5.1. Все сварные узлы блока должны быть подвергнуты испытаниям на прочность и плотность при давлениях, указанных в таблице 1

Таблица 1

Вид испытания	Места установки узлов и деталей	
	До регулятора	После регулятора
	Давление, МПа (кгс/см²)	
на прочность	1,25 (12,5)	0,45 (4,5)
на плотность	1,0 (10,0)	0,3 (3,0)

5.2 После окончательной сборки блок должен быть подвергнут испытаниям на плотность всех соединений при рабочем давлении на входе и выходе.

5.3. Продолжительность испытаний на прочность и плотность деталей и узлов, а также плотность после окончательной сборки, определяется временем, необходимым для тщательного осмотра, но не менее 1мин. на каждое испытание. При этом падение давления не допускается.

5.4. Проверка соответствия требованиям пунктов 2,6 ; 2,7; 2,8 должна производиться путем обмера инструментами:

а) штангенциркулем ГОСТ 166-80 ;
б) микрометром с ценой деления 0,01мм ГОСТ6507-78;
в) угломером с нониусом ГОСТ 5378-66;
г) линейкой поверочной ГОСТ 8026-75 ;
д) шаблонами резьбовыми ГОСТ 519-77

5.5. Проверка требований к деталям после механической доработки (п.п. 2,4; 2,9 ; 2,14; 2,15; 2,16) должна производиться визуально.

6 Шероховатости поверхностей деталей (п.2,5) должны проверяться визуально путем сравнения с образцами шероховатости поверхности (рабочими) ГОСТ 9378-75.

7. Проверка качества лакокрасочного покрытия должна производиться определением:
прочности пленки при ударе по ГОСТ 4765-73 на приборе У-1а и У-1 и определением укрывистости по ГОСТ 8784-75 по шахматной доске вязкости эмали 20-22 С при температуре 20° С по вискозиметру ВЗ-4

8. Проверка качества сборки должна производиться визуально. Сила и равномерность затяжки болтов, шпилек, гаек должна проверяться при помощи ключей с регулируемым крутящим моментом.

9. Проверка комплектности (п. 3,1) должна производиться визуально.

Типовой проект разработан в соответствии с действующими нормами и правилами и предусматривает мероприятия, обеспечивающие взрывную, взрывопожарную и пожарную безопасность при эксплуатации здания
Главный инженер проекта /Васильевич/

Инв.№ подл. | Подпись и дата | Взам. инв.№ | Инв.№ дубл. | Подпись и дата

Т. п. 905-1-34.87 ал. 2

Формат	Зона	Поз.	Обозначение	Наименование	Кол.	Примечание
				Документация		
А3			УСГ1.01.00СБ	Сборочный чертеж		
				Сборочные единицы		
А4		1	УСГ1.01.01.00	Дверь	4	
А4		3	УСГ1.01.03.00	Каркас шкафа	1	
				Детали		
А4		5	УСГ1.01.04	Панель	4	
А4		6	УСГ1.01.05	Ось	8	
А4		7	УСГ1.01.06	Планка	8	
				Стандартные изделия		
		8		Гайка М6.5.096 ГОСТ 5915-70	8	
		9		Шайба 6.02.096 ГОСТ 11371-78	8	
				Материалы		
		10		Плиты теплоизоляционные П125-40 ГОСТ 9573-82	16,6	м²

Инв. № подл. | Подпись и дата | Взам. инв. № | Инв. № дубл. | Подпись и дата

Изм.	Лист	№ докум.	Подп.	Дата
Разраб.		Гулина		09.87
Пров.		Шелевич		09.87
Н. контр.		Шелевич		09.87
Утв.				

Шкаф

УСГ1.01.00

Лит.	Лист	Листов
И		1

Институт Мосгазниипроект

Формат А4

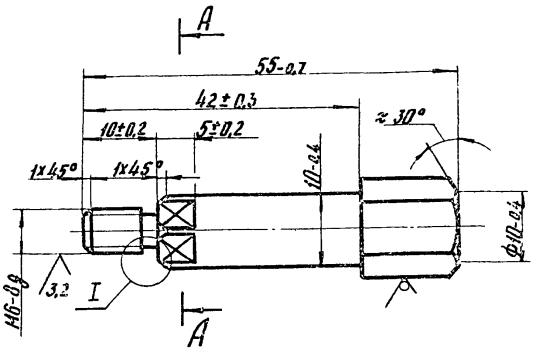

А – А
М 4:1

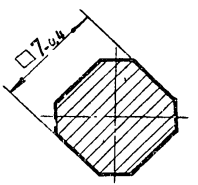

I
М 4:1

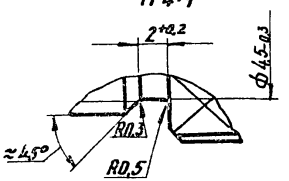

Инв. № подл. | Подпись и дата | Взам. инв. № | Инв. № дубл. | Подпись и дата

Изм.	Лист	№ докум.	Подп.	Дата
Разраб.		Гулина		09.87
Пров.		Шелевич		09.87
Т.контр.				
Н. контр.		Шелевич		09.87
Утв.				

Ось

Шестигранник 12-б ГОСТ 2879-69
Ст3-I-ГОСТ 535-79

УСГ1.01.05

Лит.	Масса	Масштаб
И	0,034	2:1

Лист	Листов 1

Институт Мосгазниипроект

Копировал: Гал

Формат А4

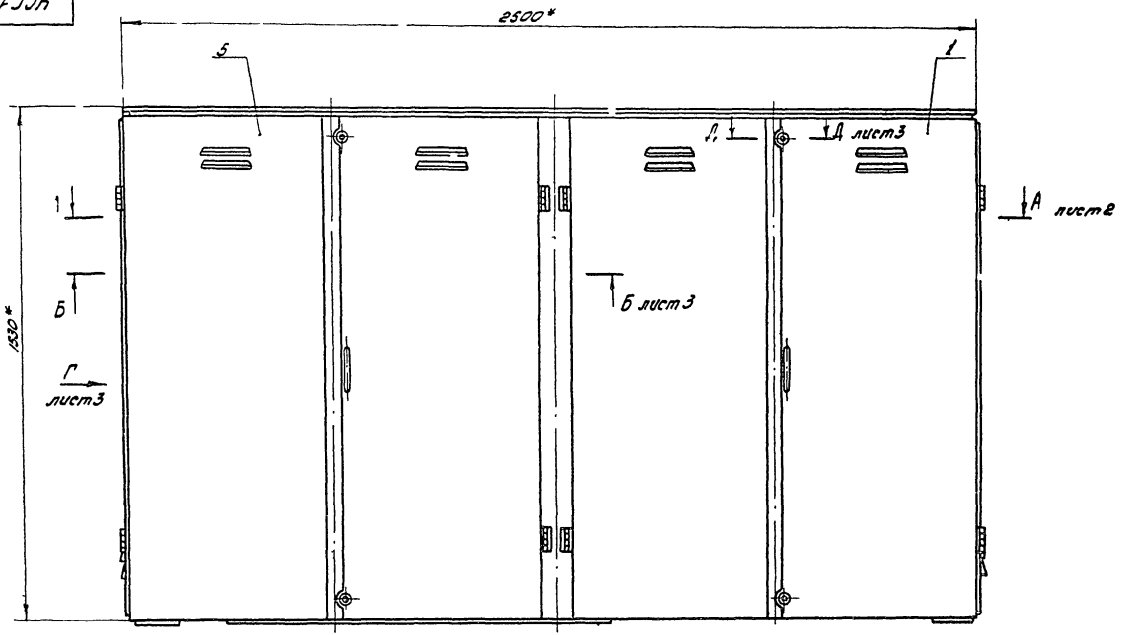

1. Материал поз. клеить к корпусу и дверям шкафа клеем 88НП ТУ38 105540-79.
2* Размеры для справок

						УСГ1.01.00СБ	
							Лит. Масса Масштаб
Изм.	Лист	N докум.	Подп.	Дата	Шкаф сборочный чертеж		И 537 1:10
Разраб.		Гулина		03.87			Лист 1 Листов 3
Пров.		Иосилевич		03.87			
Т.контр.							институт Мосгазниипроект
Н.контр.		Иосилевич		03.87			
Утв.							

Копировал: Рябцева Формат А3

Инв.№подл. | Подпись и дата | Взам.инв.№ | Инв.№ дубл. | Подпись и дата

А – А лист 1

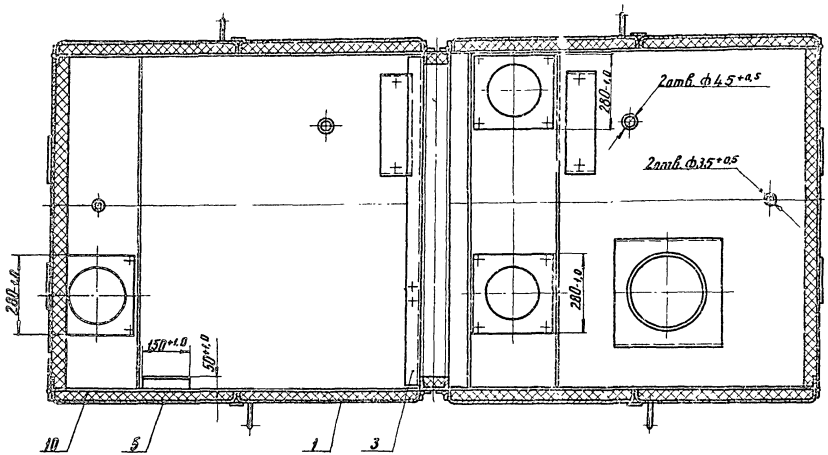

В – В лист 3

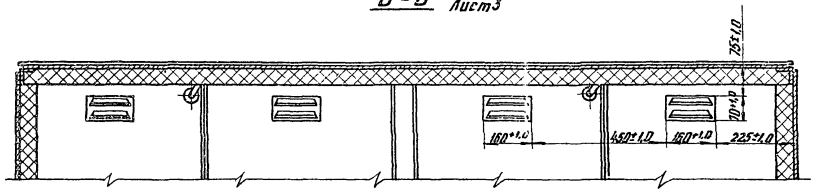

Т.п. 905-1-34.87 ал 2

Б-Б лист 1

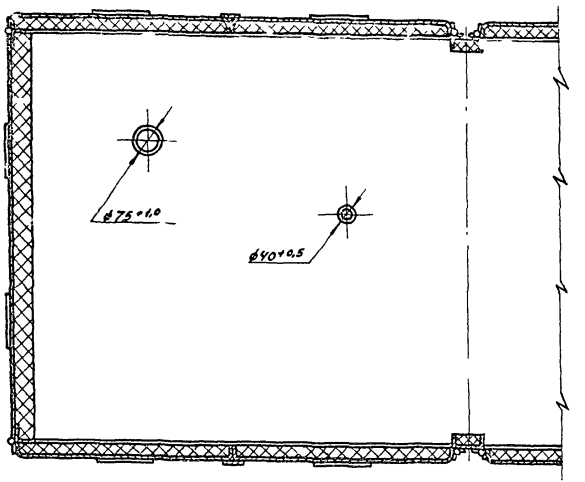

Вид Г лист 1

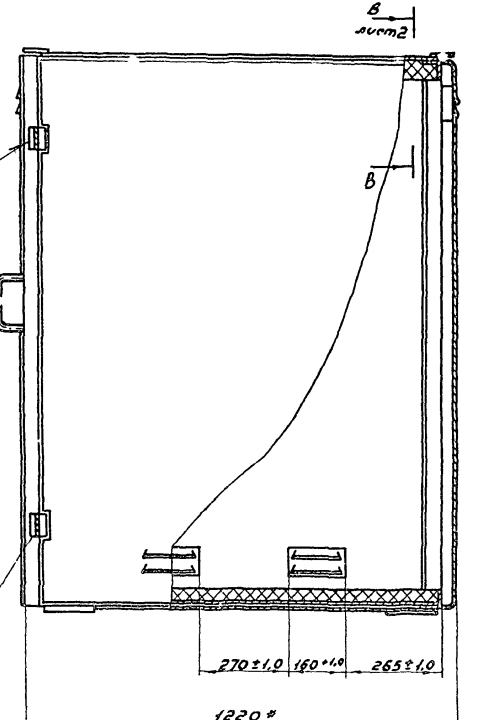

А-А
М1:1 лист 1

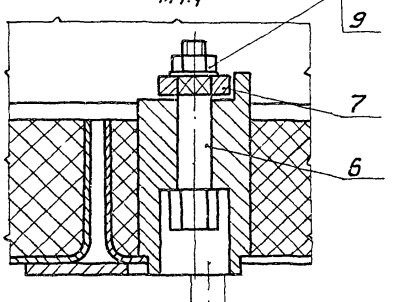

ГОСТ 5264-80-Н1-∆2-□

Изм.	Лист	№ докум.	Подп.	Дата	УСГ 1.01.00СБ	Лист 3

Копировал: Гаврилова Формат А3

Инв. № подл. | Подпись и дата | Взам. инв. № | Инв. № дубл. | Подпись и дата

Т.п. 905-1-34.87 ал.2

Формат	Зона	Поз.	Обозначение	Наименование	Кол.	Примечание
				Документация		
А3			УСГ1.01.01.00СБ	Сборочный чертеж		
				Детали		
А4		1	УСГ1.01.01.01	Ручка	1	
А4		2	УСГ1.01.01.02	Планка	1	
А4		3	УСГ1.01.01.03	Панель	1	
А4		4	УСГ1.01.01.04	Втулка	2	

Инв.№ подл. | Подпись и дата | Взам. инв.№ | Инв.№ дубл. | Подпись и дата

Изм.	Лист	№ докум.	Подп.	Дата
Разраб.		Гулина		09.87
Провер.		Васильевич		09.87
Н.контр.		Васильевич		09.87
Утв.				

УСГ1.01.01.00

Дверь

Лит.	Масса	Масштаб
Н		

Лист | Листов 1

Институт Мосгазниипроект

Копировал: Гаврилова Формат А4

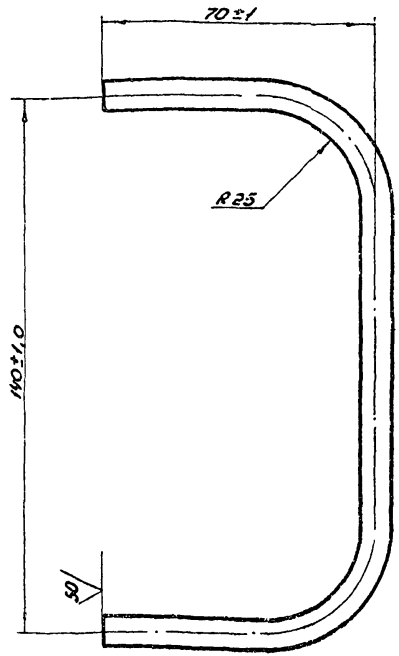

УСГ1.01.01.01

Ручка

Лит.	Масса	Масштаб
Н	0,10	1:1

Лист | Листов 1

Институт Мосгазниипроект

Круг В-В-ГОСТ 2590-71
Ст3-Т-ГОСТ 535-79

Копировал: Гаврилова Формат А4

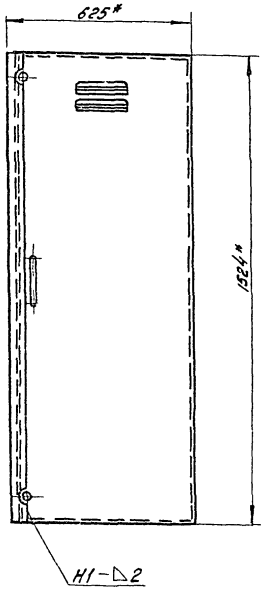

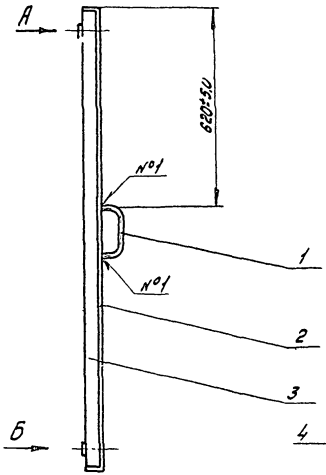

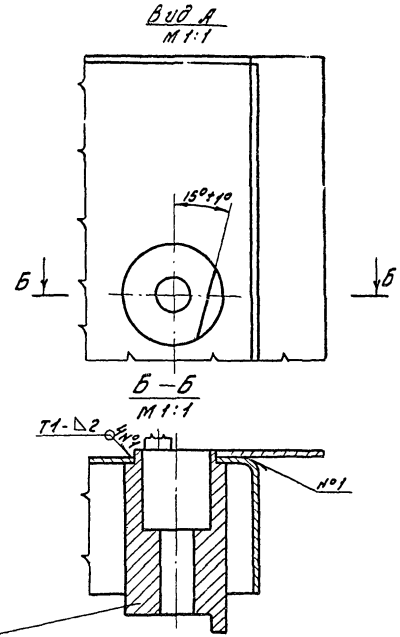

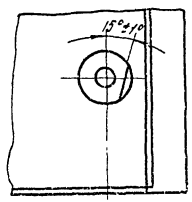

1. Сварные швы по ГОСТ 5264-80
2.* Размеры для справок

					УСГ1.01.01.00СБ			
Изм	Лист	№ докум.	Подпись	Дата	Дверь Сборочный чертеж	Лит.	Масса	Масштаб
Разраб.		Гулина		09.87		Н	18,6	1:1
Пров.		Иосилевич		09.87		Лист	Листов 1	
Т.контр.						Институт МосгазНИИпроект		
Н.контр.		Иосилевич		09.87				
Утв.								

Копировал: Родин

Формат А3

Т.п. 905-1-34.87 ал 2

Инв.№ подл.	Подпись и дата	Взам.инв.№	Инв.№ дубл.	Подпись и дата

Т.п. 905-1-34.87 ал. 2

УСГ 1.01.01.02

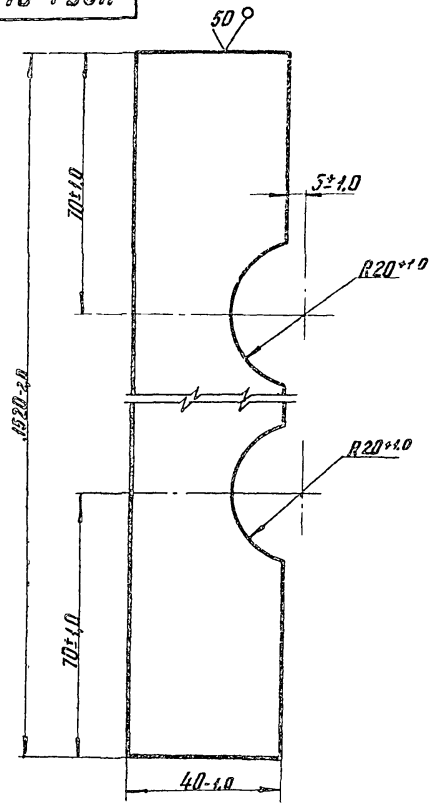

Изм.	Лист	N докум.	Подп.	Дата
Разраб.		Гулина		09.87
Провер.		Василевич		09.87
Т.контр.				
Н.контр.		Василевич		09.87
Утв.				

Инв.№ подл. | Подпись и дата | Взам. инв.№ | Инв.№ дубл. | Подпись и дата

Планка

Лит.	Масса	Масштаб
И	0,95	1:1

Лист | Листов 1

Лист 5-ПН-2.0 ГОСТ 19903-74
3-IV-Ст3 ГОСТ 16523-70

Институт Мосгазнипроект

Формат А4

УСГ 1.01.01.03

Рис. 1

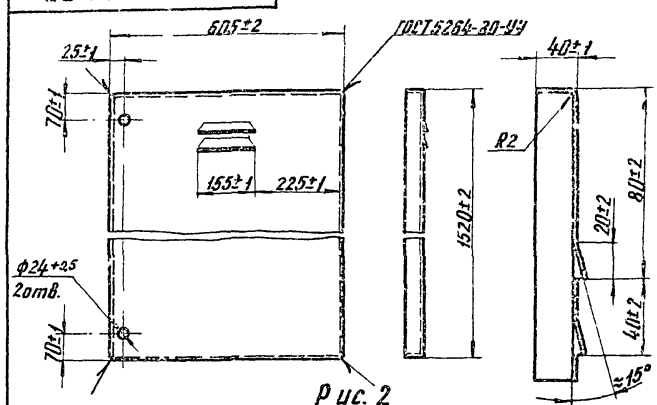

Рис. 2

Остальное- см. рис. 1

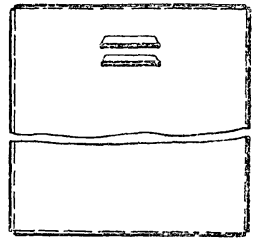

Обозначение	Рис.
УСГ 1.01.01.03	1
-01	2

Изм.	Лист	N докум.	Подп.	Дата
Разраб.		Гулина		09.87
Провер.		Василевич		09.87
Т.контр.				
Н.контр.		Василевич		09.87
Утв.				

Инв.№ подл. | Подпись и дата | Взам. инв.№ | Инв.№ дубл. | Подпись и дата

Панель

Лит.	Масса	Масштаб
И	17,1	1:10

Лист | Листов 1

Лист 5-ПН-2.0 ГОСТ 19903-74
3-IV-Ст3 ГОСТ 16523-70

Институт Мосгазнипроект

Копировал

Формат А4

Т.п 903-1-34.87 ал.2

УСГ1 01.01.04

12.5 (√)

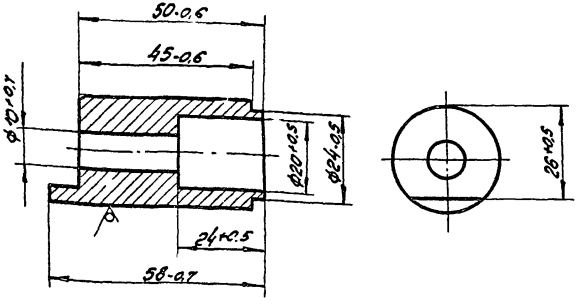

Изм.	Лист	N докум.	Подп.	Дата	Втулка	Лит.	Масса	Масштаб
Разраб.		Гупина		09.87		Н	0,20	1:1
Пров.		Иосилевич		09.87		Лист	Листов 1	
Т.контр.								
Н.контр.		Иосилевич		09.87	Круг 30-В ГОСТ 2590-71 Ст3-1-ГОСТ 535-79	институт Мосгазниипроект		
Утв.								

Копировал: Радина

Формат А4

Инв.№подл. | Подпись и дата | Взам.инв.№ | Инв.№дубл. | Подпись и дата

УСГ1 01.01.06

12.5 (√)

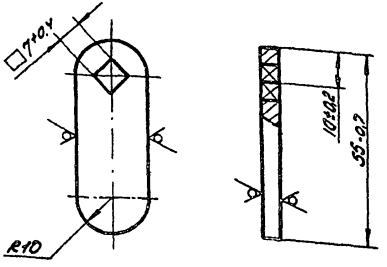

Изм.	Лист	N докум.	Подп.	Дата	Планка	Лит.	Масса	Масштаб
Разраб.		Гупина		09.87		Н	0,04	1:1
Пров.		Иосилевич		09.87		Лист	Листов 1	
Т.контр.								
Н.контр.		Иосилевич		09.87	Полоса 5х25-Б-В ГОСТ 103-76 Ст3-1-ГОСТ 535-79	институт Мосгазниипроект		
Утв.								

Копировал: Радина

Формат А4

Инв.№подл. | Подпись и дата | Взам.инв.№ | Инв.№дубл. | Подпись и дата

Т.п 905-1-34.87 ал.2

Формат	Зона	Поз.	Обозначение	Наименование	Кол.	Примечание
				Документация		
А3			УСГ1.01.03.00СБ	Сборочный чертеж		
				Детали		
А4		1	УСГ1.01.03.01	Уголок	4	
		2	-01	Уголок	4	
А4		3	УСГ1.01.03.02	Швеллер	1	
		4	-01	Швеллер	2	
А4		5	УСГ1.01.03 03	Уголок	1	
А4		6	УСГ1.01.03 04	Скоба	1	
		7	-01	Скоба	1	
А4		8	УСГ1.01.03.05	Скоба	1	
А4		9	УСГ1.01.03.06	Кольцо	1	
А4		10	УСГ1.01.03.07	Косынка	4	
А4		11	УСГ1.01.03.08	Щиток	1	
А3		12	УСГ1.01.03.09	Лист	1	
		13	-01	Лист	1	
Б4		15	УСГ1.01.03.12	Уголок L = 1040-2,0		
				Уголок Б-50х50х5 ГОСТ 8509-72 Ст3-I- ГОСТ 535-79	8	3,92кг
Б4		16	УСГ1.01.03.13	Полоса		
				Полоса Б-2-4х70 ГОСТ 103-76 Ст3-I- ГОСТ 535-79		
				L= 2500-2,0	2	5,5кг

Инв.№ подл. | Подпись и дата | Взам.инв.№ | Инв.№ дубл. | Подпись и дата

Изм.	Лист	№ докум.	Подп.	Дата
Разраб.		Гулина		09.87
Пров.		Васильевич		09.87
Н.контр.		Васильевич		09.87
Утв.				

УСГ1.01.03.00

Каркас шкафа

Лит.	Лист	Листов
И	1	2

Институт Мосгазпроект

Копировал: Гаврилова Формат А4

Формат	Зона	Поз.	Обозначение	Наименование	Кол.	Примечание
Б4		17	УСГ1.01.03.14	Лист		
				Лист Б-ПН-2,0 ГОСТ 19903-74 3-IV-Ст3 ГОСТ 16523-70		
				(260х1110)-2,0	2	4,53кг
Б4		18	УСГ1.01.03.15	Лист		
				Лист Б-ПН-2,0 ГОСТ 19903-74 3-IV-Ст3 ГОСТ 16523-70		
				(825х1110)-2,0	1	16,11кг
Б4		19	УСГ1.01.03.16	Лист		
				Лист Б-ПН-2,0 ГОСТ 19903-74 3-IV-Ст3 ГОСТ 16523-70		
				(1085х1110)-2,0	1	17,17кг
Б4		20	УСГ1.01.03.17	Лист		
				Лист Б-ПН-2,0 ГОСТ 19903-74 3-IV-Ст3 ГОСТ 16523-70		
				(1120х2480)-2,0	1	43,61кг
				Стандартные изделия		
		22		Петля ПН5-60 ГОСТ 5088-78	16	

Инв.№ подл. | Подпись и дата | Взам.инв.№ | Инв.№ дубл. | Подпись и дата

Изм.	Лист	№ докум.	Подп.	Дата

УСГ1.01.03.00

Лист 2

Копировал: Гаврилова Формат А4

УСГ 1.01.03.00Сб

Т.п 905-1-34.87 эл.2

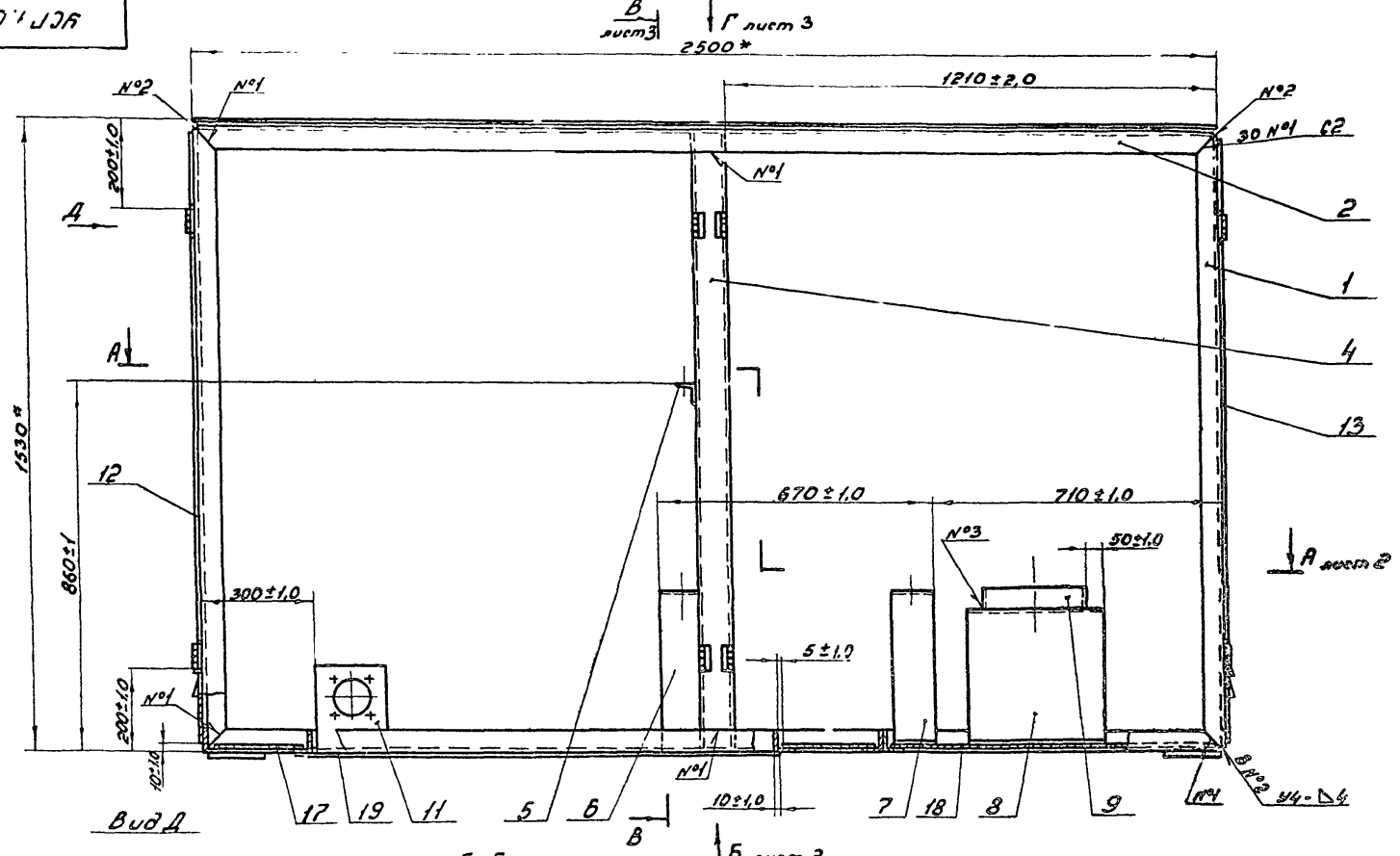

1. Сварные швы по ГОСТ 5264-80.
2. * Размеры для справок.

					УСГ 1.01.03.00Сб		
Изм.	Лист	№ докум.	Подп.	Дата		Лит.	Масса	Масштаб
Разраб.		Гулина		09.87	Каркас шкафа	Н	311	1:10
Провер.		Осипович		09.87	Сборочный чертеж	Лист 1	Листов 3	
Т.контр.						Институт Мосгазпроект		
Н.контр.		Осипович		09.87				
Утв.								

Копировал: Гаврилова Формат А3

Инв.№ подл. | Подпись и дата | Взам.инв.№ | Инв.№ дубл. | Подпись и дата

УСГ 1.01.03.00СБ

Т.п. 905-1-34.87 ал.2

А – Б Лист 1

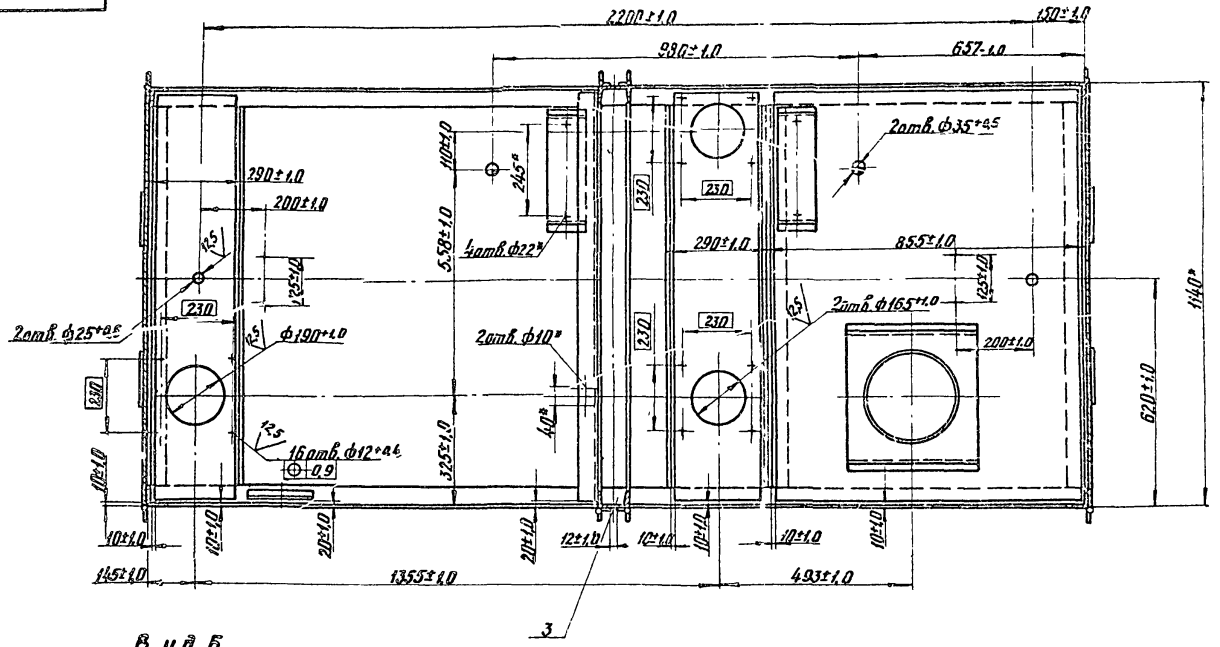

Вид Б
М1:20

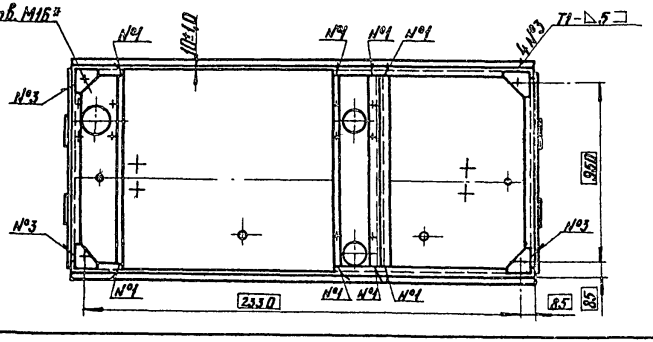

Изм.	Лист	№ докум.	Подп.	Дата	УСГ 1.01.03.00СБ	Лист 2

Инв.№подл. | Подпись и дата | Взам.инв.№ | Инв.№дубл. | Подпись и дата

Копировал: Формат А3

УСГ1.01.03.00СБ

Т.п. 905-1-34.87 ал.2

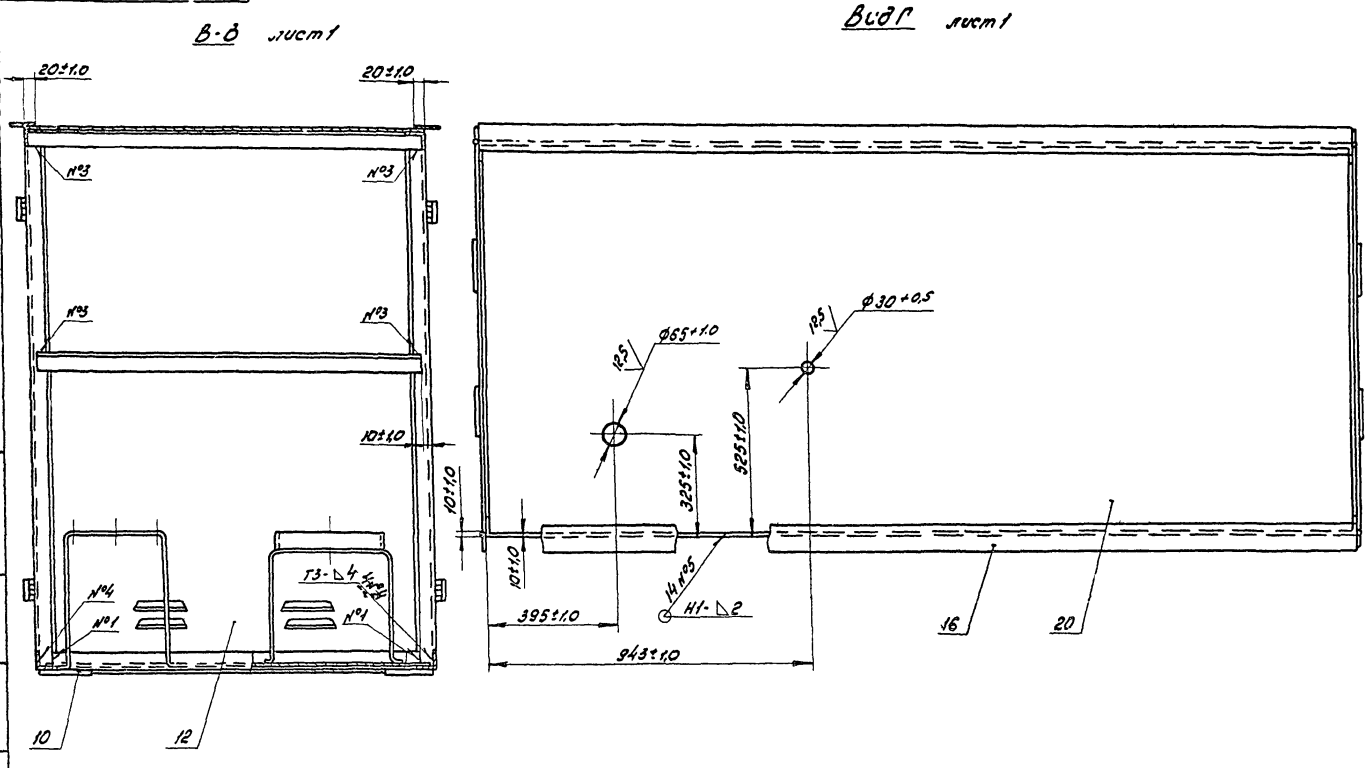

Изм	Лист	№ докум.	Подп.	Дата	УСГ1.01.03.00СБ	Лист 3

Копировал: Родин Формат А3

Инв.№подл. | Подпись и дата | Взам.инв.№ | Инв.№ дубл. | Подпись и дата

Т.п. 905-1-34.87 ал.2

УСГ 1.01.03.01

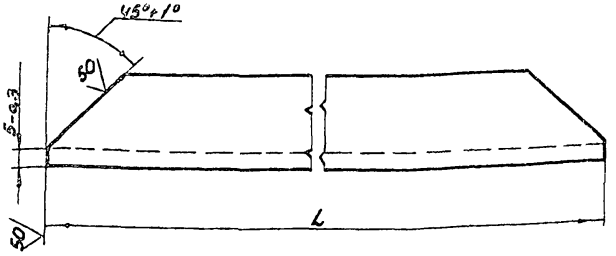

Обозначение	L, мм	Масса, кг
УСГ 1.01.03.01	1514-3,1	5,75
-01	2490-4,0	9,39

Изм.	Лист	№ докум.	Подп.	Дата
Разраб.		Кудинов		09.87
Провер.		Усилевич		09.87
Т.контр.				
Н.контр.		Усилевич		09.87
Утв.				

УСГ 1.01.03.01

Уголок

Лит.	Масса	Масштаб
Н	см. табл.	1:2
Лист	Листов 1	

Институт Мосгазниипроект

Уголок 50х50х5-Б-ГОСТ 8509-72 / Ст3-Т-ГОСТ 535-79

Копировал: Гаврилова

Формат А4

Инв.№подл. | Подпись и дата | Взам.инв.№ | Инв.№дубл. | Подпись и дата

УСГ 1.01.03.02

Рис.1

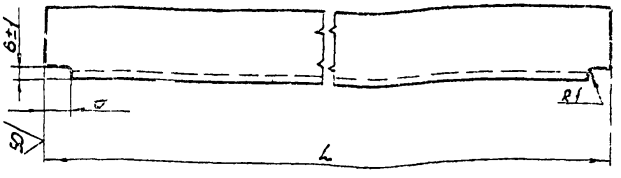

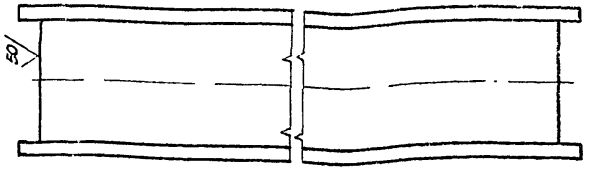

Рис.2

Остальное – см. рис.1

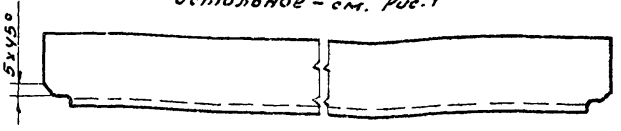

Обозначение	Рис.	L, мм	δ, мм	Масса, кг
УСГ 1.01.03.02	1	1058-2,6	11±1.0	7,47
-01	2	1514-3,1	45±1.0	10.67

Изм.	Лист	№ докум.	Подп.	Дата
Разраб.		Кудинов		09.87
Провер.		Усилевич		09.87
Т.контр.				
Н.контр.		Усилевич		09.87
Утв.				

УСГ 1.01.03.02

Швеллер

Лит.	Масса	Масштаб
Н	см. табл.	1:2
Лист	Листов 1	

Институт Мосгазниипроект

Швеллер 6-ГОСТ 8240-72 / Ст3-Т-ГОСТ 535-79

Копировал: Гаврилова

Формат А4

Инв.№подл. | Подпись и дата | Взам.инв.№ | Инв.№дубл. | Подпись и дата

Т.п. 905-1-34.87 ал.2

УСГ 1.01.03.03

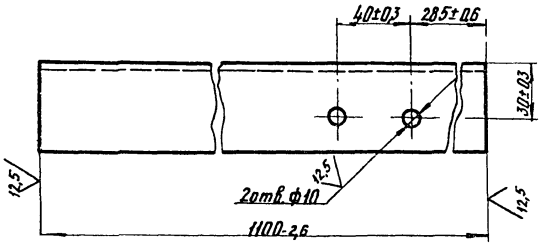

Изм.	Лист	№ докум.	Подп.	Дата
Разраб.		Кондрикова		09.87
Провер.		Иосилевич		09.87
Т.контр.				
Н.контр.		Иосилевич		09.87
Утв.				

УСГ1.01.03.03

Уголок

Лит.	Масса	Масштаб
Н	4,1	1:2

Уголок Б-50×50×5 ГОСТ 8509-72 / Ст3-I- ГОСТ 535-79

Лист | Листов 1

Институт Мосгазпроект

Формат А4

Инв. № подл. | Подпись и дата | Взам. инв. № | Инв. № дубл. | Подпись и дата

УСГ 1.01.03.04

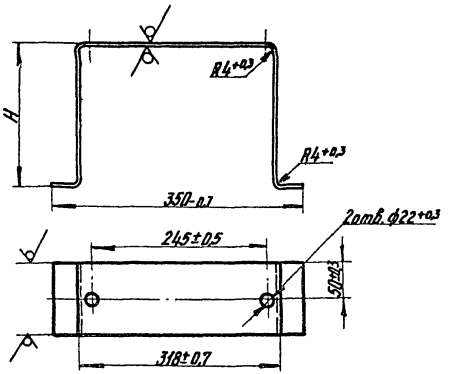

Обозначение	H, мм
УСГ1.01.03.04	370-1,4
-01	363-1,4

Изм.	Лист	№ докум.	Подп.	Дата
Разраб.		Кондрикова		09.87
Провер.		Иосилевич		09.87
Т.контр.				
Н.контр.		Иосилевич		09.87
Утв.				

УСГ1.01.03.04

Скоба

Лит.	Масса	Масштаб
И	4,3	1:5

Полоса Б-2 4×100 ГОСТ 103-76 / Ст3-I- ГОСТ 535-79

Лист | Листов 1

Институт Мосгазпроект

Формат А4

Копировал: Кад

Инв. № подл. | Подпись и дата | Взам. инв. № | Инв. № дубл. | Подпись и дата

Т. п. 905-1-34.87 ал. 2

УСГ 1.01.03.05

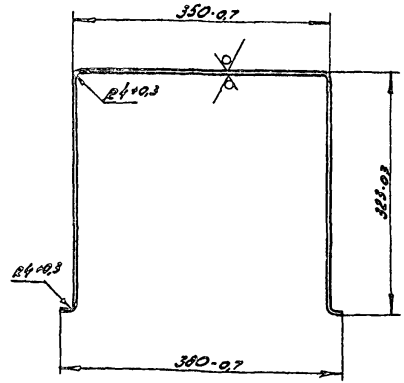

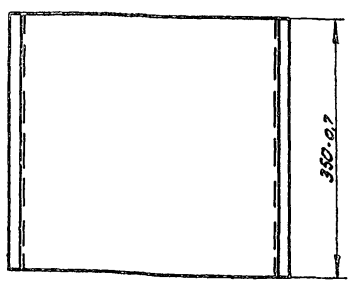

Изм.	Лист	№ докум.	Подп.	Дата
Разраб.		Кондоиков		09.87
Гл. сп.		Иосилевич		09.87
Т. контр.				
Н. контр.		Иосилевич		09.87
Утв.				

Скоб

Лит.	Масса	Масштаб
И	18,24	1:5
Лист	Листов 1	

Лист Б-ПН-4,0 ГОСТ 19903-74 / Ст3 ГОСТ 14637-79

институт Мосгазниипроект

Копировал: Радина Формат А4

Инв. № подл. | Подпись и дата | Взам. инв. № | Инв. № дубл. | Подпись и дата

УСГ 1.01.03.05

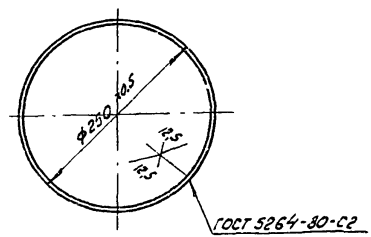

Изм.	Лист	№ докум.	Подпись	Дата
Разраб.		Кондоиков		09.87
Пров.		Иосилевич		09.87
Т. контр.				
Н. контр.		Иосилевич		09.87
Утв.				

Кольцо

Лит.	Масса	Масштаб
И	0,6	1:2
Лист	Листов 1	

Полоса 6-2 4×25 ГОСТ 103-76 / Ст3-I-ГОСТ 535-79

институт Мосгазниипроект

Копировал: Радина Формат А4

Инв. № подл. | Подпись и дата | Взам. инв. № | Инв. № дубл. | Подпись и дата

Т. п 905-1-34.87 сл. 2

УСГ 1.01.03.07

12,5

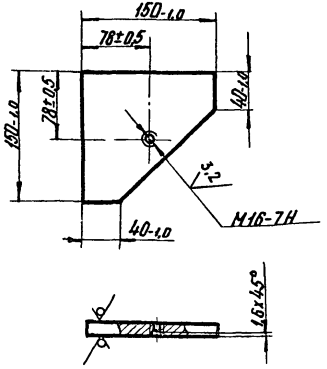

Изм.	Лист	№ докум.	Подп.	Дата	УСГ 1.01.03.07		
Разраб.		Кудинов		09.87	Косынка	Лит.	Масса	Масштаб
Провер.		Носилевич		09.87		И	1,89	1:4
Т.контр.						Лист	Листов 1
Н.контр.		Носилевич		09.87	Лист Б-ПН-12 ГОСТ 19903-74 Ст3 ГОСТ 14637-79	Институт Мосгазнииипроект	
Утв.							

Копировал:

Формат А4

УСГ 1.01.03.08

12,5

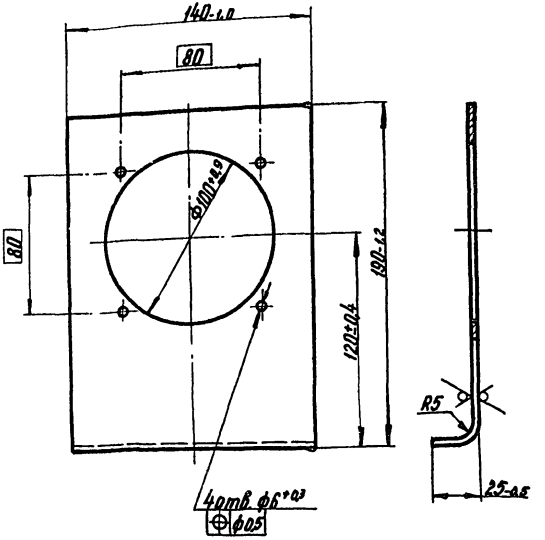

Изм.	Лист	№ докум.	Подп.	Дата	УСГ 1.01.03.08		
Разраб.		Кудинов		09.87	Щиток	Лит.	Масса	Масштаб
Провер.		Носилевич		09.87		И	0,47	1:2
Т.контр.						Лист	Листов 1
Н.контр.		Носилевич		09.87	Лист Б-ПН-2,0 ГОСТ 19903-74 3-IV-Ст3 ГОСТ 16523-70	Институт Мосгазнииипроект	
Утв.							

Копировал:

Формат А4

УСГ 1.01.03.09

Т. п. 905-1-34.87 ст.2

УСГ 1.01.03.09-01 - зеркальное отражение
остальное - см. УСГ 1.01.03.09

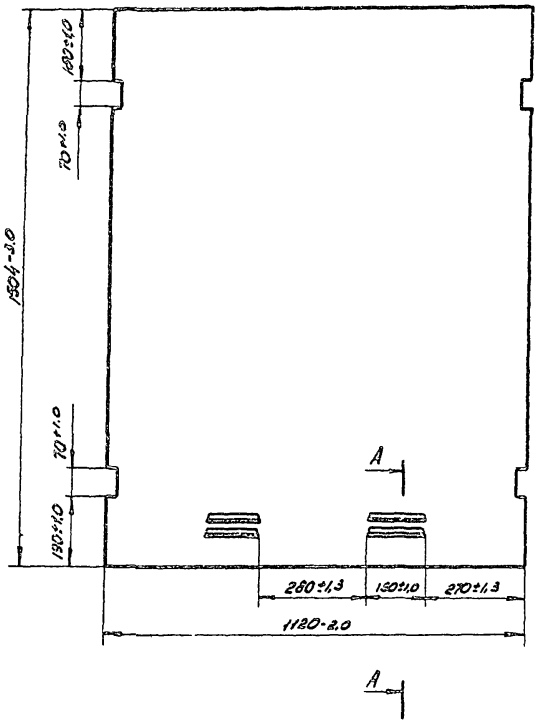

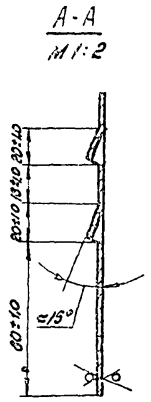

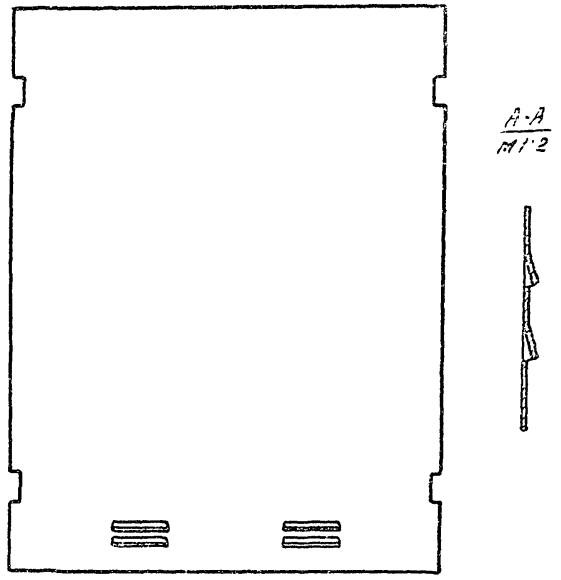

Изм	Лист	№ докум.	Подп	Дата
Разраб.		Мачин		09.87
Пров.		Иосилевич		09.87
Т.контр.				
Н.контр		Иосилевич		09.87
Утв				

УСГ 1.01.03.09

Лист

Лит.	Масса	Масштаб
Н	26,4	1:10

Лист | Листов 1

Лист Б-ПН-2,0 ГОСТ 19903-74
3-Д-Ст3 ГОСТ 16523-70

Институт Мосгазниипроект

Копировал: Разин

Формат А3

Инв.№ подл. | Подпись и дата | Взам.инв.№ | Инв.№ дубл. | Подпись и дата

Т.п 905-1-34.87 ал2

Формат	Зона	Поз.	Обозначение	Наименование	Кол.	Примечание
				Документация		
А3			УСГ1.02.00СБ	Сборочный чертеж		
				Детали		
А4		1	УСГ1.02.01	Штуцер	2	
А4		2	УСГ1.02.02	Рубашка	1	
А4		3	УСГ1.02.03	Труба	1	
А4		4	УСГ1.02.04	Труба	1	
А4		5	УСГ1.02.05	Труба	1	
		6	-01	Труба	1	
А4		7	УСГ1.02.06	Труба	1	
А4		8	УСГ1.02.07 - 01	Заглушка	1	
А4		9	УСГ1.02.08	Кольцо	2	
А4		10	УСГ1.02.09	Труба	1	
А4		11	УСГ1.02.10	Ниппель	1	
А4		12	УСГ1.02.11	Гайка накидная	1	
				Стандартные изделия		
				Фланцы ГОСТ 12820-80		
		13		2-32-10 ст25	1	
		14		1-150-10 ст25	1	
				Прочие изделия		
		15		Поплавковый регулятор уровня двухпозиционный ПРУД-25. Датчик уровня ТУ49-763-71	1	

Инв.№ подл. | Подпись и дата | Взам. инв.№ | Инв.№ дубл. | Подпись и дата

Изм.	Лист	№ докум.	Подп.	Дата
Разраб.		Гулина		09.87
Провер.		Иосилевич		09.87
Н.контр.		Иосилевич		09.87
Утв.				

УСГ1.02.00

Испаритель

Лит.	Лист	Листов
Н		1

Институт МосгазНИИпроект

Копировал: Говрилова Формат А4

УСГ1.02.01

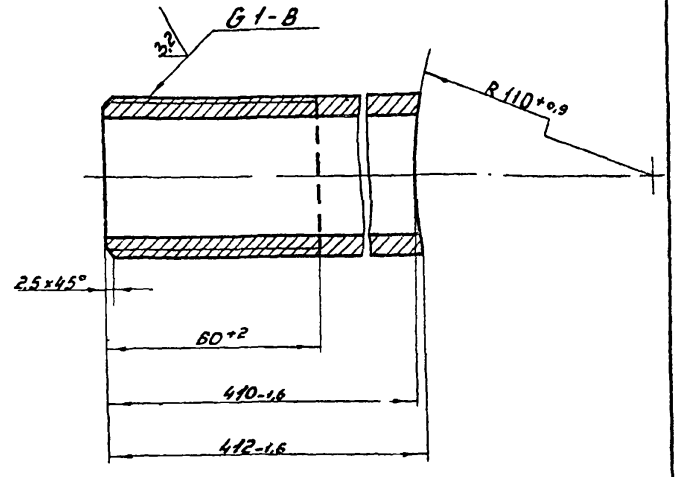

Изм.	Лист	№ докум.	Подп.	Дата
Разраб.		Кондрикова		09.87
Провер.		Иосилевич		09.87
Т.контр.				
Н.контр.		Иосилевич		09.87
Утв.				

Штуцер

Лит.	Масса	Масштаб
Н	1,13	1:1

Лист	Листов 1

Институт МосгазНИИпроект

Труба 25х3,2 ГОСТ 3262-75

Копировал: Говрилова Формат А4

УСГ 1.02.00СБ

Т п 905-1-34.87 ал 2

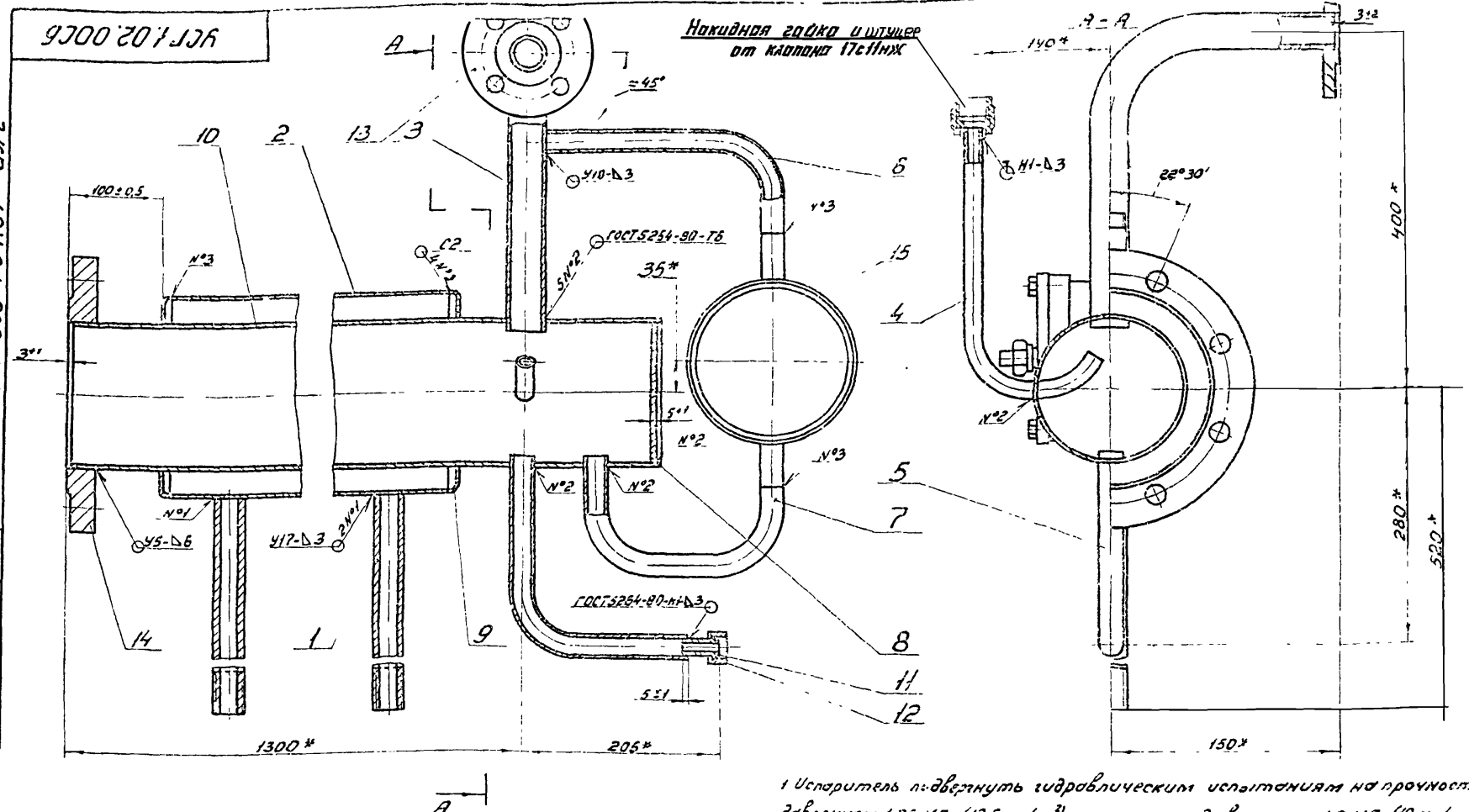

1 Испаритель подвергнуть гидравлическим испытаниям на прочность давлением 1,25 МПа (12,5 кгс/см²) и плотность давлением 1,0 МПа (10 кгс/см²)

2. Продолжительность испытания на прочность и плотность определяется временем, необходимым для осмотра мест сварки, но не менее 1 мин. на каждое испытание. При этом падение давления не допускается.

3 Неуказанные сварные швы по ГОСТ 16037-80.

4. * Размеры для справок.

Изм	Лист	№ докум.	Подп	Дата
Разраб		Гулина		09.87
Провер		Иосилевич		09.87
Т контр				
Н контр		Иосилевич		09.87
Утв				

УСГ 1.02.00СБ

Испаритель

Сборочный чертеж

Лит.	Масса	Масштаб
Н	50,5	1:4

Лист | Листов

Институт Мосгазнии проект

Копировал: Гаврилова

Формат А

Инв № подл	Подпись и дата	Взам инв №	Инв № дубл	Подпись и дата

Т.п 305-1-34.87 ал.2

УСГ 1.02.02

12.5 (V)

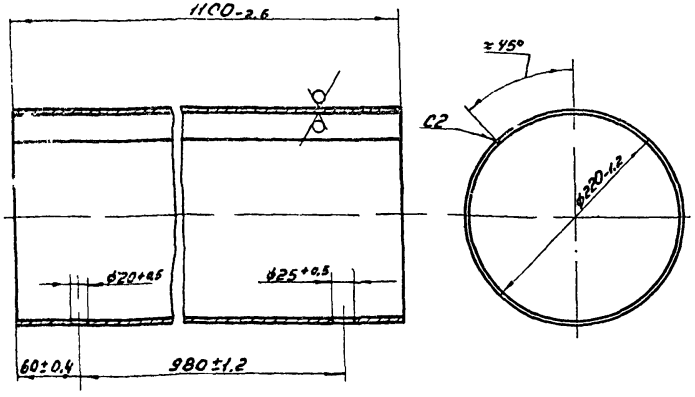

Сварной шов по ГОСТ 5264-80

Изм.	Лист	№ докум.	Подп.	Дата
Разраб.		Гулина		09.87
Провер.		Иосилевич		09.87
Т. контр.				
Н. контр.		Иосилевич		09.87
Утв.				

Рубашка

Лит.	Масса	Масштаб
Н	1,1	1:4
Лист	Листов 1	

Лист 6-ЛН-2.0 ГОСТ 19903-74
3-IV-Ст3 ГОСТ 16523-70

Институт Мосгазнипроект

Копировал: Гаврилова Формат А4

УСГ 1.02.03

12.5 (V)

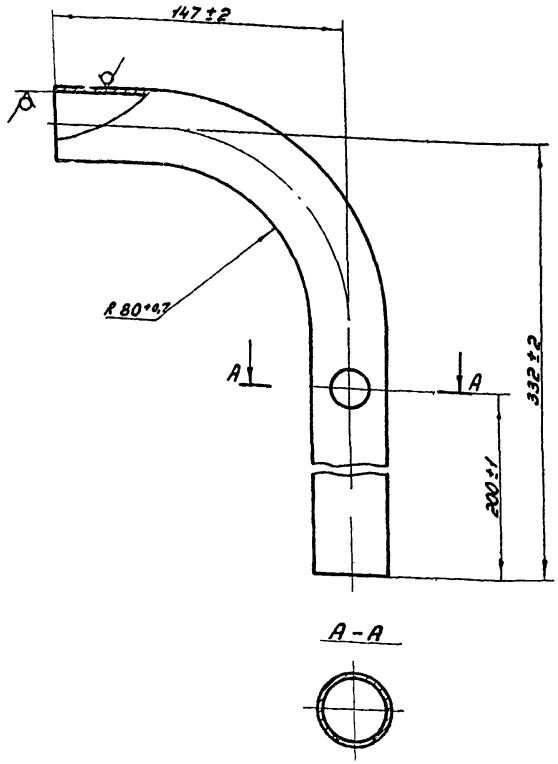

A-A

Изм.	Лист	№ докум.	Подп.	Дата
Разраб.		Гулина		09.87
Провер.		Иосилевич		09.87
Т. контр.				
Н. контр.		Иосилевич		09.87
Утв.				

Труба

Лит.	Масса	Масштаб
Н	0,95	1:2
Лист	Листов 1	

Труба 38х2,5 ГОСТ 8732-78
В20 ГОСТ 8731-74

Институт Мосгазнипроект

Копировал: Гаврилова Формат А4

Инв. № подл. | Подпись и дата | Взам. инв. № | Инв. № дубл. | Подпись и дата

УСГ 1. 02. 04

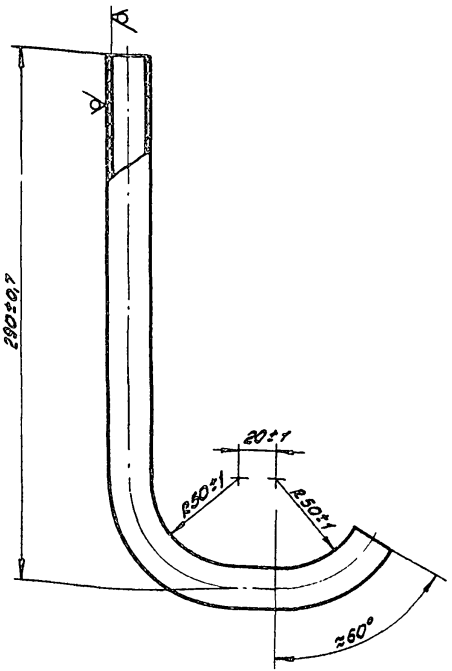

Изм.	Лист	N докум.	Подп.	Дата
Разраб.		Гулина		09.87
Пров.		Иосилевич		09.87
Т. контр.				
Н. контр.		Иосилевич		09.87
Утв.				

УСГ 1. 02. 04

Труба

Труба 22×2,0 ГОСТ 8734-75 / Δ10 ГОСТ 8733-74

Лит.	Масса	Масштаб
И	0,40	1:2
Лист	Листов 1	

Институт Мосгазниипроект

Копировал: Радина Формат А4

Рис. 1

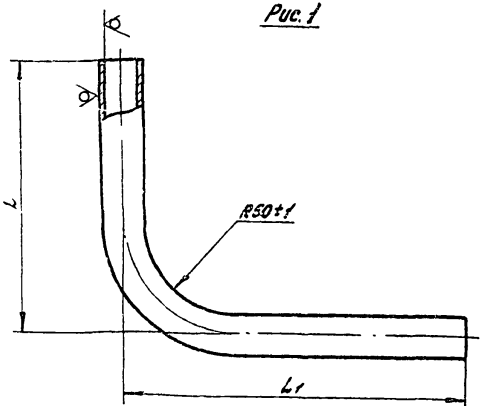

Рис. 2

Остальное - см. рис. 1

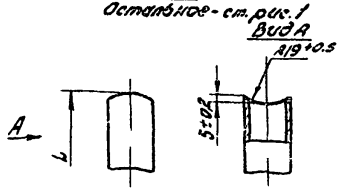

Обозначение	Рис.	D×S, мм	L, мм	L1, мм	Масса кг
УСГ 1. 02. 05	1	22×2,0	212±20	180±2	0,36
-01	2	25×2,5	246±2	93±2	0,45

Изм.	Лист	N докум.	Подп.	Дата
Разраб.		Гулина		09.87
Пров.		Иосилевич		09.87
Т. контр.				
Н. контр.		Иосилевич		09.87
Утв.				

УСГ 1. 02. 05

Труба

Труба D×S ГОСТ 8734-75 / Δ10 ГОСТ 8733-74

Лит.	Масса	Масштаб
И	см. табл.	—
Лист	Листов 1	

Институт Мосгазниипроект

Копировал: Радина Формат А4

Т.п 965-1-31.87 ал 2

Инв.№ подл. | Подпись и дата | Взам.инв.№ | Инв.№ дубл. | Подпись и дата

УСГ 1.02.06

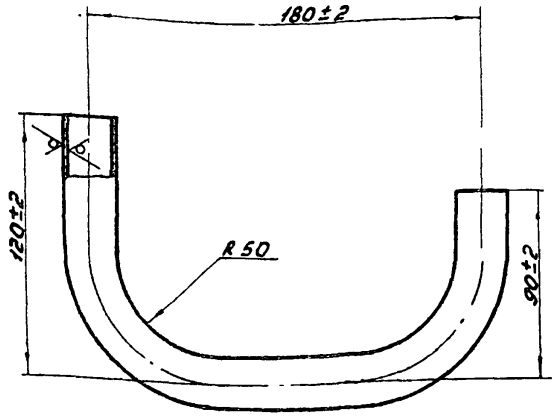

Изм.	Лист	№ докум.	Подп.	Дата
Разраб.		Кондрикова		09.87
Провер.		Иосилевич		09.87
Т.контр.				
Н.контр.		Иосилевич		09.87
Утв.				

Труба

Лит.	Масса	Масштаб
Н	0,4	1:2
Лист	Листов 1	

Труба 25×2,5 ГОСТ 8734-75 / В10 ГОСТ 8733-74

Институт Мосгазниипроект

Копировал: Гаврилова Формат А4

УСГ 1.02.07

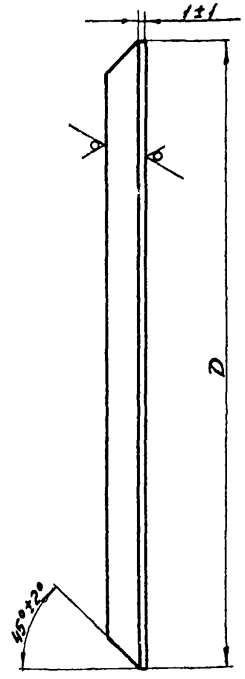

Обозначение	D, мм	S, мм	Масса, кг
УСГ 1.02.07	51-1,0	5	0,08
-01	150-1,0	10	1,38

Изм.	Лист	№ докум.	Подп.	Дата
Разраб.		Кондрикова		09.87
Провер.		Иосилевич		09.87
Т.контр.				
Н.контр.		Иосилевич		09.87
Утв.				

Заглушка

Лит.	Масса	Масштаб
Н	см. табл.	-
Лист	Листов 1	

Лист Б-ПН-S ГОСТ 19903-74 / Вст3сп4 ГОСТ 14637-89

Институт Мосгазниипроект

Копировал: Гаврилова Формат А4

УСГ 1.02.08

Т п 905-1-34.87 ф.л.2

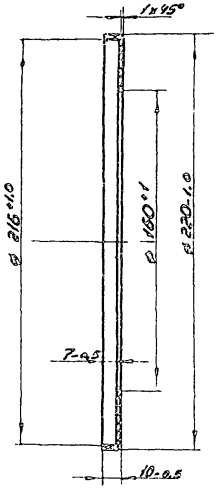

Изм.	Лист	№ докум.	Подп.	Дата
Разраб.		Кондрикова		09.87
Провер.		Иосилевич		09.87
Т. контр.				
Н. контр.		Иосилевич		09.87
Утв.				

УСГ 1.02.08

Кольцо

Лит.	Масса	Масштаб
Н	0,8	1:2

Лист | Листов 1

Ст 3 ГОСТ 380-71

Институт Мосгаз НИИпроект

Копировал: Гаврилова

Формат А4

УСГ 1.02.09

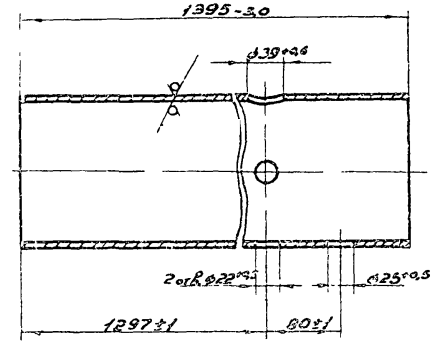

Изм.	Лист	№ докум.	Подп.	Дата
Разраб.		Кондрикова		09.87
Провер.		Иосилевич		09.87
Т. контр.				
Н. контр.		Иосилевич		09.87
Утв.				

УСГ 1.02.09

Труба

Лит.	Масса	Масштаб
Н	23,9	1:4

Лист | Листов 1

Труба 159×4,5 ГОСТ 8732-78 / С 10 ГОСТ 8731-74

Институт Мосгаз НИИпроект

Копировал: Гаврилова

Формат А4

УСГ 1.02.10

6,3

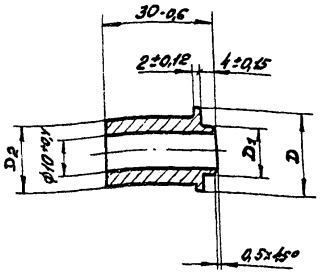

Обозначение	D, мм	D1, мм	D2, мм	Масса, кг
УСГ 1.02.10	ф22,5-0,5	ф13,5-0,4	ф18-0,4	0,03
-01	ф19-0,5	ф12-0,4	ф15-0,4	0,02

Изм.	Лист	N докум.	Подп.	Дата
Разраб.		Гулина		09.87
Пров.		Иосилевич		09.87
Т.контр.				
Н.контр.		Иосилевич		09.87
Утв.				

УСГ 1.02.10

Ниппель

Лит	Масса	Масштаб
Н	0,03	1:1

Лист | Листов 1

В ст 3сп4 ГОСТ 380-71

Институт МосгазНИИпроект

Копировал: Родин

Формат А4

Т.п. 905-1-34.87 ал.2

Инв. N подл. | Подпись и дата | Взам. инв. N | Инв. N дубл. | Подпись и дата

УСГ 1.02.11

12,5 (√)

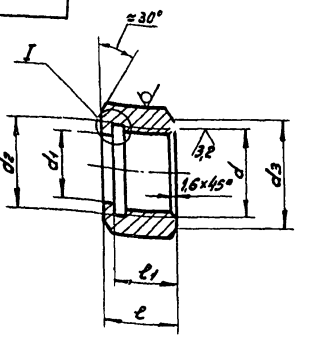

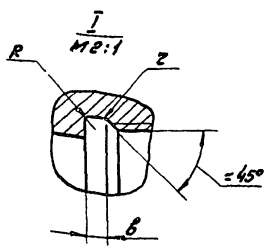

Обозначение	Размеры, мм										Масса, кг
	d	d1	d2	d3	l	l1	S*	b	R	r	
УСГ 1.02.11	M24×1,5-7H	18,5+0,4	24,7+0,5	29-0,5	20-0,5	17±0,2	30	3±0,15	1,0	0,5	0,05
-01	СпG2(1,8)1,4-В	15+0,4	21,5+0,5	22-0,5	15-0,4	12±0,2	24	5±0,15	1,6		0,03
-02	G 3/4-В	18,5+0,4	27+0,5	30-0,5	20-0,5	17±0,3	32				0,07
-03	G 1-В	25+0,5	34+0,6	36-0,6	24-0,5	21-0,5	40	6±0,15		1,0	0,06

Изм.	Лист	N докум.	Подп.	Дата
Разраб.		Гулина		09.87
Пров.		Иосилевич		09.87
Т.контр.				
Н.контр.		Иосилевич		09.87
Утв.				

УСГ 1.02.11

Гайка накидная

Лит.	Масса	Масштаб
Н	см табл	—

Лист | Листов 1

Шестигранник S-5 ГОСТ 8560-78 / 45-В ГОСТ 1051-73

Институт МосгазНИИпроект

Копировал: Родин

Формат А4

Инв. N подл. | Подпись и дата | Взам. инв. N | Инв. N дубл. | Подпись и дата

Т. п. 903-1-34.87 ал.2

Формат	Зона	Поз.	Обозначение	Наименование	Кол.	Примечание
				Документация		
А3			УСГ 1.03.00СБ	Сборочный чертеж		
				Детали		
А4		1	УСГ 1.03.01	Трубка	1	
А4		2	УСГ 1.03.02	Трубка	2	
А4		3	УСГ 1.03.03	Крышка	1	
А4		4	УСГ 1.03.04	Бобышка	1	
Б4		5	УСГ 1.03.05	Труба		
				Труба 38×2,5 ГОСТ 8732-78		
				В 20 ГОСТ 8731-74		
				L = 85-0,9	2	0,19 кг
Б4		6	УСГ 1.03.06	Прокладка		
				Пластина 1,		
				лист МБС-Н-2		
				ГОСТ 7338-77		
				Ф(50×40)	2	0,001 кг
Б4		7	УСГ 1.03.07	Стекло		
				сол 12 ГОСТ 15809-70		
				Ф49-0,5	1	0,06 кг
Б4		8		Поплавок		
				Пенополистирол ПС-1		
				ТУ6-05-1178-75		
				Сфера Ф10	1	0,001 кг

Изм	Лист	№ докум.	Подп.	Дата
Разраб.		Гулина		09.87
Пров.		Иосилевич		09.87
Н. контр.		Иосилевич		09.87
Утв.				

УСГ 1.03.00

Конденсатосборник

Лит.	Лист	Листов
И	1	2

институт Мосгазниипроект

Копировал Родин Формат А4

Инв. № подл. | Подп. и дата | Взам. инв. № | Инв. № дубл. | Подп. и дата

Формат	Зона	Поз.	Обозначение	Наименование	Кол.	Примечание
				Стандартные изделия		
		9		Фланец 4-32-25 ст 25		
				ГОСТ 12820-80	2	
		10		Баллон 3-50		
				ГОСТ 15860-84	1	

Изм	Лист	№ докум.	Подп	Дата

УСГ 1.03.00

Лист 2

Копировал: Родин Формат А4

Инв. № подл. | Подп. и дата | Взам. инв. № | Инв. № дубл. | Подп. и дата

УСГ1.03.00СБ

Т.п. 505-1-34.87 ал.2

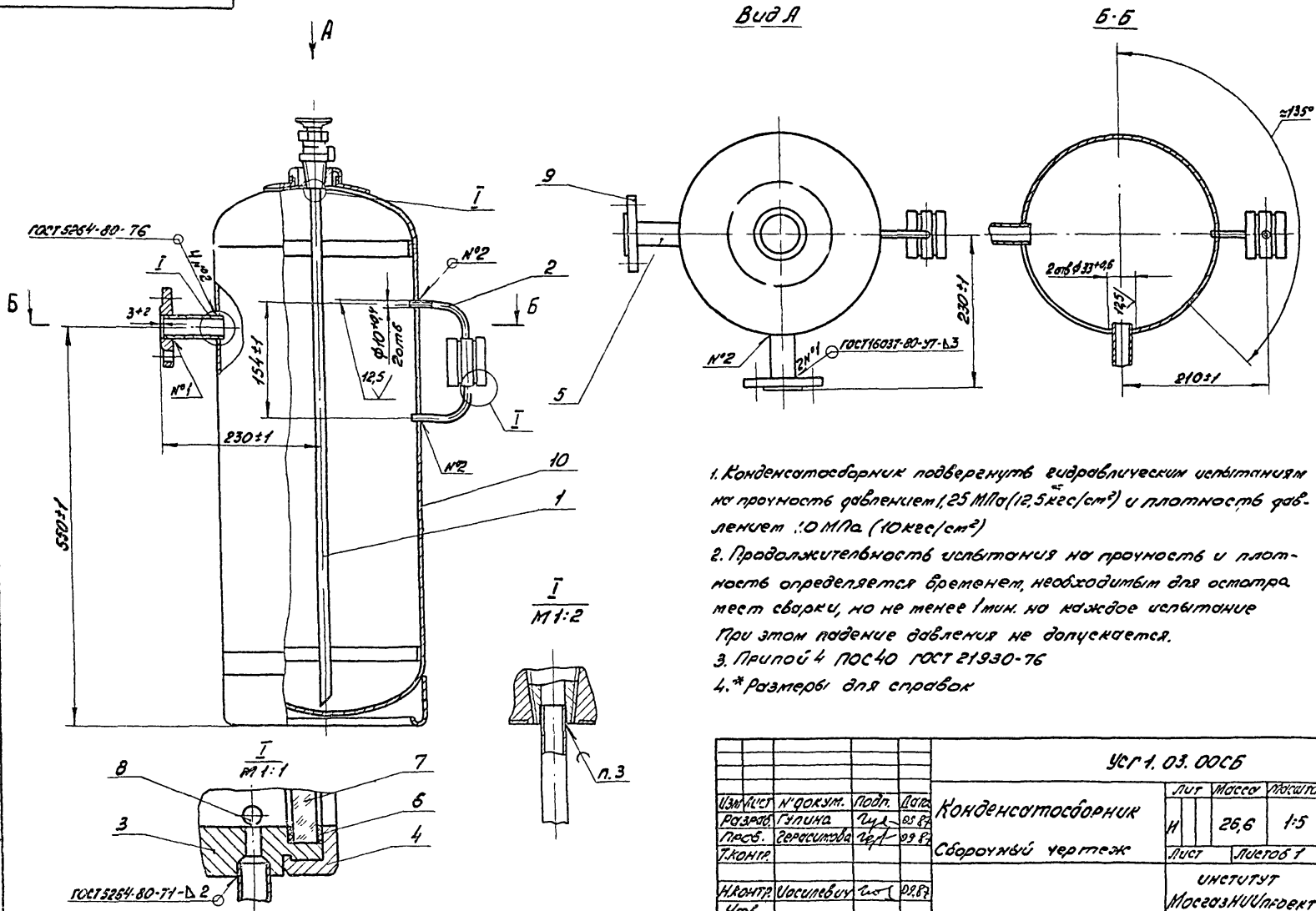

1. Конденсатосборник подвергнуть гидравлическим испытаниям на прочность давлением 1,25 МПа (12,5 кгс/см²) и плотность давлением 1,0 МПа (10 кгс/см²)
2. Продолжительность испытания на прочность и плотность определяется временем, необходимым для осмотра мест сварки, но не менее 1 мин. на каждое испытание. При этом падение давления не допускается.
3. Припой 4 ПОС40 ГОСТ 21930-76
4.* Размеры для справок

					УСГ1.03.00СБ			
Изм.	Лист	N докум.	Подп.	Дата	Конденсатосборник	Лит	Масса	Масштаб
Разраб.		Гулина		09.87		Н	26,6	1:5
Пров.		Герасимова		09.87	Сборочный чертеж	Лист	Листов 1	
Т.контр.								
Н.контр.		Иосилевич		09.87		Институт МосгазНИИпроект		
Утв.								

Копировал: Родин. Формат А3

Инв.№подл. | Подп. и дата | Взам.инв.№ | Инв.№дубл. | Подп. и дата

УСГ 1.03.01

Т.п. 905-1-34.87 ал.2

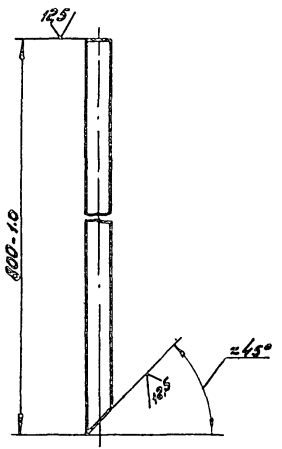

Изм	Лист	N докум.	Подпись	Дата
Разраб.		Гулина		09.87
Пров.		Иосилевич		09.87
Т.контр.				
Н.контр.		Иосилевич		09.87
Утв.				

УСГ 1.03.01

Трубка

Лит	Масса	Масштаб
Н	0,41	1:2

Лист | Листов 1

Труба ДКРНП 14×1,5 ГОСТ 494-76

Институт Мосгаз НИИпроект

Формат А4

Инв. № подл. | Подпись и дата | Взам. инв. № | Инв. № дубл. | Подпись и дата

УСГ 1.03.02

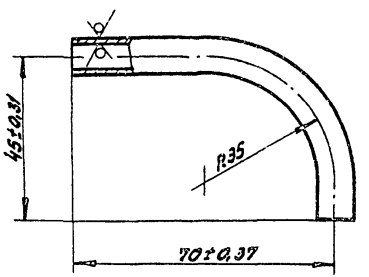

Изм	Лист	N докум.	Подп.	Дата
Разраб.		Гулина		09.87
Пров.		Иосилевич		09.87
Т.контр.				
Н.контр.		Иосилевич		09.87
Утв.				

УСГ 1.03.02

Трубка

Лит	Масса	Масштаб
Н	0,04	1:1

Лист | Листов 1

Труба 10×2,0 ГОСТ 8734-75 / В10 ГОСТ 8733-74

Институт Мосгаз НИИпроект

Копировал: Родин

Формат А4

Инв. № подл. | Подпись и дата | Взам. инв. № | Инв. № дубл. | Подпись и дата

УСГ1.03.03

12,5

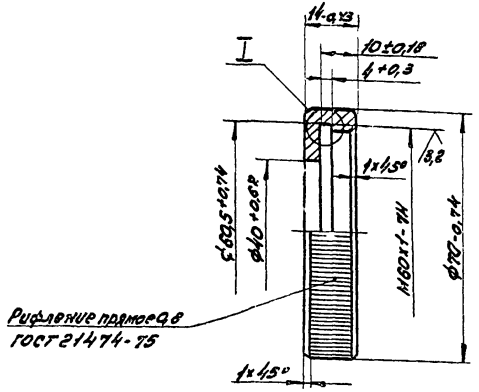

I
М2:1

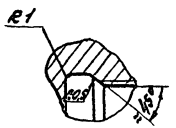

Изм.	Лист	N докум.	Подп.	Дата	Усг1.03.03	
Разраб.		Гулина		09.87	Крышка	Лит. Масса 0,13 Масштаб 1:1
Пров.		Шосицевич		09.87		Лист Листов 1
Т.контр.						
ГИП						
Н.контр.		Шосицевич		09.87	Ст3сп4 ГОСТ 380-71	Институт Мосгазниипроект
Утв.						

Копировал: Родина Формат А4

Инв.N подл. | Подп. и дата | Взам.инв.N | Инв.N дубл. | Подп. и дата

Т.п. 903-1-34.87 ал 2

УСГ1.03.04

12,5

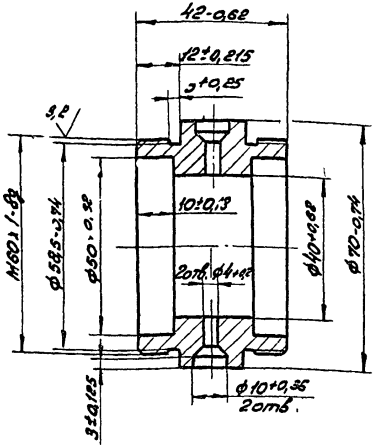

Изм.	Лист	N докум.	Подп.	Дата	Усг1.03.04	
Разраб.		Гулина		09.87	Бобышка	Лит. Масса 0,5 Масштаб 1:1
Пров.		Шосицевич		09.87		Лист Листов 1
Т.контр.						
ГИП						
Н.контр.		Шосицевич		09.87	Ст3сп4 ГОСТ 380-71	Институт Мосгазниипроект
Утв.						

Копировал: Родина Формат А4

Инв.N подл. | Подп. и дата | Взам.инв.N | Инв.N дубл. | Подп. и дата

Т.п. 905-1-34.87 ал.2

Формат	Зона	Поз.	Обозначение	Наименование	Кол.	Примечание
				Документация		
А2			УСГ1.04.00 СБ	Сборочный чертеж		
				Сборочные единицы		
А4		1	УСГ1.04.01.02	Гребенка	1	
А4		2	УСГ1.04.02.00	Переходнук	1	
А4		3	УСГ1.04.03.00	Переходник	2	
				Детали		
А4		4	УСГ1.04.04	Заглушка	1	
А4		5	УСГ1.04.05	Заглушка	1	
А4		6	УСГ1.27-01	Прокладка	6	
		7	-04	Прокладка	3	
		8	-07	Прокладка	1	
				Стандартные изделия		
		9		Вентиль цапковый		
				исполнение 3, Ду 10		
				ГОСТ 10.094-75	3	
		10		Болт М16×60.58.016		
				ГОСТ 7798-70	4	
		11		Гайка М16.5.016		
				ГОСТ 5915-70	4	

Инв.№ подл. | Подпись и дата | Взам. инв.№ | Инв.№ дубл. | Подпись и дата | Подпись и дата

Изм.	Лист	№ докум.	Подп.	Дата
Разраб.		Гулина		09.87
Провер.		Носилевич		09.87
Н.контр.		Носилевич		09.87
Утв.				

Коллектор

УСГ1.04.00

Лит.	Лист	Листов
И		1

Институт МосгазНИИпроект

Копировал: Ка 1 Формат А4

Формат	Зона	Поз.	Обозначение	Наименование	Кол.	Примечание
				Документация		
А3			УСГ1.04.01.00 СБ	Сборочный чертеж		
				Детали		
А4		1	УСГ1.04.01.01	Труба	1	
А4		2	УСГ1.04.01.02	Труба	1	
		3	-01	Труба	2	
А4		4	УСГ1.02.10	Ниппель	3	
А4		5	УСГ1.02.11	Гайка накидная	3	
				Стандартные изделия		
		6		Фланец 1-25-10 ст25 ГОСТ 12820-80	2	

Инв.№ подл. | Подпись и дата | Взам. инв.№ | Инв.№ дубл. | Подпись и дата | Подпись и дата

Изм.	Лист	№ докум.	Подп.	Дата
Разраб.		Гулина		09.87
Провер.		Носилевич		09.87
Н.контр.		Носилевич		09.87
Утв.				

Гребенка

УСГ1.04.01.00

Лит.	Лист	Листов
И		1

Институт МосгазНИИпроект

Формат А4

УСГ 1.04.00СБ

Т.п. 905-1-34.87 ал 2

Инв.№подл. | Подп. и дата | Взам.инв.№ | Инв.№дубл. | Подп. и дата

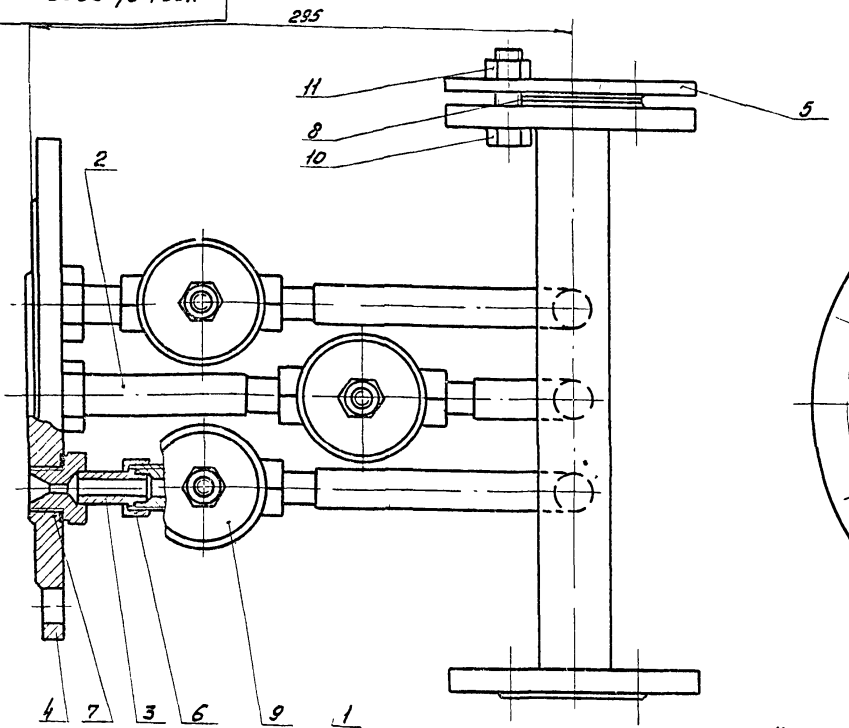

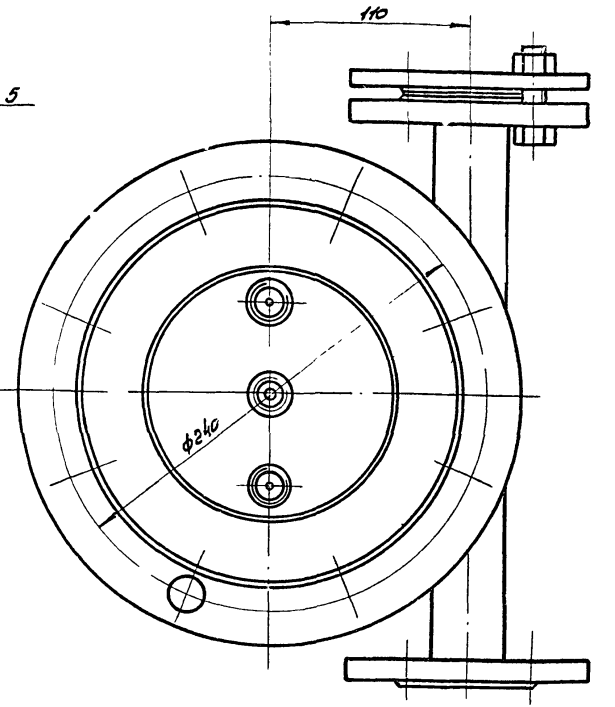

2. Продолжительность испытания на прочность и плотность определяется временем, необходимым для осмотра тест сборки но не менее 1 мин. на каждое испытание. При этом падение давление не допускается

3. Размеры для справок

1. Катушку подвергнуть гидравлическим испытаниям на прочность давлением 1,25 МПа (12,5 кгс/см²) и плотность давлением 1,0 МПа (10 кгс/см²)

					УСГ 1.04.00СБ		
Изм.	Лист	№ докум.	Подп.	Дата	Коллектор Сборочный чертеж	Лит	Масса	Масштаб
Разраб.		Мочин		09.87		И	14,7	1:2
Пров.		Осипевич		09.87		Лист	Листов 1	
Т.контр.						Институт Мосгазниипроект		
Н.контр.		Осипевич		09.87				
Утв.								

Копировал: Родин

Формат А3

УСГ 1.04.01.00СБ

Т.п. 905-1-34.87 ал.2

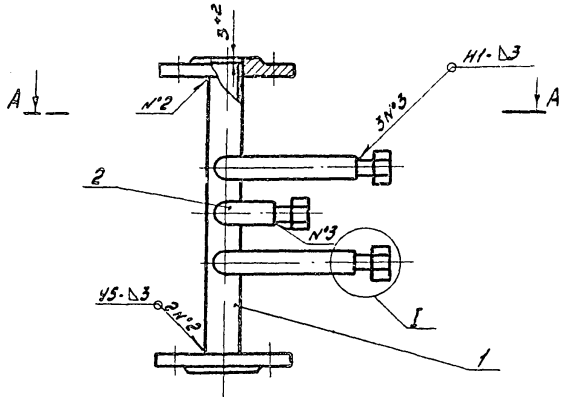

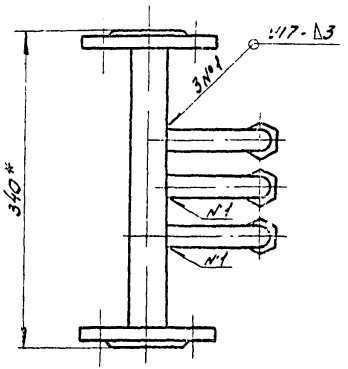

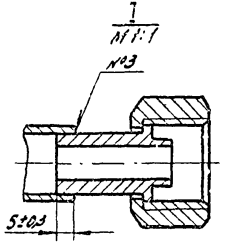

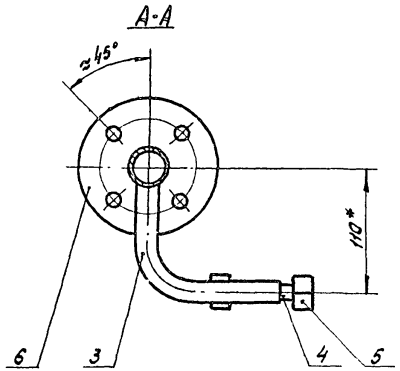

1 Сварные швы по ГОСТ 15037-80

2 *Размеры для справок

				УСГ 1.04.01.00СБ	
Изм.	Лист	№ докум.	Подп.	Дата	Гребенка Сборочный чертеж
Разраб.		Мочун		09.87	
Пров.		Иосилевич		09.87	
Т.контр.					
Н.контр.		Иосилевич		09.87	
Утв.					

Лит	Масса	Масштаб
И	4,8	1:4
Лист	Листов 1	

Институт Мосгазниипроект

Копировал: Радин

Формат А3

Инв.№ подл. | Подпись и дата | Взам.инв.№ | Инв.№ дубл. | Подпись и дата

Т.п. 9С5-1-34.87 ал 2

УСГ1 04 01 01

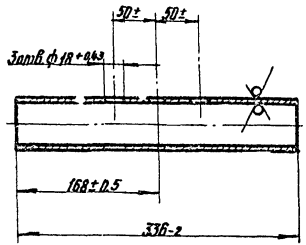

Изм.	Лист	№ докум.	Подп.	Дата
Разраб.		Гулина		09.87
Провер.		Васильевич		09.87
Т. контр.				
Н. контр.		Васильевич		09.87
Утв.				

Труба

Труба 32×2,5 ГОСТ 8732-78 / В10 ГОСТ 8733-74

Лит.	Масса	Масштаб
И	0,60	1:4

Лист 1 Листов 1

Институт Мосгазпроект

Формат А4

УСГ1 04 01 02

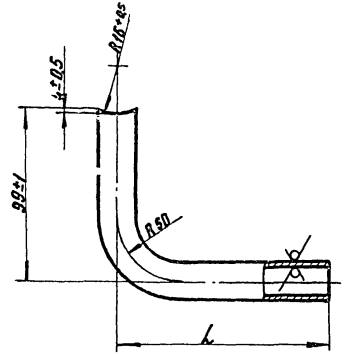

Обозначение	L, мм	Масса, кг
УСГ1. 04. 01. 02	67±1	0,16
—01	145±1	0,24

Изм.	Лист	№ докум.	Подп.	Дата
Разраб.		Гулина		09.87
Провер.		Васильевич		09.87
Т. контр.				
ГИП				
Н. контр.		Васильевич		09.87
Утв.				

Труба

Труба 22×2,0 ГОСТ 8734-75 / В10 ГОСТ 8733-74

Лит.	Масса	Масштаб
И	См. табл	—

Лист Листов 1

Институт Мосгазпроект

Копировал: Карпинова

Формат А4

Инв. № подл. | Подпись и дата | Взам. инв. № | Инв. № дубл. | Подпись и дата

Т.п 905-1-34.87 ол 2.

Формат	Зона	Поз.	Обозначение	Наименование	Кол.	Примечание
				Документация		
А4			УСГ1.04.02.00	Сборочный чертеж		
				Детали		
А4		1	УСГ1.04.02.01	Форсунка	1	
Б4		2	УСГ1.04.02.02	Труба		
				Труба 22×2 ГОСТ 8734-75 / В10 ГОСТ 8733-74		
				L=83-0.87	1	0,08кг
А4		3	УСГ1.02.10	Ниппель	1	
А4		4	УСГ1.02.11	Гайка накидная	1	

Инв. № подл. | Подп. и дата | Взам. инв. № | Инв. № дубл. | Подп. и дата

Изм	Лист	№ докум.	Подп.	Дата
Разраб.		Гулина		09.87
Пров.		Иосилевич		09.87
ГИП				
Н.контр.		Иосилевич		09.87
Утв.				

УСГ1.04.02.00

Переходник

Лит	Лист	Листов
U		1

Институт МосгазНИИпроект

Копировал: Родин

Формат А4

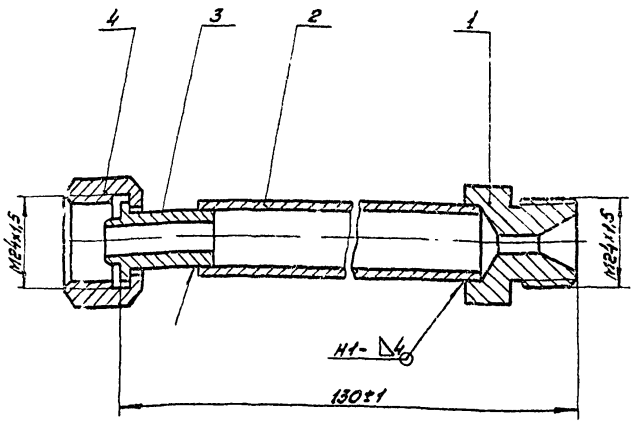

1. Сварные швы по ГОСТ 16037-80
2. Размеры для справок

Инв. № подл. | Подп. и дата | Взам. инв. № | Инв. № дубл. | Подп. и дата

Изм	Лист	№ докум.	Подп.	Дата
Разраб.		Гулина		09.87
Пров.		Иосилевич		09.87
Т.контр.				
ГИП		Иосилевич		09.87
Н.контр.		Иосилевич		09.87
Утв.				

УСГ1.04.02.00СБ

Переходник
Сборочный чертеж

Лит	Масса	Масштаб
U	0,3	1:1

Лист | Листов 1

Институт МосгазНИИпроект

Копировал: Родин

Формат А4

УСГ 1.04.02.01

Т.п. 905-1-34.87 ал 2

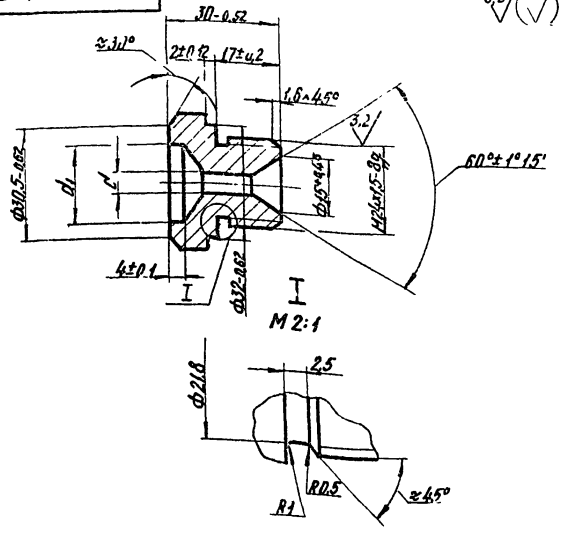

Обозначение	Размеры, мм		Масса, кг
	d	d_1	
УСГ 1.04.02.01	$6^{+0,3}$	$22,5^{+0,52}$	0,12
—01	$2,5^{+0,25}$	$18^{+0,43}$	0,13

Изм.	Лист	№ докум.	Подп.	Дата
Разраб.		Гулина		09.87
Провер.		Иосилевич		09.87
Т. контр.				
Н. контр.		Иосилевич		09.87
Утв.				

УСГ1.04.02.01

Форсунка

Лит.	Масса	Масштаб
И	Сн. табл.	—

Лист | Листов 1

Шестигранник 32-5 ГОСТ 6560-78
25-8 ГОСТ 1051-73

Институт МосгазНИИпроект

формат А4

УСГ 1.04.03.00

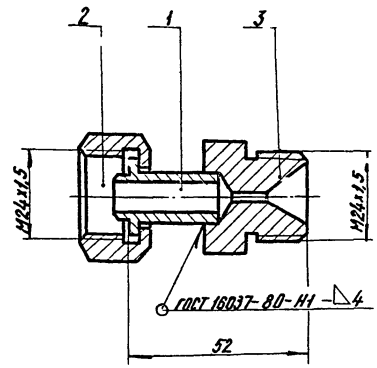

Размеры для справки

Формат	Зона	Поз.	Обозначение	Наименование	Кол.	Примечание
				Детали		
11		1	УСГ1. 02.10	Ниппель	1	
11		2	УСГ1. 02.11	Гайка накидная	1	
11		3	УСГ1. 04.02.01	Форсунка	1	

Изм.	Лист	№ докум.	Подп.	Дата
Разраб.		Гулина		09.87
Пров.		Иосилевич		09.87
Т. контр.				
Н. контр.		Иосилевич		09.87
Утв.				

УСГ1.04.03.00

Переходник

Лит.	Масса	Масштаб
И	0,22	1:1

Лист | Листов 1

Институт МосгазНИИпроект

копировал: Bal

формат А4

Инв. № подл. | Подпись и дата | Взам. инв. № | Инв. № дубл. | Подпись и дата

Т. п. 905-1-34.87 ал. 2

УСГ 1.04.04

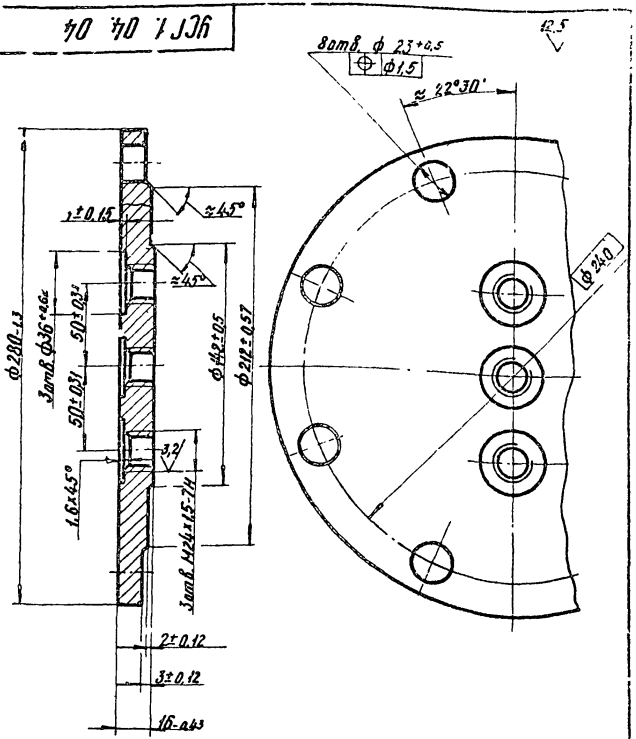

Изм.	Лист	№ докум.	Подп.	Дата	Заглушка	Лит. / Масса / Масштаб
Разраб.		Гулина		09.84		И / 6.0 / 1:2
Провер.		Васильевич		09.84		Лист / Листов 1
Т. контр.						Институт Мосгазпроект
Н. контр.		Васильевич		09.84	Сталь 25-Б ГОСТ 1050-74	
Утв.						

Инв. № подл. | Подпись и дата | Взам. инв. № | Инв. № дубл. | Подпись и дата

Копировал

Формат А4

УСГ 1.04.05

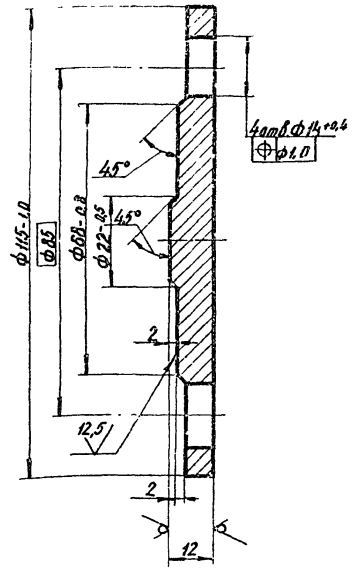

Изм.	Лист	№ докум.	Подп.	Дата	Заглушка	Лит. / Масса / Масштаб
Разраб.		Шакин		02.87		И / 0.67 / 1:1
Провер.		Васильевич		02.87		Лист / Листов 1
Т. контр.						Институт Мосгазпроект
Н. контр.		Васильевич		02.87	Сталь 25-Б ГОСТ 1050-74	
Утв.						

Инв. № подл. | Подпись и дата | Взам. инв. № | Инв. № дубл. | Подпись и дата

Копировал

Формат А4

Т.п. 905-1-34.87 ал.2

Формат	Зона	Поз.	Обозначение	Наименование	Кол.	Примечание
				Документация		
А4			УСГ 1.05.00СБ	Сборочный чертеж		
				Детали		
А4		1	УСГ 1.05.01	Пластина	1	
А4		2	УСГ 1.05.02	Косынка	4	
Б4		3	УСГ 1.05.03	Труба		
				Труба 38х2,5 ГОСТ 8732-78 / В20 ГОСТ 8731-74		
				L = 80-0,7	1	0,18кг
Б4		4	УСГ 1.05.04	Труба		
				Труба 57х3,0 ГОСТ 8732-78 / В20 ГОСТ 8731-74		
				L = 189-1,5	1	0,76кг
				Стандартные изделия		
				Фланцы ГОСТ 12820-80		
		5		2-32-10	1	
		6		1-50-10	1	
		7		Переход К 57х4-38х2,0 ГОСТ 17378-83	1	

Инв.№ подл. | Подпись и дата | Взам.инв.№ | Инв.№ дубл. | Подпись и дата

Изм.	Лист	№ докум.	Подп.	Дата
Разраб.		Гулина		09.87
Провер.		Васильевич		09.87
Н.контр.		Васильевич		09.87
Утв.				

УСГ 1.05.00

Стояк паровой фазы

Лит.	Лист	Листов
Н		1

Институт Мосгазниипроект

Копировал: Гаврилова Формат А4

УСГ 1.05.00СБ

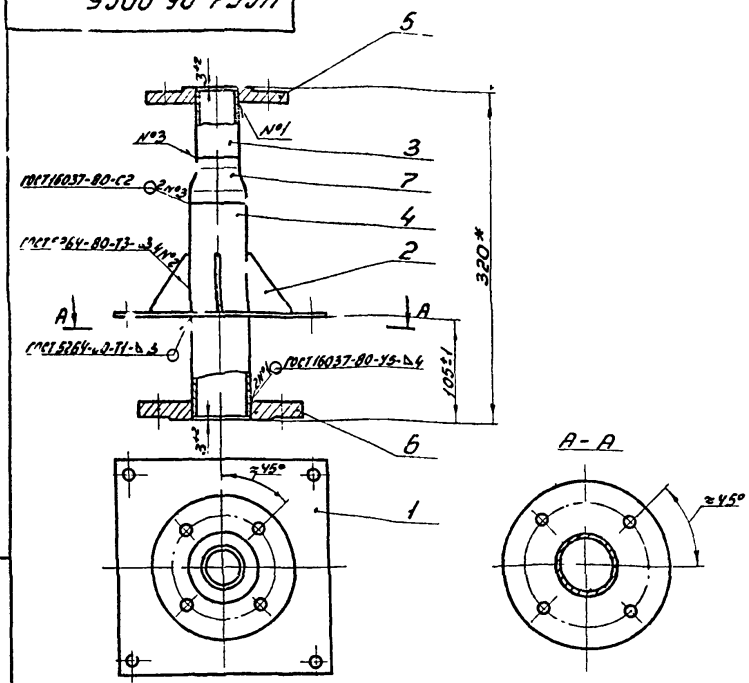

1. Стояк паровой фазы подвергнуть гидравлическим испытаниям на прочность давлением 0,30 МПа (3,0 кгс/см²) и плотность давлением 0,1 МПа (1 кгс/см²).
2. Продолжительность испытания на прочность и плотность определяется временем, необходимым для осмотра мест сварки, но не менее 1 мин. на каждое испытание. При этом падение давления не допускается.
3. * Размеры для справок.

Инв.№ подл. | Подпись и дата | Взам.инв.№ | Инв.№ дубл. | Подпись и дата

Изм.	Лист	№ докум.	Подп.	Дата
Разраб.		Гулина		09.87
Провер.		Васильевич		09.87
Т.контр.				
Н.контр.		Васильевич		09.87
Утв.				

УСГ 1.05.00СБ

Стояк паровой фазы

Сборочный чертеж

Лит.	Масса	Масштаб
Н	5,8	1:4
Лист	Листов 1	

Институт Мосгазниипроект

Копировал: Гаврилова Формат А4

Т.п. 905-1-34.87 ал.2

УСГ1.05.01

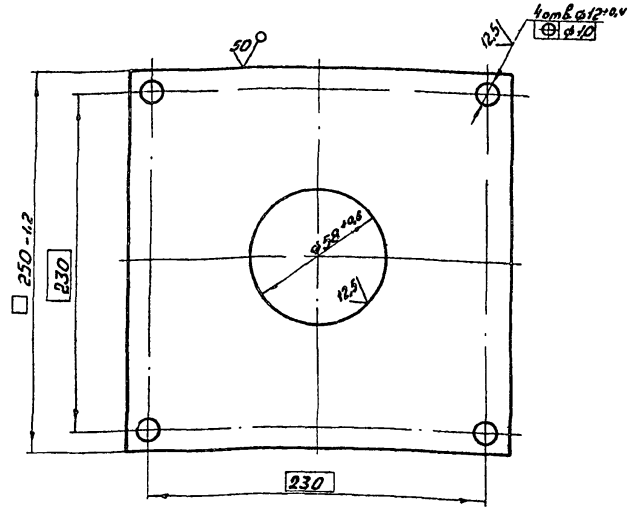

Изм.	Лист	№ докум.	Подп.	Дата
Разраб.		Мачун		09.87
Провер.		Усилевич		09.87
Т.контр.				
Н.контр.		Усилевич		09.87
Утв.				

УСГ1.05.01

Пластина

Лит.	Масса	Масштаб
Н	1,0	1:2
Лист	Листов 1	

Лист 6-ПН-4,0 ГОСТ 19903-74
Ст3 ГОСТ 14637-79

Институт Мосгазниипроект

Копировал: Гаврилова Формат А4

Инв.№ подл. | Подпись и дата | Взам.инв.№ | Инв.№ дубл. | Подпись и дата

УСГ1.05.02

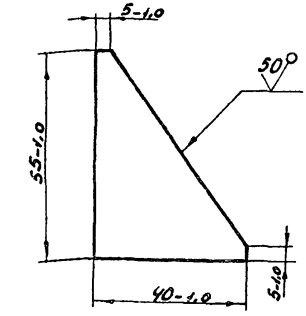

Изм.	Лист	№ докум.	Подп.	Дата
Разраб.		Мачун		09.87
Провер.		Усилевич		09.87
Т.контр.				
Н.контр.		Усилевич		09.87
Утв.				

УСГ1.05.02

Косынка

Лит.	Масса	Масштаб
Н	0,04	1:1
Лист	Листов 1	

Лист 6-ПН-4,0 ГОСТ 19903-74
Ст3 ГОСТ 14637-79

Институт Мосгазниипроект

Копировал: Гаврилова Формат А4

Инв.№ подл. | Подпись и дата | Взам.инв.№ | Инв.№ дубл. | Подпись и дата

Т.п. 905-1-34.87 ал 2

Формат	Зона	Поз.	Обозначение	Наименование	Кол.	Примечание
				Документация		
А3			УСГ1.06.00 СБ	Сборочный чертеж		
				Детали		
А4		1	УСГ1.06.01	Труба	1	
А4		2	УСГ1.06.02	Труба	1	
А4		3	УСГ1.06.03	Ниппель	1	
А4		5	УСГ1.02.11	Гайка накидная	1	
А4		6	УСГ1.05.01	Пластина	1	
А4		7	УСГ.05.02	Косынка	4	
				Стандартные изделия		
				Фланцы ГОСТ 12820-80		
		10		2-25-10 Ст 25	1	
		11		1-50-10 Ст 25	1	

Инв.№ подл. | Подпись и дата | Взам. инв.№ | Инв.№ дубл. | Подпись и дата

Нач.	Лист	№ докум.	Подп.	Дата	УСГ1.06.00
Разраб.		Мочин		09.87	
Провер.		Носылевич		09.87	Стояк жидкой фазы
Н. контр.		Носылевич		09.87	Лит. И; Масса; Масштаб 1
Утв.					Институт Мосгазниипроект

Формат А4

УСГ1.06.01

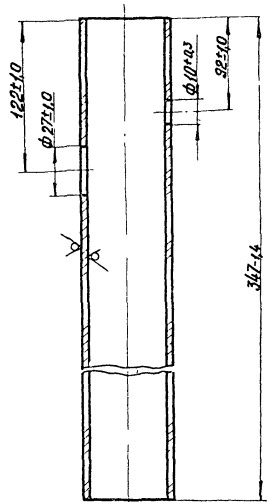

Нач.	Лист	№ докум.	Подп.	Дата	Труба
Разраб.		Мочин		09.87	
Провер.		Носылевич			
Т. контр.					
Н. контр.		Носылевич		09.87	Труба 57х3,0 ГОСТ 8732-78 / В20 ГОСТ 8731-74
Утв.					

Лит. И; Масса 1,4; Масштаб 1:2

Лист; Листов 1

Институт Мосгазниипроект

Копировал: Ка 1

Формат А4

УСГ1.06.00С6

Т. п. 905-1-34 87 ал 2

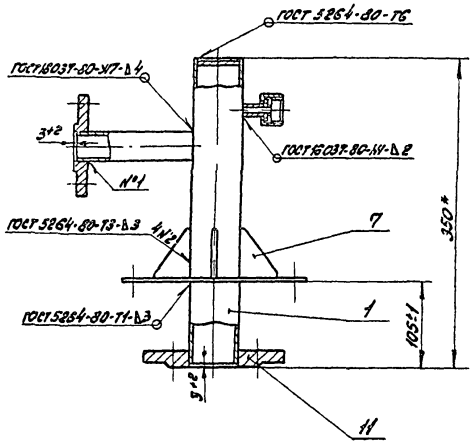

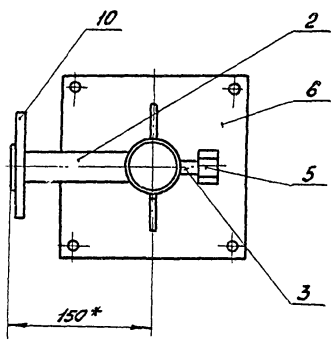

Вид А

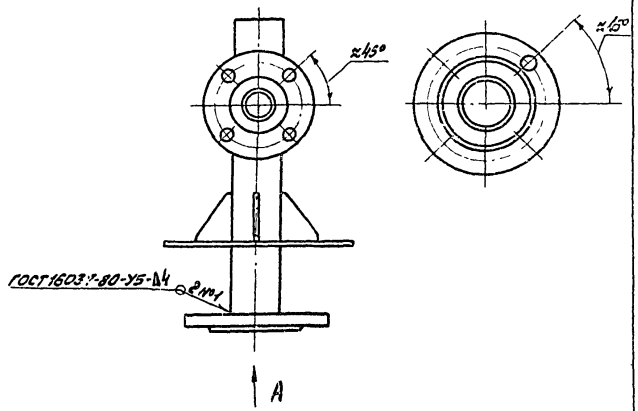

1. Патрубок подвергнуть гидравлическим испытаниям на прочность давлением 1,25 МПа (12,5 кгс/см²) и плотность давлением 1,0 МПа (10 кгс/см²)
2. Продолжительность испытания на прочность и плотность определяется временем, необходимым для осмотра мест сварки, но не менее 1 мин. на каждое испытание. При этом падение давления не допускается
3.* Размеры для справок.

Изм.	Лист	№ докум.	Подп.	Дата	УСГ1.06.00С6			
Разраб.		Мачин		09.87	Стояк жидкой фазы Сборочный чертеж	Лит.	Масса	Масштаб
Пров.		Иосилевич		09.87		Н	7,1	1:4
Т.контр.						Лист	Листов 1	
Н.контр.		Иосилевич		09.87		Институт Мосгазниипроект		
Утв								

Копировал: Родин

Формат А3

Инв.№ подл.	Подп. и дата	Взам.инв.№	Инв.№ дубл.	Подпись и дата

Т. п. 905-1-34.87 ал 2

УСГ 1.06.02

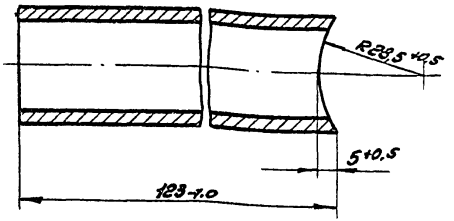

Изм.	Лист	N докум.	Подп.	Дата
Разраб.		Мачин		09.87
Пров.		Иосилевич		09.87
Т. контр.				
Н. контр.		Иосилевич		09.87
Утв.				

УСГ 1.06.02

Труба

Лит	Масса	Масштаб
И	0,25	1:1

Лист | Листов 1

Труба 32×2,5 ГОСТ 8732-78
В20 ГОСТ 8733-74

Институт Мосгазниипроект

Копировал: Родин

Формат А4

Инв. N подл. | Подпись и дата | Взам. инв. N | Инв. N дубл. | Подпись и дата

УСГ 1.06.03

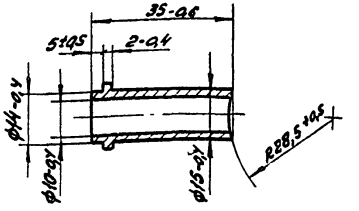

Изм.	Лист	N докум.	Подп.	Дата
Разраб.		Мачин		09.87
Пров.		Иосилевич		09.87
Т. контр.				
Н. контр.		Иосилевич		09.87
Утв.				

УСГ 1.06.03

Ниппель

Лит.	Масса	Масштаб
И	0,03	1:1

Лист | Листов 1

Сталь 20-4-Б ГОСТ 1050-74

Институт Мосгазниипроект

Копировал Родин

Формат А4

Инв. N подл. | Подпись и дата | Взам. инв. N | Инв. N дубл. | Подпись и дата

Т.п 905-1-34.87 ал 2

Формат	Зона	Поз.	Обозначение	Наименование	Кол.	Примечание
				Документация		
А3			УСГ 1.07. ОПСБ	Сборочный чертеж		
				Детали		
А4		1	УСГ 1. 07. 01	Труба	1	
А4		2	УСГ 1. 07. 02	Труба	1	
Б4		3	УСГ 1. 07 03	Труба L=67-0,5		
				Труба 4,5х3,0 ГОСТ 8732-78 В10 ГОСТ 8731-74	1	0,2 кг
А4		4	УСГ 1. 07. 04	Труба	1	
		5	-01	Труба	1	
А4		6	УСГ 1. 07. 06	Ниппель	1	
А4		7	УСГ 1. 07. 07	Штуцер	1	
А4		8	УСГ 1. 07. 08	Штуцер	1	
		9	-01	Штуцер	1	
А4		10	УСГ 1. 07. 09	Трубка	1	
А4		11	УСГ 1. 05. 01	Пластина	1	
А4		12	УСГ 1. 05. 02	Косынка	4	
				Стандартные изделия		
				Фланцы ГОСТ 12820-80		
		14		2-25-10 ст 25	1	
		15		1-40-10 ст 25	1	
		16		1-50-10 ст 25	1	
		17		1-80-1- ст 25	1	

Инв.№ подл. | Подпись и дата | Взам.инв.№ | Инв.№ дубл. | Подпись и дата

Изм.	Лист	№ докум.	Подпись	Дата
Разраб.	Мокин			02.87
Пробер	Посилевич			02.87
Н.контр.	Посилевич			02.87
Утв.				

УСГ 1.07.00

Стояк выходной

Лит.	Масса	Масштаб
И		
Лист 1	Листов 2	

Институт Мосгазпроект

Формат А4

Формат	Зона	Поз.	Обозначение	Наименование	Кол.	Примечание
				Отводы ГОСТ 17375-83		
		20		90° 4,0х2,5	1	
		21		90° 57х3,0	1	
		22		Переход К89х3,5-45х2,5 ГОСТ 17378-83	1	

Инв.№ подл. | Подпись и дата | Взам.инв.№ | Инв.№ дубл. | Подпись и дата

Изм.	Лист	№ докум.	Подп.	Дата

УСГ 1. 07. 00

Лист 2

Копировал: [illegible]

Формат А4

УСГ 1.07.00 СБ

Т.п. 905-1-34.87 ал 2

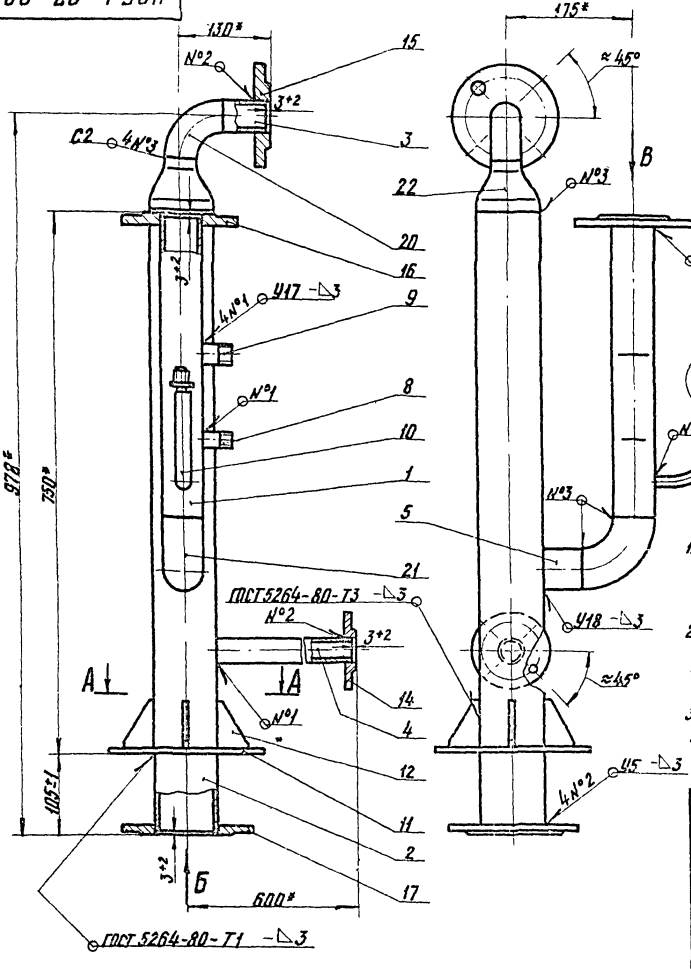

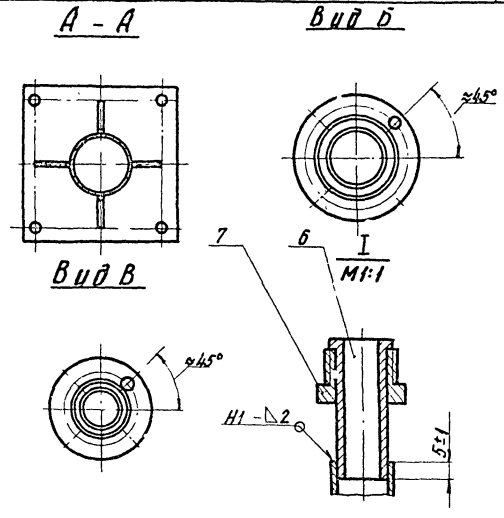

1. Стояк выходной подвергнуть гидравлическим испытаниям на прочность давлением 0,45 МПа (4,5 кгс/см²) и плотность давлением 0,3 МПа (30 кгс/см²).
2. Продолжительность испытания на прочность и плотность определяется временем для осмотра мест сварки, но не менее 1 мин. на каждое испытание. При этом падение давления не допускается
3. Неуказанные сварные швы по ГОСТ 16037-80
4. * Размеры для справок

					УСГ 1.07.00 СБ			
Изм	Лист	№ докум.	Подп.	Дата	Стояк выходной	Лит.	Масса	Масштаб
Разраб.		Мочин		09.87		И	20,6	1:5
Провер.		Носилевич		09.87	Сборочный чертеж	Лист	Листов 1	
Т.контр.						Институт		
Н.контр.		Носилевич		09.87		МосгазНИИпроект		
Утв.								

Инв. № подл. | Подпись и дата | Взам. инв. № | Инв. № дубл. | Подпись и дата

копировал: [signature]

формат А3.

Т. п. 905-1-34.87 ал.2

УСГ 1.07.01

12.5

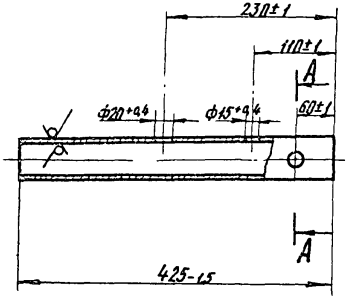

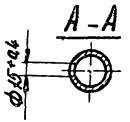

Инв.№подл.	Подпись и дата	Взам.инв.№	Инв.№дубл.	Подпись и дата			
Изм.	Лист	№ докум.	Подп.	Дата	УСГ 1.07.01		
Разраб.		Начин		07.82	Труба	Лит.	Масса	Масштаб
Провер.		Шасилевич		07.82		И	1,7	1:5
Т.контр.						Лист	Листов 1	
Н.контр.		Шасилевич		07.82	Труба 57х3,0 ГОСТ 8732-78 / В20 ГОСТ 8731-74	Институт Мосгазниипроект		
Утв.								

Формат А4

УСГ 1.07.02

12.5

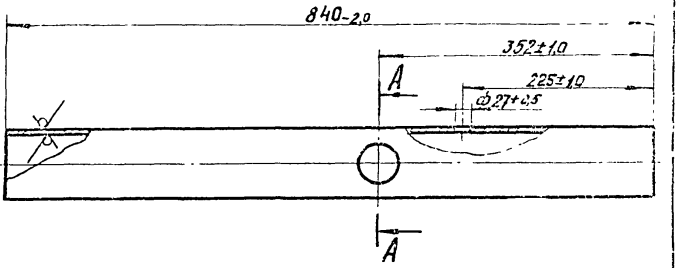

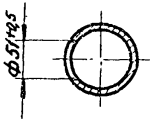

Инв.№подл.	Подпись и дата	Взам.инв.№	Инв.№дубл.	Подпись и дата			
Изм.	Лист	№ докум.	Подп.	Дата	УСГ 1.07.02		
Разраб.		Начин		07.82	Труба	Лит.	Масса	Масштаб
Провер.		Шасилевич		07.82		И	6,4	1:5
Т.контр.						Лист	Листов 1	
Н.контр.		Шасилевич		07.82	Труба 89х3,0 ГОСТ 8732-78 / В20 ГОСТ 8731-74	Институт Мосгазниипроект		
Утв.								

Копировал: Карпинова

Формат А4

Т. п 905-1-34 87 ал 2

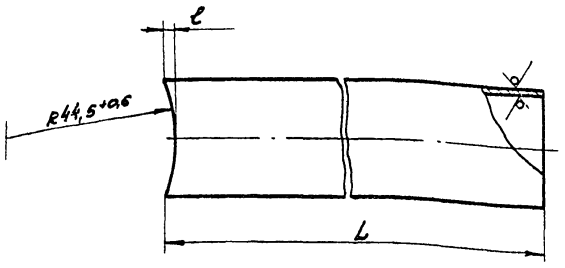

Обозначение	D×S, мм	L, мм	ℓ, мм	Масса, кг
УСГ 1.07.04	32×2,5	565-2,0	3+0,5	1,03
-01	57×3,0	65 0,5	10+0,5	0,26

УСГ 1.07.04

Изм.	Лист	№ докум.	Подп.	Дата
Разраб.		Мачин		09.87
Пров.		Иосилевич		09.87
Т.контр.				
Н.контр.		Иосилевич		09.87
Утв.				

Труба

Лит	Масса	Масштаб
Н	см. табл	–

Лист | Листов 1

Труба D×S ГОСТ 8732-78
В20 ГОСТ 8731-74

Институт Мосгазниипроект

Копировал: Родин. Формат А4

Подпись и дата | Инв. № дубл. | Взам. инв. № | Подпись и дата | Инв. № подл.

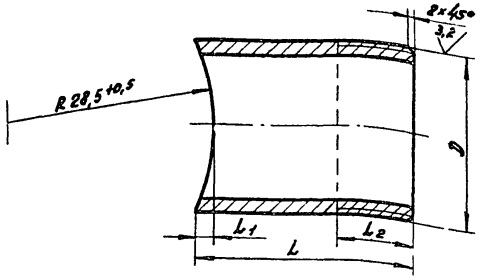

Обозначение	D	D, мм	L, мм	L_1, мм	L_2, мм	Масса, кг
УСГ 1.07.08	G1/2-B	22	64-0,5	2,5-0,2	25+2	0,072
-01	G3/4-B	28	65-0,5	3,5-0,2	30+2	0,104

УСГ 1.07.08

Изм.	Лист	№ докум.	Подп.	Дата
Разраб.		Мачин		09.87
Пров.		Иосилевич		09.87
Т.контр.				
Н.контр.		Иосилевич		09.87
Утв.				

Штуцер

Лит	Масса	Масштаб
Н	см. табл.	–

Лист | Листов 1

Труба D_1×2,5 ГОСТ 8734-75
В20 ГОСТ 8731-74

Институт Мосгазниипроект

Копировал: Родин. Формат А4

Подпись и дата | Инв. № дубл. | Взам. инв. № | Подпись и дата | Инв. № подл.

Т. п. 905-1-34.87 ал.2

УСГ 1.07.06

6,3

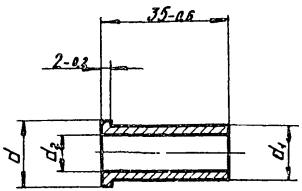

Обозначение	d, мм	d1, мм	d2, мм	Масса, кг
УСГ 1.07.06	18-0,4	15-0,4	10+0,4	0,03
-01	24-0,5	18-0,4	15+0,4	0,025
-02	30-0,5	25-0,5	21+0,5	0,043

Изм.	Лист	№ докум.	Подп.	Дата
Разраб.		Мачин		09.87
Провер.		Насилевич		09.87
Т. контр.				
Н. контр.		Насилевич		09.87
Утв.				

Ниппель

Лит. И | Масса см. табл | Масштаб 1:1

Лист | Листов 1

Сталь 20-4-Б ГОСТ 1050-74

Институт Мосгазниипроект

Формат А4

Инв. № подл. | Подпись и дата | Взам. инв. № | Инв. № дубл. | Подпись и дата

УСГ 1.07.07

12,5

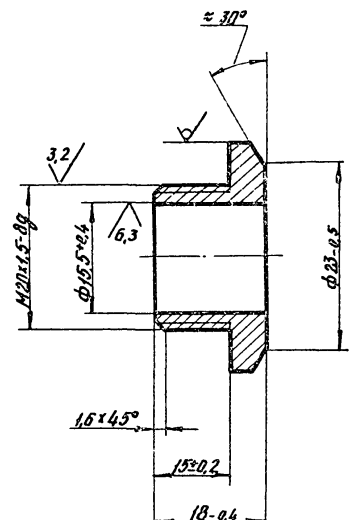

Изм.	Лист	№ докум.	Подп.	Дата
Разраб.		Мачин		09.87
Провер.		Насилевич		09.87
Т. контр.				
Н. контр.		Насилевич		09.87
Утв.				

Штуцер

Шестигранник 45 ГОСТ 1051-73

Лит. И | Масса 0,03 | Масштаб 2:1

Лист | Листов 1

Институт Мосгазниипроект

Копировал: Базы

Формат А4

Инв. № подл. | Подпись и дата | Взам. инв. № | Инв. № дубл. | Подпись и дата

УСГ 1.07.09

125

Т.п. 905-1-34.87. ал 2

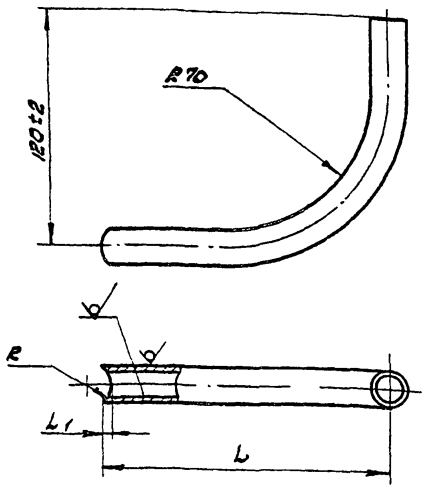

Обозначение	L, мм	L1, мм	R, мм	Масса, кг
УСГ 1.07.09	80±1	1,5±0,5	28,5±0,5	0,10
-01	100±1	3,5±0,5	12,5±0,5	0,12

Инв.№ подл. | Подпись и дата | Взам. инв.№ | Инв.№ дубл. | Подпись и дата

Изм.	Лист	№ докум.	Подп.	Дата
Разраб.	Качин			09.87
Пров.	Иосилевич			09.87
Т.контр.				
Н.контр.	Иосилевич			09.87
Утв.				

УСГ 1.07.09

Трубка

Лит	Масса	Масштаб
И	см. подл.	—

Лист | Листов 1

Институт Мосгазниипроект

Труба 18×1,4 ГОСТ 8734-75
В 20 ГОСТ 8733-74

Копировал: Радин

Формат А4

61

Формат	Зона	Поз.	Обозначение	Наименование	Кол.	Примечание
				Документация		
А3			УСГ 1.08.00СБ	Сборочный чертеж		
				Детали		
А4		1	УСГ 1.08.01	Труба	1	
А4		2	УСГ 1.08.02	Труба	1	
А4		3	УСГ 1.07.06	Ниппель	1	
А4		4	УСГ 1.07.07	Штуцер	1	
А4		5	УСГ 1.07.09-01	Трубка	1	
				Стандартные изделия		
				Фланцы ГОСТ 12820-80		
		6		2-20-10ст25	1	
		7		2-32-10ст25	1	
		8		1-50-10ст25	1	
		9		Переход к57×4,0-38×2,0		
				ГОСТ 17378-83	1	

Инв.№ подл. | Подпись и дата | Взам. инв.№ | Инв.№ дубл. | Подпись и дата

Изм.	Лист	№ докум.	Подп.	Дата
Разраб.	Качин			09.87
Пров.	Иосилевич			09.87
Н.контр.	Иосилевич			09.87
Утв.				

УСГ 1.08.00

Катушка

Лит	Лист	Листов
И		1

Институт Мосгазниипроект

Копировал: Радин

Формат А4

УСГ 1.08.00 СБ

Т.п. 905-1-34.87 ал.2

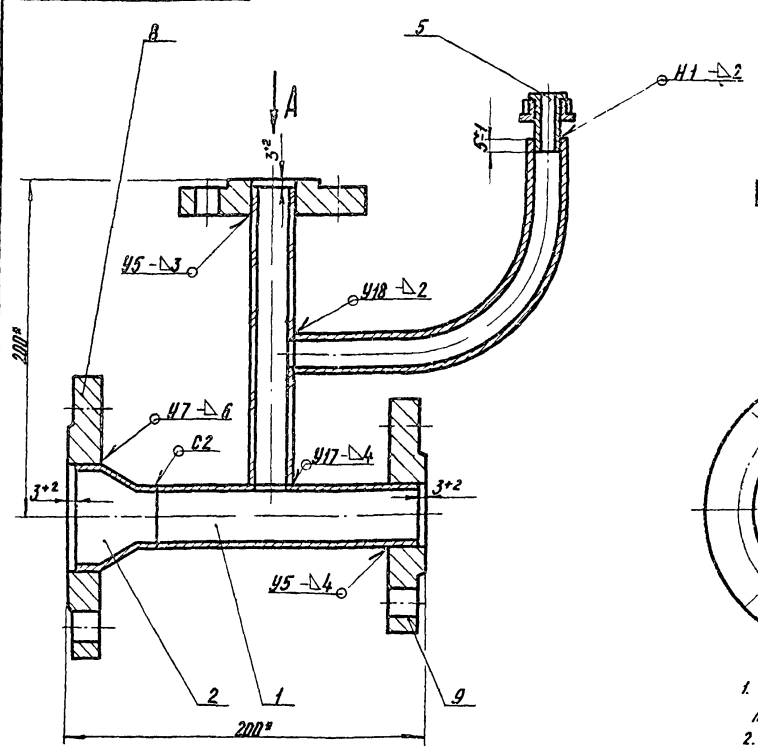

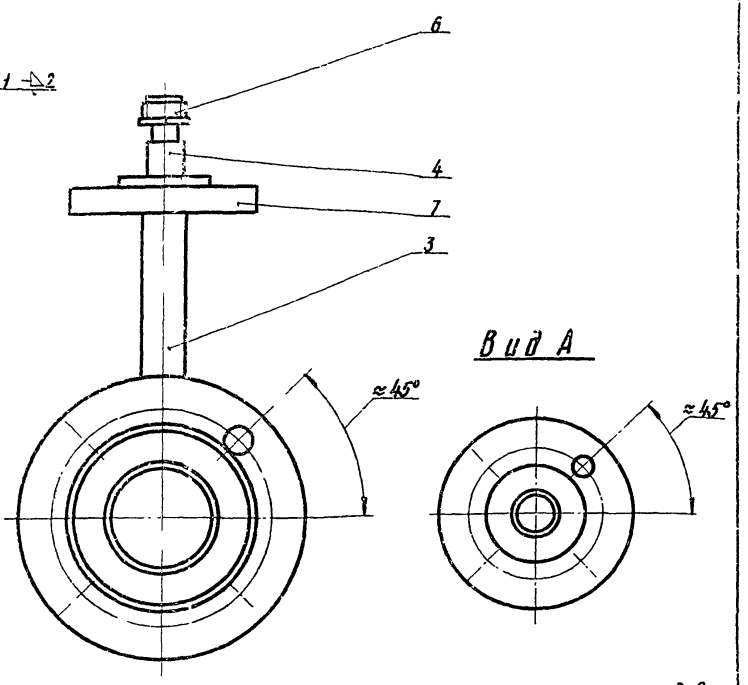

на каждое испытание. При этом падение давления не допускается

3. Сварные швы по ГОСТ 16037-80

4 * Размеры для справок

1. Катушку подвергнуть гидравлическим испытаниям на прочность давлением 1,25 МПа (12,5 кгс/см²) и плотность давлением 1,0 МПа (10 кгс/см²)

2. Продолжительность испытания на прочность и плотность определяется временем необходимым для осмотра мест сварки, но не менее 1 мин.

					УСГ 1.08.00СБ			
Изм	Лист	N Докум	Подп.	Дата	Катушка	Лит.	Масса	Масштаб
Разраб.		Мачин		09.87		И	5,04	1:2
Провер.		Иосилевич		09.87	Сборочный чертеж	Лист	Листов 1	
Т.контр.						Институт Мосгаз НИИпроект		
Н.контр.		Иосилевич		09.87				
Утв.								

Инв. № подл. | Подпись и дата | Взам. инв. № | Инв. № дубл. | Подпись и дата

копировал: [signature]

формат А3

УСГ 1.08.01

125 (√)

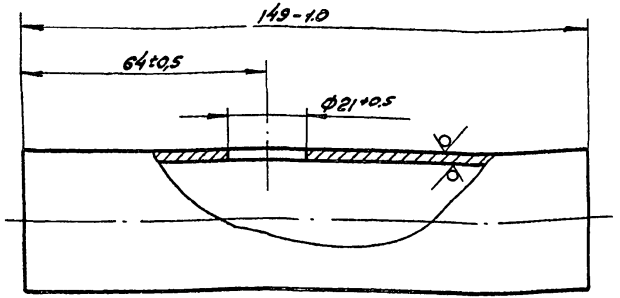

Изм.	Лист	N докум.	Подп.	Дата
Разраб.		Мачун		09.87
Пров.		Иосилевич		09.87
Т.контр.				
Н.контр.		Иосилевич		09.87
Утв.				

Труба

Лит	Масса	Масштаб
И	0,33	1:1
Лист	Листов 1	

Труба 38×2,5 ГОСТ 8732-78
В10 ГОСТ 8731-74

Институт Мосгазниипроект

Копировал Радин Формат А4

Инв.№ подл. | Подпись и дата | Взам. инв.№ | Инв.№ дубл. | Подпись и дата

УСГ 1.08.02

125 (√)

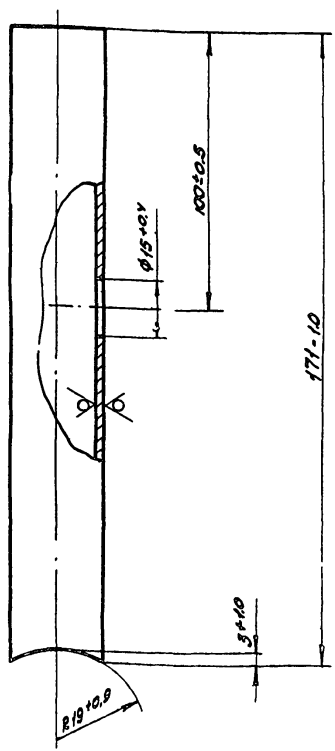

Изм.	Лист	N докум.	Подп.	Дата
Разраб.		Мачун		09.87
Пров.		Иосилевич		09.87
Т.контр.				
Н.контр.		Иосилевич		09.87
Утв.				

Труба

Лит	Масса	Масштаб
И	0,12	1:1
Лист	Листов 1	

Труба 25×2,5 ГОСТ 8732-78
В20 ГОСТ 8731-74

Институт Мосгазниипроект

Копировал: Радин Формат А4

Инв.№ подл. | Подпись и дата | Взам. инв.№ | Инв.№ дубл. | Подпись и дата

Т.п. 905-1-34.87 ал.2

УСГ1.09.00

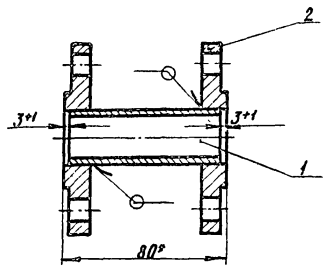

1. Катушку подвергнуть гидравлическим испытаниям на прочность 1,25 МПа (12,5 кгс/см²) и плотность давлением 1,0 МПа (10 кгс/см²)
2. Продолжительность испытания на прочность и плотность определяется временем, необходимым для осмотра мест сварки. При этом падение давления не допускается.
3. Сварные швы по ГОСТ 16037-80-У5-Δ5
4. * Размеры для справок

Формат	Зона	Поз.	Обозначение	Наименование	Кол.	Примечание
				Детали		
6Ч		1	УСГ1.09.01	Труба L = 74-0,5		
				Труба 32×2,5 ГОСТ 8732-78 / В20 ГОСТ 8731-74	1	0,14 кг
				Стандартные изделия		
		2		Фланец 2-25-10 Ст 25		
				ГОСТ 12820-80	2	

Изм.	Лист	N Докум.	Подп.	Дата
Разраб.		Мачин		09.87
Провер.		Иосилевич		09.87
Т.контр.				
Н.контр.		Иосилевич		09.87
Утв.				

Катушка

Лит.	Масса	Масштаб
И	1,91	1:2

Лист | Листов 1

Институт МосгазНИИпроект

Формат А4

Подпись и дата | Инв. N дубл. | Взам. инв. N | Подпись и дата | Инв. N подл.

УСГ1.10.00

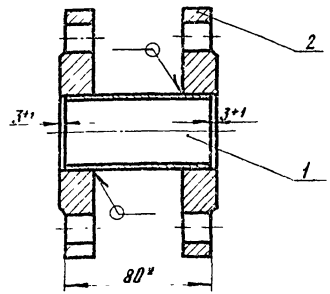

1. Катушку подвергнуть гидравлическим испытаниям на прочность давлением 1,25 МПа (12,5 кгс/см²) и плотность давлением 1,0 МПа (10 кгс/см²)
2. Продолжительность испытания на прочность и плотность определяется необходимым для осмотра мест сварки. При этом падение давления не допускается.
3. Сварные швы по ГОСТ 16037-80-У5-Δ4
4. * Размеры для справок

Формат	Зона	Поз.	Обозначение	Наименование	Кол.	Примечание
				Детали		
6Ч		1	УСГ1.10.01	Труба L = 74-0,5		
				Труба 45×2,5 ГОСТ 8732-78 / В20 ГОСТ 8731-74	1	0,2 кг
				Стандартные изделия		
		2		Фланец 1-40-10 Ст 25		
				ГОСТ 12820-80	2	

Изм.	Лист	N Докум.	Подп.	Дата
Разраб.		Мачин		09.87
Провер.		Иосилевич		09.87
Т.контр.				
Н.контр.		Иосилевич		09.87
Утв.				

Катушка

Лит.	Масса	Масштаб
И	3,61	1:2

Лист | Листов 1

Институт МосгазНИИпроект

копировал: [signature]

Формат А4

Подпись и дата | Инв. N дубл. | Взам. инв. N | Подпись и дата | Инв. N подл.

Т п. 905-1-34 87 ал. 2

Формат	Зона	Поз.	Обозначение	Наименование	Кол.	Примечание
				Документация		
А4			УСГ1. 11. 00СБ	Сборочный чертеж		
				Детали		
Б4		1	УСГ1. 11. 01	Труба $L = 69 - 0{,}5$		
				Труба $\frac{32 \times 2{,}5\ ГОСТ\ 8732-78}{В\ 20\ ГОСТ\ 8731-74}$	1	0,13 кг
				Стандартные изделия		
				Фланцы ГОСТ 12820-80		
		3		1-25-10 ст 25	1	
		4		1-50-10 ст 25	1	
		5		Переход К 57×4,0-32×2,0 ГОСТ 17378-83	1	

Изм.	Лист	№ докум.	Подп.	Дат.
Разраб.		Мачин		09.87
Провер.		Иосилевич		09.87
Н. контр.		Иосилевич		09.87
Утв.				

УСГ1. 11. 00

Катушка

Лит.	Лист	Листов
И		1

Институт Мосгаз НИИпроект

Формат А4

УСГ1. 11. 00 СБ

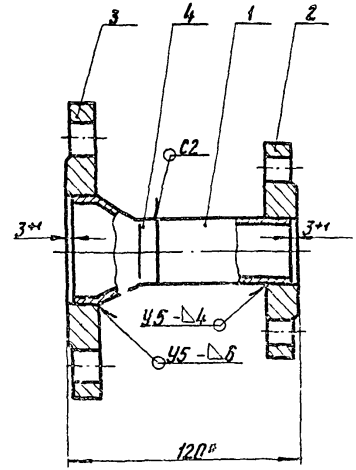

1. Катушку подвергнуть гидравлическим испытаниям на прочность давлением 1,5 МПа (15 кгс/см²) и плотность давлением 1,2 МПа (12 кгс/см²)
2. Продолжительность испытания на прочность и плотность определяется временем, необходимым для осмотра мест сварки, но не менее 1 мин. на каждое испытание. При этом падение давления не допускается
3. Сварные швы по ГОСТ 16037-80
4. * Размеры для справок

Изм.	Лист	№ докум.	Подп.	Дат.
Разраб.		Мачин		09.87
Провер.		Иосилевич		09.87
Н. контр.		Иосилевич		09.87
Утв.				

Катушка

Сборочный чертеж

Лит.	Масса	Масштаб
И	3,28	1:2

Лист | Листов 1

Институт Мосгаз НИИпроект

копировал: [illegible]

Формат А4

Т.п. 905-1-34.87 ал 2

Формат	Зона	Поз.	Обозначение	Наименование	Кол.	Примечание
				Документация		
А3			УСГ1.12.00 СБ	Сборочный чертеж		
				Детали		
А4		1	УСГ1.12.01	Труба	1	
А4		2	УСГ1.07.06	Ниппель	1	
А4		3	УСГ1.07.07	Штуцер	1	
А4		4	УСГ1.07.09-01	Трубка	1	
А4		5	УСГ1.00.02	Трубка	1	
				Стандартные изделия		
				Фланцы ГОСТ 12820-80		
		7		2-20-10 ст 25	1	
		8		2-25-10 ст 25	2	

Изм	Лист	N Докум.	Подпись	Дата
Разраб.		Мачин		09.87
Провер.		Носилевич		09.87
Н.контр.		Носилевич		09.87
Утв.				

Катушка

УСГ1.12.00

Лит.	Лист	Листов
И		1

Институт МосгазНИИпроект

Инв. N подл. | Подпись и дата | Взам. инв. N | Инв. N дубл. | Подпись и дата

УСГ1.12.01

12,5

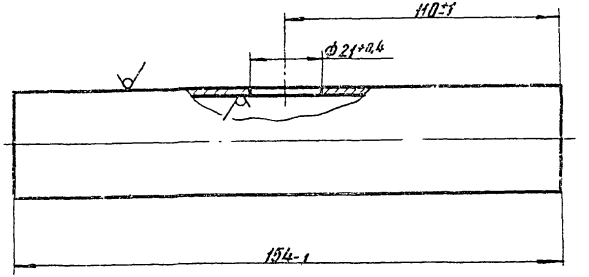

Изм	Лист	N Докум.	Подп.	Дата
Разраб.		Мачин		09.87
Провер.		Носилевич		09.87
Т.контр.				
Н.контр.		Носилевич		09.87
Утв.				

Труба

Труба 32×2,5 ГОСТ 8732-78 / В10 ГОСТ 8731-74

УСГ1.12.01

Лит.	Масса	Масштаб
И	0,35	1:1

Лист | Листов 1

Институт МосгазНИИпроект

копировал: Карымова

формат А4

УСГ1.12.00СБ

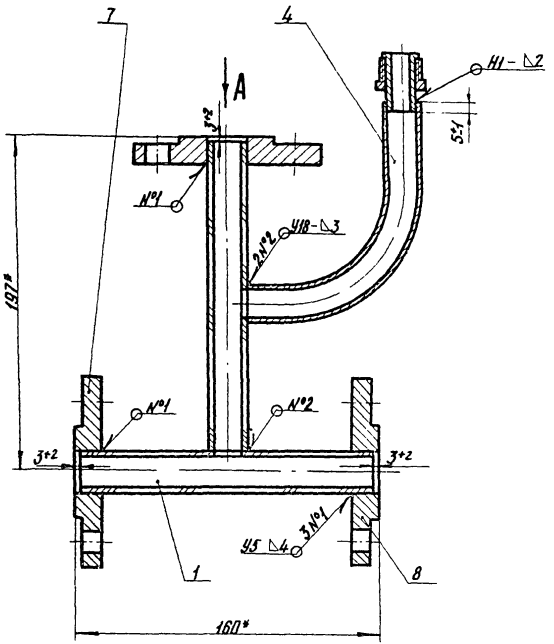

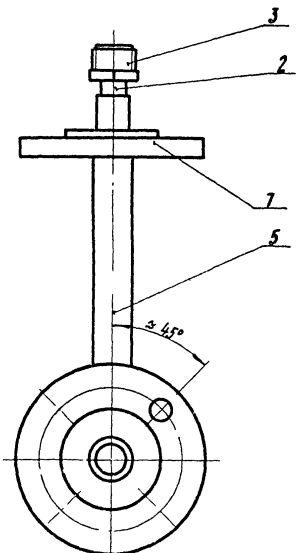

Вид А

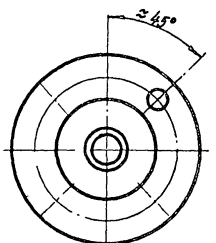

1. Катушку подвергнуть гидравлическим испытаниям на прочность давлением 1,25 МПа (12,5 кгс/см²) и плотность давлением 1,0 МПа (10 кгс/см²)
2. Продолжительность испытания на прочность и плотность определяется временем необходимым для осмотра мест сварки, но не менее 1 мин на каждое испытание. При этом падение давления не допускается
3. Сварные швы по ГОСТ 16037-80
4. * Размеры для справок

					УСГ1.12.00СБ			
Изм	Лист	N Докум	Подп.	Дата	Катушка	Лит.	Масса	Масштаб
Разраб.		Мацин		09.87		И	2,3	1:2
Провер.		Носилевич		09.87	Сборочный чертеж	Лист	Листов 1	
Т. контр.						Институт МосгазНИИпроект		
Н. контр.		Носилевич		09.87				
Утв.								

копировал: [illegible]

формат А3

Т. п. 905-1-34_87 ал.2

Инв. № подл. | Подпись и дата | Взам. инв. № | Инв. № дубл. | Подпись и дата

Т.п. 905-1-34.87 ал.2

Формат	Зона	Поз.	Обозначение	Наименование	Кол.	Приме-чание
				Документация		
А4			УСГ 1.13.00 СБ	Сборочный чертеж		
				Стандартные изделия		
		1		Фланец 1-50-1 ст25 ГОСТ 12820-80	1	
			Перечневые данные	для исполнений		
				УСГ 1.13.00 Детали		
А4		2	УСГ 1.13.01-01	Штуцер	1	
				УСГ 1.13.00-01 Детали		
А4		2	УСГ 1.13.01-02	Штуцер	1	

Инв.№ подл. | Подпись и дата | Взам. инв.№ | Инв.№ дубл. | Подпись и дата

Изм.	Лист	№ докум.	Подп.	Дата
Разраб.		Мачин		09.87
Пров.		Носилевич		09.87
Н.контр.		Носилевич		09.87
Утв.				

УСГ 1.13.00

Катушка

Лит.	Масса	Масштаб
И		

Лист | Листов 1

Институт Мосгазниипроект

Формат А4

УСГ 1.13.00 СБ

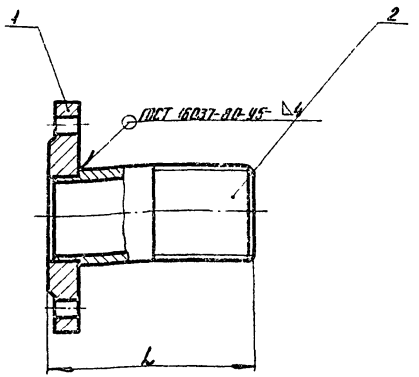

Обозначение	L, мм	Масса, кг
УСГ 1.13.00	105	1,6
—01	230	2,0

Инв.№ подл. | Подпись и дата | Взам. инв.№ | Инв.№ дубл. | Подпись и дата

Изм.	Лист	№ докум.	Подп.	Дата
Разраб.		Мачин		09.87
Пров.		Носилевич		09.87
Т.контр.				
Н.контр.		Носилевич		09.87
Утв.				

Катушка

Сборочный чертеж

Лит.	Масса	Масштаб
И	Сн. табл.	—

Лист | Листов 1

Институт Мосгазниипроект

Копировал: Карпинова

Формат А4

УСГ 1. 13. 01

Т. п. 905-1-34.87 ал 2

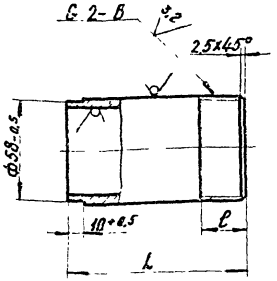

Обозначение	L, мм	ℓ, мм	Масса, кг
УСГ 1. 13. 01	95-1,0	60+2	0,40
—01	102-1,0	25+5	0,43
—02	227-2,0	80+5	0,96

Изм.	Лист	№ докум.	Подп.	Дата
Разраб.		Мачин		09.87
Провер.		Носилевич		09.87
Т. контр.				
Н. контр.		Носилевич		09.87
Утв.				

УСГ 1. 13. 01

Штуцер

Лит.	Масса	Масштаб
Н	См. табл.	—

Лист | Листов 1

Труба 60×3,0 ГОСТ 8732-78 / В 20 ГОСТ 8731-74

Институт Мосгазпроект

Формат А4

Формат	Зона	Поз.	Обозначение	Наименование	Кол.	Примечание
				Документация		
А4			УСГ1 14 00 СБ	Сборочный чертеж		
				Детали		
А4		1	УСГ1. 14. 01	Труба	1	
А4		2	УСГ1 14. 02	Трубка	1	
А4		3	УСГ1 14. 03	Трубка	1	
А4		4	УСГ1. 07 06	Ниппель	1	
А4		5	УСГ1. 07. 07	Штуцер	1	
А4		6	УСГ1. 13. 01	Штуцер	1	
				Стандартные изделия		
		8		Отвод 90° 57×3,0 ГОСТ 17375-83	1	
		9		Фланец 1-50-10 Ст. 25 ГОСТ 12820-80	1	

Изм.	Лист	№ докум.	Подп.	Дата
Разраб.		Мачин		09.87
Провер.		Носилевич		09.87
Н. контр.		Носилевич		09.87
Утв.				

УСГ 1. 14. 00

Колено

Лит.	Лист	Листов
Н		1

Институт Мосгазпроект

Копировал: [illegible]

УСГ 1.14.00СБ

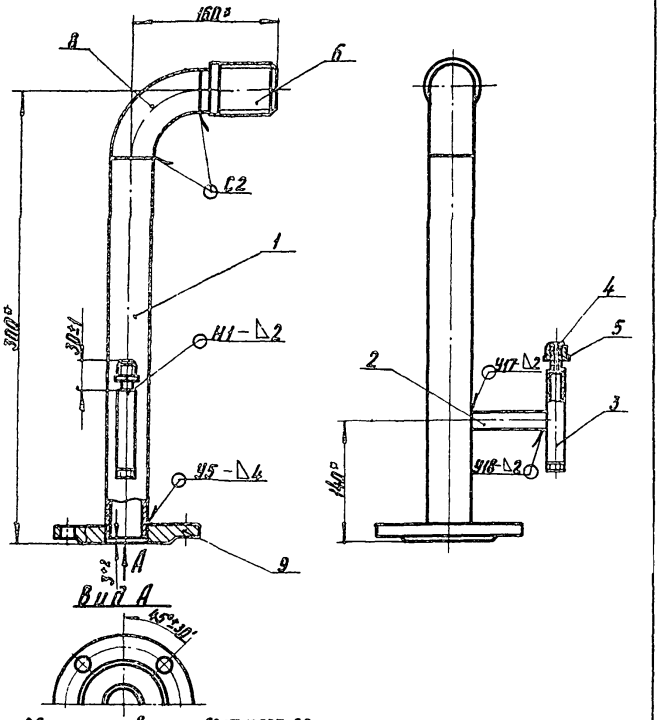

1. Сварные швы по ГОСТ 16037-80
2. * Размеры для справок

Изм.	Лист	N докум.	Подп.	Дата	Колено	Лит.	Масса	Масштаб
Разраб.		Мочин		09.87		И	4,2	1:4
Провер.		Насилевич		09.87	Сборочный чертеж	Лист	Листов 1
Т.контр.						Институт Мосгазниипроект	
Н.контр.		Насилевич		09.87			
Утв.							

Инв.№ подл. | Подпись и дата | Взам. инв.№ | Инв.№ дубл. | Подпись и дата

Формат А4

УСГ 1.14.01

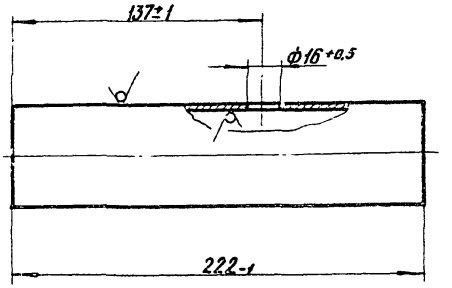

12,5

Изм.	Лист	N докум.	Подп.	Дата	Труба	Лит.	Масса	Масштаб
Разраб.		Мочин		09.87		И	0,88	1:2
Провер.		Насилевич		09.87		Лист	Листов 1
Т.контр.						Институт Мосгазниипроект	
Н.контр.		Насилевич		09.87	Трубы 57х3,0 ГОСТ 8732-78 В20 ГОСТ 8731-74		
Утв.							

Инв.№ подл. | Подпись и дата | Взам. инв.№ | Инв.№ дубл. | Подпись и дата

Копировал: Карпинада

Формат А4

Т.п. 905-1-34.87 ал 2

УСГ 1. 14. 02

12,5

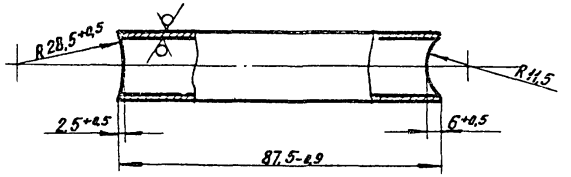

Изм.	Лист	№ докум.	Подп.	Дата
Разраб.		Мачин		09.87
Провер.		Василевич		09.87
Т.контр.				
Н.контр.		Василевич		09.87
Утв.				

УСГ 1. 14. 02

Трубка

Лит.	Масса	Масштаб
У	0,12	1:1
Лист	Листов 1	

Труба 22×3,0 ГОСТ 8734-75 В 20 ГОСТ 8733-74

Институт Мосгазниипроект

Формат А4

Инв. № подл. | Подпись и дата | Взам. инв. № | Инв. № дубл. | Подпись и дата

УСГ 1. 14. 03

12,5

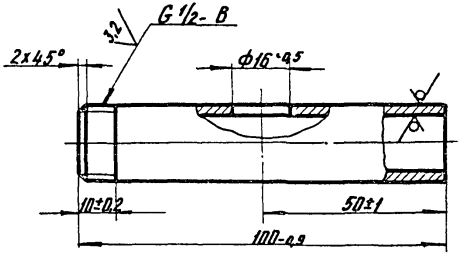

Изм.	Лист	№ докум.	Подп.	Дата
Разраб.		Мачин		09.87
Провер.		Василевич		09.87
Т.контр.				
Н.контр.		Василевич		09.87
Утв.				

УСГ 1. 14. 03

Трубка

Лит.	Масса	Масштаб
У	0,13	1:1
Лист	Листов 1	

Труба 22×3,0 ГОСТ 8734-75 В 20 ГОСТ 8733-74

Институт Мосгазниипроект

Формат А4

Копировал: Бел

Инв. № подл. | Подпись и дата | Взам. инв. № | Инв. № дубл. | Подпись и дата

Т. п. 905-1-34.87 ал.2

Формат	Зона	Поз.	Обозначение	Наименование	Кол.	Примечание
				Документация		
А3			УСГ 1. 15. 00СБ	Сборочный чертеж		
				Детали		
А4		1	УСГ 1. 15. 01	Труба	1	1,33
				Стандартные изделия		
				Фланцы ГОСТ 12820-80		
		3		1-25-10 ст 25	1	
		4		2-25-10 ст 25	1	

Инв. № подл. | Подп. и дата | Взам. инв. № | Инв. № дубл. | Подп. и дата

Изм.	Лист	№ докум.	Подп.	Дата
Разраб.		Мочин		09.84
Пров.		Иосилевич		09.84
Н. контр.				
Утв.		Иосилевич		09.84

УСГ 1. 15. 00

Колено

Лит	Лист	Листов
И		1

Институт Мосгазниипроект

Копировал: Радин Формат А4

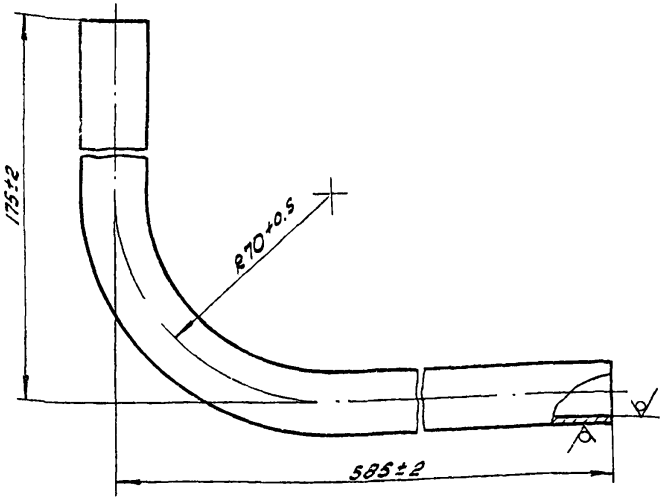

УСГ 1. 15. 01

Изм.	Лист	№ докум.	Подпись	Дата
Разраб.		Мочин		09.84
Пров.		Иосилевич		09.84
Т. контр.				
Н. контр.		Иосилевич		09.84
Утв.				

Труба

Лит	Масса	Масштаб
И	1:2	1,33
Лист	Листов 1	

Труба 32×2,5 ГОСТ 8732-78 / В20 ГОСТ 8731-74

Институт Мосгазниипроект

Копировал: Радин Формат А4

УСГ 1 15.00СБ

Т.п 905-1-34.87 ал 2

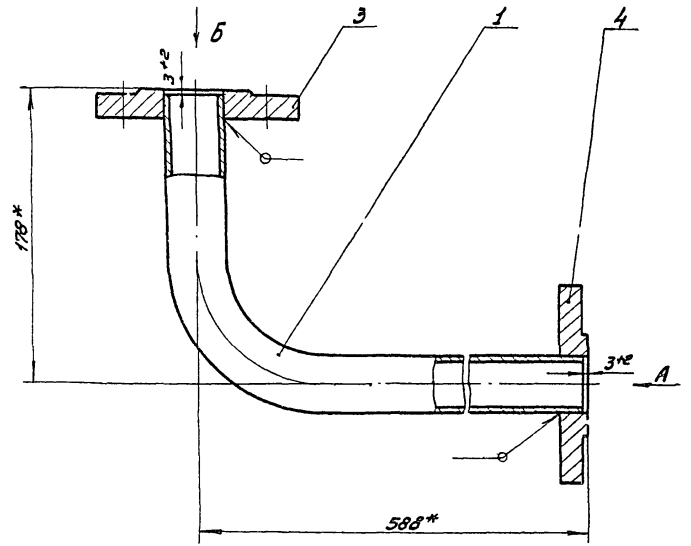

Вид А

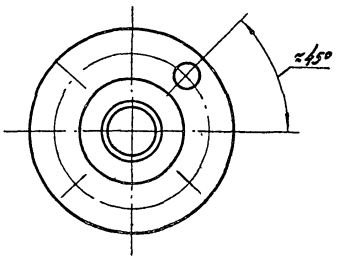

Вид Б

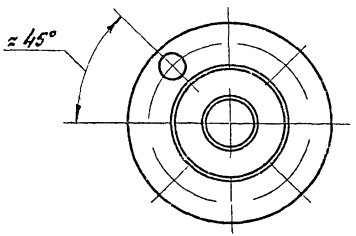

1. Колено подвергнуть гидравлическим испытаниям на прочность 1,25 МПа (12,5 кгс/см²) и плотность давлением 1,0 МПа (10 кгс/см²).
2. Продолжительность испытания на прочность и плотность определяется временем, необходимым для осмотра мест сварки. При этом падение давления не допускается
3. Сварные швы по ГОСТ 16037-80-У5-Δ5
4* Размеры для справок

					УСГ 1. 15.00СБ			
Изм.	Лист	№ докум.	Подп.	Дата	Колено Сборочный чертеж	Лит	Масса	Масшт.
Разраб.		Мачин		09.8		И	3,12	1:2
Пров.		Иосилевич		09.8		Лист	Листов 1	
Т. контр						Институт Мосгазниипроект		
Н. контр.		Иосилевич		09.8				
Утв.								

Копировал: Родин

Формат А3

Инв. № подл. | Подп. и дата | Взам. инв. № | Инв. № дубл. | Подп. и дата

Т. п. 905-1-34.87 ал.2

Формат	Зона	Поз.	Обозначение	Наименование	Кол.	Примечание
				Документация		
А3			УСГ 1.16.000Б	Сборочный чертеж		
				Детали		
А4		1	УСГ 1.16.01	Труба	1	
А4		2	УСГ 1.16.02	Труба	1	
А4		3	УСГ 1.16.03	Труба	1	
				Стандартные изделия		
				Фланцы ГОСТ 12820-80		
		5		2-25-10 ст25	1	
		6		2-32-10 ст25	2	

Инв. № подл. | Подп. и дата | Взам. инв. № | Инв. № дубл. | Подп. и дата

Изм.	Лист	№ докум.	Подп.	Дата
Разраб.		Мачин		03.87
Пров.		Иосилевич		03.87
Т. контр.				
Н. контр.		Иосилевич		03.87
Утв.				

УСГ 1.16.00

Тройник

Лит	Лист	Листов
И		1

Институт Мосгазниипроект

Копировал: Родин

Формат А4

УСГ 1.16.01

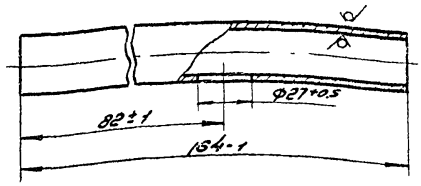

Инв. № подл. | Подп. и дата | Взам. инв. № | Инв. № дубл. | Подп. и дата

Изм.	Лист	№ докум.	Подп.	Дата
Разраб.		Мачин		03.87
Пров.		Иосилевич		03.87
Т. контр.				
Н. контр.		Иосилевич		03.87
Утв.				

Труба

Лит	Масса	Масштаб
И	0,36	1:2
Лист		Листов 1

Труба 38×2,5 ГОСТ 8732-78 / 320 ГОСТ 8731-74

Институт Мосгазниипроект

Копировал: Родин

Формат А4

Т.п. 905-1-34.82 ал 2

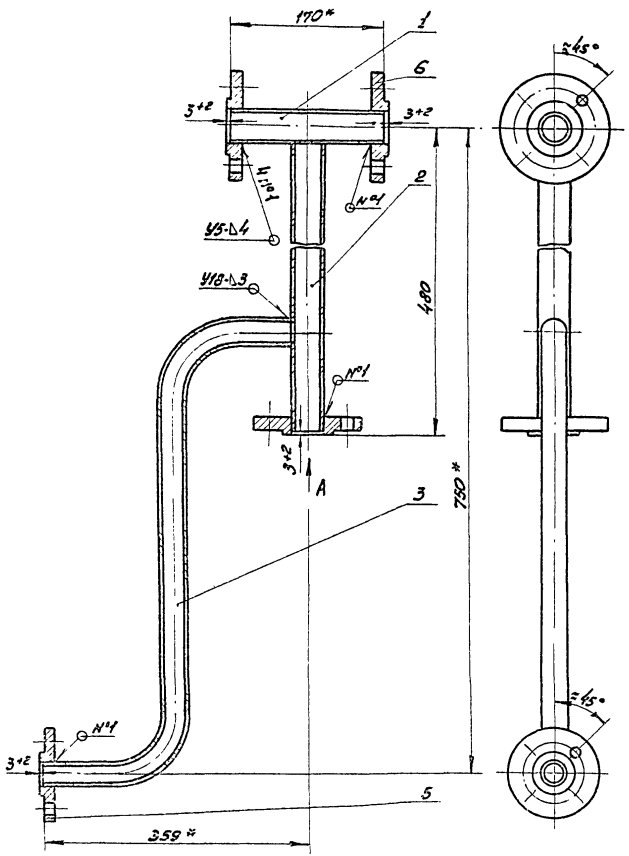

Вид А

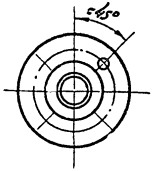

1. Тройник подвергнуть гидравлическим испытаниям на прочность давлением 1,25 МПа (12,5 кгс/см²) и плотность давлением 1,0 МПа (10 кгс/см²)
2. Продолжительность испытания на прочность и плотность определяется временем, необходимым для осмотра мест сварки, но не менее 1 мин на каждое испытание. При этом падение давления не допускается
3. Сварные швы по ГОСТ 16037-80.
4. * Размеры для справок.

						УСГ 1.16.0005	
Изм.	Лист	№ докум.	Подп.	Дата	Тройник	Лит.	Масса	Масштаб
Разраб.		Мачин		24.3		И	5,9	1:4
Пров.		Иосилевич		24.3	Сборочный чертеж	Лист	Листов 1	
Т.контр.						Институт Мосгазниипроект		
Н.контр.		Иосилевич		24.3				
Утв.								

Копировал: Радина

Формат А3

Инв.№ подл. | Подп. и дата | Взам.инв.№ | Инв.№ дубл. | Подп. и дата

Т.п. 905-1-34.87 ал. 2

УСГ 1. 16. 02

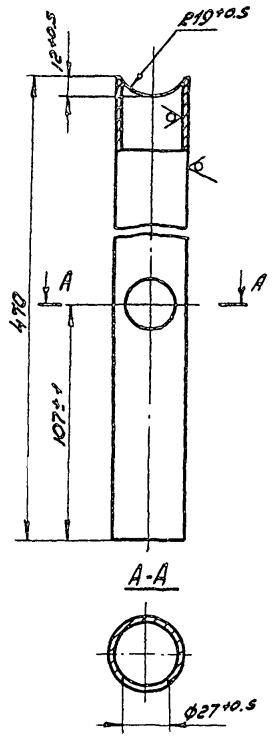

					УСГ 1. 16. 02			
Изм.	Лист	N докум.	Подп.	Дата	Труба	Лит	Масса	Масштаб
Разраб.		Мочун		09.87		И	1,0	1:2
Пров.		Иосилевич		09.87		Лист N	Листов 1	
Т.контр.								
Н.контр.		Иосилевич		09.87	Труба 38×2,5 ГОСТ 8732-78 / В20 ГОСТ 8731-74	Институт Мосгазниипроект		
Утв.								

Копировал: Радина Формат А4

Инв.№подл. | Подпись и дата | Взам. инв.№ | Инв.№дубл. | Подпись и дата

УСГ 1. 16. 03

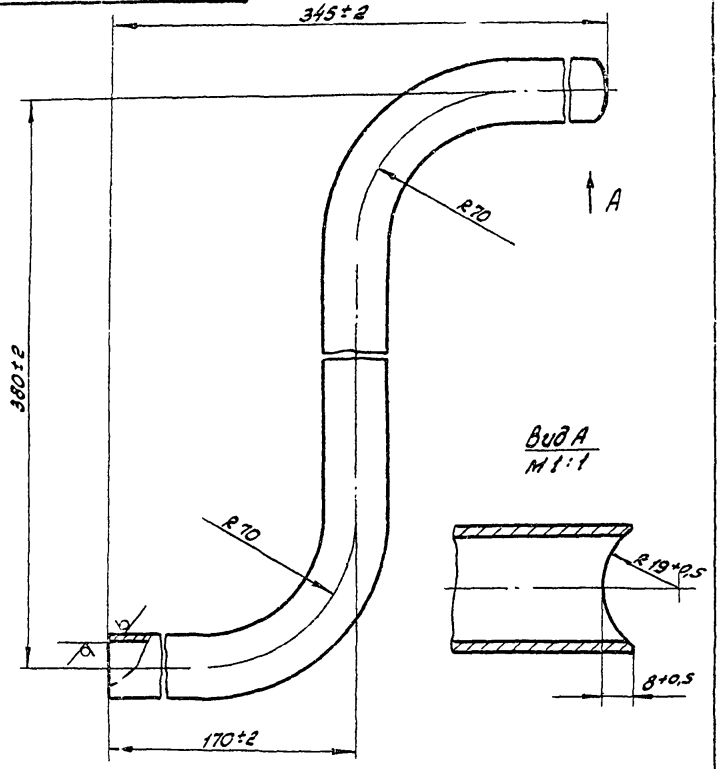

					УСГ 1. 16. 03			
Изм.	Лист	N докум.	Подп.	Дата	Труба	Лит	Масса	Масштаб
Разраб.		Мочун		09.87		И	0,8	1:2
Пров.		Иосилевич		09.87		Лист	Листов 1	
Т.контр.								
Н.контр.		Иосилевич		09.87	Труба 32×2,5 ГОСТ 8732-78 / В20 ГОСТ 8731-74	Институт Мосгазниипроект		
Утв.								

Копировал: Радина Формат А4

Инв.№подл. | Подпись и дата | Взам. инв.№ | Инв.№дубл. | Подпись и дата

Т.п. 905-1-34 87 ал 2

Формат	Зона	Поз.	Обозначение	Наименование	Кол.	Примечание
				Документация		
А3			УСГ 1.17.00СБ	Сборочный чертеж		
				Детали		
Б4		1	УСГ 1.17.01	Труба		
				Труба 25×2,0 ГОСТ 8734-75 / В20 ГОСТ 8733-74		
				L = 218-1		0,25кг
А4		2	УСГ 1.02.11 -03	Гайка накидная	1	
А4		3	УСГ 1.07.06 -02	Ниппель	1	

Подп. и дата | Инв. № дубл. | Взам. инв. № | Подп. и дата | Инв. № подл.

Изм.	Лист	№ докум.	Подп.	Дата
Разраб.	Мачин			09.87
Пров.	Иосилевич			09.87
Н. контр.	Иосилевич			09.87
Утв.				

УСГ 1.17.00

Трубка импульсная

Лит	Лист	Листов
И		1

институт Мосгазниипроект

Копировал: Родин

Формат А4

Формат	Зона	Поз.	Обозначение	Наименование	Кол.	Примечание
				Документация		
А3			УСГ 1.18.00СБ	Сборочный чертеж		
				Детали		
Б4		1	УСГ 1.18.01	Труба		
				Труба 18×1,5 ГОСТ 8734-75 / В20 ГОСТ 8733-74		
				L = 1198-г	1	0,73кг
А4		2	УСГ 1.02.11 -02	Гайка накидная	1	
А4		3	УСГ 1.07.06 -01	Ниппель	1	

Подп. и дата | Инв. № дубл. | Взам. инв. № | Подп. и дата | Инв. № подл.

Изм.	Лист	№ докум.	Подп.	Дата
Разраб.	Мачин			09.87
Пров.	Иосилевич			09.87
Н. контр.	Иосилевич			09.87
Утв.				

УСГ 1.18.00

Трубка импульсная

Лит.	Лист	Листов
И		1

институт Мосгазниипроект

Копировал: Родин

Формат А4

УСГ 4.17.0056

Т.п. 905-1-34.87 сл. 2

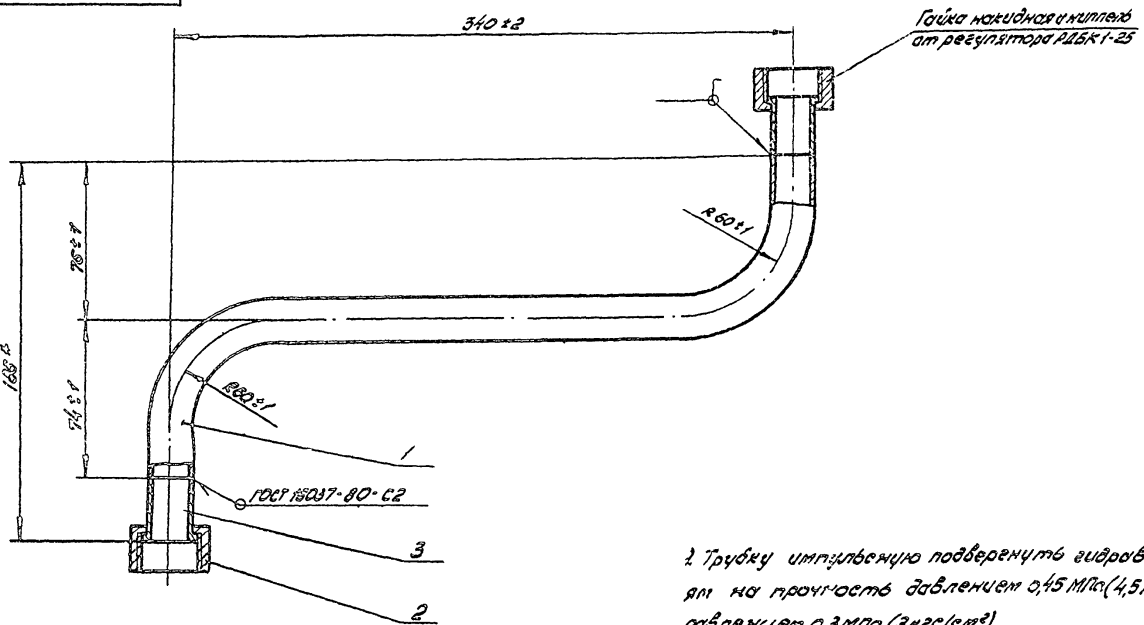

1. Трубку импульсную подвергнуть гидравлическим испытаниям на прочность давлением 0,45 МПа (4,5 кгс/см²) и плотность давлением 0,3 МПа (3 кгс/см²)
2. Продолжительность испытания на прочность и плотность определяется временем, необходимым для осмотра мест сварки, но не менее 1 мин. на каждое испытание. При этом падение давления не допускается
3. Размеры для справок

					УСГ 4.17.0056		
Изм.	Лист	№ докум.	Подп.	Дата	Трубка импульсная	Лит	Масса	Масштаб
Разраб.		Мачин		09.87		И	0,38	1:2
Пров.		Иссиевич		09.87	Сборочный чертеж	Лист	Листов 1
Т. контр.							
Н. контр.		Иссиевич		09.87		Институт Мосгазниипроект	
Утв.							

Копировал: Родина

Формат А4

Инв. № подл. | Подпись и дата | Взам. инв. № | Инв. № дубл. | Подпись и дата

УСГ 1.18.00СБ

Т.п. 305-1-34.87 отт. 2

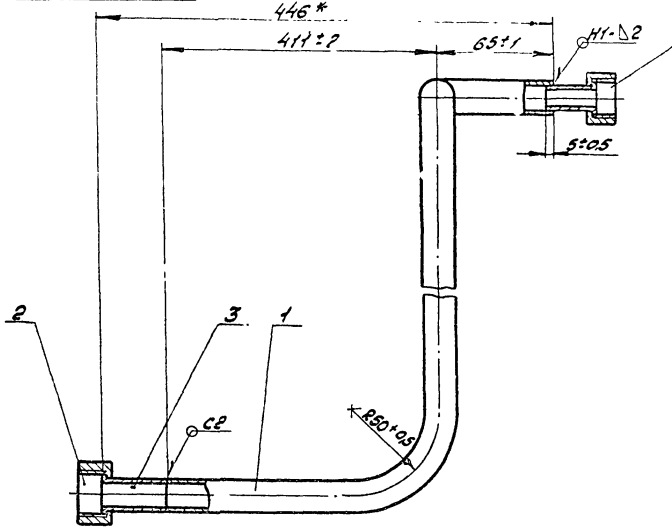

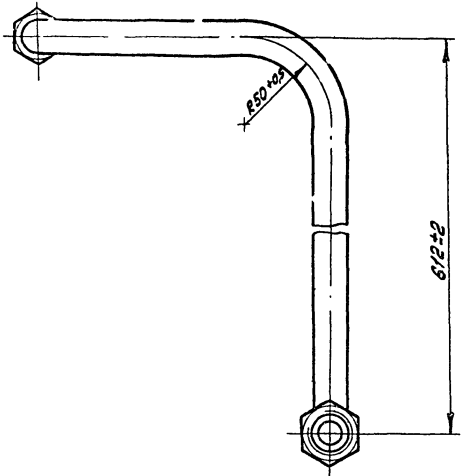

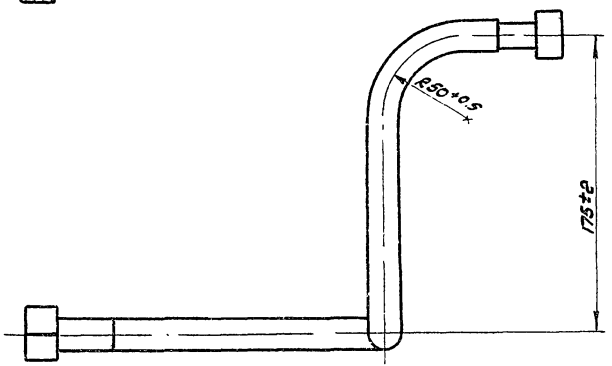

1. Трубку импульсную подвергнуть гидравлическим испытаниям на прочность давлением 0,45 МПа (4,5кгс/см²) и плотность давлением 0,3 МПа (3кгс/см²)
2. Продолжительность испытания на прочность и плотность определяется временем, необходимым для осмотра мест сварки, но не менее 1мин на каждое испытание. При этом падение давления не допускается
3. Сварные швы по ГОСТ 16037-80
4. * Размеры для справок

					УСГ 1.18.00СБ		
Изм.	Лист	№ докум.	Подп.	Дата		Лит.	Масса	Масштаб
Разраб.	Мочкин			09.87	Трубка импульсная	И	0,81	1:2
Пров.	Усилевич			09.87				
Т.контр.					Сборочный чертеж	Лист	Листов 1	
Н.контр.	Усилевич			09.87		Институт Мосгазниипроект		
Утв.								

Копировал: Радин Формат А3

Инв.№ подл. | Подп. и дата | Взам.инв.№ | Инв.№ дубл. | Подп. и дата

Т.п. 905-1-34.87 ал.2.

Формат	Зона	Поз.	Обозначение	Наименование	Кол.	Примечание
				Документация		
А3			УСГ1.19.ПОСБ	Сборочный чертеж		
				Детали		
А4		1	УСГ1.19.01	Труба	1	
А4		2	УСГ1.19.02	Труба	1	
А4		3	УСГ1.19.03	Труба	1	
				Стандартные изделия		
		½		Фланец 2-20-10 ст 25 ГОСТ 12820-80	2	

Инв.№ подл. | Подпись и дата | Взам.инв.№ | Инв.№ дубл. | Подпись и дата

Изм.	Лист	№ докум.	Подп.	Дата	
Разраб.		Мачин		09.84	
Пробер.		Носилевич		09.84	
Н.контр.		Носилевич		09.84	
Утв.					

УСГ1.19.00

Газопровод сбросной

Лит.	Лист	Листов
И		1

Институт МосгазНИИпроект

Формат А4

УСГ1.19.00

12,5

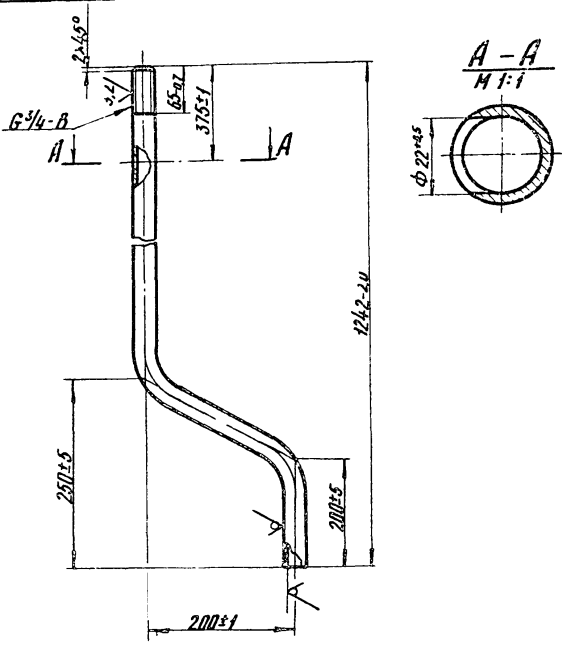

Инв.№ подл. | Подпись и дата | Взам.инв.№ | Инв.№ дубл. | Подпись и дата

Изм.	Лист	№ докум.	Подп.	Дата	
Разраб.		Мачин		09.84	
Пробер.		Носилевич		09.84	
Т.контр.					
Н.контр.		Носилевич		09.84	
Утв.					

УСГ1.19.01

Труба

Лит.	Масса	Масштаб
И	2,72	1:5
Лист	Листов 1	

Труба 28×3,0 ГОСТ 8737-78 В20 ГОСТ 8731-74

Институт МосгазНИИпроект

Копировал: Ред.

Формат А4

УСГ 1.19.00СБ

Т.п. 905-1-34.87 ал.2

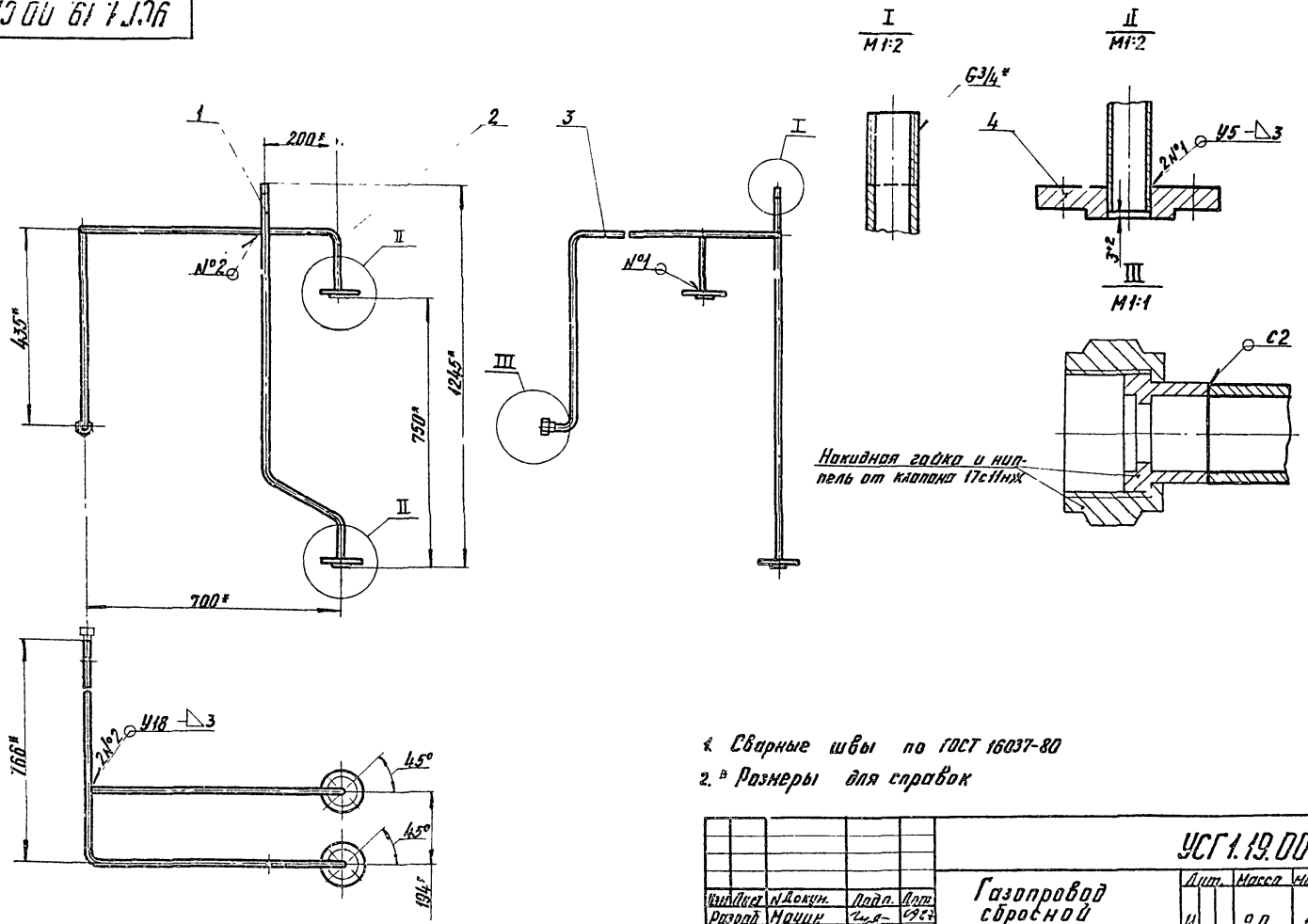

1. Сварные швы по ГОСТ 16037-80
2. * Размеры для справок

				УСГ 1.19.00СБ	
Гип(Нач)	Докун.	Подп.	Дата	Газопровод сбросной	Лит. / Масса / Масштаб
Разраб.	Марин		09.87		И / 9.0 / 1:10
Провер.	Шкилевич		09.87	Сборочный чертеж	Лист / Листов 1
Т.контр.					Институт Мосгазнипроект
Н.контр.	Шкилевич		09.87		
Утв.					

Копировал: Кал

Формат А3

Инв.№ подл. | Подпись и дата | Взам.инв.№ | Инв.№ дубл. | Подпись и дата

Т.п. 905-1-34.87 оп. 2

УСГ 1.19.02

12,5

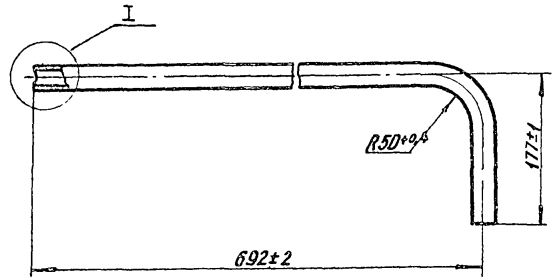

I
М1:1

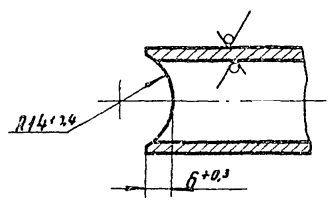

Изм.	Лист	№ докум.	Подп.	Дата	УСГ 1.19.02		
Разраб.		Нагин		07.87	Труба	Лит.	Масса	Масштаб
Пров.		Посилевич		07.87		И	1,55	1:5
Т. контр.						Лист	Листов 1
Н. контр.		Посилевич		07.87	Труба 28х3,0 ГОСТ 8732-78 В20 ГОСТ 8731-74	Институт Мосгазниипроект	
Утв.							

Инв. № подл. | Подпись и дата | Взам. инв. № | Инв. № дубл. | Подпись и дата

Формат А4

УСГ 1.19.03

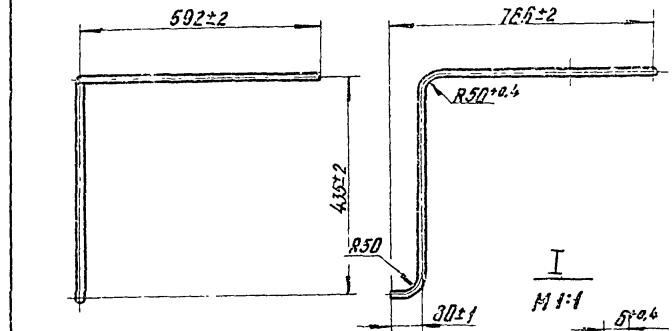

I
М1:1

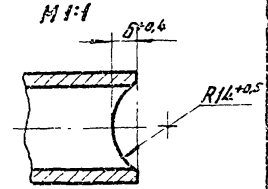

А – А
М1:1

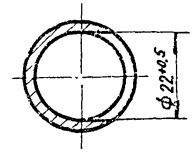

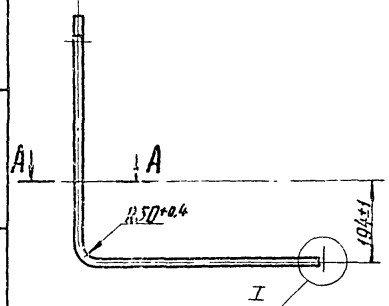

Изм.	Лист	№ докум.	Подп.	Дата	УСГ 1.19.03		
Разраб.		Нагин		07.87	Труба	Лит.	Масса	Масштаб
Пров.		Посилевич		07.87		И	3,28	1:10
Т. контр.						Лист	Листов 1
Н. контр.		Посилевич		07.87	Труба 28х3,0 ГОСТ 8732-78 В20 ГОСТ 8731-74	Институт Мосгазниипроект	
Утв.							

Инв. № подл. | Подпись и дата | Взам. инв. № | Инв. № дубл. | Подпись и дата

Копировал

Формат А4

Т. п. 905-1-34 87 ал. 2

Формат	Зона	Поз.	Обозначение	Наименование	Кол.	Примечание
				Документация		
А3			УСГ1.20.00 СБ	Сборочный чертеж		
				Детали		
А4		1	УСГ1.20.01	Труба	1	
М3		2	УСГ1.20.02	Труба	1	
А4		3	УСГ1.02.10	Ниппель	1	
		4	-01	Ниппель	1	
А4		5	УСГ1.02.11	Гайка накидная	2	
		6	-01	Гайка накидная	1	
А4		7	УСГ1.06.03-01	Ниппель	1	

Изм.	Лист	N докум.	Подп.	Дата
Разраб.		Мачин		09.87
Провер.		Иосилевич		09.87
Н. контр.		Иосилевич		09.87
Утв.				

УСГ1.20.00

Газопровод дренажный

Лит.	Лист	Листов
Н		1

Институт МосгазНИИпроект

формат А4

Инв. N подл. | Подпись и дата | Взам. инв. N | Инв. N дубл. | Подпись и дата

УСГ1.20.01

12,5

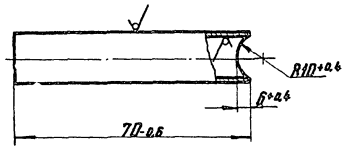

Изм.	Лист	N докум.	Подп.	Дата
Разраб.		Мачин		09.87
Провер.		Иосилевич		09.87
Т. контр.				
Н. контр.		Иосилевич		09.87
Утв.				

УСГ1.20.01

Труба

Лит.	Масса	Масштаб
Н	0,07	1:1

Лист | Листов 1

Труба 20х2,0 ГОСТ 8734-75 / В20 ГОСТ 8733-74

Институт МосгазНИИпроект

копировал:

формат А4

Инв. N подл. | Подпись и дата | Взам. инв. N | Инв. N дубл. | Подпись и дата

УСГ1.20.00СБ

Т.п. 905-1-34.87 ал.2

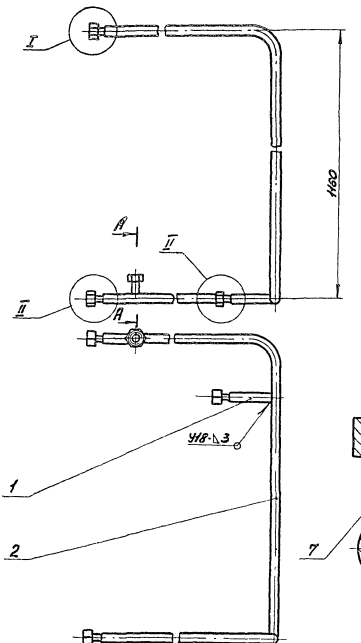

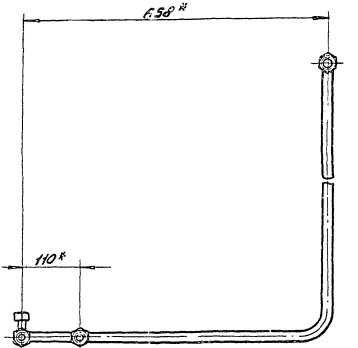

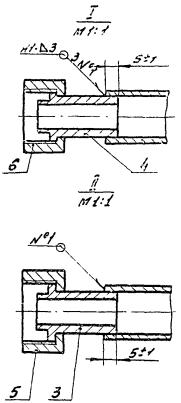

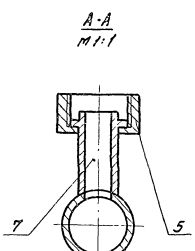

1. Газопровод дренажный подвергнуть гидравлическим испытаниям на прочность давлением 1,25 МПа (12,5 кгс/см²) и плотность давлением 1,0 МПа (10 кгс/см²)
2. Продолжительность испытания на прочность и плотность определяется временем, необходимым для осмотра мест сварки, но не менее 1 мм на каждое испытание. При этом падение давления не допускается
3. Сварные швы по ГОСТ 16037-80
4. * Размеры для справок

					УСГ1.20.00СБ				
Изм	Лист	N докум.	Подп.	Дата	Газопровод дренажный	Лит.	Масса	Масштаб	
Разраб.		Мачин		09.87		И	2,73	1:5	
Пров.		Иосилевич		09.87	Сборочный чертеж	Лист	Листов 1		
Т.контр.									
Н.контр.		Иосилевич		09.87		Институт Мосгазниипроект			

Копировал: Родин

Формат А3

Инв.N подл.	Подпись и дата	Взам.инв.N	Инв.N дубл.	Подпись и дата

УСГ 1.20.02

Т.п. 905-1-34.87 ал. 2

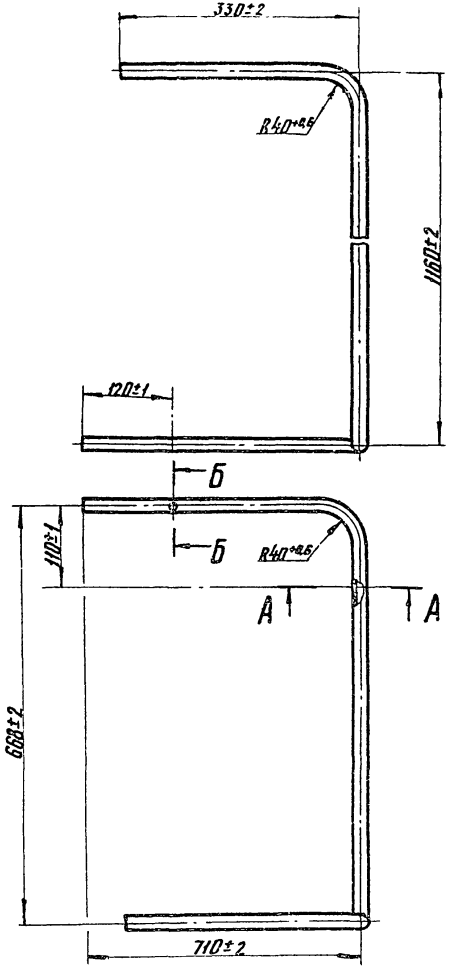

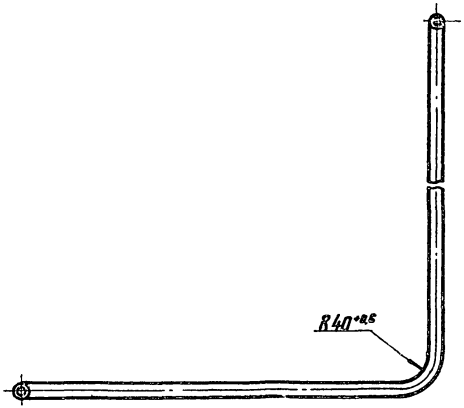

А – А
М2:1

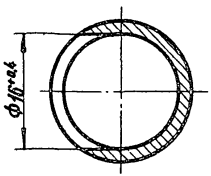

Б – Б

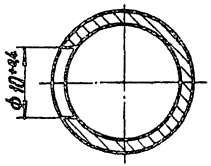

Инв.№ подл.	Подпись и дата	Взам. инв.№	Инв.№ дубл.	Подпись и дата	

Изм.	Лист	№ докум.	Подп.	Дата	УСГ 1.20.02		
Разраб.		Мочин		09.87	Труба	Лит.	Масса	Масштаб
Провер.		Шешилевич		09.87		И	2,45	1:5
Т. контр.						Лист	Листов 1	
Н. контр.		Шешилевич		09.87	Труба 20±2,0 ГОСТ 8734-75	Институт		
Утв.					В20 ГОСТ 8733-74	Мосгазниипроект		

Копировал: Ref.

Формат А3

Т.п. 905-1-34.87 ал.2

Формат	Зона	Поз.	Обозначение	Наименование	Кол.	Примечание
				Документация		
А3			УСГ1.21.00СБ	Сборочный чертеж		
				Детали		
А4		1	УСГ1.21.01	Труба	1	
А4		2	УСГ1.21.02	Труба	1	
А4		3	УСГ1.21.03	Труба	1	
А4		4	УСГ1.21.04	Бочонок	4	
А4		5	УСГ1.21.05	Труба	1	
		6	-01	Труба	1	
А4		7	УСГ1.21.06	Заглушка	4	
А4		8	УСГ1.21.07	Заглушка	2	
А4		9	УСГ1.21.08	Штуцер	1	
А4		10	УСГ1.21.09	Опора	2	
				Стандартные изделия		
		11		Контргайка 15 ГОСТ 8968-75	2	
		12		Сгон 15 ГОСТ 8969-75	2	
		13		Вентиль муфтовый		
				исполнение 1, Ду 15		
				ГОСТ 18161-72	3	15кч18п

Инв.№ подл. | Подпись и дата | Взам. инв.№ | Инв.№ дубл. | Подпись и дата

Изм.	Лист	№ докум.	Подп.	Дата
Разраб.		Мачун		09.87
Провер.		Васильевич		09.87
Н.контр.		Васильевич		09.87
Утв.				

УСГ1.21.00

Регистр

Лит.	Лист	Листов
Н		1

Институт МосгазНИИпроект

Копировал: Гаврилова Формат А4

УСГ1.21.01

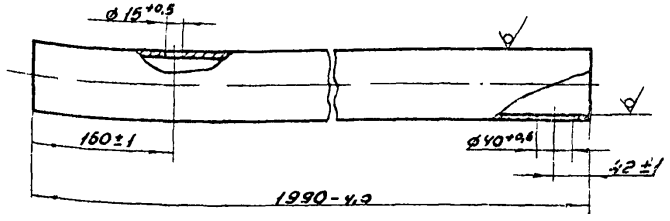

Изм.	Лист	№ докум.	Подп.	Дата
Разраб.		Мачун		09.87
Провер.		Васильевич		09.87
Т.контр.				
Н.контр.		Васильевич		09.87
Утв.				

Труба

Лит.	Масса	Масштаб
Н	13,54	1:5
Лист	Листов 1	

Труба 89×3,5 ГОСТ 10704-76 / В10 ГОСТ 10705-80

Институт Мосгазниипроект

Копировал: Гаврилова Формат А4

УСГ 1. 21. 00СБ

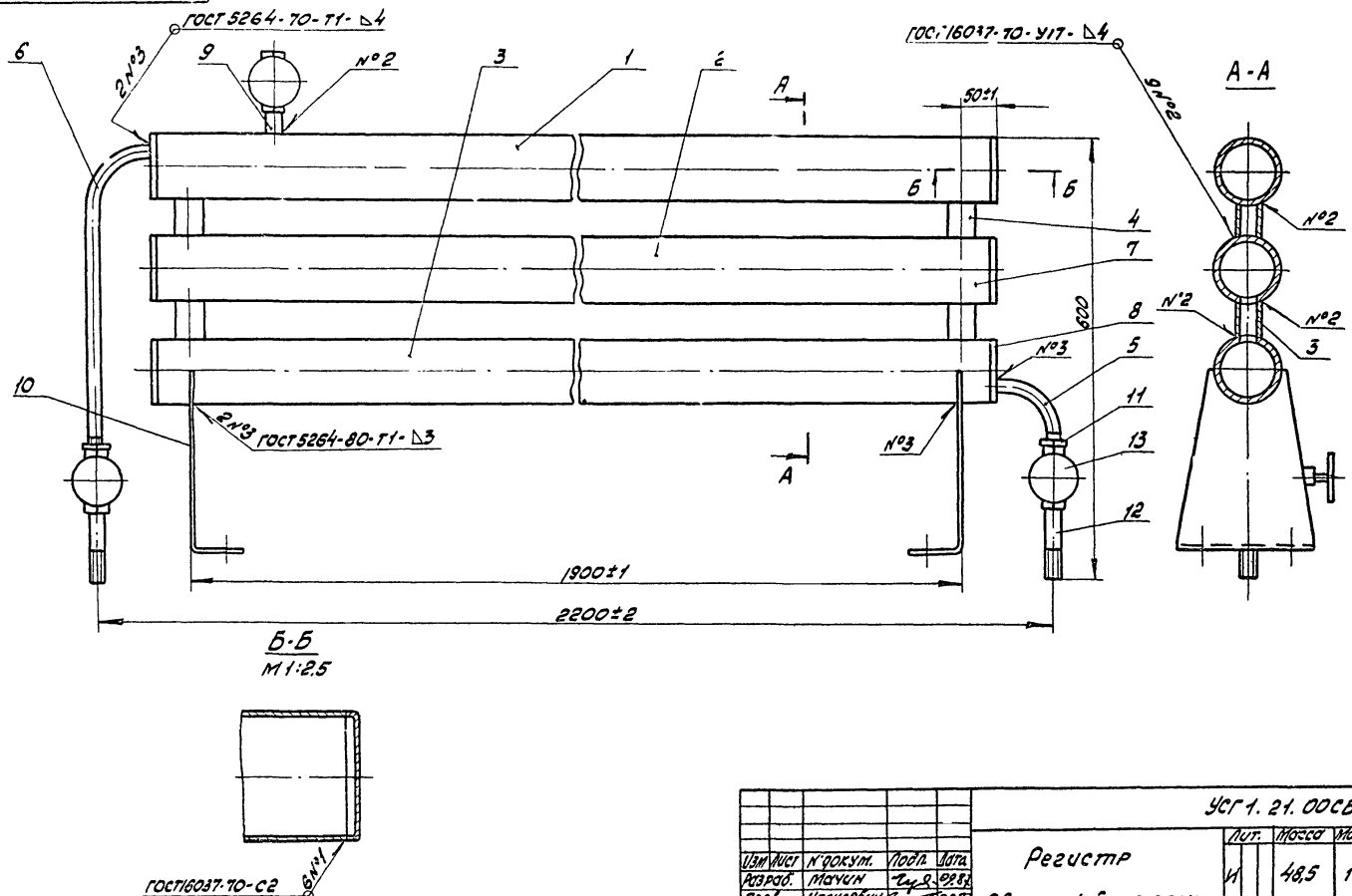

Изм	Лист	№ докум.	Подп.	Дата	Регистр Сборочный чертеж	Лит.	Масса	Масштаб
Разраб.		Мачин		09.87		И	48,5	1:5
Пров.		Иосилевич		09.87		Лист	Листов 1	
Т.контр.						Институт Мосгазниипроект		
Н.контр.		Иосилевич		09.87				
Утв.								

Копировал: Родин

Формат А3

Т.п. 905-1-34.87 ал. 2

Инв. № подл. | Подпись и дата | Взам. инв. № | Инв. № дубл. | Подпись и дата

Т. п. 905-1-34.87 ал. 2

УСГ 1. 21.02

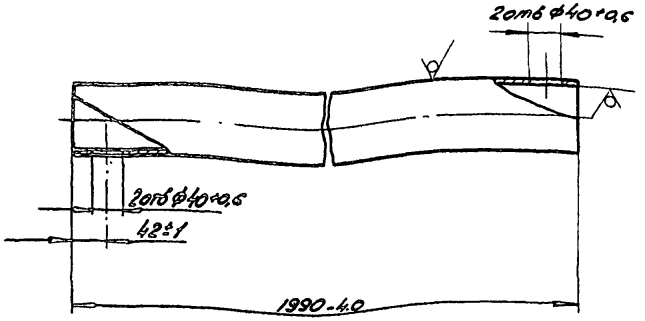

Изм.	Лист	№ докум.	Подп.	Дата	Труба	Лит	Масса	Масштаб
Разраб.		Конфирюкова		09.87		И	13,54	1:5
Пров.		Иосилевич		09.87		Лист	Листов 1	
Т.контр.								
Н.контр.		Иосилевич		09.87	Труба 89×3,5 ГОСТ 10704-76 / В10 ГОСТ 10705-80	Институт Мосгазниипроект		
Утв.								

Копировал: Родина

Формат А4

УСГ 1. 21.03

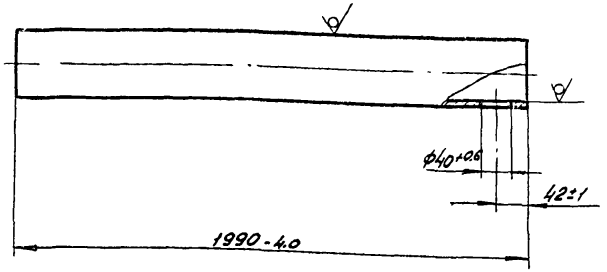

Изм.	Лист	№ докум.	Подп.	Дата	Труба	Лит	Масса	Масштаб
Разраб.		Конфирюк.		09.87		И	13,54	1:5
Пров.		Иосилевич		09.87		Лист	Листов 1	
Т.контр.								
Н.контр.		Иосилевич		09.87	Труба 89×3,5 ГОСТ 10704-76 / В10 ГОСТ 10705-80	Институт Мосгазниипроект		
Утв.								

Копировал: Родина

Формат А4

УСГ 1. 21.04

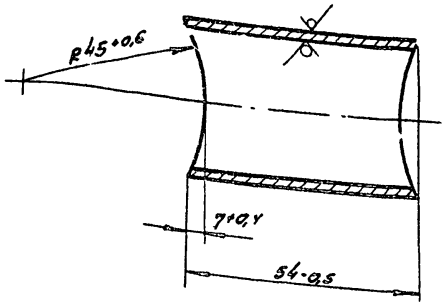

Изм. Лист	№ докум.	Подп.	Дата
Разраб.	Мачун		09.87
Пров.	Иосилевич		09.87
Т. контр.			
Н. контр.	Иосилевич		09.87
Утв.			

УСГ 1. 21.04

Бочонок

Лит.	Масса	Масштаб
Н	0,16	1:1
Лист	Листов 1	

Труба 45×2,5 ГОСТ 10704-76 / В10 ГОСТ 10705-80

Институт Мосгазниипроект

Копировал: Родина Формат А4

УСГ 1. 21.05

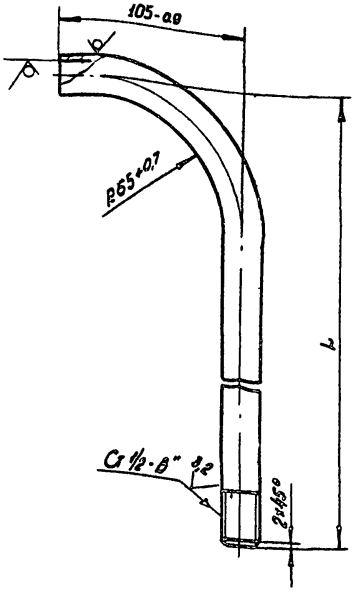

Обозначение	L, мм	Масса, кг
УСГ 1. 21.05	95±2	0,20
-01	425±2	0,62

Изм. Лист	№ докум.	Подп.	Дата
Разраб.	Мачун		09.87
Пров.	Иосилевич		09.87
Т. контр.			
Н. контр.	Иосилевич		09.87
Утв.			

УСГ 1. 21.05

Труба

Лит.	Масса	Масштаб
	см. табл.	1:2
Лист	Листов 1	

Труба 15×2,8 ГОСТ 3262-75

Институт Мосгазниипроект

Копировал: Родина Формат А4

УСГ 1.21.06

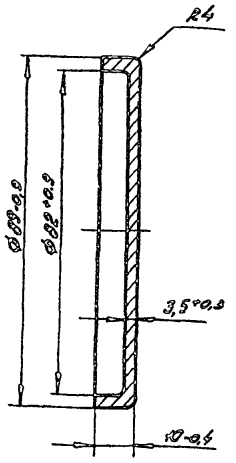

Изм.	Лист	№ докум.	Подпись	Дата
Разраб.		Мачин		09.87
Пров.		Иосилевич		09.87
Т.контр.				
Н.контр.		Иосилевич		09.87
Утв.				

Заглушка

Ст3 ГОСТ 380-71

Лит	Масса	Масштаб
И	0,22	1:1
Лист	Листов 1	

Институт Мосгазниипроект

Копировал: Родина Формат А4

Т.п. 905-1-34.87 Ал.2

Инв.№ подл. | Подпись и дата | Взам.инв.№ | Инв.№ дубл. | Подпись и дата

Инв.№ подл. | Подпись и дата | Взам.инв.№

УСГ 1.21.07

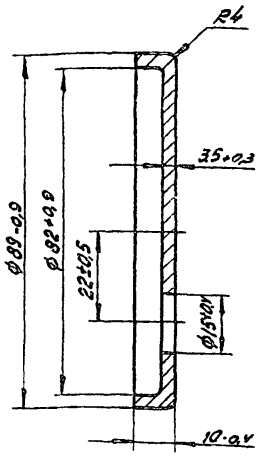

Изм.	Лист	№ докум.	Подп.	Дата
Разраб.		Мачин		09.87
Пров.		Иосилевич		09.87
Т.контр.				
Н.контр.		Иосилевич		09.87
Утв.				

Заглушка

Ст3 ГОСТ 380-71

Лит	Масса	Масштаб
И	0,20	1:1
Лист	Листов 1	

Институт Мосгазниипроект

Копировал: Родина Формат А4

УСГ 1.21.08

12,5

Т.п. 905-1-34.87 ал. 2

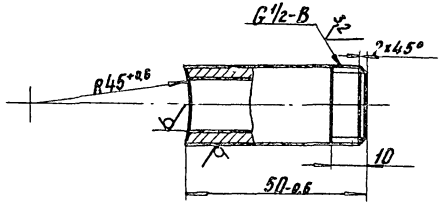

Изм.	Лист	№ докум.	Подп.	Дата
Разраб.		Мачин		09.87
Провер.		Иосилевич		09.87
Т. контр.				
Н. контр.		Иосилевич		09.87
Утв.				

Штуцер

Труба 15×2,8 ГОСТ 3262-75

Лит.	Масса	Масштаб
И	0,06	1:1

Лист | Листов 1

Институт Мосгаз НИИпроект

Инв. № подл. | Подпись и дата | Взам. инв. № | Инв. № дубл. | Подпись и дата

УСГ 1.21.08

Формат А4

УСГ 1.21.09

12,5

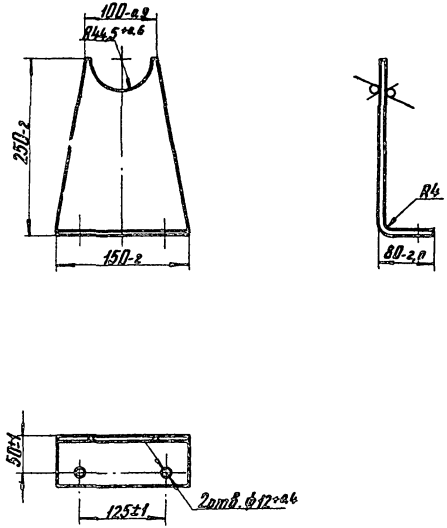

Изм.	Лист	№ докум.	Подп.	Дата
Разраб.		Мачин		09.87
Провер.		Иосилевич		09.87
Т. контр.				
Н. контр.		Иосилевич		09.87
Утв.				

Косынка

Лист 6-ЛН-4.0 ГОСТ 19903-74
Ст3 ГОСТ 14637-79

Лит.	Масса	Масштаб
И	1,3	1:5

Лист | Листов 1

Институт Мосгаз НИИпроект

Инв. № подл. | Подпись и дата | Взам. инв. № | Инв. № дубл. | Подпись и дата

копировал:

Формат А4

Т.п. 905-1-34.87 ал.2

Формат	Зона	Поз.	Обозначение	Наименование	Кол.	Примечание
				Документация		
А3			УСГ1.30.00СБ	Сборочный чертеж		
				Детали		
А4		1	УСГ1.30.01	Штуцер	1	
				Материалы		
		2		Труба М2-М-5×1 ГОСТ 617-72	1,25	м

Изм.	Лист	№ докум.	Подп.	Дата
Разраб.		Гулина		09.87
Пров.		Иосилевич		09.87
Н.контр.		Иосилевич		09.87
Утв.				

УСГ 1.30.00

Трубка импульсная

Лит.	Лист	Листов
Н		1

Институт Мосгаз НИИпроект

Копировал: Гаврилова Формат А4

Инв. № подл. | Подпись и дата | Взам. инв. № | Инв. № дубл. | Подпись и дата

УСГ1.30.01

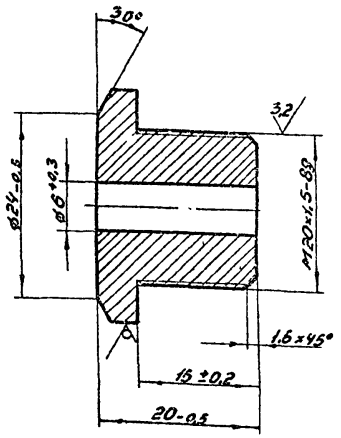

Изм.	Лист	№ докум.	Подп.	Дата
Разраб.		Кондрикова		09.87
Провер.		Иосилевич		09.87
Т.контр.				
Н.контр.		Иосилевич		09.87
Утв.				

УСГ1.30.01

Штуцер

Лит.	Масса	Масштаб
Н	0,06	2:1

Лист | Листов 1

Шестигранник 24-5 ГОСТ 8560-78 / 45-В ГОСТ 1051-73

Институт Мосгаз НИИпроект

Копировал: Гаврилова Формат А4

Инв. № подл. | Подпись и дата | Взам. инв. № | Инв. № дубл. | Подпись и дата

УСГ 1.30.00СБ

Т. п. 905-1-34.87 ад. 2

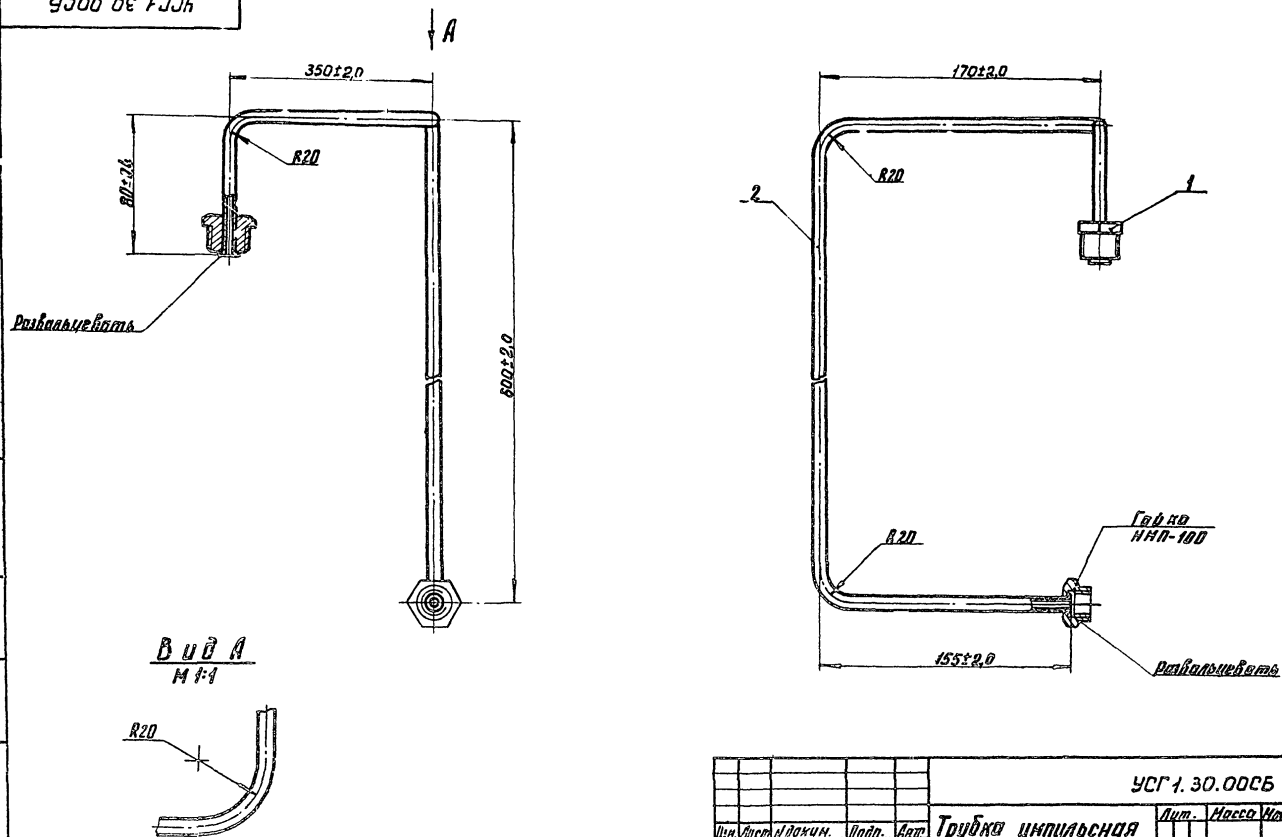

Изм.	Лист	№ докум.	Подп.	Дат.	УСГ 1.30.00СБ			
Разраб.		Кондрикова		09.87	Трубка импульсная	Лит.	Масса	Масштаб
Провер.		Василевич		09.87	Сборочный чертеж	И	0,23	1:2
Т. контр.						Лист	Листов 1	
Н. контр.		Василевич		09.87		Институт		
Утв.						Мосгаз НИИпроект		

Инв. № подл. | Подпись и дата | Взам. инв. № | Инв. № дубл. | Подпись и дата

копировал: [signature] формат А3

Т. п. 905-1-34.87 ал. 2

УСГ 1.22

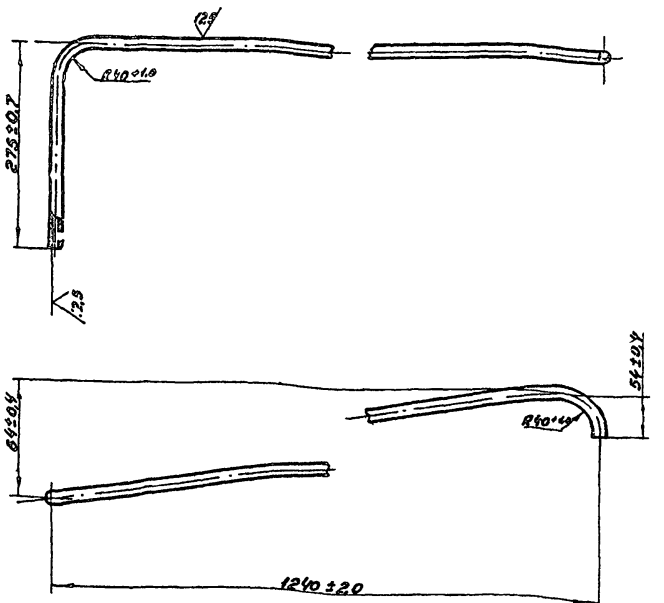

Изм.	Лист	№ докум.	Подп.	Дата
Разраб.		Гулино		09.87
Провер.		Усилевич		09.87
Т. контр.				
Н. контр.		Усилевич		09.87
Утв.				

Трубка импульсная

Лит.	Масса	Масштаб
Н	1,18	1:5
Лист	Листов 1	

Труба 18×2,0 ГОСТ 8734-75 В20 ГОСТ 8733-74

Институт Мосгазпроект НИИпроект

Копировал: Гаврилова Формат А4

Инв. № подл. | Подпись и дата | Взам. инв. № | Инв. № дубл. | Подпись и дата

УСГ 1.23

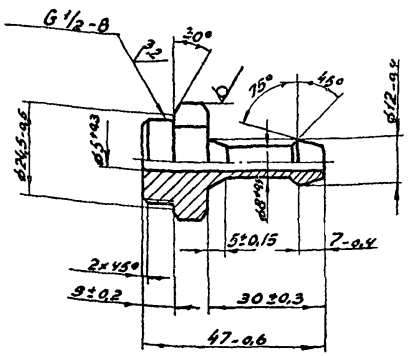

Изм.	Лист	№ докум.	Подп.	Дата
Разраб.		Кондрикова		09.87
Провер.		Усилевич		09.87
Т. контр.				
Н. контр.		Усилевич		09.87
Утв.				

Штуцер

Лит.	Масса	Масштаб
Н	0,08	1:1
Лист	Листов 1	

Шестигранник 27-5 ГОСТ 8560-78, 45-8 ГОСТ 1051-73

Институт Мосгазпроект НИИпроект

Копировал: Гаврилова Формат А4

Инв. № подл. | Подпись и дата | Взам. инв. № | Инв. № дубл. | Подпись и дата

УСГ 1.24

12,5

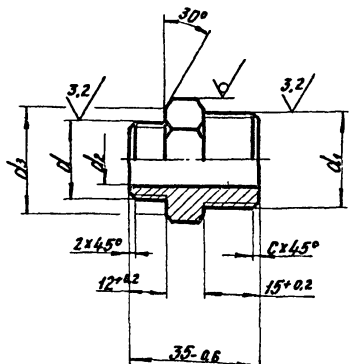

Обозначение	d	d1	d2, мм	d3, мм	S, мм	C, мм	Масса, кг
УСГ 1. 24	G 1/2-В	G 3/4-В	15+0,4	29-0,5	30	2,0	0,18
-01	G 3/4-В	G 1-В	20+0,4	35-0,6	36	2,5	0,27

Изм.	Лист	№ докум.	Подп.	Дата
Разраб.		Кондрикова		09.87
Провер.		Посилевич		09.87
Т.контр.				
Н.контр.		Посилевич		09.87
Утв.				

Штуцер

Шестигранник 8-5 ГОСТ 8560-78
45-В ГОСТ 1051-73

Лит.	Масса	Масштаб
У	Сн. табл.	—

Лист | Листов 1

Институт МосгазНИИпроект

УСГ 1.24

Формат А4

УСГ 1.25

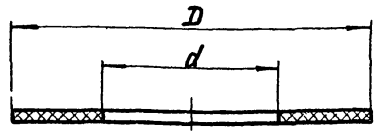

Обозначение	D, мм	d, мм	Масса, кг
УСГ 1. 25	18	10	0,0006
-01	19	12	0,0004
-02	22	15	0,0006
-03	30	20	0,0012
-04	50	25	0,004
-05	57	32	0,005
-06	65	38	0,007
-07	68	32	0,009
-08	80	45	0,011
-09	88	45	0,014
-10	90	57	0,012
-11	102	57	0,018
-12	128	89	0,021
-13	212	160	0,048

Размеры обеспечить инструментом

Изм.	Лист	№ докум.	Подп.	Дата
Разраб.		Кондрикова		09.87
Провер.		Посилевич		09.87
Т.контр.				
Н.контр.		Посилевич		09.87
Утв.				

Прокладка

Паронит ПМБ-2,0
ГОСТ 481-80

Лит.	Масса	Масштаб
У	Сн. табл.	—

Лист | Листов 1

Институт МосгазНИИпроект

УСГ 1.25

Формат А4

Копировал: Кал

ГРП 1.28

Т. п. 905-1-34.87 ал 2

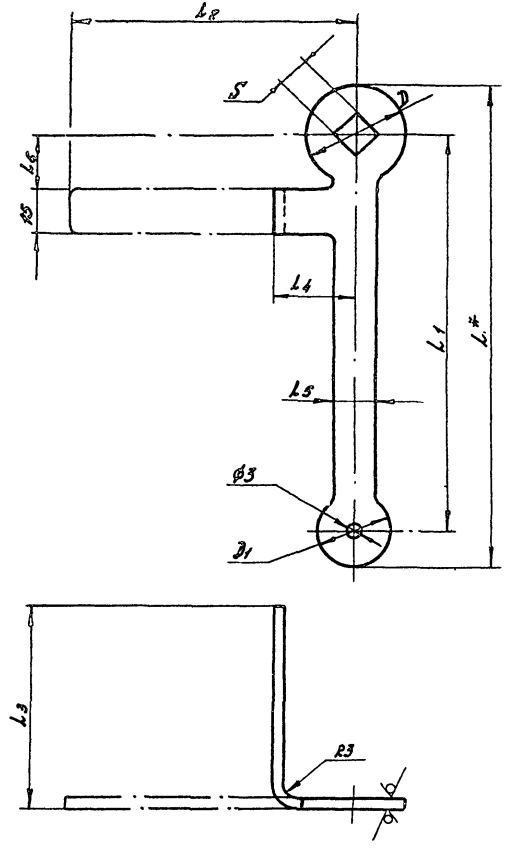

Размеры в мм

Обозначение	Dy крана	S	D	D_1	L*	L_1	L_2	L_3	L_4	L_5	L_6	Масса, кг
УСГ 1.28	15	12+1	24-1	20-1	127	105±1	68±1	50-2	20±1	10-1	14±1	0,06
-01	20	14+1	28-1	22-1	135	120±1	83±1	60-2	25±1	12-1	16±1	0,07
-02	40	22+1,0	40-1,0	28-1,0	194-1,0	150±1,0	230±1,0	160-2,0	75±1,0	18-1,0	72±1,0	0,15
-03	50	27+1,0	52-1,0		220-1,0	160±1,0	300±1	220-2,0	85±1,0	18-1,0	82±1,0	0,23

1. Неуказанные радиусы R 3мм
2. * Размер для справок

Изм	Лист	№ докум.	Подп.	Дата
Разраб.		Гулина		09.87
Пров.		Иосилевич		09.87
Т.контр.				
Н.контр.		Иосилевич		09.87
Утв.				

УСГ 1.28

Ключ комбинированный

Лит | Масса | Масштаб
И | см. табл. | —

Лист | Листов 1

Лист Б-ПН-3.0 ГОСТ 19903-74 / 1-IV ГОСТ 16523-70

Институт Мосгаз НИИпроект

Копировал: Родин

Формат А3

Инв. № подл. | Подпись и дата | Взам. инв. № | Инв. № дубл. | Подпись и дата

Т. п. 905-1-34.87 ал 2

Формат	Зона	Поз.	Обозначение	Наименование	Кол.	Примечание
				Документация		
А3			УСГ2. 00СБ	Сборочный чертеж		
				Детали		
А4		1	УСГ 2. 01	Опора	2	
Б4		2	УСГ 2. 02	Швеллер		
				Швеллер 16П ГОСТ 8240-72 / Ст3-Г-ГОСТ 535-79		
				L = 2410-2.0	2	34,22 кг
Б4		3	УСГ 2. 03	Швеллер		
				Швеллер 16П ГОСТ 8240-72 / Ст3-Г-ГОСТ 535-79		
				L = 922-2.0	2	13,1 кг

Инв. № подл. | Подпись и дата | Взам. инв. № | Инв. № дубл. | Подпись и дата

Изм.	Лист	№ докум.	Подп.	Дата
Разраб.		Гилина		09.87
Пробер.		Носилевич		09.87
Т. контр.				
Н. контр.		Носилевич		09.87
Утв.				

УСГ 2.00

Рама

Лит.	Лист	Листов
И		1

Институт МосгазНИИпроект

Формат А4

Копировал: Карпинова

УСГ 2. 01

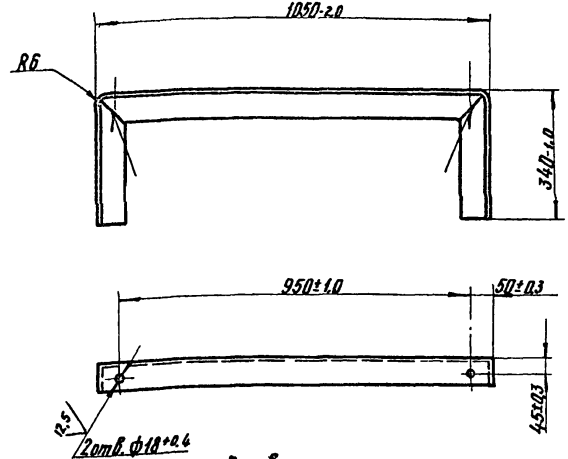

Развертка
М 1:10

Сварные швы по ГОСТ 5264-80-С2

Изм.	Лист	№ докум.	Подп.	Дата
Разраб.		Гилина		09.87
Пробер.		Носилевич		09.87
Т. контр.				
Н. контр.		Носилевич		09.87
Утв.				

Опора

Уголок Б-75×75×6 ГОСТ 8509-72 / Ст3-Г-ГОСТ 535-79

Лит.	Масса	Масштаб
И	10.9	1:10
Лист	Листов 1	

Институт МосгазНИИпроект

Формат А4

УСГ2.00СБ

Т. п. 905-1-34.87 ал.2

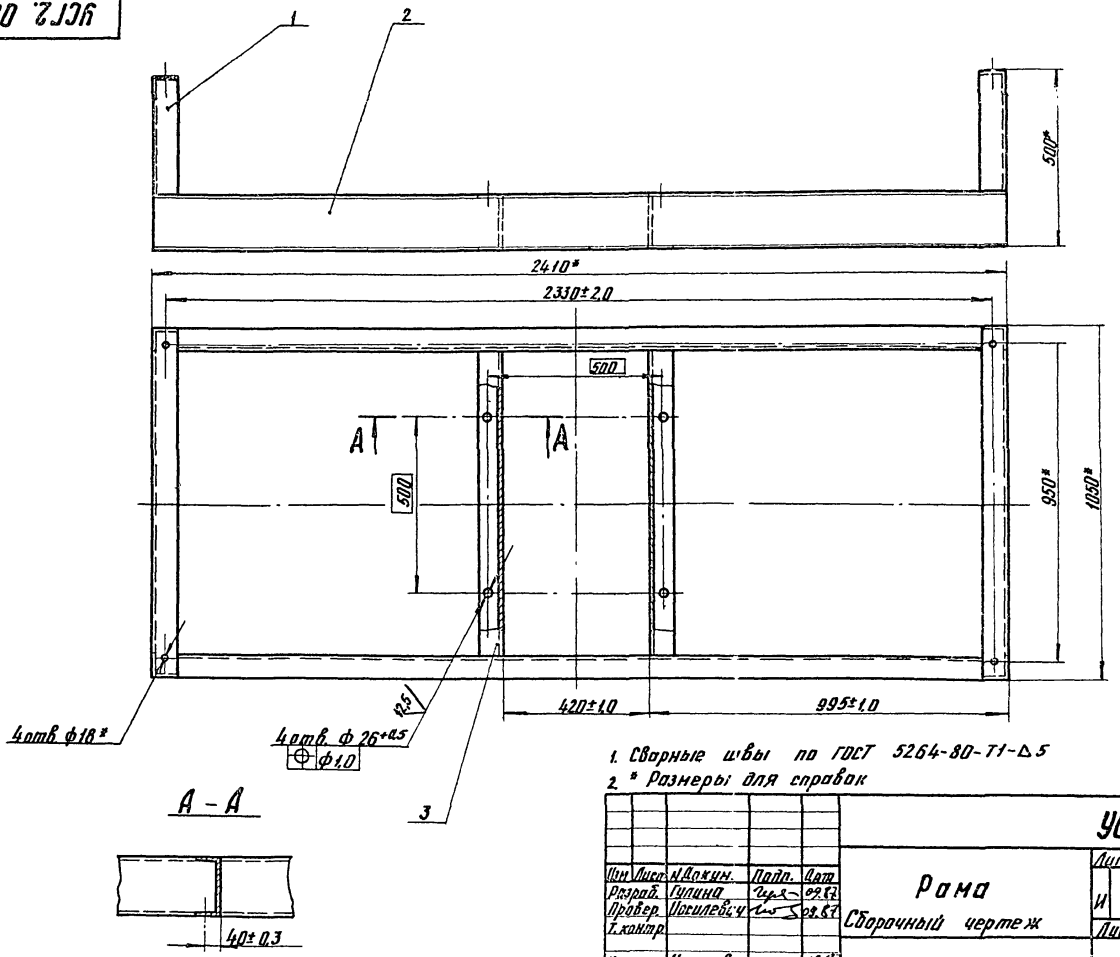

1. Сварные швы по ГОСТ 5264-80-Т1-Δ5
2. * Размеры для справок

Изм	Лист	N Докум.	Подп.	Дата	УСГ2.00СБ			
Разраб.		Гулина		09.87	Рама	Лит.	Масса	Масштаб
Провер.		Носилевич		09.87	Сборочный чертеж	И	116,5	1:10
Т. контр.						Лист	Листов 1	
Н. контр.		Носилевич		09.87		Институт		
Утв.						Моссаэ НИИпроект		

Инв. N подл. | Подпись и дата | Взам. инв. N | Инв. N дубл. | Подпись и дата

копировал: [illegible]

формат А3

Т. п. 905-1-34.87 ал 2

Формат	Зона	Поз.	Обозначение	Наименование	Кол.	Примечание
				Документация		
А3			УСГ3.00 СБ	Сборочный чертеж		
			Переменные данные	для исполнений		
				УСГ3.00		
				Детали		
А4		1	УСГ3.01	Короб	1	
А4		2	УСГ3.02	Косынка	2	
А4		3	УСГ3.03	Труба	1	
А3		4	УСГ3.04	Рассекатель	1	
				УСГ3.00-01		
				Детали		
А4			УСГ3.01-01	Короб	1	
А4			УСГ3.02-01	Косынка	2	
А4			УСГ3.03-01	Труба	1	
А3			УСГ3.04-01	Рассекатель	1	

Изм.	Лист	№ докум.	Подп.	Дата
Разраб.		Мачин		09.87
Провер.		Иосилевич		09.87
Н.контр.		Иосилевич		09.87
Утв.				

УСГ3.00

Свеча

Лит.	Лист	Листов
Н		1

Институт МосгазНИИпроект

Формат А4

УСГ3.01

50

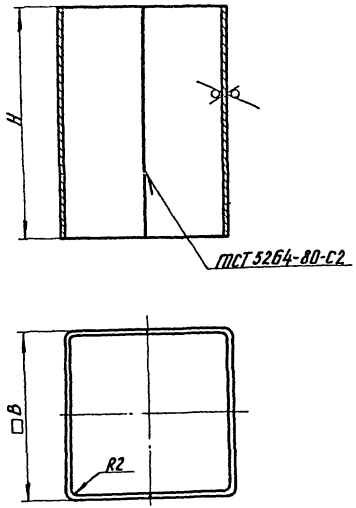

Обозначение	В, мм	Н, мм	Длина развертки	Масса, кг
УСГ3.01	80-1,0	110-1,0	295-1,3	0,52
-01	105-1,0	140-1,0	431-1,5	0,95

Изм.	Лист	№ докум.	Подп.	Дата
Разраб.		Мачин		09.87
Провер.		Иосилевич		09.87
Т.контр.				
Н.контр.		Иосилевич		09.87
Утв.				

УСГ3.01

Короб

Лит.	Масса	Масштаб
И	Сн. табл.	1:2

Лист | Листов 1

Лист Б-ПН-2,0 ГОСТ 19903-74 / 3-IV-Ст3 ГОСТ 16523-70

Институт МосгазНИИпроект

копировал: Карыново

Формат А4

УСГ3-00СБ

Т.п. 905-1-34.87 ал. 2

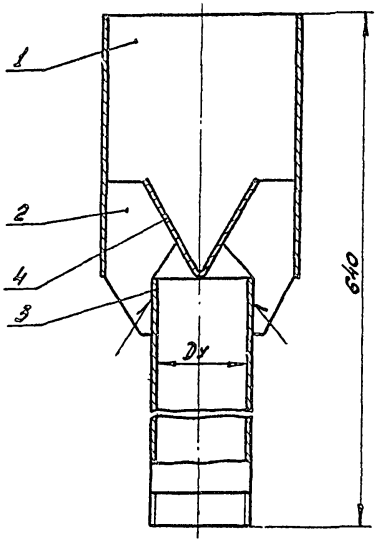

Обозначение	Dy, мм	B, мм	Масса, кг
УСГ3.00	20	80	1,50
-01	50	105	3,67

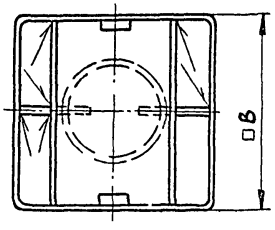

1. Сварные швы по ГОСТ 5264-80-Т3-△3
2* Размеры для справок.

Изм.	Лист	N докум.	Подп.	Дата
Разраб.		Мачин		09.87
Пров.		Иосилевич		09.87
Т.контр.				
Н.контр.		Иосилевич		09.87
Утв.				

УСГ3.00СБ

Свеча

Сборочный чертеж

Лит.	Масса	Масштаб
Н	см.табл.	1:2

Лист | Листов 1

Институт Мосгазниипроект

Инв.N подл. | Подпись и дата | Взам.инв.N | Инв.N дубл. | Подпись и дата

Копировал: Родин

Формат А3

Т. п. 905-1-34.87 ал 2

УСГ3. 02

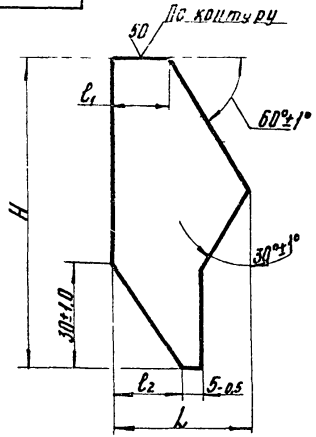

Обозначение	H, мм	L, мм	l_1, мм	l_2, мм	Масса, кг
УСГ3. 02	75-1,0	35-0,6	13-0,5	16-0,5	0,03
—01	85-1,0	36-0,6	16-0,5	17-0,5	0,04

Изм.	Лист	N докум.	Подп.	Дата
Разраб.		Мачин		09.87
Провер.		Иосилевич		09.87
Т. контр.				
Н. контр.		Иосилевич		09.87
Утв.				

УСГ3. 02

Косынка

Лит.	Масса	Масштаб
И	Сн. табл.	1:1

Лист | Листов 1

Лист Б-ПН-3.0 ГОСТ 19903-74
3-IV-Ст3 ГОСТ 16523-70

Институт МосгазНИИпроект

формат А4

УСГ3. 03

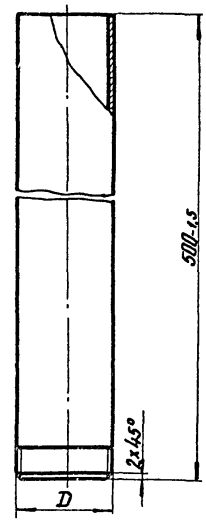

Обозначение	DyxS, мм	D	Масса, кг
УСГ3. 03	20x2,8	G3/4-B	0,83
—01	50x3,5	G2-B	2,44

Изм.	Лист	N докум.	Подп.	Дата
Разраб.		Мачин		09.87
Провер.		Иосилевич		09.87
Т. контр.				
Н. контр.		Иосилевич		09.87
Утв.				

УСГ3. 03

Труба

Лит.	Масса	Масштаб
И	Сн. табл.	1:2

Лист | Листов 1

Труба DyxS ГОСТ 3262-75

Институт МосгазНИИпроект

копировал:

формат А4

УСГ3.04

Т.п. 905-1-34.87 ал. 2

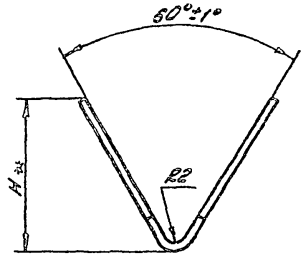

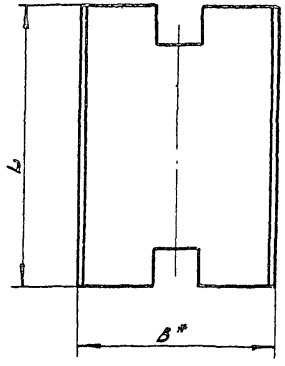

Развертка

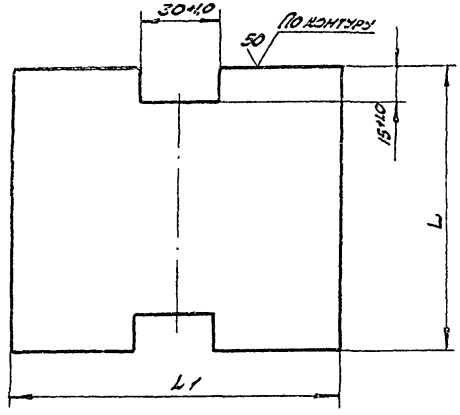

Обозначение	B*, мм	H*, мм	L, мм	L1, мм	Масса, кг
УСГ3.04	50	40	76-1,0	95-1,0	0,11
-01	70	58	103-1,0	130-1,0	0,20

Изм.	Лист	N докум.	Подп.	Дата
Разраб.		Мачин		09.87
Пров.		Иосилевич		09.87
Т.контр.				
Н.контр.		Иосилевич		09.87
Утв.				

УСГ3.04

Рассекатель

Лит	Масса	Масштаб
Н	ст.табл.	—

Лист | Листов 1

Лист Б-ПН-2,0 ГОСТ 19903-74
3-IV-Ст3 ГОСТ 16523-70

Институт Мосгаз НИИпроект

Копировал: Родин

Формат А3

Инв.№ подл.	Подпись и дата	Взам.инв.№	Инв.№ дубл.	Подпись и дата

Госстрой СССР
Тбилисский филиал
ЦИТП
Типовой проект /серия/
№ 705-1-34 а2
Заказ №1070
Цена 3 руб. 25 коп.
Тираж 1200
Дата «29» 06 1986 г.

gost.e-ecolog.ru