# ТИПОВОЙ ПРОЕКТ
# 905-1-34.87
# УСТАНОВКА 4х ПОДЗЕМНЫХ РЕЗЕРВУАРОВ С ФОРСУНОЧНЫМ ИСПАРИТЕЛЕМ

## Альбом 2

## Нестандартизированное оборудование

22655-02
Цена: 3-95

gost.e-ecolog.ru

# ТИПОВОЙ ПРОЕКТ
# 905-1-34.87
# УСТАНОВКА 4 х ПОДЗЕМНЫХ РЕЗЕРВУАРОВ С ФОРСУНОЧНЫМ ИСПАРИТЕЛЕМ

## АЛЬБОМ 2

### ПЕРЕЧЕНЬ АЛЬБОМОВ

| | | |
|---|---|---|
| АЛЬБОМ 1 | ПЗ | Пояснительная записка |
| | ТХ | Технология производства |
| | ТХ.СО | Спецификация оборудования |
| | ТХ.ВМ | Ведомость потребности в материалах |
| | АС. | Решения архитектурно-строительные |
| | АС.ВМ | Ведомости потребности в материалах |
| | АТХ. | Автоматизация. Общий вид щита |
| | АТХ.СО | Спецификация оборудования |
| | АТХ.СО1 | Спецификация щитов |
| | АТХ.ВМ | Ведомость потребности в материалах |
| | ЭГ | Молниезащита |
| | ЭГ.ВМ | Ведомость потребности в материалах |
| АЛЬБОМ 2 | НО | Нестандартизированное оборудование |
| АЛЬБОМ 3 | С. | Сметы |


УТВЕРЖДЕН и введен в действие
Главгазом МЖКХ РСФСР
протоколом N°2 от 20.10.87



РАЗРАБОТАН
институтом „МОСГАЗНИИПРОЕКТ"
Главный инженер института Маевский
Главный инженер проекта Иосилевич

| Обозначение | Наименование | Стр |
|---|---|---|
| | Титульный лист | |
| | Содержание | 2 |
| УСГ1.00 | Блок испарителя | 5 |
| УСГ1.00СБ | Блок испарителя | 8 |
| УГГ1.00М4 | Блок испарителя | 12 |
| УСГ1.00Д | Технические требования | 13 |
| УСГ1.01.00 | Шкаф | 16 |
| УСГ1.01.05 | Ось | 16 |
| УСГ1.01.00СБ | Шкаф | 17 |
| УСГ1.01.01.00 | Дверь | 20 |
| УСГ1.01.01.01 | Ручка | 20 |
| УСГ1.01.01.00СБ | Дверь | 21 |
| УСГ1.01.01.02 | Планка | 22 |
| УСГ1.01.01.03 | Панель | 22 |
| УСГ1.01.01.04 | Втулка | 23 |
| УСГ1.01.06 | Планка | 23 |
| УСГ1.01.03.00 | Каркас шкафа | 24 |
| УСГ1.01.03.00СБ | Каркас шкафа | 25 |
| УСГ1.01.03.01 | Уголок | 28 |
| УСГ1.01.03.02 | Швеллер | 28 |
| УСГ1.01.03.03 | Уголок | 29 |
| УСГ1.01.03.04 | Скоба | 29 |
| УСГ1.01.03.05 | Скоба | 30 |
| УСГ1.01.03.06 | Кольцо | 30 |
| УСГ1.01.03.07 | Косынка | 31 |
| УСГ1.01.03.08 | Щиток | 31 |
| УСГ1.01.03.09 | Лист | 32 |
| УСГ1.02.00 | Испаритель | 33 |
| УСГ1.02.01 | Штуцер | 33 |
| УСГ1.02.00СБ | Испаритель | 34 |
| УСГ1.02.02 | Рубашка | 35 |

Продолжение

| Обозначение | Наименование | Стр |
|---|---|---|
| УСГ1.02.03 | Труба | 35 |
| УСГ1.02.04 | Труба | 36 |
| УСГ1.02.05 | Труба | 36 |
| УСГ1.02.06 | Труба | 37 |
| УСГ1.02.07 | Заглушка | 37 |
| УСГ1.02.08 | Кольцо | 38 |
| УСГ1.02.09 | Труба | 38 |
| УСГ1.02.10 | Ниппель | 39 |
| УСГ1-02.11 | Гайка накидная | 39 |
| УСГ1.03.00 | Конденсатосборник | 40 |
| УСГ1.03.00СБ | Конденсатосборник | 41 |
| УСГ1.03.01 | Трубка | 42 |
| УСГ1.03.02 | Трубка | 42 |
| УСГ1.03.03 | Крышка | 43 |
| УСГ1.03.04 | Бобышка | 43 |
| УСГ1.04.00 | Коллектор | 44 |
| УСГ1.04.01.00 | Гребенка | 44 |
| УСГ1.04.00СБ | Коллектор | 45 |
| УСГ1.04.01.00СБ | Гребенка | 46 |
| УСГ1.04.01.01 | Труба | 47 |
| УСГ1.04.01.06 | Труба | 47 |
| УГГ1.04.02.00 | Переходник | 48 |
| УСГ1.04.02.00СБ | Переходник | 48 |
| УСГ1.04.02.01 | Форсунка | 49 |
| УСГ1.04.03.00 | Переходник | 49 |
| УСГ1.04.04 | Заглушка | 50 |
| УСГ1.04.05 | Заглушка | 50 |
| УСГ1.05.00 | Стояк паровой фазы | 51 |
| УСГ1.05.00СБ | Стояк паровой фазы | 51 |
| УСГ1.05.01 | Пластина | 52 |
| УСГ1.05.02 | Косынка | 52 |

Продолжение


| Обозначение | Наименование | Стр. |
|---|---|---|
| УСГ1.06.00 | Стояк жидкой фазы | 53 |
| УСГ1.06.01 | Труба | 53 |
| УСГ1.06.00СБ | Стояк жидкой фазы | 54 |
| УСГ1.06.02 | Труба | 55 |
| УСГ1.06.03 | Ниппель | 55 |
| УСГ1.07.00 | Стояк выходной | 56 |
| УСГ1.07.00СБ | Стояк выходной | 57 |
| УСГ1.07.01 | Труба | 58 |
| УСГ1.07.02 | Труба | 58 |
| УСГ1.07.04 | Труба | 59 |
| УСГ1.07.08 | Штуцер | 59 |
| УСГ1.07.06 | Ниппель | 60 |
| УСГ1.07.07 | Штуцер | 60 |
| УСГ1.07.09 | Трубка | 61 |
| УСГ1.08.00 | Катушка | 61 |
| УСГ1.08.00СБ | Катушка | 62 |
| УСГ1.08.01 | Труба | 63 |
| УСГ1.08.02 | Труба | 63 |
| УСГ1.09.00 | Катушка | 64 |
| УСГ1.10.00 | Катушка | 64 |
| УСГ1.11.00 | Катушка | 65 |
| УСГ1.11.00СБ | Катушка | 65 |
| УСГ1.12.00 | Катушка | 66 |
| УСГ1.12.01 | Труба | 66 |
| УСГ1.12.00СБ | Катушка | 67 |
| УСГ1.13.00 | Катушка | 68 |
| УСГ1.13.00СБ | Катушка | 68 |
| УСГ1.13.01 | Штуцер | 69 |
| УСГ1.14.00 | Колено | 69 |
| УСГ1.14.00СБ | Колено | 70 |
| УСГ1.14.01 | Труба | 70 |


Продолжение


| Обозначение | Наименование | Стр. |
|---|---|---|
| УСГ1.14.02 | Трубка | 71 |
| УСГ1.14.03 | Трубка | 71 |
| УСГ1.15.00 | Колено | 72 |
| УСГ1.15.01 | Труба | 72 |
| УСГ1.15.00СБ | Колено | 73 |
| УСГ1.16.00 | Тройник | 74 |
| УСГ.1.16.01 | Труба | 74 |
| УСГ1.16.00СБ | Тройник | 75 |
| УСГ1.16.02 | Труба | 76 |
| УСГ1.16.03 | Труба | 76 |
| УСГ1.17.00 | Трубка импульсная | 77 |
| УСГ1.18.00 | Трубка импульсная | 77 |
| УСГ1.1700СБ | Трубка импульсная | 78 |
| УСГ1.18.00СБ | Трубка импульсная | 79 |
| УСГ1 19.00 | Газопровод сбросной | 80 |
| УСГ1.19.01 | Труба | 80 |
| УСГ1.19.00СБ | Газопровод сбросной | 81 |
| УСГ1.19.02 | Труба | 82 |
| УСГ1.19.03 | Труба | 82 |
| УСГ1.20.00 | Газопровод дренажный | 83 |
| УСГ1.20.01 | Труба | 83 |
| УСГ1.20.00СБ | Газопровод дренажный | 84 |
| УСГ1.20.02 | Труба | 85 |
| УСГ1.21.00 | Регистр | 86 |
| УСГ1.21.01 | Трубы | 86 |
| УСГ1.21.00СБ | Регистр | 87 |
| УСГ1.21.02 | Труба | 88 |
| УСГ1.21.03 | Труба | 88 |
| УСГ1.21.04 | Бочонок | 89 |
| УСГ.1.21.05 | Труба | 89 |
| УСГ1.21.06 | Заглушка | 90 |

Продолжение


| Обозначение | Наименование | Стр. |
|---|---|---|
| УСГ1.21.07 | Заглушка | 90 |
| УСГ1.21.08 | Штуцер | 91 |
| УСГ1.21.09 | Косынка | 91 |
| УСГ1.30.00 | Трубка импульсная | 92 |
| УСГ1.30.01 | Штуцер | 92 |
| УСГ1.30.00СБ | Трубка импульсная | 93 |
| УСГ1.22 | Трубка импульсная | 94 |
| УСГ1.23 | Штуцер | 94 |
| УСГ1.24 | Штуцер | 95 |
| УСГ1.25 | Прокладка | 95 |
| УСГ1.28 | Ключ комбинированный | 96 |
| УСГ2.00 | Рама | 97 |
| УСГ2.01 | Опора | 97 |
| УСГ200СБ | Рама | 98 |
| УСГ3.00 | Свеча | 99 |
| УСГ3.01 | Короб | 99 |
| УСГ3.00СБ | Свеча | 100 |
| УСГ3.02 | Косынка | 101 |
| УСГ3.03 | Труба | 101 |
| УСГ3.04 | Рассекатель | 102 |

Тп. 905-1-34.87 ал 2

| Формат | Зона | Поз. | Обозначение | Наименование | Кол. | Примечание |
|---|---|---|---|---|---|---|
| | | | | **Документация** | | |
| А3 | | | УСГ1. 00СБ | Сборочный чертеж | | |
| А3 | | | УСГ1. 00МЧ | Монтажный чертеж | | |
| А4 | | | УСГ1. 00Д | Технические требования | | |
| | | | | **Сборочные единицы** | | |
| А4 | | 1 | УСГ1. 01. 00 | Шкаф | 1 | |
| А4 | | 2 | УСГ1. 02. 00 | Испаритель | 1 | |
| А4 | | 3 | УСГ1. 03. 00 | Конденсатосборник | 1 | |
| А4 | | 4 | УСГ1. 04. 00 | Коллектор | 1 | |
| А4 | | 5 | УСГ1. 05. 00 | Стояк паровой фазы | 1 | |
| А4 | | 6 | УСГ1. 06. 00 | Стояк жидкой фазы | 1 | |
| А4 | | 7 | УСГ1. 07. 00 | Стояк выкидной | 1 | |
| А4 | | 8 | УСГ1. 08. 00 | Катушка | 1 | |
| А4 | | 9 | УСГ1. 09. 00 | Катушка | 1 | |
| А4 | | 10 | УСГ1. 10. 00 | Катушка | 1 | |
| А4 | | 11 | УСГ1. 11. 00 | Катушка | 1 | |
| А4 | | 12 | УСГ1. 12. 00 | Катушка | 1 | |
| А4 | | 13 | УСГ1. 13. 00 | Катушка | 1 | |
| | | 14 | — 01 | Катушка | 1 | |
| А4 | | 15 | УСГ1. 14. 00 | Колено | 1 | |
| А4 | | 16 | УСГ. 15. 00 | Колено | 1 | |
| А4 | | 17 | УСГ1. 16. 00 | Тройник | 1 | |
| А4 | | 18 | УСГ1. 17. 00 | Трубка импульсная | 1 | |
| А4 | | 19 | УСГ1. 18. 00 | Трубка импульсная | 1 | |
| А4 | | 20 | УСГ1. 19. 00 | Газопровод сбросной | 1 | |

Инв. № подл. | Подпись и дата | Взам. инв. № | Инв. № дубл. | Подпись и дата

| Изм. | Лист | № докум. | Подп. | Дата |
|---|---|---|---|---|
| Разраб. | | Гулина | | 01.87 |
| Пров. | | Носиевич | | 09.87 |
| ГИП | | Носиевич | | 09.87 |
| Н. контр. | | Носиевич | | 09.87 |
| Утв. | | Усольский | | 09.87 |

**УСГ1. 00**

**Блок испарителя**

| Лит. | Лист | Листов |
|---|---|---|
| К | 1 | 6 |

Институт Мосгазпроект НИИпроект

Формат А4

| Формат | Зона | Поз. | Обозначение | Наименование | Кол. | Примечание |
|---|---|---|---|---|---|---|
| А4 | | 21 | УСГ1. 20. 00 | Газопровод дренажный | 1 | |
| А4 | | 22 | УСГ1. 21. 00 | Регистр | 1 | |
| | | | | **Детали** | | |
| А4 | | 23 | УСГ1. 22 | Трубка импульсная | 1 | |
| А4 | | 24 | УСГ1. 23 | Штуцер | 1 | |
| А4 | | 25 | УСГ1. 24 | Штуцер | 1 | |
| | | 26 | — 01 | Штуцер | 1 | |
| А4 | | 27 | УСГ1. 25 | Прокладка | 7 | |
| | | 28 | — 01 | Прокладка | 1 | |
| | | 29 | — 02 | Прокладка | 6 | |
| | | 30 | — 03 | Прокладка | 1 | |
| | | 31 | — 04 | Прокладка | 4 | |
| | | 32 | — 05 | Прокладка | 0 | |
| | | 33 | — 06 | Прокладка | 8 | |
| | | 34 | — 07 | Прокладка | 1 | |
| | | 35 | — 08 | Прокладка | 1 | |
| | | 36 | — 09 | Прокладка | 2 | |
| | | 37 | — 10 | Прокладка | 1 | |
| | | 38 | — 11 | Прокладка | 4 | |
| | | 39 | — 12 | Прокладка | 9 | |
| | | 40 | — 13 | Прокладка | 1 | |
| | | | | Стандартные изделия | | |
| | | | | Контргайки ГОСТ 8968-75 | | |
| | | 41 | | 15-Ц | 9 | |
| | | 42 | | 20-Ц | 3 | |
| | | 43 | | 25-Ц | 4 | |
| | | 44 | | 50-Ц | 3 | |
| | | | | Болты ГОСТ 7798-70 | | |
| | | 45 | | М10х25. 58. 096 | 16 | |
| | | 46 | | М12х45. 58. 096 | 40 | |
| | | 47 | | М16х60. 58. 096 | 68 | |

Инв. № подл. | Подпись и дата | Взам. инв. № | Инв. № дубл. | Подпись и дата

| Изм. | Лист | № докум. | Подп. | Дата |
|---|---|---|---|---|

**УСГ1. 00**

Лист 2

Копировал: Кол.

Формат А4

Т.п. 905-1-34.87 ал. 2

| Формат | Зона | Поз. | Обозначение | Наименование | Кол. | Примечание |
|---|---|---|---|---|---|---|
| | | 48 | | М20×75.58.096 | 8 | |
| | | | | Гайки ГОСТ 5915-70 | | |
| | | 50 | | М8.5.096 | 2 | |
| | | 51 | | М10.5.096 | 16 | |
| | | 52 | | М12.5.096 | 40 | |
| | | 53 | | М16.5.096 | 68 | |
| | | 54 | | М20.5.096 | 12 | |
| | | 55 | | Хомут 32-Ст3 ГОСТ 24137-80 | 1 | |
| | | 56 | | Хомут 225-Ст3 ГОСТ 24137-80 | 2 | |
| | | | | Краны пробковые проходные | | |
| | | | | конусные сальниковые | | |
| | | | | муфтовые ГОСТ 2704-77 | | 11Б6бк |
| | | 57 | | Ду15 | 1 | |
| | | 58 | | Ду20 | 1 | |
| | | | | Краны пробковые проходные | | |
| | | | | сальниковые фланцевые | | |
| | | | | ГОСТ 16394-70 | | 11Б7бк |
| | | 59 | | Ду40 | 1 | |
| | | 60 | | Ду50 | 1 | |
| | | 61 | | Вентиль цапковый | | |
| | | | | исполнение 3 Ду10 | | |
| | | | | ГОСТ 10094-75 | 3 | |
| | | 62 | | Манометр показывающий | | |
| | | | | пружинный типа ОБМ-100 | | |
| | | | | с верхним предельн. измере- | | |
| | | | | ния 1,6 МПа (16 кгс/см²) | | |
| | | | | ГОСТ 2405-80 | 2 | |
| | | | | Прочие изделия | | |
| | | 63 | | Клапан предохранительный | | |
| | | | | пружинный цапковый | | |
| | | | | Ду15 ТУ26-07-001-66 | 1 | |

Подпись и дата | Инв. № дубл. | Взам. инв. № | Подпись и дата | Инв. № подл.

| Изм. | Лист | № докум. | Подп. | Дата | УСГ 1.00 | Лист 3 |
|---|---|---|---|---|---|---|

Формат А4

| Формат | Зона | Поз. | Обозначение | Наименование | Кол. | Примечание |
|---|---|---|---|---|---|---|
| | | | | Вентили фланцевые | | 15Ч[illegible] |
| | | | | ТУ26-07-022-76 | | 15Ч80 |
| | | 64 | | Ду20 | 2 | |
| | | 65 | | Ду25 | 3 | |
| | | 66 | | Ду32 | 4 | |
| | | 67 | | Поплавковый регулятор уровня | | |
| | | | | двухпозиционный ПРУД-25 кла- | | |
| | | | | панная часть ТУ49-763-71 | 1 | |
| | | | | Комплекты | | |
| | | | | Детали | | |
| А3 | | | УСГ 1.28 | Ключ комбинированный | 1 | |
| | | | — 01 | Ключ комбинированный | 1 | |
| | | | — 02 | Ключ комбинированный | 1 | |
| | | | — 03 | Ключ комбинированный | 1 | |
| | | | Переменные данные | для исполнений | | |
| | | | | УСГ 1.00 | | |
| | | | | Сборные единицы | | |
| | | 69 | УСГ 1.30.00 | Трубка импульсная | 1 | |
| | | | | Стандартные изделия | | |
| | | 70 | | Болт М5×14.58.096 ГОСТ 7805-70 | 4 | |
| | | 71 | | Гайка М5.5.096 ГОСТ 5916-70 | 4 | |
| | | | | Прочие изделия | | |
| | | 72 | | Клапан предохранитель- | | |
| | | | | ный. запорный | | |
| | | | | ПКН-50 ТУ204-РСФСР 598-79 | 1 | |
| | | 73 | | Регулятор давления газа | | |
| | | | | РДБК1-25 ТУ400-10-40-79 | 1 | |
| | | 74 | | Клапан пружинный сбросной | | |
| | | | | ПСК-50Н/0,05 | | |
| | | | | ТУ204 РСФСР-806-76 | 1 | |

Подпись и дата | Инв. № дубл. | Взам. инв. № | Подпись и дата | Инв. № подл.

| Изм | Лист | № докум. | Подп. | Дата | УСГ 1.00 | Лист 4 |
|---|---|---|---|---|---|---|

Копировал: Родин

Формат А4

| Формат | Зона | Поз. | Обозначение | Наименование | Кол. | Примечание |
|---|---|---|---|---|---|---|
| | | 75 | | Колерометр мембранный показывающий в круглом корпусе КМП-100с верхним пределом измерения 6кПа (600кгс/м²) ТУ25.02.1130-74 | 1 | |
| | | | | УСГ1.00-01 | | |
| | | | | Стандартные изделия | | |
| | | 7 | | Манометр показывающий пружинный типа ОБМ1-100с верхним пределом измерения 0,1МПа (1кгс/см²) ГОСТ 2405-80 | 1 | |
| | | | | Прочие изделия | | |
| | | | | Клапан предохранительный запорный ПКН-50 ТУ 204 РСФСР-598-79 | 1 | |
| | | | | Регулятор давления газа РДБК1-25 ТУ400-10-40-79 | 1 | |
| | | | | Клапан пружинный сбросной ПСК-50С/0,5 ТУ 204 РСФСР-806-76 | 1 | |
| | | | | УСГ1.00-02 | | |
| | | | | Стандартные изделия | | |
| | | | | Манометр показывающий пружинный типа ОБМ1-100с верхним пределом измерения | | |

Инв.№подл. | Подпись и дата | Взам.инв.№ | Инв.№дубл. | Подпись и дата

Изм. Лист № докум. Подп. Дата

УСГ1.00

Лист 5

Формат А4



| Формат | Зона | Поз. | Обозначение | Наименование | Кол. | Примечание |
|---|---|---|---|---|---|---|
| | | | | 0,16МПа (1,6кгс/см²) ГОСТ 2405-80 | 1 | |
| | | | | Прочие изделия | | |
| | | 72 | | Клапан предохранительный запорный ПКВ-50 ТУ 204 РСФСР-598-79 | 1 | |
| | | 73 | | Регулятор давления газа РДБК10-50 ТУ400-10-40-79 | 1 | |
| | | 74 | | Клапан пружинный сбросной ПСК-50С/1,25 ТУ 204 РСФСР-806-76 | 1 | |

Инв.№подл. | Подпись и дата | Взам.инв.№ | Инв.№дубл. | Подпись и дата

Изм. Лист № докум. Подп. Дата

УСГ1.00

Лист 6

Копировал: Ко

Формат А4

УСГ1.00СБ

Т.п. 905-1-34.87 ал.2

Рис. 1

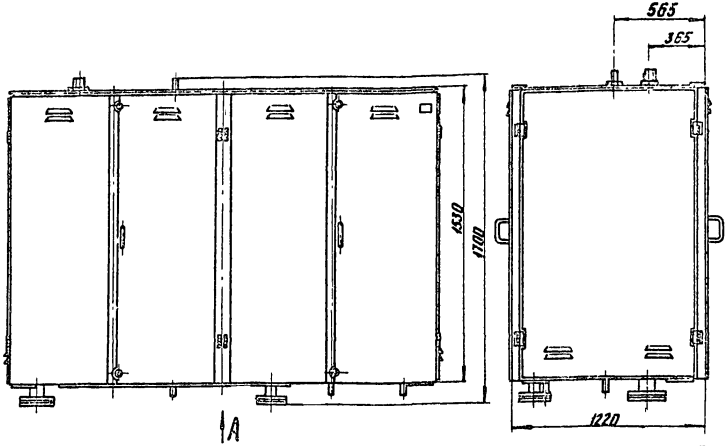


Вид А

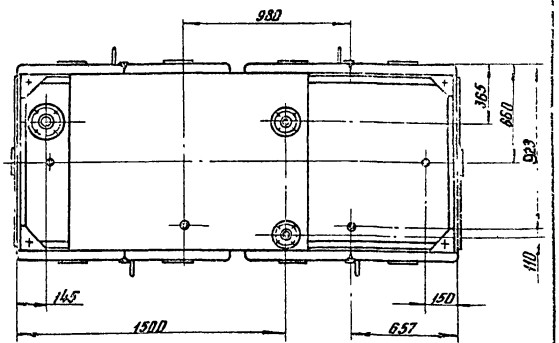


1. Покрытие наружной поверхности блока испарителя эмаль ХВ-125, серебристая ГОСТ 10144-74, $\frac{III}{Ж_2}$.
2. Покрытие трубопровода паровой фазы эмаль ПФ-115 красная ГОСТ 6465-76, $\frac{III}{Ж_2}$.
3. Покрытие трубопровода жидкой фазы эмаль ПФ-115, коричневая ГОСТ 6465-76, $\frac{III}{Ж_2}$.
4. По обеим сторонам блока испарителя нанести отличительные полосы эмалью ПФ-115 ГОСТ 6465-76, красного цвета. Шириной 200мм и надписи „Пропан-огнеопасно" эмалью ПФ-115 черной ГОСТ 6465-76.
5. Размеры для справок

| Обозначение | Рис. | Давление рабочее на выходе НПА (кгс/см²) | Масса, кг |
|---|---|---|---|
| УСГ1.00 | 1 | до ≈ 0,005 (0,05) | 912 |
| -01 | 2 | свыше 0,02 (0,2) до ≈ 0,05 (0,5) | |
| -02 | | свыше 0,05 (0,5) до ≈ 0,12 (1,2) | 909 |

| | | | | |
|---|---|---|---|---|
| Нач.Отд. | Ивлиев | | | |
| Гл.инж.пр. | Ивлиев | | | |
| Нач.сект. | Ивлиев | | | |
| Инж.-констр. | Ивлиев | | | |
| Инж.-констр. | Ивлиев | | | |
| Инв.№подл. | Подпись и дата | Взам.инв.№ | Инв.№дубл. | Подпись и дата |

| | | | | | |
|---|---|---|---|---|---|
| Изм. | Лист | № докум. | Подп. | Дата | УСГ1.00СБ |
| Разраб. | | Гилина | | 10.87 | Блок испарителя. Сборочный чертеж |
| Пров. | | Ивлиев | | | |
| Т.контр. | | | | | |
| ГИП | | Ивлиев | | | |
| Н.контр. | | Ивлиев | | | |
| Утв. | | Василевский | | | |

| Лит. | Масса | Масштаб |
|---|---|---|
| И | см табл. | 1:20 |

Лист 1 Листов 1

Институт Мосгазниипроект

Копировал: Кар. Формат А3

УСГ 1.00 СБ

Т.п. 905-1-34.87 ал 2

Инв.№ подл. | Подпись и дата | Взам.инв.№ | Инв.№ дубл. | Подпись и дата

Вид Б лист 1
М 1:10

Двери не показаны

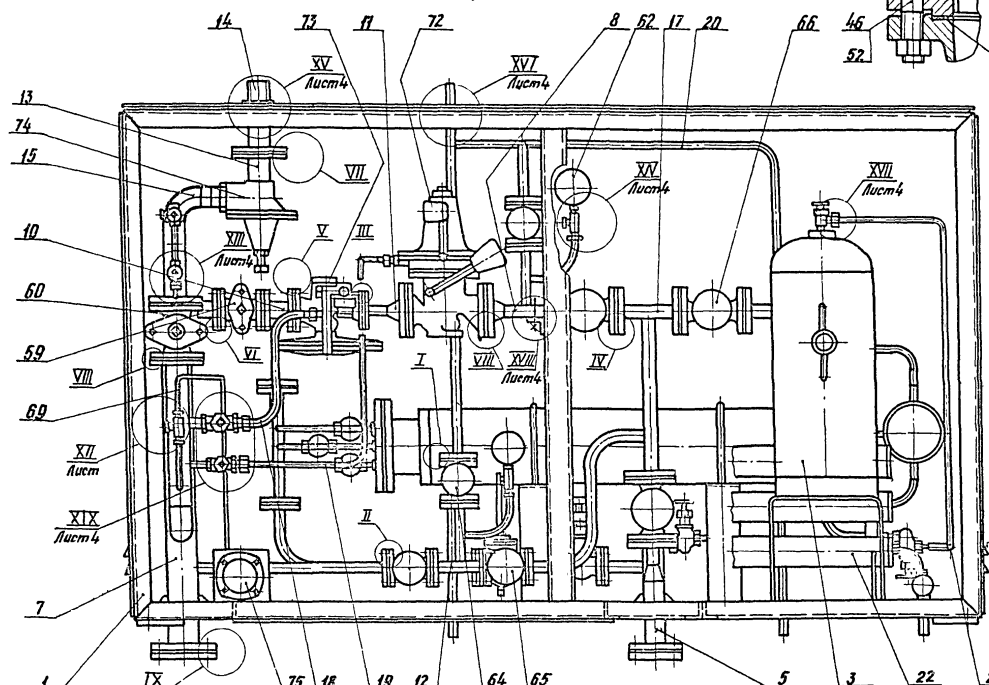


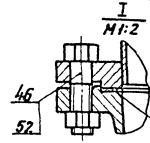


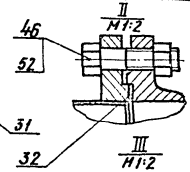


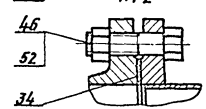


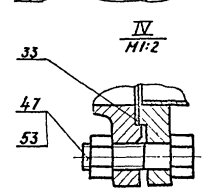


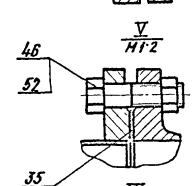


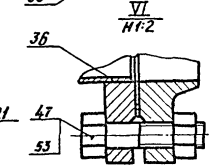


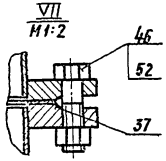


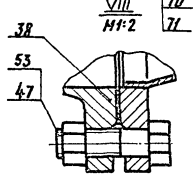


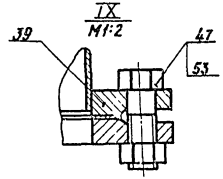


| Изм. | Лист | № докум. | Подп. | Дата |
|---|---|---|---|---|

УСГ 1.00 СБ

Лист 2

копировал: Карынова

Формат А3

УСГ 1.00 СБ

Т.п. 905-1-34.87 ал.2

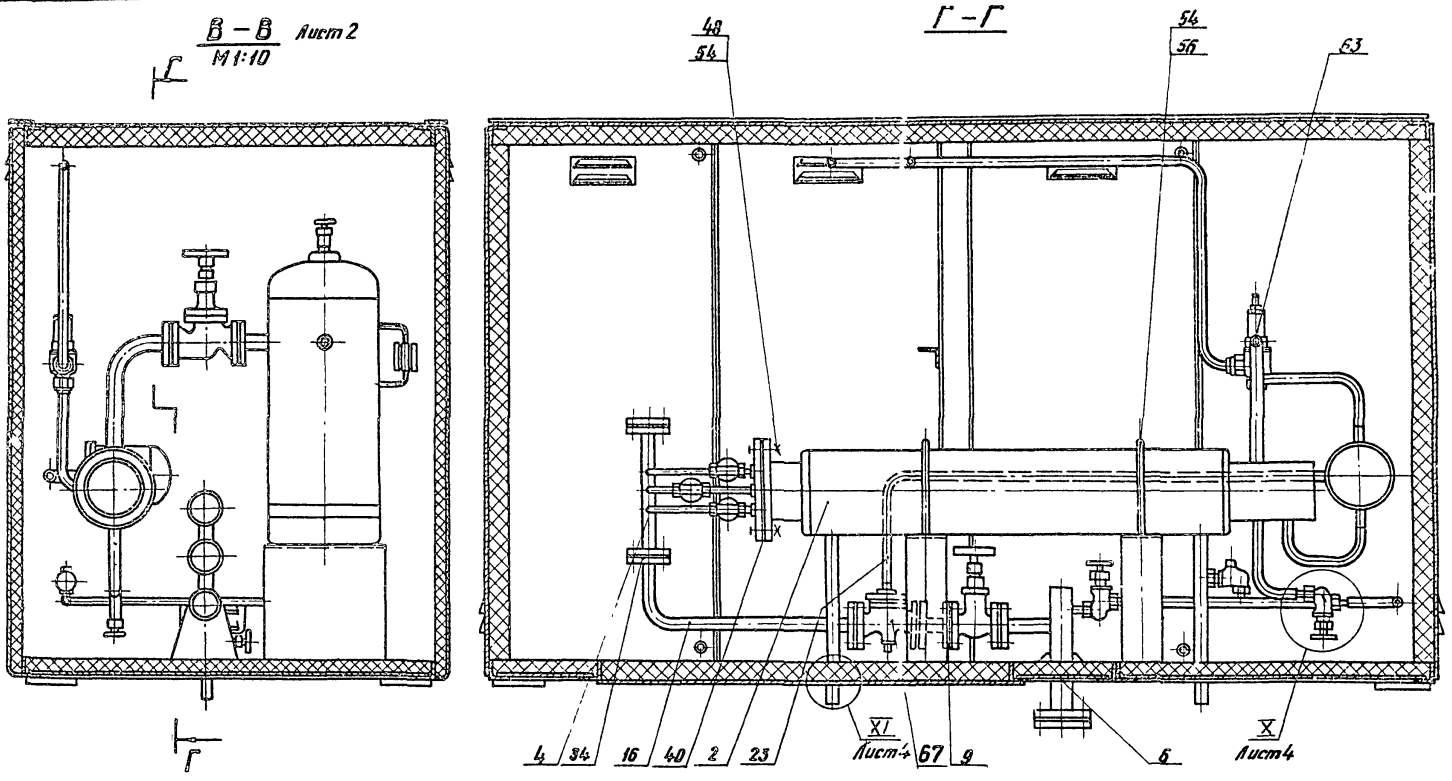


| Изм. | Лист | № докум. | Подп. | Дата | УСГ 1.00 СБ | Лист 3 |
|---|---|---|---|---|---|---|

копировал: [illegible]

формат А3

Рис. 2
Остальное см. рис. 1

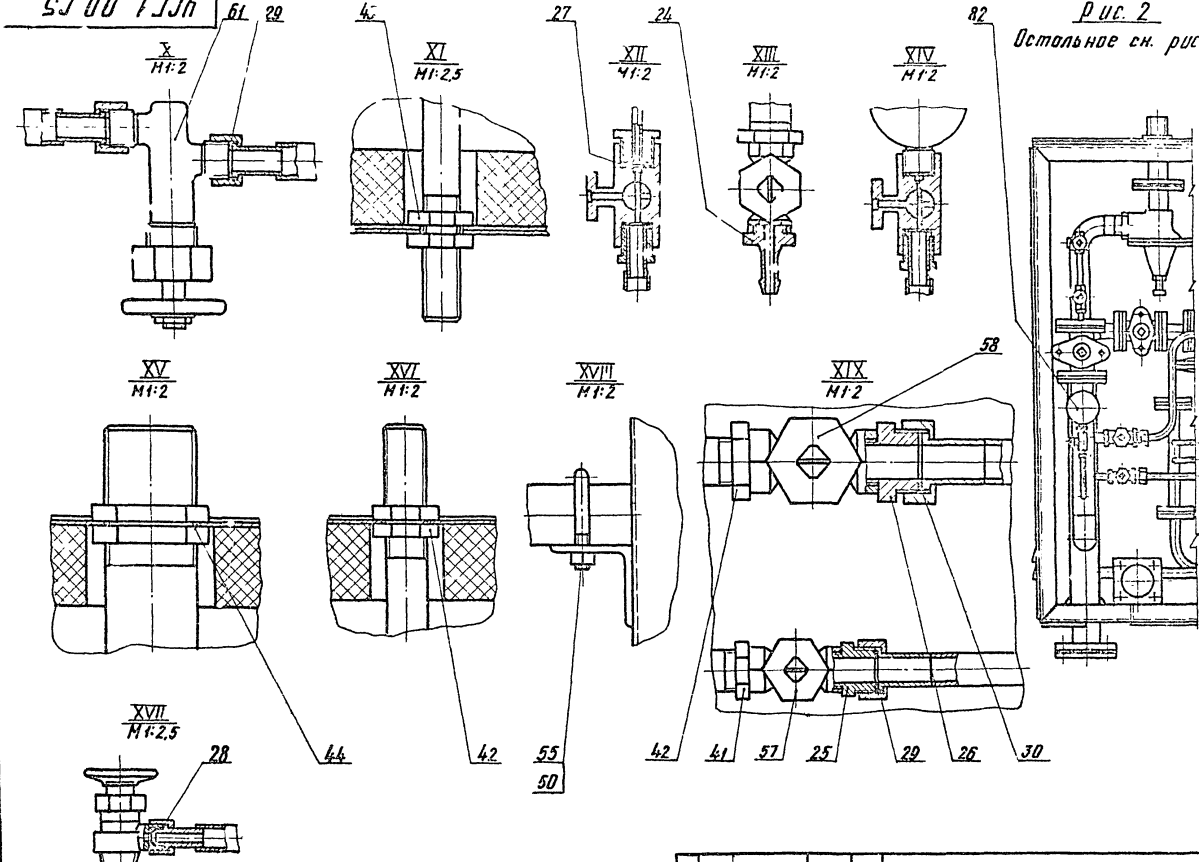


Т.п. 905-1-34.87 ал. 6

Инв.№ подл. | Подпись и дата | Взам. инв.№ | Инв.№ дубл. | Подпись и дата

УСГ 1.00 МЧ

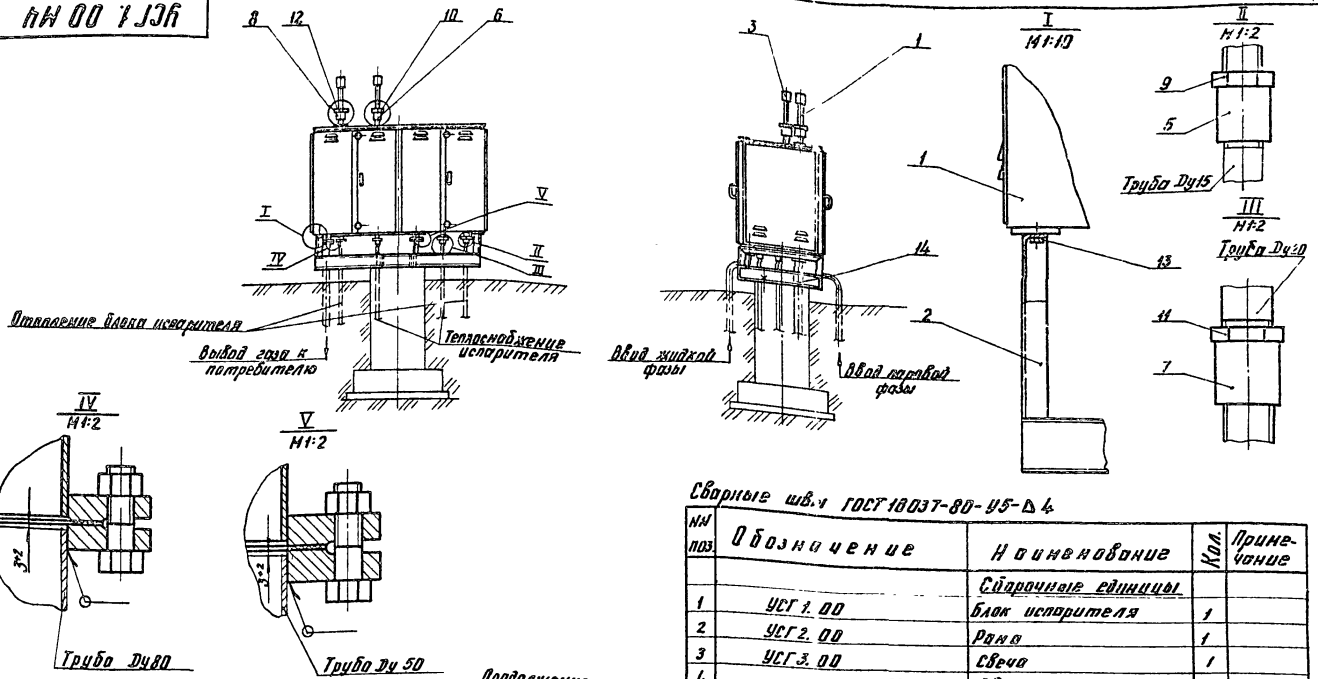


Сварные шв.ы ГОСТ 18037-80-У5-Δ4

| №№ поз. | Обозначение | Наименование | Кол. | Примечание |
|---|---|---|---|---|
| | | Сборочные единицы | | |
| 1 | УСГ 1.00 | Блок испарителя | 1 | |
| 2 | УСГ 2.00 | Рама | 1 | |
| 3 | УСГ 3.00 | Свеча | 1 | |
| 4 | — 01 | Свеча | 1 | |
| | | Стандартные изделия | | |
| 5 | | Муфта 15 ГОСТ 8966-75 | 2 | |
| 6 | | Муфта 20 ГОСТ 8966-75 | 1 | |

Продолжение

| №№ поз. | Обозначение | Наименование | Кол. | Примечание |
|---|---|---|---|---|
| 7 | | Муфта 25 ГОСТ 8966-75 | 2 | |
| 8 | | Муфта 50 ГОСТ 8966-75 | 1 | |
| 9 | | Контргайка 15 ГОСТ 8968-75 | 2 | |
| 10 | | Контргайка 20 ГОСТ 8968-75 | 1 | |
| 11 | | Контргайка 25 ГОСТ 8968-75 | 2 | |
| 12 | | Контргайка 50 ГОСТ 8968-75 | 1 | |
| 13 | | Болт М16×30.5.8 ГОСТ 7798-70 | 4 | |
| 14 | | Гайка М20.5 ГОСТ 5915-70 | 4 | |

| Изм. | Лист | № докум. | Подп. | Дата |
|---|---|---|---|---|
| Разраб. | | Гулина | | 09.87 |
| Провер. | | Иосилевич | | 09.87 |
| Т.контр. | | | | |
| ГИП | | Иосилевич | | 09.87 |
| Н.контр. | | Иосилевич | | 09.87 |
| Утв. | | Заславский | | 09.87 |

УСГ 1.00 МЧ

Блок испарителя

Мочтажный чертеж

| Лит. | Масса | Масштаб |
|---|---|---|
| И | — | 1:50 |

Лист | Листов 1

Институт Мосгаз НИИпроект

копировал. [signature]

формат А3

Т.п. 905-1-34.87 ал. 2

Инв. № подл. | Подпись и дата | Взам. инв. № | Инв. № дубл. | Подпись и дата

Т.п. 905-1-34.87 ал. 2

Настоящие технические требования распространяются на блок испарителя предназначенный для испарения жидкой фазы сжиженного газа, снижения давления и подачи его к потребителю.

Блок испарителя (далее блок) должен изготавливаться в климатическом исполнении „У" категории „1" ГОСТ 15150-69.

## 1. Основные параметры и размеры

1.1. Рабочая среда-сжиженные углеводородные газы по ГОСТ 20448-80

1.2. Рабочее давление, МПа (кгс/см²):

на входе - 1,0 (10);

на выходе от 0,001 (0,01) до 0,1 (1).

1.3. Производительность кг/ч - 200

1.4. Расход тепла, квт (ккал/ч):

на отопление 0,69 (600)

на теплоснабжение испарителя 23,2 (20000)

1.5. Габаритные размеры, мм 2500×1700×1370

1.6. Масса, кг до 912

## 2. Характеристика

2.1. По химическому составу и механическим свойствам материалы, применяемые для изготовления блока, должны удовлетворять требованиям государственных стандартов и технических условий

2.2. Изготовление деталей блока из сортового проката, имеющего расслоения в целом сечении или части его, плены, раковины, пережоги и трещины, обнаруженные при

| Изм. | Лист | N Докум. | Подп. | Дата | УСГ 1.00 Д | | |
|---|---|---|---|---|---|---|---|
| Разраб. | | Гулина | | 09.82 | Блок испарителя Технические требования | Лит. | Лист 1 / Листов 6 |
| Провер. | | Иосилевич | | 09.82 | | Институт МосгазНИИпроект | |
| Н.контр. | | Иосилевич | | 09.82 | | | |
| Утв. | | | | | | | |

Инв. N подл. | Подпись и дата | Взам. инв. N | Инв. N дубл. | Подпись и дата

формат А4



внешнем осмотре, в производство не допускаются.

2.3. При вытяжке, выдавливании и вырубке штампованных деталей в местах изгиба, по периметру вырубки не допускается утяжка металла свыше 1/3 его начальной толщины.

2.4. После механической обработки наличие заусенцев на деталя не допускается. Если на чертеже детали нет указаний о форме кромок то они должны быть притуплены радиусом 0,2÷0,5 мм или фаской (0,2÷0,5)×45°

2.5. Шероховатости поверхностей деталей должны соответствовать требованиям рабочих чертежей.

2.6. Допускаемые отклонения размеров обрабатываемых деталей должны соответствовать требованиям рабочих чертежей.

2.7. Предельные отклонения формы и расположения поверхностей деталей должны соответствовать X степени точности по ГОСТ 24643-81

2.8. Резьбы на деталях должны выполняться в соответствии с требованиями рабочих чертежей, ГОСТ 6357-81, ГОСТ 8724-81, ГОСТ 9150-81, ГОСТ 24705-81 и ГОСТ 16093-81.

2.9. На поверхностях резьб не допускаются заблины, вмятины и заусенцы, препятствующие навинчиванию проходных калибров, а также рванины и выкрошения, если глубина их выходит за пределы среднего диаметра или длина превышает половину диаметра.

2.10. Сварка деталей должна производиться в соответствии с требованиями рабочих чертежей.

| Изм. | Лист | N Докум. | Подп. | Дата | УСГ 1.00 Д | Лист 2 |
|---|---|---|---|---|---|---|

Инв. N подл. | Подпись и дата | Взам. инв. N | Инв. N дубл. | Подпись и дата

копировал: [illegible]

формат А4

При этом наплывы, прожоги, незаваренные кратеры, подрезы, наружные трещины в швах и в околошовной зоне, выпуклости, непровары шва и несоответствие конструктивных элементов сварного шва не допускаются.

2.11. Сварка деталей должна производиться электродами типа Э-42 А ГОСТ 9467-75.

2.12. По внешнему виду лакокрасочные покрытия должны соответствовать IV классу ГОСТ 9.032-74, а по условиям эксплуатации группе „У1" ГОСТ 9.104-79

2.13. Все детали блока, поступающие на сборку, должны быть приняты ОТК предприятия-изготовителя. Детали, не имеющие клейма ОТК, на сборку не допускаются.

2.14. На деталях, поступающих на сборку, не допускаются забоины, трещины и другие дефекты. Детали должны быть тщательно очищены от грязи, масел, влаги.

2.15. Вся запорная, регулирующая и предохранительная арматура должна соответствовать требованиям соответствующих стандартов или ТУ и иметь паспорта предприятий-изготовителей.

2.16. Соединения на трубных цилиндрических резьбах должны производиться на цинковых белилах марки М1 ГОСТ 202-84, разведенных на натуральной олифе по ГОСТ 7931-76 с подмоткой трепаного льна №10 ГОСТ 10330-76

## 3. Комплектность, маркировка, упаковка, транспортирование и хранение:

3.1. В комплект поставки блока потребителю должно входить:

а) блок УСГ 1.00 – 1шт;



б) рама УСГ 2.00 – 1шт;

в) свеча Ду 20 УСГ 3.00 – 1шт;

г) свеча Ду 50 УСГ 3.00-01 – 1шт;

д) паспорт на блок

е) паспорта или инструкций по эксплуатации и монтажу на запорную, регулирующую и предохранительную арматуру, установленную в блоках

3.2. Упаковка блока в специальную тару не производится.

3.3. Все трубопроводы блока во время транспортировки должны быть заглушены.

3.4. Неокрашенные поверхности блока должны быть подвергнуты консервации в соответствии с требованиями ГОСТ 9.014-78 для изделий группы II и категории условий хранения „С" при промышленном характере атмосферы.

3.5. Транспортирование и хранение блока по группе „С" ГОСТ 15150-69.

3.6. Блоки могут транспортироваться любым видом транспорта с соблюдением мер предосторожности, сохраняющих внешний вид и качество изделий.

## 4. Правила приемки

4.1. Для проверки качества и соответствия требованиям рабочих чертежей и настоящих технических требований блок должен подвергаться приемосдаточным испытаниям.

4.2. При приемо-сдаточных испытаниях блок должен быть подвергнут внешнему осмотру и следующим испытаниям:

а) на прочность и плотность всех сварных соединений;

б) на плотность после окончательной сборки

Т.п 905-1-34.87 ал 2

## 5. Методы контроля

5.1. Все сварные узлы блока должны быть подвергнуты испытаниям на прочность и плотность при давлениях, указанных в таблице 1

Таблица 1

| Вид испытания | Места установки узлов и деталей | |
|---|---|---|
| | До регулятора | После регулятора |
| | Давление, МПа (кгс/см²) | |
| на прочность | 1,25 (12,5) | 0,45 (4,5) |
| на плотность | 1,0 (10,0) | 0,3 (3,0) |

5.2 После окончательной сборки блок должен быть подвергнут испытаниям на плотность всех соединений при рабочем давлении на входе и выходе.

5.3. Продолжительность испытаний на прочность и плотность деталей и узлов, а также плотность после окончательной сборки, определяется временем, необходимым для тщательного осмотра, но не менее 1мин. на каждое испытание. При этом падение давления не допускается.

5.4. Проверка соответствия требованиям пунктов 2,6 ; 2,7; 2,8 должна производиться путем обмера инструментами:

а) штангенциркулем ГОСТ 166-80 ;
б) микрометром с ценой деления 0,01мм ГОСТ6507-78;
в) угломером с нониусом ГОСТ 5378-66;
г) линейкой поверочной ГОСТ 8026-75 ;
д) шаблонами резьбовыми ГОСТ 519-77

5.5. Проверка требований к деталям после механической доработки (п.п. 2,4; 2,9 ; 2,14; 2,15; 2,16) должна производиться визуально.

6 Шероховатости поверхностей деталей (п.2,5) должны проверяться визуально путем сравнения с образцами шероховатости поверхности (рабочими) ГОСТ 9378-75.

7. Проверка качества лакокрасочного покрытия должна производиться определением:
прочности пленки при ударе по ГОСТ 4765-73 на приборе У-1а и У-1 и определением укрывистости по ГОСТ 8784-75 по шахматной доске вязкости эмали 20-22 С при температуре 20° С по вискозиметру ВЗ-4

8. Проверка качества сборки должна производиться визуально. Сила и равномерность затяжки болтов, шпилек, гаек должна проверяться при помощи ключей с регулируемым крутящим моментом.

9. Проверка комплектности (п. 3,1) должна производиться визуально.

Типовой проект разработан в соответствии с действующими нормами и правилами и предусматривает мероприятия, обеспечивающие взрывную, взрывопожарную и пожарную безопасность при эксплуатации здания
Главный инженер проекта /Васильевич/

Инв.№ подл. | Подпись и дата | Взам. инв.№ | Инв.№ дубл. | Подпись и дата

Т. п. 905-1-34.87 ал. 2

| Формат | Зона | Поз. | Обозначение | Наименование | Кол. | Примечание |
|---|---|---|---|---|---|---|
| | | | | **Документация** | | |
| А3 | | | УСГ1.01.00СБ | Сборочный чертеж | | |
| | | | | **Сборочные единицы** | | |
| А4 | | 1 | УСГ1.01.01.00 | Дверь | 4 | |
| А4 | | 3 | УСГ1.01.03.00 | Каркас шкафа | 1 | |
| | | | | **Детали** | | |
| А4 | | 5 | УСГ1.01.04 | Панель | 4 | |
| А4 | | 6 | УСГ1.01.05 | Ось | 8 | |
| А4 | | 7 | УСГ1.01.06 | Планка | 8 | |
| | | | | **Стандартные изделия** | | |
| | | 8 | | Гайка М6.5.096 ГОСТ 5915-70 | 8 | |
| | | 9 | | Шайба 6.02.096 ГОСТ 11371-78 | 8 | |
| | | | | **Материалы** | | |
| | | 10 | | Плиты теплоизоляционные П125-40 ГОСТ 9573-82 | 16,6 | м² |

Инв. № подл. | Подпись и дата | Взам. инв. № | Инв. № дубл. | Подпись и дата

| Изм. | Лист | № докум. | Подп. | Дата |
|---|---|---|---|---|
| Разраб. | | Гулина | | 09.87 |
| Пров. | | Шелевич | | 09.87 |
| Н. контр. | | Шелевич | | 09.87 |
| Утв. | | | | |

**Шкаф**

**УСГ1.01.00**

| Лит. | Лист | Листов |
|---|---|---|
| И | | 1 |

Институт Мосгазниипроект

Формат А4

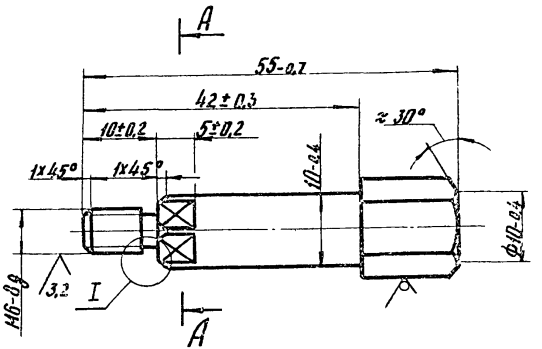


**А – А**
М 4:1

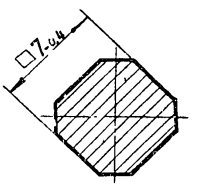


**I**
М 4:1

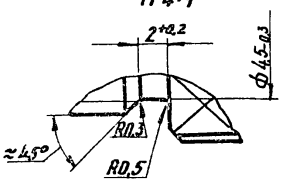


Инв. № подл. | Подпись и дата | Взам. инв. № | Инв. № дубл. | Подпись и дата

| Изм. | Лист | № докум. | Подп. | Дата |
|---|---|---|---|---|
| Разраб. | | Гулина | | 09.87 |
| Пров. | | Шелевич | | 09.87 |
| Т.контр. | | | | |
| Н. контр. | | Шелевич | | 09.87 |
| Утв. | | | | |

**Ось**

Шестигранник 12-б ГОСТ 2879-69
Ст3-I-ГОСТ 535-79

**УСГ1.01.05**

| Лит. | Масса | Масштаб |
|---|---|---|
| И | 0,034 | 2:1 |

| Лист | Листов 1 |
|---|---|

Институт Мосгазниипроект

Копировал: Гал

Формат А4

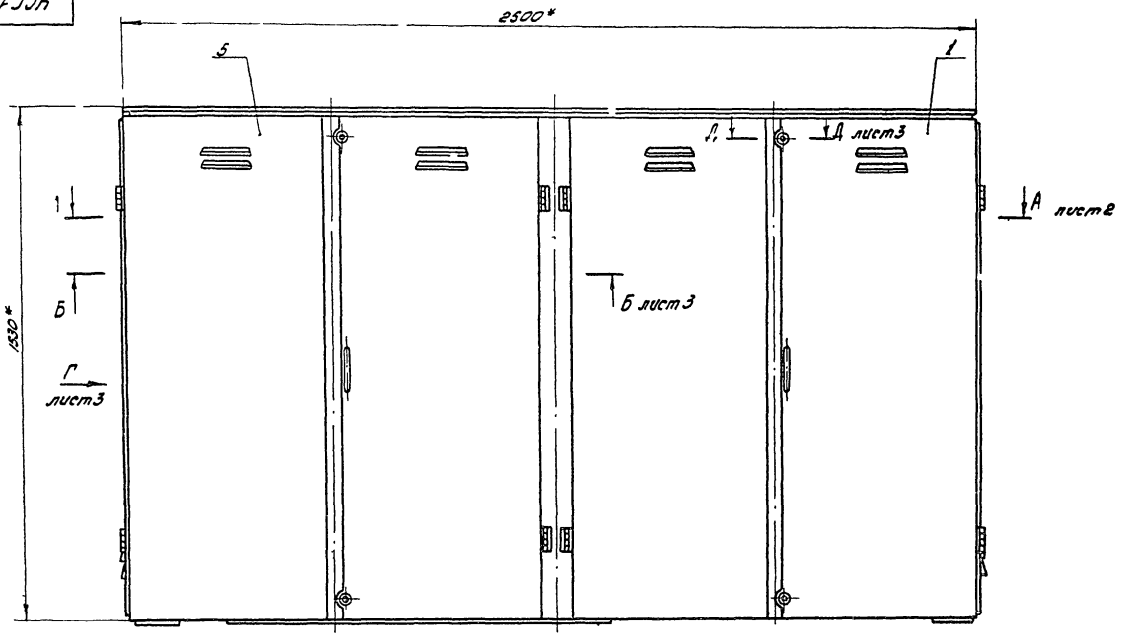


1. Материал поз. клеить к корпусу и дверям шкафа клеем 88НП ТУ38 105540-79.
2* Размеры для справок

| | | | | | | | |
|---|---|---|---|---|---|---|---|
| | | | | | | УСГ1.01.00СБ | |
| | | | | | | | Лит. Масса Масштаб |
| Изм. | Лист | N докум. | Подп. | Дата | Шкаф сборочный чертеж | | И 537 1:10 |
| Разраб. | | Гулина | | 03.87 | | | Лист 1 Листов 3 |
| Пров. | | Иосилевич | | 03.87 | | | |
| Т.контр. | | | | | | | институт Мосгазниипроект |
| Н.контр. | | Иосилевич | | 03.87 | | | |
| Утв. | | | | | | | |

Копировал: Рябцева Формат А3

Инв.№подл. | Подпись и дата | Взам.инв.№ | Инв.№ дубл. | Подпись и дата

А – А лист 1

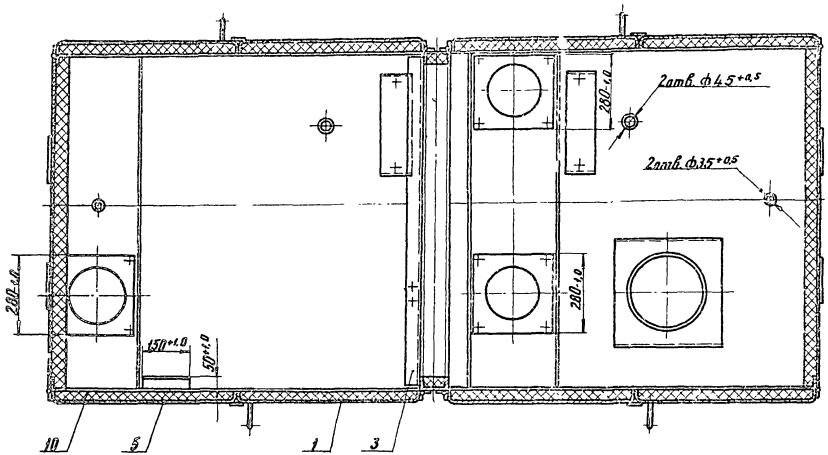


В – В лист 3

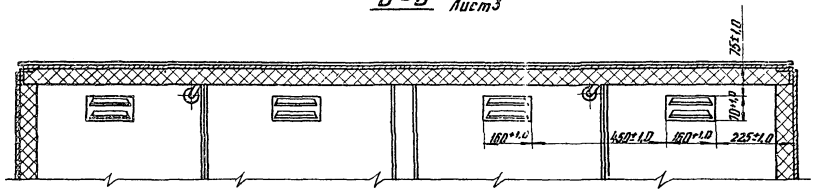

Т.п. 905-1-34.87 ал 2

Б-Б лист 1

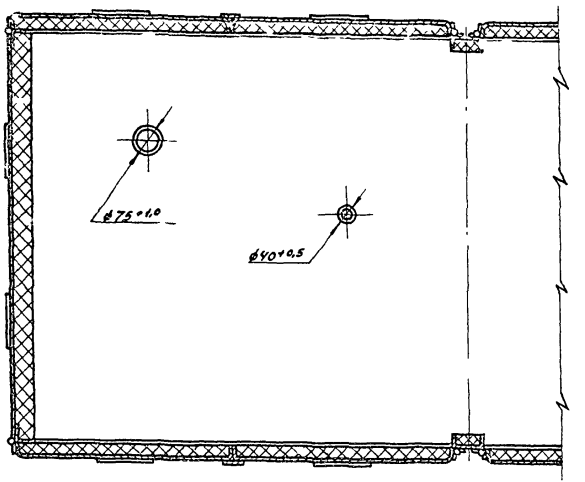


Вид Г лист 1

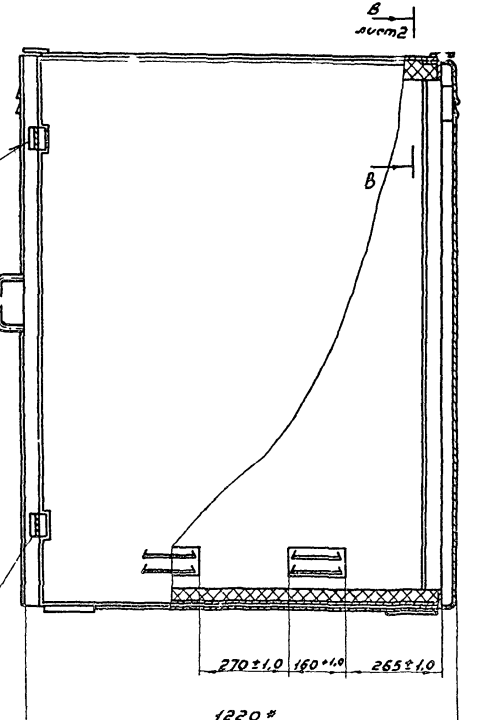


А-А
М1:1 лист 1

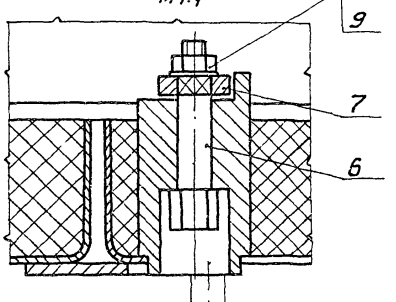


ГОСТ 5264-80-Н1-∆2-□

| Изм. | Лист | № докум. | Подп. | Дата | УСГ 1.01.00СБ | Лист 3 |
|---|---|---|---|---|---|---|

Копировал: Гаврилова Формат А3

Инв. № подл. | Подпись и дата | Взам. инв. № | Инв. № дубл. | Подпись и дата

Т.п. 905-1-34.87 ал.2

| Формат | Зона | Поз. | Обозначение | Наименование | Кол. | Примечание |
|---|---|---|---|---|---|---|
| | | | | Документация | | |
| А3 | | | УСГ1.01.01.00СБ | Сборочный чертеж | | |
| | | | | Детали | | |
| А4 | | 1 | УСГ1.01.01.01 | Ручка | 1 | |
| А4 | | 2 | УСГ1.01.01.02 | Планка | 1 | |
| А4 | | 3 | УСГ1.01.01.03 | Панель | 1 | |
| А4 | | 4 | УСГ1.01.01.04 | Втулка | 2 | |

Инв.№ подл. | Подпись и дата | Взам. инв.№ | Инв.№ дубл. | Подпись и дата

| Изм. | Лист | № докум. | Подп. | Дата |
|---|---|---|---|---|
| Разраб. | | Гулина | | 09.87 |
| Провер. | | Васильевич | | 09.87 |
| Н.контр. | | Васильевич | | 09.87 |
| Утв. | | | | |

УСГ1.01.01.00

Дверь

| Лит. | Масса | Масштаб |
|---|---|---|
| Н | | |

Лист | Листов 1

Институт Мосгазниипроект

Копировал: Гаврилова Формат А4

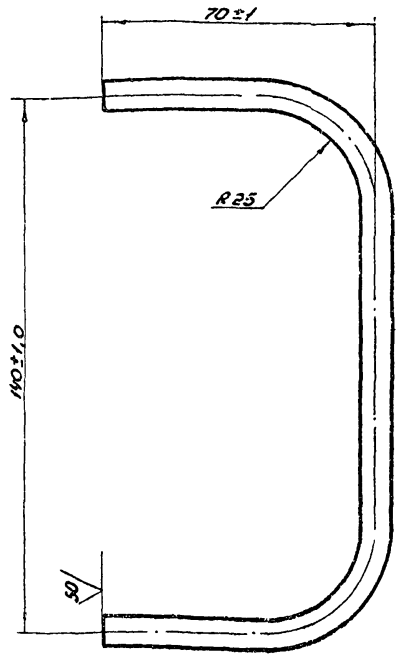


УСГ1.01.01.01

Ручка

| Лит. | Масса | Масштаб |
|---|---|---|
| Н | 0,10 | 1:1 |

Лист | Листов 1

Институт Мосгазниипроект

Круг В-В-ГОСТ 2590-71
Ст3-Т-ГОСТ 535-79

Копировал: Гаврилова Формат А4

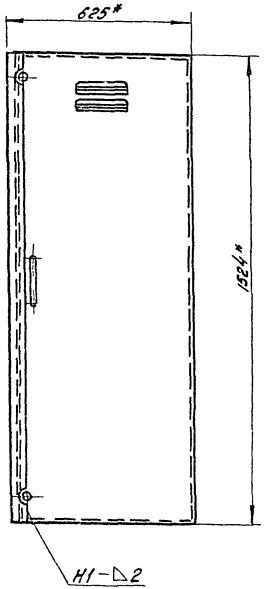


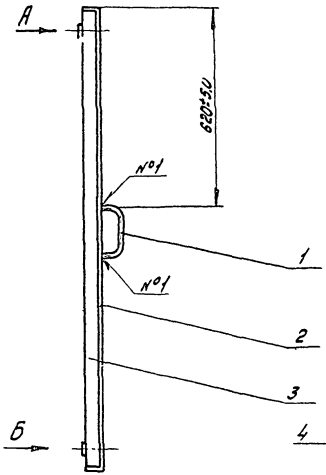


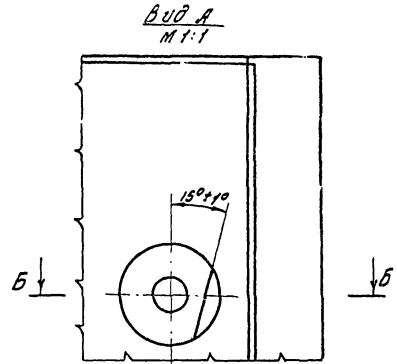


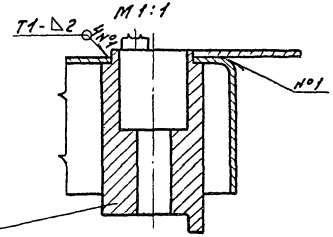


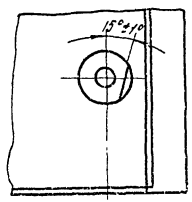


1. Сварные швы по ГОСТ 5264-80

2.* Размеры для справок

| | | | | | | | | |
|---|---|---|---|---|---|---|---|---|
| | | | | | УСГ1.01.01.00СБ | | | |
| Изм | Лист | № докум. | Подпись | Дата | Дверь<br>Сборочный чертеж | Лит. | Масса | Масштаб |
| Разраб. | | Гулина | | 09.87 | | Н | 18,6 | 1:1 |
| Пров. | | Иосилевич | | 09.87 | | Лист | Листов 1 | |
| Т.контр. | | | | | | Институт МосгазНИИпроект | | |
| Н.контр. | | Иосилевич | | 09.87 | | | | |
| Утв. | | | | | | | | |

Копировал: Родин

Формат А3

Т.п. 905-1-34.87 ал 2

| Инв.№ подл. | Подпись и дата | Взам.инв.№ | Инв.№ дубл. | Подпись и дата |
|---|---|---|---|---|

Т.п. 905-1-34.87 ал. 2

УСГ 1.01.01.02

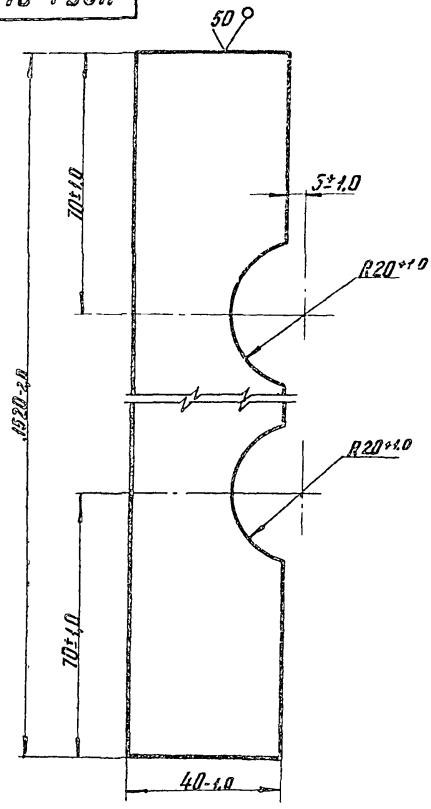


| Изм. | Лист | N докум. | Подп. | Дата |
|---|---|---|---|---|
| Разраб. | | Гулина | | 09.87 |
| Провер. | | Василевич | | 09.87 |
| Т.контр. | | | | |
| Н.контр. | | Василевич | | 09.87 |
| Утв. | | | | |

Инв.№ подл. | Подпись и дата | Взам. инв.№ | Инв.№ дубл. | Подпись и дата

**Планка**

| Лит. | Масса | Масштаб |
|---|---|---|
| И | 0,95 | 1:1 |

Лист | Листов 1

Лист 5-ПН-2.0 ГОСТ 19903-74
3-IV-Ст3 ГОСТ 16523-70

Институт Мосгазнипроект

Формат А4

УСГ 1.01.01.03

Рис. 1

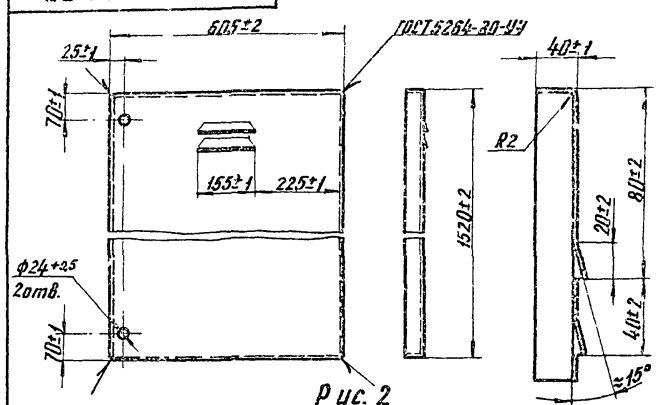


Рис. 2

Остальное- см. рис. 1

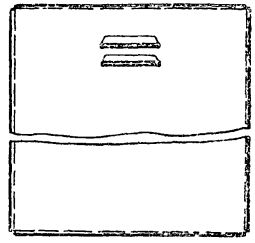

| Обозначение | Рис. |
|---|---|
| УСГ 1.01.01.03 | 1 |
| -01 | 2 |

| Изм. | Лист | N докум. | Подп. | Дата |
|---|---|---|---|---|
| Разраб. | | Гулина | | 09.87 |
| Провер. | | Василевич | | 09.87 |
| Т.контр. | | | | |
| Н.контр. | | Василевич | | 09.87 |
| Утв. | | | | |

Инв.№ подл. | Подпись и дата | Взам. инв.№ | Инв.№ дубл. | Подпись и дата

**Панель**

| Лит. | Масса | Масштаб |
|---|---|---|
| И | 17,1 | 1:10 |

Лист | Листов 1

Лист 5-ПН-2.0 ГОСТ 19903-74
3-IV-Ст3 ГОСТ 16523-70

Институт Мосгазнипроект

Копировал

Формат А4

Т.п 903-1-34.87 ал.2

УСГ1 01.01.04

12.5 (√)

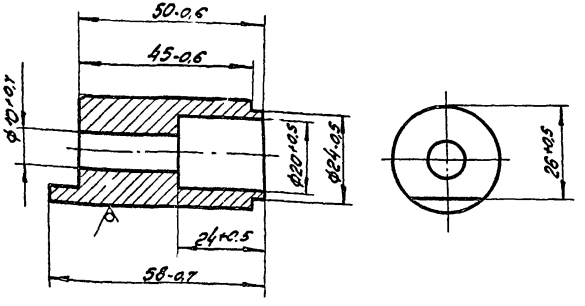


| | | | | | | | | |
|---|---|---|---|---|---|---|---|---|
| | | | | | | | | |
| Изм. | Лист | N докум. | Подп. | Дата | Втулка | Лит. | Масса | Масштаб |
| Разраб. | | Гупина | | 09.87 | | Н | 0,20 | 1:1 |
| Пров. | | Иосилевич | | 09.87 | | Лист | Листов 1 | |
| Т.контр. | | | | | | | | |
| Н.контр. | | Иосилевич | | 09.87 | Круг 30-В ГОСТ 2590-71 Ст3-1-ГОСТ 535-79 | институт Мосгазниипроект | | |
| Утв. | | | | | | | | |

Копировал: Радина

Формат А4

Инв.№подл. | Подпись и дата | Взам.инв.№ | Инв.№дубл. | Подпись и дата

УСГ1 01.01.06

12.5 (√)

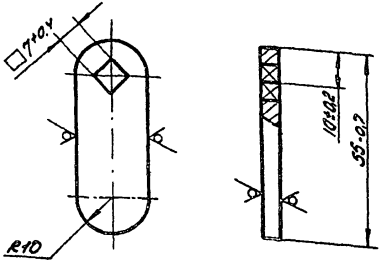


| | | | | | | | | |
|---|---|---|---|---|---|---|---|---|
| | | | | | | | | |
| Изм. | Лист | N докум. | Подп. | Дата | Планка | Лит. | Масса | Масштаб |
| Разраб. | | Гупина | | 09.87 | | Н | 0,04 | 1:1 |
| Пров. | | Иосилевич | | 09.87 | | Лист | Листов 1 | |
| Т.контр. | | | | | | | | |
| Н.контр. | | Иосилевич | | 09.87 | Полоса 5х25-Б-В ГОСТ 103-76 Ст3-1-ГОСТ 535-79 | институт Мосгазниипроект | | |
| Утв. | | | | | | | | |

Копировал: Радина

Формат А4

Инв.№подл. | Подпись и дата | Взам.инв.№ | Инв.№дубл. | Подпись и дата

Т.п 905-1-34.87 ал.2

| Формат | Зона | Поз. | Обозначение | Наименование | Кол. | Примечание |
|---|---|---|---|---|---|---|
| | | | | Документация | | |
| А3 | | | УСГ1.01.03.00СБ | Сборочный чертеж | | |
| | | | | Детали | | |
| А4 | | 1 | УСГ1.01.03.01 | Уголок | 4 | |
| | | 2 | -01 | Уголок | 4 | |
| А4 | | 3 | УСГ1.01.03.02 | Швеллер | 1 | |
| | | 4 | -01 | Швеллер | 2 | |
| А4 | | 5 | УСГ1.01.03 03 | Уголок | 1 | |
| А4 | | 6 | УСГ1.01.03 04 | Скоба | 1 | |
| | | 7 | -01 | Скоба | 1 | |
| А4 | | 8 | УСГ1.01.03.05 | Скоба | 1 | |
| А4 | | 9 | УСГ1.01.03.06 | Кольцо | 1 | |
| А4 | | 10 | УСГ1.01.03.07 | Косынка | 4 | |
| А4 | | 11 | УСГ1.01.03.08 | Щиток | 1 | |
| А3 | | 12 | УСГ1.01.03.09 | Лист | 1 | |
| | | 13 | -01 | Лист | 1 | |
| Б4 | | 15 | УСГ1.01.03.12 | Уголок L = 1040-2,0 | | |
| | | | | Уголок Б-50х50х5 ГОСТ 8509-72 Ст3-I- ГОСТ 535-79 | 8 | 3,92кг |
| Б4 | | 16 | УСГ1.01.03.13 | Полоса | | |
| | | | | Полоса Б-2-4х70 ГОСТ 103-76 Ст3-I- ГОСТ 535-79 | | |
| | | | | L= 2500-2,0 | 2 | 5,5кг |

Инв.№ подл. | Подпись и дата | Взам.инв.№ | Инв.№ дубл. | Подпись и дата

| Изм. | Лист | № докум. | Подп. | Дата |
|---|---|---|---|---|
| Разраб. | | Гулина | | 09.87 |
| Пров. | | Васильевич | | 09.87 |
| Н.контр. | | Васильевич | | 09.87 |
| Утв. | | | | |

УСГ1.01.03.00

Каркас шкафа

| Лит. | Лист | Листов |
|---|---|---|
| И | 1 | 2 |

Институт Мосгазпроект

Копировал: Гаврилова Формат А4



| Формат | Зона | Поз. | Обозначение | Наименование | Кол. | Примечание |
|---|---|---|---|---|---|---|
| Б4 | | 17 | УСГ1.01.03.14 | Лист | | |
| | | | | Лист Б-ПН-2,0 ГОСТ 19903-74 3-IV-Ст3 ГОСТ 16523-70 | | |
| | | | | (260х1110)-2,0 | 2 | 4,53кг |
| Б4 | | 18 | УСГ1.01.03.15 | Лист | | |
| | | | | Лист Б-ПН-2,0 ГОСТ 19903-74 3-IV-Ст3 ГОСТ 16523-70 | | |
| | | | | (825х1110)-2,0 | 1 | 16,11кг |
| Б4 | | 19 | УСГ1.01.03.16 | Лист | | |
| | | | | Лист Б-ПН-2,0 ГОСТ 19903-74 3-IV-Ст3 ГОСТ 16523-70 | | |
| | | | | (1085х1110)-2,0 | 1 | 17,17кг |
| Б4 | | 20 | УСГ1.01.03.17 | Лист | | |
| | | | | Лист Б-ПН-2,0 ГОСТ 19903-74 3-IV-Ст3 ГОСТ 16523-70 | | |
| | | | | (1120х2480)-2,0 | 1 | 43,61кг |
| | | | | Стандартные изделия | | |
| | | 22 | | Петля ПН5-60 ГОСТ 5088-78 | 16 | |

Инв.№ подл. | Подпись и дата | Взам.инв.№ | Инв.№ дубл. | Подпись и дата

| Изм. | Лист | № докум. | Подп. | Дата |
|---|---|---|---|---|

УСГ1.01.03.00

Лист 2

Копировал: Гаврилова Формат А4

УСГ 1.01.03.00Сб

Т.п 905-1-34.87 эл.2

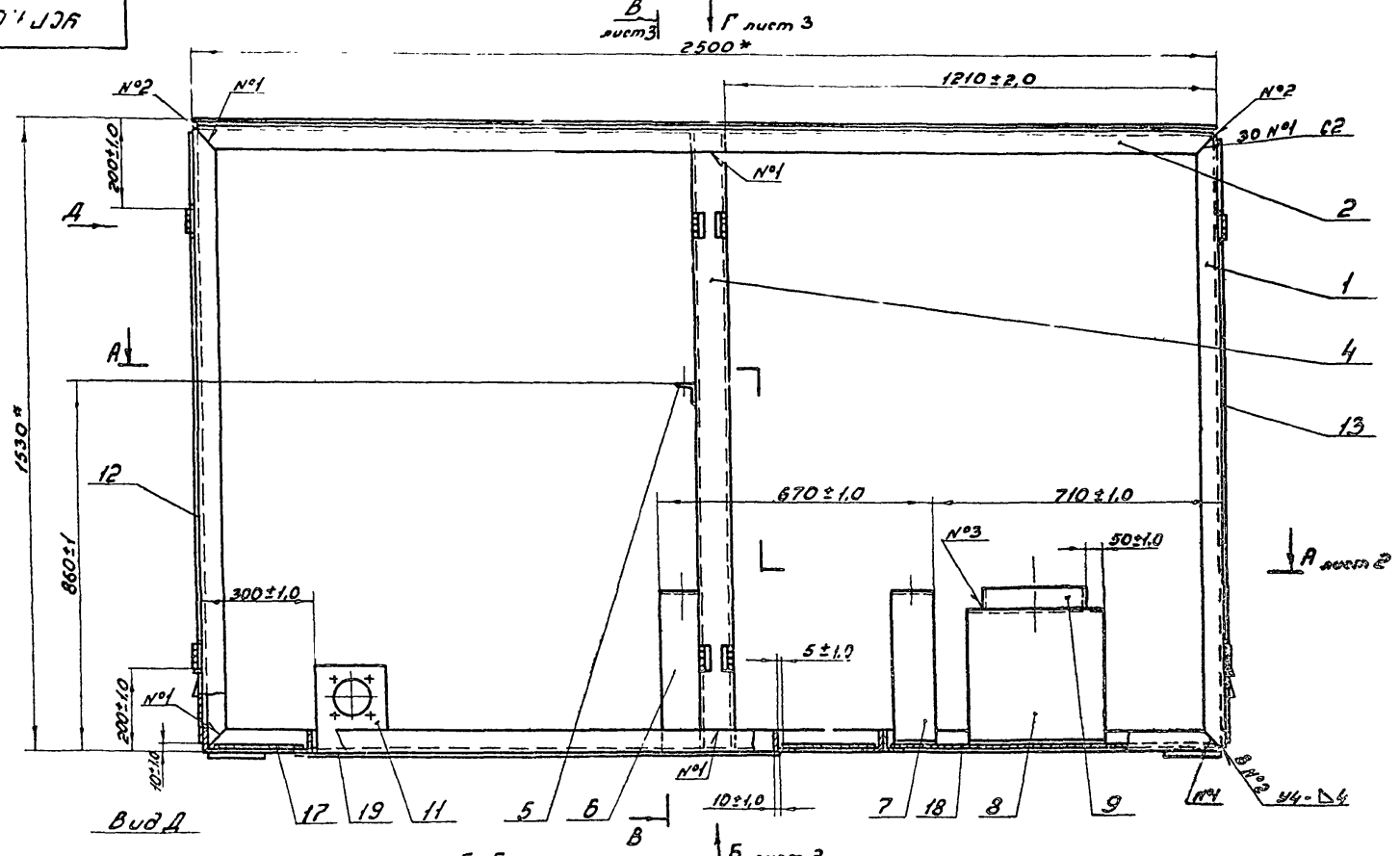


1. Сварные швы по ГОСТ 5264-80.
2. * Размеры для справок.

| | | | | | | | |
|---|---|---|---|---|---|---|---|
| | | | | | УСГ 1.01.03.00Сб | | |
| Изм. | Лист | № докум. | Подп. | Дата | | Лит. | Масса | Масштаб |
| Разраб. | | Гулина | | 09.87 | Каркас шкафа | Н | 311 | 1:10 |
| Провер. | | Осипович | | 09.87 | Сборочный чертеж | Лист 1 | Листов 3 | |
| Т.контр. | | | | | | Институт Мосгазпроект | | |
| Н.контр. | | Осипович | | 09.87 | | | | |
| Утв. | | | | | | | | |

Копировал: Гаврилова Формат А3

Инв.№ подл. | Подпись и дата | Взам.инв.№ | Инв.№ дубл. | Подпись и дата

УСГ 1.01.03.00СБ

Т.п. 905-1-34.87 ал.2

## А – Б Лист 1

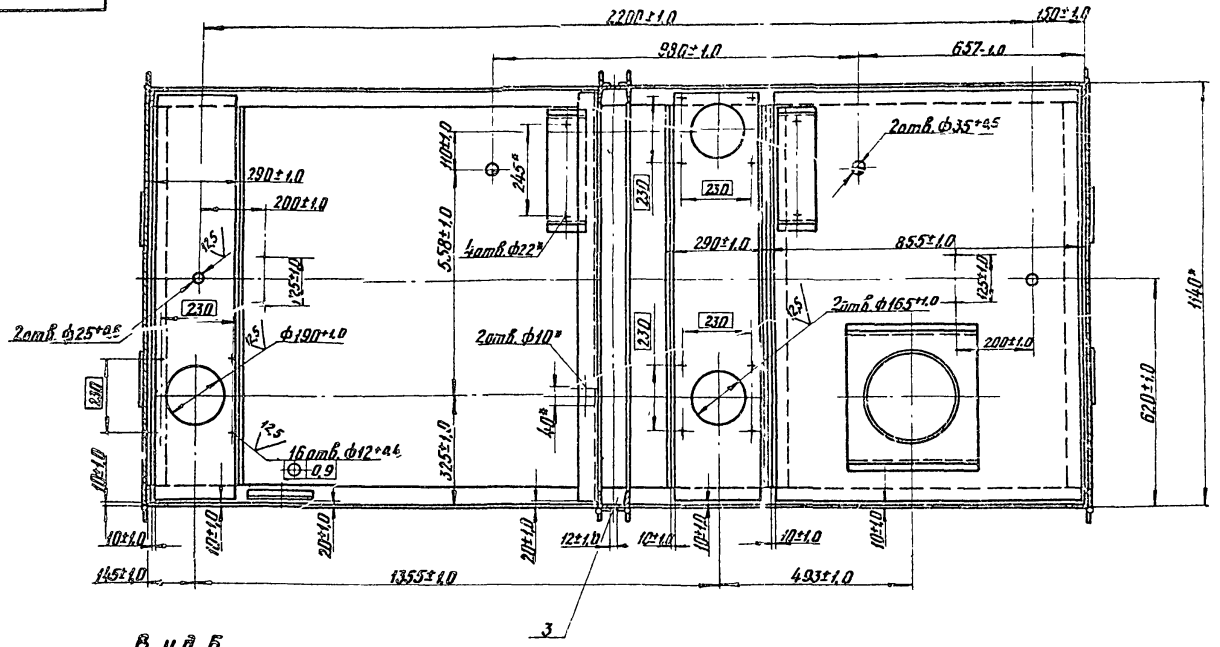


## Вид Б
М1:20

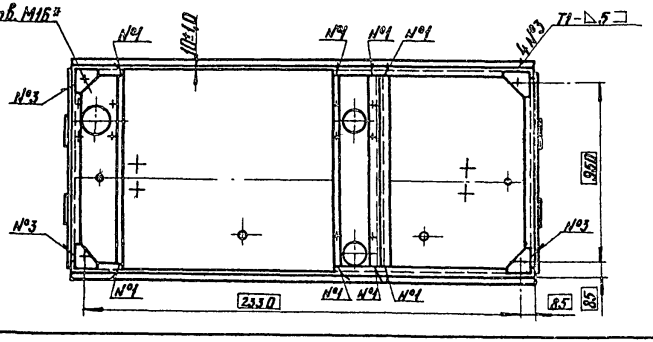


| Изм. | Лист | № докум. | Подп. | Дата | УСГ 1.01.03.00СБ | Лист 2 |
|---|---|---|---|---|---|---|

Инв.№подл. | Подпись и дата | Взам.инв.№ | Инв.№дубл. | Подпись и дата

Копировал: Формат А3

УСГ1.01.03.00СБ

Т.п. 905-1-34.87 ал.2

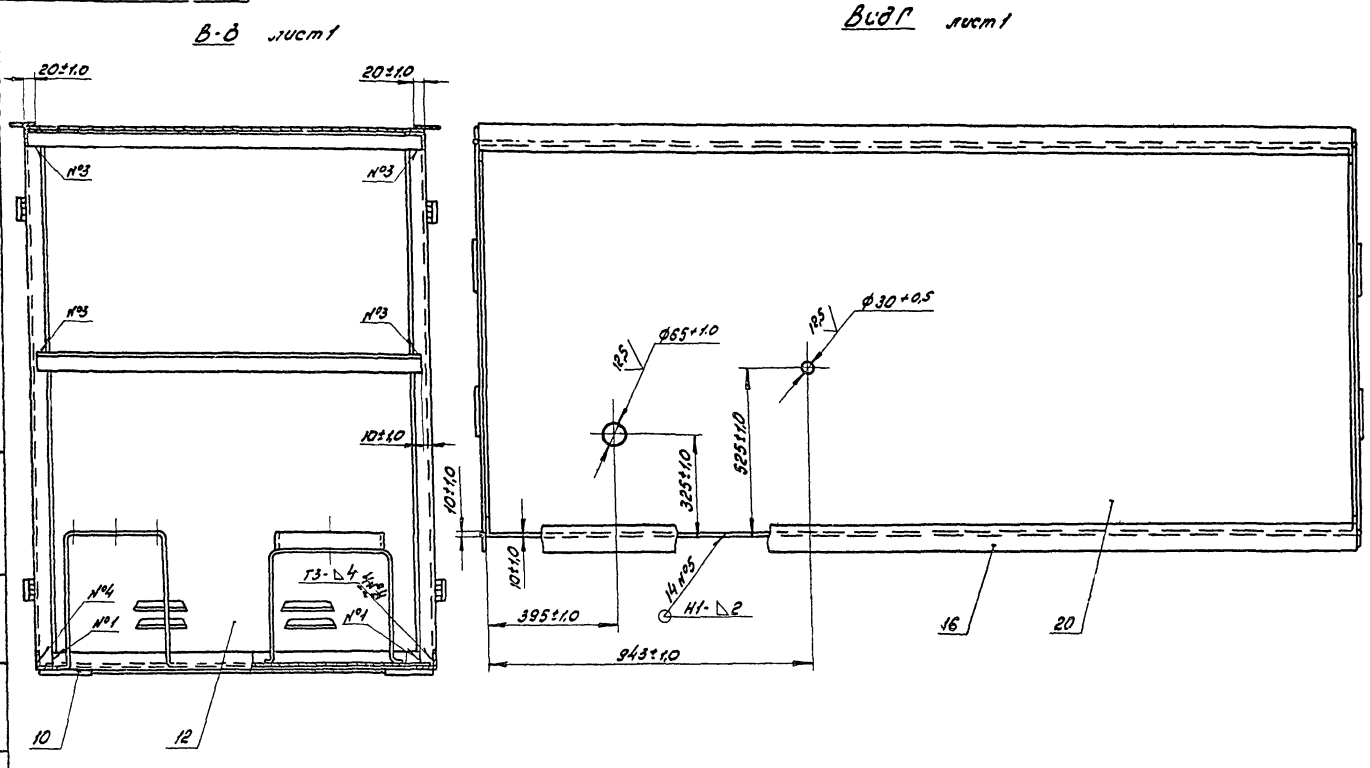


| Изм | Лист | № докум. | Подп. | Дата | УСГ1.01.03.00СБ | Лист 3 |
|---|---|---|---|---|---|---|

Копировал: Родин Формат А3

Инв.№подл. | Подпись и дата | Взам.инв.№ | Инв.№ дубл. | Подпись и дата

Т.п. 905-1-34.87 ал.2

УСГ 1.01.03.01

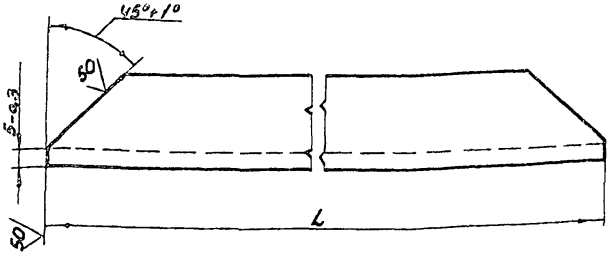


| Обозначение | L, мм | Масса, кг |
|---|---|---|
| УСГ 1.01.03.01 | 1514-3,1 | 5,75 |
| -01 | 2490-4,0 | 9,39 |

| Изм. | Лист | № докум. | Подп. | Дата |
|---|---|---|---|---|
| Разраб. | | Кудинов | | 09.87 |
| Провер. | | Усилевич | | 09.87 |
| Т.контр. | | | | |
| Н.контр. | | Усилевич | | 09.87 |
| Утв. | | | | |

УСГ 1.01.03.01

Уголок

| Лит. | Масса | Масштаб |
|---|---|---|
| Н | см. табл. | 1:2 |
| Лист | Листов 1 | |

Институт Мосгазниипроект

Уголок 50х50х5-Б-ГОСТ 8509-72 / Ст3-Т-ГОСТ 535-79

Копировал: Гаврилова

Формат А4

Инв.№подл. | Подпись и дата | Взам.инв.№ | Инв.№дубл. | Подпись и дата

УСГ 1.01.03.02

Рис.1

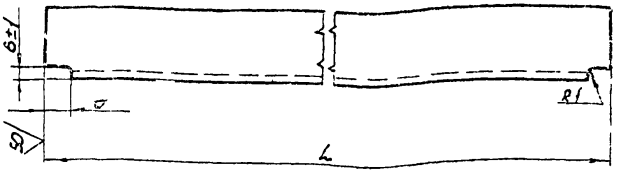


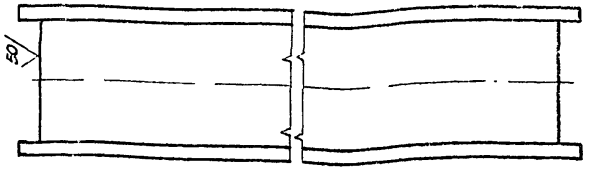


Рис.2

Остальное – см. рис.1

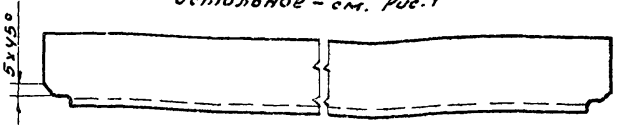


| Обозначение | Рис. | L, мм | δ, мм | Масса, кг |
|---|---|---|---|---|
| УСГ 1.01.03.02 | 1 | 1058-2,6 | 11±1.0 | 7,47 |
| -01 | 2 | 1514-3,1 | 45±1.0 | 10.67 |

| Изм. | Лист | № докум. | Подп. | Дата |
|---|---|---|---|---|
| Разраб. | | Кудинов | | 09.87 |
| Провер. | | Усилевич | | 09.87 |
| Т.контр. | | | | |
| Н.контр. | | Усилевич | | 09.87 |
| Утв. | | | | |

УСГ 1.01.03.02

Швеллер

| Лит. | Масса | Масштаб |
|---|---|---|
| Н | см. табл. | 1:2 |
| Лист | Листов 1 | |

Институт Мосгазниипроект

Швеллер 6-ГОСТ 8240-72 / Ст3-Т-ГОСТ 535-79

Копировал: Гаврилова

Формат А4

Инв.№подл. | Подпись и дата | Взам.инв.№ | Инв.№дубл. | Подпись и дата

Т.п. 905-1-34.87 ал.2

УСГ 1.01.03.03

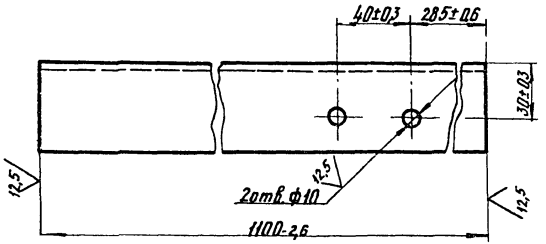


| Изм. | Лист | № докум. | Подп. | Дата |
|---|---|---|---|---|
| Разраб. | | Кондрикова | | 09.87 |
| Провер. | | Иосилевич | | 09.87 |
| Т.контр. | | | | |
| Н.контр. | | Иосилевич | | 09.87 |
| Утв. | | | | |

**УСГ1.01.03.03**

**Уголок**

| Лит. | Масса | Масштаб |
|---|---|---|
| Н | 4,1 | 1:2 |

Уголок Б-50×50×5 ГОСТ 8509-72 / Ст3-I- ГОСТ 535-79

Лист | Листов 1

Институт Мосгазпроект

Формат А4

Инв. № подл. | Подпись и дата | Взам. инв. № | Инв. № дубл. | Подпись и дата

УСГ 1.01.03.04

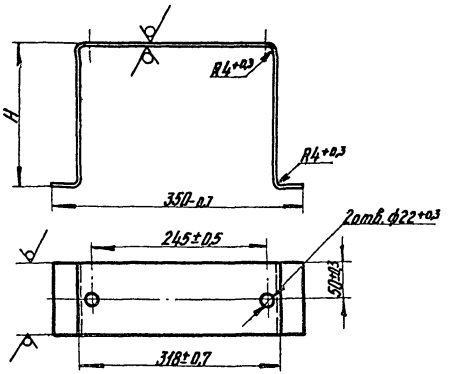


| Обозначение | H, мм |
|---|---|
| УСГ1.01.03.04 | 370-1,4 |
| -01 | 363-1,4 |

| Изм. | Лист | № докум. | Подп. | Дата |
|---|---|---|---|---|
| Разраб. | | Кондрикова | | 09.87 |
| Провер. | | Иосилевич | | 09.87 |
| Т.контр. | | | | |
| Н.контр. | | Иосилевич | | 09.87 |
| Утв. | | | | |

**УСГ1.01.03.04**

**Скоба**

| Лит. | Масса | Масштаб |
|---|---|---|
| И | 4,3 | 1:5 |

Полоса Б-2 4×100 ГОСТ 103-76 / Ст3-I- ГОСТ 535-79

Лист | Листов 1

Институт Мосгазпроект

Формат А4

Копировал: Кад

Инв. № подл. | Подпись и дата | Взам. инв. № | Инв. № дубл. | Подпись и дата

Т. п. 905-1-34.87 ал. 2

УСГ 1.01.03.05

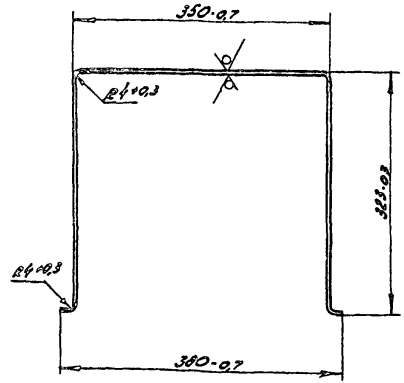


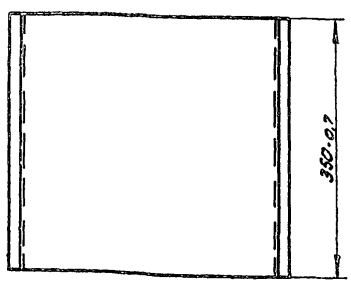


| Изм. | Лист | № докум. | Подп. | Дата |
|---|---|---|---|---|
| Разраб. | | Кондоиков | | 09.87 |
| Гл. сб. | | Иосилевич | | 09.87 |
| Т. контр. | | | | |
| Н. контр. | | Иосилевич | | 09.87 |
| Утв. | | | | |

Скоб

| Лит. | Масса | Масштаб |
|---|---|---|
| И | 18,24 | 1:5 |
| Лист | Листов 1 | |

Лист Б-ПН-4,0 ГОСТ 19903-74 / Ст3 ГОСТ 14637-79

институт Мосгазниипроект

Копировал: Радина Формат А4

Инв. № подл. | Подпись и дата | Взам. инв. № | Инв. № дубл. | Подпись и дата

УСГ 1.01.03.05

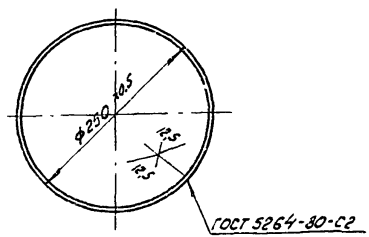


| Изм. | Лист | № докум. | Подпись | Дата |
|---|---|---|---|---|
| Разраб. | | Кондоиков | | 09.87 |
| Пров. | | Иосилевич | | 09.87 |
| Т. контр. | | | | |
| Н. контр. | | Иосилевич | | 09.87 |
| Утв. | | | | |

Кольцо

| Лит. | Масса | Масштаб |
|---|---|---|
| И | 0,6 | 1:2 |
| Лист | Листов 1 | |

Полоса 6-2 4×25 ГОСТ 103-76 / Ст3-I-ГОСТ 535-79

институт Мосгазниипроект

Копировал: Радина Формат А4

Инв. № подл. | Подпись и дата | Взам. инв. № | Инв. № дубл. | Подпись и дата

Т. п 905-1-34.87 сл. 2

УСГ 1.01.03.07

12,5

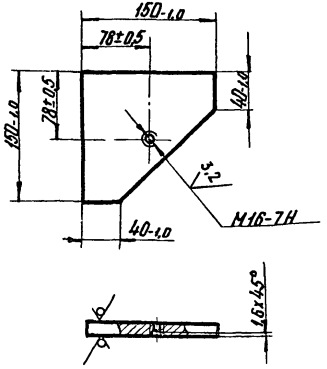


| | | | | | | | |
|---|---|---|---|---|---|---|---|
| Изм. | Лист | № докум. | Подп. | Дата | УСГ 1.01.03.07 | | |
| Разраб. | | Кудинов | | 09.87 | Косынка | Лит. | Масса | Масштаб |
| Провер. | | Носилевич | | 09.87 | | И | 1,89 | 1:4 |
| Т.контр. | | | | | | Лист | Листов 1 |
| Н.контр. | | Носилевич | | 09.87 | Лист Б-ПН-12 ГОСТ 19903-74 Ст3 ГОСТ 14637-79 | Институт Мосгазнииипроект | |
| Утв. | | | | | | | |

Копировал:

Формат А4

УСГ 1.01.03.08

12,5

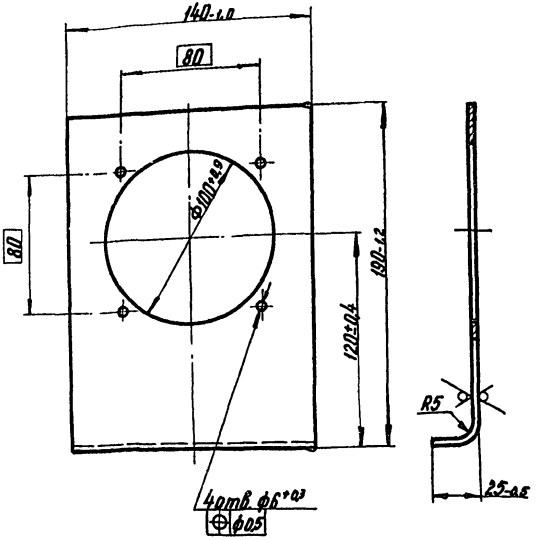


| | | | | | | | |
|---|---|---|---|---|---|---|---|
| Изм. | Лист | № докум. | Подп. | Дата | УСГ 1.01.03.08 | | |
| Разраб. | | Кудинов | | 09.87 | Щиток | Лит. | Масса | Масштаб |
| Провер. | | Носилевич | | 09.87 | | И | 0,47 | 1:2 |
| Т.контр. | | | | | | Лист | Листов 1 |
| Н.контр. | | Носилевич | | 09.87 | Лист Б-ПН-2,0 ГОСТ 19903-74 3-IV-Ст3 ГОСТ 16523-70 | Институт Мосгазнииипроект | |
| Утв. | | | | | | | |

Копировал:

Формат А4

УСГ 1.01.03.09

Т. п. 905-1-34.87 ст.2

УСГ 1.01.03.09-01 - зеркальное отражение
остальное - см. УСГ 1.01.03.09

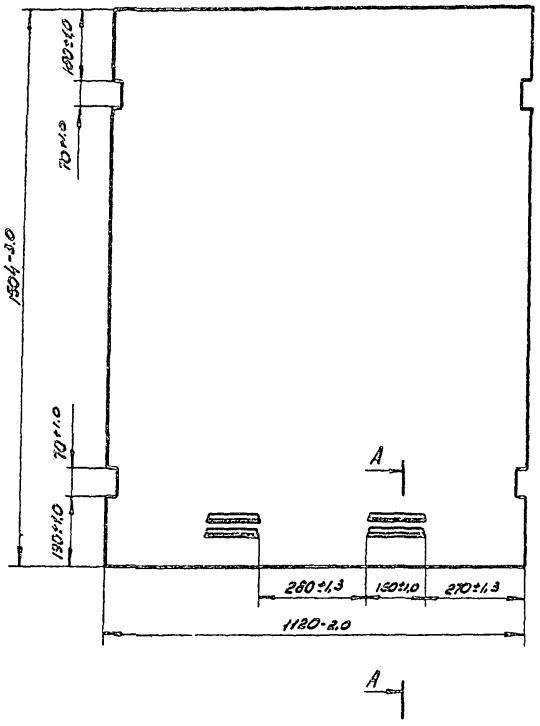


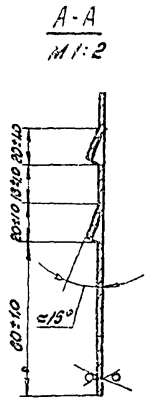


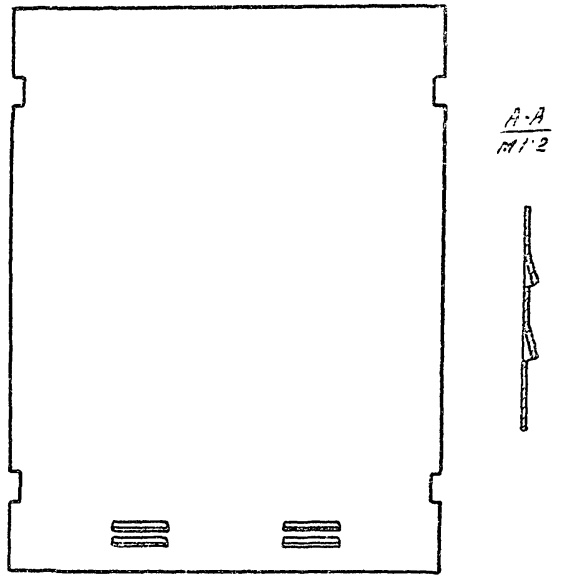


| Изм | Лист | № докум. | Подп | Дата |
|---|---|---|---|---|
| Разраб. | | Мачин | | 09.87 |
| Пров. | | Иосилевич | | 09.87 |
| Т.контр. | | | | |
| Н.контр | | Иосилевич | | 09.87 |
| Утв | | | | |

УСГ 1.01.03.09

Лист

| Лит. | Масса | Масштаб |
|---|---|---|
| Н | 26,4 | 1:10 |

Лист | Листов 1

Лист Б-ПН-2,0 ГОСТ 19903-74
3-Д-Ст3 ГОСТ 16523-70

Институт Мосгазниипроект

Копировал: Разин

Формат А3

Инв.№ подл. | Подпись и дата | Взам.инв.№ | Инв.№ дубл. | Подпись и дата

Т.п 905-1-34.87 ал2

| Формат | Зона | Поз. | Обозначение | Наименование | Кол. | Примечание |
|---|---|---|---|---|---|---|
| | | | | Документация | | |
| А3 | | | УСГ1.02.00СБ | Сборочный чертеж | | |
| | | | | Детали | | |
| А4 | | 1 | УСГ1.02.01 | Штуцер | 2 | |
| А4 | | 2 | УСГ1.02.02 | Рубашка | 1 | |
| А4 | | 3 | УСГ1.02.03 | Труба | 1 | |
| А4 | | 4 | УСГ1.02.04 | Труба | 1 | |
| А4 | | 5 | УСГ1.02.05 | Труба | 1 | |
| | | 6 | -01 | Труба | 1 | |
| А4 | | 7 | УСГ1.02.06 | Труба | 1 | |
| А4 | | 8 | УСГ1.02.07 - 01 | Заглушка | 1 | |
| А4 | | 9 | УСГ1.02.08 | Кольцо | 2 | |
| А4 | | 10 | УСГ1.02.09 | Труба | 1 | |
| А4 | | 11 | УСГ1.02.10 | Ниппель | 1 | |
| А4 | | 12 | УСГ1.02.11 | Гайка накидная | 1 | |
| | | | | Стандартные изделия | | |
| | | | | Фланцы ГОСТ 12820-80 | | |
| | | 13 | | 2-32-10 ст25 | 1 | |
| | | 14 | | 1-150-10 ст25 | 1 | |
| | | | | Прочие изделия | | |
| | | 15 | | Поплавковый регулятор уровня двухпозиционный ПРУД-25. Датчик уровня ТУ49-763-71 | 1 | |

Инв.№ подл. | Подпись и дата | Взам. инв.№ | Инв.№ дубл. | Подпись и дата

| Изм. | Лист | № докум. | Подп. | Дата |
|---|---|---|---|---|
| Разраб. | | Гулина | | 09.87 |
| Провер. | | Иосилевич | | 09.87 |
| Н.контр. | | Иосилевич | | 09.87 |
| Утв. | | | | |

УСГ1.02.00

Испаритель

| Лит. | Лист | Листов |
|---|---|---|
| Н | | 1 |

Институт МосгазНИИпроект

Копировал: Говрилова Формат А4

УСГ1.02.01

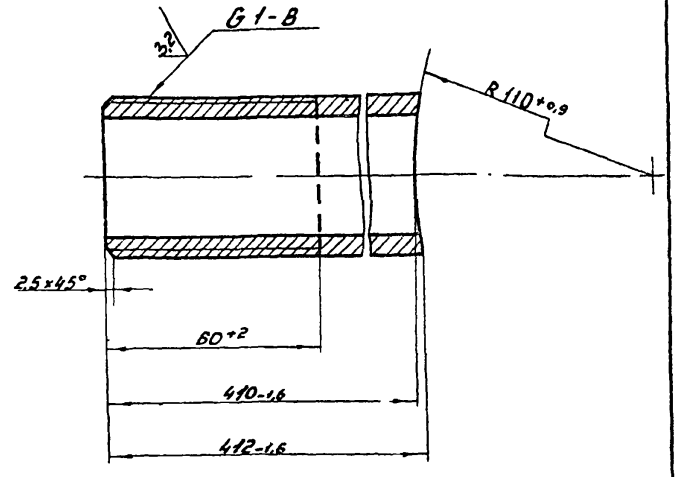


| Изм. | Лист | № докум. | Подп. | Дата |
|---|---|---|---|---|
| Разраб. | | Кондрикова | | 09.87 |
| Провер. | | Иосилевич | | 09.87 |
| Т.контр. | | | | |
| Н.контр. | | Иосилевич | | 09.87 |
| Утв. | | | | |

Штуцер

| Лит. | Масса | Масштаб |
|---|---|---|
| Н | 1,13 | 1:1 |

| Лист | Листов 1 |
|---|---|

Институт МосгазНИИпроект

Труба 25х3,2 ГОСТ 3262-75

Копировал: Говрилова Формат А4

УСГ 1.02.00СБ

Т п 905-1-34.87 ал 2

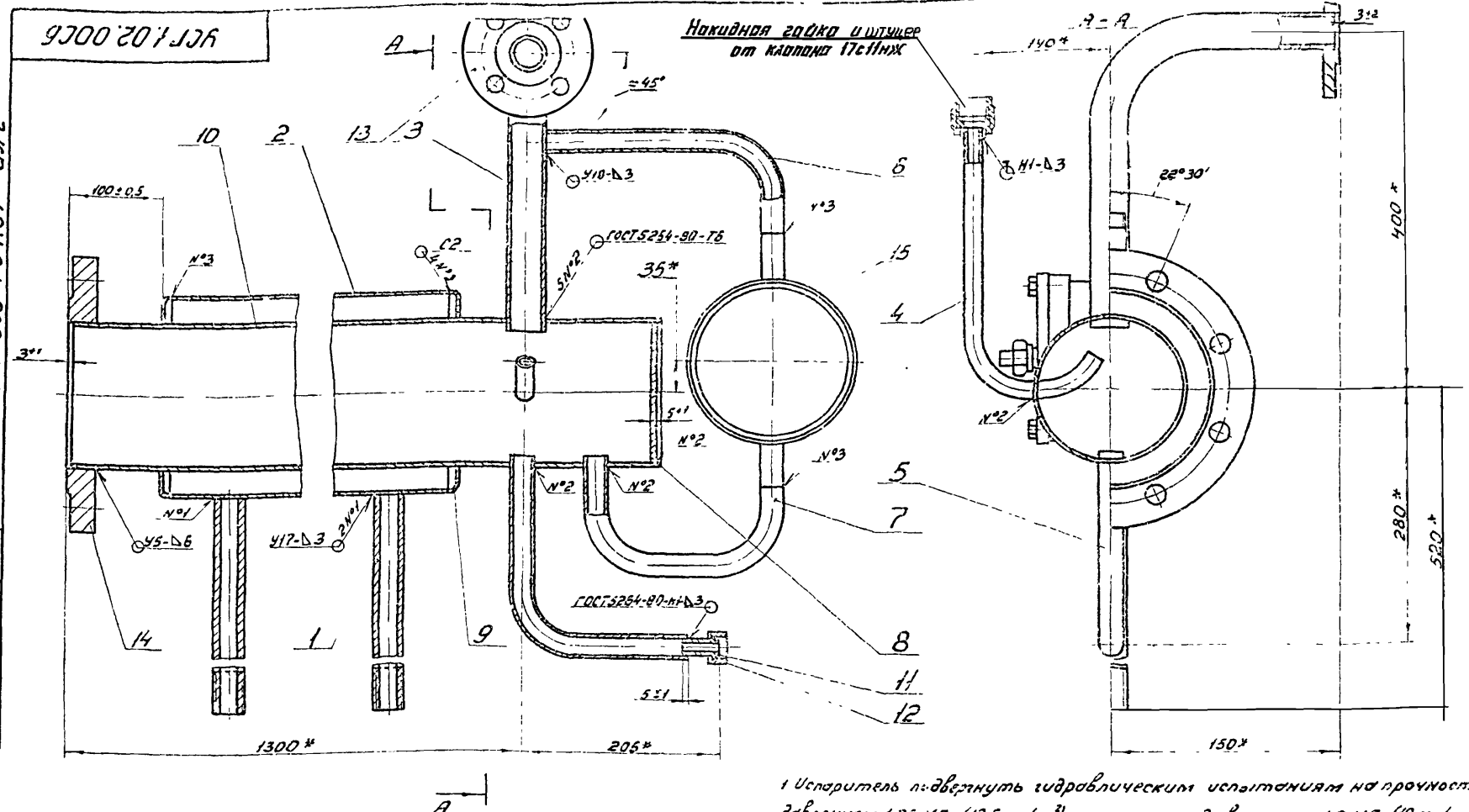


1 Испаритель подвергнуть гидравлическим испытаниям на прочность давлением 1,25 МПа (12,5 кгс/см²) и плотность давлением 1,0 МПа (10 кгс/см²)

2. Продолжительность испытания на прочность и плотность определяется временем, необходимым для осмотра мест сварки, но не менее 1 мин. на каждое испытание. При этом падение давления не допускается.

3 Неуказанные сварные швы по ГОСТ 16037-80.

4. * Размеры для справок.

| Изм | Лист | № докум. | Подп | Дата |
|---|---|---|---|---|
| Разраб | | Гулина | | 09.87 |
| Провер | | Иосилевич | | 09.87 |
| Т контр | | | | |
| Н контр | | Иосилевич | | 09.87 |
| Утв | | | | |

УСГ 1.02.00СБ

Испаритель

Сборочный чертеж

| Лит. | Масса | Масштаб |
|---|---|---|
| Н | 50,5 | 1:4 |

Лист | Листов

Институт Мосгазнии проект

Копировал: Гаврилова

Формат А

| Инв. № подл. | Подпись и дата | Взам. инв. № | Инв. № дубл. | Подпись и дата |
|---|---|---|---|---|

Т.п 305-1-34.87 ал.2

УСГ 1.02.02

12.5 (V)

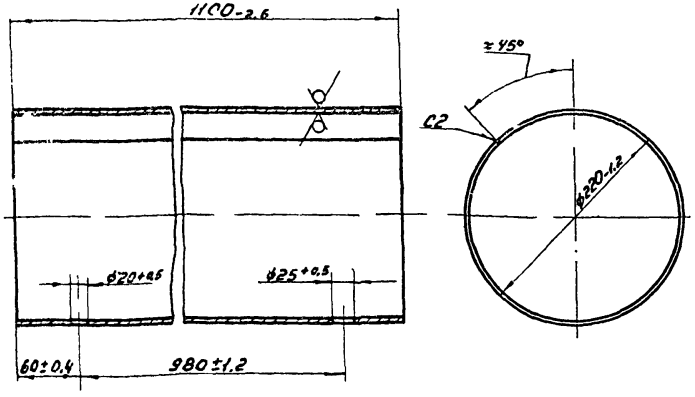


Сварной шов по ГОСТ 5264-80

| Изм. | Лист | № докум. | Подп. | Дата |
|---|---|---|---|---|
| Разраб. | | Гулина | | 09.87 |
| Провер. | | Иосилевич | | 09.87 |
| Т. контр. | | | | |
| Н. контр. | | Иосилевич | | 09.87 |
| Утв. | | | | |

Рубашка

| Лит. | Масса | Масштаб |
|---|---|---|
| Н | 1,1 | 1:4 |
| Лист | Листов 1 | |

Лист 6-ЛН-2.0 ГОСТ 19903-74
3-IV-Ст3 ГОСТ 16523-70

Институт Мосгазнипроект

Копировал: Гаврилова Формат А4

УСГ 1.02.03

12.5 (V)

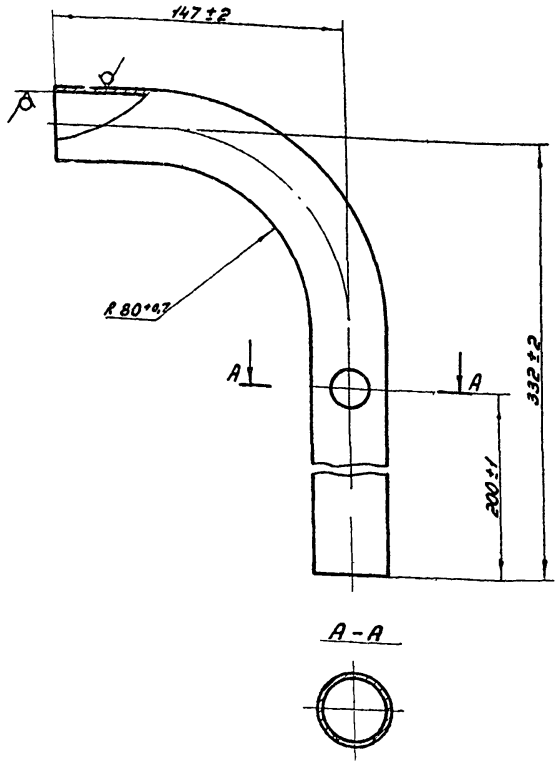


A-A



| Изм. | Лист | № докум. | Подп. | Дата |
|---|---|---|---|---|
| Разраб. | | Гулина | | 09.87 |
| Провер. | | Иосилевич | | 09.87 |
| Т. контр. | | | | |
| Н. контр. | | Иосилевич | | 09.87 |
| Утв. | | | | |

Труба

| Лит. | Масса | Масштаб |
|---|---|---|
| Н | 0,95 | 1:2 |
| Лист | Листов 1 | |

Труба 38х2,5 ГОСТ 8732-78
В20 ГОСТ 8731-74

Институт Мосгазнипроект

Копировал: Гаврилова Формат А4

Инв. № подл. | Подпись и дата | Взам. инв. № | Инв. № дубл. | Подпись и дата

УСГ 1. 02. 04

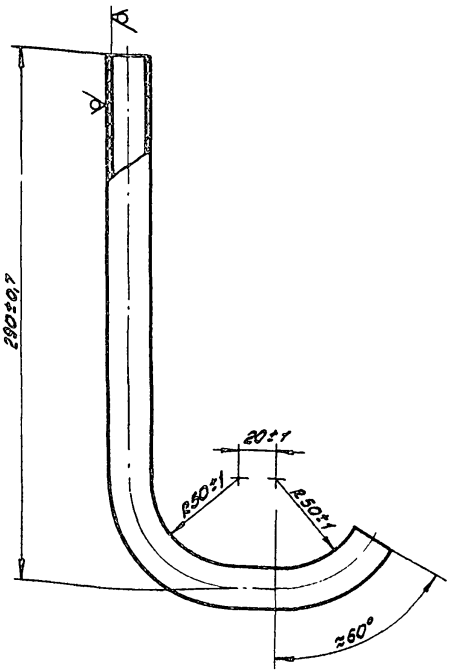


| Изм. | Лист | N докум. | Подп. | Дата |
|---|---|---|---|---|
| Разраб. | | Гулина | | 09.87 |
| Пров. | | Иосилевич | | 09.87 |
| Т. контр. | | | | |
| Н. контр. | | Иосилевич | | 09.87 |
| Утв. | | | | |

УСГ 1. 02. 04

Труба

Труба 22×2,0 ГОСТ 8734-75 / Δ10 ГОСТ 8733-74

| Лит. | Масса | Масштаб |
|---|---|---|
| И | 0,40 | 1:2 |
| Лист | Листов 1 | |

Институт Мосгазниипроект

Копировал: Радина Формат А4



Рис. 1

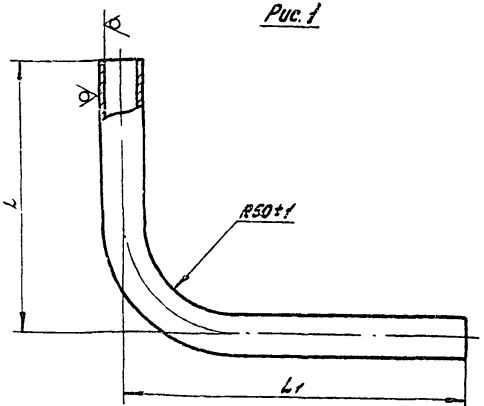


Рис. 2

Остальное - см. рис. 1

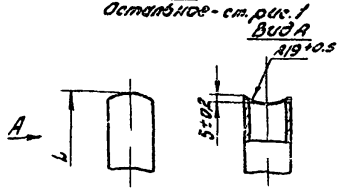


| Обозначение | Рис. | D×S, мм | L, мм | L1, мм | Масса кг |
|---|---|---|---|---|---|
| УСГ 1. 02. 05 | 1 | 22×2,0 | 212±20 | 180±2 | 0,36 |
| -01 | 2 | 25×2,5 | 246±2 | 93±2 | 0,45 |

| Изм. | Лист | N докум. | Подп. | Дата |
|---|---|---|---|---|
| Разраб. | | Гулина | | 09.87 |
| Пров. | | Иосилевич | | 09.87 |
| Т. контр. | | | | |
| Н. контр. | | Иосилевич | | 09.87 |
| Утв. | | | | |

УСГ 1. 02. 05

Труба

Труба D×S ГОСТ 8734-75 / Δ10 ГОСТ 8733-74

| Лит. | Масса | Масштаб |
|---|---|---|
| И | см. табл. | — |
| Лист | Листов 1 | |

Институт Мосгазниипроект

Копировал: Радина Формат А4

Т.п 965-1-31.87 ал 2

Инв.№ подл. | Подпись и дата | Взам.инв.№ | Инв.№ дубл. | Подпись и дата

УСГ 1.02.06

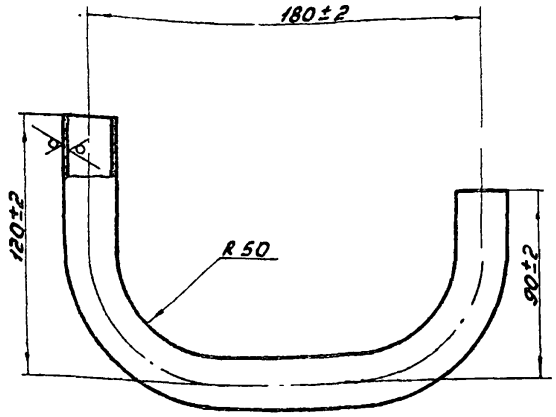


| Изм. | Лист | № докум. | Подп. | Дата |
|---|---|---|---|---|
| Разраб. | | Кондрикова | | 09.87 |
| Провер. | | Иосилевич | | 09.87 |
| Т.контр. | | | | |
| Н.контр. | | Иосилевич | | 09.87 |
| Утв. | | | | |

Труба

| Лит. | Масса | Масштаб |
|---|---|---|
| Н | 0,4 | 1:2 |
| Лист | Листов 1 | |

Труба 25×2,5 ГОСТ 8734-75 / В10 ГОСТ 8733-74

Институт Мосгазниипроект

Копировал: Гаврилова Формат А4

УСГ 1.02.07

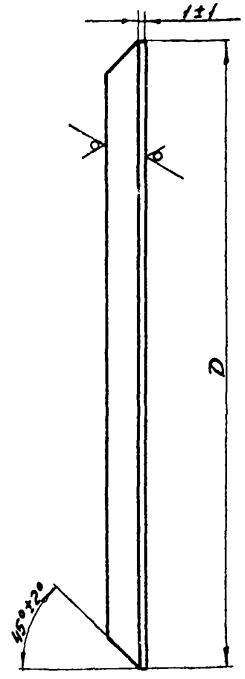


| Обозначение | D, мм | S, мм | Масса, кг |
|---|---|---|---|
| УСГ 1.02.07 | 51-1,0 | 5 | 0,08 |
| -01 | 150-1,0 | 10 | 1,38 |

| Изм. | Лист | № докум. | Подп. | Дата |
|---|---|---|---|---|
| Разраб. | | Кондрикова | | 09.87 |
| Провер. | | Иосилевич | | 09.87 |
| Т.контр. | | | | |
| Н.контр. | | Иосилевич | | 09.87 |
| Утв. | | | | |

Заглушка

| Лит. | Масса | Масштаб |
|---|---|---|
| Н | см. табл. | - |
| Лист | Листов 1 | |

Лист Б-ПН-S ГОСТ 19903-74 / Вст3сп4 ГОСТ 14637-89

Институт Мосгазниипроект

Копировал: Гаврилова Формат А4

УСГ 1.02.08

Т п 905-1-34.87 ф.л.2

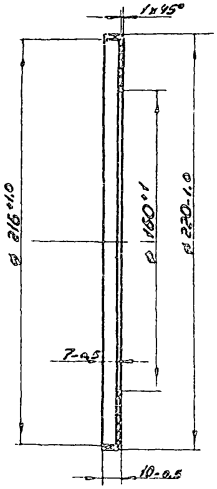


| Изм. | Лист | № докум. | Подп. | Дата |
|---|---|---|---|---|
| Разраб. | | Кондрикова | | 09.87 |
| Провер. | | Иосилевич | | 09.87 |
| Т. контр. | | | | |
| Н. контр. | | Иосилевич | | 09.87 |
| Утв. | | | | |

УСГ 1.02.08

Кольцо

| Лит. | Масса | Масштаб |
|---|---|---|
| Н | 0,8 | 1:2 |

Лист | Листов 1

Ст 3 ГОСТ 380-71

Институт Мосгаз НИИпроект

Копировал: Гаврилова

Формат А4

УСГ 1.02.09

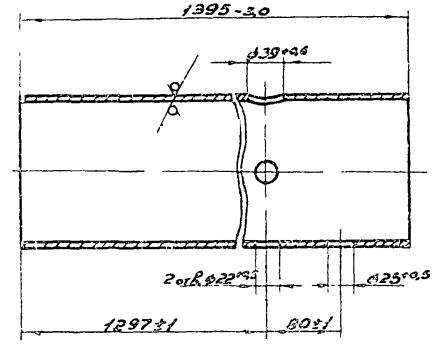


| Изм. | Лист | № докум. | Подп. | Дата |
|---|---|---|---|---|
| Разраб. | | Кондрикова | | 09.87 |
| Провер. | | Иосилевич | | 09.87 |
| Т. контр. | | | | |
| Н. контр. | | Иосилевич | | 09.87 |
| Утв. | | | | |

УСГ 1.02.09

Труба

| Лит. | Масса | Масштаб |
|---|---|---|
| Н | 23,9 | 1:4 |

Лист | Листов 1

Труба 159×4,5 ГОСТ 8732-78 / С 10 ГОСТ 8731-74

Институт Мосгаз НИИпроект

Копировал: Гаврилова

Формат А4

УСГ 1.02.10

6,3

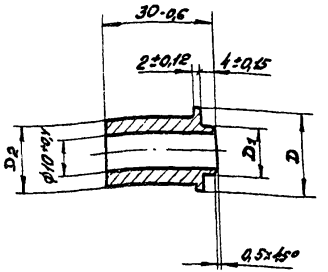


| Обозначение | D, мм | D1, мм | D2, мм | Масса, кг |
|---|---|---|---|---|
| УСГ 1.02.10 | ф22,5-0,5 | ф13,5-0,4 | ф18-0,4 | 0,03 |
| -01 | ф19-0,5 | ф12-0,4 | ф15-0,4 | 0,02 |

| Изм. | Лист | N докум. | Подп. | Дата |
|---|---|---|---|---|
| Разраб. | | Гулина | | 09.87 |
| Пров. | | Иосилевич | | 09.87 |
| Т.контр. | | | | |
| Н.контр. | | Иосилевич | | 09.87 |
| Утв. | | | | |

УСГ 1.02.10

Ниппель

| Лит | Масса | Масштаб |
|---|---|---|
| Н | 0,03 | 1:1 |

Лист | Листов 1

В ст 3сп4 ГОСТ 380-71

Институт МосгазНИИпроект

Копировал: Родин

Формат А4

Т.п. 905-1-34.87 ал.2

Инв. N подл. | Подпись и дата | Взам. инв. N | Инв. N дубл. | Подпись и дата

УСГ 1.02.11

12,5 (√)

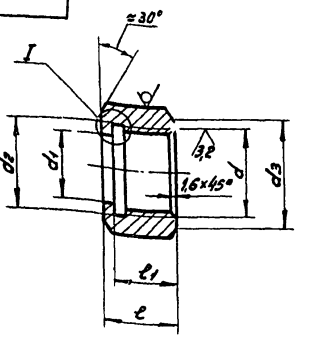


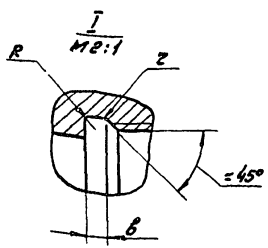


| Обозначение | Размеры, мм | | | | | | | | | | Масса, кг |
|---|---|---|---|---|---|---|---|---|---|---|---|
| | d | d1 | d2 | d3 | l | l1 | S* | в | R | r | |
| УСГ 1.02.11 | M24×1,5-7H | 18,5+0,4 | 24,7+0,5 | 29-0,5 | 20-0,5 | 17±0,2 | 30 | 3±0,15 | 1,0 | 0,5 | 0,05 |
| -01 | СпG2(1,8)1,4-В | 15+0,4 | 21,5+0,5 | 22-0,5 | 15-0,4 | 12±0,2 | 24 | 5±0,15 | 1,6 | | 0,03 |
| -02 | G 3/4-В | 18,5+0,4 | 27+0,5 | 30-0,5 | 20-0,5 | 17±0,3 | 32 | | | | 0,07 |
| -03 | G 1-В | 25+0,5 | 34+0,6 | 36-0,6 | 24-0,5 | 21-0,5 | 40 | 6±0,15 | | 1,0 | 0,06 |

| Изм. | Лист | N докум. | Подп. | Дата |
|---|---|---|---|---|
| Разраб. | | Гулина | | 09.87 |
| Пров. | | Иосилевич | | 09.87 |
| Т.контр. | | | | |
| Н.контр. | | Иосилевич | | 09.87 |
| Утв. | | | | |

УСГ 1.02.11

Гайка накидная

| Лит. | Масса | Масштаб |
|---|---|---|
| Н | см табл | — |

Лист | Листов 1

Шестигранник S-5 ГОСТ 8560-78 / 45-В ГОСТ 1051-73

Институт МосгазНИИпроект

Копировал: Родин

Формат А4

Инв. N подл. | Подпись и дата | Взам. инв. N | Инв. N дубл. | Подпись и дата

Т. п. 903-1-34.87 ал.2

| Формат | Зона | Поз. | Обозначение | Наименование | Кол. | Примечание |
|---|---|---|---|---|---|---|
| | | | | Документация | | |
| А3 | | | УСГ 1.03.00СБ | Сборочный чертеж | | |
| | | | | Детали | | |
| А4 | | 1 | УСГ 1.03.01 | Трубка | 1 | |
| А4 | | 2 | УСГ 1.03.02 | Трубка | 2 | |
| А4 | | 3 | УСГ 1.03.03 | Крышка | 1 | |
| А4 | | 4 | УСГ 1.03.04 | Бобышка | 1 | |
| Б4 | | 5 | УСГ 1.03.05 | Труба | | |
| | | | | Труба 38×2,5 ГОСТ 8732-78 | | |
| | | | | В 20 ГОСТ 8731-74 | | |
| | | | | L = 85-0,9 | 2 | 0,19 кг |
| Б4 | | 6 | УСГ 1.03.06 | Прокладка | | |
| | | | | Пластина 1, | | |
| | | | | лист МБС-Н-2 | | |
| | | | | ГОСТ 7338-77 | | |
| | | | | Ф(50×40) | 2 | 0,001 кг |
| Б4 | | 7 | УСГ 1.03.07 | Стекло | | |
| | | | | сол 12 ГОСТ 15809-70 | | |
| | | | | Ф49-0,5 | 1 | 0,06 кг |
| Б4 | | 8 | | Поплавок | | |
| | | | | Пенополистирол ПС-1 | | |
| | | | | ТУ6-05-1178-75 | | |
| | | | | Сфера Ф10 | 1 | 0,001 кг |

| Изм | Лист | № докум. | Подп. | Дата |
|---|---|---|---|---|
| Разраб. | | Гулина | | 09.87 |
| Пров. | | Иосилевич | | 09.87 |
| Н. контр. | | Иосилевич | | 09.87 |
| Утв. | | | | |

УСГ 1.03.00

Конденсатосборник

| Лит. | Лист | Листов |
|---|---|---|
| И | 1 | 2 |

институт Мосгазниипроект

Копировал Родин Формат А4

Инв. № подл. | Подп. и дата | Взам. инв. № | Инв. № дубл. | Подп. и дата



| Формат | Зона | Поз. | Обозначение | Наименование | Кол. | Примечание |
|---|---|---|---|---|---|---|
| | | | | Стандартные изделия | | |
| | | 9 | | Фланец 4-32-25 ст 25 | | |
| | | | | ГОСТ 12820-80 | 2 | |
| | | 10 | | Баллон 3-50 | | |
| | | | | ГОСТ 15860-84 | 1 | |

| Изм | Лист | № докум. | Подп | Дата |
|---|---|---|---|---|

УСГ 1.03.00

Лист 2

Копировал: Родин Формат А4

Инв. № подл. | Подп. и дата | Взам. инв. № | Инв. № дубл. | Подп. и дата

УСГ1.03.00СБ

Т.п. 505-1-34.87 ал.2

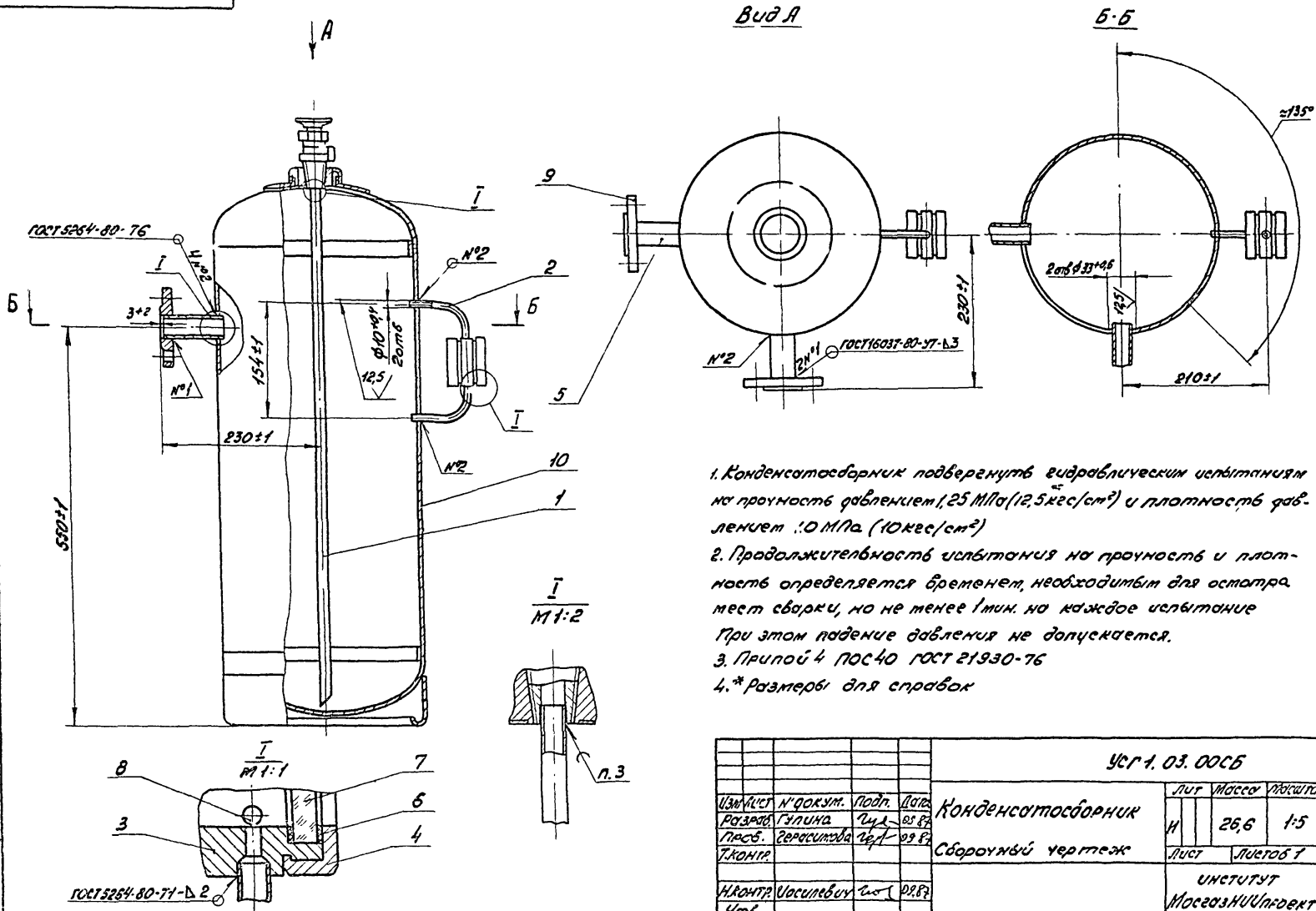


1. Конденсатосборник подвергнуть гидравлическим испытаниям на прочность давлением 1,25 МПа (12,5 кгс/см²) и плотность давлением 1,0 МПа (10 кгс/см²)
2. Продолжительность испытания на прочность и плотность определяется временем, необходимым для осмотра мест сварки, но не менее 1 мин. на каждое испытание. При этом падение давления не допускается.
3. Припой 4 ПОС40 ГОСТ 21930-76
4.* Размеры для справок

| | | | | | | | | |
|---|---|---|---|---|---|---|---|---|
| | | | | | УСГ1.03.00СБ | | | |
| Изм. | Лист | N докум. | Подп. | Дата | Конденсатосборник | Лит | Масса | Масштаб |
| Разраб. | | Гулина | | 09.87 | | Н | 26,6 | 1:5 |
| Пров. | | Герасимова | | 09.87 | Сборочный чертеж | Лист | Листов 1 | |
| Т.контр. | | | | | | | | |
| Н.контр. | | Иосилевич | | 09.87 | | Институт МосгазНИИпроект | | |
| Утв. | | | | | | | | |

Копировал: Родин. Формат А3

Инв.№подл. | Подп. и дата | Взам.инв.№ | Инв.№дубл. | Подп. и дата

УСГ 1.03.01

Т.п. 905-1-34.87 ал.2

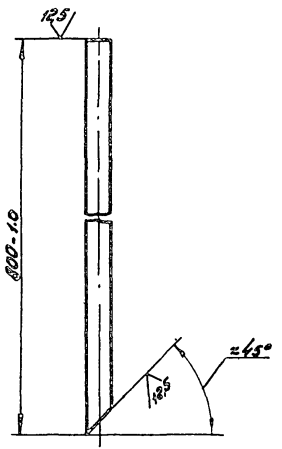


| Изм | Лист | N докум. | Подпись | Дата |
|---|---|---|---|---|
| Разраб. | | Гулина | | 09.87 |
| Пров. | | Иосилевич | | 09.87 |
| Т.контр. | | | | |
| Н.контр. | | Иосилевич | | 09.87 |
| Утв. | | | | |

УСГ 1.03.01

Трубка

| Лит | Масса | Масштаб |
|---|---|---|
| Н | 0,41 | 1:2 |

Лист | Листов 1

Труба ДКРНП 14×1,5 ГОСТ 494-76

Институт Мосгаз НИИпроект

Формат А4

Инв. № подл. | Подпись и дата | Взам. инв. № | Инв. № дубл. | Подпись и дата

УСГ 1.03.02

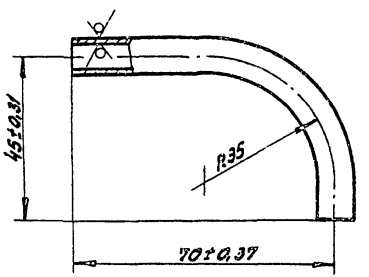


| Изм | Лист | N докум. | Подп. | Дата |
|---|---|---|---|---|
| Разраб. | | Гулина | | 09.87 |
| Пров. | | Иосилевич | | 09.87 |
| Т.контр. | | | | |
| Н.контр. | | Иосилевич | | 09.87 |
| Утв. | | | | |

УСГ 1.03.02

Трубка

| Лит | Масса | Масштаб |
|---|---|---|
| Н | 0,04 | 1:1 |

Лист | Листов 1

Труба 10×2,0 ГОСТ 8734-75 / В10 ГОСТ 8733-74

Институт Мосгаз НИИпроект

Копировал: Родин

Формат А4

Инв. № подл. | Подпись и дата | Взам. инв. № | Инв. № дубл. | Подпись и дата

УСГ1.03.03

12,5

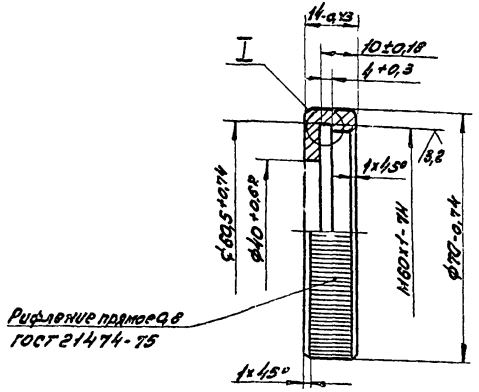


I
М2:1

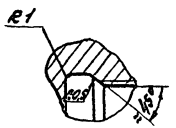


| | | | | | | |
|---|---|---|---|---|---|---|
| Изм. | Лист | N докум. | Подп. | Дата | Усг1.03.03 | |
| Разраб. | | Гулина | | 09.87 | Крышка | Лит. Масса 0,13 Масштаб 1:1 |
| Пров. | | Шосицевич | | 09.87 | | Лист Листов 1 |
| Т.контр. | | | | | | |
| ГИП | | | | | | |
| Н.контр. | | Шосицевич | | 09.87 | Ст3сп4 ГОСТ 380-71 | Институт Мосгазниипроект |
| Утв. | | | | | | |

Копировал: Родина Формат А4

Инв.N подл. | Подп. и дата | Взам.инв.N | Инв.N дубл. | Подп. и дата

Т.п. 903-1-34.87 ал 2

УСГ1.03.04

12,5

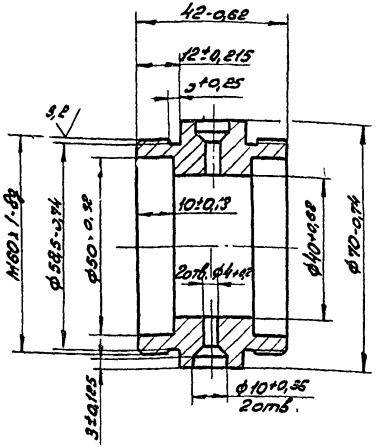


| | | | | | | |
|---|---|---|---|---|---|---|
| Изм. | Лист | N докум. | Подп. | Дата | Усг1.03.04 | |
| Разраб. | | Гулина | | 09.87 | Бобышка | Лит. Масса 0,5 Масштаб 1:1 |
| Пров. | | Шосицевич | | 09.87 | | Лист Листов 1 |
| Т.контр. | | | | | | |
| ГИП | | | | | | |
| Н.контр. | | Шосицевич | | 09.87 | Ст3сп4 ГОСТ 380-71 | Институт Мосгазниипроект |
| Утв. | | | | | | |

Копировал: Родина Формат А4

Инв.N подл. | Подп. и дата | Взам.инв.N | Инв.N дубл. | Подп. и дата

Т.п. 905-1-34.87 ал.2

| Формат | Зона | Поз. | Обозначение | Наименование | Кол. | Примечание |
|---|---|---|---|---|---|---|
| | | | | Документация | | |
| А2 | | | УСГ1.04.00 СБ | Сборочный чертеж | | |
| | | | | Сборочные единицы | | |
| А4 | | 1 | УСГ1.04.01.02 | Гребенка | 1 | |
| А4 | | 2 | УСГ1.04.02.00 | Переходнук | 1 | |
| А4 | | 3 | УСГ1.04.03.00 | Переходник | 2 | |
| | | | | Детали | | |
| А4 | | 4 | УСГ1.04.04 | Заглушка | 1 | |
| А4 | | 5 | УСГ1.04.05 | Заглушка | 1 | |
| А4 | | 6 | УСГ1.27-01 | Прокладка | 6 | |
| | | 7 | -04 | Прокладка | 3 | |
| | | 8 | -07 | Прокладка | 1 | |
| | | | | Стандартные изделия | | |
| | | 9 | | Вентиль цапковый | | |
| | | | | исполнение 3, Ду 10 | | |
| | | | | ГОСТ 10.094-75 | 3 | |
| | | 10 | | Болт М16×60.58.016 | | |
| | | | | ГОСТ 7798-70 | 4 | |
| | | 11 | | Гайка М16.5.016 | | |
| | | | | ГОСТ 5915-70 | 4 | |

Инв.№ подл. | Подпись и дата | Взам. инв.№ | Инв.№ дубл. | Подпись и дата | Подпись и дата

| Изм. | Лист | № докум. | Подп. | Дата |
|---|---|---|---|---|
| Разраб. | | Гулина | | 09.87 |
| Провер. | | Носилевич | | 09.87 |
| Н.контр. | | Носилевич | | 09.87 |
| Утв. | | | | |

Коллектор

УСГ1.04.00

| Лит. | Лист | Листов |
|---|---|---|
| И | | 1 |

Институт МосгазНИИпроект

Копировал: Ка 1 Формат А4

| Формат | Зона | Поз. | Обозначение | Наименование | Кол. | Примечание |
|---|---|---|---|---|---|---|
| | | | | Документация | | |
| А3 | | | УСГ1.04.01.00 СБ | Сборочный чертеж | | |
| | | | | Детали | | |
| А4 | | 1 | УСГ1.04.01.01 | Труба | 1 | |
| А4 | | 2 | УСГ1.04.01.02 | Труба | 1 | |
| | | 3 | -01 | Труба | 2 | |
| А4 | | 4 | УСГ1.02.10 | Ниппель | 3 | |
| А4 | | 5 | УСГ1.02.11 | Гайка накидная | 3 | |
| | | | | Стандартные изделия | | |
| | | 6 | | Фланец 1-25-10 ст25 ГОСТ 12820-80 | 2 | |

Инв.№ подл. | Подпись и дата | Взам. инв.№ | Инв.№ дубл. | Подпись и дата | Подпись и дата

| Изм. | Лист | № докум. | Подп. | Дата |
|---|---|---|---|---|
| Разраб. | | Гулина | | 09.87 |
| Провер. | | Носилевич | | 09.87 |
| Н.контр. | | Носилевич | | 09.87 |
| Утв. | | | | |

Гребенка

УСГ1.04.01.00

| Лит. | Лист | Листов |
|---|---|---|
| И | | 1 |

Институт МосгазНИИпроект

Формат А4

УСГ 1.04.00СБ

Т.п. 905-1-34.87 ал 2

Инв.№подл. | Подп. и дата | Взам.инв.№ | Инв.№дубл. | Подп. и дата

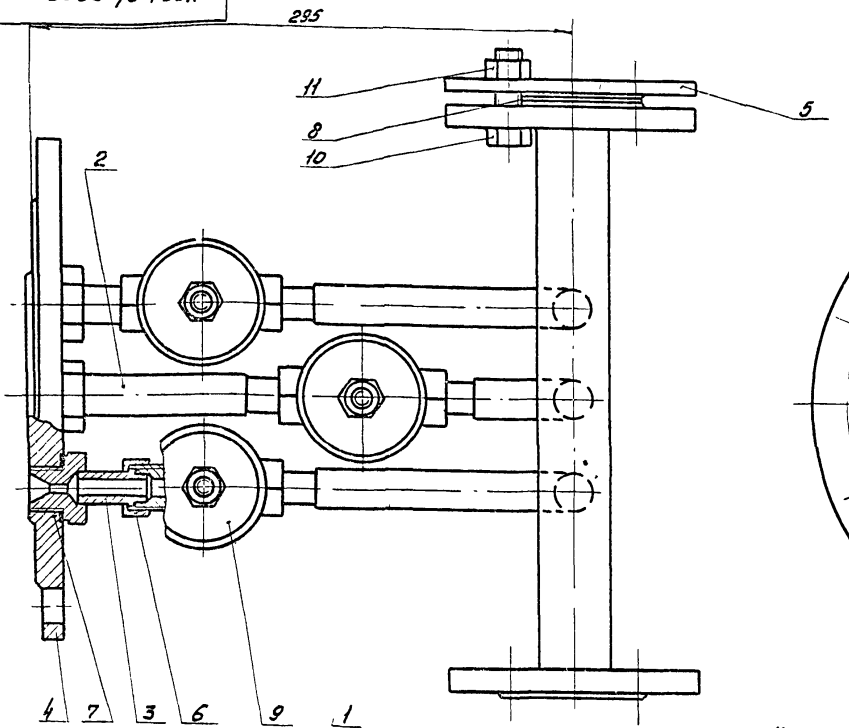


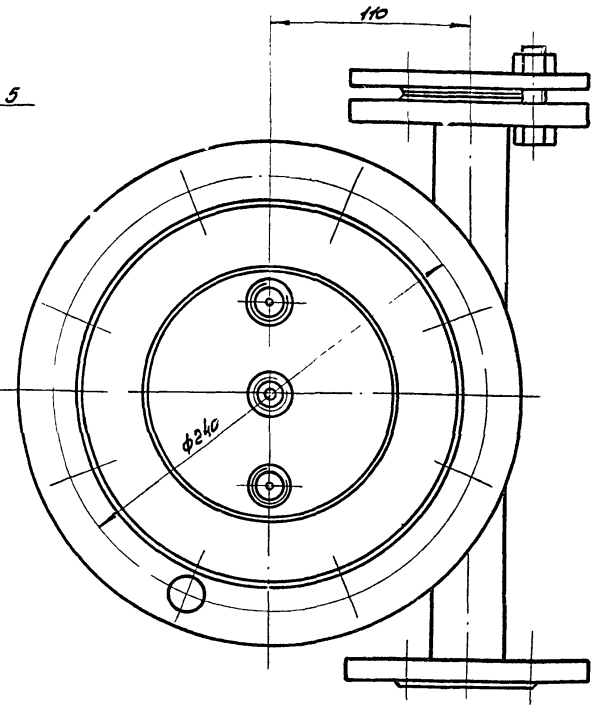


2. Продолжительность испытания на прочность и плотность определяется временем, необходимым для осмотра тест сборки но не менее 1 мин. на каждое испытание. При этом падение давление не допускается

3. Размеры для справок

1. Катушку подвергнуть гидравлическим испытаниям на прочность давлением 1,25 МПа (12,5 кгс/см²) и плотность давлением 1,0 МПа (10 кгс/см²)

| | | | | | | | |
|---|---|---|---|---|---|---|---|
| | | | | | УСГ 1.04.00СБ | | |
| Изм. | Лист | № докум. | Подп. | Дата | Коллектор Сборочный чертеж | Лит | Масса | Масштаб |
| Разраб. | | Мочин | | 09.87 | | И | 14,7 | 1:2 |
| Пров. | | Осипевич | | 09.87 | | Лист | Листов 1 | |
| Т.контр. | | | | | | Институт Мосгазниипроект | | |
| Н.контр. | | Осипевич | | 09.87 | | | | |
| Утв. | | | | | | | | |

Копировал: Родин

Формат А3

УСГ 1.04.01.00СБ

Т.п. 905-1-34.87 ал.2

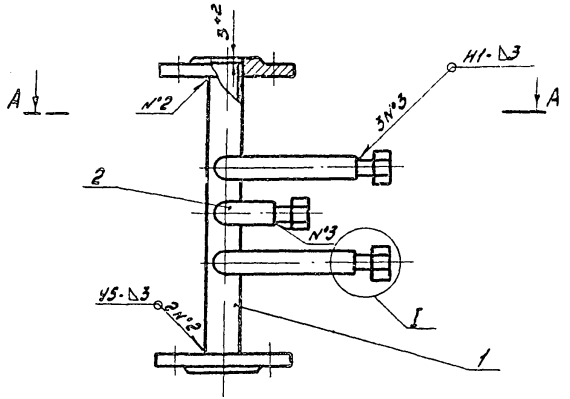


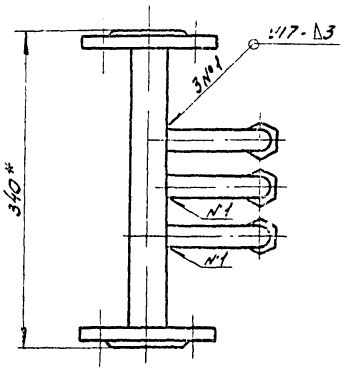


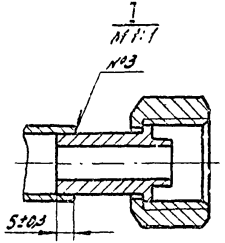


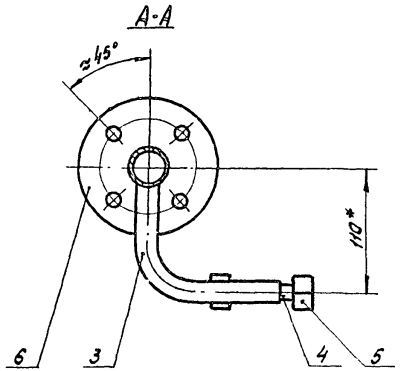


1 Сварные швы по ГОСТ 15037-80

2 *Размеры для справок

| | | | | | |
|---|---|---|---|---|---|
| | | | | УСГ 1.04.01.00СБ | |
| Изм. | Лист | № докум. | Подп. | Дата | Гребенка<br>Сборочный чертеж |
| Разраб. | | Мочун | | 09.87 | |
| Пров. | | Иосилевич | | 09.87 | |
| Т.контр. | | | | | |
| Н.контр. | | Иосилевич | | 09.87 | |
| Утв. | | | | | |

| Лит | Масса | Масштаб |
|---|---|---|
| И | 4,8 | 1:4 |
| Лист | Листов 1 | |

Институт Мосгазниипроект

Копировал: Радин

Формат А3

Инв.№ подл. | Подпись и дата | Взам.инв.№ | Инв.№ дубл. | Подпись и дата

Т.п. 9С5-1-34.87 ал 2

УСГ1 04 01 01

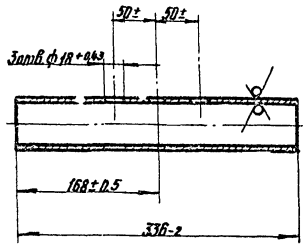


| Изм. | Лист | № докум. | Подп. | Дата |
|---|---|---|---|---|
| Разраб. | | Гулина | | 09.87 |
| Провер. | | Васильевич | | 09.87 |
| Т. контр. | | | | |
| Н. контр. | | Васильевич | | 09.87 |
| Утв. | | | | |

# Труба

Труба 32×2,5 ГОСТ 8732-78 / В10 ГОСТ 8733-74

| Лит. | Масса | Масштаб |
|---|---|---|
| И | 0,60 | 1:4 |

Лист 1 Листов 1

Институт Мосгазпроект

Формат А4

УСГ1 04 01 02

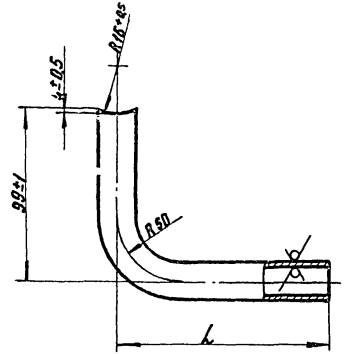


| Обозначение | L, мм | Масса, кг |
|---|---|---|
| УСГ1. 04. 01. 02 | 67±1 | 0,16 |
| —01 | 145±1 | 0,24 |

| Изм. | Лист | № докум. | Подп. | Дата |
|---|---|---|---|---|
| Разраб. | | Гулина | | 09.87 |
| Провер. | | Васильевич | | 09.87 |
| Т. контр. | | | | |
| ГИП | | | | |
| Н. контр. | | Васильевич | | 09.87 |
| Утв. | | | | |

# Труба

Труба 22×2,0 ГОСТ 8734-75 / В10 ГОСТ 8733-74

| Лит. | Масса | Масштаб |
|---|---|---|
| И | См. табл | — |

Лист Листов 1

Институт Мосгазпроект

Копировал: Карпинова

Формат А4

Инв. № подл. | Подпись и дата | Взам. инв. № | Инв. № дубл. | Подпись и дата

Т.п 905-1-34.87 ол 2.

| Формат | Зона | Поз. | Обозначение | Наименование | Кол. | Примечание |
|---|---|---|---|---|---|---|
| | | | | Документация | | |
| А4 | | | УСГ1.04.02.00 | Сборочный чертеж | | |
| | | | | Детали | | |
| А4 | | 1 | УСГ1.04.02.01 | Форсунка | 1 | |
| Б4 | | 2 | УСГ1.04.02.02 | Труба | | |
| | | | | Труба 22×2 ГОСТ 8734-75 / В10 ГОСТ 8733-74 | | |
| | | | | L=83-0.87 | 1 | 0,08кг |
| А4 | | 3 | УСГ1.02.10 | Ниппель | 1 | |
| А4 | | 4 | УСГ1.02.11 | Гайка накидная | 1 | |

Инв. № подл. | Подп. и дата | Взам. инв. № | Инв. № дубл. | Подп. и дата

| Изм | Лист | № докум. | Подп. | Дата |
|---|---|---|---|---|
| Разраб. | | Гулина | | 09.87 |
| Пров. | | Иосилевич | | 09.87 |
| ГИП | | | | |
| Н.контр. | | Иосилевич | | 09.87 |
| Утв. | | | | |

УСГ1.04.02.00

Переходник

| Лит | Лист | Листов |
|---|---|---|
| U | | 1 |

Институт МосгазНИИпроект

Копировал: Родин

Формат А4

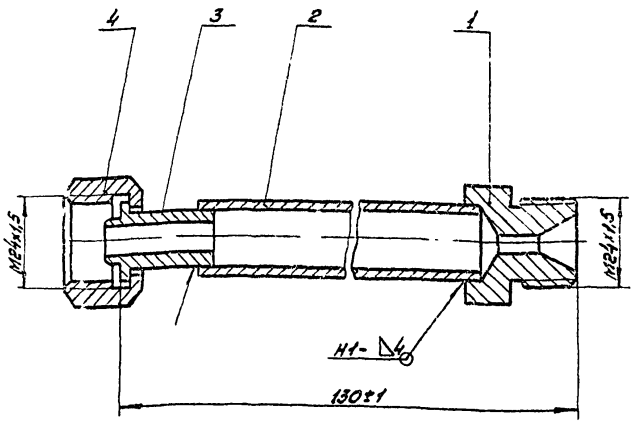


1. Сварные швы по ГОСТ 16037-80
2. Размеры для справок

Инв. № подл. | Подп. и дата | Взам. инв. № | Инв. № дубл. | Подп. и дата

| Изм | Лист | № докум. | Подп. | Дата |
|---|---|---|---|---|
| Разраб. | | Гулина | | 09.87 |
| Пров. | | Иосилевич | | 09.87 |
| Т.контр. | | | | |
| ГИП | | Иосилевич | | 09.87 |
| Н.контр. | | Иосилевич | | 09.87 |
| Утв. | | | | |

УСГ1.04.02.00СБ

Переходник
Сборочный чертеж

| Лит | Масса | Масштаб |
|---|---|---|
| U | 0,3 | 1:1 |

Лист | Листов 1

Институт МосгазНИИпроект

Копировал: Родин

Формат А4

УСГ 1.04.02.01

Т.п. 905-1-34.87 ал 2

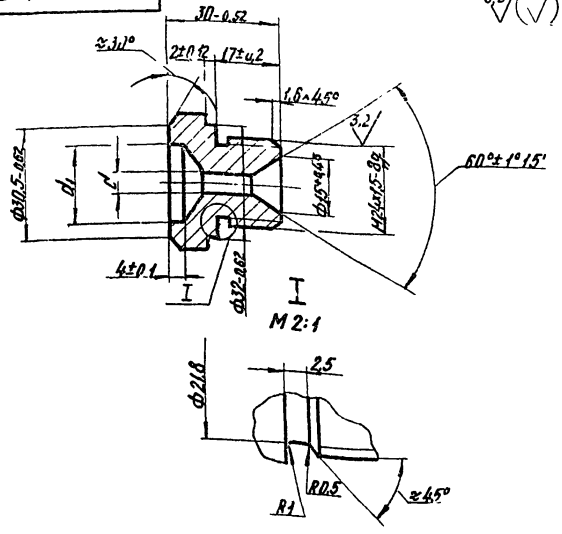


| Обозначение | Размеры, мм | | Масса, кг |
|---|---|---|---|
| | d | $d_1$ | |
| УСГ 1.04.02.01 | $6^{+0,3}$ | $22,5^{+0,52}$ | 0,12 |
| —01 | $2,5^{+0,25}$ | $18^{+0,43}$ | 0,13 |

| Изм. | Лист | № докум. | Подп. | Дата |
|---|---|---|---|---|
| Разраб. | | Гулина | | 09.87 |
| Провер. | | Иосилевич | | 09.87 |
| Т. контр. | | | | |
| Н. контр. | | Иосилевич | | 09.87 |
| Утв. | | | | |

УСГ1.04.02.01

Форсунка

| Лит. | Масса | Масштаб |
|---|---|---|
| И | Сн. табл. | — |

Лист | Листов 1

Шестигранник 32-5 ГОСТ 6560-78
25-8 ГОСТ 1051-73

Институт МосгазНИИпроект

формат А4

УСГ 1.04.03.00

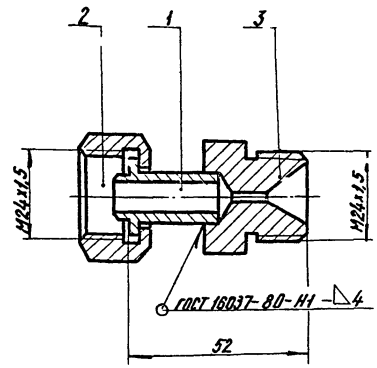


Размеры для справки

| Формат | Зона | Поз. | Обозначение | Наименование | Кол. | Примечание |
|---|---|---|---|---|---|---|
| | | | | Детали | | |
| 11 | | 1 | УСГ1. 02.10 | Ниппель | 1 | |
| 11 | | 2 | УСГ1. 02.11 | Гайка накидная | 1 | |
| 11 | | 3 | УСГ1. 04.02.01 | Форсунка | 1 | |

| Изм. | Лист | № докум. | Подп. | Дата |
|---|---|---|---|---|
| Разраб. | | Гулина | | 09.87 |
| Пров. | | Иосилевич | | 09.87 |
| Т. контр. | | | | |
| Н. контр. | | Иосилевич | | 09.87 |
| Утв. | | | | |

УСГ1.04.03.00

Переходник

| Лит. | Масса | Масштаб |
|---|---|---|
| И | 0,22 | 1:1 |

Лист | Листов 1

Институт МосгазНИИпроект

копировал: Bal

формат А4

Инв. № подл. | Подпись и дата | Взам. инв. № | Инв. № дубл. | Подпись и дата

Т. п. 905-1-34.87 ал. 2

УСГ 1.04.04

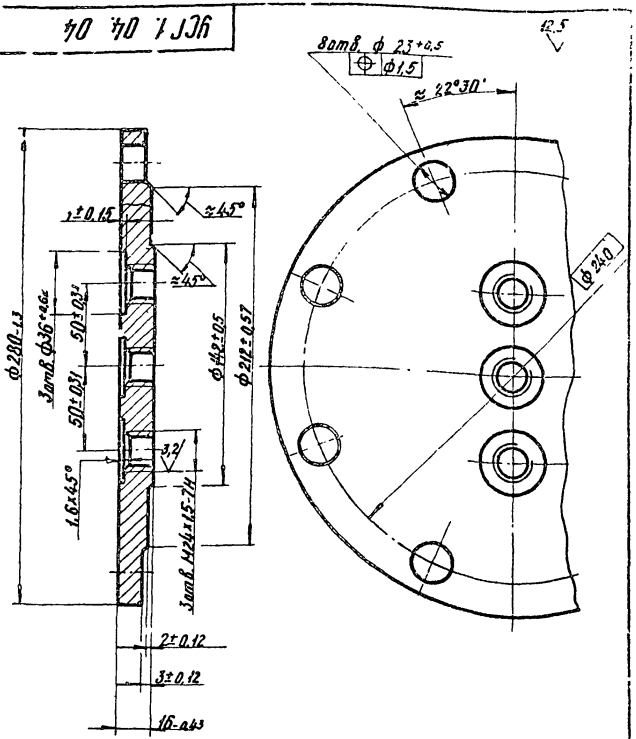


| | | | | | | |
|---|---|---|---|---|---|---|
| Изм. | Лист | № докум. | Подп. | Дата | Заглушка | Лит. / Масса / Масштаб |
| Разраб. | | Гулина | | 09.84 | | И / 6.0 / 1:2 |
| Провер. | | Васильевич | | 09.84 | | Лист / Листов 1 |
| Т. контр. | | | | | | Институт Мосгазпроект |
| Н. контр. | | Васильевич | | 09.84 | Сталь 25-Б ГОСТ 1050-74 | |
| Утв. | | | | | | |

Инв. № подл. | Подпись и дата | Взам. инв. № | Инв. № дубл. | Подпись и дата

Копировал

Формат А4

УСГ 1.04.05

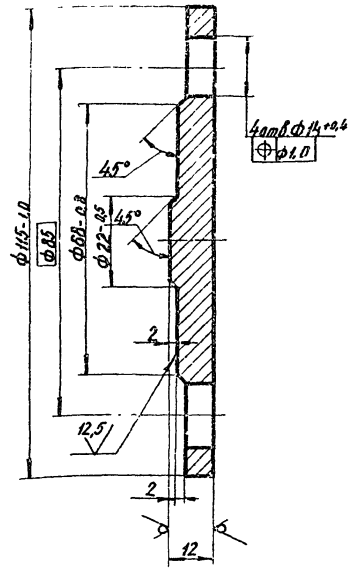


| | | | | | | |
|---|---|---|---|---|---|---|
| Изм. | Лист | № докум. | Подп. | Дата | Заглушка | Лит. / Масса / Масштаб |
| Разраб. | | Шакин | | 02.87 | | И / 0.67 / 1:1 |
| Провер. | | Васильевич | | 02.87 | | Лист / Листов 1 |
| Т. контр. | | | | | | Институт Мосгазпроект |
| Н. контр. | | Васильевич | | 02.87 | Сталь 25-Б ГОСТ 1050-74 | |
| Утв. | | | | | | |

Инв. № подл. | Подпись и дата | Взам. инв. № | Инв. № дубл. | Подпись и дата

Копировал

Формат А4

Т.п. 905-1-34.87 ал.2

| Формат | Зона | Поз. | Обозначение | Наименование | Кол. | Примечание |
|---|---|---|---|---|---|---|
| | | | | Документация | | |
| А4 | | | УСГ 1.05.00СБ | Сборочный чертеж | | |
| | | | | Детали | | |
| А4 | | 1 | УСГ 1.05.01 | Пластина | 1 | |
| А4 | | 2 | УСГ 1.05.02 | Косынка | 4 | |
| Б4 | | 3 | УСГ 1.05.03 | Труба | | |
| | | | | Труба 38х2,5 ГОСТ 8732-78 / В20 ГОСТ 8731-74 | | |
| | | | | L = 80-0,7 | 1 | 0,18кг |
| Б4 | | 4 | УСГ 1.05.04 | Труба | | |
| | | | | Труба 57х3,0 ГОСТ 8732-78 / В20 ГОСТ 8731-74 | | |
| | | | | L = 189-1,5 | 1 | 0,76кг |
| | | | | Стандартные изделия | | |
| | | | | Фланцы ГОСТ 12820-80 | | |
| | | 5 | | 2-32-10 | 1 | |
| | | 6 | | 1-50-10 | 1 | |
| | | 7 | | Переход К 57х4-38х2,0 ГОСТ 17378-83 | 1 | |

Инв.№ подл. | Подпись и дата | Взам.инв.№ | Инв.№ дубл. | Подпись и дата

| Изм. | Лист | № докум. | Подп. | Дата |
|---|---|---|---|---|
| Разраб. | | Гулина | | 09.87 |
| Провер. | | Васильевич | | 09.87 |
| Н.контр. | | Васильевич | | 09.87 |
| Утв. | | | | |

УСГ 1.05.00

Стояк паровой фазы

| Лит. | Лист | Листов |
|---|---|---|
| Н | | 1 |

Институт Мосгазниипроект

Копировал: Гаврилова Формат А4

УСГ 1.05.00СБ

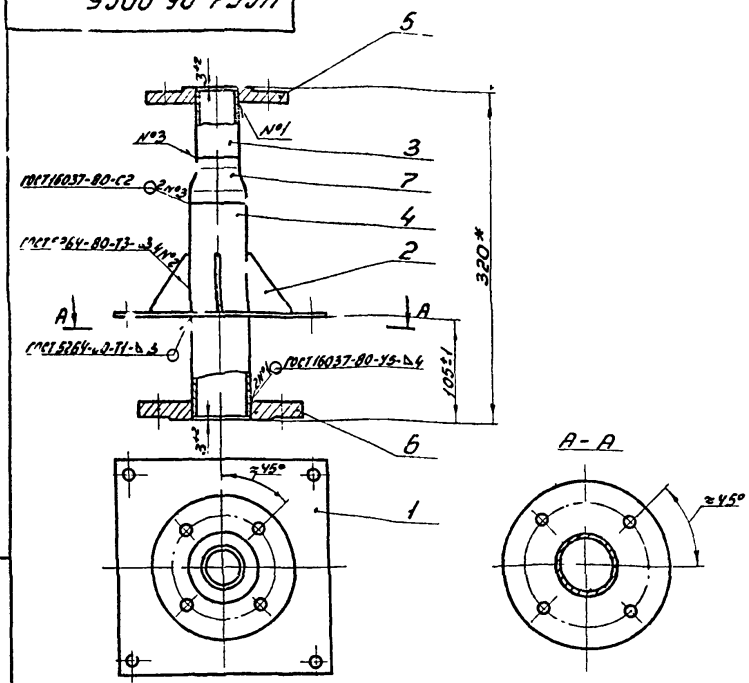


1. Стояк паровой фазы подвергнуть гидравлическим испытаниям на прочность давлением 0,30 МПа (3,0 кгс/см²) и плотность давлением 0,1 МПа (1 кгс/см²).
2. Продолжительность испытания на прочность и плотность определяется временем, необходимым для осмотра мест сварки, но не менее 1 мин. на каждое испытание. При этом падение давления не допускается.
3. * Размеры для справок.

Инв.№ подл. | Подпись и дата | Взам.инв.№ | Инв.№ дубл. | Подпись и дата

| Изм. | Лист | № докум. | Подп. | Дата |
|---|---|---|---|---|
| Разраб. | | Гулина | | 09.87 |
| Провер. | | Васильевич | | 09.87 |
| Т.контр. | | | | |
| Н.контр. | | Васильевич | | 09.87 |
| Утв. | | | | |

УСГ 1.05.00СБ

Стояк паровой фазы

Сборочный чертеж

| Лит. | Масса | Масштаб |
|---|---|---|
| Н | 5,8 | 1:4 |
| Лист | Листов 1 | |

Институт Мосгазниипроект

Копировал: Гаврилова Формат А4

Т.п. 905-1-34.87 ал.2

УСГ1.05.01

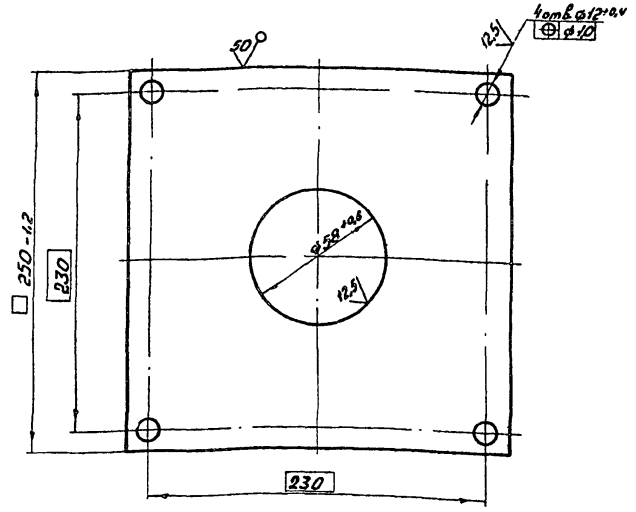


| Изм. | Лист | № докум. | Подп. | Дата |
|---|---|---|---|---|
| Разраб. | | Мачун | | 09.87 |
| Провер. | | Усилевич | | 09.87 |
| Т.контр. | | | | |
| Н.контр. | | Усилевич | | 09.87 |
| Утв. | | | | |

УСГ1.05.01

Пластина

| Лит. | Масса | Масштаб |
|---|---|---|
| Н | 1,0 | 1:2 |
| Лист | Листов 1 | |

Лист 6-ПН-4,0 ГОСТ 19903-74
Ст3 ГОСТ 14637-79

Институт Мосгазниипроект

Копировал: Гаврилова Формат А4

Инв.№ подл. | Подпись и дата | Взам.инв.№ | Инв.№ дубл. | Подпись и дата

УСГ1.05.02

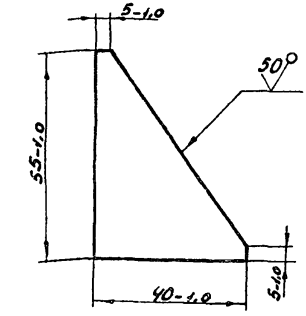


| Изм. | Лист | № докум. | Подп. | Дата |
|---|---|---|---|---|
| Разраб. | | Мачун | | 09.87 |
| Провер. | | Усилевич | | 09.87 |
| Т.контр. | | | | |
| Н.контр. | | Усилевич | | 09.87 |
| Утв. | | | | |

УСГ1.05.02

Косынка

| Лит. | Масса | Масштаб |
|---|---|---|
| Н | 0,04 | 1:1 |
| Лист | Листов 1 | |

Лист 6-ПН-4,0 ГОСТ 19903-74
Ст3 ГОСТ 14637-79

Институт Мосгазниипроект

Копировал: Гаврилова Формат А4

Инв.№ подл. | Подпись и дата | Взам.инв.№ | Инв.№ дубл. | Подпись и дата

Т.п. 905-1-34.87 ал 2

| Формат | Зона | Поз. | Обозначение | Наименование | Кол. | Примечание |
|---|---|---|---|---|---|---|
| | | | | **Документация** | | |
| А3 | | | УСГ1.06.00 СБ | Сборочный чертеж | | |
| | | | | **Детали** | | |
| А4 | | 1 | УСГ1.06.01 | Труба | 1 | |
| А4 | | 2 | УСГ1.06.02 | Труба | 1 | |
| А4 | | 3 | УСГ1.06.03 | Ниппель | 1 | |
| А4 | | 5 | УСГ1.02.11 | Гайка накидная | 1 | |
| А4 | | 6 | УСГ1.05.01 | Пластина | 1 | |
| А4 | | 7 | УСГ.05.02 | Косынка | 4 | |
| | | | | **Стандартные изделия** | | |
| | | | | Фланцы ГОСТ 12820-80 | | |
| | | 10 | | 2-25-10 Ст 25 | 1 | |
| | | 11 | | 1-50-10 Ст 25 | 1 | |

Инв.№ подл. | Подпись и дата | Взам. инв.№ | Инв.№ дубл. | Подпись и дата

| | | | | | |
|---|---|---|---|---|---|
| Нач. | Лист | № докум. | Подп. | Дата | УСГ1.06.00 |
| Разраб. | | Мочин | | 09.87 | |
| Провер. | | Носылевич | | 09.87 | Стояк жидкой фазы |
| Н. контр. | | Носылевич | | 09.87 | Лит. И; Масса; Масштаб 1 |
| Утв. | | | | | Институт Мосгазниипроект |

Формат А4

УСГ1.06.01

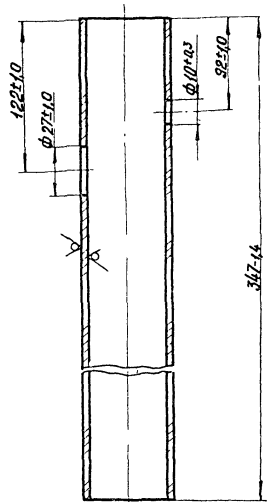


| | | | | | |
|---|---|---|---|---|---|
| Нач. | Лист | № докум. | Подп. | Дата | Труба |
| Разраб. | | Мочин | | 09.87 | |
| Провер. | | Носылевич | | | |
| Т. контр. | | | | | |
| Н. контр. | | Носылевич | | 09.87 | Труба 57х3,0 ГОСТ 8732-78 / В20 ГОСТ 8731-74 |
| Утв. | | | | | |

Лит. И; Масса 1,4; Масштаб 1:2

Лист; Листов 1

Институт Мосгазниипроект

Копировал: Ка 1

Формат А4

УСГ1.06.00С6

Т. п. 905-1-34 87 ал 2

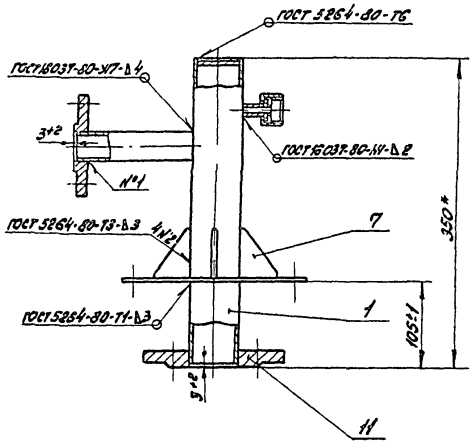


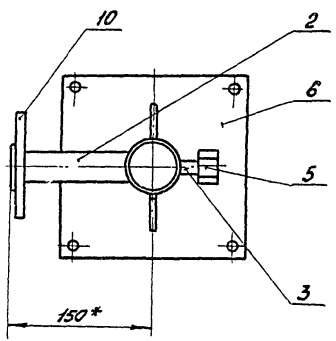


Вид А

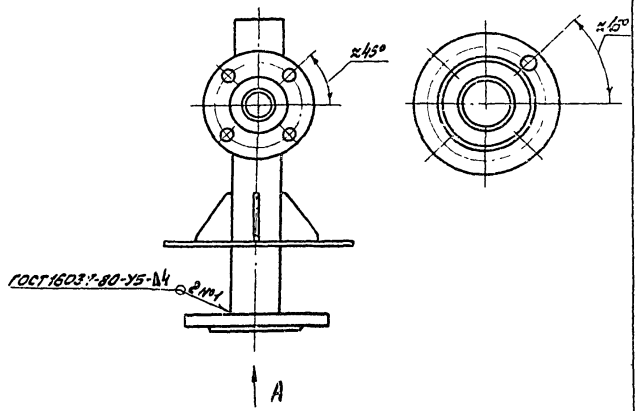


1. Патрубок подвергнуть гидравлическим испытаниям на прочность давлением 1,25 МПа (12,5 кгс/см²) и плотность давлением 1,0 МПа (10 кгс/см²)
2. Продолжительность испытания на прочность и плотность определяется временем, необходимым для осмотра мест сварки, но не менее 1 мин. на каждое испытание. При этом падение давления не допускается
3.* Размеры для справок.

| Изм. | Лист | № докум. | Подп. | Дата | УСГ1.06.00С6 | | | |
|---|---|---|---|---|---|---|---|---|
| Разраб. | | Мачин | | 09.87 | Стояк жидкой фазы Сборочный чертеж | Лит. | Масса | Масштаб |
| Пров. | | Иосилевич | | 09.87 | | Н | 7,1 | 1:4 |
| Т.контр. | | | | | | Лист | Листов 1 | |
| Н.контр. | | Иосилевич | | 09.87 | | Институт Мосгазниипроект | | |
| Утв | | | | | | | | |

Копировал: Родин

Формат А3

| Инв.№ подл. | Подп. и дата | Взам.инв.№ | Инв.№ дубл. | Подпись и дата |
|---|---|---|---|---|
| | | | | |

Т. п. 905-1-34.87 ал 2

УСГ 1.06.02

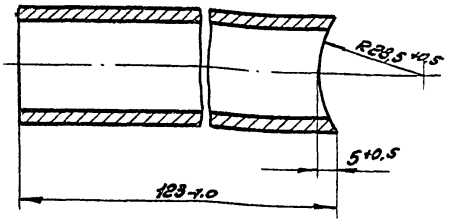


| Изм. | Лист | N докум. | Подп. | Дата |
|---|---|---|---|---|
| Разраб. | | Мачин | | 09.87 |
| Пров. | | Иосилевич | | 09.87 |
| Т. контр. | | | | |
| Н. контр. | | Иосилевич | | 09.87 |
| Утв. | | | | |

Труба

Труба 32×2,5 ГОСТ 8732-78
В20 ГОСТ 8733-74

| Лит. | Масса | Масштаб |
|---|---|---|
| И | 0,25 | 1:1 |

Лист | Листов 1

Институт Мосгазниипроект

Копировал: Родин

Формат А4

Инв. N подл. | Подпись и дата | Взам. инв. N | Инв. N дубл. | Подпись и дата

УСГ 1.06.03

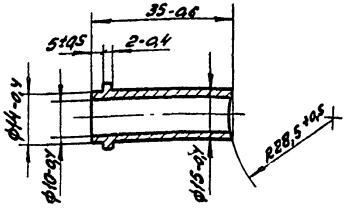


| Изм. | Лист | N докум. | Подп. | Дата |
|---|---|---|---|---|
| Разраб. | | Мачин | | 09.87 |
| Пров. | | Иосилевич | | 09.87 |
| Т. контр. | | | | |
| Н. контр. | | Иосилевич | | 09.87 |
| Утв. | | | | |

Ниппель

Сталь 20-4-Б ГОСТ 1050-74

| Лит. | Масса | Масштаб |
|---|---|---|
| И | 0,03 | 1:1 |

Лист | Листов 1

Институт Мосгазниипроект

Копировал Родин

Формат А4

Инв. N подл. | Подпись и дата | Взам. инв. N | Инв. N дубл. | Подпись и дата

Т.п 905-1-34.87 ал 2

| Формат | Зона | Поз. | Обозначение | Наименование | Кол. | Примечание |
|---|---|---|---|---|---|---|
| | | | | Документация | | |
| А3 | | | УСГ 1.07. ОПСБ | Сборочный чертеж | | |
| | | | | Детали | | |
| А4 | | 1 | УСГ 1. 07. 01 | Труба | 1 | |
| А4 | | 2 | УСГ 1. 07. 02 | Труба | 1 | |
| Б4 | | 3 | УСГ 1. 07 03 | Труба L=67-0,5 | | |
| | | | | Труба 4,5х3,0 ГОСТ 8732-78 В10 ГОСТ 8731-74 | 1 | 0,2 кг |
| А4 | | 4 | УСГ 1. 07. 04 | Труба | 1 | |
| | | 5 | -01 | Труба | 1 | |
| А4 | | 6 | УСГ 1. 07. 06 | Ниппель | 1 | |
| А4 | | 7 | УСГ 1. 07. 07 | Штуцер | 1 | |
| А4 | | 8 | УСГ 1. 07. 08 | Штуцер | 1 | |
| | | 9 | -01 | Штуцер | 1 | |
| А4 | | 10 | УСГ 1. 07. 09 | Трубка | 1 | |
| А4 | | 11 | УСГ 1. 05. 01 | Пластина | 1 | |
| А4 | | 12 | УСГ 1. 05. 02 | Косынка | 4 | |
| | | | | Стандартные изделия | | |
| | | | | Фланцы ГОСТ 12820-80 | | |
| | | 14 | | 2-25-10 ст 25 | 1 | |
| | | 15 | | 1-40-10 ст 25 | 1 | |
| | | 16 | | 1-50-10 ст 25 | 1 | |
| | | 17 | | 1-80-1- ст 25 | 1 | |

Инв.№ подл. | Подпись и дата | Взам.инв.№ | Инв.№ дубл. | Подпись и дата

| Изм. | Лист | № докум. | Подпись | Дата |
|---|---|---|---|---|
| Разраб. | Мокин | | | 02.87 |
| Пробер | Посилевич | | | 02.87 |
| Н.контр. | Посилевич | | | 02.87 |
| Утв. | | | | |

УСГ 1.07.00

Стояк выходной

| Лит. | Масса | Масштаб |
|---|---|---|
| И | | |
| Лист 1 | Листов 2 | |

Институт Мосгазпроект

Формат А4

| Формат | Зона | Поз. | Обозначение | Наименование | Кол. | Примечание |
|---|---|---|---|---|---|---|
| | | | | Отводы ГОСТ 17375-83 | | |
| | | 20 | | 90° 4,0х2,5 | 1 | |
| | | 21 | | 90° 57х3,0 | 1 | |
| | | 22 | | Переход К89х3,5-45х2,5 ГОСТ 17378-83 | 1 | |

Инв.№ подл. | Подпись и дата | Взам.инв.№ | Инв.№ дубл. | Подпись и дата

| Изм. | Лист | № докум. | Подп. | Дата |
|---|---|---|---|---|

УСГ 1. 07. 00

Лист 2

Копировал: [illegible]

Формат А4

УСГ 1.07.00 СБ

Т.п. 905-1-34.87 ал 2

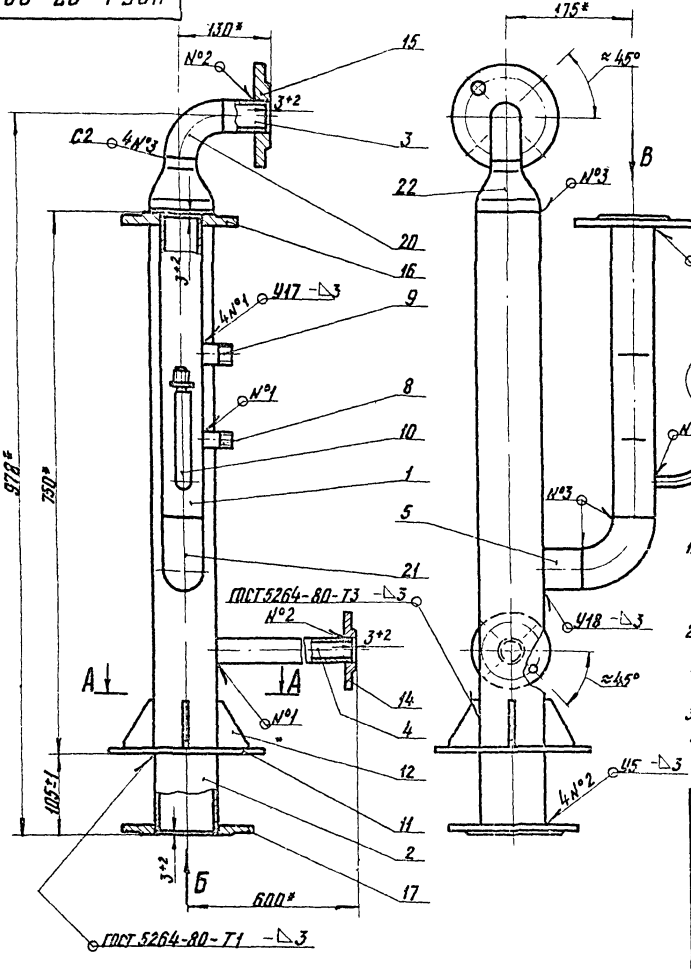


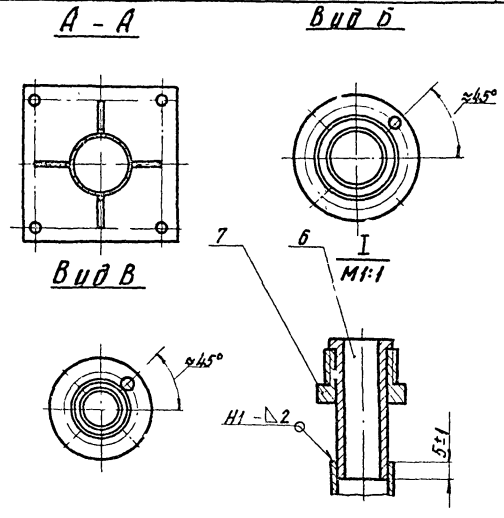


1. Стояк выходной подвергнуть гидравлическим испытаниям на прочность давлением 0,45 МПа (4,5 кгс/см²) и плотность давлением 0,3 МПа (30 кгс/см²).
2. Продолжительность испытания на прочность и плотность определяется временем для осмотра мест сварки, но не менее 1 мин. на каждое испытание. При этом падение давления не допускается
3. Неуказанные сварные швы по ГОСТ 16037-80
4. * Размеры для справок

| | | | | | | | | |
|---|---|---|---|---|---|---|---|---|
| | | | | | УСГ 1.07.00 СБ | | | |
| Изм | Лист | № докум. | Подп. | Дата | Стояк выходной | Лит. | Масса | Масштаб |
| Разраб. | | Мочин | | 09.87 | | И | 20,6 | 1:5 |
| Провер. | | Носилевич | | 09.87 | Сборочный чертеж | Лист | Листов 1 | |
| Т.контр. | | | | | | Институт | | |
| Н.контр. | | Носилевич | | 09.87 | | МосгазНИИпроект | | |
| Утв. | | | | | | | | |

Инв. № подл. | Подпись и дата | Взам. инв. № | Инв. № дубл. | Подпись и дата

копировал: [signature]

формат А3.

Т. п. 905-1-34.87 ал.2

УСГ 1.07.01

12.5

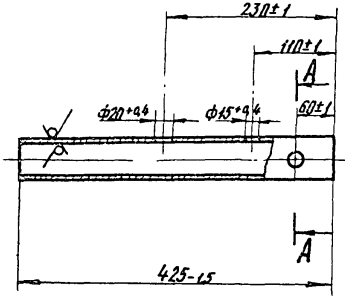


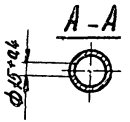


| | | | | | | | |
|---|---|---|---|---|---|---|---|
| Инв.№подл. | Подпись и дата | Взам.инв.№ | Инв.№дубл. | Подпись и дата | | | |
| Изм. | Лист | № докум. | Подп. | Дата | УСГ 1.07.01 | | |
| Разраб. | | Начин | | 07.82 | Труба | Лит. | Масса | Масштаб |
| Провер. | | Шасилевич | | 07.82 | | И | 1,7 | 1:5 |
| Т.контр. | | | | | | Лист | Листов 1 | |
| Н.контр. | | Шасилевич | | 07.82 | Труба 57х3,0 ГОСТ 8732-78 / В20 ГОСТ 8731-74 | Институт Мосгазниипроект | | |
| Утв. | | | | | | | | |

Формат А4

УСГ 1.07.02

12.5

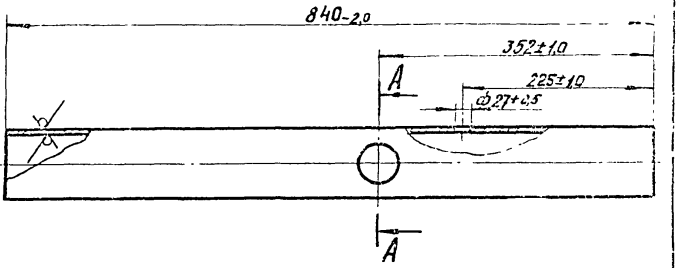


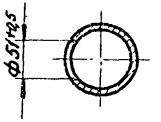


| | | | | | | | |
|---|---|---|---|---|---|---|---|
| Инв.№подл. | Подпись и дата | Взам.инв.№ | Инв.№дубл. | Подпись и дата | | | |
| Изм. | Лист | № докум. | Подп. | Дата | УСГ 1.07.02 | | |
| Разраб. | | Начин | | 07.82 | Труба | Лит. | Масса | Масштаб |
| Провер. | | Шасилевич | | 07.82 | | И | 6,4 | 1:5 |
| Т.контр. | | | | | | Лист | Листов 1 | |
| Н.контр. | | Шасилевич | | 07.82 | Труба 89х3,0 ГОСТ 8732-78 / В20 ГОСТ 8731-74 | Институт Мосгазниипроект | | |
| Утв. | | | | | | | | |

Копировал: Карпинова

Формат А4

Т. п 905-1-34 87 ал 2

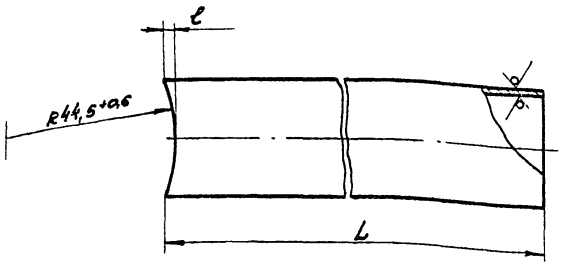


| Обозначение | D×S, мм | L, мм | ℓ, мм | Масса, кг |
|---|---|---|---|---|
| УСГ 1.07.04 | 32×2,5 | 565-2,0 | 3+0,5 | 1,03 |
| -01 | 57×3,0 | 65 0,5 | 10+0,5 | 0,26 |

УСГ 1.07.04

| Изм. | Лист | № докум. | Подп. | Дата |
|---|---|---|---|---|
| Разраб. | | Мачин | | 09.87 |
| Пров. | | Иосилевич | | 09.87 |
| Т.контр. | | | | |
| Н.контр. | | Иосилевич | | 09.87 |
| Утв. | | | | |

Труба

| Лит | Масса | Масштаб |
|---|---|---|
| Н | см. табл | – |

Лист | Листов 1

Труба D×S ГОСТ 8732-78
В20 ГОСТ 8731-74

Институт Мосгазниипроект

Копировал: Родин. Формат А4

Подпись и дата | Инв. № дубл. | Взам. инв. № | Подпись и дата | Инв. № подл.





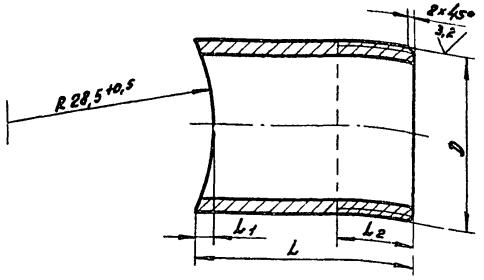


| Обозначение | D | D, мм | L, мм | $L_1$, мм | $L_2$, мм | Масса, кг |
|---|---|---|---|---|---|---|
| УСГ 1.07.08 | G1/2-B | 22 | 64-0,5 | 2,5-0,2 | 25+2 | 0,072 |
| -01 | G3/4-B | 28 | 65-0,5 | 3,5-0,2 | 30+2 | 0,104 |

УСГ 1.07.08

| Изм. | Лист | № докум. | Подп. | Дата |
|---|---|---|---|---|
| Разраб. | | Мачин | | 09.87 |
| Пров. | | Иосилевич | | 09.87 |
| Т.контр. | | | | |
| Н.контр. | | Иосилевич | | 09.87 |
| Утв. | | | | |

Штуцер

| Лит | Масса | Масштаб |
|---|---|---|
| Н | см. табл. | – |

Лист | Листов 1

Труба $D_1$×2,5 ГОСТ 8734-75
В20 ГОСТ 8731-74

Институт Мосгазниипроект

Копировал: Родин. Формат А4

Подпись и дата | Инв. № дубл. | Взам. инв. № | Подпись и дата | Инв. № подл.

Т. п. 905-1-34.87 ал.2

УСГ 1.07.06

6,3

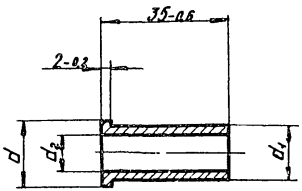


| Обозначение | d, мм | d1, мм | d2, мм | Масса, кг |
|---|---|---|---|---|
| УСГ 1.07.06 | 18-0,4 | 15-0,4 | 10+0,4 | 0,03 |
| -01 | 24-0,5 | 18-0,4 | 15+0,4 | 0,025 |
| -02 | 30-0,5 | 25-0,5 | 21+0,5 | 0,043 |

| Изм. | Лист | № докум. | Подп. | Дата |
|---|---|---|---|---|
| Разраб. | | Мачин | | 09.87 |
| Провер. | | Насилевич | | 09.87 |
| Т. контр. | | | | |
| Н. контр. | | Насилевич | | 09.87 |
| Утв. | | | | |

Ниппель

Лит. И | Масса см. табл | Масштаб 1:1

Лист | Листов 1

Сталь 20-4-Б ГОСТ 1050-74

Институт Мосгазниипроект

Формат А4

Инв. № подл. | Подпись и дата | Взам. инв. № | Инв. № дубл. | Подпись и дата

УСГ 1.07.07

12,5

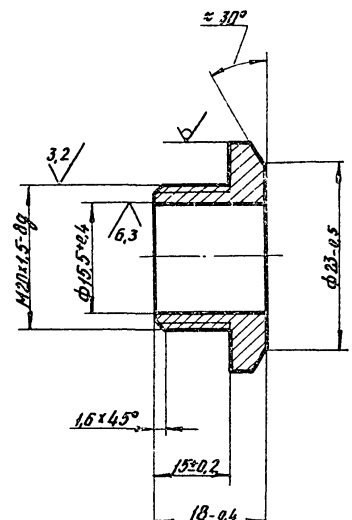


| Изм. | Лист | № докум. | Подп. | Дата |
|---|---|---|---|---|
| Разраб. | | Мачин | | 09.87 |
| Провер. | | Насилевич | | 09.87 |
| Т. контр. | | | | |
| Н. контр. | | Насилевич | | 09.87 |
| Утв. | | | | |

Штуцер

Шестигранник 45 ГОСТ 1051-73

Лит. И | Масса 0,03 | Масштаб 2:1

Лист | Листов 1

Институт Мосгазниипроект

Копировал: Базы

Формат А4

Инв. № подл. | Подпись и дата | Взам. инв. № | Инв. № дубл. | Подпись и дата

УСГ 1.07.09

125

Т.п. 905-1-34.87. ал 2

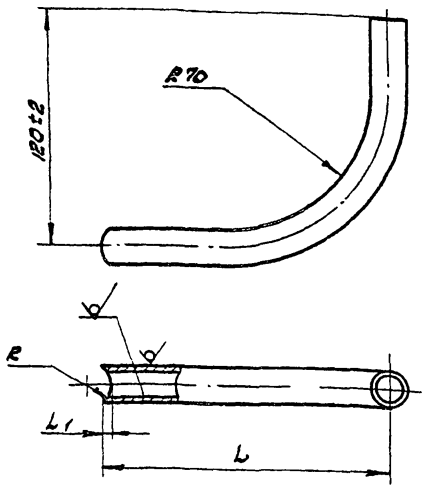


| Обозначение | L, мм | L1, мм | R, мм | Масса, кг |
|---|---|---|---|---|
| УСГ 1.07.09 | 80±1 | 1,5±0,5 | 28,5±0,5 | 0,10 |
| -01 | 100±1 | 3,5±0,5 | 12,5±0,5 | 0,12 |

Инв.№ подл. | Подпись и дата | Взам. инв.№ | Инв.№ дубл. | Подпись и дата

| Изм. | Лист | № докум. | Подп. | Дата |
|---|---|---|---|---|
| Разраб. | Качин | | | 09.87 |
| Пров. | Иосилевич | | | 09.87 |
| Т.контр. | | | | |
| Н.контр. | Иосилевич | | | 09.87 |
| Утв. | | | | |

УСГ 1.07.09

Трубка

| Лит | Масса | Масштаб |
|---|---|---|
| И | см. подл. | — |

Лист | Листов 1

Институт Мосгазниипроект

Труба 18×1,4 ГОСТ 8734-75
В 20 ГОСТ 8733-74

Копировал: Радин

Формат А4

61

| Формат | Зона | Поз. | Обозначение | Наименование | Кол. | Примечание |
|---|---|---|---|---|---|---|
| | | | | | | |
| | | | | Документация | | |
| | | | | | | |
| А3 | | | УСГ 1.08.00СБ | Сборочный чертеж | | |
| | | | | Детали | | |
| А4 | | 1 | УСГ 1.08.01 | Труба | 1 | |
| А4 | | 2 | УСГ 1.08.02 | Труба | 1 | |
| А4 | | 3 | УСГ 1.07.06 | Ниппель | 1 | |
| А4 | | 4 | УСГ 1.07.07 | Штуцер | 1 | |
| А4 | | 5 | УСГ 1.07.09-01 | Трубка | 1 | |
| | | | | Стандартные изделия | | |
| | | | | Фланцы ГОСТ 12820-80 | | |
| | | 6 | | 2-20-10ст25 | 1 | |
| | | 7 | | 2-32-10ст25 | 1 | |
| | | 8 | | 1-50-10ст25 | 1 | |
| | | 9 | | Переход к57×4,0-38×2,0 | | |
| | | | | ГОСТ 17378-83 | 1 | |

Инв.№ подл. | Подпись и дата | Взам. инв.№ | Инв.№ дубл. | Подпись и дата

| Изм. | Лист | № докум. | Подп. | Дата |
|---|---|---|---|---|
| Разраб. | Качин | | | 09.87 |
| Пров. | Иосилевич | | | 09.87 |
| Н.контр. | Иосилевич | | | 09.87 |
| Утв. | | | | |

УСГ 1.08.00

Катушка

| Лит | Лист | Листов |
|---|---|---|
| И | | 1 |

Институт Мосгазниипроект

Копировал: Радин

Формат А4

УСГ 1.08.00 СБ

Т.п. 905-1-34.87 ал.2

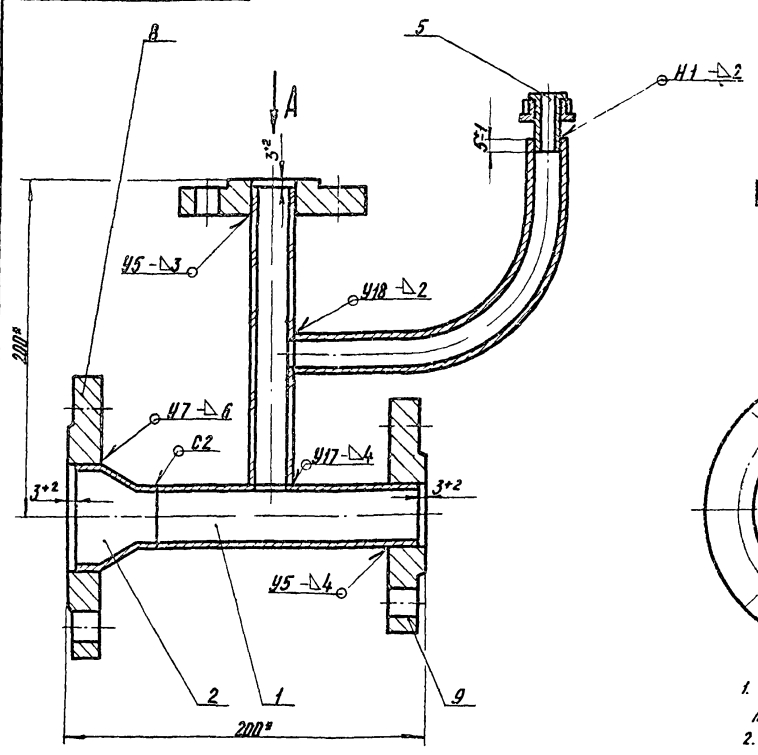


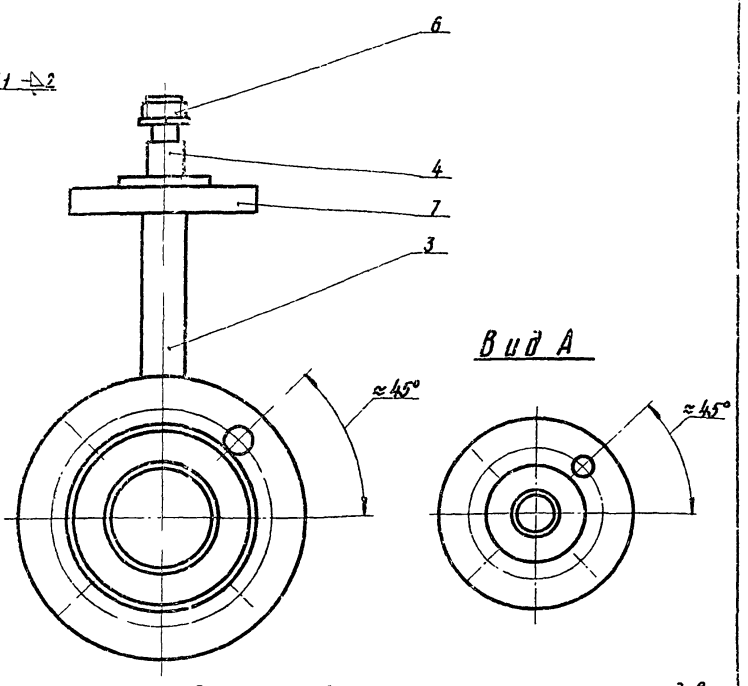


на каждое испытание. При этом падение давления не допускается

3. Сварные швы по ГОСТ 16037-80

4 * Размеры для справок

1. Катушку подвергнуть гидравлическим испытаниям на прочность давлением 1,25 МПа (12,5 кгс/см²) и плотность давлением 1,0 МПа (10 кгс/см²)

2. Продолжительность испытания на прочность и плотность определяется временем необходимым для осмотра мест сварки, но не менее 1 мин.

| | | | | | | | | |
|---|---|---|---|---|---|---|---|---|
| | | | | | УСГ 1.08.00СБ | | | |
| Изм. | Лист | N Докум | Подп. | Дата | Катушка | Лит. | Масса | Масштаб |
| Разраб. | | Мачин | | 09.87 | | И | 5,04 | 1:2 |
| Провер. | | Иосилевич | | 09.87 | Сборочный чертеж | Лист | Листов 1 | |
| Т.контр. | | | | | | Институт | | |
| Н.контр. | | Иосилевич | | 09.87 | | Мосгаз НИИпроект | | |
| Утв. | | | | | | | | |

Инв. № подл. | Подпись и дата | Взам. инв. № | Инв. № дубл. | Подпись и дата

копировал: [signature]

формат А3

УСГ 1.08.01

125 (√)

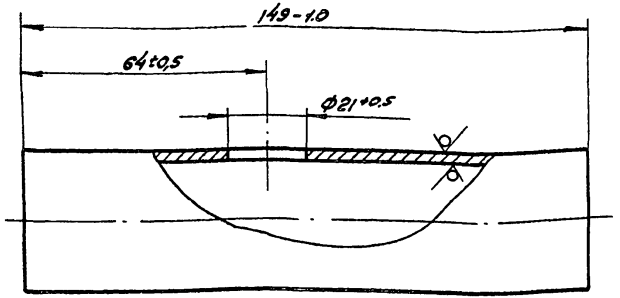


| Изм. | Лист | N докум. | Подп. | Дата |
|---|---|---|---|---|
| Разраб. | | Мачун | | 09.87 |
| Пров. | | Иосилевич | | 09.87 |
| Т.контр. | | | | |
| Н.контр. | | Иосилевич | | 09.87 |
| Утв. | | | | |

Труба

| Лит | Масса | Масштаб |
|---|---|---|
| И | 0,33 | 1:1 |
| Лист | Листов 1 | |

Труба 38×2,5 ГОСТ 8732-78
В10 ГОСТ 8731-74

Институт Мосгазниипроект

Копировал Радин Формат А4

Инв.№ подл. | Подпись и дата | Взам. инв.№ | Инв.№ дубл. | Подпись и дата



УСГ 1.08.02

125 (√)

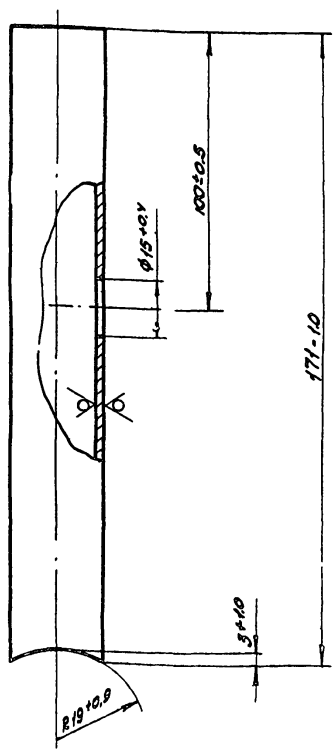


| Изм. | Лист | N докум. | Подп. | Дата |
|---|---|---|---|---|
| Разраб. | | Мачун | | 09.87 |
| Пров. | | Иосилевич | | 09.87 |
| Т.контр. | | | | |
| Н.контр. | | Иосилевич | | 09.87 |
| Утв. | | | | |

Труба

| Лит | Масса | Масштаб |
|---|---|---|
| И | 0,12 | 1:1 |
| Лист | Листов 1 | |

Труба 25×2,5 ГОСТ 8732-78
В20 ГОСТ 8731-74

Институт Мосгазниипроект

Копировал: Радин Формат А4

Инв.№ подл. | Подпись и дата | Взам. инв.№ | Инв.№ дубл. | Подпись и дата

Т.п. 905-1-34.87 ал.2

## УСГ1.09.00

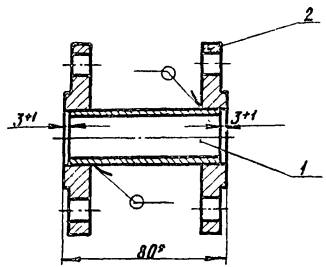


1. Катушку подвергнуть гидравлическим испытаниям на прочность 1,25 МПа (12,5 кгс/см²) и плотность давлением 1,0 МПа (10 кгс/см²)
2. Продолжительность испытания на прочность и плотность определяется временем, необходимым для осмотра мест сварки. При этом падение давления не допускается.
3. Сварные швы по ГОСТ 16037-80-У5-Δ5
4. * Размеры для справок

| Формат | Зона | Поз. | Обозначение | Наименование | Кол. | Примечание |
|---|---|---|---|---|---|---|
| | | | | Детали | | |
| 6Ч | | 1 | УСГ1.09.01 | Труба L = 74-0,5 | | |
| | | | | Труба 32×2,5 ГОСТ 8732-78 / В20 ГОСТ 8731-74 | 1 | 0,14 кг |
| | | | | Стандартные изделия | | |
| | | 2 | | Фланец 2-25-10 Ст 25 | | |
| | | | | ГОСТ 12820-80 | 2 | |

| Изм. | Лист | N Докум. | Подп. | Дата |
|---|---|---|---|---|
| Разраб. | | Мачин | | 09.87 |
| Провер. | | Иосилевич | | 09.87 |
| Т.контр. | | | | |
| Н.контр. | | Иосилевич | | 09.87 |
| Утв. | | | | |

Катушка

| Лит. | Масса | Масштаб |
|---|---|---|
| И | 1,91 | 1:2 |

Лист | Листов 1

Институт МосгазНИИпроект

Формат А4

Подпись и дата | Инв. N дубл. | Взам. инв. N | Подпись и дата | Инв. N подл.

## УСГ1.10.00

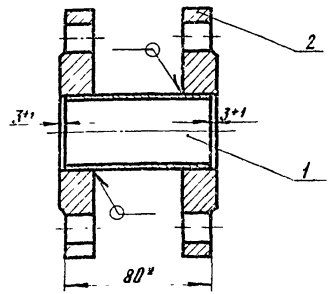


1. Катушку подвергнуть гидравлическим испытаниям на прочность давлением 1,25 МПа (12,5 кгс/см²) и плотность давлением 1,0 МПа (10 кгс/см²)
2. Продолжительность испытания на прочность и плотность определяется необходимым для осмотра мест сварки. При этом падение давления не допускается.
3. Сварные швы по ГОСТ 16037-80-У5-Δ4
4. * Размеры для справок

| Формат | Зона | Поз. | Обозначение | Наименование | Кол. | Примечание |
|---|---|---|---|---|---|---|
| | | | | Детали | | |
| 6Ч | | 1 | УСГ1.10.01 | Труба L = 74-0,5 | | |
| | | | | Труба 45×2,5 ГОСТ 8732-78 / В20 ГОСТ 8731-74 | 1 | 0,2 кг |
| | | | | Стандартные изделия | | |
| | | 2 | | Фланец 1-40-10 Ст 25 | | |
| | | | | ГОСТ 12820-80 | 2 | |

| Изм. | Лист | N Докум. | Подп. | Дата |
|---|---|---|---|---|
| Разраб. | | Мачин | | 09.87 |
| Провер. | | Иосилевич | | 09.87 |
| Т.контр. | | | | |
| Н.контр. | | Иосилевич | | 09.87 |
| Утв. | | | | |

Катушка

| Лит. | Масса | Масштаб |
|---|---|---|
| И | 3,61 | 1:2 |

Лист | Листов 1

Институт МосгазНИИпроект

копировал: [signature]

Формат А4

Подпись и дата | Инв. N дубл. | Взам. инв. N | Подпись и дата | Инв. N подл.

Т п. 905-1-34 87 ал. 2

| Формат | Зона | Поз. | Обозначение | Наименование | Кол. | Примечание |
|---|---|---|---|---|---|---|
| | | | | **Документация** | | |
| А4 | | | УСГ1. 11. 00СБ | Сборочный чертеж | | |
| | | | | **Детали** | | |
| Б4 | | 1 | УСГ1. 11. 01 | Труба $L = 69 - 0{,}5$ | | |
| | | | | Труба $\frac{32 \times 2{,}5\ ГОСТ\ 8732-78}{В\ 20\ ГОСТ\ 8731-74}$ | 1 | 0,13 кг |
| | | | | **Стандартные изделия** | | |
| | | | | Фланцы ГОСТ 12820-80 | | |
| | | 3 | | 1-25-10 ст 25 | 1 | |
| | | 4 | | 1-50-10 ст 25 | 1 | |
| | | 5 | | Переход К 57×4,0-32×2,0 ГОСТ 17378-83 | 1 | |

| Изм. | Лист | № докум. | Подп. | Дат. |
|---|---|---|---|---|
| Разраб. | | Мачин | | 09.87 |
| Провер. | | Иосилевич | | 09.87 |
| Н. контр. | | Иосилевич | | 09.87 |
| Утв. | | | | |

УСГ1. 11. 00

Катушка

| Лит. | Лист | Листов |
|---|---|---|
| И | | 1 |

Институт Мосгаз НИИпроект

Формат А4

УСГ1. 11. 00 СБ

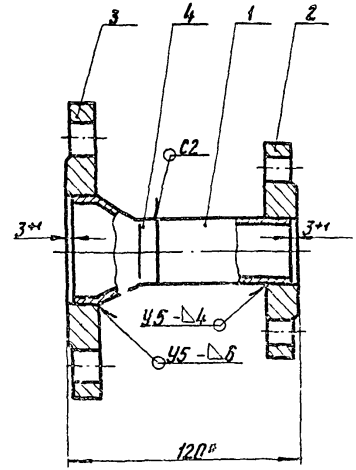


1. Катушку подвергнуть гидравлическим испытаниям на прочность давлением 1,5 МПа (15 кгс/см²) и плотность давлением 1,2 МПа (12 кгс/см²)
2. Продолжительность испытания на прочность и плотность определяется временем, необходимым для осмотра мест сварки, но не менее 1 мин. на каждое испытание. При этом падение давления не допускается
3. Сварные швы по ГОСТ 16037-80
4. * Размеры для справок

| Изм. | Лист | № докум. | Подп. | Дат. |
|---|---|---|---|---|
| Разраб. | | Мачин | | 09.87 |
| Провер. | | Иосилевич | | 09.87 |
| Н. контр. | | Иосилевич | | 09.87 |
| Утв. | | | | |

Катушка

Сборочный чертеж

| Лит. | Масса | Масштаб |
|---|---|---|
| И | 3,28 | 1:2 |

Лист | Листов 1

Институт Мосгаз НИИпроект

копировал: [illegible]

Формат А4

Т.п. 905-1-34.87 ал 2

| Формат | Зона | Поз. | Обозначение | Наименование | Кол. | Примечание |
|---|---|---|---|---|---|---|
| | | | | **Документация** | | |
| А3 | | | УСГ1.12.00 СБ | Сборочный чертеж | | |
| | | | | **Детали** | | |
| А4 | | 1 | УСГ1.12.01 | Труба | 1 | |
| А4 | | 2 | УСГ1.07.06 | Ниппель | 1 | |
| А4 | | 3 | УСГ1.07.07 | Штуцер | 1 | |
| А4 | | 4 | УСГ1.07.09-01 | Трубка | 1 | |
| А4 | | 5 | УСГ1.00.02 | Трубка | 1 | |
| | | | | **Стандартные изделия** | | |
| | | | | Фланцы ГОСТ 12820-80 | | |
| | | 7 | | 2-20-10 ст 25 | 1 | |
| | | 8 | | 2-25-10 ст 25 | 2 | |

| Изм | Лист | N Докум. | Подпись | Дата |
|---|---|---|---|---|
| Разраб. | | Мачин | | 09.87 |
| Провер. | | Носилевич | | 09.87 |
| Н.контр. | | Носилевич | | 09.87 |
| Утв. | | | | |

**Катушка**

УСГ1.12.00

| Лит. | Лист | Листов |
|---|---|---|
| И | | 1 |

Институт МосгазНИИпроект

Инв. N подл. | Подпись и дата | Взам. инв. N | Инв. N дубл. | Подпись и дата

УСГ1.12.01

12,5

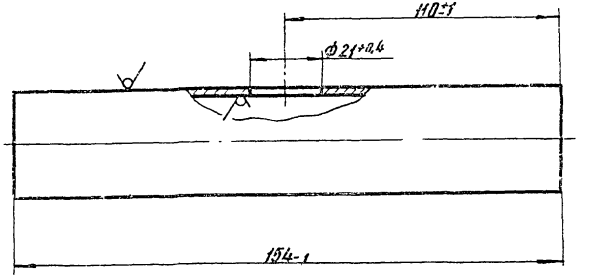


| Изм | Лист | N Докум. | Подп. | Дата |
|---|---|---|---|---|
| Разраб. | | Мачин | | 09.87 |
| Провер. | | Носилевич | | 09.87 |
| Т.контр. | | | | |
| Н.контр. | | Носилевич | | 09.87 |
| Утв. | | | | |

**Труба**

Труба 32×2,5 ГОСТ 8732-78 / В10 ГОСТ 8731-74

УСГ1.12.01

| Лит. | Масса | Масштаб |
|---|---|---|
| И | 0,35 | 1:1 |

Лист | Листов 1

Институт МосгазНИИпроект

копировал: Карымова

формат А4

УСГ1.12.00СБ

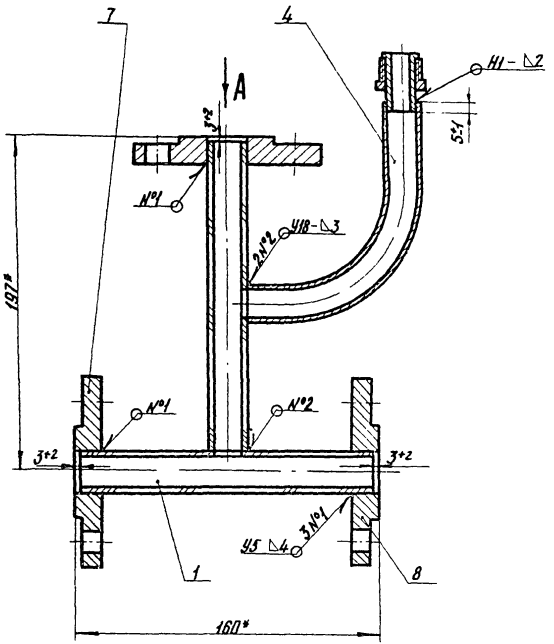


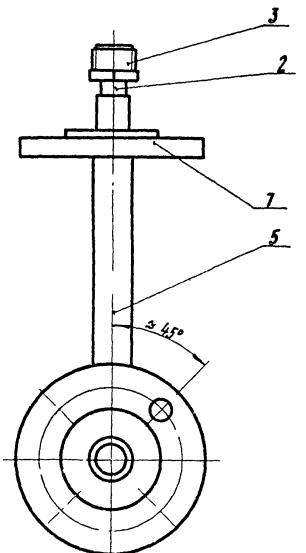


Вид А

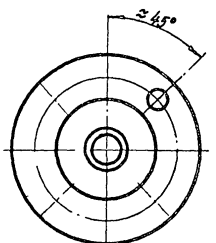


1. Катушку подвергнуть гидравлическим испытаниям на прочность давлением 1,25 МПа (12,5 кгс/см²) и плотность давлением 1,0 МПа (10 кгс/см²)
2. Продолжительность испытания на прочность и плотность определяется временем необходимым для осмотра мест сварки, но не менее 1 мин на каждое испытание. При этом падение давления не допускается
3. Сварные швы по ГОСТ 16037-80
4. * Размеры для справок

| | | | | | | | | |
|---|---|---|---|---|---|---|---|---|
| | | | | | УСГ1.12.00СБ | | | |
| Изм | Лист | N Докум | Подп. | Дата | Катушка | Лит. | Масса | Масштаб |
| Разраб. | | Мацин | | 09.87 | | И | 2,3 | 1:2 |
| Провер. | | Носилевич | | 09.87 | Сборочный чертеж | Лист | Листов 1 | |
| Т. контр. | | | | | | Институт МосгазНИИпроект | | |
| Н. контр. | | Носилевич | | 09.87 | | | | |
| Утв. | | | | | | | | |

копировал: [illegible]

формат А3

Т. п. 905-1-34_87 ал.2

Инв. № подл. | Подпись и дата | Взам. инв. № | Инв. № дубл. | Подпись и дата

Т.п. 905-1-34.87 ал.2

| Формат | Зона | Поз. | Обозначение | Наименование | Кол. | Приме-чание |
|---|---|---|---|---|---|---|
| | | | | Документация | | |
| А4 | | | УСГ 1.13.00 СБ | Сборочный чертеж | | |
| | | | | Стандартные изделия | | |
| | | 1 | | Фланец 1-50-1 ст25 ГОСТ 12820-80 | 1 | |
| | | | Перечневые данные | для исполнений | | |
| | | | | УСГ 1.13.00 Детали | | |
| А4 | | 2 | УСГ 1.13.01-01 | Штуцер | 1 | |
| | | | | УСГ 1.13.00-01 Детали | | |
| А4 | | 2 | УСГ 1.13.01-02 | Штуцер | 1 | |

Инв.№ подл. | Подпись и дата | Взам. инв.№ | Инв.№ дубл. | Подпись и дата

| | | | | |
|---|---|---|---|---|
| Изм. | Лист | № докум. | Подп. | Дата |
| Разраб. | | Мачин | | 09.87 |
| Пров. | | Носилевич | | 09.87 |
| Н.контр. | | Носилевич | | 09.87 |
| Утв. | | | | |

УСГ 1.13.00

Катушка

| Лит. | Масса | Масштаб |
|---|---|---|
| И | | |

Лист | Листов 1

Институт Мосгазниипроект

Формат А4

УСГ 1.13.00 СБ

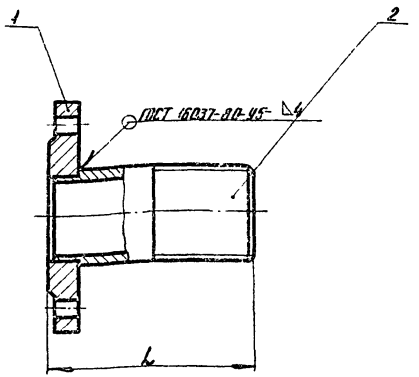


| Обозначение | L, мм | Масса, кг |
|---|---|---|
| УСГ 1.13.00 | 105 | 1,6 |
| —01 | 230 | 2,0 |

Инв.№ подл. | Подпись и дата | Взам. инв.№ | Инв.№ дубл. | Подпись и дата

| | | | | |
|---|---|---|---|---|
| Изм. | Лист | № докум. | Подп. | Дата |
| Разраб. | | Мачин | | 09.87 |
| Пров. | | Носилевич | | 09.87 |
| Т.контр. | | | | |
| Н.контр. | | Носилевич | | 09.87 |
| Утв. | | | | |

Катушка

Сборочный чертеж

| Лит. | Масса | Масштаб |
|---|---|---|
| И | Сн. табл. | — |

Лист | Листов 1

Институт Мосгазниипроект

Копировал: Карпинова

Формат А4

УСГ 1. 13. 01

Т. п. 905-1-34.87 ал 2

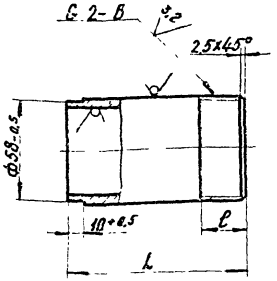


| Обозначение | L, мм | ℓ, мм | Масса, кг |
|---|---|---|---|
| УСГ 1. 13. 01 | 95-1,0 | 60+2 | 0,40 |
| —01 | 102-1,0 | 25+5 | 0,43 |
| —02 | 227-2,0 | 80+5 | 0,96 |

| Изм. | Лист | № докум. | Подп. | Дата |
|---|---|---|---|---|
| Разраб. | | Мачин | | 09.87 |
| Провер. | | Носилевич | | 09.87 |
| Т. контр. | | | | |
| Н. контр. | | Носилевич | | 09.87 |
| Утв. | | | | |

УСГ 1. 13. 01

Штуцер

| Лит. | Масса | Масштаб |
|---|---|---|
| Н | См табл. | — |

Лист | Листов 1

Труба 60×3,0 ГОСТ 8732-78 / В 20 ГОСТ 8731-74

Институт Мосгаз НИИпроект

Формат А4

| Формат | Зона | Поз. | Обозначение | Наименование | Кол. | Примечание |
|---|---|---|---|---|---|---|
| | | | | Документация | | |
| А4 | | | УСГ1 14 00 СБ | Сборочный чертеж | | |
| | | | | Детали | | |
| А4 | | 1 | УСГ1. 14. 01 | Труба | 1 | |
| А4 | | 2 | УСГ1 14. 02 | Трубка | 1 | |
| А4 | | 3 | УСГ1 14. 03 | Трубка | 1 | |
| А4 | | 4 | УСГ1. 07 06 | Ниппель | 1 | |
| А4 | | 5 | УСГ1. 07. 07 | Штуцер | 1 | |
| А4 | | 6 | УСГ1. 13. 01 | Штуцер | 1 | |
| | | | | Стандартные изделия | | |
| | | 8 | | Отвод 90° 57×3,0 ГОСТ 17375-83 | 1 | |
| | | 9 | | Фланец 1-50-10 Ст. 25 ГОСТ 12820-80 | 1 | |

| Изм. | Лист | № докум. | Подп. | Дата |
|---|---|---|---|---|
| Разраб. | | Мачин | | 09.87 |
| Провер. | | Носилевич | | 09.87 |
| Н. контр. | | Носилевич | | 09.87 |
| Утв. | | | | |

УСГ 1. 14. 00

Колено

| Лит. | Лист | Листов |
|---|---|---|
| Н | | 1 |

Институт Мосгаз НИИпроект

Копировал: [illegible]

УСГ 1.14.00СБ

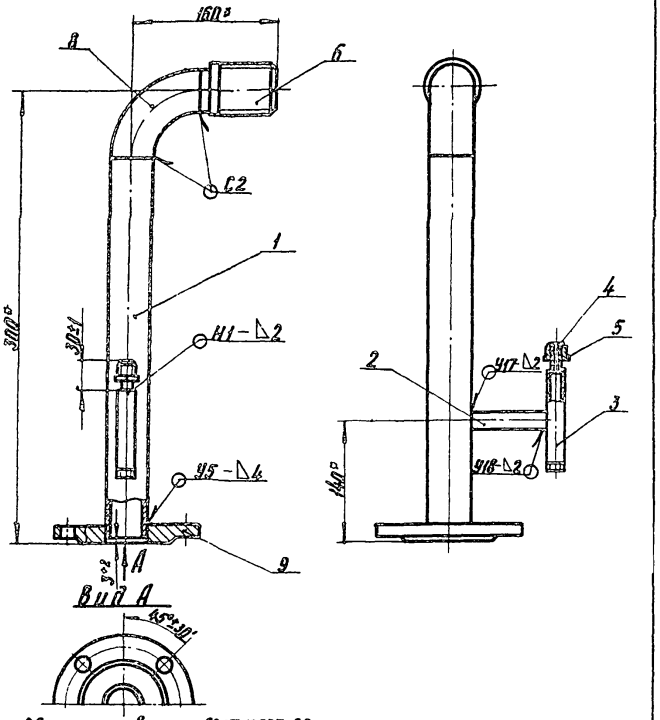


1. Сварные швы по ГОСТ 16037-80
2. * Размеры для справок

| | | | | | | | |
|---|---|---|---|---|---|---|---|
| Изм. | Лист | N докум. | Подп. | Дата | Колено | Лит. | Масса | Масштаб |
| Разраб. | | Мочин | | 09.87 | | И | 4,2 | 1:4 |
| Провер. | | Насилевич | | 09.87 | Сборочный чертеж | Лист | Листов 1 |
| Т.контр. | | | | | | Институт Мосгазниипроект | |
| Н.контр. | | Насилевич | | 09.87 | | | |
| Утв. | | | | | | | |

Инв.№ подл. | Подпись и дата | Взам. инв.№ | Инв.№ дубл. | Подпись и дата

Формат А4

УСГ 1.14.01

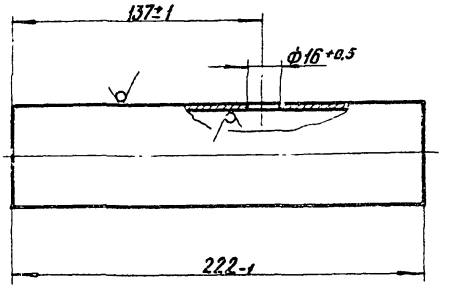


12,5

| | | | | | | | |
|---|---|---|---|---|---|---|---|
| Изм. | Лист | N докум. | Подп. | Дата | Труба | Лит. | Масса | Масштаб |
| Разраб. | | Мочин | | 09.87 | | И | 0,88 | 1:2 |
| Провер. | | Насилевич | | 09.87 | | Лист | Листов 1 |
| Т.контр. | | | | | | Институт Мосгазниипроект | |
| Н.контр. | | Насилевич | | 09.87 | Трубы 57х3,0 ГОСТ 8732-78 В20 ГОСТ 8731-74 | | |
| Утв. | | | | | | | |

Инв.№ подл. | Подпись и дата | Взам. инв.№ | Инв.№ дубл. | Подпись и дата

Копировал: Карпинада

Формат А4

Т.п. 905-1-34.87 ал 2

УСГ 1. 14. 02

12,5

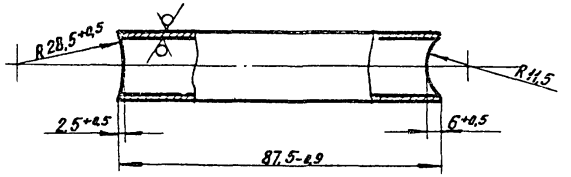


| Изм. | Лист | № докум. | Подп. | Дата |
|---|---|---|---|---|
| Разраб. | | Мачин | | 09.87 |
| Провер. | | Василевич | | 09.87 |
| Т.контр. | | | | |
| Н.контр. | | Василевич | | 09.87 |
| Утв. | | | | |

УСГ 1. 14. 02

Трубка

| Лит. | Масса | Масштаб |
|---|---|---|
| У | 0,12 | 1:1 |
| Лист | Листов 1 | |

Труба 22×3,0 ГОСТ 8734-75 В 20 ГОСТ 8733-74

Институт Мосгазниипроект

Формат А4

Инв. № подл. | Подпись и дата | Взам. инв. № | Инв. № дубл. | Подпись и дата

УСГ 1. 14. 03

12,5

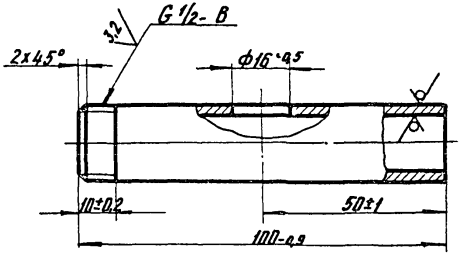


| Изм. | Лист | № докум. | Подп. | Дата |
|---|---|---|---|---|
| Разраб. | | Мачин | | 09.87 |
| Провер. | | Василевич | | 09.87 |
| Т.контр. | | | | |
| Н.контр. | | Василевич | | 09.87 |
| Утв. | | | | |

УСГ 1. 14. 03

Трубка

| Лит. | Масса | Масштаб |
|---|---|---|
| У | 0,13 | 1:1 |
| Лист | Листов 1 | |

Труба 22×3,0 ГОСТ 8734-75 В 20 ГОСТ 8733-74

Институт Мосгазниипроект

Формат А4

Копировал: Бел

Инв. № подл. | Подпись и дата | Взам. инв. № | Инв. № дубл. | Подпись и дата

Т. п. 905-1-34.87 ал.2

| Формат | Зона | Поз. | Обозначение | Наименование | Кол. | Примечание |
|---|---|---|---|---|---|---|
| | | | | **Документация** | | |
| А3 | | | УСГ 1. 15. 00СБ | Сборочный чертеж | | |
| | | | | **Детали** | | |
| А4 | | 1 | УСГ 1. 15. 01 | Труба | 1 | 1,33 |
| | | | | **Стандартные изделия** | | |
| | | | | Фланцы ГОСТ 12820-80 | | |
| | | 3 | | 1-25-10 ст 25 | 1 | |
| | | 4 | | 2-25-10 ст 25 | 1 | |

Инв. № подл. | Подп. и дата | Взам. инв. № | Инв. № дубл. | Подп. и дата

| Изм. | Лист | № докум. | Подп. | Дата |
|---|---|---|---|---|
| Разраб. | | Мочин | | 09.84 |
| Пров. | | Иосилевич | | 09.84 |
| Н. контр. | | | | |
| Утв. | | Иосилевич | | 09.84 |

УСГ 1. 15. 00

Колено

| Лит | Лист | Листов |
|---|---|---|
| И | | 1 |

Институт Мосгазниипроект

Копировал: Радин Формат А4

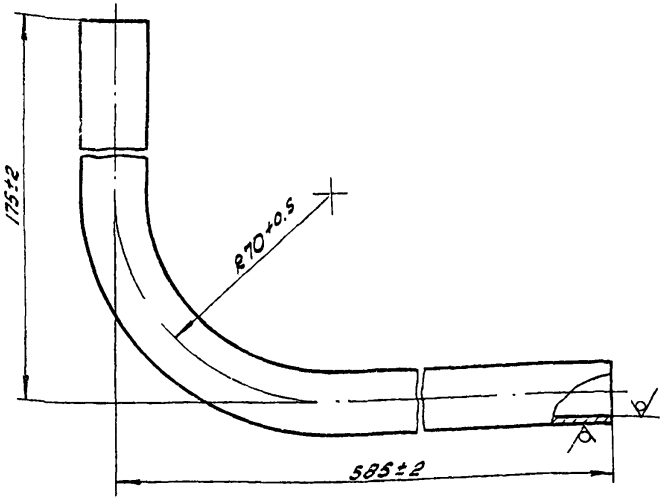


УСГ 1. 15. 01

| Изм. | Лист | № докум. | Подпись | Дата |
|---|---|---|---|---|
| Разраб. | | Мочин | | 09.84 |
| Пров. | | Иосилевич | | 09.84 |
| Т. контр. | | | | |
| Н. контр. | | Иосилевич | | 09.84 |
| Утв. | | | | |

Труба

| Лит | Масса | Масштаб |
|---|---|---|
| И | 1:2 | 1,33 |
| Лист | Листов 1 | |

Труба 32×2,5 ГОСТ 8732-78 / В20 ГОСТ 8731-74

Институт Мосгазниипроект

Копировал: Радин Формат А4

УСГ 1 15.00СБ

Т.п 905-1-34.87 ал 2

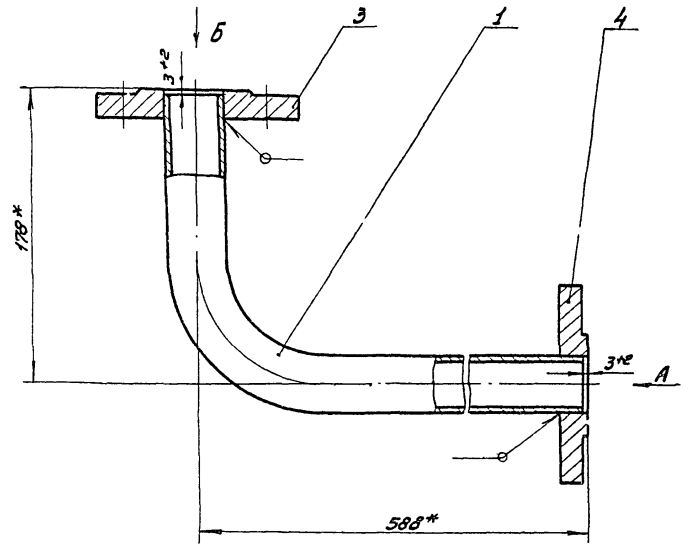


Вид А

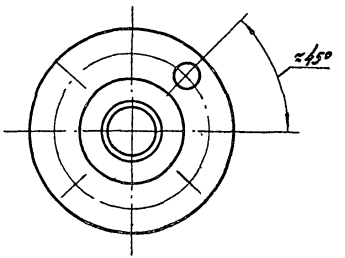


Вид Б

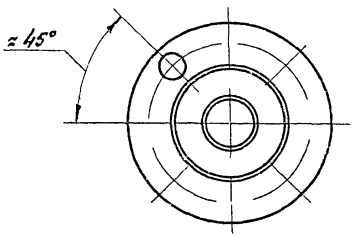


1. Колено подвергнуть гидравлическим испытаниям на прочность 1,25 МПа (12,5 кгс/см²) и плотность давлением 1,0 МПа (10 кгс/см²).
2. Продолжительность испытания на прочность и плотность определяется временем, необходимым для осмотра мест сварки. При этом падение давления не допускается
3. Сварные швы по ГОСТ 16037-80-У5-Δ5
4* Размеры для справок

| | | | | | | | | |
|---|---|---|---|---|---|---|---|---|
| | | | | | УСГ 1. 15.00СБ | | | |
| Изм. | Лист | № докум. | Подп. | Дата | Колено<br>Сборочный чертеж | Лит | Масса | Масшт. |
| Разраб. | | Мачин | | 09.8 | | И | 3,12 | 1:2 |
| Пров. | | Иосилевич | | 09.8 | | Лист | Листов 1 | |
| Т. контр | | | | | | Институт Мосгазниипроект | | |
| Н. контр. | | Иосилевич | | 09.8 | | | | |
| Утв. | | | | | | | | |

Копировал: Родин

Формат А3

Инв. № подл. | Подп. и дата | Взам. инв. № | Инв. № дубл. | Подп. и дата

Т. п. 905-1-34.87 ал.2

| Формат | Зона | Поз. | Обозначение | Наименование | Кол. | Примечание |
|---|---|---|---|---|---|---|
| | | | | Документация | | |
| А3 | | | УСГ 1.16.000Б | Сборочный чертеж | | |
| | | | | Детали | | |
| А4 | | 1 | УСГ 1.16.01 | Труба | 1 | |
| А4 | | 2 | УСГ 1.16.02 | Труба | 1 | |
| А4 | | 3 | УСГ 1.16.03 | Труба | 1 | |
| | | | | Стандартные изделия | | |
| | | | | Фланцы ГОСТ 12820-80 | | |
| | | 5 | | 2-25-10 ст25 | 1 | |
| | | 6 | | 2-32-10 ст25 | 2 | |

Инв. № подл. | Подп. и дата | Взам. инв. № | Инв. № дубл. | Подп. и дата

| Изм. | Лист | № докум. | Подп. | Дата |
|---|---|---|---|---|
| Разраб. | | Мачин | | 03.87 |
| Пров. | | Иосилевич | | 03.87 |
| Т. контр. | | | | |
| Н. контр. | | Иосилевич | | 03.87 |
| Утв. | | | | |

УСГ 1.16.00

Тройник

| Лит | Лист | Листов |
|---|---|---|
| И | | 1 |

Институт Мосгазниипроект

Копировал: Родин

Формат А4

УСГ 1.16.01

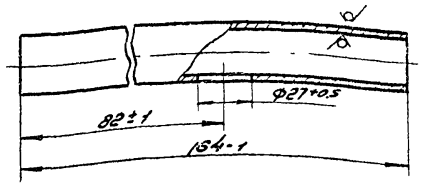


Инв. № подл. | Подп. и дата | Взам. инв. № | Инв. № дубл. | Подп. и дата

| Изм. | Лист | № докум. | Подп. | Дата |
|---|---|---|---|---|
| Разраб. | | Мачин | | 03.87 |
| Пров. | | Иосилевич | | 03.87 |
| Т. контр. | | | | |
| Н. контр. | | Иосилевич | | 03.87 |
| Утв. | | | | |

Труба

| Лит | Масса | Масштаб |
|---|---|---|
| И | 0,36 | 1:2 |
| Лист | | Листов 1 |

Труба 38×2,5 ГОСТ 8732-78 / 320 ГОСТ 8731-74

Институт Мосгазниипроект

Копировал: Родин

Формат А4

Т.п. 905-1-34.82 ал 2

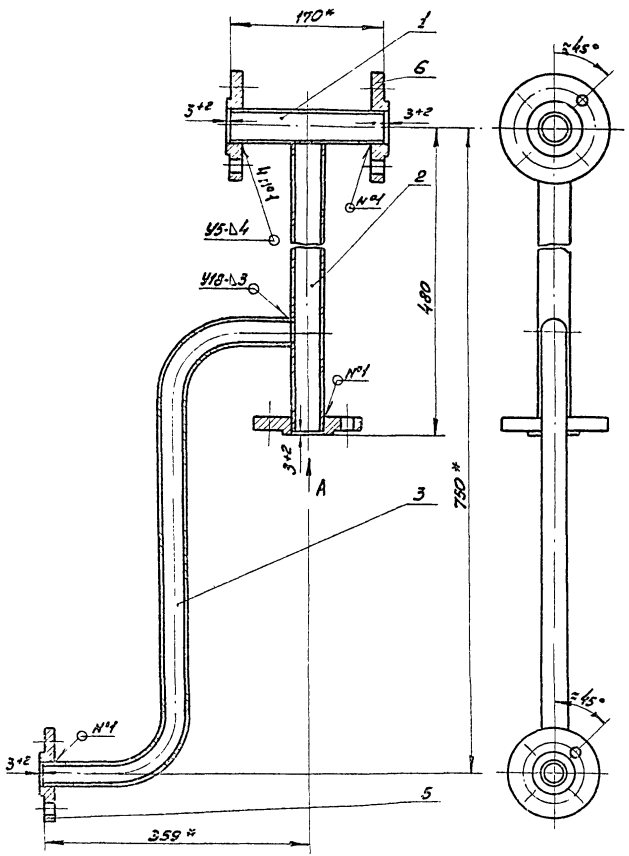


Вид А

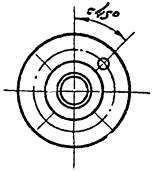


1. Тройник подвергнуть гидравлическим испытаниям на прочность давлением 1,25 МПа (12,5 кгс/см²) и плотность давлением 1,0 МПа (10 кгс/см²)
2. Продолжительность испытания на прочность и плотность определяется временем, необходимым для осмотра мест сварки, но не менее 1 мин на каждое испытание. При этом падение давления не допускается
3. Сварные швы по ГОСТ 16037-80.
4. * Размеры для справок.

| | | | | | | | |
|---|---|---|---|---|---|---|---|
| | | | | | | УСГ 1.16.0005 | |
| Изм. | Лист | № докум. | Подп. | Дата | Тройник | Лит. | Масса | Масштаб |
| Разраб. | | Мачин | | 24.3 | | И | 5,9 | 1:4 |
| Пров. | | Иосилевич | | 24.3 | Сборочный чертеж | Лист | Листов 1 | |
| Т.контр. | | | | | | Институт Мосгазниипроект | | |
| Н.контр. | | Иосилевич | | 24.3 | | | | |
| Утв. | | | | | | | | |

Копировал: Радина

Формат А3

Инв.№ подл. | Подп. и дата | Взам.инв.№ | Инв.№ дубл. | Подп. и дата

Т.п. 905-1-34.87 ал. 2

УСГ 1. 16. 02

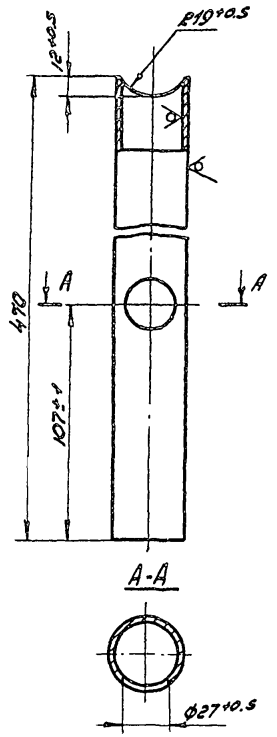


| | | | | | | | | |
|---|---|---|---|---|---|---|---|---|
| | | | | | УСГ 1. 16. 02 | | | |
| Изм. | Лист | N докум. | Подп. | Дата | Труба | Лит | Масса | Масштаб |
| Разраб. | | Мочун | | 09.87 | | И | 1,0 | 1:2 |
| Пров. | | Иосилевич | | 09.87 | | Лист N | Листов 1 | |
| Т.контр. | | | | | | | | |
| Н.контр. | | Иосилевич | | 09.87 | Труба 38×2,5 ГОСТ 8732-78 / В20 ГОСТ 8731-74 | Институт Мосгазниипроект | | |
| Утв. | | | | | | | | |

Копировал: Радина Формат А4

Инв.№подл. | Подпись и дата | Взам. инв.№ | Инв.№дубл. | Подпись и дата

УСГ 1. 16. 03

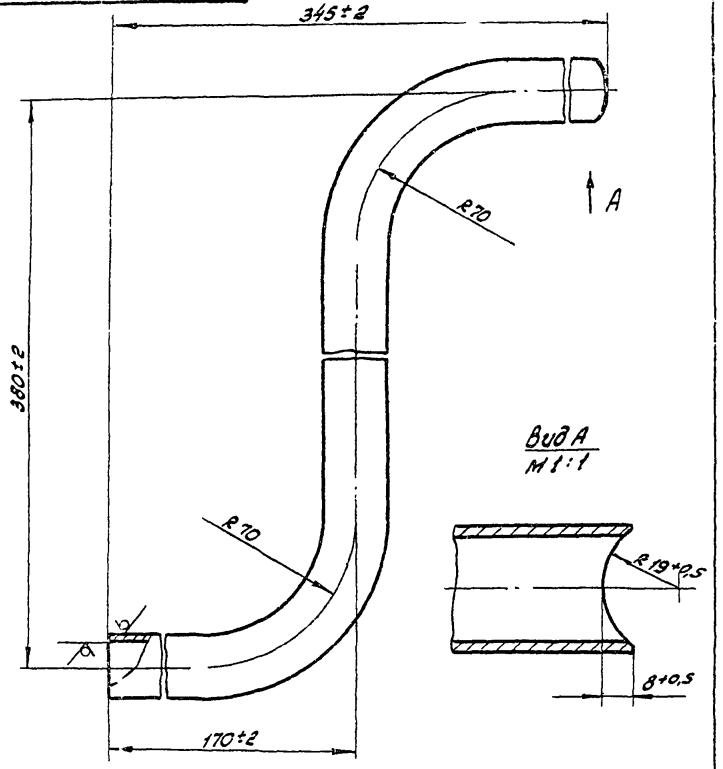


| | | | | | | | | |
|---|---|---|---|---|---|---|---|---|
| | | | | | УСГ 1. 16. 03 | | | |
| Изм. | Лист | N докум. | Подп. | Дата | Труба | Лит | Масса | Масштаб |
| Разраб. | | Мочун | | 09.87 | | И | 0,8 | 1:2 |
| Пров. | | Иосилевич | | 09.87 | | Лист | Листов 1 | |
| Т.контр. | | | | | | | | |
| Н.контр. | | Иосилевич | | 09.87 | Труба 32×2,5 ГОСТ 8732-78 / В20 ГОСТ 8731-74 | Институт Мосгазниипроект | | |
| Утв. | | | | | | | | |

Копировал: Радина Формат А4

Инв.№подл. | Подпись и дата | Взам. инв.№ | Инв.№дубл. | Подпись и дата

Т.п. 905-1-34 87 ал 2

| Формат | Зона | Поз. | Обозначение | Наименование | Кол. | Примечание |
|---|---|---|---|---|---|---|
| | | | | Документация | | |
| А3 | | | УСГ 1.17.00СБ | Сборочный чертеж | | |
| | | | | Детали | | |
| Б4 | | 1 | УСГ 1.17.01 | Труба | | |
| | | | | Труба 25×2,0 ГОСТ 8734-75 / В20 ГОСТ 8733-74 | | |
| | | | | L = 218-1 | | 0,25кг |
| А4 | | 2 | УСГ 1.02.11 -03 | Гайка накидная | 1 | |
| А4 | | 3 | УСГ 1.07.06 -02 | Ниппель | 1 | |

Подп. и дата | Инв. № дубл. | Взам. инв. № | Подп. и дата | Инв. № подл.

| Изм. | Лист | № докум. | Подп. | Дата |
|---|---|---|---|---|
| Разраб. | | Мачин | | 09.87 |
| Пров. | | Иосилевич | | 09.87 |
| Н. контр. | | Иосилевич | | 09.87 |
| Утв. | | | | |

УСГ 1.17.00

Трубка импульсная

| Лит | Лист | Листов |
|---|---|---|
| И | | 1 |

институт Мосгазниипроект

Копировал: Родин

Формат А4



| Формат | Зона | Поз. | Обозначение | Наименование | Кол. | Примечание |
|---|---|---|---|---|---|---|
| | | | | Документация | | |
| А3 | | | УСГ 1.18.00СБ | Сборочный чертеж | | |
| | | | | Детали | | |
| Б4 | | 1 | УСГ 1.18.01 | Труба | | |
| | | | | Труба 18×1,5 ГОСТ 8734-75 / В20 ГОСТ 8733-74 | | |
| | | | | L = 1198-г | 1 | 0,73кг |
| А4 | | 2 | УСГ 1.02.11 -02 | Гайка накидная | 1 | |
| А4 | | 3 | УСГ 1.07.06 -01 | Ниппель | 1 | |

Подп. и дата | Инв. № дубл. | Взам. инв. № | Подп. и дата | Инв. № подл.

| Изм. | Лист | № докум. | Подп. | Дата |
|---|---|---|---|---|
| Разраб. | | Мачин | | 09.87 |
| Пров. | | Иосилевич | | 09.87 |
| Н. контр. | | Иосилевич | | 09.87 |
| Утв. | | | | |

УСГ 1.18.00

Трубка импульсная

| Лит. | Лист | Листов |
|---|---|---|
| И | | 1 |

институт Мосгазниипроект

Копировал: Родин

Формат А4

УСГ 4.17.0056

Т.п. 905-1-34.87 сл. 2

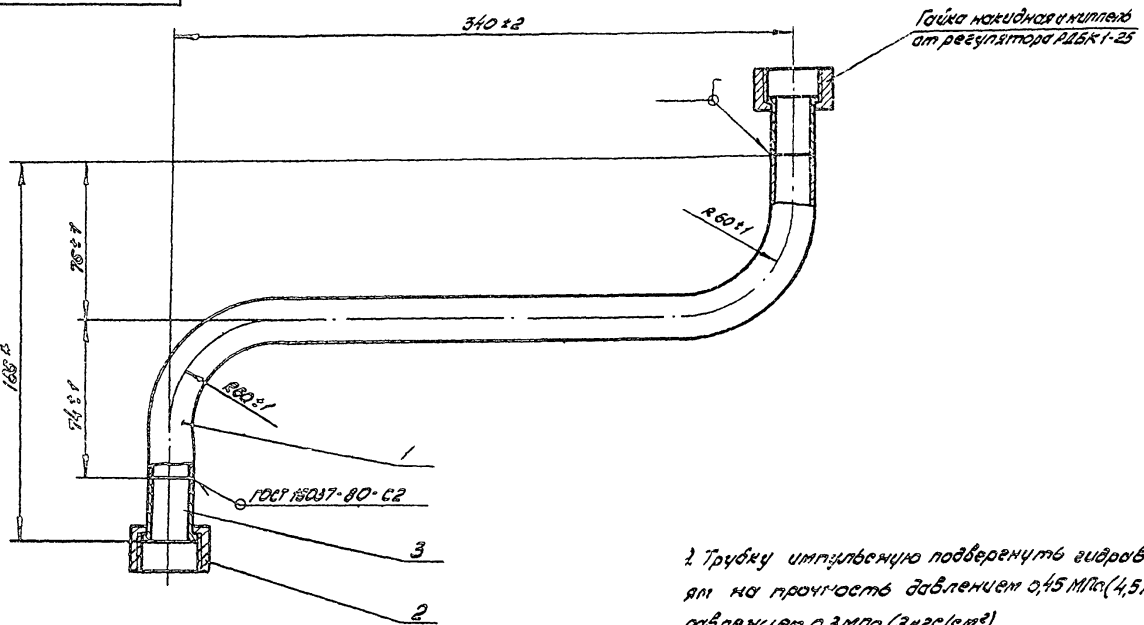


1. Трубку импульсную подвергнуть гидравлическим испытаниям на прочность давлением 0,45 МПа (4,5 кгс/см²) и плотность давлением 0,3 МПа (3 кгс/см²)
2. Продолжительность испытания на прочность и плотность определяется временем, необходимым для осмотра мест сварки, но не менее 1 мин. на каждое испытание. При этом падение давления не допускается
3. Размеры для справок

| | | | | | | | |
|---|---|---|---|---|---|---|---|
| | | | | | УСГ 4.17.0056 | | |
| Изм. | Лист | № докум. | Подп. | Дата | Трубка импульсная | Лит | Масса | Масштаб |
| Разраб. | | Мачин | | 09.87 | | И | 0,38 | 1:2 |
| Пров. | | Иссиевич | | 09.87 | Сборочный чертеж | Лист | Листов 1 |
| Т. контр. | | | | | | | |
| Н. контр. | | Иссиевич | | 09.87 | | Институт Мосгазниипроект | |
| Утв. | | | | | | | |

Копировал: Родина

Формат А4

Инв. № подл. | Подпись и дата | Взам. инв. № | Инв. № дубл. | Подпись и дата

УСГ 1.18.00СБ

Т.п. 305-1-34.87 отт. 2

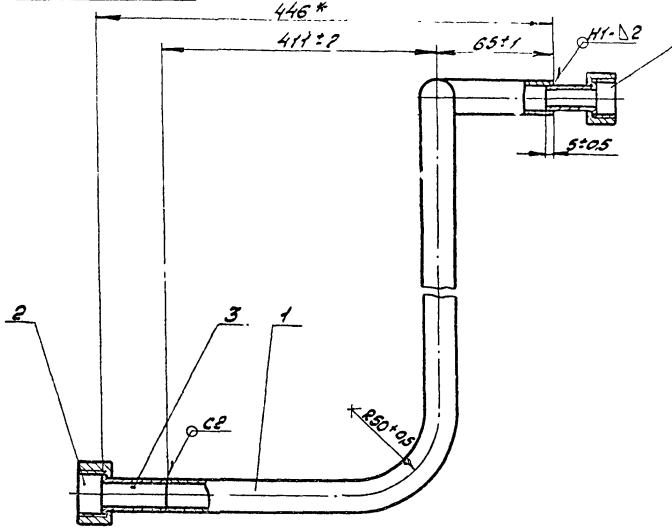


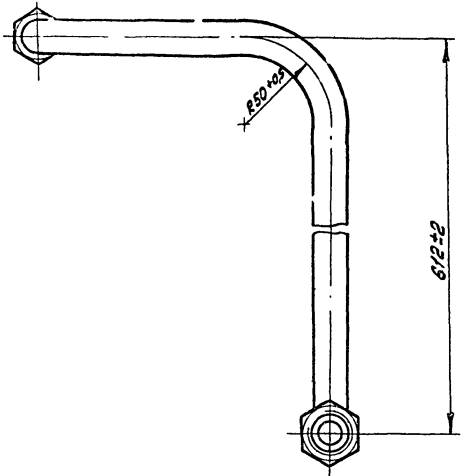


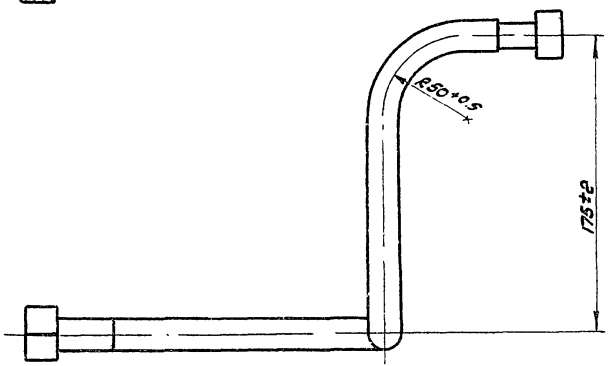


1. Трубку импульсную подвергнуть гидравлическим испытаниям на прочность давлением 0,45 МПа (4,5кгс/см²) и плотность давлением 0,3 МПа (3кгс/см²)
2. Продолжительность испытания на прочность и плотность определяется временем, необходимым для осмотра мест сварки, но не менее 1мин на каждое испытание. При этом падение давления не допускается
3. Сварные швы по ГОСТ 16037-80
4. * Размеры для справок

| | | | | | | | |
|---|---|---|---|---|---|---|---|
| | | | | | УСГ 1.18.00СБ | | |
| Изм. | Лист | № докум. | Подп. | Дата | | Лит. | Масса | Масштаб |
| Разраб. | Мочкин | | | 09.87 | Трубка импульсная | И | 0,81 | 1:2 |
| Пров. | Усилевич | | | 09.87 | | | | |
| Т.контр. | | | | | Сборочный чертеж | Лист | Листов 1 | |
| Н.контр. | Усилевич | | | 09.87 | | Институт Мосгазниипроект | | |
| Утв. | | | | | | | | |

Копировал: Радин Формат А3

Инв.№ подл. | Подп. и дата | Взам.инв.№ | Инв.№ дубл. | Подп. и дата

Т.п. 905-1-34.87 ал.2.

| Формат | Зона | Поз. | Обозначение | Наименование | Кол. | Примечание |
|---|---|---|---|---|---|---|
| | | | | **Документация** | | |
| А3 | | | УСГ1.19.ПОСБ | Сборочный чертеж | | |
| | | | | **Детали** | | |
| А4 | | 1 | УСГ1.19.01 | Труба | 1 | |
| А4 | | 2 | УСГ1.19.02 | Труба | 1 | |
| А4 | | 3 | УСГ1.19.03 | Труба | 1 | |
| | | | | **Стандартные изделия** | | |
| | | ½ | | Фланец 2-20-10 ст 25 ГОСТ 12820-80 | 2 | |

Инв.№ подл. | Подпись и дата | Взам.инв.№ | Инв.№ дубл. | Подпись и дата

| | | | | | |
|---|---|---|---|---|---|
| Изм. | Лист | № докум. | Подп. | Дата | |
| Разраб. | | Мачин | | 09.84 | |
| Пробер. | | Носилевич | | 09.84 | |
| Н.контр. | | Носилевич | | 09.84 | |
| Утв. | | | | | |

**УСГ1.19.00**

Газопровод сбросной

| Лит. | Лист | Листов |
|---|---|---|
| И | | 1 |

Институт МосгазНИИпроект

Формат А4

УСГ1.19.00

12,5

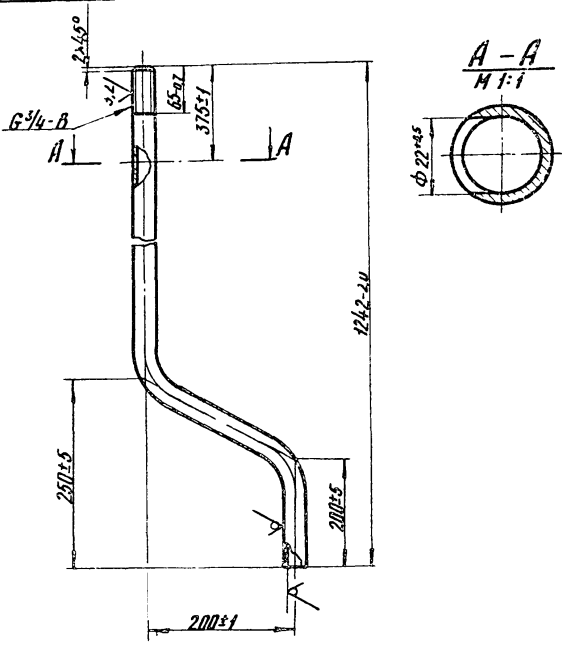


Инв.№ подл. | Подпись и дата | Взам.инв.№ | Инв.№ дубл. | Подпись и дата

| | | | | | |
|---|---|---|---|---|---|
| Изм. | Лист | № докум. | Подп. | Дата | |
| Разраб. | | Мачин | | 09.84 | |
| Пробер. | | Носилевич | | 09.84 | |
| Т.контр. | | | | | |
| Н.контр. | | Носилевич | | 09.84 | |
| Утв. | | | | | |

**УСГ1.19.01**

Труба

| Лит. | Масса | Масштаб |
|---|---|---|
| И | 2,72 | 1:5 |
| Лист | Листов 1 | |

Труба 28×3,0 ГОСТ 8737-78 В20 ГОСТ 8731-74

Институт МосгазНИИпроект

Копировал: Ред.

Формат А4

УСГ 1.19.00СБ

Т.п. 905-1-34.87 ал.2

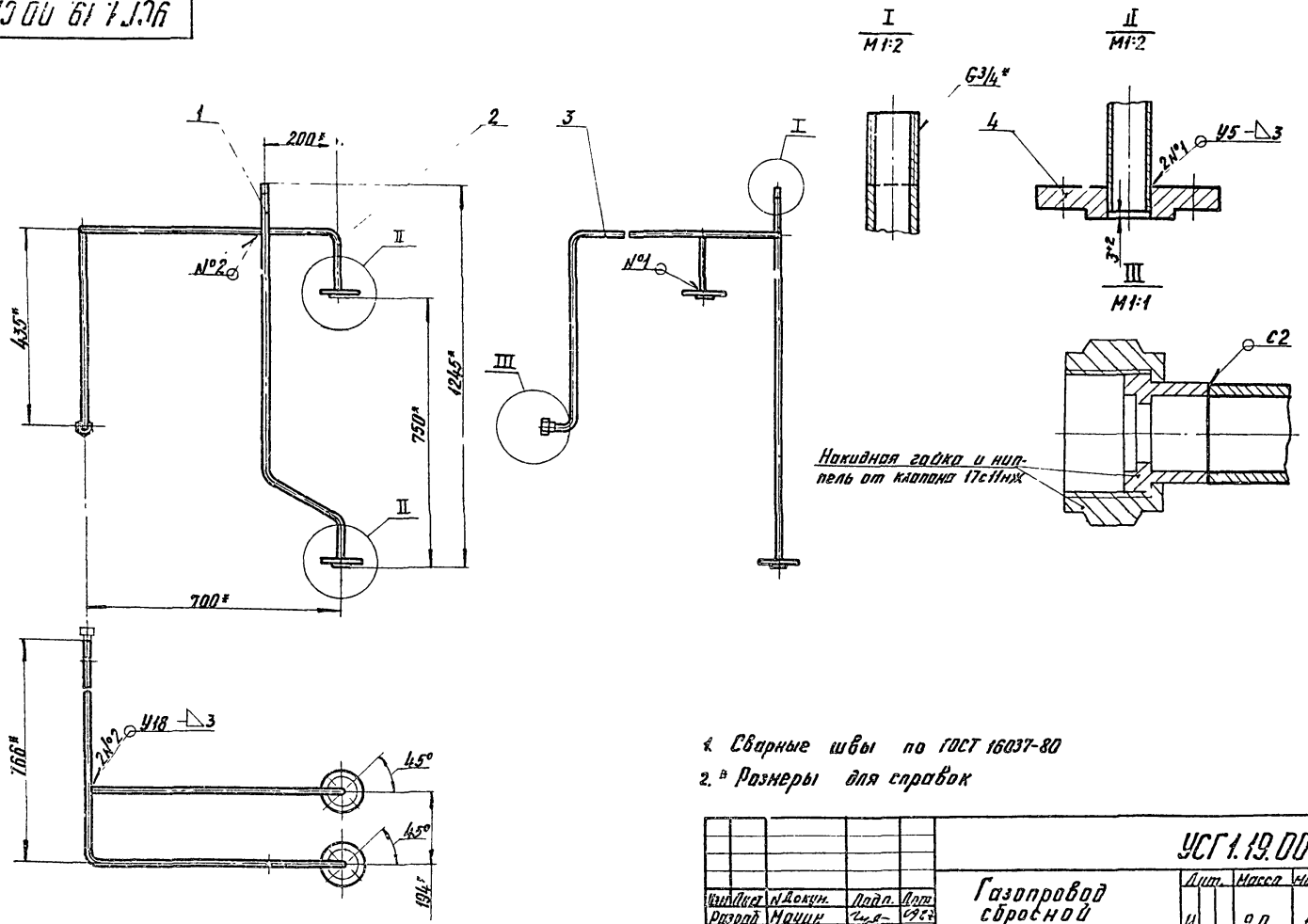


1. Сварные швы по ГОСТ 16037-80
2. * Размеры для справок

| | | | | | |
|---|---|---|---|---|---|
| | | | | УСГ 1.19.00СБ | |
| Гип(Нач) | Докун. | Подп. | Дата | Газопровод сбросной | Лит. / Масса / Масштаб |
| Разраб. | Марин | | 09.87 | | И / 9.0 / 1:10 |
| Провер. | Шкилевич | | 09.87 | Сборочный чертеж | Лист / Листов 1 |
| Т.контр. | | | | | Институт Мосгазнипроект |
| Н.контр. | Шкилевич | | 09.87 | | |
| Утв. | | | | | |

Копировал: Кал

Формат А3

Инв.№ подл. | Подпись и дата | Взам.инв.№ | Инв.№ дубл. | Подпись и дата

Т.п. 905-1-34.87 оп. 2

УСГ 1.19.02

12,5

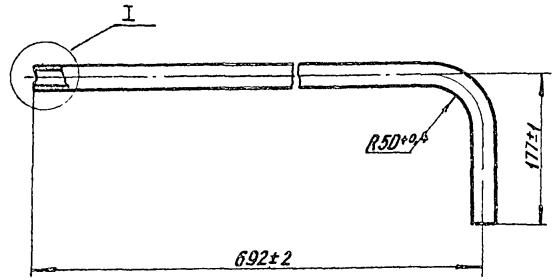


I
М1:1

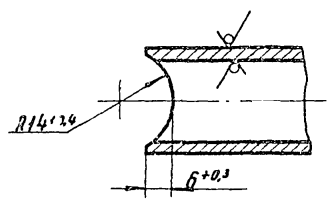


| | | | | | | | |
|---|---|---|---|---|---|---|---|
| Изм. | Лист | № докум. | Подп. | Дата | УСГ 1.19.02 | | |
| Разраб. | | Нагин | | 07.87 | Труба | Лит. | Масса | Масштаб |
| Пров. | | Посилевич | | 07.87 | | И | 1,55 | 1:5 |
| Т. контр. | | | | | | Лист | Листов 1 |
| Н. контр. | | Посилевич | | 07.87 | Труба 28х3,0 ГОСТ 8732-78 В20 ГОСТ 8731-74 | Институт Мосгазниипроект | |
| Утв. | | | | | | | |

Инв. № подл. | Подпись и дата | Взам. инв. № | Инв. № дубл. | Подпись и дата

Формат А4

УСГ 1.19.03

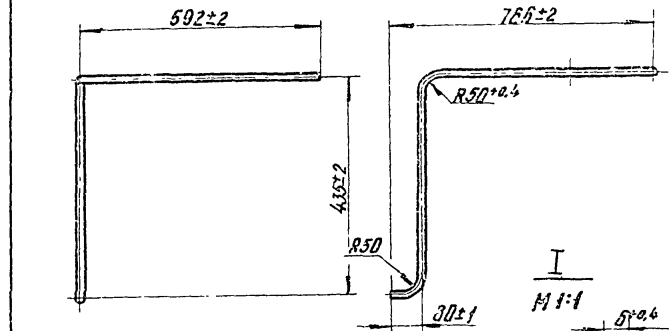


I
М1:1

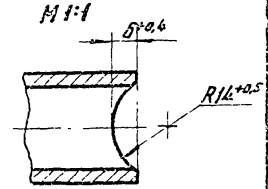


А – А
М1:1

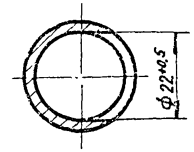


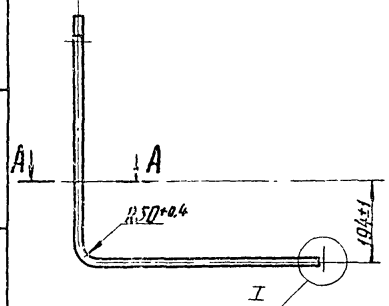


| | | | | | | | |
|---|---|---|---|---|---|---|---|
| Изм. | Лист | № докум. | Подп. | Дата | УСГ 1.19.03 | | |
| Разраб. | | Нагин | | 07.87 | Труба | Лит. | Масса | Масштаб |
| Пров. | | Посилевич | | 07.87 | | И | 3,28 | 1:10 |
| Т. контр. | | | | | | Лист | Листов 1 |
| Н. контр. | | Посилевич | | 07.87 | Труба 28х3,0 ГОСТ 8732-78 В20 ГОСТ 8731-74 | Институт Мосгазниипроект | |
| Утв. | | | | | | | |

Инв. № подл. | Подпись и дата | Взам. инв. № | Инв. № дубл. | Подпись и дата

Копировал

Формат А4

Т. п. 905-1-34 87 ал. 2

| Формат | Зона | Поз. | Обозначение | Наименование | Кол. | Примечание |
|---|---|---|---|---|---|---|
| | | | | Документация | | |
| А3 | | | УСГ1.20.00 СБ | Сборочный чертеж | | |
| | | | | Детали | | |
| А4 | | 1 | УСГ1.20.01 | Труба | 1 | |
| М3 | | 2 | УСГ1.20.02 | Труба | 1 | |
| А4 | | 3 | УСГ1.02.10 | Ниппель | 1 | |
| | | 4 | -01 | Ниппель | 1 | |
| А4 | | 5 | УСГ1.02.11 | Гайка накидная | 2 | |
| | | 6 | -01 | Гайка накидная | 1 | |
| А4 | | 7 | УСГ1.06.03-01 | Ниппель | 1 | |

| Изм. | Лист | N докум. | Подп. | Дата |
|---|---|---|---|---|
| Разраб. | | Мачин | | 09.87 |
| Провер. | | Иосилевич | | 09.87 |
| Н. контр. | | Иосилевич | | 09.87 |
| Утв. | | | | |

УСГ1.20.00

Газопровод дренажный

| Лит. | Лист | Листов |
|---|---|---|
| Н | | 1 |

Институт МосгазНИИпроект

формат А4

Инв. N подл. | Подпись и дата | Взам. инв. N | Инв. N дубл. | Подпись и дата



УСГ1.20.01

12,5

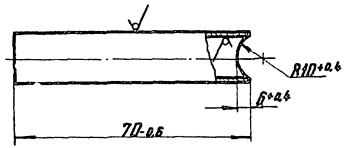


| Изм. | Лист | N докум. | Подп. | Дата |
|---|---|---|---|---|
| Разраб. | | Мачин | | 09.87 |
| Провер. | | Иосилевич | | 09.87 |
| Т. контр. | | | | |
| Н. контр. | | Иосилевич | | 09.87 |
| Утв. | | | | |

УСГ1.20.01

Труба

| Лит. | Масса | Масштаб |
|---|---|---|
| Н | 0,07 | 1:1 |

Лист | Листов 1

Труба 20х2,0 ГОСТ 8734-75 / В20 ГОСТ 8733-74

Институт МосгазНИИпроект

копировал:

формат А4

Инв. N подл. | Подпись и дата | Взам. инв. N | Инв. N дубл. | Подпись и дата

УСГ1.20.00СБ

Т.п. 905-1-34.87 ал.2

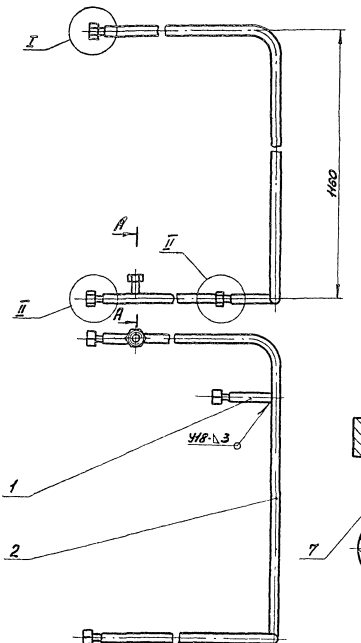


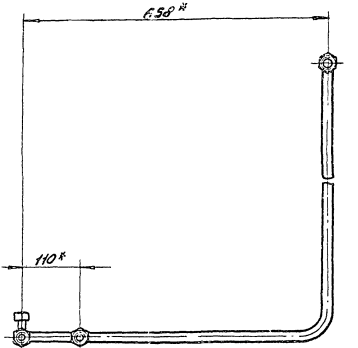


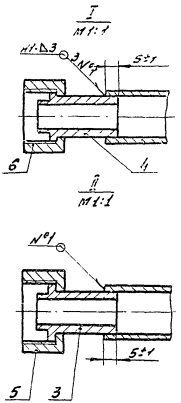


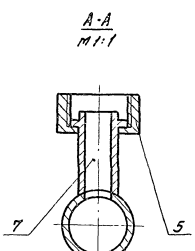


1. Газопровод дренажный подвергнуть гидравлическим испытаниям на прочность давлением 1,25 МПа (12,5 кгс/см²) и плотность давлением 1,0 МПа (10 кгс/см²)
2. Продолжительность испытания на прочность и плотность определяется временем, необходимым для осмотра мест сварки, но не менее 1 мм на каждое испытание. При этом падение давления не допускается
3. Сварные швы по ГОСТ 16037-80
4. * Размеры для справок

| | | | | | | | | | |
|---|---|---|---|---|---|---|---|---|---|
| | | | | | УСГ1.20.00СБ | | | | |
| Изм | Лист | N докум. | Подп. | Дата | Газопровод дренажный | Лит. | Масса | Масштаб | |
| Разраб. | | Мачин | | 09.87 | | И | 2,73 | 1:5 | |
| Пров. | | Иосилевич | | 09.87 | Сборочный чертеж | Лист | | Листов 1 | |
| Т.контр. | | | | | | | | | |
| Н.контр. | | Иосилевич | | 09.87 | | Институт Мосгазниипроект | | | |

Копировал: Родин

Формат А3

| Инв.N подл. | Подпись и дата | Взам.инв.N | Инв.N дубл. | Подпись и дата |
|---|---|---|---|---|
| | | | | |

УСГ 1.20.02

Т.п. 905-1-34.87 ал. 2

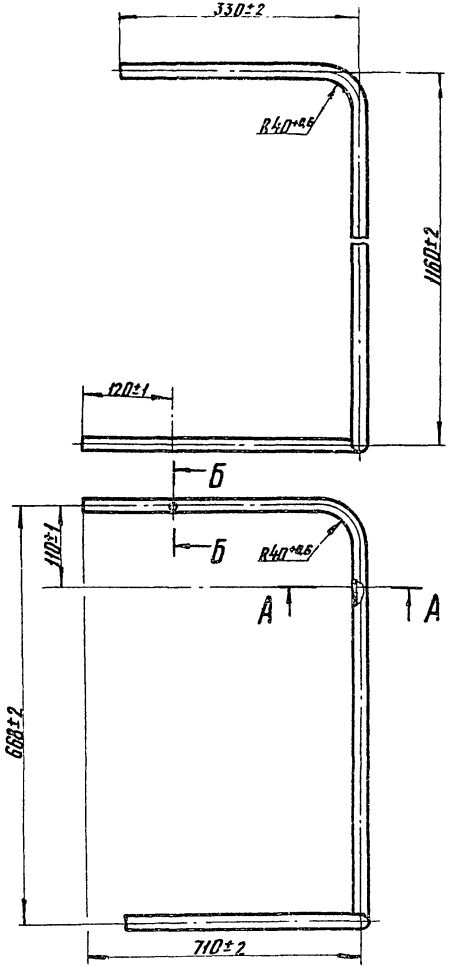


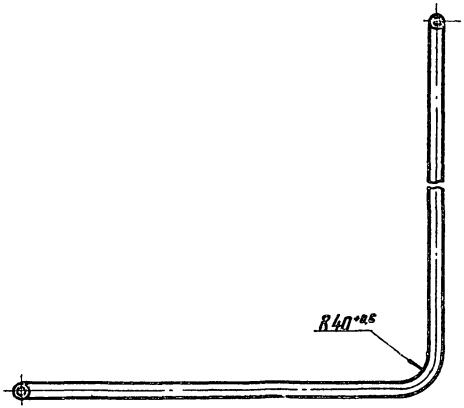


А – А
М2:1

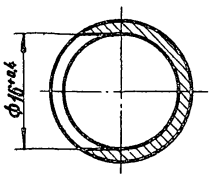


Б – Б

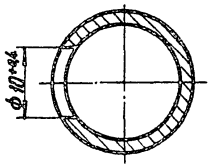


| | | | | | |
|---|---|---|---|---|---|
| Инв.№ подл. | Подпись и дата | Взам. инв.№ | Инв.№ дубл. | Подпись и дата | |

| | | | | | | | |
|---|---|---|---|---|---|---|---|
| Изм. | Лист | № докум. | Подп. | Дата | УСГ 1.20.02 | | |
| Разраб. | | Мочин | | 09.87 | Труба | Лит. | Масса | Масштаб |
| Провер. | | Шешилевич | | 09.87 | | И | 2,45 | 1:5 |
| Т. контр. | | | | | | Лист | Листов 1 | |
| Н. контр. | | Шешилевич | | 09.87 | Труба 20±2,0 ГОСТ 8734-75 | Институт | | |
| Утв. | | | | | В20 ГОСТ 8733-74 | Мосгазниипроект | | |

Копировал: Ref.

Формат А3

Т.п. 905-1-34.87 ал.2

| Формат | Зона | Поз. | Обозначение | Наименование | Кол. | Примечание |
|---|---|---|---|---|---|---|
| | | | | Документация | | |
| А3 | | | УСГ1.21.00СБ | Сборочный чертеж | | |
| | | | | Детали | | |
| А4 | | 1 | УСГ1.21.01 | Труба | 1 | |
| А4 | | 2 | УСГ1.21.02 | Труба | 1 | |
| А4 | | 3 | УСГ1.21.03 | Труба | 1 | |
| А4 | | 4 | УСГ1.21.04 | Бочонок | 4 | |
| А4 | | 5 | УСГ1.21.05 | Труба | 1 | |
| | | 6 | -01 | Труба | 1 | |
| А4 | | 7 | УСГ1.21.06 | Заглушка | 4 | |
| А4 | | 8 | УСГ1.21.07 | Заглушка | 2 | |
| А4 | | 9 | УСГ1.21.08 | Штуцер | 1 | |
| А4 | | 10 | УСГ1.21.09 | Опора | 2 | |
| | | | | Стандартные изделия | | |
| | | 11 | | Контргайка 15 ГОСТ 8968-75 | 2 | |
| | | 12 | | Сгон 15 ГОСТ 8969-75 | 2 | |
| | | 13 | | Вентиль муфтовый | | |
| | | | | исполнение 1, Ду 15 | | |
| | | | | ГОСТ 18161-72 | 3 | 15кч18п |

Инв.№ подл. | Подпись и дата | Взам. инв.№ | Инв.№ дубл. | Подпись и дата

| Изм. | Лист | № докум. | Подп. | Дата |
|---|---|---|---|---|
| Разраб. | | Мачун | | 09.87 |
| Провер. | | Васильевич | | 09.87 |
| Н.контр. | | Васильевич | | 09.87 |
| Утв. | | | | |

УСГ1.21.00

Регистр

| Лит. | Лист | Листов |
|---|---|---|
| Н | | 1 |

Институт МосгазНИИпроект

Копировал: Гаврилова Формат А4

УСГ1.21.01

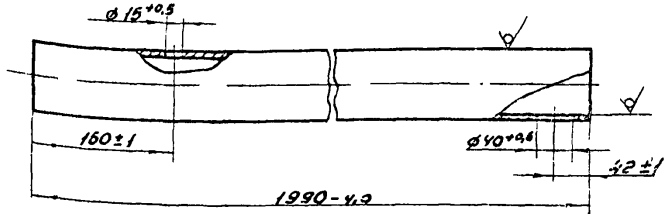


| Изм. | Лист | № докум. | Подп. | Дата |
|---|---|---|---|---|
| Разраб. | | Мачун | | 09.87 |
| Провер. | | Васильевич | | 09.87 |
| Т.контр. | | | | |
| Н.контр. | | Васильевич | | 09.87 |
| Утв. | | | | |

Труба

| Лит. | Масса | Масштаб |
|---|---|---|
| Н | 13,54 | 1:5 |
| Лист | Листов 1 | |

Труба 89×3,5 ГОСТ 10704-76 / В10 ГОСТ 10705-80

Институт Мосгазниипроект

Копировал: Гаврилова Формат А4

УСГ 1. 21. 00СБ

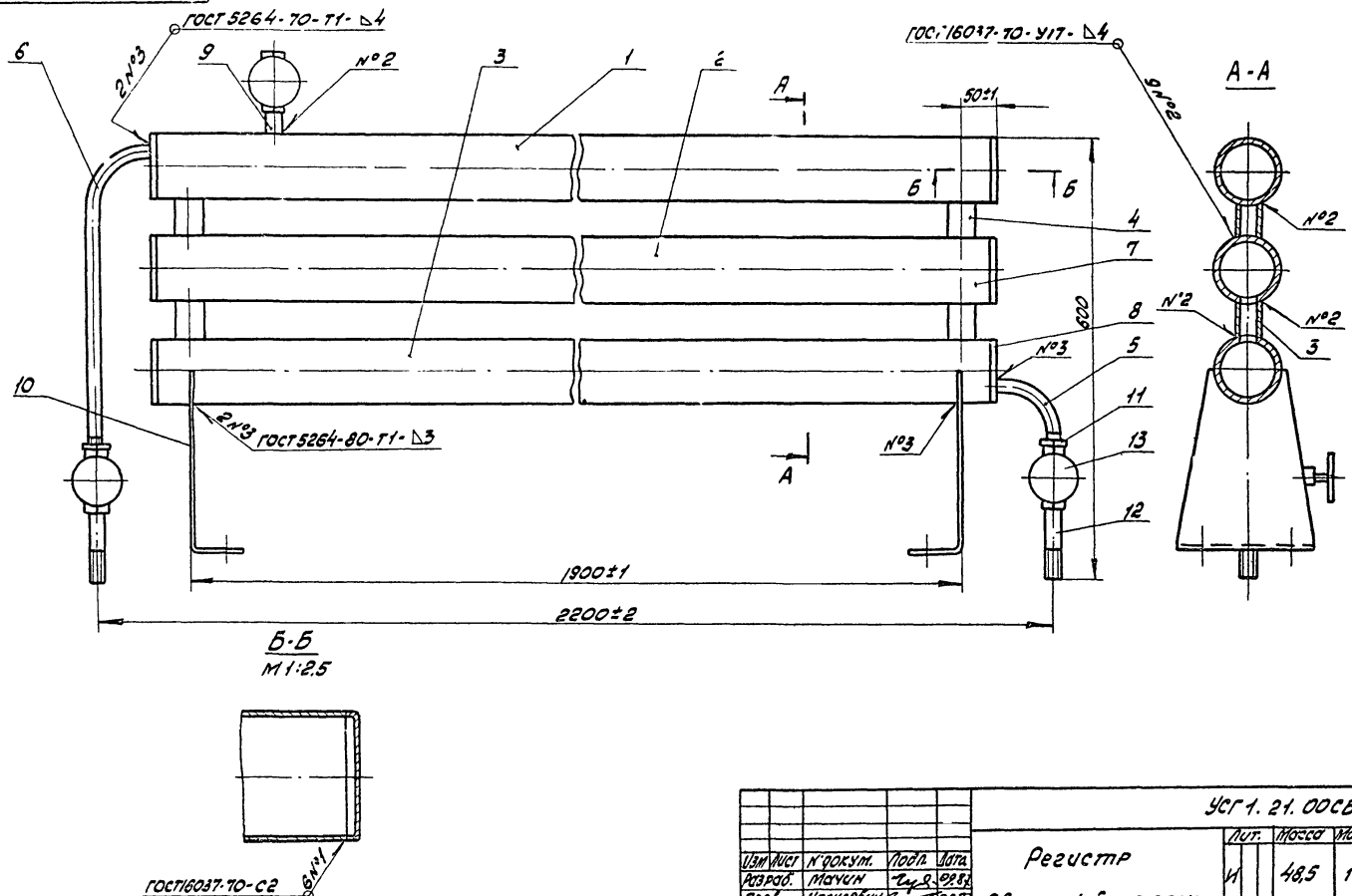


| | | | | | | | | |
|---|---|---|---|---|---|---|---|---|
| Изм | Лист | № докум. | Подп. | Дата | Регистр<br>Сборочный чертеж | Лит. | Масса | Масштаб |
| Разраб. | | Мачин | | 09.87 | | И | 48,5 | 1:5 |
| Пров. | | Иосилевич | | 09.87 | | Лист | Листов 1 | |
| Т.контр. | | | | | | Институт Мосгазниипроект | | |
| Н.контр. | | Иосилевич | | 09.87 | | | | |
| Утв. | | | | | | | | |

Копировал: Родин

Формат А3

Т.п. 905-1-34.87 ал. 2

Инв. № подл. | Подпись и дата | Взам. инв. № | Инв. № дубл. | Подпись и дата

Т. п. 905-1-34.87 ал. 2

УСГ 1. 21.02

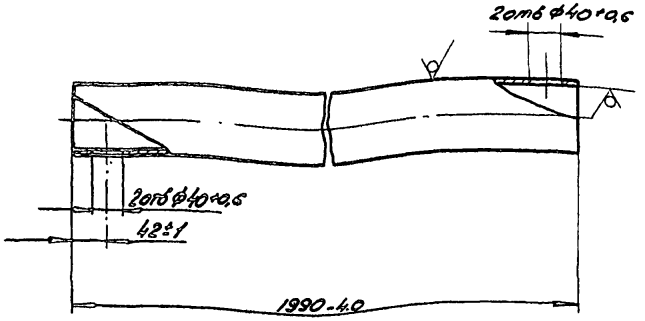


| Изм. | Лист | № докум. | Подп. | Дата | Труба | Лит | Масса | Масштаб |
|---|---|---|---|---|---|---|---|---|
| Разраб. | | Конфирюкова | | 09.87 | | И | 13,54 | 1:5 |
| Пров. | | Иосилевич | | 09.87 | | Лист | Листов 1 | |
| Т.контр. | | | | | | | | |
| Н.контр. | | Иосилевич | | 09.87 | Труба 89×3,5 ГОСТ 10704-76 / В10 ГОСТ 10705-80 | Институт Мосгазниипроект | | |
| Утв. | | | | | | | | |

Копировал: Родина

Формат А4

УСГ 1. 21.03

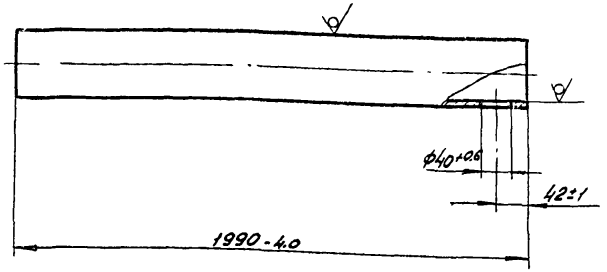


| Изм. | Лист | № докум. | Подп. | Дата | Труба | Лит | Масса | Масштаб |
|---|---|---|---|---|---|---|---|---|
| Разраб. | | Конфирюк. | | 09.87 | | И | 13,54 | 1:5 |
| Пров. | | Иосилевич | | 09.87 | | Лист | Листов 1 | |
| Т.контр. | | | | | | | | |
| Н.контр. | | Иосилевич | | 09.87 | Труба 89×3,5 ГОСТ 10704-76 / В10 ГОСТ 10705-80 | Институт Мосгазниипроект | | |
| Утв. | | | | | | | | |

Копировал: Родина

Формат А4

УСГ 1. 21.04

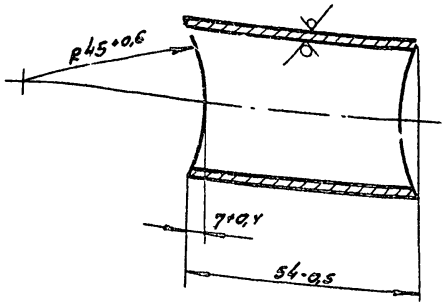


| Изм. Лист | № докум. | Подп. | Дата |
|---|---|---|---|
| Разраб. | Мачун | | 09.87 |
| Пров. | Иосилевич | | 09.87 |
| Т. контр. | | | |
| Н. контр. | Иосилевич | | 09.87 |
| Утв. | | | |

УСГ 1. 21.04

Бочонок

| Лит. | Масса | Масштаб |
|---|---|---|
| Н | 0,16 | 1:1 |
| Лист | Листов 1 | |

Труба 45×2,5 ГОСТ 10704-76 / В10 ГОСТ 10705-80

Институт Мосгазниипроект

Копировал: Родина Формат А4

УСГ 1. 21.05

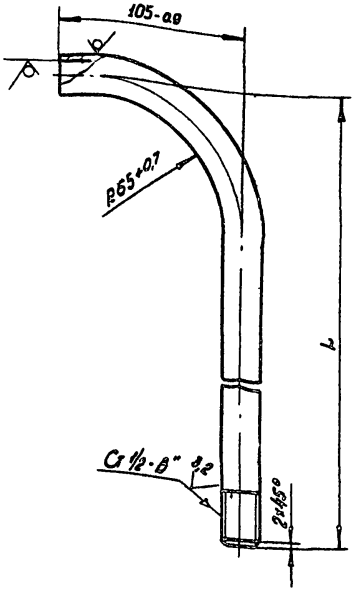


| Обозначение | L, мм | Масса, кг |
|---|---|---|
| УСГ 1. 21.05 | 95±2 | 0,20 |
| -01 | 425±2 | 0,62 |

| Изм. Лист | № докум. | Подп. | Дата |
|---|---|---|---|
| Разраб. | Мачун | | 09.87 |
| Пров. | Иосилевич | | 09.87 |
| Т. контр. | | | |
| Н. контр. | Иосилевич | | 09.87 |
| Утв. | | | |

УСГ 1. 21.05

Труба

| Лит. | Масса | Масштаб |
|---|---|---|
| | см. табл. | 1:2 |
| Лист | Листов 1 | |

Труба 15×2,8 ГОСТ 3262-75

Институт Мосгазниипроект

Копировал: Родина Формат А4

УСГ 1.21.06

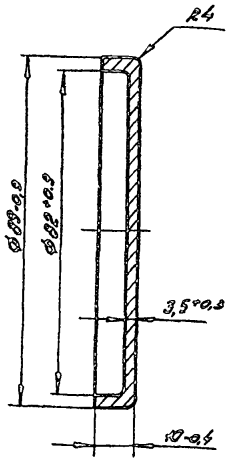


| Изм. | Лист | № докум. | Подпись | Дата |
|---|---|---|---|---|
| Разраб. | | Мачин | | 09.87 |
| Пров. | | Иосилевич | | 09.87 |
| Т.контр. | | | | |
| Н.контр. | | Иосилевич | | 09.87 |
| Утв. | | | | |

Заглушка

Ст3 ГОСТ 380-71

| Лит | Масса | Масштаб |
|---|---|---|
| И | 0,22 | 1:1 |
| Лист | Листов 1 | |

Институт Мосгазниипроект

Копировал: Родина Формат А4

Т.п. 905-1-34.87 Ал.2

Инв.№ подл. | Подпись и дата | Взам.инв.№ | Инв.№ дубл. | Подпись и дата

Инв.№ подл. | Подпись и дата | Взам.инв.№

УСГ 1.21.07

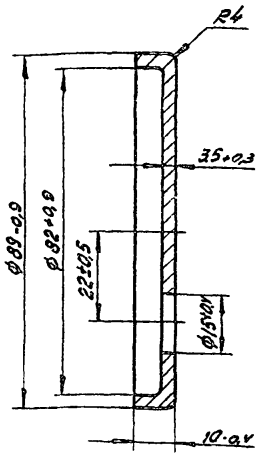


| Изм. | Лист | № докум. | Подп. | Дата |
|---|---|---|---|---|
| Разраб. | | Мачин | | 09.87 |
| Пров. | | Иосилевич | | 09.87 |
| Т.контр. | | | | |
| Н.контр. | | Иосилевич | | 09.87 |
| Утв. | | | | |

Заглушка

Ст3 ГОСТ 380-71

| Лит | Масса | Масштаб |
|---|---|---|
| И | 0,20 | 1:1 |
| Лист | Листов 1 | |

Институт Мосгазниипроект

Копировал: Родина Формат А4

УСГ 1.21.08

12,5

Т.п. 905-1-34.87 ал. 2

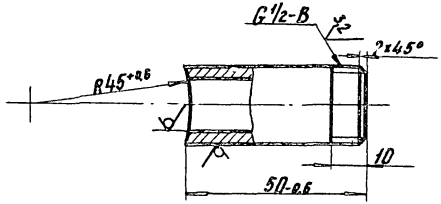


| Изм. | Лист | № докум. | Подп. | Дата |
|---|---|---|---|---|
| Разраб. | | Мачин | | 09.87 |
| Провер. | | Иосилевич | | 09.87 |
| Т. контр. | | | | |
| Н. контр. | | Иосилевич | | 09.87 |
| Утв. | | | | |

Штуцер

Труба 15×2,8 ГОСТ 3262-75

| Лит. | Масса | Масштаб |
|---|---|---|
| И | 0,06 | 1:1 |

Лист | Листов 1

Институт Мосгаз НИИпроект

Инв. № подл. | Подпись и дата | Взам. инв. № | Инв. № дубл. | Подпись и дата

УСГ 1.21.08

Формат А4

УСГ 1.21.09

12,5

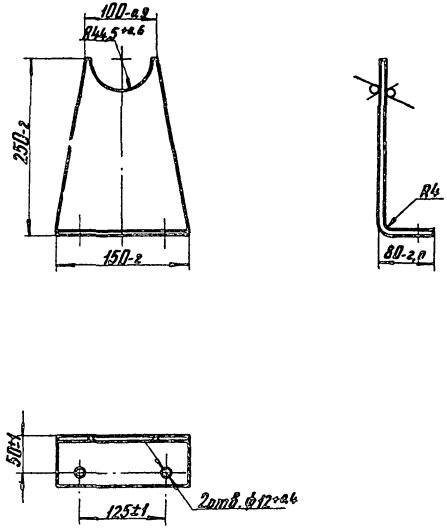


| Изм. | Лист | № докум. | Подп. | Дата |
|---|---|---|---|---|
| Разраб. | | Мачин | | 09.87 |
| Провер. | | Иосилевич | | 09.87 |
| Т. контр. | | | | |
| Н. контр. | | Иосилевич | | 09.87 |
| Утв. | | | | |

Косынка

Лист 6-ЛН-4.0 ГОСТ 19903-74
Ст3 ГОСТ 14637-79

| Лит. | Масса | Масштаб |
|---|---|---|
| И | 1,3 | 1:5 |

Лист | Листов 1

Институт Мосгаз НИИпроект

Инв. № подл. | Подпись и дата | Взам. инв. № | Инв. № дубл. | Подпись и дата

копировал:

Формат А4

Т.п. 905-1-34.87 ал.2

| Формат | Зона | Поз. | Обозначение | Наименование | Кол. | Примечание |
|---|---|---|---|---|---|---|
| | | | | Документация | | |
| А3 | | | УСГ1.30.00СБ | Сборочный чертеж | | |
| | | | | Детали | | |
| А4 | | 1 | УСГ1.30.01 | Штуцер | 1 | |
| | | | | Материалы | | |
| | | 2 | | Труба М2-М-5×1 ГОСТ 617-72 | 1,25 | м |

| Изм. | Лист | № докум. | Подп. | Дата |
|---|---|---|---|---|
| Разраб. | | Гулина | | 09.87 |
| Пров. | | Иосилевич | | 09.87 |
| Н.контр. | | Иосилевич | | 09.87 |
| Утв. | | | | |

УСГ 1.30.00

Трубка импульсная

| Лит. | Лист | Листов |
|---|---|---|
| Н | | 1 |

Институт Мосгаз НИИпроект

Копировал: Гаврилова Формат А4

Инв. № подл. | Подпись и дата | Взам. инв. № | Инв. № дубл. | Подпись и дата

УСГ1.30.01

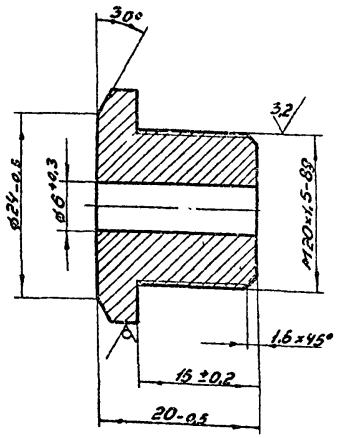


| Изм. | Лист | № докум. | Подп. | Дата |
|---|---|---|---|---|
| Разраб. | | Кондрикова | | 09.87 |
| Провер. | | Иосилевич | | 09.87 |
| Т.контр. | | | | |
| Н.контр. | | Иосилевич | | 09.87 |
| Утв. | | | | |

УСГ1.30.01

Штуцер

| Лит. | Масса | Масштаб |
|---|---|---|
| Н | 0,06 | 2:1 |

Лист | Листов 1

Шестигранник 24-5 ГОСТ 8560-78 / 45-В ГОСТ 1051-73

Институт Мосгаз НИИпроект

Копировал: Гаврилова Формат А4

Инв. № подл. | Подпись и дата | Взам. инв. № | Инв. № дубл. | Подпись и дата

УСГ 1.30.00СБ

Т. п. 905-1-34.87 ад. 2

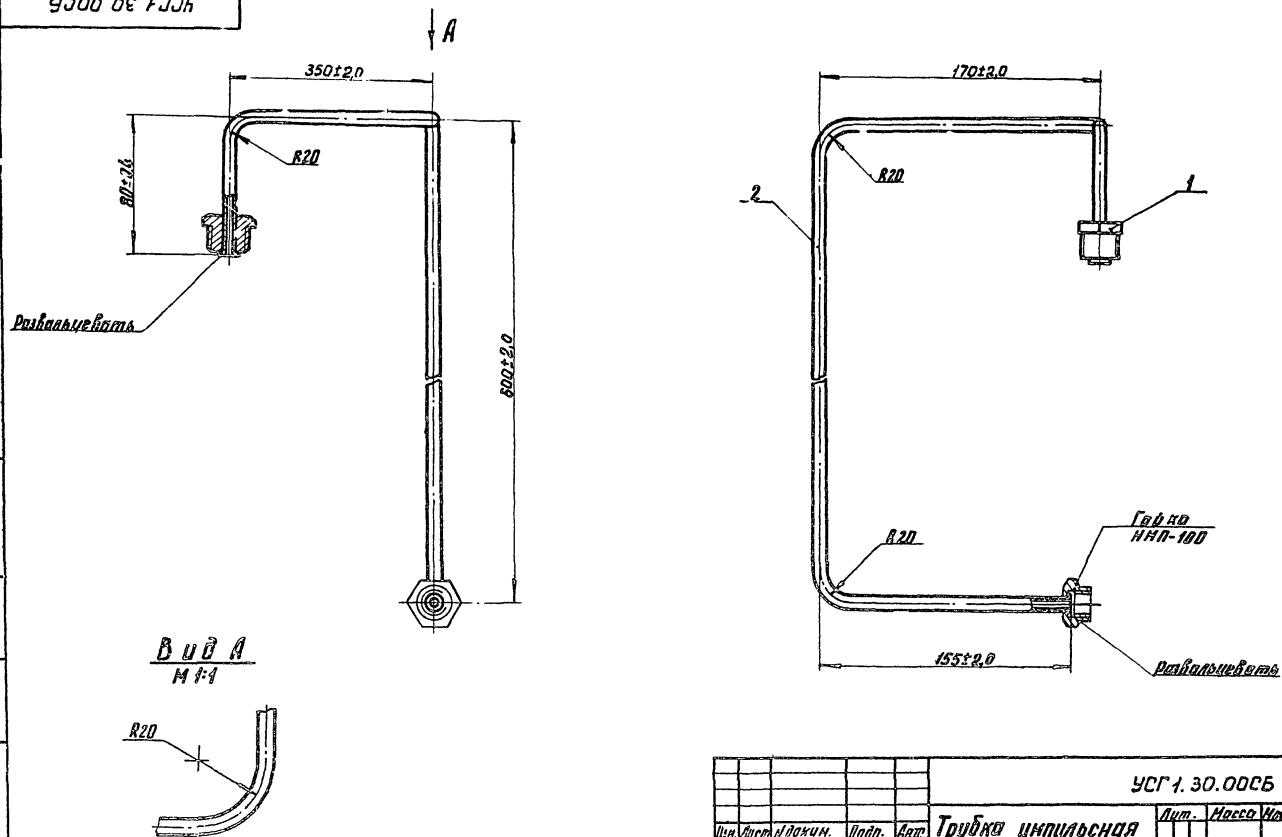


| | | | | | | | | |
|---|---|---|---|---|---|---|---|---|
| Изм. | Лист | № докум. | Подп. | Дат. | УСГ 1.30.00СБ | | | |
| Разраб. | | Кондрикова | | 09.87 | Трубка импульсная | Лит. | Масса | Масштаб |
| Провер. | | Василевич | | 09.87 | Сборочный чертеж | И | 0,23 | 1:2 |
| Т. контр. | | | | | | Лист | Листов 1 | |
| Н. контр. | | Василевич | | 09.87 | | Институт | | |
| Утв. | | | | | | Мосгаз НИИпроект | | |

Инв. № подл. | Подпись и дата | Взам. инв. № | Инв. № дубл. | Подпись и дата

копировал: [signature] формат А3

Т. п. 905-1-34.87 ал. 2

УСГ 1.22

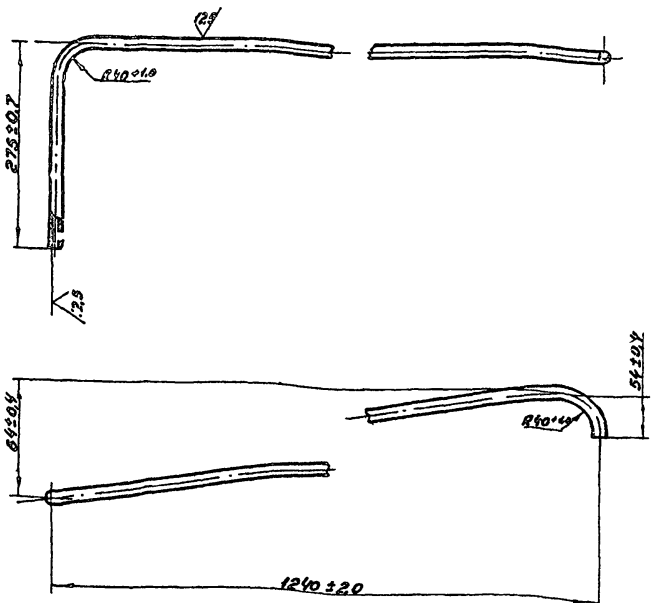


| Изм. | Лист | № докум. | Подп. | Дата |
|---|---|---|---|---|
| Разраб. | | Гулино | | 09.87 |
| Провер. | | Усилевич | | 09.87 |
| Т. контр. | | | | |
| Н. контр. | | Усилевич | | 09.87 |
| Утв. | | | | |

Трубка импульсная

| Лит. | Масса | Масштаб |
|---|---|---|
| Н | 1,18 | 1:5 |
| Лист | Листов 1 | |

Труба 18×2,0 ГОСТ 8734-75 В20 ГОСТ 8733-74

Институт Мосгазпроект НИИпроект

Копировал: Гаврилова Формат А4

Инв. № подл. | Подпись и дата | Взам. инв. № | Инв. № дубл. | Подпись и дата

УСГ 1.23

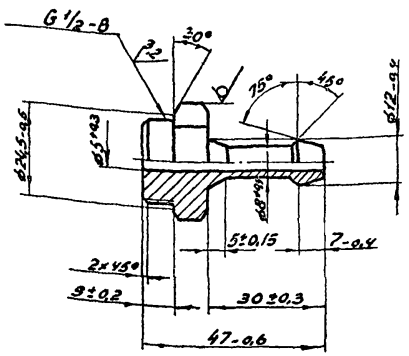


| Изм. | Лист | № докум. | Подп. | Дата |
|---|---|---|---|---|
| Разраб. | | Кондрикова | | 09.87 |
| Провер. | | Усилевич | | 09.87 |
| Т. контр. | | | | |
| Н. контр. | | Усилевич | | 09.87 |
| Утв. | | | | |

Штуцер

| Лит. | Масса | Масштаб |
|---|---|---|
| Н | 0,08 | 1:1 |
| Лист | Листов 1 | |

Шестигранник 27-5 ГОСТ 8560-78, 45-8 ГОСТ 1051-73

Институт Мосгазпроект НИИпроект

Копировал: Гаврилова Формат А4

Инв. № подл. | Подпись и дата | Взам. инв. № | Инв. № дубл. | Подпись и дата

## УСГ 1.24

12,5

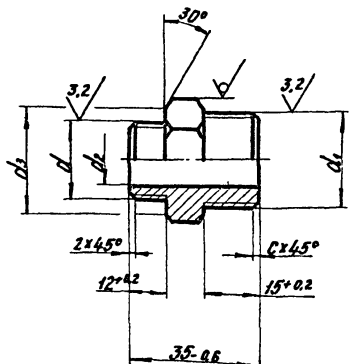


| Обозначение | d | d1 | d2, мм | d3, мм | S, мм | C, мм | Масса, кг |
|---|---|---|---|---|---|---|---|
| УСГ 1. 24 | G 1/2-В | G 3/4-В | 15+0,4 | 29-0,5 | 30 | 2,0 | 0,18 |
| -01 | G 3/4-В | G 1-В | 20+0,4 | 35-0,6 | 36 | 2,5 | 0,27 |

| Изм. | Лист | № докум. | Подп. | Дата |
|---|---|---|---|---|
| Разраб. | | Кондрикова | | 09.87 |
| Провер. | | Посилевич | | 09.87 |
| Т.контр. | | | | |
| Н.контр. | | Посилевич | | 09.87 |
| Утв. | | | | |

**Штуцер**

Шестигранник 8-5 ГОСТ 8560-78
45-В ГОСТ 1051-73

| Лит. | Масса | Масштаб |
|---|---|---|
| У | Сн. табл. | — |

Лист | Листов 1

Институт МосгазНИИпроект

УСГ 1.24

Формат А4

## УСГ 1.25

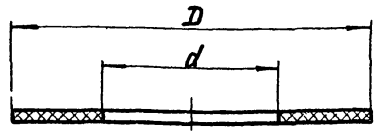


| Обозначение | D, мм | d, мм | Масса, кг |
|---|---|---|---|
| УСГ 1. 25 | 18 | 10 | 0,0006 |
| -01 | 19 | 12 | 0,0004 |
| -02 | 22 | 15 | 0,0006 |
| -03 | 30 | 20 | 0,0012 |
| -04 | 50 | 25 | 0,004 |
| -05 | 57 | 32 | 0,005 |
| -06 | 65 | 38 | 0,007 |
| -07 | 68 | 32 | 0,009 |
| -08 | 80 | 45 | 0,011 |
| -09 | 88 | 45 | 0,014 |
| -10 | 90 | 57 | 0,012 |
| -11 | 102 | 57 | 0,018 |
| -12 | 128 | 89 | 0,021 |
| -13 | 212 | 160 | 0,048 |

Размеры обеспечить инструментом

| Изм. | Лист | № докум. | Подп. | Дата |
|---|---|---|---|---|
| Разраб. | | Кондрикова | | 09.87 |
| Провер. | | Посилевич | | 09.87 |
| Т.контр. | | | | |
| Н.контр. | | Посилевич | | 09.87 |
| Утв. | | | | |

**Прокладка**

Паронит ПМБ-2,0
ГОСТ 481-80

| Лит. | Масса | Масштаб |
|---|---|---|
| У | Сн. табл. | — |

Лист | Листов 1

Институт МосгазНИИпроект

УСГ 1.25

Формат А4

Копировал: Кал

ГРП 1.28

Т. п. 905-1-34.87 ал 2

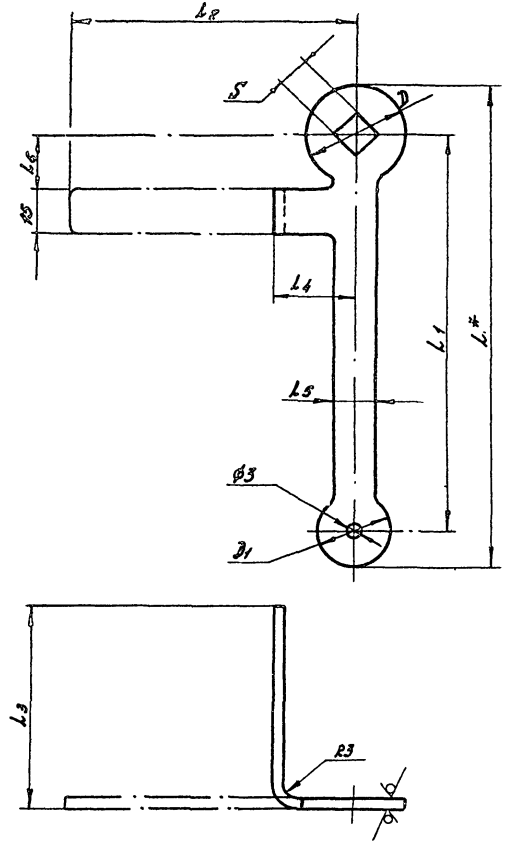


## Размеры в мм

| Обозначение | Dy крана | S | D | $D_1$ | L* | $L_1$ | $L_2$ | $L_3$ | $L_4$ | $L_5$ | $L_6$ | Масса, кг |
|---|---|---|---|---|---|---|---|---|---|---|---|---|
| УСГ 1.28 | 15 | 12+1 | 24-1 | 20-1 | 127 | 105±1 | 68±1 | 50-2 | 20±1 | 10-1 | 14±1 | 0,06 |
| -01 | 20 | 14+1 | 28-1 | 22-1 | 135 | 120±1 | 83±1 | 60-2 | 25±1 | 12-1 | 16±1 | 0,07 |
| -02 | 40 | 22+1,0 | 40-1,0 | 28-1,0 | 194-1,0 | 150±1,0 | 230±1,0 | 160-2,0 | 75±1,0 | 18-1,0 | 72±1,0 | 0,15 |
| -03 | 50 | 27+1,0 | 52-1,0 | | 220-1,0 | 160±1,0 | 300±1 | 220-2,0 | 85±1,0 | 18-1,0 | 82±1,0 | 0,23 |

1. Неуказанные радиусы R 3мм
2. * Размер для справок

| Изм | Лист | № докум. | Подп. | Дата |
|---|---|---|---|---|
| Разраб. | | Гулина | | 09.87 |
| Пров. | | Иосилевич | | 09.87 |
| Т.контр. | | | | |
| Н.контр. | | Иосилевич | | 09.87 |
| Утв. | | | | |

УСГ 1.28

Ключ комбинированный

Лит | Масса | Масштаб
И | см. табл. | —

Лист | Листов 1

Лист Б-ПН-3.0 ГОСТ 19903-74 / 1-IV ГОСТ 16523-70

Институт Мосгаз НИИпроект

Копировал: Родин

Формат А3

Инв. № подл. | Подпись и дата | Взам. инв. № | Инв. № дубл. | Подпись и дата

Т. п. 905-1-34.87 ал 2

| Формат | Зона | Поз. | Обозначение | Наименование | Кол. | Примечание |
|---|---|---|---|---|---|---|
| | | | | Документация | | |
| А3 | | | УСГ2. 00СБ | Сборочный чертеж | | |
| | | | | Детали | | |
| А4 | | 1 | УСГ 2. 01 | Опора | 2 | |
| Б4 | | 2 | УСГ 2. 02 | Швеллер | | |
| | | | | Швеллер 16П ГОСТ 8240-72 / Ст3-Г-ГОСТ 535-79 | | |
| | | | | L = 2410-2.0 | 2 | 34,22 кг |
| Б4 | | 3 | УСГ 2. 03 | Швеллер | | |
| | | | | Швеллер 16П ГОСТ 8240-72 / Ст3-Г-ГОСТ 535-79 | | |
| | | | | L = 922-2.0 | 2 | 13,1 кг |

Инв. № подл. | Подпись и дата | Взам. инв. № | Инв. № дубл. | Подпись и дата

| Изм. | Лист | № докум. | Подп. | Дата |
|---|---|---|---|---|
| Разраб. | | Гилина | | 09.87 |
| Пробер. | | Носилевич | | 09.87 |
| Т. контр. | | | | |
| Н. контр. | | Носилевич | | 09.87 |
| Утв. | | | | |

УСГ 2.00

Рама

| Лит. | Лист | Листов |
|---|---|---|
| И | | 1 |

Институт МосгазНИИпроект

Формат А4

Копировал: Карпинова

УСГ 2. 01

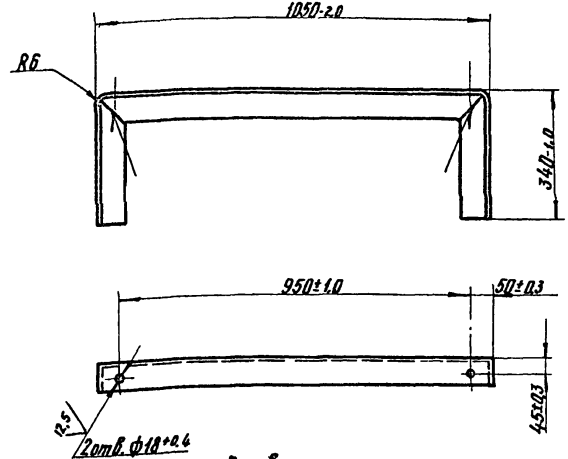


Развертка
М 1:10

Сварные швы по ГОСТ 5264-80-С2

| Изм. | Лист | № докум. | Подп. | Дата |
|---|---|---|---|---|
| Разраб. | | Гилина | | 09.87 |
| Пробер. | | Носилевич | | 09.87 |
| Т. контр. | | | | |
| Н. контр. | | Носилевич | | 09.87 |
| Утв. | | | | |

Опора

Уголок Б-75×75×6 ГОСТ 8509-72 / Ст3-Г-ГОСТ 535-79

| Лит. | Масса | Масштаб |
|---|---|---|
| И | 10.9 | 1:10 |
| Лист | Листов 1 | |

Институт МосгазНИИпроект

Формат А4

УСГ2.00СБ

Т. п. 905-1-34.87 ал.2

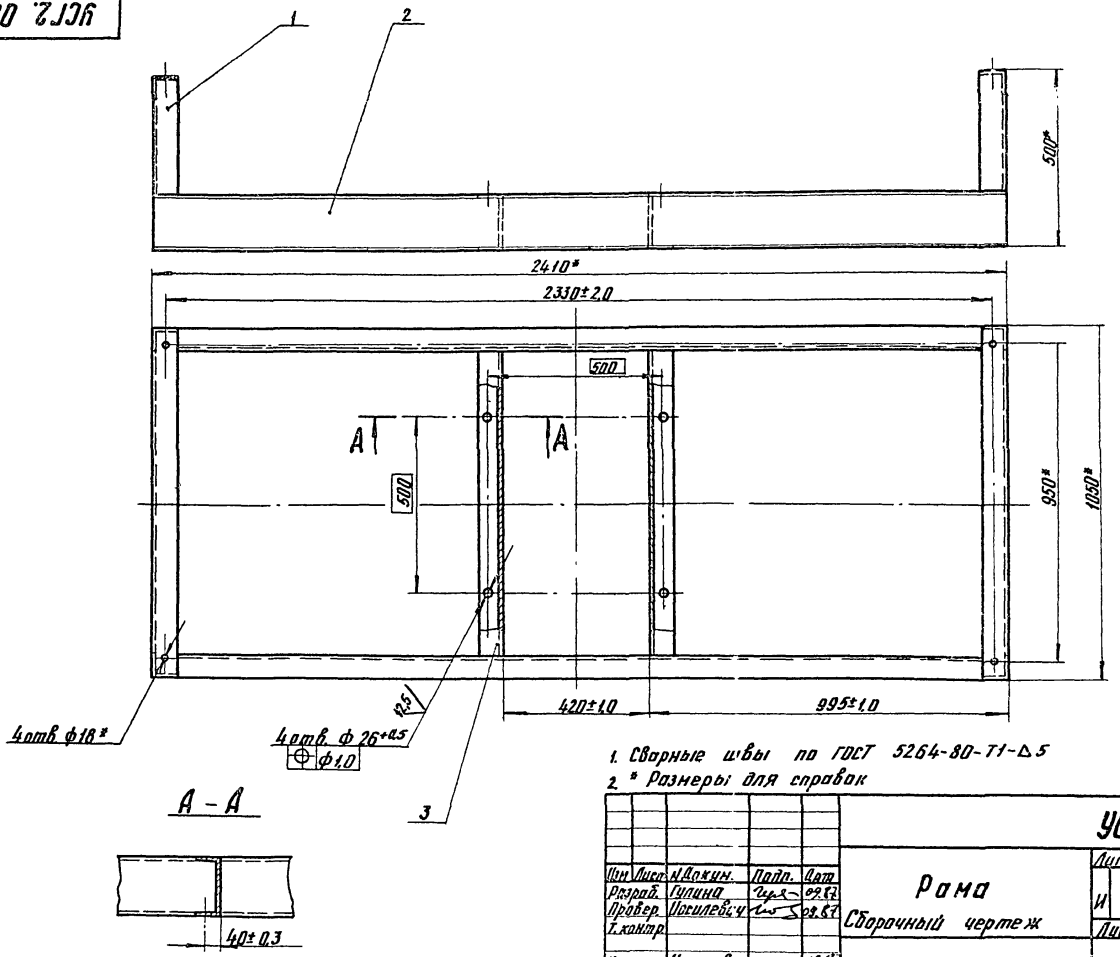


1. Сварные швы по ГОСТ 5264-80-Т1-Δ5
2. * Размеры для справок

| Изм | Лист | N Докум. | Подп. | Дата | УСГ2.00СБ | | | |
|---|---|---|---|---|---|---|---|---|
| Разраб. | | Гулина | | 09.87 | Рама | Лит. | Масса | Масштаб |
| Провер. | | Носилевич | | 09.87 | Сборочный чертеж | И | 116,5 | 1:10 |
| Т. контр. | | | | | | Лист | Листов 1 | |
| Н. контр. | | Носилевич | | 09.87 | | Институт | | |
| Утв. | | | | | | Массаж НИИпроект | | |

Инв. N подл. | Подпись и дата | Взам. инв. N | Инв. N дубл. | Подпись и дата

копировал: [illegible]

формат А3

Т. п. 905-1-34.87 ал 2

| Формат | Зона | Поз. | Обозначение | Наименование | Кол. | Примечание |
|---|---|---|---|---|---|---|
| | | | | Документация | | |
| А3 | | | УСГ3.00 СБ | Сборочный чертеж | | |
| | | | Переменные данные | для исполнений | | |
| | | | | УСГ3.00 | | |
| | | | | Детали | | |
| А4 | | 1 | УСГ3.01 | Короб | 1 | |
| А4 | | 2 | УСГ3.02 | Косынка | 2 | |
| А4 | | 3 | УСГ3.03 | Труба | 1 | |
| А3 | | 4 | УСГ3.04 | Рассекатель | 1 | |
| | | | | УСГ3.00-01 | | |
| | | | | Детали | | |
| А4 | | | УСГ3.01-01 | Короб | 1 | |
| А4 | | | УСГ3.02-01 | Косынка | 2 | |
| А4 | | | УСГ3.03-01 | Труба | 1 | |
| А3 | | | УСГ3.04-01 | Рассекатель | 1 | |

| Изм. | Лист | № докум. | Подп. | Дата |
|---|---|---|---|---|
| Разраб. | | Мачин | | 09.87 |
| Провер. | | Иосилевич | | 09.87 |
| Н.контр. | | Иосилевич | | 09.87 |
| Утв. | | | | |

УСГ3.00

Свеча

| Лит. | Лист | Листов |
|---|---|---|
| Н | | 1 |

Институт МосгазНИИпроект

Формат А4

УСГ3.01

50

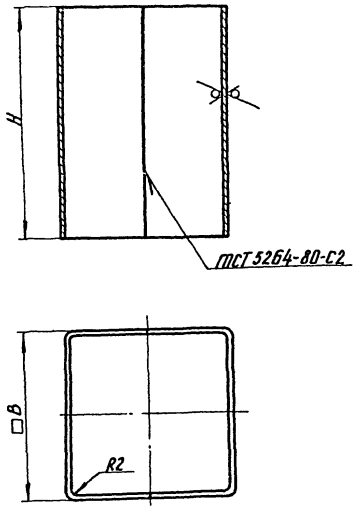


| Обозначение | В, мм | Н, мм | Длина развертки | Масса, кг |
|---|---|---|---|---|
| УСГ3.01 | 80-1,0 | 110-1,0 | 295-1,3 | 0,52 |
| -01 | 105-1,0 | 140-1,0 | 431-1,5 | 0,95 |

| Изм. | Лист | № докум. | Подп. | Дата |
|---|---|---|---|---|
| Разраб. | | Мачин | | 09.87 |
| Провер. | | Иосилевич | | 09.87 |
| Т.контр. | | | | |
| Н.контр. | | Иосилевич | | 09.87 |
| Утв. | | | | |

УСГ3.01

Короб

| Лит. | Масса | Масштаб |
|---|---|---|
| И | Сн. табл. | 1:2 |

Лист | Листов 1

Лист Б-ПН-2,0 ГОСТ 19903-74 / 3-IV-Ст3 ГОСТ 16523-70

Институт МосгазНИИпроект

копировал: Карыново

Формат А4

УСГ3-00СБ

Т.п. 905-1-34.87 ал. 2

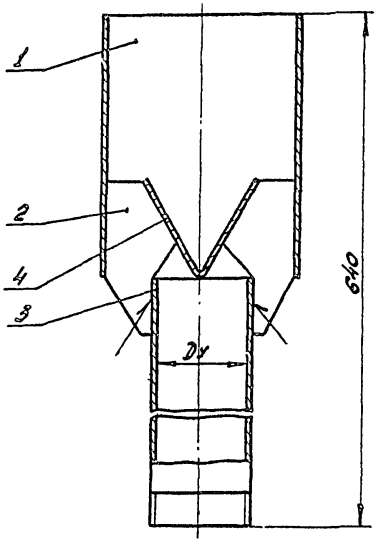


| Обозначение | Dy, мм | B, мм | Масса, кг |
|---|---|---|---|
| УСГ3.00 | 20 | 80 | 1,50 |
| -01 | 50 | 105 | 3,67 |

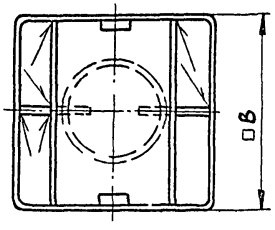


1. Сварные швы по ГОСТ 5264-80-Т3-△3
2* Размеры для справок.

| Изм. | Лист | N докум. | Подп. | Дата |
|---|---|---|---|---|
| Разраб. | | Мачин | | 09.87 |
| Пров. | | Иосилевич | | 09.87 |
| Т.контр. | | | | |
| Н.контр. | | Иосилевич | | 09.87 |
| Утв. | | | | |

УСГ3.00СБ

Свеча

Сборочный чертеж

| Лит. | Масса | Масштаб |
|---|---|---|
| Н | см.табл. | 1:2 |

Лист | Листов 1

Институт Мосгазниипроект

Инв.N подл. | Подпись и дата | Взам.инв.N | Инв.N дубл. | Подпись и дата

Копировал: Родин

Формат А3

Т. п. 905-1-34.87 ал 2

## УСГ3. 02

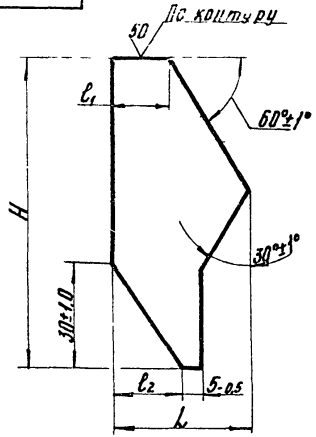


| Обозначение | H, мм | L, мм | $l_1$, мм | $l_2$, мм | Масса, кг |
|---|---|---|---|---|---|
| УСГ3. 02 | 75-1,0 | 35-0,6 | 13-0,5 | 16-0,5 | 0,03 |
| —01 | 85-1,0 | 36-0,6 | 16-0,5 | 17-0,5 | 0,04 |

| Изм. | Лист | № докум. | Подп. | Дата |
|---|---|---|---|---|
| Разраб. | | Мачин | | 09.87 |
| Провер. | | Иосилевич | | 09.87 |
| Т. контр. | | | | |
| Н. контр. | | Иосилевич | | 09.87 |
| Утв. | | | | |

**УСГ3. 02**

**Косынка**

Лит. И | Масса | Масштаб 1:1

Лист | Листов 1

Лист Б-ПН-3.0 ГОСТ 19903-74
3-IV-Ст3 ГОСТ 16523-70

Институт МосгазНИИпроект

формат А4

## УСГ3. 03

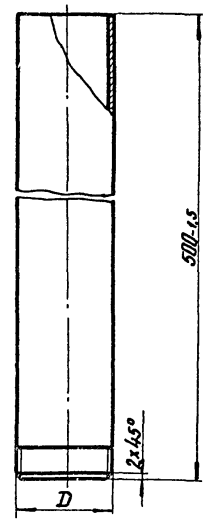


| Обозначение | $D_y \times S$, мм | D | Масса, кг |
|---|---|---|---|
| УСГ3. 03 | 20×2,8 | G3/4-B | 0,83 |
| —01 | 50×3,5 | G2-B | 2,44 |

| Изм. | Лист | № докум. | Подп. | Дата |
|---|---|---|---|---|
| Разраб. | | Мачин | | 09.87 |
| Провер. | | Иосилевич | | 09.87 |
| Т. контр. | | | | |
| Н. контр. | | Иосилевич | | 09.87 |
| Утв. | | | | |

**УСГ3. 03**

**Труба**

Лит. И | Масса | Масштаб 1:2

Лист | Листов 1

Труба $D_y \times S$ ГОСТ 3262-75

Институт МосгазНИИпроект

копировал:

формат А4

УСГ3.04

Т.п. 905-1-34.87 ал. 2

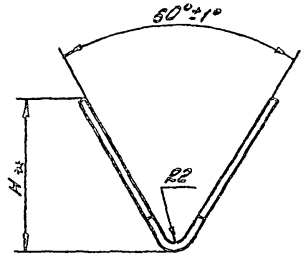


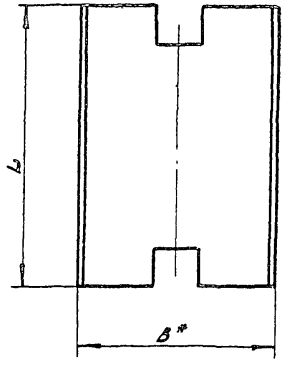


## Развертка

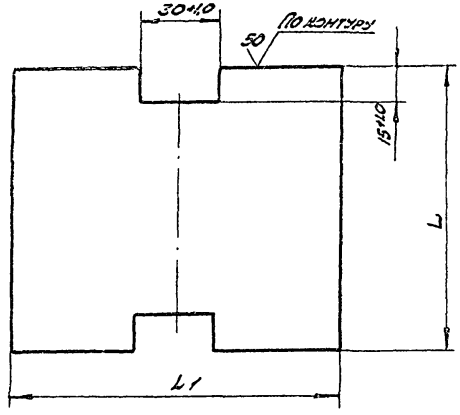


| Обозначение | B*, мм | H*, мм | L, мм | L1, мм | Масса, кг |
|---|---|---|---|---|---|
| УСГ3.04 | 50 | 40 | 76-1,0 | 95-1,0 | 0,11 |
| -01 | 70 | 58 | 103-1,0 | 130-1,0 | 0,20 |

| Изм. | Лист | N докум. | Подп. | Дата |
|---|---|---|---|---|
| Разраб. | | Мачин | | 09.87 |
| Пров. | | Иосилевич | | 09.87 |
| Т.контр. | | | | |
| Н.контр. | | Иосилевич | | 09.87 |
| Утв. | | | | |

УСГ3.04

Рассекатель

| Лит | Масса | Масштаб |
|---|---|---|
| Н | ст.табл. | — |

Лист | Листов 1

Лист Б-ПН-2,0 ГОСТ 19903-74
3-IV-Ст3 ГОСТ 16523-70

Институт Мосгаз НИИпроект

Копировал: Родин

Формат А3

| Инв.№ подл. | Подпись и дата | Взам.инв.№ | Инв.№ дубл. | Подпись и дата |
|---|---|---|---|---|
| | | | | |

Госстрой СССР
Тбилисский филиал
ЦИТП
Типовой проект /серия/
№ 705-1-34 а2
Заказ №1070
Цена 3 руб. 25 коп.
Тираж 1200
Дата «29» 06 1986 г.

gost.e-ecolog.ru