ТИПОВОЙ ПРОЕКТ
903-2-14

УСТАНОВКА МАЗУТОСНАБЖЕНИЯ Q=6,5/11 $м^3/ч$, P=25/10 $кгс/см^2$ С НАЗЕМНЫМИ МЕТАЛЛИЧЕСКИМИ РЕЗЕРВУАРАМИ 2×2000 $м^3$

АЛЬБОМ V ЧАСТЬ 2

ЗАДАНИЕ ЗАВОДУ ИЗГОТОВИТЕЛЮ НА ЩИТЫ УПРАВЛЕНИЯ КРУПНОБЛОЧНЫЕ.

16413-08

gost.e-ecolog.ru

Подвязан

Инв. №

ЗАКАЗ № 1288 ТИРАЖ 600 ЭКЗ. ЦЕНА 1 РУБ. 05 КОП.

КАЗАХСКИЙ ФИЛИАЛ ЦЕНТРАЛЬНОГО ИНСТИТУТА ТИПОВОГО ПРОЕКТИРОВАНИЯ
480070 г. АЛМА-АТА, ДЖАНДОСОВА, 2

ТИПОВОЙ ПРОЕКТ 903-2-14

УСТАНОВКА МАЗУТОСНАБЖЕНИЯ Q=6,5/11 $м^3/ч$, P=25/10 $кгс/см^2$ С НАЗЕМНЫМИ МЕТАЛЛИЧЕСКИМИ РЕЗЕРВУАРАМИ 2×2000 $м^3$

АЛЬБОМ V ЧАСТЬ 2

СОСТАВ ПРОЕКТА

АЛЬБОМ I ЧАСТЬ 1	Мазутонасосная. Части: тепломеханическая, автоматизация, электротехническая, санитарно-техническая, тепловые сети.
АЛЬБОМ I ЧАСТЬ 2	Мазутонасосная. Архитектурно-строительная часть.
АЛЬБОМ I ЧАСТЬ 3	Мазутонасосная. Нетиповые изделия архитектурно-строительной части.
АЛЬБОМ I ЧАСТЬ 4	Мазутонасосная. Блоки тепломеханического оборудования.
Типовой проект 903-2-11 Альбом II часть 1	Сооружения слива и приема мазута и жидких присадок. Части: тепломеханическая, архитектурно-строительная, автоматизация, электротехническая.
Типовой проект 903-2-11 Альбом II часть 2	Сооружения слива и приёма мазута и жидких присадок. Нетиповые изделия архитектурно-строительной части.
АЛЬБОМ III	Резервуарный парк. Части: тепломеханическая, архитектурно-строительная, автоматизация, электротехническая, отопление и вентиляция.
АЛЬБОМ IV	Генеральный план, инженерные сети. Части: тепломеханическая, архитектурно-строительная, автоматизация, электротехническая, водопровод и канализация, тепловые сети.
АЛЬБОМ V ЧАСТЬ 1	Задание заводу-изготовителю на щиты автоматики и КИП.
АЛЬБОМ V ЧАСТЬ 2	Задание заводу-изготовителю на щиты управления крупноблочные.
Типовой проект 903-2-11 Альбом VI	Металлоконструкции вспомогательного оборудования и устройств.
АЛЬБОМ VII ЧАСТЬ 1	Сметы. Общая часть.
АЛЬБОМ VII ЧАСТЬ 2 кн.1,2	Сметы. Мазутонасосная.
Типовой проект 903-2-11 Альбом VII часть 3	Сметы. Сооружения слива и приёма мазута и жидких присадок.
АЛЬБОМ VII ЧАСТЬ 4	Сметы. Резервуарный парк.
АЛЬБОМ VII ЧАСТЬ 5	Сметы. Генеральный план, инженерные сети.
АЛЬБОМ VIII ЧАСТЬ 1	Заказные спецификации. Мазутонасосная.
Типовой проект 903-2-11 Альбом VIII часть 2	Заказные спецификации. Сооружения слива и приёма мазута и жидких присадок.
АЛЬБОМ VIII ЧАСТЬ 3	Заказные спецификации. Резервуарный парк.
АЛЬБОМ VIII ЧАСТЬ 4	Заказные спецификации. Инженерные сети

ПРИМЕНЕННЫЕ ТИПОВЫЕ ПРОЕКТЫ

Типовой проект 704-1-109 Альбом I, III	Резервуар стальной горизонтальный для нефтепродуктов ёмкостью 25 $м^3$ (распространяет Казахский филиал ЦИТП).
Типовой проект 704-1-55 Альбом I, III	Стальной вертикальный цилиндрический резервуар для нефти и нефтепродуктов ёмкостью 2000 $м^3$ (распространяет Казахский филиал ЦИТП)
Типовой проект 902-2-158 Альбом I, II, III	Нефтеловушки из сборных железобетонных элементов на расход воды 10 л/с (распространяет ЦИТП г. Москва).
Типовой проект 4-18-842 Альбом I, II, III, IV	Резервуар для воды ёмкостью 500 $м^3$ железобетонный прямоугольный заглубленный (распространяет Свердловский филиал ЦИТП).

Разработан проектным институтом
ЛАТГИПРОПРОМ
Госстроя Латвийской ССР

Директор института Ю Алексеенко
Главный инженер проекта А Думан

Утвержден и введен в действие институтом Латгипропром Госстроя Латвийской ССР
Приказ № 251 от 11 октября 1979г.

Привязан:

Инв. №

Марка	Наименование	Стр.
1	2	3
Э-15	Содержание альбома.	2
Э-16	Общие данные.	
Э-17	Щит управления крупноблочный в шкафах ЩСУ. Общий вид.	3
Э-18	Щит управления крупноблочный в шкафах. ЩСУ. Технические данные электрооборудования	
Э-19 лист (23	Щит управления крупноблочный в шкафах ЩСУ. Схема соединений.	4,5,6
Э-20	Щит управления крупноблочный в шкафах ЩСУ. Панель 1. Общий вид.	7
Э-21	Щит управления крупноблочный в шкафах ЩСУ. Панель 1. Технические данные электрооборудования.	
Э-22	Щит управления крупноблочный в шкафах ЩСУ. Панель 1. Перечень надписей.	
Э-23	Щит управления крупноблочный в шкафах ЩСУ. Панель 1. Схема соединений.	8
Э-24	Щит управления крупноблочный в шкафах ЩСУ. Панель 2. Общий вид.	9
Э-25	Щит управления крупноблочный в шкафах ЩСУ. Панель 2. Технические данные электрооборудования	
Э-26	Щит управления крупноблочный в шкафах ЩСУ. Панель 2. Перечень надписей.	
Э-27	Щит управления крупноблочный в шкафах ЩСУ. Панель 2. Схема соединений.	10
Э-28	Щит управления крупноблочный в шкафах ЩСУ. Панель 3. Общий вид.	11
Э-29	Щит управления крупноблочный в шкафах ЩСУ. Панель 3. Технические данные электрооборудования.	
Э-30	Щит управления крупноблочный в шкафах ЩСУ. Панель 3. Перечень чертежей.	
Э-31	Щит управления крупноблочный в шкафах ЩСУ. Панель 3. Схема соединений.	12

1. При отправке альбома заводу-изготовителю в соответствии с нормалью ОАА. 689.074-68 необходимо:
   а) Скомпоновать альбом согласно данного чертежа.
   б) Склеить схемы соединений щсу, как указано на чертежах.
2. Принципиальные схемы управления электроприводами см. альбом I часть 1 Э-4 ... Э-11.

Привязан

Инв. №

Изм.	Лист	№ докум.	Подп.	Дата
Разраб.		Кириллова		6.03
Пров.		Кириллова		6.03
Т. контр.		Вихманис		7.03.74
Н. контр.		Вихманис		7.03.74
Утв.		Терехов		07.03

ТП 903-2-14 Э-15

Содержание альбома.

Лит | Лист | Листов: Д | | |

Госстрой Латв. ССР ЛАТГИПРОПРОМ г. Рига

Копировал: Волкова Формат А2

Альбом V часть 2
Типовой проект 903-2-14

Ведомость примененных и ссылочных документов

Обозначение	Наименование	Примечан.
ОЛХ. 084. 108	Новые конструкции и серии комплектных устройств управления электроприводами (речное исполнение).	Министерство электротехнической пром. ВНИИР
ОЛХ. 684. 002-74	Инструкция по проектированию комплектных устройств речной конструкции.	—"—
ОЛХ. 684. 009-76	Инструкция Электрические аппараты и приборы. Символы.	—"—
ОАА. 689. 014-68	Нормаль. Станции и пульты управления электроустановками.	

Ведомость основных комплектов

Обозначение		Наименование	Примечан.
ТП 903-2-14	АР	Архитектурно-строительные решения	Ал. I ч. 2
ТП 903-2-14	КЖ	Конструкции железобетонные	Ал. I ч. 2
ТП 903-2-14	КМ	Конструкции металлические	Ал. I ч. 2÷4
ТП 903-2-14	ВК	Внутренние водопровод и канализация	Ал. I ч. 1
ТП 903-2-14	ОВ	Отопление и вентиляция	Ал. I ч. 1
ТП 903-2-14	ТС	Тепловые сети	Ал. I ч. 1
ТП 903-2-14	КИП	Автоматизация	Ал. I ч. 1 Ал. V ч. 1
ТП 903-2-14	Э	Электротехническая часть	Ал. I ч. 1 Ал. V ч. 2
ТП 903-2-14	ТМ	Тепломеханическая часть	Ал. I ч. 1, 4

Типовой проект разработан в соответствии с действующими нормами и правилами и предусматривает мероприятия, обеспечивающие взрывную, взрывопожарную и пожарную безопасность при эксплуатации здания.

Главный инженер проекта Думан

Привязан:

Инв. №

Изм.	Лист	№ докум.	Подп.	Дата
Разраб.		Кириллова		6.03
Пров.		Кириллова		6.03
Т. контр.		Вихманис		7.03.74
Н. контр.		Вихманис		7.03.74
Утв.		Терехов		07.03

ТП 903-2-14 Э-16

Общие данные.

Лит | Лист | Листов: Д | | |

Госстрой Латв. ССР ЛАТГИПРОПРОМ г. Рига

Копировал: Волкова Формат А2

Э-17

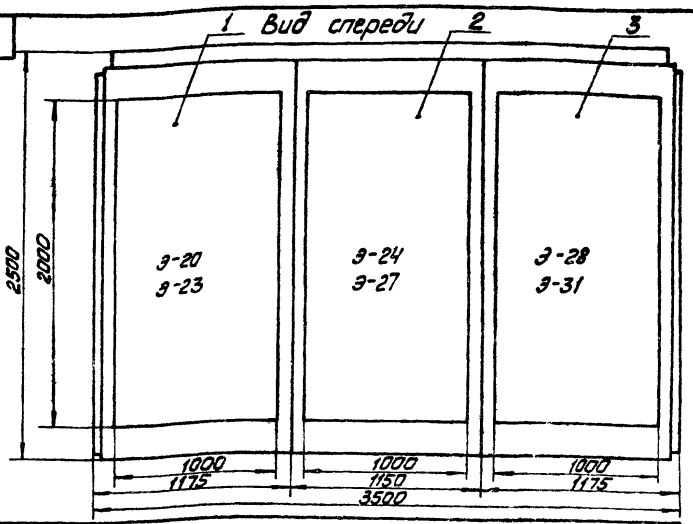

Вид сверху
m 1:50

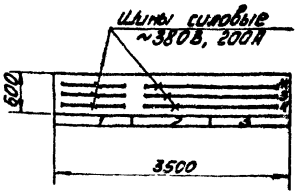

Номер секции		1		
Надписи на передних дверях шкафов (номер панели)		1	2	3
Надписи на передних дверях шкафов (номера и наименование механизмов)	1-ая строка	Ввод №1 380/220В	Секционный рубильник	Ввод N 2 380/220В
	2-ая строка	9 - насос - эрлифтор 7 - перекачивающий н-с	13 - вентиль на паропусковое 11 - дренажный насос	10 - насос - эрлифтор 8 - Перекачивающий насос
	3-я строка	3,5 - насосы подачи мазута	14,15,16,17 - приточные вентиляторы	4,6 - Насосы подачи мазута
	4-я строка	1 - рециркуляционный насос	18,19 - вытяжные вентиляторы; 12 - Н-С циркуляций	2 - Рециркуляционный насос
Схемы совмещений секций щитта		Э-19		
Принципиальные схемы приводов		Э-4,5,6,7, Ал.I часть 1	Э-7,8,9,10, Ал.I часть 1	Э-4,5,6,7 Ал.I часть 1

1. Технические данные электрооборудования см. Э-18.

Привязан

Инв. №

Изм.	Лист	№ докум.	Подп.	Дата	ТП 903-2-14 Э-17			
Разраб.		Жукова		6.08.79		Лит.	Масса	Масшт.
Пров.		Куприлова		6.08.79		Р		1:20
Т.контр.		Зикманис		7.08.79		Лист	Листов	
Нач.отд.		Терехов		9.7.08	Щит управления крупноблочный в шкафах щ.Ц. Общий вид.	Госстрой Латв.ССР ЛАТГИПРОПРОМ г. Рига		
Н.контр.		Зикманис		7.08.79				
Утв.		Думан						

Копировал: Макс

Формат А3

Поз.	Панель	Позиц. по схеме	Наименование	Кол.	Тип	Номин. данные цепей: Главных цепей V, В	Главных цепей У, А	Упр. цепей V, В	Данные по заказу и дополнительные технические данные	Примечание
1	1		Панель управления	1	Э-21					
2	2		Панель управления	1	Э-25					
3	3		Панель управления	1	Э-29					

Привязан

Инв. №

Изм.	Лист	№ докум.	Подп.	Дата	ТП 903-2-14 Э-18			
Разраб.		Жукова		6.08.79		Лит.	Лист	Листов
Пров.		Куприлова		6.08.79		Р		
Т.контр.		Зикманис		7.08.79	Щит управления крупноблочный в шкафах ЩЦ. Техническое данные электрооборудования	Госстрой Латв.ССР ЛАТГИПРОПРОМ г. Рига		
Н.контр.		Зикманис		7.08.79				
Утв.		Терехов		9.7.08				

Копировал: Макс

Формат А3

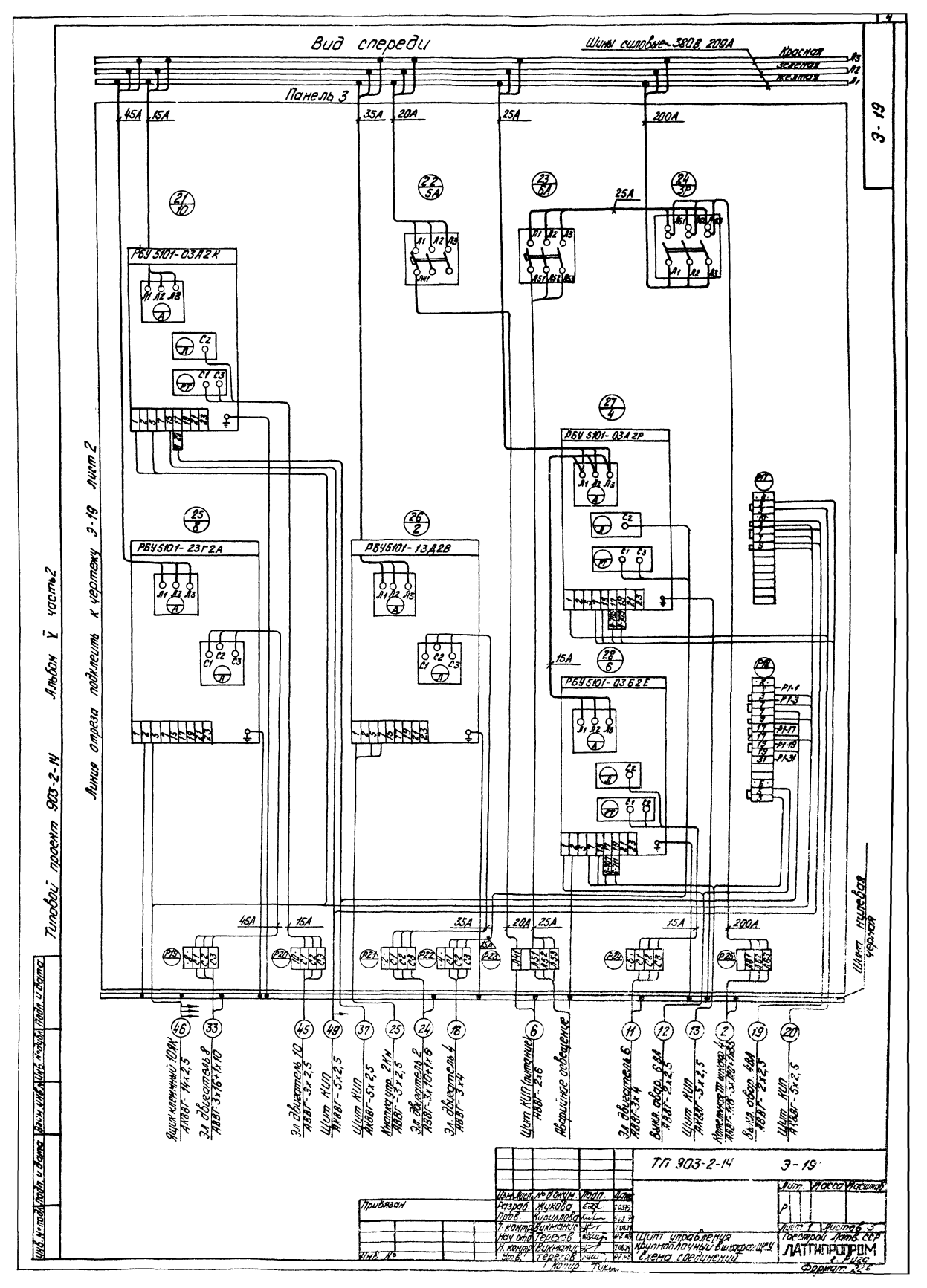
Вид спереди
Шины силовые 380В, 200А
Красная
зеленая
желтая
Панель 3
45А
15А
35А
20А
25А
200А
Э-19
РБУ 5101-03А2К
РБУ 5101-03А2Р
РБУ 5101-23Г2А
РБУ 5101-13Д2В
РБУ 5101-03Б2Е
Линия отреза подклеить к чертежу Э-19 лист 2
Типовой проект 903-2-14 Альбом V часть 2
Шина нулевая черная
Ящик клеммный 10ЯК АКВВГ-14х2,5
Эл. двигатель 8 АВВГ-3х16+1х10
Эл. двигатель 10 АВВГ-3х2,5
Щит КИП АКВВГ-5х2,5
Щит КИП АКВВГ-5х2,5
Кнопка упр. 2Кн АВВГ-3х2,5
Эл. двигатель 2 АВВГ-3х10+1х6
Эл. двигатель 4 АВВГ-3х4
Щит КИП (питание) АВВГ-2х6
Аварийное освещение
Эл. двигатель 6 АВВГ-3х4
Выкл. авар. 6ВА АВВГ-2х2,5
Щит КИП АКВВГ-5х2,5
Котельная ТП шкафа 4 АВВГ-4х8 3х10+1х6
Выкл. авар. 4ВА АВВГ-2х2,5
Щит КИП АКВВГ-5х2,5
ТП 903-2-14 Э-19
Привязан
Изм. Лист № докум. Подп. Дата
Разраб. Жукова
Пров. Кириллова
Т. контр. Викманис
Нач. отд. Терехов
Н. контр. Викманис
Утв. Терехов
Инв. №
Лит. Масса Масштаб
Лист 1 Листов 3
Госстрой Латв. ССР
ЛАТГИПРОПРОМ г. Рига
Щит управления
Крупноблочный выкатной ЩРУ
Схема соединений
Копир. Тикм.
Формат 22Б

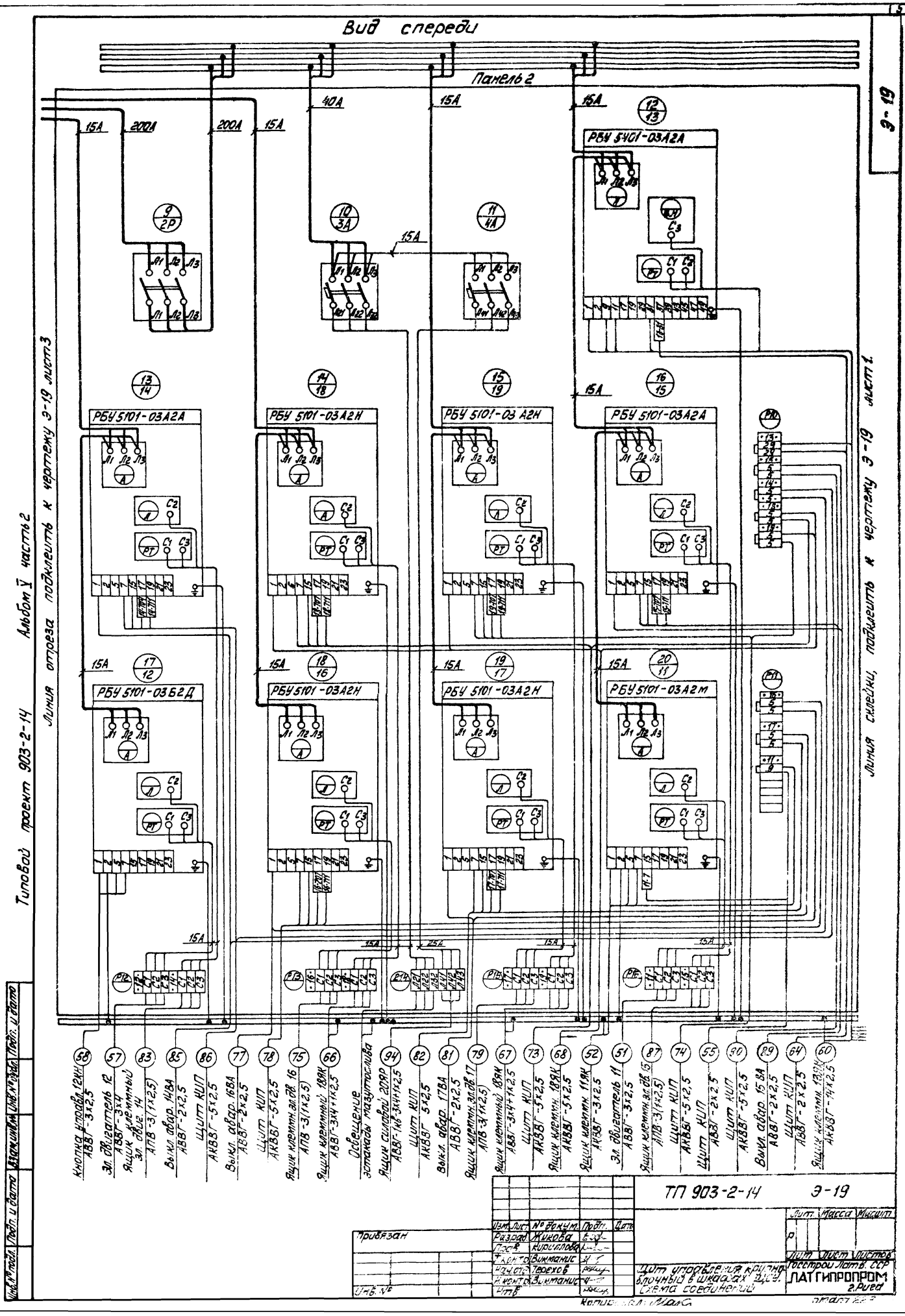

Вид спереди
Панель 2
Э-19
Типовой проект 903-2-14 Альбом V часть 2
Линия отреза подклеить к чертежу Э-19 лист 3
Линия склейки, подклеить к чертежу Э-19 лист 1
РБУ 5401-03А2А
РБУ 5101-03А2А
РБУ 5101-03А2Н
РБУ 5101-03А2Н
РБУ 5101-03А2А
РБУ 5101-03Б2Д
РБУ 5101-03А2Н
РБУ 5101-03А2Н
РБУ 5101-03А2М
Кнопка управл. 12КН АВВГ-3х2,5
Эл. двигатель 12 АВВГ-3х4
Ящик клеммный эл. двиг. 14 АПВ-3(1х2,5)
Выкл. авар. 14ВА АВВГ-2х2,5
Щит КИП АКВВГ-5х2,5
Выкл. авар. 16ВА АВВГ-2х2,5
Щит КИП АКВВГ-5х2,5
Ящик клеммн. эл. дв. 16 АПВ-3(1х2,5)
Ящик клеммный 18ЯК АВВГ-3х4+1х2,5
Освещение эстакады мазутослива
Ящик силовой 20ЯР АВВГ-1кв-3х4+1х2,5
Щит КИП АКВВГ-5х2,5
Выкл. авар. 17ВА АВВГ-2х2,5
Ящик клеммн. эл. дв. 17 АПВ-3(1х2,5)
Ящик клеммный 18ЯК АВВГ-3х4+1х2,5
Щит КИП АКВВГ-5х2,5
Ящик клеммн. 18ЯК АКВВГ-5х2,5
Ящик клеммн. 11ЯК АКВВГ-3х2,5
Эл. двигатель 11 АВВГ-3х2,5
Ящик клеммн. эл. дв. 15 АПВ-3(1х2,5)
Щит КИП АКВВГ-5х2,5
Щит КИП АВВГ-2х2,5
Щит КИП АКВВГ-5х2,5
Выкл. авар. 15ВА АВВГ-2х2,5
Щит КИП АВВГ-2х2,5
Ящик клеммн. 13ЯК АКВВГ-14х2,5
ТП 903-2-14 Э-19
Привязан
Инв. №
Изм. Лист № докум. Подп. Дата
Разраб. Жикова
Пров. Кириллова
Т. контр. Викманис
Нач. отд. Терехов
Н. контр. Викманис
Утв.
Щит управления крупноблочный в шкафах ЩСУ. Схема соединений
Лит. Масса Масшт.
Лит. Лист Листов
Госстрой Латв. ССР
ЛАТГИПРОПРОМ
г. Рига
Копировал: Макс
Подп. и дата
Взам. инв. №
Инв. № подл.

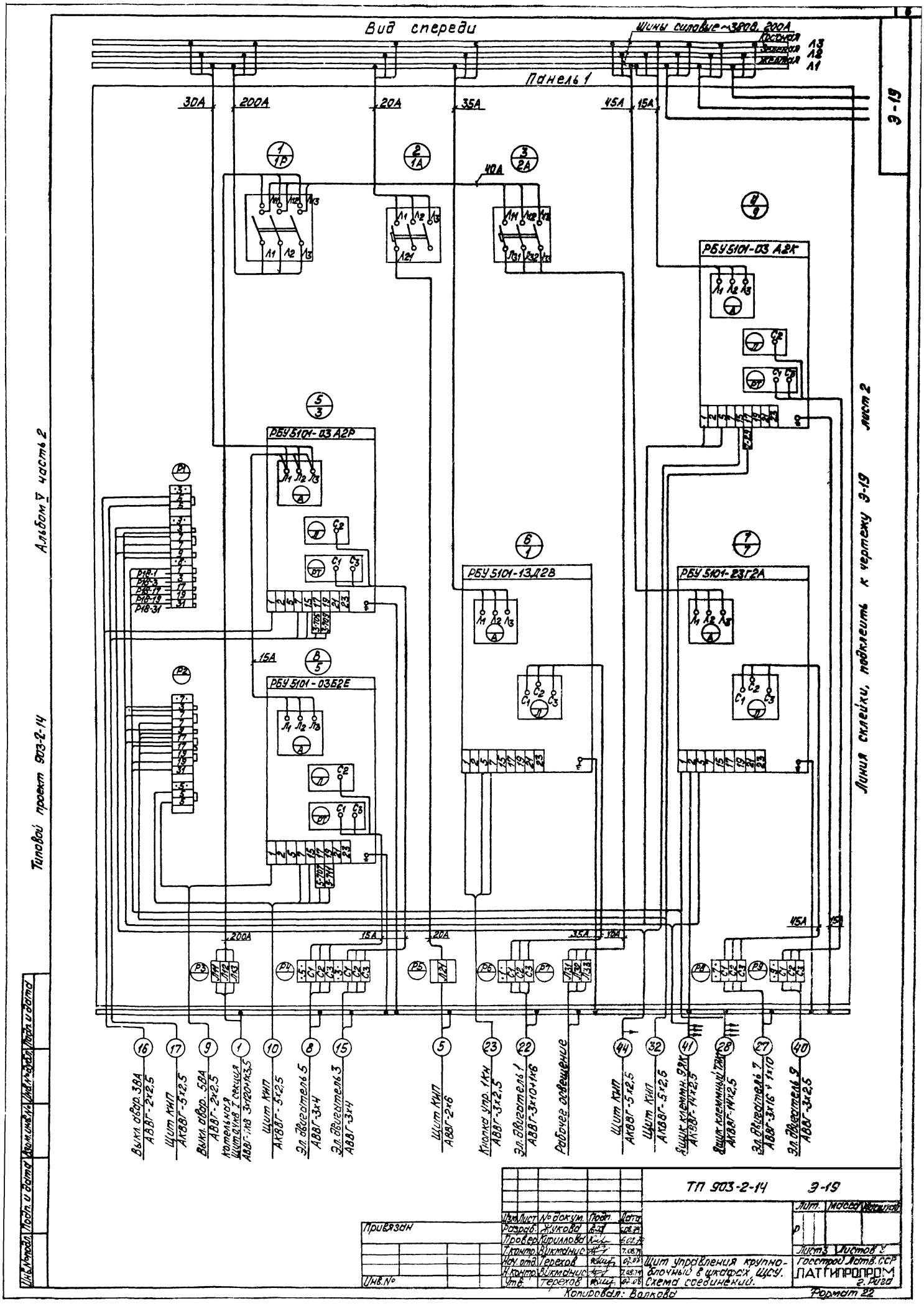
Вид спереди
Шины силовые ~380В, 200А
Красная Л3
Зеленая Л2
Желтая Л1
Панель 1
30А
200А
20А
35А
45А
15А
40А
РБУ5101-03 А2К
РБУ5101-03 А2Р
РБУ5101-13Д2В
РБУ5101-23Г2А
РБУ5101-03Б2Е
Линия склейки, подклеить к чертежу Э-19 лист 2
Альбом V часть 2
Типовой проект 903-2-14
Выкл. двор. 3ВА АВВГ-2х2,5
Щит КИП АКВВГ-5х2,5
Выкл. двор. 5ВА АВВГ-2х2,5
Котельная Щит 0,4 кВ I секция АВВГ-1х3 3х120+1х3,5
Щит КИП АКВВГ-5х2,5
Эл. двигатель 5 АВВГ-3х4
Эл. двигатель 3 АВВГ-3х4
Щит КИП АВВГ-2х6
Кнопка упр. 1Кн АВВГ-3х2,5
Эл. двигатель 1 АВВГ-3х10+1х6
Рабочее освещение
Щит КИП АКВВГ-5х2,5
Щит КИП АКВВГ-5х2,5
Ящик клеммн. 9ЯК АКВВГ-14х2,5
Ящик клеммный 7ЯК АКВВГ-14х2,5
Эл. двигатель 7 АВВГ-3х16+1х10
Эл. двигатель 9 АВВГ-3х2,5
ТП 903-2-14 Э-19
Привязан
Инв. №
Изм. Лист № докум. Подп. Дата
Разраб. Жукова
Провер. Кириллова
Т. контр. Викманис
Нач. отд. Терехов
Н. контр. Викманис
Утв. Терехов
Лит. Масса Масштаб
Лист 3 Листов 3
Щит управления крупноблочный в шкафах ЩСУ. Схема соединений.
Госстрой Латв. ССР
ЛАТГИПРОПРОМ г. Рига
Копировал: Волкова
Формат 22

Э-20

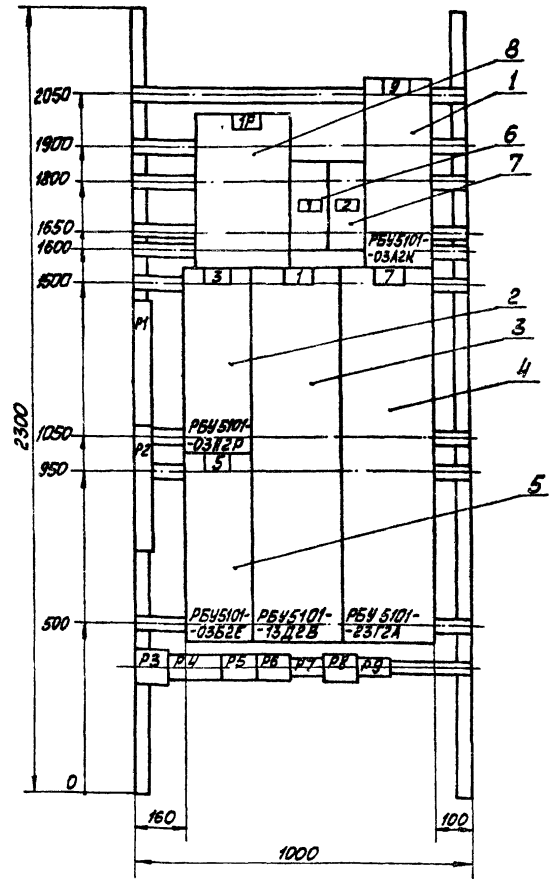

1. Технические данные электрооборудования см. Э-21.
2. Перечень надписей см. Э-22.

Альбом V часть 2

Типовой проект 903-2-14

Инв. № подл. | Подп. и дата | Взам. инв. № | Инв. № дубл. | Подп. и дата

Привязан

Инв. №

Изм.	Лист	№ докум.	Подп.	Дата
Разраб.		Жукова		6.08.79
Пров.		Кириллова		6.08.79
Т.контр.		Викманис		7.08.79
Нач.отд.		Терехов		07.08
Н.контр.		Викманис		7.08.79
Утв.		Думан		

ТП 903-2-14 Э-20

Лит | Масса | Масшт

Р

Лист | Листов

Щит управления крупноблочный в шкафах ЩСУ. Панель 1. Общий вид.

Госстрой Латв.ССР ЛАТГИПРОПРОМ г. Рига

Копировал: Мак

Формат 12

Альбом V часть 2

Типовой проект 903-2-14

Поз.	Панель	Обозн. по схеме	Наименование	Кол.	Тип	Номин. данные цепей: Главной V, В	Главной J, Н	Упр. V, В	Данные по заказу и дополнительные технические данные	Примечание
1			Блок управления	1	РБУ5101-03А2К	~ 380	2,7	~ 220		
2			Блок управления	1	РБУБ101-03А2Р	~ 380	8,3	~ 220		
3			Блок управления	1	РБУ5101-13Д2В	~ 380	33	~ 220		
4	1		Блок управления	1	РБУ5101-23Г2А	~ 380	42,5	~ 220		
5			Блок управления	1	РБУ5101-03Б2Е	~ 380	14,2	~ 220		
6		1А	Автоматический выключатель	1	АП50-3МТ	~ 500	50	—	Jн.р. = 16А Jотс = 11Jн	Переднего присоединения
7		2А	Автоматический выключатель	1	АП50-3МТ	~ 500	50		Jн.р = 40А Jотс = 11Jн	—"—
8		1Р	Рубильник	1	Р11-35320-00У3	~ 660	250			

Привязан

Инв. №

Изм.	Лист	№ докум.	Подп.	Дата
Разраб.		Жукова		6.08.79
Пров.		Кириллова		6.08.79
Т.контр.		Викманис		7.08.79
Н.контр.		Викманис		7.08.79
Утв.		Терехов		07.08

ТП 903-2-14 Э-21

Щит управления крупноблочный в шкафах ЩСУ. Панель 1. Технические данные электрооборудования

Лит | Лист | Листов

Р

Госстрой Латв.ССР ЛАТГИПРОПРОМ г. Рига

Копировал: Мак

Формат 11

Альбом V часть 2

Типовой проект 903-2-14

Панель	Надпись	Обозн. по схеме	Место надписи	Текст надписи	Примечание
	1	1А	Табличка	1А - Рабочее освещение	
	2	2А	—"—	2А - Щит КИП (питание)	

Привязан

Инв. №

Изм.	Лист	№ докум.	Подп.	Дата
Разраб.		Жукова		6.08.79
Пров.		Кириллова		6.08.79
Т.контр.		Викманис		7.08.79
Н.контр.		Викманис		7.08.79
Утв.		Терехов		

ТП 903-2-14 Э-22

Щит управления крупноблочный в шкафах ЩСУ Панель 1 Перечень надписей.

Лит | Лист | Листов

Р

Госстрой Латв.ССР ЛАТГИПРОПРОМ г. Рига

Копировал: Мак

Формат 11

Типовой проект 903-2-14 Альбом V часть 2

Вид спереди

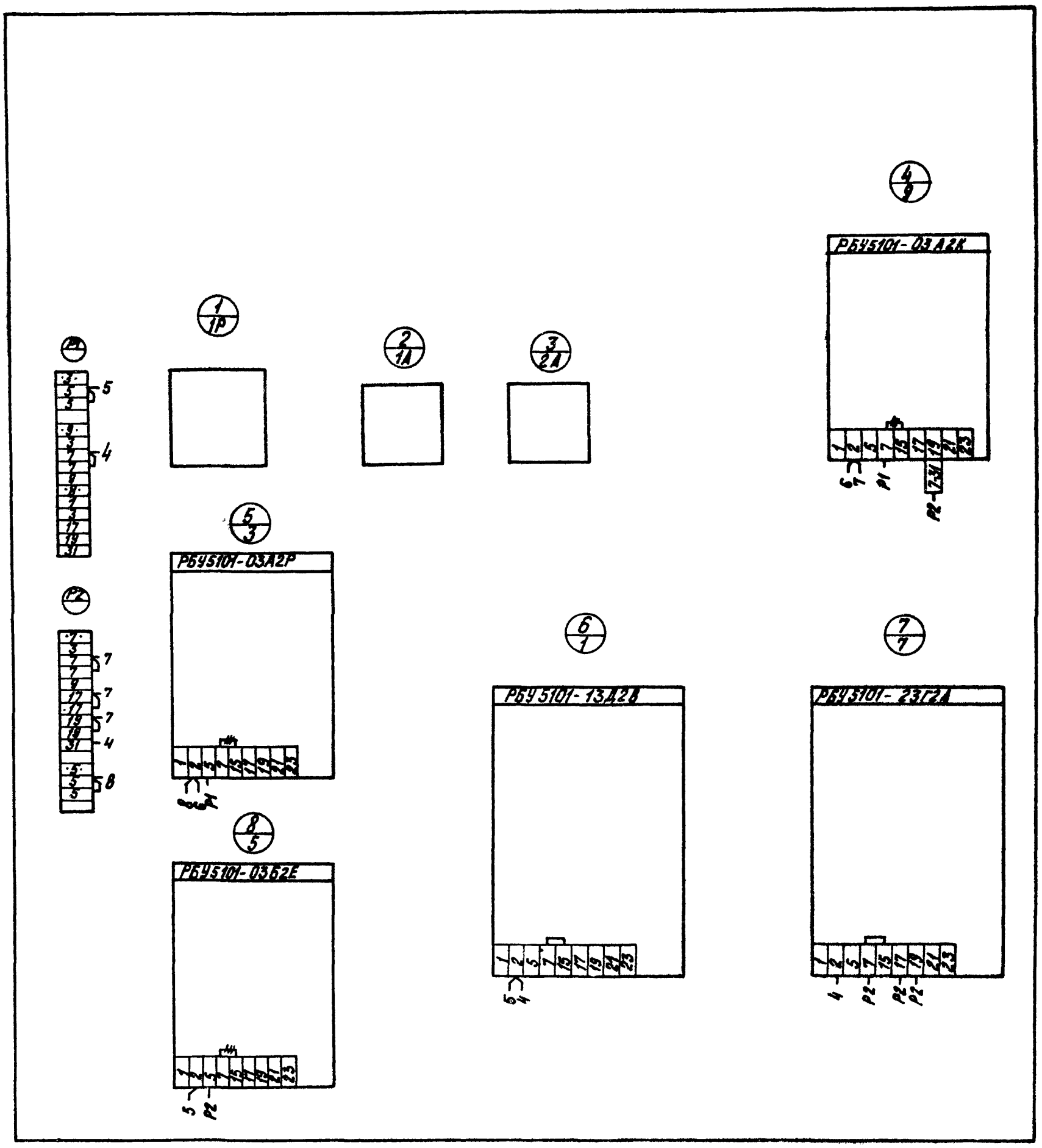

–‖– - Демонтировать

Привязан:

Инв. №

Изм	Лист	№ докум	Подп.	Дата
Разраб.		Жукова		6.08.79
Пров.		Кириллова		6.08.79
Т. контр.		Викманис		7.08.79
Нач. отд.		Терехов		
Н. контр.		Викманис		7.08.79
Утв.		Терехов		

ТП 903-2-14 Э-23

Щит управления крупноблочный в шкафах ЩСУ. Панель 1. Схема соединений

Лит.	Масса	Масштаб
Р		

Лист | Листов

Госстрой Латв. ССР ЛАТГИПРОПРОМ г. Рига

Копир. Тук

Формат 22

Инв. № подл.	Подп. и дата	Взам. инв. №	Инв. № дубл.	Подп. и дата

Типовой проект 903-2-14 Альбом V часть 2

Э-24

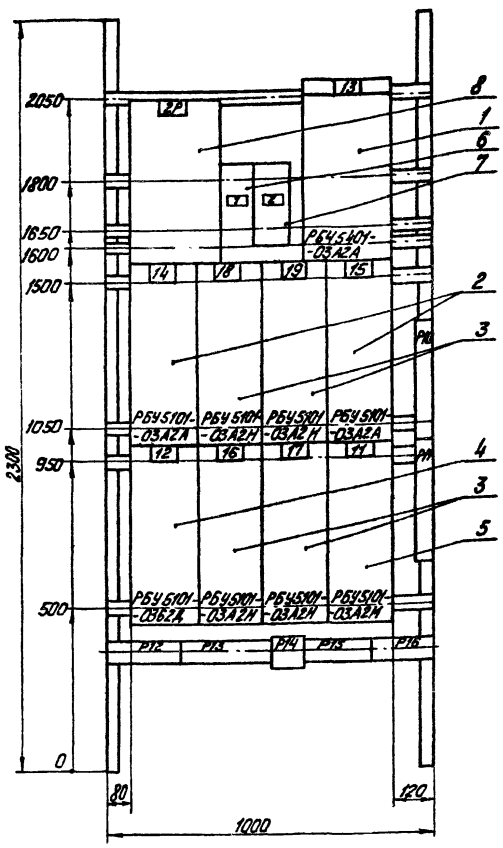

1. Технические данные электрооборудования см. Э-25.
2. Перечень надписей см. Э-26.

Привязан

Инв. №

Изм.	Лист	№ докум.	Подп.	Дата
Разраб.		Жукова		6.08.79
Пров.		Кириллова		6.08.79
Т. контр.		Викманис		7.08.79
Нач. отд.		Терехов		07.08
Н. контр.		Викманис		7.08.79
Утв.		Думан		

ТП 903-2-14 Э-24

Лит. | Масса | Масштаб

Лист | Листов

Щит управления крупноблочный в шкафах ЩСУ. Панель 2. Общий вид.

Госстрой Латв. ССР ЛАТГИПРОПРОМ г. Рига

Копир. Тукин

Формат 12

Типовой проект 903-2-14 Альбом V часть 2

Поз.	Панель	Обозн. по схеме	Наименование	Кол.	Тип	Номин. данные цепей: Главной V, В	Главной J, А	Упр. V, В	Данные по заказу и дополнительные технические данные	Примечание
1	2		Блок управления	1	РБУ5401-03А2А	~ 380	0,5	~ 220		
2			Блок управления	2	РБУ5101-03А2А	~ 380	0,45	~ 220		
3			Блок управления	4	РБУ5101-03А2Н	~ 380	6	~ 220		
4			Блок управления	1	РБУ5101-03Б2Д	~ 380	12	~ 220		
5			Блок управления	1	РБУ5101-03А2М	~ 380	5	~ 220		
6		3А	Автоматический выключатель	1	АП50-3МТ	~ 500	50		Jн.р - 25А Jотс = 11 Jн.р	Переднего присоединения
7		4А	Автоматический выключатель	1	АП50-3МТ	~ 500	50		Jн.р = 6,3А Jотс = 11 Jн.р.	—"—
8		2Р	Рубильник	1	Р11-35320-00У3	~ 660	250			

Привязан:

Инв. №

Изм.	Лист	№ докум.	Подп.	Дата
Разраб.		Жукова		6.08.79
Пров.		Кириллова		6.08.79
Т. контр.		Викманис		7.08.79
Н. контр.		Викманис		7.08.79
Утв.		Терехов		

ТП 903-2-14 Э-25

Щит управления крупноблочный в шкафах ЩСУ. Панель 2. Технические данные электрооборудования

Лит. | Лист | Листов

Госстрой Латв. ССР ЛАТГИПРОПРОМ г. Рига

Копир. Тукин

Формат 11

Типовой проект 903-2-14 Альбом V часть 2

Панель	Надпись	Обозн. по схеме	Место надписи	Текст надписи	Примечание
2	1	3А	Табличка	3А - Освещен. эстакады мазутослива	
	2	4А	—"—	4А - Камеры управления	

Привязан:

Инв. №

Изм.	Лист	№ докум.	Подп.	Дата
Разраб.		Жукова		6.08.79
Пров.		Кириллова		6.08.79
Т. контр.		Викманис		7.08.79
Н. контр.		Викманис		7.08.79
Утв.		Терехов		

ТП 903-2-14 Э-26

Щит управления крупноблочный в шкафах ЩСУ. Панель 2. Перечень надписи.

Лит. | Лист | Листов

Госстрой Латв. ССР ЛАТГИПРОПРОМ г. Рига

Копир. Тукин

Формат 11

Э-27

Вид спереди

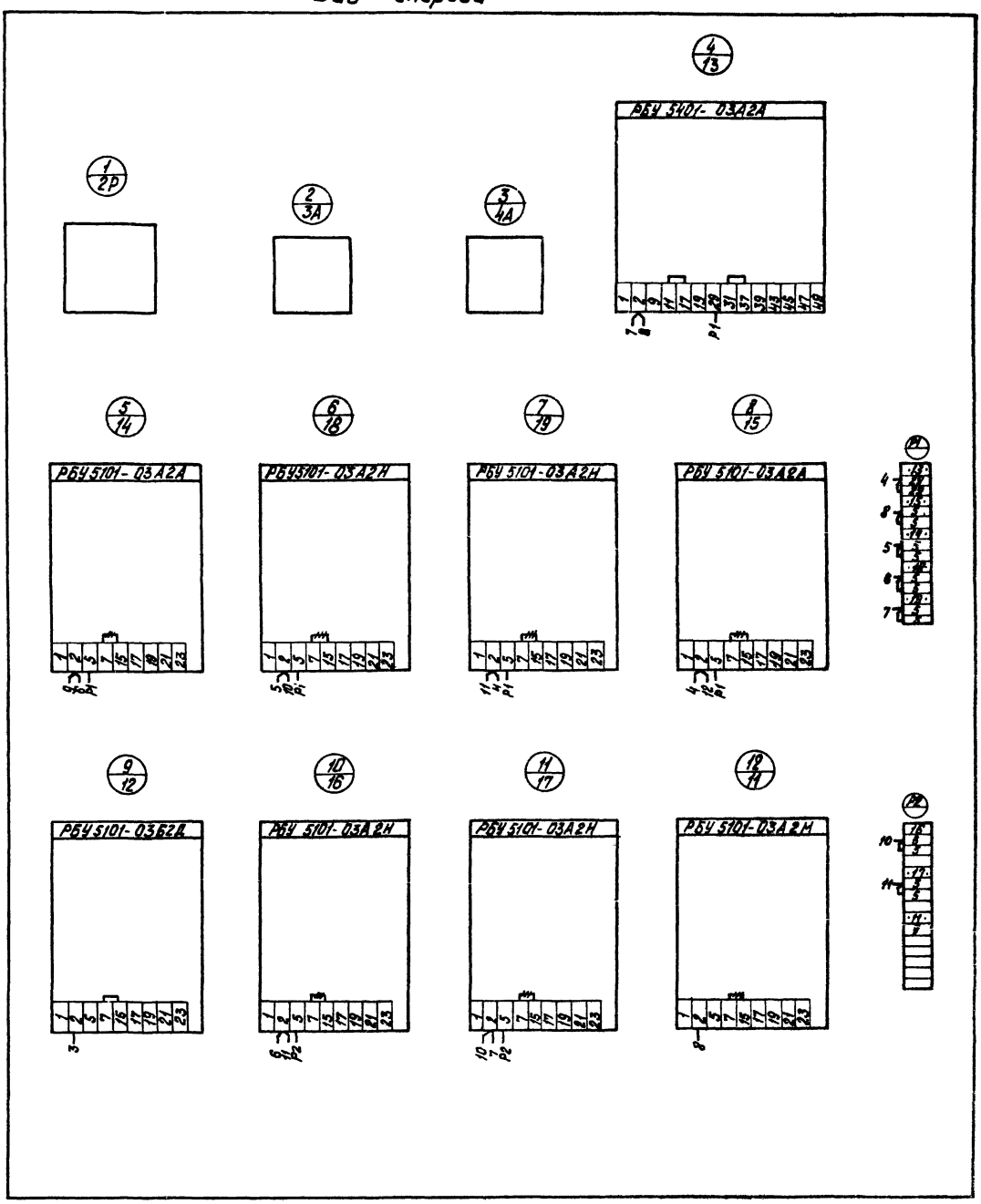

— Демонтировать

Типовой проект 903-2-14 Альбом V часть 2

Инв. № подл.	Подп. и дата	Взам. инв. №	Инв. № дубл.	Подп. и дата

Привязан:

Инв. №

ТП 903-2-14 Э-27

Изм.	Лист	№ докум.	Подп.	Дата
Разраб.		Жукова		6.08.79
Пров.		Кириллова		6.08.79
Т. контр.		Викманис		7.08.79
Нач. отд.		Терехов		07.08
Н. контр.		Викманис		7.08.79
Утв.		Терехов		07.08

Лит. | Масса | Масштаб

Р

Лист | Листов

Щит управления крупноблочный в шкафах ШСУ. Панель 2. Схема соединений

Госстрой Латв. ССР ЛАТГИПРОПРОМ г. Рига

Копир. Тук

Формат 22

Э-28

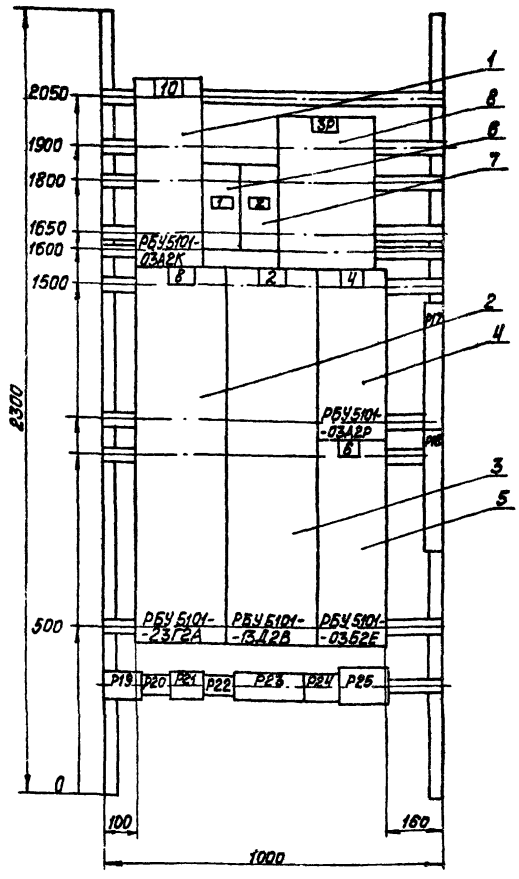

1. Технические данные электрооборудования см. Э-29.

2. Перечень надписей см. Э-30.

Привязан

Инв. №

Изм.	Лист	№ докум.	Подп.	Дата
Разраб.		Жукова		6.08.79
Пров.		Кириллова		6.08.79
Т.контр.		Викманис		7.08.79
Нач.отд.		Терехов		07.08
Н.контр.		Викманис		7.08.79
Утв.		Думан		

ТП 903-2-14 Э-28

Лит. | Масса | Масштаб

Р

Лист | Листов

Щит управления крупноблочный в шкафах ЩСУ. Панель 3. Общий вид.

Госстрой Латв. ССР ЛАТГИПРОПРОМ г. Рига

Копировал: Волкова Формат 12

Альбом V часть 2

Типовой проект 903-2-14

Поз.	Панель	Обозн. по схеме	Наименование	Кол.	Тип	Номин. данные цепей: Главной		Упр.	Данные по заказу и дополнительн. технические данные	Примечание
1	3		Блок управления	1	РБУ5101-03А2К	~ 380	2,7	~ 220		
2			Блок управления	1	РБУ5101-23Г2А	~ 380	42,5	~ 220		
3			Блок управления	2	РБУ5101-13Д2В	~ 380	33	~ 220		
4			Блок управления	1	РБУ5101-03А2Р	~ 380	8,3	~ 220		
5			Блок управления	1	РБУ5101-03Б2Е	380	14,2	220		
6		5А	Автоматический выключатель	1	АП50-3МТ	~ 500	50	–	Jн.р. = 16А Jотс. = 11Jн.р.	Переднего присоединения
7		6А	Автоматический выключатель	1	АП50-3МТ	50	50	–	Jн.р. = 25А Jотс. = 11Jн.р.	—"—
8		3Р	Рубильник	1	Р11-35320-00У3	~ 660	250	–		

Привязан

Инв. №

Изм.	Лист	№ докум.	Подп.	Дата
Разраб.		Жукова		6.08.79
Пров.		Кириллова		6.08.79
Т.контр.		Викманис		7.08.79
Н.контр.		Викманис		7.08.79
Утв.		Терехов		07.08

ТП 903-2-14 Э-29

Щит управления крупноблочный в шкафах ЩСУ. Панель 3. Технические данные электрооборудования.

Лит. | Лист | Листов

Р

Госстрой Латв. ССР ЛАТГИПРОПРОМ г. Рига

Копировал: Волкова Формат 11

Альбом V часть 2

Типовой проект 903-2-14

Панель	Надпись	Обозн. по схеме	Место надписи	Текст надписи	Примечание
3	1	5А	Табличка	5А-Щит КИП (питание)	
	2	6А	—"—	6А-Аварийное освещение	

Привязан

Инв. №

Изм.	Лист	№ докум.	Подп.	Дата
Разраб.		Жукова		6.08.79
Пров.		Кириллова		6.08.79
Т.контр.		Викманис		7.08.79
Н.контр.		Викманис		7.08.79
Утв.		Терехов		07.08

ТП 903-2-14 Э-30

Щит управления крупноблочный в шкафах ЩСУ. Панель 3. Перечень надписей.

Лит. | Лист | Листов

Р

Госстрой Латв. ССР ЛАТГИПРОПРОМ г. Рига

Копировал: Волкова Формат 11

Э-31

Вид спереди

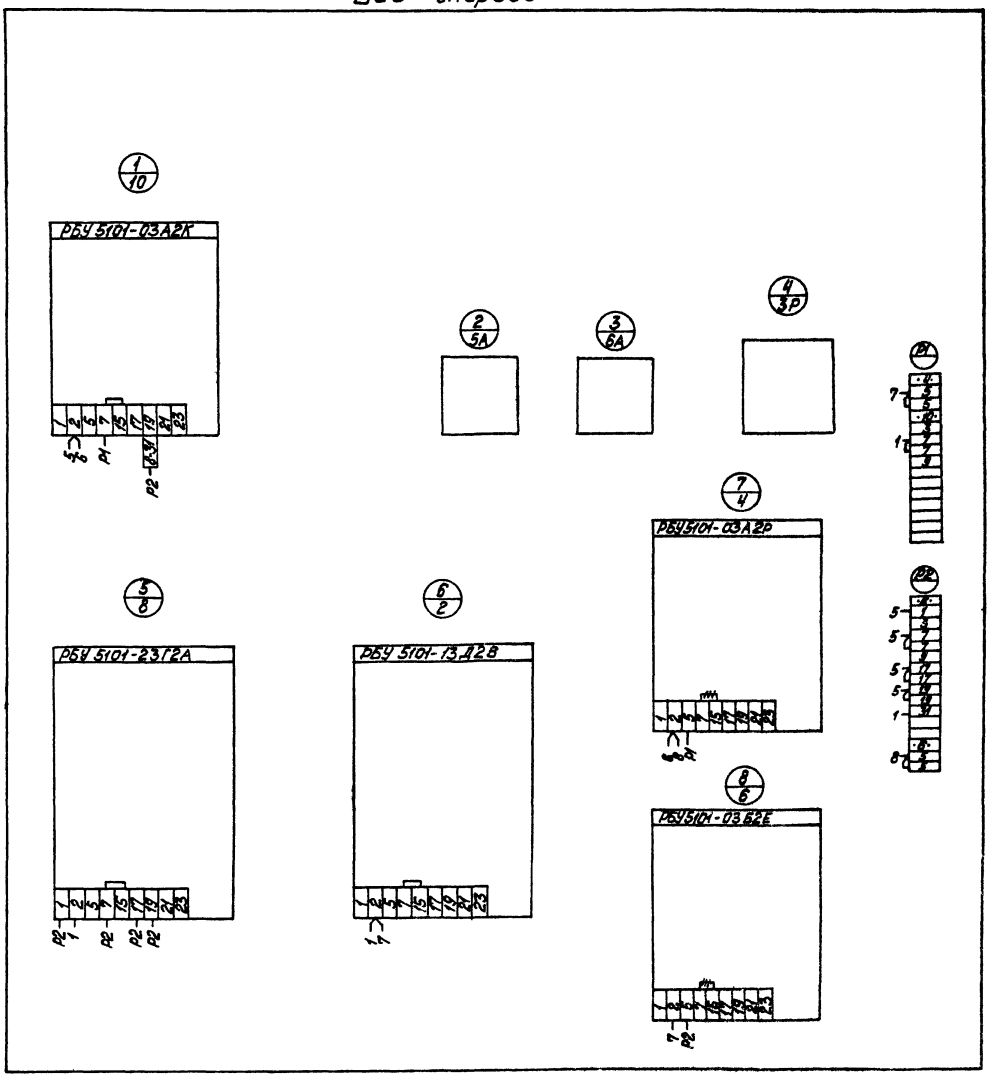

—+— Демонтировать

Альбом V часть 2

Типовой проект 903-2-14

Привязан

Инв.№

Изм.	Лист	№докум.	Подп.	Дата	ТП 903-2-14 Э-31
Разраб.		Жукова		6.08.79	Лит. Масса Масштаб
Пров.		Кириллова		6.08.79	Р
Т.контр.		Викманис		7.08.79	Лист Листов
Нач.отд.		Терехов		04.08.79	Щит управления крупноблочный в шкафах ЩСУ. Панель 3. Схема соединений.
Н.контр.		Викманис		7.08.79	Госстрой Латв.ССР ЛАТГИПРОПРОМ г.Рига
Утв.		Терехов		07.08.79	

Копировал: Волкова

Формат 22

gost.e-ecolog.ru