ТИПОВОЙ ПРОЕКТ
903-2-11

УСТАНОВКА МАЗУТОСНАБЖЕНИЯ Q=13/22 м³/ч, P=25/10 кгс/см² С НАЗЕМНЫМИ МЕТАЛЛИЧЕСКИМИ РЕЗЕРВУАРАМИ 2×3000 м³.

АЛЬБОМ II ЧАСТЬ 2

СООРУЖЕНИЯ СЛИВА И ПРИЕМА МАЗУТА И ЖИДКИХ ПРИСАДОК
НЕТИПОВЫЕ ИЗДЕЛИЯ АРХИТЕКТУРНО-СТРОИТЕЛЬНОЙ ЧАСТИ.

gost.e-ecolog.ru

ТИПОВОЙ ПРОЕКТ
903-2-11
УСТАНОВКА МАЗУТОСНАБЖЕНИЯ Q=13/22 м³/ч P=25/10 кгс/см²
С НАЗЕМНЫМИ МЕТАЛЛИЧЕСКИМИ РЕЗЕРВУАРАМИ 2×3000 м³
АЛЬБОМ II ЧАСТЬ 2

СОСТАВ ПРОЕКТА

Альбом I	часть 1	Мазутонасосная. Части: тепломеханическая, автоматизация, электротехническая, санитарно-техническая, тепловые сети.
Альбом I	часть 2	Мазутонасосная. Архитектурно-строительная часть.
Альбом I	часть 3	Мазутонасосная. Нетиповые изделия архитектурно-строительной части.
Альбом I	часть 4	Мазутонасосная. Блоки тепломеханического оборудования.
Альбом II	часть 1	Сооружения слива и приема мазута и жидких присадок. Части: тепломеханическая, архитектурно-строительная, автоматизация, электротехническая.
Альбом II	часть 2	Сооружения слива и приема мазута и жидких присадок. Нетиповые изделия архитектурно-строительной части.
Альбом III		Резервуарный парк. Части: тепломеханическая, архитектурно-строительная, автоматизация, электротехническая, отопление и вентиляция.
Альбом IV		Генеральный план, инженерные сети. Части: тепломеханическая, архитектурно-строительная, автоматизация, электротехническая, водопровод и канализация, тепловые сети.
Альбом V	часть 1	Задание заводу-изготовителю на щиты автоматики и к/п.
Альбом V	часть 2	Задание заводу-изготовителю на щиты управления крупноблочные.
Альбом VI		Металлоконструкции вспомогательного оборудования и устройства
Альбом VII	часть 1	Сметы. Общая часть.
Альбом VII	часть 2	Сметы. Мазутонасосная.
Альбом VII	часть 3	Сметы. Сооружения слива и приема мазута и жидких присадок.
Альбом VII	часть 4	Сметы. Резервуарный парк.
Альбом VII	часть 5	Сметы. Генеральный план, инженерные сети.
Альбом VIII	часть 1	Заказные спецификации. Мазутонасосная.
Альбом VIII	часть 2	Заказные спецификации. Сооружения слива и приема мазута и жидких присадок.
Альбом VIII	часть 3	Заказные спецификации. Резервуарный парк.
Альбом VIII	часть 4	Заказные спецификации. Инженерные сети.

ПРИМЕНЕННЫЕ ТИПОВЫЕ ПРОЕКТЫ

Типовой проект 704-1-109 Альбом I, II	Резервуар стальной горизонтальный для нефтепродуктов ёмкостью 25 м³ (распространяет казахский филиал ЦИТП).
Типовой проект 704-1-56 Альбом I, IV	Стальной вертикальный цилиндрический резервуар для нефти и нефтепродуктов ёмкостью 3000 м³ (распространяет казахский филиал ЦИТП).
Типовой проект 902-2-158 Альбом I, II, III	Нефтеловушки из сборных железобетонных элементов на расход воды 10 л/с. (распространяет ЦИТП, г. Москва).
Типовой проект 4-18-842 Альбом I, II, III, IV	Резервуар для воды ёмкостью 500 м³ железобетонный прямоугольный заглублённый (распространяет свердловский филиал ЦИТП)

Разработан
проектным институтом
ЛАТГИПРОПРОМ
Госстроя Латвийской ССР

Главный инженер института — В. Фалимонов
Главный архитектор проекта — А. Думан

Утвержден и введен в действие
институтом Латгипропром
Госстроя Латвийской ССР
Приказ №290 от 16 ноября 1978 г

Обозначение	Наименование	Стр.
	Содержание альбома	2,3
КЖИ-ТТ	Технические требования	4
КЖИ-К36-1б; К36-1а	Разбивка дополнительных закладных деталей в колонне К36-1б, К36-1а	5
КЖИ-ПС1-36-Б3а	Панель стеновая балочная ПС1-36-Б3а	
КЖИ-ПС1-36-Б3б	Панель стеновая балочная ПС1-36-Б3б	6
КЖИ-ПС1-36-Б3в	Панель стеновая балочная ПС1-36-Б3в	7
КЖИ-ПС1-36-Б3д	Панель стеновая балочная ПС1-36-Б3д	
КЖИ-ПС1-36-Б3г	Панель стеновая балочная ПС1-36-Б3г	8
КЖИ-ИП5-6а, ИП5-6б	Плиты покрытия ИП5-6а; ИП5-6б	9
КЖИ-ПК1	Арматурный пакет ПК1 л.1	10
КЖИ-ПК1	Арматурный пакет ПК1 л.2	
КЖИ-ПК2	Арматурный пакет ПК2 л.1	11
КЖИ-ПК2	Арматурный пакет ПК2 л.2	
КЖИ-ПК3	Арматурный пакет ПК3 л.1	12
КЖИ-ПК3	Арматурный пакет ПК3 л.2	
КЖИ-ПК4	—"— ПК4 л.1	13
КЖИ-ПК4	—"— ПК4 л.2	
КЖИ-ПК5	—"— ПК5 л.1	14
КЖИ-ПК5	—"— ПК5 л.2	
КЖИ-КР1	Каркас КР1	15
КЖИ-КР2	Каркас КР2	
КЖИ-КР5; КР3	Каркасы КР5; КР3	16
КЖИ-КР6; КР4	—"— КР6; КР4	
КЖИ-КР7	—"— КР7	17
КЖИ-КР8	—"— КР8	
КЖИ-КР9	—"— КР9	18
КЖИ-КР10	—"— КР10	
КЖИ-КР11	—"— КР11	19
КЖИ-КР12	—"— КР12	
КЖИ-С1	Сетка С1	20
КЖИ-С2	—"— С2	
КЖИ-С5	—"— С5	21
КЖИ-С6	—"— С6	
КЖИ-С12	—"— С12	22
КЖИ-БС1а	Балка стальная БС1а	
КЖИ-МН1	Закладная деталь МН1	23
КЖИ-МН2	Закладная деталь МН2	
1	2	3

Альбом II часть 2

Типовой проект 903-2-11

Изм. Лист № докум. Подп. Дата

Гл.инж.пр. Думан

Нач.отд. Колетов

Гл.констр. Андреевский

Рук.гр. Шульженко

Исп. Семизорова

Н.контр. Литвинская

Пров. Шульженко

Копир. 8 Отчет

ТП 903-2-11

Содержание альбома

Стад. Масса Масштаб

Гостр. Госгражданстрой Минстроя СССР

ЛАТГИПРОПРОМ г. Рига

Формат А4

Типовой проект 903-2-11 Альбом II часть 2

1	2	3
КЖИ-МН3	Закладная деталь МН3	24
КЖИ-МН4	—"— МН4	
КЖИ-МН5	—"— МН5	25
КЖИ-МН6; МН15	—"— МН6, МН15	
КЖИ-МН7	—"— МН7	26
КЖИ-МН8	—"— МН8	
КЖИ-МН9	—"— МН9	27
КЖИ-МН10; МН11; МН12	—"— МН10; МН11; МН12	
КЖИ-МН13	—"— МН13	28
КЖИ-МН14	—"— МН14	
КЖИ-МН16	—"— МН16	29
КЖИ-МН17	—"— МН17	
КЖИ-МН18	—"— МН18	30
КЖИ-МН19	—"— МН19	
КЖИ-МН20	—"— МН20	31
КЖИ-МН21; МН22	—"— МН21; МН22	
КЖИ-МН23	—"— МН23	32
КЖИ-МН24	—"— МН24	
КЖИ-МН25	—"— МН25	33
КЖИ-МН26; МН27	—"— МН26; МН27	
КЖИ-МН28	—"— МН28	34
КЖИ-МН29	Столик МН29	
КЖИ-МН30	Закладная деталь МН30	35
КЖИ-МН31	—"— МН31	
КЖИ-МН32	—"— МН32	36
КЖИ-МН33	—"— МН33	
КЖИ-МН34	—"— МН34	37
КЖИ-МН35	—"— МН35	
КЖИ-МН36	—"— МН36	38
КЖИ-МН37	—"— МН37	
КЖИ-МС1	—"— МС1	39
КЖИ-МС2	Соединительный элемент МС2	
КЖИ-В-1	Ворота металлические В-1	40

Изм.	Лист	№ докум.	Подп.	Дата
Гл. инж. пр.		Думан		
Нач. отд.		Калетов		
Гл. констр.		Андриевская		
Рук. гр.		Шульгина		
Инж.		Ремизова		
Н. контр.		Андриевская		
Пров.		Шульгина		

ТП 903-2-11

Содержание альбома

Лит	Масса	Масштаб
Р		

Лист 2 Листов 2

Госстрой Латв. ССР ЛАТГИПРОПРОМ г. Рига

Копир. В Гуриев

Формат 12

Инв. № подл. | Подп. и дата

Альбом II часть 2

Типовой проект 903-2-11

Инв. № подл. | Подп. и дата | Взам. инв. №

Технические требования

I.1. Плоские сетки и каркасы изготовлять с помощью контактной точечной сварки.

Точечную сварку производить во всех местах пересечения стержней сеток.

I.2. Сварку следует производить в соответствии с ГОСТ 19292-73 "Соединения сварные элементов закладных деталей сборных железобетонных конструкций. Контактная и автоматическая сварка плавлением. Основные типы и конструктивные элементы" и с "Указаниями по сварке соединений арматуры и закладных деталей железобетонных конструкций" СН-393-69.

I.3 Арматурные изделия должны отвечать требованиям ГОСТ 10922-75 "Арматурные изделия и закладные детали сварные для железобетонных конструкций. Технические требования и методы испытаний."

II.1. Анкеры закладных изделий приваривать к пластинам и прокату втавр дуговой сваркой под слоем флюса на автоматах и полуавтоматах.

Отогнутые анкеры рекомендуется приваривать дуговой ручной или рельефно-точечной контактной сваркой.

Сварку пластин и проката между собой выполнять дуговой ручной электросваркой электродами Э42 по ГОСТ 9467-75.

II.2. Материал пластин и проката - сталь марки Вст3кп2 по ГОСТ 380-71*. Материал анкеров - арматурная сталь классов AI, AII, AIII по ГОСТ 5781-75.

II.3. Закладные и соединительные элементы должны быть защищены 5-ю слоями эмали ХСЭ-759 (ТУ6-10-1115-71) общей толщиной 130мкм по грунтовке ХС-059 в соответствии с группой IV таблицы 48 дополнение к СНиП II-28-73 (поверхности, не закладываемые в бетон).

Нач. отд.		Документ	Подп.	Дата	ТП 903-2-11	КЖИ-ТТ
Гл. инж.		Думан			Технические требования	Лит. / Масса / Масштаб
Гл. спец.		Кавторов				
Гл. констр.		Кривенко				
Рук. гр.		Шульгина				Лист 1 Листов 2
Ст. техн.		Ларионов				Госстрой СССР Латгипропром г. Рига
Н. контр.		Думан				
Нач. сект.		Шульгина				
Кат. сложн.		Основа				Формат А4

Альбом I, часть 2

Типовой проект 903-2-11

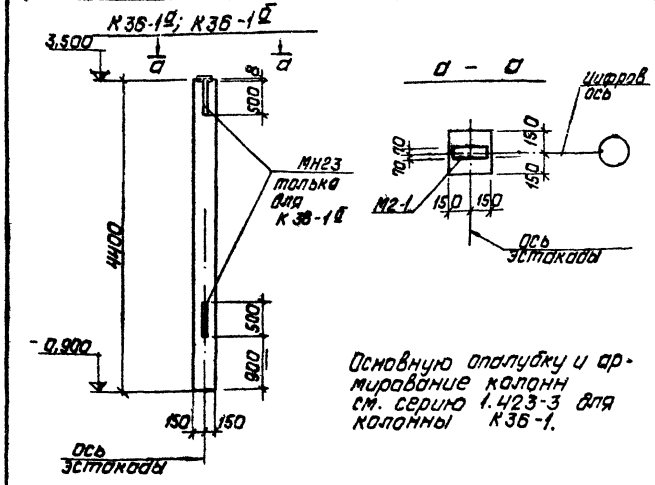

Основную опалубку и армирование колонн см. серию 1.423-3 для колонны К36-1.

Формат	Зона	Поз.	Обозначение	Наименование	Кол.	Примеч.
				К36-1б		
				Дополнительные закладные детали		
			ТП 903-2-11 КЖИ-МН23	Закладн. деталь МН23	2	17,2 кг

Изм.	Лист	№ докум.	Подп.
Гл. инж. пр.		Дуткин	
Нач. отд.		Калатов	
Гл. констр.		Андриевская	
Рук. гр.		Шульгина	
Ст. техн.		Бернова	
Н. контр.		Шульгина	
Пров.		Литвинова	

ТП 903-2-11 КЖИ-К36-1г; К36-1б.

Разбивка дополнительных закладных деталей в колонне К36-1г; К3-1г.

Лит.	Масса	Масштаб
Р		1:50
Лист 1	Листов 1	

Госстрой Латв. ССР ЛАТГИПРОПРОМ г. Рига

Копировал: Давыдова

Формат А3

Альбом I, часть 2

Типовой проект 903-2-11

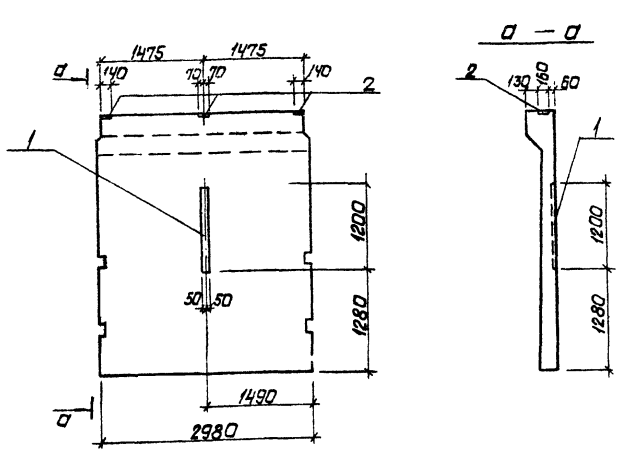

Основную опалубку и армирование панели см. серию 3.900-3 в.4 часть 1, лист 3 для панели ПС1-36-63

Формат	Зона	Поз.	Обозначение	Наименование	Кол.	Примечание
				ПС1-36-63а		
			Дополнительные сборочные единицы и детали.			
		1	ТП 903-2-11 КЖИ-МН20	Закладная деталь МН20	1	
		2	Сер. 1.400-5	— — М6-4	3	

Изм.	Лист	№ докум.	Подп.
Гл. инж. пр.		Дуткин	
Нач. отд.		Калатов	
Гл. констр.		Андриевская	
Рук. гр.		Шульгина	
Ст. техн.		Бернова	
Н. контр.		Шульгина	
Пров.		Литвинова	

1.1 903-2-11 КЖИ-ПС1-36-63а

Панель стеновая наружная ПС1-36-63а

Лит.	Масса	Масштаб
Р		
Лист 1	Листов 1	

Госстрой Латв. ССР ЛАТГИПРОПРОМ г. Рига

Копировал: Давыдова

Формат А3

Типовой проект 903-2-11 Альбом II часть 2

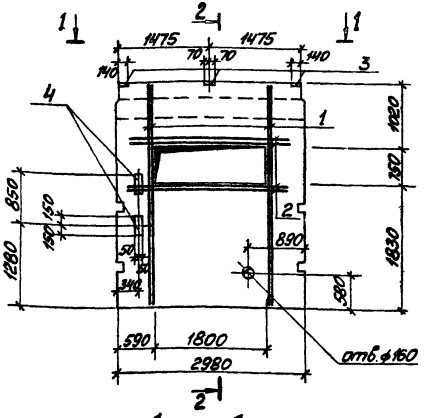

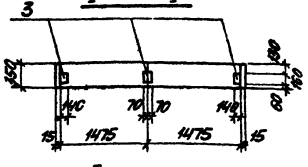

Формат	Зона	Поз.	Обозначение	Наименование		К-во	Примечание
				ПС1-36-63б			
			Дополнительные	сборочные единицы и детали			
		1,2	ТП 903-2-11 КЖИ-ПС1-36-63б	Стержни обрамл.	Комплект	1	
		3	Серия 1.400-6	Закладной элемент	МБ-4	3	
		4	ТП 903-2-11 КЖИ-МН16	То же	МН 16	2	

Выборка дополнительной стали на один элемент, кг

Марка эл-та	Арм. сталь	Закладные изделия								Итого	Всего
	Армат. сталь ГОСТ 5781-75* Класс A III	Профильн. сталь			Армат. сталь ГОСТ 5781-75*						
					кл. A II		кл. A III				
	ф мм		Итого	δ=8	δ=10	ф мм		ф мм			
	16					10		10			
ПС1-36-63б	79,0		79,0	3,8	6,3	1,5		0,4		12,0	91,0

Ведомость дополнительных спержней на один элемент

Марка эл-та	Поз.	Эскиз или сечение	ф мм	Длина мм	Кол-во шт
ПС1-36-63б	1	3550	16A III	3550	8
	2	2700	16A III	2700	8

1. В месте отверстия арматуру сетки вырезать, дополнительно поставить окаймляющие стержни поз. 1,2
2. Привязку каркасов КР-1 к верхней грани панели принять 920 вместо 1000.
3. Основную опалубку и армирование панели см. серию 3.900-3 в.4 часть 1, лист 3 для панели ПС1-36-63.

Изм.	Лист	№ докум.	Подп.	Дата
Гл. инж. пр.	Лукман			
Нач. отд.	Калетков			
Гл. констр.	Бабушевский			
Инж.	Шульгина			
Нач. гр.	Гребенюк			
Н. контр.	Ратникова			
Пров.	Латгипропром			

ТП 903-2-11 КЖИ-ПС1-36-63б

Панель стеновая балочная ПС1-36-63б

Лит.	Масса	Масшт.
Р		
Лист 1	Листов 1	
Госстрой Латв. ССР ЛАТГИПРОПРОМ 1980		

Копировал: Малей

Формат А2

Инв. № подл. | Подп. и дата | Взам. инв. №

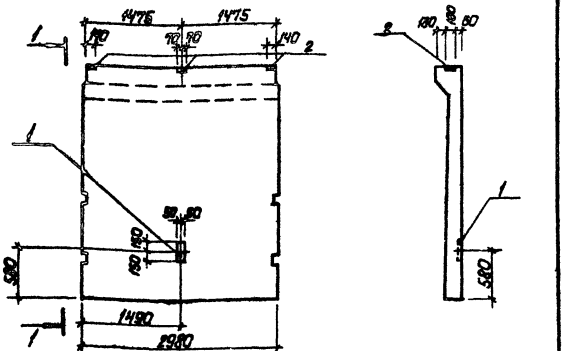

Формат	Зона	Поз.	Обозначение	Наименование	Кол.	Примеч.
				ПС1-36-Б3в		
			Дополнительные сборочные единицы и детали			
		1	ТП 903-2-11 КЖИ-МН16	Заклодн. дет. МН16	1	
		2	сер. 1.400-6	— " — М6-4	3	

Основную опалубку и армирование панели см. серию 3.900-3 В.4 часть 1, лист 3 для панели ПС1-36-Б3.

Изм.	Лист	№ докум.	Подп.	Дата	ТП 903-2-11 КЖИ-ПС1-36-Б3в		
Гл. инж. пр.		Хуман			Панель стеновая балочная ПС1-36-Б3в	Лит.	Масса	Масштаб
Нач. отд.		Калетав				Р		
Гл. констр.		Андреевская				Лист 1	Листов 1	
Рук. гр.		Шульгина				Госстрой Латв. ССР ЛАТГИПРОПРОМ г. Рига		
Ст. техн.		Левейка						
Н. контр.		Шульгина						
Пров.		Литвинова						

Копировал: Давыдова

Формат А3

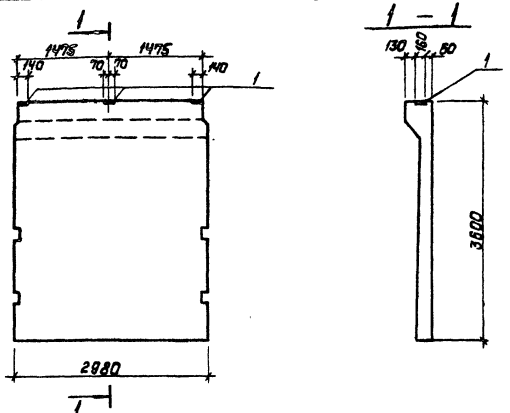

1. Основную опалубку и армирование панели см. серию 3.900-3 В.4 часть 1, лист 3 для панели ПС1-36-Б3

Формат	Поз.	Обозначение	Наименование	Кол.	Примечание
			ПС1-36-Б3д		
		Дополнительные сборочные единицы и детали			
	1	Серия 1.400-6	Закладная деталь М6-4	3	

Изм.	Лист	№ докум.	Подп.	Дата	ТП 903-2-11 КЖИ-ПС1-36-Б3д			
Гл. инж. пр.		Хуман			Стеновая панель балочная ПС1-36-Б3д	Лит.	Масса	Масштаб
Нач. отд.		Калетав				Р		
Гл. констр.		Андреевская				Лист 1	Листов 1	
Рук. гр.		Шульгина				Госстрой Латв. ССР ЛАТГИПРОПРОМ г. Рига		
Ст. техн.		Левейка						
Н. контр.		Шульгина						
Пров.		Литвинова						

Копировал: Давыдова

Формат А3

Типовой проект 903-2-11 Альбом II часть 2

ПС1-36-Б3г

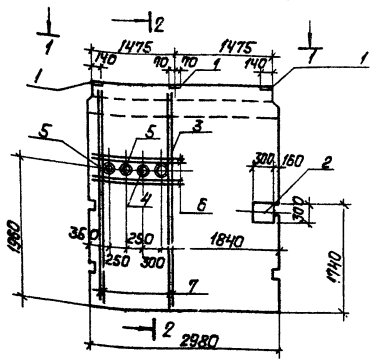

2 - 2

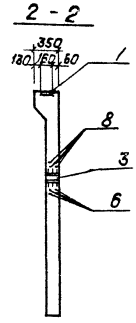

1 — 1

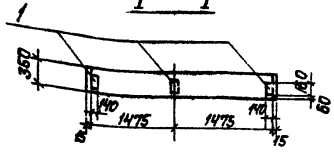

1. Основную опалубку и армирование панели см. серию 3,900-3 в.4, ч.1 лист 3 для панели ПС1-36-Б3.

Формат	Зона	Поз.	Обозначение	Наименование	Кол.	Примечание
				ПС1-36-Б3г		
			Дополнительные сборочные единицы и детали			
		1	1.400-6	Закладн. эл-т М6-4	3	
		2	ТП903-2-11 КЖИ-МН17	—"— —"— МН17	1	
		3	ТП903-2-11 КЖИ-МН19;	—"— —"— МН19	1	
		4	ТП903-2-11 КЖИ-МН21; МН22	—"— —"— МН21	1	
		5	—"—	—"— —"— МН22	2	
		6,7	ТП903-2-11 КЖИ-ПС1-36-Б3г	Стержни отдельные		

Выборка дополнительной стали на один элемент

Марка эл-та	Арматурные изд.			Закладные элементы											Всего
	Арматурн. сталь ГОСТ 5781-75		Итого	Профильная сталь							Арм. сталь ГОСТ 5781-75		Итого		
	Класс А III ф мм			б=10	б=12		Труб 57×1,6	Труб 89×2,0	Труб 133×3		Кл. А II ф мм	Кл. А III ф мм			
	16										10	10			
ПС1-36-Б3г	61,9		61,9	72,8	6,3		0,6	0,6	1,1		1,6	0,25	83,15		1:4,05

Ведомость дополнительных стержней на 1 элемент

Марка эл-та	Поз.	Эскиз	ф мм	Длина мм	Кол. шт.
ПС1-36-Б3г	7	3550	16А III	3550	8
	6	1350	16А III	1350	8

Изм.	Лист	№ докум.	Подп.	Дата
Гл. инж. пр.		Думан		
Нач. отд.		Калетов		
Гл. констр.		Андриевская		
Рук. гр.		Шульгина		
Ст. техн.		Левейка		
Н. контр.		Шульгина		
Пров.		Литвинова		

ТП 903-2-11 КЖИ-ПС1-36-Б3г

Панель стеновая балочная ПС1-36-Б3г

Лит.	Масса	Масштаб
Р		

Лист 1 Листов 1

Госстрой Латв. ССР ЛАТГИПРОПРОМ Рига

Инв. № подл. | Подп. и дата

Копировал: Давыдова

Формат 12Г

Типовой проект 903-2-11 Альбом II часть 2

ИП5-6а; ИП5-6б

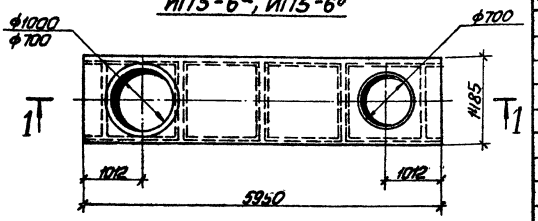

1 — 1

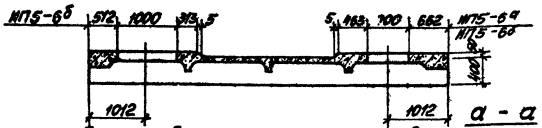

а - а

Деталь дополнительного армирования плит с отв. ф700 и ф1000

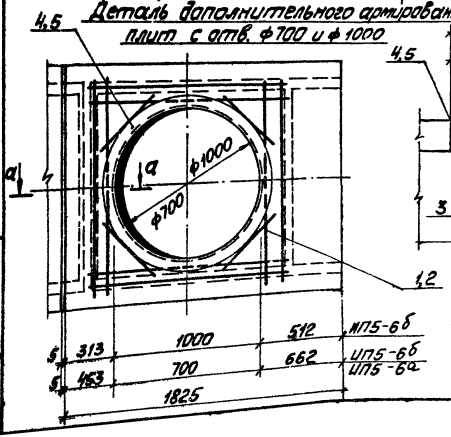

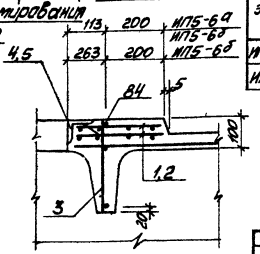

Основную опалубку и армирование плиты см. серию ИИ24-2/70 для плиты ИП5-6.

Формат	Зона	Поз.	Обозначение	Наименование	Исполн.	на		Примечан.
			Дополнительные сборочные единицы и детали					
		1	Сер. ИИ24-5/70	Сетка арматурн. С20	2	2		
		2	Сер. ИИ24-5/70	То же С21	–	2		
		3	Сер. ИИ24-5/70	Каркас арматурн. КР17	2	4		
		4	ТП 903-2-11 КЖИ-МН24	Закладная деталь МН24	–	1		
		5	ТП 903-2-11 КЖИ-МН32	МН32	1	1		
		84	сер. ИИ24-5/70	Отдельные стержни	2	4		
			Дополнительные материалы					
				Бетон М400	0,1	0,18		м³

Марка	Арматурные изделия: Арматурная сталь ГОСТ 5781-75, Класса А III, ф мм 8	10	12	Итого	Закладные детали: ГОСТ 5727-53, кл. В I, 4	Профильн. сталь L75×5	Арматурная сталь ГОСТ 5781-75, Класса А III, ф мм 8	Итого	Всего
ИП5-6а	2,2	30,2		32,4	0,9	12,8	1,2	14,0	47,3
ИП5-6б	4,4	30,2	23,6	58,2	1,8	31,0	2,4	33,4	93,4

Изм	Лист	№ докум.	Подп.	Дата
Гл. инж. пр.		Думан		
Нач. отд.		Калетов		
Гл. констр.		Андриевская		
Рук. гр.		Шульгина		
Ст. техн.		Левейка		
Н. контр.		Шульгина		
Пров.		Литвинова		

ТП 903-2-11 КЖИ-ИП5-6а; ИП5-6б

Плиты покрытия ИП5-6а ИП5-6б

Лит	Масса	Масшт.
Р		

Лист 1 | Листов 1

Госстрой Латв. ССР ЛАТГИПРОПРОМ г. Рига

Копировал: Мака

Формат 12.

Инв. № подл. | Подп. и дата

Типовой проект 903-2-11 Альбом II часть 2

1—1

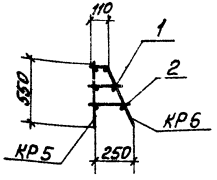

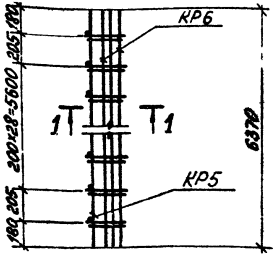

1. Элементы пакета сваривать между собой с помощью электродуговой сварки швами $h_ш$=4мм электродами типа Э-42

Изм.	Лист	№ докум.	Подп.	Дата
Гл. инж. пр.		Думан		
Нач. отд.		Калетов		
Гл. конст.		Андриевский		
Рук. гр.		Шульгина		
Ст. тех.		Левейко		
Н. контр.		Шульгина		
Пров.		Литвинова		

ТП 903-2-11 КЖИ-ПК1

Арматурный пакет ПК1

Лит.	Масса	Масштаб
Р		

Лист 1 Листов 2

Госстрой Латвсср ЛАТГИПРОПРОМ г. Рига

Копировал: Мак

Формат 11

Инв. № подл. | Подп. и дата

Типовой проект 903-2-11 Альбом II часть 2

Формат	Зона	Поз.	Обозначение	Наименование	Кол.	Примеч.
				Документация		
			ТП903-2-11 КЖИ-ПК1 лист 1	Сборочный чертёж		
				Сборочные единицы и детали		
			ТП903-2-11 КЖИ-КР5	Каркас КР5	1	22,8 кг
			ТП903-2-11 КЖИ-КР6	То же КР6	1	15,9 кг
		1	ГОСТ 5781-75	Сталь арматурная ф8АI, ℓ=180	31	2,2 кг
		2	ГОСТ 5781-75	То же ф8АI ℓ=220	31	2,7 кг
				Итого:		43,6 кг

Изм.	Лист	№ докум.	Подп.	Дата
Гл. инж. пр.		Думан		
Нач. отд.		Калетов		
Гл. конст.		Андриевский		
Рук. гр.		Шульгина		
Ст. тех.		Левейко		
Н. контр.		Шульгина		
Пров.		Литвинова		

ТП 903-2-11 КЖИ-ПК1

Арматурный пакет ПК1.

В Ст3 кп2

Лит.	Масса	Масшт.
Р	43,6 кг	

Лист 2 Листов 2

Госстрой Латв.ССР ЛАТГИПРОПРОМ г. Рига

Копировал: Мак

Формат 11

Инв. № подл. | Подп. и дата

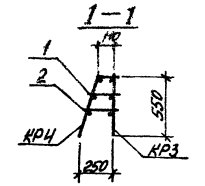

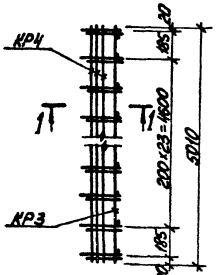

1. Элементы пакета сваривать между собой с помощью электродуговой сварки швами $h_ш$=4мм электродами типа Э-42.

| | | |

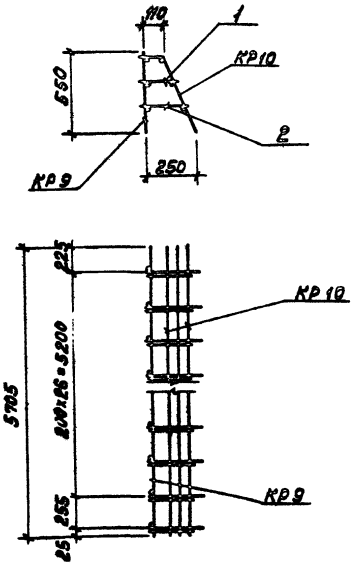

1. Элементы пакета сваривать между собой с помощью электродуговой сварки швами $h_ш$=4 мм электродами типа Э-42.

Изм.	Лист	№ докум.	Подп.	Дата
Гл.инж.пр.		Думан		
Нач.отд.		Колетов		
Гл.конст.		Андриевский		
Рук.гр.		Шульгина		
Ст.тех.		Левейка		
Н.контр.		Шульгина		
Пров.		Литвинова		

ТП 903-2-11 КЖИ-ПК3

Арматурный пакет ПК3.

Лит.	Масса	Масштаб
Р		
Лист 1	Листов 2	

Госстрой Латв. ССР ЛАТГИПРОПРОМ г. Рига

Копировал: Волкова Формат 11

Инв.№ подл. | Подп. и дата | Взам.инв.№

Поз.	Обозначение	Наименование	К-во	Примеч.
	ТП 903-2-11 КЖИ-ПК3.Л.1	Сборочный чертёж		
		Сборочные единицы и детали		
	ТП 903-2-11 КЖИ-КР9	Каркас КР9	1	20,4 кг
		—"— КР10	1	14,3 кг
1	ГОСТ 5781-75	Сталь арматурн. ф8 AI ℓ=180	28	2,0 кг
2	ГОСТ 5781-75	—"— ф8 AI ℓ=220	28	2,5 кг
		Итого:		39,2 кг

Изм.	Лист	№ докум.	Подп.	Дата
Гл.инж.пр.		Думан		
Нач.отд.		Колетов		
Гл.конст.		Андриевский		
Рук.гр.		Шульгина		
Ст.тех.		Левейка		
Н.контр.		Шульгина		
Пров.		Литвинова		

ТП 903-2-11 КЖИ-ПК3

Арматурный пакет ПК3

В ст.3 кп2

Лит.	Масса	Масштаб
Р	39,2 кг	
Лист 2	Листов 2	

Госстрой Латв. ССР ЛАТГИПРОПРОМ г. Рига

Копировал: Волкова Формат А4

Инв.№ подл. | Подп. и дата | Взам.инв.№

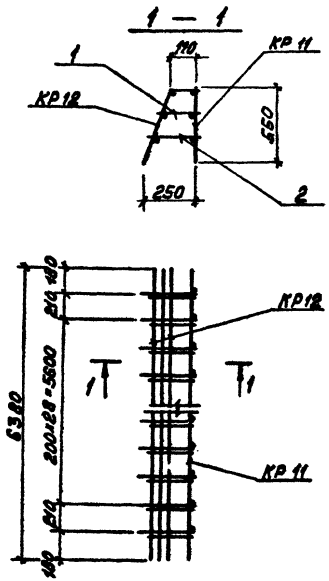

1. Элементы пакета сваривать между собой с помощью электродуговой сварки швами $h_ш$=4мм электродами типа Э-42.

Изм.	Лист	№ докум.	Подп.	Дата
Гл.инж.пр.		Ауман		
Нач.отд.		Кулетов		
Гл.конст.		Андриевская		
Рук.гр.		Шульгина		
Ст.техн.		Левейка		
Н.контр.		Шульгина		
Пров.		Литвинова		

ТП 903-2-11 КЖИ-ПК4

Арматурный пакет ПК4

Лит.	Масса	Масштаб
Р		
Лист 1	Листов 2	

Госстрой Латв. ССР ЛАТГИПРОПРОМ г. Рига

Копировал: Волкова Формат 11

Форм.	Зона	Поз.	Обозначение	Наименование	Кол.	Примеч.
			ТП 903-2-11 КЖИ-ПК ч.л.1	Сборочный чертеж		
				Сборочные единицы и детали		
			ТП 903-2-11 КЖИ-КР11	Каркас КР 11	1	23,6кг
				То же КР12	1	16,4кг
		1	ГОСТ 5781-75	Сталь арматурн. ФВАТ ℓ=180	32	2,3кг
		2	ГОСТ 5781-75	То же ФВАТ ℓ=220	32	2,8кг
				Итого:		45,0

Изм.	Лист	№ докум.	Подп.	Дата
Гл.инж.пр.		Ауман		
Нач.отд.		Кулетов		
Гл.конст.		Андриевская		
Рук.гр.		Шульгина		
Ст.техн.		Левейка		
Н.контр.		Шульгина		
Пров.		Литвинова		

ТП 903-2-11 КЖИ-ПК4

Арматурный пакет ПК4.

В Ст.3 кп2

Лит.	Масса	Масштаб
Р	45,0кг	
Лист 2	Листов 2	

Госстрой Латв ССР ЛАТГИПРОПРОМ г. Рига

Копировал: Волкова Формат 11

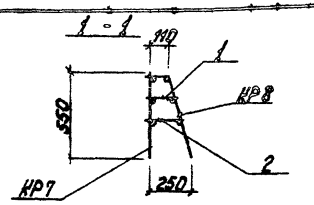

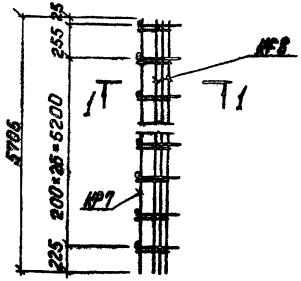

1. Элементы пакета сваривать между собой с помощью электродуговой сварки швами $h_ш$=4мм электродами типа Э-42.

Изм.	Лист	№ докум.	Подп.	Дата	ТП 903-2-11 КЖИ-ПК5			
Гл.инж.пр.		Луман			Арматурный пакет ПК5	Лит.	Масса	Масштаб
Нач.отд.		Колетов				Р		
Гл.констр.		Андриевский				Лист 1	Листов 2	
Рук.гр.		Шульгина				Госстрой Латв.ССР ЛАТГИПРОПРОМ г.Рига		
Ст.техн.		Левейка						
Н.контр.		Шульгина						
Пров.		Литвинова						

Копировал: Чубанова Формат А4

Формат	Зона	Поз.	Обозначение	Наименование	Кол.	Примеч.
			ТП 903-2-11 КЖИ-ПК5 п.1	Сборочный чертеж		
				Сборочные единицы и детали		
			ТП 903-2-11 КЖИ-КР7	Каркас КР7	1	20,4 кг
				То же КР8	1	14,3 кг
		1	ГОСТ 5781-75	Сталь арматурн. ⌀8АI ℓ=180	28	2,0 кг
		2	ГОСТ 5781-75	То же ⌀8АI ℓ=220	28	2,5 кг
				Итого:		39,2 кг

Изм.	Лист	№ докум.	Подп.	Дата	ТП 903-2-11 КЖИ-ПК5			
Гл.инж.пр.		Луман			Арматурный пакет ПК5	Лит.	Масса	Масштаб
Нач.отд.		Колетов				Р	39,2 кг	
Гл.констр.		Андриевский				Лист 2	Листов 2	
Рук.гр.		Шульгина				Госстрой Латв.ССР ЛАТГИПРОПРОМ г.Рига		
Ст.техн.		Левейка			Вст3кп2			
Н.контр.		Шульгина						
Пров.		Литвинова						

Копировал: Чубанова Формат А4

Альбом II часть 2

Типовой проект 903-2-11

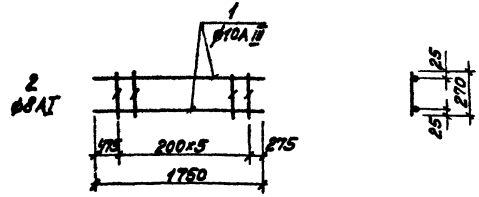

Технические условия на изготовление каркаса см. лист КЖИ-ТТ раздел I.

Формат	Зона	Поз.	Обозначение	Наименование	Кол.	Примечание
				КР 1		
		1	ГОСТ 5781-75	Сталь арматурная ф10А III l=1750	2	2,2
		2	ГОСТ 5781-75	То же ф8АI l=270	6	0,6 кг
				Итого:		2,8 кг

Изм.	Лист	№ докум.	Подп.	Дата
Гл. инж. пр.		Думан		
Нач. отд.		Калетов		
Гл. конст.		Андреевская		
Рук. гр.		Шульгина		
Ст. тех.		Левейка		
Н. контр.		Шульгина		
Пров.		Литвинова		

ТП 903-2-11 КЖИ-КР1

Каркас КР1.

Лит.	Масса	Масштаб
р	2,8 кг	

Лист 1 Листов 1

АI - ВСт3 пс2
А III - 25Г2С

Госстрой Латв. ССР
ЛАТГИПРОПРОМ
2 Рига

Инв. № подл. | Подп. и дата

Копировал: Волкова

Формат 11

Альбом II часть 2

Типовой проект 903-2-11

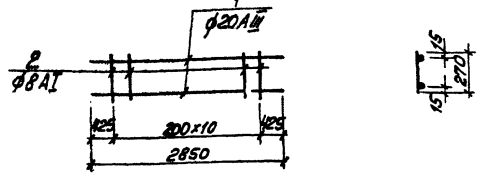

Технические условия на изготовление каркаса см. лист КЖИ-ТТ раздел I.

Формат	Зона	Поз.	Обозначение	Наименование	Кол.	Примечание
				КР2		
		1	ГОСТ 5781-75	Сталь арматурная ф20А III l=2850	2	14,1 кг
		2	ГОСТ 5781-75	То же ф8АI l=270	11	1,2 кг
				Итого		15,3 кг

Изм.	Лист	№ докум.	Подп.	Дата
Гл. инж. пр.		Думан		
Нач. отд.		Калетов		
Гл. конст.		Андреевская		
Рук. гр.		Шульгина		
Ст. тех.		Левейка		
Н. контр.		Шульгина		
Пров.		Литвинова		

ТП 903-2-11 КЖИ-КР2

Каркас КР2.

Лит.	Масса	Масштаб
р	15,3 кг	

Лист 1 Листов 1

АI - ВСт3 пс2
А III - 25Г2С

Госстрой Латв. ССР
ЛАТГИПРОПРОМ
2 Рига

Инв. № подл. | Подп. и дата

Копировал. Волкова

Формат 11

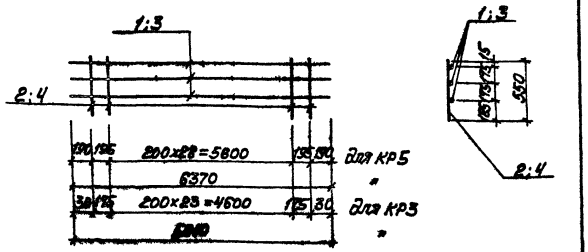

Технические условия на изготовление каркасов см. лист КЖИ-ТТ раздел I.

Формат	Зона	Поз.	Обозначение	Наименование	Кол.	Примечание
				КР5		
		1	ГОСТ 5781-75	Сталь арматурная ф8АI ℓ=6370	3	7,6 кг
		2	ГОСТ 5781-75	" ф12АII ℓ=550	31	15,2 кг
				Итого:		22,8 кг
				КР3		
		3	ГОСТ 5781-75	Сталь арматурная ф8АI ℓ=5010	3	6,0 кг
		4	ГОСТ 5781-75	" ф16АI ℓ=550	26	22,6 кг
				Итого:		28,6 кг

Инв.№подл. | Подп. и дата | Взам.инв.№

Изм.	Лист	№докум.	Подп.
Гл.инженер		Думан	
Нач.отд.		Галетов	
Гл.конст.		Андреевский	
Рук.гр.		Шульгина	
Ст.тех.		Левейка	
Н.контр.		Шульгина	
Пров.		Литвинова	

ТП 903-2-11 КЖИ-КР5; КР3

Каркасы КР5; КР3

АТ-В Ст3 пс2
АIII-25Г2С

Лит.	Масса	Масштаб
Р	22,8кг	
	28,6кг	

Лист 1 Листов 1

Госстрой Латв.ССР ЛАТГИПРОПРОМ г.Рига

Копировал: Волкова

Формат А1

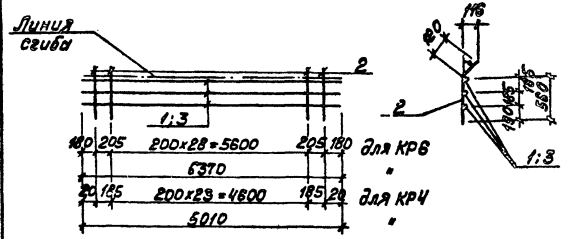

Технические условия на изготовление каркасов см. лист КЖИ-ТТ раздел I.

Формат	Зона	Поз.	Обозначение	Наименование	Кол.	Примечание
				КР6		
		1	ГОСТ 5781-75	Сталь арматурная ф8АI ℓ=6370	3	7,6 кг
		2	ГОСТ 5781-75	" ф8АI ℓ=680	31	8,3 кг
				Итого:		15,9 кг
				КР4		
		2	ГОСТ 5781-75	Сталь арматурная ф8АI ℓ=680	26	7,0 кг
		3	ГОСТ 5781-75	" ф8АI ℓ=5010	3	6,0 кг
				Итого:		13,0 кг

Инв.№подл. | Подп. и дата | Взам.инв.№

Изм.	Лист	№докум.	Подп.
Гл.инженер		Думан	
Нач.отд.		Галетов	
Гл.конст.		Андреевский	
Рук.гр.		Шульгина	
Ст.тех.		Левейка	
Н.контр.		Шульгина	
Пров.		Литвинова	

ТП 903-2-11 КЖИ-КР6; КР4

Каркасы КР6; КР4.

В Ст3 пс2

Лит.	Масса	Масштаб
Р	15,9кг	
	13,0кг	

Лист 1 Листов 1

Госстрой Латв.ССР ЛАТГИПРОПРОМ г.Рига

Копировал: Волкова

Формат А1

Альбом II часть 2

Типовой проект 903-2-11

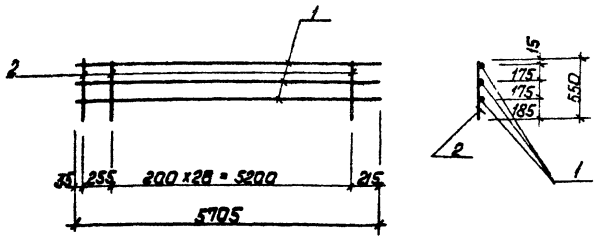

1. Технические условия на изготовление каркасов см. лист КЖИ-ТТ раздел I.

Формат	Зона	Поз.	Обозначение	Наименование	К-во	Примеч.
				КР7		
		1	ГОСТ 5781-75	Сталь арматурн. Ф8АI ℓ=5705	3	6,8 кг
		2	ГОСТ 5781-75	—"— Ф12АIII ℓ=550	28	13,6 кг
				Итого:		20,4 кг

Изм.	Лист	№ докум.	Подп.	Дата
Гл. инж. пр.		Думан		
Нач. отд.		Калетов		
Гл. констр.		Андриевская		
Рук. гр.		Шульгина		
Ст. техн.		Левейка		
Н. контр.		Шульгина		
Пров.		Литвинова		

Инв. № подл. | Подп. и дата

Копировал: Давыдова

ТП 903-2-11 КЖИ-КР7

Каркас КР7

Лит.	Масса	Масштаб
Р	20,4 кг	

Лист 1 | Листов 1

АI - В ст. 3 пс2
АIII - 25 Г2С

Госстрой Латв. ССР
ЛАТГИПРОПРОМ
г. Рига

Формат 118

Альбом II часть 2

Типовой проект 903-2-11

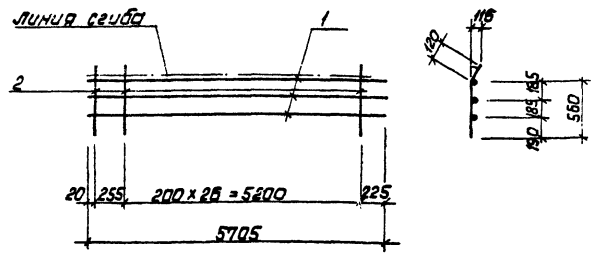

1. Технические условия на изготовление каркасов см. лист КЖИ-ТТ раздел I.

Формат	Зона	Поз.	Обозначение	Наименование	К-во	Примеч.
				КР8		
		1	ГОСТ 5781-75	Арматурн. сталь Ф8АI ℓ=5705	3	6,8 кг
		2	ГОСТ 5781-75	—"— Ф8АI ℓ=680	28	7,5 кг
				Итого:		14,3 кг

Изм.	Лист	№ докум.	Подп.	Дата
Гл. инж. пр.		Думан		
Нач. отд.		Калетов		
Гл. констр.		Андриевская		
Р. к. гр.		Шульгина		
Ст. техн.		Левейка		
Н. контр.		Шульгина		
Пров.		Литвинова		

Инв. № подл. | Подп. и дата

Копировал: Давыдова

ТП 903-2-11 КЖИ-КР8

Каркас КР8

Лит.	Масса	Масштаб
Р	14,3 кг	

Лист 1 | Листов 1

В ст. 3 пс2

Госстрой Латв. ССР
ЛАТГИПРОПРОМ
г. Рига

Формат 118

Типовой проект 903-2-11 Альбом II часть 2

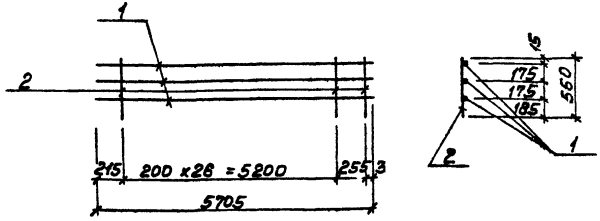

1. Технические условия на изготовление каркаса см. лист КЖИ-ТТ раздел I.

Форм.	Зона	Поз.	Обозначение	Наименование	К-во	Примеч.
				КР9		
		1	ГОСТ 5781-75	Сталь арматурн. ф8АI ℓ=5705	3	6,8 кг
		2	ГОСТ 5781-75	—"— ф12АIII ℓ=550	28	13,6 кг
				Итого:		20,4 кг

Изм.	Лист	№ докум.	Подп.	Дата
Гл. инж. пр.		Думан		
Нач. отд.		Калетов		
Гл. конст.		Андреевская		
Рук. гр.		Шульгина		
Ст. тех.		Левейко		
Н. контр.		Шульгина		
Пров.		Литвинова		

ТП 903-2-11 КЖИ-КР9

Каркас КР9

Лит.	Масса	Масштаб
р	20,4 кг	

Лист 1 | Листов 1

АI - В ст3 пс2
АIII - 25 Г2С

Госстрой Латв. ССР
ЛАТГИПРОПРОМ
г. Рига

Инв. № подл. | Подп. и дата

Копировал: Волкова

Формат 11

Типовой проект 903-2-11 Альбом II ч. 2

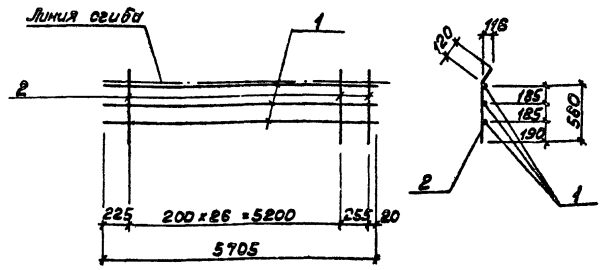

1. Технические условия на изготовление каркаса см. лист КЖИ-ТТ раздел I.

Форм.	Зона	Поз.	Обозначение	Наименование	К-во	Примеч.
				КР10		
		1	ГОСТ 5781-75	Сталь арматурн. ф8АI ℓ=5705	3	6,8 кг
		2	ГОСТ 5781-75	—"— ф8АI ℓ=680	28	7,5 кг
				Итого:		14,3 кг

Изм.	Лист	№ докум.	Подп.	Дата
Гл. инж. пр.		Думан		
Нач. отд.		Калетов		
Гл. конст.		Андреевская		
Рук. гр.		Шульгина		
Ст. тех.		Левейко		
Н. контр.		Шульгина		
Пров.		Литвинова		

ТП 903-2-11 КЖИ-КР10

Каркас КР10

Лит.	Масса	Масштаб
р	14,3 кг	

Лист 1 | Листов 1

В ст.3 пс2

Госстрой Латв. ССР
ЛАТГИПРОПРОМ
г. Рига

Инв. № подл. | Подп. и дата

Копировал: Волкова

Формат 11

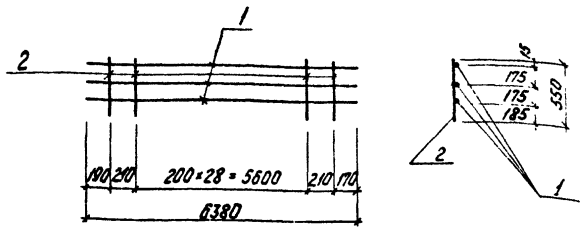

1 Технические условия на изготовление каркаса см. лист КЖИ-ТТ раздел I

Формат	Зона	Поз.	Обозначение	Наименование	Кол.	Примечан.
				КР11		
		1	ГОСТ 5781-75	сталь арматурн. ⌀8AI ℓ=6380	3	7,8 кг
		2	ГОСТ 5781-75	—"— ⌀12AIII ℓ=550	31	15,7 кг
				Итого:		23,5 кг

Гл.инж.пр.	Луман		ТП 903-2-11	КЖИ-КР11
Нач.отд.	Колетов			
Гл.констр.	Онуфриенко		Каркас КР11	Лит. / Масса / Масштаб: Р / 23,5 кг
Рук.гр.	Шульгина			Лист 1 / Листов 1
Гл.техн.	Репина		АI-Вст3пс2 AIII-25Г2С	Госстрой СССР ЛАТГИПРОПРОМ г.Рига
Н.контр.	Шульгина			
Конструктор	Ротштейн			

Калировал: Чубанова

Формат 11В

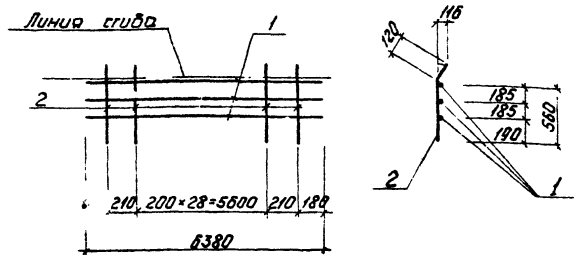

1 Технические условия на изготовление каркаса см. лист КЖИ-ТТ раздел I

Формат	Зона	Поз.	Обозначение	Наименование	Кол.	Примеч.
				КР12		
		1	ГОСТ 5781-75	сталь арматурн. ⌀8AI ℓ=6380	3	7,8 кг
		2	ГОСТ 5781-75	—"— ⌀8AI ℓ=680	31	8,5 кг
				Итого:		16,4 кг

Гл.инж.пр.	Луман		ТП 903-2-11	КЖИ-КР2
Нач.отд.	Колетов			
Гл.констр.	Онуфриенко		Каркас КР12	Лит. / Масса: Р / 16,4 кг
Рук.гр.	Шульгина			Лист 1 / Листов 1
Гл.техн.	Репина		Вст3пс2	Госстрой СССР ЛАТГИПРО
Н.контр.	Шульгина			
Конструктор	Ротштейн			

Калировал: Чубанова

Формат 11

Типовой проект 903-2-11 Альбом II часть 2

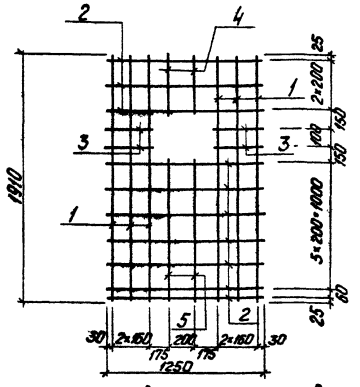

Технические условия на изготовление сетки см. лист КЖ-ТТ, раздел I

Формат	Зона	Поз.	Обозначение	Наименование	Кол.	Примеч.
				С1		
		1	ГОСТ 5781-75	Сталь арматурн. ⌀6 AIII; P=1910	6	2,5 кг
		2	ГОСТ 5781-75	— " — " — ⌀6 AIII; P=1250	10	2,8 кг
		3	ГОСТ 5781-75	— " — " — ⌀6 AIII; P=380	4	0,3 кг
		4	ГОСТ 5781-75	— " — " — ⌀6 AIII; P=450	2	0,2 кг
		5	ГОСТ 5781-75	— " — " — ⌀6 AIII; P=1110	2	0,5 кг
				Итого:		6,3 кг

Инв.№ подл.	Подп. и дата	Взам. инв.№	Инв.№ дубл.	Подп. и дата

Изм.	Лист	№ докум.	Подп.	Дата
Гл.инж.		Думан		
Нач.отд.		Колетов		
Гл.констр.		Андриевский		
Рук.гр.		Шульгина		
Ст.техн.		Леонова		
Н.контр.		Шульгина		
Пров.		Литвинова		

Тп 903-2-11 КЖИ-С1

Сетка С1

25 Г2С

Лит.	Масса	Масштаб
Р	6,3 кг	

Лист 1 Листов 1

Госстрой Латв.ССР ЛАТГИПРОПРОМ г. Рига

Копировал: Чубанова

Формат 11Б

Типовой проект 903-2-11 Альбом II часть 2

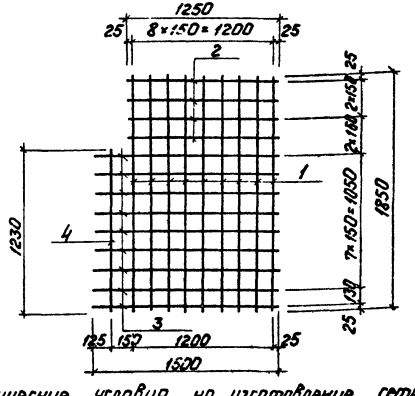

Технические условия на изготовление сетки см. лист КЖ-ТТ, раздел I.

Формат	Зона	Поз.	Обозначение	Наименование	Кол.	Примеч.
				С2		
		1	ГОСТ 5781-75	Сталь арматурн. ⌀6 AIII; P=1850	9	3,7 кг
		2	ГОСТ 5781-75	— · — · — ⌀6 AIII; P=1250	4	1,1 кг
		3	ГОСТ 5781-75	— · — · — ⌀6 AIII; P=1500	9	3,0 кг
		4	ГОСТ 5781-75	— · — · — ⌀6 AIII; P=1230	1	0,3 кг
				Итого:		8,1 кг

Инв.№ подл.	Подп. и дата	Взам. инв.№	Инв.№ дубл.	Подп. и дата

Изм.	Лист	№ докум.	Подп.	Дата
Гл.инж.		Думан		
Нач.отд.		Колетов		
Гл.констр.		Андриевский		
Рук.гр.		Шульгина		
Ст.техн.		Леонова		
Н.контр.		Шульгина		
Пров.		Литвинова		

Тп 903-2-11 КЖИ-С2

Сетка С2

25 Г2С

Лит.	Масса	Масштаб
Р	8,1 кг	

Лист 1 Листов 1

Госстрой Латв.ССР ЛАТГИПРОПРОМ г. Рига

Копировал: Чубанова

Формат 11Б

Типовой проект 903-2-11 Альбом II часть 2

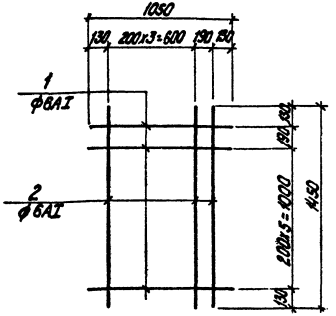

Технические условия на изготовление сетки см. лист КЖИ-ТТ раздел I

Поз.	Обозначение	Наименование	Кол.	Примеч.
1	ГОСТ 5781-75	Сталь арматурная ф6AI, ℓ=1050	7	1,60 кг
2	ГОСТ 5781-75	Сталь арматурная ф6AI, ℓ=1450	5	1,60 кг
		Итого:		3,20 кг

Инв.№ подл. | Подп. и дата | Взам. инв.№

Гип	Дымов		
Нач.отд.	Кедетов		
Гл.конструктор проекта	Яковлев		
Рук.гр.	Шульгина		
Ст.техн.	Леонова		
Н.контр.	Шульгина		
Пров.	Литвинова		

ТП 903-2-11 КЖИ С5

Сетка С5

Лит.	Масса	Масштаб
Р	3,20кг	1:20

Лист 1 Листов 1

В Ст3пс2

Госстрой СССР Латгипропром г. Рига

Копировал: Пук

Формат А4

Типовой проект 903-2-11 Альбом II часть 2

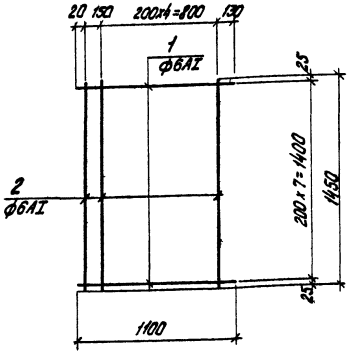

Технические условия на изготовление сетки см. лист КЖИ-ТТ раздел I

Поз.	Обозначение	Наименование	Кол.	Примеч.
1	ГОСТ 5781-75	Сталь арматурн. ф6AI, ℓ=1100	8	1,95кг
2	ГОСТ 5781-75	—"— ф6AI, ℓ=1450	6	1,93кг
		Итого:		3,88кг

Инв.№ подл. | Подп. и дата | Взам. инв.№

Гип	Дымов		
Нач.отд.	Кедетов		
Гл.конструктор проекта	Яковлев		
Рук.гр.	Шульгина		
Ст.техн.	Леонова		
Н.контр.	Шульгина		
Пров.	Литвинова		

ТП 903-2-11 КЖИ С6

Сетка С6

Лит.	Масса	Масштаб
Р	3,88кг	

Лист 1 Листов 1

В Ст3пс2

Госстрой СССР Латгипропром г. Рига

Копировал: Пук

Формат А4

Типовой проект 903-2-11 Альбом II часть 2

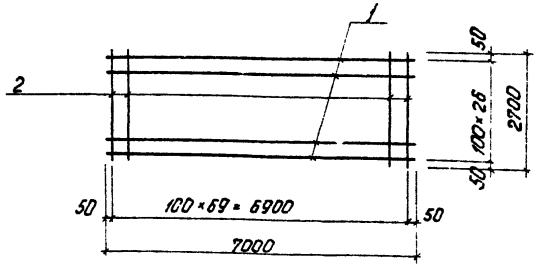

1 Технические условия на изготовление сетки см. лист КЖИ-ТТ раздел I.

Формат	Зона	Поз.	Обозначение	Наименование	К-во	Примеч.
				С-12		
		1	ГОСТ 5781-75	сталь арматурн. ⌀8АIII ℓ=7000	27	74,5 кг
		2	ГОСТ 5781-75	— " — ⌀8АIII ℓ=2700	70	74,5 кг
				Всего:		149,0 кг

Изм.	Лист	№ докум.	Подп.	Дата
Гл. инжен.		Думан		
Нач. отд.		Колетов		
Гл. констр.		Андреевская		
Рук. гр.		Шульгина		
Ст. техн.		Левейка		
Н. контр.		Шульгина		
Пров.		Литвинова		

ТП 903-2-11 КЖИ-С-12

Сетка С-12

25Г2С

Лит.	Масса	Масштаб
Р	149,0 кг	

Лист 1 Листов 1

Госстрой СССР ЛАТГИПРОПРОМ г. Рига

Инв. № подл. Подп. и дата

Копировал: Чубанова

Формат 11В

Типовой проект 903-2-11 Альбом II часть 2

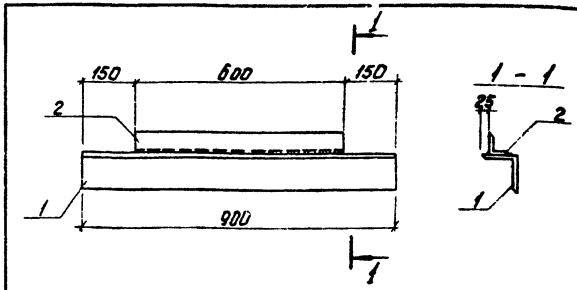

Технические условия на изготовление изделия БС 1а см. лист КЖИ-ТТ, раздел II

Формат	Зона	Поз.	Обозначение	Наименование	К-во	Примеч.
				БС 1а		
		1	ГОСТ 8509-72*	сталь угловая равнополочная L100×10 ℓ=900	1	13,6 кг
		2	ГОСТ 8509-72*	— " — L63×6 ℓ=600	1	3,4 кг
				Итого:		17,0 кг

Изм.	Лист	№ докум.	Подп.	Дата
Гл. инжен.		Думан		
Нач. отд.		Колетов		
Гл. констр.		Андреевская		
Рук. гр.		Шульгина		
Ст. техн.		Левейка		
Н. контр.		Шульгина		
Пров.		Литвинова		

ТП 903-2-11 КЖИ-БС 1а

Балка стальная БС 1а

ВСт3 кп2

Лит.	Масса	Масштаб
Р	17,0 кг	1:10

Лист 1 Листов 1

Госстрой СССР ЛАТГИПРОПРОМ г. Рига

Инв. № подл. Подп. и дата

Копировал: Чубанова

Формат 11В

Типовой проект 903-2-11 Альбом II часть 2

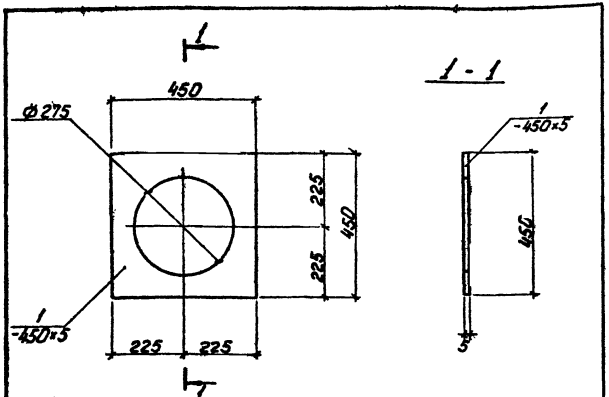

Технические требования по изготовлению изделия см. лист КЖИ-ТТ, раздел II

Формат	Зона	Поз.	Обозначение	Наименование	Кол.	Примеч.
				МН1		
		1	ГОСТ 103-76	сталь полосовая $\frac{-450\times5}{450}$	1	7,9 кг

Изм.	Лист	№ докум.	Подп.	Дата
Гл. инж.		Думан		
Нач. отд.		Колетов		
Гл. констр.		Андриевская		
Рук. гр.		Шульгина		
Ст. техн.		Леонова		
Н. контр.		Шульгина		
Пров.		Литвинова		

Т.п. 903-2-11 КЖИ-МН1

Закладная деталь МН1

В Ст.3 кп 2

Лит.	Масса	Масштаб
Р	7,9кг	1:10

Лист 1 Листов 1

Госстрой Латв.ССР ЛАТГИПРОПРОМ г.Рига

Инв. № подл. | Подп. и дата

Копировал: Чубанова

Формат 11В

Типовой проект 903-2-11 Альбом II часть 2

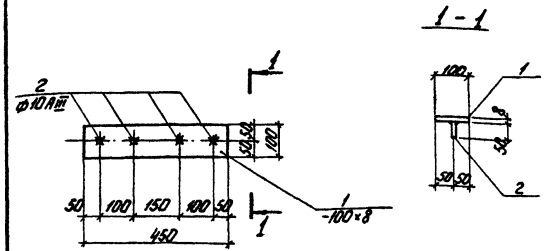

Технические условия на изготовление закладной детали см. лист КЖИ-ТТ раздел II.

Формат	Зона	Поз.	Обозначение	Наименование	Кол.	Примеч.
				МН2		
		1	ГОСТ 103-76	сталь полосовая-100×8 ℓ=450	1	2,83 кг
		2	ГОСТ 5781-75	сталь арматурн. Ф10АIII ℓ=50	4	0,12 кг
				Итого		2,95 кг

Изм.	Лист	№ докум.	Подп.	Дата
Гл. инж.		Думан		
Нач. отд.		Колетов		
Гл. констр.		Андриевская		
Рук. гр.		Шульгина		
Ст. техн.		Леонова		
Н. контр.		Шульгина		
Пров.		Литвинова		

Т.П 903-2-11 КЖИ-МН2

Закладная деталь МН2

Прокат ВСт3 кп 2 арм. - 25Г2С

Лит.	Масса	Масштаб
Р	2,95кг	1:20

Лист 1 Листов 1

Госстрой Латв.ССР ЛАТГИПРОПРОМ

Инв. № подл. | Подп. и дата

Копировал: Чубанова

Формат 11В

Типовой проект 903-2-11 Альбом II часть 2

Технические требования по изготовлению изделия см. лист КЖИ-ТТ, раздел II

Формат	Зона	Поз.	Обозначение	Наименование	Кол.	Примеч.
				МН3		
		6л	ГОСТ 8509-72*	Сталь углов. равнополочн. L 100x6,5 ℓ=600	1	6,06 кг

Изм.	Лист	№ докум.	Подп.	Дата
Гл. инж. пр.		Думан		
Нач. отд.		Калетов		
Гл. констр.		Андреевская		
Рук. гр.		Шульгина		
Ст. техн.		Леонова		
Н. контр.		Шульгина		
Пров.		Литвинова		

ТП 903-2-11 КЖИ, МН3

Закладная деталь МН3.

Лит.	Масса	Масштаб
Р	6,06	

Лист 1 Листов 1

В Ст 3 кп 2

Госстрой Латв. ССР ЛАТГИПРОПРОМ г. Рига

Копировал: Тук

Формат 11

Инв. № подл. Подп. и дата

Типовой проект 903-2-11 Альбом II часть 2

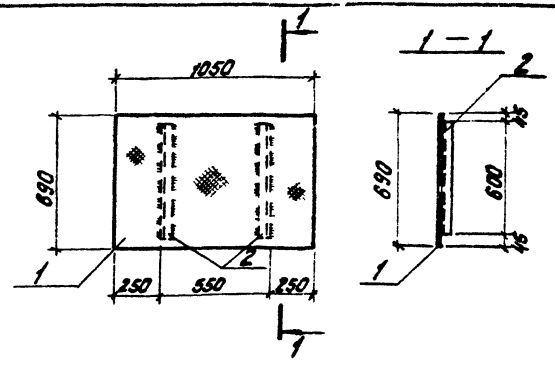

Технические условия на изготовление закладного изделия см. лист КЖИ-ТТ, раздел II.

Формат	Зона	Поз.	Обозначение	Наименование	Кол.	Примеч.
				МН4		
		1	ГОСТ 8568-77	Сталь рифлен. δ=5	6,72 м²	30,4 кг
		2	ГОСТ 8509-72*	Сталь угловая равнополочная L 50x5 ℓ=600	2	4,5 кг
				Итого:		34,9 кг

Изм.	Лист	№ докум.	Подп.	Дата
Гл. инж. пр.		Думан		
Нач. отд.		Калетов		
Гл. констр.		Андреевская		
Рук. гр.		Шульгина		
Ст. техн.		Леонова		
Н. контр.		Шульгина		
Пров.		Литвинова		

ТП 903-2-11 КЖИ-МН4

Закладное изделие МН4

Лит.	Масса	Масштаб
Р	34,9 кг	1:20

Лист 1 Листов 1

В ст 3 кп 2

Госстрой Латв. ССР ЛАТГИПРОПРОМ г. Рига

Копировал: Тук

Формат 11

Инв. № подл. Подп. и дата

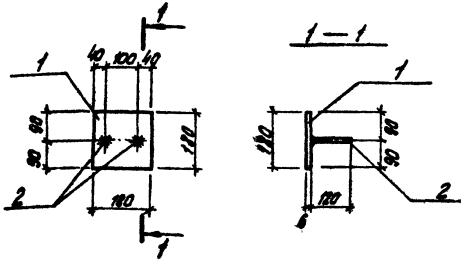

Технические требования по изготовлению закладной детали см. лист КЖ-ТТ, раздел II

Позиция	Зона	Поз.	Обозначение	Наименование	Кол.	Примеч.
				МН5		
		1	ГОСТ 103-76	Сталь полосовая - 180×6 / 180	1	1,5 кг
		2	ГОСТ 5781-75	Сталь арматурн. ф10 AIII; L=120	2	0,15 кг
					Итого:	1,65 кг

Изм.	Лист	№ докум.	Подп.	Дата
Гл. инж. пр.		Дунаин		
Нач. отд.		Калетов		
Гл. конструктор		Андриевский		
Рук. гр.		Шульгина		
Ст. техн.		Леонова		
Н. контр.		Шульгина		
Пров.		Литвинова		

ТП 903-2-11 КЖИ-МН5

Закладная деталь МН5

Лит.	Масса	Масштаб
Р	1,6 кг	1:10
Лист 1	Листов 1	

1. Прокат - В Ст 3 кп 2
Арматура - 25Г2С.

Госстрой Латв. ССР
ЛАТГИПРОПРОМ
г. Рига

Копировал: Туч

Формат А1

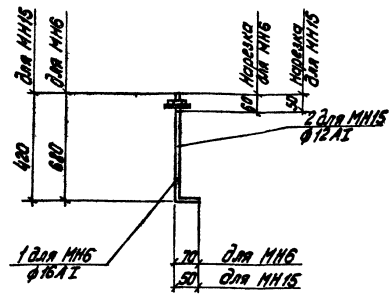

Технические требования по изготовлению изделия см. лист КЖИ-ТТ, раздел II

Позиция	Зона	Поз.	Обозначение	Наименование	Кол.	Примеч.
				МН6		
		1	ГОСТ 5781-75	Сталь арматурная ф16 AI, ℓ=750	1	1,2 кг
				МН15		
		2	ГОСТ 5781-75	Сталь арматурная ф12 AI ℓ=470	1	0,42 кг

Изм.	Лист	№ докум.	Подп.	Дата
Гл. инж. пр.		Дунаин		
Нач. отд.		Калетов		
Гл. конструктор		Андриевский		
Рук. гр.		Шульгина		
Ст. техн.		Леонова		
Н. контр.		Шульгина		
Пров.		Литвинова		

ТП 903-2-11 КЖИ-МН6, МН15

Закладная деталь МН6; МН15

Лит.	Масса	Масштаб
Р	0,42 кг / 1,2 кг	1:20
Лист 1	Листов 1	

В Ст 3 пс 2

Госстрой Латв. ССР
ЛАТГИПРОПРОМ
г. Рига

Копировал: Туч

Формат А1

Технические требования по изготовлению изделия см. лист КЖИ-ТТ, раздел II

Поз.	Обозначение	Наименование	Кол.	Примеч.
		МН7		
1	ГОСТ 8240-72	Швеллер [10; ℓ=900	1	7,73 кг

Изм. Лист. №докум. Подп. Дата	ТП 903-2-11	КЖИ-МН7	
Гл. инж. пр. Думан	Закладная деталь МН7	Лит.	Масса	Масштаб
Нач. отд. Коретов		Р	7,73	1:10
Гл. конст. Андриевский		Лист 1 Листов 1	
Рук. гр. Шульгина		Госстрой Латв.ССР ЛАТГИПРОПРОМ г. Рига	
Ст. техн. Пранава			
Н. контр. Шульгина			
Пров. Литвинова			
Копировал: Тук	Ст3кп2		Формат 11

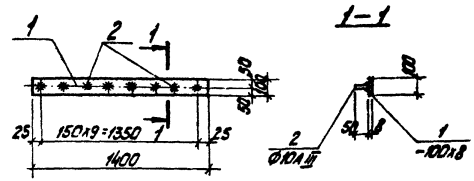

Технические условия на изготовление закладной детали см. лист КЖИ-ТТ раздел II

Формат	Зона	Поз.	Обозначение	Наименование	Кол.	Примеч.
				МН8		
		1	ГОСТ 103-76	Сталь полосовая -100х8 ℓ=1400	1	8,8 кг
		2	ГОСТ 5781-75	Сталь арматурн. ФЮАIII ℓ=50	10	0,3 кг
				Итого:		9,1 кг

Изм. Лист. №докум. Подп. Дата	ТП 903-2-11	КЖИ-МН8	
Гл. инж. пр. Думан	Закладная деталь МН8	Лит.	Масса	Масштаб
Нач. отд. Коретов		Р	9,1кг	1:20
Гл. конст. Андриевский		Лист 1 Листов 1	
Рук. гр. Шульгина		Госстрой Латв.ССР ЛАТГИПРОПРОМ г. Рига	
Ст. техн. Пранава			
Н. контр. Шульгина			
Пров. Литвинова			
Копировал: Тук	Прокат ВСт3кп2 арм. 25Г2С		Формат 11

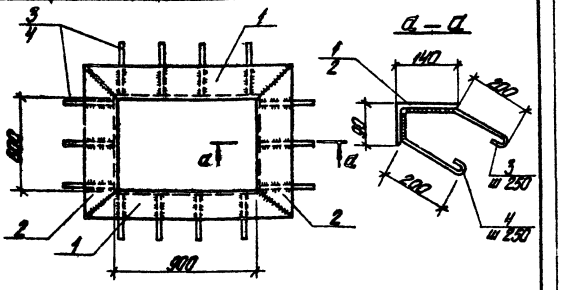

Формат	Зона	Поз.	Обозначение	Наименование	Кол.	Примеч.
				МН 9		
		1	ГОСТ 8510-72	Сталь угловая неравнополочная ∟140х90х8 ℓ=1180	2	33,3
		2	ГОСТ 8510-72	Сталь угловая неравнополочная ∟140х90х8 ℓ=880	2	24,8
		3	ГОСТ 5781-75	Сталь арматурн. Ф10 АI ℓ=390	14	3,3
		4	ГОСТ 5781-75	Сталь арматурн. Ф10 АI ℓ=340	14	2,9
				Итого		64,3 кг

Технические условия на изготовление закладной детали см. лист КЖИ-ТТ раздел II

Типовой проект 903-2-11 Альбом II часть 2

Изм.	Лист	№ докум.	Подп.	Дата
Гл. инж. пр.		Думан		
Нач. отд.		Калетов		
Гл. констр.		Андриевская		
Рук. гр.		Шульгина		
Ст. техн.		Леонова		
Н. контр.		Шульгина		
Пров.		Литвинова		

ТП 903-2-11 КЖИ-МН9

Закладная деталь МН9

Лит.	Масса	Масштаб
Р	64,3 кг	

Лист 1 Листов 1

Прокат ВСт3 кп 2
арм. ВСт 3 пс 2

Госстрой Латв ССР
ЛАТГИПРОПРОМ
г. Рига

Инв. № подл. | Подп. и дата

Копировал Бролина Формат 11В

Технические требования по изготовлению изделий см. лист КЖИ-ТТ, раздел II

Формат	Зона	Поз.	Обозначение	Наименование	Кол.	Примеч.
				МН10		
		Б.п	ГОСТ 5781-75	Сталь арматурн. Ф16 АI; ℓ=1550	1	2,45 кг
				МН12		
		Б.п	ГОСТ 8510-72	Сталь угловая неравнополочн. ∟100х63х6 ℓ=1,2	1	9,0 кг
				МН11		
		Б.п	ГОСТ 8509-72*	Сталь угловая равнополочн. ∟63х6 ℓ=1000	1	5,7 кг

Типовой проект 903-2-11 Альбом II часть 2

Изм.	Лист	№ докум.	Подп.	Дата
Гл. инж. пр.		Думан		
Нач. отд.		Калетов		
Гл. констр.		Андриевская		
Рук. гр.		Шульгина		
Ст. техн.		Леонова		
Н. контр.		Шульгина		
Пров.		Литвинова		

ТП 903-2-11 КЖИ-МН10; МН11; МН12

Закладные детали МН10, МН11, МН12

Лит.	Масса	Масштаб
Р	2,45 кг; 5,7 кг; 9,0 кг	

Лист 1 Листов 1

Прокат - ВСт3 кп 2
армат. - 25 Г 2 С

Госстрой Латв ССР
ЛАТГИПРОПРОМ
г. Рига

Инв. № подл. | Подп. и дата

Копировал Бролина Формат 11В

Типовой проект 903-2-11 Альбом II часть 2

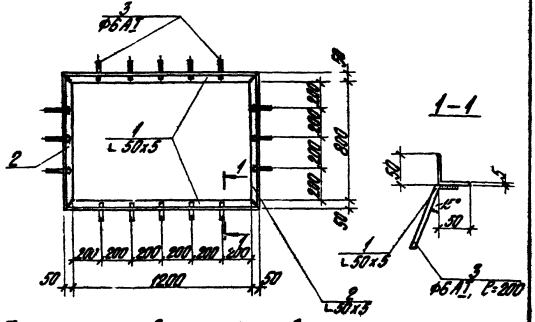

Технические условия на изготовление закладной детали см. лист КЖИ-ТТ, раздел II

Формат	Зона	Поз.	Обозначение	Наименование	Кол.	Примеч.
				МН 13		
		1	ГОСТ 8509-72*	Сталь углов. равнопол. ∟50х5; ℓ=1300	2	9,80 кг
		2	ГОСТ 8509-72*	—"— ∟50х5; ℓ=900	2	6,80 кг
		3	ГОСТ 5781-75	Сталь арматурная Ф6АI	16	0,71 кг
				Итого		17,31 кг

Изм.	Лист	№ докум.	Подп.	Дата
Гл. инж. пр.		Думан		
Нач. отд.		Калетов		
Гл. констр.		Андреевский		
Рук. гр.		Шульгина		
Ст. техн.		Леонова		
Н. контр.		Шульгина		
Пров.		Литвинова		

ТП 903-2-11 КЖИ-МН13

Закладная деталь МН 13

Лит.	Масса	Масштаб
Р	17,31 кг	М1:20

Лист 1 Листов 1

Проект 8 Ст 3 кп 2 арм. 8 Ст 3 пс 2

Госстрой Латв. ССР ЛАТГИПРОПРОМ г. Рига

Инв. № подл. | Подп. и дата

Копировал Бролиша

Формат 11 В

Типовой проект 903-2-11 Альбом II часть 2

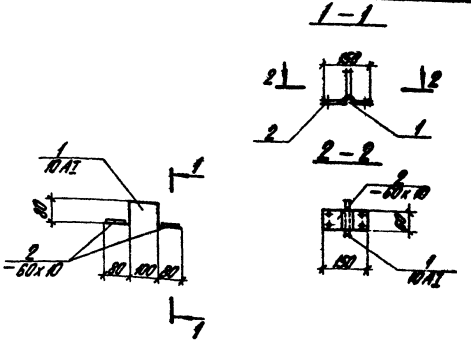

Технические требования по изготовлению изделия см. лист КЖИ-ТТ, раздел II

Формат	Зона	Поз.	Обозначение	Наименование	Кол.	Примеч.
				МН 14		
		1	ГОСТ 5781-75	Сталь арматурн. Ф10АI, ℓ=420	1.	0,3 кг
		2	ГОСТ 103-76	Сталь полосовая —60х10, ℓ=150	2	1,4 кг
				Итого:		1,7 кг

Изм.	Лист	№ докум.	Подп.	Дата
Гл. инж. пр.		Думан		
Нач. отд.		Калетов		
Гл. констр.		Андреевский		
Рук. гр.		Шульгина		
Ст. техн.		Леонова		
Н. контр.		Шульгина		
Пров.		Литвинова		

ТП 903-2-11 КЖИ-МН14

Закладная деталь МН 14

Лит.	Масса	Масштаб
Р	1,7 кг	

Лист 1 Листов 1

Проект 8 Ст 3 кп 2 арм. 8 Ст 3 пс 2

Госстрой Латв. ССР ЛАТГИПРОПРОМ г. Рига

Инв. № подл. | Подп. и дата

Копировал Бролиша

Формат 11 В

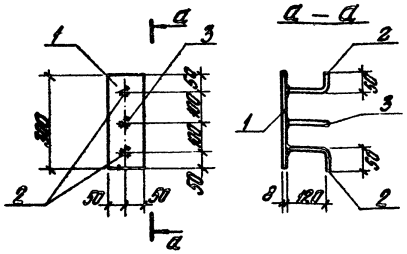

Формат	Зона	Поз.	Обозначение	Наименование	Кол.	Прим.
				МН 16		
		1	ГОСТ 103-76	Сталь полосовая -100х8 ℓ=300	1	1,9 кг
		2	ГОСТ 5781-75	Сталь арматурн. Ф8А III ℓ=170	2	0,13 кг
		3	ГОСТ 5781-75	Сталь арматурн. Ф8А III ℓ=120	1	0,05 кг
				Итого		2,08 кг

Технические условия на изготовление закладной детали см. лист КЖИ-ТТ раздел II

Типовой проект 903-2-11 Альбом II часть 2

Изм.	Лист	№ докум.	Подп.	Дата
Гл. инж. пр.		Думан		
Нач. отд.		Калетов		
Гл. констр.		Андриевская		
Рук. гр.		Шульгина		
Ст. техн.		Левейко		
Н. контр.		Шульгина		
Пров.		Литвинова		

ТП 903-2-11 КЖИ-МН16

Закладная деталь МН16

Лит.	Масса	Масштаб
р	2,08 кг	

Прокат ВСт3 кп2 арм. 25Г2с

Лист 1 Листов 1

Госстрой Латв. ССР ЛАТГИПРОПРОМ г. Рига

Инв. № подл. | Подп. и дата

Копировал Бролиша

Формат 11В

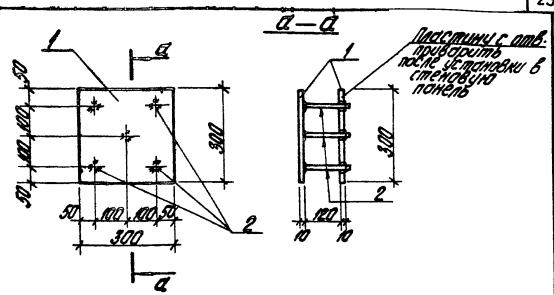

Формат	Зона	Поз.	Обозначение	Наименование	Кол.	Прим.
				МН 17		
		1	ГОСТ 19903-74	Сталь толстолистов. -300х10 ℓ=300	2	14,0
		2	ГОСТ 5781-75	Сталь арматурн. Ф10А III ℓ=140	5	0,25
				Итого		14,25

Технические условия на изготовление закладной детали см. лист КЖИ-ТТ раздел II

Типовой проект 903-2-11 Альбом II часть 2

Изм.	Лист	№ докум.	Подп.	Дата
Гл. инж. пр.		Думан		
Нач. отд.		Калетов		
Гл. констр.		Андриевская		
Рук. гр.		Шульгина		
Ст. техн.		Левейко		
Н. контр.		Шульгина		
Пров.		Литвинова		

ТП 903-2-11 КЖИ-МН17

Закладная деталь МН17

Лит.	Масса	Масштаб
р	14,25 кг	

Прокат ВСт3 кп2 арм. 25Г2с

Лист 1 Листов 1

Госстрой Латв. ССР ЛАТГИПРОПРОМ г. Рига

Инв. № подл. | Подп. и дата

Копировал Бролиша

Формат 11В

Типовой проект 903-2-11 Альбом II часть 2

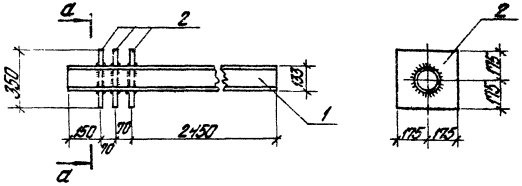

Формат	Зона	Поз.	Обозначение	Наименование	Кол.	Прим.
				МН 18		
		1	ГОСТ 10704-76	Труба 133х3; L=2740	1	26,4 кг
		2	ГОСТ 19903-74	Сталь листовая $\frac{-350\times10}{L=350}$	3	28,8 кг
				Итого		55,2 кг

Технические условия на изготовление закладной детали см. лист КЖИ-ТТ раздел II

Инв.№ подл.	Подп. и дата	Взам. инв.№	Инв.№ дубл.	Подп. и дата

Изм.	Лист	№ докум.	Подп.	Дата
Н. инж. пр.		Думан		
Нач. отд.		Калетов		
Гл. констр.		Бутрименко		
Рук. гр.		Цупрунов		
Ст. техн.		Перфилов		
Н. контр.		Цупрунов		
Авт. проекта		Цупрунов		

ТП 903-2-11 КЖИ-МН 18

Закладная деталь МН 18

Лит.	Масса	Масштаб
Р	55,2кг	

Лист 1 Листов 1

Госстрой Латв. ССР ЛАТГИПРОПРОМ г. Рига

Ст3 кп 2

Копировал Бралина Формат А1Б

Типовой проект 903-2-11 Альбом II, часть 2

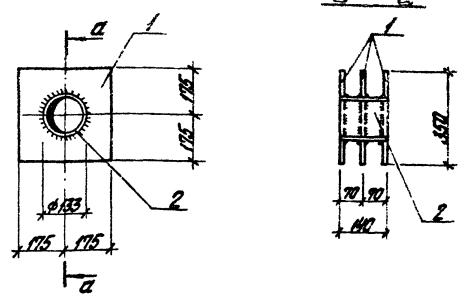

Технические условия на изготовление закладной детали см. лист КЖИ-ТТ раздел II

Формат	Зона	Поз.	Обозначение	Наименование	Кол.	Прим.
				МН 19		
		1	ГОСТ 19903-74	Сталь листовая $\frac{-350\times10}{L=350}$	3	28,8 кг
		2	ГОСТ 10704-76	Труба ф133х3 L=140	1	1,1 кг
				Итого		29,9 кг

Инв.№ подл.	Подп. и дата	Взам. инв.№	Инв.№ дубл.	Подп. и дата

Изм.	Лист	№ докум.	Подп.	Дата
Н. инж. пр.		Думан		
Нач. отд.		Калетов		
Гл. констр.		Бутрименко		
Рук. гр.		Цупрунов		
Ст. техн.		Перфилов		
Н. контр.		Цупрунов		
Авт. проекта		Цупрунов		

ТП 903-2-11 КЖИ-МН 19

Закладная деталь МН 19

Лит.	Масса	Масштаб
Р	29,9кг	

Лист 1 Листов 1

Госстрой Латв. ССР ЛАТГИПРОПРОМ г. Рига

Ст3 кп 2

Копировал Бралина Формат А1Б

Типовой проект 903-2-11 альбом II часть 2

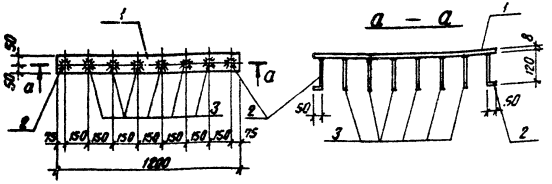

Технические условия на изготовление закладной детали см. лист КЖИ-ТТ раздел II

Формат	Зона	Поз.	Обозначение	Наименование	Кол.	Примеч.
				МН 20		
		1	ГОСТ 103-76	Сталь полосовая -100×8 ℓ=1200	1	7.6 кг
		2	ГОСТ 5781-75	Сталь арматурн. ф8А III ℓ=170	2	0.13 кг
		3	ГОСТ 5781-75	Сталь арматурн. ф8А III ℓ=120	6	0.3 кг

Изм.	Лист	№ докум.	Подп.	Дата
Гл. инж. пр.		Диман		
Нач. отд.		Калетов		
Гл. констр.		Андриевская		
Рук. гр.		Шульгина		
Ст. техн.		Левейка		
Н. контр.		Шульгина		
Провер.		Литвинова		

ТП 903-2-11 КЖИ-МН 20

Закладная деталь МН 20

Прокат Вст 3 кп 2 арм 25Т2С

Лит.	Масса	Масштаб
Р	7.76 кг	

Лист 1 Листов 1

Госстрой Латв. ССР ЛАТГИПРОПРОМ г. Рига

Инв. № подл. | Подп. и дата

Копир. В. [illegible]

Формат [illegible]

Типовой проект 903-2-11 Альбом II часть 2

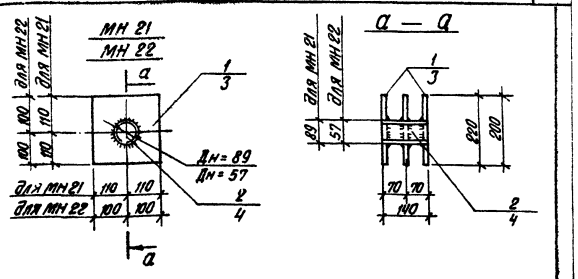

Формат	Зона	Поз.	Обозначение	Наименование	Кол.	Примеч.
				МН 21		
		1	ГОСТ 19903-74	Сталь листовая 220×10 ℓ=220	3	11.4 кг
		2	ГОСТ 10704-76	Труба ф89×2.0; ℓ=140	1	0.6 кг
				Итого:		12.0 кг
				МН 22		
		3	ГОСТ 19903-74	Сталь листовая 200×10 ℓ=200	3	9.3 кг
		4	ГОСТ 10704-76	Труба ф57×1.6; ℓ=140	1	0.3
				Итого:		9.6 кг

Технические условия на изготовление закладной детали см. лист КЖИ-ТТ раздел II.

Изм.	Лист	№ докум.	Подп.	Дата
Гл. инж. пр.		Диман		
Нач. отд.		Калетов		
Гл. констр.		Андриевская		
Рук. гр.		Шульгина		
Ст. техн.		Левейка		
Н. контр.		Шульгина		
Провер.		Литвинова		

ТП 903-2-11 КЖИ-МН 21, МН 22

Закладные детали МН 21, МН 22

Вст 3 кп 2

Лит.	Масса	Масштаб
Р	12.0 кг 9.6 кг	

Лист 1 Листов 1

Госстрой Латв. ССР ЛАТГИПРОПРОМ г. Рига

Инв. № подл. | Подп. и дата

Копир. В. [illegible]

Формат 11 А

Типовой проект 903-2-11 Альбом II часть 2

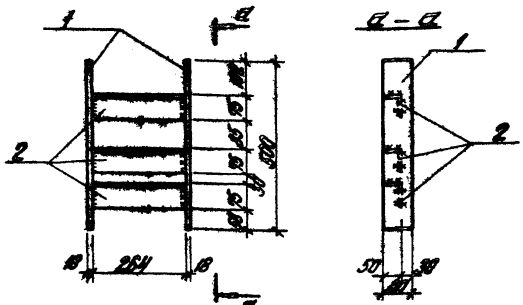

Технические условия на изготовление закладной детали см. лист КЖИ-ТТ раздел II

Формат	Зона	Поз.	Обозначение	Наименование	Кол.	Примеч.
				МН 23		
		1	ГОСТ 103-76	Сталь полосовая $\frac{-80\times18}{500}$	2	11,3 кг
		2	ГОСТ 8510-72	Сталь углов. неравнопол. L75x50x8 l=264	3	5,9 кг
				Итого:		17,2 кг

Изм.	Лист	№ докум.	Подп.	Дата
Гл. инж. пр.		Думан		
Нач. отд.		Калетов		
Гл. констр.		Андриевская		
Рук. гр.		Шульгина		
Ст. техн.		Леонова		
Н. контр.		Шульгина		
Пров.		Литвинова		

ТП 903-2-11 КЖИ-МН23

Закладная деталь МН 23

Лит.	Масса	Масштаб
Р	17,2 кг	1:10

Лист 1 Листов 1

В Ст 3 кп 2

Госстрой Латв. ССР ЛАТГИПРОПРОМ г. Рига

Инв. № подл. | Подп. и дата

Копировал Бролиша

Формат 11В

Типовой проект 903-2-11 Альбом II часть 2

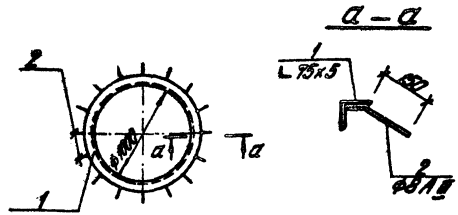

Формат	Зона	Поз.	Обозначение	Наименование	Кол.	Примечание
				МН 24		
		1	ГОСТ 8509-72*	Сталь угловая равнополочн. L75x5; l=3140	1	18,2 кг
		2	ГОСТ 5781-75	Сталь арматурная ФВАIII, l=200	15	1,2 кг
				Итого:		19,4 кг

Технические условия на изготовление закладной детали см. лист КЖИ-ТТ раздел II

Изм.	Лист	№ докум.	Подп.	Дата
Гл. инж. пр.		Думан		
Нач. отд.		Калетов		
Гл. констр.		Андриевская		
Рук. гр.		Шульгина		
Ст. техн.		Левейка		
Н. контр.		Шульгина		
Пров.		Литвинова		

ТП 903-2-11 КЖИ-МН24

Закладная деталь МН24

Лит.	Масса	Масштаб
Р	19,4 кг	

Лист 1 Листов 1

Прокат В Ст 3 кп 2 арм. 25 Г2С

Госстрой Латв. ССР ЛАТГИПРОПРОМ г. Рига

Инв. № подл. | Подп. и дата

Копировал Бролиша

Формат 11В

Типовой проект 903-2-11 Альбом II часть 2

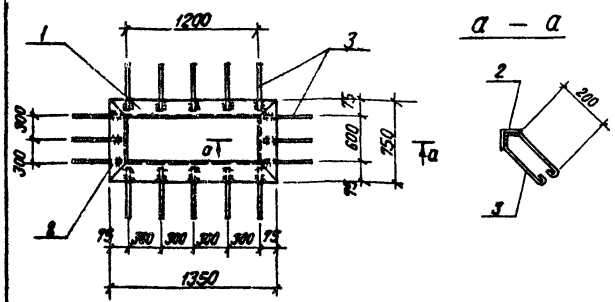

1. Технические условия на изготовление закладной детали см. лист КЖИ-ТТ раздел II

Формат	Зона	Поз.	Обозначение	Наименование	Кол.	Примеч.
				МН 25		
	1		ГОСТ 8509-72*	Сталь угловая равнополочная ∟75×5 ℓ=1350	2	15,7 кг
	2		ГОСТ 8509-72*	—"— ∟75×5 ℓ=750	2	8,7 кг
	3		ГОСТ 5781-75	Сталь арматурная ф10АI ℓ=700	16	6,9 кг
				Всего:		31,3 кг

Изм.	Лист	№ докум.	Подп.	Дата
Гл. инж. пр.		Думан		
Нач. отд.		Калетов		
Гл. констр.		Андриевская		
Рук. гр.		Шульгина		
Ст. техн.		Левейка		
Н. контр.		Шульгина		
Провер.		Литвинова		

ТП 903-2-11 КЖИ-МН25

Закладная деталь МН 25

Лит.	Масса	Масштаб
Р	31,3 кг	

Лист 1 Листов 1

Вст. 3 кп 2

Госстрой Латв. ССР ЛАТГИПРОПРОМ г. Рига

Инв. № подл. Подп. и дата

Копир. В. Гугач

Формат 11 В

Типовой проект 903-2-11 Альбом II, часть 2

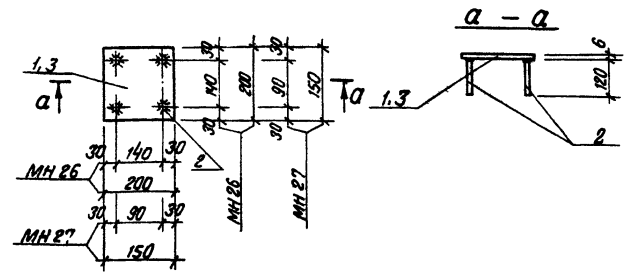

Формат	Зона	Поз.	Обозначение	Наименование	К-во	Примеч.
				МН 26		
		1	ГОСТ 19903-74	Сталь листовая −200×6 ℓ=200	1	1,9 кг
		2	ГОСТ 5781-75	Армат. сталь ф8АIII ℓ=120	4	0,19 кг
				Итого:		2,09 кг
				МН 27		
		2	ГОСТ 5781-75	Армат. сталь ф8АIII ℓ=120	4	0,19 кг
		3	ГОСТ 19903-74	Сталь листовая −150×6 ℓ=150	1	1,1 кг
				Итого:		1,29 кг

Технические условия на изготовление закладных деталей см. лист КЖИ-ТТ раздел II.

Изм.	Лист	№ докум.	Подп.	Дата
Гл. инж. пр.		Думан		
Нач. отд.		Калетов		
Гл. констр.		Андриевская		
Рук. гр.		Шульгина		
Ст. техн.		Левейка		
Н. контр.		Шульгина		
Провер.		Литвинова		

ТП 903-2-11 КЖИ-МН26, МН27

Закладная деталь МН 26 и МН 27

Лит.	Масса	Масштаб
Р	2,09 кг 1,29 кг	

Лист 1 Листов 1

Прокат Вст 3 кп 2 арм. – 25Г2С

Госстрой Латв. ССР ЛАТГИПРОПРОМ г. Рига

Инв. № подл. Подп. и дата

Копир. В. Гугач

Формат 11 В

Типовой проект 903-2-11 Альбом II часть 2

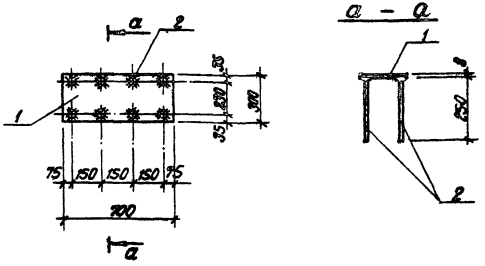

Технические условия на изготовление закладной детали см. лист КЖИ-ТТ раздел II.

Формат	Зона	Поз.	Обозначение	Наименование	Кол.	Примеч.
				МН28		
		1	ГОСТ 19903-74	Сталь листовая -700×8 l=700	1	13,2 кг
		2	ГОСТ 5781-75	Сталь арматурн. ⌀10 А III l=250	8	1,2 кг
				Итого:		14,4 кг

Изм.	Лист	№ докум.	Подп.	Дата
Гл. инж. пр.		Думан		
Нач. отд.		Калетов		
Гл. констр.		Андриевская		
Рук. гр.		Шульгина		
Ст. техн.		Левейка		
Н. контр.		Шульгина		
Провер.		Литвинова		

ТП 903-2-11 КЖИ-МН28

Закладная деталь МН 28

Лит.	Масса	Масштаб
Р	14,4 кг	

Лист 1 Листов 1

Прокат ВСт 3 кп 2 арм.-25Г2С

Госстрой Латв. ССР ЛАТГИПРОПРОМ г. Рига

Копир. В. Бу-ч-

Формат 11 В

Типовой проект 903-2-11 Альбом II часть 2

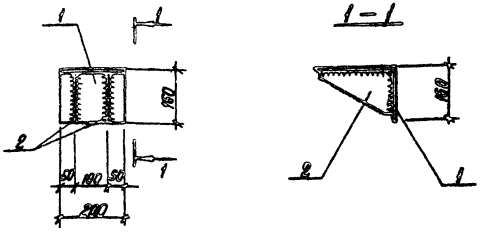

Технические условия на изготовление столика см. лист КЖИ-ТТ раздел II.

Формат	Зона	Поз.	Обозначение	Наименование	Кол.	Примеч.
				МН 29		
		1	ГОСТ 8510-72	Сталь угловая неравнополочн. L 250×160×16	1	10,0 кг
		2	ГОСТ 103-76	Сталь полосовая – 140×8, l=230	2	3,76 кг
				Итого:		13,76 кг

Изм.	Лист	№ докум.	Подп.	Дата
Гл. инж. пр.		Думан		
Нач. отд.		Калетов		
Гл. констр.		Андриевская		
Рук. гр.		Шульгина		
Ст. техн.		Левейка		
Н. контр.		Шульгина		
Пров.		Литвинова		

ТП 903-2-11 КЖИ-МН 29

Столик МН 29

Лит.	Масса	Масштаб
Р	13,76 кг	1:10

Лист 1 Листов 1

ВСт 3 кп 2

Госстрой Латв. ССР ЛАТГИПРОПРОМ г. Рига

Копир. В. Бу-ч-

Формат 11 В

Типовой проект 903-2-11 Альбом II часть 2

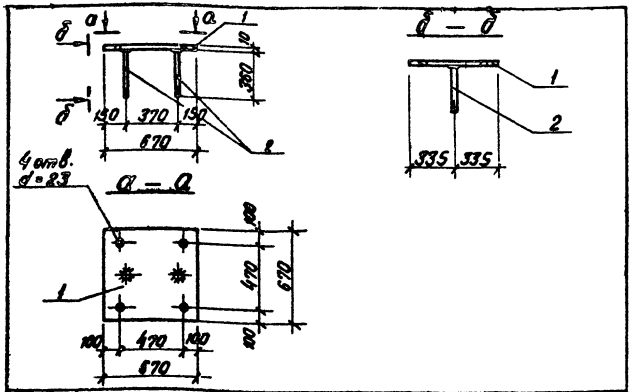

Формат	Зона	Поз.	Обозначение	Наименование	К-во	Примеч.
				МН 30		
		1	ГОСТ 19903-74	Сталь толстолист. δ=10	1	35,4 кг
		2	ГОСТ 5781-75	Армат. сталь ф14 Н III, l=360	2	0,88 кг
				Итого:		36,28 кг

Технические условия на изготовление закладной детали см. лист КЖИ-ТТ раздел II.

Изм.	Лист	№ докум.	Подп.	Дата
Гл. инж. пр.		Думан		
Нач. отд.		Калетов		
Гл. констр.		Андриевская		
Рук. гр.		Шульгина		
Ст. техн.		Левейка		
Н. контр.		Шульгина		
Пров.		Литвинова		

ТП 903-2-11 КЖИ-МН 30

Закладная деталь МН 30

Лит.	Масса	Масштаб
Р	36,28 кг	

Лист 1 Листов 1

Прокат ВСт 3 кп 2 арм. 25 Г 2 С

Госстрой Латв. ССР ЛАТГИПРОПРОМ г. Рига

Копир. В. Бугай Формат 11 В

Инв. № подл. Подп. и дата

Типовой проект 903-2-11 Альбом II часть 2

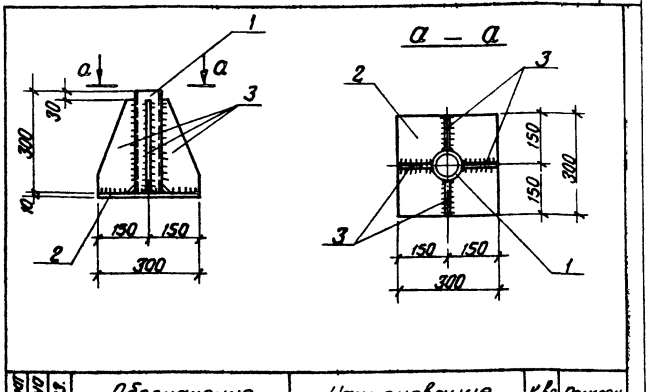

Формат	Зона	Поз.	Обозначение	Наименование	К-во	Примеч.
				МН 31		
		1	ГОСТ 8732-70*	Труба ф 68×5,0 l=300	1	2,3 кг
		2	ГОСТ 19903-74	Сталь толстолист. δ=10; S=0,09 м²	1	7,0 кг
		3	—"—	—"— δ=10 S=0,03 м²	4	9,2 кг
				Итого:		18,5 кг

Технические условия на изготовление закладной детали см. лист КЖИ-ТТ раздел II

Изм.	Лист	№ докум.	Подп.	Дата
Гл. инж. пр.		Думан		
Нач. отд.		Калетов		
Гл. констр.		Андриевская		
Рук. гр.		Шульгина		
Ст. техн.		Левейка		
Н. контр.		Шульгина		
Пров.		Литвинова		

ТП 903-2-11 КЖИ-МН 31

Закладная деталь МН 31

Лит.	Масса	Масштаб
Р	18,5 кг	

Лист 1 Листов 1

ВСт 3 кп 2

Госстрой Латв. ССР ЛАТГИПРОПРОМ г. Рига

Копир. В. Бугай Формат 11 В

Инв. № подл. Подп. и дата

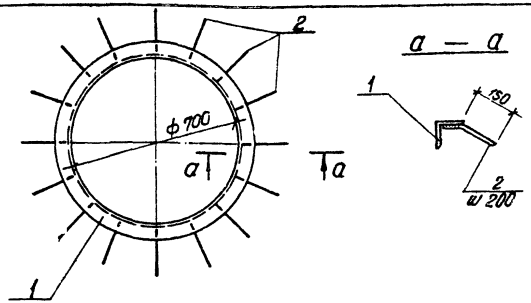

Формат	Зона	Поз.	Обозначение	Наименование	Кол.	Примеч.
				МН 32		
		1	ГОСТ 8509-72 *	Сталь угловая равнопол. ∠75×5; ℓ=2200	1	12,8 кг
		2	ГОСТ 5781-75	Сталь арматурн. ф8 А III; ℓ=200	16	1,2 кг
				Итого:		14,0 кг

Технические условия на изготовление закладной детали см. лист КЖИ-ТТ раздел II

Изм.	Лист	№ докум.	Подп.	Дата
Гл. инж. пр.		Думан		
Нач. отд.		Калетов		
Гл. констр.		Андреевская		
Рук. гр.		Шульгина		
Ст. техн.		Левойка		
Н. контр.		Шульгина		
Пров.		Литвинова		

Инв. № подл. | Подп. и дата

ТП 903-2-11 КЖИ-МН32

Закладная деталь МН 32

Лит	Масса	Масштаб
Р	14,0 кг	1:10 / 1:20

Лист 1 | Листов 1

Прокат ВСт 3 кп 2 арм. 25 Г 2С

Госстрой Лат. ССР ЛАТГИПРОПРОМ г. Рига

Копир В. Бугу

Формат 11В

Типовой проект 903-2-11 Альбом II часть 2.

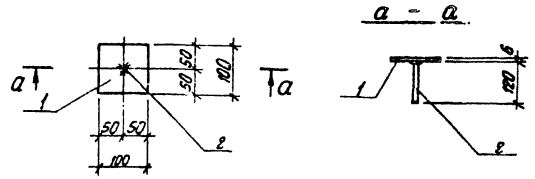

Технические условия на изготовление закладной детали см. лист КЖИ-ТТ раздел II

Формат	Зона	Поз.	Обозначение	Наименование	Кол.	Примеч.
				МН 33		
		1	ГОСТ 19903-74	Сталь листовая −100×6 ℓ=100	1	0,47 кг
		2	ГОСТ 5781-75	Армат. сталь ф8 А III ℓ=120	1	0,05 кг
				Итого:		0,52 кг

Изм.	Лист	№ докум.	Подп.	Дата
Гл. инж. пр.		Думан		
Нач. отд.		Калетов		
Гл. констр.		Андреевская		
Рук. гр.		Шульгина		
Ст. техн.		Левойка		
Н. контр.		Шульгина		
Пров.		Литвинова		

Инв. № подл. | Подп. и дата

ТП 903-2-11 КЖИ-МН33

Закладная деталь МН 33

Лит.	Масса	Масштаб
Р	0,52 кг	

Лист 1 | Листов 1

Прокат ВСт 3 кп 2 арм. 25 Г 2С

Госстрой Лат. ССР ЛАТГИПРОПРОМ г. Рига

Копир В. Бугу

Формат 11В

Типовой проект 903-2-11 Альбом II, часть 2

Типовой проект 903-2-11 Альбом II часть 2

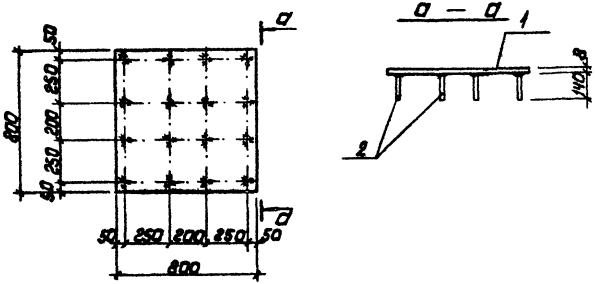

Технические условия на изготовление закладной детали см. лист КЖИ-ТТ раздел II.

Формат	Зона	Поз.	Обозначение	Наименование	К-во	Примеч.
				МН34		
		1	ГОСТ 19903-74	Сталь листовая -800×8 l=800	1	40,2кг
		2	ГОСТ 5781-75	Сталь арматурн. ф8 А III l=140	16	0,9кг
				Итого:		41,1кг

Изм.	Лист	№ докум.	Подп.	Дата
Гл. инж. пр.		Думан		
Нач. отд.		Колетов		
Гл. констр.		Андриевская		
Рук. гр.		Шульгина		
Ст. техн.		Левчика		
Н. контр.		Шульгина		
Пров.		Литвинова		

ТП 903-2-11 КЖИ-МН34

Закладная деталь МН34

Лит.	Масса	Масштаб
Р	41,1кг	

Лист 1 Листов 1

Прокат ВСт3 кп2 арм. 25 Г2С

Госстрой Латв. ССР ЛАТГИПРОПРОМ г. Рига

Инв. № подл. | Подп. и дата

Копировал: Давыдова

Формат 11В

Типовой проект 903-2-11 Альбом II часть 2

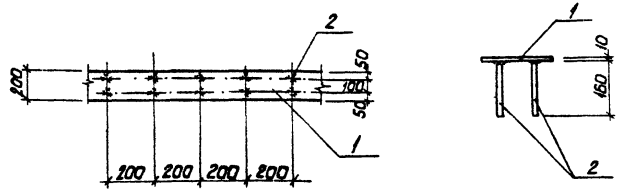

1. Технические условия на изготовление закладной детали см. лист КЖИ-ТТ раздел II.

Формат	Зона	Поз.	Обозначение	Наименование	К-во	Примечание
				МН35		
		1	ГОСТ 103-76	Сталь полосовая -200×70 l=1000	1п.м	15,7кг
		2	ГОСТ 5781-75	Сталь арматурная ф8 А III l=160	10	0,63кг
				Всего:		16,33кг

Изм.	Лист	№ докум.	Подп.	Дата
Гл. инж. пр.		Думан		
Нач. отд.		Колетов		
Гл. констр.		Андриевская		
Рук. гр.		Шульгина		
Ст. техн.		Левчика		
Н. контр.		Шульгина		
Пров.		Литвинова		

ТП 903-2-11 КЖИ-МН35

Закладная деталь МН35

Лит.	Масса	Масштаб
Р	16,33кг	

Лист Листов 1

Прокат ВСт3 кп2 арм. 25 Г2С

Госстрой Латв. ССР ЛАТГИПРОПРОМ г. Рига

Инв. № подл. | Подп. и дата

Копировал: Давыдова

Формат 11В

Типовой проект 903-2-11 Альбом II часть 2

1. Технические требования по изготовлению изделия см. лист КЖИ-ТТ раздел II

Формат	Зона	Поз.	Обозначение	Наименование	Кол.	Примеч.
				МН36		
		6.П	ГОСТ 8510-72	Сталь угловая неравнополочн. L110x70x8 ℓ=1000	1	10,9кг

Изм.	Лист	№ докум.	Подп.	Дата
Гл. инж. пр.		Думан		
Нач. отд.		Калетов		
Гл. констр.		Андриевская		
Рук. гр.		Шульгина		
Ст. техн.		Леонова		
Н. контр.		Шульгина		
Пров.		Литвинова		

ТП 903-2-11 КЖИ-МН36

Закладная деталь МН36

Лит.	Масса	Масштаб
Р	10,9	

Лист 1 Листов 1

В Ст 3 кп 2

Госстрой Латв. ССР ЛАТГИПРОПРОМ г. Рига

Инв. № подл. | Подп. и дата

Копировал: Тук

Формат 11

Типовой проект 903-2-11 Альбом II часть 2

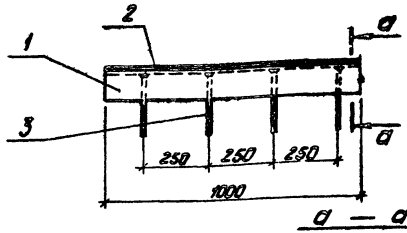

1. Технические условия на изготовление детали см. лист КЖИ-ТТ раздел II.

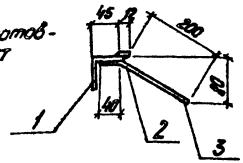

Формат	Зона	Поз.	Обозначение	Наименование	Кол.	Примеч.
				МН37		
		1	ГОСТ 103-76	Сталь полосовая — 12x6 ℓ=1п.м	1	0,6кг
		2	ГОСТ 8509-72*	Сталь угловая равнопол. L50x5 ℓ=1п.м	1	3,77кг
		3	ГОСТ 5781-75	Сталь арматурная Ф8А III ℓ=240	4	0,38кг
				Итого:		4,75кг

Изм.	Лист	№ докум.	Подп.	Дата
Гл. инж. пр.		Думан		
Нач. отд.		Калетов		
Гл. констр.		Андриевская		
Рук. гр.		Шульгина		
Ст. техн.		Левейка		
Н. контр.		Шульгина		
Пров.		Литвинова		

ТП 903-2-11 КЖИ-МН37

Закладная деталь МН37

Лит.	Масса	Масштаб
Р	4,75кг	

Лист 1 Листов 1

Прокат Арм. В ст 3 кп 2 -25Г2С

Госстрой Латв. ССР ЛАТГИПРОПРОМ г. Рига

Инв. № подл. | Подп. и дата

Копировал: Тук

Формат 11

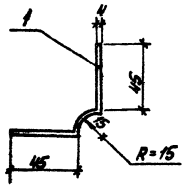

1. Технические требования по изготовлению изделия см. лист КЖИ-ТТ, раздел II.

Формат	Зона	Поз.	Обозначение	Наименование	Кол.	Примеч.
				МС2		
		1	ГОСТ 103-76	Сталь полосовая -115×4 l=1000	1	3,6кг

Изм.	Лист	№ докум.	Подп.	Дата
Гл. инж. пр.		Думан		
Нач. отд.		Калетов		
Гл. конст.		Михневская		
Рук. гр.		Шульгина		
Ст. техн.		Леонова		
Н. контр.		Шульгина		
Пров.		Литвинова		

ТП 903-2-11 КЖИ-МС2

Соединительный элемент МС2

Литер	Масса	Масштаб
Р	3,6кг	

Лист 1 Листов 1

В Ст3 кп2

Госстрой СССР Латгипропром г. Рига

Инв. № подл. | Подп. и дата | Взам. инв. №

Копировал: Мака

Формат 11

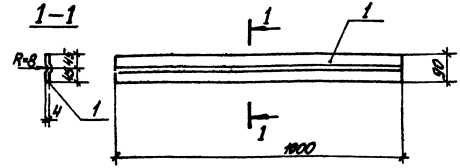

1. Технические требования по изготовлению изделия см. лист КЖИ-ТТ, раздел II.

Формат	Зона	Поз.	Обозначение	Наименование	Кол.	Примеч.
				МС1		
		1	ГОСТ 103-76	Сталь полосовая - 100×4	1	3,2кг

Изм.	Лист	№ докум.	Подп.	Дата
Гл. инж. пр.		Думан		
Нач. отд.		Калетов		
Гл. конст.		Михневская		
Рук. гр.		Шульгина		
Ст. техн.		Леонова		
Н. контр.		Шульгина		
Пров.		Литвинова		

ТП 903-2-11 КЖИ-МС1

Закладная деталь МС1

Литер	Масса	Масштаб
Р	3,2кг	1:10

Лист 1 Листов 1

В Ст3 кп2

Госстрой СССР Латгипропром г. Рига

Инв. № подл. | Подп. и дата | Взам. инв. №

Копировал: Мака

Формат 11

Типовой проект 903-2-11 Альбом II часть 2

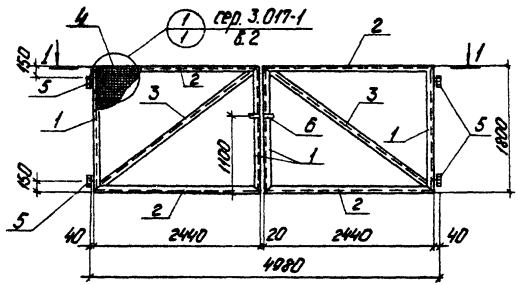

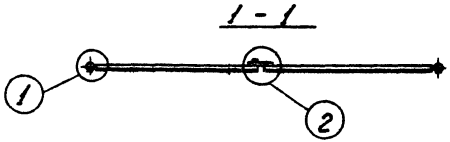

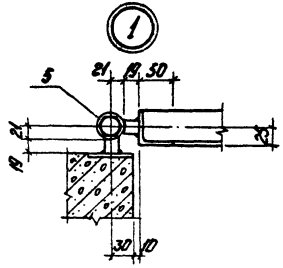

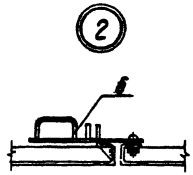

Формат	Зона	Поз.	Обозначение	Наименование	Кол.	Примечание
		1	ГОСТ 8509-72*	Сталь угловая равнополочная L50×5 ℓ=1800	4	27,2 кг
		2	—— " ——	—— " —— L50×5 ℓ=2440	4	36,8 кг
		3	—— " ——	—— " —— L50×5 ℓ=3020	2	22,8 кг
		4	ГОСТ 5336-67	Сетка № 50-25	8,6м²	19,4 кг
		5	сер. 3.017-1 в.5 3.017-1.05.110.100 СБ	Петля	4	8,0 кг
		6	сер. 3.017-1 в.5 3.017-1.05.110.200 СБ	Защелка	1	2,6 кг
				Итого:		116,8 кг

Указания по изготовлению см. сер. 3.017-1 в.5 лист 3.017-1.05.100.000.ТО.

Изм.	Лист	№ докум.	Подп.	Дата
Гл. инж. пр.		Думан		
Нач. отд.		Колетов		
Гл. констр.		Андриевская		
Рук. гр.		Шульгина		
Ст. инж.		Литвинова		
Н. контр.		Шульгина		
Пров.		Андриевская		

ТП 903-2-11 КЖИ-В-1

Ворота металлические В-1

Лит.	Масса	Масштаб
Р	116,3 кг	1:50

Лист 1 Листов 1

В ст 3 кп 2

Госстрой Латв. ССР ЛАТГИПРОПРОМ г. Рига

Копировал: Чубанова

Формат 12 г

Инв. № подл. | Подп. и дата

ЗАКАЗ № 1296 ТИРАЖ 600 ЭКЗ. ЦЕНА 1 РУБ. 63 КОП.

КАЗАХСКИЙ ФИЛИАЛ ЦЕНТРАЛЬНОГО ИНСТИТУТА ТИПОВОГО ПРОЕКТИРОВАНИЯ
480070 г. АЛМА-АТА, ДЖАНДОСОВА,2

gost.e-ecolog.ru