ТИПОВОЙ ПРОЕКТ
903-2-14

УСТАНОВКА МАЗУТОСНАБЖЕНИЯ Q=6,5/11 м³/ч, P=25/10 кгс/см²
С НАЗЕМНЫМИ МЕТАЛЛИЧЕСКИМИ РЕЗЕРВУАРАМИ 2×2000 м³

АЛЬБОМ I ЧАСТЬ 3

МАЗУТОНАСОСНАЯ. НЕТИПОВЫЕ ИЗДЕЛИЯ
АРХИТЕКТУРНО-СТРОИТЕЛЬНОЙ ЧАСТИ.

Заменен
903-2-20.84
ч 1 85

16413-03

				Привязан:	
Инв. №					

gost.e-ecolog.ru

Инв 16413-03

1281 ТИРАЖ 600 ЭКЗ. ЦЕНА 1 РУБ. 28 КОП.

КАЗАХСКИЙ ФИЛИАЛ ЦЕНТРАЛЬНОГО ИНСТИТУТА ТИПОВОГО ПРОЕК[illegible]АНИЯ
480070 г. АЛМА-АТА, ДЖАНДОСОВА, 2

ТИПОВОЙ ПРОЕКТ
903-2-14
УСТАНОВКА МАЗУТОСНАБЖЕНИЯ Q=5,5/11 м³/ч P=25/10 кгс/см²
С НАЗЕМНЫМИ МЕТАЛЛИЧЕСКИМИ РЕЗЕРВУАРАМИ 2×2000м³

АЛЬБОМ I ЧАСТЬ 3

СОСТАВ ПРОЕКТА

Альбом I часть 1	Мазутонасосная. Части: тепломеханическая, автоматизация, электротехническая, санитарно-техническая, тепловые сети.
Альбом I часть 2	Мазутонасосная. Архитектурно-строительная часть.
Альбом I часть 3	Мазутонасосная. Нетиповые изделия архитектурно-строительной части.
Альбом I часть 4	Мазутонасосная. Блоки тепломеханического оборудования.
Типовой проект 903-2-11 Альбом II часть 1	Сооружения слива и приема мазута и жидких присадок. Части: тепломеханическая, архитектурно-строительная, автоматизация, электротехническая.
Типовой проект 903-2-11 Альбом II часть 2	Сооружения слива и приема мазута и жидких присадок. Нетиповые изделия архитектурно-строительной части.
Альбом III	Резервуарный парк. Части: теплотехническая, архитектурно-строительная, автоматизация, электротехническая, отопление и вентиляция.
Альбом IV	Генеральный план, инженерные сети. Части: тепломеханическая, архитектурно-строительная, автоматизация, электротехническая, водопровод и канализация, тепловые сети.
Альбом V часть 1	Задание заводу-изготовителю на щиты автоматики и КИП.
Альбом V часть 2	Задание заводу-изготовителю на щиты управления крупноблочные.
Типовой проект 903-2-11 Альбом VI	Металлоконструкции вспомогательного оборудования и устройств.
Альбом VII часть 1	Сметы. Общая часть.
Альбом VII часть 2	Сметы. Мазутонасосная.
Типовой проект 903-2-11 Альбом VII часть 3	Сметы. Сооружения слива и приема мазута и жидких присадок.
Альбом VII часть 4	Сметы. Резервуарный парк.
Альбом VII часть 5	Сметы. Генеральный план, инженерные сети.
Альбом VIII часть 1	Заказные спецификации. Мазутонасосная.
Типовой проект 903-2-11 Альбом VIII часть 2	Заказные спецификации. Сооружения слива и приема мазута и жидких присадок.
Альбом VIII часть 3	Заказные спецификации. Резервуарный парк.
Альбом VIII часть 4	Заказные спецификации. Инженерные сети.

Привязан:

Инв. №

ПРИМЕНЕННЫЕ ТИПОВЫЕ ПРОЕКТЫ

Типовой проект 704-1-109 Альбом I, III	Резервуар стальной горизонтальный для нефтепродуктов ёмкостью 25м³ (распространяет Казанский филиал ЦИТП)
Типовой проект 704-1-55 Альбом I, III	Стальной вертикальный цилиндрический резервуар для нефти и нефтепродуктов емкостью 2000м³ (распространяет Казанский филиал ЦИТП)
Типовой проект 903-2-158 Альбом I, II, III	Нефтеловушка из сборных железобетонных элементов на расход воды 10л/с. (распространяет ЦИТП, Москва)
Типовой проект 4-18-842 Альбом I, II, III, V	Резервуар для воды емкостью 500 м³ железобетонный прямоугольный заглубленный. (распространяет Свердловский филиал ЦИТП)

Разработан
проектным институтом
ЛАТГИПРСПРОМ
Госстроя Латвийской ССР

Директор института Ю. Олексеенко
Главный инженер проекта А. Дутан

Утвержден и введен в действие
институтом Латгипропром
Госстроя Латвийской ССР
Приказ №251 от 11 октября 1979 г.

Типовой проект 903-2-14 Альбом I часть 3

Содержание альбома

Обозначение	Наименование	Стр.
	Содержание альбома	2
КЖИ-ТТ	Технические требования	3
КЖИ-К36-2а; К36-3а; К36-4а	Колонны К36-2а; К36-3а; К36-4а	4
КЖИ-К36-2б; К36-3б; К36-4б	Колонны К36-2б; К36-3б; К36-4б	5
КЖИ-К36-2в; К36-3в; К36-4в	Колонны К36-2в; К36-3в; К36-4в	6
КЖИ-К36-2г; К36-3г; К36-4г	Колонны К36-2г; К36-3г; К36-4г	7
КЖИ-К36-2д; К36-3д; К36-4д	Колонны К36-2д; К36-3д; К36-4д	8
КЖИ-К36-2е; К36-3е; К36-4е	Колонны К36-2е; К36-3е; К36-4е	9
КЖИ-КФ5-1А; КФ5-2А	Колонны КФ5-1А; КФ5-2А	10
КЖИ-1БДР12-1А IVа; 1БДР12-2А IVа	Балки 1БДР12-1А IVа; 1БДР12-2А IVа	11
КЖИ-1БДР12-2А IVб; 1БДР12-3А IVа	Балки 1БДР12-2А IVб; 1БДР12-3А IVа	12
КЖИ - ПСЛ 20/1,2×6,0 - 212а; ПСЛ 20/1,2×6,0 - 112а	Стеновые панели ПСЛ 20/1,2×6,0 - 212а; ПСЛ 20/1,2×6,0 - 112а	13
КЖИ - ПСЛ 20/1,2×6,0 - 212б; ПСЛ 20/1,2×6,0 - 211а	Стеновые панели ПСЛ 20/1,2×6,0 - 212б; ПСЛ 20/1,2×6,0 - 211а	14
КЖИ-СФ 1а	Стойка СФ 1а	15
КЖИ-МС2, МС3	Соединительные эл-ты МС2, МС3	
КЖИ-КР1	Пространственный каркас КР1 (для варианта с кирпичными стенами)	16
КЖИ-КР1	Пространственный каркас КР1 (для каркасного варианта)	
КЖИ-С1; С16	Сетки С1, С16	17
КЖИ-С2; С5	Сетки С2, С5	
КЖИ-С3; С4	Сетки С3; С4	18
КЖИ-С6	Сетка С6	
КЖИ-С7; С9	Сетки С7, С9	19
КЖИ-С8, С10	Сетки С8, С10	
КЖИ-С12	Сетка С12	20
КЖИ-С13	Сетка С13	
КЖИ-С15	Сетка С15	21
КЖИ-С14	Сетка С14	
КЖИ-С11	Сетка С11	22
КЖИ-С17; С18	Сетки С17; С18	
КЖИ-С19	Сетка С19	23
КЖИ-МН1	Закладное изделие МН1	
КЖИ-МН2, МН5	Закладные изделия МН2, МН5	24
КЖИ-МН3	Закладное изделие МН3	
КЖИ-МН4	Закладное изделие МН4	25
КЖИ-МН6	Закладное изделие МН6	
КЖИ-МН7	Закладное изделие МН7	26
КЖИ-МН12	Закладное изделие МН12	
КЖИ-МН9	Закладное изделие МН9	27
КЖИ-МН10	Закладное изделие МН10	
КЖИ-МН11	Закладное изделие МН11	28
КЖИ-МН8	Закладное изделие МН8	
КЖИ-МН13	Закладное изделие МН13	29
КЖИ-МН14	Закладное изделие МН14	
КЖИ-МН15	Закладное изделие МН15	30
КЖИ-МН16	Закладное изделие МН16	
КЖИ-МН17	Закладное изделие МН17	31
КЖИ-МН18	Закладное изделие МН18	
КЖИ-МН19	Закладное изделие МН19	32

Гл. инж. пр.	Пуман		
Нач. отд.	Мелгневский		
Н. контр.	Шевчина		
Гл. констр.	Ковсан		
Рук. гр.	Бугина		
Ст. инж.	Синов		
Ст. техн.	Лернова		

ТП 903-2-14 КЖИ

Содержание альбома

Стадия	Масса	Масштаб
Р		

Лист 1 Листов 1

Госстрой Латв. ССР ЛАТГИПРОПРОМ г. Рига

Копировал: [illegible]

Формат 12

Инв. № подл. | Подп. и дата | Взам. инв. №

Типовой проект 903-2-14 Альбом I часть 3

Технические требования.

I.1 Плоские сетки и пространственные каркасы изготовлять с помощью контактной точечной сварки.

Точечную сварку производить, во всех местах пересечения стержней сеток и каркасов.

I.2. Сварку следует производить в соответствии с ГОСТ 19292-73 соединения сварные элементов закладных деталей сборных железобетонных конструкций. Контактная и автоматическая сварка плавлением.

Основные типы и конструктивные элементы" и с „Указаниями по сварке соединений арматуры и закладных деталей железобетонных конструкций и СН-393-69.

I.3. Арматурные изделия должны отвечать требованиям ГОСТ 10922-75 „Арматурные изделия и закладные детали сварные для железобетонных конструкций.

Технические требования и методы испытаний"

II.1 Анкеры закладных изделий приваривать к пластинам и прокату втавр дуговой сваркой под слоем флюса на автоматах и полуавтоматах.

Отогнутые анкеры рекомендуется приваривать дуговой ручной или рельефно-точечной контактной сваркой.

Сварку пластин и проката между собой выполнять дуговой ручной электросваркой электродами типа Э42 по ГОСТ 9467-75.

II.2. Материал пластин и проката - сталь марки В ст3 кп2 по ГОСТ 380-71*.

Материал анкеров - арматурная сталь классов А I; А II; А III по ГОСТ 5781-75.

II.3. Закладные и соединительные элементы, кроме специально оговоренных, должны быть защищены цинковым покрытием согласно требованиям СН и П II-28-73.

Толщина цинкового металлизационного покрытия - 120-150 мкм, покрытия, наносимого горячим цинкованием - - 50-60 мкм.

				ТП 903-2-14 КЖИ-ТТ			
Гл. инж. пр.	Думан			Технические требования	Стадия	Масса	Масштаб
Нач. отд.	Неренберг				Р		
Н. контр.	Шульгина				Лист 1	Листов 1	
Гл. конструктор	Андреевская				Госстрой Дать. СССР		
Рук. гр.	Шульгина				ЛАТГИПРОПРОМ		
Ст. инж.	Ольгинов						
Ст. техн.	Леонова						

Копир. Тик

Формат 12

Типовой проект 903-2-14 Альбом I часть 3

Инв. № подл. | Подпись и дата | Взам. инв. №

К 36-2а, К36-3а, К36-4а

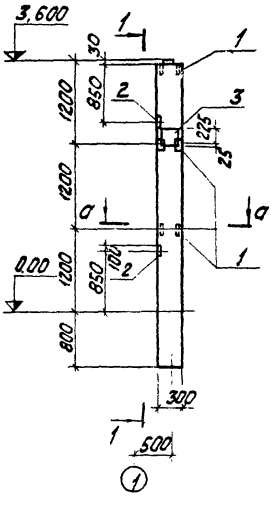

1 – 1

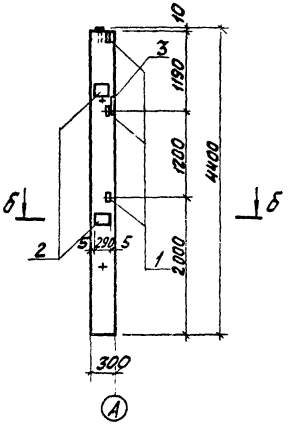

а – а

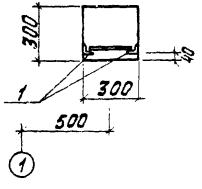

б – б

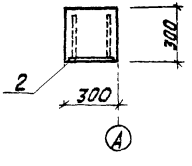

Формат	Зона	Поз.	Обозначение	Наименование	Кол.	Примеч.
			Дополнительные закладные детали.			
		1	Серия 1.423-3 в. 2	Закладн. деталь М1-13	3	
		2	——— " ———	— " — " — М1-12	2	
		3	——— " ———	— " — " — ИМ1-2	1	
				Кит	Р	
				Масса: 11,5 кг; 10,5 кг; 14,6 кг		

Выборка стали на дополнительные закладные детали на один элемент, кг

Марка элемента	Закладные детали										Итого	Всего
	Профильн. сталь			Итого	Арматурная сталь ГОСТ 5781-75*							
					Кл. АI	Класса А III						
	б=10	L63×5			6	12	14	22				
К36-2а К36-3а К36-4а	14,9	4,3		19,2	0,2	3,55	20	1,4			7,15	26,35

1. Колонны К36-2а; К36-3а; К36-4а изготовить по чертежам колонн К36-2, К36-3, К36-4 сер. 1.423-3. в. 0,1,2 с дополнительными закладными элементами по данному чертежу.
2. Указания по изготовлению колонн см. пояснительную записку сер. 1.423-3.
3. Дополнительно см. лист КЖИ-ТТ, раздел I.

				ТП 903-2-14	КЖИ-К36-2а К36-3а; К36-4а		
Гл. инж. пр.	Думан			Колонны К36-2а; К36-3а; К36-4а		Стадия	Масса	Масштаб
Нач. отд.	Немеровский					Р		1:50
Н. контр.	Андриевская					Лист 1	Листов 87	
Гл. конструк.	Андриевская					Госстрой Латвии ЛАТГИПРОПРОМ г. Рига		
Рук. гр.	Шульгина							
Ст. инж.	Лагинов							
Ст. техн.	Леонова							

Главный инженер проекта: Ковалев

Формат А2

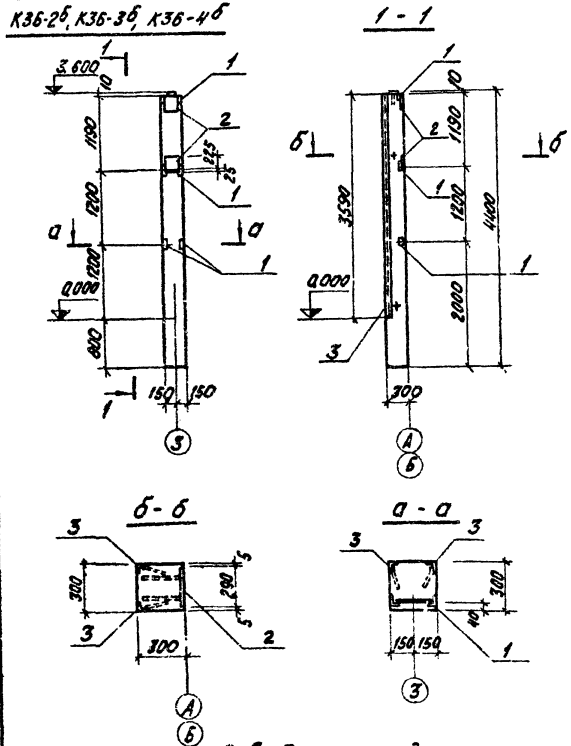

Формат	Зона	Поз.	Обозначение	Наименование	Кол.		Примечание
			Дополнительные закладные детали				
		1	серия 1.423-3 в. 2	Закладная деталь М1-13	3		
		2	—— " ——	—— " —— " —— НМ1-2	2		
		3	серия 3.400-6	—— " —— " —— МН4-13	7.2		п.м.

Марка	Лит	
К36-2б, К36-3б, К36-4б	Р	

Выборка стали на дополнительные закладные детали на один элемент, кг

Марка элемента	Закладные детали										Всего
	Профильная сталь			Итого	Арматурн. сталь ГОСТ 5781-75					Итого	
					Кл. А I	Класс А III					
	б=10	L 63×5	L 50×5		6	8	12	14	22		
К-36-2б, К-36-3б, К-36-4б	11.4	4.3	27.4	43.1	0.4	2.9	0.75	4.0	2.8	10.85	53.95

1. Колонны К36-2б, К36-3б, К36-4б изготовить по чертежам колонн К36-2, К36-3, К36-4 сер. 1.423-3 вып. 0, 1, 2 с дополнительными элементами по данному чертежу.
2. Указания по изготовлению колонн см. пояснительную записку сер. 1.423-3
3. Поз. 3 покрыть одним слоем грунтовки ГФ-020, остальные - цинковать (см. лист КЖИ-ТТ, раздел II).

Гл. инж. пр.	Думан		
Гл. отд.	Меленевский		
Н. контр.	Шильгина		
Гл. констр.	Андреев		
Рук. гр.	Шильгина		
Гл. инж.	Логинов		
Ст. техн.	Леонова		

ТП 903-2-14 КЖИ-К36-2б; К36-3б; К36-4б

КОЛОННЫ К36-2б; К36-3б; К36-4б;

Стадия	Масса	Масштаб
Р		1:50

Лист 1 листов 1

Госстрой Лат. ССР ЛАТГИПРОПРОМ

Копировал: [signature]

Формат 1

Типовой проект 903-2-14 Альбом I часть 3

Инв. № подл. | Подпись и дата | Взам. инв. №

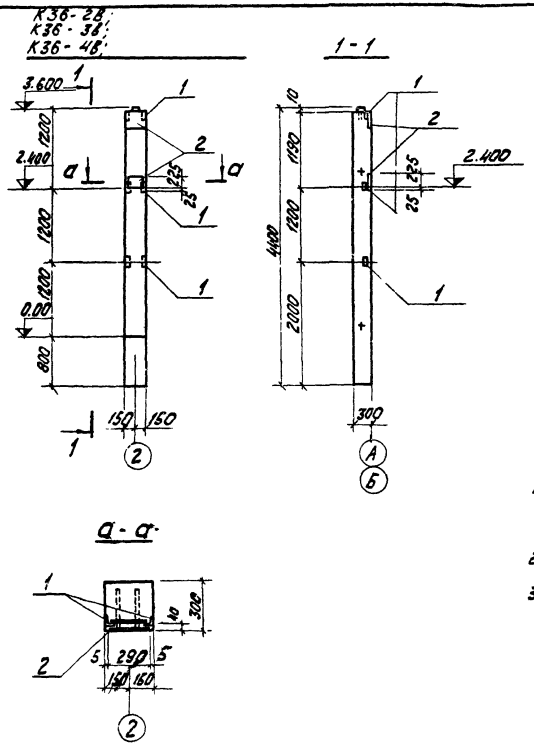

Формат	Зона	Поз.	Обозначение	Наименование	Кол.		Примечание
			Дополнительные закладные детали				
		1	серия 1.423-3 в.2	Закладная деталь М1-13	2		
		2	—— " ——	—— " —— " —— НМ1-2	2		

Марка	Лист.	
К36-2В; К36-3В; К36-4В;		

Выборка стали на дополнительные закладные детали на один элемент, кг

Марка элемента	Закладные детали									Всего
	Профильн. сталь			Итого	Арматурн. сталь ГОСТ 5781-75					
					Кл. АI	Класс АII			Итого	
	δ=10	L63×5			6	12	14	22		
К36-2В; К36-3В; К36-4В;	11.4	2.9		14.3	0.4	0.5	4.0	2.8		7.7	22.0

1. Колонны К36-2В; К36-3В; К36-4В изготовить по чертежам колонн К36-2; К-36-3; К36-4 сер. 1.423-3 в. 0.1.2 с дополнительными закладными элементами по данному чертежу.
2. Указания по изготовлению колонн см. пояснительную записку сер. 1.423-3.
3. Дополнительно см. лист КЖИ-ТТ, раздел V.

Гл. инж. пр.	Думан		
Нач. отд.	Мелешевская		
Н. контр.	Цильвина		
Гл. констр.	Андриевский		
Рук. гр.	Кульгин, а		
Ст. инж.	Погонина		
Ст. техн.	Леонова		

ТП 903-2-14 КЖИ-К36-2В; К36-3В; К36-4В;

Колонны К36-2В; К36-3В; К36-4В

Стадия	Масса	Масштаб
Р		1:50

Лист 1 Листов 1

Госстрой Латв.ССР ЛАТГИПРОПРОМ г. Рига

Копировал

Формат 12В

Типовой проект 903-2-14 Альбом I часть 3

Инв. № подл. | Подпись и дата | Взам. инв. №

К36-2г; К36-3г; К36-4г

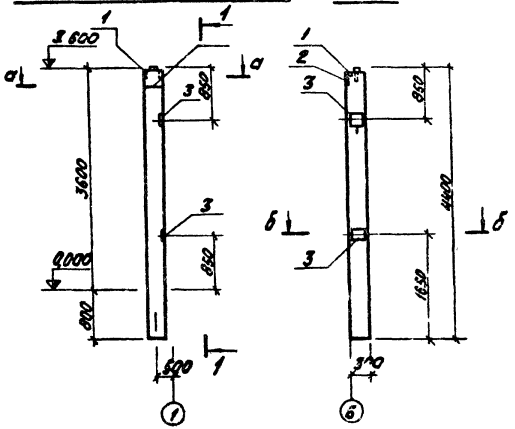

Формат	Поз.	Обозначение	Наименование	Кол.	Примеч.
			Дополнительные закладные детали		
	1	Серия 1.423-3 В.2	Закладн. деталь М1-13	1	
	2	——"——	——"——•——НМ1-2	1	
	3	——"——	——"——•——•——М1-12	2	
				Масса	Примеч.
				К-363-1	Р
				К-363-2	
				К-363-3	

Выборка стали на дополнительные закладные детали на один элемент, кг

Марка элемента	Закладные детали										Всего
	Профильная сталь				Итого	Арматурная сталь ГОСТ 5781-75				Итого	
	δ = 10	∟ 53×5				Кл. А I	Класс А III				
						6	12	14	22		
К36-2г; К36-3г; К36-4г	14,9	1,5			16,4	0,2	3,0	2,0	1,4	6,6	23,0

1. Колонны К36-2г, К36-3г; К36-4г изготовить по чертежам колонн К36-2, К36-3, К36-4 сер. 1.423-3 в. 0,1,2 с дополнительными закладными элементами по данному чертежу.
2. Указания по изготовлению колонн см. пояснительную записку серии 1.423-3.
3. Дополнительно см. лист КЖИ-ТТ, раздел II.

			ТП 903-2-14	КЖИ-К36-2Г, К36-3Г, К36-4Г.	
Гип	Дымов		Колонны К36-2Г; К36-3Г; К36-4Г	Стадия	Масса	Масштаб
Нач.отд.	Мелентьев			Р		1:50
Н. контр.	Шульгина			Лист 1	Листов 1
Гл. констр.	Медведской			ГОССТРОЙ ЛАТВССР ЛАТГИПРОПРОМ Рига	
Рук. гр.	Шульгина				
Ст. инж.	Погилко				
Ст. техн.	Леонов				

Копировал

Формат А2г

Типовой проект 903-2-14 Альбом I, часть 3

Рекомендуемое расположение колонн на плане здания

К36-2д; К36-3д; К36-4д

1 - 1

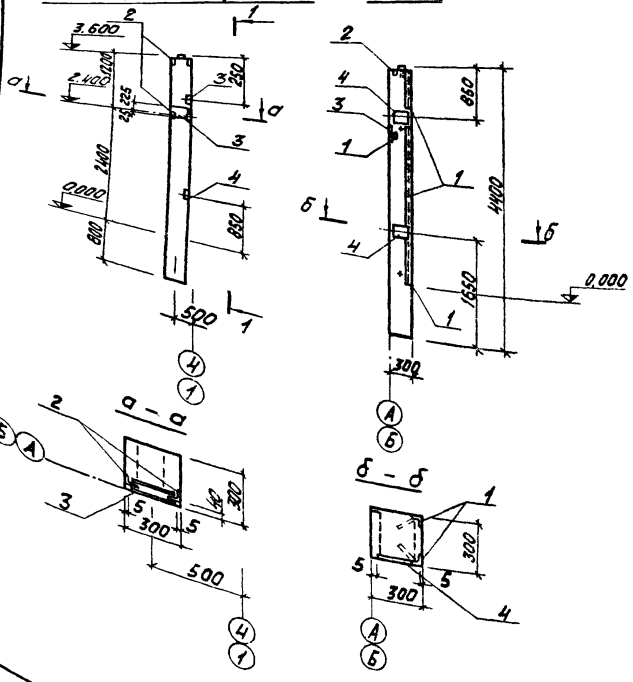
3.600
2.400
2.400
2.400

Типовой проект 903-2-14 Альбом I часть 3

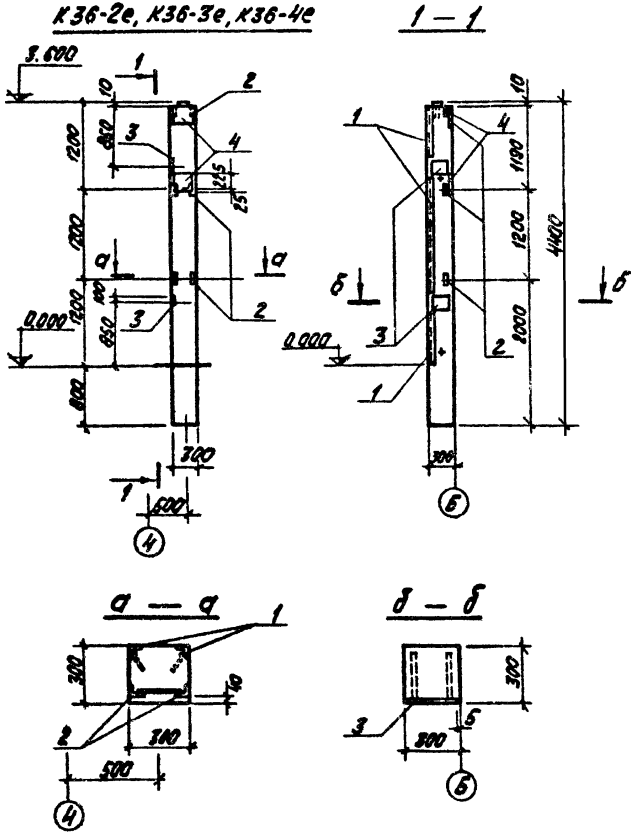

Формат	Зона	Поз.	Обозначение	Наименование	К-во	Примеч.
			Дополнительные закладные детали			
		1	Серия 3.400-6	Закладн. деталь МИ4-13	7.2	п.м
		2	Серия 1.423-3 в. 2	Закладн. деталь М1-13	3	
		3	—— " ——	—— " —— М1-12	2	
		4	—— " ——	—— " —— НМ1-2	2	
				Лит.	Р	
				Марка	К36-2е, К36-3е, К36-4е	

Выборка стали на дополнительные закладные детали на один элемент, кг.

Марка элемента	Закладные детали										Всего
	Профильн. сталь			Итого	Арматурная сталь ГОСТ 5781-75					Итого	
					Кл. А I	Класса А III					
	б=10	L63×5	L50×5		6	12	14	22	8		
К36-2е К36-3е К36-4е	20,6	4,3	27,4	52,3	0,4	3,55	4,0	2,8	2,9	13,65	65,95

1. Колонны К36-2е; К36-3е; К36-4е изготовить по чертежам колонн К36-2, К36-3, К36-4 сер. 1.423-3 в. 0, 1, 2 с дополнительными закладными элементами по данному чертежу.
2. Указания по изготовлению колонн см. пояснительную записку сер. 1.423-3.
3. Закладную деталь МИ4-13 покрыть одним слоем грунтовки ГФ-020, остальные - цинковать (см. лист КЖИ-ТТ п. II. 3).

Гл. инж. пр.	Думан		ТП 903-2-14	КЖИ-К36-2е. К36-3е, К36-4е	
Нач. отд.	Меленевский		КОЛОННЫ К36-2е; К36-3е; К36-4е.	Стадия	Масса	Масштаб
Н. контр.	Шульгина			Р		1:50
Гл. констр.	Андриевская			Лист 1	Листов 1	
Рук. гр.	Шульгина			Госстрой Латв. ССР ЛАТГИПРОПРОМ г. Рига		
Ст. инж.	Логинов					
Ст. техн.	Леонова					

Копировал: [signature]

Формат 12 г

Инв. № подл. | Подпись и дата | Взам. инв. №

Типовой проект 903-2-14 Альбом I часть 3

КФ5-1А, КФ5-2А

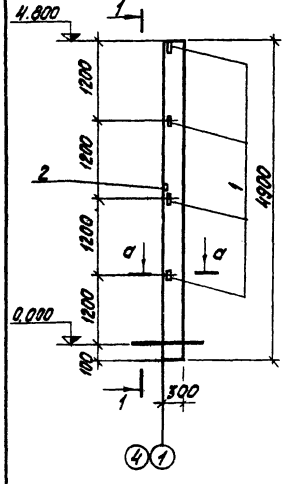

1 — 1

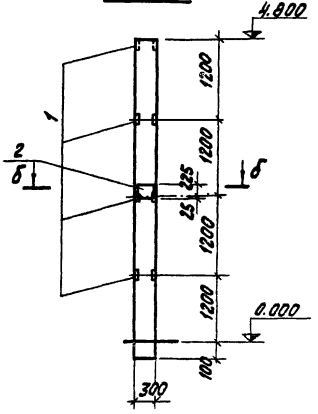

а — а

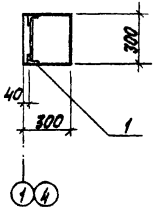

б — б

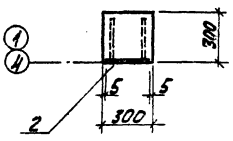

Формат	Зона	Поз.	Обозначение	Наименование	Кол.	Примечание
			Дополнительные закладные детали			
		1	Серия 1.423-3 В.2	закладная деталь М1-13	4	
		2	— " —	— " — МН1-2	1	

Лит.	
Марка	КФ5-1А КФ5-2А

Марка эл-та	Закладные детали									Всего
	Профильная сталь			Арматурная сталь ГОСТ 5781-75						
				Класса А-I		Класса А III				
				Ф мм		Ф мм				
	δ=10			6		12	14	22		
КФ5-1А КФ5-2А	24,1			0,2		5,6	2,0	1,4		33,3

1. Колонны КФ5-1А, КФ5-2А изготовить по чертежам колонн КФ5-1 и КФ5-2 шифра 460-75 вып. 1-1 с дополнительными закладными элементами по данному чертежу.
2. Указания по изготовлению колонн см. пояснительную записку шифра 460-75.
3. Дополнительно см. лист КЖИ-ТТ, раздел II.

Гл. инж. пр.	Думан		
Нач. отд.	Меленевский		
Н. контр.	Шульгина		
Гл. констр.	Андриевская		
Рук. гр.	Шульгина		
Ст. инж.	Лосинов		
Ст. техн.	Леонова		

ТП 903-2-14 КЖ

Колонны КФ5-1А, КФ5-2А

Стадия	Масса	Масштаб
Р		

Лист 1 Листов 1

Госстрой Латв. ССР ЛАТГИПРОПРОМ г. Рига

Инв. № подл. | Подпись и дата | Взам. инв. №

Копировал: Kiruf

Формат 12 Г

Альбом I часть 3

Типовой проект 903-2-14

1БДР 12-1А IV а; 1БДР12-2А IV б

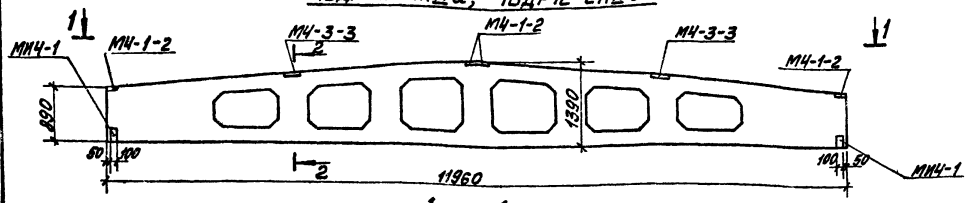

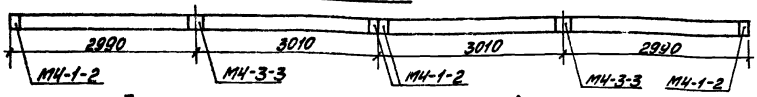

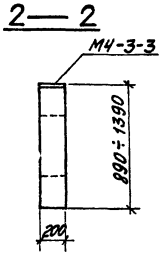

Выборка стали дополнительных закладных деталей на один элемент, кг

Марка элемента	Закладные детали									Всего кг
	Профильная сталь			Итого	Арматурная сталь ГОСТ 5781-75				Итого	
					класса А II		класса А III			
					ф мм		ф мм			
	-б=6	-б=8			10		8			
1БДР12-1А IV а	4,4	13,2		17,6	1,6		0,4		2,0	19,6
1БДР12-2А IV а	4,4	13,2		17,6	1,6		0,4		2,0	19,6

Форм.	Зона	Поз.	Обозначение	Наименование	Кол. на 1 исполн.	
			Дополнительные закладные изделия			
			Сер. 1.462-3 в. III	Закладн. деталь М4-1-2	4	4
			—"—	То же М4-3-3	2	2
			Сер. 3.400-6	—"— МИ4-1	4	4

Марка	Лит.
1БДР12-1А IV а	
1БДР12-2А IV а	

1. Балки 1БДР12-1А IV а, 1БДР12-2А IV а изготовить по чертежам балок 1БДР12-1А IV и 1БДР12-2А IV серии 1.462-3 в. I, II, III с дополнительными закладными деталями по данному чертежу.
2. Указания по изготовлению балок см. пояснительную записку серии 1.462-3.
3. Все закладные детали оцинковать см. лист КЖИ-ТТ раздел II.

Гл. инж. пр.	Думан		
Нач. отд.	Меленевский		
Н. контр.	Шульгина		
Гл. констр.	Андреевская		
Рук. гр.	Шульгина		
Ст. инж.	Логинов		
Ст. техн.	Леонова		

ТП 903-2-14

КЖИ-1БДР12-1А IV а, 1БДР12-2А IV а

Балки 1БДР 12-1А IV а, 1БДР 12-2А IV а

Стадия	Масса	Масшт.
Р		1:50

Лист 1 | Листов 1

Госстрой Латв. ССР ЛАТГИПРОПРОМ г. Рига

Инв. № подл. | Подп. и дата | Взам. инв. №

Копировал: Мак

Формат 12

Альбом I часть 3

Типовой проект 903-2-14

1БДР12-2А IV б; 1БДР12-3А IV а

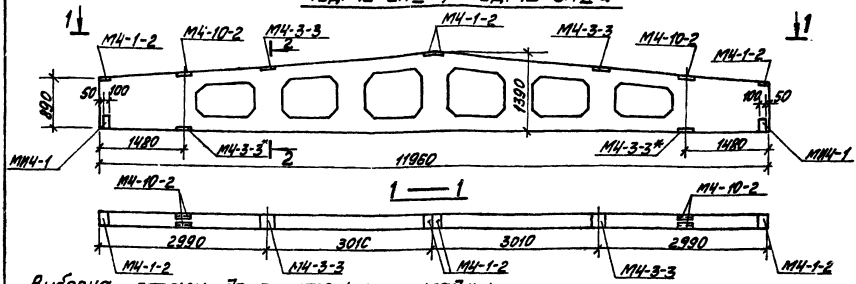

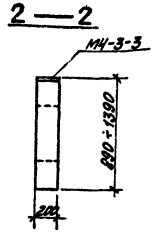

Выборка стали дополнительных закладных деталей на один элемент, кг

Марка элемента	Закладные детали									Всего кг
	Профильная сталь			Итого	Арматурная сталь ГОСТ 5781-75				Итого	
					класса А II		класса А III			
	-б=6	-б=8	L 110×70×8		ф мм 10		ф мм 8			
1БДР12-2А IV б	4,4	19,2	10,4	34,0	4,0		0,4		4,4	38,4
1БДР12-3А IV а	4,4	19,2	10,4	34,0	4,0		0,4		4,4	38,4

Форм.	Зона	Поз.	Обозначение	Наименование		Кол. на 1 исполн.	
			Дополнительные закладные изделия				
			Серия 1.462-3 в. III	Закладная деталь	М4-1-2	4	4
			—"—	То же	М4-3-3	4	4
			—"—	То же	М4-10-2	2	2
			Серия 3.400-6	—"—	МИ4-1	4	4

Марка	Лит.
1БДР12-2А IV б	
1БДР12-3А IV а	

1 Блоки 1БДР12-2А IV б, 1БДР12-3А IV а изготовить по чертежам балок 1БДР12-2А IV и 1БДР12-3А IV серии 1.462-3 в. I, II, III с дополнительными закладными элементами по данному чертежу.

2 Указания по изготовлению балок см. пояснительную записку серии 1.462-3.

3 Закладной элемент М4-3-3 обозначенный *) покрыть слоем грунтовки ГФ-020, остальные цинковать (см. лист КЖИ-ТТ раздел II).

Гл. инж. пр.	Туман		
Нач. отд.	Мелеменский		
К. контр.	Шульгина		
Гл. контр.	Андреева		
Рук. гр.	Шульгина		
Ст. инж.	Логинов		
Ст. техн.	Леонова		

ТП 903-2-14

КЖИ-1БДР12-2А IV б
1БДР12-3А IV а

Балки
1БДР12-2А IV б
1БДР12-3А IV а

Стадия	Масса	Масшт.
Р		

Лист 1 Листов 1

Госстрой Латв. ССР
ЛАТГИПРОПРОМ
2 Рига

Формат 22

Инв. № подл. | Подп. и дата | Взам. инв. №

Альбом I часть 3

Типовой проект 903-2-14

$\frac{ПСЛ20}{1,2\times6,0}$ – 212а; $\frac{ПСЛ20}{1,2\times6,0}$ – 112а

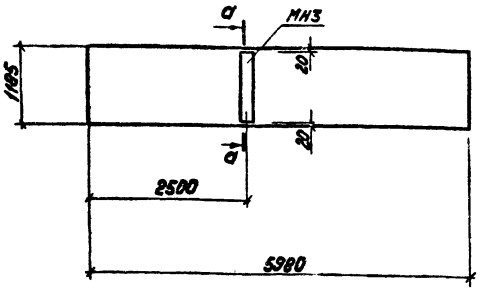

а - а

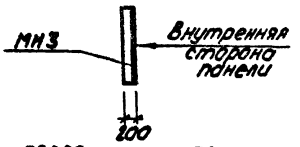

1. Панели $\frac{ПСЛ20}{1,2\times6,0}$ – 212а, $\frac{ПСЛ20}{1,2\times6,0}$ – 112а изготовить по чертежам панелей $\frac{ПСЛ20}{1,2\times6,0}$ – 212, $\frac{ПСЛ20}{1,2\times6,0}$ – 112 серии 1.432-5-8.0.1 с дополнительными закладными деталями согласно данному чертежу.
2. Указания по изготовлению панелей см. пояснительную записку серии 1.432-5.

Марка	Обозначение	Наименование	К-во на исп.				Примеч.
	Дополнительные закладные детали						
	т.п. 903-2 ал. I ч.3 КЖИ-МН3	Закладная деталь МН3	1,145	1,145			п.м
Лит.							
Марка	ПСЛ20 1,2×6,0 – 212а Р	ПСЛ20 1,2×6,0 – 112а Р					

Выборка стали на дополнительные закладные детали на один элемент, кг

Марка эл-та	Закладные детали									Всего
	Профильная сталь			Итого	Арматурная сталь ГОСТ 5781-75					
					Класса А III					
					Ф мм					
	δ=δ				в					
$\frac{ПСЛ20}{1,2\times6,0}$ – 212а	10,8			10,8	0,7					11,5
$\frac{ПСЛ20}{1,2\times6,0}$ – 112а	10,8			10,8	0,7					11,5

Гл. инж. пр.	Думан		
Нач. отд.	Меленевский		
Н. контр.	Шульгина		
Гл. констр.	Андриевская		
Рук. гр.	Шульгина		
Ст. инж.	Логинов		
Ст. техн.	Леонова		

ТП 903-2-14 КЖИ-$\frac{ПСЛ20}{1,2\times6,0}$ – 212а, $\frac{ПСЛ20}{1,2\times6,0}$ – 112а

Стеновые панели $\frac{ПСЛ20}{1,2\times6,0}$ – 212а; – $\frac{ПСЛ20}{1,2\times6}$ – 112а

Стадия	Масса	Масштаб
Р		

Лист 1 | Листов 1

Госстрой Латв. ССР ЛАТГИПРОПРОМ г. Рига

Инв. № подл. | Подп. и дата | Взам. инв. №

Копировал: [signature]

Формат 12

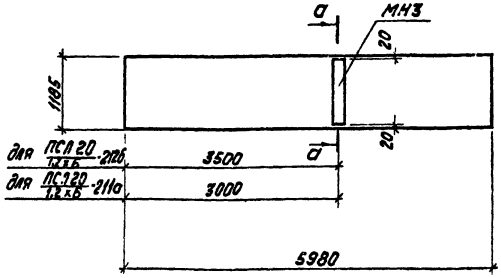

а - а

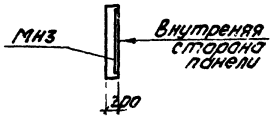

Марка	Обозначение	Наименование	К-во на 1 усп.					Примечан.
	Дополнительные закладные детали							
	ТП 903-2-1 Сб. I. ч.3	Закладная деталь МН3	1.116	1.116				п.м.

Марка	Лист
ПСЛ20-12Б 1,2х6	
ПСЛ20-11а 1,2х6	

Выборка стали на дополнительные закладные детали на один элемент, кг

Марка эл-та	Закладные детали										Всего
	Профильная сталь			Итого	Арматурная сталь ГОСТ 5781-75						
					Класс и Ø, мм						
	δ=6				A-I 8						
ПСЛ20-12Б 1,2х6	10,8			10,8	0,7						11,5
ПСЛ20-11а 1,2х6	10,8			10,8	0,7						11,5

1. Панели ПСЛ20-12Б 1,2х6 и ПСЛ20-11а 1,2х6 изготовить по чертежам панелей ПСЛ20-12 1,2х6 и ПСЛ20-11 1,2х6 серии 1.432-5 вып.1 с дополнительными закладными деталями по данному чертежу.
2. Указания по изготовлению панелей см. пояснительную записку серии 1.432-5.

Гл. инж. пр.	Д.Ушпан		
Нач. отд.	Пчелинский		
Н. контр.	Шульгино		
Гл. констр.	Чудновская		
Рук. гр.	Шульгино		
Ст. инж.	Псевич		
Ст. техн.	Леонова		

ТП 903-2-14 КЖИ-ПСЛ20-12Б 1,2х6, ПСЛ20-11а 1,2х6

Стеновые панели ПСЛ20-12Б 1,2х6, ПСЛ20-11а 1,2х6

Стадия	Масса	Масштаб
Р		

Лист 1 Листов 1

Госстрой Латвсср

ЛАТГИПРОПРОМ г. Рига

Копировал

Формат А2

Альбом I часть 3

Типовой проект 903-2-14

СФ-1а

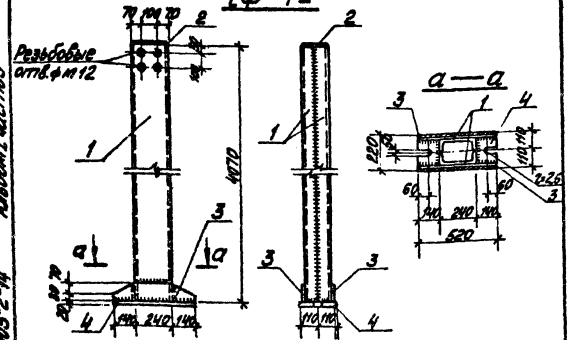

Формат	Зона	Поз.	Обозначение	Наименование	Кол.	Примечание
				СФ-1а		
		1	ГОСТ 8240-72	Швеллер [24; l=4070	2	195,4
		2	ГОСТ 103-76	Сталь полосовая $\frac{-170\times8}{230}$	1	2,4
		3	ГОСТ 103-76	Сталь полосовая $\frac{-100\times8}{520}$	2	6,6
		4	ГОСТ 19903-74	Сталь толстолистов. $\frac{-220\times20}{520}$	1	18,0
						222,4кг

1. Материал конструкций - В ст3 кп2 по ГОСТ 380-71*
2. Сварку производить электродами типа Э42 по ГОСТ 9467-75
3. Сварные швы $h_{шв}$ = 6мм.
4. Изделие окрасить двумя слоями эмали ПФ-115 по грунтовке ГФ-020. Общая толщина покрытия - 55 мкм

Гл.инж.пр.	Думан		
Нач.отд.	Меленевский		
Н.контр.	Андриевская		
Гл.контр.	Андриевская		
Рук.гр.	Шульгина		
Ст.инж.	Логинов		
Ст.техн.	Леонова		

Инв.№ подл. | Подп. и дата | Взам.инв.№

ТП 903-2-14 КЖИ-СФ-1а

Стойка СФ-1а

Стадия	Масса	Масшт.
Р	222,4кг	1:20

Лист 1 Листов 1

В ст.3 кп2

Госстрой Латв. ССР ЛАТГИПРОПРОМ г. Рига

Копировал: Мак

Формат 11

Альбом I часть 3

Типовой проект 903-2-14

МС-3

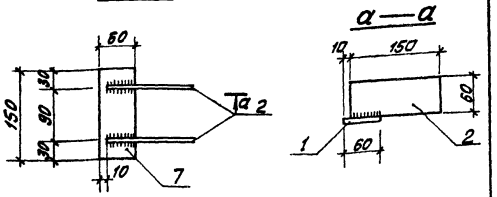

Формат	Зона	Поз.	Обозначение	Наименование	Кол.	Примечание
				МС-3		
		1	ГОСТ 103-76	Сталь полосов. $\frac{-60\times8}{150}$	1	0,6
		2	ГОСТ 103-76	—"— $\frac{-60\times6}{150}$	2	0,8
						1,4кг
				МС-2		
		1	ГОСТ 103-76.	Сталь полосов. $\frac{-60\times8}{150}$	1	0,6кг

Технические требования по изготовлению изделия см. лист КЖИ-ТТ, раздел II.

Гл.инж.пр.	Думан		
Нач.отд.	Меленевский		
Н.контр.	Андриевская		
Гл.констр.	Андриевская		
Рук.гр.	Шульгина		
Ст.инж.	Логинов		
Ст.техн.	Леонова		

Инв.№ подл. | Подп. и дата | Взам.инв.№

ТП 903-2-14 КЖИ-МС-2; МС-3

Соединительные элементы МС-2, МС-3

Стадия	Масса	Масшт.
	1,4кг	
	0,6кг	

Лист 1 Листов 1

В ст3 кп2

Госстрой Латв. ССР ЛАТГИПРОПРОМ г. Рига

Копировал: Мак

Формат 11

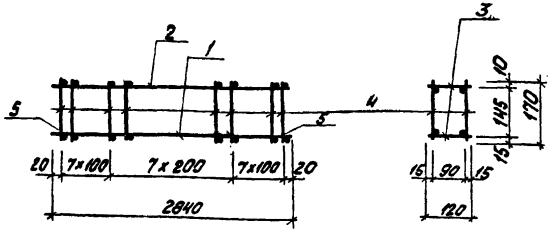

1. Технические требования по изготовлению изделия см. лист КЖИ-ТТ, раздел I.

Формат	Зона	Поз.	Обозначение	Наименование	Кол	Примечание
		1	ГОСТ 5781-75	Сталь арматурная ф12 AIII, ℓ=2840	2	5,1 кг
		2	ГОСТ 5781-75	то же ф6 AI, ℓ=2840	2	1,2 кг
		3	ГОСТ 6727-53*	— " — ф4 ВI, ℓ=120	44	0,5 кг
		4	ГОСТ 6727-53*	— " — ф4 ВI, ℓ=170	44	0,7 кг
		5	ГОСТ 5781-75	— " — ф12 AIII, ℓ=120	2	0,2

Гл. инж. пр.	Думан	ТП 903-2-14 КЖИ-КР1		
Нач. отд.	Еленевский	Пространственный каркас КР1 (для варианта с кирпичными стенами)	Стадия	Масса	Масштаб
Н. контр.	Андриевская		Р	7,6 кг	
Гл. констр.	Андриевская		Лист 1	Листов 1
Рук. гр.	Шульгина		Госстрой Латвсср ЛАТГИПРОПРОМ г. Рига	
Ст. инж.	Логинов			
Ст. техн.	Леонова			

Инв. № подл. | Подпись и дата | Взам. инв. №

Копировал:

Формат А1Б

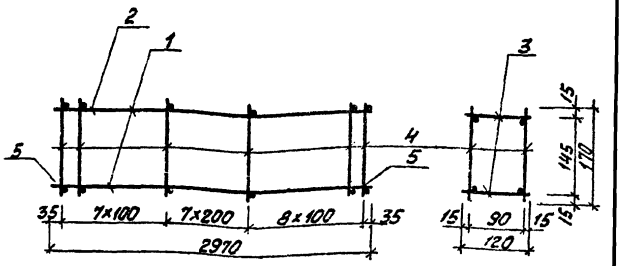

Формат	Зона	Поз.	Обозначение	Наименование	Кол	Прим.
		1	ГОСТ 5781-75	Сталь арматурная ф12 AIII, ℓ=2970	2	5,3 кг
		2	ГОСТ 5781-75	то же ф6 AI, ℓ=2970	2	1,3 кг
		3	ГОСТ 6727-53*	то же ф4 ВI, ℓ=120	46	0,5 кг
		4	ГОСТ 6727-53*	то же ф4 ВI, ℓ=170	46	0,7 кг
		5	ГОСТ 5781-75	то же ф12 AIII, ℓ=120	2	0,2 кг

1. Технические требования по изготовлению изделия см. лист КЖИ-ТТ, раздел I.

Гл. инж. пр.	Думан	ТП 903-2-14 КЖИ-КР1		
Нач. отд.	Еленевский	Пространственный каркас КР-1 (для каркасного варианта)	Стадия	Масса	Масштаб
Н. контр.	Андриевская		Р	8,0 кг	
Гл. констр.	Андриевская		Лист 1	Листов 1
Рук. гр.	Шульгина		Госстрой Латвсср ЛАТГИПРОПРОМ г. Рига	
Ст. инж.	Логинов			
Ст. техн.	Леонова			

Инв. № подл. | Подпись и дата | Взам. инв. №

Копировал:

Формат А1Б

Альбом I, часть 3

Типовой проект 903-2-14

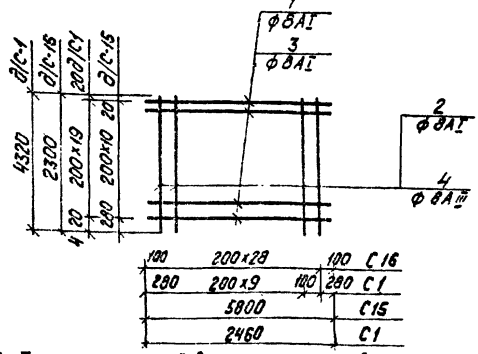

1. Технические требования по изготовлению изделия см. лист КЖИ-ТТ, раздел I.

Формат	Зона	Поз.	Обозначение	Наименование	Кол.	Примечание
				С 16		
		1	ГОСТ 5781-75	сталь арматурная ф 8А I, l=5800	11	25,5 кг
		4	ГОСТ 5781-75	то же ф 8А III, l=2300	29	26,7 кг
				Итого		52,2 кг
				С 1		
		3	ГОСТ 5781-75	сталь арматурная ф 8А I, l=2460	20	19,7 кг
		2	ГОСТ 5781-75	то же ф 8А I, l=4320	11	19,0 кг
				Итого:		38,7 кг

Взам. инв. №

Подп. и дата

Инв. № подл.

Гл. инж. пр.	Думан	
Нач. отд.	Меленевский	
Н. контр.	Шульгина	
Гл. констр.	Андреевская	
Рук. гр.	Шульгина	
Ст. инж.	Логинов	
Ст. техн.	Леонова	

ТП 903-2-14 КЖИ-С1, С16

Сетки С1, С16

Стадия	Масса	Масштаб
	52,2 кг 38,7 кг	

Лист 1 Листов 1

В ст3 КП2
А III-35 СС

Госстрой Латв. ССР
ЛАТГИПРОПРОМ
г. Рига

Копировал: [signature]

Формат 11В

Альбом I, часть 3

Типовой проект 903-2-14

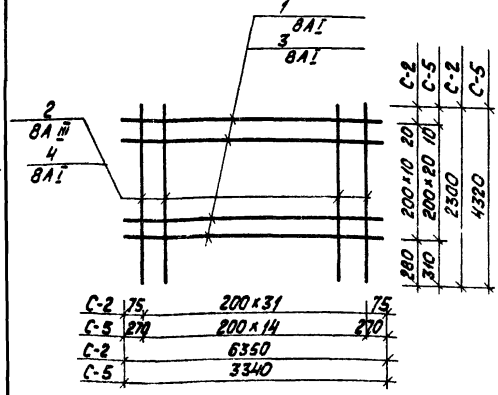

Формат	Зона	Поз.	Обозначение	Наименование	Кол.	Примечание
				С-2		
		1	ГОСТ 5781-75	сталь арматурная ф 8А I, l=6350	11	27,9 кг
		2	ГОСТ 5781-75	то же ф 8А III, l=2300	32	29,4 кг
				Итого:		57,3 кг
				С-5		
		3	ГОСТ 5781-75	сталь арматурная ф 8А I, l=3340	21	28,0 кг
		4	ГОСТ 5781-75	то же ф 8А I, l=4320	15	25,9 кг
				Итого:		53,9 кг

1. Технические требования по изготовлению изделия см. лист КЖИ-ТТ, раздел I.

Взам. инв. №

Подп. и дата

Инв. № подл.

Гл. инж. пр.	Думан	
Нач. отд.	Меленевский	
Н. контр.	Шульгина	
Гл. констр.	Андреевская	
Рук. гр.	Шульгина	
Ст. инж.	Логинов	
Ст. техн.	Леонова	

ТП 903-2-14 КЖИ-С2, С5

Сетки С2, С5

Стадия	Масса	Масштаб
	57,3 кг 53,9 кг	

Лист 1 Листов 1

А III-35 ГС
А I-В ст3 КП2

Госстрой Латв. ССР
ЛАТГИПРОПРОМ
г. Рига

Копировал: [signature]

Альбом I, часть 3

Типовой проект 903-2-14

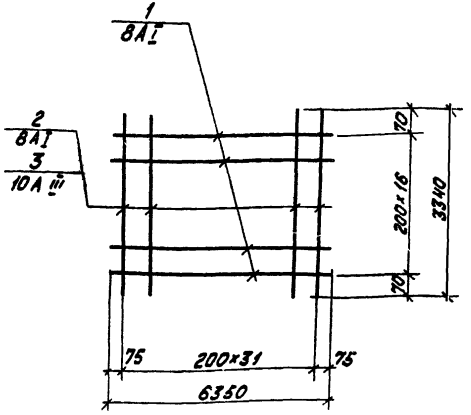

Формат	Зона	Поз.	Обозначение	Наименование	Кол.	Примечание
				С-3		
		1	ГОСТ 5781-75	сталь арматурная ф 8АI, l=6350	17	43,1кг
		2	ГОСТ 5781-75	То же ф 8АI, l=3340	32	42,7кг
				Итого:		85,8кг
				С-4		
		1	ГОСТ 5781-75	сталь арматурная ф 8АI, l=6350	17	43,1кг
		3	ГОСТ 5781-75	То же ф 10А III, l=3340	32	66,3кг
				Итого:		109,4кг

Технические требования по изготовлению изделия см. лист КЖИ-ТТ, раздел I

Гл. инж. пр.	Диман		ТП 903-2-14	КЖИ-С3, С4		
Нач. отд.	Меленевский		Сетки С3, С4	Стадия	Масса	Масштаб
Н. констр.	Шульгина				85,8кг	
Гл. констр.	Андриевская				109,4кг	
Рук. гр.	Шульгина			Лист 1	Листов 1	
Ст. инж.	Лагинов		А III - 35 ГС	Госстрой Латв. ССР		
Ст. техн.	Леонова		А I - ВСт3 кп 2	ЛАТГИПРОПРОМ г. Рига		

Инв. № подл. | Подп. и дата | Взам. инв. №

Копировал: [signature]

формат 11В

Альбом I часть 3

Типовой проект 903-2-14

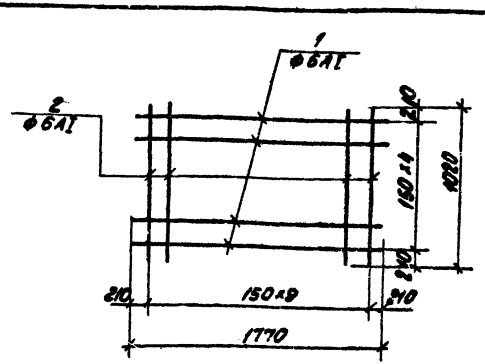

Формат	Зона	Поз.	Обозначение	Наименование	Кол.	Примечание
				С-6		
		1	ГОСТ 5781-75	Сталь арматурная ф 6АI, l=1770	5	1,9кг
		2	ГОСТ 5781-75	То же ф 6АI, l=1020	10	2,2кг
				Итого:		4,1кг

Технические требования по изготовлению изделия см. лист КЖИ-ТТ, раздел I

Гл. инж. пр.	Диман		ТП 903-2-14	КЖИ-С6		
Нач. отд.	Меленевский		Сетка С-6	Стадия	Масса	Масштаб
Н. констр.	Шульгина				4,1кг	
Гл. констр.	Андриевская			Лист 1	Листов 1	
Рук. гр.	Шульгина		В Ст3 кп 2	Госстрой Латв. ССР		
Ст. инж.	[illegible]			ЛАТГИПРОПРОМ г. Рига		
Ст. техн.	Леонова					

Инв. № подл. | Подп. и дата | Взам. инв. №

формат 11В

Типовой проект 903-2-14 Альбом I ч. 3

С 7, С9

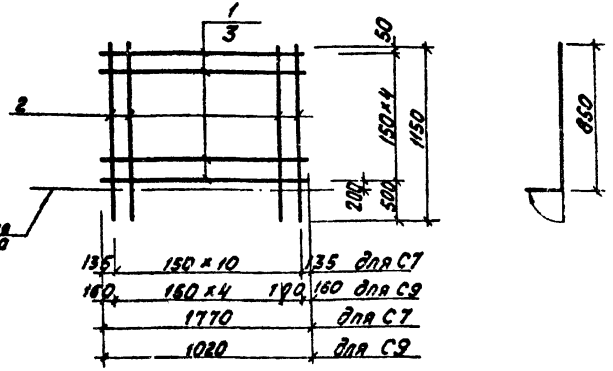

1. Технические требования по изготовлению изделия см. лист КЖИ-ТТ, раздел I.

Формат	Зона	Поз.	Обозначение	Наименование	Кол.	Прим.
				С 7		
		1	ГОСТ 5781-75	сталь арматурн. ф 6 АI; l=1770	5	1,9кг
		2	ГОСТ 5781-75	то же ф 6 АI, l=1150	11	2,8кг
				Итого:		4,7кг
				С 9		
		2	ГОСТ 5781-75	сталь арматурн. ф 6АI; l=1150	6	1,5кг
		3	ГОСТ 5781-75	то же ф 6АI, l=1020	5	1,1кг
				Итого:		2,6кг

Гл. инж. пр.	Думан		
Нач. отд.	Меленевский		
Н. контр.	Шульгина		
Гл. констр.	Андриевская		
Рук. гр.	Шульгина		
Ст. инж.	[illegible]		
Ст. техн.	[illegible]		

ТП 903-2-14 КЖИ-С7, С9

Сетки С7, С9

Стадия	Масса	Масштаб
Р	4,7кг 2,6кг	

Лист 1 Листов 1

В СТ КП2

Госстрой Латв. ССР ЛАТГИПРОПРОМ г. Рига

Копировал: [signature]

Формат 11В

Типовой проект 903-2-14 Альбом I ч. 3

С8 ; С10

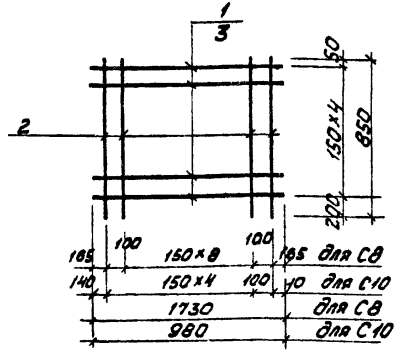

1. Технические требования по изготовлению изделия см. лист КЖИ-ТТ, раздел I

Формат	Зона	Поз.	Обозначение	Наименование	Кол.	Прим.
				С 8		
		1	ГОСТ 5781-75	сталь арматурн. ф 6АI; l=1730	5	1,9кг
		2	ГОСТ 5781-75	то же ф 6АI; l=850	11	2,1кг
				Итого:		4,0кг
				С 10		
		2	ГОСТ 5781-75	сталь арматурн. ф 6АI; l=850	6	1,1кг
		3	ГОСТ 5781-75	то же ф 6АI; l=980	5	1,1кг
				Итого:		2,2кг

Гл. инж. пр.	Думан		
Нач. отд.	Меленевский		
Н. контр.	Шульгина		
Гл. констр.	Андриевская		
Рук. гр.	Шульгина		
Ст. инж.	[illegible]		
Ст. техн.	[illegible]		

ТП 903-2-14 КЖИ-С8; С10

Сетки С8; С10

Стадия	Масса	Масштаб
Р	4,0кг 2,2кг	

Лист 1 Листов 1

В ст 3 кп 2

Госстрой Латв. ССР ЛАТГИПРОПРОМ г. Рига

Копировал: [signature]

Формат 11В

Типовой проект 903-2-14 Альбом I часть 3

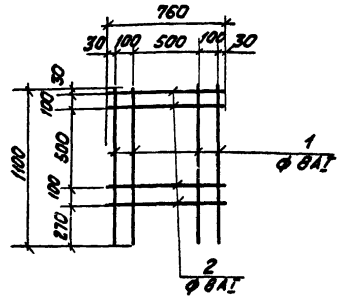

Технические требования по изготовлению изделия см. лист КЖИ-ТТ, раздел I.

Формат	Зона	Поз.	Обозначение	Наименование	Кол.	Примечание
				С 12		
		1	ГОСТ 5781-75	сталь арматурная ф 8AI ℓ=1100	4	1,7кг
		2	ГОСТ 5781-75	То же ф 8AI ℓ=760	4	1,2кг
				Итого		2,9кг

	ТП 903-2-14	КЖИ-С12		
Гл. инж. пр. Думан	Сетка С 12	Стадия	Масса	Масштаб
Нач. отд. Меленевский		Р	2,9кг	
Н. контр. Андриевская		Лист 1	Листов 1	
Гл. констр. Андриевская		Госстрой Латвсср		
Рук. гр. Шильзина	В ст 3 кп 2	ЛАТГИПРОПРОМ г. Рига		
Ст. инж. Логинов				
Ст. техн. Леонова				

Инв. № подл. | Подпись и дата | Взам. инв. №

Копировал: Формат 11В

Типовой проект 903-2-14 Альбом I часть 3

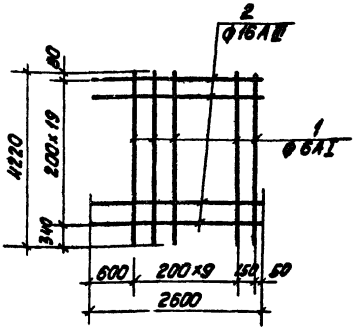

Технические требования по изготовлению изделия см. лист КЖИ-ТТ, раздел I.

Формат	Зона	Поз.	Обозначение	Наименование	Кол.	Примечание
				С 13		
		1	ГОСТ 5781-75	сталь арматурная ф 6AI ℓ=4220	11	10,2
		2	ГОСТ 5781-75	То же ф 16AIII ℓ=2600	20	82,2
				Итого:		92,4

	ТП 903-2-14	КЖИ-С13		
Гл. инж. пр. Думан	Сетка С 13	Стадия	Масса	Масштаб
Нач. отд. Меленевский		Р	92,4кг	
Н. контр. Андриевская		Лист 1	Листов 1	
Гл. констр. Андриевская		Госстрой Латвсср		
Рук. гр. Шильзина	AI-Вст3кп2 AIII-35ГС	ЛАТГИПРОПРОМ г. Рига		
Ст. техн. Логинов				
Ст. тех. Леонова				

Инв. № подл. | Подпись и дата | Взам. инв. №

Копировал: Формат 11В

Типовой проект 903-2-14 Альбом I часть 3

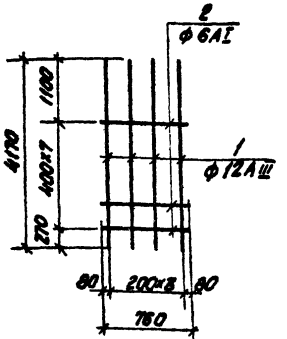

Технические требования по изготовлению изделия см. лист КЖИ-ТТ, раздел I.

Формат	Зона	Поз.	Обозначение	Наименование	Кол.	Примечание
				С 15		
		1	ГОСТ 5781-75	Сталь арматурная ф 12 AIII ℓ=4180	4	14,8 кг
		2	ГОСТ 5781-75	То же ф 6 AI ℓ=760	8	1,3 кг
				Итого:		16,1 кг

Инв. № подл. | Подп. и дата | Взам. инв. №

Гл. инж. пр.	Думан	
Нач. отд.	Маленевский	
Н. контр.	Шульгина	
Гл. конст.	Акциевская	
Рук. гр.	Шульгина	
Ст. инж.	Логинов	
Ст. техн.	Леонова	

ТП 903-2-14 КЖИ-С15

Сетка С 15

Стадия	Масса	Масштаб
	16,1 кг	

Лист 1 | Листов 1

AIII-35 ГС
AI - Вст3кп2

Госстрой Латв. ССР
ЛАТГИПРОПРОМ
г. Рига

Формат 11В

Типовой проект 903-2-14 Альбом I часть 3

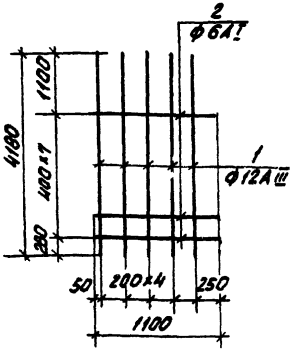

Технические требования по изготовлению изделия см. лист КЖИ-ТТ, раздел I.

Формат	Зона	Поз.	Обозначение	Наименование	Кол.	Примечание
				С 14		
		1	ГОСТ 5781-75	Сталь арматурная ф 12 AIII ℓ=4180	5	18,6 кг
		2	ГОСТ 5781-75	То же ф 6 AI ℓ=1100	8	1,9 кг
				Итого		20,5 кг

Инв. № подл. | Подп. и дата | Взам. инв. №

Гл. инж. пр.	Думан	
Нач. отд.	Маленевский	
Н. контр.	Шульгина	
Гл. конст.	Акциевская	
Рук. гр.	Шульгина	
Ст. инж.	Логинов	
Ст. техн.	Леонова	

ТП 903-2-14 КЖИ-С14

Сетка С 14

Стадия	Масса	Масштаб
	20,5 кг	

Лист 1 | Листов 1

AIII-35 ГС
AI - Вст3кп2

Госстрой Латв. ССР
ЛАТГИПРОПРОМ
г. Рига

Копировал:

Формат 11В

Типовой проект 903-2-14 Альбом I часть 3

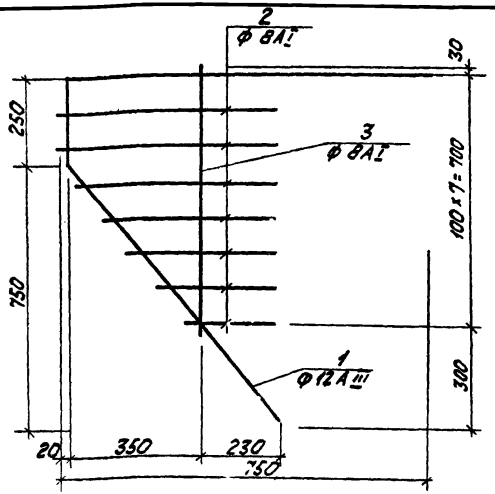

Формат	Зона	Поз.	Обозначение	Наименование	Кол.	Примечание
				С 11		
		1	ГОСТ 5781-75	сталь арматурная ф 12 AIII l=1950	1	1,7 кг
		2	ГОСТ 5781-75	То же ф8AI l=250÷600	7	1,1 кг
		3	ГОСТ 5781-75	То же ф 8AI l=750	1	0,3 кг
				Итого:		3,1 кг

Технические требования по изготовлению изделия см. лист КЖИ-ТТ раздел I

Гл. инж. пр.	Диман		
Нач. отд.	Меленевский		
Н. контр.	Шульгина		
Гл. констр.	Андриевская		
Рук. гр.	Шульгина		
Ст. инж.	Логинов		
Ст. техн.	Леонова		

ТП 903-2-14 КЖИ-С11

Сетка С 11

Стадия	Масса	Масштаб
	3,1 кг	

Лист 1 Листов 1

AIII-35 ГС
AI-8 Ст 3 кп 2

Госстрой Латв. ССР ЛАТГИПРОПРОМ г. Рига

Формат 118

Взам. инв. № | Подп. и дата | Инв. № подл.

Типовой проект 903-2-14 Альбом I часть 3

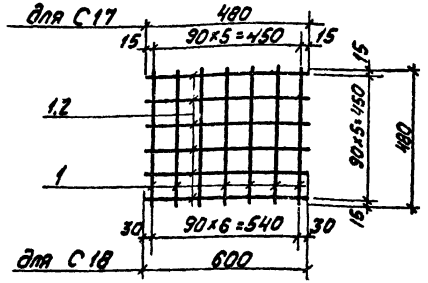

Технические условия на изготовление сеток см. лист КЖИ-ТТ раздел I.

Формат	Зона	Поз.	Обозначение	Наименование	Кол.	Примечание
				С 17		
		1	ГОСТ 5781-75	Арматурн. сталь ф 6AI l=480	13	1,4 кг
				С 18		
		1	ГОСТ 5781-75	Арматурн. сталь ф 6AI l=480	7	0,75 кг
		2	ГОСТ 5781-75	То же ф 6AI l=600	6	0,8 кг
				Итого:		1,55 кг

Гл. инж. пр.	Диман		
Нач. отд.	Меленевский		
Н. контр.	Шульгина		
Гл. констр.	Андриевская		
Рук. гр.	Шульгина		
Ст. инж.	Логинов		
Ст. тех.	Леонова		

ТП 903-2-14 КЖИ-С17, С18

Сетка С 17, С 18

Стадия	Масса	Масштаб
Р	1,4 кг 1,55 кг	

Лист 1 Листов 1

AI-8 Ст 3 пс 2

Госстрой Латв. ССР ЛАТГИПРОПРОМ г. Рига

Копировал

Формат 118

Взам. инв. № | Подп. и дата | Инв. № подл.

Типовой проект 903-2-14 Альбом I часть 3

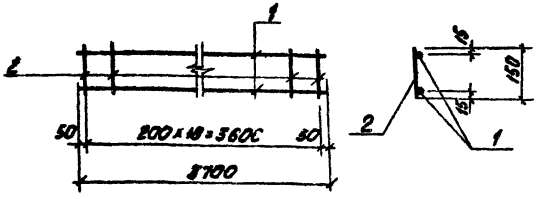

Технические требования по изготовлению изделия см. лист КЖИ-ТТ, раздел I.

Формат	Зона	Поз.	Обозначение	Наименование	Кол.	Примечание
				С-19		
		1	ГОСТ 5781-75	сталь арматурн. ф6А I ℓ=3700	2	1,6кг
		2	ГОСТ 5781-75	сталь арматурн. ф6А I ℓ=150	19	0,6кг
				Всего		2,2кг

Гл. инж. пр.	Диман		
Нач. отд.	Меленевский		
Н. контр.	Андриевская		
Гл. констр.	Андриевская		
Рук. гр.	Шильгина		
Ст. инж.	Логинов		
Ст. техн.	Леонова		

ТП 903-2-14 КЖИ-С19

Сетка С19

В ст3 кп2

Стадия	Масса	Масштаб
Р	2,2кг	

Лист 1 Листов 1

Госстрой лат. ССР ЛАТГИПРОПРОМ г. Рига

Формат 11В

Инв. № подл. | Подпись и дата | Взам. инв. №

Типовой проект 903-2-14 Альбом I часть 3

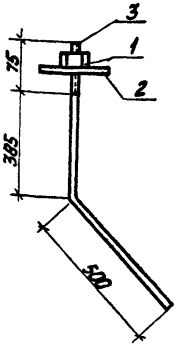

Формат	Зона	Поз.	Обозначение	Наименование	Кол.	Примечание
		1	ГОСТ 5915-70*	гайка М24	1	
		2	ГОСТ 11371-68*	шайба М24	1	
		3	ГОСТ 2590-71	сталь горячекатанная круглая ℓ=960 ф24	1	3,4кг

Технические требования по изготовлению изделия см. лист КЖИ-ТТ, раздел II

Гл. инж. пр.	Диман		
Нач. отд.	Меленевский		
Н. контр.	Андриевская		
Гл. констр.	Андриевская		
Рук. гр.	Шильгина		
Ст. инж.	Логинов		
Ст. техн.	Леонова		

ТП 903-2-14 КЖИ-МН1

Закладное изделие МН1

В Ст3 кп2

Стадия	Масса	Масштаб
Р	3,4кг	

Лист 1 Листов 1

Госстрой лат. ССР ЛАТГИПРОПРОМ г. Рига

Копировал:

Формат 11В

Инв. № подл. | Подпись и дата | Взам. инв. №

Типовой проект 903-2-14 Альбом I часть 3

МН2 ; МН5

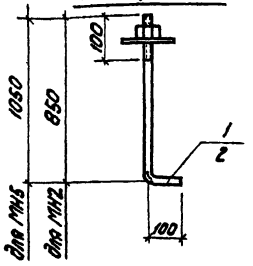

Формат	Зона	Поз.	Обозначение	Наименование	Кол.	Примечание
				МН-2		
		1	ГОСТ 2590-71	сталь круглая ф20; l=950	1	2,3 кг
				МН5		
		2	ГОСТ 2590-71	сталь круглая ф24; l=1150	1	4,1 кг

Технические требования по изготовлению изделия см лист КЖИ-ТТ, раздел II

Гл инж пр	Думан		
Нач отд	Меленевский		
Н контр	Шульгина		
Гл констр	Андриевская		
Рук гр	Шульгина		
Ст инж	Логинов		
Ст техн	Леонова		

ТП 903-2-14 КЖИ-МН2; МН5

Закладные изделия МН2; МН5

Стадия	Масса	Масштаб
Р	2,3 кг 4,1 кг	

Лист | Листов 1

В ст 3 кп 2

Госстрой Латв ССР ЛАТГИПРОПРОМ г. Рига

Копировал: Формат 11В

Инв. № подл. | Подпись и дата | Взам. инв. №

Типовой проект 903-2-14 Альбом I часть 3

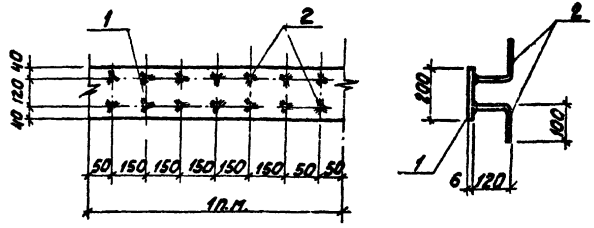

1. Технические требования по изготовлению изделия см. лист КЖИ-ТТ, раздел I.
2. Изделие покрыть одним слоем грунтовки ГФ-020.

Формат	Зона	Поз.	Обозначение	Наименование	Кол.	Примечан
		1	ГОСТ 103-76	сталь полосовая — 200×6 l=1п м.	1	9.4кг
		2	ГОСТ 5781-75	сталь арматурная ф ВА III l=220	14	1.1кг
				Всего:		10,5кг

Гл инж пр	Думан		
Нач отд	Меленевский		
Н контр	Шульгина		
Гл констр	Андриевская		
Рук гр	Шульгина		
Ст инж	Логинов		
Ст техн	Леонова		

ТП 903-2-14 КЖИ-МН3

Закладное изделие МН3

Стадия	Масса	Масштаб
Р	10,5 кг	

Лист 1 | Листов 1

А I - В ст 3 кп 2
А III - 35 ГС

Госстрой Латв ССР ЛАТГИПРОПРОМ г. Рига

Копировал: Формат 11В

Инв. № подл. | Подпись и дата | Взам. инв. №

Альбом I часть 3

Типовой проект 903-2-14

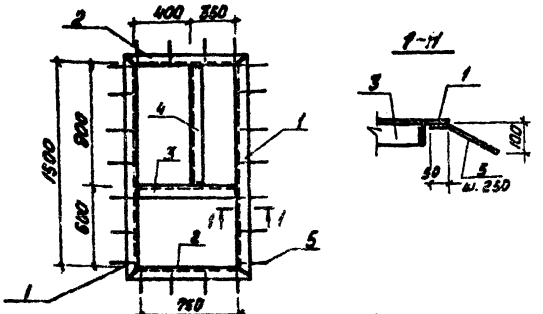

1. Технические требования по изготовлению изделия см. лист КЖИ-ТТ, раздел II.
2. Изделие покрыть одним слоем грунтовки ГФ-020. (поверхности, не закладываемые в бетон).

Формат	Зона	Поз.	Обозначение	Наименование	Кол.	Примечание
		1	ГОСТ 8509-72*	сталь угловая равнополочная L 75×8 ℓ=1550	2	29,7 кг
		2	ГОСТ 8509-72*	то же L 75×8 ℓ=900	2	16,2 кг
		3	ГОСТ 8509-72*	то же L 75×8 ℓ=750	1	6,7 кг
		4	ГОСТ 8509-72*	то же L 75×8 ℓ=900	1	8,1 кг
		5	ГОСТ 5781-75	сталь арматурная ф8 А I ℓ=150	22	1,3 кг
				Итого:		62,0 кг

Гл. инж. пр.	Диман		
Нач. отд.	Меленевский		
Н. контр.	Шульгина		
Гл. констр.	Андриевская		
Рук. гр.	Шульгина		
Ст. инж.	Логинов		
Ст. техн.	Леонова		

ТП 903-2-14 КЖИ-МН4

Изделие закладное МН-4

Стадия	Масса	Масштаб
	62,0 кг	

Лист 1 Листов 1

Вст 3 кп 2

Госстрой Лат. ССР ЛАТГИПРОПРОМ г. Рига

Инв. № подл. | Подпись и дата | Взам. инв. №

Копировал: [signature] Формат 11В

Альбом I часть 3

Типовой проект 903-2-14

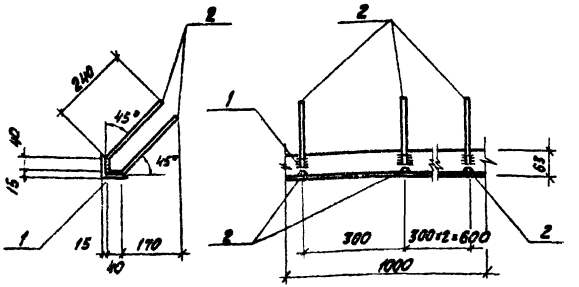

Формат	Зона	Поз.	Обозначение	Наименование	Кол.	Примечание
				МН6		
		2	ГОСТ 5781-75	сталь арматурная ф8 А III ℓ=280	8	0,9 кг
		1	ГОСТ 8509-72*	сталь угловая равнополочная L 63×6 ℓ=1000	1	5,7 кг
						6,6 кг

1. Технические требования по изготовлению изделия см. л. КЖИ-ТТ, раздел II.
2. Изделие покрывать одним слоем грунтовки ГФ-020. (поверхности, не закладываемые в бетон.

Гл. инж. пр.	Диман		
Нач. отд.	Меленевский		
Н. контр.	Шульгина		
Гл. констр.	Андриевская		
Рук. гр.	Шульгина		
Ст. инж.	Логинов		
Ст. техн.	Леонова		

ТП 903-2-14 КЖИ-МН6

Закладное изделие МН6

Стадия	Масса	Масшт.
Р	6,6 кг	

Лист 1 Листов 1

армат. - 35 ГС
прокат - Вст 3 кп 2

Госстрой Лат. ССР ЛАТГИПРОПРОМ г. Рига

Инв. № подл. | Подпись и дата | Взам. инв. №

Копировал: [signature] Формат 11В

Типовой проект 903-2-14 Альбом I часть 3

МН 7

Рама для МН 7

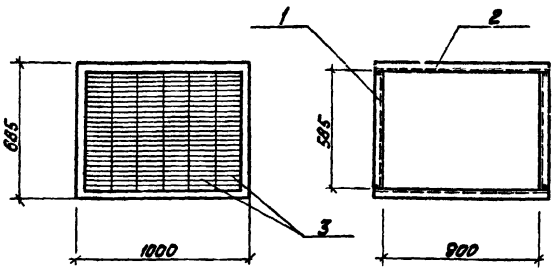

Формат	Зона	Поз.	Обозначение	Наименование	Кол.	Примеч.
				МН7		
		1	ГОСТ 8278-75	гнутый профиль [60×50×3 ℓ = 585	2	4.14 кг
		2	ГОСТ 8278-75	То же [60×50×3 ℓ = 1000	2	7.08 кг
		3	сер. 1.494-27	жалюзийные решетки ТУ 36-1517-71 №2	6	7.2 кг
			ГОСТ 1491-72*	Винт М3×6	26	шт
				Итого:		18.42 кг

1. Технические требования по изготовлению изделия см. лист КЖИ-ТТ, раздел II.
2. Монтаж жалюзей в раму выполнить на винтах М3×6 по месту.
3. Изделие покрыть одним слоем грунтовки ГФ-020.

Гл. инж. пр.	Думан		
Нач. СО-1	Меленевский		
Н. контр.	Шульгина		
Гл. констр.	Андриевская		
Рук. гр.	Шульгина		
Архит.	Ашмане		
Ст. техн.	Кирштук		

ТП 903-2-14 КЖИ-МН7

Закладное изделие МН7

Стадия	Масса	Масштаб
Р	18.42 кг	

Лист | Листов

В Ст 3 кп 2

Госстрой Латв. ССР ЛАТГИПРОПРОМ г. Рига

Инв. № подл. | Подпись и дата | Взам. инв. №

Копировал: Kitny

формат 11В

Типовой проект 903-2-14 Альбом I часть 3

МН 12

Рама для МН 12

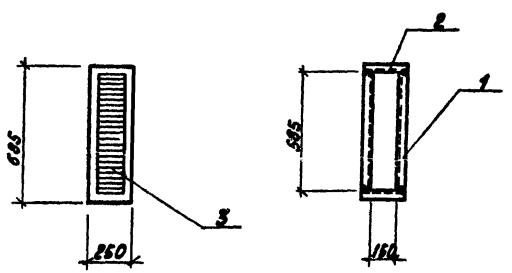

Формат	Зона	Поз.	Обозначение	Наименование	Кол.	Примеч.
				МН 12		
		1	ГОСТ 8278-75	гнутый профиль [60×50×3 ℓ = 685	2	4.14 кг
		2	ГОСТ 8278-75	То же [60×50×3 ℓ = 250	2	1.77 кг
		3	сер. 1.494-27	жалюзийные решетки ТУ 36-1517-71 №2	1	1.2 кг
			ГОСТ. 1491-72*		6	шт
				Итого:		7.11 кг

1. Технические требования по изготовлению изделия см лист КЖИ-ТТ, раздел II.
2. Монтаж жалюзей в раму выполнить на винтах М3×6 по месту.
3. Изделие покрыть одним слоем грунтовки ГФ-20.

Гл. инж. пр.	Думан		
Нач. СО-1	Меленевский		
Н. контр.	Шульгина		
Гл. констр.	Андриевская		
Рук. гр.	Шульгина		
Архит.	Ашмане		
Ст. техн.	Кирштук		

ТП 903-2-14 КЖИ-МН12

Закладное изделие МН 12

Стадия	Масса	Масштаб
Р	7.11 кг	

Лист 1 | Листов 1

В ст 3 кп 2

Госстрой Латв. ССР ЛАТГИПРОПРОМ г. Рига

Инв. № подл. | Подпись и дата | Взам. инв. №

Копировал: Kitny

формат 11В

Альбом I часть 3

Типовой проект 903-2-14

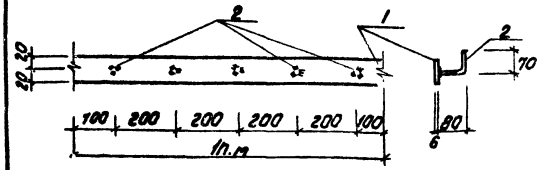

Формат	Зона	Поз.	Обозначение	Наименование	Кол.	Примеч.
				МН9		
		1	ГОСТ 103-76	Сталь полосовая $\frac{-40\times4}{1000}$	1пм	1,25 кг
		2	ГОСТ 5781-75	Сталь арматурная $\frac{ФВА III}{150}$	5	0,3 кг
						1,55 кг

1. Технические требования по изготовлению изделия см. лист КЖИ-ТТ, раздел II
2. Изделие покрыть одним слоем грунтовки ГФ-020

Гл.инж.пр	Думан		
Нач.отд	Меленевский		
Н.контр	Шульгина		
Гл.констр	Андриевская		
Рук.гр	Шульгина		
Ст.инж	Дагинов		
Ст.техн	Леонова		

ТП 903-2-14 КЖИ-МН9

Закладное изделие МН9

Стадия	Масса	Масштаб
Р	1,55кг	1:10

Лист 1 Листов 1

Прокат - Вст3кп2
армат. - 35 гс

Госстрой Латв ССР
ЛАТГИПРОПРОМ
г. Рига

Формат 11В

Альбом I часть 3

Типовой проект 903-2-14

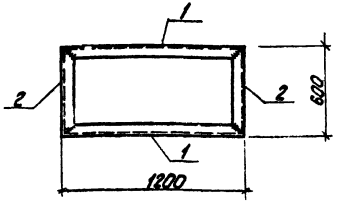

Формат	Зона	Поз.	Обозначение	Наименование	Кол.	Примеч.
				МН10		
		1	ГОСТ 8240-72	Швеллер [18, l=1200	2	39,1 кг
		2	ГОСТ 8240-72	—"— [18; l=600	2	19,5 кг
						58,6 кг

1. Технические требования по изготовлению изделия см лист КЖИ-ТТ, раздел II.
2. Изделие покрыть одним слоем грунтовки ГФ-020.

Гл.инж.пр	Думан		
Нач.отд	Меленевский		
Н.контр	Шульгина		
Гл.констр	Андриевская		
Рук.гр	Шульгина		
Ст.инж	Дагинов		
Ст.техн	Леонова		

ТП 903-2-14 КЖИ-МН10

Закладное изделие МН10

Стадия	Масса	Масштаб
	58,6кг	1:20

Лист 1 Листов 1

Вст3кп2

Госстрой Латв ССР
ЛАТГИПРОПРОМ
г. Рига

Копировал:

Формат 11В

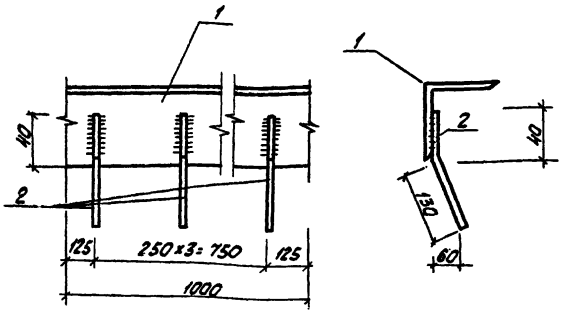

Формат	Зона	Поз.	Обозначение	Наименование	Кол.	Прим.
		1	ГОСТ 8509-72*	Сталь угловая равнополочн. L 75×6 ℓ=1000	1	6.9кг
		2	ГОСТ 5781-75	Сталь арматурная ф 8 А III ℓ=170	4	0.3 кг
				Всего:		7.2 кг

1. Технические требования по изготовлению изделия см. лист КЖИ-ТТ раздел II.
2. Изделие покрыть одним слоем грунтовки ГФ-020.

			ТП 903-2-14	КЖИ-МН11	
Гл.инж.пр.	Думан		Закладное изделие МН-11	Стадия	Масса	Масштаб
Нач.отд.	Меленевский			Р	7.2кг	
Н.контр.	Шильгина			Лист 1	Листов 1
Гл.констр.	Андреевский			Госстрой Латвсср ЛАТГИПРОПРОМ г. Рига	
Рук.гр.	Шильгина		Вст3кп2		
Ст.инж.	Логинов				
Ст.техн.	Леонова				

Инв.№ подл. | Подп. и дата | Взам.инв.№

Формат 11В

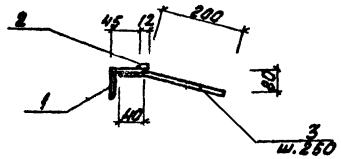

Формат	Зона	Поз.	Обозначение	Наименование	Кол.	Примеч.
				МН8		
		1	ГОСТ 8509-72*	Сталь углов. равнобок. L 50×5	1п.м	3.8кг
		2	ГОСТ 103-76	Сталь полосовая - 6×12	1п.м	0.6кг
		3	ГОСТ 5781-75	Сталь арматурн. ф 8 А III ℓ=240	4	0.4кг
						4.8кг

1. Технические требования по изготовлению изделия см. лист КЖИ-ТТ, раздел II.
2. Изделие покрыть одним слоем грунтовки ГФ-020.

			ТП 903-2-14	КЖИ-МН8	
Гл.инж.пр.	Думан		Закладное изделие МН8	Стадия	Масса	Масштаб
Нач.отд.	Меленевский			Р	4.8кг	1:10
Н.контр.	Шильгина			Лист 1	Листов 1
Гл.констр.	Андреевский			Госстрой Латвсср ЛАТГИПРОПРОМ г. Рига	
Рук.гр.	Шильгина		Армат. - 35ГС прокат - Вст3кп2		
Ст.инж.	Логинов				
Ст.техн.	Леонова				

Инв.№ подл. | Подп. и дата | Взам.инв.№

Копировал:

Формат 11В

Типовой проект 903-2-14 Альбом I часть 3

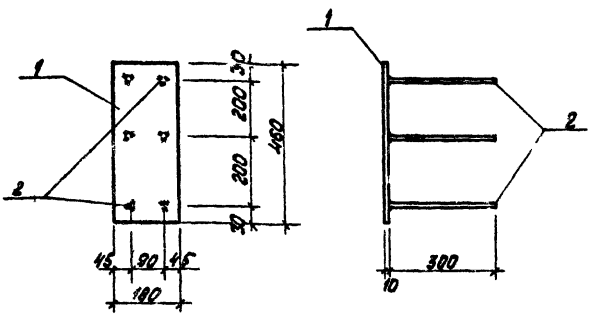

Технические требования по изготовлению изделия см. лист КЖИ-ТТ, раздел II.

Формат	Зона	Поз.	Обозначение	Наименование	Кол.	Примечание
				МН 13		
		1	ГОСТ 19903-74	сталь листовая $-\frac{180 \times 10}{460}$	1	6,5кг
		2	ГОСТ 5781-75	сталь арматурная Ф 10 А III $\ell = 300$	6	1,1кг
				Всего:		7,6кг

Гл. инж. пр.	Думан		
Нач. отд.	Меленевский		
Н. контр.	Шульгина		
Гл. констр.	Андриевская		
Рук. гр.	Шульгина		
Ст. инж.	Логинов		
Ст. техн.	Леонова		

ТП 903-2-14 КЖИ-МН13

Закладное изделие МН 13

Стадия	Масса	Масштаб
Р	7,6кг	1:10

Лист 1 Листов 1

Армат. - 35 ГС
Прокат - В ст 3 кп 2

Госстрой Латв. ССР ЛАТГИПРОПРОМ г. Рига

Копировал: [signature]

Формат 11В

Инв. № подл. | Подпись и дата | Взам. инв. №

Типовой проект 903-2-14 Альбом I часть 3

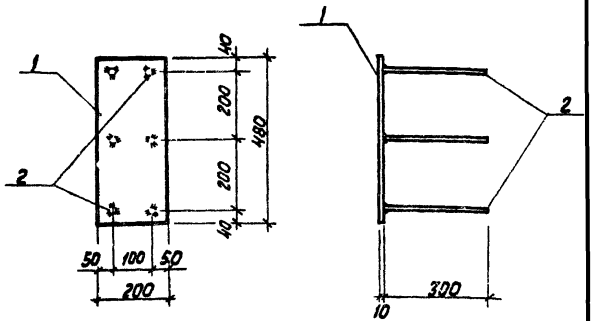

Технические требования по изготовлению изделия см. лист КЖИ-ТТ, раздел II

Формат	Зона	Поз.	Обозначение	Наименование	Кол.	Примечание
				МН 14		
		1	ГОСТ 19903-74	сталь листовая $-\frac{200 \times 10}{480}$	1	7,5кг
		2	ГОСТ 5781-75	сталь арматурн. Ф 10 А III $\ell = 300$	6	1,1кг
				Всего		8,6кг

Гл. инж. пр.	Думан		
Нач. отд.	Меленевский		
Н. контр.	Шульгина		
Гл. констр.	Андриевская		
Рук. гр.	Шульгина		
Ст. инж.	Логинов		
Ст. техн.	Леонова		

ТП 903-2-14 КЖИ-МН14

Закладное изделие МН 14

Стадия	Масса	Масштаб
Р	8,6кг	1:10

Лист 1 Листов 1

Арматур. - 35 ГС
Прокат - В ст 3 кп 2

Госстрой Латв. ССР ЛАТГИПРОПРОМ г. Рига

Копировал: [signature]

Формат 11В

Инв. № подл. | Подпись и дата | Взам. инв. №

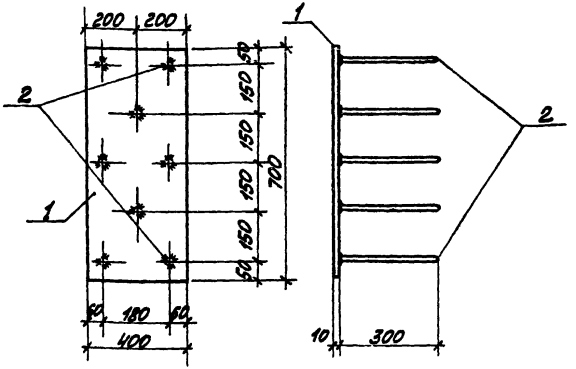

Технические требования по изготовлению изделия см. лист КЖИ-ТТ, раздел II.

Формат	Зона	Поз.	Обозначение	Наименование	Кол.	Примечание
				МН 15		
		1	ГОСТ 19903-74	Сталь листовая -400х10 / 700	1	22,0кг
		2	ГОСТ 5781-75	Сталь арматурн. ф 10 А III ℓ=300	8	1,45кг
				Всего:		23,45кг

Гл.инж.пр.	Думан		
Нач.отд.	Меленевский		
Н.контр.	Шульгина		
Гл.конст.	Андриевская		
Рук.гр.	Шульгина		
Ст.инж.	Логинов		
Ст.техн.	Горнова		

ТП 903-2-14 КЖИ-МН15

Закладное изделие МН 15

Стадия	Масса	Масштаб
Р	23,45кг	1:10

Лист 1 Листов 1

Армат. - 35ГС
Прокат - ВСт3кп2

Госстрой Латв.ССР ЛАТГИПРОПРОМ г. Рига

Формат 11

Типовой проект 903-2-14 Альбом I часть 3

Инв.№ подл. | Подп. и дата | Взам.инв.№

Копировал

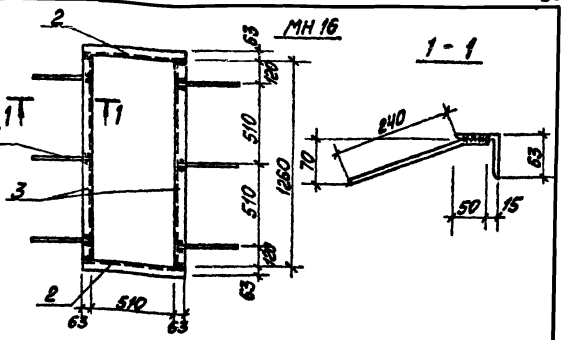

Формат	Зона	Поз.	Обозначение	Наименование	Кол.	Примечание
				МН 16		
		1	ГОСТ 5781-75	Сталь арматурная ф8 А III ℓ=290	6	0,69кг
		2	ГОСТ 8509-72*	Сталь угловая равнополочная L63×5; ℓ=636	2	6,12кг
		3	То же	То же ℓ=1260	2	12,12кг
				Итого		18,93кг

1. Технические требования по изготовлению изделия см. лист КЖИ-ТТ, раздел II.
2. Изделие покрыть одним слоем грунтовки ГФ-020.

ГИП	Думан		
Нач.СО-1	Меленевский		
Н.контр.	Шульгина		
Гл.конст.	Андриевская		
Рук.гр.	Шульгина		
Архит.	Лимане		
Ст.техн.	Кирилов		

ТП 903-2-14 КЖИ-МН16

Закладное изделие МН 16

Стадия	Масса	Масшт.
Р	18,93 кг	

Лист 1 Листов 1

Вст3 кп2

Госстрой Латв.ССР ЛАТГИПРОПРОМ г. Рига

Формат 11

Типовой проект 903-2-14 Альбом I часть 3

Инв.№ подл. | Подп. и дата | Взам.инв.№

Копировал

Альбом I часть 3

Типовой проект 903-2-14

МИ17

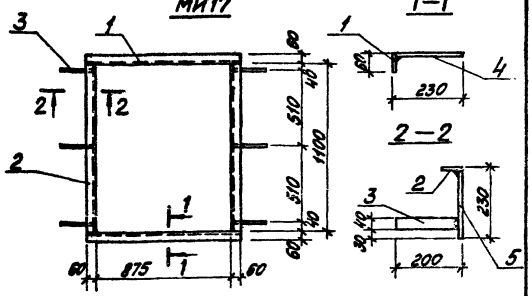

1. Технические требования по изготовлению изделия см. КЖ-ТТ, раздел II.
2. Изделие покрыть одним слоем грунтовки ГФ-020.

Формат	Зона	Поз.	Обозначение	Наименование	Кол.	Примечание
				МН 17		
		1	ГОСТ 103-76	Сталь полосовая $\frac{-60\times4}{995}$	2	3,75кг
		2	ГОСТ 103-76	То же $\frac{-60\times4}{1100}$	2	4,15кг
		3	ГОСТ 103-76	" $\frac{-40\times4}{200}$	6	1,51кг
		4	ГОСТ 19903-74	Сталь листовая 226×995×4	2	14,13кг
		5	ГОСТ 19903-74	То же 226×1100×4	2	15,62кг
				Итого:		39,16кг

ГИП	Думан		
Нач.отд.	Меленевская		
Н.контр.	Шульгина		
Гл.конст.	Андриевская		
Рук.гр.	Шульгина		
Архит.	Ашмане		
Ст.техн.	Кирштук		

ТП 903-2-14 КЖИ-МН17

Закладное изделие МН 17

Стадия	Масса	Масшт.
Р	39,16 кг	

Лист 1 Листов 1

Госстрой Латв.ССР ЛАТГИПРОПРОМ г. Рига

Вст3 кп2

Инв.№ подл. | Подп. и дата | Взам.инв.№

Копировал: Мак

Формат 11

Альбом I часть 3

Типовой проект 903-2-14

МИ 18

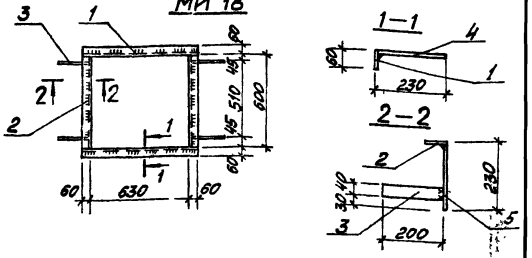

Формат	Зона	Поз.	Обозначение	Наименование	Кол.	Примечание
				МН 18		
		1	ГОСТ 103-76	Сталь полосовая $\frac{-60\times4}{750}$	2	2,83кг
		2	ГОСТ 103-76	То же $\frac{-60\times4}{600}$	2	2,26кг
		3	ГОСТ 103-76	" $\frac{-40\times4}{200}$	4	1,01кг
		4	ГОСТ 19903-74	Сталь листовая 226×750×4	2	10,66кг
		5	ГОСТ 19903-74	То же 226×600×4	2	8,54кг
				Итого:		25,30кг

1. Технические требования по изготовлению изделия см. лист КЖ-ТТ, раздел II.
2. Изделие покрыть одним слоем грунтовки ГФ-20.

ГИП	Думан		
Нач.отд.	Меленевская		
Н.контр.	Шульгина		
Гл.конст.	Андриевская		
Рук.гр.	Шульгина		
Архит.	Ашмане		
Ст.техн.	Кирштук		

ТП 903-2-14 КЖИ-МН18

Закладное изделие МН 18

Стадия	Масса	Масшт.
Р	25,30 кг	

Лист 1 Листов 1

Госстрой Латв.ССР ЛАТГИПРОПРОМ г. Рига

Вст3 кп2

Инв.№ подл. | Подп. и дата | Взам.инв.№

Копировал: Мак

Формат 11

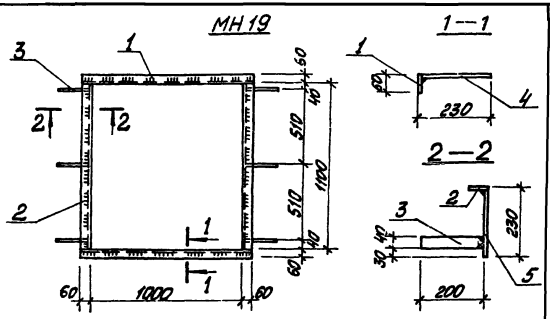

Формат	Зона	Поз.	Обозначение	Наименование	Кол.	Примечание
				МН 19		
		1	ГОСТ 103-76	Сталь полосовая $\frac{-60\times4}{1120}$	2	4,22 кг
		2	То же	То же $\frac{-60\times4}{1100}$	2	4,14 кг
		3	"	" $\frac{-40\times4}{200}$	6	1,51 кг
		4	ГОСТ 19903-74	Сталь листовая 226×1120×4	2	15,90 кг
		5	То же	То же 226×1100×4	2	15,62 кг
				Итого:		41,39 кг

1. Технические требования по изготовлению изделия см. лист КЖ-ТТ, раздел II
2. Изделие покрыть одним слоем грунтовки ГФ-020

Типовой проект 903-2-14 Альбом I часть 3

Взам. инв. №

Подп. и дата

Инв. № подл.

ТП 903-2-14 КЖИ-МН19

gost.e-ecolog.ru

ГИП	Думан		
нач. СО-1	Мелешевский		
Конструктор	Шульгина		
Гл. констр.	Андриевская		
Рук. гр.	Шульгина		
Архитект.	Ашмане		
Ст. тех.	Кюшт		

Закладное изделие МН19

Вст3 кп2

Стадия	Масса	Масшт.
Р	41,39 кг	

Лист 1 Листов 1

Госстрой Латв. ССР ЛАТГИПРОПРОМ г. Рига

ЛАТГИПРОПРОМ