ТИПОВОЙ ПРОЕКТ
903-2-14

# УСТАНОВКА МАЗУТОСНАБЖЕНИЯ Q=6,5/11 $м^3$/ч Р=25/10 $кгс/см^2$ С НАЗЕМНЫМИ МЕТАЛЛИЧЕСКИМИ РЕЗЕРВУАРАМИ 2×2000 $м^3$

## АЛЬБОМ I ЧАСТЬ 2

МАЗУТОНАСОСНАЯ.
АРХИТЕКТУРНО-СТРОИТЕЛЬНАЯ ЧАСТЬ.

16413-ПЗ

gost.e-ecolog.ru

Инв 1·4·3-02

| | | | | |
|---|---|---|---|---|
| | | | | Привязан: |
| | | | | |
| | | | | |
| | | | | |
| | | | | Инв. № |

ЗАКАЗ № 1280 ТИРАЖ 600 ЭКЗ. ЦЕНА 4 РУБ. 03 КОП.

КАЗАХСКИЙ ФИЛИАЛ ЦЕНТРАЛЬНОГО ИНСТИТУТА ТИПОВОГО ПРОЕКТИРОВАНИЯ
480070 г. АЛМА-АТА, ДЖАНДОСОВА, 2

# ТИПОВОЙ ПРОЕКТ
# 903-2-14

# УСТАНОВКА МАЗУТОСНАБЖЕНИЯ Q=6,5/11 м³/ч Р=25/10 кгс/см²
# С НАЗЕМНЫМИ МЕТАЛЛИЧЕСКИМИ РЕЗЕРВУАРАМИ 2×2000 м³
# АЛЬБОМ I ЧАСТЬ 2

## СОСТАВ ПРОЕКТА

| | |
|---|---|
| Альбом I часть 1 | Мазутонасосная. Части: технологическая, автоматизация, электротехническая, санитарно-техническая, тепловые сети. |
| Альбом I часть 2 | Мазутонасосная. Архитектурно-строительная часть. |
| Альбом I часть 3 | Мазутонасосная. Нетиповые изделия архитектурно-строительной части. |
| Альбом I часть 4 | Мазутонасосная. Блоки технологического оборудования. |
| Типовой проект 903-2-11 Альбом II часть 1 | Сооружения слива и приема мазута и жидких присадок. Части: технологическая, архитектурно-строительная, автоматизация, электротехническая |
| Типовой проект 903-2-11 Альбом II часть 2 | Сооружения слива и приёма мазута и жидких присадок. Нетиповые изделия архитектурно-строительной части. |
| Альбом III | Резервуарный парк. Части: технологическая, архитектурно-строительная, автоматизация, электротехническая, отопление и вентиляция. |
| Альбом IV | Генеральный план, инженерные сети. Части: технологическая, архитектурно-строительная, автоматизация, электротехническая, водопровод и канализация, тепловые сети. |
| Альбом V часть 1 | Задание заводу-изготовителю на щиты автоматики и КИП. |
| Альбом V часть 2 | Задание заводу-изготовителю на щиты управления крупноблочные. |
| Типовой проект 903-2-11 Альбом V. | Металлоконструкции вспомогательного оборудования и устройств. |
| Альбом VII часть 1 | Сметы. Общая часть. |
| Альбом VII часть 2 | Сметы. Мазутонасосная. |
| Типовой проект 903-2-11 Альбом VII часть 3 | Сметы. Сооружения слива и приёма мазута и жидких присадок. |
| Альбом VII часть 4 | Сметы. Резервуарный парк. |
| Альбом VII часть 5 | Сметы. Генеральный план, инженерные сети. |
| Альбом VIII часть 1 | Заказные спецификации. Мазутонасосная. |
| Типовой проект 903-2-11 Альбом VIII часть 2 | Заказные спецификации. Сооружения слива и приёма мазута и жидких присадок. |
| Альбом VIII часть 3 | Заказные спецификации. Резервуарный парк. |
| Альбом VIII часть 4 | Заказные спецификации. Инженерные сети. |

| | | | | | |
|---|---|---|---|---|---|
| | | | | Привязан: | |
| | | | | | |
| | | | | | |
| | | | | | |
| Инв. № | | | | | |

## ПРИМЕНЕННЫЕ ТИПОВЫЕ ПРОЕКТЫ.

| | |
|---|---|
| Типовой проект 109-1-109 Ал. I, III | Резервуар стальной горизонтальный для нефтепродуктов емкостью 25 м³ (распространяется Казахским филиалом ЦИТП) |
| Типовой проект 109-1-55 Ал. I, III | Стальной вертикальный цилиндрический резервуар для нефти и нефтепродуктов емкостью 2000 м³ (распространяется Казахским филиалом ЦИТП). |
| Типовой проект 902-2-158 Ал. I, II, III | Нефтеловушка из сборных железобетонных элементов на расход воды 104 л/с (распространяется ЦИТП г. Москва). |
| Типовой проект 4-18-84 г. Ал. I, II, III, IV | Резервуар для воды емкостью 500 м³ железобетонный прямоугольный заглубленный (распространяется Свердловским филиалом ЦИТП). |

Разработан
проектным институтом
ЛАТГИПРОПРОМ
Госстроя Латвийской ССР

Директор института — Н.Я. Алексеенко
Главный инженер проекта — А. Дуцан

Утвержден и введен в действие
Институтом Латгипропром
Госстроя Латвийской ССР
Приказ № 251 от 11 октября 1979 г.

# Содержание альбома


| Марка | Наименование | Стр. |
|---|---|---|
| | Архитектурно-строительная часть | |
| | Содержание альбома | 2 |
| | Пояснительная записка | 3 |
| АР-1 | Общие данные (начало) | 4 |
| АР-2 | Общие данные (продолжение) | 5 |
| АР-3 | Общие данные (окончание) | 6 |
| АР-4 | План на отм. 0,000. Разрезы 1-1; 2-2 Фасады, фрагмент плана 1. (Вариант с кирпичными стенами) | 7 |
| АР-5 | План на отм. 0,000. Разрезы 1-1; 2-2. Фасады. Фрагмент плана 1 (каркасный вариант) | 8 |
| АР-6 | Планы на отм. -4,000. Разрезы 3-3 ÷ 7-7. Схема расположения молниеотвода на кровле. | 9 |
| АР-7 | Схема расположения закладных деталей в стенах. | 10 |
| АР-8 | Пристройка для хранения пожарного инвентаря. Планы на отм. 0,000. Разрезы 1-1; 2-2; 3-3. Фасады | 11 |
| | Конструкции железобетонные | |
| КЖ-1 | Общие данные (начало) | 12 |
| КЖ-2 | Общие данные (продолжение 1) | 13 |
| КЖ-3 | Общие данные (продолжение 2) | 14 |
| КЖ-4 | Общие данные (окончание) | 15 |
| КЖ-5 | Маркировочная схема фундаментов (вариант с кирпичными стенами) | 16 |
| КЖ-6 | Маркировочная схема фундаментов и фундаментных балок (каркасный вариант) | 17 |
| КЖ-7 | Маркировочная схема фундаментов и фундаментных балок. Узлы „5", „6" Сечение „1-1" (каркасный вариант) | 18 |
| КЖ-8 | Монолитные фундаменты ФА1-1Ф ÷ ФА1-12 (каркасный вариант) | 19 |
| КЖ-9 | Монолитные фундаменты ФА1-1Ф; ФА1-4Ф, ФА1-5Ф (каркасный вариант) | 20 |
| КЖ-10 | Маркировочная схема фундаментов под пристройку для хранения пожарного инвентаря | 21 |
| 1 | 2 | 3 |

| 1 | 2 | 3 |
|---|---|---|
| КЖ-11 | Маркировочный план подземных конструкций. | 22 |
| КЖ-12 | Подземные конструкции. Разрезы „2-2" ÷ „7-7" Сечения | 23 |
| КЖ-13 | ФОм 1 Опалубка и армирование Узел „3" Разрезы „8-8" ÷ „9-9" Приямок | 24 |
| КЖ-14 | Площадка теплообменников на отм. 0,000 Фундаменты ФОм2 ÷ ФОм4 | 25 |
| КЖ-15 | Маркировочные схемы балок, плит покрытий ОП1, ОП2 (вариант с кирпичными стенами) | 26 |
| КЖ-16 | Маркировочные схемы колонн, балок и плит покрытия (каркасный вариант) | 27 |
| КЖ-17 | Маркировочные схемы стоек фахверка насадок и опорных стаканов (каркасный вариант) | 28 |
| КЖ-18 | Маркировочные схемы стеновых панелей (каркасный вариант) | 29 |
| КЖ-19 | Фрагменты „5 ÷ 12". Узлы „1", „2" (каркасный вариант) | 30 |
| КЖ-20 | Монолитный приямок ПРм1 Опалубка (вариант с кирпичными стенами) | 31 |
| КЖ-21 | Монолитный приямок ПРм1 Опалубка. Сечения „3-3". Узлы „2", „3" (вариант с кирпичными стенами). | 32 |
| КЖ-22 | Монолитный приямок ПРм1 Армирование (вариант с кирпичными стенами) | 33 |
| КЖ-23 | Монолитный приямок ПРм1 Армирование. Сечения „3-3 ÷ 5-5". Узел 5. Спецификации (вариант с кирпичными стенами) | 34 |
| КЖ-24 | Монолитный приямок ПРм1 Опалубка (каркасный вариант) | 35 |
| КЖ-25 | Монолитный приямок ПРм1 Опалубка. Узлы „3-5". Сечения „2-2" ÷ „5-5" (каркасный вариант) | 36 |
| КЖ-26 | Монолитный приямок ПРм1 Армированные (каркасный вариант) | 37 |
| КЖ-27 | Монолитный приямок ПРм1 Армирование. Сечения „5-5" ÷ „9-9" Спецификации (каркасный вариант) | 38 |
| КЖ-28 | Маркировочная схема монолитных конструкций в осях „А-Б" „3-4" ПРм1 Пм1. Опалубка и армирование. | 39 |
| 1 | 2 | 3 |

| 1 | 2 | 3 |
|---|---|---|
| | Конструкции металлические | |
| КМ-1 | Общие данные (начало) | 40 |
| КМ-2 | Общие данные (продолжение 1) | 41 |
| КМ-3 | Общие данные (продолжение 2) | 42 |
| КМ-4 | Общие данные (окончание) | 43 |
| КМ-5 | Техническая спецификация металла для специализированных заводов. | 44 |
| КМ-6 | Маркировочные схемы крепления стальных перелётов (вариант с панельными стенами). Маркировочные схемы подвесного транспорта. | 45 |
| КМ-7 | Маркировочные схемы опор под трубопроводы. Опоры ОП1 ÷ ОП7; ОП11, ОП12; ОП15; ОП16 | 46 |
| КМ-8 | Опоры ОП8; ОП9; ОП10; ОП13; ОП14 | 47 |
| КМ-9 | Опора ОП17. Маркировочный план ограждений и лестницы в осях „А-Б" и „3-4". Элемент плана 1 | 48 |
| КМ-10 | Опорные конструкции под блоки теплового оборудования Р1 ÷ Р3 | 49 |
| КМ-11 | Опорные конструкции под блоки тепломеханического оборудования Р4, Р5 | 50 |
| КМ-12 | Опорные конструкции под блоки тепломеханического оборудования Р6, Р7. | 51 |


Альбом I, часть 2

Типовой проект 903-2-14

Инв. № подл. | Подп. и дата | Взам. инв. №

Привязан

Инв. №

ТП 903-2-14

Установка мазутонасосная Q=6,5/1м³/ч, P=2,5 кгс/см², 2 с наветренными металлическими резервуарами 2×2000 м³

| | | | | | |
|---|---|---|---|---|---|
| Гл. инж. пр. | Думан | | | Стадия | Лист | Листов |
| Нач. отд. | Маленький | | | Р | | |
| Н. контр. | Андреевский | | | | | |
| Гл. конструктор | Андреевская | | | | | |
| Рук. гр. | Шлагинг | | | | | |
| Ст. инж. | Лагинов | | | Госстрой Латв. ССР ЛАТГИПРОПРОМ 2 Рига | | |
| Ст. техн. | Леонова | | | | | |

Мазутонасосная

Содержание альбома

Копировал

Формат А2Г

## Архитектурно-строительные решения
### Общая часть

Проект здания мазутонасосной разработан для строительства в районах со следующими природными условиями:

а) расчетная зимняя температура наружного воздуха (средняя наиболее холодной пятидневки) -20°С; -30°С; -40°С

б) скоростной напор ветра для I, II, III и IV географических районов

в) вес снегового покрова для I, II, III и II районов. Сочетания IV ветрового и V снегового районов не рассматриваются

г) рельеф территории спокойный, грунтовые воды отсутствуют, сейсмичность не выше 6 баллов

д) грунты непучинистые непросадочные со следующими нормативными характеристиками:

$\varphi_н = 28°$; $c_н = 0{,}2$ кгс/см²; $E = 150$ кг/см²; $\gamma_0 = 1{,}8$ т/м³

тип местности А по СНиП II-6-74

### Объемно-планировочные решения.

Здание мазутонасосной относится по капитальности к II классу сооружений, по долговечности ко II степени. По взрыво-пожарной опасности производства помещение насосной-категории „Б" остальные помещения-категории „Д"

Здание одноэтажное с размерами в плане 18,0×12,0 м и высотой 3,6 м до низа строительных конструкций

### Конструктивные решения

Здание мазутонасосной разработано в 2-х вариантах

с кирпичными несущими стенами со сборным железобетонным покрытием и каркасное с навесными панельными стенами

Продольная и поперечная жесткость каркасного здания с навесными панельными стенами обеспечивается жесткой заделкой колонн в стаканы фундаментов и диском покрытия.

I вариант - здание с кирпичными несущими стенами

Фундаменты ленточные из сборных бетонных блоков по ГОСТ 13579-78

Стены из одинарного кирпича М75 на цементном растворе М25 под расшивку швов с наружной стороны

II вариант - каркасное здание с навесными панельными стенами

Фундаменты под колонны монолитные, железобетонные стаканчатые в инвентарной опалубке по серии 1.412-1/77 в.1, 6.2 и из сборных блоков по ГОСТ 13579-78

Фундаментные балки - сборные по серии 1.415-1 вып. 1.

Колонны каркаса - сборные железобетонные по серии 1.423-3 в.1.

Стены из навесных керамзитобетонных панелей с объёмным весом $\gamma = 1100$ кг/м³ по серии 1.432-5 вып. 1

Для обоих вариантов:

Балки покрытия - сборные железобетонные по серии 1.462-3 вып. 1.

Плиты покрытия - сборные железобетонные по ГОСТ 22701.0-77÷ГОСТ 22701.5-77, комплексные по серии 1.465-10 в.1 утеплитель ячеистый бетон $\gamma = 500$ кг/м³.

Кровля - рулонная с наружным водостоком.

Каналы, приямки, фундаменты под оборудование - бетонные и железобетонные монолитные.

Перегородки - кирпичные.

Вокруг здания устраивается асфальтовая отмостка по щебеночному основанию шириной 750 мм.

Помещение для хранения полярного инвентаря запроектировано с кирпичными несущими стенами, плиты покрытия - сборные железобетонные по ГОСТ 22701.0-77÷ГОСТ 22701.5-77 комплексные по сер. 1.465-10, утеплитель ячеистый бетон $\gamma = 500$ кг/м³.

### Антикоррозийная защита

Боковые поверхности каналов и приямков, соприкасающиеся с грунтом, покрываются битумной мастикой за 2 раза по холодной битумной огрунтовке.

Закладные детали и соединительные элементы для крепления стеновых панелей и элементов покрытия покрываются цинковым покрытием способом металлизации толщиной 150 мкм согласно СНиП II 28-73

Остальные закладные детали и металлоконструкции покрываются двумя слоями эмали ПФ-115 по грунтовке ГФ-020 общей толщиной 55 мкм.

### Противопожарные мероприятия

Принятые в проекте конструкции имеют предел, огнестойкости требуемый СНиП для зданий II степени огнестойкости.

В здании предусмотрен хозяйственно-противопожарный водопровод

Необходимость пристройки для хранения пожарного инвентаря (передвижных средств пожаротушения) согласуется при привязке типового проекта с органами Госпожнадзора, исходя из, отдаленности профессиональной пожарной части.

### Указания по применению проекта.

Проект разработан для 2-х вариантов здания: с кирпичными стенами и каркасного с навесными панельными стенами и для различных климатических условий

При привязке проекта на заглавных листах и листах монтажных схем выбираются соответствующие применяемому варианту и конкретным климатическим условиям таблицы и переменные данные, а остальные вычеркиваются

Неиспользуемые листы изымаются

Фундаменты обоих вариантов разработаны для III снегового района, I ветрового района и для расчетной температуры наружного воздуха -30°С и дорабатываются в каждом конкретном случае отдельно согласно главе СНиП II-15-74 с учетом реальных климатических и грунтовых условий.

Указания по подготовке основания и меры по уплотнению грунтов при обратной засыпке также разрабатываются при привязке проекта с учётом фактических характеристик грунта.

Проект разработан для летних условий производства работ

Конкретные указания по ведению работ в зимних условиях разрабатываются при привязке типового проекта.

Удельный расход основных материалов
(на расчетную единицу)

| Перечень основных материалов | ед изм | Всего | Мазутонасосная: вариант с кирпичными стенами | Мазутонасосная: каркасный вариант | Железнодорожная эстакада | Приемная емкость | Камера управления (на 2 камеры) |
|---|---|---|---|---|---|---|---|
| Цемента марки 400 | т/т | 0,078 | 0,012 | 0,017 | 0,028 | 0,011 | 0,001 |
| Стали | " | 0,016 | 0,002 | 0,002 | 0,009 | 0,001 | 0,001 |
| Стали приведенной к классу AI | " | 0,006 | 0,001 | 0,002 | 0,001 | 0,001 | |
| Железобетона и бетона | м³/т | 0,297 | 0,036 | 0,054 | 0,130 | 0,036 | 0,003 |
| в т.ч. сборного | " | 0,066 | 0,014 | 0,018 | 0,095 | 0,015 | 0,001 |
| Лесоматериалов | " | 0,024 | 0,001 | 0,001 | 0,020 | 0,002 | — |
| Кирпича | тыс шт | 0,017 | 0,015 | 0,007 | — | — | 0,002 |

Привязан

Инв. №

| | | | |
|---|---|---|---|
| ГИП | Думан | | ТП 903-2-14 |
| Нач. отд. | Кочарова | | |
| Гл. инж. | Дубровская | | Отопление мазутонасосной, связь (ТМ), радиофикация с наземными металлическими резервуарами емкостью 2000 м³ |
| Гл. конструктор | Дубровская | | Мазутонасосная |
| Гл. спец. | Шмаль | | Стадия: Р; Листов: ; Листов: |
| Ст. инж. | Леонов | | Госстрой Латв. ССР ЛАТГИПРОДОРМ г. Рига |
| Инж. | Романова | | Пояснительная записка |

Копировал: Формат 22

Инв. № подл. | Подп. и дата | Взам. инв. №

Альбом I часть 2

Типовой проект 903-2-14

## Ведомость основных комплектов

| Обозначение | | | Наименование | Примечание |
|---|---|---|---|---|
| ТП | 903 2-14 | АР | Архитектурно-строительные решения | Ал I ч. 2 |
| ТП | 903-2-14 | КЖ | Конструкции железобетонные | Ал I ч. 2 |
| ТП | 903-2-14 | КМ | Конструкции металлические | Ал I ч. 2 |
| ТП | 903-2-14 | ВК | Внутренние водопровод и канализация | Ал I ч. 1 |
| ТП | 903-2-14 | ОВ | Отопление и вентиляция | Ал I ч. 1 |
| ТП | 903-2-14 | ТС | Тепловые сети | Ал I ч. 1 |
| ТП | 903-2-14 | КИП | Автоматизация | Ал I ч. 1 Ал II |
| ТП | 903-2-14 | Э | Электротехническая часть | Ал I ч. 1 Ал II |
| ТП | 903-2-14 | ТМ | Теплотехническая часть | Ал I ч. 1. 4 |

## Ведомость чертежей основного комплекта 903-2- АР

| Формат | Лист | Наименование | Примечание (стр.) |
|---|---|---|---|
| А2г | 1 | Общие данные (начало) | 4 |
| " | 2 | Общие данные (продолжение) | 5 |
| " | 3 | Общие данные (окончание) | 6 |
| " | 4 | План на отм. 0.050. Разрезы 1-1; 2-2. Фасады. Фрагмент плана 1. (Вариант с кирпичными стенами) | 7 |
| " | 5 | План на отм. 0.000. Разрезы 1-1; 2-2. Фасады. Фрагмент плана 1. (Каркасный вариант) | 8 |
| " | 6 | Планы на отм. -4.000. Разрезы 3-3 ÷ 7-7. Схема расположения молниеотвода на кровле. | 9 |
| " | 7 | Схема расположения закладных деталей в стенах. | 10 |
| " | 8 | Пристройка для хранения пожарного инвентаря. Планы на отм. 0.000. Разрезы 1-1, 2-2, 3-3. Фасады. | 11 |

## Ведомость применённых и ссылочных документов (вариант с кирпичными стенами)

| Обозначение | Наименование | Примечание |
|---|---|---|
| ГОСТ 14624-69 | Двери деревянные для зданий промышленных предприятий | |
| Сер. 1.136-10 | Двери деревянные внутренние для жилых и общественных зданий по ГОСТ 6629-74. | |
| ГОСТ 12506-67 | Окна деревянные для зданий промышленных предприятий | |
| Сер. 2.435-6 в.2 | Противопожарные двери и ворота промышленных предприятий | |
| Сер. 1.139-1 в.1 | Перемычки для стен из одинарного кирпича. | |

Типовой проект разработан в соответствии с действующими нормами и правилами и предусматривает мероприятия, обеспечивающие взрывную, взрывопожарную и пожарную безопасность при эксплуатации здания.

Главный инженер проекта (Думан)

Инв. № подл. | Подп. и дата | Взам. инв. №

## Ведомость применённых и ссылочных документов (продолжение)

| Обозначение | Наименование | Примечание |
|---|---|---|
| Сер. 2.430-3 в.1,2,3 | Типовые архитектурно-строительные детали промышленных зданий с кирпичными стенами | |
| Сер. 2.460-15 в.1 | Типовые узлы покрытий промышленных зданий в местах установки крышных вентиляторов | |
| Сер. 1.431-6 | Кирпичные перегородки для одноэтажных и многоэтажных производственных зданий | |
| Сер. 2.236-2 в.1 | Детали примыкания оконных и дверных блоков в общественных зданиях. | |
| Сер. 1.494-27 в.2 | Воздухоприемные устройства с подвесными утепленными клапанами | |
| ТП 903-2-14 Альбом I часть 3 | Мазутонасосная. Нетиповые изделия архитектурно-строительной части | |
| Сер. КЭ-01-58 в.2 | Сборные железобетонные перемычки. | |

## Ведомость применённых и ссылочных документов (каркасный вариант)

| Обозначение | Наименование | Примечание |
|---|---|---|
| ГОСТ 14624-69 | Двери деревянные для зданий промышленных предприятий | |
| Сер. 1.136-10 | Двери деревянные внутренние для жилых и общественных зданий по ГОСТ 6629-74 | |
| ГОСТ 12506-67 | Окна деревянные для зданий промышленных предприятий | |
| Сер. 2.435-6 в.2 | Противопожарные двери и ворота промышленных предприятий | |
| Сер. 1.436-4 в.1,2 | Стальные переплеты с повышенным уплотнением и механизмами открывания для отапливаемых зданий промышленных предприятий | |
| Сер. 2.436-2 в.1,2 | Типовые архитектурно-строительные детали оконных проемов со стальными переплетами по сер 1436-4 для зданий промышленных предприятий | |
| Сер. 2.460-5 в.1 | Архитектурные детали утепленных покрытий одноэтажных промышленных зданий | |
| Сер. 2.430-3 в.3 | Типовые архитектурно-строительные детали промышленных зданий с кирпичными стенами | |
| Сер. 1.431-6 | Кирпичные перегородки для одноэтажных и многоэтажных производственных зданий | |
| Сер. 1.139-1 в.1 | Перемычки для стен из одинарного кирпича. | |
| Сер 2.460-15 в.1 | Типовые узлы покрытий промышленных зданий в местах установки крышных вентиляторов | |
| Сер. 2.236-2 в.1 | Детали примыкания оконных и дверных блоков в общественных зданиях | |
| Сер. 1.494-27 в.2 | Воздухоприемные устройства с подвесными утепленными клапанами | |
| ТП 903-2-14 Альбом I часть 3 | Мазутонасосная. Нетиповые изделия архитектурно-строительной части | |

## Основные строительные показатели

| № п/п | Наименование | Ед. изм. | Количество | | Примечание |
|---|---|---|---|---|---|
| | | | мазутонасосная | пристройка для хран. пож. инв | |
| 1 | Площадь застройки | м² | 236.1 | 21.6 | |
| 2 | Строительный объем | м³ | 1203.9 | 75.5 | |
| 3 | Общая площадь | м² | 207.3 | 16.9 | |

## Ведомость проемов дверей

| Тип по серии | Проемы: Размер в свету мм | Кол. мест: Мазутонасосная | Кол. мест: Пристройка | Элементы заполнения проемов: Марка | Обозначение | Кол. |
|---|---|---|---|---|---|---|
| 1 | 1060 х 2100 | 3 | | Д 56 | ГОСТ 14624-69 | 1 |
| 2 | 2950 х 2100 | | 1 | Д 50 | То же | 1 |
| 3 | 1020 х 2080 | 2 | | Д 37 | " | 1 |
| 4 | 1020 х 2080 | 1 | | Д 37 | " | 1 |
| 5 | 960 х 2050 | 3 | | ПДИ-Б | Сер. 2.435-6 в.2 | 1 |
| 6 | 960 х 2050 | 1 | | ПДИ-БА | То же | 1 |
| 7 | 720 х 2100 | 1 | | ПДИ-Г-7 | Сер. 1.136-10 | 1 |

## Спецификация заполнения оконных проемов (вариант с кирпичными стенами)

| Марка | Обозначение | Наименование | Кол: Мазутонасосная | Кол: Пристройка * | Примечание |
|---|---|---|---|---|---|
| | | Проем ОК-1 | | | |
| НС 2-94 | ГОСТ 12506-67 | Оконный блок | 1 | | |
| | | Проем ОК-2 | | | |
| НС1-94 | ГОСТ 12506-67 | Оконный блок | | 1 | |

## Спецификация заполнения оконных проемов (каркасный вариант)

| Марка | Обозначение | Наименование | Кол: Мазутонасосная | Кол: Пристройка * | Примечание |
|---|---|---|---|---|---|
| | | Проем ОК-1 | | | |
| ПРС-60-1.2 | Сер. 1.436-4, в.1,2 | Оконный блок | 1 | | Конструкцию см. в металлических переплетов см. листы КМ |
| К1 | Сер. 1.436-4, в.1 | Стальной слив | 2 | | |
| НС1 | То же | Нащельник | 2 | | На здание |
| | | Проем ОК-2 | | | |
| НС1-94 | ГОСТ 12506-67 | Оконный блок | | 1 | |
| | | Проем ОК-3 | | | |
| ПРС-1.5-1.2 | Сер. 1.436-4, в.1.2 | Оконный блок | 1 | | |
| К4 | Сер. 1.436-4, в.1 | Стальной слив | 2 | | |

* Имеется в виду пристройка для хранения пожарного инвентаря (лист АР-8).

Привязан:

Инв. №

ТП 903-2-14 АР

| | | |
|---|---|---|
| Гл. инж. ин. | Мухамедов | |
| Нач. отд. | Мухамедов | |
| Н. контр. | Зайдель | |
| Гл. арх. | Зайдель | |
| Гл. констр. | Мухамедов | |
| Рук. гр. | Шульман | |
| Арх. | Мухамедов | |

Установка мазутонасосная $B=6.5$ м³/ч, $P=25/10$ кгс/см² с наземными металлическими резервуарами 2 х 2000 м³

| Мазутонасосная | Стадия | Лист | Листов |
|---|---|---|---|
| | Р | 1 | 8 |
| Общие данные (начало) | Госстрой Латв. ССР ЛАТГИПРОПРОМ г. Рига | | |

Копир. В. Дуны

Формат 22

## Ведомость перемычек (Вариант с кирпичными стенами)

| Марка по прил. схем | Схема сечения | Кол. мест | | Элементы перемычки | | | |
|---|---|---|---|---|---|---|---|
| | | Надпроемная часть | Пристенная часть | Марка | Обозначение | Кол. для толщины стен 380 | Кол. для толщины стен 250 |
| ПР-1 | 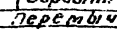 | 11 | 1 | Б18 | Сер. 1.139-1 в.1 | 3 | 2 |
| ПР-2 | 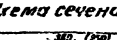 | 5 | | Б13 | То же | 3 | 2 |
| ПР-3 | 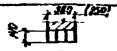 | | 1 | Б27 | " | 2 | 1 |
| | | | | Б27* | " | 1 | 1 |
| ПР-4 | 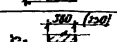 | 2 | | Б13-1 | Серия КЭ-01-58 в.2 | 1 | |
| | | | | Б12-1 | То же | | 1 |
| ПР-5 | 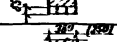 | 3 | | Б13 | Сер. 1.139-1 в.1 | 2 | 2 |
| ПР-6 | 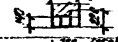 | 1 | | Б15 | " | 2 | 2 |
| ПР-7 | 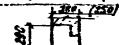 | 4 | | Б13 | " | 1 | 1 |
| ПР-8 | | 2 | | Бу13 | " | 1 | 1 |
| ПР-9 | 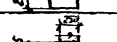 | 1 | | Б22 | " | 1 | 1 |

## Ведомость перемычек (каркасный вариант)

| Марка по прил. схем | Схема сечения | Кол. мест | | Элементы перемычки | | | |
|---|---|---|---|---|---|---|---|
| | | Надпроемная часть | Пристенная часть | Марка | Обозначение | Кол. для толщины стен 380 | Кол. для толщины стен 250 |
| ПР-1 | 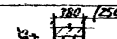 | 5 | | Б13 | Сер. 1.139-1 в.1 | 3 | 2 |
| ПР-2 | 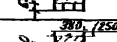 | 2 | | Б31 | То же | 3 | 2 |
| ПР-3 | 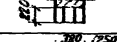 | 1 | 1 | Б18 | " | 3 | 2 |
| ПР-4 | 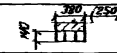 | | 1 | Б27 | " | 2 | 1 |
| | | | | Бу13* | " | 1 | 1 |
| ПР-5 | 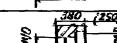 | 3 | | Б13 | " | 2 | 2 |
| ПР-6 | 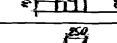 | 1 | | Б15 | " | 2 | 2 |
| ПР-7 | 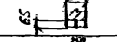 | 4 | | Б13 | " | 1 | 1 |
| ПР-8 | | 2 | | Бу13 | " | 1 | 1 |
| ПР-9 | 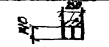 | 1 | | Б22 | " | 1 | 1 |

## Сводная спецификация к чертежам архитектурно-строительных решений (Вариант с кирпичными стенами)

| Марка | Обозначение | Наименование | Кол. Надпроемная часть | Кол. Пристенная часть | Примечание |
|---|---|---|---|---|---|
| | | Изделия деревянные | | | |
| | | Деревянные блоки | | | см. ведомость на листе АР-1 |
| НС1-94 | ГОСТ 12506-67 | Оконный блок | | 1 | |
| НС2-94 | То же | То же | 11 | | |
| | | Изделия бетонные и железобетонные | | | |
| | | При t° -20°С | | | |
| БП2-1 | Сер. КЭ-01-58 в.2 | Перемычка | 2 | | |
| Б13 | Сер. 1.139-1 в.1 | То же | 20 | | |
| Бу13 | То же | " | 2 | | |
| Б15 | " | " | 2 | | |
| Б18 | " | " | 22 | 2 | |
| Б22 | " | " | 1 | | |
| Б27 | " | " | | 1 | |
| Б27* | " | " | | 1 | |
| | | При t° -30°С; -40°С | | | |
| Б13 | Сер. 1.139-1 в.1 | Перемычка | 25 | | |
| Бу13 | То же | то же | 2 | | |
| Б15 | " | " | 2 | | |
| Б18 | " | " | 33 | 3 | |
| Б22 | " | " | 1 | | |
| Б27 | " | " | | 2 | |
| Б27* | " | " | | 1 | |
| БП3-1 | Сер. КЭ-01-58 в.2 | " | 2 | | |
| | | Изделия металлические | | | |
| ММ3 | Сер 2.236-2 в.1 лист 50 | Костыль | 8 шт | | 0.8 кг |
| ММ1-2 | Сер 3.400-6 | Закладное изделие | 22.3м | | 85.9 кг |
| ММ3 | ТП 903-2-14 Альбом I ч.3 КЖИ-ММ3 | То же | 62.1м | | 621.0 кг |
| ММ6 | ТП 903-2-14 Альбом I ч.3 КЖИ-ММ6 | " | 144м | | 95.04 кг |
| ММ17 | ТП 903-2-14 Альбом I ч.3 КЖИ-ММ17 | " | 1 | | 18.42 кг |
| ММ12 | ТП 903-2-14 Альбом I ч.3 КЖИ-ММ12 | " | 1 | | 2.11 кг |
| ММ16 | ТП 903-2-14 Альбом I ч.3 КЖИ-ММ16 | " | 2 | | 37.86 кг |
| ММ17 | ТП 903-2-14 Альбом I ч.3 КЖИ-ММ17 | " | 1 | | 39.16 кг |
| ММ18 | ТП 903-2-14 Альбом I ч.3 КЖИ-ММ18 | " | 1 | | 25.3 кг |
| ММ19 | ТП 903-2-14 Альбом I ч.3 КЖИ-ММ19 | " | 1 | | 41.39 кг |

## Сводная спецификация к чертежам архитектурно-строительных решений (каркасный вариант)

| Марка | Обозначение | Наименование | Кол. Надпроемная часть | Кол. Пристенная часть | Примечание |
|---|---|---|---|---|---|
| | | Изделия деревянные | | | |
| | | Дверные блоки | | | см. ведомость на листе АР-1 |
| НС1-94 | ГОСТ 12506-67 | Оконный блок | | 1 | |

| 1 | 2 | 3 | 4 | 5 | 6 |
|---|---|---|---|---|---|
| | | Изделия бетонные и железобетонные | | | |
| | | При t° -20°С | | | |
| Б13 | Сер. 1.139-1 в.1 | Перемычка | 20 | | |
| Бу13 | То же | То же | 2 | | |
| Б15 | " | " | 2 | | |
| Б18 | " | " | 2 | 2 | |
| Б22 | " | " | 1 | | |
| Б27 | " | " | | 1 | |
| Б27* | " | " | | 1 | |
| Б31 | " | " | 4 | | |
| | | При t -30°С, -40°С | | | |
| Б13 | Сер. 1.139-1 в.1 | Перемычка | 25 | | |
| Бу13 | То же | То же | 2 | | |
| Б15 | " | " | 2 | | |
| Б18 | " | " | 3 | 3 | |
| Б22 | " | " | 1 | | |
| Б27 | " | " | | 2 | |
| Б27* | " | " | | 1 | |
| Б31 | " | " | 6 | | |
| | | Изделия металлические | | | |
| ГС-6.0-1.2 | Сер. 1.436-4 в.1.2 | Оконный блок | 4 | | |
| ГС1.5-1.2 | То же | То же | 1 | | |
| К1 | Сер. 1.436-4 в.1 | Сливной слив | 8 | | |
| К4 | То же | То же | 2 | | |
| НС-1 | " | " | 2 | | |
| ММ3 | Сер. 2.236-2 в.1 лист 50 | Костыль | 8 шт | | 0.8 кг |
| ММ3 | ТП 903-2-14 Альбом I ч.3 КЖИ-ММ3 | Закладное изделие | 46.9м | | 469.0 кг |
| ММ7 | ТП 903-2-14 Альбом I ч.3 КЖИ-ММ7 | То же | 1 | | 18.42 кг |
| ММ12 | ТП 903-2-14 Альбом I ч.3 КЖИ-ММ12 | " | 1 | | 2.11 кг |
| ММ16 | ТП 903-2-14 Альбом I ч.3 КЖИ-ММ16 | " | 2 | | 37.86 кг |
| ММ17 | ТП 903-2-14 Альбом I ч.3 КЖИ-ММ17 | " | 1 | | 39.16 кг |
| ММ18 | ТП 903-2-14 Альбом I ч.3 КЖИ-ММ18 | " | 1 | | 25.3 кг |
| ММ19 | ТП 903-2-14 Альбом I ч.3 КЖИ-ММ19 | " | 1 | | 41.39 кг |

* Имеется в виду пристройка для хранения пожарного инвентаря (лист АР-8)

Альбом I часть 2

Типовой проект 903-2-14

Инв. № подл. | Подп. и дата | Взам. инв. №

Привязан:

Инв. №

| | | | |
|---|---|---|---|
| ТП 903-2-14 | | АР | |
| Установка мазутонасосная Q=6,5 м³/ч P=25/10 кгс/см² с наземными металлическими резервуарами 2×2000 м³ | | | |
| Мазутонасосная | Стадия | Лист | Листов |
| | Р | 2 | |
| Общие данные (продолжение) | Госстрой Латв. ССР ЛАТГИПРОПРОМ г. Рига | | |

Гл. инженер проекта — Фельдманис
Гл. специалист — Зуммер
Нач. отд. — Зуммер
Н. контр. — Ольгина
Гл. арх. проекта — Буйвидзе
Гл. конструктор — Зуммер
Рук. гр. — Цыганова
Арх. — Дашкина

копир. В. Фуц

Формат 22

Альбом I часть 2

Типовой проект 903-2-14

## Экспликация полов и состав кровли

| Тип по проекту | Конструкция пола | Материал слоя | Тип слоя по табл. 8-71 | Толщ. слоя мм | Дополнительные указания |
|---|---|---|---|---|---|
| (1) | 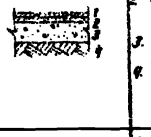 | 1. Керамические (терракотовые) плиты<br>2. Прослойка и заполнение швов из цементно-песчаного раствора М150<br>3. Трамбованный щебень<br>4. Грунт основания с втрамбованным щебнем | П-41 | 20<br>15<br>100-200 | Для мозаичных или терракотовых плиток щебень и песок должны исключать искрообразование при ударах металлическими предметами (известняковый и др.) |
| (2) |  | 1. Мозаичные (терраццо) плиты<br>2. Цементно-песчаная стяжка и заполнение швов из цементно-песчаного раствора М150<br>3. Цементно-песчаный раствор М50<br>4. Жел. бет. днище<br>5. Щебеночная подготовка<br>6. Грунт основания с втрамбованным щебнем | П-41 | 20<br>15<br>50-30<br>300 | То же |
| (3) |  | 1. Бетон М 200<br>2. Гидроизоляционный слой из бетона М 200<br>3. Грунт основания с втрамбованным щебнем | П-9 | 20<br>100 | Шпунтовые, гонтовые или упругопрокладочные соединения |
| (4) | 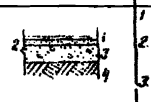 | 1. Цементно-песчаный раствор М 200<br>2. Подстилающий слой из бетона М 200 (с уклоном)<br>3. Грунт основания с втрамбованным щебнем | II-16 | 20<br>100-250 | |
| (5) | 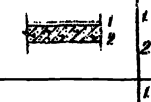 | 1. Керамическая плитка (ГОСТ 6787-69)<br>2. Прослойка и заполнение швов из цементно-песчаного раствора М150<br>3. Подстилающий слой из бетона М100<br>4. Грунт основания с втрамбованным щебнем | II-43 | 13<br>15<br>100 | |
| (6) | 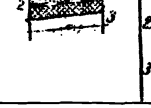 | 1. Бетон М 200<br>2. Плита перекрытия | П-9 | 20 | |
| (7) | 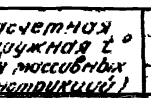 | 1. Слой гравия, втопленный в антисептированную битумную мастику МБК-Г- (МБК-Х-)<br>2. 2 слоя рубероида РКМ-350Б на битумной мастике МБК-Г- (МБК-Х-)<br>3. Комплексная ж.-б. плита | Кровля | | См. совместно с табл. №1 и №2 |

## Ведомость отделки помещений

| Наименование помещения | Потолок: Штукатурка или затирка | Потолок: Окраска | Стены и перегородки: Штукатурка или затирка | Стены и перегородки: Окраска или облицовка | Отделка низа стен и перегородок: Окраска или облицовка | Отделка низа стен и перегородок: Высота мм |
|---|---|---|---|---|---|---|
| Мазутонасосная | Затирка | Известковая | Затирка | Известковая | | |
| Электрощитовая и КИП | Затирка | Эмульсионная | Штукатурка Затирка | Эмульсионная | Масляная | 2100 |
| Венткамера теплового узла | Затирка | Известковая | Затирка, штукатурка по сб. „2" | Известковая | | |
| Санузел | Затирка | Эмульсионная | Штукатурка | Эмульсионная | Газлированная плитка | 2100 |
| Коридор | Затирка | Эмульсионная | Штукатурка | Эмульсионная | | |
| Помещение для хранения пожарного инвентаря | Затирка | Известковая | Затирка | Известковая | | |

## План полов М 1:200

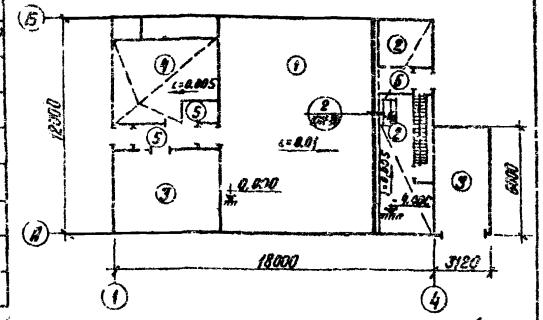


## Спецификация элементов крепления и армирования перегородок и стен (вариант с кирпичными стенами)

| Марка | Обозначение | Наименование | Кол. | Примечание |
|---|---|---|---|---|
| ф4 В-I | ГОСТ 6727-53* | Сталь арматурная ф4 В I | 46.0 | кг. |
| МС-11 | Сер. 1.431-6 | Изделие закладное МС-11 | 24 | шт. |
| МС-12 | То же | То же МС-12 | 12 | шт. |
| ДГ-XII | То же | Дюбели ДГ-XII (4.5×60) | 24 | шт. |
| ф12 А I | ГОСТ 5781-75 | Арматура ф12 А I | 12.0 | кг. |

## Спецификация элементов крепления и армирования перегородок и стен (каркасный вариант)

| Марка | Обозначение | Наименование | Кол. | Примечание |
|---|---|---|---|---|
| МК-2 | Сер. 2.430-3 в 3 | Изделие закладное МК-2 | 3 | шт. |
| МК-5 | То же | То же МК-5 | 18 | шт. |
| МК-6 | " | " МК-6 | 8 | шт. |
| ф4 В I | ГОСТ 6727-53* | Сталь арматурная | 46.0 | кг. |
| МС-10 | Сер. 1.431-6 | Изделие закладное МС-10 | 20 | шт. |
| МС-11 | То же | То же МС-11 | 33 | шт. |
| МС-12 | " | " МС-12 | 31 | шт. |
| ДГ-XII | " | Дюбели ДГ-XII (4.5×60) | 62 | шт. |
| ф12 А I | ГОСТ 5781-75 | Арматура ф12 А I | 32.0 | кг. |

## План кровли М1:200

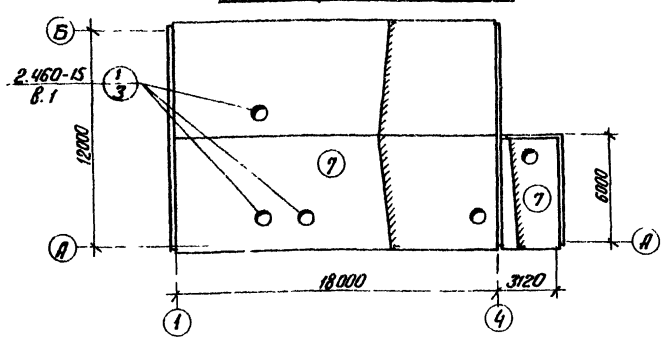


1. За уровень 0.000 принята отметка чистого пола насосной соответствующая абсолютной отметке
2. Отметка уровня земли-низ отмостки – 0.150.
3. Гидроизоляция стен на отм. -0.030; 0.800; 1.100 из цементного раствора состава 1:2 толщиной 30 мм
4. Кирпичные стены и перегородки выполнить из обыкновенного одинарного кирпича М75 (ГОСТ 530-71*) на цементном растворе М25 (стены) и М50 (перегородки толщ. 120 мм и пилястры)
5. При выполнении кладки пилястр необходим систематический контроль прочности кирпича и раствора.
6. Фасадную сторону наружных кирпичных стен выполнить из одинарного кирпича с расшивкой вогнутым швом
7. В пределах засыпки грунтом, кирпичную кладку выполнить из кирпича не ниже М75 35, обмазать горячим битумом за 2 раза по огрунтовке и предварительно затертым швом кладки
8. Над всеми технологическими отверстиями, шириной 60 мм и менее, в наружных стенах и в перегородках положить сварные сетки из арматуры ф4 В I с ячейками 50×50 мм с опиранием на кладку не менее 250 мм
9. Кирпичные перегородки толщиной 120 мм армировать каркасами из 2 ф4 В I в продольном направлении и ф4 В I с шагом 100 мм в поперечном направлении через 5 рядов кладки согласно детали армирования на листе 33 серии 1.431-6.
10. При кладке стен и перегородок в откосах оконных и дверных проемов для крепления коробок заложить деревянные антисептированные пробки, не менее двух с каждой стороны
11. Откосы оконных и дверных проемов оштукатурить цементным раствором
12. Двери венткамеры и электрощитовой с внутренней стороны обить кровельной сталью по асбестовому картону
13. Деревянные изделия окрасить масляной краской (отделка улучшенная)
14. Работы по устройству полов производить с соблюдением правил, приведенных в СНиП III В-14-72. Полы выполнить после укладки электропроводки.
15. В местах примыкания кровли к парапетам и вентиляционным стаканам усилить водоизоляционный ковер наклейкой дополнительных 3-х слоев рубероида

## Таблица №1

| Расчетная наружная t° (для массивных конструкций) | Толщина стен (мм) кирпичных а | кирпичных б | панельных | Толщина утеплителя кровли (мм) эффективный бетон γ=500 кг/м³ |
|---|---|---|---|---|
| 20°С | 250 | 120 | 200 | 60 |
| 30°С | 380 | 250 | 200 | 70 |
| 40°С | 380 | 250 | 200 | 100 |

## Таблица №2

| Районы строительства | Марка мастик для устройства кровли | Мест примыкания |
|---|---|---|
| Северное географической широты 50° для европейской и 53° для азиатской части СССР | МБК-Г-65 МБК-Х-65 | МБК-Г-85 |
| Южнее этих районов | МБК-Г-75 МБК-Х-75 | МБК-Г-100 |

Инв. № подл. | Подп. и дата | Взам. инв. №

Привязан:

Инв. №

| | | | | |
|---|---|---|---|---|
| Гл. инж. пр. | Фомичов | | ТП 903-2-14 | АР |
| Гл. инж. | Дутан | | Установка мазутонасосная 8×6.5 (т=24, Р=25) 10 кгс/см2 с наземными металлическими резервуарами 2×2000 м³ | |
| Нач. отд. | Яблочкова | | Мазутонасосная | Стадия: Р; Лист: 3; Листов: |
| Н. контр. | Бубенте | | | |
| Гл. арх. | Бубенте | | | |
| Гл. констр. | А. Зиевской | | | |
| Рук. гр. | Шульгина | | Общие данные (окончание) | Госстрой Латв. ССР ЛАТГИПРОПРОМ г. Рига |
| Дал. | Лиманс | | | |
| Ст. техн. | Коротун | | | |

Копир. В. Дутан

Формат 22

Альбом I часть 2

Типовой проект 903-2-14

## Фасад 1-4

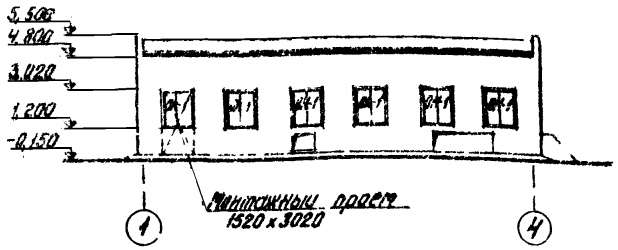


## Фасад А-Б

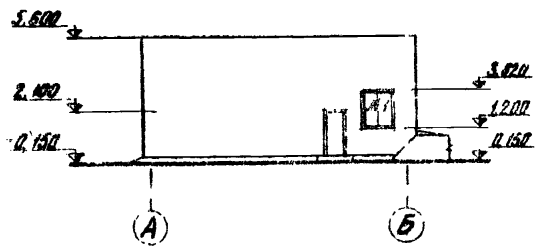


## Фасад 4-1

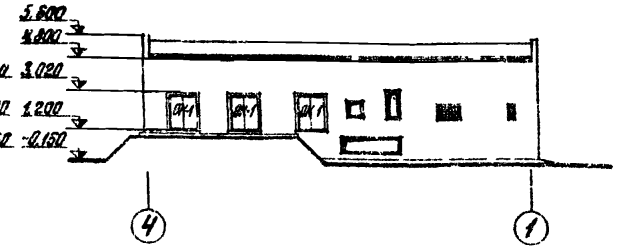


## Фасад Б-А

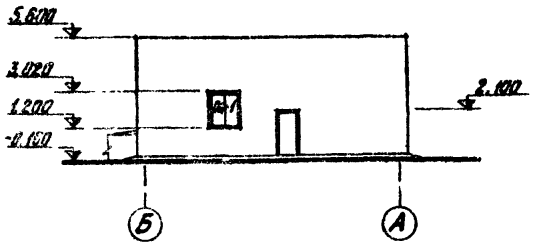


## Разрез 1-1

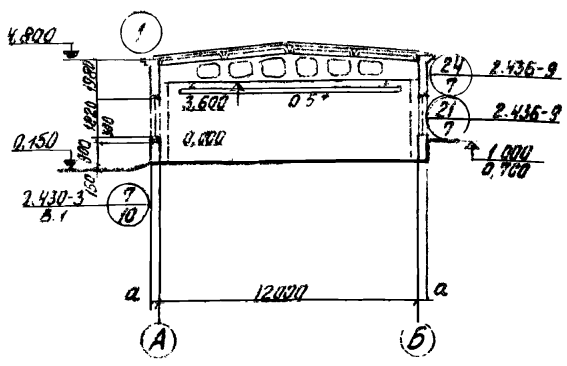


## Разрез 2-2

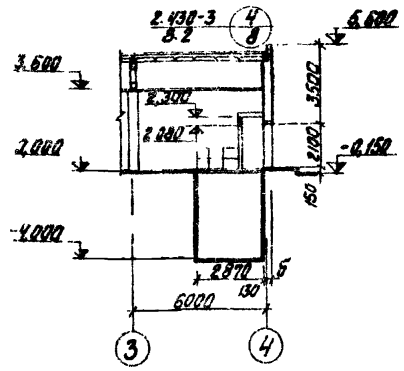


## План на отм. 0,000

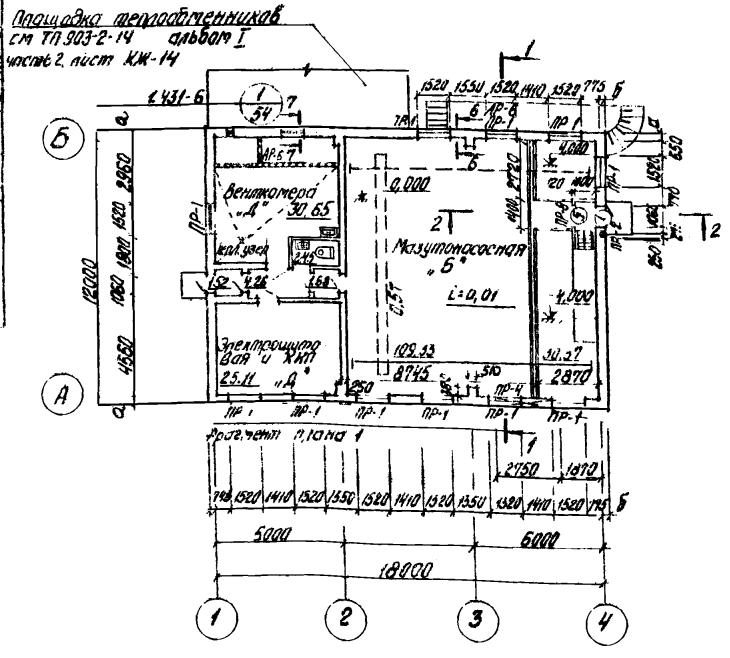


## Фрагмент плана 1

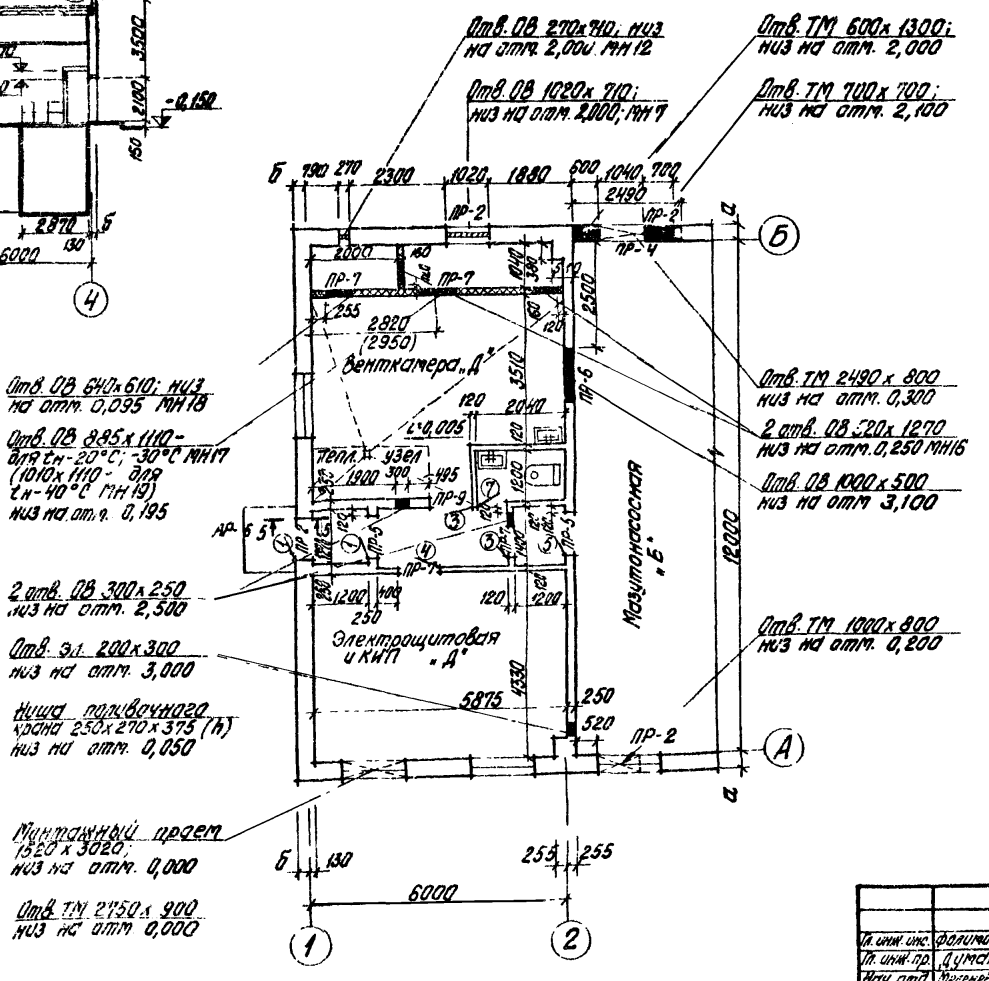


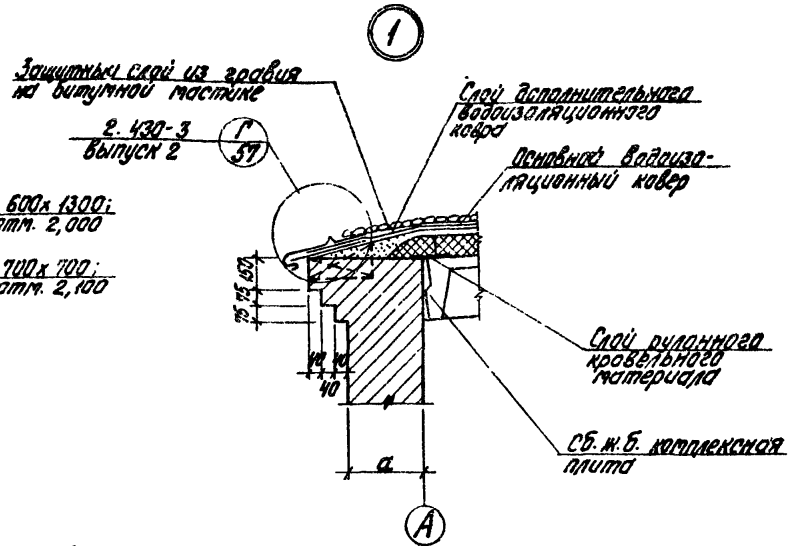


1. Стены воздухозаборной части венткамеры приняты из ячеистых бетонных стеновых камней (МРТУ 7-20-69) $\gamma$=500÷600 кг/м³ на цементном растворе М50 с армированием горизонтальных швов кладки каркасами из 2Ф4ВI в продольном направлении и Ф4ВI с шагом 100 мм в поперечном направлении согласно детали армирования на листе 33 сер. 1.431-6.
2. Отверстия в ж.б. балке покрытия по оси „2" заложить ячеистым бетоном $\gamma$=500 кг/м³ толщ. 120 и оштукатурить с обеих сторон
3. Армирование пилястр под опорные подушки балок см. лист КЖ-15.

Привязан

Инв №

| | | | |
|---|---|---|---|
| Гл. инж. инс. | Фолимонов | | |
| Гл. инж. пр. | Думан | | |
| Нач. отд. | Меленевский | | |
| Н. контр. | Буйвите | | |
| Гл. арх. | Буйвите | | |
| Гл. констр. | Андреевская | | |
| Рук. гр. | Шульгина | | |
| Арх. | Ашмане | | |
| Ст. техн. | Кирштук | | |

ТП 903-2-14 АР

Установка мазутоснабжения Q=6,5/11 м³/ч P=25/10 кгс/см² с наземными металлическими резервуарами 2x2000 м³

Мазутонасосная

| Стадия | Лист | Листов |
|---|---|---|
| Р | 4 | |

План на отм. 0,000. Разрезы 1-1; 2-2 Фасады. Фрагмент плана 1 (вариант с кирпичными стенами)

Госстрой Латв ССР ЛАТГИПРОПРОМ г Рига

Копировал Бролиша

Формат 22 г

Альбом. часть 2

Типовой проект 903-2-14

Инв. № подл. | Подп. и дата | Взам. инв. №

Согласовано

| | | |
|---|---|---|
| Отд. ТС | Кузьмина | |
| Отд. ЭС | Климачев | |
| Отд. КИП | Пельш | |
| Отд. ВК | Мочулис | |
| Отд. ГП | Лиепиня | |
| Гл. спец. ТС | Вдовушкин | |
| Гл. спец. ТС | Трес с | |
| Гл. констр. ТС | Хвощинская | |
| Отд. ТМ | Кребер | |
| Отд. ОВ | | |

## Фасад 1-4

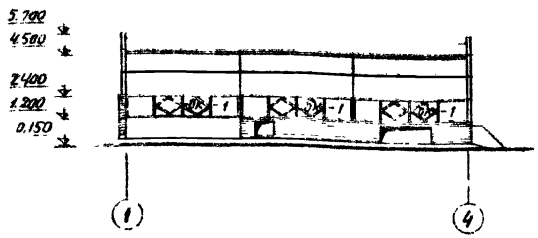


## Фасад А-Б

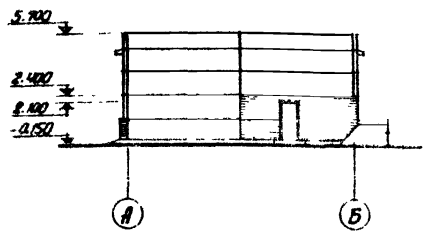


## Фасад 4-1

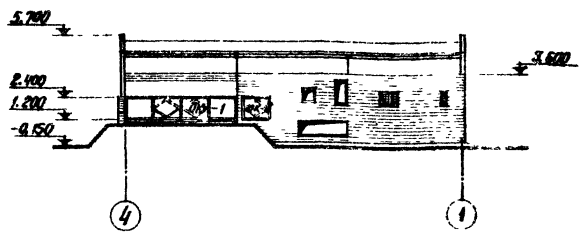


## Фасад Б-А

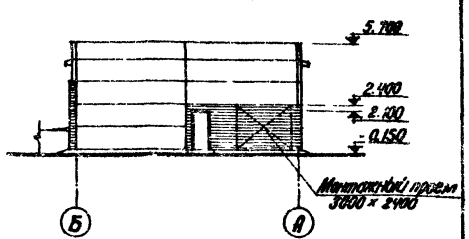


## Разрез 1-1

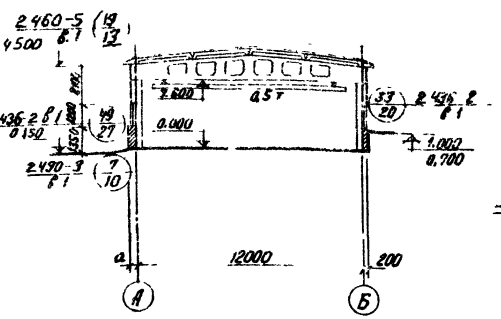


## Разрез 2-2

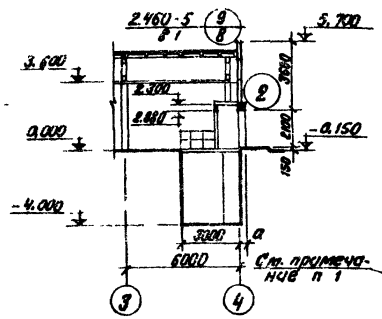


## Фрагмент плана 1

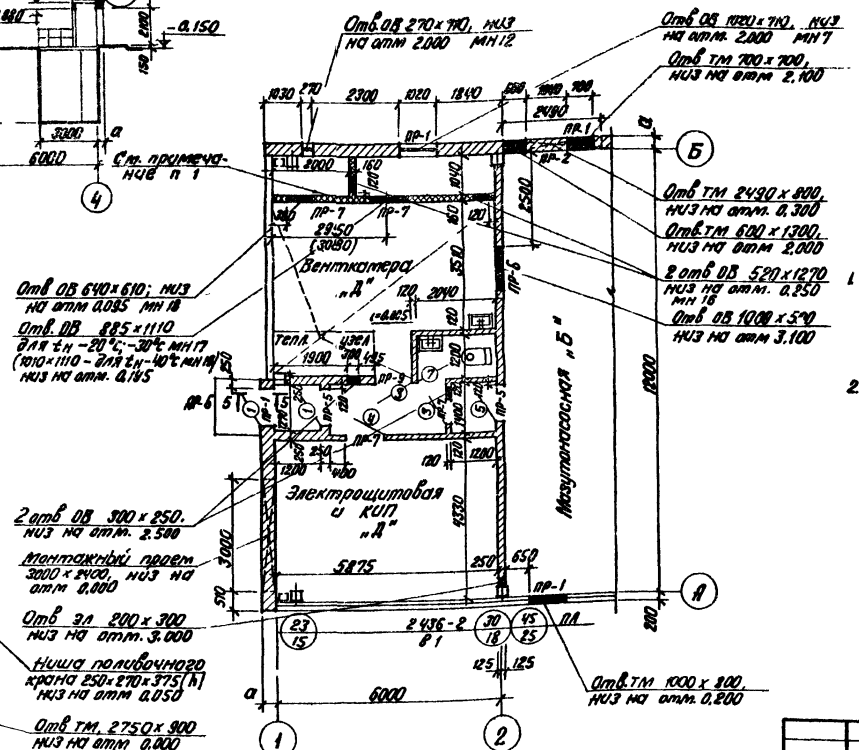


## План на отм. 0.000

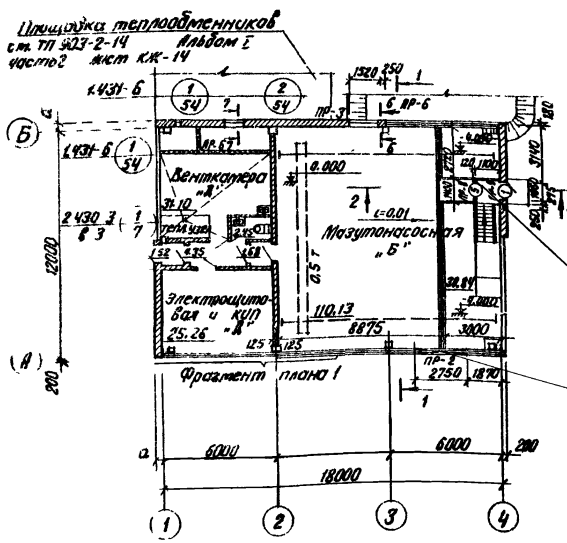


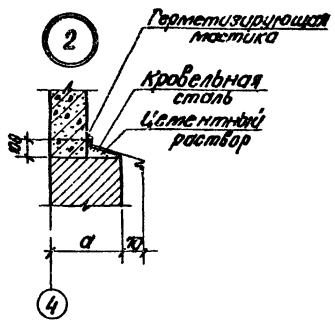


1. Стены воздухозаборной части вентокамеры приняты из ячеистых бетонных стеновых камней (МРТУ 7-20-69) $\gamma$=500–600 кг/м³ на цементном растворе М50 с армированием горизонтальных швов кладки каркасами из гф4В1 в продольном направлении и ф4В1 с шагом 100 мм в поперечном направлении согласно деталі армирования на листе 33 сер. 1.431-6.
2. Отверстия в ж. балке покрытия по оси „2" заложить ячеистым бетоном $\gamma$=500 кг/м³ толщ. 120 мм и оштукатурить с обеих сторон.

Привязан:

Инв. №

| | | | | |
|---|---|---|---|---|
| Гл. инж. инд. | Филимонов | | ТП 903-2-14 | АР |
| Гл. инж. пр. | Лумпан | | Установка мазутонасосная Q=6,5/11 т/ч, P=2,3/10 кгс/см² с наземными металлическими резервуарами 2×2000 м³ | |
| Нач. отд. | Меженский | | | |
| Н. контр. | Буйвите | | Мазутонасосная | Стадия: Р; Лист: 5; Листов: |
| Гл. арх. | Буйвите | | | |
| Гл. констр. | Андриевска | | | |
| Рук. гр. | Шульгина | | План на отм. 0.000. Разрезы 1-1; 2-2 Фасады. Фрагмент плана 1 (каркасный вариант) | Госстрой Латв. ССР ЛАТГИПРОПРОМ г. Рига |
| Арх. | Яшмане | | | |
| Ст. техн. | Куриту | | | |

Копир. В. Сучкова

Формат А2

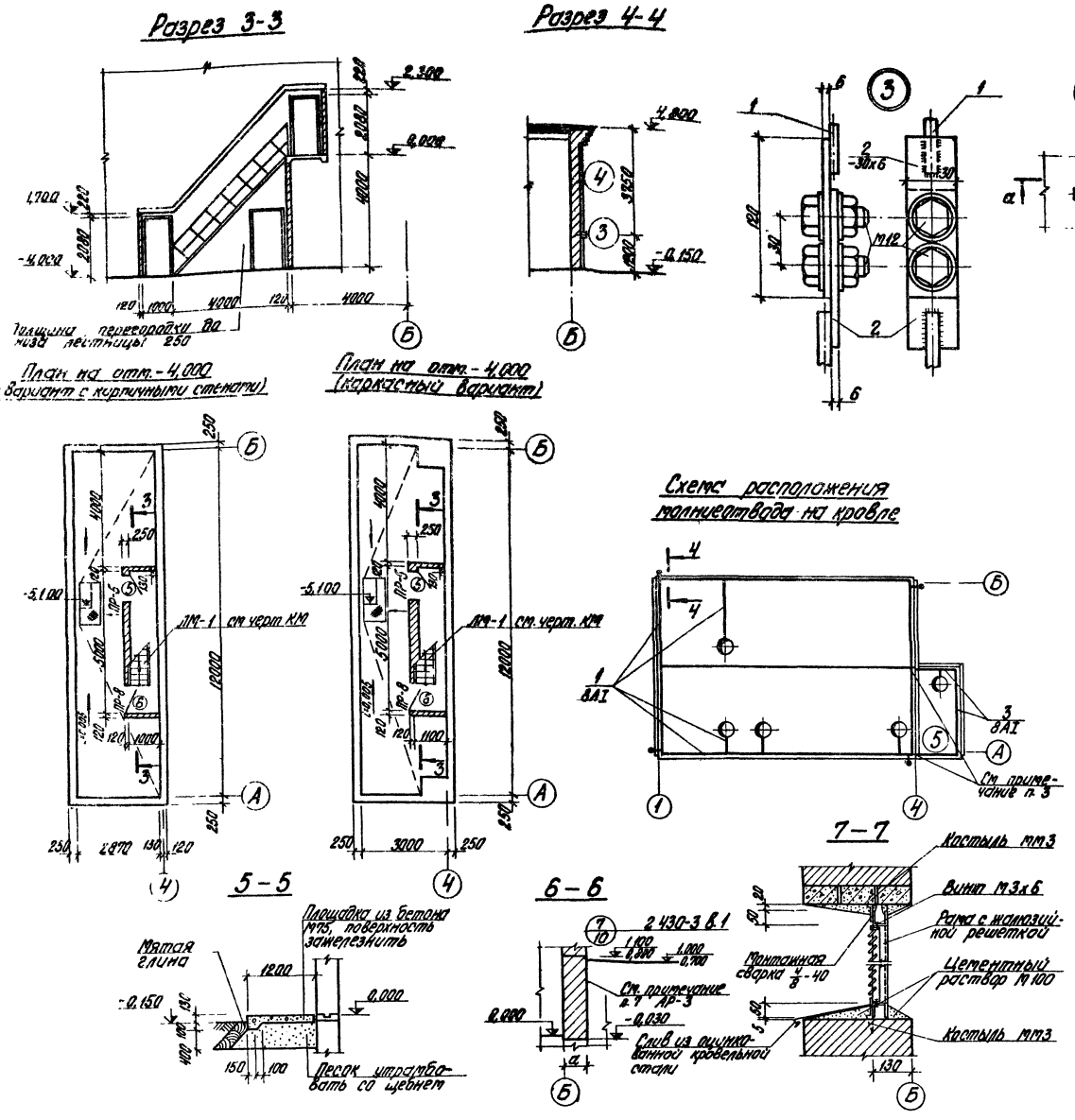


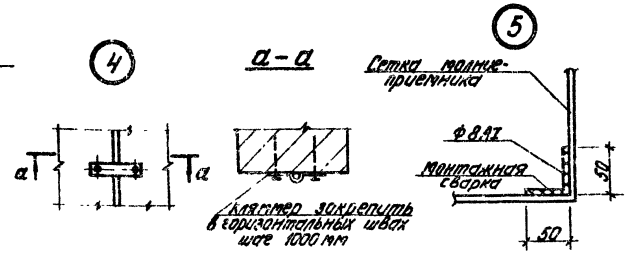


## Спецификация металла для молниеотвода

| Формат | Зона | Поз | Обозначение | Наименование | Кол. | Примечание |
|---|---|---|---|---|---|---|
| | | | Сетка молниеприемника для мазутонасосной | | | |
| | | 1 | ГОСТ 5781-75 | 8АI ℓ=92000 | — | 36,8 кг |
| | | 2 | ГОСТ 103-76 | -30х6 ℓ=120 | 8 | 1,36 кг |
| | | | ГОСТ 5915-70 | Болт М12 ℓ=35 | 8 | 0,4 кг |
| | | | | Всего | | 38,56 кг |
| | | | Сетка молниеприемника для пристройки пожарного инвентаря | | | |
| | | 3 | ГОСТ 5781-75 | 8АI ℓ=14000 | — | 5,6 кг |

1. На кровле молниеприемную сетку уложить в цементном растворе заделки стыков плит покрытия.
2. Открытые поверхности закладных деталей покрыть двумя слоями эмали ПФ-115 по грунтовке ГФ-020 общей толщиной слоя 55 мкм
3. Ответвление молниеприемной сетки, выполнить только для варианта с пристройкой для пожарного инвентаря

Привязан

Инв. №

| | | | |
|---|---|---|---|
| Гл. инж. пр. | Думан | | ТП 903-2-14 АР |
| Нач. отд. | Мерзлевский | | Установка мазутоснабжения Q=6,5/11м³/ч, P=25/10 кгс/см² с наземными металлическими резервуарами 2х2000 м³ |
| Н. контр. | Буйвите | | Мазутонасосная |
| Гл. арх. | Буйвите | | Стадия Р, Лист 6, Листов |
| Гл. констр. | Андреевская | | |
| Рук. гр. | Шульгина | | Планы на отм. -4,000. Разрезы 3-3-7-7. Схема расположения молниеотвода на кровле. |
| Арх. | Шимане | | Госстрой Латв. ССР ЛАТГИПРОПРОМ г. Рига |
| Ст. техн. | Коршунук | | |

Копировал Бролиша

Формат 22 г

Типовой проект 903-2-14 Альбом I часть 2

Согласовано: Отд. 3

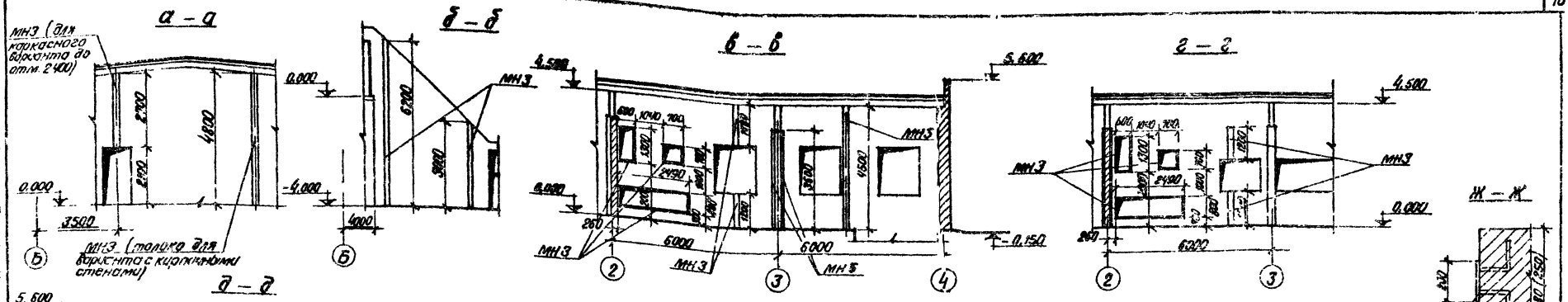


Маркировочная схема закладных деталей (вариант с кирпичными стенами)

Маркировочная схема закладных деталей (каркасный вариант)

Спецификация элементов к маркировочным схемам закладных деталей

| Марка | Обозначение | Наименование | Кол. | Примечание |
|---|---|---|---|---|
| | Маркировочная схема закладных деталей (вариант с кирпичными стенами) | | | |
| МН3 | ТП 903-2-14 Альбом I ч.3 кжи-мн3 | Закладное изделие МН3 | 62,1м | 621,0кг |
| МН6 | ТП 903-2-14 Альбом I ч.3 кжи-мн6 | То же МН6 | 14,4м | 95,04кг |
| МН1-2 | Сер 3.400-6 МН1-2 | " МН1-2 | 22,3м | 95,9кг |
| | Маркировочная схема закладных деталей (каркасный вариант) | | | |
| МН3 | ТП 903-2- Альбом I ч.3 кжи-мн3 | Закладное изделие МН3 | 46,9м | 469,0кг |

Закладные детали, указанные на данном листе, заложить при кладке стен.

Привязан:

Инв. №

| | | | |
|---|---|---|---|
| Гл.инж.пр. | Думан | | |
| Нач.отд. | Меленевский | | |
| Н.контр. | Буйвите | | |
| Гл.арх. | Буйвите | | |
| Гл.констр. | Андреевская | | |
| Рук.гр. | Шульгина | | |
| Арх. | Ашмане | | |
| Ст.техн. | Кирштук | | |

ТП 903-2-14 АР

Установка мазутоснабжения Q=6,5/11 м³/ч, P=25/10 кгс/см² с наземными металлическими резервуарами 2×2000 м³

Мазутонасосная

| Стадия | Лист | Листов |
|---|---|---|
| Р | 7 | |

Схема расположения закладных деталей в стенах.

Госстрой Латв. ССР ЛАТГИПРОПРОМ г. Рига

Копир в Оугау

Формат 22

Согласовано

Отв. Г. Якушин

Отв. Е. Вакманов

Инв. № подл. | Подп. и дата | Взам. инв. №

Типовой проект 903-2-14 Альбом I часть 2

Альбом I часть 2

Типовой проект 903-2-14

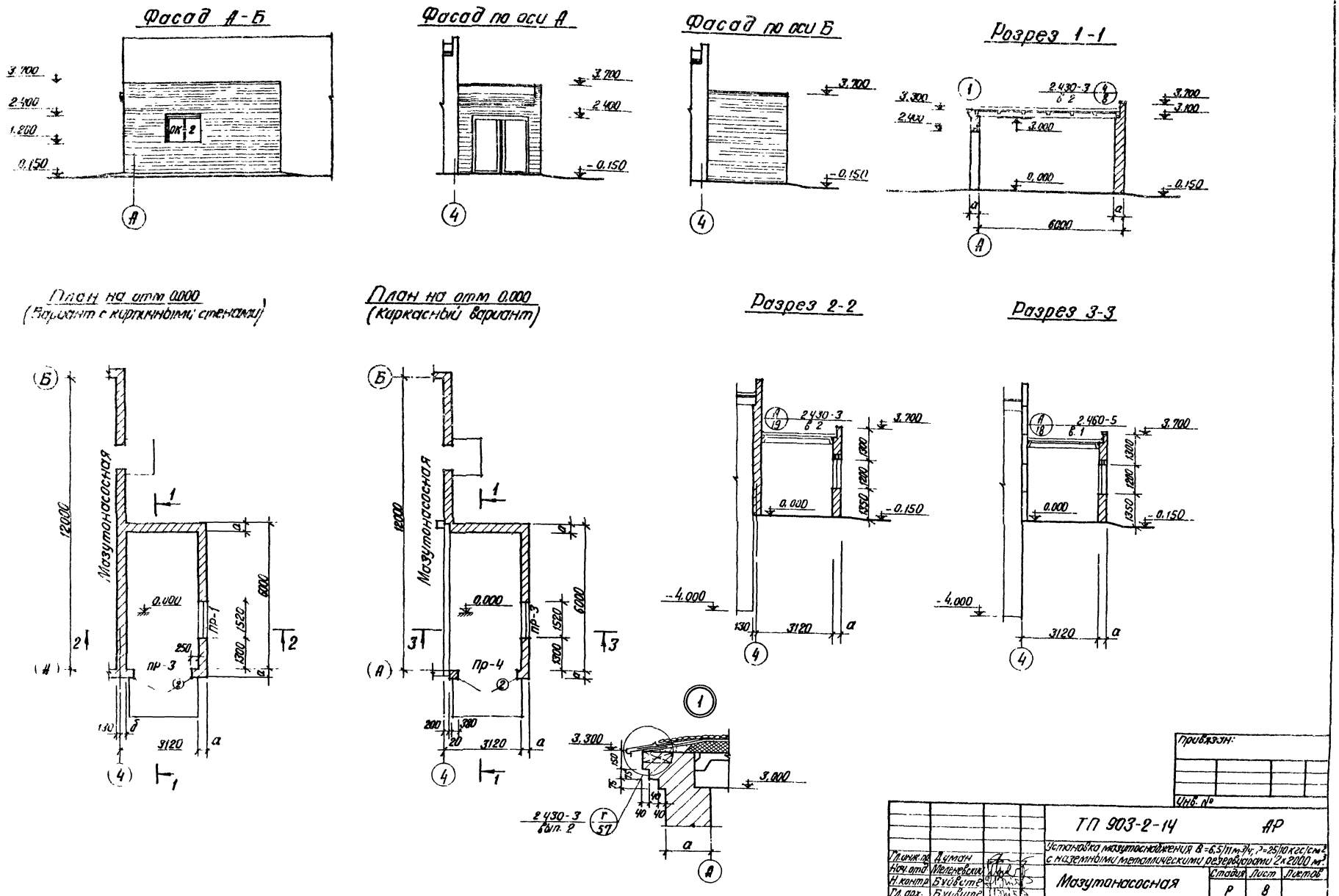


Привязан:

Инв. №

| | | | | |
|---|---|---|---|---|
| Гл.инж.пр. | Думан | | ТП 903-2-14 | АР |
| Нач.отд. | Меленевский | | Установка мазутоснаджения В=6,5/11 м³/ч; Р=25/10 кгс/см² с наземными металлическими резервуарами 2×2000 м³ | |
| Н.контр. | Буйвите | | Мазутонасосная | Стадия: Р; Лист: 8; Листов: |
| Гл.арх. | Буйвите | | | |
| Гл.констр. | Анариевский | | Пристройка для хранения пожарного инвентаря | Госстрой Латв. ССР ЛАТГИПРОПРОМ г. Рига |
| Рук. гр. | Шульгина | | Планы, разрезы, фасады | |
| Арх. | Ашмане | | | |

Копир. В. Орлова

Формат 22

Типовой проект 903-2-14 Альбом I часть 2

## Ведомость основных комплектов

| Обозначение | Наименование | Примеч. |
|---|---|---|
| ТП 903-2-14 АР | Архитектурно-строительные решения | |
| ТП 903-2-14 КЖ | Конструкции железобетонные | |
| ТП 903-2-14 КМ | Конструкции металлические | |
| ТП 903-2-14 ВК | Водопровод и канализация | |
| ТП 903-2-14 ОВ | Отопление и вентиляция | |
| ТП 903-2-14 ТС | Тепловые сети | |
| ТП 903-2-14 КИП | Автоматизация | |
| ТП 903-2-14 ТМ | Тепломеханическая часть | |
| ТП 903-2-14 Э | Электротехническая часть | |

## Ведомость чертежей основного комплекта 903-2-14 „КЖ"

| Формат | Лист | Наименование | Примеч. (Стр) |
|---|---|---|---|
| 22г | 1 | Общие данные (начало) | 12 |
| " | 2 | Общие данные (продолжение 1) | 13 |
| " | 3 | Общие данные (продолжение 2) | 14 |
| " | 4 | Общие данные (окончание) | 15 |
| " | 5 | Маркировочная схема фундаментов (вариант с кирпичными стенами) | 16 |
| " | 6 | Маркировочная схема фундаментов и фундаментных балок (каркасный вариант) | 17 |
| " | 7 | Маркировочная схема фундаментов и фундаментных балок Узлы „5", „6" Сечение „1-1" (каркасный вариант) | 18 |
| " | 8 | Монолитные фундаменты ФА1-1а – ФА1-1е (каркасный вариант) | 19 |
| " | 9 | Монолитные фундаменты ФА1-1а, ФА1-4а; ФА1-5а (каркасный вариант) | 20 |
| " | 10 | Маркировочная схема фундаментов под пристройку для хранения пожарного инвентаря | 21 |
| " | 11 | Маркировочный план подземных конструкций | 22 |
| " | 12 | Подземные конструкции. Разрезы 2-2 ÷ 7-7. Сечения | 23 |
| | 13 | Фом1. Опалубка и армирование Узел „3" Разрезы „8-8" – „9-9" Приямок ПРм2 | 24 |
| 22г | 14 | Площадка теплообменников на отм. 0,000. Фундаменты ФОм 2 ÷ ФОм 4 | 25 |
| " | 15 | Маркировочные схемы балок, плит покрытий ОП1, ОП2 (вариант с кирпичными стенами) | 26 |
| " | 16 | Маркировочные схемы колонн, балок и плит покрытия (каркасный вариант) | 27 |
| " | 17 | Маркировочные схемы стоек фахверка, насадок и опорных столиков (каркасный вариант) | 28 |
| " | 18 | Маркировочные схемы стеновых панелей (каркасный вариант) | 29 |
| " | 19 | Фрагменты „5 ÷ 12". Узлы „1", „2" (каркасный вариант) | 30 |
| " | 20 | Монолитный приямок ПРм1 Опалубка (вариант с кирпичными стенами) | 31 |
| " | 21 | Монолитный приямок ПРм1. Опалубка сеч „3-3". Узлы „2", „3" (вариант с кирпичными стенами). | 32 |
| " | 22 | Монолитный приямок ПРм1. Армирование. (вариант с кирпичными стенами) | 33 |
| " | 23 | Монолитный приямок ПРм1. Армирование. Сечение 3-3 ÷ 5-5. Узел 5. Спецификации. (вариант с кирпичными стенами) | 34 |
| " | 24 | Монолитный приямок ПРм1 Опалубка. (каркасный вариант) | 35 |
| " | 25 | Монолитный приямок ПРм1. Опалубка. Узлы „3 ÷ 5". Сечение „2-2 ÷ 5-5" (каркасный вариант) | 36 |
| " | 26 | Монолитный приямок ПРм1 Армирование (каркасный вариант) | 37 |
| " | 27 | Монолитный приямок ПРм1 Армирование Сечение „5-5 ÷ 9-9". Спецификации. (каркасный вариант) | 38 |
| " | 28 | Маркировочная схема монолитных конструкций в осях „А-Б", „3-4" ПЛм-1, ПМ1. Опалубка и армирование. | 39 |

## Ведомость применённых и ссылочных документов (вариант с кирпичными стенами)

| Обозначение | Наименование | Примеч. |
|---|---|---|
| ГОСТ 13579-78 | Блоки бетонные для стен подвалов | |
| Серия 1.462-3 в.1 | Железобетонные предварительно напряжённые двускатные решётчатые балки для покрытия промышленных зданий. Рабочие чертежи балок пролётом 12 и 18 м. | |
| Серия 1.494-24 в.1 | Стаканы для крепления крышных вентиляторов, дефлекторов и зонтов | |
| Серия 1.465.10 в.1 | Комплексные железобетонные плиты покрытий одноэтажных промышленных зданий | |
| ГОСТ 22701.0-77 – ГОСТ 22701.5-77 | Плиты железобетонные ребристые предварительно напряжённые размерами 6×3 и для покрытий производственных зданий. | |
| ГОСТ 8478-66 | Сетки сварные для армирования железобетонных конструкций | |
| Серия 2.430-3 ТДА в.3 | Типовые архитектурно-строительные детали промышленных зданий с кирпичными стенами | |
| Серия 3.400-6 | Унифицированные закладные детали сборных железобетонных конструкций инженерных сооружений промышленных предприятий | |
| Серия 2.460-14 в.0 | Типовые узлы покрытий промышленных зданий в местах пропуска вентиляционных шахт Указания по применению типовых узлов | |
| Серия 1.423-3 в.2 | Железобетонные колонны прямоугольного сечения для одноэтажных производственных зданий Арматурные и закладные изделия | |
| Серия 1.139-1 в.2 | Перемычки железобетонные сборные для стен из модульного кирпича | |
| 903-2-14 альбом I часть 3 | Мазутонасосная. Нетиповые изделия архитектурно-строительной части | |

Типовой проект разработан в соответствии с действующими нормами и правилами и предусматривает мероприятия, обеспечивающие взрывную, взрывопожарную и пожарную безопасность при эксплуатации здания.

Главный инженер проекта (Думан).

| | | | |
|---|---|---|---|
| Инв. № | | | |
| Гл. инж. пр. | Фолимонов | | |
| Гл. инж. пр. | Думан | | |
| Нач. отд. | Меленевский | | |
| Н. контр. | Андриевская | | |
| Гл. конст. | Андриевская | | |
| Рук. гр. | Шульгина | | |
| Ст. инж. | Логинов | | |
| Ст. техн. | Леонова | | |

Копировал. Мак

Привязан

ТП 903-2-14 КЖ

Установка мазутоснабжения Q=6,5/11м³/ч, P=25/10 кгсм² с наземными металлическими резервуарами 2×2000 м³

| Мазутонасосная | Стадия | Лист | Листов |
|---|---|---|---|
| | Р | 1 | 28 |

Общие данные (начало)

Госстрой Латв. ССР ЛАТГИПРОПРОМ г. Рига

Формат 22

# Ведомость применённых и ссылочных документов (каркасный вариант)

| Обозначение | Наименование | Примеч |
|---|---|---|
| ГОСТ 13579-78 | Блоки бетонные для стен подвала | |
| Серия 1.412-1/77 в.1; 2; 3 | Монолитные железобетонные фундаменты под типовые колонны прямоугольного сечения одноэтажных промышленных зданий | |
| Серия 1.410-2 в.1 | Унифицированные арматурные изделия для монолитных железобетонных конструкций | |
| Серия КЭ-01-58 в.2 | Сборные железобетонные перемычки | |
| Серия 1.139-1 в.2 | Перемычки железобетонные сборные для стен из модульного кирпича | |
| Серия 1.415-1 в.1 | Железобетонные фундаментные балки для стен производственных зданий с шагом колонн 6 м. | |
| Серия 1.423-3 в.0-1, 1; 2 | Железобетонные кирпичные прямоугольного сечения для одноэтажных производственных зданий без мостовых кранов высотой до 9,6 м | |
| Шифр 460-75 в.0,1-1, 1-2 | Железобетонные фахверковые колонны прямоугольного сечения для одноэтажных производственных зданий | |
| Серия 1.462-3 в.1 | Железобетонные предварительно напряженные двускатные решетчатые балки для покрытий промышленных зданий. Рабочие чертежи балок пролетом 12 и 18 м | |
| Серия 1.494-24 в.1 | Стаканы для крепления крышных вентиляторов, дефлекторов и зонтов | |
| Серия 1.465-10 в.1 | Комплексные железобетонные плиты покрытий одноэтажных промышленных зданий | |
| ГОСТ 22701.0-77-ГОСТ 22701.5-77 | Плиты железобетонные ребристые предварительно напряженные размерами 6×3 м для покрытий производственных зданий | |
| Серия 3.400-6 | Унифицированные закладные детали сборных железобетонных конструкций инженерных сооружений промышленных предприятий | |

| Обозначение | Наименование | Примеч. |
|---|---|---|
| ГОСТ 8478-66 | Сетки сварные для армирования железобетонных конструкций | |
| Серия 2.460-14 в.0 | Типовые узлы покрытий промышленных зданий в местах пропуска вентиляционных шахт. Указания по применению типовых узлов | |
| Серия 1.432-5 в.01 в.1; | Стеновые панели для производственных зданий с шагом колонн 6 м Материалы для проектирования панели для стен отапливаемых зданий | |
| Серия 1.439-1 | Стальные изделия крепления панельных стен одноэтажных производственных зданий с железобетонным каркасом | |
| Серия 1.400-7 | Стальные изделия для сопряжения сборных железобетонных конструкций одноэтажных пром. зданий | |
| 903-2-14 альбом I часть 3 | Мазутонасосная Нетиповые изделия архитектурно-строительной части | |

## Сводная спецификация к чертежам железобетонных конструкций (вариант с кирпичными стенами).

| Марка | Обозначение | Наименование | | Кол. | Примеч. |
|---|---|---|---|---|---|
| | | Мазутонасосная | | | |
| | | Сборные железобетонные и бетонные конструкции | | | |
| а | ГОСТ 13579-78 | Блоки для стен подвалов | ФБС 9.4.6-т | 64 | 0,47 т |
| б | | То же | ФБС 24.4.6-т | 39 | 1,30 т |
| в | | " | ФБС 12.4.3-т | 6 | 0,31 т |
| д | | " | ФБВ 9.4.6-т | 2 | 0,39 т |
| | | | | | |
| | | | | | |
| СБ4Б-1 | Серия 1.494-24 в.1 | Стакан | СБ4Б-1 | 2 | 0,16 т |
| СБ10Б-1 | То же | То же | СБ10Б-1 | 1 | 0,28 т |
| СБ7Б-1 | " | " | СБ7Б-1 | 1 | 0,32 т |

| Марка | Обозначение | Наименование | | Кол. | Прим. |
|---|---|---|---|---|---|
| БУ 13 м | Серия 1.139-1 в.2 | Перемычка | БУ 13 м | 3 | 0,074 т |
| Б31 м | То же | То же | Б31 м | 6 | 0,156 т |
| | | Снеговые районы | | | |
| | | I; II | III | IV | |
| П1 | Серия 1.465-10 в.1 ГОСТ 22701.1-77 | Плита ПГ-2АтIII-6А | Плита ПГ-3АтV-7А | Плита ПГ-3АтV-10А | 7 | 3,8 т |
| П2 | То же ГОСТ 22701.2-77 | ПП4-2АтIV-6А | ПП4-2АтV-7А | ПП4-3АтV-10А | 2 | 4,4 т |
| П3 | " ГОСТ 22701.2-77 | ПП7-2АтV-6А | ПП7-2АтV-7А | ПП7-3АтV-10А | 1 | 4,3 т |
| П4 | " ГОСТ 22701.2-77 | ПП10-2АтV-6А | ПП10-3АтV-7А | ПП10-3АтV-10А | 1 | 4,7 т |
| П5 | " ГОСТ 22701.1-77 | ПГ-2АтV т | ПГ 3АтV т | ПГ 4АтV т | 1 | 2,65 т |
| | | | | | | |
| Б1 | Сер. 1.462-3 в.1 ТП 903-2-14 ккн-15ДР12-2АIVб ал. I и 3 15ДР12-3АIVа | Балка 15ДР12-2АIVб | | Балка 15ДР12-3АIVа | 2 | 4,7 т |

### Монолитные железобетонные и бетонные конструкции

| | | | | |
|---|---|---|---|---|
| ПРм1 | КЖ-20, 21, 22, 23 | Приямок | ПРм1 | 1 |
| ПРм2 | КЖ-13 | То же | ПРм2 | 1 |
| — | КЖ-14 | Площадка теплообменников | | 1 |
| Кн1 | КЖ-11, 12, 13 | Канал | Кн1 | 1 |
| Кн2 | КЖ-11, 12, 13 | То же | Кн2 | 1 |
| ФОм1 | КЖ-13 | Фундамент под оборудов | ФОм1 | 1 |
| ФОм2 | КЖ-14 | То же | ФОм2 | 4 |
| ФОм3 | То же | " | ФОм3 | 4 |
| ФОм4 | " | " | ФОм4 | 4 |

(Продолжение см. на л. КЖ-3)

Привязан

Инв. №

| | | | |
|---|---|---|---|
| Гл. инж. ин. | Фокитолов | | ТП 903-2-14 КЖ |
| Гл. инж. пр. | Думан | | Установка мазутонасосная 8-6,5 (11) т/ч, V-25 (100) куб.м с подземными металлическими резервуарами 2×200 куб.м |
| Нач. отд. | Миленевский | | |
| Н. контр. | Ф. Яковлева | | Мазутонасосная — Стадия: Р; Лист: 2; Листов: 28 |
| Гл. констр. | А. Грызовская | | |
| Рук. гр. | Шульвенко | | Общие данные (продолжение 1) |
| Ст. инж. | Логинов | | Госстрой Латв. ССР ЛАТГИПРОПРОМ г. Рига |
| Ст. техн. | Дегтярь | | |

Копир. А3 (А4)

Формат А2

Альбом I часть 2

Типовой проект 903-2-14

Инв. № подл. | Подп. и дата | Взам. инв. №

## Сводная спецификация к чертежам железобетонных конструкций (вариант с кирпичными стенами)

| Марка | Обозначение | Наименование | Кол. | Примеч |
|---|---|---|---|---|
| Пм1 | КЖ-28 | монолитная плита покрытия Пм1 | 1 | |
| ПЛм1 | то же | монолитная площадка ПЛм1 | 1 | |
| | | Переменные данные для t° -20° | | |
| ОП1 | КЖ-15 | Опорная подушка ОП1 для t° -30°С, -40°С | 4 | |
| ОП2 | КЖ-15 | Опорная подушка ОП2 | 4 | |
| | | Стальные элементы | | |
| МК-22 | Сер 2.430-3 | Соедин эл-т МК-22 | 6 | 1.0 кг |
| МС1 | Серия 2.460-14 в.0 | То же МС1 | 20 | 0.4 кг |
| МН3 | ТП 903-2-14 Ал I ч 3 | КЖИ-МН3 Закладн эл-т МН3 | 1.8 | п.м. |

## Сводная спецификация к чертежам железобетонных конструкций (каркасный вариант)

| Марка | Обозначение | Наименование | Кол. | Примеч |
|---|---|---|---|---|
| | | Сборные железобетонные и бетонные конструкции | | |
| а | ГОСТ 13579-78 | Блоки стен подвала ФБС24.4.6-Т | 4 | 1.3 т |
| б | ГОСТ 13579-78 | То же ФБС9.4.6-Т | 9 | 0.47 т |
| в | ГОСТ 13579-78 | " ФБС12.4.3-Т | 4 | 0.31 т |
| БФ1 | Серия 1.415-1 в.1 | Фундамент балка ФБ6-14 | 1 | 1.3 т |
| БФ2 | То же | То же ФБ6-12 | 2 | 1.5 т |
| БФ5 | " | " ФБ6-43 | 1 | 0.6 т |
| БФ6 | " | " ФБ6-13 | 1 | 1.4 т |
| БФ7 | " | " ФБ6-3 | 1 | 1.2 т |
| БФ3 | Сер. 1.139-1 в.2 | Перемычка БУ-24м | 1 | 0.29 т |
| БФ4 | То же | То же БУ-24м + 5-24м | 1+1 | 0.29 т / 0.14 т |
| | | Снеговые районы I, II / III / IV | | |
| 111 | Серия 1.465-10 в.1 ГОСТ 22701.0-77 - ГОСТ 22701.5-77 | плита ПГ-2А-т-V-т-6Я / плита ПГ-2А-т-V-т-7Я / плита ПГ-3А-т-V-т-10Я | 3 | 3.8 т |
| 112 | | ПГ-2А-т-V-т-6Я / ПГ-2А-т-V-т-7Я / ПГ-3А-т-V-т-10Я | 1 | 3.8 т |
| 113 | | ПГ-2А-т-V-т / ПГ-3А-т-V-т / ПГ-4А-т-V-т | 1 | 2.65 т |

## Сводная спецификация к чертежам железобетонных конструкций (каркасный вариант)

| Марка | Обозначение | Наименование | | | Кол. | Прим. |
|---|---|---|---|---|---|---|
| П4 | Серия 1.465-10 в.1 ГОСТ 22701.0-77 ÷ ГОСТ 22701.5-77 | ПВ4-2А-т-V-т-6Я | ПВ4-2А-т-V-т-7Я | ПВ4-3А-т-V-т-10Я | 2 | 4.4 т |
| П5 | | ПВ10-2А-т-V-т-6Я | ПВ10-3А-т-V-т-7Я | ПВ10-4А-т-V-т-10Я | 1 | 4.7 т |
| П6 | | ПВ7-2А-т-V-т-6Я | ПВ7-2А-т-V-т-7Я | ПВ7-3А-т-V-т-10Я | 1 | 4.3 т |
| П7 | | ПГ-2А-т-V-т-6Я | ПГ-2А-т-V-т-7Я | ПГ-3А-т-V-т-10Я | 2 | 3.8 т |
| Б1 | 1.465-3 в.1 ТП 903-2-14 Ал I ч 3 КЖИ-1БДР12-2А-IV-б 1БДР12-3А-IV-в | Балка 1БДР12-2А-IV-б | | Бал-а 1БДР12.3.1-IV-в | 3 | 4.7 т |
| Б2 | 1.465-3 в.1 ТП 903-2-14 Ал I ч 3 КЖИ-1БДР12-1А-IV-а 1БДР12-2А-IV-а | 1БДР12-1А-IV-а | | 1БДР12-2А-IV-а | 1 | 4.7 т |
| | | Снеговые районы I, II, III, IV | | | | |
| | | Ветровые районы I, II | III | IV | | |
| К1 | Сер 1.423-3 т.п.903-2-14 Ал I ч 3 КЖИ-К36-2б; К36-3б, К36-4б | Колонна К36-2б | Колонна К36-3б | Колонна К36-4б | 2 | 1.0 т |
| К2 | КЖИ-К36-2б; К-36-3б, К-36-4б | К36-2б | К36-3б | К36-4б | 2 | 1.0 т |
| К3 | КЖИ-К36-2г; К36-3г, К36-4г | К36-2г | К36-3г | К36-4г | 1 | 1.0 т |
| К4 | КЖИ-К36-2а; К36-3а, К36-4а | К36-2а | К36-3а | К36-4а | 1 | 1.0 т |
| К5 | КЖИ-К36-2е, К36-3е, К36-4е | К36-2е | К36-3е | К36-4е | 1 | 1.0 т |
| К6 | КЖИ-К36-2д, К36-3д, К36-4д | К36-2д | К36-3д | К36-4д | 1 | 1.0 т |
| К7 | Шифр 460-75, ТП 903-2-14 Ал I ч 3 КЖИ-КФ5-1А; КФ5-2А | КФ5-1А | КФ5-2А | | 2 | 1.1 т |
| СБ4Б-1 | Серия 1.494-24 в.1 | Стакан СБ4Б-1 | | | 2 | 0.16 т |
| СБ7Б-1 | То же | То же СБ7Б-1 | | | 1 | 0.32 т |
| СБ10Б-1 | " | " СБ10Б-1 | | | 1 | 0.28 т |
| ПС1 | Серия 1.432-5 в.0.1 | Стеновая панель ПСЛ 20 / 1.2×6.0 - 112 | | | 7 | 1.9 т |
| ПС2 | Сер. 1.432-5 в.0.1 ТП 903-2-14 Ал I ч 3 КЖИ - ПСЛ20/1.2×6 - 212а, ПСЛ20/1.2×6 - 112а | " ПСЛ20/1.2×6 - 112а + блок БЛ-24 | | | 1/1 | 1.9 т / 0.06 т |
| ПС3 | Сер 1.432-5 в.0.1 | " ПСЛ / 1.2×6 - 212 | | | 3 | 1.9 т |
| ПС3а | ТП 903-2-14 Ал I ч 3 КЖИ- ПСЛ20/1.2×6 - 212б, ПСЛ20/1.2×6 - 112а | " ПСЛ20/1.2×6 - 212а | | | 1 | 1.9 т |

| Марка | Обозначение | Наименование | Кол. | Примеч |
|---|---|---|---|---|
| ПС4 | ТП 903-2-14 Ал I ч 3 КЖИ ПСЛ20/1.2×6 - 212б, ПСЛ20/1.2×6 - 211а | " ПСЛ20/1.2×6 - 211а | 1 | 1.9 т |
| ПС5 | Сер 1.432-5 в.0.1 | " ПСЛ20/0.9×6 - 421 | 3 | 1.4 т |
| ПС6 | То же | " ПСЛ20/1.2×6 - 212 + блок БЛ-24 | 1/1 | 1.9 т / 0.06 т |
| ПС6а | То же, что для ПС-2 сер. 1.432-5 в.0.1 | " ПСЛ20/1.2×6 - 212а + блок БЛ-24 | 1/1 | 1.9 т / 0.06 т |
| ПС6б | То же, что для ПС-4 сер. 1.432-5 в.0.1 | " ПСЛ20/1.2×6 - 212б + блок БЛ-24 | 1/1 | 1.9 т / 0.06 т |
| ПС7 | То же, что для ПС-3а | " ПСЛ20/1.2×6 - 112а | 1 | 1.9 |
| ПС8 | То же | " ПСЛ20/0.9×6.0 - 111 | 4 | 1.4 т |
| ПС9 | " | " ПК-1 | 6 | 1.2 т |
| ПС10 | " | " ПСЛ20/0.9×6.3 - 521 | 3 | 1.4 т |
| ПС11 | " | Блок БЛ-6 | 4 | 0.5 т |
| ПС12 | " | То же БЛ-24 | 4 | 0.06 т |
| | | Монолитные железобетонные и бетонные конструкции | | |
| Фм1 | КЖ-9 | Фундамент ФА1-1а | 1 | |
| Фм2 | КЖ-8 | " ФА1-1а | 1 | |
| Фм3 | КЖ-8 | " ФА1-5а | 1 | |
| Фм4 | КЖ-8 | " ФА1-1б | 1 | |
| Фм5 | КЖ-8 | " ФА1-1г | 1 | |
| Фм6 | КЖ-8 | " ФА1-1в | 1 | |
| Фм7 | КЖ-9 | " ФА1-4а | 1 | |
| ФОм1 | КЖ-13 | Фундамент под оборудован. ФОм1 | 1 | |
| ФОм2 | КЖ-14 | То же ФОм2 | 4 | |
| ФОм3 | то же | " ФОм3 | 4 | |
| ФОм4 | " | " ФОм4 | 4 | |

Продолжение см. на листе КЖ-4

Привязан:

Инв. №

| | | | |
|---|---|---|---|
| Гл. инж. пр. | Фоксинов | | |
| Гл. инж. отд. | Дуплан | | |
| Нач. отд. | Арсеньевский | | |
| Н. контр. | Куприяновский | | |
| Гл. констр. | Куприяновский | | |
| Рук. гр. | Бубновский | | |
| Ст. инж. | Логинов | | |
| Ст. техн. | Ленина | | |

ТП 903-2-14 КЖ

Установка мазутонасосная В=6.5 т/ч, Р=25 кг/см², с наземными металлическими резервуарами 2×2000 м³

| Стадия | Лист | Листов |
|---|---|---|
| Р | 3 | 28 |

Мазутонасосная

Общие данные (продолжение 2)

Госстрой Латв. ССР ЛАТГИПРОПРОМ г. Рига

Копир. В. Сучк

Формат 22

| Марка | Обозначение | Наименование | Кол. | Примеч. |
|---|---|---|---|---|
| ПРм1 | КЖ-24, 25, 26, 27 | Приямок ПРм1 | 1 | |
| ПРм2 | КЖ-13 | то же ПРм2 | 1 | |
| Кн1 | КЖ-11, 12, 13 | Канал Кн1 | 1 | |
| Кн2 | то же | то же Кн2 | 1 | |
| — | КЖ-14 | Площадка теплообменников | 1 | |
| Пм1 | КЖ-28 | Монолитная плита покрытия Пм1 | 1 | |
| ПЛм1 | то же | Монолитная площадка ПЛм1 | 1 | |
| | Стальные конструкции | | | |
| СФ-19 | ГП 903-2-14 ал I ч.2 КЖН-МС-2 СФ-19 | Стойка фахверковая СФ-19 | 4 | |
| НУ-3 | 1.439-1 | Насадка НУ-3 | 4 | 49,9 кг |
| НС-1 | То же | То же НС-1 | 2 | 19,2 кг |
| ТК | 1.439-1 | Опорный столик ТК-2 | 9 | 17,5 кг |
| РК | То же | То же РК-2 | 7 | 14,7 кг |
| У-1 | 1.439-1 | Соединит. элемент У-1 | 4 | 2,9 кг |
| НС 2 | ТП 903-2-14 ал I ч.8 КЖН-МС-2 НС3 | —"— МС-2 | 16 | |
| НС-3 | | —"— НС-3 | 16 | |
| ММ3 | ТП 903-2-14 ал I ч.3 КЖИ-ММ3 | Закладной эл-т ММ3 | 16 п.м | |
| ММ8 | Серия 1.400-7 | —"— ММ8 | 2 | 3,6 кг |
| ММ23 | То же | —"— ММ23 | 2 | 4,2 кг |
| ММ24 | —"— | —"— ММ24 | 2 | 4,2 кг |
| ММ51 | —"— | —"— ММ51 | 6 | 1,4 кг |
| Т1 | Серия 1.439-1 | Соединит эл-т Т1 | 14 | 0,5 кг |
| Т2 | То же | То же Т2 | 15 | 0,3 кг |
| Т5 | —"— | —"— Т5 | 29 | 0,6 кг |
| Т9 | —"— | —"— Т9 | 13 | 0,6 кг |
| Т10 | —"— | —"— Т10 | 12 | 1,3 кг |
| Т14 | —"— | —"— Т14 | 9 | 0,2 кг |
| Т15 | —"— | —"— Т15 | 4 | 0,3 кг |
| Т18 | —"— | —"— Т18 | 11 | 0,5 кг |
| Т23 | —"— | —"— Т23 | 12 | 1,9 кг |
| Т26 | —"— | —"— Т26 | 18 | 0,4 кг |
| МС1 | Серия 2.460-14 в.0 | —"— МС1 | 20 | 0,4 кг |
| ММС1 | КЖ-16 | —"— ММС1 | 2 | 22,0 кг |

| Марка | Обозначение | Наименование | Кол. | Примеч. |
|---|---|---|---|---|
| | Пристройка для хранения пожарного инвентаря | | | |
| | Сборные железобетонные и бетонные конструкции | | | |
| БФ8 | Серия 1.415-1 в.1 | Фундамент балка ФБ8-12 | 1 | 1,5 т |
| БФ9 | Серия КЭ-01-58 в.2 | Перемычка БП3-1 | 2 | 0,8 т |
| СБ4А-1 | Серия 1.494-24 в.1 | Стакан СБ4А-1 | 1 | 0,15 т |
| | | Снеговые районы I, II / III / IV | | |
| П4 | Серия 1.465-10 в.1 ГОСТ 22701.0-77 ÷ ГОСТ 22701.5-77 | Плита ПВ4-2АтV Т^ав 7я / Плита ПВ4-2АтV Т^ав 7я / Плита ПВ4-2АтV Т^ав 10я | 1 | 4,4 т |
| | Монолитные бетонные конструкции | | | |
| Фм8 | КЖ-10 | Фундамент Фм8 | 2 | |

1. За относительную отметку 0,000 принята отметка чистого пола здания мазутонасосной которая соответствует абсолютной отметке ____ по генплану
2. Монтаж сборных железобетонных конструкций выполнять согласно указаниям пояснительных записок примененных серий, а также требованиям СНиП III-16.-73, СНиП III-А.11-70.
3. Монолитные конструкции выполняются в соответствии с требованиями СНиП III-15-76.

Условные обозначения:

п.а - по аналогии

Привязан:

Инв. №

| | | | | | |
|---|---|---|---|---|---|
| ТП 903-2-14 КЖ | | | | | |
| Гл.инж.пр. Факторович | | | Установка мазутоснабжения с 4 стальными и 2 железобетонными резервуарами по 2000 м³ с навесными металлическими крышами | | |
| Гл.инж. пр. Думан | | | | Стадия | Лист | Листов |
| Нач. отд. Николаевский | | | Мазутонасосная | Р | 4 | 28 |
| Н.контр. Ульянская | | | | | | |
| Гл.констр. Гладкова | | | Общие данные (окончание) | Госстрой Латв ССР ЛАТГИПРОПРОМ г. Рига | | |
| Рук. гр. Шульгина | | | | | | |
| Ст. инж. Логинов | | | | | | |
| Ст. техн. Ивичева | | | | | | |

Копир. Тупик

Формат А2

Альбом I часть 2

Типовой проект 903-2-14

Инв. № подл. | Подп. и дата | Взам. инв. №

Типовой проект 903-2-14 Альбом I часть 2

## Маркировочная схема фундаментов

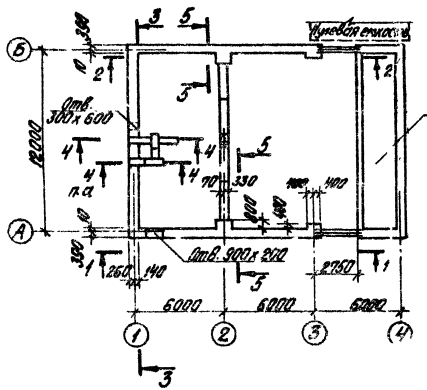


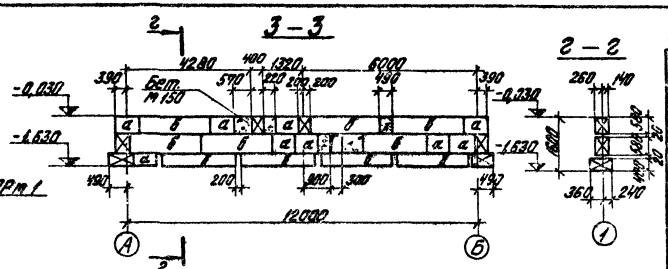


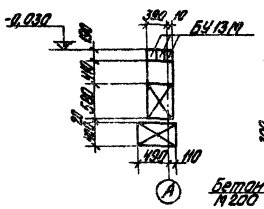


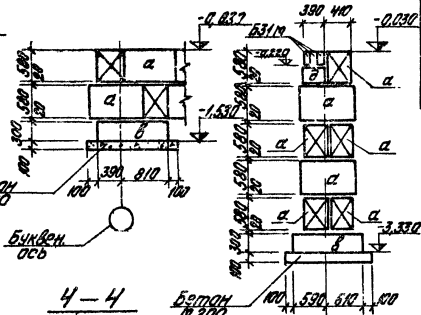


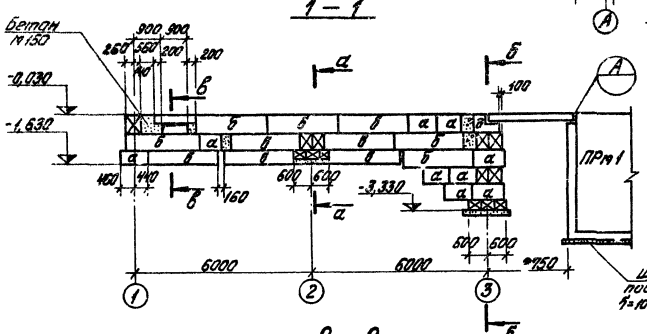


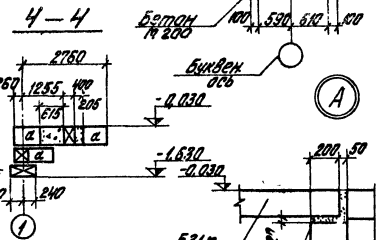


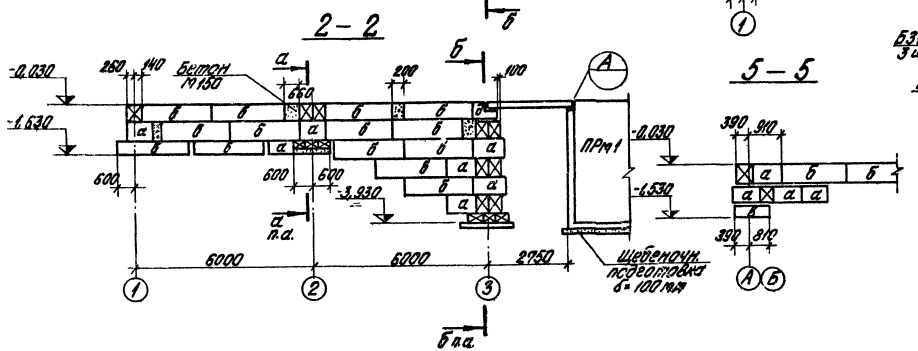


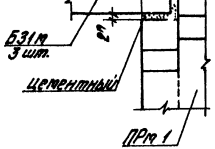


## Спецификация элементов к маркировочной схеме расположенной на данном листе

| Марка | Обозначение | Наименование | | Кол. | Приме-чан. |
|---|---|---|---|---|---|
| а | ГОСТ 13579-78 | Блоки для стен подвалов | ФБС24.4.6-т | 64 | 0,47т |
| б | ГОСТ 13579-78 | То же | ФБС24.4.6-т | 39 | 1,30т |
| в | ГОСТ 13579-78 | " | ФБС12.4.3-т | 6 | 0,31т |
| д | ГОСТ 13579-78 | " | ФБ8.24.6-т | 2 | 0,39т |
| | | | | | |
| БУ13М | Серия 1.139-1 в.2 | Перемычки | БУ13М | 3 | 0,094т |
| БЗ1М | То же | То же | БЗ1М | 6 | 0,176т |
| | ГОСТ 7473-76 | Монолитн. фундаменты | Бет. М200 | 1,42 | м³ |
| | ГОСТ 7473-76 | " | Бет. М150 | 3,07 | м³ |
| | | | | | |
| ПРм1 | КЖ-20, 21, 22, 23 | Прямок. монолитн. | ПРм1 | 1 | |
| | | | | | |

1. Под сборные фундаменты выполняются выравнивание дна котлована с поверхностным уплотнением основания.
2. Обратную засыпку фундаментов производить грунтом без включения строительного мусора и растительного грунта с уплотнением слоями не более 200 мм до $\gamma_{ск} = 1,6$ т/м³
3. Фундаментные блоки укладывать на цементном растворе М50.
4. Под монолитные фундаментные плиты выполнить щебеночную подготовку толщиной 100 мм.
5. Фундаменты рассчитаны для следующих климатологических условий:
   а) расчетная зимняя t° воздуха -30°С;
   б) III район по толщине снегового покрова
   в) I район по скоростному напору ветра.
6. Перемычки перед установкой обмазать горячей битумной мастикой за 2 раза по грунтовке.

Привязан

Инв. №

| | | | | | |
|---|---|---|---|---|---|
| Гл. инж. пр. | Д. Уман | | ТП 903-2-14 КЖ | | |
| Нач. отд. | Мартинсон | | Установка подготовления (с блоками ФБС24.4.6-т и ФБС12.4.3-т) с подземным металлическим резервуаром 2х2000 м³ | | |
| Н. контр. | Андреевский | | Мазутонасосная | Стадия | Лист | Листов |
| Гл. констр. | Андреевский | | | Р | 5 | |
| Рук. гр. | Шульгина | | Маркировочная схема фундаментов (вариант с наличными стенами) | Госстрой Латв. ССР ЛАТГИПРОПРОМ г. Рига | | |
| Ст. инж. | Прейнов | | | | | |
| Ст. техн. | Леонова | | | | | |

Копир. бронша

Формат 22 г

Инв. № подл. | Подп. и дата | Взам. инв. № | Инв. № дубл. | Подп. и дата

Типовой проект 903-2-14 Альбом I часть 2

## Маркировочная схема фундаментов и фундаментных балок

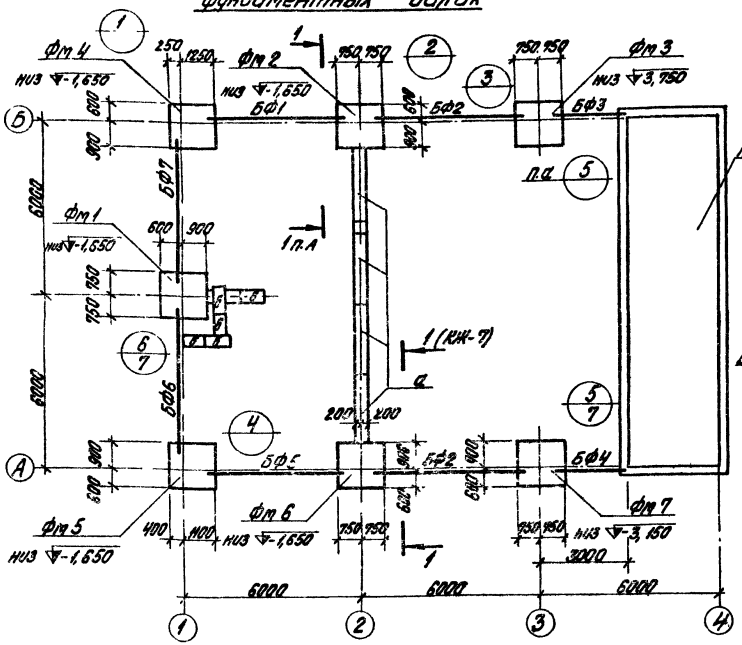


## 3 – 3

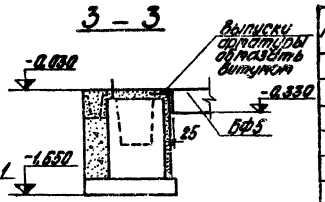


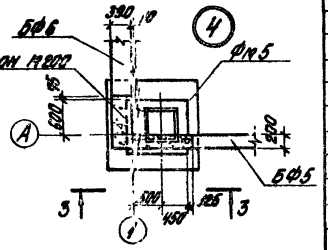


## 2 – 2

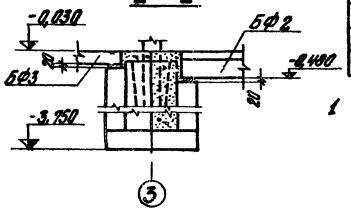


## 4 – 4

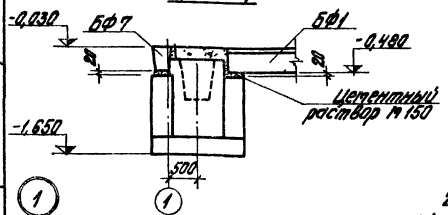


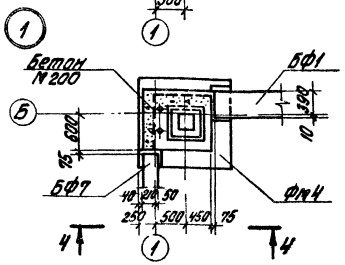


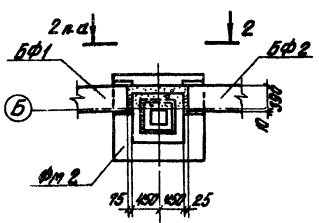


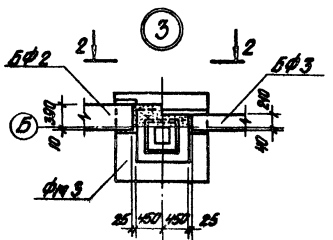


## Спецификация элементов к маркировочной схеме, расположенной на данном листе

| Марка | Обозначение | Наименование | Кол. | Примеч. |
|---|---|---|---|---|
| Фм 1 | КЖ-9 | Фундамент ФА1-12 | 1 | |
| Фм 2 | КЖ-6 | —"— ФА1-15 | 1 | |
| Фм 3 | КЖ-9 | —"— ФА1-5 | 1 | |
| Фм 4 | КЖ-8 | —"— ФА1-12 | 1 | |
| Фм 5 | КЖ-8 | —"— ФА1-12 | 1 | |
| Фм 6 | КЖ-8 | —"— ФА1-15 | 1 | |
| Фм 7 | КЖ-9 | —"— ФА1-4 | 1 | |
| | | Монолитное заделка стен М150 | 2,85 | м³ |
| ПРм 1 | КЖ-24, 25, 26, 27 | Прямок ПРм 1 | 1 | |
| БФ1 | 1.415-1 в. 1 | Фундамент-балка ФБ6-14 | 1 | 1,3т |
| БФ2 | —"— | —"— ФБ6-12 | 2 | 1,5т |
| БФ5 | —"— | —"— ФБ6-43 | 1 | 0,6т |
| БФ6 | —"— | —"— ФБ6-13 | 1 | 1,4т |
| БФ7 | —"— | —"— ФБ6-3 | 1 | 1,2т |
| БФ3 | 1.139-1 в. 2 | Перемычка БУ-24М | 1 | 0,29т |
| БФ4 | —"— | —"— БУ-21М+Б-24М | 1+1 | 0,23т 0,14т |
| а | ГОСТ 13579-78 | Блоки стен подвала ФБС24.4.6-Т | 4 | 1,3т |
| б | ГОСТ 13579-78 | —"— ФБС12.4.6-Т | 9 | 0,47т |
| в | ГОСТ 13579-78 | —"— ФБС12.4.3-Т | 4 | 0,31т |
| | ГОСТ 7473-76 | Монолитное заделка бет. М100 | 4,52 | м³ |

1. Примечания см. на листе КЖ-7.

Привязан

Инв. №

| | | | | | |
|---|---|---|---|---|---|
| Гл. инж. пр. | Д. Ицкович | | ТП 903-2-14 | | КЖ |
| Нач. отд. | Кондратьева | | Установка мазутонасосных 4-6,3 МПа, 1-2,5 МПа, 0,5-1,6 МПа с наземной металлической резервуарной ёмк. 2×2000 м³ | | |
| Гл. констр. | Ефремова | | Мазутонасосная | Стадия | Лист | Листов |
| Рук. гр. | Шульгина | | | Р | 6 | |
| Ст. инж. | Логинов | | Привязочные схемы фундаментов и фундаментных балок (каркасный вариант) | Госстрой Латв. ССР ЛАТГИПРОПРОМ г. Рига | | |
| Ст. техн. | Леонова | | | | | |

Копир. Бралина

Формат 22 г

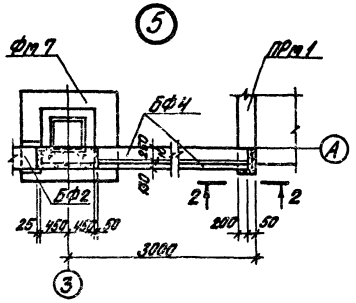


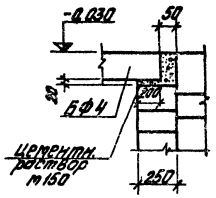


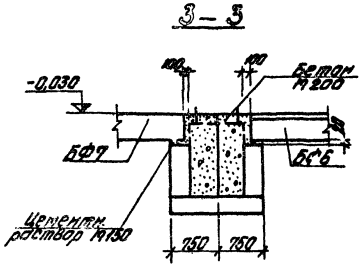


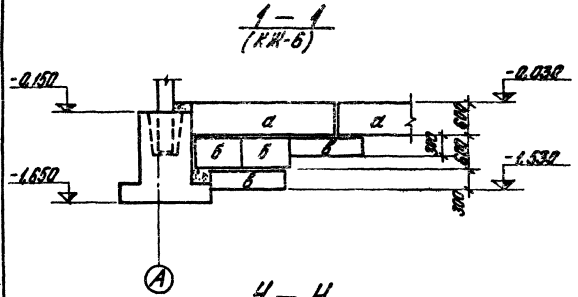


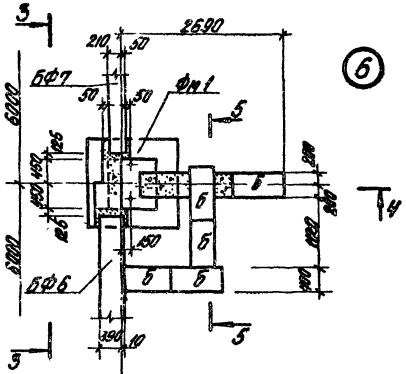


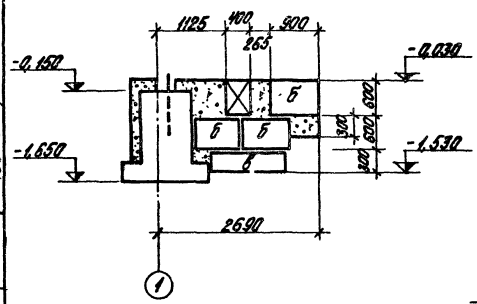


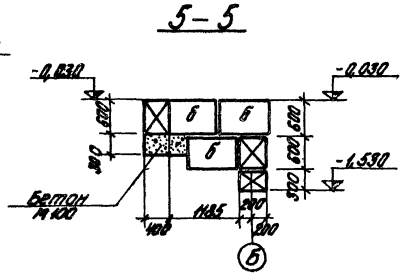


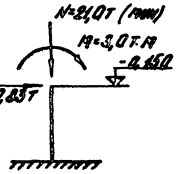


1 Расчетная схема фундаментов (для фундаментов Фп-2,-3,-5,-7).

1. Под сборные фундаменты выполняется выравнивание дна котлована с поверхностным уплотнением основания.
   Под монолитные фундаменты выполнить щебеночную подготовку толщиной 100 мм, превышающую габарит подошвы фундамента на 100 мм в каждую сторону.
2. Фундаментные балки укладывать на цементный раствор 1:150 толщиной 20 мм. Зазоры между торцами балок и фундаментами заделать бетоном М150.
3. Обратную засыпку фундаментов производить грунтом без включения строительного мусора и растительного грунта с уплотнением слоями не более 200 мм до $\gamma_{сн}$ = 1,6 т/м³.
4. Фундаментные блоки укладывать на цементном растворе М50.
5. Фундаменты рассчитаны для следующих климатологических условий:
   а) расчетная зимняя температура наружного воздуха -30°С.
   б) III район по толщине снегового покрова
   в) I район по скоростному напору ветра.
6. Деревянных перов устройство обмазать горячей битумной мастикой за 2 раза по огрунтовке.

привязан

Инв. №

| | | | | | | |
|---|---|---|---|---|---|---|
| | | | | ТП 903-2-14 КЖ | | |
| | | | | Установка модулей топлива Q=5,5 т/ч, V=21 тыс/сут с низкотемпературной резервуарами 2х 2000 м³ | | |
| Гл.инж.пр. | Дунаев | | | Мазутонасосная | Стадия | Лист | Листов |
| Нач.отд. | Ременников | | | | Р | 7 | |
| Н.контр. | Шифферсон | | | | | | |
| Гл.констр. | Шифферсон | | | | | | |
| Рук. гр. | Шмельцер | | | Технологическая схема. Установка фундаментов и фундаментных балок Эпз, 3'-Б (сечение 1-1) (Коробчатый вариант) | Госстрой Латв. ССР ЛАТТИПРОПРОМ г. Рига | |
| Ст. инж. | Легенда | | | | | |
| Ст. техн. | Леонова | | | | | |

Копир Бранша

Формат А2г

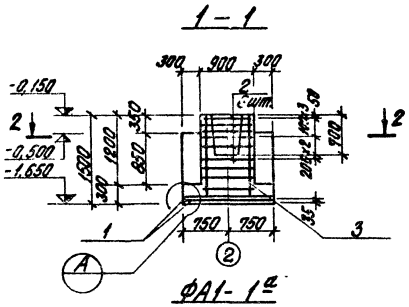


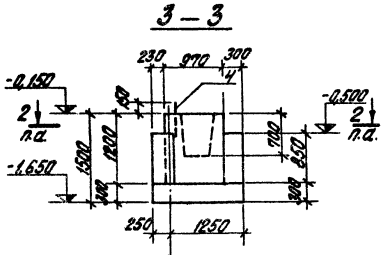


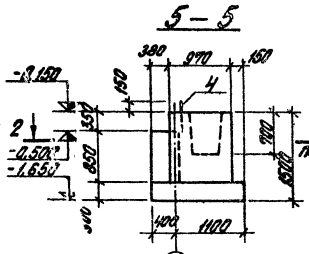


| Формат | Зона | Поз. | Обозначение | Наименование | Кол. на испол. | | | | Примеч. |
|---|---|---|---|---|---|---|---|---|---|
| | | | | **Сборочные единицы и детали** | | | | | |
| | | 1 | 1.410-2 8.1 | Сетка арм. С10-14 х 15 | 2 | 2 | 2 | 2 | |
| | | 2 | 1.412-1/77-8.3-020 | — " — СА-8 АI | 6 | 6 | 6 | 6 | |
| | | 3 | 1.412-1/77-8.3-100 | — " — СН-8 АI-8 х 15 | 2 | 2 | 2 | 2 | |
| | | 4 | 3.139.1-2-14 Ж.К.М-2, вып. I ч. 3 | Закладной эл-т М Н2 | — | 2 | — | 2 | |
| | | | | **Материалы** | | | | | |
| | | | ГОСТ 7473-76 | Бетон М 150 | 0,91 | 1,15 | 0,59 | 0,85 | м³ |
| | | | | Арм. | С | С | С | С | |
| | | | | Марка эл-та | ФА1-1а | ФА1-1б | ФА1-1в | ФА1-1г | |

ФА1-1а

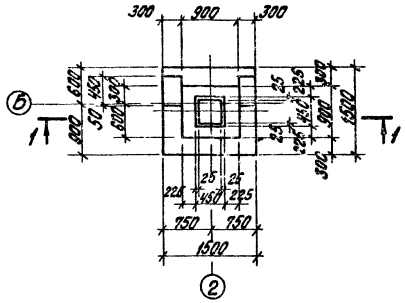


ФА1-1б

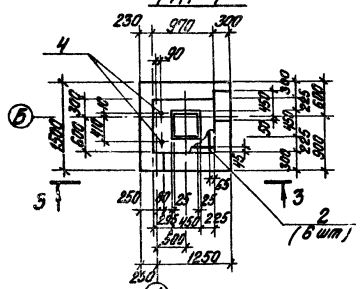


ФА1-1в

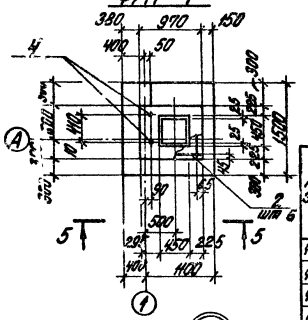


## Выборка стали на один элемент, кг

| Марка эл-та | Арматурные изделия | | | | | | | Закладные изделия | | Всего |
|---|---|---|---|---|---|---|---|---|---|---|
| | Арматурная сталь ГОСТ 5781-75 | | | | | | | Сталь круглая ГОСТ 2590-71 | | |
| | Класс АI | | | | Класс АII | | | ф 10 | | |
| | ф 10 | | | Итого | ф 10 | | Итого | 20 | | |
| | 8 | 8 | | | 10 | 12 | | | | |
| ФА1-1а | 2,0 | 17,8 | | 19,8 | 14,3 | 10,4 | 24,7 | — | | 44,5 |
| ФА1-1б | 2,0 | 17,8 | | 19,8 | 14,3 | 10,4 | 24,7 | 4,2 | | 48,7 |
| ФА1-1в | 2,0 | 17,8 | | 19,8 | 14,3 | 10,4 | 24,7 | | | 44,5 |
| ФА1-1г | 2,0 | 17,8 | | 19,8 | 14,3 | 10,4 | 24,7 | 4,2 | | 48,7 |

1. Фундаменты разработаны по серии 1.412-1/77. Все указания по производству работ, изготовлению сеток и каркасов принимать в соответствии с указанной серией.

## 2 – 2

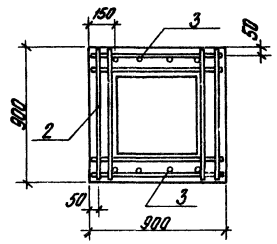


## Ч – Ч

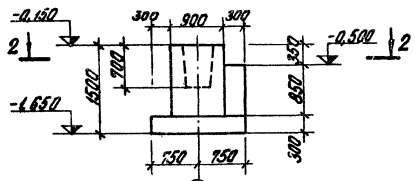


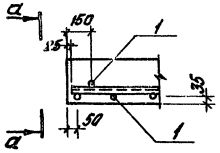


ФА1-1г

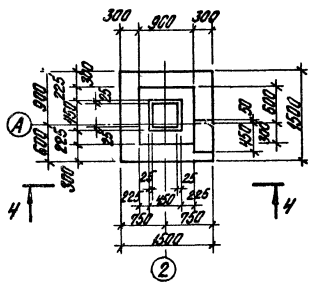


## а – а

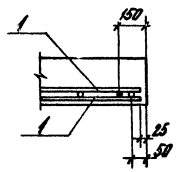


Схема раскладки сеток подошвы ФА1-1а; ФА1-1б, ФА1-1в; ФА1-1г

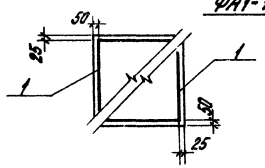


Привязан

Инв. №

| | | | | |
|---|---|---|---|---|
| Гл. инж. пр. | Дучсин | | ТП 903-2-14 КЖ | |
| Нач. отд. | Черненкова | | Установка мазутонасосов Q=6,3 (11) т/ч, N=30 (7,5-250) кВт, с V=2 х 2000 м³ с наземными металлическими резервуарами 2 х 2000 м³ | |
| Гл. констр. | Андреевская | | Мазутонасосная | Стадия: Р; Лист: 8; Листов: |
| Рук. гр. | Шульгина | | Конструктивные фундаменты ФА1-1а ÷ ФА1-1г (каркасный вариант) | Госстрой Латв. ССР ЛАТГИПРОПРОМ г. Рига |
| Ст. инж. | Логинов | | | |
| Ст. техн. | Леонова | | | |

Копир. бромшид

Формат А2Г

Подпись и дата | Инв. № подл. | Взам. инв. №

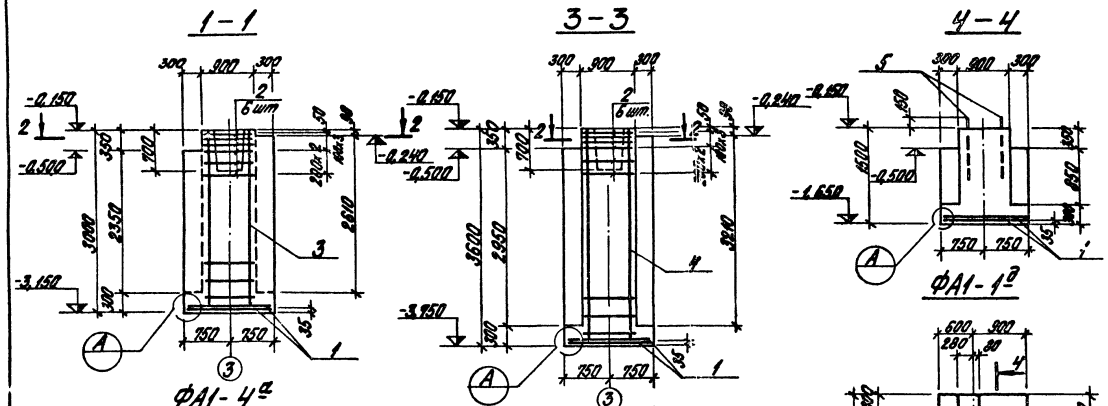


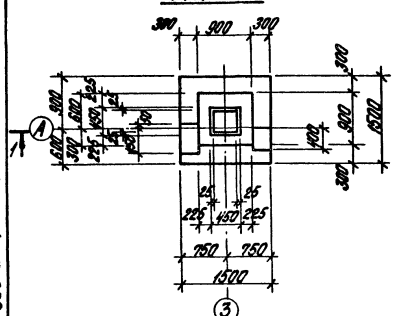


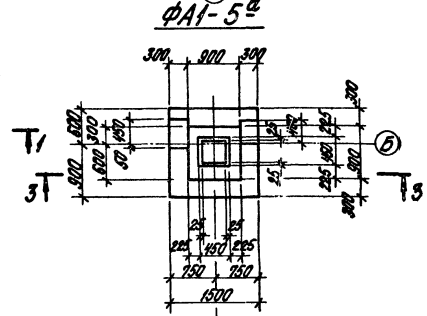


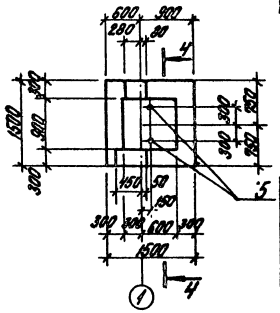


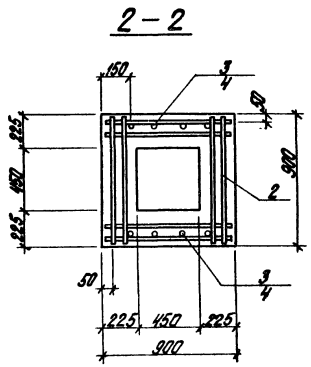


Схема раскладки сеток подошвы ФА1-1²; ФА1-4а; ФА1-5а

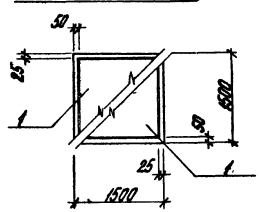


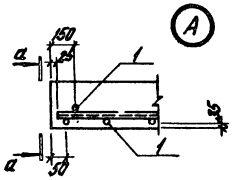


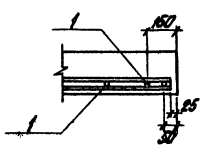


| Изм. | Кол. | Лист | Обозначение | Наименование | Кол. на испол. | | | Примеч. |
|---|---|---|---|---|---|---|---|---|
| | | | | **Сборочные единицы и детали** | | | | |
| | | 1 | 1.410-2 б.1 | Сетка армат. С10-14АIII | 2 | 2 | 2 | |
| | | 2 | 1.412-1/77 в.3 | ——"—— СА-8АII | 6 | 6 | — | |
| | | 3 | ——"—— | ——"—— 1СП2АIV-6х36 | 2 | — | — | |
| | | 4 | ——"—— | ——"—— 1СП2АIV-6х36 | — | 2 | — | |
| | | | ТП 903-2-14 КЖ-МН5 ВЧ I 4.3 | Закладн. эл-т МН5 | — | — | 2 | |
| | | | | **Материалы** | | | | |
| | | | ГОСТ 7473-76 | Бетон М150 | 3,43 | 4,0 | 1,81 | м³ |
| | | | | Марка эл-та | ФА1-1² | ФА1-5а | ФА1-4а | |
| | | | | Масса, кг | 0,9 | 0,9 | 0,9 | |

**Выборка стали на один элемент, кг**

| Марка эл-та | Арматурные изделия: арматурная сталь ГОСТ 5781-75, Класс AII, ⌀ мм: 6 | 8 | Итого | Класс AIII, ⌀ мм: 10 | 12 | Итого | Закладные изделия: сталь прокатная ГОСТ 27580-71, ⌀ мм: 24 | | | Всего |
|---|---|---|---|---|---|---|---|---|---|---|
| ФА1-4а | 2,0 | 18,4 | 20,4 | 14,3 | 21,0 | 35,3 | — | | | 55,7 |
| ФА1-5а | 2,0 | 18,0 | 21,0 | 14,3 | 25,5 | 39,8 | — | | | 60,8 |
| ФА1-1² | 2,0 | — | 2,0 | 14,3 | — | 14,3 | 8,2 | | | 24,5 |

1. См. примечание на листе КЖ-8.

Привязан

Инв. №

| | | | |
|---|---|---|---|
| Гл. инж. пр. | Аунон | | |
| Нач. отд. | Кочетков | | |
| Н. контр. | Андреевская | | |
| Гл. конст. | Литвиненко | | |
| Рук. гр. | Шульгина | | |
| Ст. инж. | Логинов | | |
| Ст. техн. | Исакова | | |

ТП 903-2-14 КЖ

Установка газомотор. наземная (2 с 6,3 МПа и 4 с 1,2 МПа) с наземными металлическими резервуарами 2х2000 м³

Мазутонасосная

Стадия Р; Лист 9; Листов

Фундаментные фундаменты ФА1-1², ФА1-4а, ФА1-5а (Каркасный вариант)

Госстрой Латв. ССР ЛАТГИПРОПРОМ г. Рига

Копир. Брагина

Формат 22.1

Альбом I часть 2

Типовой проект 903-2-14

Инв. № подл. | Подп. и дата | Взам. инв. №

Типовой проект 903-2-14 Альбом I часть 2

## Маркировочный план фундаментов
(вариант с кирпичными стенами)

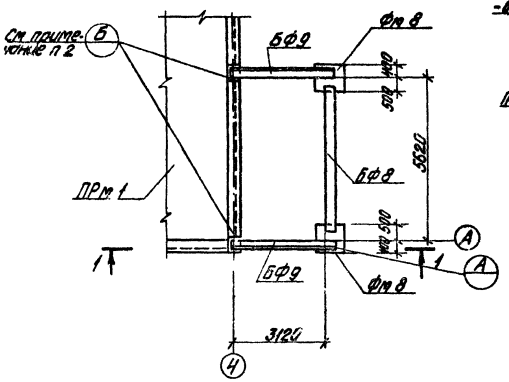


## 1 — 1

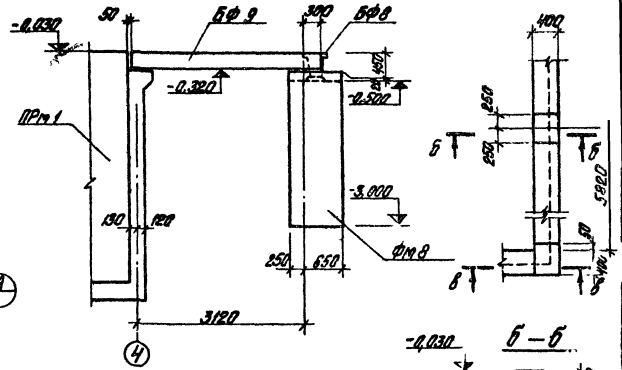





## Спецификация элементов к маркировочным схемам расположенным на данном листе

| Марка | Обозначение | Наименование | Кол. | Примеч. |
|---|---|---|---|---|
| Фм8 | КЖ-10 | Фундамент Фм8 | 2 | |
| ФБ8 | 1.415-1 В1 | Фундамент балка ФБ6-12 | 1 | 1,5т |
| ФБ9 | N9-ОН-58 В2 | Перемычка БП3-1 | 2 | 0,8т |

| Форм. | Зона | Поз. | Обозначение | Наименование | Кол. | Примеч. |
|---|---|---|---|---|---|---|
| | | | | Фм8 | | |
| | | | | Материалы | | |
| | | | ГОСТ 7473-76 | Бетон М150 | 2,08 | м³ |

## Маркировочный план фундаментов
(каркасный вариант)

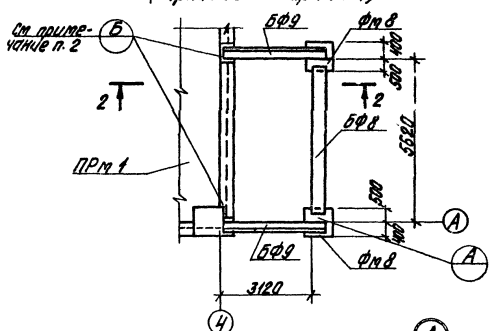


## 2 — 2

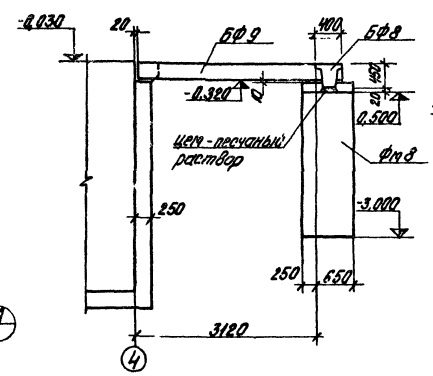


## Б — Б

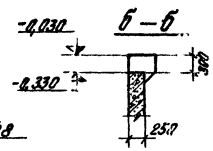


## В — В

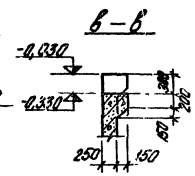


1. Перемычки перед установкой обмазать горячей битумной мастикой за 2 раза.
2. Уступы для опирания балок предусмотреть при возведении монолитного приямка ПРм1.

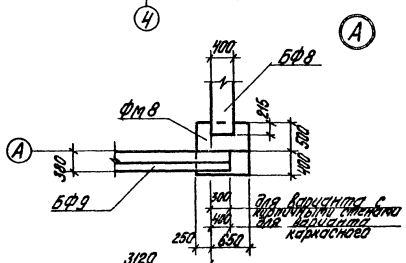


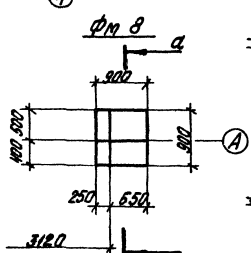


## а — а

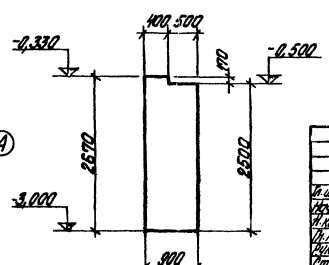


Привязан

Инв. №

| | | | |
|---|---|---|---|
| Гл. инж. пр. | Дунаев | | |
| Нач. отд. | Матвеенко | | |
| Н. контр. | Андреенко | | |
| Гл. констр. | Мирошевская | | |
| Нач. гр. | Шилейкина | | |
| Ст. инж. | Логинов | | |
| Ст. техн. | Леонова | | |

ТП 903-2-14 КЖ

Установка мазутонасосная на 3 ЗЛП (4+0, Р=25/10 кгс/см²) с магистралью технологического разогревания 2х2000 л³

Мазутонасосная

| Стадия | Лист | Листов |
|---|---|---|
| Р | 10 | |

Привязка — схема фундаментов под постройку для хранения пожарного инвентаря

Госстрой Латв. ССР ЛАТГИПРОПРОМ г. Рига

Копир бранша

Формат 22 г

Типовой проект 903-2-14 Альбом 2 часть 2

## Маркированный план подземных конструкций

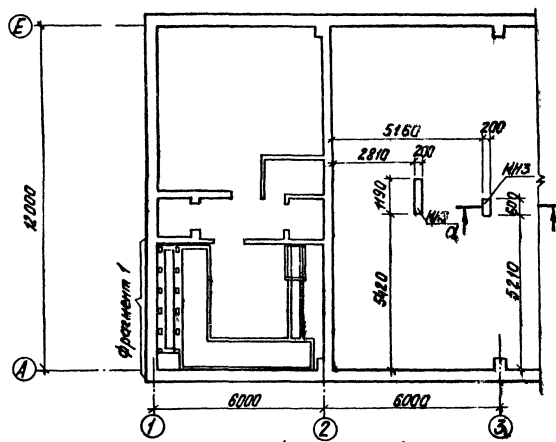


## Фрагмент 1

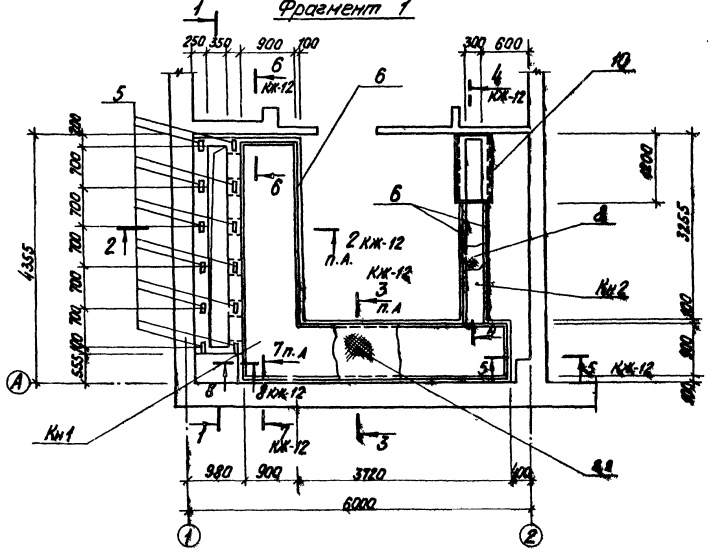


## 1 — 1

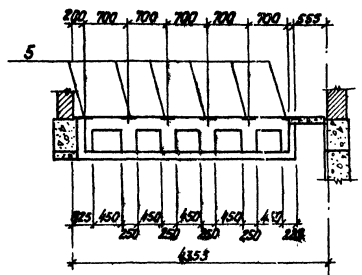


## Пример устройства шва перекрытия

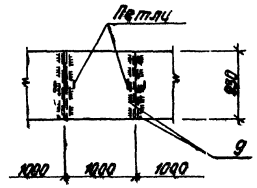


## а — а

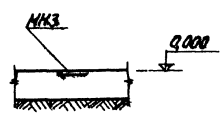


Спецификация элементов к маркировочным схемам расположенным на листе

| Марка | Обозначение | Наименование | Кол. | Примеч. |
|---|---|---|---|---|
| Кн1 | КЖ-11, 12, 13 | Канал Кн1 | 1 | |
| Кн2 | КЖ-11, 12 | Кн2 | 1 | |
| МК3 | ТП 903-2-14 Ал.Т.4.3 КЖИ-МК3 | Закладная элемент МК3 | 2,9 кг | |

| Позиция | Зона | Поз. | Обозначение | Наименование | Кол. на 1 исп. | | | Примечание |
|---|---|---|---|---|---|---|---|---|
| | | | | Сборочные единицы и детали | | | | |
| | | 1 | ГОСТ 8478-66 | Сетка арм. 850/650/3/4 700 | 13,6 кг | | | сортамент см. л. КЖ-13 |
| | | 2 | ГОСТ 8478-66 | —"— 250/650/3/4 700 | 3,7 кг | | | |
| | | 3 | ГОСТ 8478-66 | —"— 150/250/4/3 2300 х 1050 | 4 | | | |
| | | 4 | ГОСТ 8478-66 | —"— 100/100/5/5 2700 х 2000 | 3 | 2 | | |
| | | 13 | ГОСТ 8478-68 | —"— 250/250/4/4 1700 | | | 8,35 п.м | сортамент см. л. КЖ-13 |
| | | МК3 | КЖ-13 комплект | Стержни одиночные | | | | |
| | | 14 | КЖ-13 комплект | То же | | | | |
| | | 12 | ТП 903-2-14 Ал.Т.4.3 КЖИ-С-19 | Сетка арм. С-19 | 3 | | | |
| | | 6 | ТП 903-2-14 Ал.Т.4.3 КЖИ-МК8 | Закладн. элемент МК8 | 11,6 кг | 4,1 кг | | |
| | | 7 | ТП 903-2-14 Ал.Т.4.3 КЖИ-МК9 | —"— МК9 | 30,3 кг | | | |
| | | 10 | ТП 903-2-14 Ал.Т.4.3 КЖИ-МК10 | —"— МК10 | | 1 | | |
| | | 5 | Сер. 3.400-6 | —"— МК3-2 | 12 | | | |
| | | 9 | ГОСТ 103-76 | Сталь полосов. 60х16 | 11 | | | |
| | | 8 | ГОСТ 8568-77 | Сталь рифлен. Ø=5 | 7,7 кг | 0,8 кг | | |
| | | | | Материалы | | | | |
| | | | ГОСТ 7473-76 | Бетон М200 | 2,84 | 0,37 | 1,64 | м³ |

| Марка | Кол-во | Кн1 | Кн2 | ФОн-1 |
|---|---|---|---|---|
| | | | | |

Привязан:

Инв. №

Согласовано:

| | | | |
|---|---|---|---|
| Инв. № подл. | Подп. и дата | Взам. инв. № | Инв. № дубл. |

ТП 903-2-14 КЖ

Установка надстроечных (1-15) и рядовых (16-30) элементов в казенники нейтральными разрезными (1-15) и с вырезом (16-30)

Мазутонасосная

Маркировочный план подземных конструкций

| Стадия | Лист | Листов |
|---|---|---|
| Р | 11 | |

Госстрой Латв. ССР ЛАТГИПРОПРОМ г. Рига

Копир тушь

Формат А2

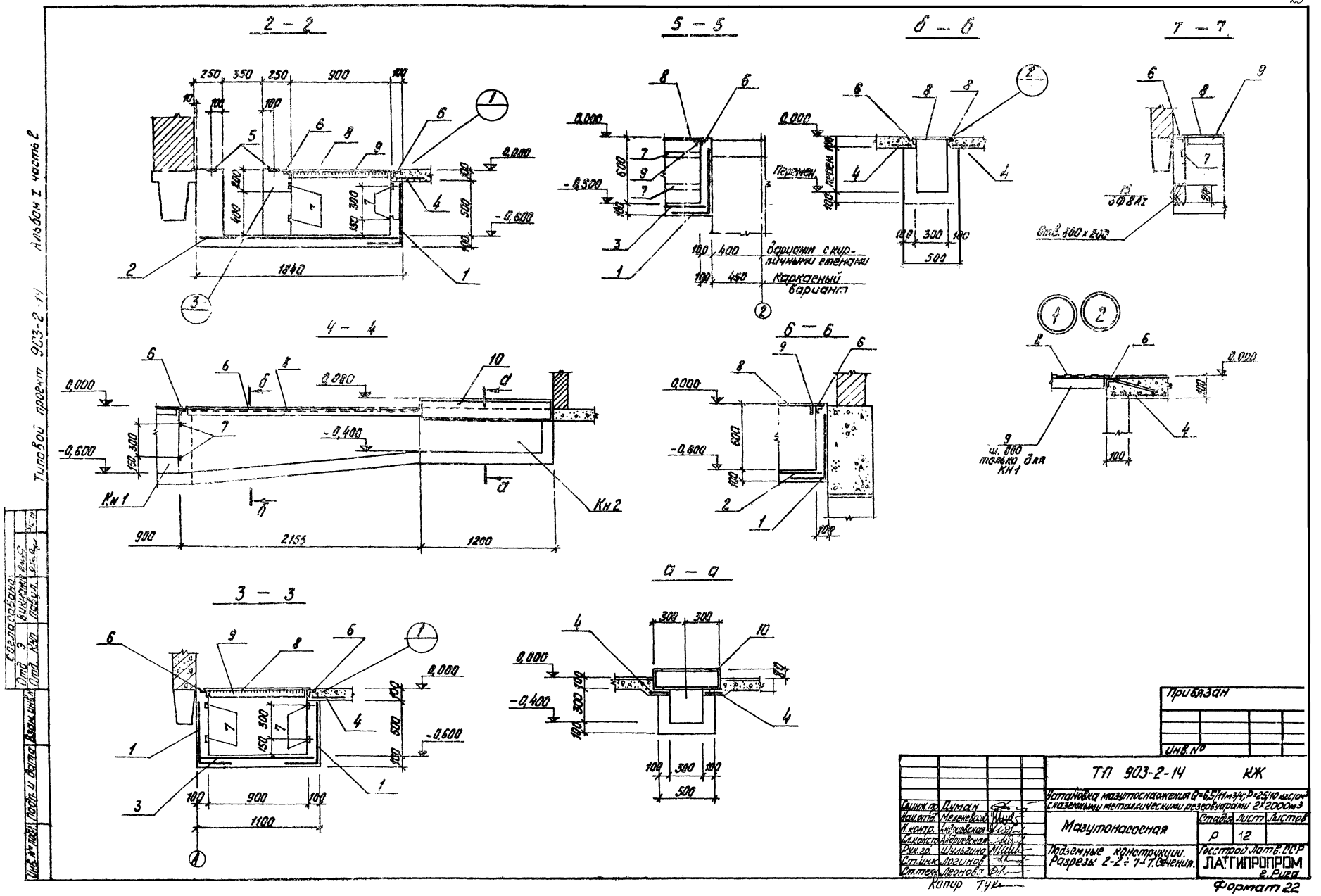
2 – 2
5 – 5
6 – 6
7 – 7
4 – 4
6 – 6
3 – 3
а – а
Кн 1
Кн 2
Перемен.
Вариант с кирпичными стенами
Каркасный вариант
Отв. 600 х 200
ш. 880 только для КН1
Привязан
Инв. №
ТП 903-2-14 КЖ
Установка мазутоснабжения Q=6,5/11 м³/ч; P=25/10 кгс/см² с наземными металлическими резервуарами 2×2000 м³
Мазутонасосная
Стадия Р
Лист 12
Листов
Подземные конструкции. Разрезы 2-2 ÷ 7-7. Сечения.
Госстрой Латв. ССР
ЛАТГИПРОПРОМ
г. Рига
Гл.инж.пр. Думан
Нач.отд. Меленевский
Н.контр. Андреевская
Гл.констр. Андреевская
Рук.гр. Шульгина
Ст.инж. Логинов
Ст.техн. Леонова
Копир Тук
Формат 22
Альбом I часть 2
Типовой проект 903-2-14
Согласовано:
Отд. 3
Отд. КЧП
Инв. № подл.
Подп. и дата
Взам. инв. №

Типовой проект 903-2-14 Альбом I часть 2

Инв. № подл. | Подп. и дата | Взам. инв. №

## ФОм - 1

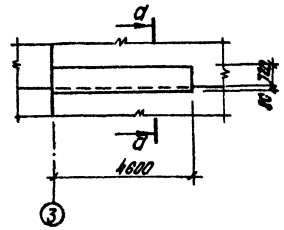


## а — а

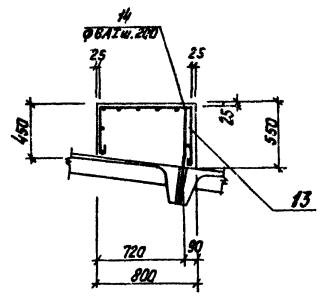


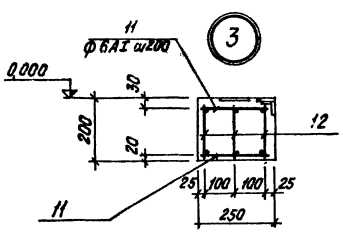


## поз. 1 (схема сгиба)

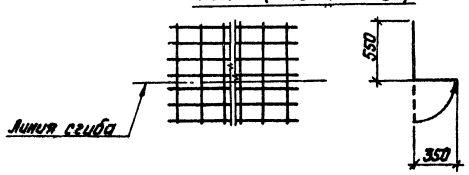


## Выборка стали на один элемент, кг

| Марка эл-та | Арматурные изделия: Арматурная сталь ГОСТ 5781-75, Класс А I, ф мм 6 | 8 | Итого | Сетки сварные ГОСТ 8478-68, Класс В I, 700 | 1700 | 1700/1900 | 2300 | Итого | Закладные изделия: Профильная сталь, б=4 | б=6 | 10 / 12 | L 50х5 | L 18 | Итого | Арматурная сталь ГОСТ 5781-75, Класса А II, ф мм 12 | Класса А III, ф мм 8 | 7 | Итого | Всего |
|---|---|---|---|---|---|---|---|---|---|---|---|---|---|---|---|---|---|---|---|
| Кн 1 | 22 | 3,3 | 11,5 | 12,7 | 5,7 | 2,4 | 8,8 | 29,6 | 38,0 | 20,6 | 19,0 | 6,7 | | 326,0 | 3,6 | 16,6 | | 430,5 | 470,6 |
| Кн 2 | | | | | | 1,6 | | 1,6 | | 2,5 | | 16,9 | 58,6 | 34,0 | | 1,6 | | 113,6 | 115,2 |
| ФОм-1 | 3,7 | | 3,7 | | 7,3 | | | 7,3 | | | | | | | | | | | 11,0 |
| ПРм 2 | 6,5 | | 6,5 | | | | | | | | 1,4 | 9,1 | | 5,7 | | 0,9 | | 17,1 | 23,8 |
| | | | | | | | | | | | | | | | | | | | |

## 8 — 8

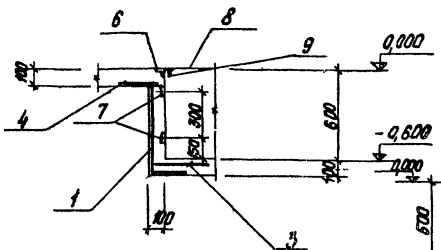


## 9 — 9

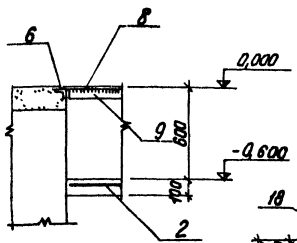


## 10 — 10

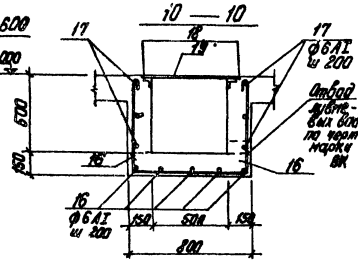


## ПРм 2

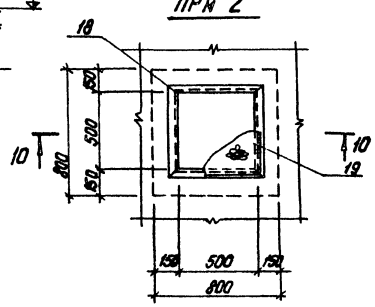


## Ведомость стержней на один элемент, кг

| Марка эл-та | № поз. | Эскиз | ф мм | Длина мм | Кол. |
|---|---|---|---|---|---|
| Кн 1 | 11 | 220 | 6AI | 220 | 38 |
| | 15 | 1400 | 6AI | 1400 | 6 |
| ФОм-1 | 14 | 350, 350, 8° | 6AI | 700 | 24 |
| | 16 | 600, 600, 750 | 6AI | 2030 | 10 |
| | 17 | распред. | 6AI | — | — |

1. Спецификацию на ФОм 1 см. на листе КЖ-11.

Привязан:

Инв. №

| | | | |
|---|---|---|---|
| Гл. инж. пр. | Климан | | |
| Нач. отд. | Алексеевский | | |
| Н. контр. | Андриевский | | |
| Гл. констр. | Андриевский | | |
| Рук. гр. | Шульгина | | |
| Ст. инж. | Пронина | | |
| Ст. техн. | Леонова | | |

Копир Тушь

ТП 903-2-14 КЖ

Установка мазутонасосная Q=6,5 м³/ч; P=25,0 кгс/см²; t=90 °С; 2 с наземными металлическими резервуарами 2 х 2000 м³

| Мазутонасосная | Стадия | Лист | Листов |
|---|---|---|---|
| | Р | 13 | |

ФОм-1. Опалубка и армирование узлов „3". Разрез 8-8, „9-9". Приямок ПРм 2

Госстрой Латв. ССР ЛАТГИПРОПРОМ г. Рига

Формат 22

Типовой проект 903-2-14 Альбом I часть 2

## План на отм. 0.000

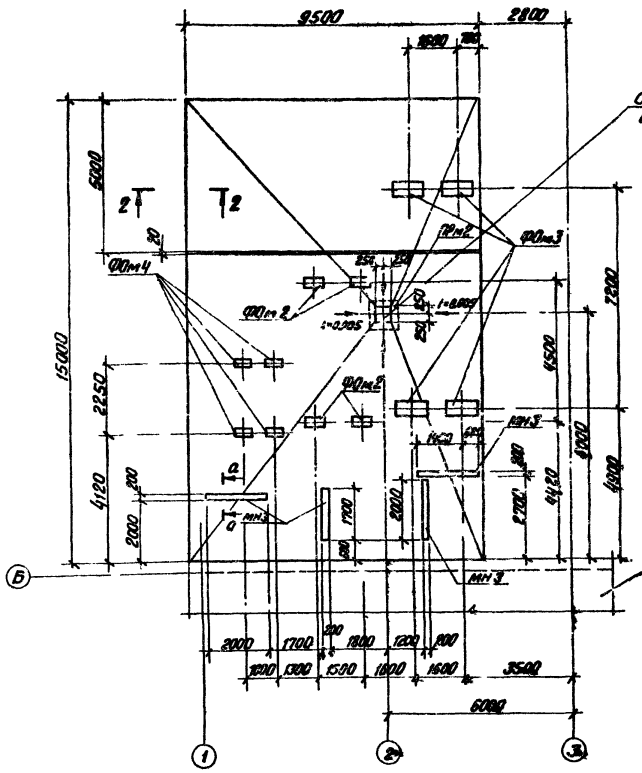


## 2 — 2

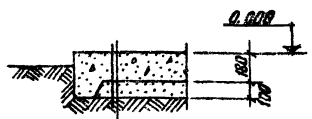


## а — а

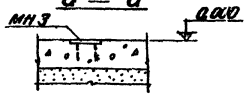


## 1 — 1

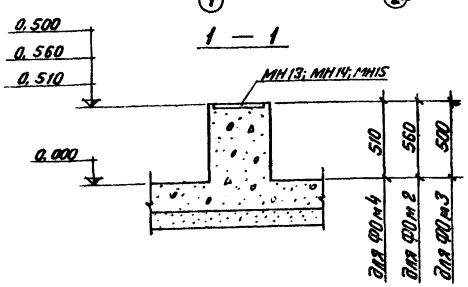


## ФОм4; ФОм2; ФОм3

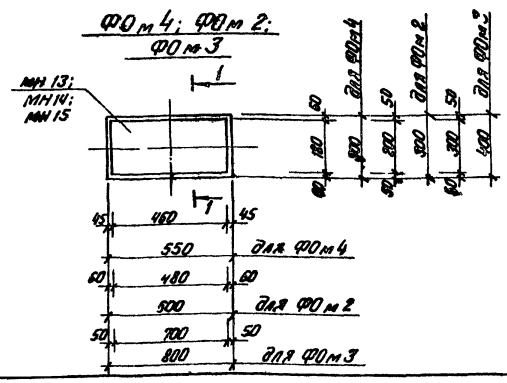


## Спецификация элементов к маркировочной схеме расположенной на листе

| Марка | Обозначение | Наименование | | Кол. | Примеч. |
|---|---|---|---|---|---|
| | Площадка теплообменников | | | | |
| ФОм2 | КЖ-14 | Фундамент под оборуд | ФОм2 | 4 | |
| ФОм3 | То же | То же | ФОм3 | 4 | |
| ФОм4 | " | " | ФОм4 | 4 | |
| ПРм2 | КЖ-13 | Приямок | ПРм2 | 1 | |
| МН3 | ТП 903-2-14 ал I ч.3 КЖИ-МН3 | Закладное изделие | МН3 | 3.7 м | 77.0 кг |

| Марка | Поз. | Обозначение | Наименование | | Кол-во на исп. | | | | Примеч. |
|---|---|---|---|---|---|---|---|---|---|
| | | | | | | | | | |
| | 17 | КЖ-13 | Стержни одиночные | | | | | | |
| | 18 | ТП 903-2-14 ал I ч.3 КЖИ-МН8 | Закладное изделие | МН8 | | | | 2.4 | м |
| | 19 | ГОСТ 8706-58 | Сталь прокатно-фасонная | М606 | | | | 4.33 | м2 |
| | | ТП 903-2-14 ал I ч.3 КЖИ-МН13 | Закладное изделие | МН13 | 1 | | | | |
| | | ТП 903-2-14 ал I ч.3 КЖИ-МН14 | То же | МН14 | | 1 | | | |
| | | ТП 903-2-14 ал I ч.3 КЖИ-МН15 | " | МН15 | | | 1 | | |
| | | | Материалы | | | | | | |
| | | ГОСТ 7473-76 | Бетон | М300 | 2565 | | | | м3 |
| | | ГОСТ 7473-76 | Бетон | М150 | | 0.08 | 0.10 | 0.16 | м3 |
| | | ГОСТ 7473-76 | Бетон | М200 | | | | 0.27 | м3 |

| Марка | Поз. | Обозначение | Наименование | | Кол-во на исп. | | | | Примеч. |
|---|---|---|---|---|---|---|---|---|---|
| Плита | 1 | ГОСТ 21924.0-84 | Плита | ПТ 30.12-8-П | 1 | | | | |
| ФОм4 | 2 | ГОСТ 21924.0-84 | Плита | ПТ 30.12-8-П | | 1 | | | |
| ФОм2 | 3 | ГОСТ 21924.0-84 | Плита | ПТ 30.12-8-П | | | 1 | | |
| ФОм3 | 4 | ГОСТ 21924.0-84 | Плита | ПТ 30.12-8-П | | | | 1 | |
| ПРм2 | 5 | ГОСТ 21924.0-84 | Плита | ПТ 30.12-8-П | | | | | |

Согласовано:
Инв. № подл. | Подп. и дата | Взам. инв. №

| | | | |
|---|---|---|---|
| Гл.инж.пр. | Д.умов | | ТП 903-2-14 КЖ |
| Нач.отд. | Мелентьев | | Установка мазутонасосная В=6.5/11м³/ч; Р=25/10кгс/см² с подогревателями и резервуарами Ру 2000 м³ |
| Н.контр. | Андреевский | | Мазутонасосная |
| Гл.констр. | Андреевский | | Стадия: Р; Лист: 14; Листов: |
| Рук.гр. | Шитвенко | | Площадка теплообменников на отм. 0.000 Фундаменты ФОм2-ФОм4 |
| Ст.инж. | Логинов | | Госстрой Латв. ССР ЛАТГИПРОПРОМ г. Рига |
| Стажер | Леонова | | |

Привязан

Инв. №

Копир. В. Гуч

Формат А2

## Маркировочная схема плит покрытия

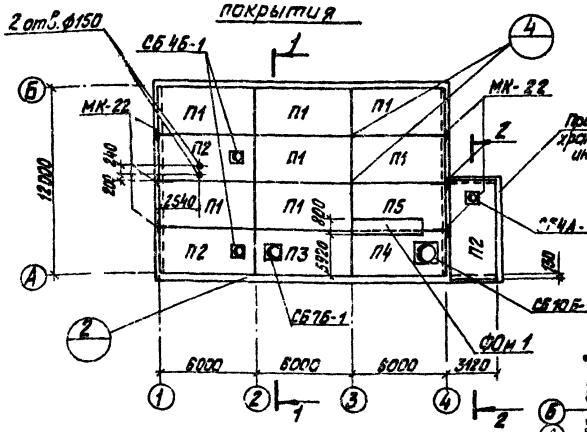


## Маркировочная схема балок покрытия

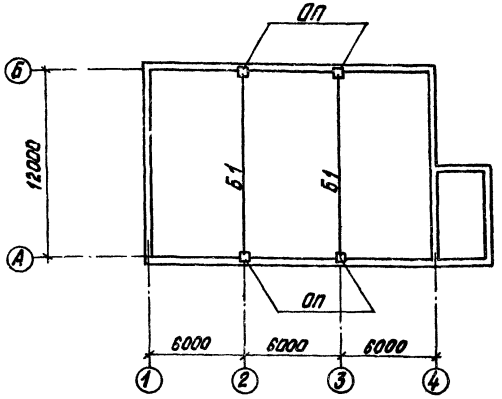


## 1 — 1

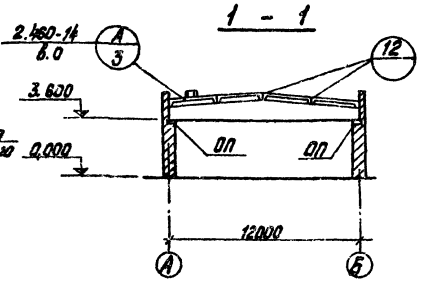


## ОП 1 ОП 2

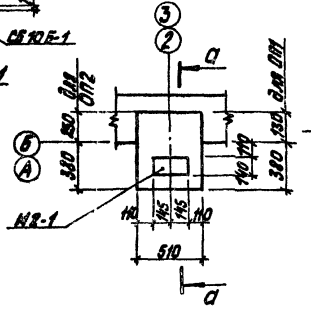


## а — а

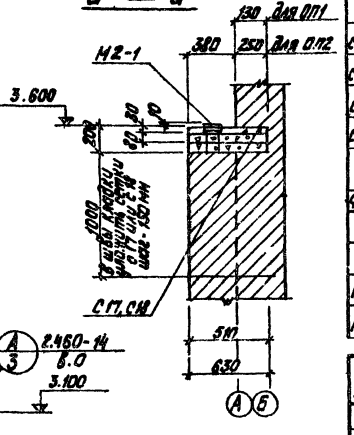


## 2 — 2

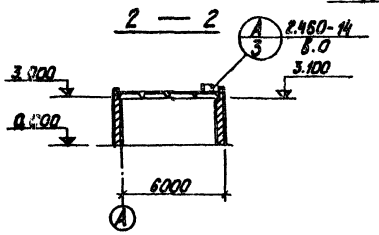


## Выборка стали на один элемент, кг

| Марка эл-та | Арматурн. издел. Арматурн. сталь ГОСТ 5781-75 Класса А I ф мм 6 | Итого | Закладные изделия Профильн. сталь в=20 | Арматур. сталь ГОСТ 5781-75 Класса А III ф мм 14 | Итого | Всего |
|---|---|---|---|---|---|---|
| ОП1 | 2,8 | 2,8 | 6,4 | 2,0 | 2,0 | 11,2 |
| ОП2 | 3,1 | 3,1 | 6,4 | 2,0 | 2,0 | 11,5 |

1. Отверстия ф150 в плитах покрытия пробивать по месту, предварительно рассверлив по контуру.
2. Все узлы, кроме оговоренных, приняты по серии 2.460-2 в.2.
3. Детали заполнения продольных и поперечных стыков между комплексными плитами и примыкания к парапетам см. лист 83 серии 1.465-10 вып. 1

## Спецификация элементов к маркировочным схемам расположенным на листе

| Марка | Обозначение | Наименование | | | Кол. Маркировочная | Кол. Подсчетная | Примеч. |
|---|---|---|---|---|---|---|---|
| | | Снеговые районы I, II | III | IV | | | |
| П1 | Сер. 1.465-10 в.1 ГОСТ 22701.1-77 | Плита ПГ-2АтУТ-6Я | Плита ПГ-2АтУТ-7Я | Плита ПГ-3АтУТ-10Я | 7 | | 3,8т |
| П2 | Сер. 1.465-10 в.1 ГОСТ 22701.2-77 | ПВ4-2АтУТ-6Я | ПВ4-2АтУТ-7Я | ПВ4-3АтУТ-10Я | 2 | 1 | 4,4т |
| П3 | Сер. 1.465-10 в.1 ГОСТ 22701.2-77 | ПВ7-2АтУТ-6Я | ПВ7-2АтУТ-7Я | ПВ7-3АтУТ-10Я | 1 | | 4,3т |
| П4 | Сер. 1.465-10 в.1 ГОСТ 22701.2-77 | ПВ10-2АтУТ-6Я | ПВ10-3АтУТ-7Я | ПВ10-4АтУТ-10Я | 1 | | 4,7т |
| П5 | Сер. 1.465-10 в.1 ГОСТ 22701.1-77 | ПГ-2АтУТ | ПГ-3АтУТ | ПГ-4АтУТ | 1 | | 2,65т |
| | | | | | | | |
| Б1 | ТП 903-2-14 КЖИ 16ДР12-2АIVб, ал.1 ч.3 16ДР12-3АIVа | балка 16ДР12-2АIVб | | балка 16ДР12-3АIVа | 2 | | 4,7т |
| СБ4Б-1 | Сер. 1.494-24 в.1 | Стакан СБ4Б-1 | | | 2 | | 0,16т |
| СБ4А-1 | Сер. 1.494-24 в.1 | " СБ4А-1 | | | | 1 | 0,15т |
| СБ7Б-1 | Сер. 1.494-24 в.1 | " СБ7Б-1 | | | 1 | | 0,32т |
| СБ10Б-1 | Сер. 1.494-24 в.1 | " СБ10Б-1 | | | 1 | | 0,28т |
| | | Расчетная т-ра наружного воздуха -20° | -30° | -40° | | | |
| ФОм1 | КЖ-13 | ФОм 1 | | | 1 | | |
| ОП | КЖ-22 | Опорн. под. ОП1 | Опорная подушка ОП2 | | 4 | | |
| | ТП 903-2-14 ал.1 ч.3 КЖИ-С12, С18 | сетка С17 | сетка С18 | | 40 | | |
| МК-22 | 2-430-3 | Соединит. элемент МК-22 | | | 6 | | 1,0кг |
| МС1 | Сер 2.460-14 в.0 | То же МС1 | | | 20 | | 0,4кг |

| Формат | Зона | Поз. | Обозначение | Наименование | Кол. | | Примеч. |
|---|---|---|---|---|---|---|---|
| | | | | Сборочные единицы и детали | | | |
| | | | ТП 903-2-14 ал.1 ч.3 КЖИ-С17, С18 | Сетка С17 | 2 | | шт. |
| | | | ТП 903-2-14 ал.1 ч.3 КЖИ-С17, С18 | То же С18 | | 2 | шт. |
| | | | Сер 1.423-3 в.2 л.126 | Закладн. элемент М2-1 | 1 | 1 | шт. |
| | | | | Материалы: | | | |
| | | | ГОСТ 7473-76 | Бетон М200 | 0,05 | 0,06 | м³ |

| Марка | Лит. | |
|---|---|---|
| ОП1 | ОП2 | |

Привязан:

Инв. №

| | | | |
|---|---|---|---|
| Гл. инж. пр. | Д. Уман | | |
| Нач. отд. | Желеневский | | |
| Н. контр. | А. Эрцевский | | |
| Гл. констр. | Андриевский | | |
| Рук. гр. | Шульгина | | |
| Ст. инж. | Логинов | | |
| Ст. техн. | Леонова | | |

Копир Тук

ТП 903-2-14 КЖ

Установка мазутонаблюдения Q=6,5 м³/ч; P=25 кг/см² с наземными металлическими резервуарами 2×200 м³

Мазутонасосная.

| Стадия | Лист | Листов |
|---|---|---|
| Р | 15 | |

Маркировочные схемы балок плит покрытия. ОП1, ОП2. (вариант с кирпичными стенами).

Госстрой Латв. ССР ЛАТГИПРОПРОМ г. Рига

Формат 22

Типовой проект 903-2-14 Альбом I часть 2

Согласовано: Отд. ОВ, Отд. ТС, Кресерс, Аузиня

Инв. № подл. | Подп. и дата | Взам. инв.

Типовой проект 903-2-14 Альбом I часть 2

## Маркировочная схема плит покрытия

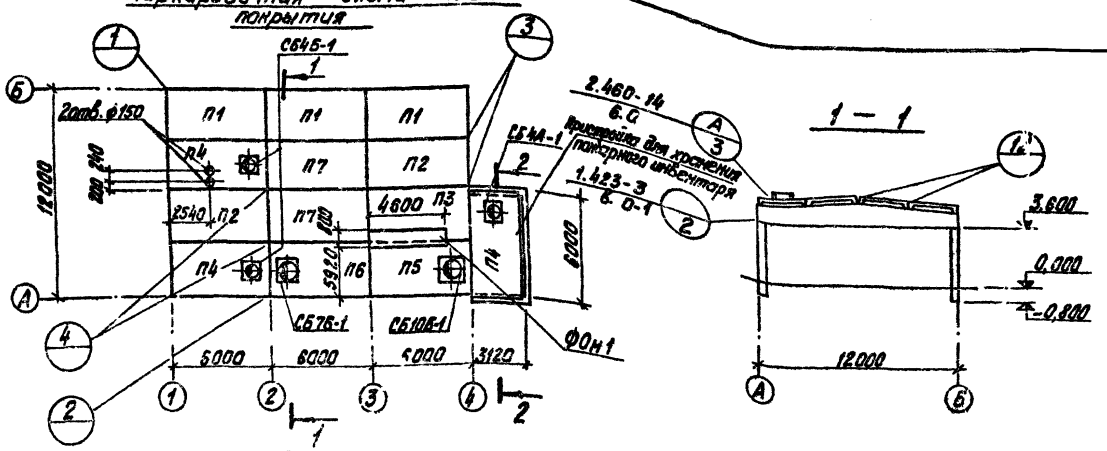


## 1 — 1




## Маркировочная схема балок покрытия

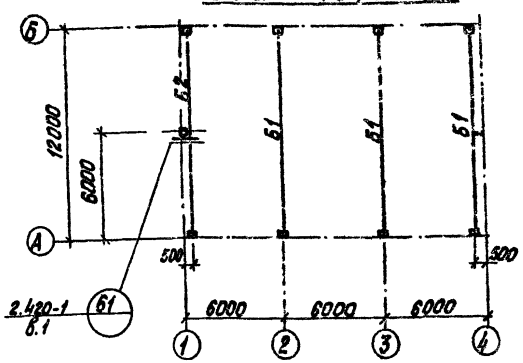


## 2 — 2

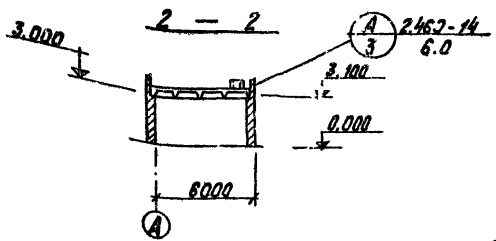


## Маркировочная схема колонн

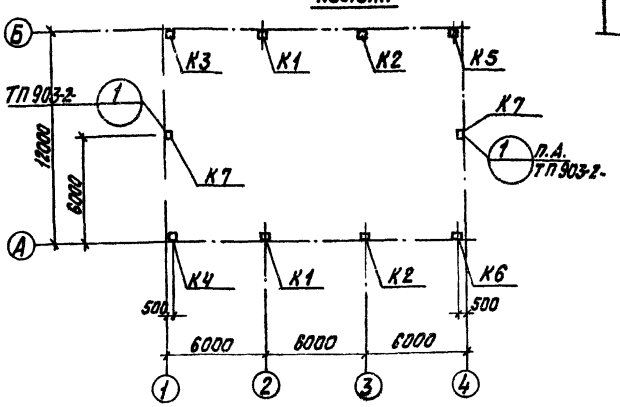


## а — а

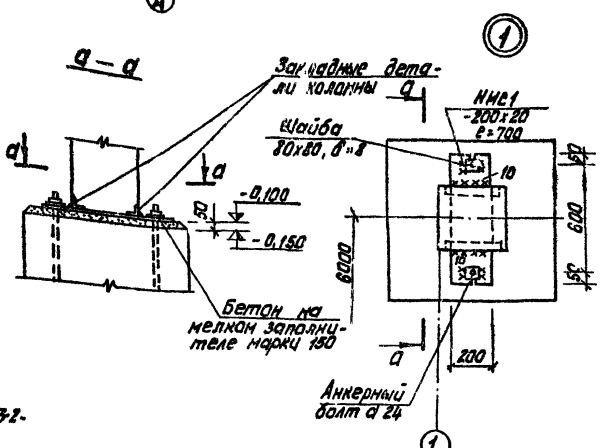


## Спецификация элементов к маркировочным схемам

| Марка | Обозначение | Наименование | | | Кол. | Масса ед., кг | Примечание |
|---|---|---|---|---|---|---|---|
| | | Снеговые районы | | | | | |
| | | I, II | III | IV | | | |
| П1 | Серия 1.465-10 в.7 ГОСТ 22.701.1-77 | Плита ПГ-2АтУт-6Я | Плита ПГ-2АтУт-7Я | Плита ПГ-3АтУт-10Я | 3 | | 3,8т |
| П2 | | ПГ-2АтУт-6Я | ПГ-2АтУт-7Я | ПГ-3АтУт-10Я | 2 | | 3,8т |
| П3 | | ПГ-2АтУт6 | ПГ-3АтУт6 | ПГ-4АтУт6 | 1 | | 2,6бт |
| П4 | Серия 1.465-10 в.1 ГОСТ 22.701-2-77 | ПВ4-2АтУт-6Я | ПВ4-2АтУт-7Я | ПВ4-3АтУт-10Я | 2 | 1 | 4,4т |
| П5 | | ПВ10-2АтУт-6Я | ПВ10-3АтУт-7Я | ПВ10-4АтУт-10Я | 1 | | 4,7т |
| П6 | | ПВ7-2АтУт-6Я | ПВ7-2АтУт-7Я | ПВ7-3АтУт-10Я | 1 | | 4,3т |
| П7 | Серия 1.465-10 в.7 ГОСТ 22.701.1-77 | ПГ-2АтУт-6Я | ПГ-2АтУт-7Я | ПГ-3АтУт-10Я | 2 | | 3,8т |
| СБ4Б-1 | Сер. 1.494-24 в.1 | Стакан СБ4Б-1 | | | 2 | | 0,15т |
| СБ4А-1 | Сер. 1.494-24 в.1 | — " — СБ4А-1 | | | | 1 | 0,15т |
| СБ7Б-1 | Сер. 1.494-24 в.1 | — " — СБ7Б-1 | | | 1 | | 0,32т |
| СБ10Б-1 | Сер. 1.424-24 в.1 | — " — СБ10Б-1 | | | 1 | | 0,28т |
| Б1 | ТП 903-2-14 Альб. I ч.3 КЖН-16АР12-2АIIУа, 16АР12-3АIIУа | Балка 16АР12-2АIIУб | | Балка 16АР12-3АIIУа | 3 | | 4,7т |
| Б2 | ТП 903-2-14 Альб. I ч.3 КЖН-16АР12-1АIVа 16АР12-2АIVа | 16АР12-1АIVа | | 16АР12-2АIVа | 1 | | 4,7т |
| | | Снеговые районы I, II, III, IV | | | | | |
| | | Ветровые районы I, II | III | IV | | | |
| К1 | СТ 423-3 ТП 903-2-14 Альб. I ч.3 КЖН-К36-2б, К36-3б, К36-4б | Колонна К36-2б | Колонна К36-3б | Колонна К36-4б | 2 | | 10т |
| К2 | КЖН-К36-2б, К36-3б, К36-4б | К36-2б | К36-3б | К36-4б | 2 | | 10т |
| К3 | КЖН-К36-2г, К36-3г, К36-4г | К36-2г | К36-3г | К36-4г | 1 | | 9,0т |
| К4 | КЖН-К36-2а, К36-3а, К36-4а | К36-2а | К36-3а | К36-4а | 1 | | 10т |
| К5 | КЖН-К36-2е, К36-3е, К36-4е | К36-2е | К36-3е | К36-4е | 1 | | 10т |
| К6 | КЖН-К36-2д, К36-3д, К36-4д | К36-2д | К36-3д | К36-4д | 1 | | 10т |
| К7 | Шифр 450-75, ТП 903-2-14 Альб. I ч.3 КЖН КФ5-1А, КФ5-2А | КФ5-1А | КФ5-2А | | 2 | | 11т |
| ФОН1 | КЖ-13 | Монолитный фундамент ФОН1 | | | 1 | | |
| НМС1 | КЖ-16 | Соединит. элемент НМС1 | | | 2 | | 220кг |
| МС1 | Сер. 2.460-14 в.0 | То же МС1 | | | 20 | | 0,4кг |
| ММ8 | Сер. 1.400-7 | Закладной элемент ММ8 | | | 2 | | 3,6кг |
| ММ23 | Сер. 1.400-7 | То же ММ23 | | | 2 | | 4,2кг |
| ММ24 | Сер. 1.400-7 | — " — ММ24 | | | 2 | | 4,2кг |
| ММ51 | Сер. 1.400-7 | — " — ММ51 | | | 6 | | 1,4кг |

1. Буквенные индексы в марках плит покрытия означают наличие дополнительных закладных деталей согласно ГОСТ 22701.0-77 приложения 3.
2. Отверстия ф 150 в плитах покрытия пробивать по месту, предварительно рассверлив по контуру.
3. Все узлы, кроме оговоренных, приняты по серии 2.460-2 в.2.
4. Детали заполнения продольных и поперечных стыков между комплексными плитами и примыкания к парапетам см. лист 83 серии 1.465-10 вып. 1.

Согласовано: Отд. ПЗ Кочерга, Отд. ТС Кузнецова

Инв. № подл. | Подп. и дата | Взам. инв. №

Привязан:

Инв. №

| | | | |
|---|---|---|---|
| ТП 903-2-14 КЖ | | | |
| Установка мазутоснабжения Q=8,5(нт)т/ч, Р=25кгс/см², наземными металлическими резервуарами 2х2000 м³ | | | |
| Мазутонасосная. | Стадия | Лист | Листов |
| | Р | 16 | |
| Маркировочные схемы колонн, балок и плит покрытия (каркасный вариант) | Госстрой Латв. ССР ЛАТГИПРОПРОМ г. Рига | | |

Гл. инж. Думан; Нач. отд. Меленевский; Н. контр. Орлова; Гл. конструктор Андрианов; Рук. гр. Цульгинг; Ст. инж. Тягинов; Ст. техн. Леонтьева; Копир. Тук

Формат А2

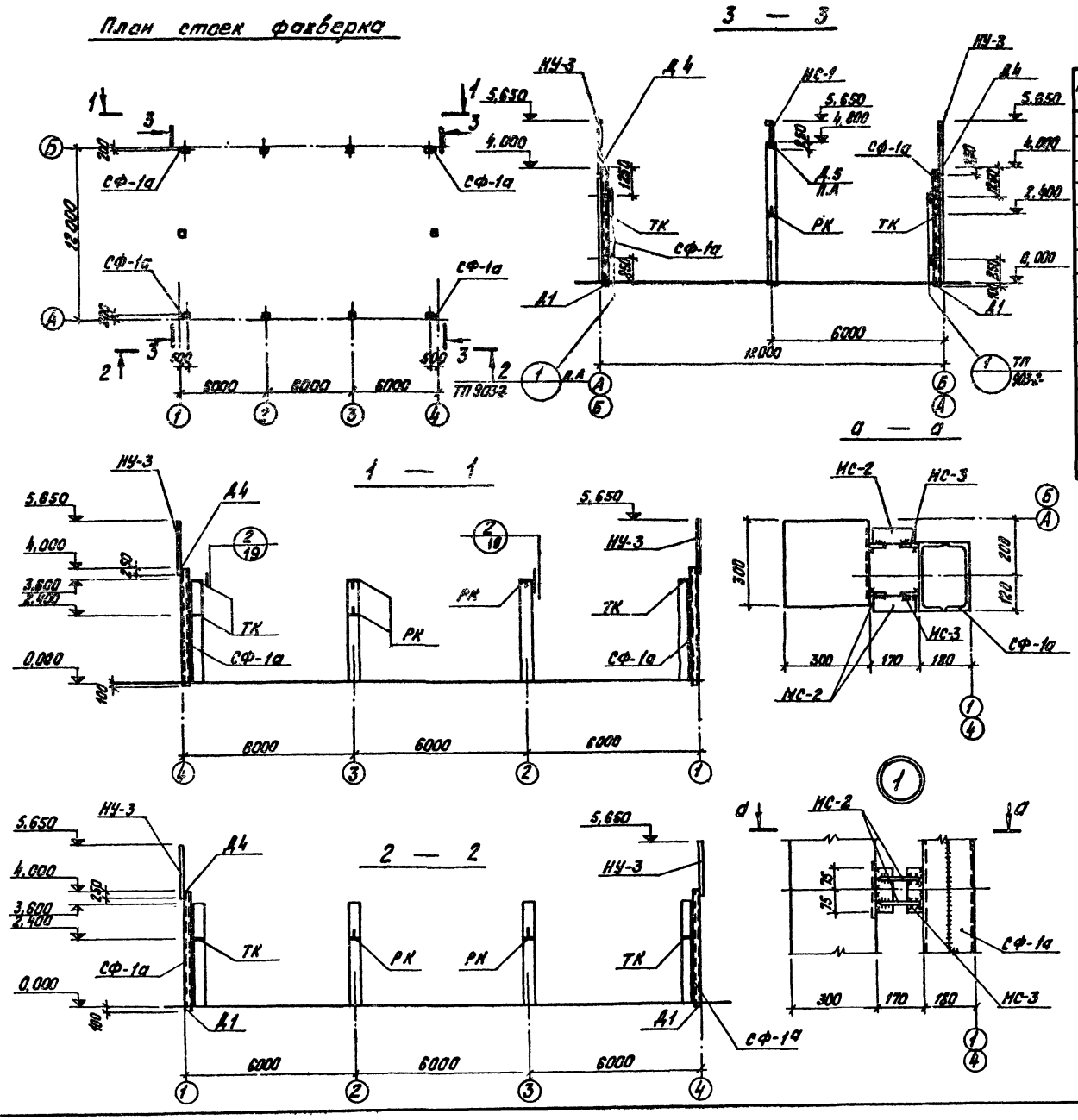


## Спецификация элементов к маркировочным схемам расположенным на листе.

| Марка | Обозначение | Наименование | Кол. | Примеч. |
|---|---|---|---|---|
| СФ-1а | ТП 903-2-14 ал.ХЧ.3 КЖН-СФ-1а | Стойка фахверковая СФ-1а | 4 | 222,4 кг |
| НУ-3 | Сер. 1.439-1 | Насадка НУ-3 | 4 | 49,9 кг |
| НС-1 | То же | То же НС-1 | 2 | 19,2 кг |
| ТК | Сер. 1.439-1 | Опорный столик ТК-2 | 9 | 17,5 кг |
| РК | То же | То же РК-2 | 7 | 14,7 кг |
| У-1 | Сер. 1.439-1 | Соединит элемент У-1 | 4 | 2,9 кг |
| МС-2 | ТП 903-2-14 КЖН-МС2,МС3 | То же МС-2 | 16 | 0,6 кг |
| МС-3 | То же | — " — МС-3 | 16 | 1,4 кг |

1. Узлы крепления фахверковых стоек к фундаментам и насадок приняты по сер. 2.430-4 в.1.
2. Узлы крепления опорных консолей см. сер. 2.430-4 в.1 лист 4.
3. Сварку на монтаже вести электродами типа Э-42А. Высоту шва принимать не более наименьшей толщины свариваемых деталей.
4. См. примечания п.п. 4,5 на листе 19.

Привязан:

Инв. №

| | | | |
|---|---|---|---|
| Гл. инж. пр. | Думан | | |
| Нач. отд. | Меленевский | | |
| Н. контр. | Андриевский | | |
| Гл. констр. | Андриевский | | |
| Рук. гр. | Шульгина | | |
| Ст. инж. | Логинов | | |
| Ст. техн. | Леонова | | |

ТП 903-2-14 КЖ

Установка мазутоснабжения Q=6,5/1м³/ч; P=25/10кгс/см²; с наземными металлическими резервуарами 2×2000м³

Мазутонасосная.

| Стадия | Лист | Листов |
|---|---|---|
| Р | 17 | |

Маркировочные схемы стоек фахверка, насадок и опорных столиков (Каркасный вариант)

Госстрой Латв. ССР ЛАТГИПРОПРОМ г. Рига

Копир. Тук

Формат 22

Инв. № подл. | Подп. и дата | Взам. инв. №

Типовой проект 903-2-14 Альбом 7 часть 2

# Маркировочные схемы стеновых панелей

По оси „А"

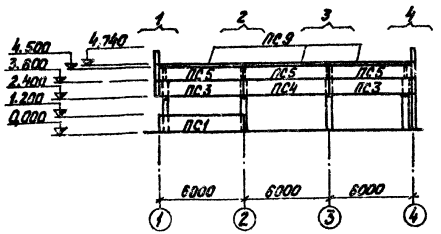


По оси „Б"

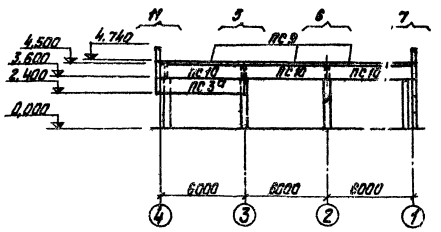


По оси „1"

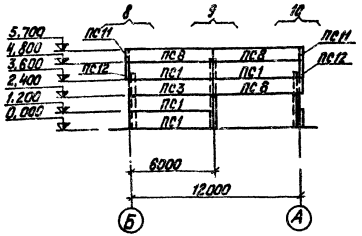


По оси „4"

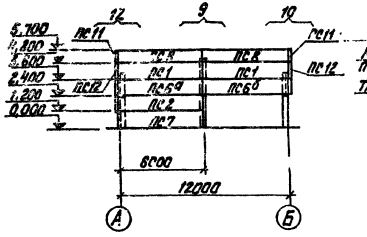


Фрагмент 1
Всего 1

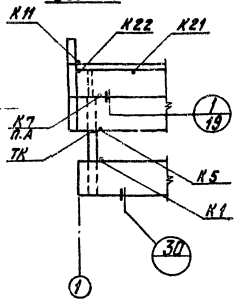


Фрагмент 2
Всего 1

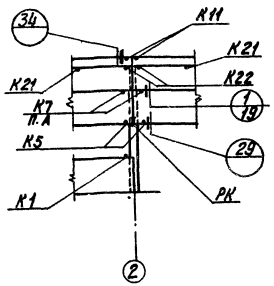


Фрагмент 3
Всего 1

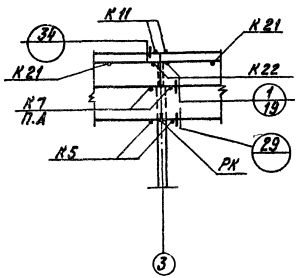


Фрагмент 4
Всего 1

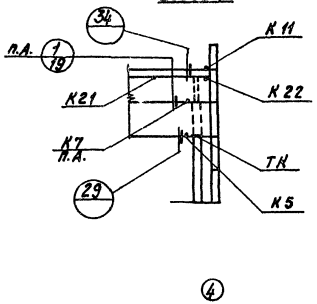


## Спецификация элементов к маркировочным схемам расположенным на листах

| Марка | Обозначение | Наименование | Кол. | Примеч. |
|---|---|---|---|---|
| ПС1 | Сер. 1.432-5 б.0.1 | Стеновая панель ПСЛ20.28.8 - 112 | 7 | 1,9т |
| ПС2 | Сер. 1.432-5 б.0.1 ТП903-2-14 Альб.7 ч.2 Кжм-ПСЛ20-212а, ПСЛ20-112а 1.2х6 | ПСЛ20.28.8 - 112а<br>+Блок Бл-24 | 1/1 | 1,9т / 0,06т |
| ПС3 | Сер. 1.432-5, б.0.1 | ПСЛ20 - 212 1.2х6 | 3 | 1,9т |
| ПС3а | ТП 903-2-14 Альб.7 ч.2 Кжм-ПСЛ20-212а, ПСЛ20-112а 1.2х6 | ПСЛ20 - 212а 1.2х6 | 1 | 1,9т |
| ПС4 | ТП 903-2-14 Альб.7 ч.2 Кжм-ПСЛ20-212а, ПСЛ20-211а 1.2х6 | ПСЛ20 - 211а 1.2х6 | 1 | 1,9т |
| ПС5 | Сер. 1.432-5, б.0.1 | ПСЛ20 - 421 0.8х6 | 3 | 1,4т |
| ПС6 | То же | ПСЛ20 - 212а+Блок Бл-24 1.2х6 | 1/1 | 1,9т / 0,06т |
| ПС6а | То же, что для ПС-2 сер. 1.432-5 б.0.1 | ПСЛ20 - 212а+Блок Бл-24 1.2х6 | 1/1 | 1,9т / 0,06т |
| ПС6б | То же, что для ПС-2 сер. 1.432-5 б.0.1 | ПСЛ20 - 212б+Блок Бл-24 1.2х6 | 1/1 | 1,9т / 0,06т |
| ПС7 | То же, что для ПС-3а | ПСЛ20 - 112а 1.2х6 | 1 | 1,9т |
| | | | | |
| ПС8 | — " — | ПСЛ20 - 111 0.8х6 | 4 | 1,4т |
| ПС9 | — " — | ПК-1 | 6 | 1,2т |
| ПС10 | — " — | ПСЛ20 - 321 0.8х6 | 3 | 1,4т |
| ПС11 | — " — | Блок Бл-6 | 4 | 0,5т |
| ПС12 | — " — | Тоже Бл-24 | 4 | 0,06т |
| | | | | |
| Т1 | Сер. 1.439-1 | Соединит. элемент Т1 | 14 | 0,5кг |
| Т2 | — " — | То же Т2 | 15 | 0,3кг |
| Т5 | — " — | — " — Т5 | 29 | 0,6кг |
| Т9 | — " — | — " — Т9 | 13 | 0,6кг |
| Т10 | — " — | — " — Т10 | 12 | 1,3кг |
| Т14 | — " — | — " — Т14 | 9 | 0,2кг |
| Т15 | — " — | — " — Т15 | 4 | 0,3кг |
| Т18 | — " — | — " — Т18 | 11 | 0,5кг |
| Т23 | — " — | — " — Т23 | 12 | 1,9кг |
| Т26 | — " — | — " — Т26 | 18 | 0,4кг |

Примечания см. на листе КЖ-19

Привязан

Инв. №

| | | | | |
|---|---|---|---|---|
| | | ТП 903-2-14 КЖ | | |
| Гл. инж. пр. Ильман | | Установка мазутонасосная Ц-6,5 (Н=24 м, Р=25 кгс/см²) наземными металлическими резервуарами 2 х 2000 м³ | | |
| Нач. отд. Неделькова | | Мазутонасосная. | Стадия Р | Лист 18 |
| Гл. констр. Борисенко | | | | Листов |
| Рук. гр. Ульянин | | Маркировочные схемы стеновых панелей (каркасный вариант) | Госстрой Лат. ССР ЛАТГИПРОПРОМ г. Рига | |
| Ст. инж. Тюленов | | | | |
| Ст. техн. Леонтьева | | | | |

Копировал

Формат А2

Инв. № подл. | Подп. и дата | Взам. инв. №

Инв. № подл. | Подп. и дата | Взам. инв. №

## Фрагмент 5
Всего 1

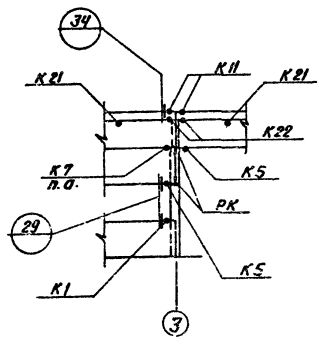


## Фрагмент 6
Всего 1

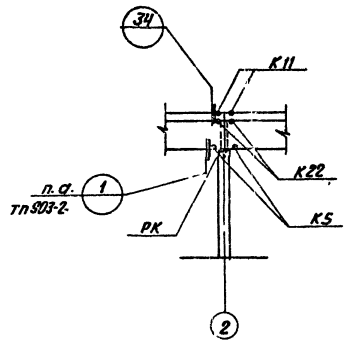


## Фрагмент 7
Всего 1

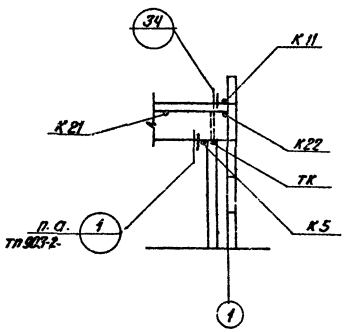


## Фрагмент 11
Всего 1

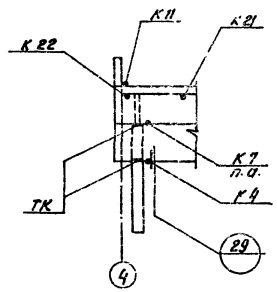


## Фрагмент 12
Всего 1

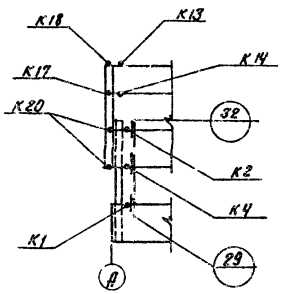


## Фрагмент 8
Всего 1

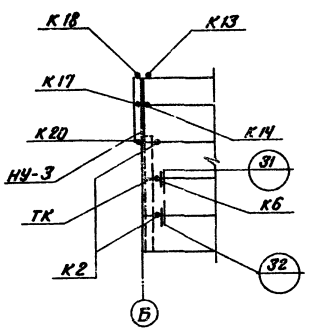


## Фрагмент 9
Всего 2

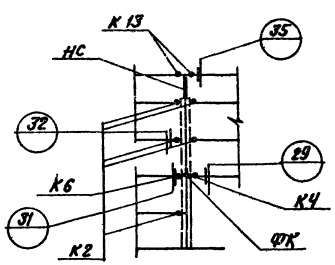


## Фрагмент 10
Всего 2

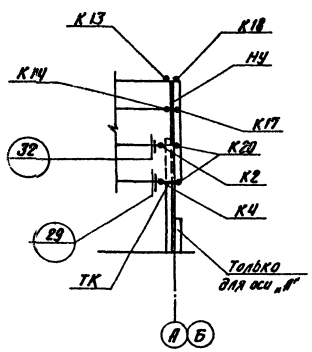


1. Монтаж стеновых панелей производить в соответствии с указаниями серии 1.432-5 в.0 и серии 2.430-4 в.0.
2. Швы заполняются цементным раствором М50 и герметизирующей мастикой УМС-50 по детали на л. 19 серии 2.430-4 в.1
3. Монтажную сварку производить электродами типа Э-42А по ГОСТ 9467-75.
4. Стальные соединительные элементы и опорные консоли стеновых панелей защищаются цинковым покрытием толщиной 150 мкм в соответствии с указаниями п. 3.18÷3.20 СНиП II-28-73.
5. Монтажные соединения после сварки и места с нарушением цинкового покрытия защищаются протекторным грунтом по тщательно очищенной и подготовленной поверхности.
6. Угловые блоки до отм. 3.000 и карнизные панели крепятся к стеновым панелям до подъёма по деталям К20, К21, К22.
7. Стеновые панели приняты из легкого бетона с $\gamma = 1100$ кг/м³.
8. Узлы крепления стеновых панелей, кроме оговоренных, замаркированы по серии 2.430-4 в.1

## 1

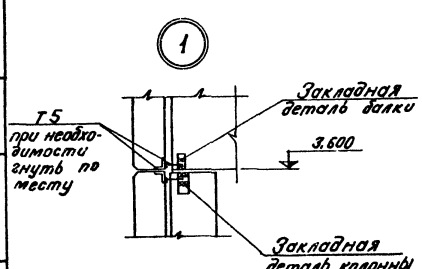


## 2

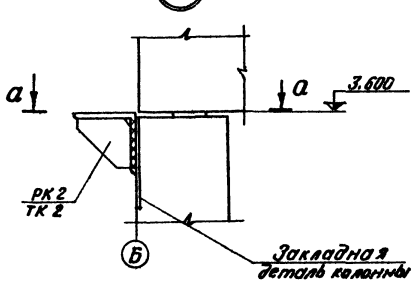


## а – а

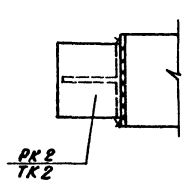


Привязан:

Инв. №

| | | | | | | | |
|---|---|---|---|---|---|---|---|
| | | | | ТП 903-2-14 КЖ | | | |
| Гл. инж. пр. | Цуман | | | Установка мазутонасосной 8-6,5/11м³/ч; P=25/10 кгс/см² с подземными металлическими резервуарами 2×200 м³ | | | |
| Нач. отд. | Меженный | | | Мазутонасосная. | Стадия | Лист | Листов |
| Н. контр. | Зимогляд | | | | Р | 19 | |
| Гл. конструктор | Бутрин | | | Фрагменты „5" ÷ „12" Узлы „1" „2" (каркасный вариант). | Госстрой Латв. ССР ЛАТГИПРОПРОМ г. Рига | | |
| Рук. гр. | Шухтина | | | | | | |
| Ст. инж. | Лобина | | | | | | |
| Ст. техн. | Леонова | | | | | | |

Копир. В. Бутрин

Формат А2

ПРм1 Опалубка
(вариант с кирпичными стенами)

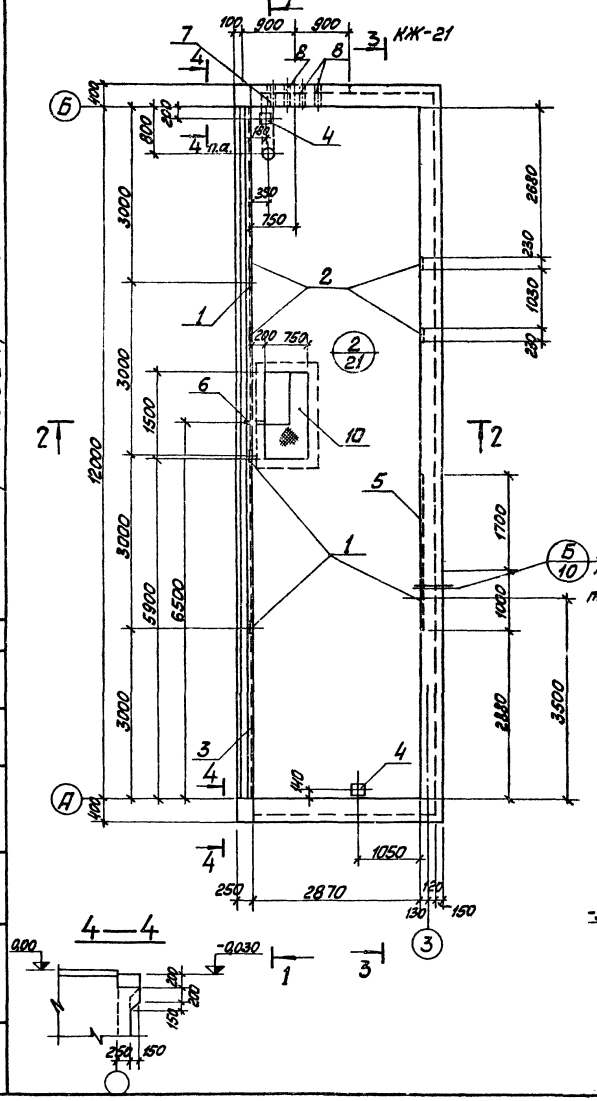


1. Желоб в стене по узлу „1" выполнить с уклоном i=0,01 в сторону поз. 6

Привязан

Инв. №

| | | | | | |
|---|---|---|---|---|---|
| Главн. гр. | Лупан | | ТП 903-2-14 КЖ | | |
| Начальн. | Меленевский | | Установка мазутонасосная Q=6,5 (Нм³/ч); P=25/10 кгс/см² с мазутными металлическими резервуарами 2×2000 м³ | | |
| А. контр. | Андреевская | | Мазутонасосная | Стадия | Лист | Листов |
| Гл. констр. | Андреевская | | | Р | 20 | |
| Рук. гр. | Шульгина | | Монолитный приямок ПРм1. Опалубка (вариант с кирпичными стенами) (узел) | Госстрой Латв. ССР ЛАТГИПРОПРОМ г. Рига | | |
| Ст. инж. | Логинов | | | | | |
| Ст. техн. | Леонова | | | | | |

Копировал: Макс

Формат 22

Альбом I часть 2

Типовой проект 903-2-14

Инв. № подл. | Подп. и дата | Взам. инв. №

## 3 — 3

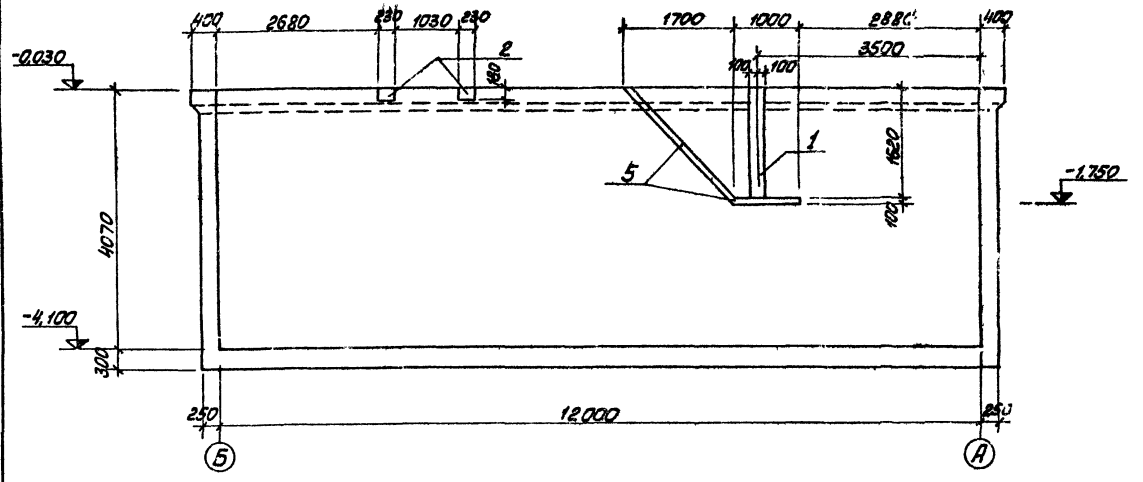


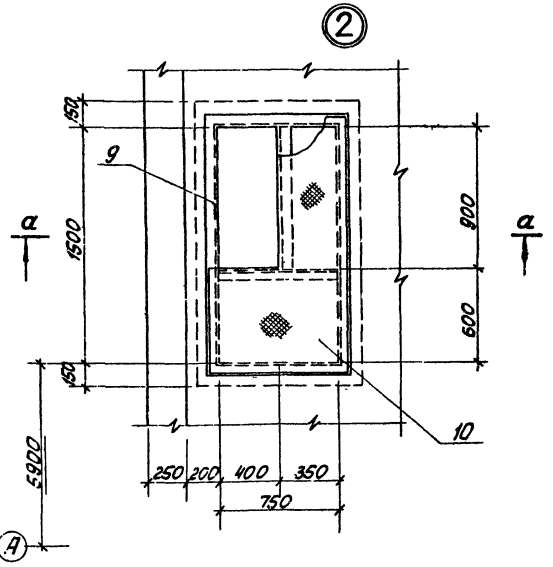


## а — а

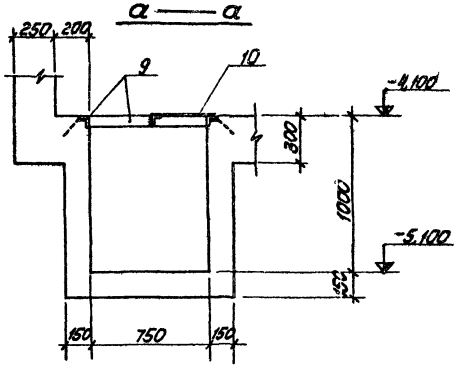


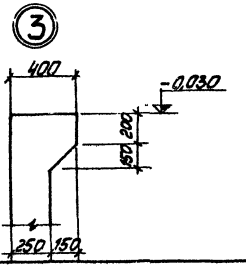


| Формат | Зона | Поз. | Обозначение | Наименование | Кол. шт. | Примечание |
|---|---|---|---|---|---|---|
| | | | | ГПР м 1 | | |
| | | | (вариант с | кирпичными стенами) | | |
| | | | Сборочные | единицы и детали | | |
| | | 1 | ТП 903-2-14 ал. I ч.3 КЖИ-МН3 | Закладное изделие МН3 | 197 | м |
| | | 2 | серия 1.400-6/76 | то же МИ-14 | 4 | |
| | | 3 | серия 3.400-6 | " МИ4-21 | 12,0 | м |
| | | 4 | серия 1.400-6/76 | " МИ-28 | 2 | |
| | | 5 | серия 3.400-6 | " МИ1-8 | 3,5 | м |
| | | 6 | ГОСТ 8732-70* | Труба ф 76 ℓ=250 | 1 | |
| | | 7 | серия 3.901-5 | Сальник Ду 100, ℓ=200 | 1 | 6,2 кг |
| | | 8 | то же | то же Ду 50, ℓ=200 | 3 | 3,8 кг |
| | | 9 | ТП 903-2-14 ал. I ч.3 КЖИ-МН4 | Закладное изделие МН4 | 1 | |
| | | 10 | ГОСТ 8568-77* | Сталь рифлёная б=5 | 0,88 | м² |
| | | 11 | ГОСТ 8478-66 | сетка 200/200/Ø3 / 2300×2350 арматурн. | 8 | |
| | | 12 | ТП 903-2-14 ал. I ч.3 КЖИ-С2, С5 | то же С2 | 8 | |
| | | 13 | ТП 903-2-14 ал. I ч.3 КЖИ-С2, С5 | " С5 | 4 | |
| | | 14 | ТП 903-2-14 ал. I ч.3 КЖИ-С3, С4 | " С3 | 2 | |
| | | 15 | ТП 903-2-14 ал. I ч.3 КЖИ-С3, С4 | " С4 | 2 | |
| | | 16 | ГОСТ 8478-66 | " 150/250/Ø3 / 1100×3200 | 6 | |
| | | 17 | ТП 903-2-14 ал. I ч.3 КЖИ-С6 | " С6 | 2 | |
| | | 18 | ТП 903-2-14 ал. I ч.3 КЖИ-С7, С9 | " С7 | 2 | |
| | | 19 | ТП 903-2-14 ал. I ч.3 КЖИ-С8, С10 | " С8 | 2 | |
| | | 20 | ТП 903-2-14 ал. I ч.3 КЖИ-С7, С9 | " С9 | 2 | |
| | | 21 | ТП 903-2-14 ал. I ч.3 КЖИ-С8, С10 | " С10 | 2 | |
| | | 22-27 | КЖ-23 | стержни одиночные | | |
| | | | | Материалы | | |
| | | | ГОСТ 7473-76 | Бетон М 200 | 45,68 | м³ |

Привязан

Инв. №

| | | | | | |
|---|---|---|---|---|---|
| | | | | ТП 903-2-14 КЖ | |
| Гл.инж. | Думан | | | Установка мазутонасосная Q=6,5 (11 м³/ч), P=25 кгс/см² с наземными металлическими резервуарами 2×2000 м³ | |
| Нач.отд. | Мелиевский | | | Мазутонасосная | Стадия Р; Лист 21; Листов |
| Н.контр. | Орликова | | | | |
| Гл.консультант | Ульянова | | | | |
| Рук.гр. | Шульгина | | | Металлоконструкции. Эстакада ПР1. Отгрузочная (рабочие 3-3 КЖИ-3 (вариант с кирпичными стенами)) | Госстрой Латв.ССР ЛАТГИПРОПРОМ г. Рига |
| Гл.инж. | Логинов | | | | |
| Ст.техн. | Леонова | | | | |

Копировал: Макс

Формат А2

Типовой проект 903-2-14 Альбом I часть 2

## ПРм 1. Армирование
(вариант с кирпичными стенами)

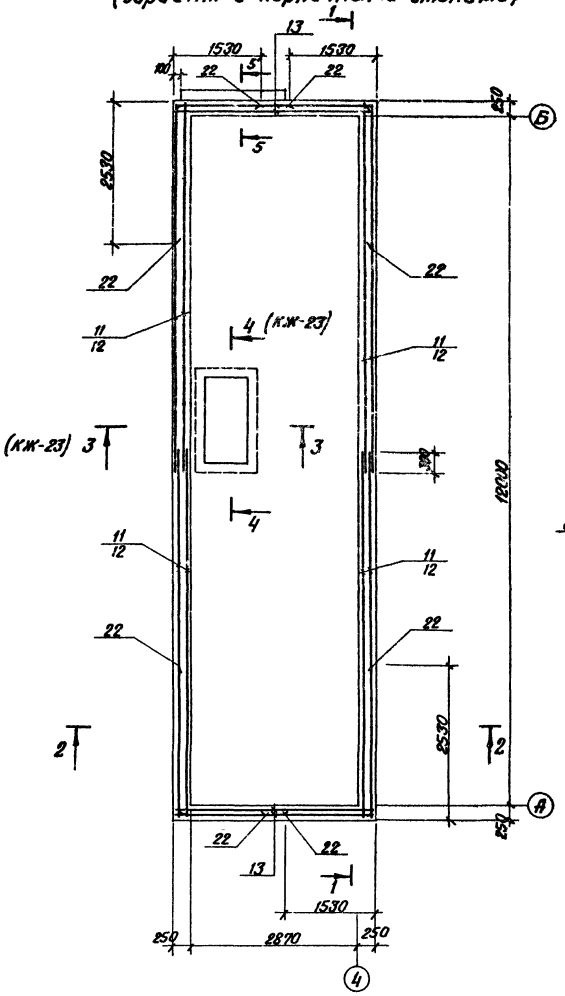


## 1 — 1

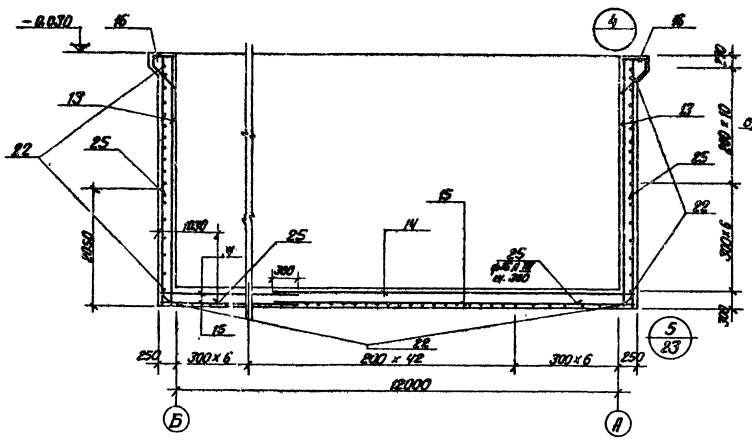


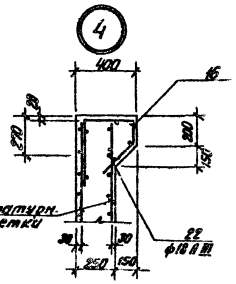


Схема сгиба сетки поз. 16

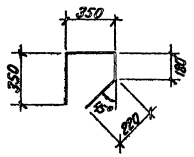

## 2 — 2

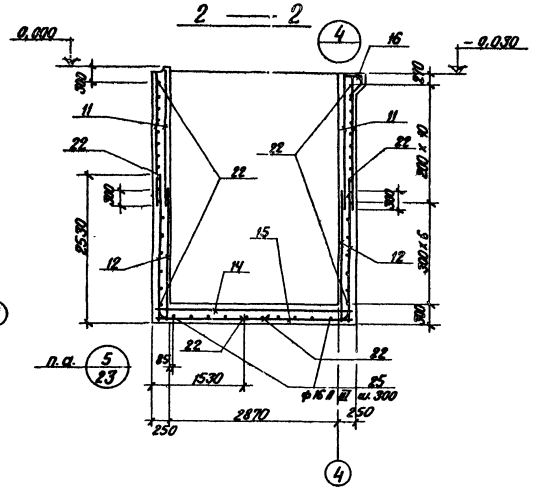


Спецификацию и выборку арматуры см. КЖ-23.

| | | | | | |
|---|---|---|---|---|---|
| Гл. инж. пр. | Думан | | ТП 903-2-14 | | КЖ |
| Нач. отд. | Меленевский | | Установка мазутоснабжения Q=6,5/11 м³/ч; P=25/10 кгс/см²с наземными металлическими резервуарами 2×2000 м³ | | |
| Н. контр. | Андриевская | | Мазутонасосная. | Стадия | Лист | Листов |
| Гл. констр. | Андриевская | | | Р | 22 | |
| Рук. гр. | Шульгина | | Монолитный приямок ПРм 1. Армирование. (вариант с кирпичными стенами) | Госстрой Латв ССР ЛАТГИПРОПРОМ г. Рига | | |
| Ст. инж. | Логинов | | | | | |
| Ст. техн. | Леонова | | | | | |

Копир. В. Оуш/-

Формат 22

Инв. № подл. | Подп. и дата | Взам. инв. №

Привязан

Инв. №

Типовой проект 903-2-14 Альбом I часть 2

Инв. № подл. | Подп. и дата | Взам. инв. №

## 3 — 3

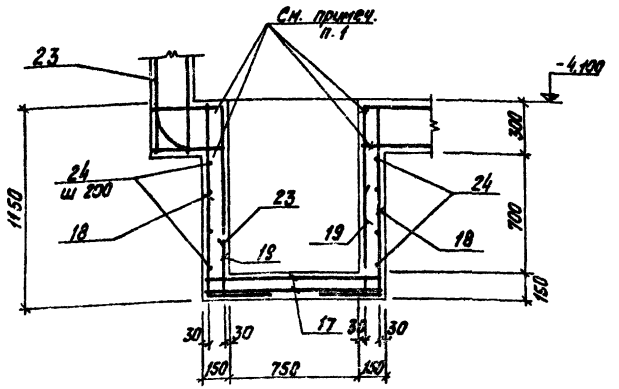


## 4 — 4

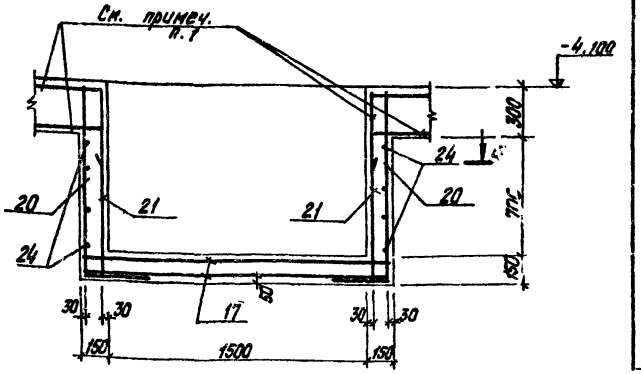


## Ведомость стержней на 1 элемент

| Марка эл-та | Поз. | Эскиз | ∅ мм | ℓ мм | Кол. шт. |
|---|---|---|---|---|---|
| ПРм 1 | 22 | 2500, R=105, 1500 | 18 AIII | 4000 | 174 |
| | 23 | 2500, R=105 | 18 AIII | 2920 | 8 |
| | 24 | 300, R=105, 500 | 8 AI | 920 | 16 |
| | 25 | 1000, R=105, 2000 | 16 AIII | 3090 | 20 |
| | 26 | 320, 120, 320 | 8 AI | 880 | 13 |
| | 27 | 1750 | 6 AI | 1750 | 2 |

## 5

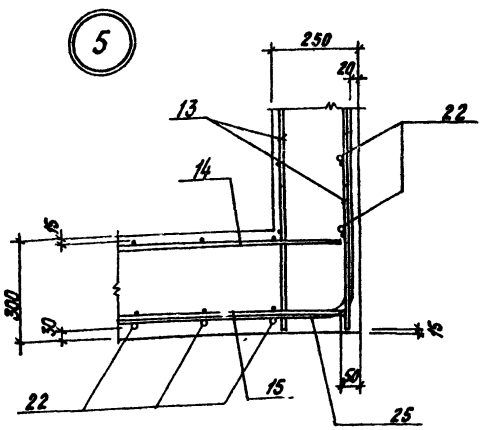


## а — а

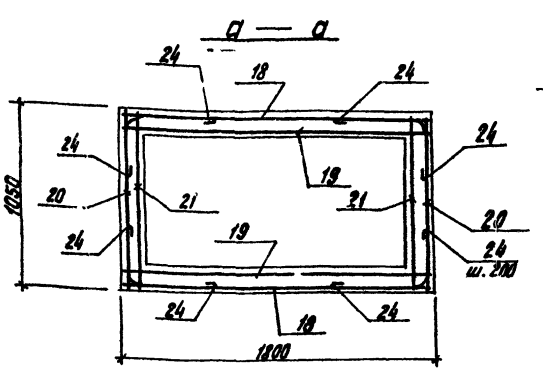


## 5 — 5

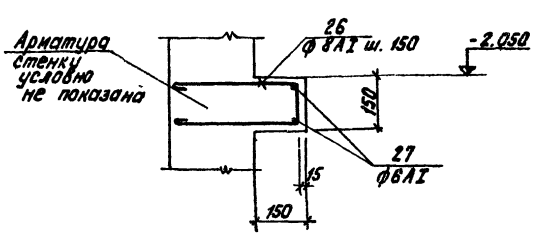


1. Арматуру днища разрезать и завести в стенки приямка на 250 мм.

## Выборка стали на один элемент, кг

| Марка эл-та | Арматурные изделия: Сетки ГОСТ 8478-66 | | Арматурная сталь ГОСТ 5781-75 | | | | | | | Итого | Закладные изделия: Профильная сталь | | | | | | | Арматурн. сталь ГОСТ 5781-75 | | | Итого | Всего |
|---|---|---|---|---|---|---|---|---|---|---|---|---|---|---|---|---|---|---|---|---|---|---|
| | | | Класс AI | | Класс AIII | | | | | | L 75х8 | δ=6 | δ=8 | Труба ф76х4 | Сталь Ау50 | Сталь Ау100 | Сталь Ат-V | Кл. AI | Кл. AIII | | | |
| | 2300 | 1100 | 6 | 8 | 8 | 10 | 16 | 18 | | | | | | | | | | 8 | 8 | 12 | | |
| ПРм 1 | 496,0 | 90,0 | 35,9 | 707,0 | 235,2 | 132,6 | 948,0 | 1496,8 | 4141,5 | 168,7 | 122,8 | 36,0 | 1,8 | 11,4 | 6,2 | 37,2 | 1,3 | 25,7 | 1,5 | 418,6 | 4560,1 |

Привязан.:

Инв. №

| | | | | |
|---|---|---|---|---|
| Гл. инж. пр. | Аунам | | ТП 903-2-14 КЖ | |
| Нач. отд. | Мелиевский | | Установка мазутонасоса емк. 6,5/10 м³; Р=25/10 кгс/см² с наземными металлическими резервуарами 2х200 м³ | |
| Гл. констр. | Мигриевский | | Мазутонасосная | Стадия: Р; Лист: 23; Листов: |
| Гл. констр. | Андриевский | | | |
| Рук. гр. | Шульгина | | Монолитный днищак ПРм 1. Армирование. Сеч. 3-3; 5-5. Узел 5. Спецификации. Вариант с кирпичными стенками | Госстрой Латв. ССР ЛАТГИПРОПРОМ г. Рига |
| Ст. инж. | Клеина | | | |
| Ст. техн. | Исанова | | | |
| Копир. | Тукш | | | Формат А2 |

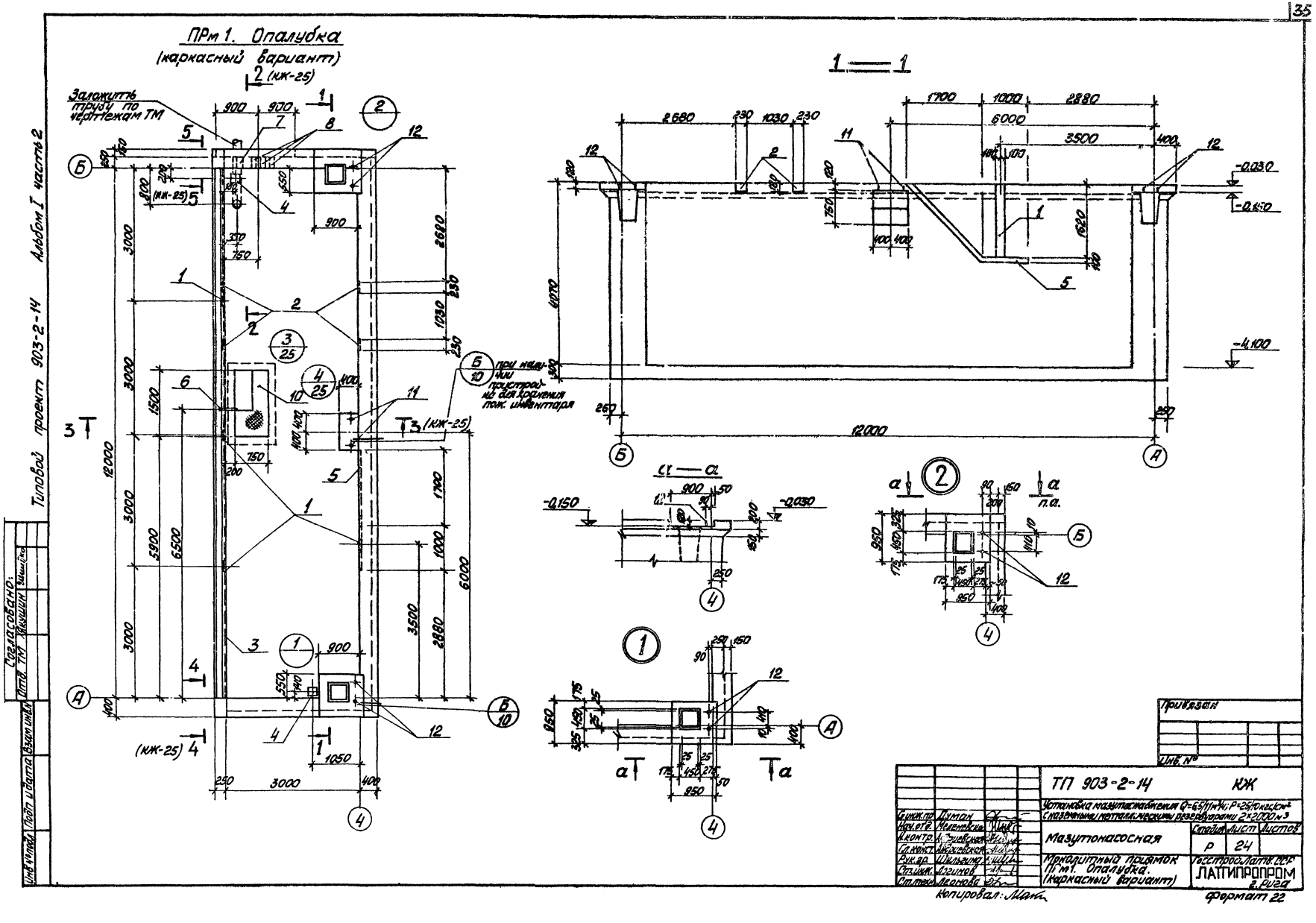
ПРм 1. Опалубка
(каркасный вариант)
Заложить трубу по чертежам ТМ
1 — 1
а — а
при наличии пристройки для хранения пож. инвентаря
Типовой проект 903-2-14 Альбом I часть 2
Согласовано:
Отд. ТМ
Инв. № подл.
Подп. и дата
Взам. инв. №
Привязан
Инв. №
ТП 903-2-14 КЖ
Установка мазутонасосная Q=6,5/11 м³/ч; P=25/10 кгс/см²
с наземными металлическими резервуарами 2×2000 м³
Мазутонасосная
Монолитный приямок П/м 1. Опалубка. (каркасный вариант)
Стадия Р
Лист 24
Листов
Госстрой Латв. ССР
ЛАТТИПРОПРОМ г. Рига
Гл. инж. пр. Думан
Нач. отд. Меленевский
Н. контр. Андреевская
Гл. конст. Андреевская
Рук. гр. Шельгина
Ст. инж. Логинов
Ст. техн. Леонова
Копировал:
Формат 22

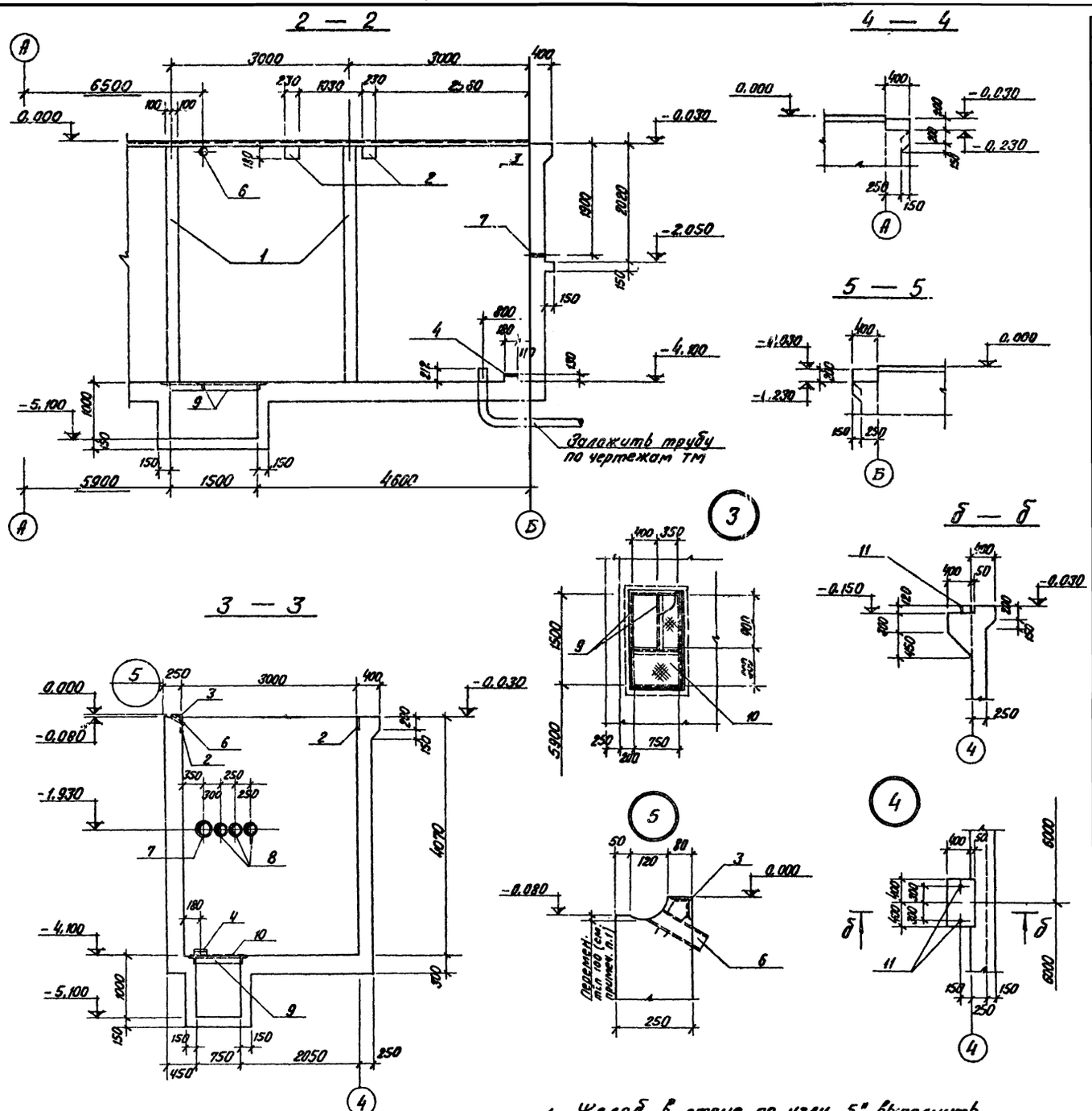


1. Желоб в стене по узлу „5" выполнить с уклоном i=0,01 в сторону поз. 6.

| Форм. | Зона | Поз | Обозначение | Наименование | Кол. | Прим. |
|---|---|---|---|---|---|---|
| | | | | ПРм1 | | |
| | | | | (каркасный вариант) | | |
| | | | | Сборочные единицы и детали | | |
| | | 1 | ТП 903-2-14 КЖИ-МН3 | Закладное изделие МН 3 | 13.7 | м |
| | | 2 | Серия 400 6/75 | То же М4-14 | 4 | |
| | | 3 | Серия 400 6 | " МИ4-21 | 21 | м |
| | | 4 | Серия 400-6/76 | " М4-28 | 2 | |
| | | 5 | Серия 400-6 | " М4-8 | 3.5 | м |
| | | 6 | ГОСТ 8732-70* | Труба ф 76; l=250 | 1 | |
| | | 7 | Серия 9[illegible]-5 | Сальник Ду 100; l=200 | 1 | |
| | | 8 | То же | То же Ду 50; l=200 | 3 | |
| | | 9 | ТП 903-2-14 ал. I ч. 3 КЖИ-МН4 | Закладное изделие МН 4 | 1 | |
| | | 10 | ГОСТ 8568-77* | Сталь рифлен. б=5 | 0,88 | м² |
| | | 11 | ТП 903-2-14 ал. I ч. 3 КЖИ-МН1 | Закладное изделие МН1 | 2 | |
| | | 12 | ТП 903-2-14 ал. I ч. 3 КЖИ-МН2; МН5 | То же МН2 | 4 | |
| | | 13 | ТП 903-2-14 ал. I ч. 3 КЖИ-С3; С4 | Сетка арматурная С3 | 2 | |
| | | 14 | ТП 903-2-14 ал. I ч. 3 КЖИ-С3; С4 | То же С4 | 2 | |
| | | 15 | ТП 903-2-14 ал. I ч. 3 КЖИ-С1; С16 | " С1 | 4 | |
| | | 16 | ГОСТ 8478-66 | " 200/200/8/8 / 2300 x 6350 | 4 | |
| | | 17 | ТП 903-2-14 ал. I ч. 3 КЖИ-С2, С5 | " С2 | 4 | |
| | | 18 | ТП 903-2-14 ал. I ч. 3 КЖИ-С7, С9 | " С7 | 2 | |
| | | 19 | ТП 903-2-14 ал. I ч. 3 КЖИ-С8, С10 | " С8 | 2 | |
| | | 20 | ТП 903-2-14 ал. I ч. 3 КЖИ-С7, С9 | " С9 | 2 | |
| | | 21 | ТП 903-2-14 ал. I ч. 3 КЖИ-С8, С10 | " С10 | 2 | |
| | | 22 | ТП 903-2-14 ал. I ч. 3 КЖИ-С11 | " С11 | 6 | |
| | | 23 | ТП 903-2-14 ал. I ч. 3 КЖИ-С12 | " С12 | 14 | |
| | | 24 | ТП 903-2-14 ал. I ч. 3 КЖИ-С13 | " С13 | 2 | |
| | | 25 | ТП 903-2-14 ал. I ч. 3 КЖИ-С14 | " С14 | 4 | |
| | | 26 | ТП 903-2-14 ал. I ч. 3 КЖИ-С15 | " С15 | 4 | |
| | | 27 | ГОСТ 8478-66 | " 200/200/8/8 / 2300 x 5800 | 4 | |
| | | 28 | ТП 903-2-14 ал. I ч. 3 КЖИ-С1, С16 | " С16 | 4 | |
| | | 29 | ГОСТ 8478-66 | " 150/250/9/5 / 1100 x 2060 | 8 | |
| | | 29 | ТП 903-2-14 ал. I ч. 3 КЖИ-С6 | " С6 | 2 | |
| | | ÷ 30 38 | КЖ-27 | стержни одиночные | | |
| | | | | Материалы | | |
| | | | ГОСТ 7473-76 | Бетон М 200 | 50,0 | м³ |

Привязан:

Инв №

| | | |
|---|---|---|
| Гл. инж. пр. | Думан | |
| Нач. отд. | Желепевская | |
| Н. контр. | Ал. Зоиевская | |
| Гл. констр. | Ал. Зоиевская | |
| Рук. гр. | Шульгина | |
| Ст. инж. | Логинов | |
| Ст. техн. | Л. онова | |

ТП 903-2-14 КЖ

Установка мазутоснабжения Q=6,5/11 м³/ч; P=25/10 кгс/см² с наземными металлическими резервуарами 2x2000 м³

Мазутонасосная.

| Стадия | Лист | Листов |
|---|---|---|
| Р | 25 | |

Монолитный приямок ПРм1. Опалубка. Узлы „3÷5", сеч. „2-2÷5-5" (каркасный вариант)

Госстрой Латв. ССР ЛАТГИПРОПРОМ г. Рига

Копир. В. Гучев

Формат 22

Типовой проект 903-2-14 Альбом I ч. 2

Инв. № подл. | Подп. и дата | Взам. инв. №

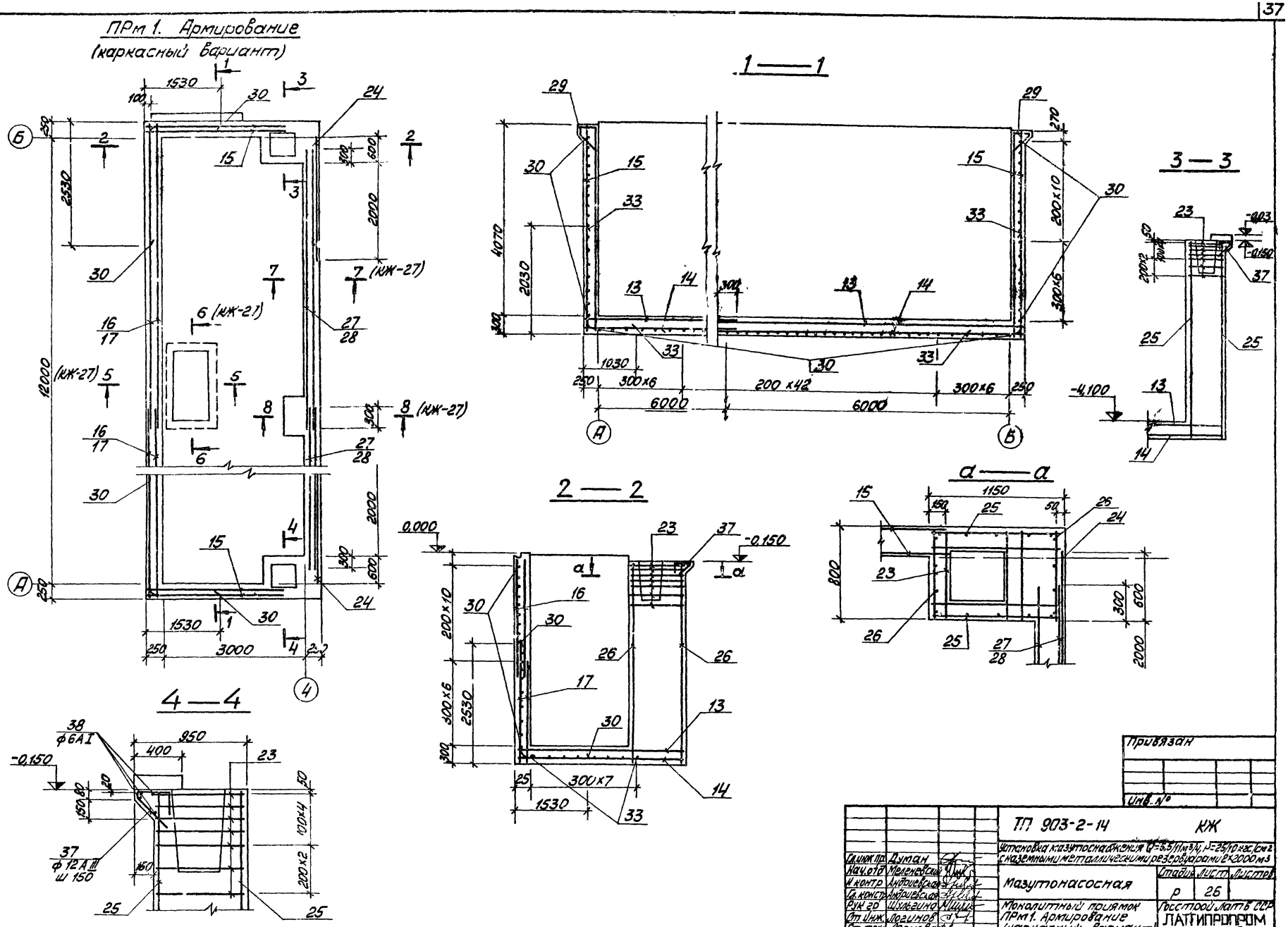
ПРм 1. Армирование
(каркасный вариант)
1—1
2—2
3—3
4—4
а—а
Типовой проект 903-2-14
Альбом I часть 2
Взам. инв. №
Подп. и дата
Инв. № подл.
Привязан
Инв. №
ТП 903-2-14
КЖ
Установка мазутоснабжения Q=5,5/11м³/ч, P=25/10 кгс/см² с наземными металлическими резервуарами 2×2000 м³
Мазутонасосная
Стадия
Лист
Листов
Р
26
Монолитный приямок ПРм 1. Армирование (каркасный вариант)
Госстрой Латв ССР
ЛАТГИПРОПРОМ
г. Рига
Гл. инж. пр. Думан
Нач. отд. Меленевский
Н. контр. Андриевская
Гл. констр. Андриевская
Рук. гр. Шульгина
Ст. инж. Логинов
Ст. техн. Леонова
Копировал
Формат 22

Типовой проект 903-2-14 альбом I, часть 2

Инв. № подл. | Подп. и дата | Взам. инв. №

## 5 — 5

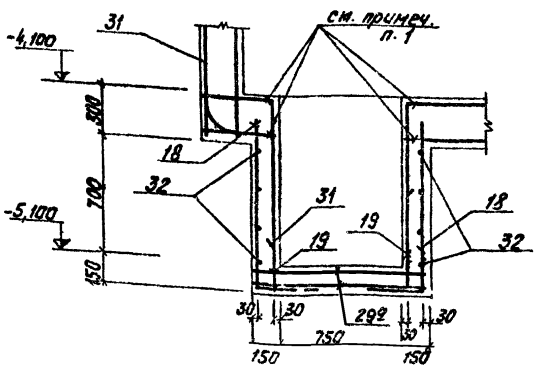


## 6 — 6

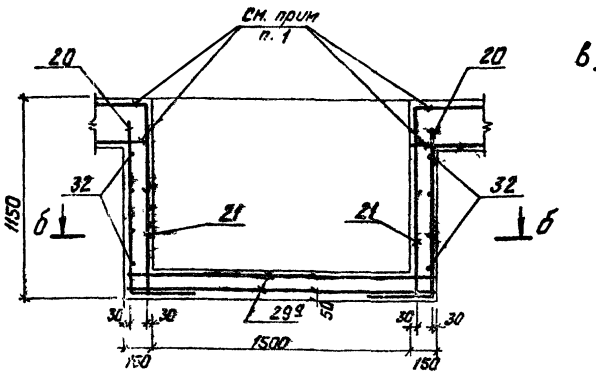


## в — в

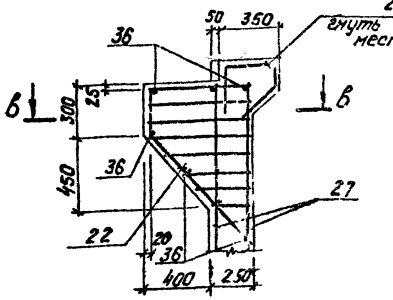


## б — б

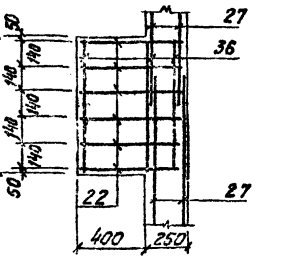


## Ведомость стержней на 1 эл-т

| Марка эл-та | Поз. | Эскиз | ∅ мм | ℓ мм | Кол шт |
|---|---|---|---|---|---|
| ПРм 1 | 30 | 2500, R=105, 1500 | 18AIII | 4000 | 136 |
| | 31 | 2500, 120, R=105 | 18AIII | 2920 | 8 |
| | 32 | 300, R=105, 500 | 8AI | 920 | 16 |
| | 33 | 1000, R=105, 2000 | 16AIII | 3000 | 16 |
| | 34 | 320, 120, 320 | 8AI | 880 | 13 |
| | 35 | 1750 | 6AI | 1750 | 2 |
| | 36 | 780 | 8AI | 780 | 7 |
| | 37 | 300, 200, 60, 150 | 12AIII | 790 | 24 |
| | 38 | 1000 | 6AI | 1000 | 16 |

## 7 — 7

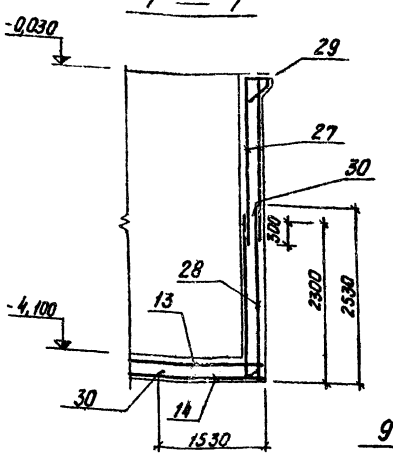


## б — б

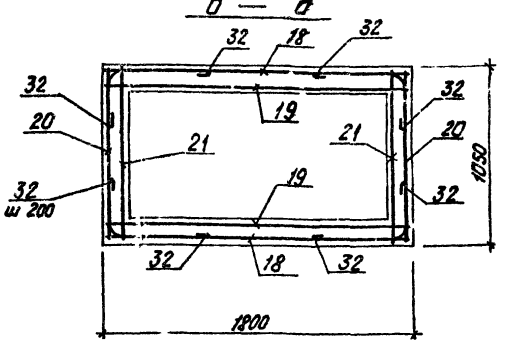


## Схема сгиба сетки поз. 29

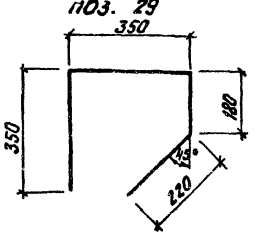


## 9 — 9

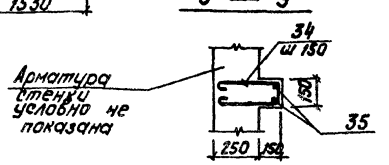


1. Арматуру днища разрезать и завести в стенки приямка на 250 мм

## Выборка стали на один элемент, кг

| Марка эл-та | Арматурные изделия: сетки ГОСТ 8478-66 | | Арматурная сталь ГОСТ 5781-75 | | | | | | Итого | Закладные изделия: Профильная сталь | | | | | | | Арматурная сталь ГОСТ 5781-75 | | | | Сталь круг. ГОСТ 2590-71 | | Итого | Всего |
|---|---|---|---|---|---|---|---|---|---|---|---|---|---|---|---|---|---|---|---|---|---|---|---|
| | | | Класс AI | | Класс AIII | | | | | L 75х8 | б=6 | б=8 | Труба ∅ 6х4 | Сальн. Ду 50 | Сальн. Ду 100 | Круг. сталь ∅ 5 | кл. AI | кл. AIII | | | ∅ мм | | | |
| | на одну сб. ед. 2300 | на 1 м² 1100 | ∅ мм 6 | ∅ мм 8 | ∅ мм 8 | ∅ мм 10 | ∅ мм 12 | ∅ мм 16 | ∅ мм 18 | | | | | | | | ∅ мм 8 | ∅ мм 8 | ∅ мм 12 | ∅ мм 20 | ∅ мм 24 | | | |
| ПРм 1 | 474,5 | 77,2 | 72,6 | 687,8 | 224,4 | 132,6 | 160,8 | 240,2 | 113,0 | 2183,1 | 168,7 | 128,8 | 36,0 | 1,8 | 11,4 | 6,2 | 37,2 | 1,3 | 25,7 | 1,5 | 8,4 | 6,8 | 433,8 | 2616,9 |

Привязан

Инв. №

| | | | |
|---|---|---|---|
| Гл. инж. пр. | Думан | | ТП 903-2-14 КЖ |
| Нач. отд. | Жеменевич | | Установка мазутонасосного агрегата В-6,5/11 и Ч-25/100 с наземными металлическими резервуарами 2×2000 м³ |
| Н. контр. | Андреева | | Мазутонасосная |
| Гл. констр. | Андреева | | Стадия: Р; Лист: 27; Листов: |
| Рук. гр. | Шильдина | | Монолитный приямок ПРм 1. Армирование. Сеч. 5-5÷9-9 с пространственным (каркасным) каркасом 1 |
| Ст. инж. | Рагинов | | Госстрой Латв. ССР ЛатГИПРОПРОМ г. Рига |
| Ст. техн. | Леонова | | |

Копир Гулин

Формат А2

Типовой проект 903-2-14 Альбом I часть 2

## Маркировочная схема монолитных конструкций в осях А-Б; 3-4

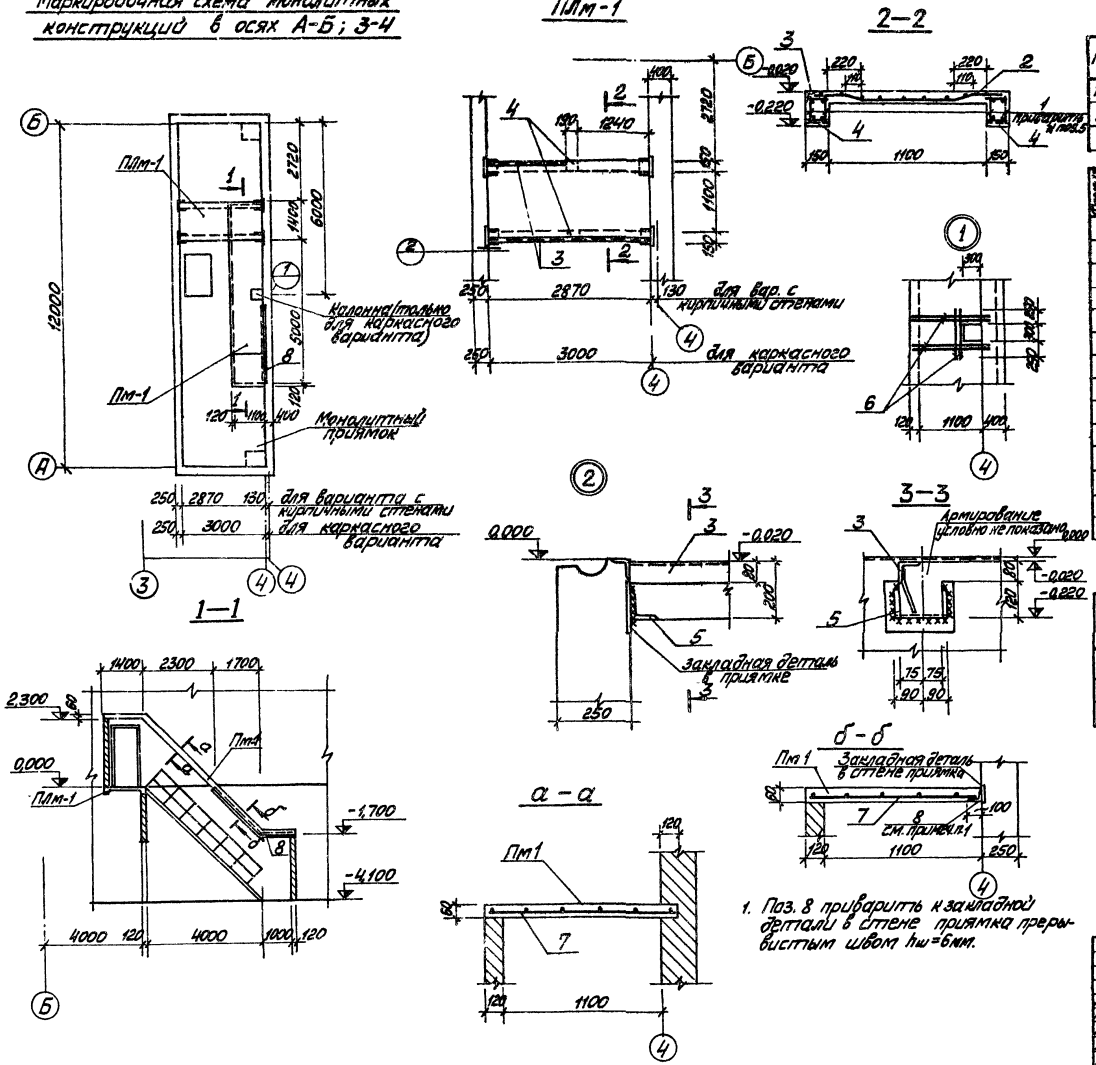


1. Поз. 8 приварить к закладной детали в стене приямка прерывистым швом $h_w$=6мм.

## Спецификация элементов к маркировочной схеме монолитных конструкций

| Марка | Обозначение | Наименование | Кол. | Примечание |
|---|---|---|---|---|
| ПЛМ-1 | КЖ-28 | Монолитная площадка ПЛм-1 | 1 | |
| ПМ-1 | КЖ-28 | Монолитная плита покрытия ПМ-1 | 1 | |

| Формат | Зона | Поз. | Обозначение | Наименование | Кол. | Примечание |
|---|---|---|---|---|---|---|
| | | | ПЛм-1 | Сборочные единицы и детали | | |
| | | 1 | ТП 903-2-11 КЖИ-КР1 | Каркас пространственный КР1 | 2 | |
| | | 2 | ГОСТ 8478-66 | Сетка $\frac{150\times250/6/4}{2900}$ | 1,4 | м |
| | | 3 | ТП 903-2-14 КЖИ-МН11 | Изделие закладное МН11 | 4,5 | м |
| | | 4 | 1.400-6/76 | То же МН-14 | 2 | |
| | | 5 | 8509-72* | Сталь угловая равнополочная L 100×10 | 0,7 | м |
| | | | | Материалы | | |
| | | | ГОСТ 7473-76 | Бетон марки 200 | 0,44 | м³ |
| | | | ПМ-1 | Сборочные единицы и детали | | |
| | | 6 | ГОСТ 5781-75 | Сталь арматурная ф8А-I | 6,8 | м |
| | | 7 | ГОСТ 8478-66 | Сетка $\frac{250/200/4/8}{1300}$ | 8,1 | м |
| | | 8 | ГОСТ 8509-72* | Сталь угловая неравнополочная L 100×63×7 | 3,11 | м |
| | | | | Материалы | | |
| | | | ГОСТ 7473-76 | Бетон марки 150 | 0,6 | м³ |

## Выборка стали на один элемент, кг

| Марка элемента | Арматурные изделия: Сетки ГОСТ 8478-66 | | ГОСТ 6727-53 | Арматурная сталь ГОСТ 5781-75 | | | | Закладные изделия: Профильная сталь | | | | Арм. сталь | | Итого | Всего |
|---|---|---|---|---|---|---|---|---|---|---|---|---|---|---|---|
| | 1/4 (2-4)/2 2900 | 2-5/1 (2-4)/2 1300 | В-I | А-I | | А-II | | L 75×6 | L 100×10 | L 100×63×7 | δ=6 | А-II ф 8 | | | |
| | | | | ф мм | | | | | | | | | | | |
| | | | 4 | 6 | 8 | 12 | | | | | | | | | |
| ПЛм-1 | 7,8 | | 4,2 | 2,6 | | 11,0 | 25,6 | 31,0 | 10,5 | | 4,0 | 1,7 | 47,2 | 72,8 | |
| Пм-1 | | 26,3 | | | 2,7 | | 29,0 | | | | | | 29,5 | 58,5 | |

Привязан

Инв. №

| | | | | | |
|---|---|---|---|---|---|
| Гл. инж. пр. | Думан | | ТП 903-2-14 КЖ | | |
| Нач. отд. | Меленевский | | Установка мазутоснабжения Q=6,5/11 м³/ч, P=25/10 кгс/см² с наземными металлическими резервуарами 2×2000 м³ | | |
| Н. контр. | Андреевская | | Мазутонасосная | Стадия | Лист | Листов |
| Гл. констр. | Андреевская | | | Р | 28 | |
| Рук. зд. | Шульгина | | Маркировочная схема монолитных конструкций в осях А-Б; 3-4. ПЛм-1, ПМ-1. Опалубка. Армирование | Госстрой Латв. ССР ЛАТГИПРОПРОМ г. Рига | |
| Ст. инж. | Лозинов | | | | |
| Ст. тех. | Лернова | | | | |

Копировал: [illegible]

Формат 22

Альбом I часть 2

Типовой проект 903-2-14

## Ведомость чертежей основного комплекта 903-2-14 „КМ"

| Формат | Лист | Наименование | Примеч. (стр.) |
|---|---|---|---|
| 22г | КМ-1 | Общие данные (начало) | 40 |
| " | КМ-2 | Общие данные (продолжение 1) | 41 |
| " | КМ-3 | Общие данные (продолжение 2) | 42 |
| " | КМ-4 | Общие данные (окончание) | 43 |
| " | КМ-5 | Техническая спецификация металла для специализированных заводов. | 44 |
| " | КМ-6 | Маркировочные схемы крепления стальных переплетов (вариант с панельными стенами). Маркировочные схемы подвесного транспорта. | 45 |
| " | КМ-7 | Маркировочные схемы опор под трубопроводы. Опоры ОП1÷ОП7; ОП11; ОП12, ОП15; ОП16. | 46 |
| " | КМ-8 | Опоры ОП8; ОП9; ОП10; ОП13, ОП14. | 47 |
| " | КМ-9 | Опора ОП17; маркировочный план ограждений и лестницы в осях „А-Б" и „3-4". Элемент плана 1. | 48 |
| " | КМ-10 | Опорные конструкции под блоки тепломеханического оборудования Р1÷Р3. | 49 |
| " | КМ-11 | Опорные конструкции под блоки тепломеханического оборудования Р4, Р5 | 50 |
| " | КМ-12 | Опорные конструкции под блоки тепломеханического оборудования Р6, Р7. | 51 |

## Ведомость примененных и ссылочных документов

| Обозначение | Наименование | Примеч. |
|---|---|---|
| Серия 2.436-2 в.2 | Типовые архитектурно-строительные детали промышленных зданий. Оконные проемы со стальными переплетами для зданий промышленных предприятий. | (для варианта с панельными стенами) |
| Серия 1.436-4 в.1,2 | Стальные переплеты с повышенными уплотнением и механизмами открывания для отапливаемых зданий промышленных предприятий. | (для варианта с панельными стенами) |
| Серия 1.459-2 в.1.2 | Стальные лестницы переходные площадки и ограждения. | |
| Серия 1.426-1 в.3 | Балки путей подвесного транспорта пролетом 6 м | |

Настоящий проект разработан в соответствии с действующими нормами и правилами и предусматривает мероприятия обеспечивающие взрывную, взрывопожарную и пожарную безопасность при эксплуатации здания

Главный инженер проекта (Думан)

## Техническая спецификация металла (вариант с кирпичными стенами)

| Вид профиля и ГОСТ, ТУ | Марка металла по и ГОСТ | Обозначение и размеры профиля, мм | № п/п | Код: Марки металла | Код: вида профиля | Код: Размера профиля | Количество шт. | Длина, мм | Масса металла на элемент конструкции, т: Подкрепл. стропил. балок | Опорных конструкций под трубопроводы | Опорных конструкций под оборудование | Лестниц, площадок, ограждений | Код элемента конструкции | Общая масса, т | Масса потребности в металле по кварталам (заполняется изготовителем), т: I | II | III | IV | |
|---|---|---|---|---|---|---|---|---|---|---|---|---|---|---|---|---|---|---|---|
| | | | | | | | | | | | | | 526121 / 526396 / 526398 / 526394 | | | | | | |
| 1 | 2 | 3 | 4 | 5 | 6 | 7 | 8 | 9 | 10 | 11 | 12 | 13 | | 14 | 15 | 16 | 17 | 18 | 19 |
| Балки двутавровые ГОСТ 19425-74 | Вст3сп5 ГОСТ 380-71* | I 24М | 1 | | | | | | 0,977 | | | | | 0,977 | | | | | |
| | | Итого: | 2 | 14460 | | | | | 0,977 | | | | | 0,977 | | | | | |
| | Всего | профиля | 3 | | 53805 | | | | 0,977 | | | | | 0,977 | | | | | |
| Швеллеры ГОСТ 8240-72 | Вст3кп2 ГОСТ 380-71* | С 8 | 4 | | | | | | | 0,026 | 0,087 | | | 0,113 | | | | | |
| | | С 10 | 5 | | | | | | | 0,316 | | | | 0,316 | | | | | |
| | | С 14 | 6 | | | | | | | 0,577 | 0,001 | | | 0,578 | | | | | |
| | | С 16 | 7 | | | | | | | 0,201 | | | | 0,201 | | | | | |
| | | С 22 | 8 | | | | | | | 0,449 | | | | 0,449 | | | | | |
| | | Итого: | 9 | 11240 | | | | | | 1,569 | 0,088 | | | 1,657 | | | | | |
| | Всего: | профиля | 10 | | 26106 | | | | | 1,569 | 0,088 | | | 1,657 | | | | | |
| Сталь угловая равнополочная ГОСТ 8509-72* | Вст3пс6 ГОСТ 380-71* | - 50х5 | 11 | | | | | | 0,007 | | | | | 0,007 | | | | | |
| | | L 63х5 | 12 | | | | | | 0,022 | | | | | 0,022 | | | | | |
| | | L 100х8 | 13 | | | | | | 0,009 | | | | | 0,009 | | | | | |
| | | Итого | 14 | 12300 | | | | | 0,038 | | | | | 0,038 | | | | | |
| | Вст3кп2 ГОСТ 380-71* | L 63х6 | 15 | | | | | | | 0,058 | 0,069 | | | 0,127 | | | | | |
| | | L 100х8 | 16 | | | | | | | 0,002 | 0,169 | | | 0,171 | | | | | |
| | | Итого: | 17 | 11240 | | | | | | 0,060 | 0,238 | | | 0,298 | | | | | |
| | Всего | профиля | 18 | | 21113 | | | | 0,038 | 0,060 | 0,238 | | | 0,336 | | | | | |

(продолжение на листе КМ-2)

Инв. № подл. | Подп. и дата | Взам. инв. №

Привязан:

Инв. №

ТП 903-2-14 КМ

Установка мазутонасосная $Q_t$=0,5 Гкал/ч; $P_y$=25 кгс/см² с наземными металлическими резервуарами 2 г. 2000 м³

| | | | |
|---|---|---|---|
| ГИП | Думан | | |
| Нач. отд. | Меленевский | | |
| Н. контр. | Дайнеровский | | |
| Гл. конструктор | Дайнеровский | | |
| Рук. гр. | Шульгина | | |
| Ст. инж. | Логинов | | |
| Инж. | Ремизовская | | |

Мазутонасосная — Стадия: Р; Лист: 1; Листов: 12

Общие данные (начало)

Госстрой Латв. ССР ЛАТГИПРОПРОМ г. Рига

Копир. Тук

Формат 22

# Техническая спецификация металла (окончание)
## (вариант с кирпичными стенами)

| 1 | 2 | 3 | 4 | 5 | 6 | 7 | 8 | 9 | 10 | 11 | 12 | 13 | | | 14 | 15 | 16 | 17 | 18 | 19 |
|---|---|---|---|---|---|---|---|---|---|---|---|---|---|---|---|---|---|---|---|---|
| Сталь угловая неравнополочная ГОСТ 8510-72 | Вст3пс6 ГОСТ 380-71* | L140×90×8 | 19 | | | | | | 0,011 | | | | | | 0,011 | | | | | |
| | | Итого: | 20 | 12300 | | | | | 0,011 | | | | | | 0,011 | | | | | |
| | Всего | профиля | 21 | | 22004 | | | | 0,011 | | | | | | 0,011 | | | | | |
| Гнутый профиль ГОСТ 8278-75 | Вст3пс6 ГОСТ 380-71* | 160×32×3 | 22 | | | | | | 0,033 | | | | | | 0,033 | | | | | |
| | | Итога: | 23 | 12300 | | | | | 0,033 | | | | | | 0,033 | | | | | |
| | Всего | профиля: | 24 | | 73007 | | | | 0,033 | | | | | | 0,033 | | | | | |
| Сталь листовая ГОСТ 19903-74; Сталь полосовая ГОСТ 103-76 | Вст3пс6 ГОСТ 380-71* | δ=6 | 25 | | | | | | 0,019 | | | | | | 0,019 | | | | | |
| | | δ=8 | 26 | | | | | | 0,038 | | | | | | 0,038 | | | | | |
| | | δ=10 | 27 | | | | | | 0,056 | | | | | | 0,056 | | | | | |
| | | Итого: | 28 | 12300 | | | | | 0,113 | | | | | | 0,113 | | | | | |
| | Вст3кп2 ГОСТ 380-71* | δ=6 | 29 | | | | | | | 0,004 | 0,071 | | | | 0,075 | | | | | |
| | | δ=8 | 30 | | | | | | | 0,024 | | | | | 0,024 | | | | | |
| | | δ=10 | 31 | | | | | | | | 0,016 | | | | 0,016 | | | | | |
| | | Итого | 32 | 11240 | | | | | | 0,028 | 0,087 | | | | 0,115 | | | | | |
| | Всего | профиля | 33 | | 71110 | | | | 0,113 | 0,028 | 0,087 | | | | 0,228 | | | | | |
| Сталь рифленая ГОСТ 8568-77 | Вст3кп2 ГОСТ 380-71* | δ=4 | 34 | | | | | | | 0,074 | | | | | 0,074 | | | | | |
| | Всего | Итого: | 35 | 11240 | | | | | | 0,074 | | | | | 0,074 | | | | | |
| | | профиля | 36 | | 71129 | | | | | 0,074 | | | | | 0,074 | | | | | |
| Итого нашего металла: | | | 37 | | | | | | 1,172 | 1,731 | 0,403 | | | | 3,316 | | | | | |
| Различные профили | КМ-5 | | 38 | | | | | | | | | 0,406 | | | 0,406 | | | | | |
| Всего масса металла | | | 39 | | | | | | 1,172 | 1,731 | 0,403 | 0,406 | | | 3,722 | | | | | |
| В том числе по маркам | Вст3сп5 | | 40 | 14460 | | | | | 0,977 | | | | | | 0,977 | | | | | |
| | Вст3пс6 | | 41 | 12300 | | | | | 0,195 | | | | | | 0,195 | | | | | |
| | Вст3кп2 | | 42 | 11240 | | | | | | 1,731 | 0,434 | 0,406 | | | 2,550 | | | | | |
| Масса поставки элементов по кварталам, т. | | I | | | | | | | | | | | | | | | | | | |
| | | II | | | | | | | | | | | | | | | | | | |
| | | III | | | | | | | | | | | | | | | | | | |
| | | IV | | | | | | | | | | | | | | | | | | |

Типовой проект 903-2-14 Альбом I часть 2

Инв. № подл. | Подп. и дата | Взам. инв. №

## Условные обозначения

п.о. - по сварке.

Привязан:

Инв. №

| | | | | | |
|---|---|---|---|---|---|
| ГИП | Думан | | ТП 903-2-14 КМ | | |
| Нач.сект. | Кременецкий | | Установка мазутонасосная 4×25/14-3м Р=25 кгс/см² с наземными металлическими резервуарами 2×2000 м³ | | |
| Н. контр. | Андреевская | | Мазутонасосная | Стадия | Лист | Листов |
| Гл. конструктор | Андреевская | | | Р | 2 | 12 |
| Рук. гр. | Ольшанский | | Общие данные (продолжение) | Госстрой Латв ССР ЛАТГИПРОПРОМ г. Рига | | |
| Ст. инж. | Лагинов | | | | | |
| Инж. | Ременцова | | | | | |

Копир. Тук

Формат 22Г

# Техническая спецификация металла (вариант с панельными стенами)

| Вид профиля и ГОСТ, ТУ | Марка металла и ГОСТ | Обозначение и размеры профиля, мм | № п/п | Код: Марки металла | Код: Вида профиля | Код: Размера профиля | Количество, шт. | Длина, мм | Масса металла по элементам конструкции, т: Код элемента конструкции 526121 | 526356 | 526395 | 526391 | Общая масса, т | Масса потребности в металле по кварталам (заполняется изготовителем), т: I | II | III | IV |
|---|---|---|---|---|---|---|---|---|---|---|---|---|---|---|---|---|---|
| 1 | 2 | 3 | 4 | 5 | 6 | 7 | 8 | 9 | 10 | 11 | 12 | 13 | 14 | 15 | 16 | 17 | 18 |
| Балки двутавровые ГОСТ 19425-74 | Вст.3гпс5 ГОСТ 380-71* | I 24 М | | | | | | | 0,957 | | | | 0,957 | | | | |
| | | Итого: | 2 | 14460 | | | | | 0,957 | | | | 0,957 | | | | |
| | Всего | профиля | 3 | | 53305 | | | | 0,957 | | | | 0,957 | | | | |
| Швеллеры ГОСТ 8240-72 | Вст.3кп2 ГОСТ 380-71* | [ 8 | 4 | | | | | | | 0,026 | 0,087 | | 0,113 | | | | |
| | | [ 10 | 5 | | | | | | | 0,316 | | | 0,316 | | | | |
| | | [ 14 | 6 | | | | | | | 0,577 | 0,145 | | 0,722 | | | | |
| | | [ 16 | 7 | | | | | | | 0,201 | | | 0,201 | | | | |
| | | [ 22 | 8 | | | | | | | 0,449 | | | 0,449 | | | | |
| | | Итого: | 9 | 11240 | | | | | | 1,569 | 0,232 | | 1,801 | | | | |
| | Всего | профиля | 10 | | 28108 | | | | | 1,569 | 0,232 | | 1,801 | | | | |
| Сталь угловая равнополочная ГОСТ 8509-72 | Вст.3пс6 ГОСТ 380-71* | L 50х5 | 11 | | | | | | 0,011 | | | | 0,011 | | | | |
| | | L 63х5 | 12 | | | | | | 0,022 | | | | 0,022 | | | | |
| | | L 100х7 | 13 | | | | | | 0,009 | | | | 0,009 | | | | |
| | | Итого: | 14 | 12300 | | | | | 0,042 | | | | 0,042 | | | | |
| | Вст.3кп2 ГОСТ 380-71* | L 63х6 | 15 | | | | | | | 0,058 | 0,069 | | 0,127 | | | | |
| | | L 100х8 | 16 | | | | | | | 0,102 | 0,169 | | 0,171 | | | | |
| | | Итого: | 17 | 11240 | | | | | | 0,060 | 0,238 | | 0,238 | | | | |
| | Всего | профиля | 18 | | 21113 | | | | 0,042 | 0,060 | 0,238 | | 0,238 | | | | |
| Гнутый профиль ГОСТ 8278-75 | Вст.3пс6 ГОСТ 380-71* | [ 60х32х3 | 19 | | | | | | 0,050 | | | | 0,050 | | | | |
| | | Итого: | 20 | 12300 | | | | | 0,050 | | | | 0,050 | | | | |
| | Всего: | профиля | | | 13007 | | | | 0,050 | | | | 0,050 | | | | |
| Сталь рифленая ГОСТ 8568-77 | Вст.3кп2 ГОСТ 380-71* | δ=4 | 21 | | | | | | | 0,074 | | | 0,074 | | | | |
| | | Итого: | 22 | 11240 | | | | | | 0,074 | | | 0,074 | | | | |
| | Всего: | профиля | 23 | | 7112 9 | | | | | 0,074 | | | 0,074 | | | | |

(Продолжение см. на листе КМ-4)

Привязан:

Инв. №

Типовой проект 903-2-14 Альбом I часть 2

Инв. № подл. | Подп. и дата | Взам. инв. №

| | | | |
|---|---|---|---|
| Гл. инж. пр. | Лунан | | ТП 903-2-14 КМ |
| Нач. отд. | Жаренцев | | Установка мазутонасосная V=6,5 тыс. м³ и 3 РВС-1000 м³ с железными металлическими резервуарами 2 х 2000 м³ |
| Гл. констр. | Литвиненко | | |
| Гл. спец. | Литвиненко | | Мазутонасосная — Стадия Р; Лист 3; Листов 12 |
| Рук. гр. | Шульгина | | |
| Ст. инж. | Логинов | | Общие данные (продолжение) — Трест Латв. ССР ЛАТГИПРОПРОМ г. Рига |
| Инж. | Ренизова | | |

Копир. Туз

Формат А2

## Техническая спецификация металла (окончание).
## (вариант с панельными стенами)

| 1 | 2 | 3 | 4 | 5 | 6 | 7 | 8 | 9 | 10 | 11 | 12 | 13 | | | 14 | 15 | 16 | 17 | 18 | 19 |
|---|---|---|---|---|---|---|---|---|---|---|---|---|---|---|---|---|---|---|---|---|
| Сталь листовая ГОСТ 19903-74 | Вст3пс6 ГОСТ 380-71* | δ=6 | 24 | | | | | | 0,019 | | | | | | 0,019 | | | | | |
| | | δ=8 | 25 | | | | | | 0,058 | | | | | | 0,058 | | | | | |
| | | δ=10 | 26 | | | | | | 0,084 | | | | | | 0,084 | | | | | |
| | | Итого: | 27 | 12300 | | | | | 0,161 | | | | | | 0,161 | | | | | |
| Сталь полосовая ГОСТ 103-76 | Вст3кп2 ГОСТ 380-71* | δ=6 | 28 | | | | | | | 0,004 | 0,071 | | | | 0,075 | | | | | |
| | | δ=8 | 29 | | | | | | | 0,024 | | | | | 0,024 | | | | | |
| | | δ=10 | 30 | | | | | | | | 0,016 | | | | 0,016 | | | | | |
| | | Итого: | 31 | 11240 | | | | | | 0,028 | 0,087 | | | | 0,115 | | | | | |
| | Всего по профилю | | 32 | | 7,1110 | | | | 0,161 | 0,028 | 0,087 | | | | 0,276 | | | | | |
| Итого масса металла различные профили: | КМ-5 | | 33 | | | | | | 1,210 | 1,731 | 0,557 | | | | 3,498 | | | | | |
| | | | 34 | | | | | | | | | 0,406 | | | 0,406 | | | | | |
| Всего масса металла | | | 35 | | | | | | 1,210 | 1,731 | 0,557 | 0,406 | | | 3,904 | | | | | |
| В том числе по маркам. | Вст3сп5 | | 36 | 14460 | | | | | 0,967 | | | | | | 0,957 | | | | | |
| | Вст3пс6 | | 37 | 12300 | | | | | 0,253 | | | | | | 0,253 | | | | | |
| | Вст3кп2 | | 38 | 11240 | | | | | | 1,731 | 0,557 | 0,406 | | | 2,694 | | | | | |
| Масса поставки элементов по кварталам, т | | I | | | | | | | | | | | | | | | | | | |
| | | II | | | | | | | | | | | | | | | | | | |
| | | III | | | | | | | | | | | | | | | | | | |
| | | IV | | | | | | | | | | | | | | | | | | |

1. Стальные конструкции разработаны на основании главы СНиП II-B-3-72 на стадии КМ и являются исходным материалом для разработки рабочих чертежей на стадии КМД.
2. За относительную отметку 0,000 принята отметка чистого пола мазутонасосной, которая соответствует абсолютной отметке [ ] по генплану.
3. Заводские соединения приняты сварными.
4. Монтажные соединения выполняются на болтах нормальной точности и на монтажной сварке согласно ГОСТ 5264-63.
5. Сварку производить электродами типа Э-42 ГОСТ 9467-75.
6. Все стальные конструкции окрасить двумя слоями эмали ПФ-115 по слою грунта ГФ-020 (вне здания ПФ-115 для наружных работ) общей толщиной 55 мкм.
7. Высота неоговоренных сварных швов принимается по наименьшей толщине свариваемых элементов.
8. Изготовление и монтаж конструкций подвесного транспорта производить согласно указаниям серии 1.426-1 в.3
9. Дополнительно см. п.п. 5.1, 5.2, 6.2 пояснительной записки серии 1.426-1 в.3.
10. Крепление путей подвесного транспорта выполнять на болтах d=12.

Типовой проект 903-2-14 Альбом I часть 2

Инв. № подл. | Подп. и дата | Взам. инв. №

Привязан

Инв. №

| | | | |
|---|---|---|---|
| ТП 903-2-14 КМ | | | |
| ГИП Думан | | | |
| Нач. отд. Медведчиков | | | |
| Н. контр. Мигаль | | | |
| Ст. инж. Абрамсон | | | |
| Вм. гр. Ульянина | | | |
| Ст. инж. Лозинов | | | |
| Инж. Ремизова | | | |
| Установка мазутонасосная Q=85 т/ч, P=25 кгс/см², с наземными металлическими резервуарами 2×2000 м³ | | | |
| Мазутонасосная | Стадия: Р | Лист: 4 | Листов: 12 |
| Общие данные (окончание) | Госстрой Латв. ССР ЛАТГИПРОПРОМ г. Рига | | |

Копировал: Иван

Формат 22

| Вид профиля и ГОСТ, ТУ | Марка металла и ГОСТ | Обозначение и размер профиля, мм | № п/п | Код: Марки металла | Вида профиля | Размера профиля | Количество, шт | Длина, мм | Масса металла по элементам конструкций, т: Листовая | Легкая | Средняя | Прочая | Общая масса, т | Масса потребности в металле по кварталам (заполняется изготовителем), т: I | II | III | IV |
|---|---|---|---|---|---|---|---|---|---|---|---|---|---|---|---|---|---|
| | | | | Код элемента конструкции: 526391 | | | | | | | | | | | | | |
| | | Сталь толстолистовая | 1 | | | | | | 0,099 | | | | 0,099 | | | | |
| Швеллер гнутый равнополочный ГОСТ 8278-75 | Вст3кп2 ГОСТ 380-71* | Итого: | 2 | 11240 | | | | | 0,099 | | | | 0,099 | | | | |
| | Всего | профиля | 3 | | 73007 | | | | 0,099 | | | | 0,099 | | | | |
| Швеллер гнутый неравнополочный ГОСТ 8281-69* | Вст3кп2 ГОСТ 380-71* | L 50+(75-12)/2 x 2,5 | 4 | | | | | | | 0,022 | 0,072 | | 0,94 | | | | |
| | | Итого: | 5 | 11240 | | | | | | 0,022 | 0,072 | | 0,94 | | | | |
| | Всего | профиля | 6 | | 74002 | | | | | 0,022 | 0,072 | | 0,94 | | | | |
| Гнутый профиль ЧМТУ 2-130-70 | Вст3кп2 ГОСТ 380-71* | 190 x 30 x x 25 x 3 | 7 | | | | | | | | 0,060 | | 0,060 | | | | |
| | | Итого: | 8 | 11240 | | | | | | | 0,060 | | 0,060 | | | | |
| | Всего | профиля | 9 | | | | | | | | 0,060 | | 0,060 | | | | |
| Сталь угловая равнополочная ГОСТ 8509-72* | Вст3кп2 ГОСТ 380-71* | L 25x3 | 10 | | | | | | | 0,006 | 0,017 | | 0,023 | | | | |
| | | L 75x6 | 11 | | | | | | 0,006 | | | | 0,006 | | | | |
| | | Итого | 12 | 11240 | | | | | 0,006 | 0,006 | 0,017 | | 0,029 | | | | |
| | Всего | профиля | 13 | | 21113 | | | | 0,006 | 0,006 | 0,017 | | 0,029 | | | | |
| Сталь полосовая ГОСТ 103-76 | Вст3кп2 ГОСТ 380-71* | -60x6 | 14 | | | | | | 0,001 | | | | 0,001 | | | | |
| | | -100x4 | 15 | | | | | | 0,007 | | | | 0,007 | | | | |
| | | Итого: | 16 | 11240 | | | | | 0,008 | | | | 0,008 | | | | |
| | Всего | профиля | 17 | | 13110 | | | | 0,008 | | | | 0,008 | | | | |
| Сталь рифлёная ГОСТ 8568-77 | Вст3кп2 ГОСТ 380-71* | -250x4 | 18 | | | | | | 0,116 | | | | 0,116 | | | | |
| | | Итого | 19 | 11240 | | | | | 0,116 | | | | 0,116 | | | | |
| | Всего | профиля | 20 | | 71315 | | | | 0,116 | | | | 0,116 | | | | |
| Всего масса металла: | | | 21 | | | | | | 0,229 | 0,028 | 0,149 | | 0,406 | | | | |
| в том числе по маркам: | Вст3кп2 | | 22 | | | | | | 0,229 | 0,028 | 0,149 | | 0,406 | | | | |
| Масса поставки элементов по кварталам, т | | I | | | | | | | | | | | | | | | |
| | | II | | | | | | | | | | | | | | | |
| | | III | | | | | | | | | | | | | | | |
| | | IV | | | | | | | | | | | | | | | |

Типовой проект 903-2-14 Альбом I часть 2

Инв. № подл. | Подп. и дата | Взам. инв. №

Привязан

Инв. №

| | | | |
|---|---|---|---|
| ГИП | Пуман | | ТП 903-2-14 КМ |
| Нач. отд. | Федосеев | | Установка модульно-насосная с 4 насосами (Q=8,5 м³/ч, H=25 м) с 4 задвижками с ручным механическим редуктором Ду=200 мм и 8 обратными клапанами Ду=200 мм |
| Гл. констр. | Мирошников | | |
| Рук. гр. | Шкляров | | Модульно-насосная |
| Ст. инж. | Лобиков | | Стадия: Р; Лист: 5; Листов: |
| Инж. | Ремизов | | Техническая спецификация металла для специализированных заводов. |
| | | | Госстрой Латв. ССР ЛАТГИПРОПРОМ г. Рига |

Копировал: Макс

Формат А2

## Маркировочная схема путей подвесного транспорта (вариант с кирпичными стенами)

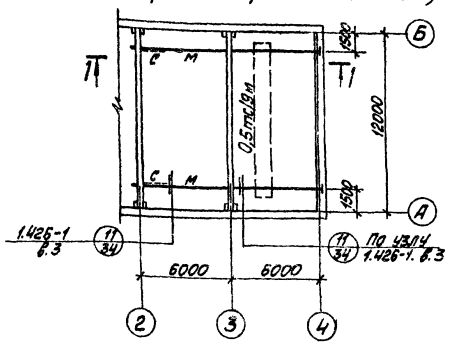


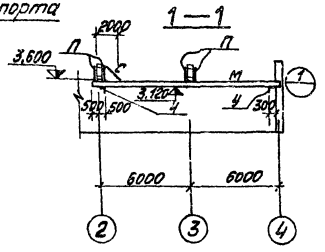


## Маркировочная схема крепления стальных переплётов по оси „А" (вариант с панельными стенами)

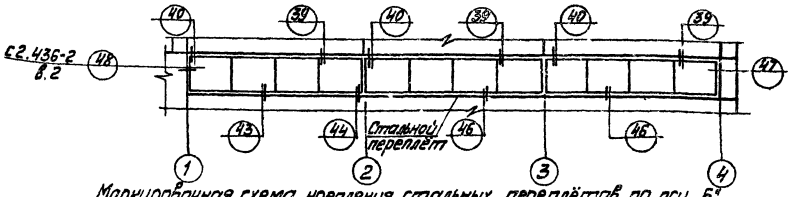


## Маркировочная схема крепления стальных переплётов по оси „Б" (вариант с панельными стенами)

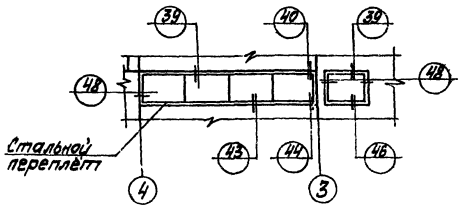


## Монтажная схема путей подвесного транспорта (вариант с панельными стенами)

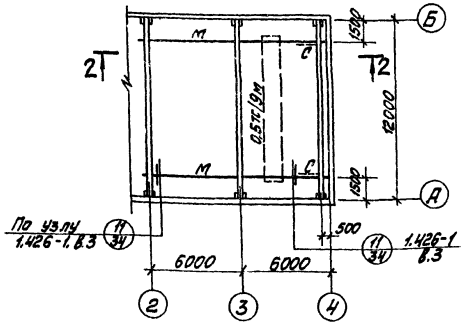


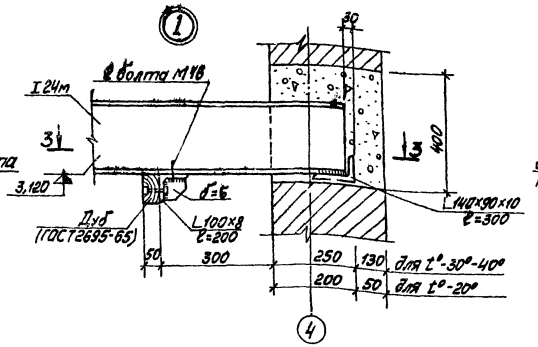


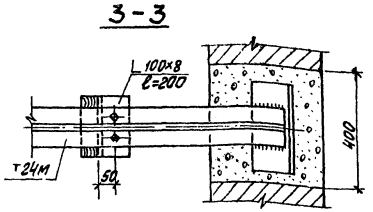


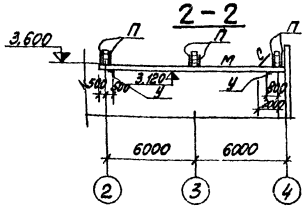


### Ведомость элементов

| Марка | Сечение: Эскиз | Поз. | Состав | Опорные усилия: M тс.м | N тс | Q тс | Группа конструкции | Марка металла | Примечание |
|---|---|---|---|---|---|---|---|---|---|
| М | I | | I 24м | См. сер. 1.426-1 вып.1, лист 9 | | | III | Вст3сп5 | |
| С | | | | | | | VI | | |
| П | см. сер 1.426-1, вып. 3, лист 9 | | | | | | III | Вст3пс6 | |
| У | | | | | | | VI | | |

1. Все узлы на монтажных схемах стальных переплётов замаркированы по сер. 2.436-2 в.2.
2. Стальные переплёты замаркированы на листах марки АР.
3. Дополнительно см. примечания на листе КМ-4.

Привязан

Инв. №

| | | | | ТП 903-2-14 КМ | | |
|---|---|---|---|---|---|---|
| ГИП | Думан | | | Установка мазутонасосная №6,5 (№44) Р=25/10 кгс/см² с наземными металлическими резервуарами 2×3000 м³ | | |
| Нач. отд. | Мелентьев | | | | Стадия | Лист | Листов |
| Н. контр. | Ананьевская | | | Мазутонасосная | Р | 6 | |
| Гл. конструктор проекта | Ананьевская | | | | | | |
| Рук. гр. | Шульгина | | | | | | |
| Ст. инж. | Лошков | | | Маркировочные схемы крепления стальных переплетов. Маркировочная и монтажная схемы путей подвесного транспорта | Госстрой. Латгипропром 2 Рига | |
| Инж. | Ремизов | | | | | |

Копировал: Лдж

Формат А2

Согласовано

Инв. № подл. | Подп. и дата | Взам. инв. №

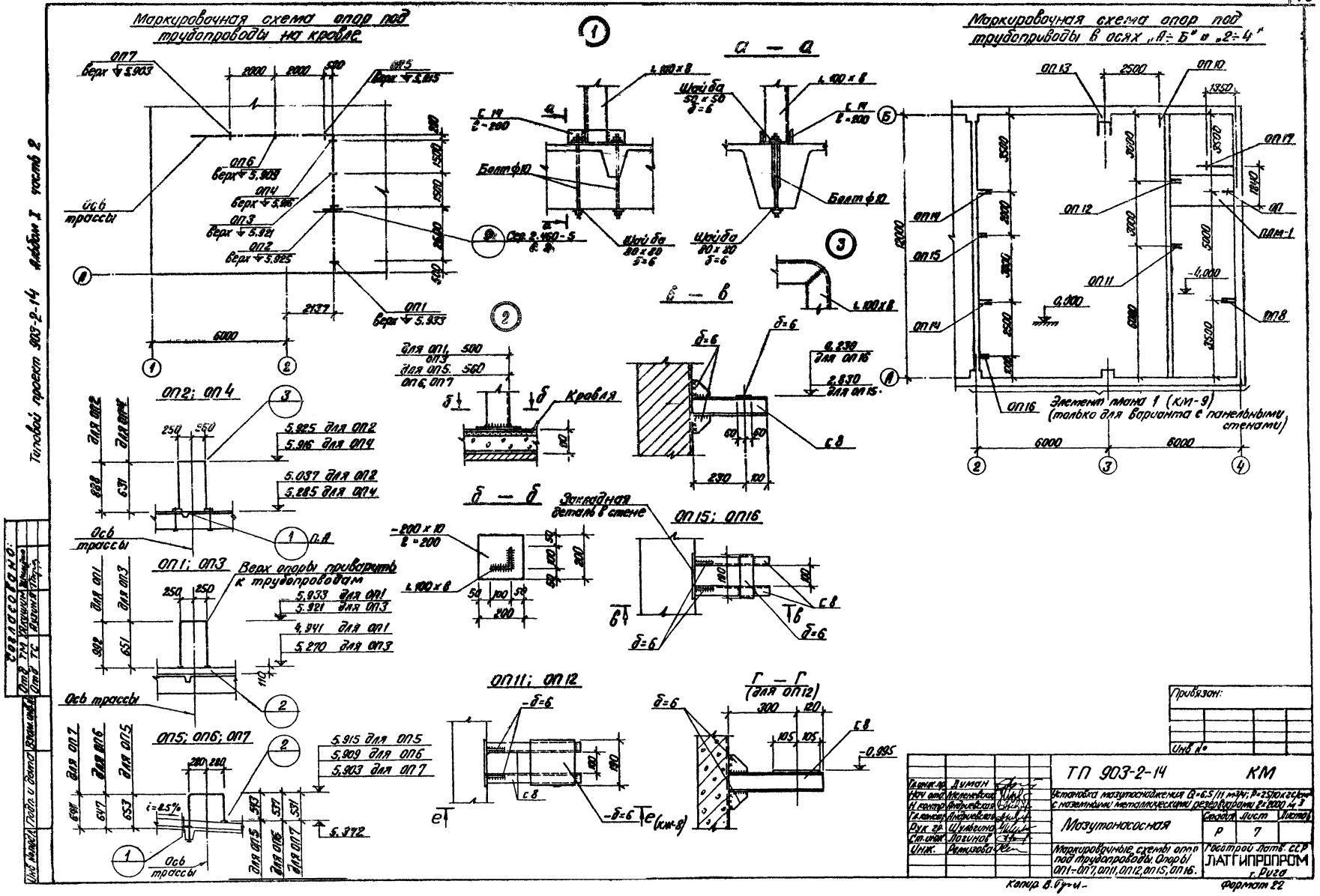
Маркировочная схема опор под трубопроводы на кровле
Маркировочная схема опор под трубоприводы в осях „А÷Б" и „2÷4"
а — а
в — в
б — б
Г — Г (для ОП12)
ОП2; ОП4
ОП1; ОП3
ОП5; ОП6; ОП7
ОП11; ОП12
ОП15; ОП16
Ось трассы
Верх опоры приварить к трубопроводам
Кровля
Закладная деталь в стене
Элемент плана 1 (КМ-9) (только для варианта с панельными стенами)
Привязан:
Инв. №
ТП 903-2-14
КМ
Установка мазутоснабжения Q=6.5/11 м³/ч; P=25/10 кгс/см² с наземными металлическими резервуарами 2×2000 м³
Мазутонасосная
Стадия Р
Лист 7
Листов
Маркировочные схемы опор под трубопроводы. Опоры ОП1÷ОП7, ОП11, ОП12, ОП15, ОП16.
Госстрой Латв. ССР ЛАТГИПРОПРОМ г. Рига
Копир. В. Гуги
Формат 22
Согласовано:
Отд. ТМ
Отд. ТС
Инв. № подл.
Подп. и дата
Взам. инв. №
Типовой проект 903-2-14 Альбом I часть 2

Альбом I часть 2

Типовой проект 903-2-14

Для каркасного варианта
Для кирпичного варианта

## ОП 13

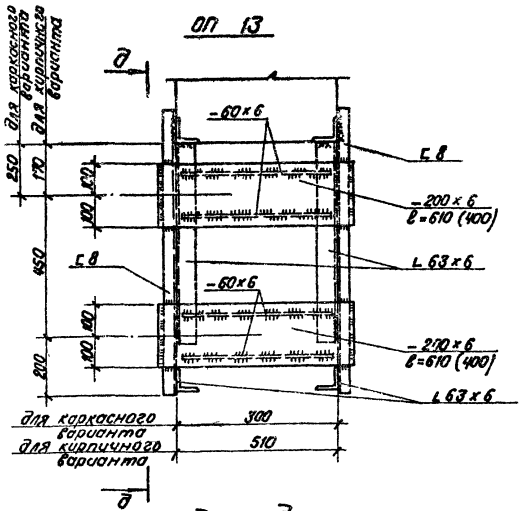


## е — е (для ОП11) (КМ-7)

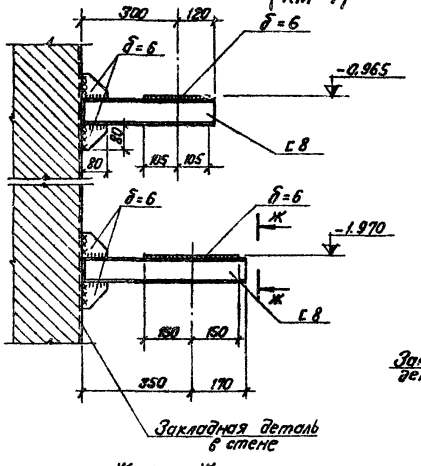


## К — К

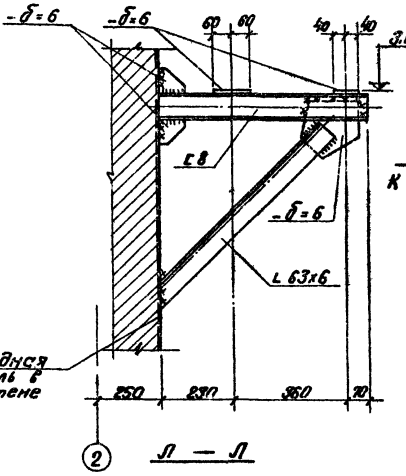


## ОП 14

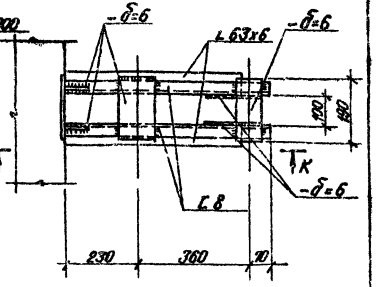


## ОП 9. ОП 10

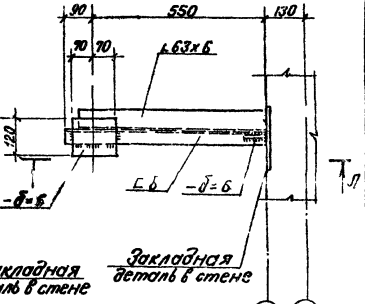


## д — д

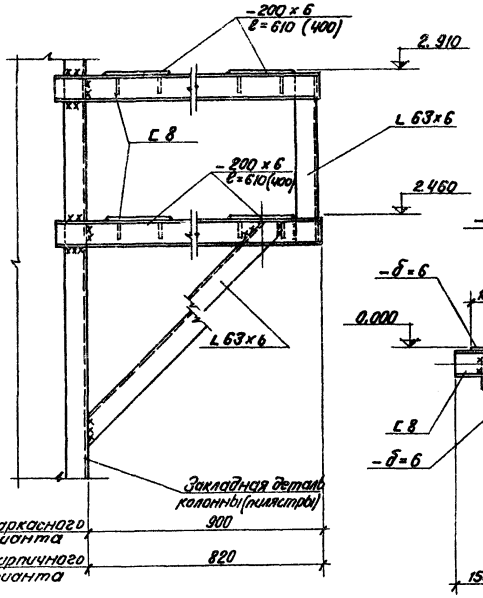


## Ж — Ж

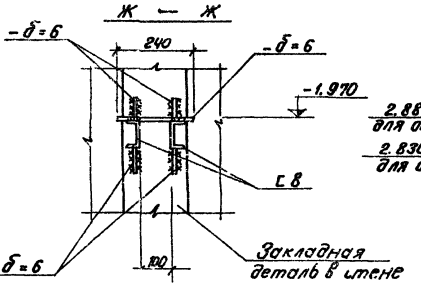


## Л — Л

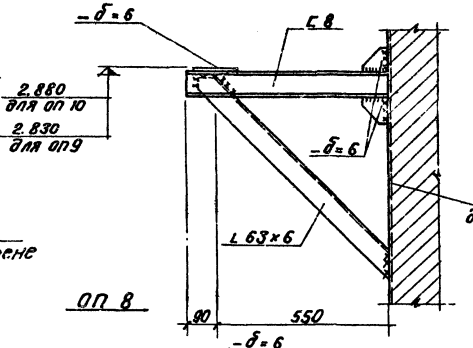


## И — И

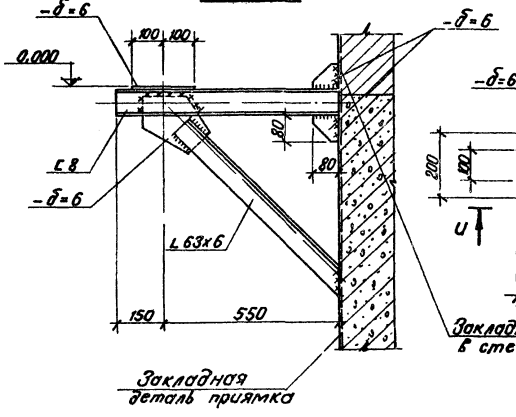


## ОП 8

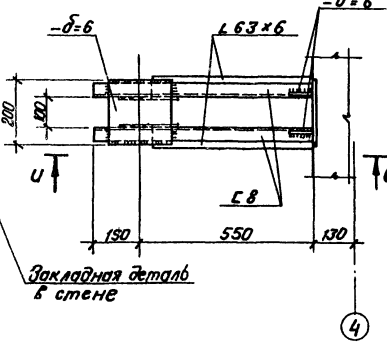


Привязан

Инв. №

| | | | | | |
|---|---|---|---|---|---|
| Гл. инж. пр. | Думан | | ТП 903-2-14 | | КМ |
| Нач. отд. | Мелентьев | | Установка мазутонасвжения G=6,5 т/ч м³/ч, P=2,5 кгс/см², с надземными металлическими резервуарами V=5000 м³ | | |
| Н. контр. | Антипенко | | | Стадия | Лист | Листов |
| Гл. констр. | Антипенко | | Мазутонасосная. | Р | 8 | |
| Рук. гр. | Шильвинг | | | | | |
| Ст. инж. | Тегина | | Опоры ОП8, ОП9, ОП10 ОП13, ОП14 | Госстрой Латв. ССР ЛАТГИПРОПРОМ г. Рига | | |
| Инж. | Ретизова | | | | | |

Копир. В. Гуле

Формат 22

Типовой проект 903-2-14 Альбом V часть 2

## ОП 17

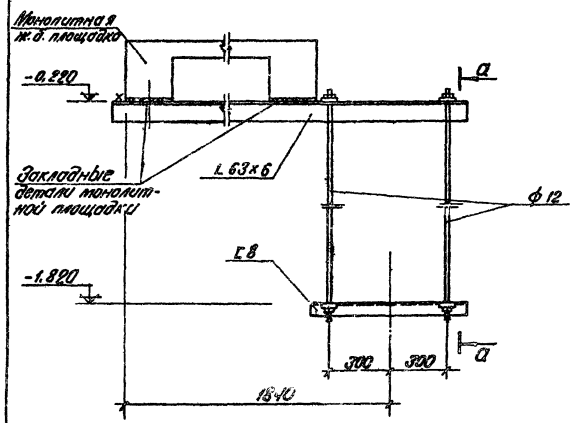


## Маркировочный план ограждений и лестницы в осях «А-Б» и «3-4»

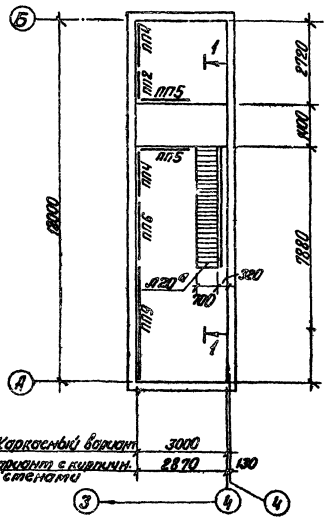


## Ведомость элементов

| | Сечение: Эскиз | Поз. | Состав | Опорные реакции: N тс. (т) | A тс. | B тс. | Группа конструкций | Марка металла | Примеч. |
|---|---|---|---|---|---|---|---|---|---|
| ∠120° | | | | | | | VII | Вст 3 кп 2 | 1 шт. окраченная по ГОСТ 9.032-74 |
| Пл 12 | | | | | | | VII | | 1 шт. |
| т2 | | | | | | | VII | | 1 шт. |
| т4 | | | | | | | VII | | 2 шт. |
| пп5 | | | | | | | VII | | 2 шт. |
| пп6 | | | | | | | VII | | 1 шт. |
| пп9 | | | | | | | VII | | 1 шт. |
| а | С | | С 14 | по прогибу | | | VII | Вст 3 кп 2 | $g_1 = 21$ кгс/пог.м |

Серия 1.459-2 Вып. 1.2

## а — а

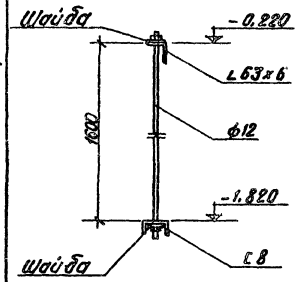


## 1 — 1

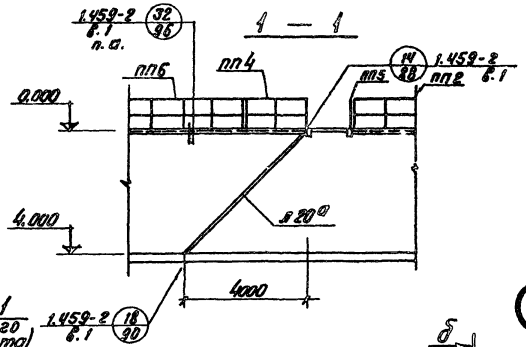


## б — б

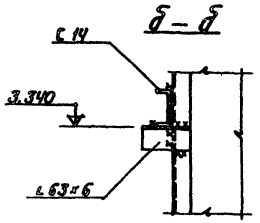


## Элемент плана 1 (только для каркасного варианта)

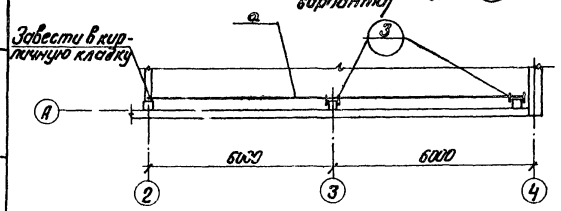


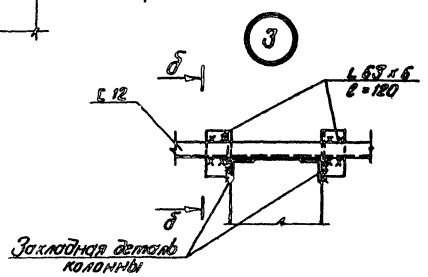


Привязан:

Инв. №

| | | | | | |
|---|---|---|---|---|---|
| Гл.инж. | Цукерт | | ТП 903-2-14 | | КМ |
| Нач. отд. | Меженный | | | | |
| Н. контр. | Антонов | | Установка оборуд. лифтеров Б=5,5/115; Н=34 м, Р=250 кг/см² с подземной металлической частью для глубины Z=6800 мм | | |
| Гл. инж. пр. | Андреев | | | | |
| Рук. гр. | Шумилина | | Мазутонасосная | Стадия | Лист | Листов |
| Ст. инж. | Лесной | | | Р | 9 | |
| Инж. | Демидова | | Опора ОП17. Маркировочный план ограждений и лестницы в осях А-Б и 3-4. Элемент плана 1 | Трестрой Латв. ССР ЛАТГИПРОПРОМ г. Рига | | |

Копир. 8 Отд. 1-

Формат А2

Инв. № подл. | Подп. и дата | Взам. инв. №

## 1—1

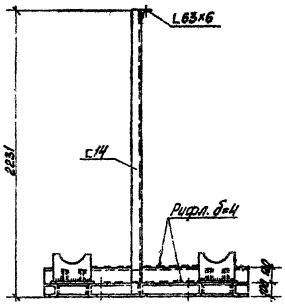


Р-1 (Вес 218,5 кг)
(Рама под блок перекачивающих насосов Б-МНп-2-120-4)

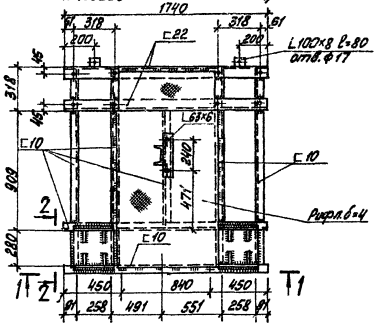


## 4—4

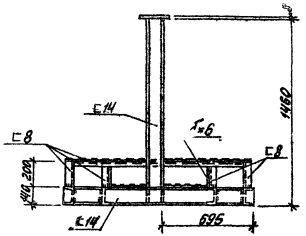


Р-2 (Вес 208 кг)
(Рама под блок насосов рециркуляции мазута Б-МНр-2×55-4)

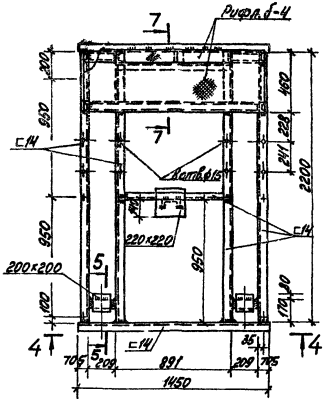


## 6—6

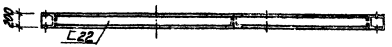


Р-3 (Вес 375,5 кг)
(Рама под блок фильтров грубой очистки Б-МФг-2×140-6)

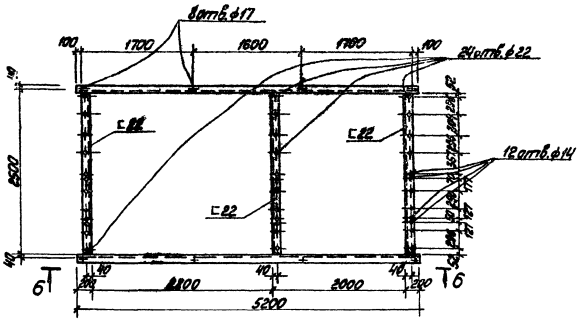


1 Все соединения сварные, $h_w$ = 4 мм.
2 + - отверстия в обеих полках швеллеров d = 17 мм.

## 2—2

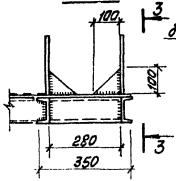


## 3—3

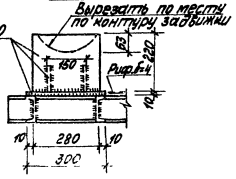


## 5—5

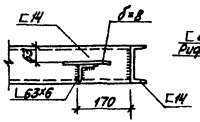


## 7—7

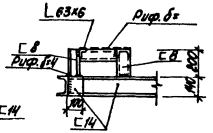


Привязан

Инв. №

| | | | | | |
|---|---|---|---|---|---|
| | | | | ТП 903-2-14 | КМ |
| ГИП | Цуман | | | Установка мазутонасосная с РВС 5(10)000, РВС 3000 и РВС 2×2000 м³ с наземными металлическими резервуарами 2×2000 м³ | |
| Нач. отд. | Мозжевилов | | | | |
| Н. контр. | Ушаков | | | | |
| Гл. констр. | Майоров | | | Мазутонасосная | Стадия: Р; Листов: 10 |
| Рук. гр. | Шульгина | | | | |
| Ст. инж. | Логинов | | | Рамы под блоки тепломеханического оборудования Р1÷Р3 | Госстрой Латв. ССР ЛАТГИПРОПРОМ г. Рига |
| Инж. | Ретизова | | | | |

Копировал: Ивга

Формат А2Г

Типовой проект 903-2-14 Альбом 2 часть 2.

Согласовано

Инв.№ подл. | Подп. и дата | Взам. инв.№ | Отд. ТМ | Гостехмонтажа

## Р - 5 (вес 217 кг)

(Рама под блок фильтров тонкой очистки мазута Б-МФт-2х30-25)

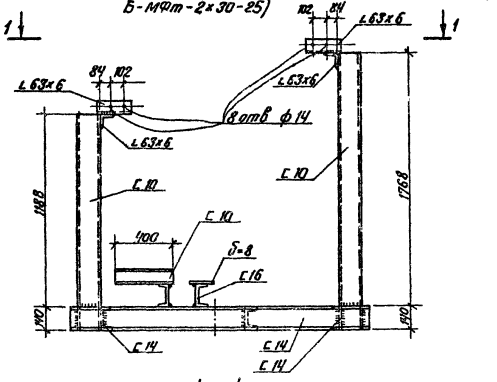


1 – 1

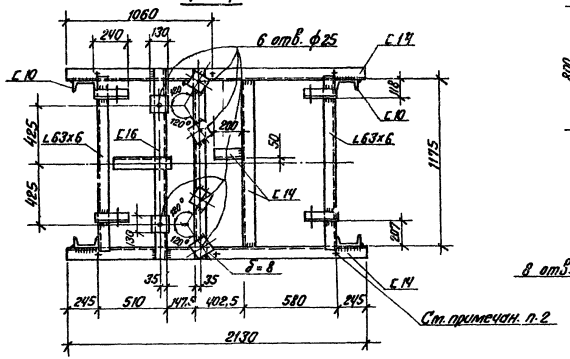


## Р - 4 (вес 245 кг)

(Рама под блок установки для жидких присадок Б-УЖп-2х0,4-1,6)

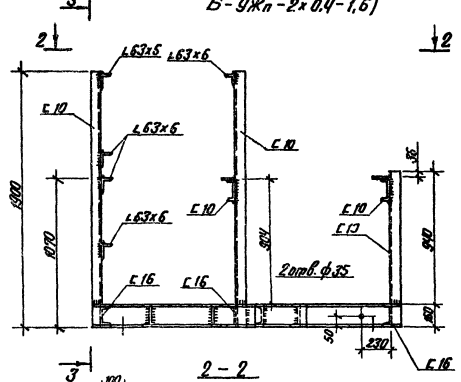


3 – 3

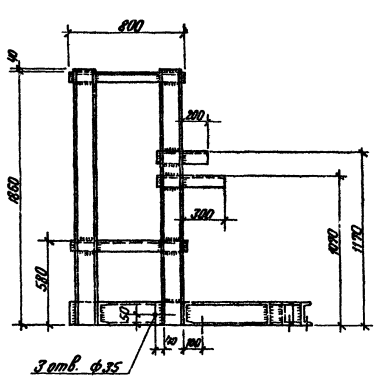


2 – 2

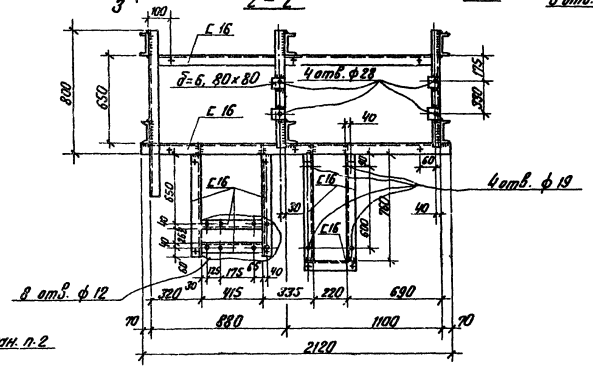


1. Все соединения – сварные, $h_w = 4$ мм.
2. + – отверстия в обеих полках швеллера ф17 мм.

Привязан.

Инв.№

| | | | | | |
|---|---|---|---|---|---|
| Гл.инж.пр. | Дунтов | | | ТП 903-2-14 | КМ |
| Нач.отд. | Мокроусов | | | Установка мазутонасосная Q=6,5 м³/ч, P=25/10 кгс/см², с наземными металлическими резервуарами 2х2000 м³ | |
| Н.контр. | Кофанова | | | Мазутонасосная | Стадия: Р; Лист: 11; Листов: |
| Гл.констр. | Кофанова | | | | |
| Рук.гр. | Шумейстов | | | Рамы под блоки тепломеханического оборудования Р-4, Р-5 | Госстрой Латв ССР ЛАТГИПРОПРОМ г. Рига |
| Ст.инж. | Логинов | | | | |
| Инж. | Ремизова | | | | |

Копир А. Гуна

Формат А2

Типовой проект 903-2-14 Альбом I части 2

Согласовано

Инв. № подл. | Подп. и дата | Взам. инв. №

## 1—1

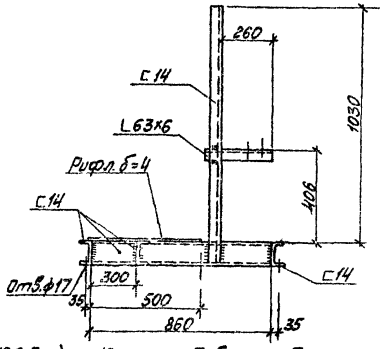


Р-6 (вес 129,5кг) (Рама под блок подачи мазута к котлам Б-МН-2×3,2-25)

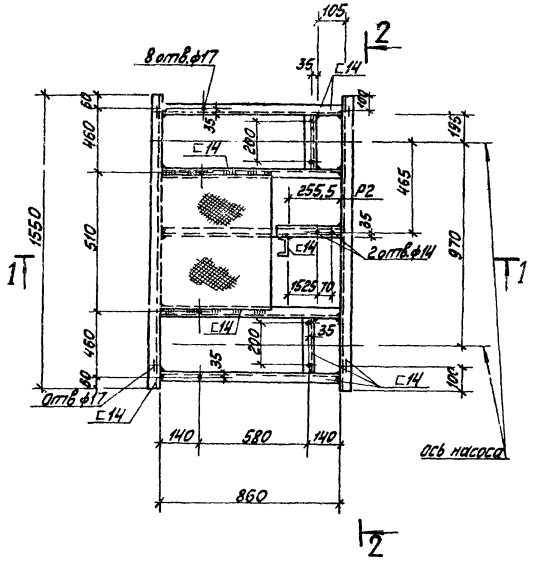


## 2—2

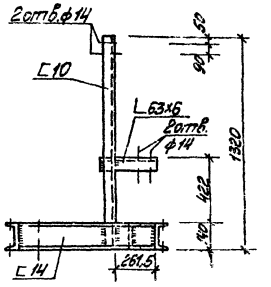


Р-7 (вес 122,7кг)
(Рама под блок насосов подачи мазута к котлам Б-МН-2×6,6-25)

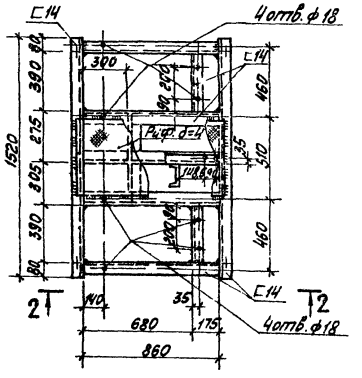


Привязан

Инв. №

| | | | | | | | |
|---|---|---|---|---|---|---|---|
| | | | | | ТП 903-2-14 | КМ | |
| ГИП | Путилин | | | | Установка мазутонасосная Р=8,5 Мпа (85 кгс/см²), Р=2,5 Мпа (25 кгс/см²) с наземными металлическими резервуарами 2×2000 м³ | | |
| Нач. отд. | Пронин | | | | | | |
| Н. контр. | Ушаков | | | | Мазутонасосная | Стадия | Лист | Листов |
| Рук. гр. | Шульгина | | | | | Р | 12 | |
| Ст. инж. | Пронин | | | | Опорные конструкции под блоки тепломеханического оборудования РБ, 97 | Госстрой. Латгипропром г. Рига | | |
| Инж. | Ремизова | | | | | | | |

Копировал: Мак.

gost.e-ecolog.ru