ГОСУДАРСТВЕННЫЙ КОМИТЕТ СОВЕТА МИНИСТРОВ СССР
ПО ДЕЛАМ СТРОИТЕЛЬСТВА
(ГОССТРОЙ СССР)

10054-П
2.1

ТИПОВЫЕ КОНСТРУКЦИИ И ДЕТАЛИ ЗДАНИЙ И СООРУЖЕНИЙ

Серия 1.435-11

ВОРОТА ПОДЪЕМНО - ПОВОРОТНЫЕ С АВТОМАТИЧЕСКИМ УПРАВЛЕНИЕМ

ВЫПУСК 1

ВПЭ 3,6×4,2; ВПЭ 3,6×3,6; ВПЭ 3,6×3,0; ВПЭ 3,0×3,0; ВПЭ 2,4×2,4;
ВПП 3,6×4,2; ВПП 3,6×3,6; ВПП 3,6×3,0; ВПП 3,0×3,0; ВПП 2,4×2,4.

РАБОЧИЕ ЧЕРТЕЖИ

ЧАСТЬ 1

12550 - 01
ЦЕНА 4-56

gost.e-ecolog.ru

ЦЕНТРАЛЬНЫЙ ИНСТИТУТ ТИПОВОГО ПРОЕКТИРОВАНИЯ
ГОССТРОЯ СССР
КИЕВСКИЙ ФИЛИАЛ
г Киев-57, ул Эжена Потье, № 12

Заказ №4544 инв № 12550-01 ,тираж 4000

Сдано в печать 11/10 1973г , ц е н а 4-56

ГОСУДАРСТВЕННЫЙ КОМИТЕТ СОВЕТА МИНИСТРОВ СССР
ПО ДЕЛАМ СТРОИТЕЛЬСТВА
(ГОССТРОЙ СССР)

ТИПОВЫЕ КОНСТРУКЦИИ И ДЕТАЛИ ЗДАНИЙ И СООРУЖЕНИЙ

Серия 1.435-11

ВОРОТА ПОДЪЕМНО - ПОВОРОТНЫЕ С АВТОМАТИЧЕСКИМ УПРАВЛЕНИЕМ

ВЫПУСК 1

ВПЭ 3,6×4,2; ВПЭ 3,6×3,6; ВПЭ 3,6×3,0; ВПЭ 3,0×3,0; ВПЭ 2,4×2,4;
ВПП 3,6×4,2; ВПП 3,6×3,6; ВПП 3,6×3,0; ВПП 3,0×3,0; ВПП 2,4×2,4.

РАБОЧИЕ ЧЕРТЕЖИ

ЧАСТЬ 1

РАЗРАБОТАНЫ
Институтом Промстройпроект
Госстроя СССР

УТВЕРЖДЕНЫ
и введены в действие
с 1.I 1974 г.
Постановлением Госстроя СССР
от 17.III 1973 г. № 167

Наименование	Стр.
Содержание	1
Ворота подъемно-поворотные (архитектурно-строительный чертеж).	2-4
Ворота подъемно-поворотные (схема кинематическая).	5-6
Ворота подъемно-поворотные (спецификация)	7-8
Ворота подъемно-поворотные (спецификация). Щетка. Корпус	9
Ворота подъемно-поворотные (сборочный чертеж).	10-17
Щека. Прокладка. Уголок.	18
Кронштейн. Уголок. Контакт.	19
Рама проема (спецификация).	20
Рама проема (сборочный чертеж).	21
Стойка (спецификация). Опора (заготовка).	22
Стойка (сборочный чертеж)	23
Гребенка. Ригель верхний (спецификация).	24
Ригель верхний (сборочный чертеж).	25
Рама полотна (спецификация).	
Рама полотна (сборочный чертеж).	26-27
Ось. Втулка петли. Втулка.	28
Рама верхней створки (спецификация).	29
Рама верхней створки (сборочный чертеж).	30-31
Втулка петли. Труба. Швеллер. Кронштейн.	32
Кронштейн (спецификация). Труба упорная.	33
Кронштейн (сборочный чертеж).	34
Труба распорная. Ребро. Труба опорная. Накладка опорная.	35
Рама нижней створки (спецификация).	36
Рама нижней створки (сборочный чертеж).	37-38
Кронштейн в сборе (спецификация). Кронштейн в сборе (сборочный чертеж). Кронштейн.	39
Система рычажная (спецификация).	40
Система рычажная (сборочный чертеж).	41-42
Ось. Шайба. Ось. Крышка.	43
Ось. Ось. Подкладка.	44
Рычаг в сборе (спецификация). Хомут. Рычаг.	45
Рычаг в сборе (сборочный чертеж).	46
Опора центральная (спецификация). Опора центральная (сборочный чертеж). Пластина регулировочная.	47
Рычаг центральный (спецификация). Труба. Косынка.	48
Рычаг центральный (сборочный чертеж).	49
Рычаг противовеса (спецификация). Рычаг противовеса (сборочный чертеж).	50
Пластина. Кронштейн в сборе (спецификация).	51
Кронштейн в сборе (сборочный чертеж). Кронштейн. Пластина (заготовка) Пластина (заготовка).	52
Противовес (спецификация). Шток	53
Противовес (сборочный чертеж).	54
Втулка. Шайба. Пружина.	55
Втулка промежуточная. Втулка опорная. Пружина.	56
Кронштейн (спецификация). Кронштейн (сборочный чертеж). Бобышка (заготовка).	57
Каретка (спецификация). Каретка (сборочный чертеж). Корпус каретки (спецификация).	58
Корпус каретки (сборочный чертеж). Кронштейн. Труба.	59
Ось каретки. Серьга (спецификация) Серьга (сборочный чертеж). Вилка.	60
Электроприводное устройство (спецификация) Труба.	61

Наименование	1	Стр.
Электроприводное устройство (сборочный чертеж). Опора. Полка.		62
Пневмоприводное устройство (спецификация).		63
Пневмоприводное устройство (сборочный чертеж). Тяга. Заглушка. Поперечина. Труба.		64
Ворота подъемно-поворотные размером 3,6×3,6 (схема расчетная).		65-66
Ворота подъемно-поворотные размером 3,6×4,2 (схема расчетная).		67-68
Ворота подъемно-поворотные размером 3,6×3,0 (схема расчетная).		69-70
Ворота подъемно-поворотные размером 2,4×3,4 (схема расчетная).		71
Ворота подъемно поворотные (опись).		72-73

ТК	Ворота подъемно-поворотные с автоматическим управлением	Серия 1.435-11
1973	Содержание	Выпуск 1 Часть 1 Лист С1

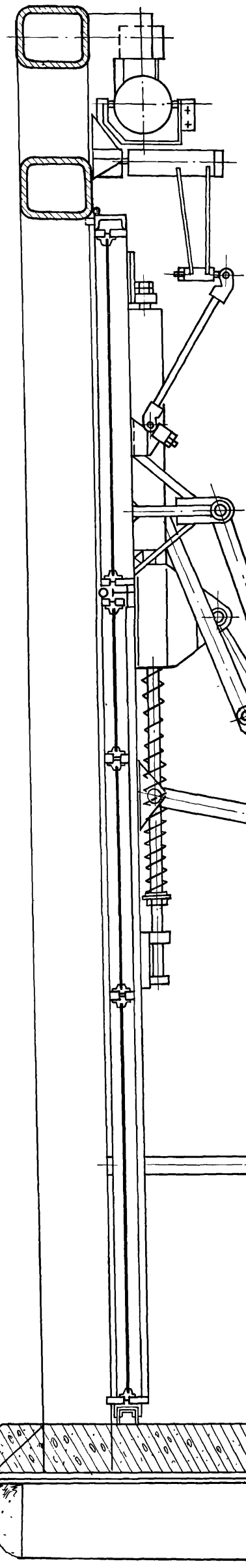

Ворота с пневмоприводом

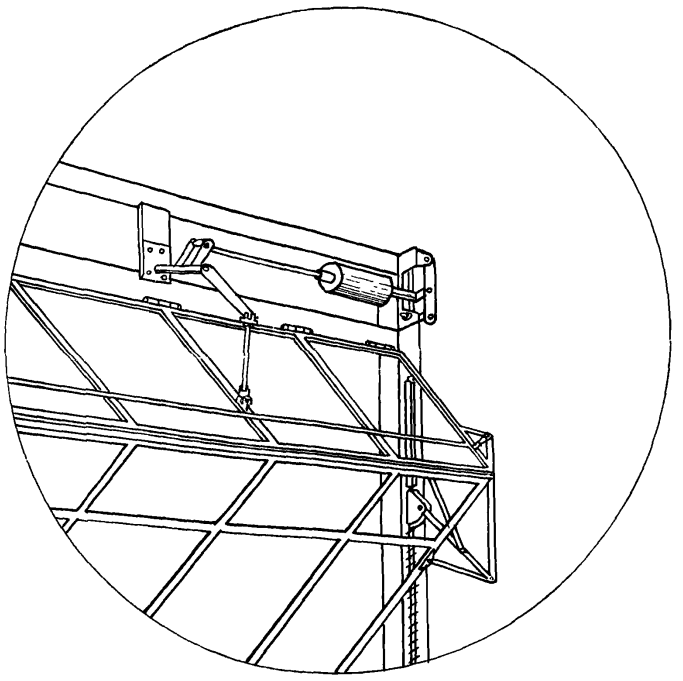

Ворота с электроприводом

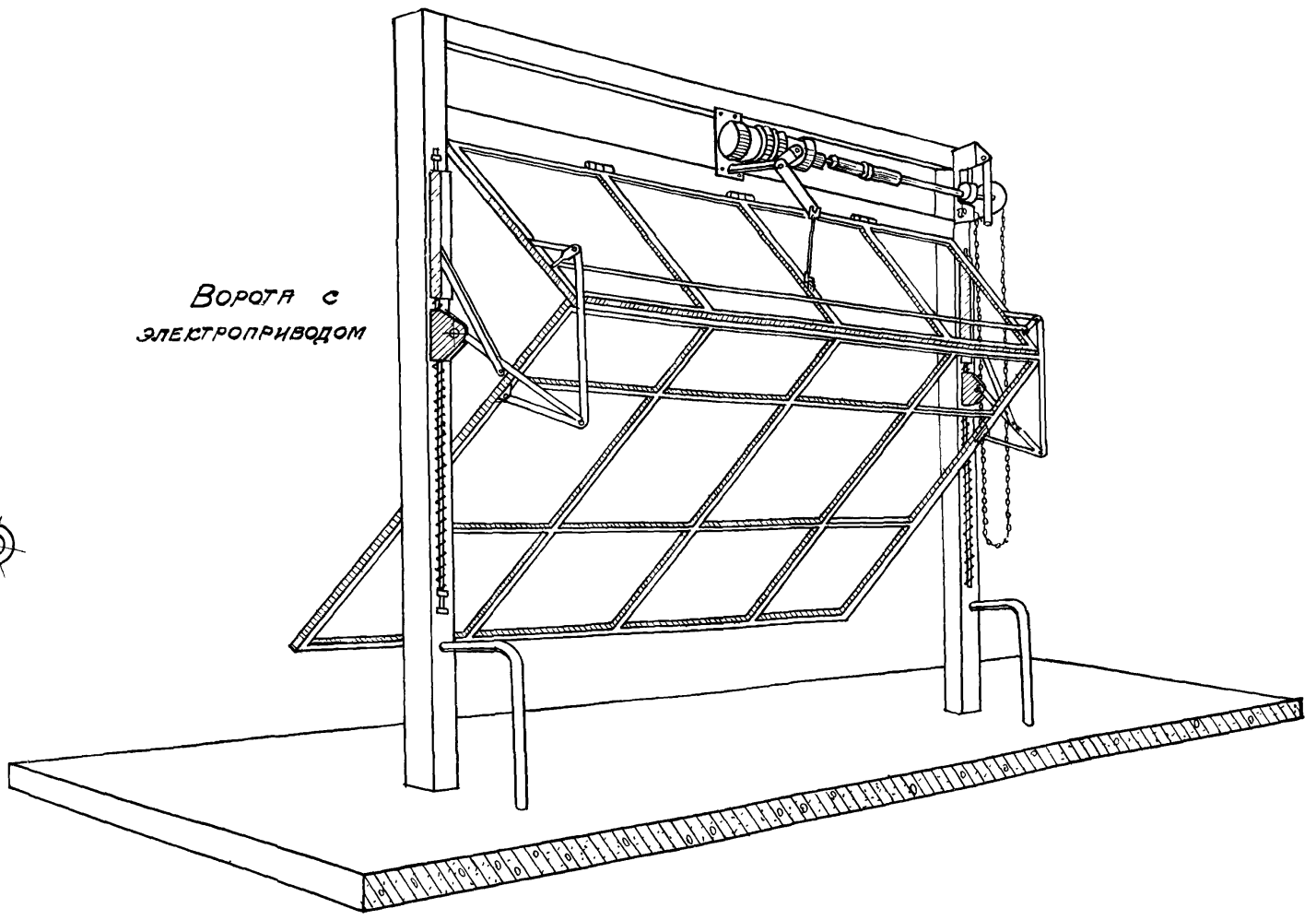

По требованию „Указания по оформлению типовых проектов для строительства (ЦНТПУ-5-70) объем листов в одном альбоме не должен превышать 100 листов. В соответствии с этим выпуск 1 данной серии выполнен в двух частях, каждая объемом около 70 листов. В первой части помещены архитектурно-строительные чертежи, чертежи общих видов ворот, металлоконструкции рамы проема, полотна и рычажной системы. Во второй части чертежи привода, электрической части и текстовая документация: технические условия и техническое описание.

В техническом описании изложены: конструктивное описание и требования по монтажу, опробованию и эксплуатации. В технических условиях изложены требования по изготовлению, испытанию, хранению и транспортировке ворот.

Форма заказа ворот изложена в техническом описании.

Все проектные данные необходимые архитекторам для привязки ворот, а также технико-экономические показатели на каждую конструкцию ворот изложены на данном архитектурно-строительном чертеже.

Конструкция ворот выполнена в виде воротной панели. Крепление воротной панели предусмотрено только к закладным листам в полу на отметке −150 мм. от пола.

Габариты приближения промышленных конструкций (тепловоздушные завесы, колонны, конструкции перекрытий и т.д.) отмечены осевой линией с размерами.

						1.435-11.01.000.000.АС.	
						Ворота подъемно-поворотные	Литера: О; Масса: —; Масштаб: —
							Лист 1; Листов 3
Нач. СКО-1	Дрампов			Изм.	Лист	№ докум.	Подп.	Дата	Архитектурно-строительный чертеж	ПРОМСТРОЙПРОЕКТ г. Москва
Зам. гл. инж.	Скремышев			Разраб.	Салмин					
				Пров.	Луцевич					
				Т. контр.						
				Ст. инж.	Салмин					
				Н. контр.	Луцевич					
				Утв.	Колбацкий					

12550-01

Технико-экономические показатели ворот

Тип ворот ширина × высота м	Время открывания сек		Вес составных частей ворот кг											Полный вес ворот кг
			Рама проема	Рычажная система	Полотно ворот				Всего	Приводное устройство				
					створка верхняя		створка нижняя							
	от кнопки	вручную			рама	заполнение	рама	заполнение		Привод	Электрочасть	Пневмочасть	Всего	
ВПЭ 2,4 × 2,4	12÷15	60	322	108	65	21	66	43	195	69	59	—	128	753
ВПП 2,4 × 2,4										64	41	38	143	768
ВПЭ 3,0 × 3,0	12÷15	60	487	136	82	32	84	63	261	70	59	—	129	1013
ВПП 3,0 × 3,0										65	41	38	144	1028
ВПЭ 3,6 × 3,0	12÷15	60	513	138	92	34	89	71	286	71	59	—	130	1067
ВПП 3,6 × 3,0										66	41	38	145	1082
ВПЭ 3,6 × 3,6	12÷15	60	551	154	99	42	96	81	318	71	59	—	130	1153
ВПП 3,6 × 3,6										66	41	38	145	1168
ВПЭ 3,6 × 4,2	12÷15	60	585	179	106	46	105	95	352	71	59	—	130	1246
ВПП 3,6 × 4,2										66	41	38	145	1261

ВПЭ 3,6×3,6; ВПП 3,6 × 3,6

Вид с фасада

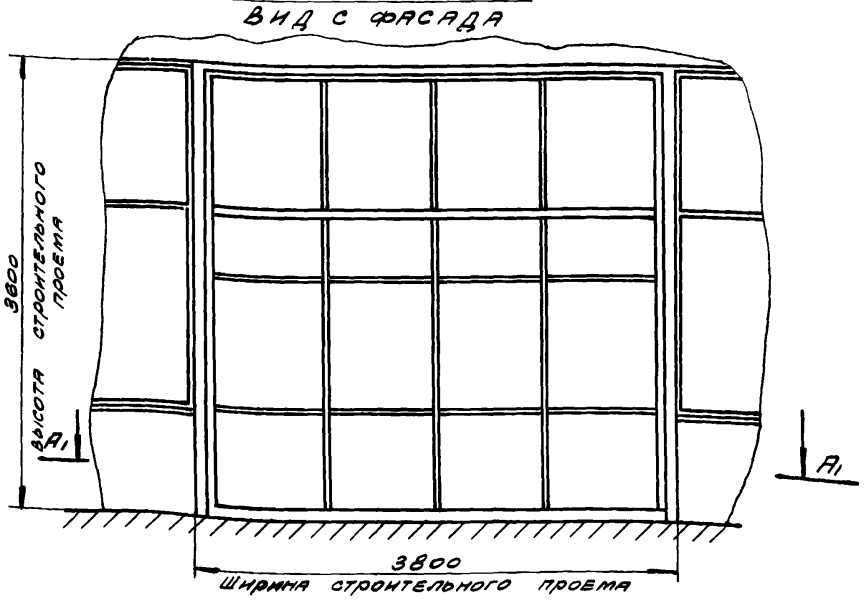

ВПЭ 2,4×2,4; ВПП 2,4 × 2,4

Вид с фасада

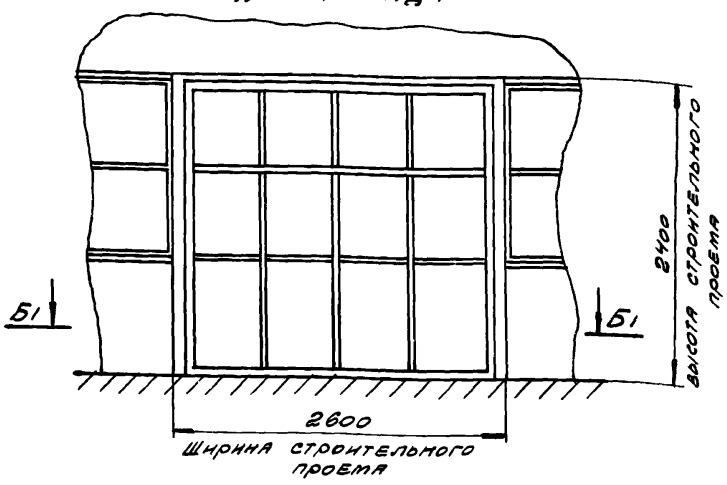

Б1 - Б1

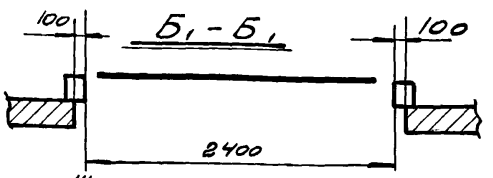

ВПЭ 3,6×4,2; ВПП 3,6 × 4,2

Вид с фасада

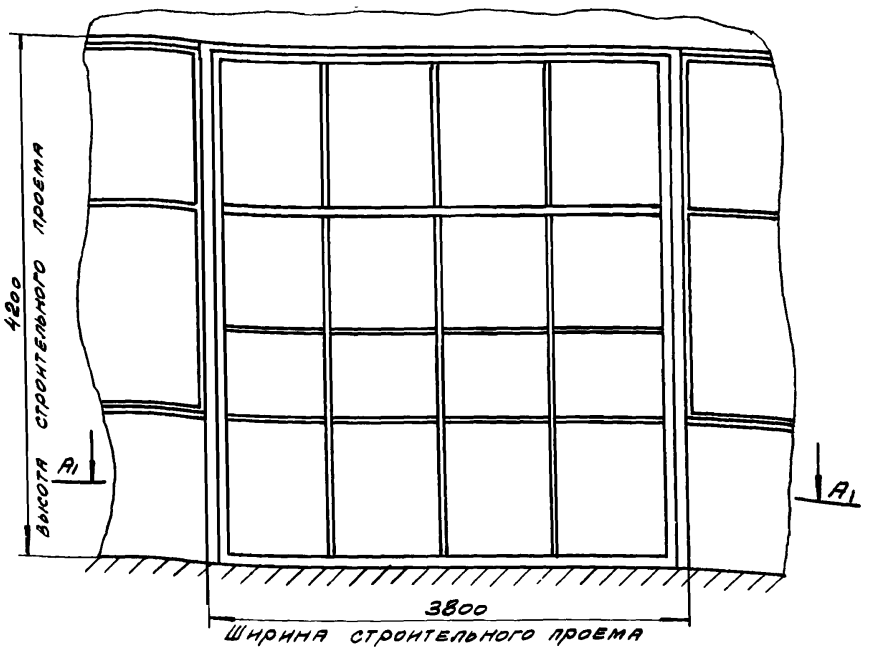

ВПЭ 3,0×3,0 ВПП 3,0×3,0

Вид с фасада

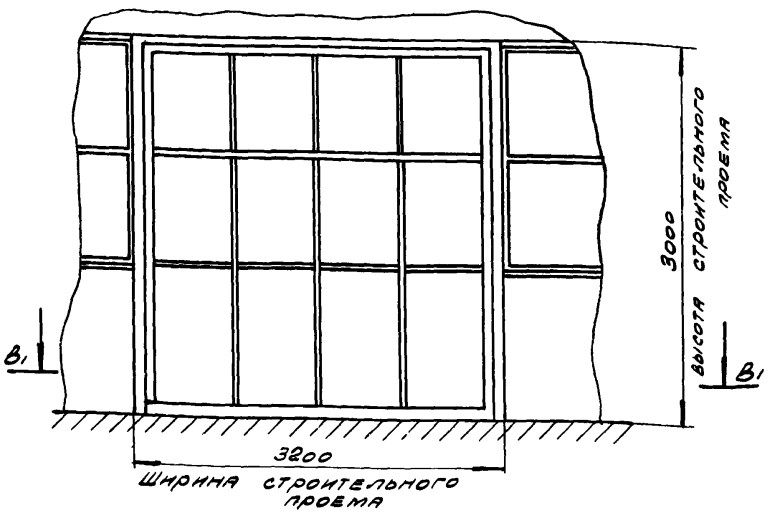

В1 - В1

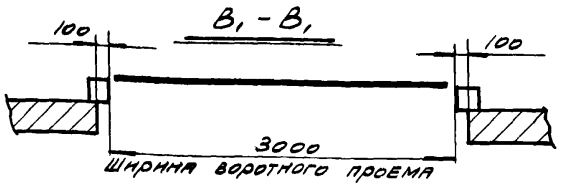

ВПЭ 3,6 × 3,0; ВПП 3,6 × 3,0

Вид с фасада

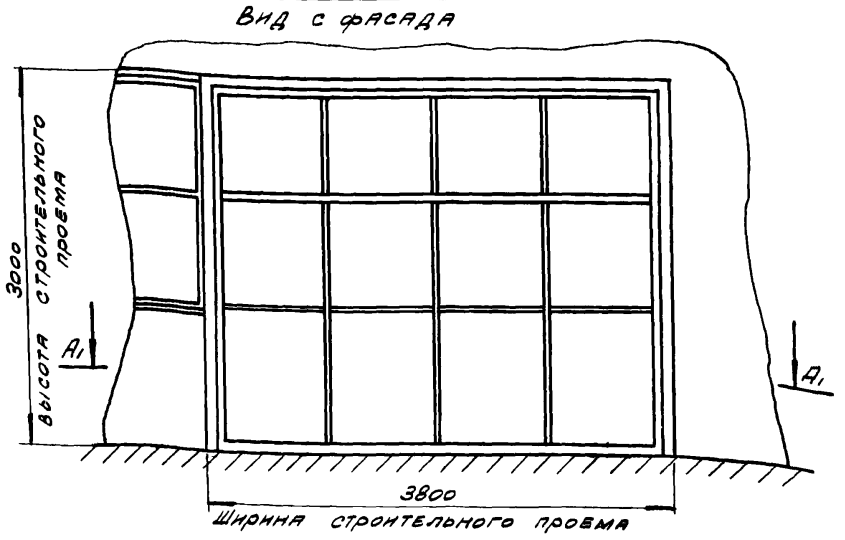

А1 - А1

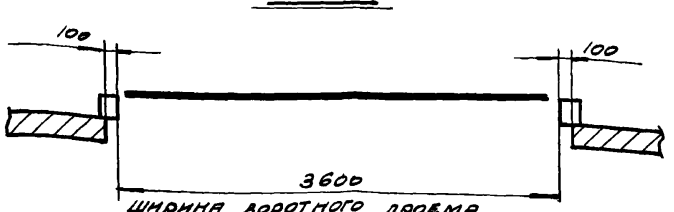

1. Вид с фасада показан без учета конкретного решения стены Конструкция проема стены разрабатывается при разработке архитектурных чертежей объекта.
2. Закладные детали предусмотреть в строительных чертежах
3. Монтажную приварку к закладным элементам и заделку бетонным раствором низа рамы проема ворот производить после окончательной выверки, установки и пробного открывания конструкций ворот
4. Полный вес ворот типа ВПП указан без учета заливки масла в пневмосистеме

					1.435-11.01.000.000 АС		
Изм	Лист	№ докум	Подп	Дата	Ворота подъемно-поворотные	Лит	Масса —	Масштаб 1:40
Разраб		Лапченко				О		
Пров		Лучевич		15.12.73		Лист 2	Листов	
Т контр								
Ст инж		Жучкова			Архитектурно-строительный чертеж	Промстройпроект г. Москва		
Н контр		Лучевич		15.12.73				
Утв		Колбацкий		16.12.73				
Нач. СКО-1		Драпов		5.12.73				

Вид из помещения

Приводное устройство показано с электроприводом
(с пневмоприводом — вид по типу)

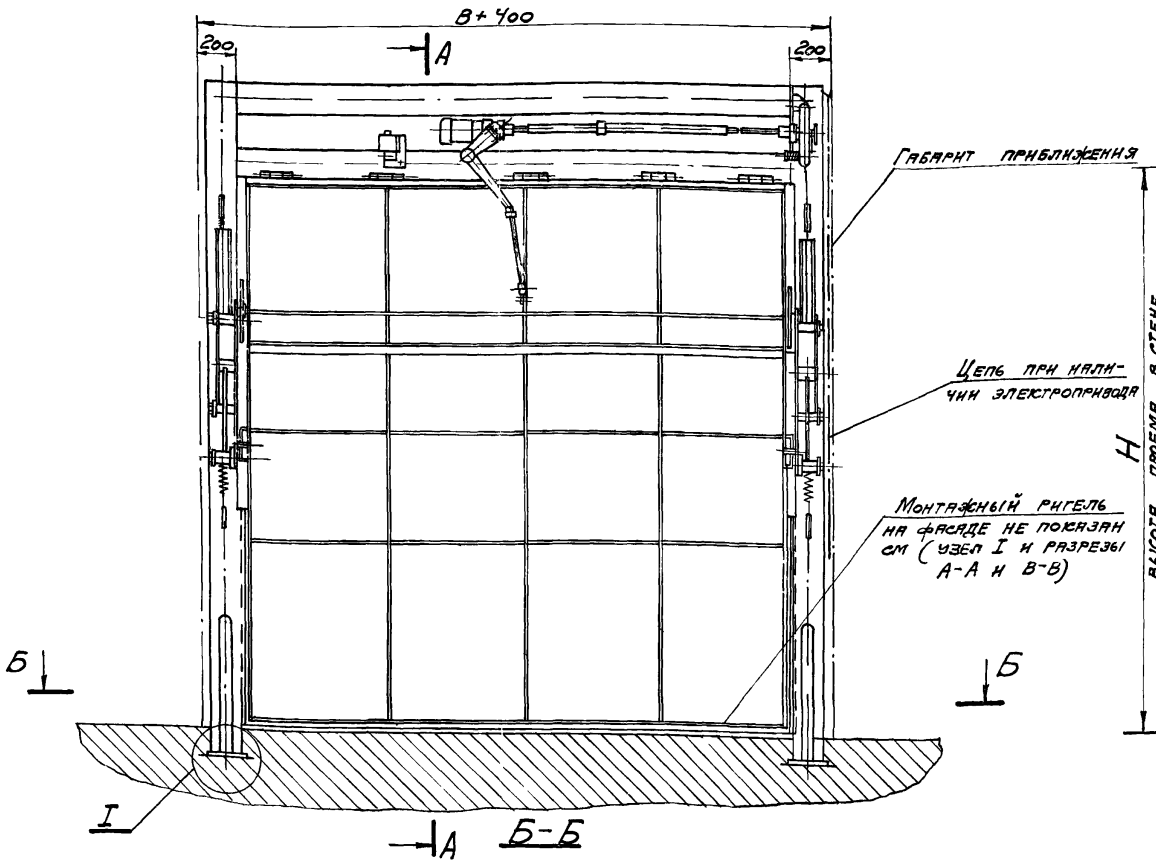

А-А Ворота закрыты

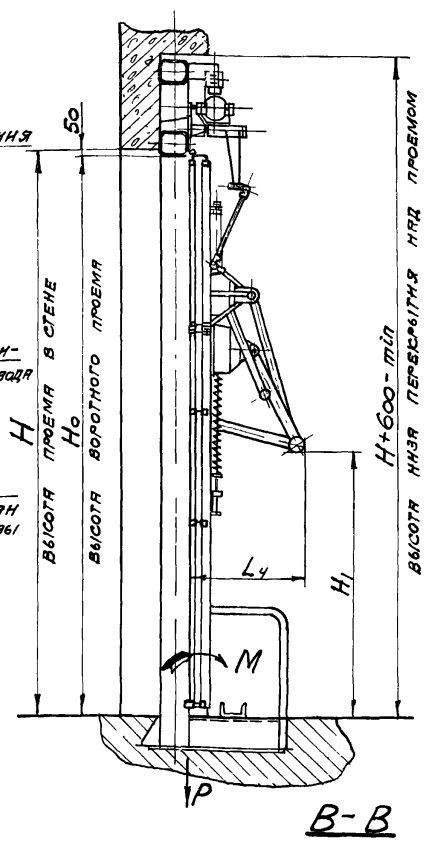

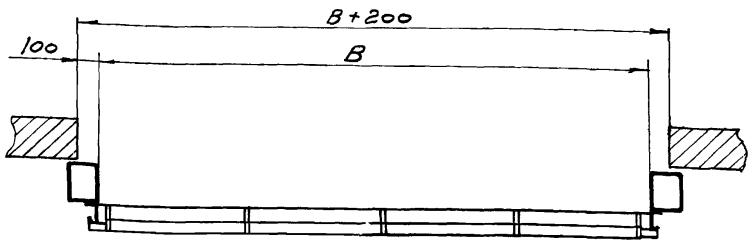

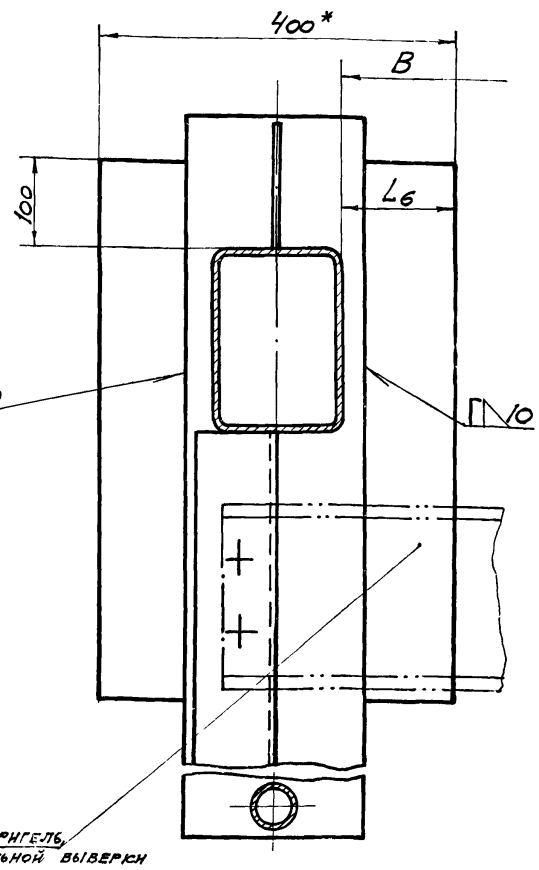

Нагрузки эксплуатационные

Тип ворот	Тип ворот	P – полная масса ворот, кг	$M=\frac{1}{4}q(B+0,2)\cdot H^2$ момент ворот от ветра на стойку при $q=60\ кг/м^2$ В и Н в м
ВПЭ 3,6×3,6	ВПП 3,6×3,6		730 кгм
ВПЭ 3,6×4,2	ВПП 3,6×4,2	См.	994 кгм
ВПЭ 3,6×3,0	ВПП 3,6×3,0	табл.	506 кгм
ВПЭ 3,0×3,0	ВПП 3,0×3,0	лист 1	425 кгм
ВПЭ 2,4×2,4	ВПП 2,4×2,4		222 кгм

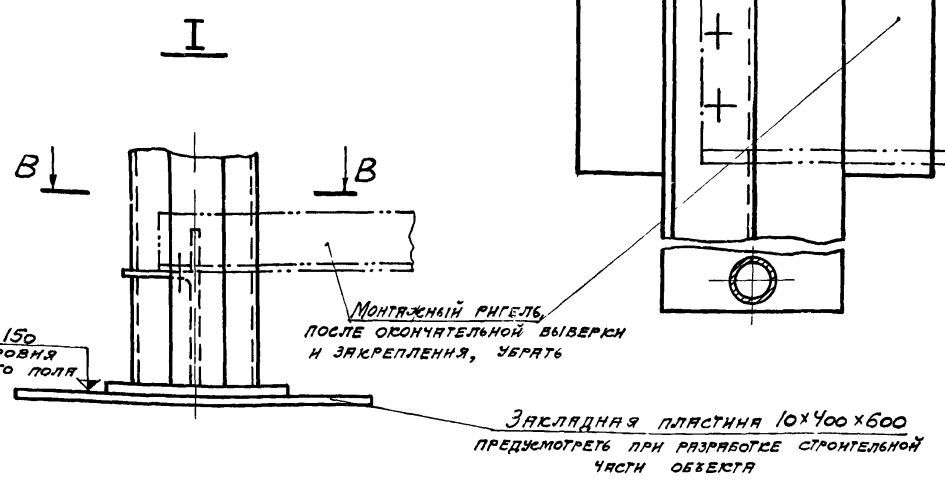

А-А Ворота открыты

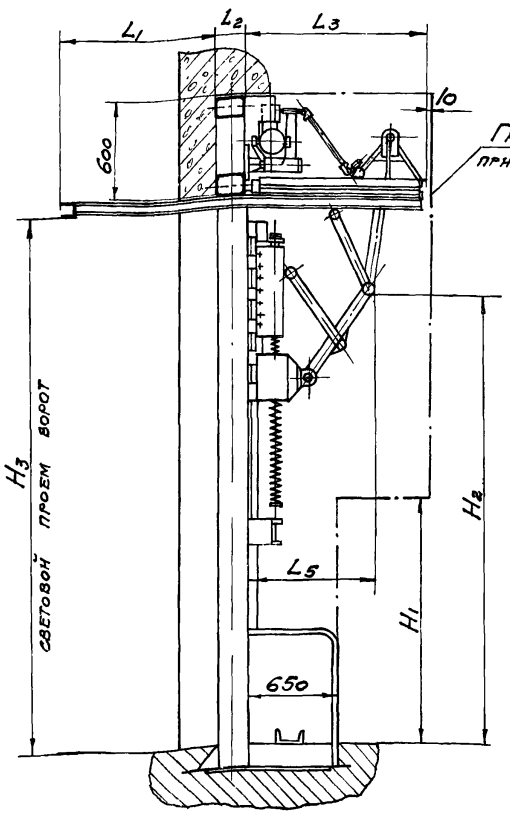

Тип ворот	Тип ворот	H_0	H	H_1	H_2	H_3	B	L_1	L_2	L_3	L_4	L_5	L_6
ВПЭ 3,6×3,6	ВПП 3,6×3,6	3550	3600	1710	2897	3460	3600	1118	200	1161	703	812	130
ВПЭ 3,6×4,2	ВПП 3,6×4,2	4150	4200	2100	3459	4060	3600	1358	200	1341	741	867	130
ВПЭ 3,6×3,0	ВПП 3,6×3,0	2950	3000	1405	2382	2860	3600	938	200	971	575	710	130
ВПЭ 3,0×3,0	ВПП 3,0×3,0	2950	3000	1405	2382	2860	3000	938	200	971	575	710	130
ВПЭ 2,4×2,4	ВПП 2,4×2,4	2350	2400	1116	1832	2260	2400	698	160	791	550	574	145

Изм	Лист	№ докум	Подп	Дата
Разраб.		Жучкова		
Пров		Луцевич		15/V.73
Т. контр				
Ст инж		Маркелов		
Н контр		Луцевич		15/V.73
Утв		Колбацкий		16/V.73

Нач Сл.0-1 Дрампов 15-V-73

1.435-11.01.000.000 АС

Ворота подъемно-поворотные

Лит	Масса	Масштаб
0	—	—

Лист 3 Листов

Архитектурно-строительный чертеж

ПРОМСТРОЙПРОЕКТ г Москва

12550-01 6 формат 22

Схема кинематическая рычажной системы

Ворота закрыты

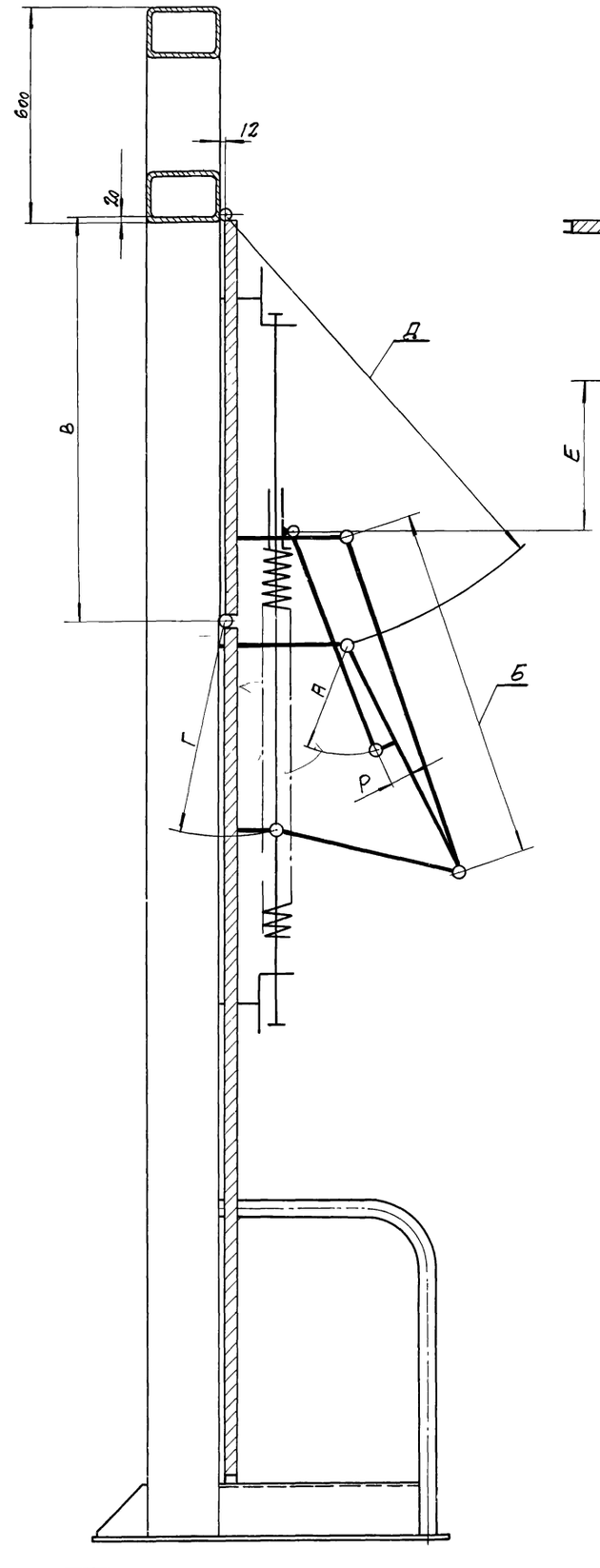

Ворота открыты

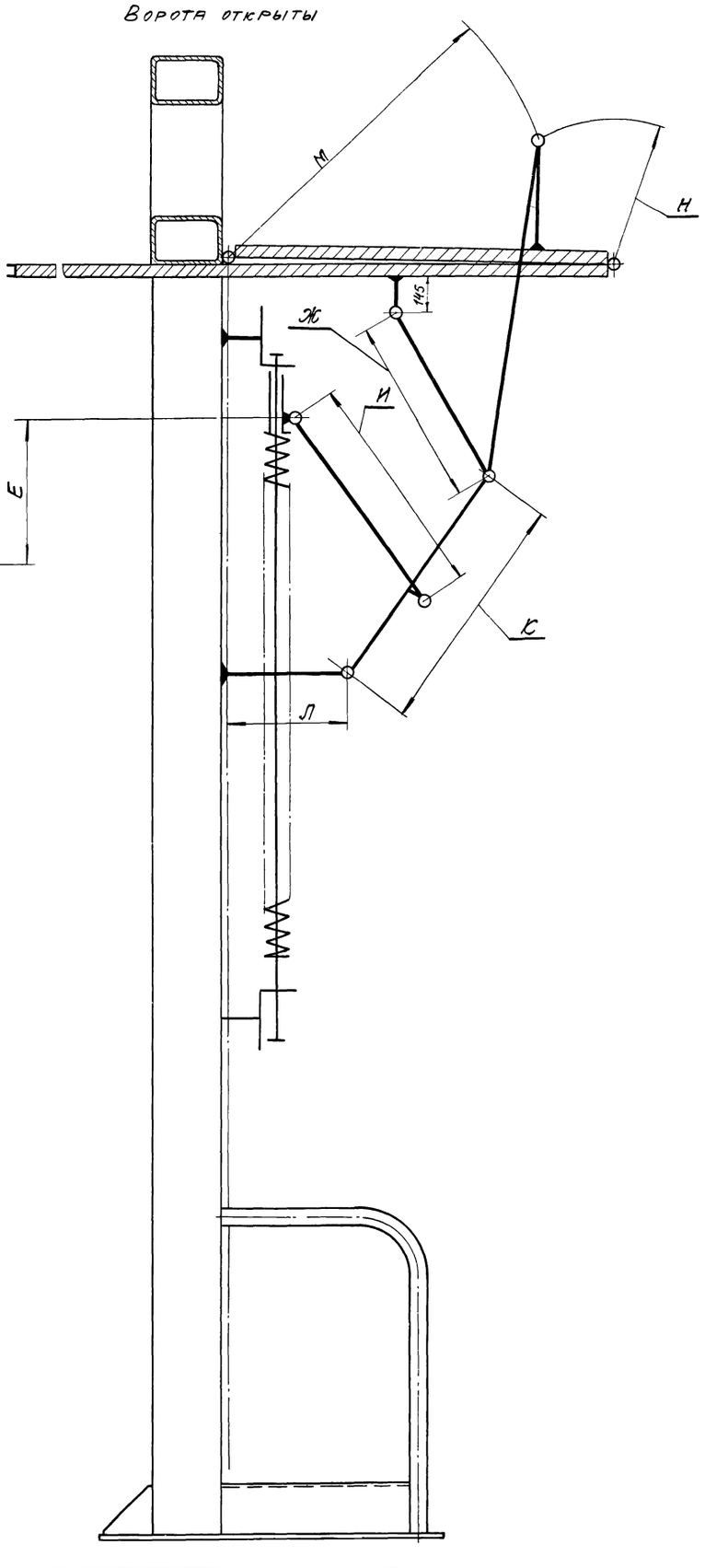

Тип ворот	Тип ворот	Обозначение	А	Б	В	Г	Д	Е	Ж	И	К	Л	М	Н	Р
ВПЭ 3,6 х 3,6	ВПП 3,6 х 3,6		300	980	1120	600	1246	416	525	650	700	346	960	415	55
ВПЭ 3,6 х 4,2	ВПП 3,6 х 4,2		450	1060	1300	700	1360	650	550	750	800	340	1090	470	55
ВПЭ 3,6 х 3,0	ВПП 3,6 х 3,0		250	820	930	450	1061	354	420	640	560	334	800	330	45
ВПЭ 3,0 х 3,0	ВПП 3,0 х 3,0		250	820	930	450	1061	354	420	640	560	334	800	330	45
ВПЭ 2,4 х 2,4	ВПП 2,4 х 2,4		200	730	750	400	916	291	370	515	405	329	590	320	45

Изм.	Лист	№ докум.	Подпись	Дата
Разраб.		Папченко		
Пров.		Луцевич		15.07.83
Т. контр.				
Ст. инж.		Маркелов		
Н. контр.		Луцевич		15.07.83
УТВ		Колбацкий		15.07.83

Нач. СКО-1 Дрампов 15.07.83

1.435-11.01.000.000 СХ К

Ворота подъемно-поворотные

Лит	Масса	Масштаб
О	—	1:10

Лист 1 Листов 2

Схема кинематическая

ПРОМСТРОЙПРОЕКТ г. Москва

Схема кинематическая устройства приводного

Ворота закрыты

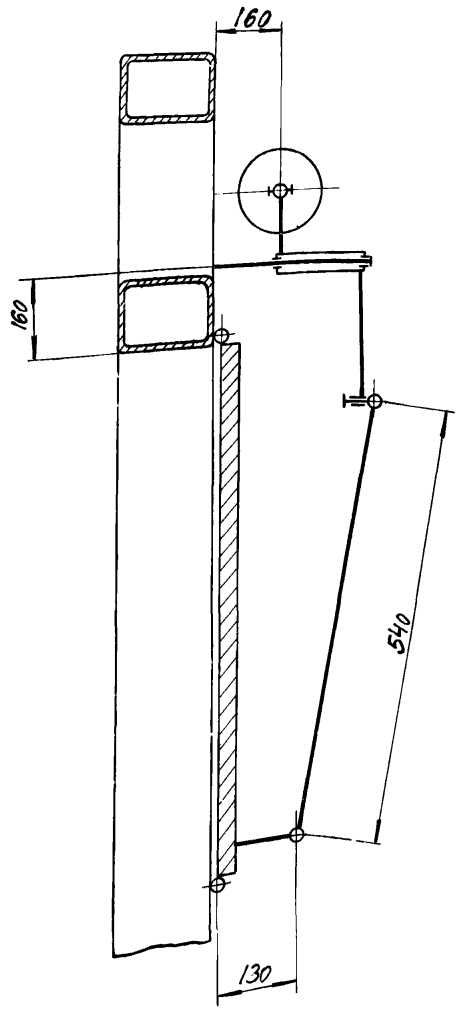

Ворота открыты

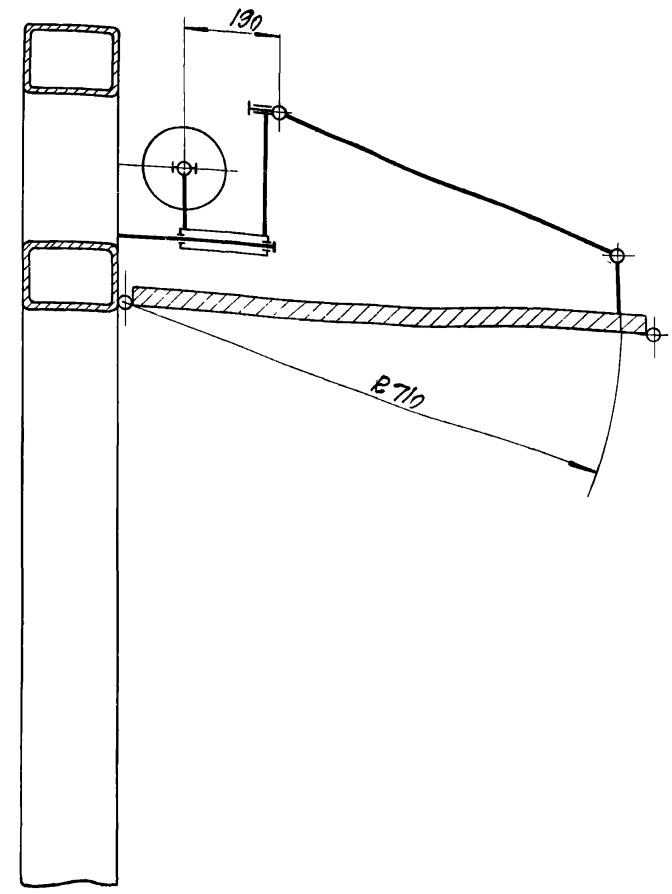

Ворота закрыты

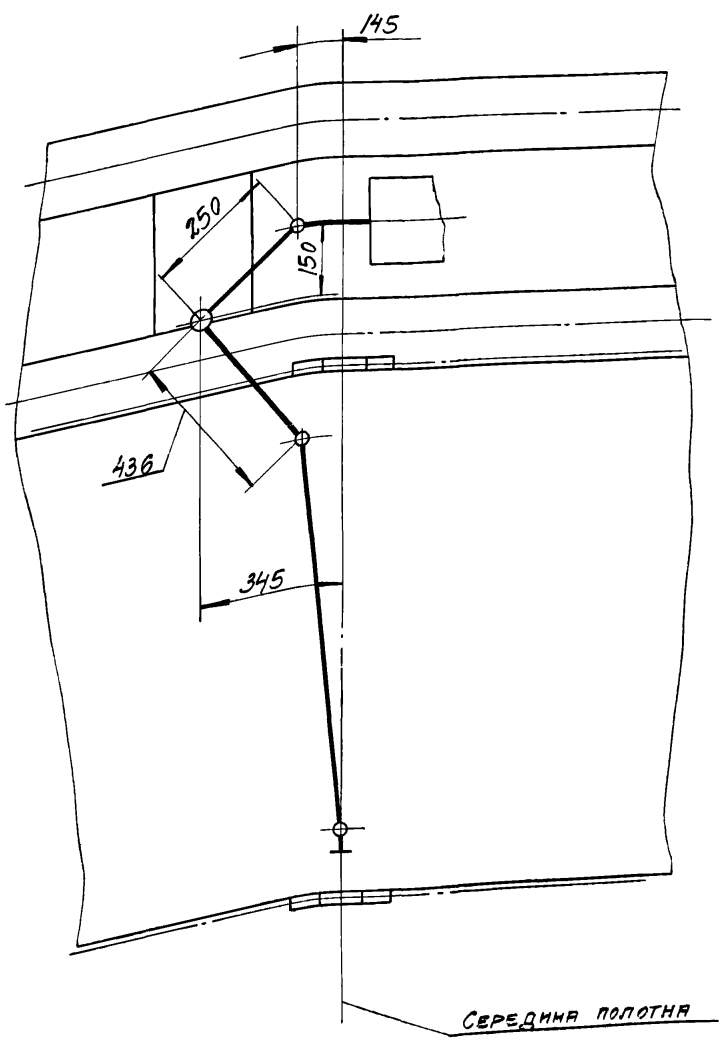

Ворота открыты

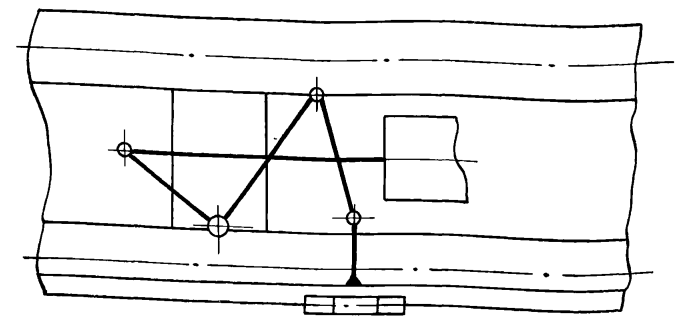

					1.435-11.01.000.000 СхК		
Изм.	Лист	N.док.	Подпись	Дата	Ворота подъемно-поворотные	Лит.	Масса / Масштаб
Разраб.		Папченко				0	— / 1:10
Пров.		Луцевич		15.04.73		Лист 2	Листов
Т.контр.							
Рук.гр.		Черепов					
Н.контр.		Луцевич		15.04.73	Схема кинематическая	ПРОЛСТРОЙПРОЕКТ г. Москва	
Нач.СКО-1		Дрампов		15.04.73			
Утв.		Калацкий		16.05.73			

Формат	Зона	Поз.	Обозначение	Наименование	Кол. на исполн. 1.435-11.01.000.000 –	01	02	03	04	05	06	07	08	09	Примечание
				Документация:											
22			1.435-11.01.000.000 СБ	Сборочный чертеж	X	X	X	X	X	X	X	X	X	X	
22			1.435-11.01.000.000 АС	Ворота подъемно-поворотные	X	X	X	X	X	X	X	X	X	X	
				Архитектурно-строительный черт.											
22			1.435-11.01.000.000 Сх К	Схема кинематическая	X	X	X	X	X	X	X	X	X	X	
22			1.435-11.01.000.000 Сх Р1	Схема расчетная	X					X					
22			1.435-11.01.000.000 Сх Р2			X					X				
22			1.435-11.01.000.000 Сх Р3				X	X				X	X		
22			1.435-11.01.000.000 Сх Р4						X					X	
11			1.435-11.01.000.000 ТО	Техническое описание	X	X	X	X	X	X	X	X	X	X	

Условное наименование	ВПЭ 3,6×3,6	ВПЭ 3,6×4,2	ВПЭ 3,6×3,0	ВПЭ 3,0×3,0	ВПЭ 2,4×2,4	ВПП 3,6×3,6	ВПП 3,6×4,2	ВПП 3,6×3,0	ВПП 3,0×3,0	ВПП 2,4×2,4
	Ворота с электроприводом					Ворота с пневмоприводом				

Изм.	Лист	№ докум.	Подпись	Дата
Разраб.		Кучкова		
Провер.		Луцевич		15.11.73
Ст. инж.		Маркелов		
Н. контр.		Луцевич		15.11.73
Утв.		Колвацкий		16.11.73

1.435-11.01.000.000

Ворота подъемно-поворотные

Литера	Лист	Листов
	1	10

ПРОМСТРОЙПРОЕКТ г. Москва

Формат	Зона	Поз.	Обозначение	Наименование	Кол. на исполн. 1.435-11.01.000.000 –	01	02	03	04	05	06	07	08	09	Примечание
				-03	Система рычажная		1					1			
				-05	Система рычажная			1	1				1	1	
				-07	Система рычажная					1					1
11		6	1.435-11.01.400.000	Противовес	1						1				
				-02	Противовес		1					1			
				-04	Противовес			1	1				1	1	
				-06	Противовес					1					1
11		7	1.435-11.01.400.000-01	Противовес	1					1					
				-03	Противовес		1					1			
				-05	Противовес			1	1				1	1	
				-07	Противовес					1					1
11		8	1.435-11.01.500.000	Электроприводное устройство	1	1	1								
				-01					1						
				-02						1					
11		9	1.435-11.01.600.000	Пневмоприводное устройство						1	1	1			
				-01									1		
				-02										1	
11		10	1.435-11.01.800.000	Пневмомонтажный чертеж						1	1	1	1	1	
11		11	1.435-11.01.910.000	Электромонтажный чертеж						1	1	1	1	1	

Изм.	Лист	№ докум.	Подпись	Дата

1.435-11.01.000.000

Лист 3

Инв. № подл. | Подпись и дата | Взам. инв. № | Инв. № дубл. | Подпись и дата

Формат	Зона	Поз.	Обозначение	Наименование	Кол. на исполн. 1.435-11.01.000.000 –	01	02	03	04	05	06	07	08	09	Примечание
11			1.435-11.01.000.000 ТУ	Технические условия	X	X	X	X	X	X	X	X	X	X	
				Сборочные единицы											
11		1	1.435-11.01.000.100	Щетка	20	23	16	16	13	20	23	16	16	13	
11		2	1.435-11.01.100.000	Рама проема	1					1					
			-01	Рама проема		1					1				
			-02	Рама проема			1					1			
			-03	Рама проема				1					1		
			-04	Рама проема					1					1	
11		3	1.435-11.01.200.000	Рама полотна	1					1					
			-01	Рама полотна		1					1				
			-02	Рама полотна			1					1			
			-03	Рама полотна				1					1		
			-04	Рама полотна					1					1	
11		4	1.435-11.01.300.000	Система рычажная	1					1					
			-02	Система рычажная		1					1				
			-04	Система рычажная			1	1				1	1		
			-06	Система рычажная					1					1	
11		5	1.435-11.01.300.000-01	Система рычажная	1					1					

Изм.	Лист	№ докум.	Подпись	Дата

1.435-11.01.000.000

Лист 2

Инв. № подл. | Подпись и дата | Взам. инв. № | Инв. № дубл. | Подпись и дата

Формат	Зона	Поз.	Обозначение	Наименование	Кол. на исполн. 1.435-11.01.000.000 –	01	02	03	04	05	06	07	08	09	Примечание
11		12	1.435-11.01.920.000	Электромонтажный чертеж	1	1	1	1	1						
				Детали											
12		15	1.435-11.01.000.001	Щека	4					4					
			-01	Щека		4					4				
			-02	Щека			4	4				4	4		
			-03	Щека					4					4	
11		16	1.435-11.01.000.002	Прокладка	2					2					
			-01	Прокладка		2					2				
			-02	Прокладка			2	2				2	2		
			-03	Прокладка					2					2	
11		17	1.435-11.01.000.003	Уголок	1					1					
			-02	Уголок		1					1				
			-04	Уголок			1	1				1	1		
			-06	Уголок					1					1	
11		18	1.435-11.01.000.003-01	Уголок	1					1					
			-03	Уголок		1					1				
			-05	Уголок			1	1				1	1		
			-07	Уголок					1					1	

Изм.	Лист	№ докум.	Подпись	Дата

1.435-11.01.000.000

Лист 4

Формат	Зона	Поз.	Обозначение	Наименование	Кол на испол 1.435-11.01.000.000 –	01	02	03	04	05	06	07	08	09	Примечание
12		20	1.435-11.01.000.005	Кронштейн	1	1	1	1	1	1	1	1	1	1	
11		21	1.435-11.01.000.006	Уголок	1	1	1			1	1	1			
			-01	Уголок				1					1		
			-02	Уголок					1					1	
11		22	1.435-11.01.000.007	Контакт	1	1	1			1	1	1			
			-01	Контакт				1					1		
			-02	Контакт					1					1	
				Стандартные изделия											
				Болт ГОСТ 7798-70											
		29		М12×1×35.58.01	5	5	5	5	5	5	5	5	5	5	
		30		М16×30.58.01	8	8	8	8	8	8	8	8	8	8	
		31		М16×55.58.01	12	12	12	12	12	12	12	12	12	12	
		32		М16×70.58.01	20	24	20	20	18	20	24	20	20	18	
		33		Винт М10×40.58.01 ГОСТ 1488-64	36	42	30	30	24	36	42	30	30	24	
		34		Винт М4×12.58.01 ГОСТ 17473-72	72	72	72	60	48	72	72	72	60	48	
		35		Винт М6×16.58.01 ГОСТ 1491-72	4	4	4	4	4	4	4	4	4	4	

Изм	Лист	№ докум.	Подп.	Дата	1.435-11.01.000.000	Лист 5

Формат 11

Формат	Зона	Поз.	Обозначение	Наименование	Кол на исполн. 1.435-11.01.000.000 –	01	02	03	04	05	06	07	08	09	Примечание
				Материалы											
				Стекло органическое 5=6											
				Марки 2-55 ГОСТ 15809-70											
		55		1000×835	4					4					5,9 кг
				1180×835		4					4				7,0 кг
				810×835			4					4			4,8 кг
				810×685				4					4		3,95 кг
				630×535					4					4	2,4 кг
		56		430×835	4					4					2,5 кг
				850×835		4					4				5,0 кг
		57		665×835	4	4				4	4				3,9 кг
				810×835			4					4			4,81 кг
				810×685				4					4		3,92 кг
				630×535					4					4	2,4 кг
				Декоративный бумажно											
				слоистый пластик толщ 5мм											
				ГОСТ 9590-61											

Изм	Лист	№ докум.	Подпись	Дата	1.435-11.01.000.000	Лист 7

Формат 11

Инв. N подл. | Подп. и дата | Взам. инв. № | Инв. N дубл | Подп. и дата

Формат	Зона	Поз.	Обозначение	Наименование	Кол. на испол. 1.435-11.01.000.000 –	01	02	03	04	05	06	07	08	09	Примечание
		36		Гайка М6.6.01.ГОСТ 5915-70	4	4	4	4	4	4	4	4	4	4	
		37		Гайка М16.6.01.ГОСТ 5915-70	34	38	34	34	32	34	38	34	34	32	
		38		Гайка М4.6.01.ГОСТ 5916-70	72	72	72	60	48	72	72	72	60	48	
		39		Гайка М12×16.01 ГОСТ 5915-70	3	3	3	3	3	3	3	3	3	3	
		40		Заклепка 5×6-Б46.ГОСТ 12639-67	19	19	19	16	13	19	19	19	16	13	
		41		Шайба 6.5.01.ГОСТ 11371-68	4	4	4	4	4	4	4	4	4	4	
		42		Шайба 12.65Г.01 ГОСТ 6402-70	5	5	5	5	5	5	5	5	5	5	
		43		Шайба 16.65Г.01 ГОСТ 6402-70	42	46	42	42	40	42	46	42	42	40	
		44		Штифт цилиндрич. 8Г×36 ГОСТ 3128-70	4	4	4	4	4	4	4	4	4	4	

Изм	Лист	№ докум	Подп.	Дата	1.435-11.01.000.000	Лист 6

Формат 11

12550-01 12

Инв. № подл. | Подпись и дата | Взам. инв. № | Инв. № дубл | Подпись и дата

Формат	Зона	Поз.	Обозначение	Наименование	Кол. на исполн 1.435-11.01.000.000 –	01	02	03	04	05	06	07	08	09	Примечание
		58		1150×835	4	4				4	4				6.7 кг
				1060×835			4					4			6.2 кг
				1060×685				4					4		5.1 кг
				820×935					4					4	3.0 кг
				Резина рулонная											
				3МБ-А-М ГОСТ 7338-65											
		59		150×7100	1					1					4,8 кг
				150×8300		1					1				5,6 кг
				150×5900			1	1				1	1		4,1 кг
				150×4700					1					1	3,2 кг
		60		200×3600	1	1	1			1	1	1			3,25 кг
				200×3000				1					1		2,72 кг
				200×2400					1					1	2,16 кг

Изм	Лист	№ докум.	Подпись	Дата	1.435-11 01.000.000	Лист 8

Формат 11

Инв. № подл.	Подп. и дата	Взам. инв. №	Инв. № дубл.	Подп. и дата

Изм.	Лист	№ докум.	Подп.	Дата
Разраб.	Кашкадамова			
Пров.	Зуцевич			
Т. контр.				
Гл. инж. проекта	Морозов			
Н. контр.	Зуцевич			
Утв.	Кашкадамова			

1.435-11.01.000.100

Собранный волос крепить с помощью ниток лавсановых и клея 88-Н по ту 38-5-880-69.

* Размеры для справок.

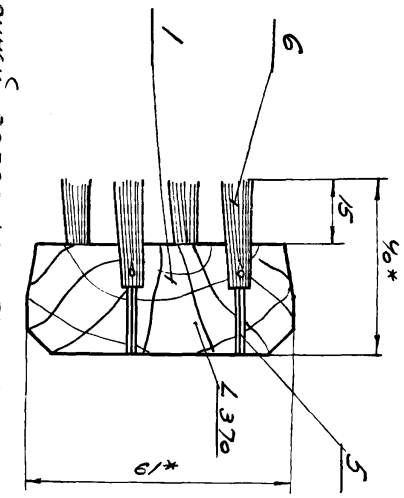

Формат	Зона	Поз.	Обозначение	Наименование	Кол.	Прим.
		1	1.435-11.01.000.101	Катет		
				Сортус.	1	
		5		Материалы:		
				Нитки лавсановые 10286-1		
				шенные 9,5/5		
				ГОСТ 2350-43		
		6		Волос конский пальчес.		
				ОЖ вет ГОСТ 12857-67		

1.435-11.01.000.100

Щетка.

Лит.	Масса	Масштаб
0	0,325	1:1
Лист	Листов 1	

ГПИ Промстройпроект г. Москва

Формат 11

Инв. № подл.	Подпись и дата	Взам. инв. №	Инв. № дубл.	Подпись и дата

Формат	Зона	Поз.	Обозначение	Наименование	Кол. на исполн. 1.435-11.01.000.000 —	01	02	03	04	05	06	07	08	09	Примечание
				Пластина зубчатая техническая с двумя пленками ТУ38-5-1206-68											
		61		10х38											
				ℓ = 3510	1	1	1			1	1	1			0,68 кг
				ℓ = 2910	•			1					1		0,56 кг
				ℓ = 2310					1					1	0,45 кг
		62		17х22											
				ℓ = 3510	1	1	1			1	1	1			0,67 кг
				ℓ = 2910				1					1		0,55 кг
				ℓ = 2310					1					1	0,44 кг
		63		22х22											
				ℓ = 3510	1	1	1			1	1	1			0,8 кг
				ℓ = 2910				1					1		0,67 кг
				ℓ = 2310					1					1	0,53 кг

Изм.	Лист	№ докум.	Подпись	Дата	1.435-11.01.000.000	Лист 9

Формат 11

Инв. № подл.	Подпись и дата	Взам. инв. №	Инв. № дубл.	Подпись и дата

1. Отверстия сверлить в шахматном порядке шагом ℓ=10 мм.
2. Покрыть антисептиком.

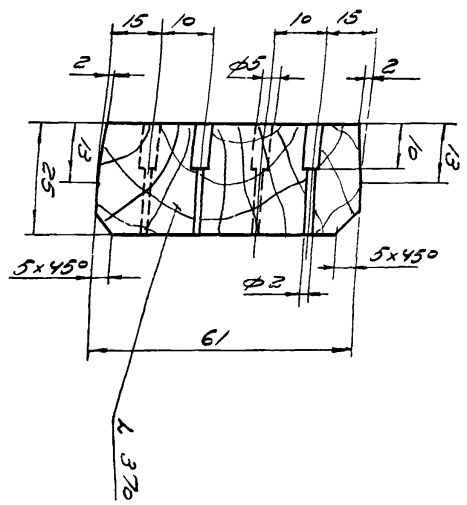

1.435-11.01.000.101

ТЭ3

Формат	Зона	Поз.	Обозначение	Наименование	Кол. на исполн. 1.435-11.01.000.000 —	01	02	03	04	05	06	07	08	09	Примечание
		64		22х55											
				ℓ = 4300	1					1					2,62 кг
				ℓ = 5020		1					1				3,06 кг
				ℓ = 3600			1	1				1	1		2,18 кг
				ℓ = 2900					1					1	1,77 кг
				Резиновый профиль р.16											СМТУ
		65		ℓ = 110м	1					1					20,5 кг
				ℓ = 120м		1					1				22,2 кг
				ℓ = 102м			1					1			18,9 кг
				ℓ = 95м				1					1		17,6 кг
				ℓ = 72м					1					1	13,3 кг
				Лента медная											
				М3 МНТ 0,5х20											
				ГОСТ 1173-70											
		66		ℓ = 3570	1	1	1			1	1	1			0,315 кг
				ℓ = 2970				1					1		0,260 кг
				ℓ = 2370					1					1	0,210 кг

Изм.	Лист	№ докум.	Подпись	Дата	1.435-11.01.000.000	Лист 10

Формат 11

Изм.	Лист	№ докум.	Подпись	Дата
Разраб.	Кашкадамова			
Пров.	Зуцевич			
Т. контр.				
Гл. инж. проекта	Морозов			
Н. контр.	Зуцевич			
Утв.	Кашкадамова			

1.435-11.01.000.101

Сосна 25х60 ГОСТ 8486-86

Короткс.

Лит.	Масса	Масштаб
0	0,32	1:1
Лист	Листов 1	

ГПИ Промстройпроект г. Москва

125550-01 11

Рис. 1

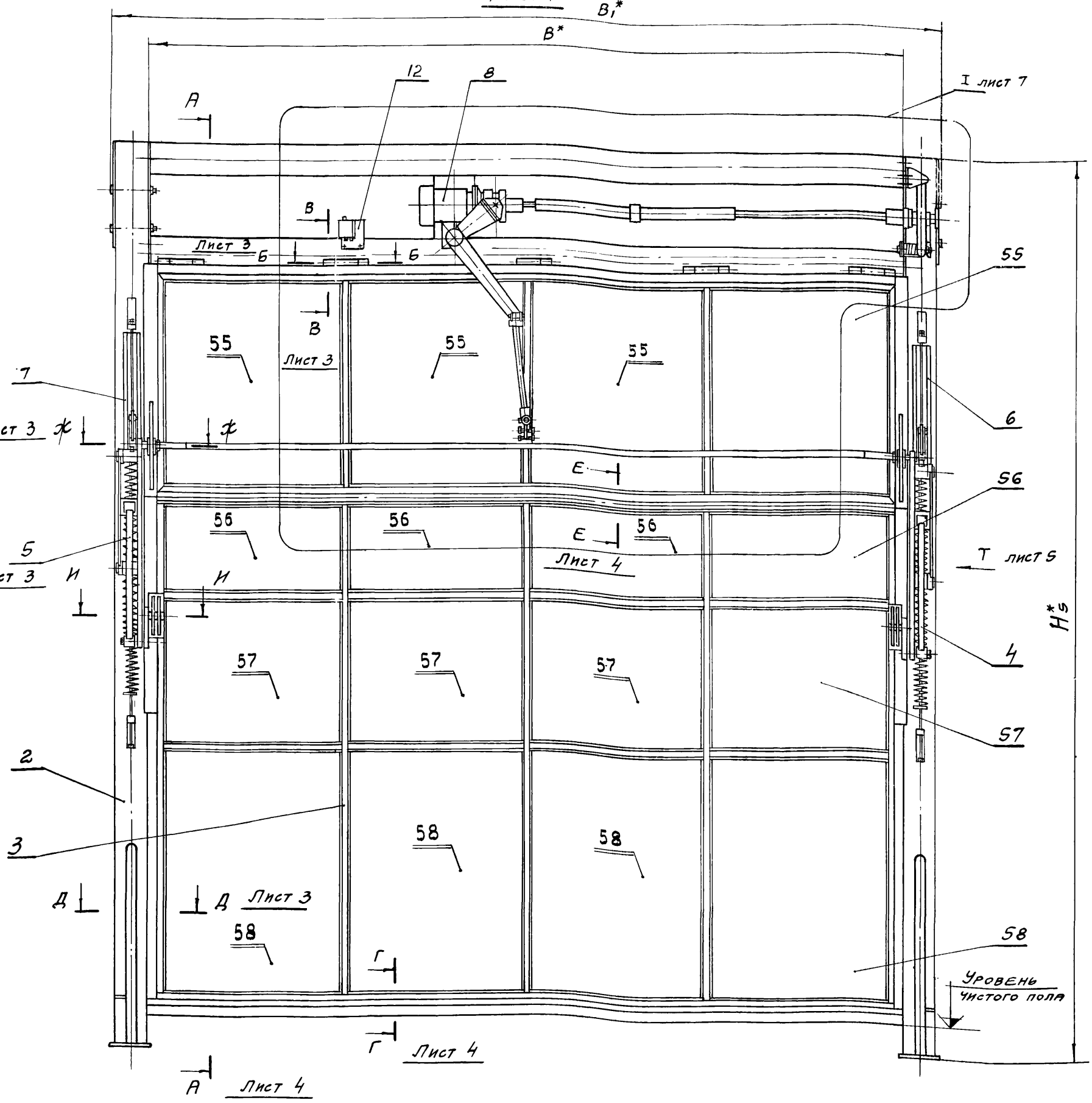

1. На верхний ригель рамы при помощи шарниров (петель) навесить полотно ворот, обеспечив при этом несимметричность полотна относительно проема рамы не более 2мм, как в закрытом так и в открытом положении полотна. Окончательную приварку петель производить после выверки и установки заданного допуска на несимметричность.

2. На гребенки стоек рамы установить рычажные системы, свободные концы которых соединить с кронштейнами верхней и нижней створок.

3. Произвести открывание и закрывание створок. В случае неточности движения створок (зацепление, перекосы и т.п.) произвести регулировку центральной опоры после чего зафиксировать штифтами (поз. 44) положение центральной опоры.

4. На гребенку стойки установить 2 щеки (направляющую каретки противовеса), завести каретку и верхний кронштейн противовеса в направляющую и установить нижний кронштейн противовеса на опоре стойки на трех болтах.

5. Присоединить рычаг противовеса к каретке.

6. Установить воротную панель в вертикальное положение

7. При закрытом полотне постепенным отвертыванием гаек „а" и „б" (лист 4) довести верхний кронштейн до его места крепления на гребенке и закрепить болтами.

8. После окончательной сборки ворот произвести комплексное покрытие-2 слоя грунта ФЛ-03К (ГОСТ 9109-59) и три слоя серой перхлорвиниловой эмали ХВ-124 (ГОСТ 10144-62) при толщине пленки комплексного покрытия 70-85мк. Эмаль нанести в три слоя с промежуточной сушкой при температуре 18-22°С. В течение 3 часов по двум слоям грунта ФЛ-03К, высушенного при температуре 18-22°С в течение 24 часов для первого слоя и 1 часа для второго слоя. Окончательную сушку эмали произвести при температуре 18-22°С в течении 24 часов. Качество покрытия определяется по ГОСТ 10144-62.

9. Остеклить раму полотна ворот и установить щетки и резиновые уплотнения по всему периметру полотна

10. Произвести регулировку сжатых пружин, уравновешивающих полотно, при помощи гайки „а" (лист 4).

11. Открывание ворот после присоединения противовеса до установки их на испытательном стенде или в строительном проеме воспрещается.

					1.435-11.01.000.000.СБ			
Изм	Лист	№ докум.	Подп.	Дата	Ворота подъемно-поворотные	Лит.	Масса	Масштаб
Разраб.		Жучкова				0	см табл.	—
Пров.		Луцевич		15.IV.73		Лист 1	Листов 8	
Т. контр.								
Рук. бр.		Кирилловский				ПРОМСТРОЙПРОЕКТ г. Москва		
Н. контр.		Луцевич		15.IV.73				
Утв:		Колбацкий		16.IV.73				
нач. СКО-1	Дрампов			15.IV.73				

12550-01 12 формат 22

Рис. 2
остальное см. рис 1

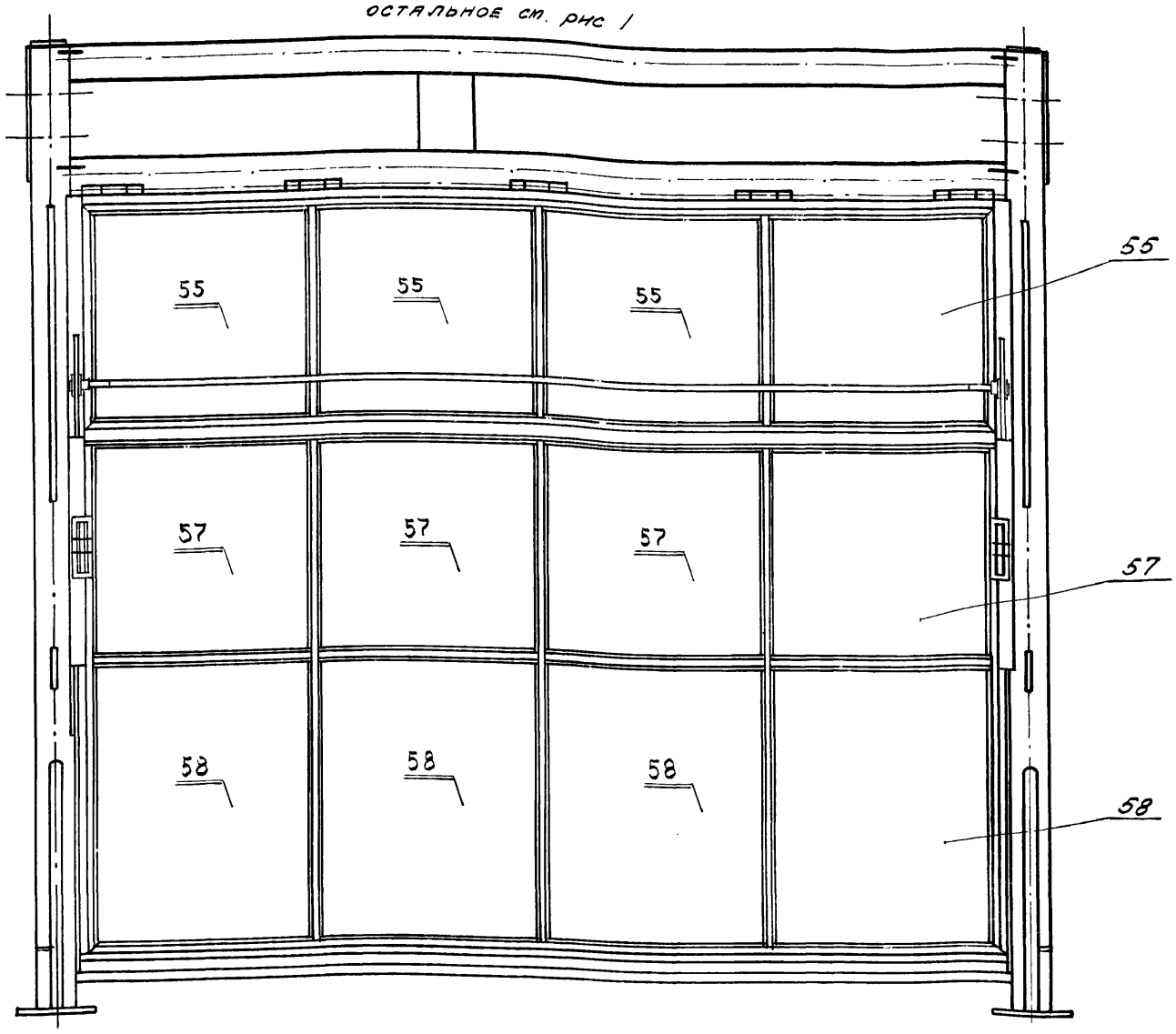

	Тип ворот	Обозначение	Рис.	Размеры, мм													Масса кг
				H^*	H_1^*	H_2^*	H_3^*	H_4^*	H_5^*	B^*	B_1^*	K^*	$Л^*$	M^*	L^*	L_1^*	
Ворота с электроприводом	ВПЭ 3.6×3.6	1.435-11.01.000.000	1	1227	917	3700	959	116	4300	3600	3926	903	678	1015	358	149	1153
	ВПЭ 3.6×4.2	—01	1	1347	1087	4300	1401	116	4900	3600	3926	941	678	1015	352	149	1246
	ВПЭ 3.6×3.0	—02	2	1037	675	3100	710	70	3700	3600	3926	775	678	1015	346	141	1067
	ВПЭ 3.0×3.0	—03	2	1037	675	3100	710	70	3700	3000	3326	775	678	1015	346	141	1013
	ВПЭ 2.4×2.4	—04	2	885	607	2500	197	70	3100	2400	2666	710	638	975	341	136	753
Ворота с пневмоприводом	ВПП 3.6×3.6	—05	3	1227	917	3700	959	116	4300	3600	3926	903	678	1015	358	149	1173
	ВПП 3.6×4.2	—06	3	1347	1087	4300	1401	116	4900	3600	3926	941	678	1015	352	149	1266
	ВПП 3.6×3.0	—07	3;2	1037	675	3100	710	70	3700	3600	3926	775	678	1015	346	141	1087
	ВПП 3.0×3.0	—08	3;2	1037	675	3100	710	70	3700	3000	3326	775	678	1015	346	141	1033
	ВПП 2.4×2.4	—09	3;2	885	607	2500	197	70	3100	2400	2666	710	638	975	341	136	773

Полный вес ворот типа ВПП указан с учетом залитого масла в пневмоцилиндр.

Изм	Лист	№ докум	Подп.	Дата
Разраб.		Жучкова		
Пров.		Луцевич		
Т контр				
Рук бр		Черепов		
Н. контр.		Луцевич		
Утв.		Колбацкий		

нач. СКО-1 Дрампов

1.435-11.01.000.000. СБ.

Ворота подъемно-поворотные

Лит	Масса	Масштаб
0	—	—

Лист 2 Листов

ПРОИСТРОЙПРОЕКТ г Москва

12550-01 13 Формат 22

1.435-11.01.000.000.СБ

Б-Б лист 1
М 1:1

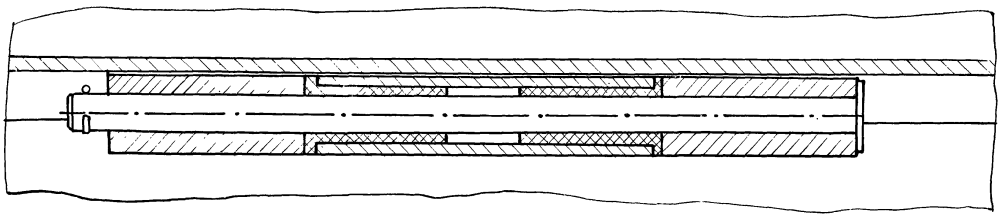

Ж-Ж лист 1
М 1:2

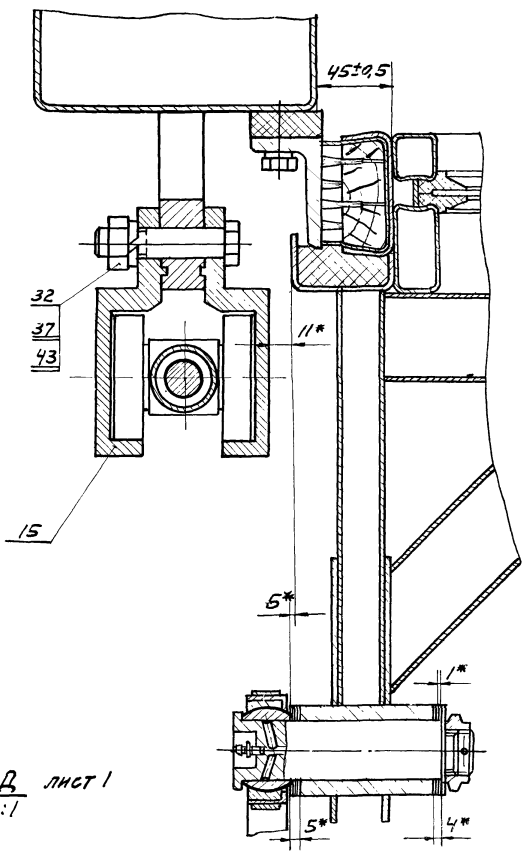

В-В лист 1
М 1:1

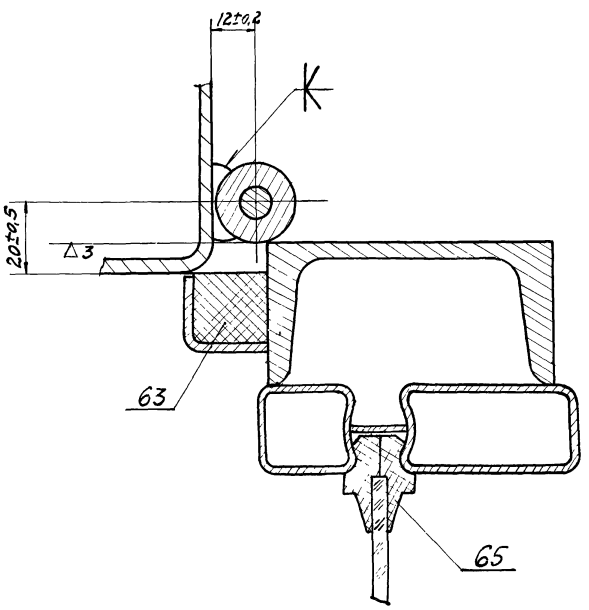

Д Д лист 1
М 1:1

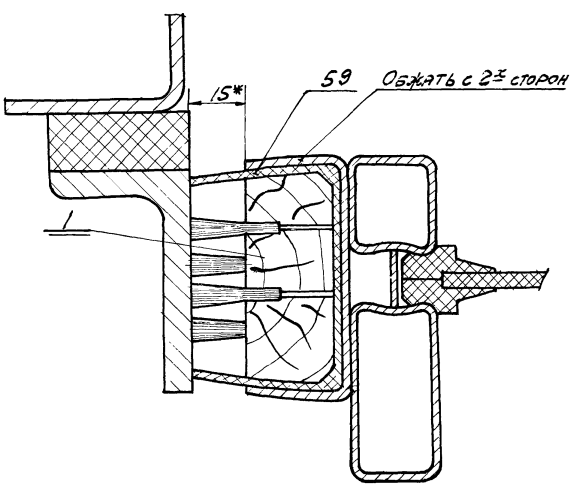

И-И лист 1
М 1:2

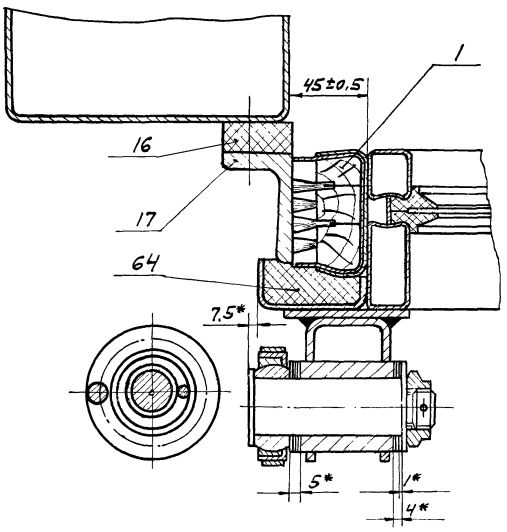

					1.435-11.01.000.000.СБ
Изм.	Лист	№ докум.	Подп.	Дата	Ворота подъемно-поворотные
Разраб.		Папченко			
Пров.		Луцевич		25/V-73	
Т. контр.					
Рук. бр.		Черепов			
Н. контр.		Луцевич		25/V-73	
Утв.		Кольбацкий		16.05.73	

Лит.	Масса	Масштаб
0	—	—

Лист 3 | Листов

ПРОМСТРОЙПРОЕКТ г. Москва

нач СКО-1 Дрампов

12550-01 14 Формат 22

1.435-11 01.000.000.СБ

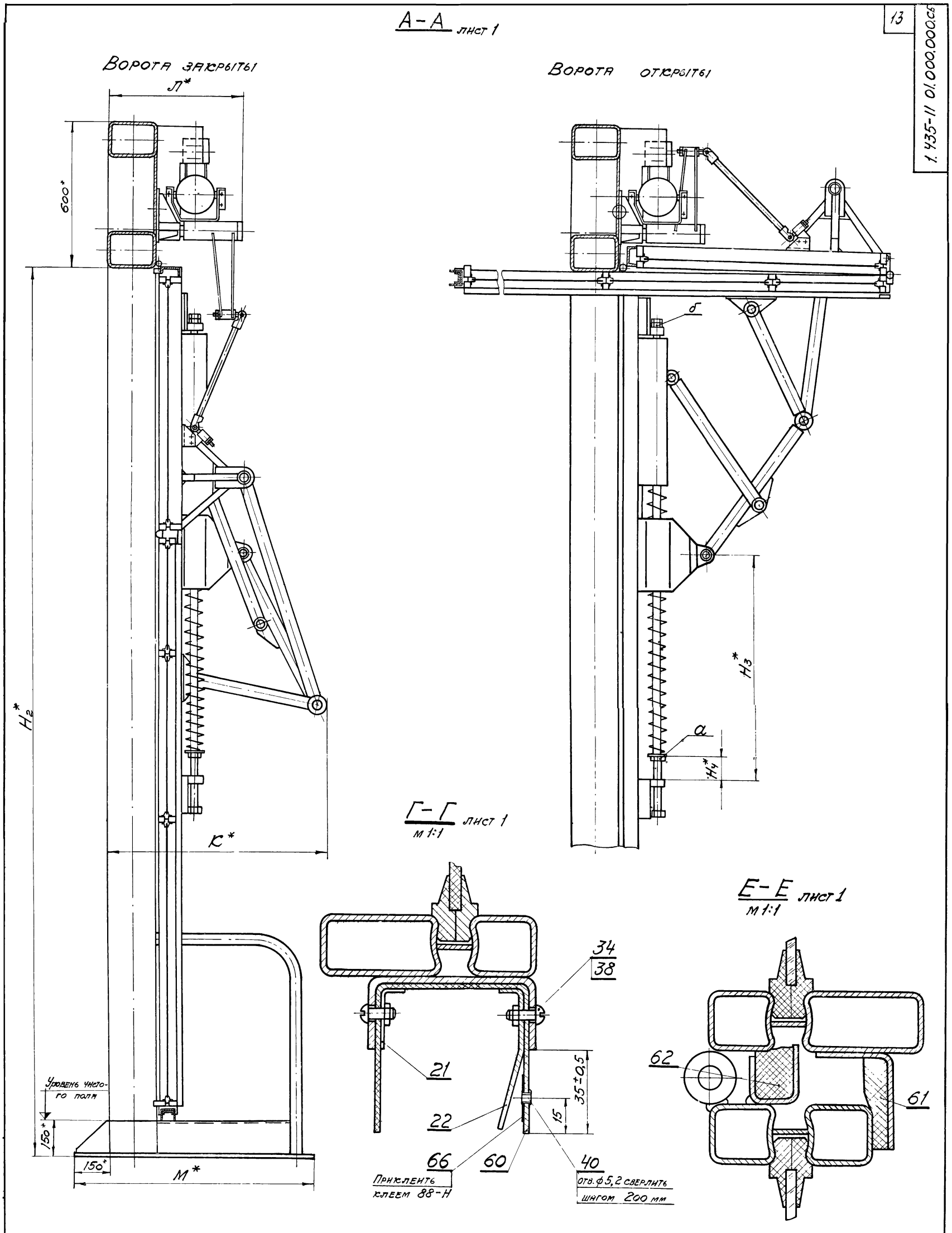

					1.435-11.01.000.000.СБ.			
Изм.	Лист	№ докум.	Подпись	Дата	Ворота подъемно-поворотные	Лит.	Масса	Масштаб
Разраб.		Цыганкова				0	—	—
Пров.		Луцевич		15/V.73				
Т. контр.						Лист 4	Листов	
Рук. бр.		Черепов						
Н. контр.		Луцевич		15/V.73		ПРОМСТРОЙПРОЕКТ г. Москва		
Утв		Колбацкий		16.05.73				

нач. СКО-1 Дрампов 15-V-73

12550-01 15 формат

Лист 1

Вид Т
м 1:10

(приводное устройство не показано)

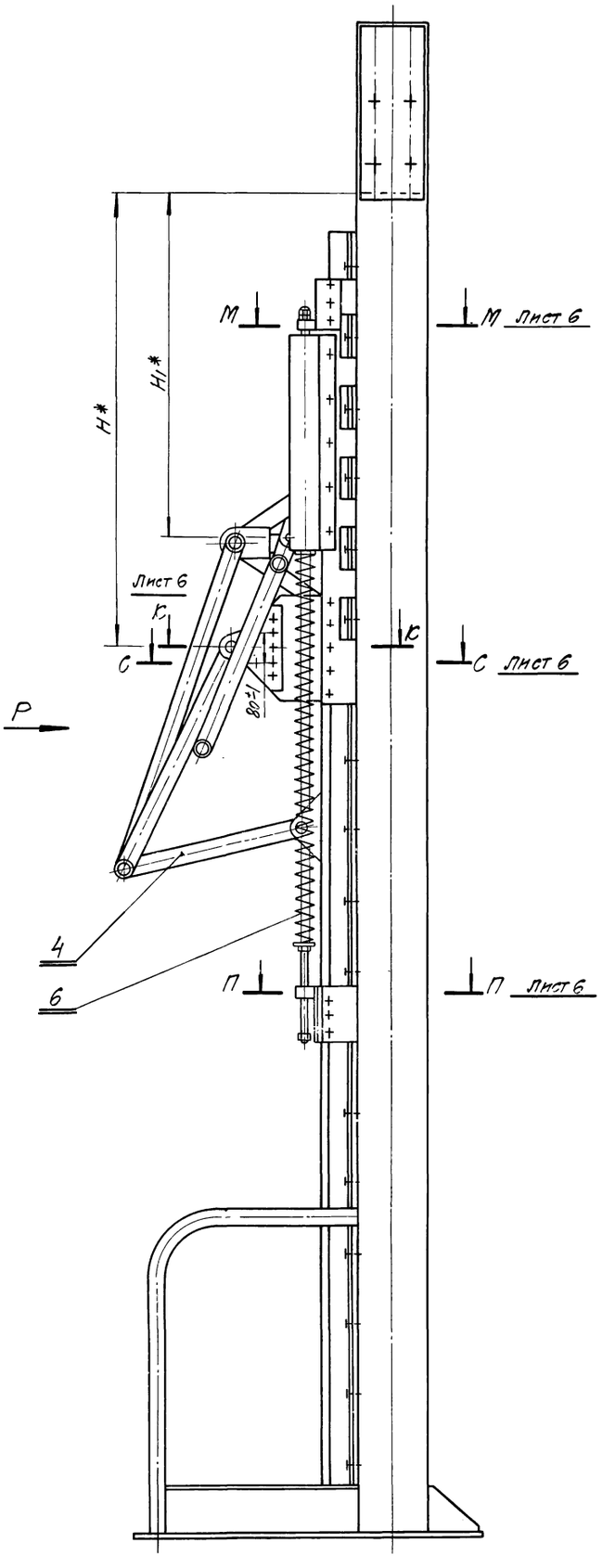

Вид Р
м 1:2

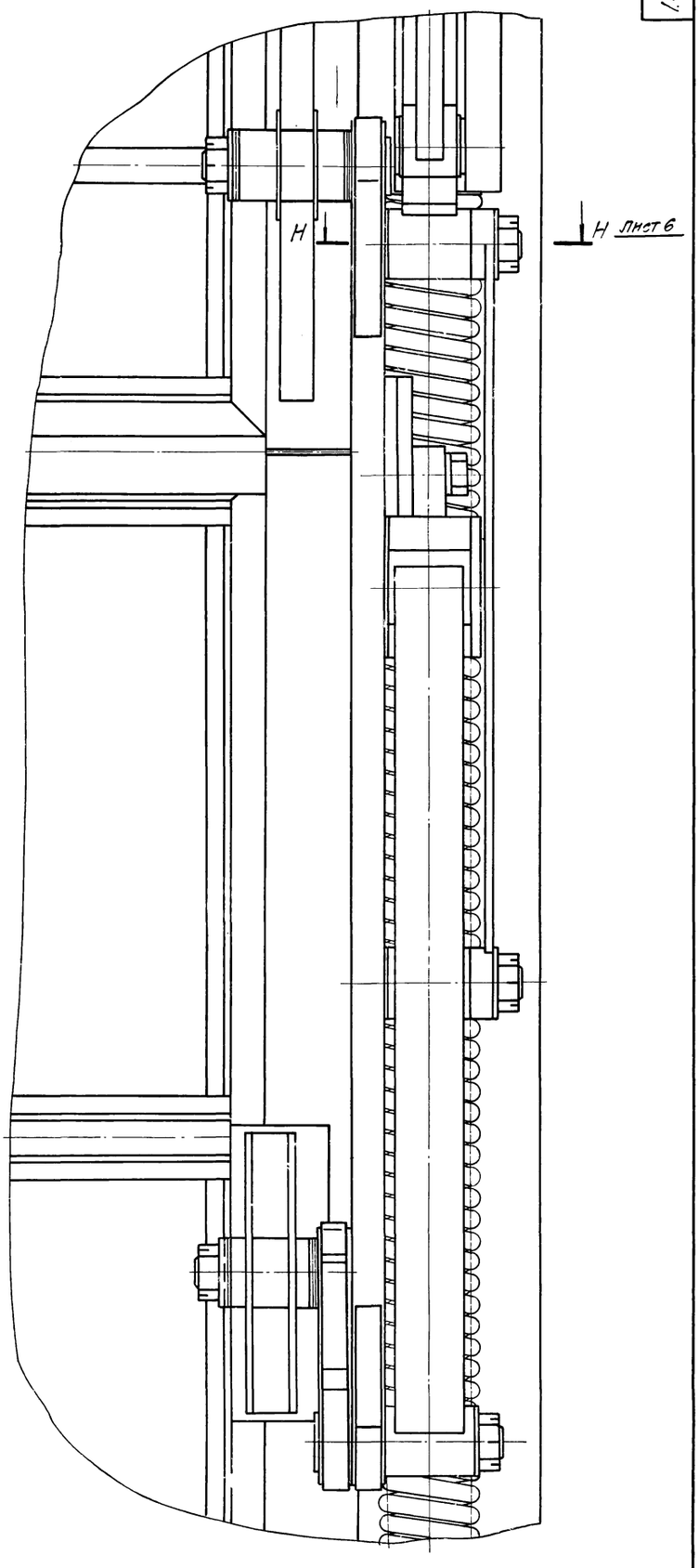

					1.435-11.01.000.000.СБ		
					Ворота подъемно-поворотные	Лит.	Масса	Масштаб
Изм.	Лист	№ докум.	Подпись	Дата		0	—	—
Разраб.		Абросимова				Лист 5	Листов	
Пров.		Луцевич		17/V.93				
Т. контр.						ПРОМСТРОЙПРОЕКТ г. Москва		
Ст. инж.		Жучкова						
Н. контр.		Луцевич		17/V.93				
Нач. СКО		Драпов		17.V.93				
Утв.		Солбацкий		10.05.93				

К-К повернуто, лист 5
М 1:1

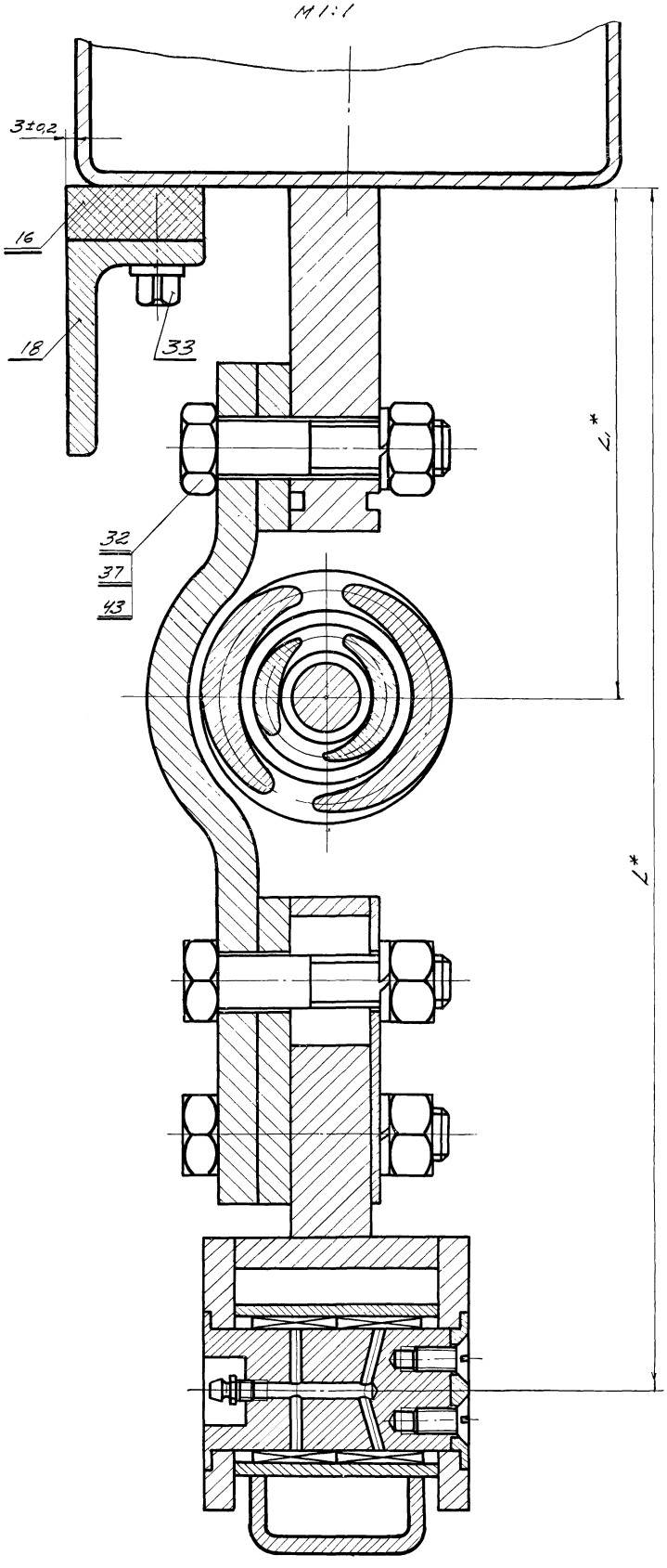

М-М лист 5
М 1:1

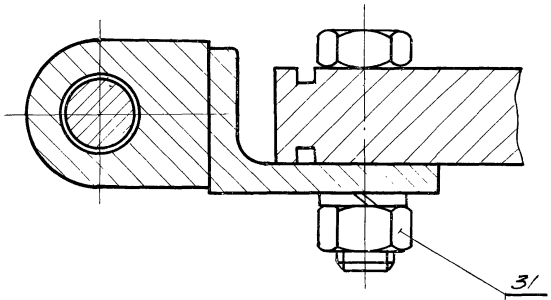

Н-Н лист 5
М 1:1

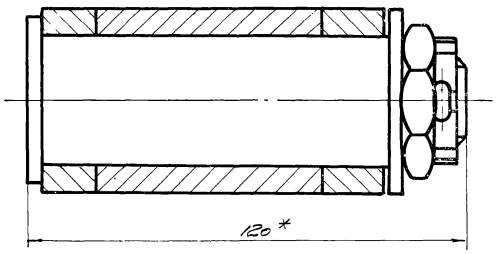

П-П лист 5
М 1:1

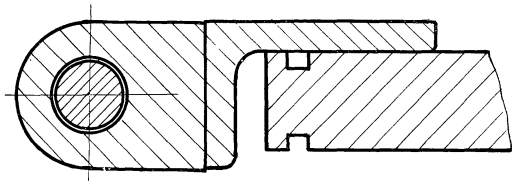

С-С лист 5
М 1:2

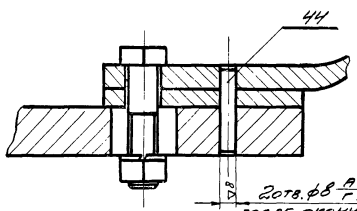

2отв. ⌀8 A Г размечать, сверлить, развернуть после окончательной регулировки рычажной системы.

					1.435-11.01.000.000 СБ		
Изм.	Лист	№ докум.	Подп.	Дата	Ворота подземно-поворотные	Лит.	Масса	Масштаб
Разраб.		Аверсимова				О	—	—
Пров.		Лущевич		15.6.93		Лист 6	Листов	
Т. контр.								
Ст. инж.		Якучкова						
Н. контр.		Лущевич		15.6.93		ПРОМСТРОЙПРОЕКТ г. Москва		
Утв.		Колбацкий		16.6.93				

Нач. СКО-1 Дралов

12550-04 Формат А2

1.435-11.01.000.000.СБ

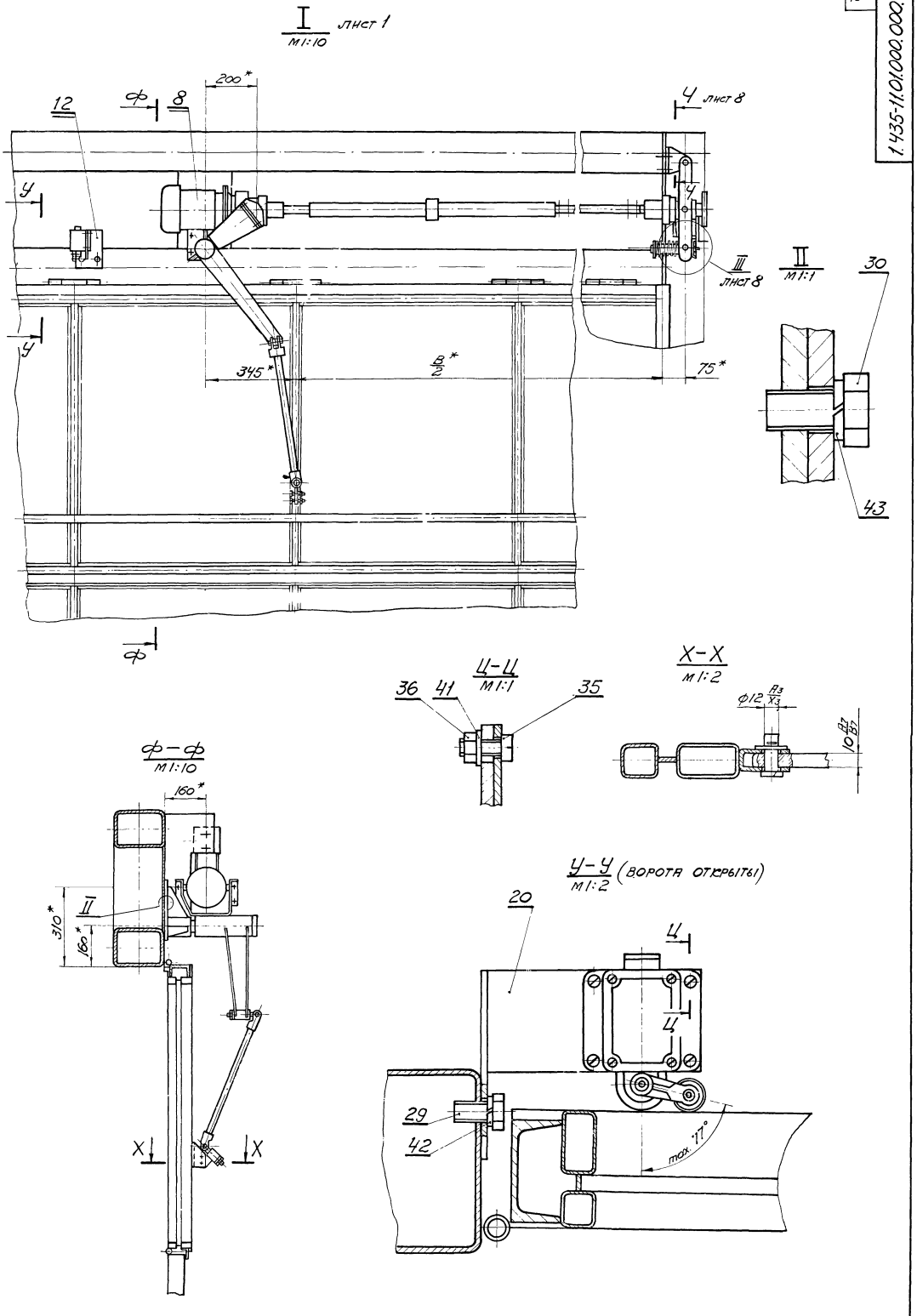

					1.435.11.01.000.000.СБ.			
Изм.	Лист	№ докум.	Подпись	Дата	Ворота подъемно-поворотные	Лит.	Масса	Масштаб
Разраб.		Жучкова				0		
Пров.		Луцевич				Лист 7	Листов	
Т. контр.								
Рук. бр.		Черепов				ПРОМСТРОЙПРОЕКТ г. Москва		
Н. контр.		Луцевич						
Утв.		Колбацкий						

нач. СКЗ Драмлов

12550-01 18 формат 22

Рис. 3 Остальное по рис. 1
М1:10

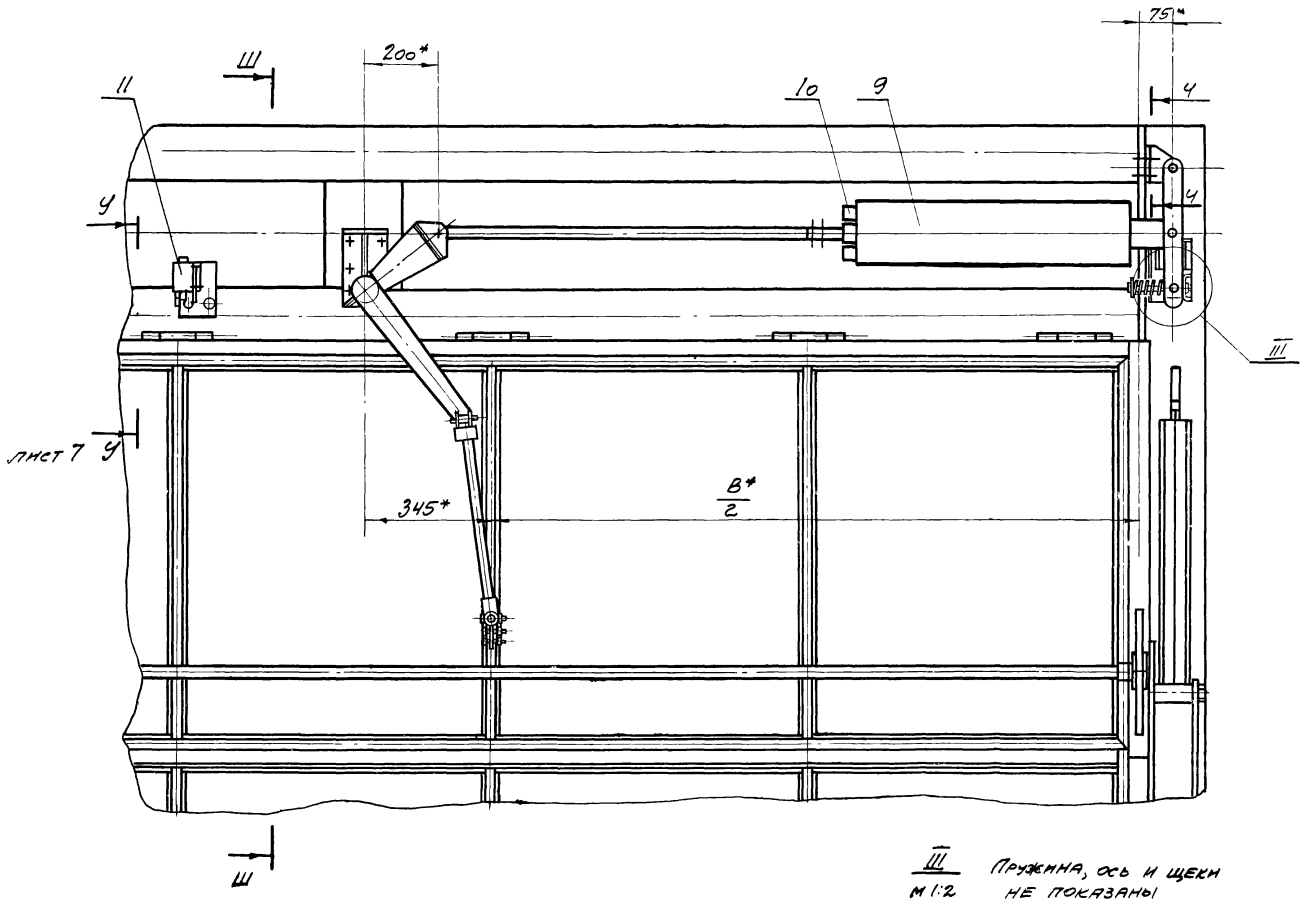

III Пружина, ось и щеки не показаны
М1:2

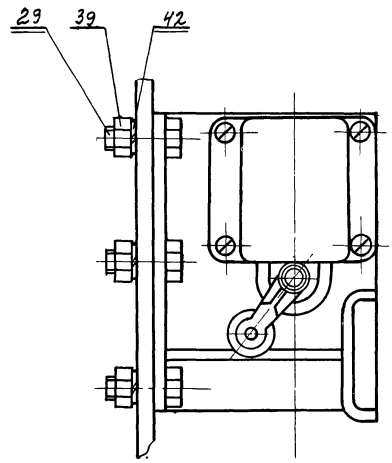

Ш-Ш
М1:10

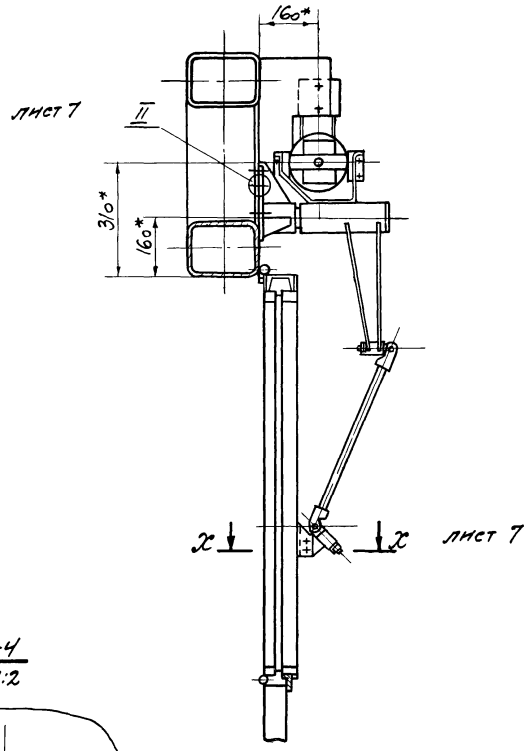

Э-Э
М1:1

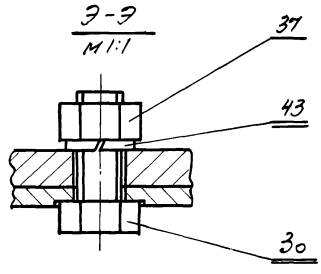

4-4
М1:2

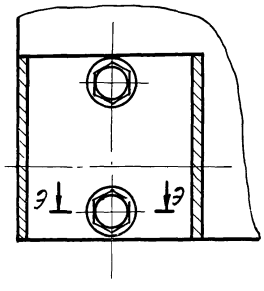

					1.435-11.01 000.000. СБ
И	Лист	№ докум	Подп	Дата	Ворота подъемно-поворотные
Разраб	Жучкова				Лит. 0 / Масса — / Масшт
Пров	Лацевич			15/V 73	Лист 8 / Листов
Т. контр					ПРОМСТРОЙПРОЕКТ г. Москва
Рук бр	Черепов				
Н. контр	Лацевич			15/V 73	
Утв	Колбацкий			16.05.73	
нач СКО-1	Дрампов			15-1-73	

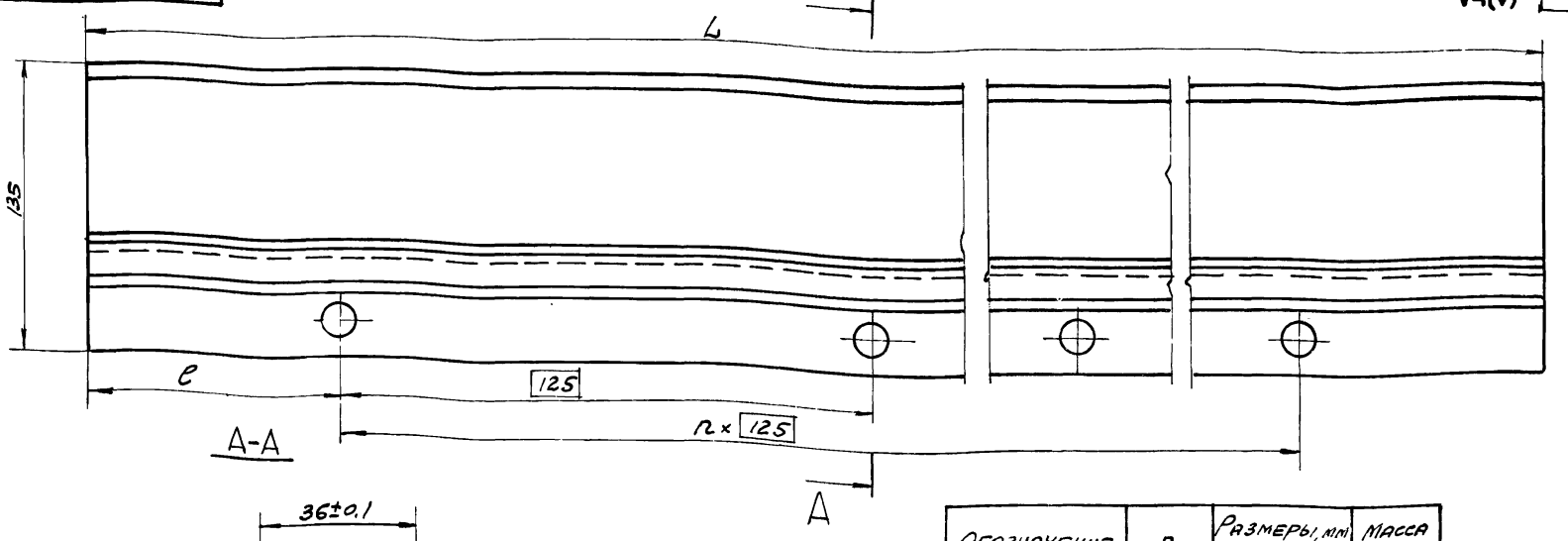

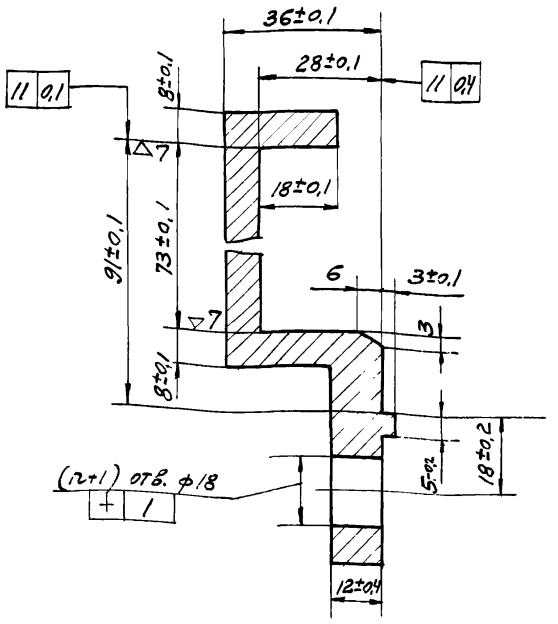

Обозначение	n	Размеры, мм		Масса
		L	c	кг
1.435-11.01.000.001	4	616	58	8,6
-01	6	850	50	9,66
-02	4	556	28	7,8
-03	3	485	55	6,8

Неуказанные предельные отклонения размеров: охватывающих - по A_7, охватываемых - по B_7; прочих $7\frac{1}{2}$ допуска 7 кл.

Изм.	Лист.	№ докум.	Подп.	Дата
Разраб.		Цыганкова		
Пров.		Луцевич		15/V-73
Т. контр.				
Ст. инж.		Маркелов		
Н. контр.		Луцевич		15/V-73
Утв.		Колбацкий		16.05.73

1.435-11 01.000.001

Щека

Лит.	Масса	Масштаб
п	См. табл.	—
Лист	Листов 1	

Сталь 35 ГОСТ 1050-60

ПРОМСТРОЙПРОЕКТ г. Москва

Формат 12

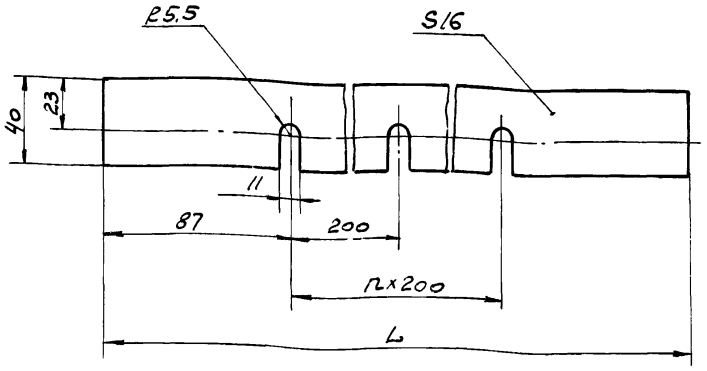

Обозначение	Размеры, мм		Масса
	L	n	кг
1.435-11.01.000.002	3550	17	3,5
-01	4150	20	4,0
-02	2950	14	3,0
-03	2350	11	2,3

1. Неуказанные предельные отклонения размеров: охватывающих - по A_7, охватываемых - по B_7, прочих $\pm\frac{1}{2}$ допуска 7 кл.

Изм.	Лист	№ докум.	Подп.	Дата
Разраб.		Цыганкова		
Пров.		Луцевич		15/V-73
Т. контр.				
Ст. инж.		Маркелов		
Н. контр.		Луцевич		15/V-73
Утв.		Колбацкий		16.05.73

1.435-11.01.000.002

Прокладка

Лит.	Масса	Масштаб
0	См. табл.	1:2
Лист	Листов 1	

Резина-пластина 1ГМБ-А-С ГОСТ 7338-65

ПРОМСТРОЙПРОЕКТ г. Москва

Формат 11

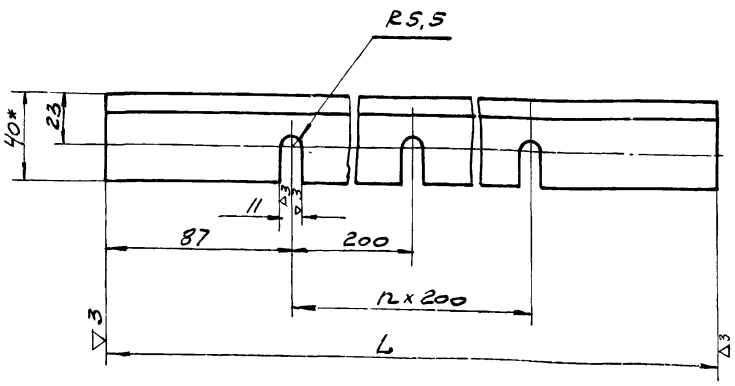

Обозначение	Исполнение	Размеры, мм		Масса
		L	n	кг
1.435-11.01.000.003	изображено	3550	17	21,2
-01	зеркальное отражение	3550	17	21,2
-02	изображено	4150	20	24,65
-03	зеркальное отражение	4150	20	24,65
-04	изображено	2950	14	17,6
-05	зеркальное отражение	2950	14	17,6
-06	изображено	2350	11	14
-07	зеркальное отражение	2350	11	14

1. Неуказанные предельные отклонения размеров: охватывающих - по A_7, охватываемых - по B_7, прочих $\pm\frac{1}{2}$ допуска 7 кл
2 * Размеры для справок.

Инв. № подл. | Подп. и дата | Взам. инв. № | Инв. № дубл. | Подпись и дата

Изм.	Лист	№ докум.	Подп.	Дата
Разраб.		Цыганкова		
Пров.		Луцевич		15/V-73
Т. контр.				
Ст. инж.		Маркелов		
Н. контр.		Луцевич		15/V-73
Утв.		Колбацкий		16.05.73

1.435-11.01.000.003

Уголок

Лит.	Масса	Масштаб
0	См. табл.	1:2
Лист	Листов 1	

Уголок ∠3×40×8 ГОСТ 8510-57 / Ст.3 ГОСТ 535-58

ПРОМСТРОЙПРОЕКТ г. Москва

12550-01 20

Формат 11

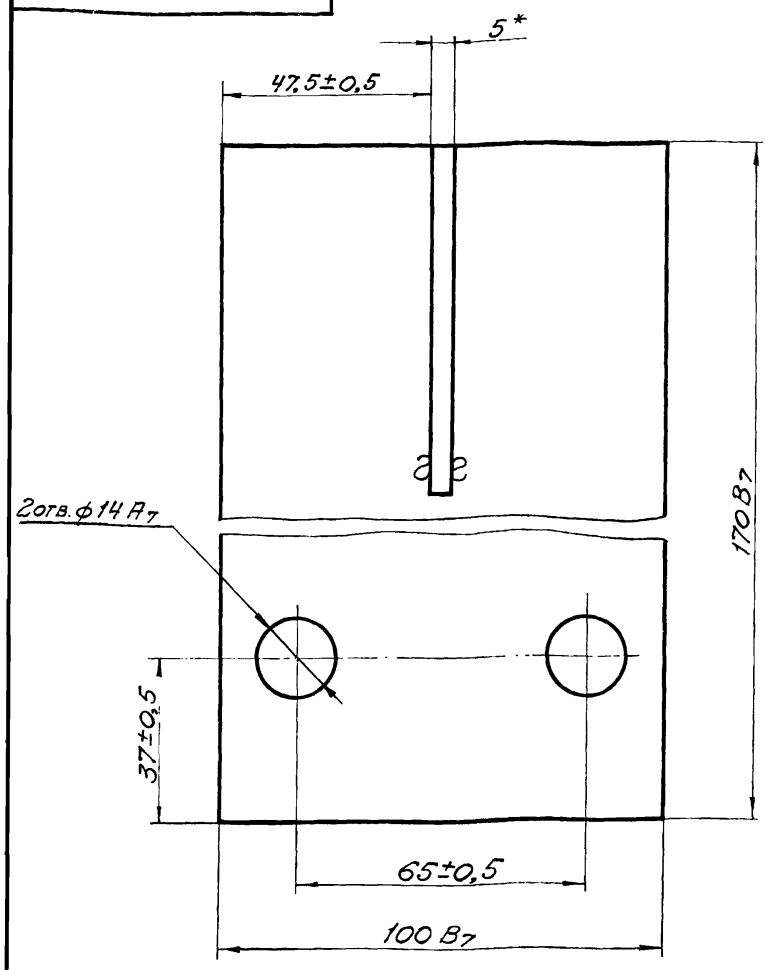

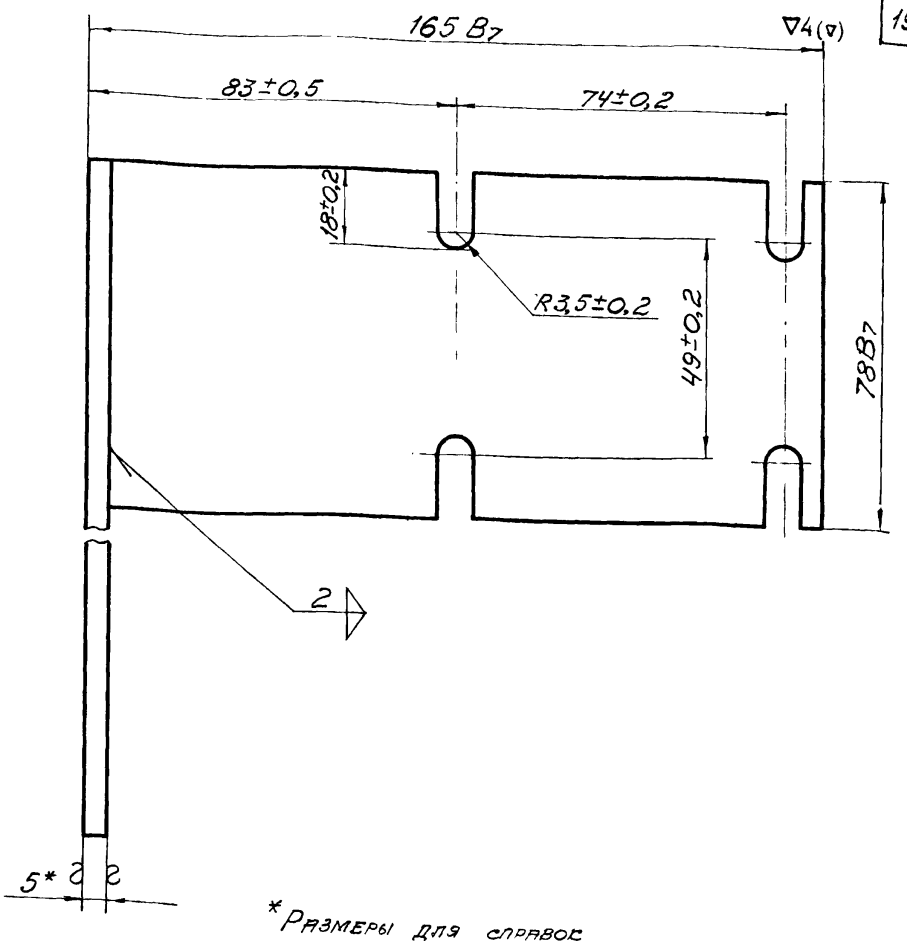

*Размеры для справок

Изм.	Лист	№ докум.	Подпись	Дата
Разраб.		Папченко		
Пров.		Луцевич		
Т. контр.				
Рук. бр.		Черепов		
Н. контр.		Луцевич		
Утв.		Солбацкий		

1.435-11.01.000.005

Кронштейн

Лит.	Масса	Масштаб
О	1,02	1:1
Лист	Листов 1	

Лист 5 ГОСТ 5681-57 / Ст. 3 ГОСТ 500-58

ПРОМСТРОЙПРОЕКТ г. Москва

Формат 12

▽3(▽)

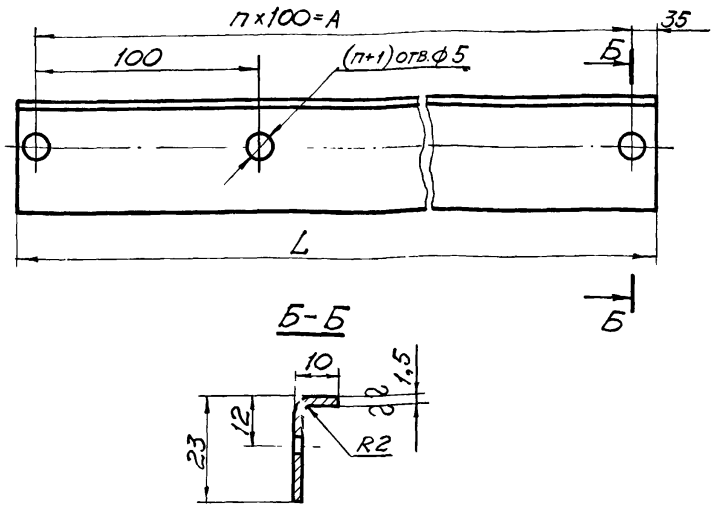

Обозначение	n	Размеры, мм A	Размеры, мм L	Масса, кг.
1.435-11.01.000.006	35	3500	3570	1,38
-01	29	2900	2970	1,1
-02	23	2300	2370	0,92

* Размер для справок.

Неуказанные предельные отклонения размеров: охватывающих — по A_7, охватываемых — по B_7, прочих $\pm\frac{1}{2}$ допуска 7 кл.

Изм.	Лист	№ докум.	Подпись	Дата
Разраб.		Цыганкова		
Пров.		Луцевич		
Т. контр.				
Ст. инж.		Маркелов		
Н. контр.		Луцевич		
Утв.		Солбацкий		

1.435-11.01.000.006

Уголок

Лит.	Масса	Масштаб
О	См. табл.	—
Лист	Листов 1	

Лист В1,5 ГОСТ 3680-57 / Ст. 3 ГОСТ 16523-70

ПРОМСТРОЙПРОЕКТ г. Москва

Формат 11

▽3(▽)

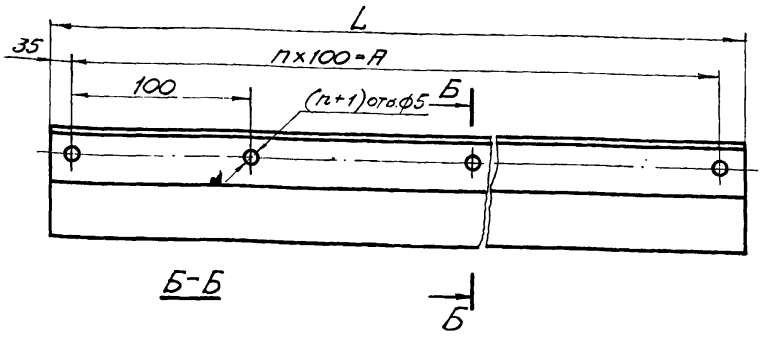

Б-Б

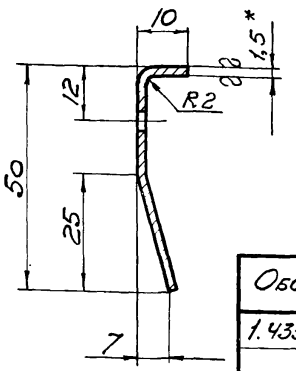

Обозначение	n	Размеры, мм A	Размеры, мм L	Масса, мм
1.435-11.01.000.007	35	3500	3570	2,50
-01	29	2900	2970	2,0
-02	23	2300	2370	1,64

* Размер для справок.

Неуказанные предельные отклонения размеров: охватывающих — по A_7, охватываемых — по B_7, прочих $\pm\frac{1}{2}$ допуска 7 кл.

Изм.	Лист	№ докум.	Подпись	Дата
Разраб.		Цыганкова		
Пров.		Луцевич		
Т. контр.				
Ст. инж.		Маркелов		
Н. контр.		Луцевич		
Утв.		Солбацкий		

1.435-11.01.000.007

Контакт

Литера	Масса	Масштаб
О	См. табл.	—
Лит.	Листов 1	

Лист М3Т 1,5 ГОСТ 495-70

ПРОМСТРОЙПРОЕКТ г. Москва

Инв. № подл. | Подпись и дата | Взам. инв. № | Инв. № дубл. | Подпись и дата

Формат	Зона	Поз.	Обозначение	Наименование	Кол. на испол. 1.435-11.01.100.000 –	01	02	03	04	Примечание
				Документация						
22			1.435-11.01.100.000 СБ	Сборочный чертеж	X	X	X	X		
				Сборочные единицы						
11		1	1.435-11.01.110.000	Стойка	1					
11			-02	Стойка		1				
11			-04	Стойка			1	1		
11			-06	Стойка					1	

Условное наименование

Изм.	Лист	№ докум.	Подп.	Дата	1.435-11.01.100.000		
Разраб.		Папченко			Рама проема	Литер: 0	Лист: 1 / Листов: 4
Пров.		Луцевич		15.04.73			
Рук. гр.		Маркелов				ПРОМСТРОЙПРОЕКТ г. Москва	
Н. конт.		Луцевич		15.04.73			
Утв.		Колбацкий		16.05.73			

Формат 11

Инв. № подл	Подп. и дата	Взам. инв. №	Инв. № дубл.	Подп. и дата

Формат	Зона	Поз.	Обозначение	Наименование	Кол. на испол. 1.435-11.01.100.000 –	01	02	03	04	Примечание
11		2	1.435-11.01.110.000-01	Стойка	1					
11			-03	Стойка		1				
11			-05	Стойка			1	1		
11			-07	Стойка					1	
11		3	1.435-11.01.120 000	Ригель верхний	1	1	1			
11			-01	Ригель верхний				1		
11			-02	Ригель верхний					1	

Изм.	Лист	№ докум.	Подп.	Дата	1.435-11.01.100.000	Лист 2

Формат 11

22 10-05521

Формат	Зона	Поз.	Обозначение	Наименование	Кол. на испол. 1.435-11.01.100.000 –	01	02	03	04	Примечание
				Материал						
		7		16. ГОСТ 8240-72 Швеллер Ст.3 ГОСТ 535-58						
				ℓ = 3860	1	1	1			54,5 кг
				ℓ = 3260				1		46,0 кг
				ℓ = 2630					1	37,4 кг

Изм.	Лист	№ докум.	Подп.	Дата	1.435-11.01.100.000	Лист 3

Формат 11

Инв. № подл	Подп. и дата	Взам. инв. №	Инв. № дубл.	Подп. и дата

Формат	Зона	Поз.	Обозначение	Наименование	Кол. на испол. 1.435-11.СТ.100.000 –	01	02	03	04	Примечание
				Стандартные изделия						
				Болты ГОСТ 7798-70						
		10		М 20 х 35.58	4	4	4	4	4	
		11		М 20 х 170.58					8	
				М 20 х 190.58	8	8	8	8		
		12		Гайка М 20.5 ГОСТ 5915-70	12	12	12	12	12	
		13		Шайба 20.65Г.01 ГОСТ 6402-70	8	8	8	8	8	

20

Изм.	Лист	№ докум	Подп.	Дата	1.435-11.01.100.000	Лист 4

Формат 11

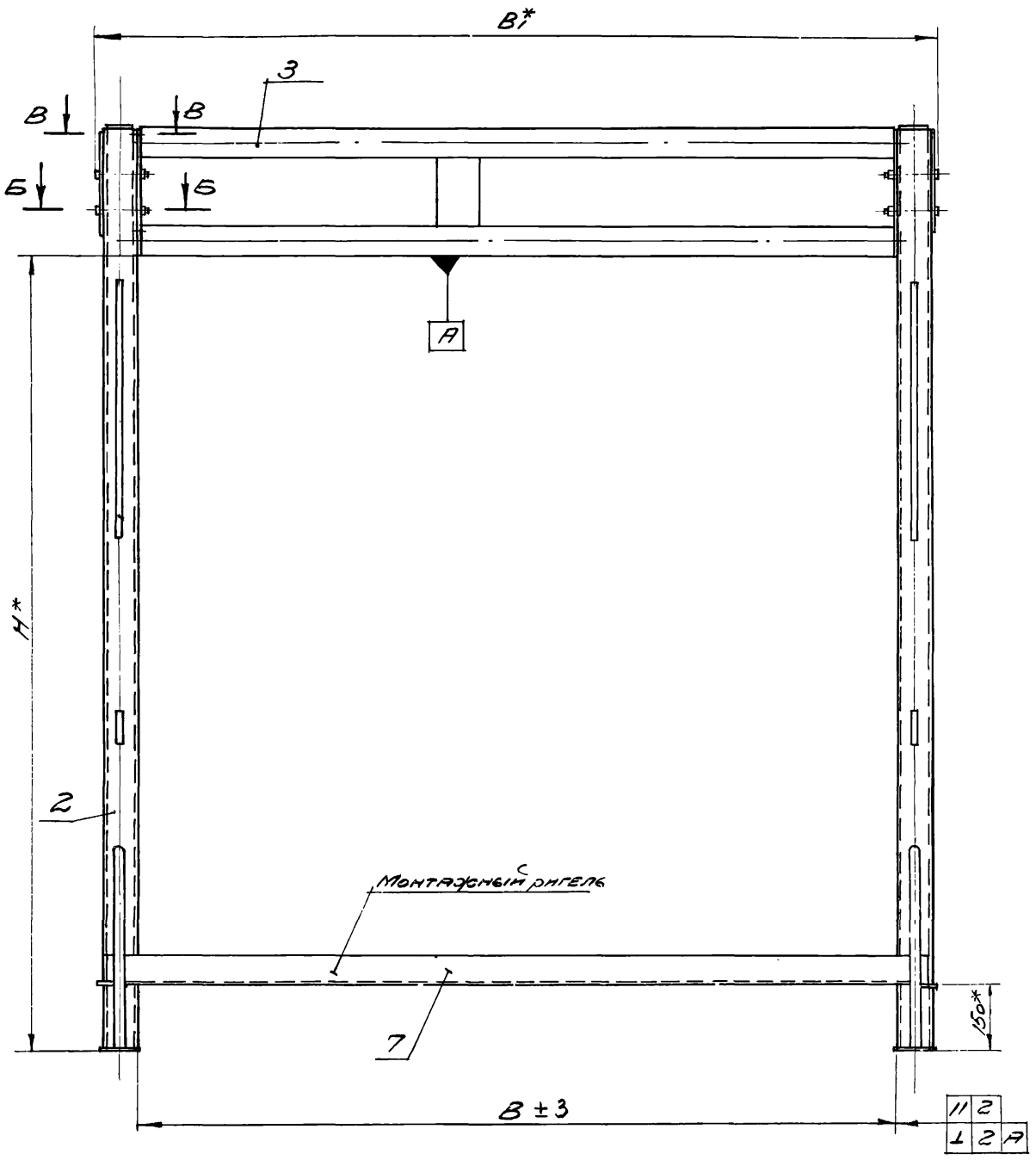

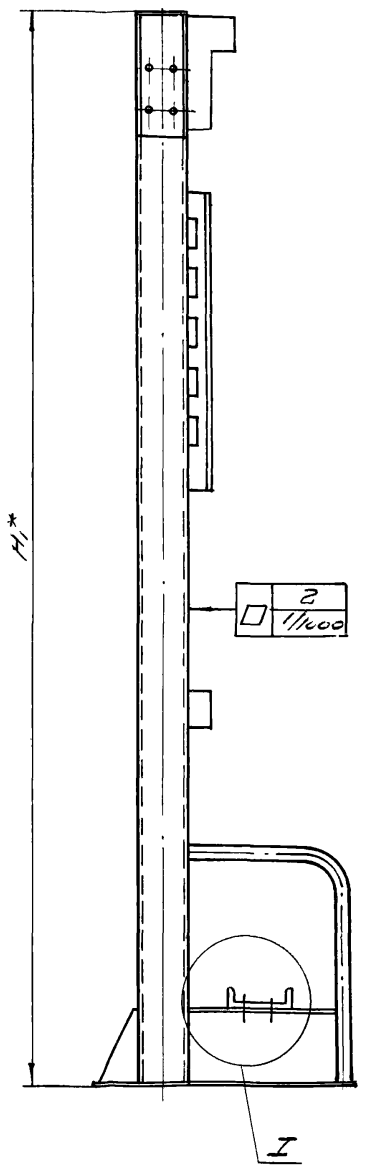

I
М1:2,5

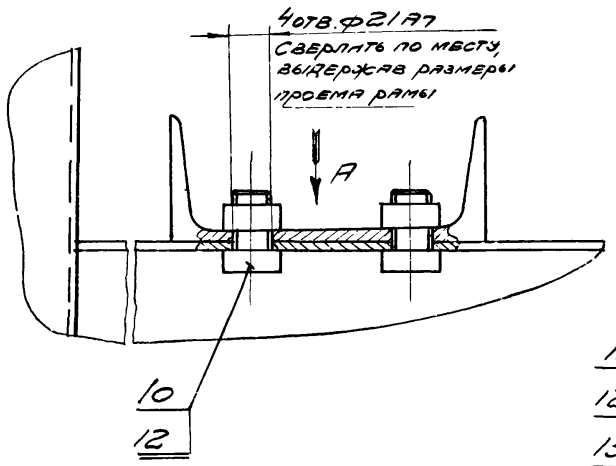

Б-Б
М1:2,5

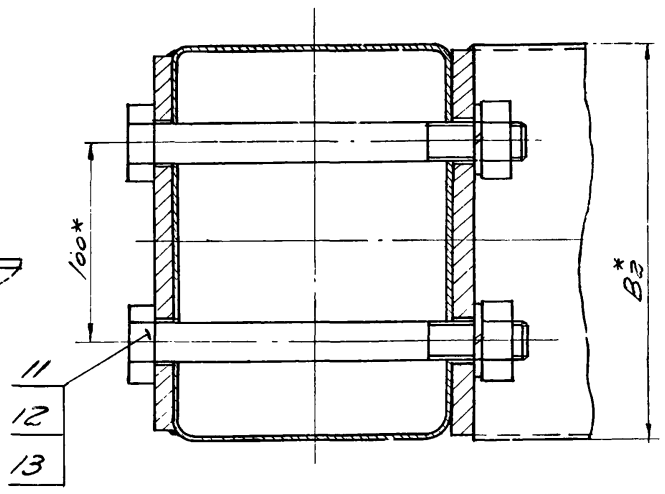

В-В
М1:2,5

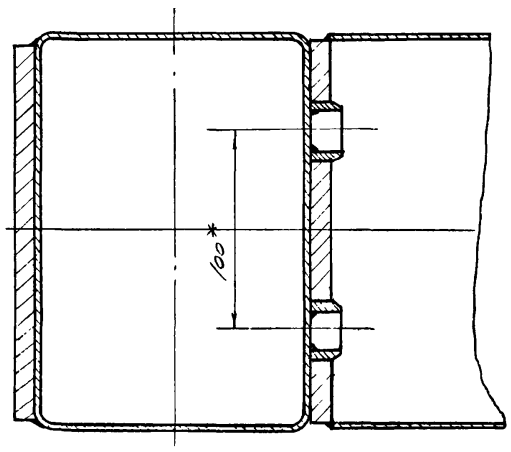

Вид А
М1:2,5

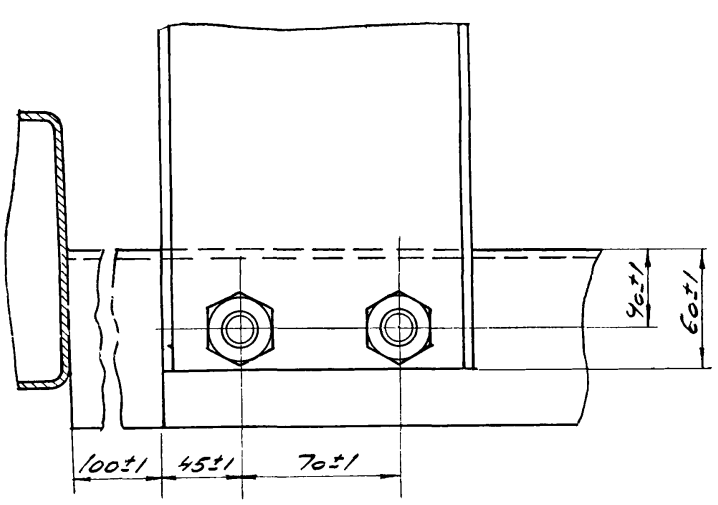

Обозначение	Размеры, мм					Масса кг
	B	B1	B2	H	H1	
1.435-11.01.100.000.	3600	3926	200	3700	4300	493.0
-01	3600	3926	200	4300	4900	519.0
-02	3600	3926	200	3100	3700	463.0
-03	3000	3326	200	3100	3700	437.0
-04	2400	2666	160	2500	3100	280.0

1.* Размеры для справок.

Изм.	Лист	№ докум.	Подп.	Дата
Разраб.	Жучкова			
Пров.	Лущевич			
Т.контр.				
Ст.инж.	Жучкова			
Н.контр.	Лущевич			
ГИП	Колбасенко			

1.435-11 01.100.000 СБ

Рама проема.

Лит	Масса	Масштаб
О	См. табл.	—
Лист	Листов 1	

ПРОМСТРОЙПРОЕКТ
г. Москва

Формат	Зона	Поз	Обозначение	Наименование	Кол. на исполн. 1.435-11.01.110.000 —	01	02	03	04	05	06	07			Примечание
				Документация											
22			1.135-11.01.110.000.СБ	Сборочный чертеж	x	x	x	x	x	x	x	x			
11			1.435-11.01.000.000.ТУ	Технические условия	x	x	x	x	x	x	x	x			
				Детали											
11		1	1.435-11.01.110.001	Опора (заготовка)	1	1	1	1							
			-01	Опора (заготовка)					1	1					
			-02	Опора (заготовка)							1				
12		2	1.435-11.01.110.002	Гребенка	1	1									
			-01	Гребенка			1	1							
			-02	Гребенка					1	1					
				Условное наименован.											

Изм	Лист	№ докум	Подпись	Дата
Разраб	Исландарьян			
Провер	Луцевич			15/V 73
Ст. инж	Маркелов			
Н конст	Луцевич			15/V 73
Утв	Колбацкий			16.05.73

1.435-11.01.110.000

Стойка

Литера	Лист	Листов
0	1	3

ПРОМСТРОЙПРОЕКТ г. Москва

Формат 11

Формат	Зона	Поз.	Обозначение	Наименование	Кол. на исполн. 1.435-11.01.110.000 —	01	02	03	04	05	06	07			Примечание
		13		Лист 10 ГОСТ 5681-57 / СТ 3 ГОСТ 14637-69											
				150 x 495											
				190 x 495	1	1	1	1	1	1	1	1			5,83 кг
		14		200 x 1015	1	1	1	1	1	1					7,38 кг
				200 x 975											15,75 кг
		15		Труба 50 ГОСТ 3262-62							1	1			15,4 кг
				ℓ = 1450	1	1	1	1	1	1	1	1			9,0 кг

Изм	Лист	№ докум.	Подпись	Дата

1.435-11.01.110.000

Лист 3

Формат 11

Инв № подл	Подпись и дата	Взам инв №	Инв № дубл	Подпись и дата

Формат	Зона	Поз.	Обозначение	Наименование	Кол. на исполн. 1.435-11.01.110.000 —	01	02	03	04	05	06	07			Примечание
			1.435-11.01.110.002-03	Гребенка							1	1			
6/4		3	1.435-11.01.110.003	Лист 10 ГОСТ 5681-57 / СТ 3 ГОСТ 14637-69 ℓ=145	1	1	1	1	1	1	1	1			0,9 кг
6/4		4	1.435-11.01.110.004	Уголок 140x90x8 ГОСТ 8510-57 / СТ. 3 ГОСТ 535-58 ℓ=600	1	1	1	1	1	1	1	1			8,5 кг
6/4		5	1.435-11.01.110.005	Шпилька	4	4	4	4	4	4	4	4			0,046 кг
				Сталь ст.3 ГОСТ 380-71											
				Материал											
		10		Профиль 160x110x3 ГОСТ 12336-66 / прямоуг СТ 3 КП ГОСТ 11474-65											
				L = 3085							1	1			37,3 кг
				Профиль 200x140x4 ГОСТ 12336-66 / прямоуг СТ 3 КП ГОСТ 11474-65											
				L = 3685					1	1					75,0 кг
				L = 4285	1	1									87,0 кг
				L = 4885			1	1							99,0 кг
		12		Лист 5 ГОСТ 5681-57 / СТ. 3 ГОСТ 14637-69											
				104 x 154							1	1			0,74 кг
				134 x 194	1	1	1	1	1	1					1,11 кг

Изм	Лист	№ докум	Подпись	Дата

1.435-11.01.110.000

Лист 2

Формат 11

Инв № подл	Подпись и дата	Взам инв №	Инв № дубл	Подпись и дата

Изм	Лист	№ докум	Подп	Дата
Разраб	Исландарьян			
Пров	Луцевич			
Т контр				
Ст инж	Маркелов			
Н. контр	Луцевич			15/V 73
Утв	Колбацкий			

Опора (заготовка)

Лист 30 ГОСТ 5681-57 / СТ. 3 ГОСТ 14637-69

1.435-11.01.110.001

Лит	Масса	Масштаб
0	См. табл.	-

Лист	Листов 1

ПРОМСТРОЙПРОЕКТ г. Москва

Формат 11

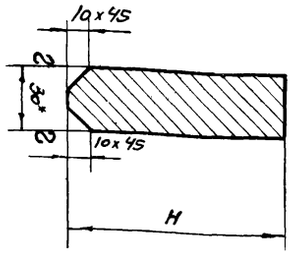

А-А

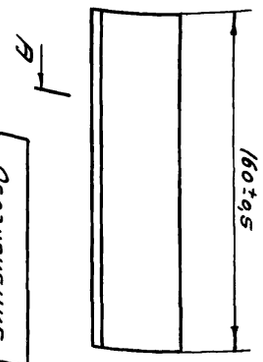

Обозначение	H	Масса кг
1.435-11.01.110.001	100	3,64
-01	92	3,34
-02	87	3,15

1. Неуказанные предельные отклонения размеров ±1/2 допуска 7 кл.
2. *Размер для справок

1.435-11.01.110.001

V4(V)

22

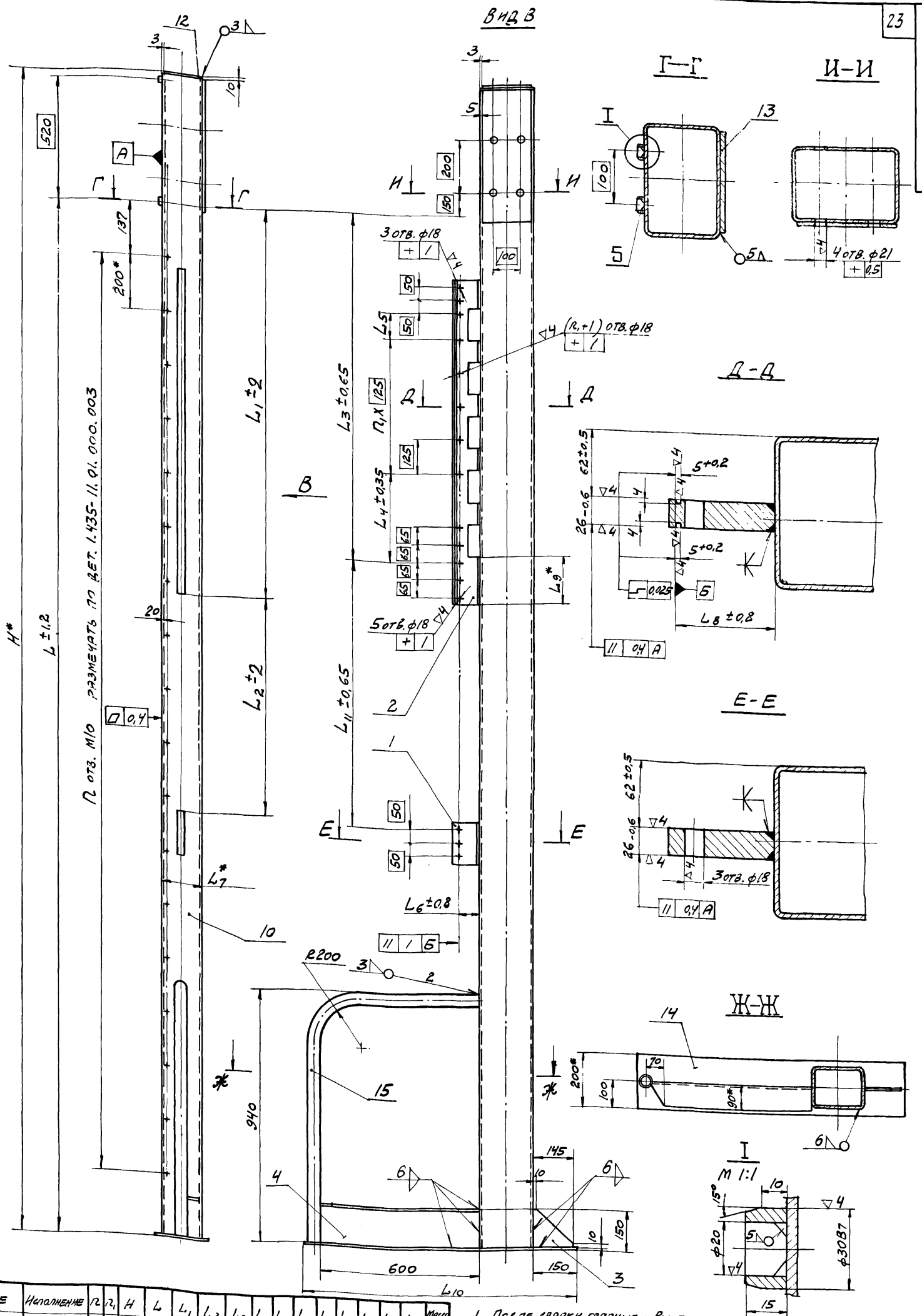

Обозначение	Исполнение	n	n1	H	L	L1	L2	L3	L4	L5	L6	L7	L8	L9	L10	L11	Масса кг
1.435-11.01.110.000	изображено	18	4	4300	3750	1377	809	1227	328	97	76	140	94	180	1015	989	155
-01	зеркальное отражение	18	4	4300	3750	1377	809	1227	328	97	76	140	94	180	1015	989	155
-02	изображено	21	6	4900	4350	1497	1251	1347	270	89	76	140	94	100	1015	1431	170
-03	зеркальное отражение	21	6	4900	4350	1497	1251	1347	270	89	76	140	94	100	1015	1431	170
-04	изображено	15	4	3700	3150	1187	560	1037	348	65	68	140	86	190	1015	740	140
-05	зеркальное отражение	15	4	3700	3150	1187	560	1037	348	65	68	140	86	190	1015	740	140
-06	изображено	12	3	3100	2550	1035	47	885	299	100	63	110	81	38	975	227	95
-07	зеркальное отражение	12	3	3100	2550	1035	47	885	299	100	63	110	81	38	975	227	95

1. После сварки сварные швы тщательно зачистить.
2. Неуказанные предельные отклонения размеров: охватывающих - по A_7, охватываемых - по B_7, прочих $\pm \frac{1}{2}$ допуска 7 кл.
3* Размеры для справок.

Изм.	Лист.	№ докум.	Подп.	Дата
Разраб.		Панченко		
Пров.		Лущевич		
Т. контр.				
Ст. инж.		Жуковская		
Н. контр.		Лущевич		15/XII 16.05.73
Утв.		Колбацкий		

1.435-11.01.110.000.СБ.

Стойка

Лит.	Масса	Масштаб
О	См. табл.	—
Лист	Листов: 1	

ПРОМСТРОЙПРОЕКТ г. Москва

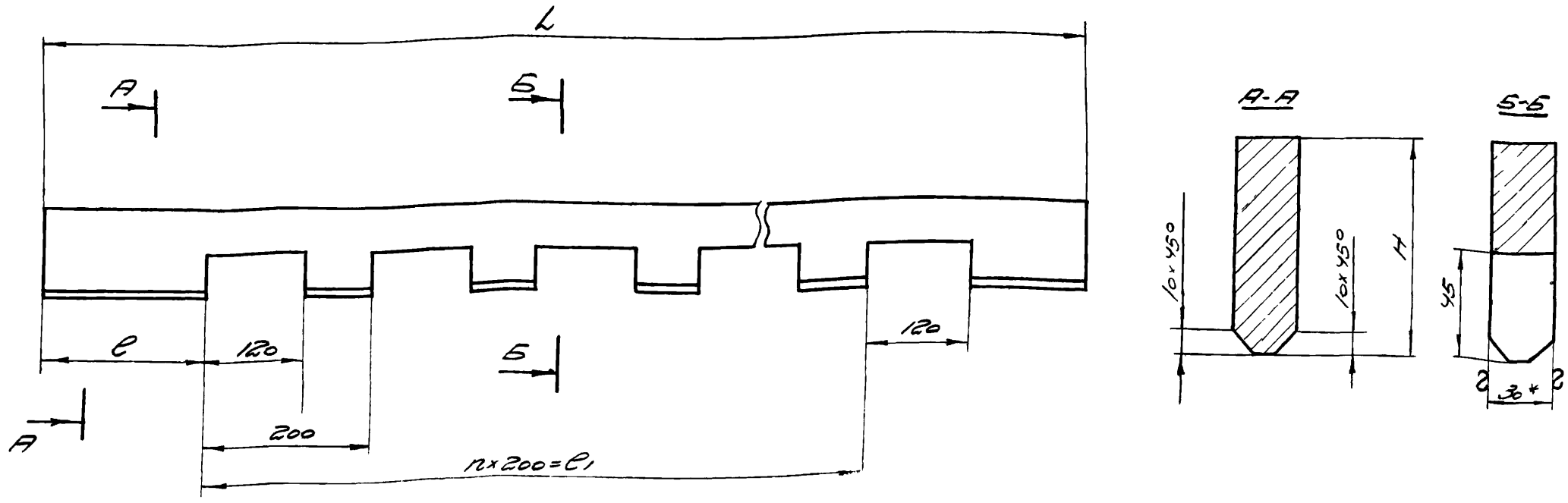

Обозначение	L	H	l	l1	n	Масса, кг
1435-11.01.110.002	1205	100	180	800	4	21,54
-01	1390	100	100	1000	5	24,58
-02	1195	92	190	800	4	19,1
-03	1050	87	38	800	4	14,8

1. Неуказанные предельные отклонения размеров: охватывающих - по А7, охватываемых - по В7, прочих $\pm\frac{1}{2}$ допуска 7кл
2* Размеры для справок.

Изм	Лист	№ докум	Подп	Дата
Разраб		Испандарьян		
Пров		Луцевич		15/V.73
Т контр				
Ст инж		Маркелов		
Н контр		Луцевич		15/V.73
Утв		Колбацкий		15.05.73

1.435-11.01.110.002

Гребенка

Лит	Масса	Масштаб
0	см табл.	-

Лист | Листов 1

Лист 30 ГОСТ 5681-57 / Ст.3 ГОСТ 14637-69

ПРОМСТРОЙПРОЕКТ г. Москва

формат 12

Формат	Зона	Поз.	Обозначение	Наименование	Кол на испол 1.435-11.01.120.000 -	01	02	Примечание
				Документация				
12			1.435-11.01.120.000 СБ	Сборочный чертеж	x	x	x	
				Детали				
6/4		1	1.435-11.01.120.001	Кронштейн Лист 10 ГОСТ 5681-57 / Ст.3 ГОСТ 14637-69				
				350×594			1	16,3кг
				390×594	1	1		18,2кг

Изм	Лист	№ докум	Подп	Дата
Разраб		Савантанова		
Пров		Луцевич		15/V.73
Рук бр		Маркелов		
Н конт		Луцевич		15/V.73
Утв		Колбацкий		16.05.73

1.435-11.01.120.000

Ригель верхний

Литер	Лист	Листов
0	1	2

ПРОМСТРОЙПРОЕКТ г. Москва

формат 11

Инв № подл	Подп и дата	Взам инв №	Инв № дубл	Подп и дата

Формат	Зона	Поз	Обозначение	Наименование	Кол на испол 1.435-11.01.120.000 -	01	02	Примечание
				Материалы				
				Лист 10 ГОСТ 5681-57 / Ст.3 ГОСТ 14637-69				
		5		200×380			1	6,0кг
				200×320	1	1		4,35кг
		6		154×594			1	7,2кг
				194×594	1	1		9,0кг
		7		Профиль 160×110×3 ГОСТ 12336-66 прямоуг Ст.3 кп ГОСТ 11474-65				
				L=2380			2	28,8кг
				Профиль 200×140×4 ГОСТ 12336-66 прямоуг Ст.3 кп ГОСТ 11474-65				
				L=2980			2	60,5кг
				L=3580	2			73,5кг

Изм	Лист	№ докум	Подп	Дата

1.435-11.01.120.000

Лист 2

формат 11

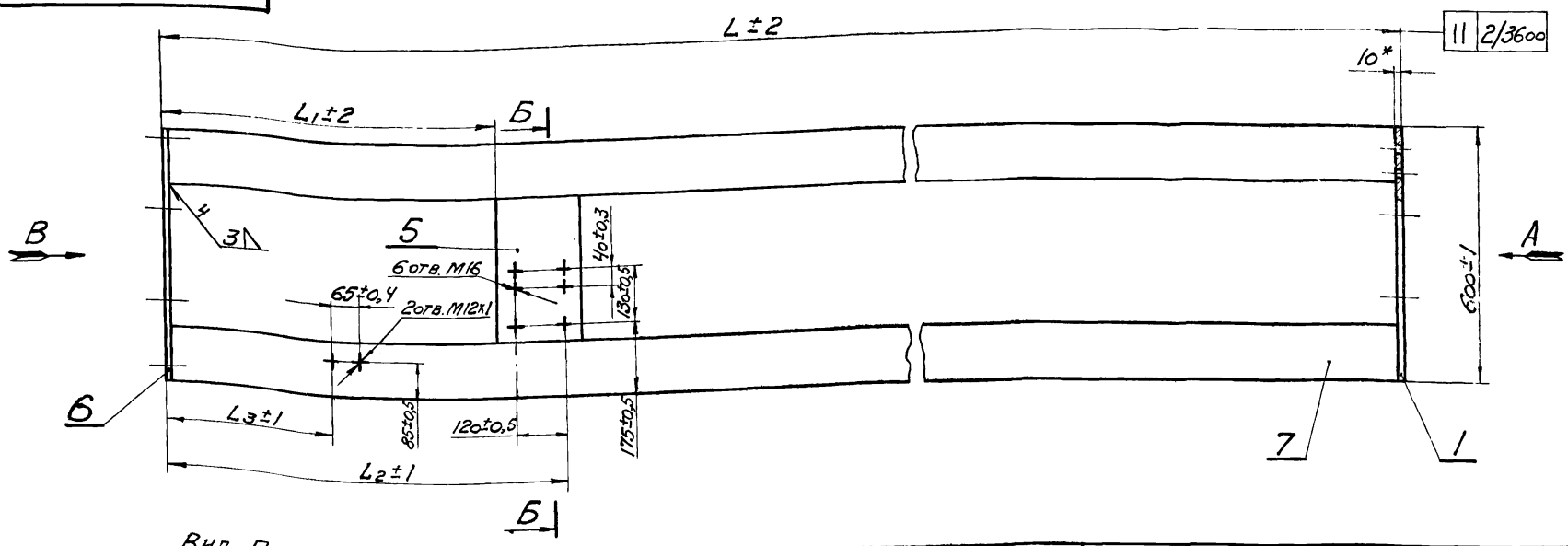

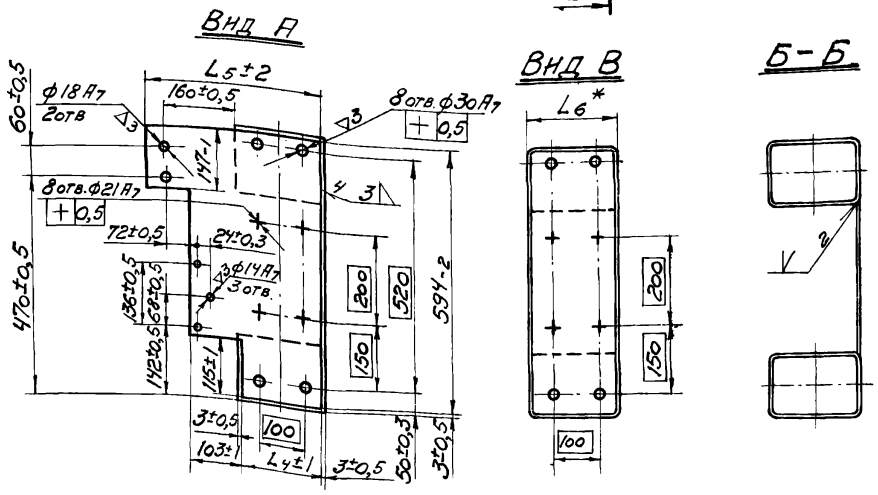

Обозначение	Размеры, мм							Масса, кг.
	L	L_1	L_2	L_3	L_4	L_5	L_6	
1.435-11.01.120.000	3600	1355	1515	950	194	390	200	177
-01	3000	1055	1215	800	194	390	200	151
-02	2400	755	915	650	154	350	160	85

* Размеры для справок.

Изм	Лист	№ докум	Подп.	Дата
Разраб.		Жучкова		
Пров		Луцевич		15/II.73
Т. контр.				
Рук. брн		Маркелов		
Н. контр		Луцевич		15/II.73
Утв.		Колбацкий		16.05.73

1.435-11.01.120.000 СБ

Ригель верхний

Лит.	Масса	Масштаб
0	см табл	—

Лист | Листов 1

ПРОМСТРОЙПРОЕКТ г. Москва

формат 12

Обозначение		Наименование	Кол. на исполн. 1.435-11.01.200.000					Примечание
			-	01	02	03	04	
		Документация						
22		1.435-11.01.200.000 СБ. Сборочный чертеж	X	X	X	X	X	
		Сборочные единицы						
11	1	1.435-11.01.210.000 Рама верхней створки	1					
		-01 Рама верхней створки		1				
		-02 Рама верхней створки			1			
		-03 Рама верхней створки				1		
		-04 Рама верхней створки					1	
11	2	1.435-11.01.220.000 Рама нижней створки	1					
		-01 Рама нижней створки		1				

Условное наименование

Изм	Лист	№ докум	Подп.	Дата
Разраб.		Маркелов		
Пров.		Луцевич		15/II.73
Ст. инж.		Маркелов		
Н. контр.		Луцевич		15/II.73
Утв.		Колбацкий		16.05.73

1.435-11.01.200.000

Рама полотна

Литер	Лист	Листов
0	1	2

ПРОМСТРОЙПРОЕКТ г. Москва

формат 11

Инв. № подл.	Подп. и дата	Взам. инв. №	Инв. № дубл.	Подп. и дата

Обозначение		Наименование	Кол. на исполн. 1.435-11.01.200.000					Примечание
			-	01	02	03	04	
		-02 Рама нижней створки			1			
		-03 Рама нижней створки				1		
		-04 Рама нижней створки					1	
		Детали						
11	5	1.435-11.01.200.001 Ось	10	10	10	10	10	
11	6	1.435-11.01.200.002 Втулка петли	20	20	20	20	20	
11	7	1.435.11.01.200.003 Втулка	20	20	20	20	20	
		Стандартные изделия						
	10	Шплинт 3,2х16 001. ГОСТ 397-66	10	10	10	10	10	

Изм	Лист	№ докум	Подпись	Дата

1.435-11.01.200.000

Лист 2

формат 11

Рис.1

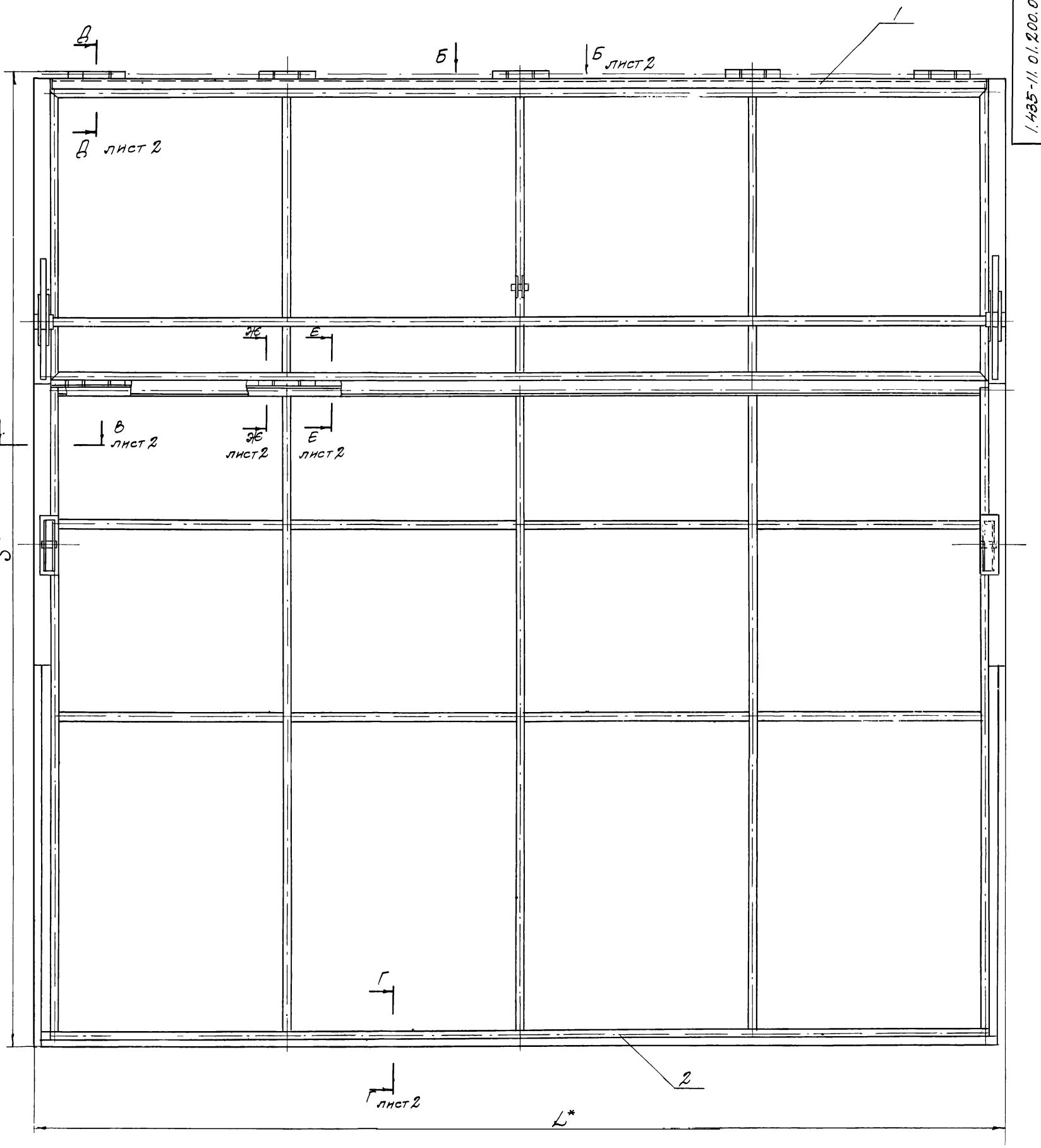

Обозначение	Рис.	Размеры, мм		Масса, кг
		L	S	
1435-11.01.200000	1	3630	3547	198,6
-01	1	3630	4147	214
-02	2	3630	2947	184
-03	2	3030	2947	169
-04	2	2430	2347	134,6

* Размеры для справок

					1.435-11.01.200.000СБ			
Изм.	Лист	Ндокум	Подпись	Дата				
Разраб		Калачева			Рама полотна	Литера	Масса	Масшт
Пров		Луцевич		15/VII 73		О	см. табл	—
Т.контр						Лист 1	Листов 2	
Ст.инж.		Маркелов						
Н.контр.		Луцевич		15/VII 73		ПРОМСТРОЙПРОЕКТ г. Москва		
Утв.		Колбацкий		16/VII 73				

Рис. 2 М1:20

ОСТАЛЬНОЕ - СМ. РИС. 1

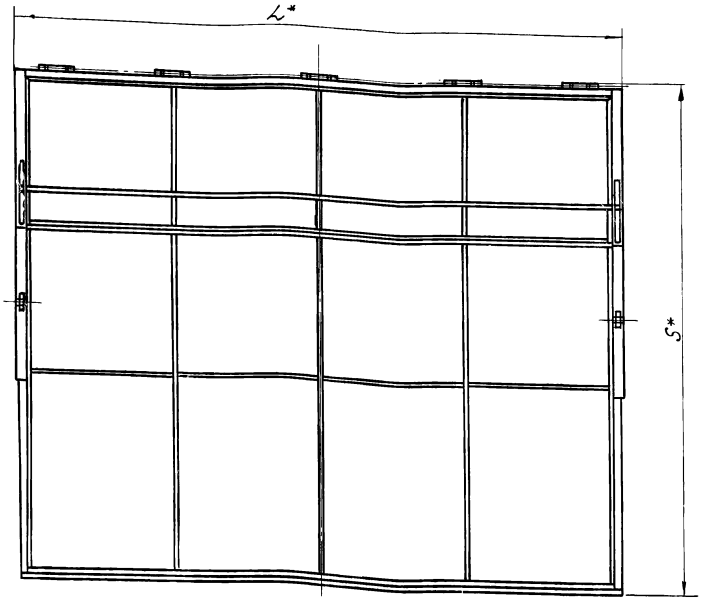

Б-Б лист 1

М1:1

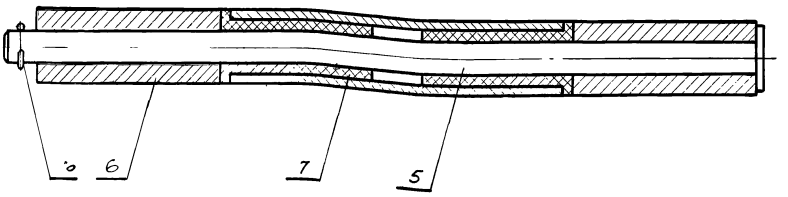

В-В лист 1

М1:1

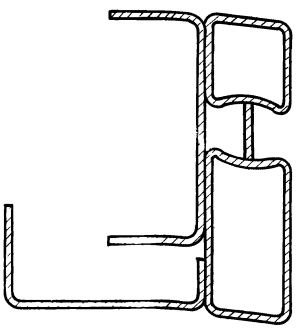

Г-Г лист 1

М1:1

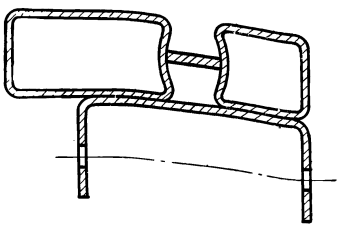

Д-Д лист 1

М1:1

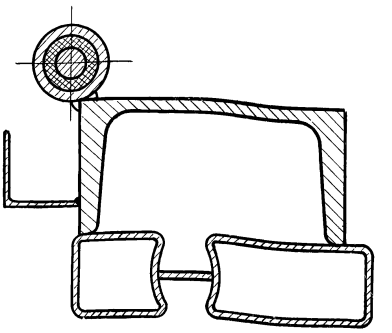

Е-Е лист 1

М1:1

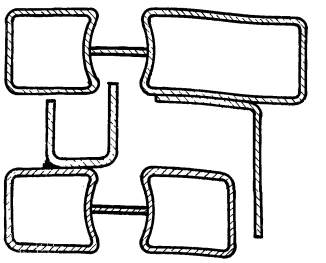

Ж-Ж лист 1

М1:1

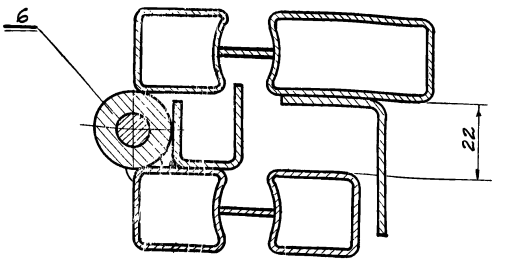

						1.435-11.01.200.000.СБ	
Изм.	Лист	№ докум.	Подп.	Дата			
Разраб.		Капачева			Рама полотна	Лит.	Масса	Масшт.
Пров.		Луцевич				0	см. табл.	—
Т. контр.						Ли 2	Листов	
Ст. инж.		Макеева						
Н. контр.		Луцевич					ПРОМСТРОЙПРОЕКТ г. Москва	
Утв.		Копеев						

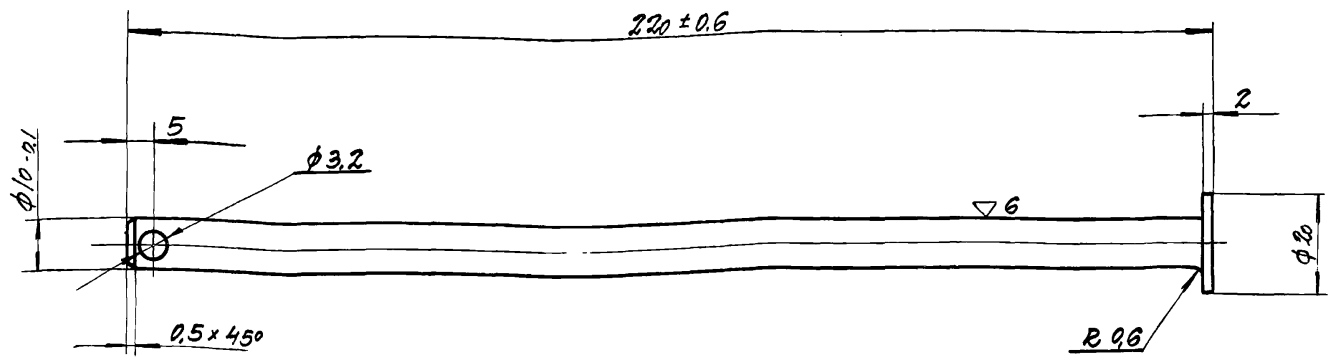

Неуказанные предельные отклонения размеров: охватывающих по А7; охватываемых - по В7; прочих ±1/2 допуска 7 класса.

					1.435-11.01.200.001
Изм.	Лист	№ докум.	Подп.	Дата	
Разраб.		Папченко			Ось
Пров.		Луцевич		15/IX 73	
Т.контр.					
Рук.бр.		Марселов			
Н.контр.		Луцевич		15/IX 73	Сталь 45 Гост 1050-60
Утв.		Колбацкий		16.05 73	

Лит.	Масса	Масшт.
	0,13	1:1
Лист	Листов 1	

ПРОМСТРОЙПРОЕКТ
г. Москва

1.435-11.01.200.002

▽4(▽)

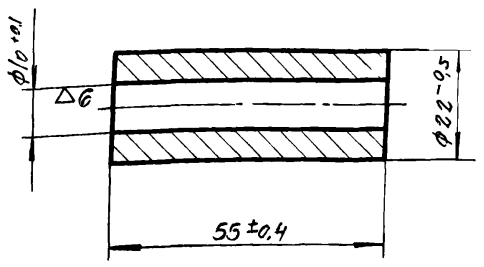

					1.435-11.01.200.002
Зм.	Лист	№ докум.	Подпись	Дата	
Разраб.		Калачева			Втулка петли
Пров.		Луцевич		15/IX 73	
Т.контр.					
Рук.бр.		Марселов			
Н.контр.		Луцевич		15/IX 73	Ст.3 Гост 380-71
Утв.		Колбацкий		16.05 73	

Литер	Масса	Масштаб
0	0,13	1:1
Лист	Листов 1	

ПРОМСТРОЙПРОЕКТ
г. Москва

Формат II

1.435-11.01.200.003

▽6

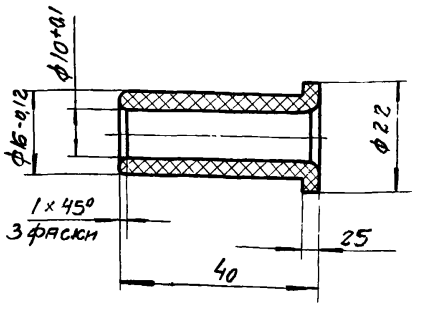

Неуказанные предельные отклонения размеров: охватывающих - по А7; охватываемых - по В7, прочих ±1/2 допуска 7 класса.

Подпись и дата | Взам. инв. № | Инв. № дубл. | Подпись и дата

					1.435-11.01.200.003
Нам.	Лист	№ докум.	Подпись	Дата	
Разраб.		Калачева			Втулка
Пров.		Луцевич		15/IX 73	
Т.контр.					
Рук.бр.		Марселов			
Н.контр.		Луцевич		15/IX 73	Капрон ВТУ-УХП 69-58
Утв.		Колбацкий		16.05 73	

Лит.	Масса	Масшт.
0	0,042	1:1
Лист	Листов 1	

ПРОМСТРОЙПРОЕКТ
г. Москва

Формат	Зона	Поз.	Обозначение	Наименование	Кол. на испол. 1.435-11.01.210.000 —	01	02	03	04	Примечание
				Документация						
22			1.435-11.01.210.000 СБ	Сборочный чертеж	Х	Х	Х	Х	Х	
				Сборочные единицы						
11		1	1.435.11.01.211.000	Кронштейн	2					
			-01	Кронштейн		2				
			-02	Кронштейн			2	2		
			-03	Кронштейн					2	

Условное наименован.

Изм.	Лист	№ докум.	Подпись	Дата
Разраб.		Маркелов		
Провер.		Луцевич		15.11.83
Ст. инж.		Маркелов		
Н. контр.		Луцевич		15.11.83
Утв.		Колбацкий		16.05.83

1.435-11.01.210.000

Рама верхней створки

Литера	Лист	Листов
О	1	4

ПРОМСТРОЙПРОЕКТ г. Москва

Формат 11

Инв. № подл.	Подп. и дата	Взам. инв. №	Инв. № дубл.	Подп. и дата

Формат	Зона	Поз.	Обозначение	Наименование	Кол. на испол. 1.435-11.01.210.000 —	01	02	03	04	Примечание
				Детали						
11		5	1.435-11.01.210.001	Втулка петли	10	10	10	10	10	
11		6	1.435-11.01.210.002	Труба	2					
			-01	Труба					2	
			-02	Труба			2	2		
			-03	Труба		2				
11		7	1.435-11.01.210.002-04	Труба					2	
			-05	Труба				2		
			-06	Труба	2	2	2			
11		8	1.435-11.01.210.003	Швеллер					2	
			-01				2	2		
			-02		2					
			-03			2				
11		9	1.435-11.01.210.004	Кронштейн	1	1	1	1	1	

12550-01 31

Изм	Лист	№ докум.	Подп.	Дата

1.435-11.01.210.000

Лист 2

Формат 11

Формат	Зона	Поз.	Обозначение	Наименование	Кол. на испол. 1.435-11.01.210.000 —	01	02	03	04	Примечание
				Материалы						
		15		Лист $\frac{\text{2 ГОСТ 3680-57}}{\text{Ст. 3 ГОСТ 16523-70}}$ 38×76	2	2	2	2	2	0,045 кг
		16		Профиль трубный ПТ-1						см. 1.435-11.01.000 ВОВ3
				L=638-1					3	2,36 кг
				L=818-1			3	3		3,03 кг
				L=1008-1	3					3,73 кг
				L=1188-1		3				4,40 кг
		17		Труба 50×25×2						
				L=2330-1,5					1	5,01 кг
				L=2930-1,5				1		6,37 кг
				L=3530-1,5	1	1	1			7,58 кг
		18		Уголок 22×22×1,5 Ст. 3 кп ГОСТ 8276-83						
				L=2370-1					1	1,2 кг
				L=2970-1				1		1,49 кг
				L=3570-1,5	1	1	1			1,78 кг
		19		Уголок $\frac{\text{40×32×2,5 ГОСТ 8276-63}}{\text{Ст. 3 ГОСТ 380-71}}$						
				L=2310-1					1	3,07 кг
				L=2910-1				1		3,87 кг

Изм	Лист	№ докум.	Подп.	Дата

1.435-11.01.210.000

Лист 3

Формат 11

Инв. № подл.	Подп. и дата	Взам. инв. №	Инв. № дубл.	Подп. и дата

Формат	Зона	Поз.	Обозначение	Наименование	Кол. на испол. 1.435-11.01.210.000 —	01	02	03	04	Примечание
				L=3510-1,5	1	1	1			4,67 кг
		20		Швеллер $\frac{\text{8 ГОСТ 8240-72}}{\text{Ст. 3 ГОСТ 535-58}}$						
				L=2306-1,5					1	16,26 кг
				L=2906-1,5				1		20,5 кг
				L=3506-1,5	1	1	1			24,72 кг
		21		Швеллер $\frac{\text{70×30×1,5 ГОСТ 8278-83}}{\text{Ст. Эп ГОСТ 11474-65}}$						
				L=739-1					2	1,09 кг
				L=919-1			2	2		1,35 кг
				L=1109-1	2					1,63 кг
				L=1289-1		2				1,9 кг
		22		Лист $\frac{\text{5 ГОСТ 5681-57}}{\text{Ст. 3 ГОСТ 500-58}}$ 13×35					1	0,018 кг

29

Изм	Лист	№ докум.	Подп.	Дата

1.435-11.01.210.000

Лист 4

Формат 11

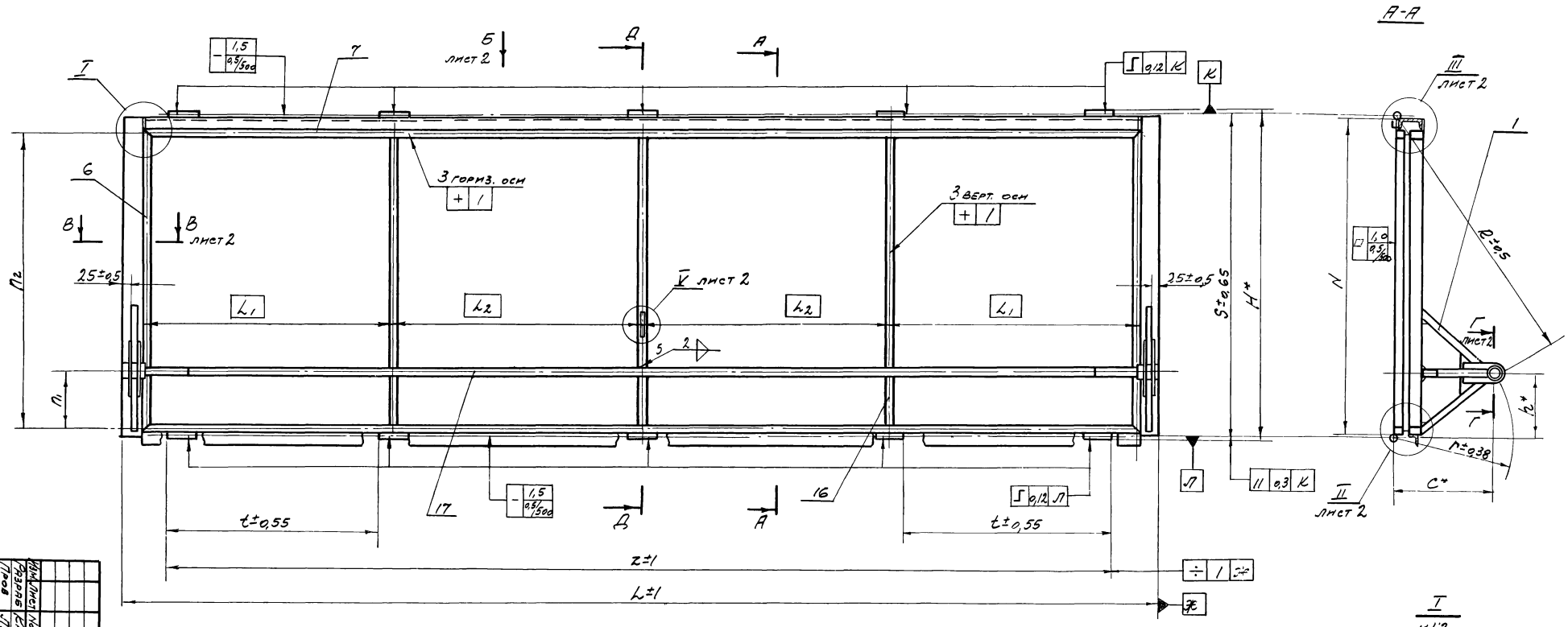

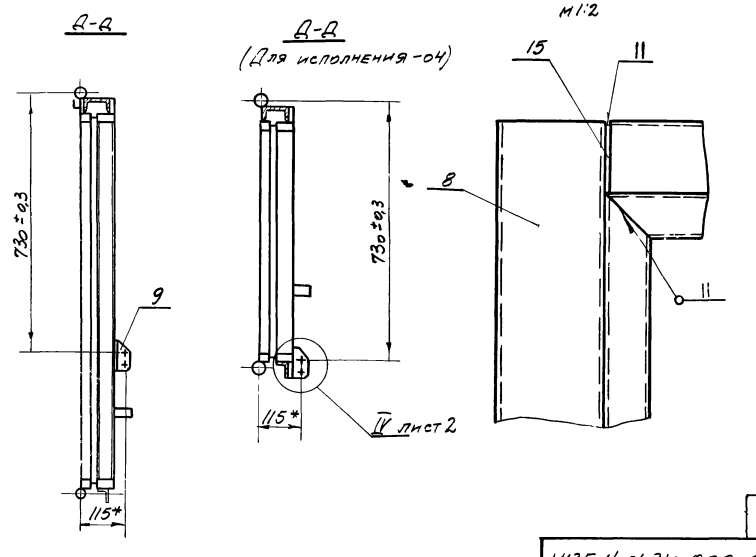

Обозначение	Размеры, мм																Масса, кг
	$П_1$	$П_2$	L_1	L_2	t	Z	L	H	S	N	R	h	r	c	Q		
1.435-11 01 210.000	202	1033	884	871	764	3365	3630	1142	1120	1098	960	225,5	415	348,4	399.4		99.3
-01	254.5	1213	884	871	764	3365	3630	1322	1300	1278	1090	278	470	379	430		105.5
-02	156	843	884	871	764	3365	3630	952	930	908	800	179.5	330	277.6	328.6		92.2
-03	156	843	734	721	614	2765	3030	952	930	908	800	179,5	330	277.6	328.6		81.9
-04	187.7	663	584	571	476,5	2190	2430	772	750	728	590	211.2	320	240.4	291.4		65.2

*Размеры для справок

Изм.	Лист	№ докум.	Подп.	Дата
Разраб.		Калачева		
Пров.		Луцевич		
Т. контр.				
Ст. инж.		Маркелов		
Н. контр.		Луцевич		
Утв.		Колбацкий		

1.435-11 01.210.000 СБ

Рама верхней створки

Лит.	Масса	Масштаб
0	см табл.	—

Лист 1 Листов 2

ПРИСТРОЙПРОЕКТ г. Москва

1.435-11.01 210.000 СБ

Вид Б лист 1
м 1:10

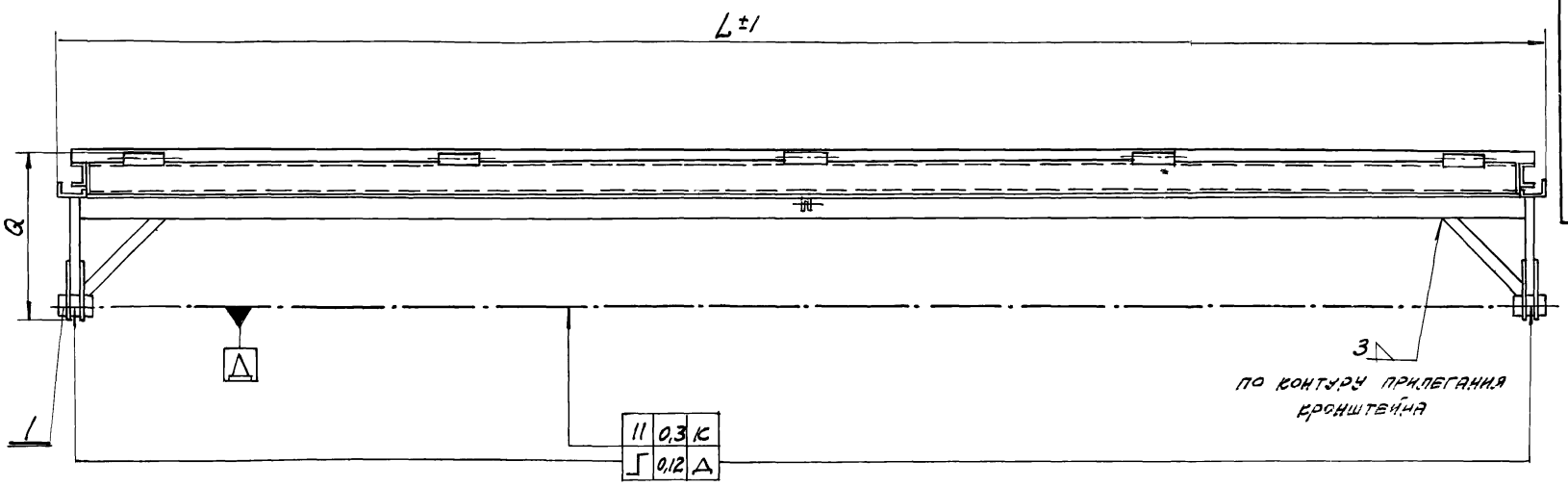

В - В лист 1
м 1:1

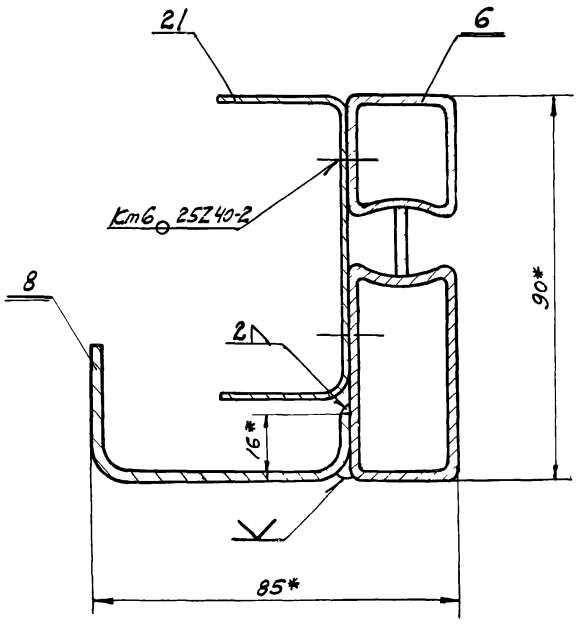

III лист 1
м 1:1

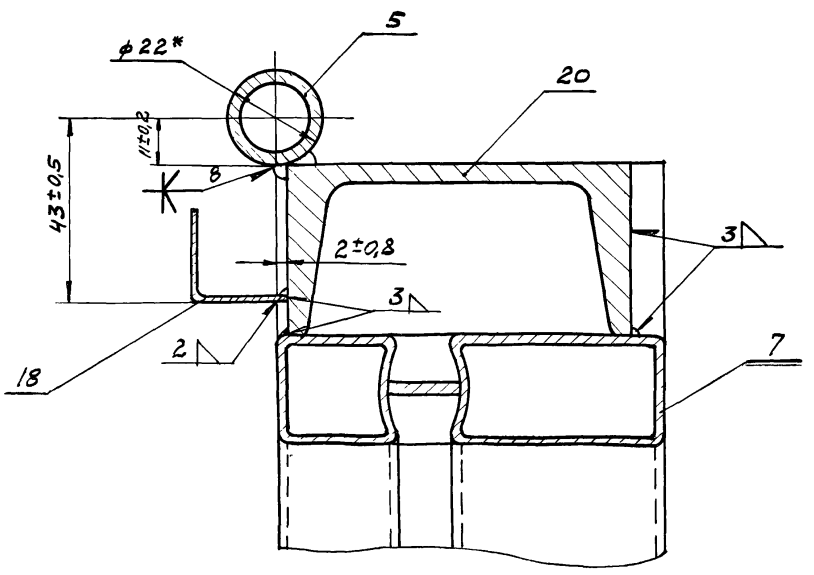

Г-Г лист 1
м 1:1

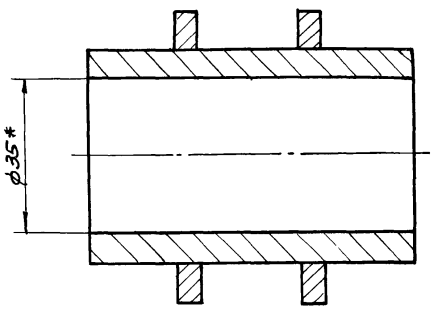

V лист 1
м 1:1

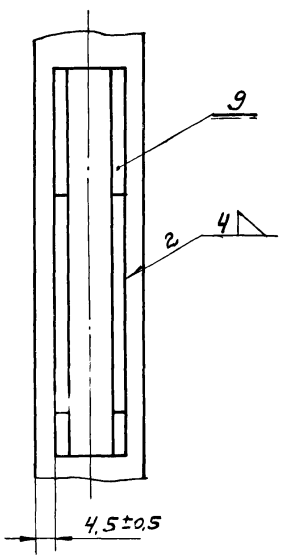

IV лист 1
м 1:1

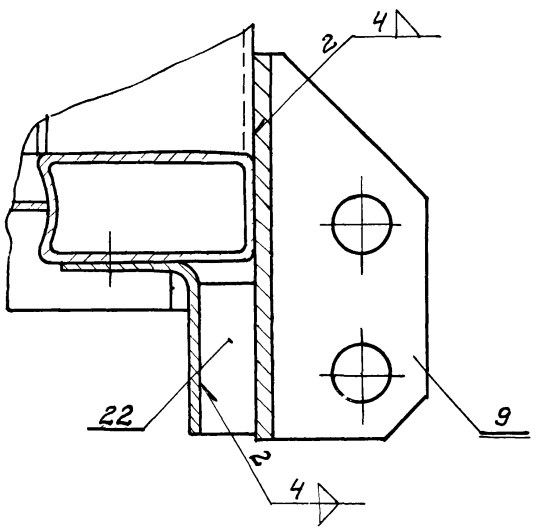

II лист 1
м 1:1

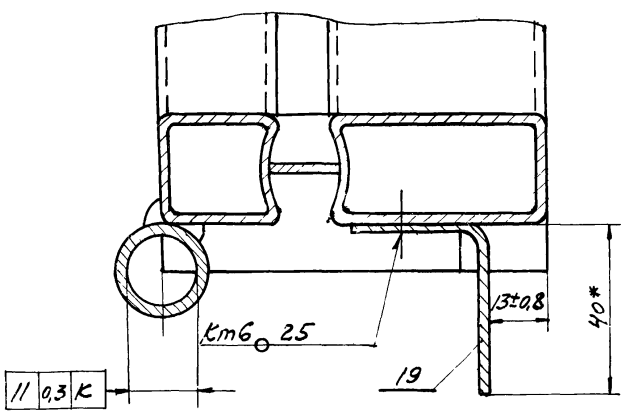

Изм.	Лист	№ докум.	Подп.	Дата	1.435-11.01.210.000 СБ
Разраб.		Пальченко			Рама верхней створки
Пров.		Луцевич			Лит. О; Масса —; Масштаб —
Т. контр.					Лист 2; Листов
Стр. инж.		Маркелов			ПРОМСТРОЙПРОЕКТ г. Москва
Н. контр.		Луцевич			
Утверд.		Колбацкий			

▽4 (▽)

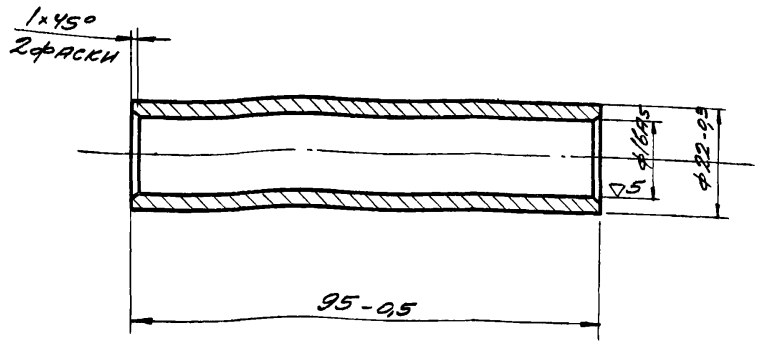

Изм.	Кол.	№ докум.	Подп.	Дата
Разраб.		Калачева		
Пров.		Луцевич		15.IV.73
Т.контр.				
Ст.инж.		Маркелов		
Н.контр.		Луцевич		15.IV.73
Утв.		Колбацкий		16.V.73

1.435-11.01.210.001

Втулка петли

Лит.	Масса	Масштаб
О	0,14	1:1
Лист	Листов 1	

Ст.3 ГОСТ 380-71

ПРОМСТРОЙПРОЕКТ г. Москва

Формат А1

2 (▽) 32

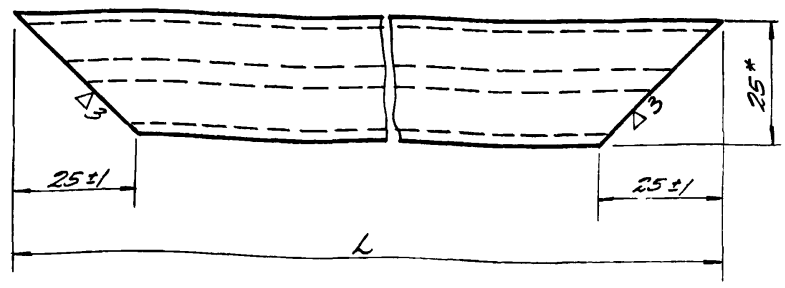

Обозначение	Размер, мм L	Масса, кг
1.435-11.01.210.002	1058-1	3,73
-01	688-1	2,39
-02	868-1	3,04
-03	1238-1	4,38
-04	2310-1,5	8,25
-05	2910-1,5	10,7
-06	3510-1,5	12,58

* Размеры для справок

Изм.	Лист	№ докум.	Подпись	Дата
Разраб.		Калачева		
Пров.		Луцевич		15.IV.73
Т.контр.				
Ст.инж.		Маркелов		
Н.контр.		Луцевич		15.IV.73
Утв.		Колбацкий		16.V.73

1.435-11.01.210.002

Труба

Лист	Масса	Масштаб
О	См. табл.	—
Лист	Листов 1	

Профиль трубный ПТ-1 См. 1.435-11.01.000.000 ТУ

ПРОМСТРОЙПРОЕКТ г. Москва

Формат А1

Подп. и дата | Инв. № подл. | Подп. и дата | Взам. инв. № | Инв. № дубл. | Подп. и дата

2 (▽)

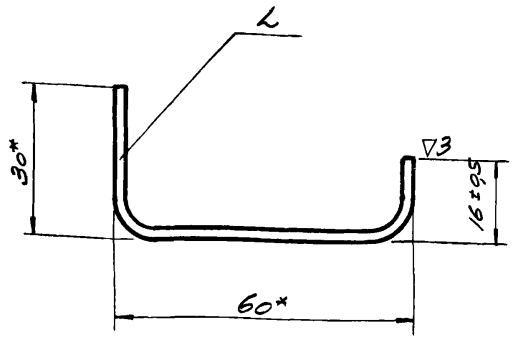

Обозначение	L-1, мм	Масса, кг
1.435-11.01.210.003	739	1,15
-01	919	1,43
-02	1109	1,72
-03	1289	2

* Размеры для справок

Изм.	Лист	№ докум.	Подп.	Дата
Разраб.		Папченко		
Пров.		Луцевич		15.IV.73
Т.контр.				
Рук.бр.		Черепов		
Н.контр.		Луцевич		15.IV.73
Утв.		Колбацкий		

1.435-11.01.210.003

Швеллер

Лит.	Масса	Масштаб
О	См. табл.	1:1
Лист	Листов 1	

Швеллер 6р-30×2 ГОСТ 8278-63 / Ст.3кп ГОСТ 11474-65

ПРОМСТРОЙПРОЕКТ г. Москва

▽4 (▽)

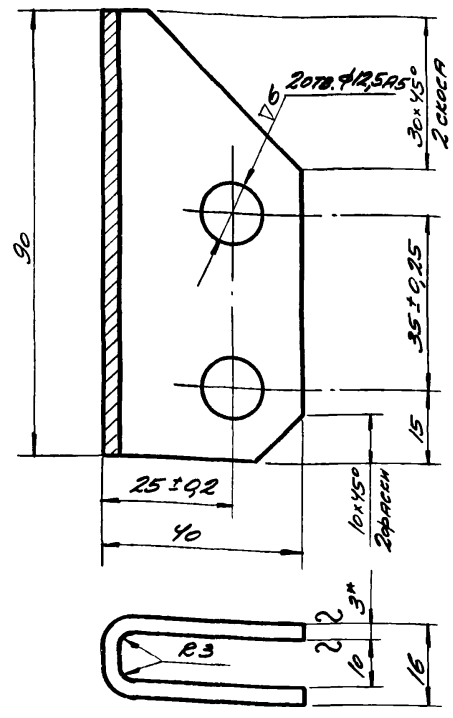

1. * Размер для справок.
2. Неуказанные предельные отклонения размеров: охватывающих - по А7, охватываемых - по В7, прочих ± 1/2 допуска 7 кл.

Изм.	Лист	№ докум.	Подп.	Дата
Разраб.		Папченко		
Пров.		Луцевич		15.IV.73
Т.контр.				
Рук.бр.		Черепов		
Н.контр.		Луцевич		15.IV.73
Утв.		Колбацкий		

1.435-11.01.210.004

Кронштейн

Лит.	Масса	Масштаб
О	0,144	1:1
Лист	Листов 1	

Лист 3 ГОСТ 3680-57 / Ст.3 ГОСТ 16523-70

ПРОМСТРОЙПРОЕКТ г. Москва

Формат	Зона	Поз.	Обозначение	Наименование	Кол. на испол. 1.435-11.01.211.000				Примечание
					–	01	02	03	
				Документация					
22			1.435-11.01.211.000СБ	Сборочный чертеж	×	×	×	×	
				Детали					
11		1	1.435-11.01.211.001	Труба упорная	1				
			-01			1			
			-02				1		
			-03					1	
				Условное наименов.					

Изм.	Лист	№ докум.	Подп.	Дата	1.435-11.01.211.000			
Разраб.		Папченко			Кронштейн	Литер	Лист	Листов
Пров.		Луцевич		15/V.73		0	1	3
Рук. бр.		Черепов						
Н. конт.		Луцевич		15/V.73				
Утв.		Колбацкий		15/V.73				

ПРОМСТРОЙПРОЕКТ г. Москва

Формат 11

Формат	Зона	Поз.	Обозначение	Наименование	Кол. на испол. 1.435-11.01.211.000				Примечание
					–	01	02	03	
				Материалы					
		10		Труба 50×10-20-В ГОСТ 8732-70 L=80	1	1	1	1	0,79 кг

Изм.	Лист	№ докум.	Подп.	Дата	1.435-11.01.211.000	Лист
						3

Формат 11

Инв. № подл.	Подп. и дата	Взам. инв. №	Инв. № дубл.	Подп. и дата

			Обозначение	Наименование	Кол. на испол. 1.435-11.01.211.000				Примечание
					–	01	02	03	
11		2	1.435-11.01.211.002	Труба распорная	2				
			-01	Труба распорная		2			
			-02	Труба распорная			2		
			-03	Труба распорная				2	
11		3	1.435-11.01.211.003	Ребро	2				
			-01	Ребро		2			
11		4	1.435-11.01.211.004	Труба опорная	1				
			-01	Труба опорная		1			
			-02	Труба опорная			1		
			-03	Труба опорная				1	
11		5	1.435-11.01.211.005	Накладка опорная	2	2	2	2	

Изм.	Лист	№ докум.	Подп.	Дата	1.435-11.01.211.000	Лист
						2

Формат 11

Инв. № подл.	Подп. и дата	Взам. инв. №	Инв. № дубл.	Подп. и дата

Изм.	Лист	№ докум.	Подп.	Дата	1.435-11.01.211.001			
Разраб.		Папченко			Труба упорная	Лит.	Масса	Масштаб
Пров.		Луцевич		15/V.73		0	СМ.	—
Т. конт.		Марселов				Лист	Табл.	
Ст. инж.		Луцевич		15/V.73				
Н. конт.		Колбацкий		15/V.73				
Утв.								

Труба 50×25×2 ЧМТУ-3-225-70 10ПС ГОСТ 1050-60

ПРОМСТРОЙПРОЕКТ г. Москва

Формат 11

1.435-11.01.211.001

Обозначение	L	l_1	l_2	l_3	h_4	Масса кг
1.435-11.01.211.001	251	11	42	44	36	0.45
-01	297	11	44	42	37	0.54
-02	155	11	39	47	36	0.24
-03	100	10	34	52	35	0.12

1. * Размеры для справок.
2. Неуказанные предельные отклонения размеров: охватываемых - по B_7, прочих $\pm\frac{1}{2}$ допуска 7 кл.

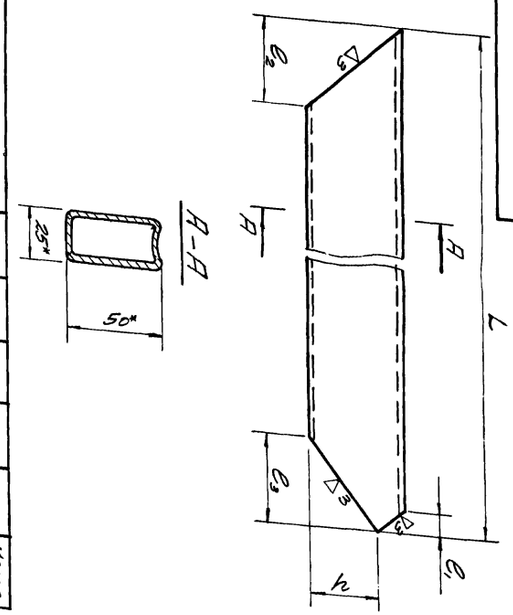

1.435-11.01.211.001

2

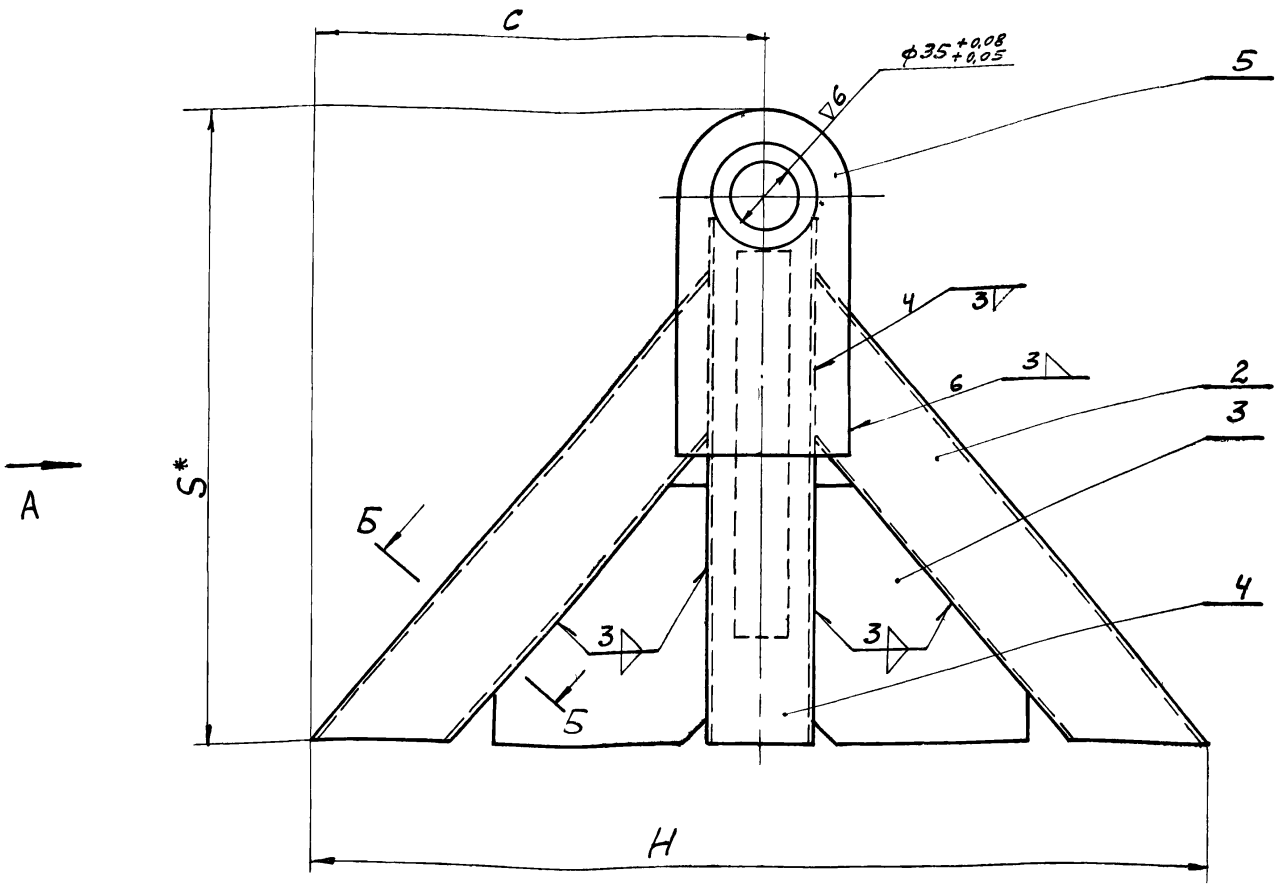

Вид А

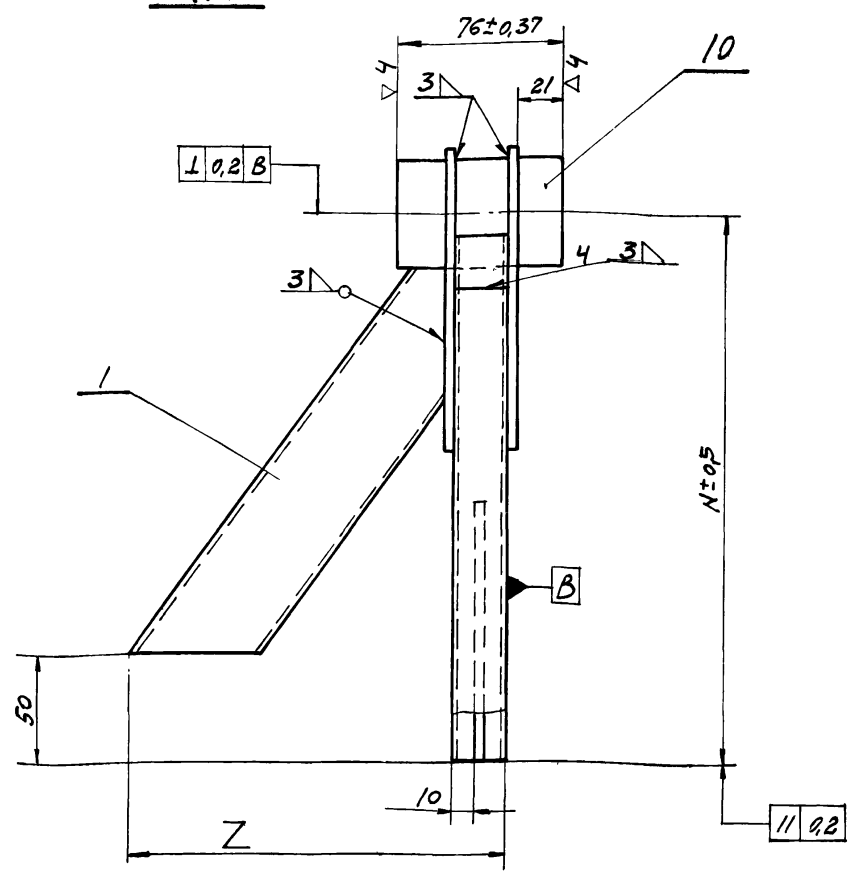

Б-Б повернуто
м. 1:1

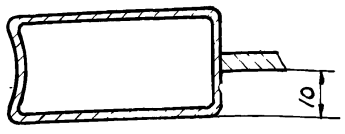

Обозначение	Размеры, мм					Масса, кг
	H	S	C	Z	N	
1.435-11.01.211.000	420	298	210	200	258	3,94
-01	530	329	265	235	289	4,78
-02	330	227	165	135	187	2,74
-03	290	190	145	97	150	2,38

1. Неуказанные предельные отклонения размеров: охватывающих - по A7, охватываемых - по B7, прочих ±½ допуска 7кл
2. * Размер для справок.

					1.435-11.01.211.000 СБ
Изм.	Лист.	№ докум.	Подп.	Дата	
Разраб.		Папенко			Кронштейн
Пров.		Луцевич		15.11.83	
Т. контр.					
Ст. инж.		Маркелов			
Н. контр.		Луцевич		15.11.83	
Утв.		Колбацкий		16.11.83	

Лит	Масса	Масштаб
0	См табл.	—
Лист	Листов 1	

ПРОМСТРОЙПРОЕКТ г. Москва

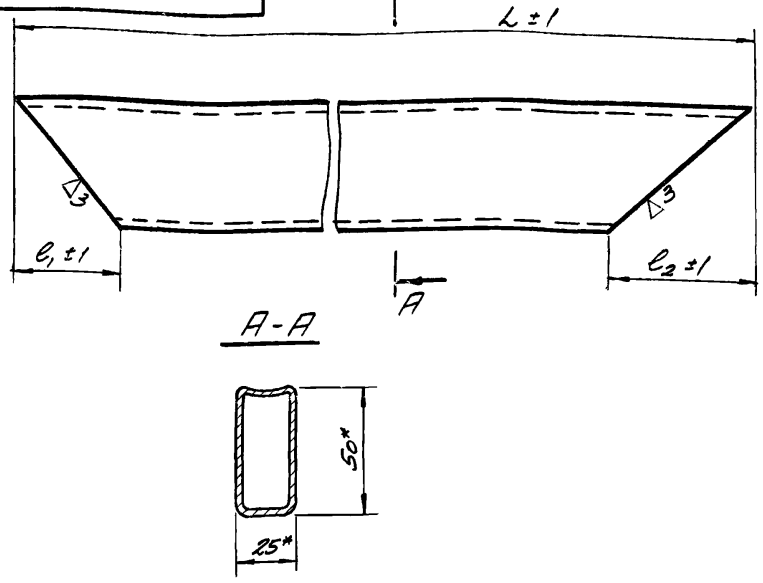

Обозначение	L	ℓ_1	ℓ_2	Масса, кг
1.435-11.01.211.002	290	42	61	0,51
-01	349	48	53	0,64
-02	206	46	55	0,34
-03	166	52	48	0,26

* Размеры для справок

Изм.	Лист	№ докум.	Подпись	Дата
Разраб.	Папченко			
Пров.	Луцевич			15/V 73
Т.контр.				
Ст.инж.	Маркелов			
Н.контр.	Луцевич			15/V 73
Утв.	Колбацкий			16.05.73

1.435-11.01.211.002

Труба распорная

Литера	Масса	Масштаб
О	См. табл.	—
Лист	Листов 1	

Труба 50×25×2 ГОСТ 8645-68 / 10пс ГОСТ 1050-60

ПРОМСТРОЙПРОЕКТ г. Москва

Формат А1

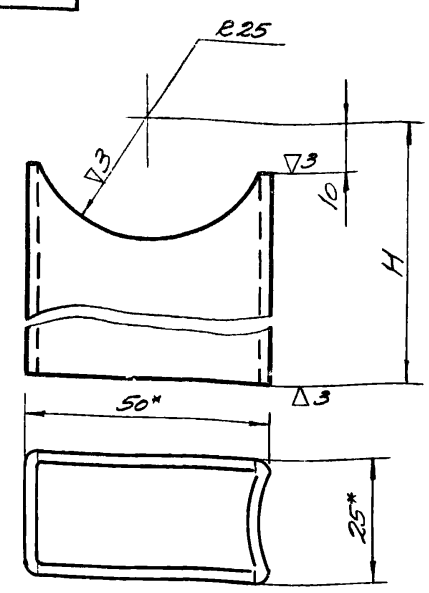

Обозначение	H	Масса, кг
1.435-11.01.211.004	258	0,52
-01	289	0,59
-02	187	0,39
-03	150	0,31

1. *Размеры для справок.
2. Неуказанные предельные отклонения размеров: охватывающих - по A_7, охватываемых - по B_7, прочих ± 1/2 допуска 7кл.

Изм.	Лист	№ докум.	Подп.	Дата
Разраб.	Папченко			
Пров.	Луцевич			15/V 73
Т.контр.				
Ст.инж.	Маркелов			
Н.контр.	Луцевич			15/V 73
Утв.	Колбацкий			16.05.73

1.435-11.01.211.004

Труба опорная

Лит.	Масса	Масштаб
О	См. табл.	1:1
Лист	Листов 1	

Труба 50×25×2 ГОСТ 8645-68 / 10пс ГОСТ 1050-60

ПРОМСТРОЙПРОЕКТ г. Москва

Формат А1

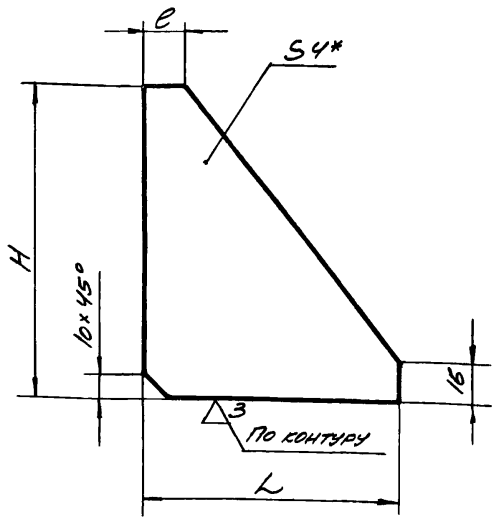

Обозначение	L	H	e	Масса, кг
1.435-11.01.211.003	105	125	15	0,26
-01	155	165	13	0,47

1. Неуказанные предельные отклонения размеров: охватывающих - по A_7, охватываемых - по B_7, прочих ± 1/2 допуска 7кл.
2. * Размеры для справок.

Изм.	Лист	№ докум.	Подпись	Дата
Разраб.	Папченко			
Пров.	Луцевич			15/V 73
Т.контр.				
Ст.инж.	Маркелов			
Н.контр.	Луцевич			15/V 73
Утв.	Колбацкий			16.05.73

1.435-11.01.211.003

Ребро

Литера	Масса	Масштаб
О	См. табл.	—
Лист	Листов 1	

Лист 4 ГОСТ 5681-57 / Ст.3 ГОСТ 14637-69

ПРОМСТРОЙПРОЕКТ г. Москва

Формат А1

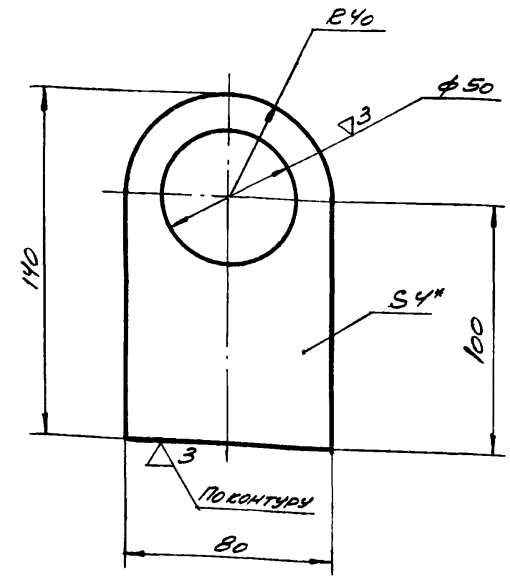

1. Неуказанные предельные отклонения размеров: охватывающих - по A_7, охватываемых - по B_7, прочих ± 1/2 допуска 7кл.
2. * Размеры для справок.

Изм.	Лист	№ докум.	Подпись	Дата
Разраб.	Папченко			
Пров.	Луцевич			15/V 73
Т.контр.				
Ст.инж.	Маркелов			
Н.контр.	Луцевич			15/V 73
Утв.	Колбацкий			16.05.73

1.435-11.01.211.005

Накладка опорная

Литера	Масса	Масштаб
О	0,27	1:2
Лист	Листов 1	

Лист 4 ГОСТ 5681-57 / Ст.3 ГОСТ 14637-69

ПРОМСТРОЙПРОЕКТ г. Москва

Формат А1

Инв. № подл. | Подп. и дата | Взам. инв. № | Инв. № дубл. | Подпись и дата

Формат	Зона	Поз.	Обозначение	Наименование	Кол. на исполн. 1.435-11.01.220.000 –	01	02	03	04	Примечание
				Документация						
			1.435-11.01.220.000.СБ	Сборный чертеж	х	х	х	х	х	
				Сборочные единицы						
11		1	1.435-11.01.221.000	Кронштейн в сборе	2	2	2	2	2	

Условное наименование

Изм	Лист	№ докум.	Подпись	Дата	1.435-11.01.220.000	Литера	Лист	Листов
Разраб.		Кучкова			Рама нижней створки	О	1	4
Провер.		Луцевич		15.06.73		ПРОМСТРОЙПРОЕКТ г. Москва		
Ст. инж.		Маркелов						
Н. контр.		Луцевич		15.06.73				
Утв.		Колбацкий		16.06.73				

Формат 11

Инв № подл.	Подпись и дата	Взам. инв. №	Инв. № дубл.	Подпись и дата

Формат	Зона	Поз.	Обозначение	Наименование	Кол. на исполн. 1.435-11.01 220.000 –	01	02	03	04	Примечание
				Материалы						
		4		Профиль трубный ПТ1						см. 1.435-11.01.000000ТУ
				L = 1495 ±1					2	5,53 кг
				L = 1915 ±1			2	2		7,08 кг
				L = 2325±1,5	2					8,6 кг
				L = 2745±1,5		2				10,12 кг
		5		L = 2310 ±1,5					1	8,3 кг
				L = 2910±1,5				1		10,7 кг
				L = 3510±1,5	1	1	1			13 кг
		6		Профиль трубный ПТ2						см. 1.435-11.01.000.000ТУ
				L = 546-1					8	1,58 кг
				L = 696-1				8		2,02 кг
				L = 846-1	8	8	8			2,48 кг
		7		L = 1495-1					3	4,34 кг

Изм	Лист	№ докум	Подпись	Дата	1.435-11.01.220.000	Лист 2

Формат 11

Формат	Зона	Поз.	Обозначение	Наименование	Кол. на исполн. 1.435-11.01.220.000 –	01	02	03	04	Примечание
				L = 1915-1			3	3		5,55 кг
				L = 2325-1,5	3					6,75 кг
				L = 2745-1,5		3				7,95 кг
		8		L = 2310 ±1,5					1	6,70 кг
				L = 2910 ±1,5				1		8,41 кг
				L = 3510 ±1,5	1	1	1			10,0 кг
		9		Лента 2×22 ГОСТ 6009-57 / Ст.2 ГОСТ 535-58						
				L = 19	6	6	6	6	6	0,007 кг
		10		Швеллер 25×20×20×2 ГОСТ 8281-69 / Ст. 3 кп. ГОСТ 11474-65						
				L = 2310-1					1	2,08 кг
				L = 2910-1				1		2,63 кг
				L = 3510-1,5	1	1	1			3,15 кг

Изм	Лист	№ докум	Подпись	Дата	1.435-11.01.220.000	Лист 3

Формат 11

Инв № подл.	Подпись и дата	Взам. инв. №	Инв. № дубл.	Подпись и дата

Формат	Зона	Поз.	Обозначение	Наименование	Кол. на исполн. 1.435-11.01 220.000 –	01	02	03	04	Примечание
		11		Швеллер 60×30×2 ГОСТ 8278-63 / Ст. 3 кп ГОСТ 11474-65						
				L = 700-1					2	1,24 кг
				L = 870-1			2	2		1,54 кг
				L = 1030-1	2					1,82 кг
				L = 1220-1		2				2,15 кг
		12		Швеллер 70×30×1,5 ГОСТ 8278-63 / Ст. 3 кп ГОСТ 11474-65						
				L = 1555-1					2	2,18 кг
				L = 1975-1			2	2		2,88 кг
				L = 2385-1,5	2					3,48 к
				L = 2805-1,5		2				4,09 кг
		13		L = 2370 ±1,5					1	3,48 кг
				L = 2970 ±1,5				1		4,35 кг
				L = 3570 ±1,5	1	1	1			5,25 кг

Изм	Лист	№ докум.	Подпись	Дата	1.435-11.01.220.000.	Лист 4

Формат 11

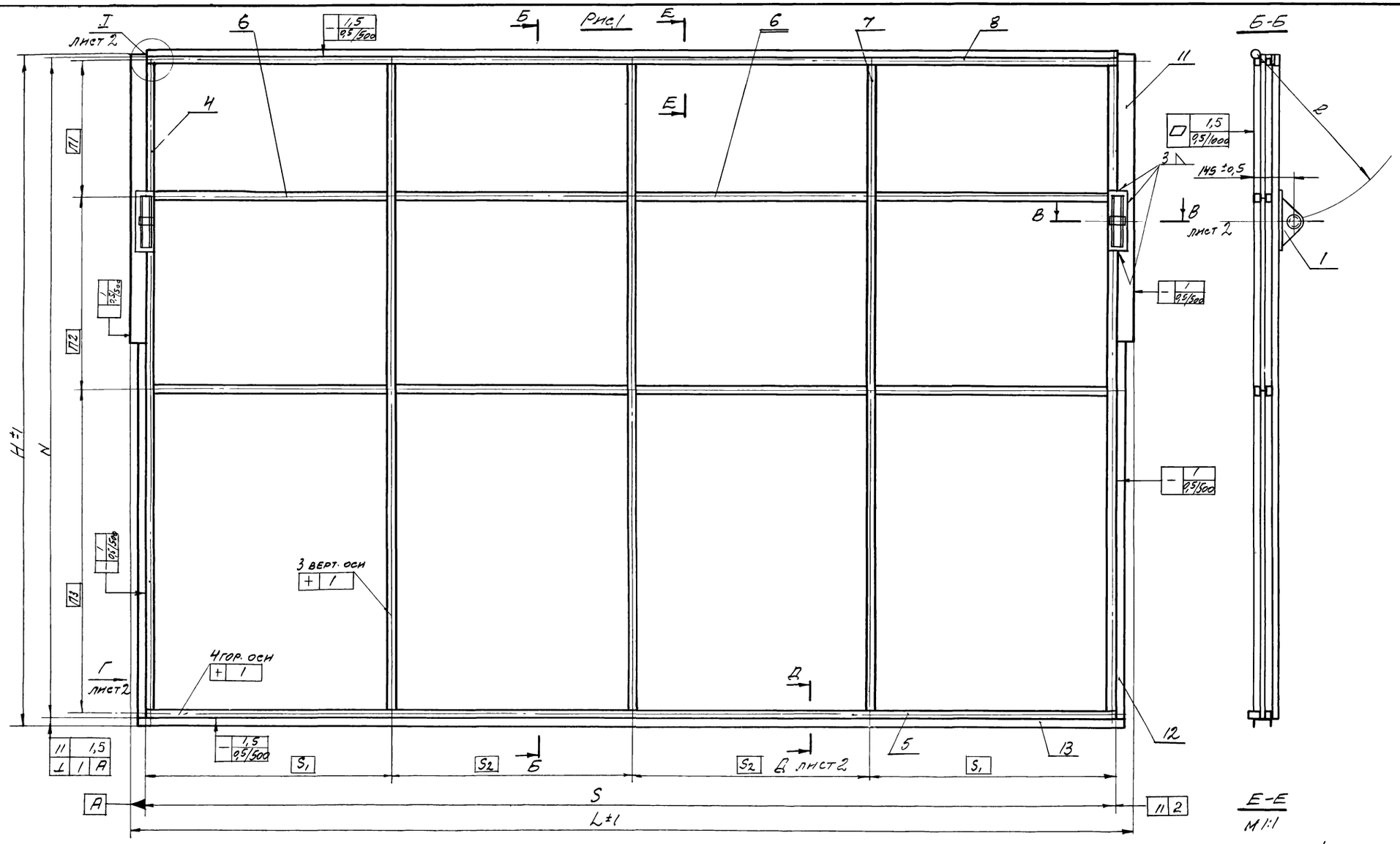

Обозначение	Рис.	Размеры, мм										Масса кг
		L	H	S	N	П1	П2	П3	S1	S2	R	
1.435-11.01.220.000	1	3630	2415	3510	2375	465	700	1185	884	871	600±0,5	95.86
-01	1	3630	2835	3510	2795	885	700	1185	884	871	700±0,5	105.45
-02	2	3630	2005	3510	1965	—	843	1097	884	871	450±0,38	88.5
-03	2	3030	2005	2910	1965	—	843	1097	734	721	450±0,38	83.85
-04	2	2430	1585	2310	1545	—	663	857	584	571	400±0,38	66.0

1.435-11.01.220.000 СБ

Рама нижней створки

Изм. Лист Подп. Дата
Разраб. Калачева
Пров. Луцевич
Т.контр.

Литера | Масса | Масштаб
0 | СМ. табл. | —
Лист 1 | Листов 2

1.435-11.01.220.000 СБ

1.435-11.01.220.000

Рис. 2 м 1:20

остальное - см. рис. 1

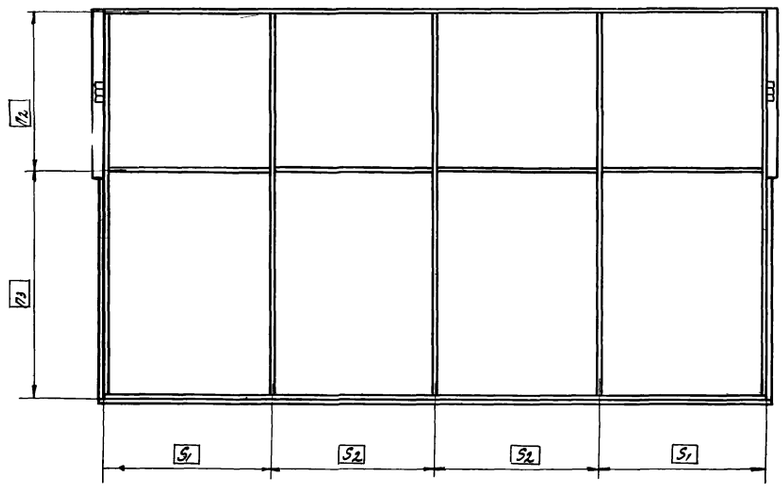

I лист 1

м 1:1

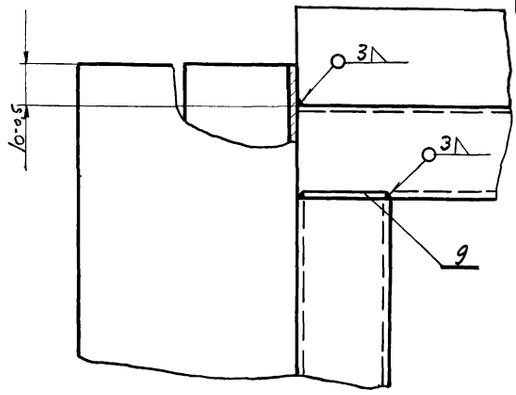

Вид Г лист 1

м 1:1

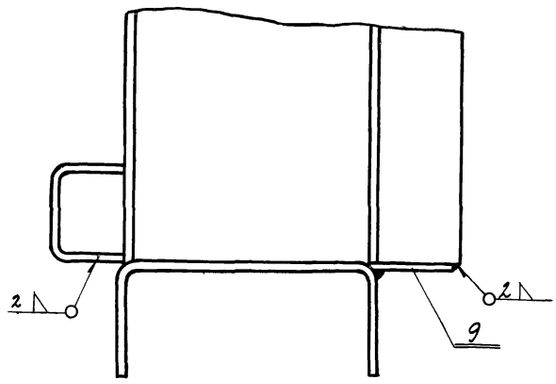

В-В лист 1

м 1:1

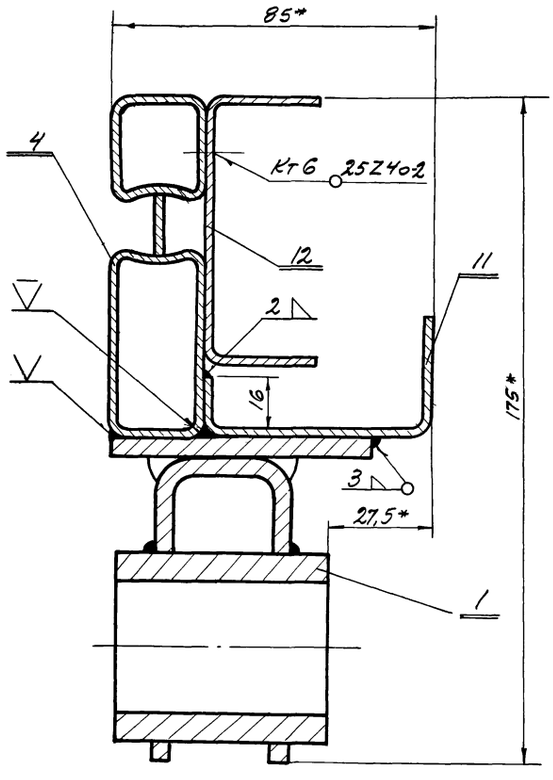

Д-Д лист 1

м 1:1

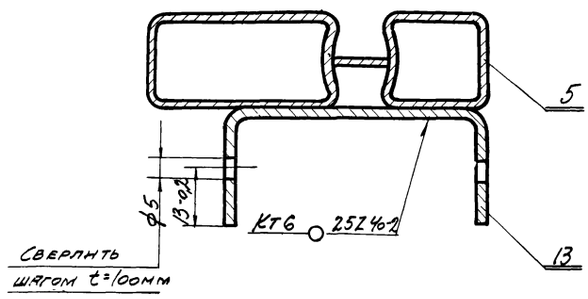

					1.435-11.01.220.000 СБ			
Изм	Лист	№ докум	Подп.	Дата	Рама нижней створки	Лит.	Масса	Масштаб
Разраб		Калачева				0	см табл	—
Пров		Луцевич		15/V 73		Лист 2	Листов	
Т. контр								
Ст. инж		Маркелов				ПРОМСТРОЙПРОЕКТ г. Москва		
Н. контр.		Луцевич		15/V 73				
Утв.		Колбацкий		16.05.73				

Формат	Зона	Поз.	Обозначение	Наименование	Кол.	Прим.
				Документация		
12			1.435-11.01.221.000СБ	Сборочный чертеж		
				Детали		
11		1	1.435-11.01.221.001	Кронштейн	1	
				Материалы		
		5		Труба 50х10-10 ГОСТ 8732-78		
				L=60	1	0,59 кг
		6		Полоса $\frac{5х70\ ГОСТ\ 103-57}{Ст.3\ ГОСТ\ 535-58}$		
				L=210	1	0,58 кг

Изм.	Лист	№ докум.	Подп.	Дата
Разраб.		Марьялов		
Провер.		Луцевич		15/I 73
Рук.гр.		Батуров		
Н.контр.		Луцевич		15/I 73
Утв.		Колбацкий		16.01.73

1.435-11.01.221.000

Кронштейн в сборе.

Лит.	Лист	Листов
О		1

ПРОМСТРОЙПРОЕКТ г. Москва

Формат 11

Инв. № подл. | Подпись и дата | Взам. инв. № | Инв. № дубл. | Подпись и дата

100122'10-11-1435

▽3(▽) 39

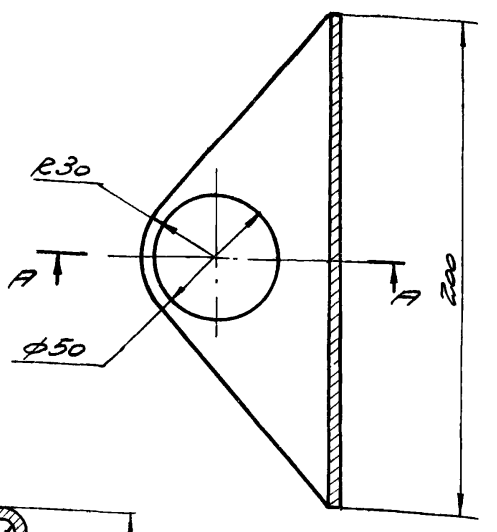

А-А

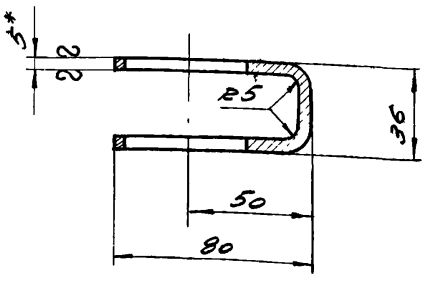

Неуказанные предельные отклонения размеров: охватывающих - по A_2, охватываемых - по B_2, прочих $\pm\frac{1}{2}$ допуска 7 кл.

* Размер для справок.

Изм.	Лист	№ докум.	Подпись	Дата
Разраб.		Калачева		
Пров.		Луцевич		15/I 73
Т. контр.				
Рук. гр.		Батуров		
Н. контр.		Луцевич		15/I 73
Утв.		Колбацкий		16.01.73

1435-11.01.221.001

Кронштейн.

Литера	Масса	Масштаб
О	0,85	1:2

Лист	Листов 1

Лист 5 ГОСТ 5681-57 / Ст.3 ГОСТ 14637-69

ПРОМСТРОЙПРОЕКТ г. Москва

Формат 11

ЭО 000122'10-11-1435

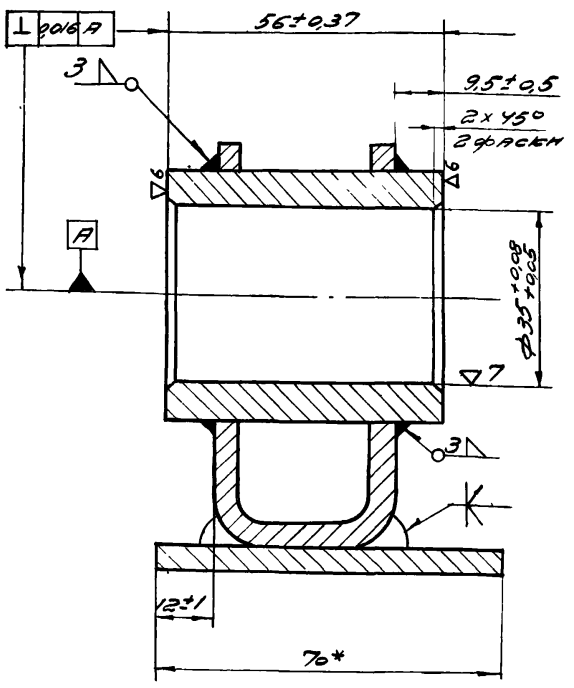

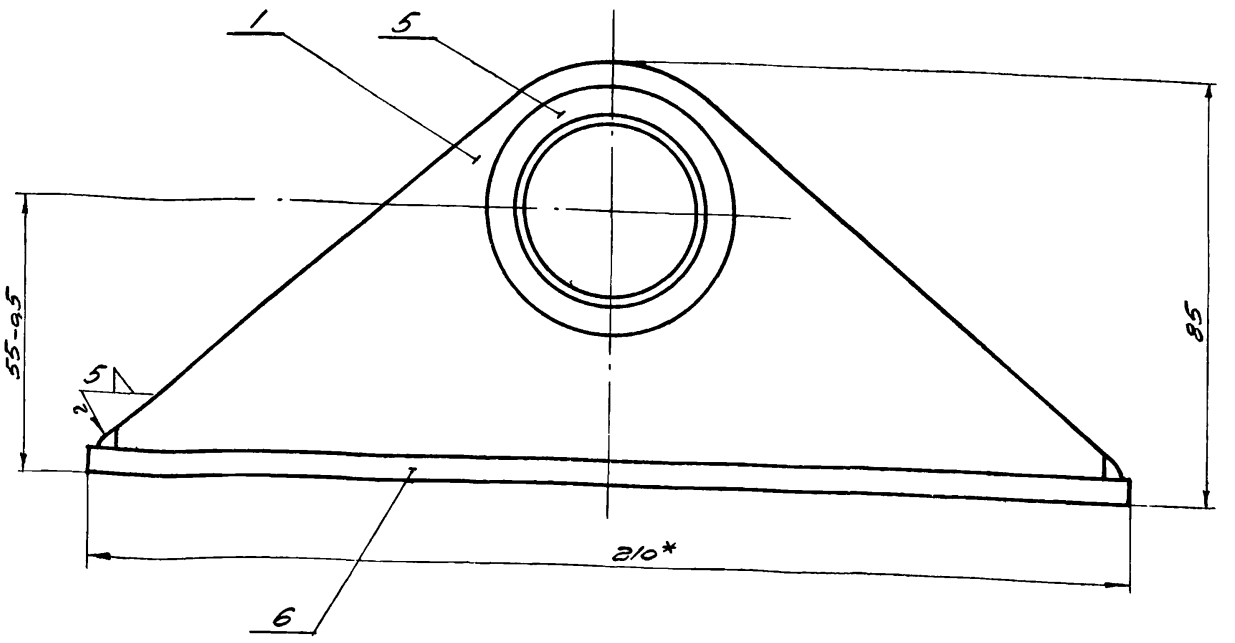

* Размеры для справок.

Изм.	Кол.	№ докум.	Подпись	Дата
Разраб.		Калачева		
Провер.		Луцевич		15/I 73
Т. контр.				
Рук. гр.		Батуров		
Н. контр.		Луцевич		15/I 73
Утв.		Колбацкий		16.01.73

1435-11.01.221.000СБ

Кронштейн в сборе.

Литера	Масса	Масштаб
О	2,0	1:1

Лист	Листов 1

ПРОМСТРОЙПРОЕКТ г. Москва.

Формат	Зона	Поз.	Обозначение	Наименование	Кол. на исполн. 1.435-11.01.300.000 —	01	02	03	04	05	06	07	Примечание
				Документация									
22			1.435-11.01.300.000.СБ	Сборочный чертеж	х	х	х	х	х	х	х	х	
11			1.435-11.01.000.000ТО	Техническое описание	х	х	х	х	х	х	х	х	
				Сборочные единицы									
		1	1.435-11.01.310.000	Рычаг в сборе	1	1							
			-02	Рычаг в сборе			1	1					
			-04	Рычаг в сборе					1	1			
			-06	Рычаг в сборе							1	1	

Условное наименован.

Изм.	Лист	№ докум.	Подпись	Дата
Разраб.		Маркелов		
Провер.		Луцевич		15.12.73
Рук. гр.		Бакиров		
Н. контр.		Луцевич		15.12.73
Утв.		Колбацкий		16.12.73

1.435-11.01.300.000

Система рычажная

Литера	Лист	Листов
О	1	4

ПРОМСТРОЙПРОЕКТ г. Москва

Формат 11

Формат	Зона	Поз.	Обозначение	Наименование	Кол. на исполн. 1.435-11.01.300.000 —	01	02	03	04	05	06	07	Примечание
				Детали									
11		10	1.435-11.01.300.001	Ось	2	2	2	2	2	2	2	2	
11		11	1.435-11.01.300.002	Шайба	5	5	5	5	5	5	5	5	
11		12	1.435-11.01.300.003	Ось	1	1	1	1	1	1	1	1	
11		13	1.435-11.01.300.004	Крышка	1	1	1	1	1	1	1	1	
12		14	1.435-11.01.300.005	Ось	2	2	2	2	2	2	2	2	
11		15	1.435-11.01.300.006	Ось	1	1	1	1	1	1	1	1	
6/4		16	1.435-11.01.300.007	Прокладка регулировочная ф50×ф35×1 Лента 10-Н-НТ-3-Н0-1×50 ГОСТ 503-71	16	16	16	16	16	16	16	16	0.004кг
11		17	1.435-11.01.300.008	Подкладка	1	1	1	1	1	1	1	1	
				Стандартное изделия									
		20		Болт М16×65.58.01 ГОСТ 7796-70	5	5	5	5	5	5	5	5	
		21		Винт М6×10.58.01 ГОСТ 17475-72	2	2	2	2	2	2	2	2	

Изм.	Лист	№ докум.	Подпись	Дата

1.435-11.01.300.000

Лист 3

Формат 11

Инв. № подл.	Подпись и дата	Взам. инв. №	Инв. № дубл.	Подпись и дата

Формат	Зона	Поз.	Обозначение	Наименование	Кол. на исполн. 1.435-11.01.300.000 —	01	02	03	04	05	06	07	Примечание
11		2	1.435-11.01.310.000-01	Рычаг в сборе	1	1							
			-03	Рычаг в сборе			1	1					
			-05	Рычаг в сборе					1	1			
			-07	Рычаг в сборе							1	1	
11		3	1.435-11.01.320.000	Опора центральная	1	1	1	1	1	1	1	1	
11		4	1.435-11.01.330.000	Рычаг центральный	1	1							
11			-01	Рычаг центральный			1	1					
11			-02	Рычаг центральный					1	1			
11			-03	Рычаг центральный							1	1	
11		5	1.435-11.01.340.000	Рычаг противовеса	2	2							
			-01	Рычаг противовеса			2	2					
			-02	Рычаг противовеса					2	2			
			-03	Рычаг противовеса							2	2	
11		6	1.435-11.01.350.000	Кронштейн в сборе	1	1							
			-01	Кронштейн в сборе			1	1					
			-02	Кронштейн в сборе					1	1	1	1	

Изм.	Лист	№ докум.	Подпись	Дата

1.435-11.01.300.000

Лист 2

Формат 11

Инв. № подл.	Подпись и дата	Взам. инв. №	Инв. № дубл.	Подпись и дата

Формат	Зона	Поз.	Обозначение	Наименование	Кол. на исполн. 1.435-11.01.300.000 —	01	02	03	04	05	06	07	Примечание
		22		Гайка М16.58.01 ГОСТ 5915-70	5	5	5	5	5	5	5	5	
		23		Гайка II М24.58.01 ГОСТ 5919-62	5	5	5	5	5	5	5	5	
		24		Масленка 1.6 ГОСТ 1303-56	6	6	6	6	6	6	6	6	
		25		Шайба 16 65Г.01 ГОСТ 6402-70	5	5	5	5	5	5	5	5	
		26		Шплинт 5×50-0.01 ГОСТ 397-66	5	5	5	5	5	5	5	5	

04

Изм.	Лист	№ докум.	Подпись	Дата

1.435-11.01.300.000

Лист 4

Формат 11

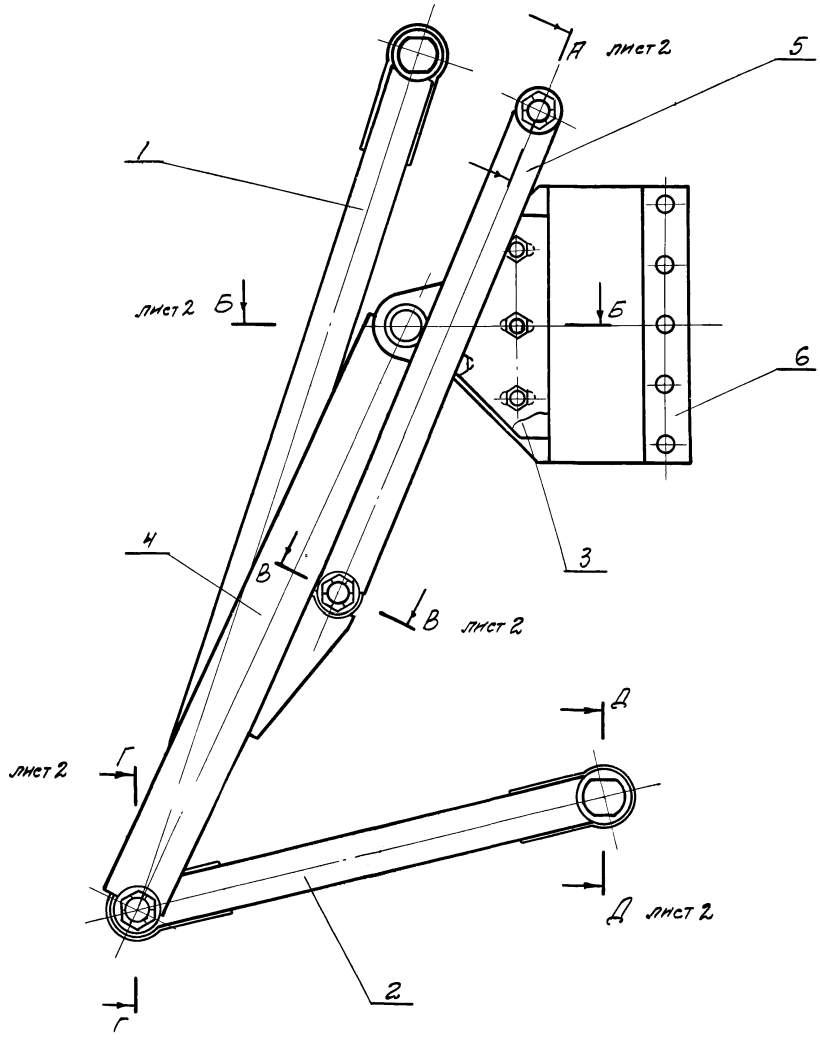

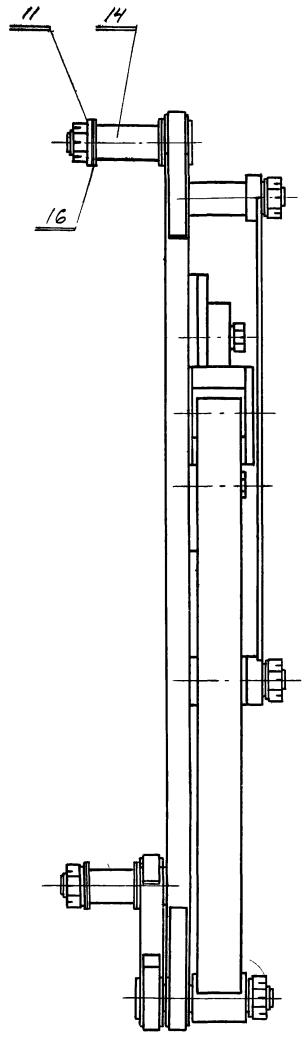

Обозначение	Исполнение	Масса, кг
1435-11.01.300.000	Изображено	33.4
-01	Зеркальное отражение	33.4
-02	Изображено	35.2
-03	Зеркальное отражение	35.2
-04	Изображено	31.9
-05	Зеркальное отражение	31.9
-06	Изображено	30.4
-07	Зеркальное отражение	30.4

Изм.	Лист	№ докум.	Подп.	Дата
Разраб.		Абросимов		
Пров.		Лицевич		11.83
Т. контр.				
Рук. гр.		Бакиров		
Н. контр.		Лицевич		11.83
Утв.		Колбрацкий		12.83

1435-11.01.300.000 СБ

Система рычажная

Лит.	Масса	Масштаб
О	См. табл.	

Лист 1 Листов 2

ПРОМСТРОЙПРОЕКТ г. Москва

А-А повернуто, лист 1

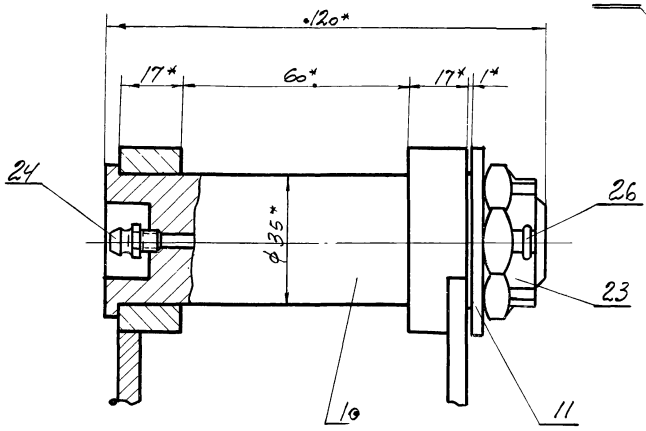

В-В повернуто, лист 1

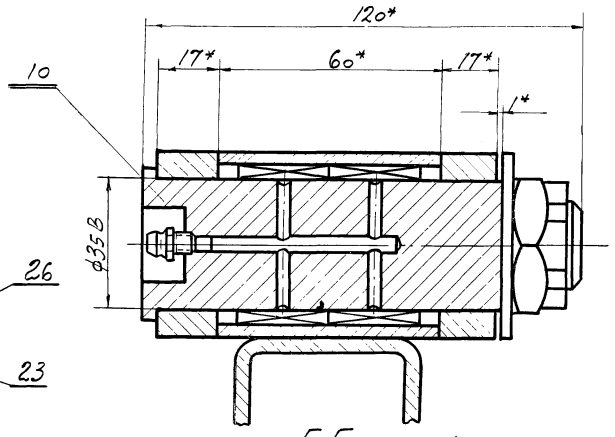

Г-Г лист 1

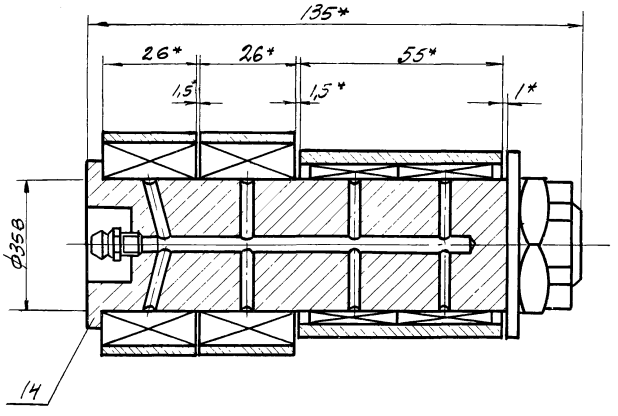

Б-Б повернуто, лист 1

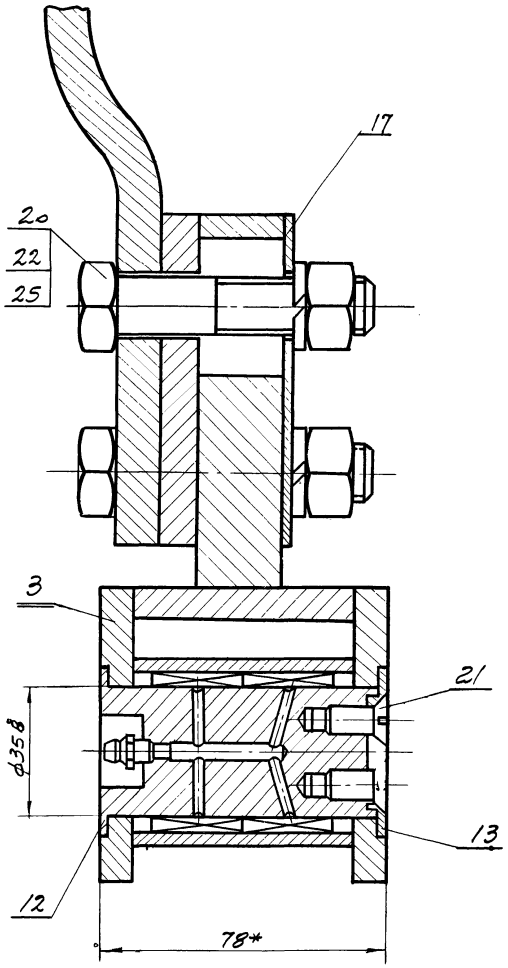

Д-Д лист 1

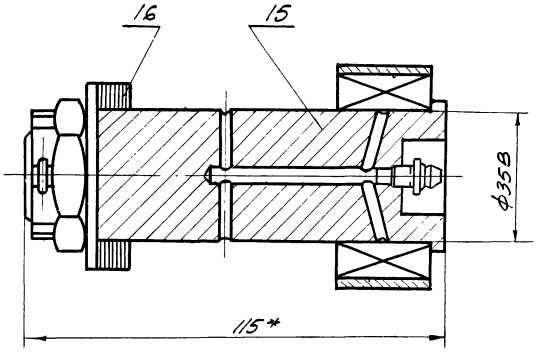

					1.435-11.01.300.000. СБ		
Изм.	Лист	№ докум.	Подпись	Дата			
Разраб.		Абрасимов			Система рычажная	Лит.	Масса	Масштаб
Пров.		Луцевич		15.11.13		0	–	1:1
Т. контр.						Лист 2	Листов	
Рук. гр.		Бакиров						
Н. контр.		Луцевич		15.11.13				
Утв.		Колбацкий		16.12.13				

1.435-11.01.300.001

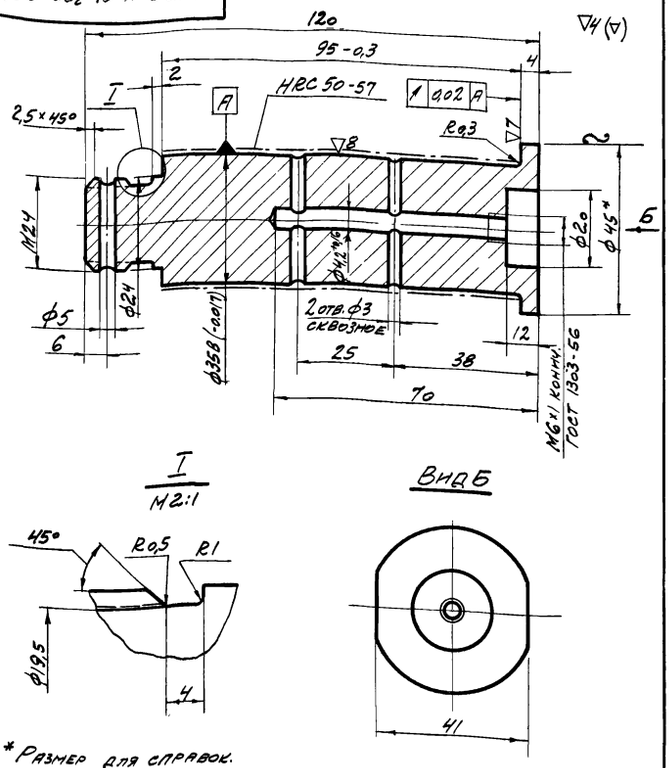

1. * Размер для справок.
2. Неуказанные предельные отклонения размеров: охватывающих – по A_7, охватываемых – по B_7, прочих $\pm\frac{1}{2}$ допуска 7 кл.

Изм.	Лист	№ докум.	Подп.	Дата
Разраб.		Пальченко		
Пров.		Луцевич		15/11.73
Т. контр.				
Ст. инж.		Маркелов		15/11.73
Н. контр.		Луцевич		15/11.73
Утв.		Колбацкий		16.11.73

1.435-11.01.300.001

Ось

Лит.	Масса	Масштаб
0	0,79	1:1
Лист	Листов 1	

Круг 45 ГОСТ 2590-71 / 40Х ГОСТ 4543-71

ПРОМСТРОЙПРОЕКТ г. Москва

Формат 11

1.435-11.01.300.003

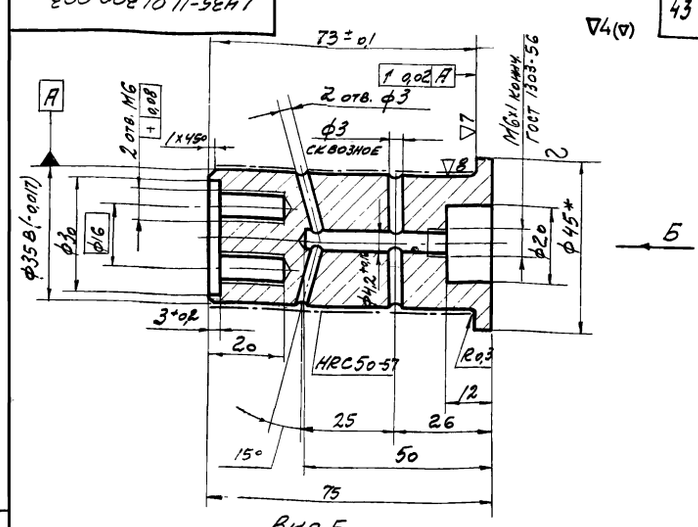

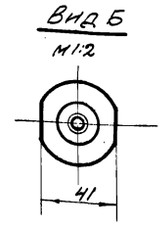

1. * Размер для справок.
2. Неуказанные предельные отклонения размеров: охватывающих – по A_7, охватываемых – по B_7, прочих $\pm\frac{1}{2}$ допуска 7 кл.

Изм.	Лист	№ докум.	Подп.	Дата
Разраб.		Пальченко		
Пров.		Луцевич		15/11.73
Т. контр.				
Ст. инж.		Маркелов		15/11.73
Н. контр.		Луцевич		15/11.73
Утв.		Колбацкий		16.11.73

1.435-11.01.300.003

Ось

Лит.	Масса	Масштаб
0	г. 53	1:1
Лист	Листов 1	

Круг 45 ГОСТ 2590-71 / 40Х ГОСТ 4543-71.

ПРОМСТРОЙПРОЕКТ г. Москва

Формат 11

1.435-11.01.300.002

▽4

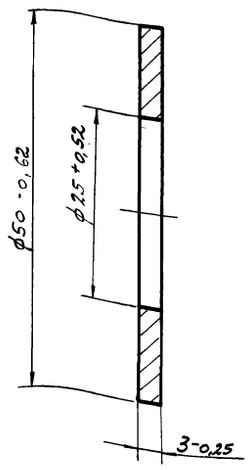

Изм.	Лист	№ докум.	Подп.	Дата
Разраб.		Пальченко		
Пров.		Луцевич		15/11.73
Т. контр.				
Ст. инж.		Маркелов		15/11.73
Н. контр.		Луцевич		15/11.73
Утв.		Колбацкий		16.11.73

1.435-11.01.300.002

Шайба

Лит.	Масса	Масштаб
0	0,035	2:1
Лист	Листов 1	

Ст. 3 ГОСТ 380-71

ПРОМСТРОЙПРОЕКТ г. Москва

1.435-11.01.300.004

▽4 (▽)

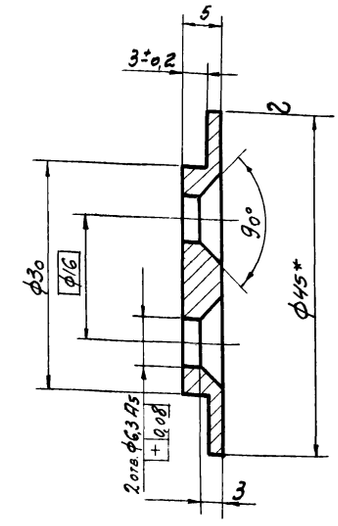

1. * Размер для справок.
2. Неуказанные предельные отклонения размеров: охватывающих – по A_7, охватываемых – по B_7, прочих $\pm\frac{1}{2}$ допуска 7 кл.

Изм.	Лист	№ докум.	Подп.	Дата
Разраб.		Пальченко		
Пров.		Луцевич		15/11.73
Т. контр.				
Ст. инж.		Маркелов		15/11.73
Н. контр.		Луцевич		15/11.73
Утв.		Колбацкий		16.11.73

1.435-11.01.300.004

Крышка

Лит.	Масса	Масштаб
0	0,04	2:1
Лист	Листов 1	

Круг 45 ГОСТ 2590-71 / Ст. 3 ГОСТ 535-58

ПРОМСТРОЙПРОЕКТ г. Москва

Инв. № подл. | Подп. и дата | Взам. инв. № | Инв. № дубл. | Подп. и дата

▽4(▽)

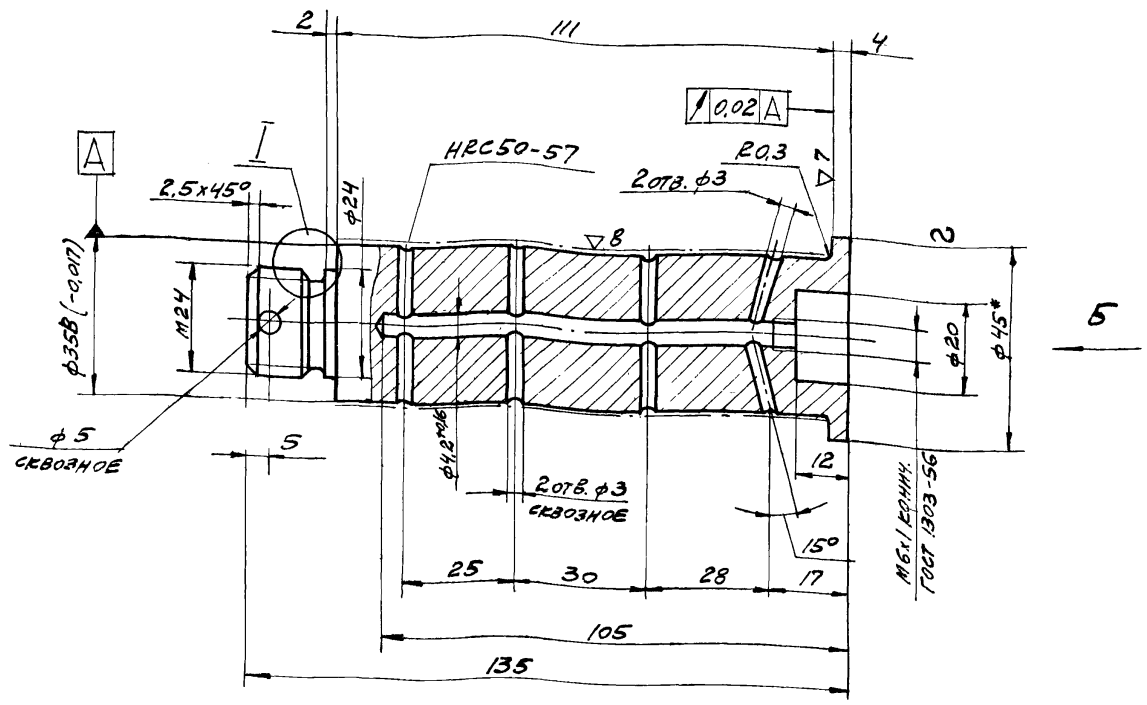

I
М 2:1

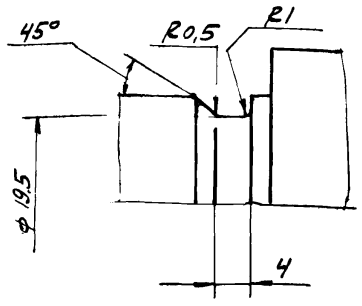

Вид Б

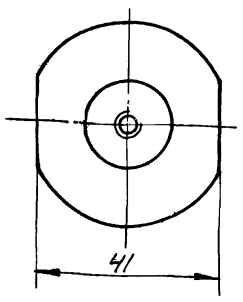

1. * Размер для справок.
2. Неуказанные предельные отклонения размеров: охватывающих - по А7, охватываемых - по В7, прочих ± ½ допуска 7 кл.

					1.435-11.01.300.005		
Изм.	Лист.	№ докум.	Подп.	Дата			
Разраб.		Панченко			Ось	Лит.	Масса	Масштаб
Пров.		Луцевич		15/V.73		О	0,89	1:1
Т. контр.						Лист	Листов 1
Ст. инж.		Маркелов					
Н. контр.		Луцевич		15/V.73	Круг 45 ГОСТ 2590-71 / 40Х ГОСТ 4543-71	ПРОМСТРОЙПРОЕКТ г. Москва	
Утв.		Колбацкий		16.05.73			

Формат 12

▽4(▽)

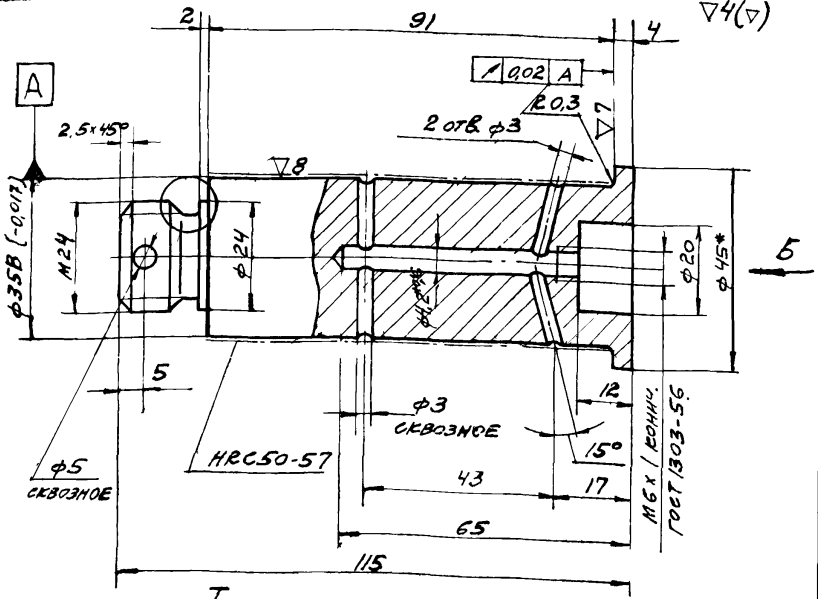

I

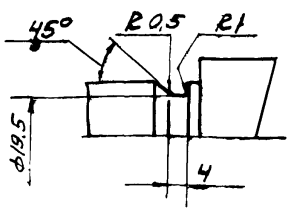

Вид Б
М 1:2

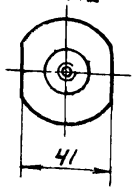

1. Размер для справок.
2. Неуказанные предельные отклонения размеров: охватывающих - по А, охватываемых - по В7, прочих ± ½ допуска 7 кл.

					1.435-11.01.300.006		
Изм.	Лист.	№ докум.	Подп.	Дата			
Разраб.		Панченко			Ось	Лит.	Масса	Масштаб
Пров.		Луцевич		15/V.73		О	0,78	1:1
Т. контр.						Лист	Листов 1
Ст. инж.		Маркелов					
Н. контр.		Луцевич		15/V.73	Круг 45 ГОСТ 2590-71 / 40Х ГОСТ 4543-71	ПРОМСТРОЙПРОЕКТ г. Москва	
Утв.		Колбацкий		16.05.73			

Формат 11

2(▽)

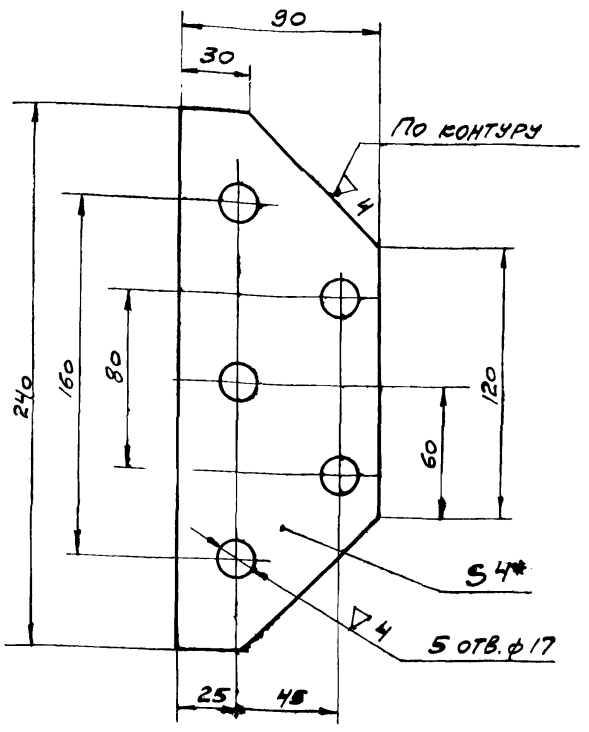

1. * Размер для справок.
2. Неуказанные предельные отклонения размеров ± 1/2 допуска 7 кл.

					1.435-11.01.300.008		
Изм.	Лист.	№ докум.	Подп.	Дата			
Разраб.		Жучкова			Подкладка	Лит.	Масса	Масштаб
Пров.		Луцевич		15/V.73		О	0,55	1:2
Т. контр.						Лист	Листов 1
Ст. инж.		Маркелов					
Н. контр.		Луцевич		15/V.73	Лист 4 ГОСТ 5681-57 / Ст 3 ГОСТ 14637-69	ПРОМСТРОЙПРОЕКТ г. Москва	
Утв.		Колбацкий		16.05.73			

Подп. и дата | Инв. № дубл. | Взам. инв. № | Инв. № подл. | Подп. и дата

1. Неуказанные предельные отклонения размеров: $\pm\frac{1}{2}$ допуска 7кл.
2. * Размеры для справок.

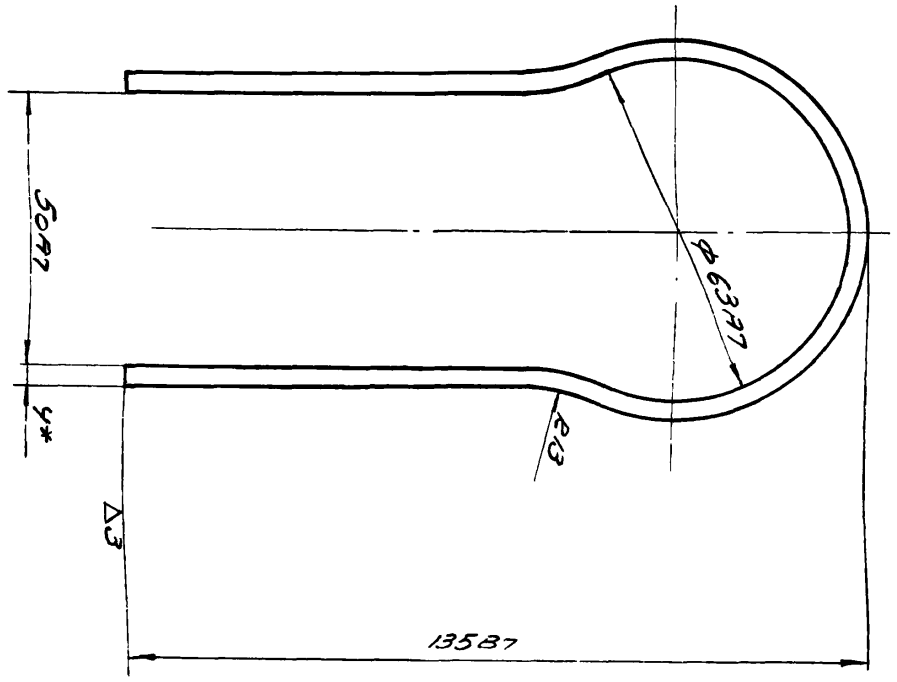

1.435-11.01.310.001

Изм.	Лист	№ докум.	Подпись	Дата
Разраб.	Лапченко			
Пров.	Луцевич			15/V.73
Т.контр.				
Ст.инж.	Маркелов			
Н.контр.	Луцевич			15/V.73
Утв.	Колбацкий			16.05.73

Хомут

Полоса 4х20 ГОСТ 103-57 / Ст.3 ГОСТ 535-58

Лит.	Масса	Масшт.
0	0,19	1:1

Лист | Листов 1

ПРОМСТРОЙПРОЕКТ г. Москва

1.435-11.01.310.001

Формат	Зона	Поз.	Обозначение	Наименование	Кол. на исполн. 1.435-11.01.310.000 —	01	02	03	04	05	06	07			Примечание
				Документация											
22			1.435-11.01.310.000 СБ	Сборочный чертеж.	×	×	×	×	×	×	×	×			
				Детали											
11		1	1.435-11.01.310.001	Хомут	2	2	2	2	2	2	2	2			
11		2	1.435-11.01.310.002	Рычаг	1										
			-01	Рычаг		1									
			-02	Рычаг			1								
			-03	Рычаг				1							
				Условное наименование											

Изм.	Лист	№ докум.	Подпись	Дата
Разраб.	Лапченко			
Провер.	Луцевич			15/V.73
Ст.инж.	Маркелов			
Н.контр.	Луцевич			15/V.73
Утв.	Колбацкий			16.05.73

1.435-11.01.310.000

Рычаг в сборе.

Литера	Лист	Листов
0	1	2

ПРОМСТРОЙПРОЕКТ г. Москва

формат 11

Инв. № подл.	Подп. и дата	Взам. инв. №	Инв. № дубл.	Подпись и дата

1. Неуказанные предельные отклонения размеров $\pm\frac{1}{2}$ допуска 7кл.
2. * Размеры для справок.

Обозначение	L	Масса кг
1.435-11.01.310.000	936	1,79
-01	481	0,92
-02	1016	1,94
-03	506	0,97
-04	776	1,53
-05	376	0,6
-06	686	1,3
-07	326	0,5

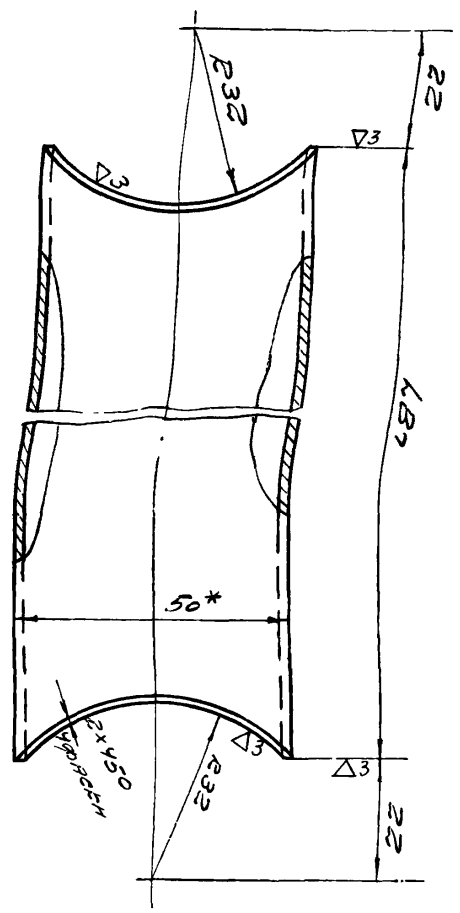

1.435-11.01.310.002

Изм.	Лист	№ докум.	Подпись	Дата
Разраб.	Лапченко			
Пров.	Луцевич			15/V.73
Т.контр.				
Ст.инж.	Маркелов			
Н.контр.	Луцевич			15/V.73
Утв.	Колбацкий			16.05.73

Рычаг.

Труба 50×25×3-20 ГОСТ 8645-68

Лит.	Масса	Масшт.
0	см. табл.	1:1

Лист | Листов 1

ПРОМСТРОЙПРОЕКТ г. Москва

1.435-11.01.310.002

Инв. № подл.	Подпись и дата	Взам. инв. №	Инв. № дубл.	Подпись и дата

Формат	Зона	Поз.	Обозначение	Наименование	Кол. на исполн. 1.435-11.01.310.000 —	01	02	03	04	05	06	07			Примечание
			1.435-11.01.310.002 -04	Рычаг					1						
			-05	Рычаг						1					
			-06	Рычаг							1				
			-07	Рычаг								1			
				Стандартные изделия											
		5		Подшипник ШС-35 ГОСТ 3635-54	2	2	2	2	2	2	2	2			0,235кг
				Материал											
		10		Труба 63×8-20-А ГОСТ 8734-58 L=29	2	2	2	2	2	2	2	2			0,270кг

Изм.	Лист	№ докум.	Подпись	Дата

1.435-11.01.310.000

45

Лист 2

формат 11

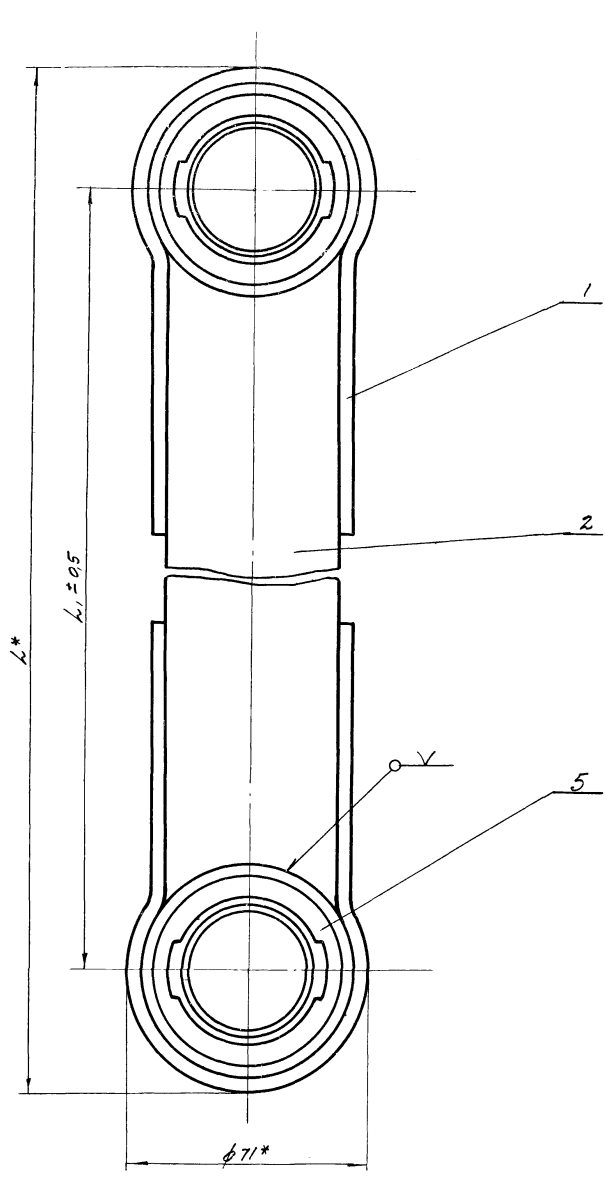

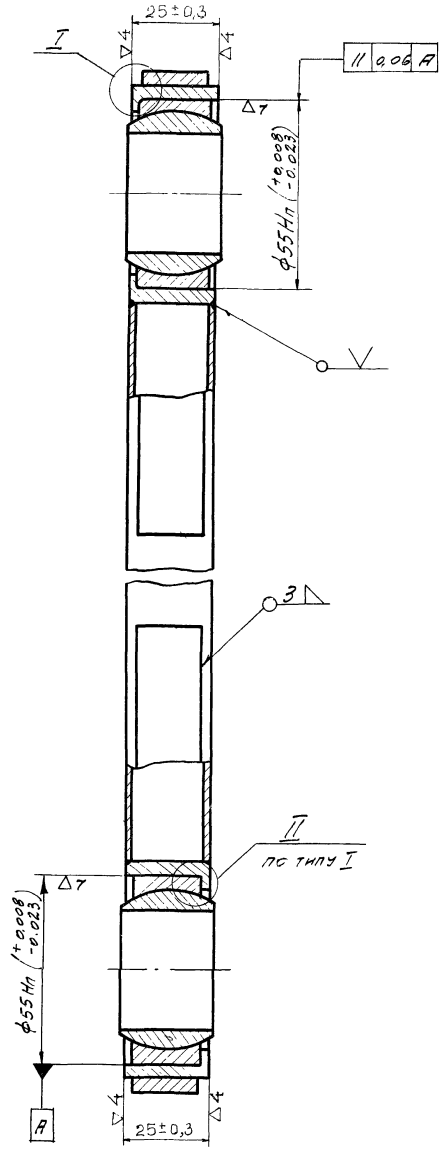

I (подшипник поз. 5 не показан)
М 2:1

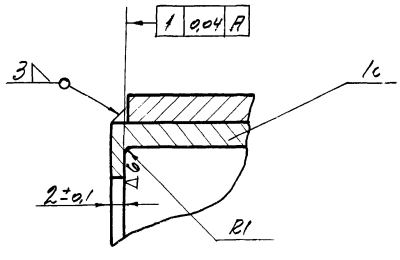

Обозначение	Размеры, мм		Масса кг
	L	L1	
1.435-11.01.310.000	1051	980	3.18
-01	596	525	2.31
-02	1131	1060	3.93
-03	621	550	2.36
-04	891	820	2.92
-05	491	420	1.99
-06	801	730	2.69
-07	441	370	1.89

Изм.	Лист	№ докум.	Подп.	Дата	1.435-11.01.310.000.СБ
Разраб.		Папченко			Рычаг в сборе
Пров.		Луцевич		15.12.13	
Т.контр.					
Ст.инж.		Маркелов			
Н.контр.		Луцевич		15.12.13	
Утв.		Колбацкий		16.12.13	

Лит.	Масса	Масштаб
О	См. табл.	—
Лист	Листов 1	

ПРОМСТРОЙПРОЕКТ г. Москва

Формат	Зона	Поз.	Обозначение	Наименование	Кол.	Прим.
				Документация		
А2			1.435-11.01.320.000 СБ	Сборочный чертеж		
				Детали		
А1		1	1.435-11 01. 320. 001	Пластина регулировочная 1		
Б4		2	1.435-11 01. 320. 002	Ребро	2	0,3кг
				Лист 10 ГОСТ 5681-57 Ст 3 ГОСТ 14637-69		
				Материал		
		5		Лист 10 ГОСТ 5681-57 Ст 3 ГОСТ 14637-69		
				58х100	1	0,45

Изм.	Лист	№ док.	Подп.	Дата
Разраб.	Палченко			
Пров.	Луцевич		15/IV 73	
Т. контр.				
Н. контр.	Луцевич		15/IV 73	
Утв.	Колбасенко		16.05.73	

1.435-11.01.320.000

Опора центральная

Лит.	Масса	Масшт.
Лист	Листов	
	1	

ПРОМСТРОЙПРОЕКТ г. Москва

Формат А1

Инв. № подл. | Подп. и дата | Взам. инв. № | Инв. № дубл. | Подп. и дата

1.435-11.01.320.001

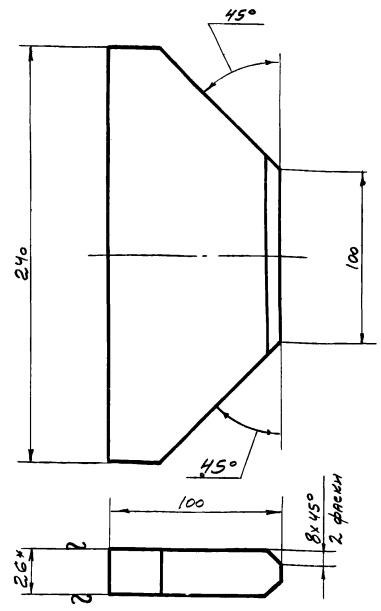

1. Неуказанные предельные отклонения размеров: $\pm\frac{1}{2}$ допуска 7кл.
2. * Размеры для справок.

Изм.	Лист	№ док.	Подп.	Дата
Разраб.	Палченко			
Пров.	Луцевич		15/IV 73	
Т. контр.				
Ст. инж.	Маркелов			
Н. контр.	Луцевич		15/IV	
Утв.	Колбасенко		16.05.73	

1.435-11.01.320.001.

Пластина регулировочная

Лит.	Масса	Масшт.
0	3,9	1:2
Лист	Листов 1	

Лист 26 ГОСТ 5681-57 Ст. 3 ГОСТ 14637-69

ПРОМСТРОЙПРОЕКТ г. Москва

Формат А1

1.435-11.01.320.000

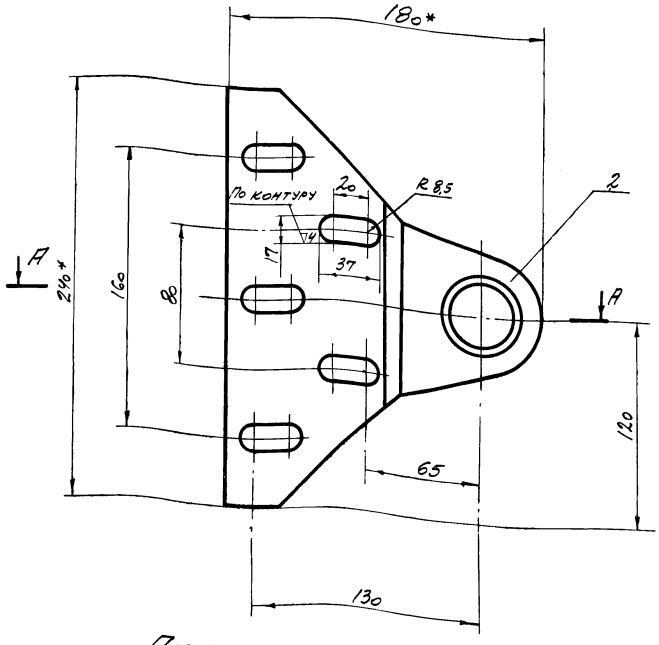

Поз. 2 - ребро

М1:2

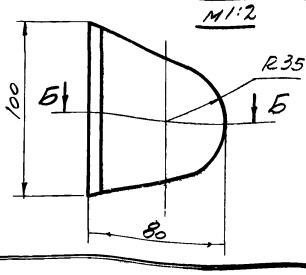

Б-Б

М1:2.



А-А

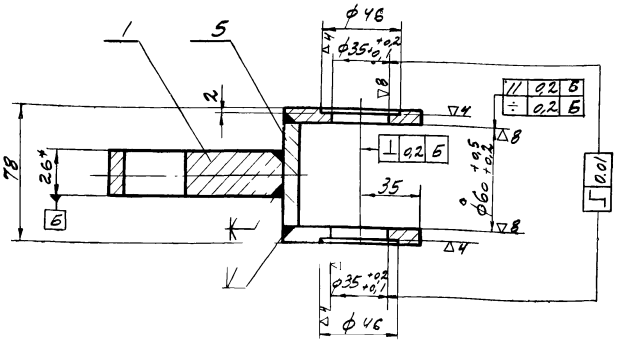

1. Неуказанные предельные отклонения размеров: охватывающих - по A_7, охватываемых - по B_7, прочих $\pm\frac{1}{2}$ допуска 7кл.
2. Сварные швы зачистить заподлицо
3. * Размеры для справок.

Изм.	Лист	№ док.	Подп.	Дата
Разраб.	Исламгалеев			
Пров.	Луцевич		15/IV 73	
Т. контр.				
Рук. бр.	Бакиров			
Н. контр.	Луцевич		15/IV 73	
Утв.	Колбасенко		16.05.73	

1.435-11.01.320.000. СБ

Опора центральная

Лит.	Масса	Масшт.
0	47	1:2
Лист	Листов 1	

ПРОМСТРОЙПРОЕКТ г. Москва

Обозначение	Наименование	Кол. на испол. 1.435-11.01.330.000				Примечание
		—	01	02	03	
	Документация					
1.435-11.01.330.000СБ	Сборочный чертеж	×	×	×	×	
	Детали					
1.435-11.01.330.001	Труба	1				
-01	Труба		1			
-02	Труба			1		
-03	Труба				1	
1.435-11.01.330.002	Косынка	2	2	2	2	

Условное наименование

Изм.	Лист	№ докум.	Подпись	Дата
Разраб.	Лапченко			
Пров.	Луцевич			
Т. контр.				
Н. контр.	Луцевич			
Утв.	Колбацкий			

1.435-11.01.330.000

Общая — центрировщик

Литер | Лист | Листов
О | | 1 | 2

ПРОМСТРОЙПРОЕКТ
г. Москва

Формат А1

Инв. № подл.	Подпись и дата	Взам. инв. №	Инв. № дубл.	Подпись и дата

Обозначение	Наименование	Кол. на испол. 1.435-11.01.330.000				Примечание
		—	01	02	03	
	Стандартные изделия					
5	Подшипник 46205 ГОСТ 831-75	6	6	6	6	
	Материалы					
10	Вгост 3686-57 Лист ст.3 ГОСТ 19903-74 9×50	2	2			0,01 кг
	19×50			2	2	0,02 кг
	Труба 53×7,5-20-А ГОСТ 8734-58					
11	L = 60	1	1	1		0,5 кг
12	L = 6,5	2	2	2	2	0,55 кг

1.435-11.01.330.000

1.435-11.01.330.001

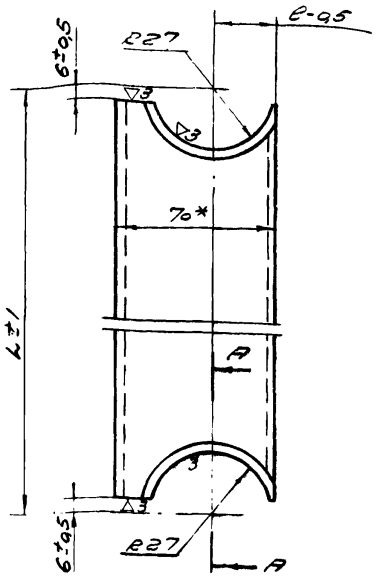

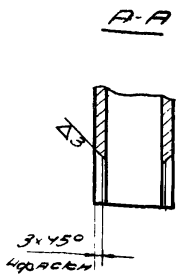

Обозначение	L	e	Масса
1.435-11.01.330.001	700	29	4,95
-01	800	29	5,55
-02	560	19	3,86
-03	405	19	2,76

*Размер для справок.

Изм.	Лист	№ докум.	Подп.	Дата
Разраб.	Лапченко			
Пров.	Луцевич		15/V.73	
Т. контр.				
Ст. инж.	Маркелов		15/V.73	
Н. контр.	Луцевич		15/V.73	
Ч-а	Колбацкий		16.05.73	

1.435-11.01.330.001

Труба

Труба 70×50×4-10 ГОСТ 8645-68

Лит.	Масса	Масштаб
О	См. табл.	—
Лист	Листов 1	

ПРОМСТРОЙПРОЕКТ
г. Москва

Формат А1

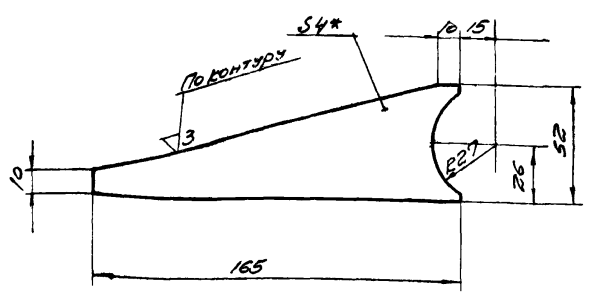

1. Неуказанные предельные отклонения размеров. охватываемых - по В7, прочих ±1/2 допуска 7кл
2* Размеры для справок.

Изм.	Лист	№ докум.	Подп.	Дата
Разраб.	Лапченко			
Пров.	Луцевич		15/V.73	
Т. контр.				
Ст. инж.	Маркелов		15/V.73	
Н. контр.	Луцевич		15/V.73	
Утв.	Колбацкий		16.05.73	

1.435-11.01.330.002

Косынка

Лист 4 ГОСТ 5681-57 Ст.3 ГОСТ 14637-69

Лит.	Масса	Масштаб
О	0,14	1:2
Лист	Листов 1	

ПРОМСТРОЙПРОЕКТ
г. Москва

Формат А1

1.435-11.01.330.000СБ

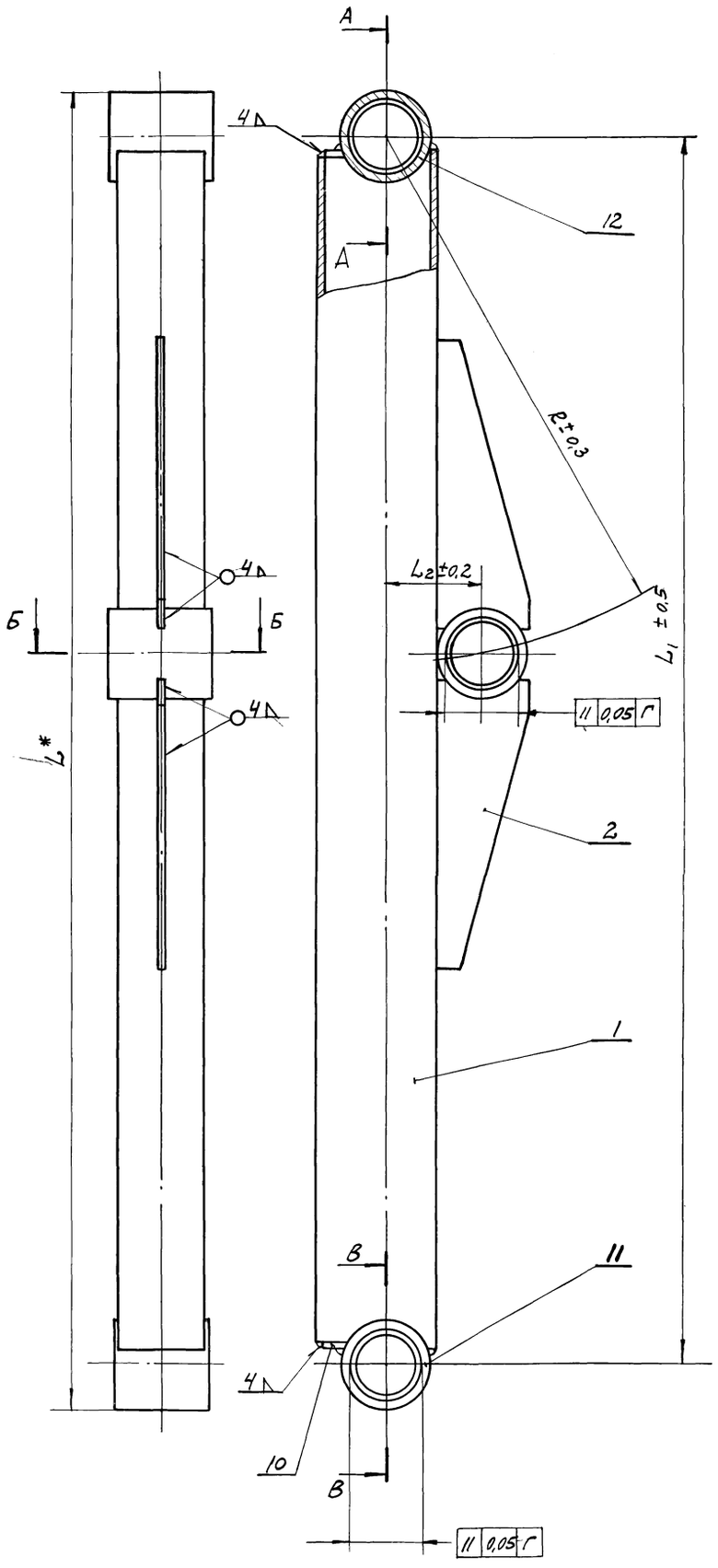

А - А
М 1:1

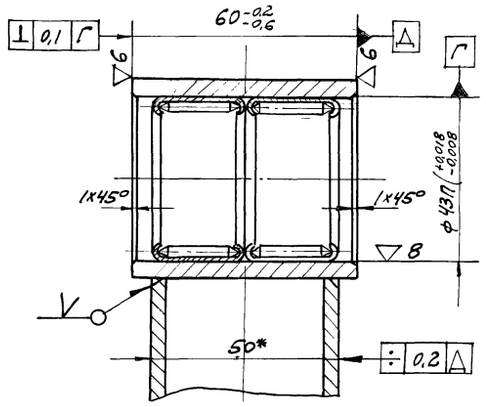

Б - Б
М 1:1

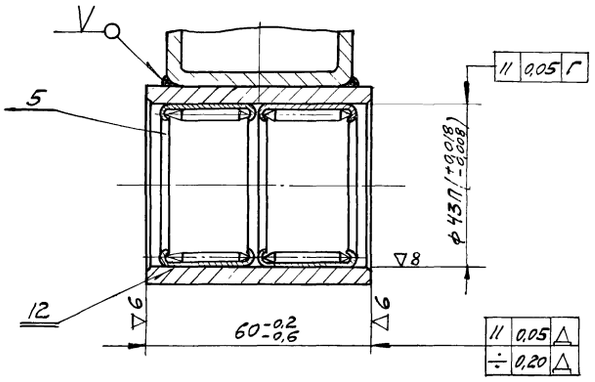

В - В
М 1:1

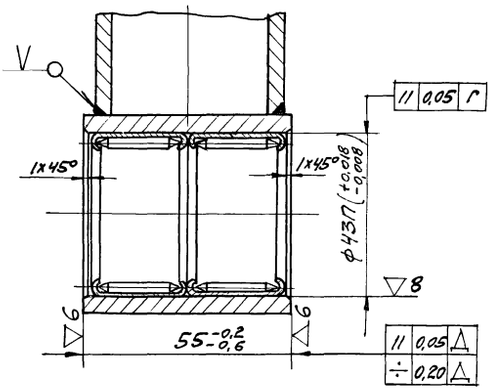

Обозначение	Размеры, мм				Масса, кг
	L	L_1	R	L_2	
1.435-11.01.330.000	752	700	300	55	6,5
-01	852	800	450	55	7,9
-02	612	560	250	45	5,66
-03	457	405	200	45	4,56

Изм.	Лист.	№ докум.	Подп.	Дата
Разраб.		Цыганкова		
Провер.		Луцевич		15/V 73
Т. контр.				
Рук. бр.		Бакиров		
Н. контр.		Луцевич		15/V 73
Утв.		Колбацкий		16.11.73

1.435.11.01.330.000.СБ

Рычаг центральный

Лит.	Масса	Масштаб
0	См. табл.	—

Лист | Листов 1

ПРОМСТРОЙПРОЕКТ г. Москва

Инв. № подл.	Подп. и дата	Взам. инв. №	Инв. № дубл.	Подп. и дата

Серия 1.435-11 вып.1. часть 1

Обозначение	L мм	L_1 мм	Масса кг
1.435-11.01.340.000	570	620	1,53
-01	670	720	1,78
-02	560	610	1,51
-03	435	485	1,39

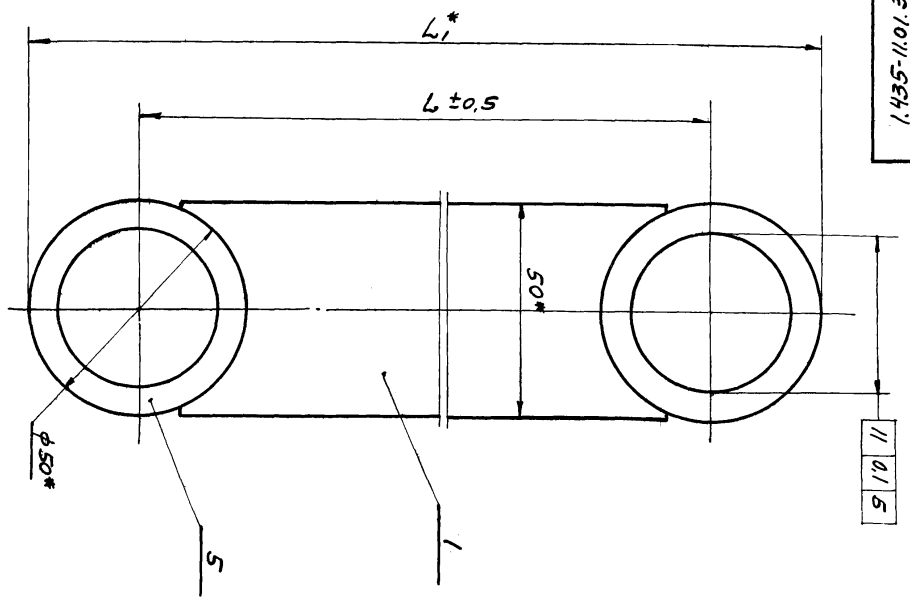

1.435-11.01.340.000СБ

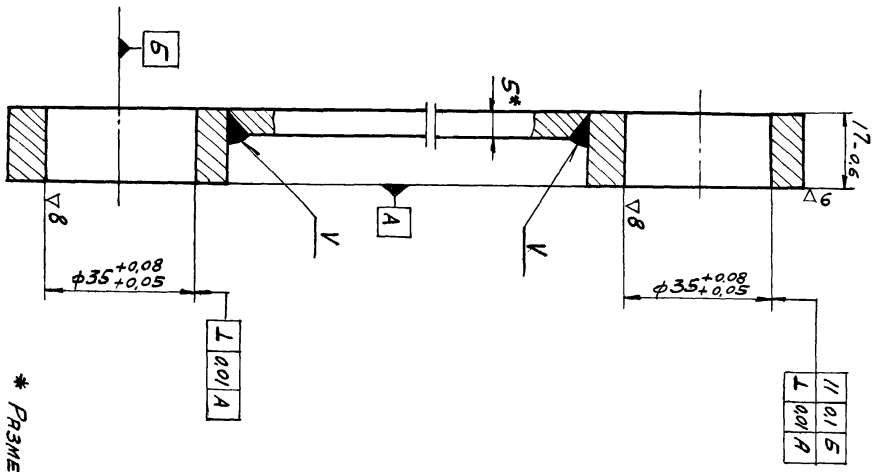

* Размеры для справок

Изм.	Лист	№ докум.	Подпись	Дата
Разраб.	Папченко			
Провер.	Луцевич			15/V.73
Рук. бр.	Бакуров			
Н. контр.	Луцевич			15/V.73
Утв.	Колбацкий			16.05.73

1.435-11.01.340.000СБ

Рычаг противовеса

Лит.	Масса	Масштаб
0	См. табл.	1:1
Лист	Листов 1	

ПРОМСТРОЙПРОЕКТ г. Москва

12550-01 52

Инв. № подл.	Подпись и дата	Взам. инв. №	Инв. № дубл.	Подпись и дата

Формат	Зона	Поз.	Обозначение	Наименование	Кол. на исполн. 1.435-11.01.340.000 —	01	02	03	Примечание
				Документация					
12			1.435-11.01.340.000СБ	Сборочный чертеж	x	x	x	x	
11			1.435-11.01.000.000ТУ	Технические условия	x	x	x	x	
				Детали					
11		1	1.435-11.01.340.001	Пластина	1				
			-01	Пластина		1			
			-02	Пластина			1		
			-03	Пластина				1	
				Условное наименование					

Изм.	Лист	№ докум.	Подпись	Дата
Разраб.	Папченко			
Провер.	Луцевич			15/V.73
Рук. бр.	Бакуров			
Н. контр.	Луцевич			15/V.73
Утв.	Колбацкий			16.05.73

1.435-11.01.340.000

Рычаг противовеса

Литера	Лист	Листов
0	1	2

ПРОМСТРОЙПРОЕКТ г. Москва

формат 11

Инв. № подл.	Подпись и дата	Взам. инв. №	Инв. № дубл.	Подпись и дата

Формат	Зона	Поз.	Обозначение	Наименование	Кол. на исполн. 1.435-11.01.340.000 —	01	02	03	Примечание
				Материал					
		5		Труба 50х10-20-А	2	2	2	2	0,197 кг
				ГОСТ 8732-70 L=20					

Изм.	Лист	№ докум.	Подпись	Дата

1.435-11.01.340.000

50

Лист 2

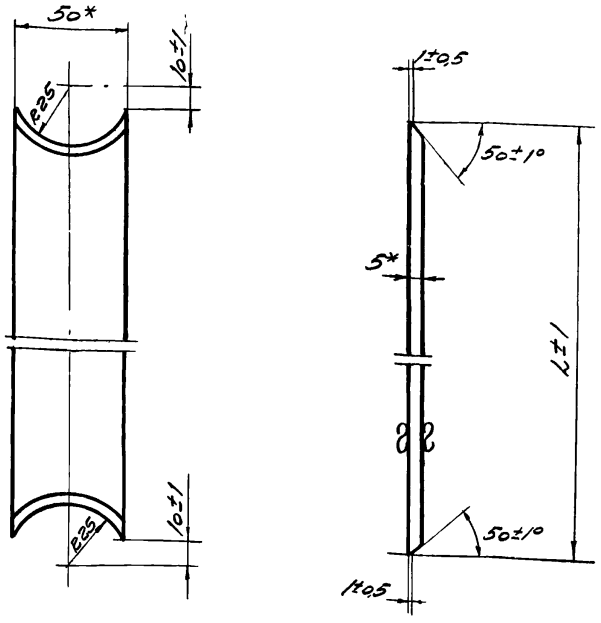

Обозначение	L мм	Масса кг
1.435-11.01.340.001	550	1,26
-01	650	1,51
-02	540	1,24
-03	415	1,12

*Размеры для справок.

Изм.	Лист	№ докум.	Подп.	Дата
Разраб.		Цыганкова		
Пров.		Луцевич		15/IV.73
Т.контр.				
Ст.инж.		Маркелов		
Н.контр.		Луцевич		15/IV.73
Утв.		Колбацкий		16.05.73

1.435-11.01.340.001

Пластина

Лит. 0 | Масса см.табл. | Масштаб 1:2

Лист | Листов 1

Полоса 5×50 ГОСТ 103-57
Ст.3 ГОСТ 535-58

ПРОМСТРОЙПРОЕКТ г. Москва

Формат 11

Инв. № подл.	Подпись и дата	Взам. инв. №	Инв. № дубл.	Подпись и дата

Формат	Зона	Поз.	Обозначение	Наименование	Кол. на исполн. 1.435-11.01.350.000			Примечание
					–	01	02	
				Документация				
12			1.435-11.01.350.000 СБ	Сборочный чертеж	×	×	×	
				Детали				
12		1	1.435-11.01.350.001	Кронштейн	1			
			-01	Кронштейн		1		
			-02	Кронштейн			1	
11		2	1.435-11.01.350.002	Пластина (заготовка)	1	1	1	
11		3	1.435-11.01.350.003	Пластина (заготовка)	1	1	1	

Условное наименован.

51

1.435-11.01.350.000

Кронштейн в сборе.

Изм.	Лит.	№ докум.	Подпись	Дата
Разраб.		Лапченко		15/IV.73
Провер.		Луцевич		15/IV.73
Ст.инж.		Маркелов		15/IV.73
Н.контр.		Луцевич		15/IV.73
Утв.		Колбацкий		16.05.73

Литера 0 | Лист | Листов 1

ПРОМСТРОЙПРОЕКТ г. Москва

Формат 11

1.435-11.01.350.000 СБ

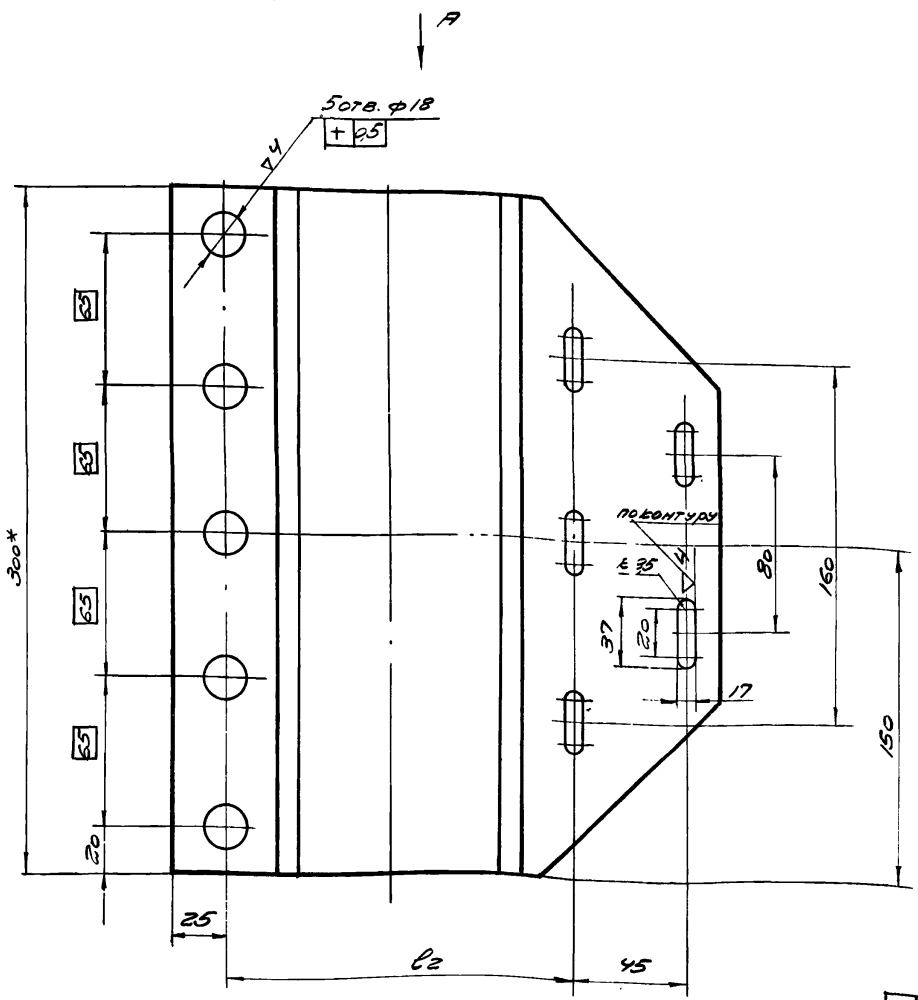

Вид А

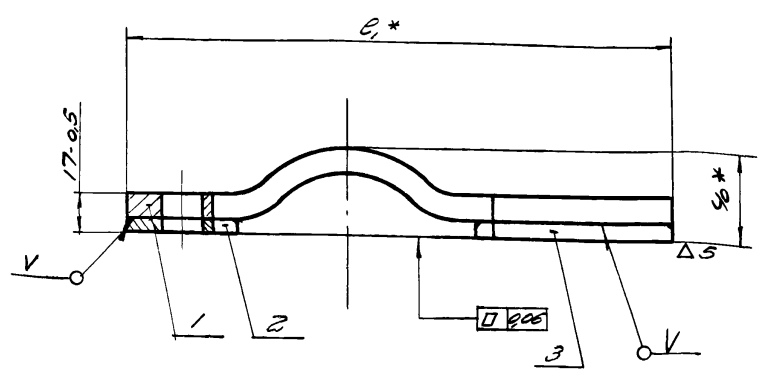

1* Размеры для справок.
2. После сборки сварные швы зачистить заподлицо.
3. Неуказанные предельные отклонения размеров: охватывающих - по А7, охватываемых - по В7, прочих ±1/2 допуска 7кл.

Обозначение	l_1	l_2	Масса кг
1.435-11.01.350.000	246	162	9,76
-01	240	156	9,68
-02	242	158	9,73

1.435-11.01.350.000 СБ

Кронштейн в сборе

Изм.	Лист	№ докум.	Подп.	Дата
Разраб.		Лапченко		
Пров.		Луцевич		15/IV.73
Т.контр.				
Рук.бр.		Бакиров		
Н.контр.		Луцевич		15/IV.73
Утв.		Колбацкий		16.05.73

Лит. 0 | Масса см табл. | Масшт. –

Лист | Листов 1

ПРОМСТРОЙПРОЕКТ г. Москва

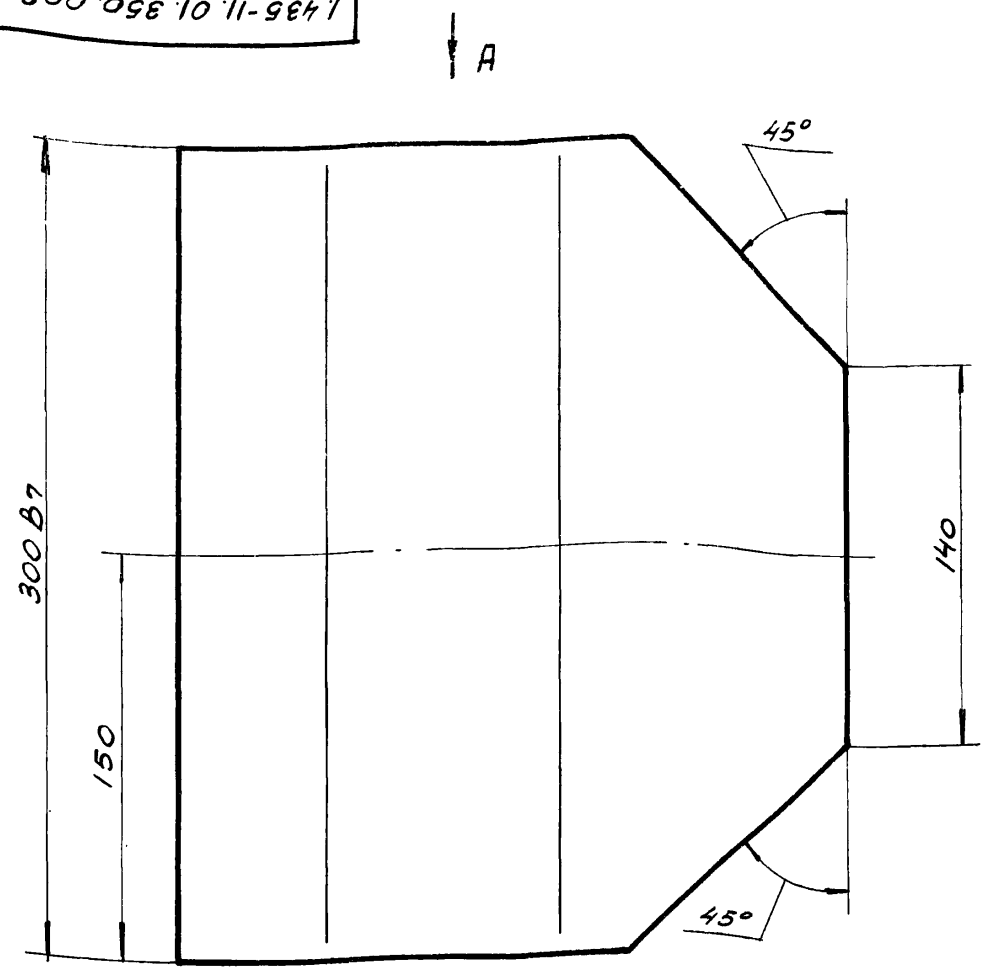

Вид А

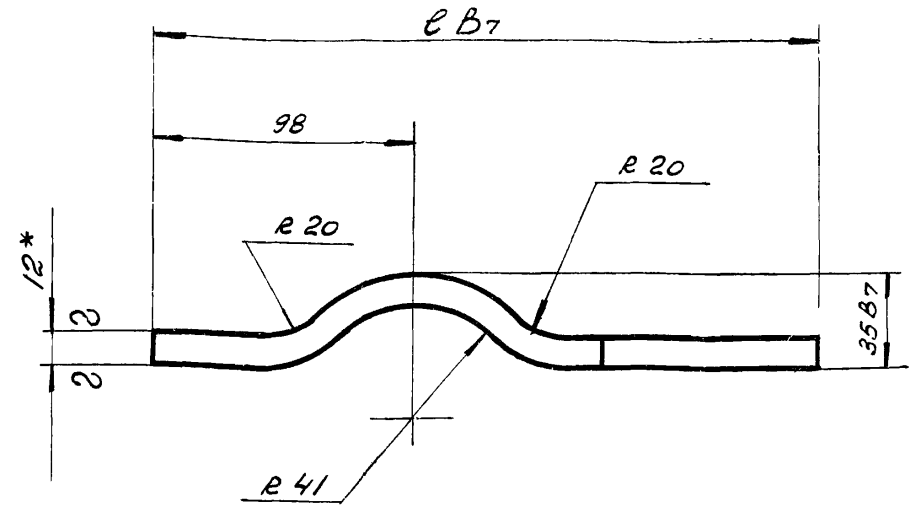

1. Неуказанные предельные отклонения размеров: ± 1/2 допуска 7 кл.
2. * Размеры для справок

Обозначение	ℓ	Масса кг.
1.435-11.01.350.001	246	7.1
-01	240	7.02
-02	242	7.07

Изм.	Лист	№ докум.	Подп.	Дата
Разраб.		Лапченко		
Пров.		Луцевич		15/V-73
Т. контр.				
Рук бр.		Бакиров		
Н. контр		Луцевич		15/V 73
Утв		Колбацкий		16.05.73

1.435-11.01.350.001

Кронштейн

Лит.	Масса	Масштаб
О	См табл.	—
Лист	Листов 1	

Лист 12 ГОСТ 5681-57 / Ст. 3 ГОСТ 14637-69

ПРОМСТРОЙПРОЕКТ г. Москва

Формат 12

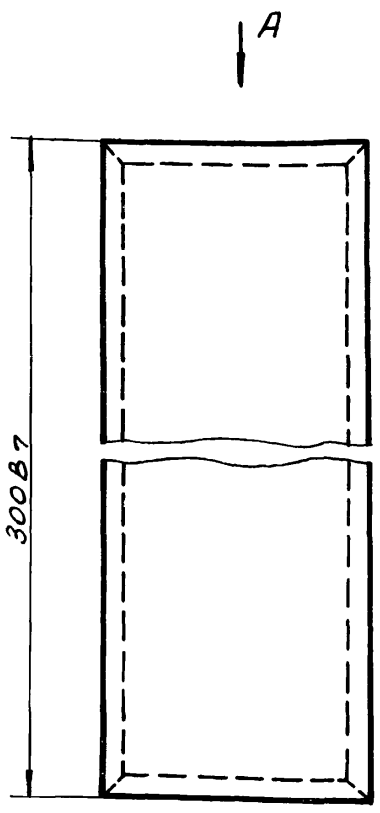

Вид А

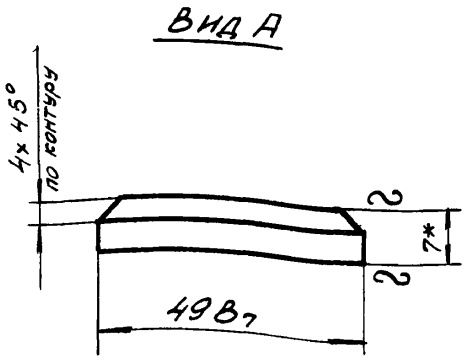

* Размеры для справок.

Изм.	Лист	№ докум.	Подп.	Дата
Разраб		Цыганков		
Пров.		Луцевич		15/V-73
Т. контр.				
Ст. инж.		Маркелов		
Н. контр		Луцевич		15/V 73
Утв.		Колбацкий		16.05.73

1.435.11 01.350. 002

Пластина (заготовка)

Лит.	Масса	Масштаб
О	1.1	1:1
Лист	Листов 1	

Лист 7 ГОСТ 5681-57 / Ст 3 ГОСТ 14637-69

ПРОМСТРОЙПРОЕКТ г. Москва

Формат 11

Подл. и дата | Инв. № дубл | Взам. инв. № | Подп. и дата | Инв. № подл

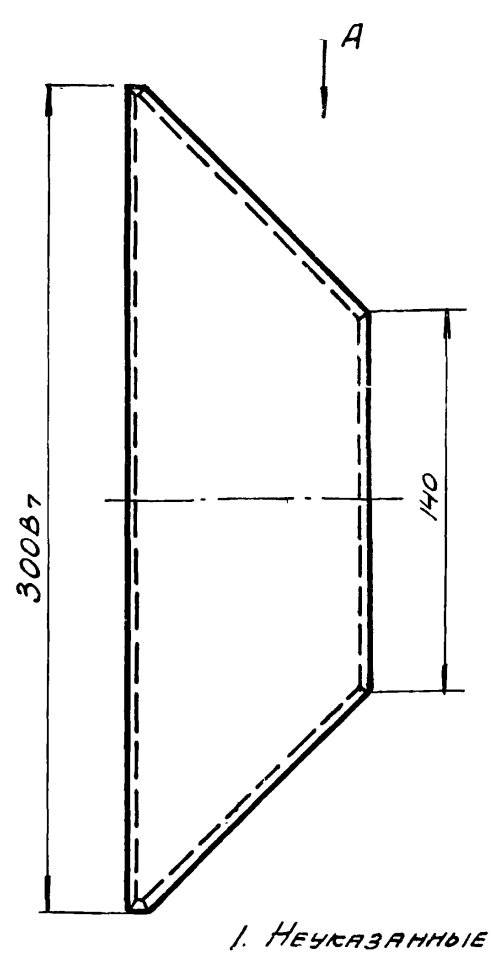

Вид А

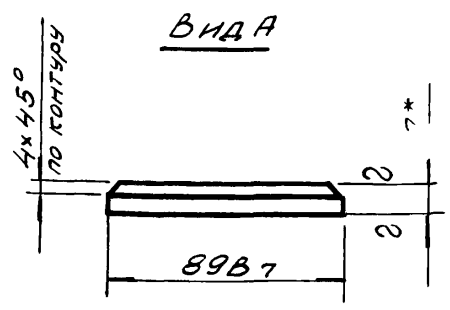

1. Неуказанные предельные отклонения размеров: ± 1/2 допуска 7 кл.
2. * Размеры для справок.

Изм.	Лист	№ докум	Подп	Дата
Разраб		Цыганкова		
Пров		Луцевич		15/V 73
Т. контр.				
Ст. инж.		Меркулов		
Н контр.		Луцевич		15/V 73
Утв.		Колбацкий		16.05.73

1.435-11 01.350. 003

Пластина (заготовка)

Лит	Масса	Масштаб
О	2,26	1:2
Лист	Листов 1	

Лист 7 ГОСТ 5681-57 / Ст 3 ГОСТ 14637-69

ПРОМСТРОЙПРОЕКТ г. Москва

Формат	Зона	Поз.	Обозначение	Наименование	Кол. на исполн. 1.435-11.01.400.000 —	01	02	03	04	05	05	07			Примечание
				Документация											
22			1.435-11.01 400.000 СБ	Сборочный чертеж	X	X	X	X	X	X	X	X			
				Сборочные единицы											
11		1	1.435-11.01.410.000	Кронштейн	2		2		2		2				
			-01	Кронштейн		2		2		2		2			
11		2	1.435-11.01.420.000	Каретка	1	1	1	1	1	1	1	1			
				Детали											
11		5	1.435-11.01.400.001	Втулка	1	1	1	1	1	1	1	1			
11		6	1.435.11.01.400.002	Шайба	1	1	1	1	1	1	1	1			
				Условное наименован											

Изм	Лист	№ докум	Подпись	Дата
Разраб.	Жучкова			
Провер.	Луцевич			15/IV.73
Ст. инж.	Жучкова			
Н. контр.	Луцевич			15/IV.73
Утв.	Колбацкий			

1.435-11.01.400.000

Противовес

Литера	Лист	Листов
0	1	3

ПРОМСТРОЙПРОЕКТ г. Москва

Формат 11

Формат	Зона	Поз.	Обозначение	Наименование	Кол. на исполн. 1.435-11.01.400.000 —	01	02	03	04	05	06	07			Примечание
			-01	Шток			1	1							
			-02	Шток					1	1					
			-03	Шток							1	1			
				Стандартные изделия											
		15		Гайка М20.6.01 ГОСТ 5915-70	2	2	2	2	2	2	2	2			
		16		Гайка М20.6.01 ГОСТ 5918-62	2	2	2	2	2	2	2	2			
		17		Шплинт 4х40-011 ГОСТ 397-66	2	2	2	2	2	2	2	2			

Изм	Лист	№ докум.	Подпись	Дата

1.435-11.01-400.000

Лист 3

Формат 11

Инв. № подл.	Подпись и дата	Взам. инв. №	Инв. № дубл.	Подпись и дата

Формат	Зона	Поз.	Обозначение	Наименование	Кол. на исполн. 1.435-11.01.400.000 —	01	02	05	04	05	06	07			Примечание
12		7	1.435-11.01.400.003	Пружина	6	6									
			-01	Пружина			8	8							
			-02	Пружина					5	5					
			-03	Пружина							3	3			
11		8	1.435-11.01.400.004	Втулка промежуточная	5	5	7	7	4	4	2	2			
12		9	1.435-11.01.400.005	Пружина	6	6									
			-01	Пружина			8	8							
			-02	Пружина					5	5					
			-03	Пружина							3	3			
11		10	1.435-11.01.400.006	Втулка опорная	1	1	1	1	1	1	1	1			
11		11	1.435.-11.01 400.007	Шток	1	1									

Изм	Лист	№ докум.	Подпись	Дата

1.435-11.01.400.000

Лист 2

Формат 11

Инв. № подл	Подп. и дата	Взам. инв. №	Инв № дубл.	Подп. и дата

Изм	Лист	№ докум.	Подп.	Дата
Разраб	Савайтанова			
Пров.	Луцевич			15/IV.73
Т. контр				
Рук. бриг.	Бакиров			
Н. контр.	Луцевич			15/IV.73
Утв.	Колбацкий			16.06.73

1.435-11.01.400.007

Шток

Серебрянка 20-В-4-40Х ГОСТ 14955-69

Лит.	Масса	Масштаб
0	см. табл.	1:2
Лист	Листов 1	

ПРОМСТРОЙПРОЕКТ г. Москва

Формат 11

Обозначение	Размеры, мм L	C		Масса кг
1.435.11.01.400.007	2080	405		4.864
-01	2680	610		6.264
-02	1790	310		4.186
-03	1070	190		2.457

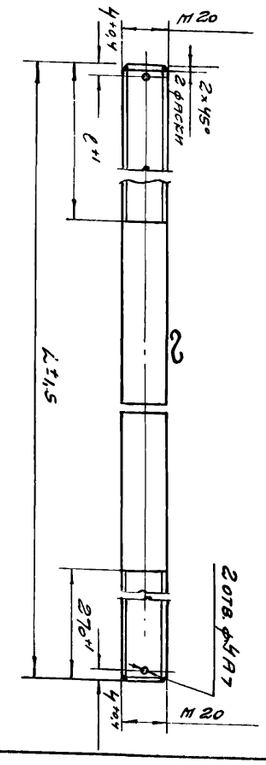

1.435-11.01.400.007

▽ 5(▼)

53

12550-01 55

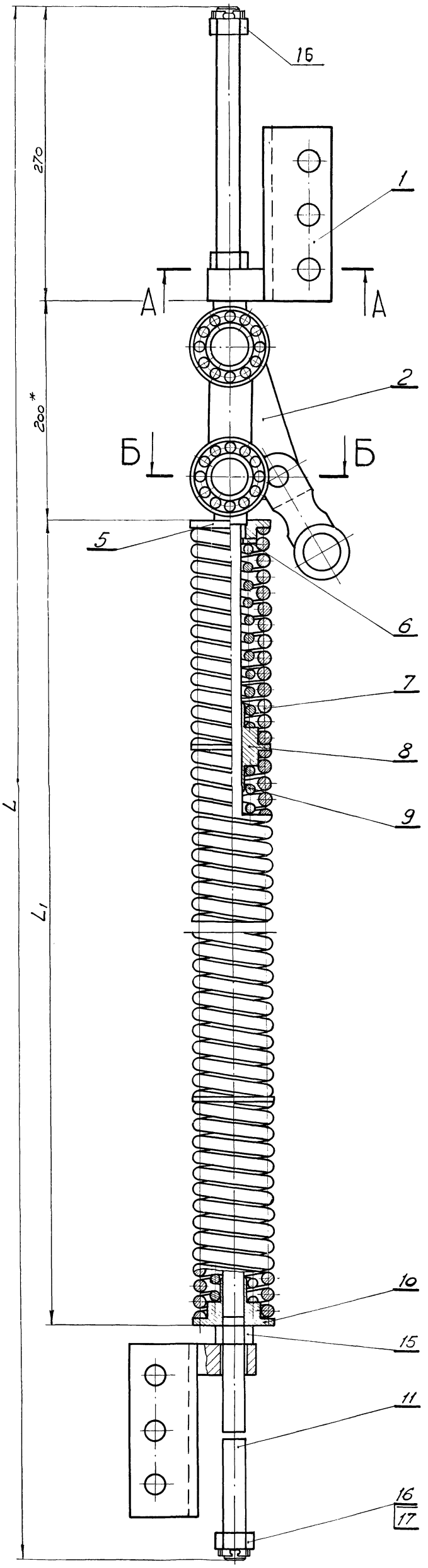

А–А
М 1:1

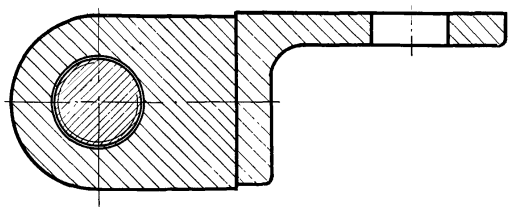

Б–Б
М 1:1

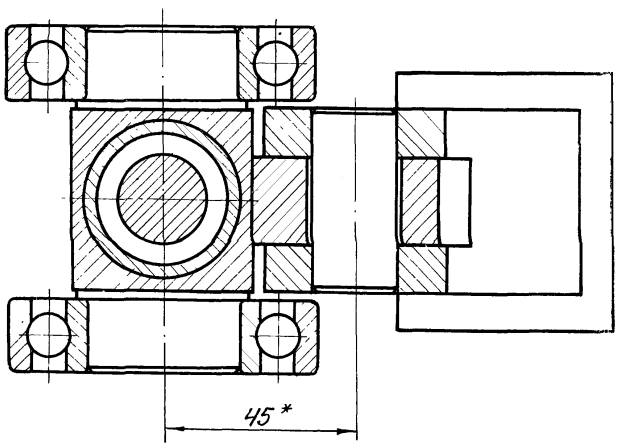

Обозначение	Исполнение	Размеры, мм L	Размеры, мм L1	Масса, кг
1.435-11.01.400.000	изображено	2080	1213	36,1
-01	зеркальное отражение	2080	1213	36,1
-02	изображено	2680	1605	44,6
-03	зеркальное отражение	2680	1605	44,6
-04	изображено	1790	1016	29,95
-05	зеркальное отражение	1790	1016	29,95
-06	изображено	1070	419	17,5
-07	зеркальное отражение	1070	419	17,5

* Размеры для справок

Изм.	Лист	№ докум.	Подпись	Дата
Разраб.		Савайтанова		
Пров.		Луцевич		15.11.13
Т. контр.				
Рук. бриг.		Бакиров		
Н. контр.		Луцевич		15.11.13
Утв		Колбацкий		15.11.13

1.435-11.01.400.000 СБ

Противовес

Лит.	Масса	Масштаб
О	см. табл.	—

Лист | Листов 1

ПРОМСТРОЙПРОЕКТ г. Москва

▽4 (▽)

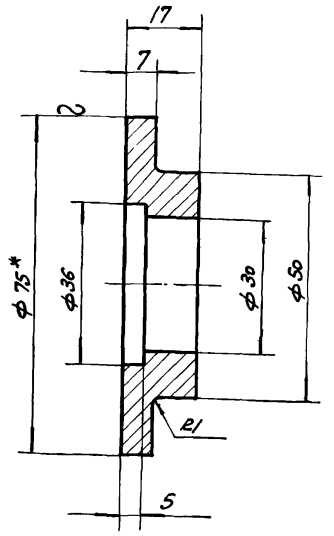

1. Неуказанные предельные отклонения размеров: охватывающих - по А7, охватываемых - по В7, прочих ± 1/2 допуска 7 кл.
2. * Размер для справок.

Изм.	Лист	№ докум.	Подп.	Дата
Разраб.		Савайтанова		
Пров.		Луцевич		15/I 73
Т. контр.				
Рук. бриг.		Бакиров		
Н. контр.		Луцевич		15/I 73
Утв.		Колбацкий		16.05.73

1.435-11.01.400.001

Лит.	Масса	Масштаб
0	0,29	1:1

Лист | Листов: 1

Втулка

Круг 75 ГОСТ 2590-71 / 45 ГОСТ 1050-60

ПРОМСТРОЙПРОЕКТ г. Москва

Формат 11

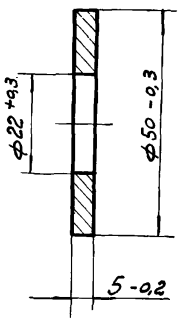

Взам. инв. № | Инв. № дубл. | Подпись и дата | Инв. № подл. | Подпись и дата

Изм.	Лист	№ докум.	Подп.	Дата
Разраб.		Савайтанова		
Пров.		Луцевич		15/I 73
Т. контр.				
Рук. бриг.		Бакиров		
Н. контр.		Луцевич		15/I 73
Утв.		Колбацкий		16.05.73

1.435-11.01.400.002

Лит.	Масса	Масштаб
0	0,062	1:1

Лист | Листов

Шайба

Сталь 45 ГОСТ 1050-60

ПРОМСТРОЙПРОЕКТ г. Москва

Формат 11

2 (▽)

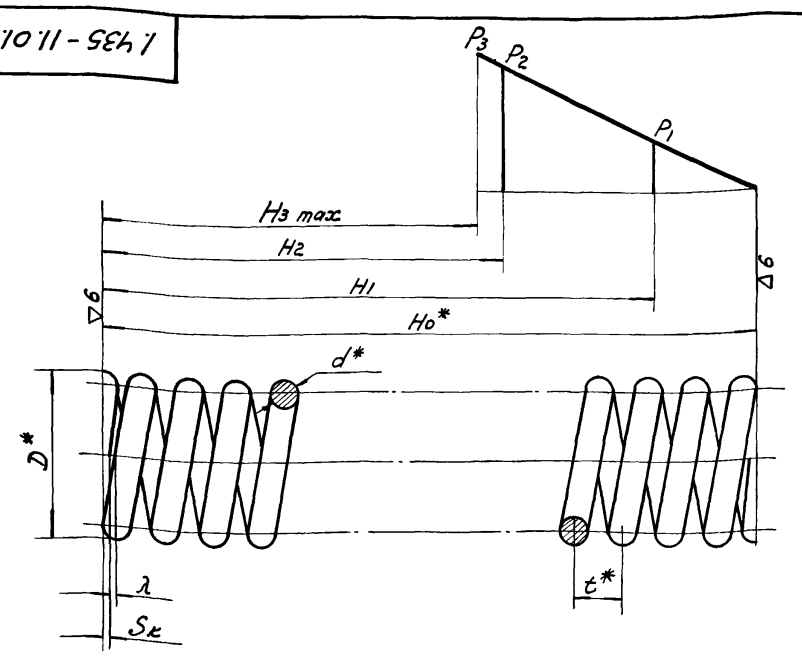

1. Модуль сдвига G = 8000 кгс/мм²
2. Твердость HRC = 46 ÷ 52.
3. Напряжение касательное при кручении (максимальное) τз (кгс/мм²).
4. Длина развернутой пружины - L (мм).
5. Число рабочих витков - n.
6. Число витков полное - n1.
7. Направление навивки - левое.
8. Диаметр контрольной гильзы - Dг (мм).
9. Упрочнить дробью для повышения циклической прочности.
10. Пружину заневолить в течение 48 часов силой Pз.
11. Характеристика пружины должна соответствовать после заневоливания табличным данным.
12. Подгать и зашлифовать 3/4 витка с каждого конца.
13. Пружина выбрана по ГОСТ 13772-68 и соответствует порядковому N 227, II класса III разряда, кроме 1.435-11.01.400.003-03.
14. * Размеры для справок.

Обозначение	τз кгс/мм²	n	n1	Размеры, мм											Нагрузка, кг			Масса кг
				d	D	Dг	t	L	Hо	H1	H2	Hз max	Sк	λ	P1	P2	Pз	
1.435-11.01.400.003	96	13	14,5	12	75	75,5	21,65	2925	293	248	179	168	3,0	2,41	285	727	800	2,6
-01	96	13	14,5	12	75	75,5	21,65	2925	293	263	182	168	3,0	2,41	190	708	800	2,6
-02	96	13	14,5	12	75	75,5	21,65	2925	293	256	185	168	3,0	2,41	235	687	800	2,6
-03	104	11	12,5	9	69	69,5	22,5	2400	247	211	114	108	2,25	3,37	100	368	410	1,2

Изм.	Лист	№ докум.	Подп.	Дата
Разраб.		Савайтанова		
Пров.		Луцевич		15/I 73
Т. контр.				
Рук. бриг.		Бакиров		
Н. контр.		Луцевич		15/I 73
Утв.		Колбацкий		16.05.73

1.435-11.01.400.003

Лит.	Масса	Масштаб
0	См. табл.	—

Лист | Листов: 1

Пружина

Проволока 60С2А-И-П-ГН ГОСТ 14963-69

ПРОМСТРОЙПРОЕКТ г. Москва

▽4 (▽)

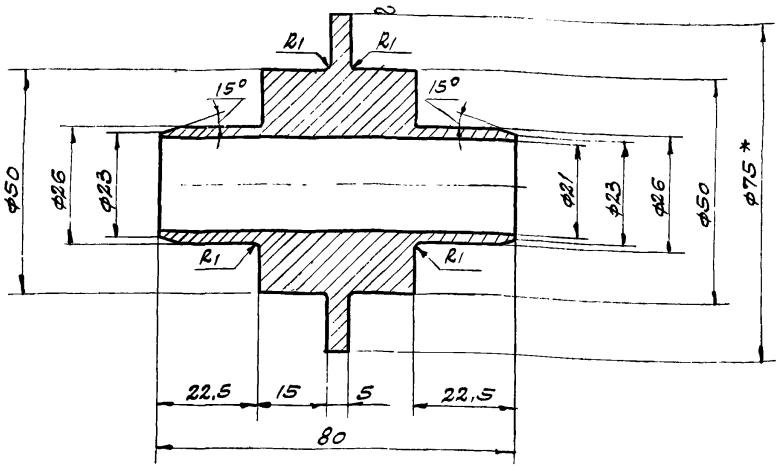

1. Неуказанные предельные отклонения размеров охватывающих - по А7, охватываемых - по В7, прочих ±½ допуска 7кл.
2. *Размер для справок.

Изм.	Лист	№ докум.	Подп.	Дата
Разраб.	Савайтанова			
Пров.	Луцевич			15/V 73
Т.контр.				
Рук.бриг.	Бакиров			
Н.контр.	Луцевич			15/V 73
Утв.	Колбацкий			16.05.73

1.435-11.01.400.004

Втулка промежуточная

Лит.	Масса	Масштаб
0	0.67	1:1
Лист	Листов 1	

Круг 75 ГОСТ 2590-71 / 45 ГОСТ 1050-60

ПРОМСТРОЙПРОЕКТ г. Москва

Формат 11

▽4 (▽) 56

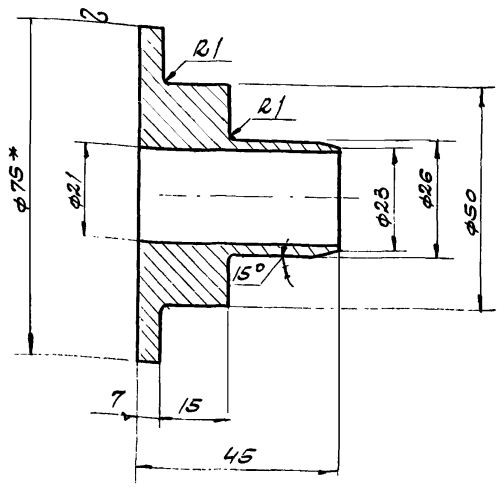

1. Неуказанные предельные отклонения размеров: охватывающих - по А7, охватываемых - по В7, прочих ±½ допуска 7кл.
2. *Размер для справок.

Инв.№ подл. | Подп. и дата | Взам. инв.№ | Инв.№ дубл. | Подп. и дата

Изм.	Лист	№ докум	Подп.	Дата
Разраб.	Савайтанова			
Пров.	Луцевич			15/V 73
Т.контр.				
Рук.бриг.	Бакиров			
Н.контр.	Луцевич			15/V 73
Утв.	Колбацкий			16.05.73

1.435-11.01.400.006

Втулка опорная

Лит.	Масса	Масштаб
0	0.445	1:1
Лист	Листов 1	

Круг 75 ГОСТ 2590-71 / 45 ГОСТ 1050-60

ПРОМСТРОЙПРОЕКТ г. Москва

Формат 11

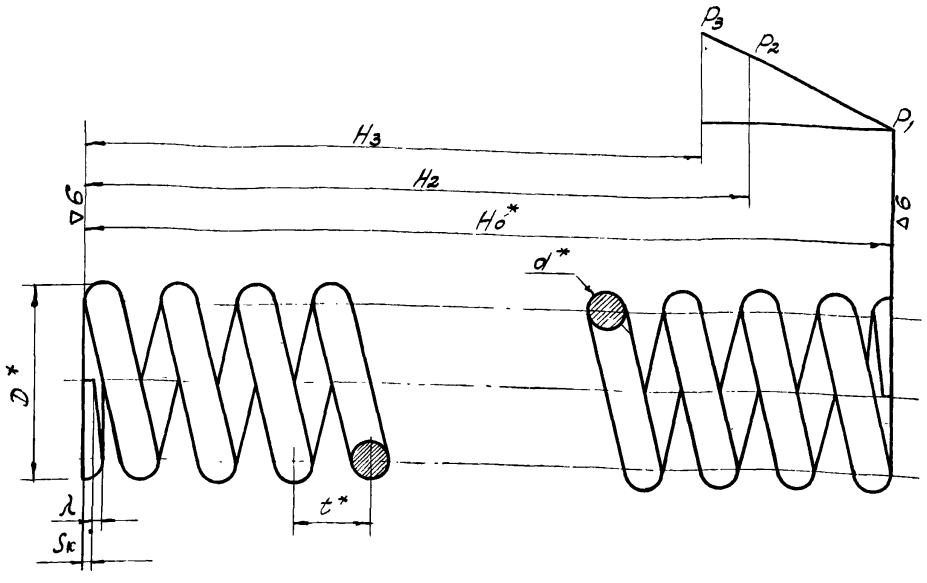

1. Модуль сдвига $G = 8000\ кгс/мм^2$
2. Твердость HRC = 53÷57
3. Напряжение касательное при кручении (максимальное) τ_3 (кгс/мм²)
4. Длина развернутой пружины - L (мм)
5. Число рабочих витков - n
6. Число витков полное - n1
7. Направление навивки - правое
8. Диаметр контрольного стакана - Dc (мм)
9. Упрочнить дробью для повышения циклической прочности.
10. Пружину заневолить в течение 48 часов силой P_3.
11. Характеристика пружины должна соответствовать после заневоливания
12. Поджать и зашлифовать 3/4 витка с каждого конца.
13. *Размеры для справок.

Обозначение	τ кгс/мм	n	n1	Размеры, мм d	D	Dc	t	L	Ho	H2	H3	Sк	λ	Нагрузка, кг P1	P2	P3	Масса кг
1.435-11.01.400.005	98	10	11,5	8	43	27,2	17,3	1290	181	149	138	2,0	2,3	0	300	406	0.51
-01	110	9	10,5	8	45	27,2	18,8	1210	178	152	138	2,3	2,5	0	425	652	0.604
-02	80	11	12,5	7	41	27,2	15,9	1360	182	155	138	1,8	2,2	0	150	246	0.411
-03	72,5	11	12,5	6	39	27,2	10,64	1320	123	84	78	1,5	1,2	0	128	147	0.293

Изм.	Лист	№ докум	Подп.	Дата
Разраб.	Савайтанова			
Пров.	Луцевич			15/V 73
Т.контр.				
Рук.бриг.	Бакиров			
Н.контр.	Луцевич			15/V 73
Утв.	Колбацкий			16.05.73

1.435-11.01.400.005

Пружина

Лит.	Масса	Масштаб
0	См. табл.	
Лист	Листов 1	

Проволока 60С2А-Н-П-ГН ГОСТ 14963-69.

ПРОМСТРОЙПРОЕКТ г. Москва

Формат	Зона	Поз.	Обозначение	Наименование	Кол.	Прим.
				Документация		
11			1.435-11.01.410.000СБ	Сборочный чертеж		
				Детали		
11		1	1.435-11.01.410.001	Бобышка (заготовка)	1	
				Материал		
		5		Уголок 63х40х8 ГОСТ 8510-72 / Ст 3 ГОСТ 535-58	1	0.87
			Различия исполнений и 1.435-11.01.410.000-01 чертежу	1.435-11.01.410.000 по сборочному		

Изм	Лист	№ докум.	Подп.	Дата
Разраб		Маркелов		
Провер.		Луцевич		15/V 73
Ст. инж.		Маркелов		
Н. контр.		Луцевич		15/V 73
Утв.		Колбацкий		16.05.73

1.435-11.01.410.000

Кронштейн

Лит.	Лист	Листов
0		1

ПРОМСТРОЙПРОЕКТ г. Москва

Формат 11

Взам. инв. № | Инв. № дубл. | Подпись и дата | Инв. № подл. | Подпись и дата

1.435-11.01.410.001

Изм	Лист	№ докум.	Подп.	Дата
Разраб		Савайтанова		
Пров.		Луцевич		15/V 73
Т. контр.				
Рук. бр.		Черепов		
Н. контр.		Луцевич		15/V 73
Утв.		Колбацкий		16.05.73

Бобышка (заготовка)

Ст. 3 ГОСТ 380-71

Лит.	Масса	Масштаб
0	0,28	1:1
Лист	Листов 1	

ПРОМСТРОЙПРОЕКТ г. Москва

Формат 11

1.435-11.01.410.000СБ

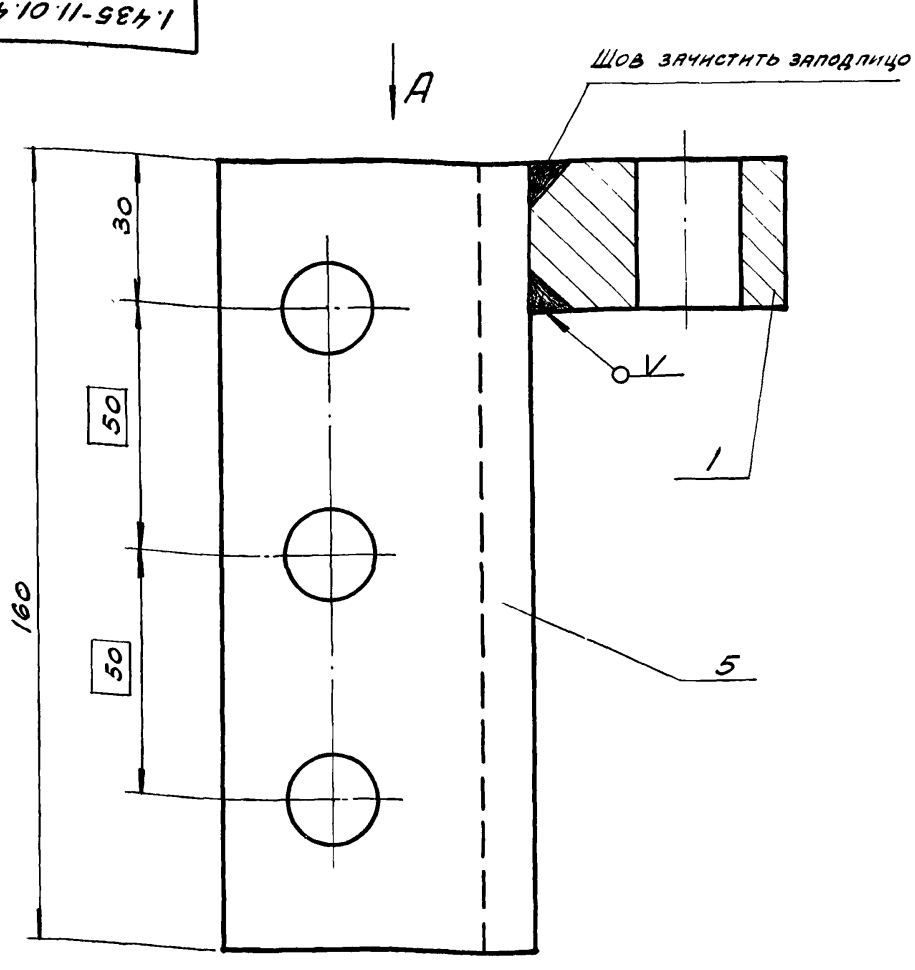

Вид А

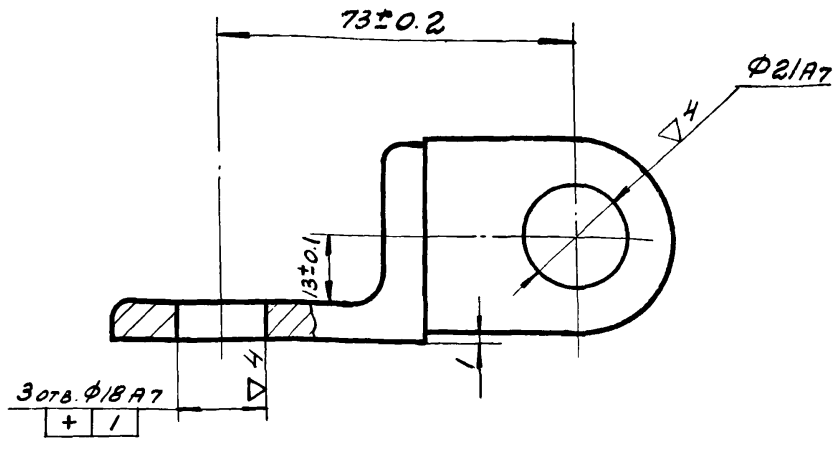

Обозначение	Исполнение
1.435-11.01.410.000	Изображено
-01	Зеркальное отражение

Изм	Лист	№ докум.	Подп.	Дата
Разраб		Папченко		
Пров.		Луцевич		15.V.73
Т. контр.				
Рук. бр.		Черепов		
Н. контр.		Луцевич		15.V.73
Утв		Колбацкий		16.05.73

1.435-11.01.410.000 СБ

Кронштейн

Лит.	Масса	Масштаб
0	1.15	1:1
Лист	Листов 1	

ПРОМСТРОЙПРОЕКТ г. Москва

Формат	Зона	Поз.	Обозначение	Наименование	Кол.	Прим.
				Документация		
12			1.435-11.01.420.000 СБ	Сборочный чертеж		
				Сборочные единицы		
11		1	1.435-11.01.421.000	Корпус каретки	1	
11		2	1.435-11.01.422.000	Сербга	1	
				Стандартные изделия		
		5		Подшипник 20Т ГОСТ 8338-57	4	
		6		Штифт цилиндрический 20Г×40 ГОСТ 3128-70	1	

Изм.	Лист	№ док.	Подп.	Дата
Разраб.		Маркелов		
Пров.		Луцевич		15/IV.73
Рук. бр.		Бакиров		
Н. конт.		Луцевич		15/IV.73
Утв.		Колбацкий		16.05.73

1.435-11.01.420.000

Каретка

Лит.	Лист	Листов
0		1

ПРОМСТРОЙПРОЕКТ г. Москва

Формат 11

Формат	Зона	Поз.	Обозначение	Наименование	Кол.	Примеч.
				Документация		
12			1.435-11.01.421.000 СБ	Сборочный чертеж		
				Детали		
11		1	1.435-11.01.421.001	Кронштейн	1	
11		2	1.435-11.01.421.002	Труба	1	
12		3	1.435-11.01.421.003	Ось каретки	2	

Подпись и дата | Инв. № дубл. | Взам. инв. № | Подпись и дата | Инв. № подл.

Изм.	Лист	№ док.	Подп.	Дата
Разраб.		Маркелов		
Пров.		Луцевич		15/IV.73
Рук. бр.		Бакиров		
Н. конт.		Луцевич		15/IV.73
Утв.		Колбацкий		16.05.73

1.435-11.01.421.000

Корпус каретки

Лит.	Лист	Листов
0		1

ПРОМСТРОЙПРОЕКТ г. Москва

Формат 11

1.435-11.01.420.000 СБ

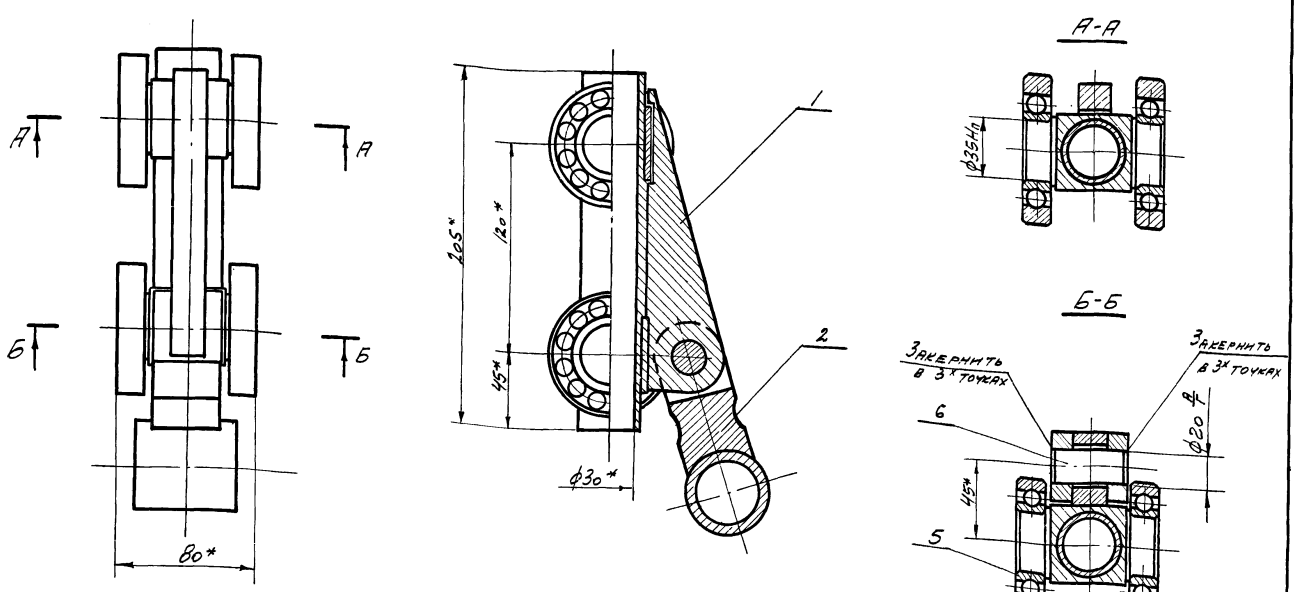

* Размеры для справок

Изм.	Лист	№ док.	Подп.	Дата
Разраб.		Савайтанова		
Пров.		Луцевич		15/IV.73
Т. контр.				
Рук. бр.		Бакиров		
Н. контр.		Луцевич		15/IV.73
Утв.		Колбацкий		16.06.73

1.435-11.01.420.000 СБ

Каретка

Лит.	Масса	Масшт.
0	4,63	1:2

Лист | Листов 1

ПРОМСТРОЙПРОЕКТ г. Москва

12550-01 60 Формат 12

После сварки узла верхняя ось каретки должна иметь свободное вращение на величину зазора

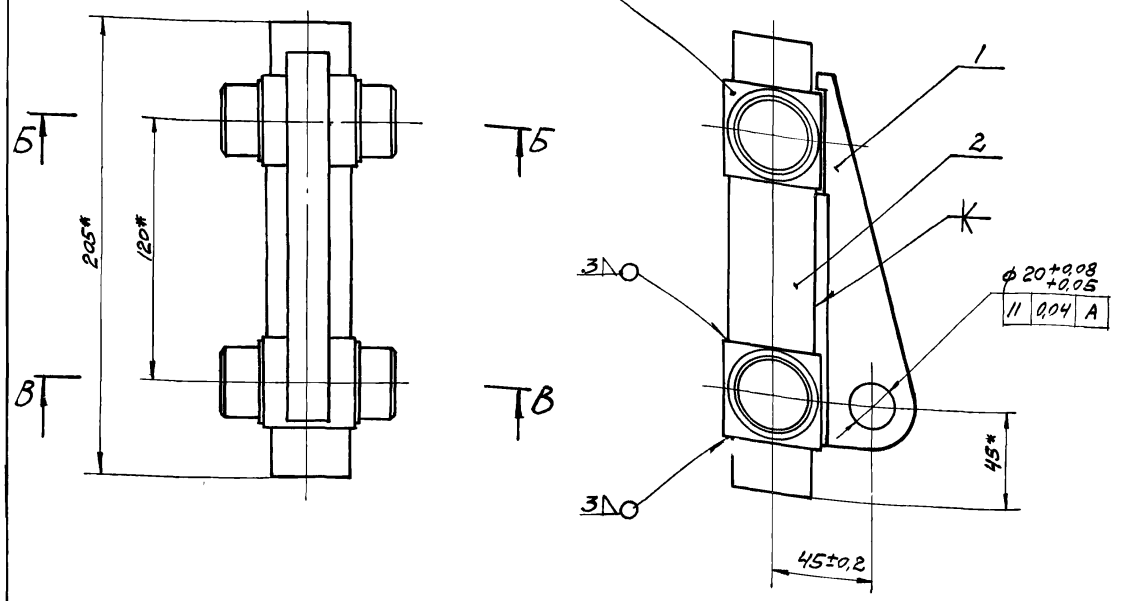

Б-Б

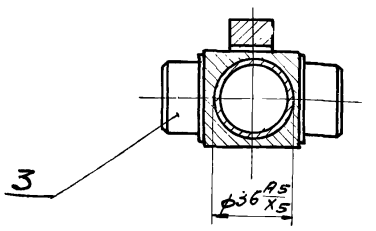

В-В

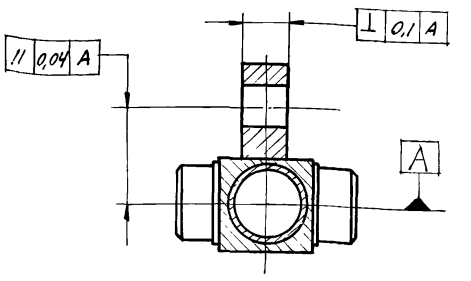

* Размеры для справок

					1.435-11.01.421.000СБ		
Изм.	Лист	№ докум.	Подп.	Дата	Корпус каретки	Лит.	Масса / Масштаб
Разраб.		Савайтанова				0	2,35 / 1:2
Пров.		Луцевич		15/IV.73		Лист	Листов 1
Т. контр.						ПРОМСТРОЙПРОЕКТ г. Москва	
Рук. гр.		Бакиров					
Н. контр.		Луцевич		15/IV.73			
Утв.		Колбащкин		16.IV.73			

Формат 12

▽4

А

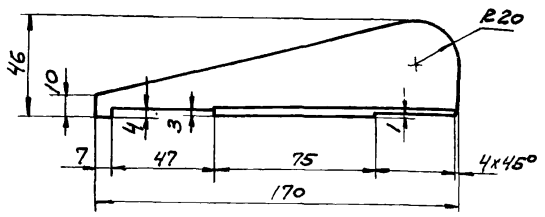

А

А—А

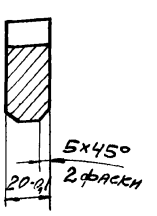

Неуказанные предельные отклонения размеров: охватывающих – по А7, охватываемых – по В7, прочих ± ½ допуска 7 кл.

					1.435-11.01.421.001		
Изм.	Лист	№ докум.	Подп.	Дата	Кронштейн	Лит.	Масса / Масштаб
Савайтанова		Савайтанова		15/IV.73		0	0,645 / 1:2
Луцевич		Луцевич		15/IV.73		Лист	Листов 1
Бакиров						ПРОМСТРОЙПРОЕКТ г. Москва	
Луцевич				15/IV.73			
Колбащкин				16.IV.73			
					Сталь 20 ГОСТ 1050-60		

Формат 11

▽5 (▽)

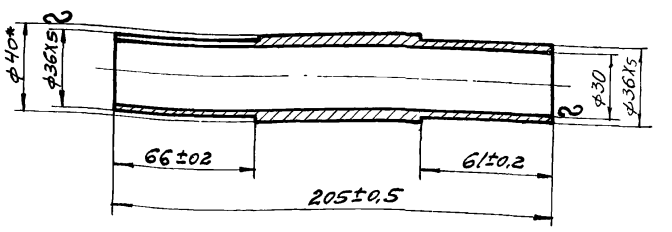

* Размеры для справок

Подл. и дата | Инв. № дубл. | Взам. инв. № | Подл. и дата | Инв. № подл.

					1.435-11.01.421.002		
Изм.	Лист	№ докум.	Подп.	Дата	Труба	Лит.	Масса / Масштаб
Разраб.		Савайтанова				0	0,647 / 1:2
Пров.		Луцевич		15/IV.73		Лист	Листов 1
Т. контр.						ПРОМСТРОЙПРОЕКТ г. Москва	
Рук. гр.		Бакиров					
Н. контр.		Луцевич		15/IV.73			
Утв.		Колбащкин		16.IV.73	Труба 40х5-20-А ГОСТ 8734-58		

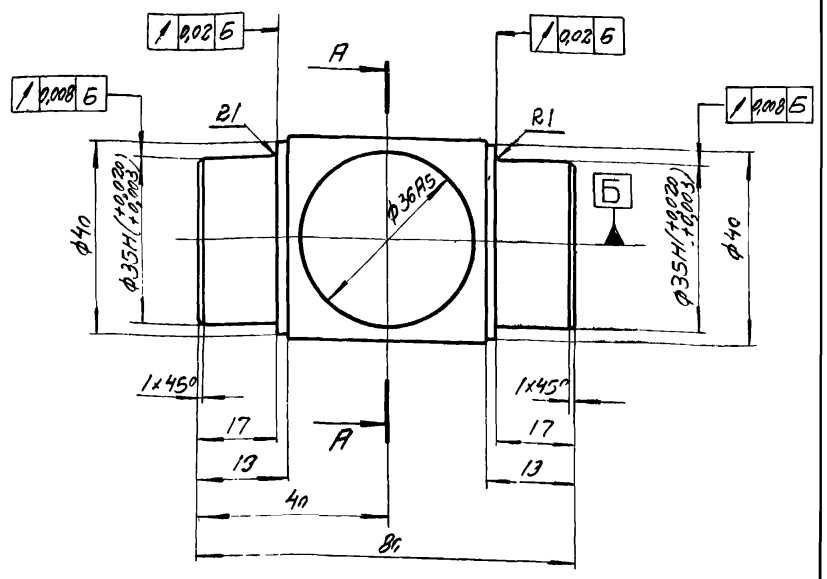

А – А

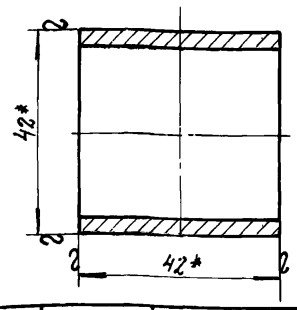

1. Неуказанные предельные отклонения размеров: охватывающих - по А7; охватываемых - по В7; прочих ± 1/2 допуска 7 класса.
2. * Размеры для справок.

Изм.	Лист	№ докум.	Подп.	Дата
Разраб.	Савайтанова			
Пров.	Луцевич			15/VI 73
Т.контр.				
Рук.гр.	Бакиров			
Н.контр.	Луцевич			15/VI 73
Утв.	Колбацкий			16.VI 73

1.435-11.01.421.223

Ось каретки

Лит.	Масса	Масштаб
0	0,542	1:1
Лист	Листов 1	

Квадрат 42 Гост 2591-71 / 20 Гост 1050-60

ПРОМСТРОЙПРОЕКТ г. Москва

Формат 11

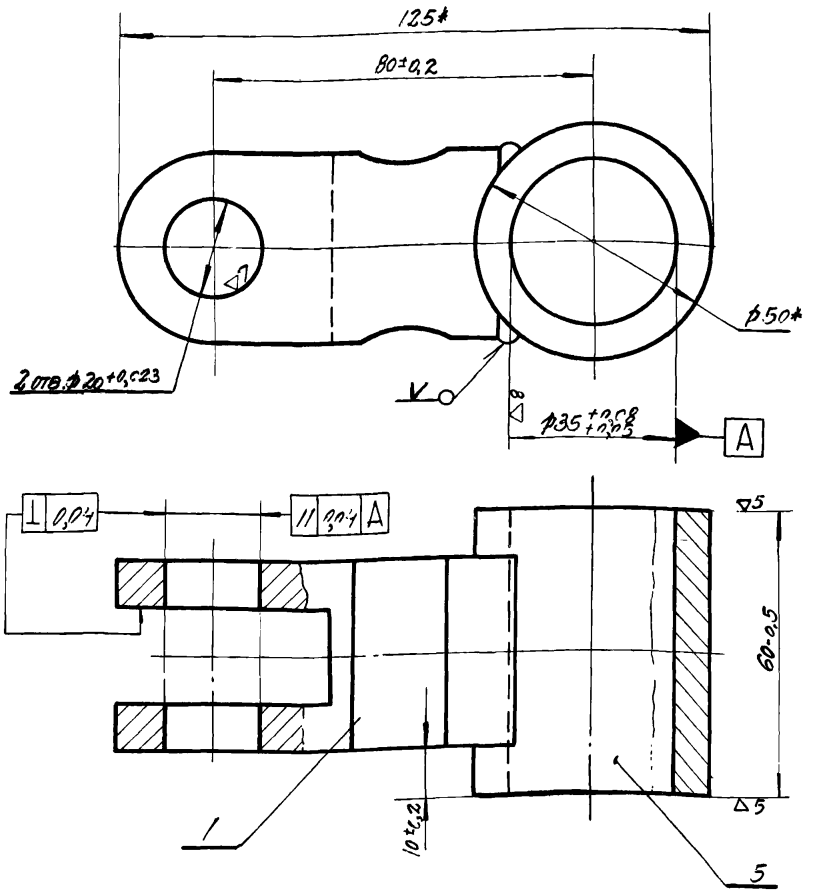

* Размеры для справок.

Изм.	Лист	№ докум.	Подпись	Дата
Разраб.	Савайтанова			
Пров.	Луцевич			15/VI 73
Т.контр.				
Рук.гр.	Бакиров			
Н.контр.	Луцевич			15/VI 73
Утв.	Колбацкий			16.VI 73

1.435-11.01.422.000 СБ

Серьга

Лит.	Масса	Масштаб
0	1,102	1:1
Лист	Листов 1	

ПРОМСТРОЙПРОЕКТ г. Москва

Формат 11

Подп. и дата | Инв. № дубл. | Взам. инв. № | Подп. и дата | Инв. № подл.

Зона	Поз.	Обозначение	Наименование	Кол.	Прим.
			Документация		
11		1.435-11.01.422.00006	Оборочный чертеж		
			Детали		
11	1	1.435-11.01.422.001	Вилка	1	
			Материал		
	5		Труба 50х10-20-А ГОСТ 8732-70 L=65	1	0,64 кг

Изм.	Лист	№ докум.	Подп.	Дата
Разраб.	Марцелов			
Провер.	Луцевич			15/VI 73
Рук.гр.	Бакиров			
Н.контр.	Луцевич			
Утв.	Колбацкий			

1.435-11.01.422.000

Серьга

Лит.	Лист	Листов
0		1

ПРОМСТРОЙПРОЕКТ г. Москва

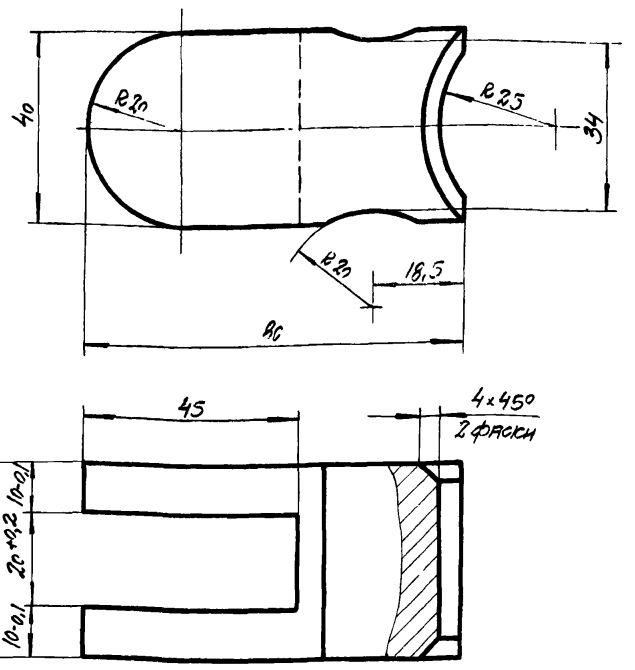

1. Неуказанные предельные отклонения размеров: охватывающих - по А7; охватываемых - по В7; прочих ± 1/2 допуска 7 класса.
2. * Размер для справок.

Изм.	Лист	№ докум.	Подп.	Дата
Разраб.	Савайтанова			
Пров.	Луцевич			15/VI 73
Т.контр.				
Рук.гр.	Бакиров			
Н.контр.	Луцевич			15/VI 73
Утв.	Колбацкий			16.VI 73

1.435-11.01.422.001

Вилка

Лит.	Масса	Масштаб
0	0,66	1:1
Лист	Листов 1	

Сталь 20 ГОСТ 1050-60

ПРОМСТРОЙПРОЕКТ г. Москва

Серия 1.435-11 вып. 1. часть 1

Формат	Зона	Поз.	Обозначение	Наименование	Кол. на испол. 1.435-11.01.500.000 —	01	02	Примечание
				Документация				
12			1.435-11.01.500.000 СБ	Сборочный чертеж	×	×	×	
				Сборочные единицы				
11		1	1.435-11.01.500.010	Опора	2	2	2	
11		2	1.435-11.01.510.000	Блокировочное устройство	1	1	1	
				Условное наименован.				

Изм.	Лист	№ докум.	Подп.	Дата	1.435-11.01.500.000			
Разраб.		Папченко			Электроприводное устройство	Литер 0	Лист	Листов 3
Пров.		Луцевич		15/V.73				
Рук.бр.		Кириловский						
Н.конт.		Луцевич		15/V.73				
Утв.		Колбацкий		16.05.73				

ПРОМСТРОЙПРОЕКТ г. Москва

Формат 11

Формат	Зона	Поз.	Обозначение	Наименование	Кол. на испол. 1.435-11.01.500.000 —	01	02	Примечание
		10		Гайка М12 58,01	4	4	4	
				Гост 5915-70				
		11		Шайба 12 65Г.01	4	4	4	
				Гост 6402-70				
		12		Штифт 5×45	4	4	4	
				Гост 3129-70				

Изм.	Лист	№ докум.	Подп.	Дата	1.435-11.01.500.000	Лист 3

Формат 11

Инв. № подл.	Подп. и дата	Взам. инв. №	Инв. № дубл.	Подп. и дата

Формат	Зона	Поз.	Обозначение	Наименование	Кол. на испол. 1.435-11.01.500.000 —	01	02	Примечание
11		3	1.435-11.01.520.000	Система рычажная	1	1	1	
11		4	1.435-11.01.530.000	Мотор-редуктор	1	1	1	
11		5	1.435-11.01.540.000	Винтовая передача	1	1	1	
11		6	1.435-11.01.550.000	Устройство ручное	1	1	1	
				Детали				
11		8	1.435-11.21.500.001	Труба	1			
			-01			1		
			-02				1	
				Стандартные изделия				
		9		Болт М12×25.58.01	4	4	4	
				Гост 7798-70				

Изм.	Лист	№ докум.	Подп.	Дата	1.435-11.01.500.000	Лист 2

Формат 11

Инв. № подл.	Подп. и дата	Взам. инв. №	Инв. № дубл.	Подп. и дата

Изм.	Лист	№ докум.	Подп.	Дата	1.435-11.01.500.001			
Разраб.		Папченко			Труба	Лит. 0	Масса	Масштаб 1:1
Пров.		Луцевич		15/V.73			См. табл.	
Т.контр.						Лист	Листов 1	
Рук.бр.		Черепов						
Н.контр.		Луцевич		15/V.73				
Утв.		Колбацкий		16.05.73				

Труба 34×8-45 Гост 8734-58

ПРОМСТРОЙПРОЕКТ г. Москва

Формат 11

Обозначение	Рис.	АВ7 мм	Масса, кг
1.435-11.01.500.001	1	690	2.56
-01	1	330	1.43
-02	2		0.27

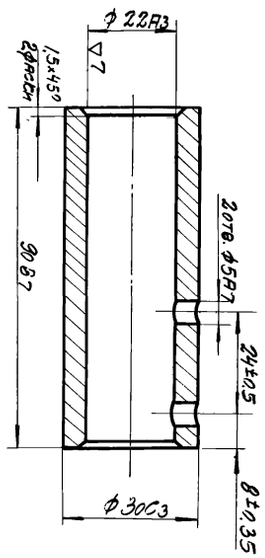

Рис. 2

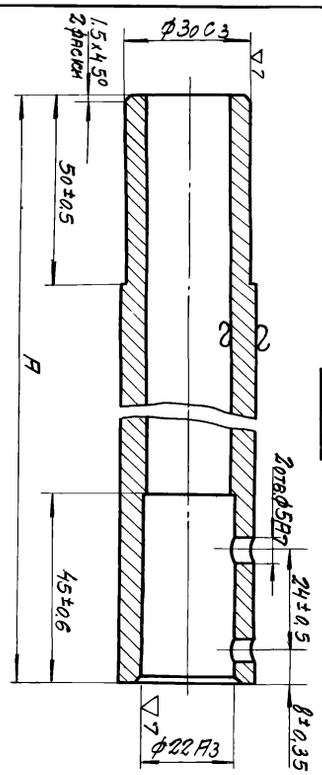

Рис. 1

▽3(▽)

1.435-11.01.500.001

61

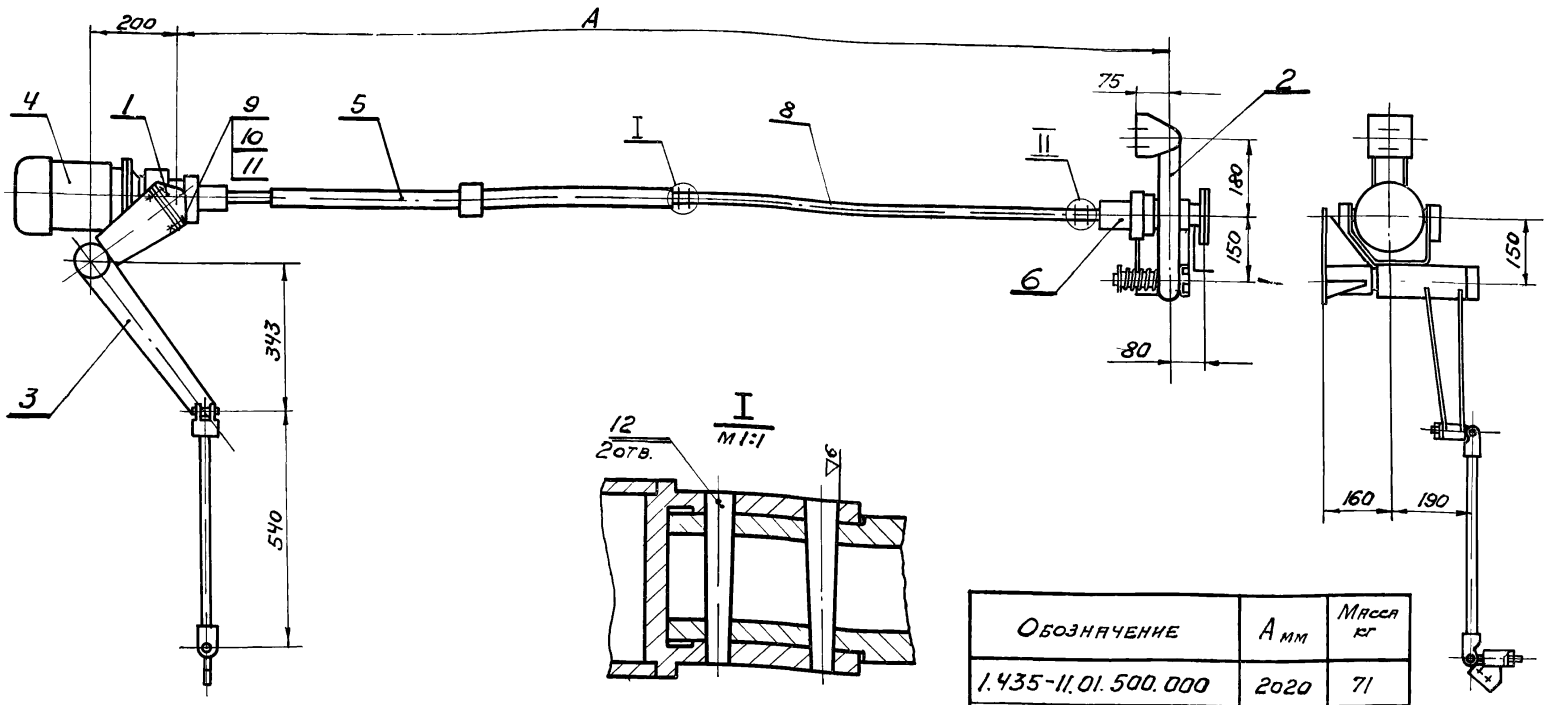

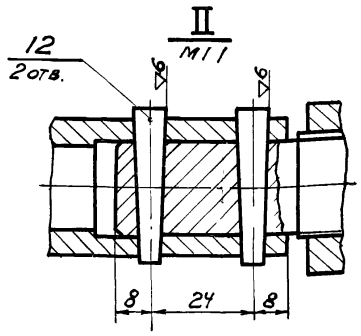

Обозначение	A мм	Масса кг
1.435-11.01.500.000	2020	71
-01	1720	70
-02	1420	69

Размеры для справок

Изм.	Лист	№ докум.	Подп.	Дата
Разраб.		Кирилловский		
Пров.		Луцевич		15/IV 73
Т. контр.				
Рук. бр.		Кирилловский		
Н. контр.		Луцевич		15/IV 73
Утв.		Колбацкий		16.05.73

1.435-11.01.500.000 СБ

Электроприводное устройство

Лит.	Масса	Масштаб
0		1:10

Лист | Листов 1

ПРОМСТРОЙПРОЕКТ г. Москва

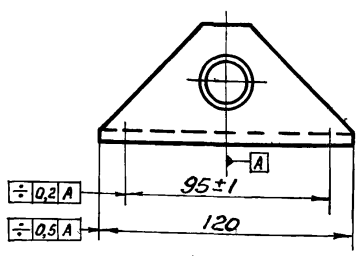

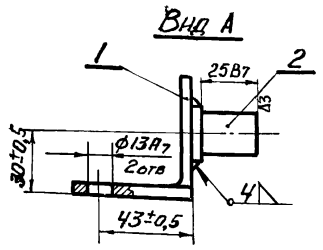

Формат	Зона	Поз.	Обозначение	Наименование	Кол.	Примечание
				Детали		
11		1	1.435-11.01.500.011	Полка	1	
				Стандартные изделия		
		2		Ось 1-20Х5Х25 ГОСТ 9650-71	1	

Изм.	Лист	№ докум.	Подп.	Дата
Разраб.		Жучкова		
Пров.		Луцевич		15/IV 73
Т. контр.				
Рук. бр.		Черепов		
Н. контр.		Луцевич		15/IV 73
Утв.		Колбацкий		16.05.73

1.435-11.01.500.010

Опора

Лит.	Масса	Масш.
0	0,37	1:2

Лист | Листов 1

ПРОМСТРОЙПРОЕКТ г. Москва

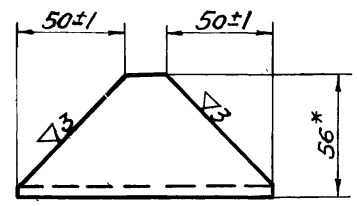

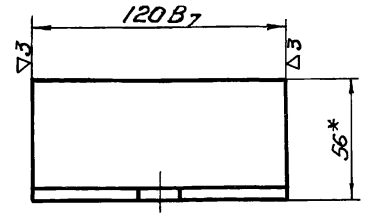

1. *Размеры для справок.

Изм.	Лист	№ докум.	Подп.	Дата
Разраб.		Марченко		
Пров.		Луцевич		15/IV 73
Т. контр.				
Рук. бр.		Черепов		
Н. контр.		Луцевич		15/IV 73
Утв.		Колбацкий		16.05.73

1.435-11.01.500.011

Полка

Лит.	Масса	Масш.
0	0,3	1:2

Лист | Листов 1

Уголок 56×56×5 ГОСТ 8509-57 / Ст 3 ГОСТ 535-58

ПРОМСТРОЙПРОЕКТ г. Москва

Инв. № подл. | Подп. и дата | Взам. инв. № | Инв. № дубл. | Подп. и дата

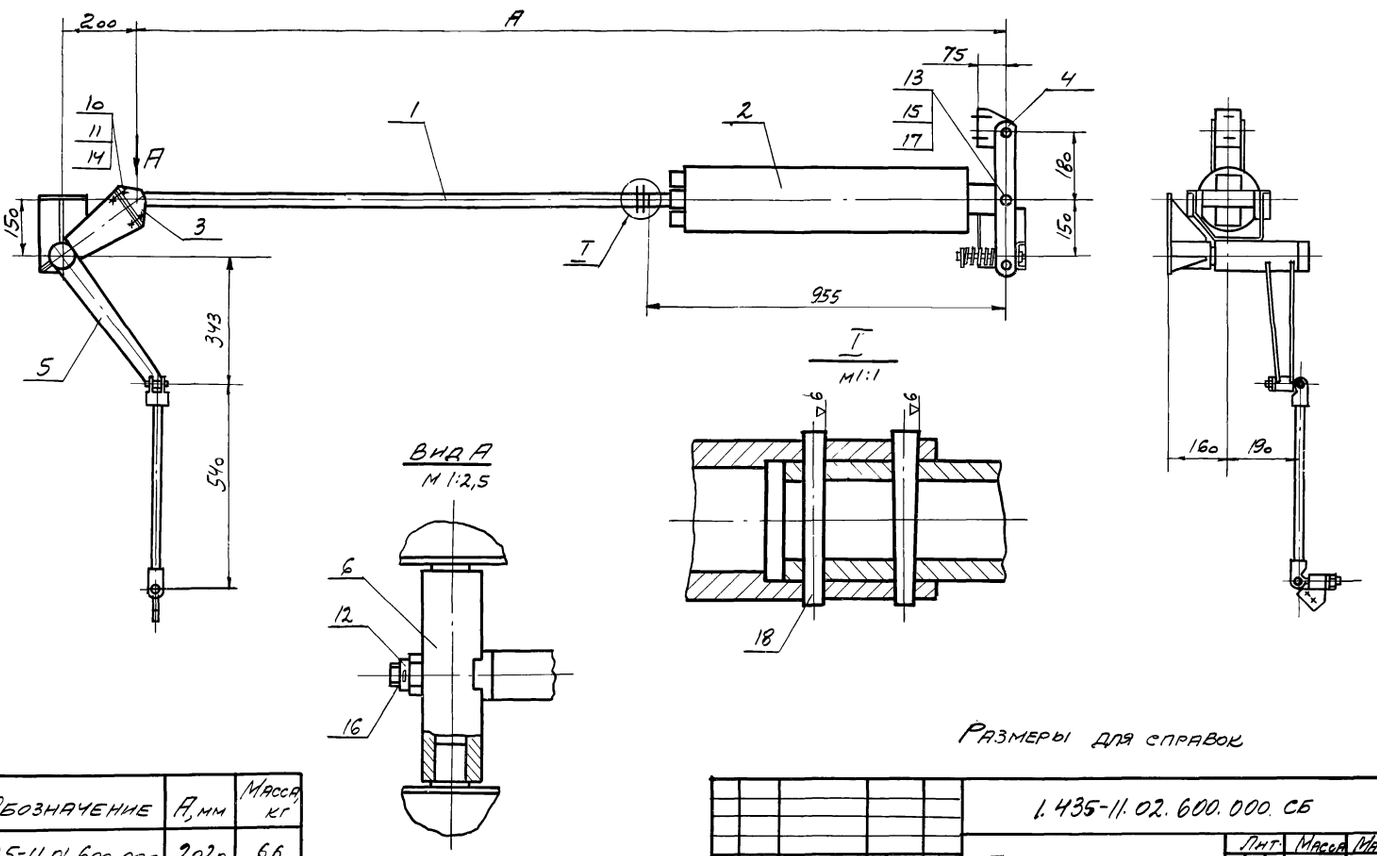

Размеры для справок

Обозначение	А, мм	Масса, кг
1.435-11.01.600.000	2020	66
-01	1720	65
-02	1420	64

Изм.	Лист	№ док.	Подп.	Дата
Разраб.		Кириллов		
Пров.		Луцевич		15/V.73
Т. контр.				
Рук. бр.		Кириллов		
Н. контр.		Луцевич		15/V.73
Утв.		Колбацкий		16.05.73

1.435-11.02.600.000.СБ

Пневмоприводное устройство

Лит.	Масса	Масшт.
0	См. табл.	1:10

Лист | Листов 1

ПРОМСТРОЙПРОЕКТ г. Москва

Формат	Зона	Поз.	Обозначение	Наименование	Кол. на испол. 1.435-11.01.600.000 -	01	02	Примечание
				Документация				
12			1.435-11.01.600.000.СБ	Сборочный чертеж	x	x	x	
				Сборочные единицы				
11		1	1.435-11.01.600.0/0	Тяга	1			
			-01			1		
			-02				1	
11		2	1.435-11.01.620.000	Пневмоцилиндр	1	1	1	
11		3	1.435-11.01.500.0/0	Опора	2	2	2	
11		4	1.435-11.01.510.000	Блокировочное устройство	1	1	1	
11		5	1.435-11.01.520.000	Система рычажная	1	1	1	
				Детали				
11		6	1.435-11.01.600.001	Поперечина	1	1	1	

Условное наименов.

Изм.	Лист	№ док.	Подп.	Дата
Разраб.		Палченко		
Пров.		Луцевич		15/V.73
Рук. бр.		Черепов		
Н. контр.		Луцевич		15/V.73
Утв.		Колбацкий		16.05.73

1.435-11.01.600.000

Пневмоприводное устройство

Лит.	Лист	Листов
0	1	2

ПРОМСТРОЙПРОЕКТ г. Москва

Формат 11

Инв. № подл. | Подп. и дата | Взам. инв. № | Инв. № дубл. | Подп. и дата

Формат	Зона	Поз.	Обозначение	Наименование	Кол. на испол. 1.435-11.01.600.000- -	01	02	Примечан.
				Стандартные изделия				
		10		Болт М12×25 58.01	4	4	4	
				Гост 7798-70				
		11		Гайка М12 58.01	4	4	4	
				Гост 5915-70				
		12		Гайка II М16 58.01	1	1	1	
				Гост 5918-62				
		13		Ось 1×25Х5×100	1	1	1	
				Гост 9650-71				
		14		Шайба 12 65Г ГОСТ 6402-70	4	4	4	
		15		Шайба 24 ГОСТ 11371-68	2	2	2	
				Шплинт ГОСТ 397-66				
		16		4×30	1	1	1	
		17		5×36	1	1	1	
		18		Штифт 5×45	2	2	2	
				Гост 3129-70				

Изм.	Лист	№ док.	Подп.	Дата

1.435-11.01.600.000

Лист 2

Формат 11

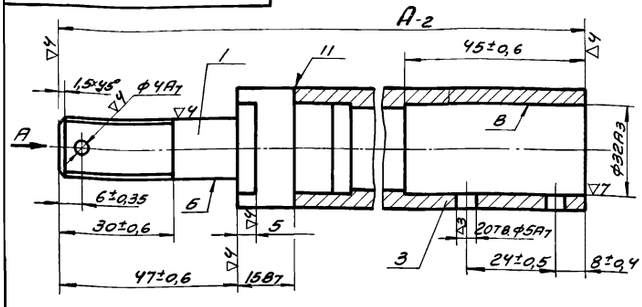

Вид А

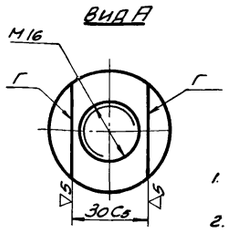

Обозначение	А, мм	Масса, кг
1.435-11.01.600.010	1102	4,3
-01	802	3,06
-02	502	1,97

1. Несоосность поверхностей Б и В не более 0,1мм
2. Несимметричность поверхн. Г относительно оси поверхн. Б не более 0,1мм.

Формат	Зона	Поз.	Наименование	Обозначение	Кол на испол. 1.435-11.01.600.010 —	01	02
				Детали			
		1	1.435-11.01.600.011	Заглушка	1	1	1
		3	1.435-11.01.600.012	Труба	1		
			-01			1	
			-02				1

Подп. и дата | Взам. инв. № | Инв. № дубл. | Подп. и дата | Инв. № подл.

1.435-11.01.600.010

Изм.	Лист	№ докум.	Подп.	Дата
Разраб.		Папченко		
Пров.		Луцевич		15/IV 73
Т. контр.				
Рук. гр.		Черепов		
Н. контр.		Луцевич		15/IV 73
Утв.		Колбацкий		16.04.73

Тяга

Лит.	Масса	Масштаб
О	См. табл.	1:1
Лист	Листов 1	

ПРОМСТРОЙПРОЕКТ г. Москва

Формат А1

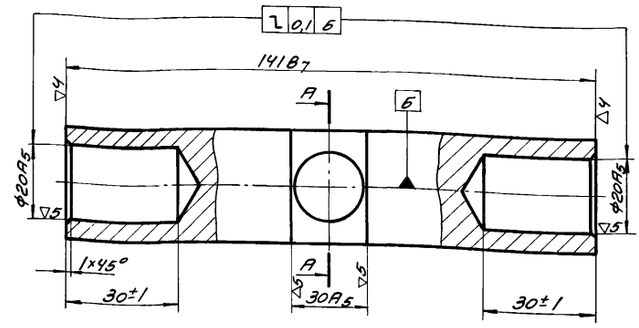

А-А

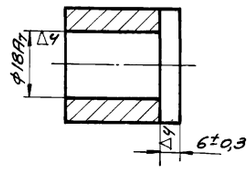

Подп. и дата | Взам. инв. № | Инв. № дубл. | Подп. и дата | Инв. № подл.

1.435-11.01.600.001

Изм.	Лист	№ докум.	Подп.	Дата
Разраб.		Кирилловский		
Пров.		Луцевич		15/IV 73
Т. контр.				
Рук. гр.		Кирилловский		
Н. контр.		Луцевич		15/IV 73
Утв.		Колбацкий		16.04.73

Поперечина

Лит.	Масса	Масштаб
О	0,75	1:1
Лист	Листов 1	

Квадрат 30 ГОСТ 2591-71
45 ГОСТ 1050-60

ПРОМСТРОЙПРОЕКТ г. Москва

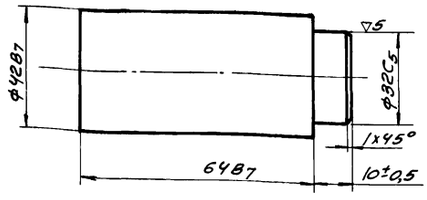

Подп. и дата | Взам. инв. № | Инв. № дубл. | Подп. и дата | Инв. № подл.

1.435-11.01.600.011

Изм.	Лист	№ докум.	Подп.	Дата
Разраб.		Кирилловский		
Пров.		Луцевич		15/IV 73
Т. контр.				
Рук. гр.		Кирилловский		
Н. контр.		Луцевич		15/IV 73
Утв.		Колбацкий		16.04.73

Заглушка

Лит.	Масса	Масштаб
О	0,3	1:1
Лист	Листов 1	

Ст.3 ГОСТ 380-71

ПРОМСТРОЙПРОЕКТ г. Москва

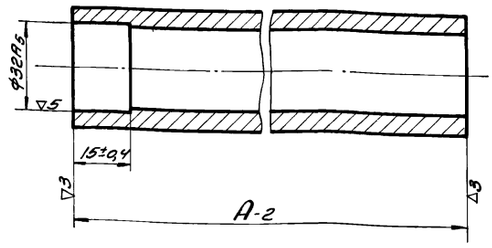

Обозначение	А мм	Масса, кг
1.435-11.01.600.012	1042	5,9
-01	742	4,15
-02	442	2,5

Подп. и дата | Взам. инв. № | Инв. № дубл. | Подп. и дата | Инв. № подл.

1.435-11.01.600.012

Изм.	Лист	№ докум.	Подп.	Дата
Разраб.		Кирилловский		
Пров.		Луцевич		15/IV 73
Т. контр.				
Рук. гр.		Кирилловский		
Н. контр.		Луцевич		15/IV 73
Утв.		Колбацкий		16.04.73

Труба

Лит.	Масса	Масштаб
О	См. табл.	1:1
Лист	Листов 1	

Труба 42×6,5 ГОСТ 8734-58

ПРОМСТРОЙПРОЕКТ г. Москва

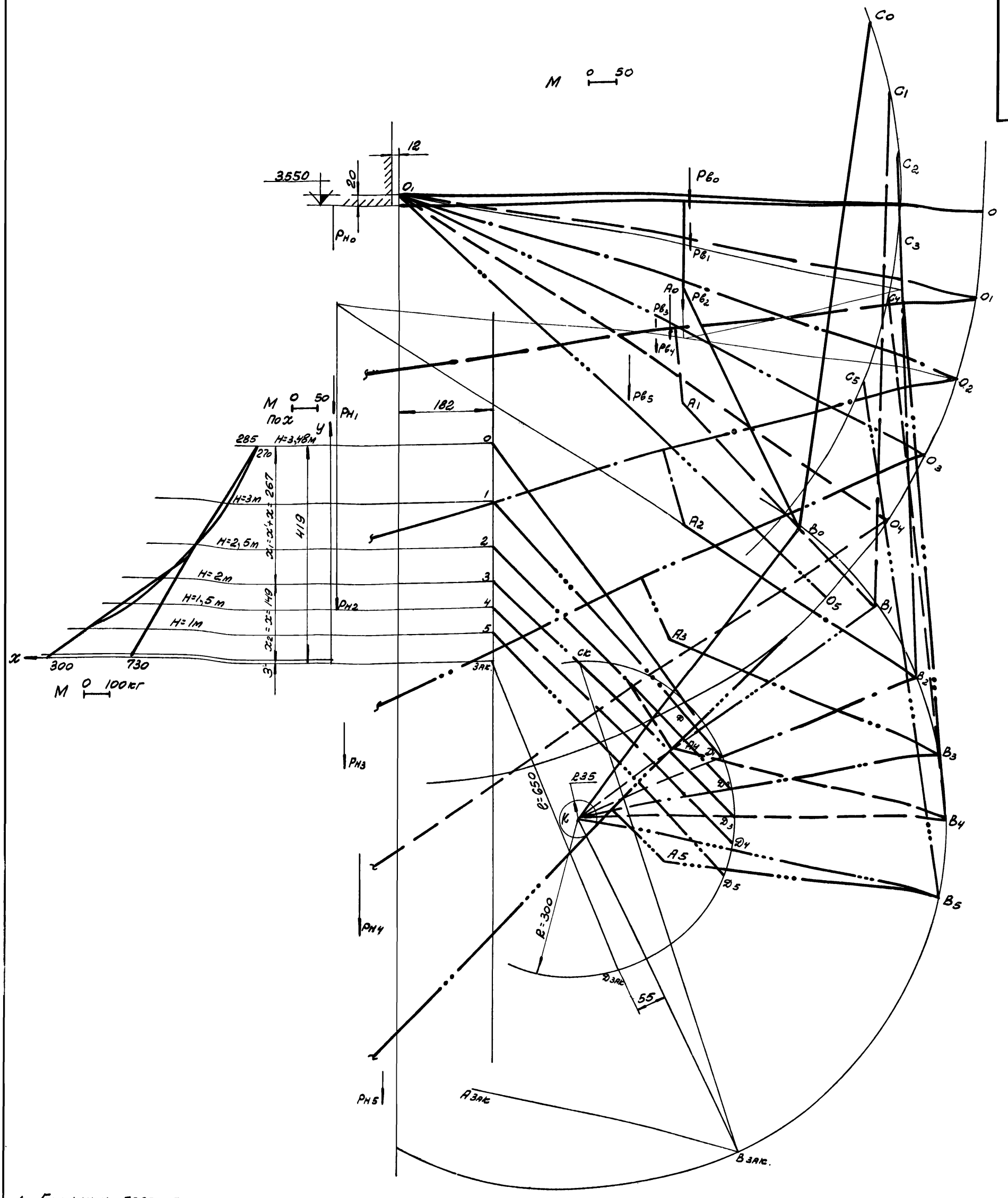

1. Графики построены от половины веса полотен
2. Мк - момент, приложенный к центральному рычагу „кВ" относительно центра „К"
3. Мо - момент, приложенный к верхней створке от веса полотен относительно центра вращения „О,".

Изм.	Лист	№ докум.	Подп.	Дата
Разраб.		Савайтанова		
Пров.		Марквелов		
Т. контр.				
Рук. бр.		Луцевич		15/V 73
Н. контр.		Луцевич		15/V 73
Утв.		Колбацкий		16.01.73

1.435-11.01.000.000 Сх Р1

Ворота подъемно-поворотные размером 3,6×3,6

Лит.	Масса	Масштаб
О	—	—
Лист 1	Листов 2	

Схема расчетная

ПРОИСТРОЙПРОЕКТ г. Москва

Положение 0 (Н=3,48м)

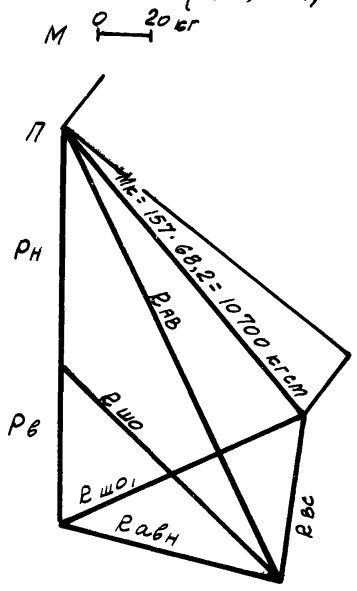

Положение 1 (Н=3,0м)

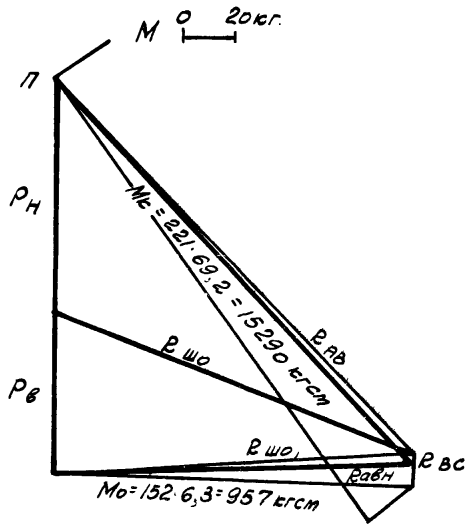

Положение 2 (Н=2,5м)

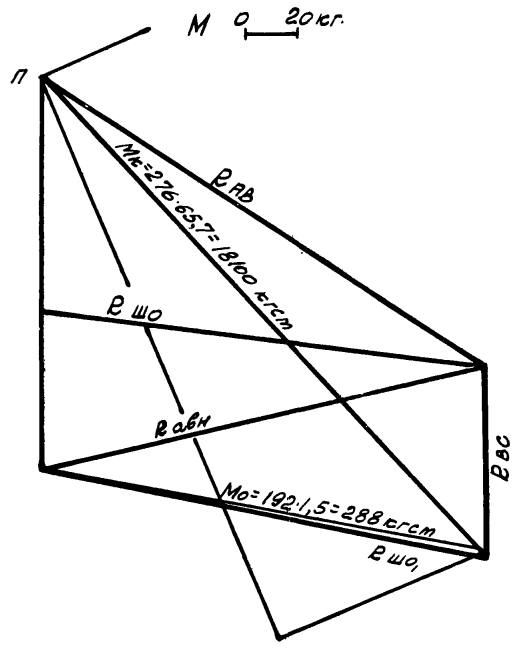

Положение 3 (Н-2м)

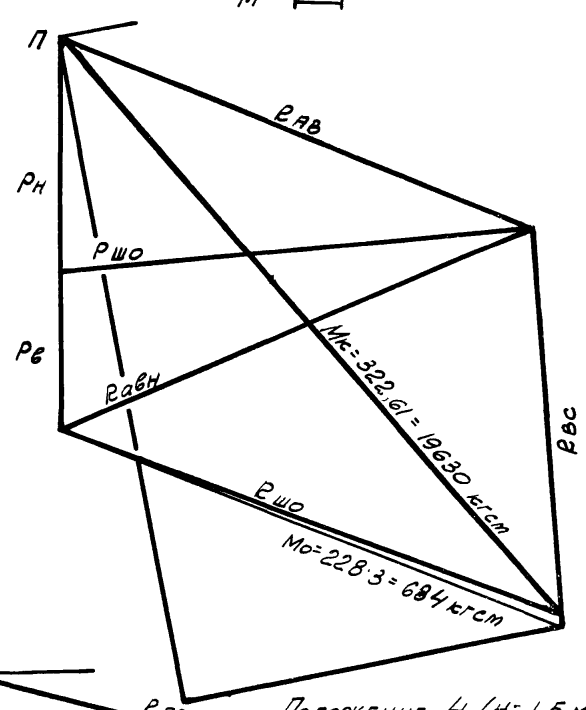

Положение 4 (Н=1,5м)

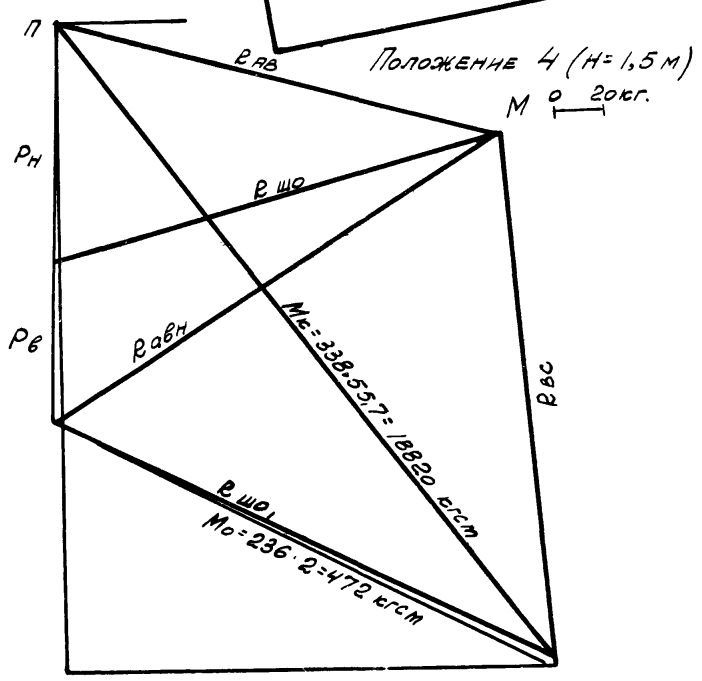

Положение 5 (Н=1м)

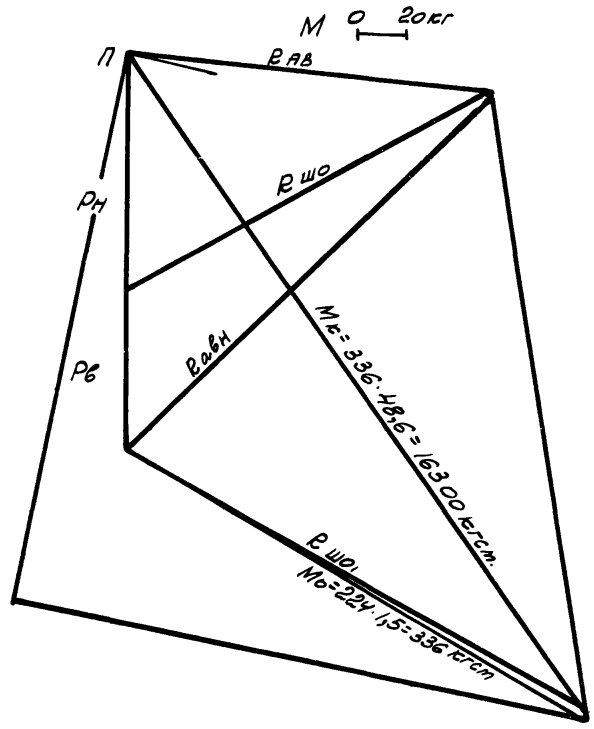

					1.435-11.01.000.000 Сх Р1			
Изм	Лист	№ докум.	Подп	Дата	Ворота подъемно-поворотные размером 3,6 × 3,6	Лит. 0	Масса —	Масштаб —
Разраб.		Савайтанова				Лист 2	Листов	
Пров.		Маркелов						
Т. контр.								
Рук. бр.		Луцевич		15/V 73	Схема расчетная.	ПРОМСТРОЙПРОЕКТ г. Москва		
Н. контр.		Луцевич		15/V 73				
Утв.		Колбацкий		16.05.73				

1. Графики построены от половины веса полотен.
2. $M_к$ – момент, приложенный к центробежному рычагу „СВ" относительно центра „С".
3. $M_о$ – момент, приложенный к верхней створке от веса полотен относительно центра вращения „O_1".

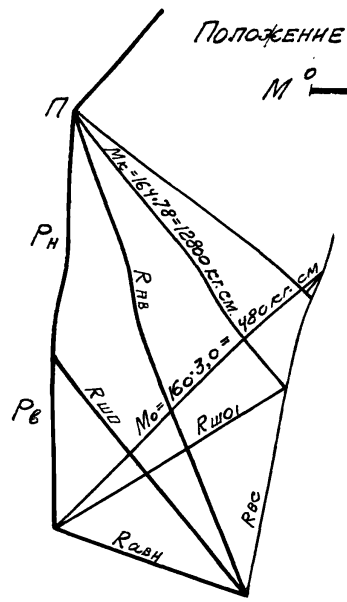

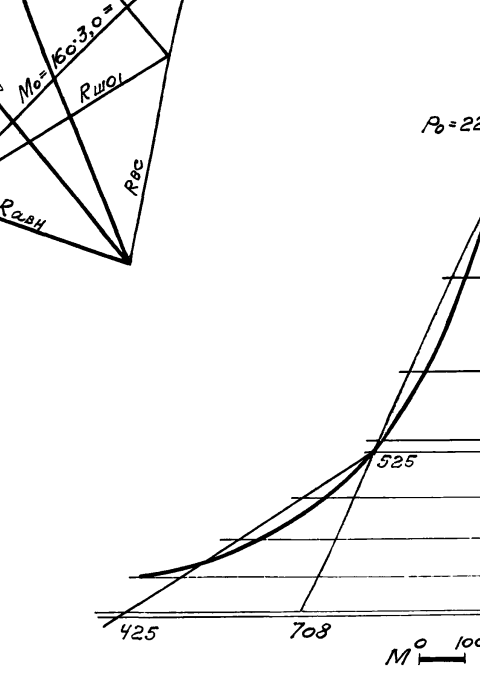

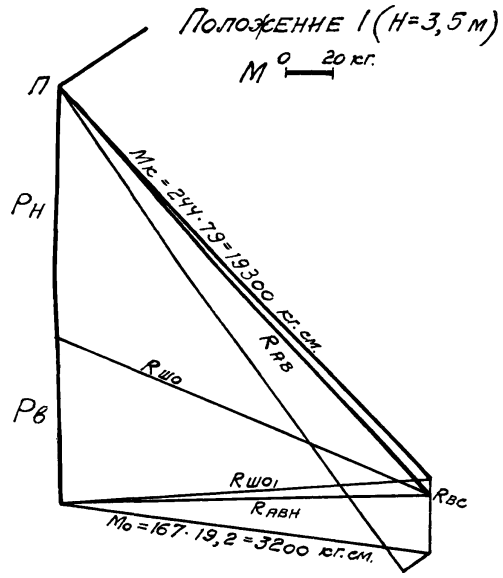

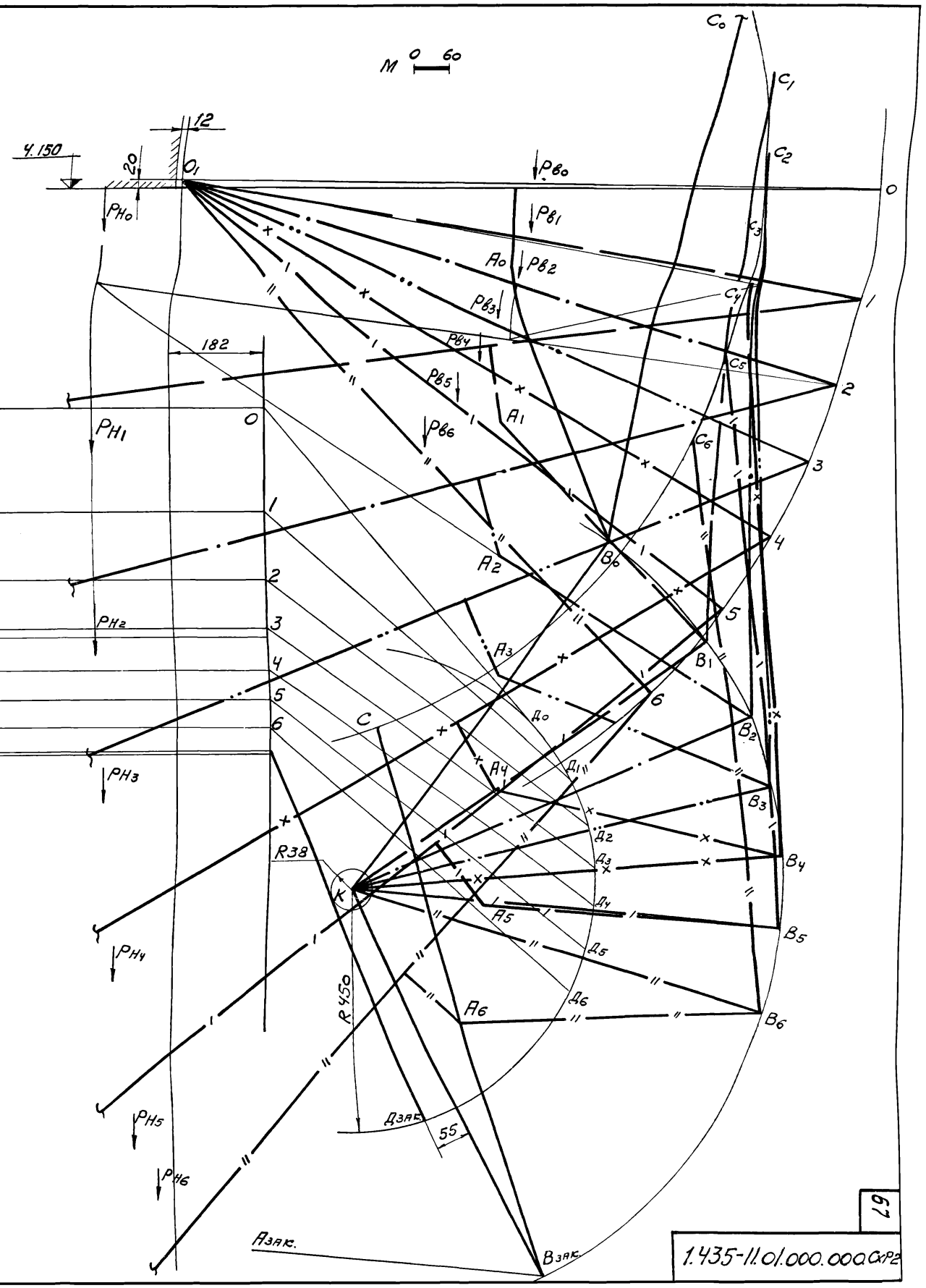

| | | |

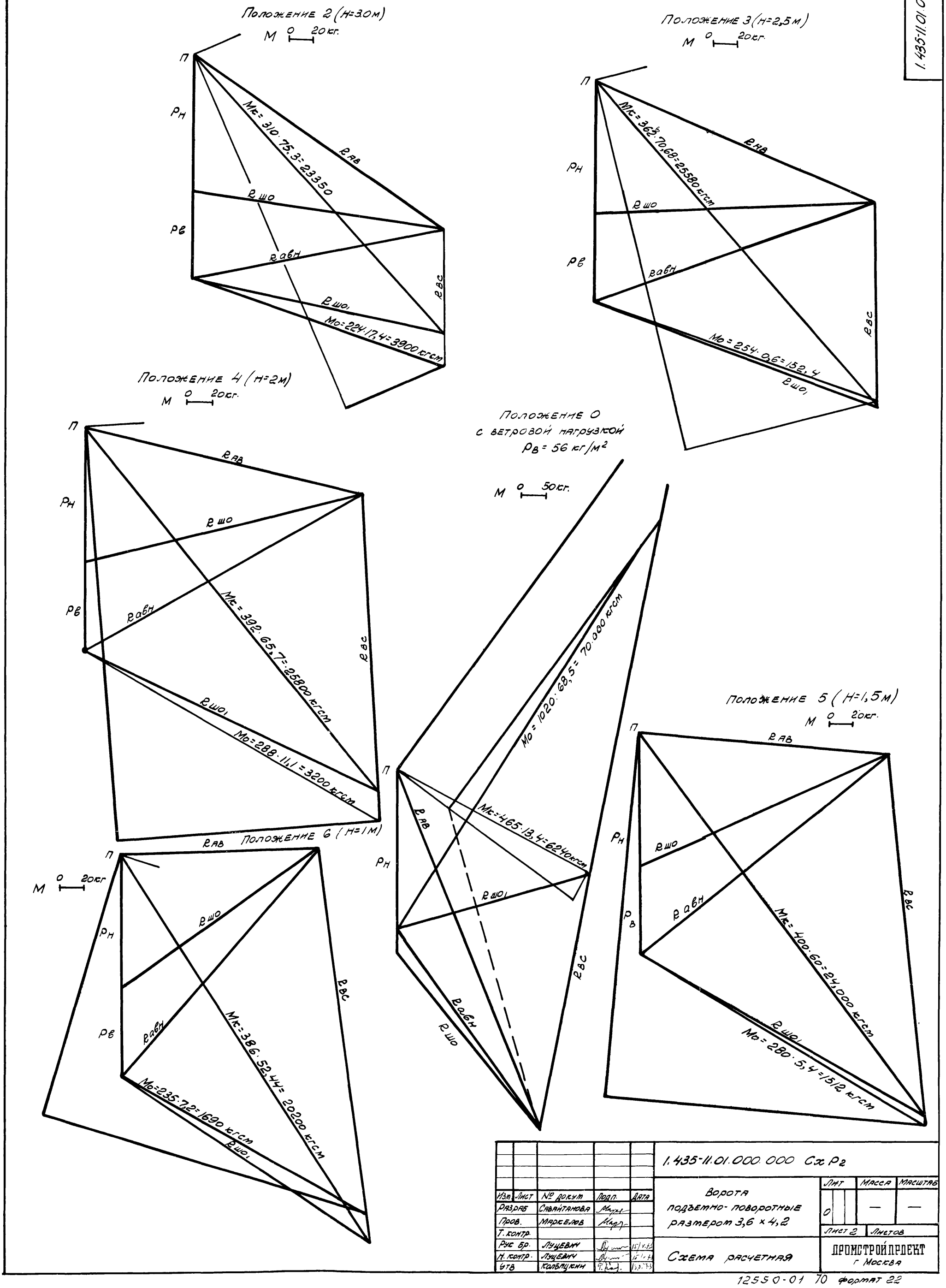

					1.435-11.01.000.000 Сх Р2			
Изм.	Лист	№ докум.	Подп.	Дата	Ворота подъемно-поворотные размером 3,6 × 4,2	Лит	Масса	Масштаб
Разраб.		Савайтанова				0	—	—
Пров.		Маркелов				Лист 2	Листов	
Т. контр.								
Рук. бр.		Луцевич		15/V.73	Схема расчетная	ПРОМСТРОЙПРОЕКТ г. Москва		
Н. контр.		Луцевич		15/V.73				
Утв.		Колбацкий		15.V.73				

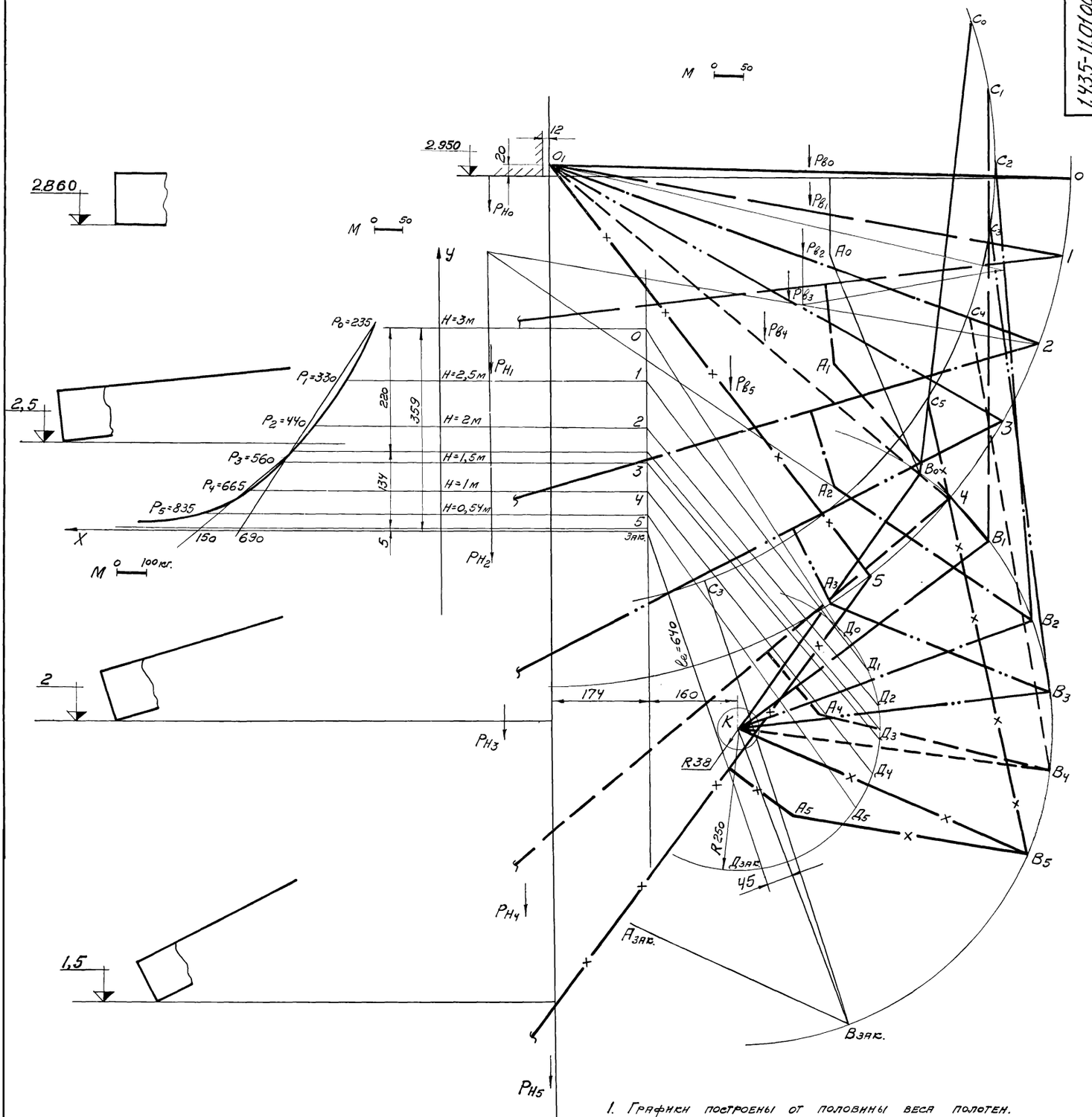

1. Графики построены от половины веса полотен.
2. $M_к$ – момент, приложенный к центральному рычагу „КВ" относительно центра „К".
3. $M_о$ – момент, приложенный к верхней створке от веса полотен относительно центра вращения „О".

					1.435-11.01.000.000.Сх.Р3	
Изм.	Лист	№ докум.	Подп.	Дата	Ворота подъемно-поворотные размером 3,6×3,0	Литера: О; Масса: —; Масштаб: —
Разраб.		Сивайтанов				Лист 1 Листов 2
Пров.		Маркелов				
Т. контр.						
Рук. бр.		Луцевич		15.V.73	Схема расчетная	ПРОМСТРОЙПРОЕКТ г. Москва
Н. контр.		Луцевич		15.V.73		
Утв.		Колбацкий		16.05.73		

Положение 0 (H=3м)

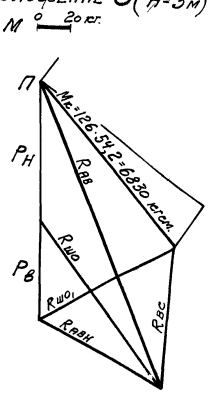

Положение 1 (H=2,5м)

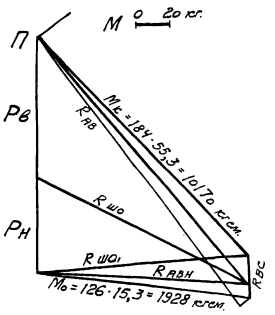

Положение 2 (H=2м)

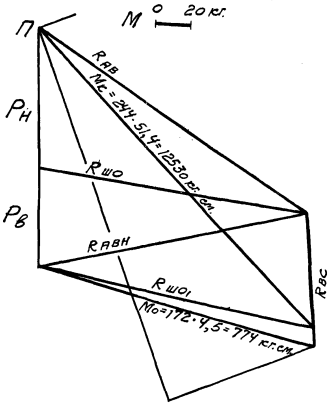

Положение 3 (H=1,5м)

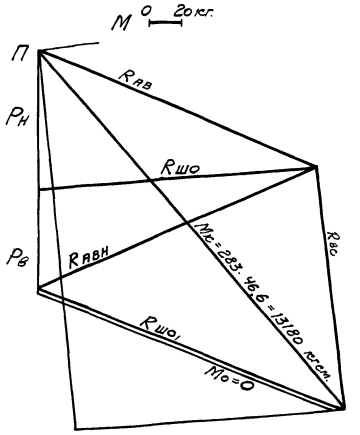

Положение 4 (H=1м)

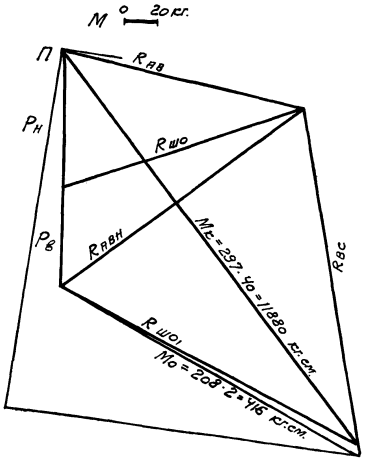

Положение 5 (H=0,54м)

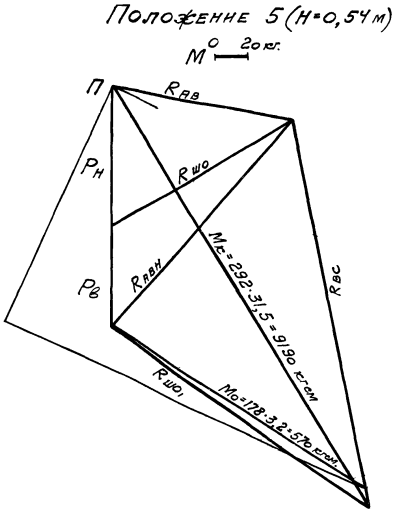

					1.435.11.01.000.000.Сх.Р3			
Изм.	Лист	№ докум.	Подп.	Дата	Ворота подъемно-поворотные размером 3,6×3,0	Литера	Масса	Масштаб
Разраб.		Савайтанова				0	—	—
Пров.		Маркелов				Лист 2	Листов	
Т. контр.								
Рук. бр.		Луцевич		15/IV.73	Схема расчетная	ПРОМСТРОЙПРОЕКТ г. Москва		
Н. контр.		Луцевич		15/IV.73				
Утв.		Колбацкий		16.05.73				

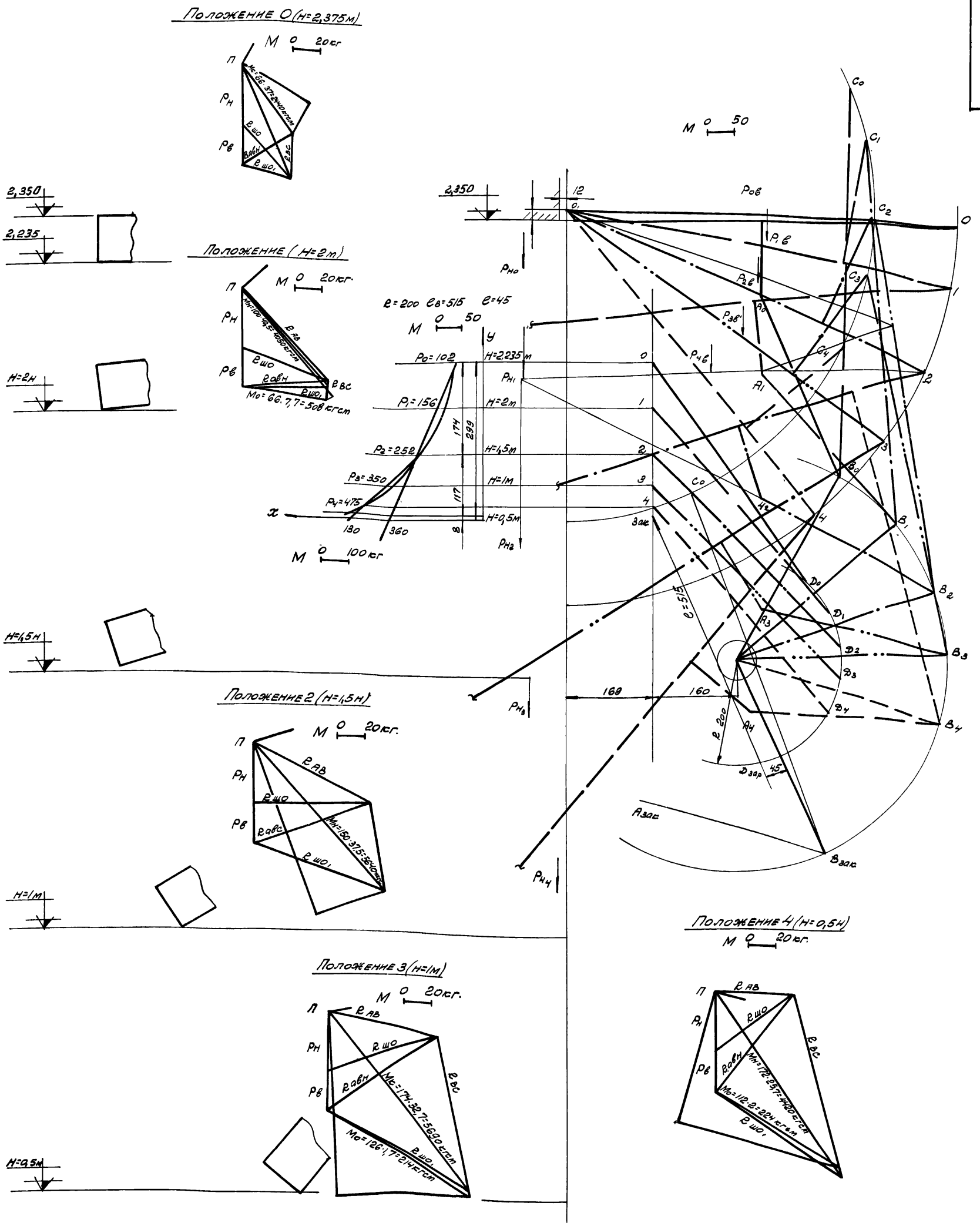

1. Графики построены от половины веса полотен.
2. Мк- момент, приложенный к центральному рычагу. „КВ" относительно центра „К".
3. Мо- момент, приложенный к верхней створке от веса полотен относительно центра вращения „О".

					1.435-11.01.000.000 Сх Р4			
Изм.	Лист	№ докум.	Подп.	Дата	Ворота подъемно-поворотные размером 2,4 × 2,4.	Лит.	Масса	Масштаб
Разраб.		Савайтанова				0	—	—
Пров.		Маркелов				Лист	Листов 1	
Т. контр.								
Рук. бр.		Луцевич		15/V.73	Схема расчетная	ПРОМСТРОЙПРОЕКТ г. Москва		
Н. контр.		Луцевич		15/V.73				
Утв.		Колбацкий		16.05.73				

Стр.	Формат	Обозначение	Наименование	Примечание
	22		Титульный лист	
2	22	1.435-11.01.000.000 АС	Ворота подъемно-поворотные. Архитектурно-строительный чертеж	
3	22		——— " ———	
4	22		——— " ———	
5	22	1.435-11.01.000.000 Сх К	Ворота-подъемно-поворотные. Схема кинематическая	
6	22		——— " ———	
7	11	1.435-11.01.000.000	Ворота подъемно-поворотные	
	11	——— " ———		
	11	——— " ———		
	11	——— " ———		
8	11	——— " ———		
	11	——— " ———		
	11	——— " ———		
	11	——— " ———		
9	11	——— " ———		
	11	——— " ———		
	11	1.435-11.01.000.100	Щетка	
	11	1.435-11.01.000.101	Корпус	

Изм.	Лист	№ докум.	Подп.	Дата	1.435-11.01.000.000 ОП1			
Разраб.		Лапченко			Ворота подъемно-поворотные (Опись)	Литер	Лист 1	Листов 8
Пров.		Луцевич		15/V.73		ПРОМСТРОЙПРОЕКТ г. Москва		
Рук. гр.		Черепов						
Н. конт.		Луцевич		15/V.73				
Утв.		Колбацкий		16.05.73				

Формат 11

Стр.	Формат	Обозначение	Наименование	Примечание
10	22	1.435-11.01.000.000 СБ	Ворота подъемно-поворотные	
11	22	——— " ———		
12	22	——— " ———		
13	22	——— " ———		
14	22	——— " ———		
15	22	——— " ———		
16	22	——— " ———		
17	22	——— " ———		
18	12	1.435-11.01.000.001	Щека	
	11	1.435-11.01.000.002	Прокладка	
	11	1.435-11.01.000.003	Уголок	
19	12	1.435-11.01.000.005	Кронштейн	
	11	1.435-11.01.000.006	Уголок	
	11	1.435-11.01.000.007	Контакт	
20	11	1.435-11.01.100.000	Рама проема	
	11	——— " ———		
	11	——— " ———		
	11	——— " ———		
21	22	1.435-11.01.100.000 СБ	Рама проема	
22	11	1.435-11.01.110.000	Стойка	
	11	——— " ———		
	11	——— " ———		
	11	1.435-11.01.110.001	Опора (заготовка)	
23	22	1.435-11.01.110.000 СБ	Стойка	

Изм.	Лист	№ докум.	Подп.	Дата	1.435-11.01.000.000 ОП1	Лист 2

Формат 11

Стр.	Формат	Обозначение	Наименование	Примечание
24	12	1.435-11.01.110.002	Гребенка	
	11	1.435-11.01.120.000	Ригель верхний	
	11	——— " ———		
25	12	1.435-11.01.120.000 СБ	Ригель верхний	
	11	1.435-11.01.200.000	Рама полотна	
	11	——— " ———		
26	22	1.435-11.01.200.000 СБ	Рама полотна	
27	22	——— " ———		
28	12	1.435-11.01.200.001	Ось	
	11	1.435-11.01.200.002	Втулка петли	
	11	1.435-11.01.200.003	Втулка	
29	11	1.435-11.01.210.000	Рама верхней створки	
	11	——— " ———		
	11	——— " ———		
	11	——— " ———		
30	22	1.435-11.01.210.000 СБ	Рама верхней створки	
31	22	——— " ———		
32	11	1.435-11.01.210.001	Втулка петли	
	11	1.435-11.01.210.002	Труба	
	11	1.435-11.01.210.003	Швеллер	
	11	1.435-11.01.210.004	Кронштейн	
33	11	1.435-11.01.211.000	Кронштейн	
	11	——— " ———		
	11	——— " ———		

Подп. и дата | Инв. № дубл. | Взам. инв. № | Подп. и дата | Инв. № подл.

Изм.	Лист	№ докум.	Подп.	Дата	1.435-11.01.000.000 ОП1	Лист 3

Формат 11

Стр.	Формат	Обозначение	Наименование	Примечание
	11	1.435-11.01.211.001	Труба упорная	
34	22	1.435-11.01.211.000 СБ	Кронштейн	
35	11	1.435-11.01.211.002	Труба распорная	
	11	1.435-11.01.211.003	Ребро	
	11	1.435-11.01.211.004	Труба опорная	
	11	1.435-11.01.211.005	Накладка опорная	
36	11	1.435-11.01.220.000	Рама нижней створки	
	11	——— " ———		
	11	——— " ———		
	11	——— " ———		
37	22	1.435-11.01.220.000 СБ	Рама нижней створки	
38	22	——— " ———		
39	11	1.435-11.01.221.000	Кронштейн в сборе	
	12	1.435-11.01.221.000 СБ	Кронштейн в сборе	
	11	1.435-11.01.221.001	Кронштейн	
40	11	1.435-11.01.300.000	Система рычажная	
	11	——— " ———		
	11	——— " ———		
	11	——— " ———		
41	22	1.435-11.01.300.000 СБ	Система рычажная	
42	22	——— " ———		
43	11	1.435-11.01.300.001	Ось	
	11	1.435-11.01.300.002	Шайба	

Подп. и дата | Инв. № дубл. | Взам. инв. № | Подп. и дата | Инв. № подл.

Изм.	Лист	№ докум.	Подп.	Дата	1.435-11.01.000.000 ОП1	Лист 4

Формат 11

Стр.	Формат	Обозначение	Наименование	Примечание
	11	1.435-11.01.300.003	Ось	
	11	1.435-11.01.300.004	Крышка	
44	12	1.435-11.01.300.005	Ось	
	11	1.435-11.01.300.006	Ось	
	11	1.435-11.01.300.008	Подкладка	
45	11	1.435-11.01.310.000	Рычаг в сборе	
	11	——— " ———		
	11	1.435-11.01.310.001	Хомут	
	11	1.435-11.01.310.002	Рычаг	
46	22	1.435-11.01.310.000 сб	Рычаг в сборе	
47	11	1.435-11.01.320.000	Опора центральная	
	12	1.435-11.01.320.000 сб	Опора центральная	
	11	1.435-11.01.320.001	Пластина-регулировочная	
48	11	1.435-11.01.330.000	Рычаг центральный	
	11	——— " ———		
	11	1.435-11.01.330.001	Труба	
	11	1.435-11.01.330.002	Косынка	
49	22	1.435-11.01.330.000 сб	Рычаг центральный	
50	11	1.435-11.01.340.000	Рычаг противовеса	
	11	——— " ———		
	12	1.435-11.01.340.000 сб	Рычаг противовеса	
51	11	1.435-11.01.340.001	Пластина	
	11	1.435-11.01.350.000	Кронштейн в сборе	
	12	1.435-11.01.350.000 сб	Кронштейн в сборе	
52	12	1.435-11.01.350.001	Кронштейн	
	11	1.435-11.01.350.002	Пластина (заготовка)	
	11	1.435-11.01.350.003	Пластина (заготовка)	

Инв. № подл. | Подп. и дата | Взам. инв. № | Инв. № дубл. | Подп. и дата

Изм. Лист | № докум. | Подп. | Дата | 1.435-11.01.000.000.ОП1 | Лист 5

Формат 11

Стр.	Формат	Обозначение	Наименование	Примеч.
	11	1.435-11.01.422.000	Серьга	
	11	1.435-11.01.422.001	Вилка	
61	11	1.435-11.01.500.000	Электроприводное устройство	
	11	——— " ———		
	11	——— " ———		
	11	1.435-11.01.500.001	Труба	
62	12	1.435-11.01.500.000 сб	Электро-приводное устройство	
	11	1.435-11.01.500.010	Опора	
	11	1.435-11.01.500.011	Полка	
63	11	1.435-11.01.600.000	Пневмоприводное устройство	
	11	——— " ———		
	12	1.435.11.01.600.000 сб	Пневмоприводное устройство	
64	11	1.435-11.01.600.001	Поперечина	
	11	1.435-11.01.600.010	Тяга	
	11	1.435-11.01.600.011	Заглушка	
	11	1.435-11.01.600.012	Труба	
65	22	1.435-11.01.000.000 Сх Р1	Ворота подъемно-поворотные размером 3,6×3,6 Схема расчетная	
66	22	——— ———		
67	22	1.435-11.01.000.000 Сх Р2	Ворота подъемно-поворотные размером 3,6×4,2 Схема расчетная	

Изм. Лист | № докум. | Подп. | Дата | 1.435-11.01.000.000 ОП1 | Лист 7

Формат 11

Стр.	Формат	Обозначение	Наименование	Примечание
	11	1.435-11.01.400.000	Противовес	
	11	——— " ———		
	11	——— " ———		
	11	1.435-11.01.400.007	Шток	
54	22	1.435-11.01.400.000 сб	Противовес	
55	11	1.435-11.01.400.001	Втулка	
	11	1.435-11.01.400.002	Шайба	
	12	1.435-11.01.400.003	Пружина	
56	11	1.435-11.01.400.004	Втулка промежуточная	
	12	1.435-11.01.400.005	Пружина	
	11	1.435-11.01.400.006	Втулка опорная	
57	11	1.435-11.01.410.000	Кронштейн	
	12	1.435-11.01.410.000 сб	Кронштейн	
	11	1.435-11.01.410.001	Бобышка (заготовка)	
58	11	1.435-11.01.420.000	Каретка	
	12	1.435-11.01.420.000 сб	Каретка	
	11	1.435-11.01.421.000	Корпус каретки	
59	12	1.435-11.01.421.000 сб	Корпус каретки	
	11	1.435-11.01.421.001	Кронштейн	
	11	1.435-11.01.421.002	Труба	
60	11	1.435-11.01.421.003	Ось каретки	
	11	1.435-11.01.422.000	Серьга	

Изм. Лист | № докум. | Подп. | Дата | 1.435-11.01.000.000.ОП1 | Лист 6

Формат 11

Стр.	Формат	Обозначение	Наименование	Примечание
68	22	1.435-11.01.000.000 Сх Р2	Ворота подъемно-поворотные размером 3,6 х 4,2 Схема расчетная	
69	22	1.435-11.01.000.000 Сх Р3	Ворота подъемно-поворотные размером 3,6×3,0 Схема расчетная	
70	22	——— ———		
71	22	1.435-11.01.000.000 Сх Р4	Ворота подъемно-поворотные размером 2,4×2,4 Схема расчетная	
72	22	1.435-11.01.000.000.ОП1	Ворота подъемно-поворотные (опись)	
73	22	——— " ———		

Примечание

Опись рабочей документации часть 2 см. 1.435-11.01.000.000 ОП2

Изм. Лист | № докум. | Подп. | Дата | 1.435-11.01.000.000 ОП1 | Лист 8

gost.e-ecolog.ru