ГОСУДАРСТВЕННЫЙ КОМИТЕТ СОВЕТА МИНИСТРОВ СССР ПО ДЕЛАМ СТРОИТЕЛЬСТВА
ГОССТРОЙ СССР

ТИПОВЫЕ КОНСТРУКЦИИ И ДЕТАЛИ ЗДАНИЙ И СООРУЖЕНИЙ

СЕРИЯ 1.450-2

ЛЕСТНИЦЫ ОТКРЫТЫЕ

ВЫПУСК 0

УКАЗАНИЯ ПО ПРИМЕНЕНИЮ
МОНТАЖНЫЕ СХЕМЫ ЛЕСТНИЦ

13288-01
ЦЕНА 1-20

gost.e-ecolog.ru

ЦЕНТРАЛЬНЫЙ ИНСТИТУТ ТИПОВОГО ПРОЕКТИРОВАНИЯ
ГОССТРОЯ СССР

Москва, А-445, Смольная ул., 22

Сдано в печать 1979 г.
Заказ № 2965 Тираж 600 экз.

ГОСУДАРСТВЕННЫЙ КОМИТЕТ СОВЕТА МИНИСТРОВ СССР ПО ДЕЛАМ СТРОИТЕЛЬСТВА
ГОССТРОЙ СССР

ТИПОВЫЕ КОНСТРУКЦИИ И ДЕТАЛИ ЗДАНИЙ И СООРУЖЕНИЙ

СЕРИЯ 1450-2

ЛЕСТНИЦЫ ОТКРЫТЫЕ

СОСТАВ ПРОЕКТА:

ВЫПУСК 0	УКАЗАНИЯ ПО ПРИМЕНЕНИЮ МОНТАЖНЫЕ СХЕМЫ ЛЕСТНИЦ
ВЫПУСК 1	ЖЕЛЕЗОБЕТОННЫЕ КОНСТРУКЦИИ
ВЫПУСК 2	СТАЛЬНЫЕ КОНСТРУКЦИИ

ВЫПУСК 0

РАЗРАБОТАНЫ
ГПИ ПРОМСТРОЙПРОЕКТ

УТВЕРЖДЕНЫ
Отделом типового проектирования и организации проектно-изыскательских работ Госстроя СССР
Протокол от 20 мая 1974г.

13288-01

Содержание

Лист		Стр
	Титульный лист	1
АС-С	Содержание	2
АС-П	Пояснительная записка	3
АС-1	Номенклатура типов лестниц (I).	4
АС-2	Номенклатура типов лестниц (II).	5
АС-3	Номенклатура типов лестниц (III).	6
АС-4	Примеры применения открытых лестниц в одноэтажном производственном здании	7
АС-5	Элементы планов №№ 1, 2 и 3.	8
АС-6	Элементы планов №№ 4, 5 и 6.	9
АС-7	Лестница №1. Разрезы 1-1 и 2-2. Спецификации.	10
АС-8	Лестница № 1. Монтажные планы 3-3 и 4-4.	11
АС-9	Лестница №2. Разрезы 1-1 и 2-2. Спецификации.	12
АС-10	Лестница №2. Монтажные планы 3-3 и 4-4	13
АС-11	Лестница №3 Разрезы 1-1 и 2-2. Монтажный план 3-3. Спецификация.	
АС-12	Лестница № 4. Разрезы 1-1 и 2-2. Монтажный план 3-3. Спецификация.	15
АС-13	Лестница №5. Разрезы 1-1 и 2-2. Монтажный план 3-3. Спецификация.	16
АС-14	Лестница № 6. Разрезы 1-1 и 2-2. Спецификации.	17
АС-15	Лестница №6. Монтажные планы 3-3 и 4-4.	18
АС-16	Лестница № 7. Разрезы 1-1 и 2-2. Спецификации.	19
АС-17	Лестница № 7. Монтажные планы 3-3 и 4-4.	20
АС-18	Лестница № 8. Разрезы 1-1 и 2-2 Спецификации.	21
АС-19	Лестница № 8. Монтажные планы 3-3 и 4-4	22
АС-20	Лестница №9. Разрезы 1-1 и 2-2. Монтажный план 3-3. Спецификация.	23
АС-21	Лестница №10. Разрезы 1-1 и 2-2. Монтажный план 3-3. Спецификация.	24
АС-22	Лестница №11. Разрезы 1-1 и 2-2. Монтажный план 3-3. Спецификация.	25
АС-23	Лестница №12. Разрезы 1-1 и 2-2. Монтажный план 3-3. Спецификация.	26
АС-24	Лестница №13. Разрезы 1-1 и 2-2. Монтажный план 3-3. Спецификация.	27
АС-25	Лестница №14. Разрезы 1-1 и 2-2. Монтажный план 3-3. Спецификация.	28
АС-26	Монтажные узлы 1, 2 и 3	29
АС-27	Деталь оштукатуривания стальных косоуров.	30
АС-28	Детали ограждений. Примечания.	31
АС-29	Примеры маркировки поручней лестниц.	32
АС-30	Примеры маркировки поручней лестниц. Спецификация деревянных поручней	
АС-31	Перила лестничных маршей высотой 1650 мм	33
АС-32	Перила лестничных маршей высотой 1800 мм.	35
АС-33	Перила лестничных маршей высотой 2100 мм	36
АС-34	Перила лестничных площадок.	37
АС-35	Спецификация стали на перила.	38

ТК	Лестницы открытые	Серия 1.450-2
1974	Содержание	Выпуск 0 / Лист АС-0

Пояснительная записка

1. Чертежи открытых лестниц разработаны в соответствии с планом типового проектирования на 1974 г. (раздел II, пункт 10а) и на основании программы, утвержденной отделом типового проектирования и организации проектно-изыскательских работ Госстроя СССР.

2. В состав серии входят:
   - Выпуск 0. Указания по применению. Монтажные схемы лестниц.
   - Выпуск 1. Железобетонные конструкции.
   - Выпуск 2. Стальные конструкции.

3. В выпуске 0 приведены:
   - общая пояснительная записка к серии;
   - номенклатура типов лестниц;
   - примеры применения открытых лестниц в одноэтажном производственном здании;
   - монтажные планы и разрезы лестниц;
   - монтажные узлы и архитектурные детали,
   - рабочие чертежи перил лестниц

4. В настоящей серии разработаны открытые лестницы, предназначенные для связи основного производственного помещения с 2-3 этажными административно-бытовыми помещениями (встроенными, пристроенными, отделено стоящими с галереями и т. п.) при высотах этажей 3,3; 3,6 и 4,2 м

5. Лестницы запроектированы дополнительно к основным эвакуационным лестницам (рассчитанным по СНиП II-А. 5-70), эстетически улучшают интерьеры производственных залов и могут быть рекомендованы для применения в зданиях с повышенными требованиями к интерьерам.

6. В качестве основных несущих конструкций лестниц приняты стальные рамы, состоящие из стоек и гнутых косоуров, не связанные с основным каркасом здания. Лестничные марши запроектированы на одном косоуре с уклоном 1:2

7. Стойки стальных рам заделяны в кирпичные стены толщиной 640 мм, являющиеся элементами поперечной жесткости лестниц.
Высота этих стен определяется в конкретном проекте.

8. Сборные железобетонные ступени и площадки шириной 1,2 метра решены консольными и привариваются к стальным конструкциям косоуров.

9. Стойки ограждений привариваются к стальным окаймляющим уголкам ступеней и площадок.

10. Облицовка поверхностей ступеней и площадок и вопросы окраски должны быть решены в конкретном проекте.

11. Стальные конструкции косоуров, распорок и связей могут быть оштукатурены цементно-асбестовым раствором по сетке, в соответствии с деталями на листе АС-27.

12. Спецификация на стальные перила для каждой из лестниц дана исходя из примыкания лестницы одной продольной стороной к стене.

Горизонтальная нормативная нагрузка на поручни перил принята 100 кг/м.

13. При разработке рабочих чертежей открытых лестниц учтен опыт проектирования аналогичных конструкций для Волжского и Камского автомобильных заводов.

14. Все элементы лестниц косоуры, стойки, распорки и связи должны изготовляться в заводских условиях, в соответствии со СНиП. III-В. 5-62* „Металлические конструкции. Правила изготовления, монтажа и приемки. Перед установкой конструкций лестниц должна быть произведена укрупнительная сборка рам, причем особое внимание следует уделить тщательности и качеству приварки угловых накладок, обеспечивающих общую жесткость конструкции. Монтаж лестниц осуществлять на болтах М20 и сварке, в соответствии со СНиП. III-В 5-52* Высоту сварных швов принимать 6мм, кроме оговоренных

ТК	Лестницы открытые	Серия 1.450-2
1974	Пояснительная записка	Выпуск 0 Лист АС-1

Номенклатура типов лестниц (I)

№ лестницы	Общий вид	№№ листов выпуска 0	№№ листов выпуска 2
1.	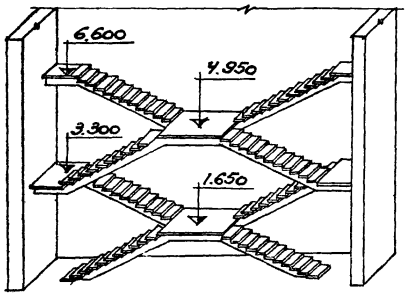	АС-7, 8, 26-31, 34, 35.	КМ-1, 15-17, 23-25, 28, 42-50, 52, 54.
2.	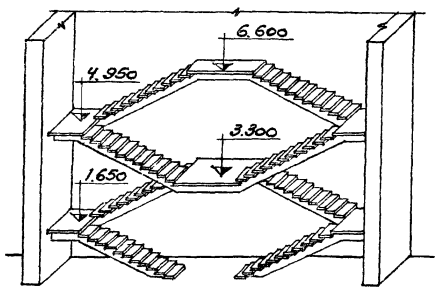	АС-9, 10, 26-31, 34, 35.	КМ-2, 15-17, 23, 26, 37, 43-50, 52, 54.
3.	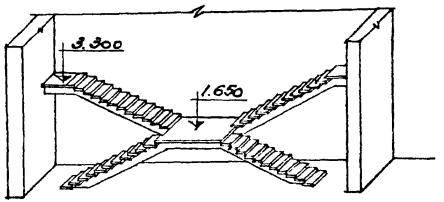	АС-11, 26-31, 34, 35.	КМ-3, 15, 17, 23, 28, 42, 44-49, 52, 54.
4.	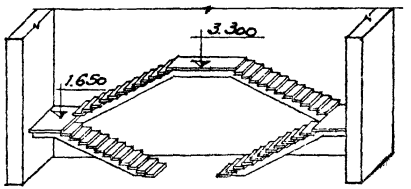	АС-12, 26-31, 34, 35.	КМ-4, 15, 16, 23, 29, 43, 45-50, 52, 54.
5.	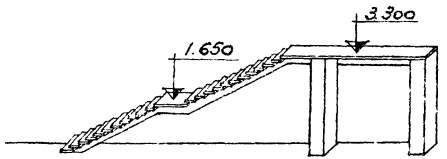	АС-13, 26-31, 34, 35.	15, 23, 0, 45-53.

Выпуск 1 (железобетонные конструкции) заказывать полностью для каждого типа лестниц.

ТК	Лестницы открытые	Серия 1.450-2	
1974	Номенклатура типов лестниц.(I)	Выпуск 0	Лист АС-1

Номенклатура типов лестниц (II)

№ лестницы	Общий вид	№№ листов выпуска 0	№№ листов выпуска 2
6	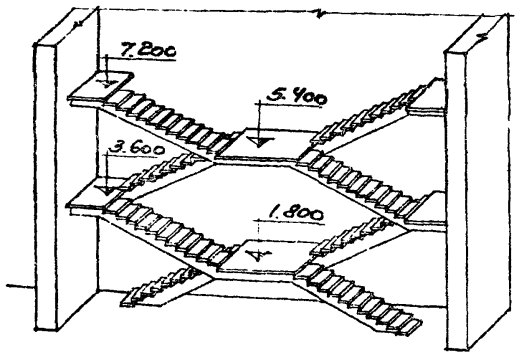	АС-14,15, 26-30, 32,34,35.	КМ-6, 19-21,23, 31, 49, 56-64, 66, 68, 69.
7	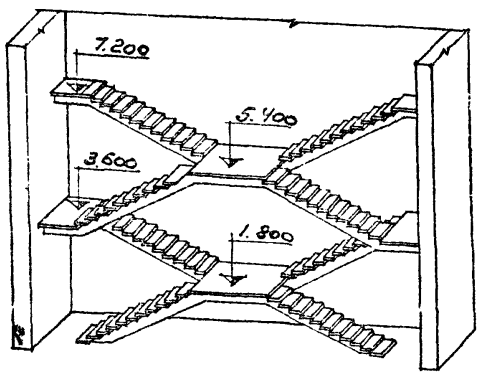	АС-16,17, 26-30,32, 34,35.	КМ-7, 19-21, 23, 32, 33, 36, 49, 55-64, 66, 68, 69.
8	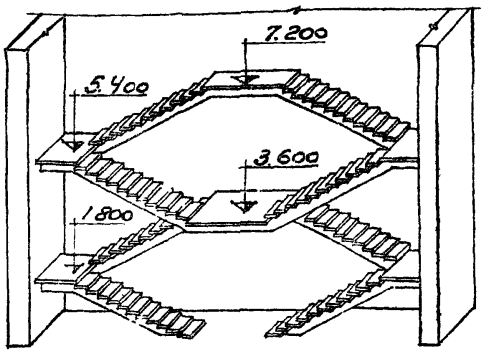	АС-18,19, 26-30, 32, 34,35.	КМ-8, 19-21, 23, 34, 35, 49, 56-64, 66, 68, 69
9	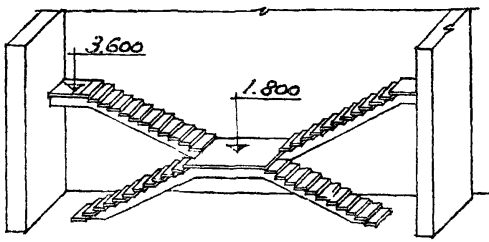	АС-20, 26-30, 32, 34, 35.	КМ-9, 19, 21, 23, 35, 49, 55-63, 66, 68, 69.

Выпуск 1 (железобетонные конструкции) заказывать полностью для каждого типа лестниц.

ТК	Лестницы открытые	Серия 1.450-2	
1974	Номенклатура типов лестниц (II)	Выпуск 0	Лист АС-2

Номенклатура типов лестниц (III)

№ лестницы	Общий вид	№№ листов выпуска 0	№№ листов выпуска 2
10	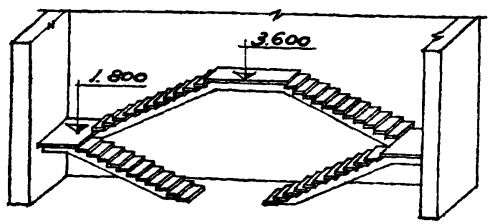	АС-21, 26-30, 32, 34, 35 /	КМ-10, 19, 20, 23, 37, 49, 56, 59-64, 66, 69.
11	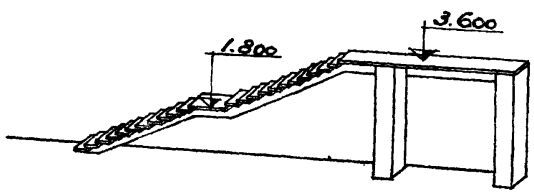	АС-22, 26-30, 32, 34, 35	КМ-11, 19, 23, 38, 49, 59-68
12	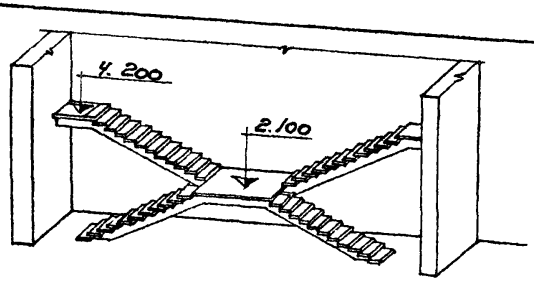	АС-23, 26-30, 33-35.	КМ-12, 19, 21, 23, 39, 49, 55, 57-63, 66, 68, 69.
13	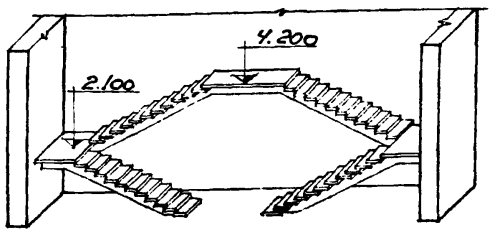	АС-24, 26-30, 33-35.	КМ-13, 19, 20, 23, 40, 49, 56, 59-64, 66, 69.
14	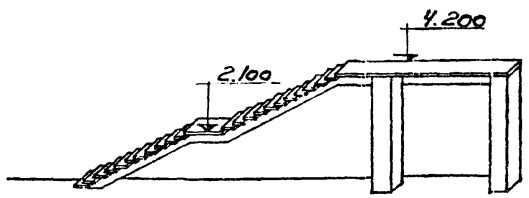	АС-25, 26-30, 33-35	КМ-14, 19, 23, 41, 49, 59-68

Выпуск 1 (железобетонные конструкции) заказывать полностью для каждого типа лестниц

ТК	Лестницы открытые	Серия 1.450-2	
1974	Номенклатура типов лестниц (III)	Выпуск 0	Лист АС-3

Инв. № подл. | Подпись и дата | Взам. инв. №

Разрез 1-1

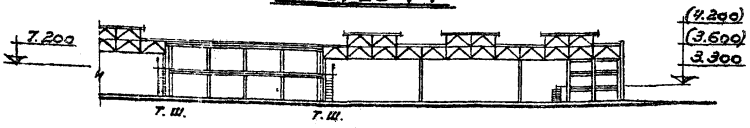

Разрез 2-2

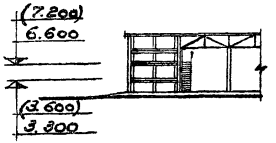

Разрез 3-3

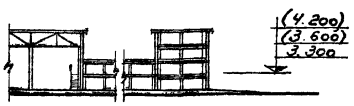

3 План на отм. 7.200

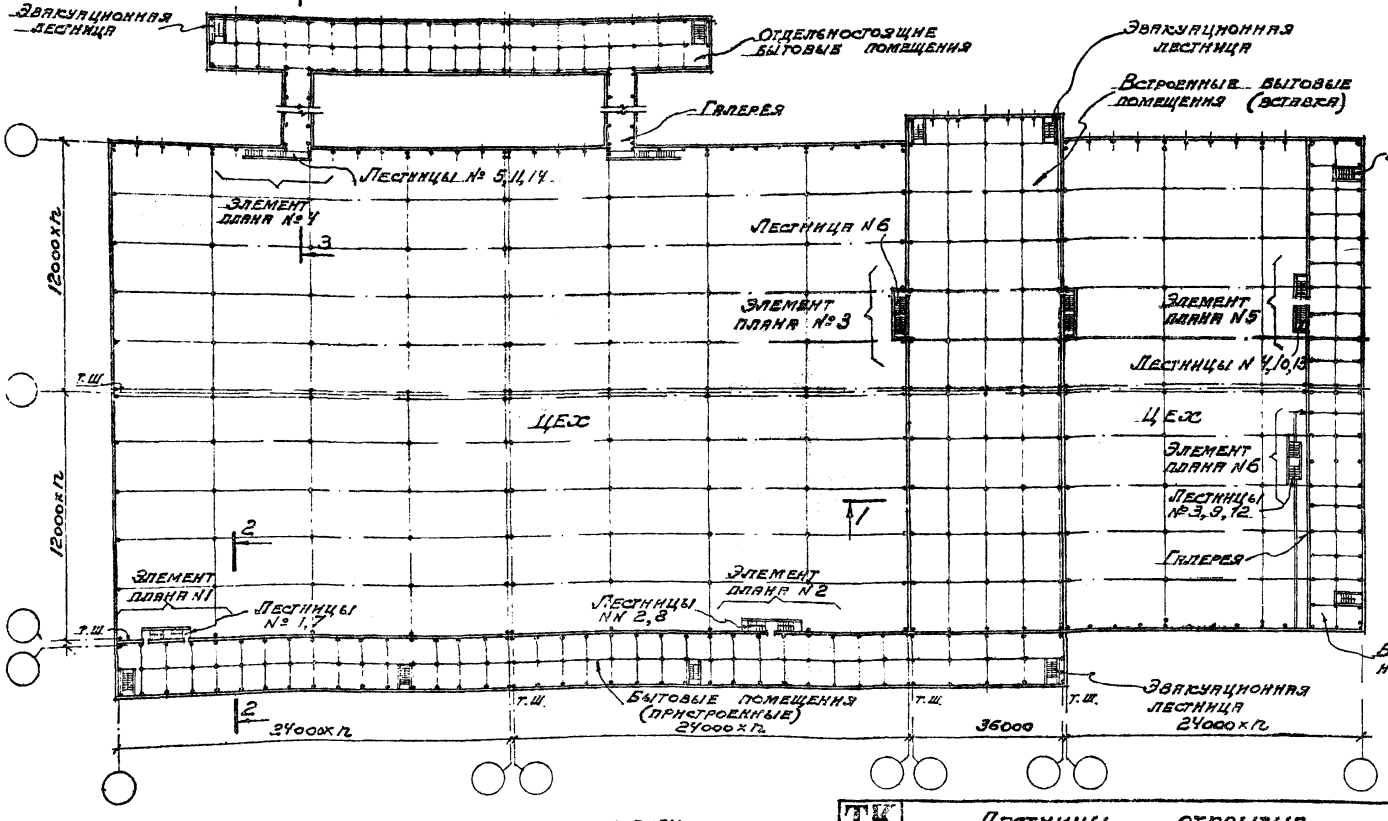

Примечание: Элементы планов см. листы АС-5; АС-6.

ТК	Лестницы открытые		Серия 1.450-2
1974	Примеры применения открытых лестниц в одноэтажном производственном здании	Выпуск 0	Лист АС-4

Вид по 1-1

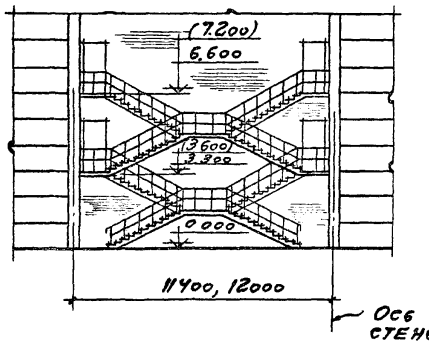

Вид по 2-2

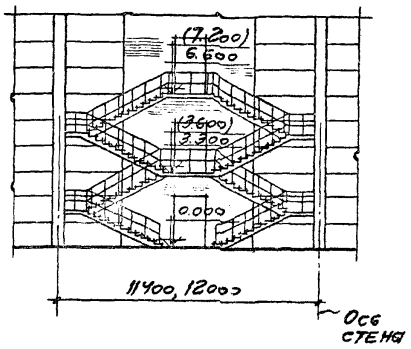

Вид по 3-3

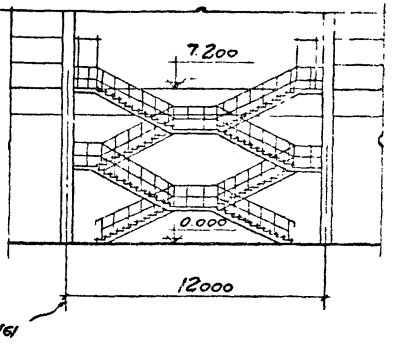

Элемент плана № 1

для лестниц №№ 1,7

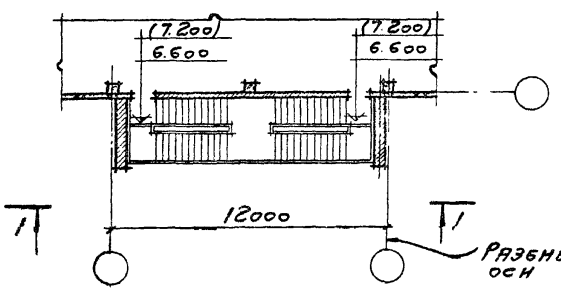

Элемент плана № 2

для лестниц №№ 2,8

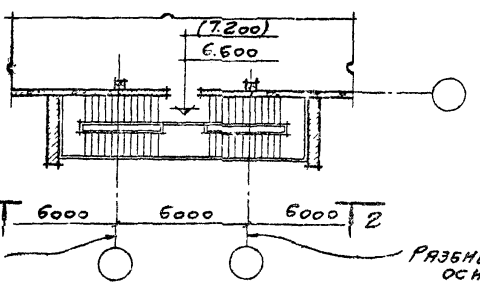

Элемент плана № 3

для лестниц № 6

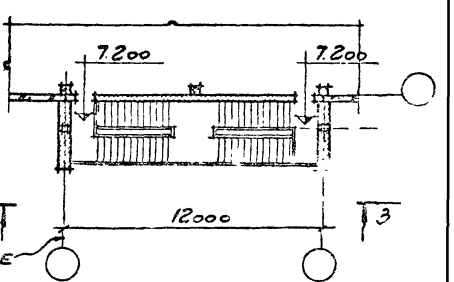

ТК	Лестницы открытые	Серия 1.450-2	
1974	Элементы планов №№ 1, 2 и 3	Выпуск 0	Лист АС-5

13288-01 5

г. Москва

Архитектор Синякова

Вид по 1-1

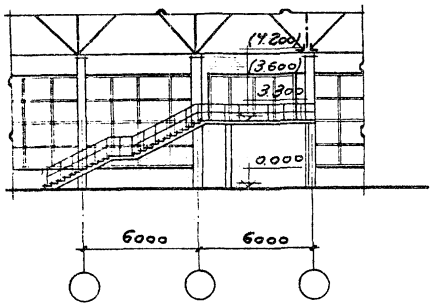

Вид по 2-2

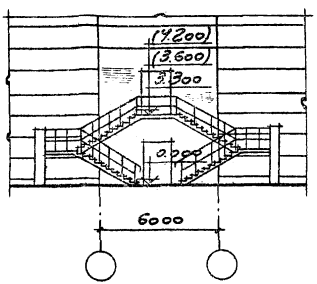

Вид по 3-3

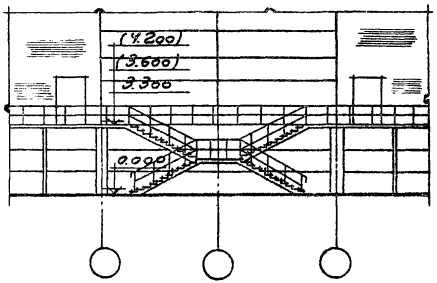

Элемент плана №4

для лестниц №№ 5, 11, 14

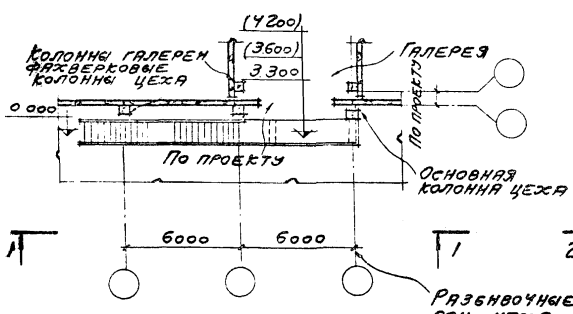

Элемент плана №5

для лестниц №№ 4, 10, 13

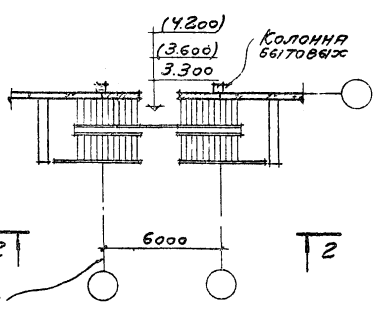

Элемент плана №6

для лестниц №№ 3, 9, 12

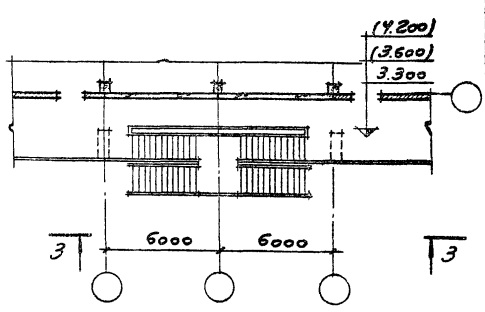

ТК	Лестницы открытые	Серия 1.450-2	
1974	Элементы планов №№ 4, 5 и 6	Выпуск 0	Лист АС-6

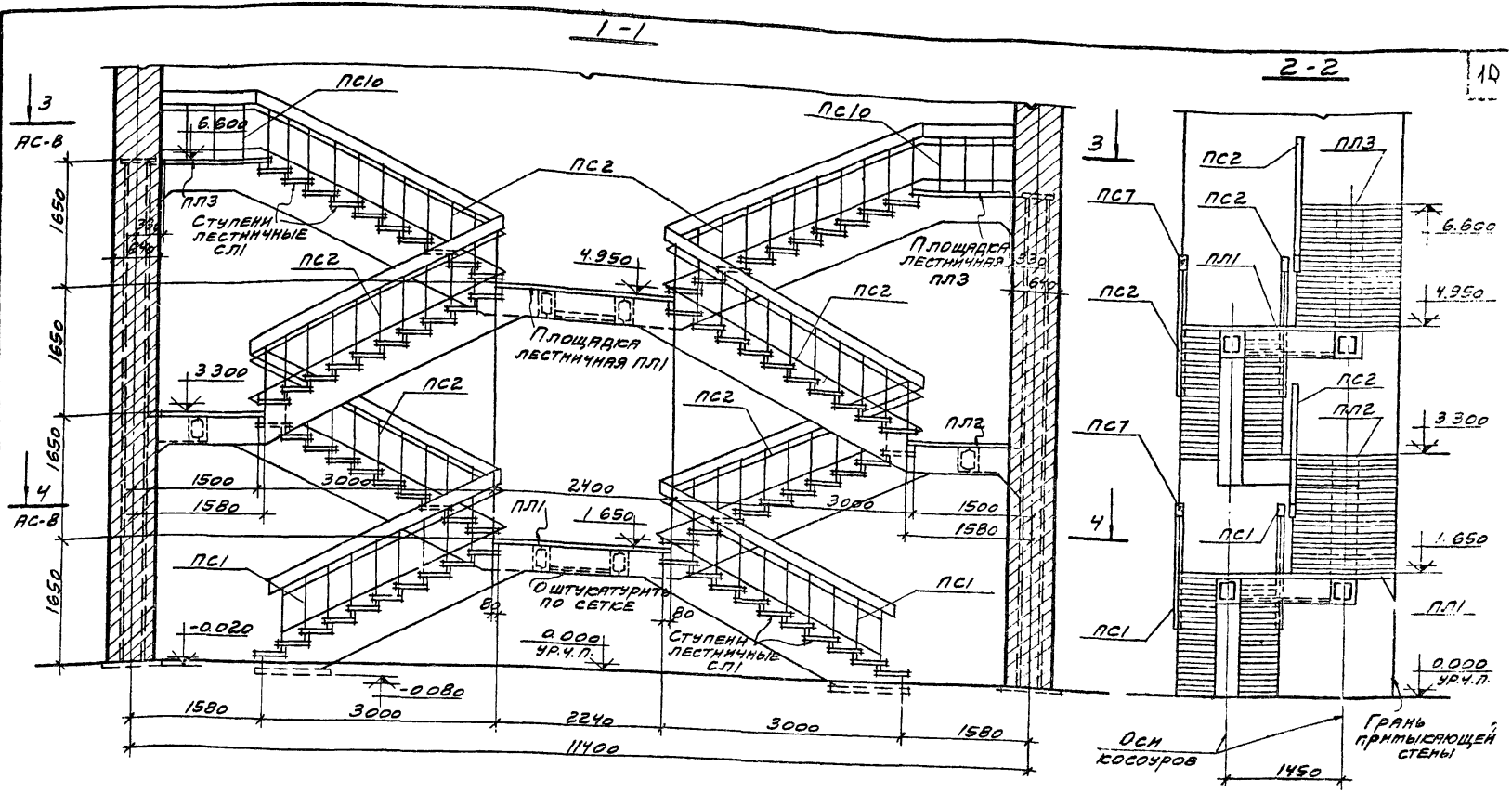

Спецификация сборных ж.б. элементов на одну лестницу

Наименование элемента	Марка	Кол. шт.	Масса элем. т	Применяемые чертежи
Лестница №1	ПЛ1	2	1,03	вып.1, кж-2
	ПЛ2	2	0,53	" кж-3
	ПЛ3	2	0,25	" кж-4
	СЛ1	80	0,10	" кж-6

Спецификация стальных перил на одну лестницу

Наименование элемента	Марка	Кол. шт.	Масса элем. т.	Применяемые чертежи
Лестница №1	ПС1	4	0,06	вып. 0
	ПС2	8	0,06	АС-31
	ПС7	2	0,04	вып. 0
	ПС10	4	0,02	АС-34

Примечание:

Приварку перил к лестничным ступеням и площадкам см. на листе АС-28.

ТК	Лестницы открытые	Серия 1.450-2	
1974	Лестница №1 Разрезы 1-1 и 2-2. Спецификации.	Выпуск 0	Лист АС-7

13288-09

г. Москва

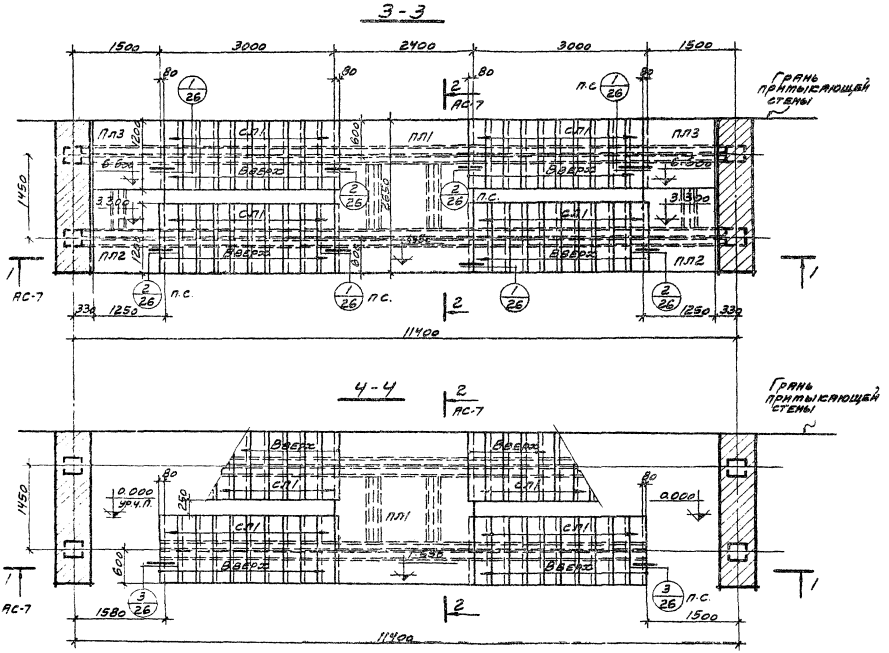

ТК	Лестницы открытые	Серия 1.450-2	
1974	Лестница №1 Монтажные планы 3-3 и 4-4	Выпуск 0	Лист АС-8

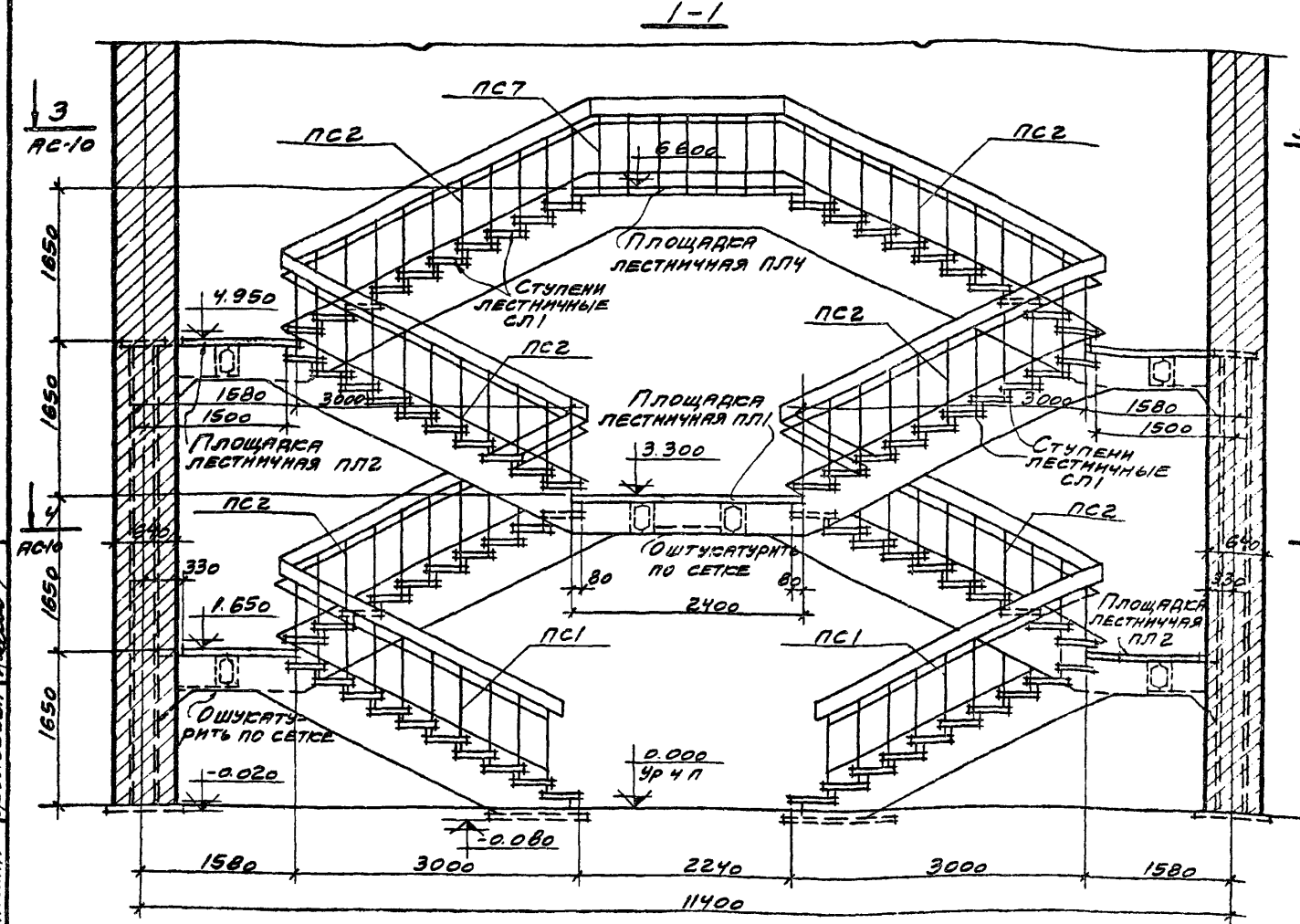

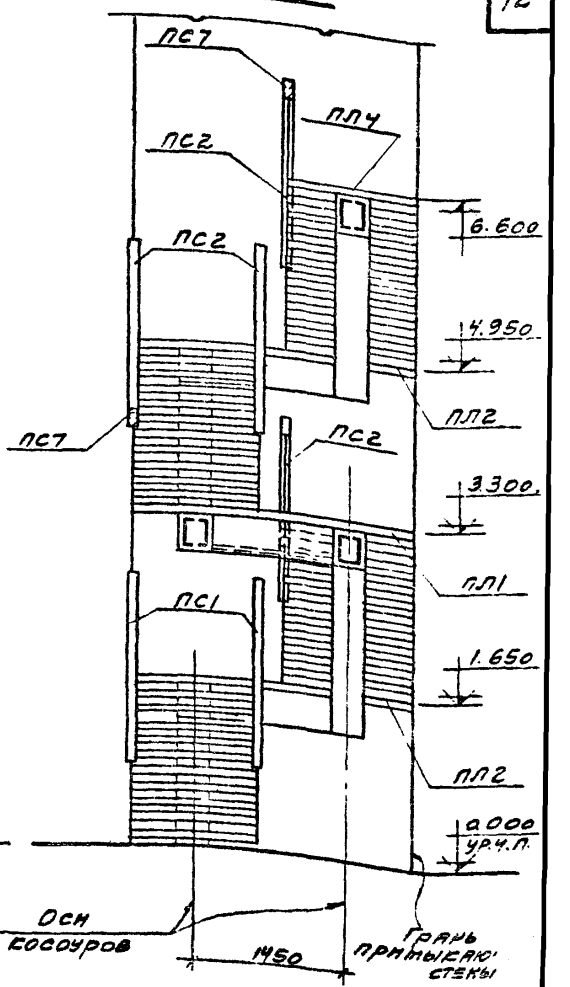

Спецификация сборных ЖБ элементов на одну лестницу

Наименование элемента	Марка	Кол. шт.	Масса элем. т.	Применяемые чертежи
Лестница №2	ПЛ1	1	1,03	вып 1 стр 2
	ПЛ2	4	0,53	" КЭ-16-3
	ПЛ4	1	0,50	" КЭ-16-5
	СЛ1	80	0,10	" КЭ-16-6

Спецификация стальных перил на одну лестницу

Наименование элемента	Марка	Кол. шт.	Масса элем. т	Применяемые чертежи
Лестница №2	ПС1	4	0,06	вып. 0
	ПС2	8	0,06	АС-31
	ПС7	2	0,04	вып 0
	ПС10	4	0,02	АС-34

Примечание

Приварку перил к лестничным ступеням и площадкам см. на листе АС-28

ТК	Лестницы открытые	Серия 1.450-2	
1974	Лестница №2 Разрезы 1-1 и 2-2 Спецификации	Выпуск 0	Лист АС-9

Инв. № подл. | Подпись и дата | Взам. инв. №

3-3

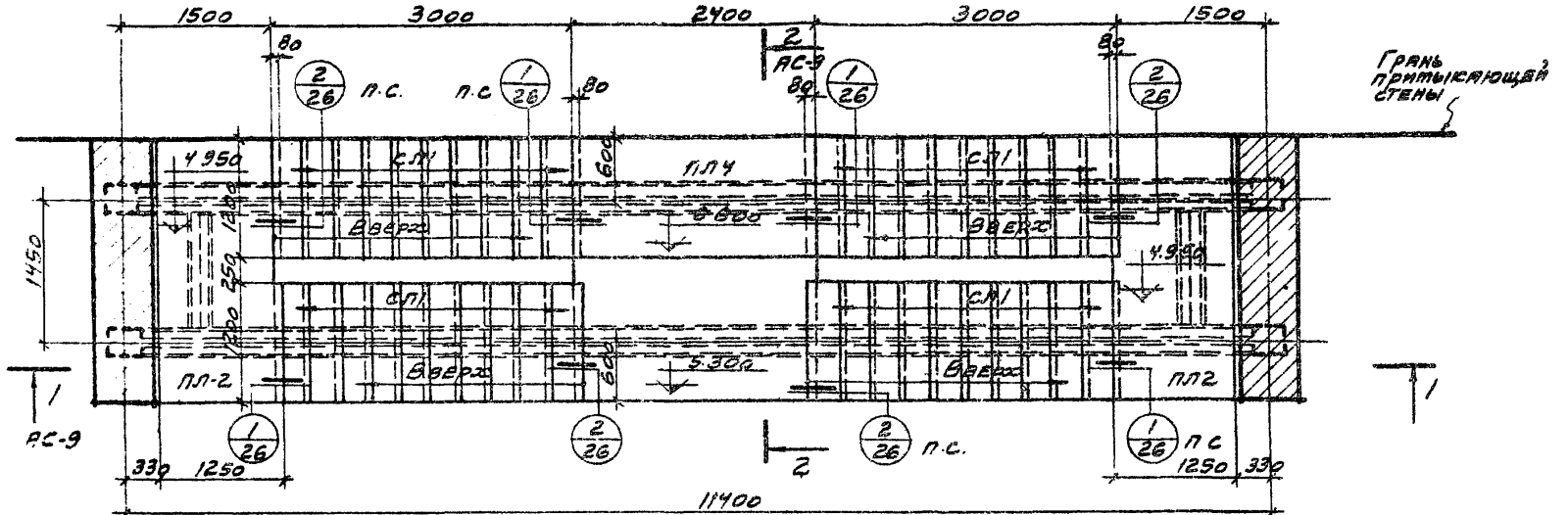

4-4

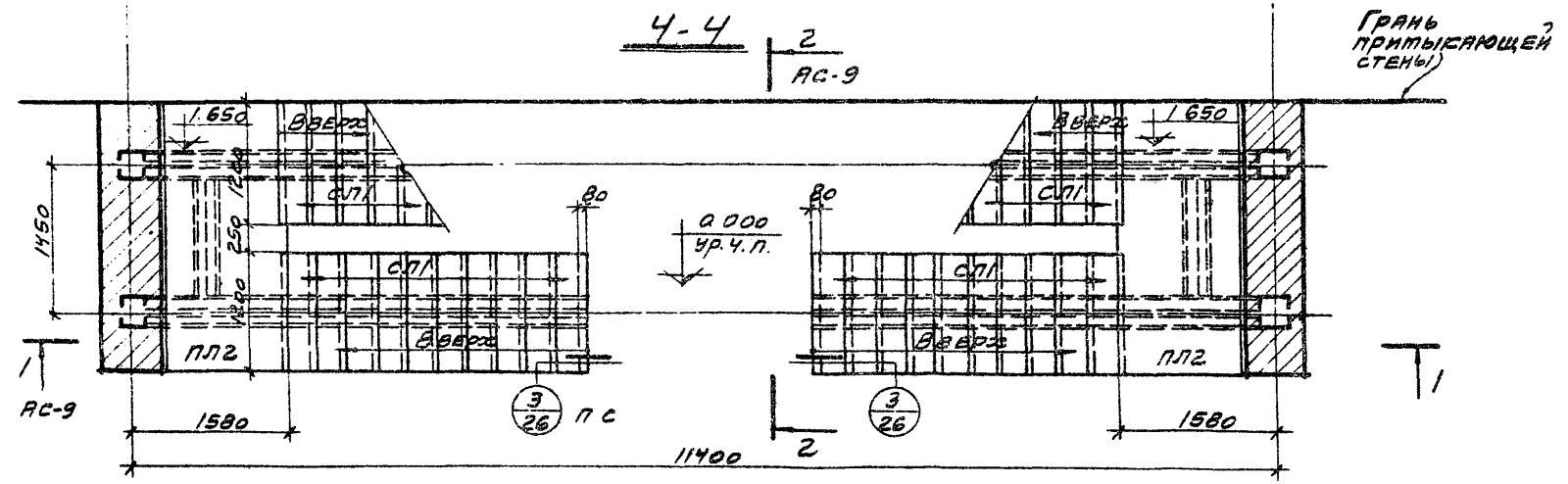

ТК	Лестницы открытые	Серия 1.450-2	
1974	Лестница №2 Монтажные планы 3-3 и 4-4	Выпуск 0	Лист АС-10

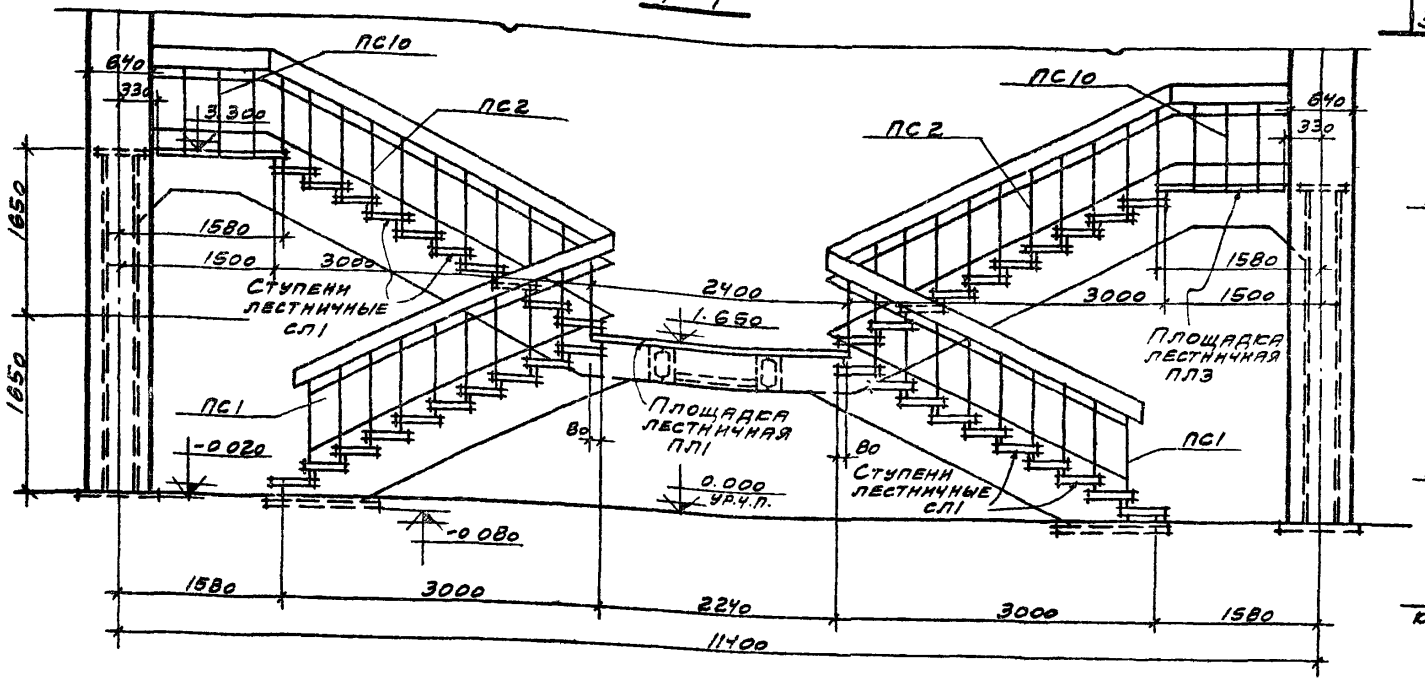

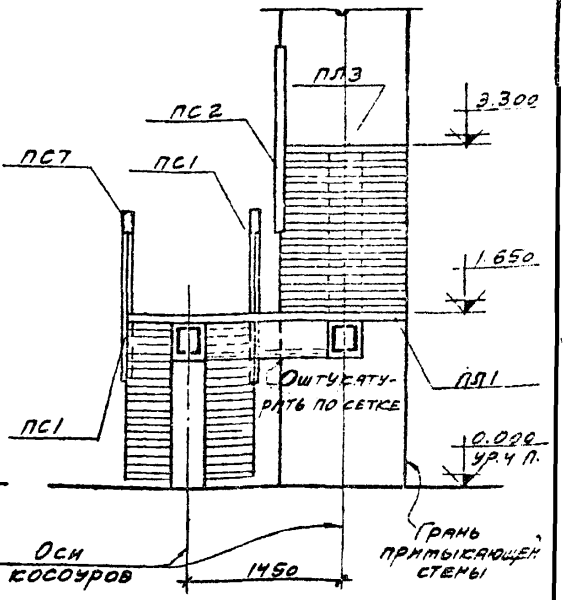

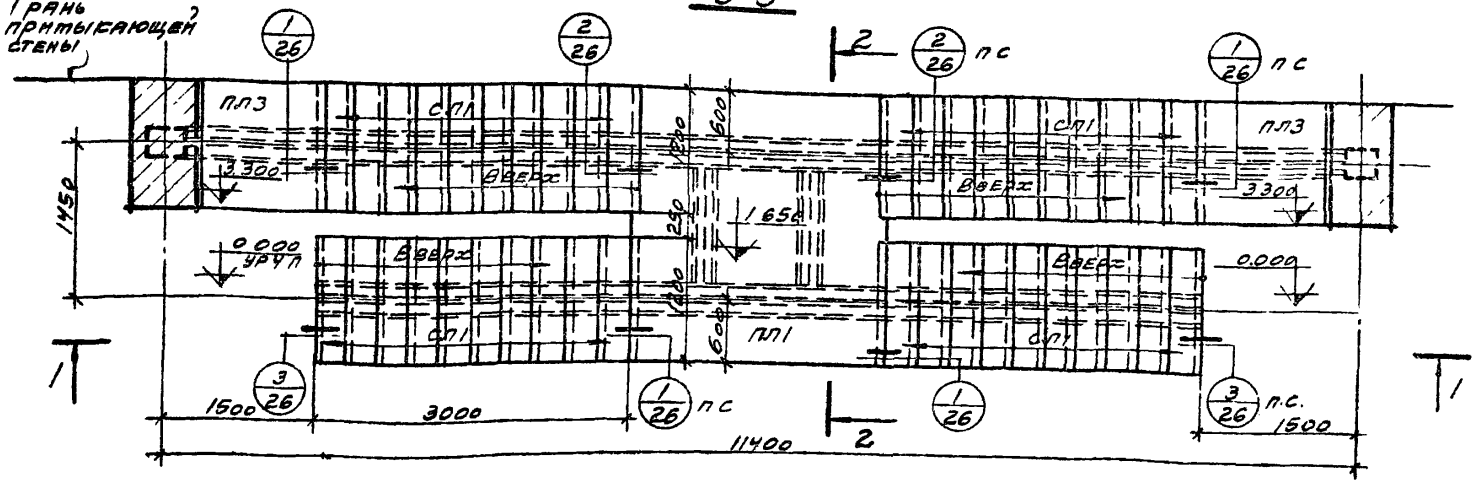

Спецификация сборных элементов на одну лестницу

Наименование элемента	Марка	Кол. шт	Масса элем. т	Применяемые чертежи
Лестница №3	Железобетонные конструкции			
	ПЛ1	1	1,03	Вып.1 КЖ-3
	ПЛ3	2	0,25	" КЖ-4
	СЛ1	40	0,10	" КЖ-6
	Стальные перила			
	ПС1	4	0,06	Вып 0
	ПС2	2	0,06	АС-31
	ПС7	1	0,04	Вып 0
	ПС10	2	0,02	АС-34

Примечание:

Приварку перил к лестничным ступеням и площадками см. на листе АС-28

ТК	Лестницы открытые	Серия 1450-2	
1974	Лестница №3 Разрезы 1-1 и 2-2 Монтажный план 3-3 Спецификация	Выпуск 0	Лист АС-11

Исполнит Колобова

г. Москва

13288-01 1а

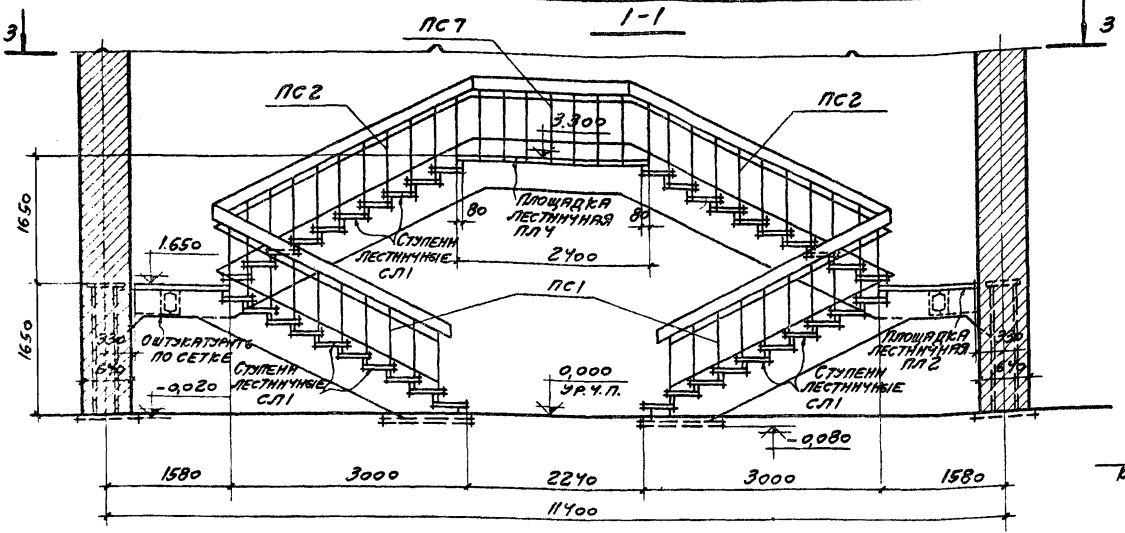

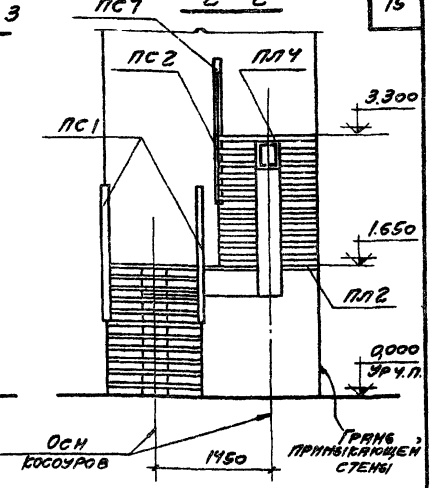

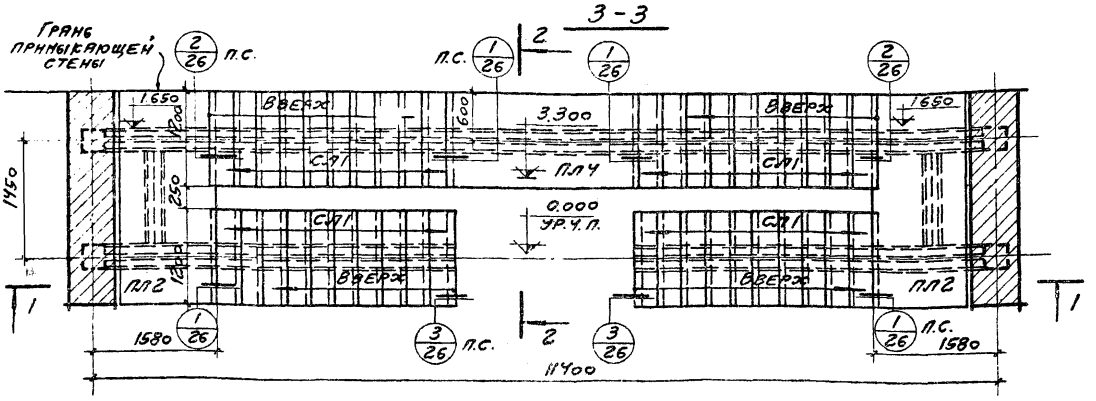

Спецификация сборных элементов на одну лестницу

Наименование элемента	Марка	Кол., шт.	Масса элем., т	Применяемые чертежи
Лестница № 4	Железобетонные конструкции			
	ПЛ2	2	0,53	Вып.1 к.ж-3
	ПЛ4	1	0,50	" к.ж-5
	СЛ1	10	0,10	" к.ж-6
	Стальные конструкции			
	ПС1	4	0,06	Вып.0 АС-31
	ПС2	2	0,06	
	ПС7	1	0,04	Вып.0 АС-34
	ПС10	2	0,02	

Примечание:

Привязку перил к лестничным ступеням и площадкам см. на листе АС-28.

ТК	Лестницы открытые		Серия 1.450-2
1974	Лестница № 4. Разрезы 1-1 и 2-2. Монтажный план 3-3. Спецификация.		Выпуск 0 / Лист АС-12

1-1

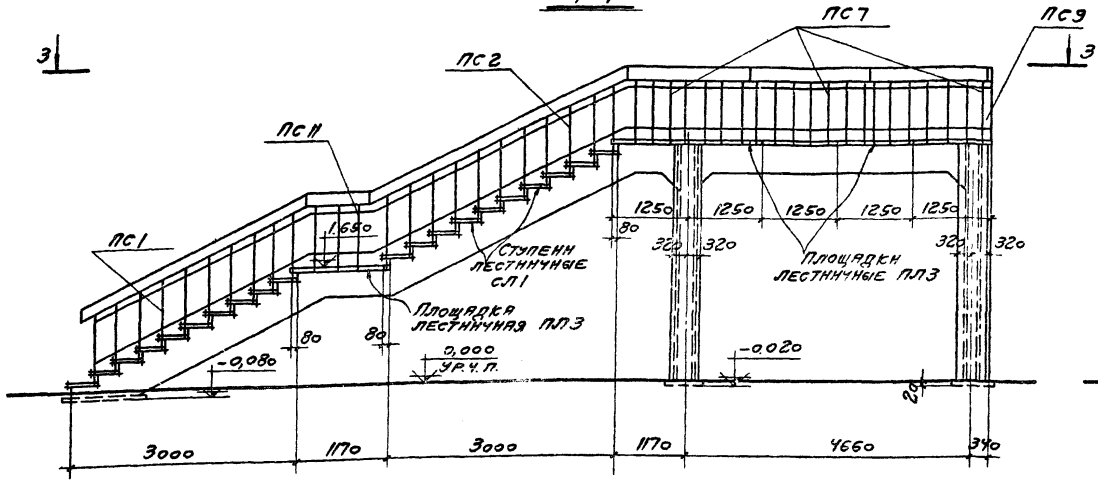

2-2

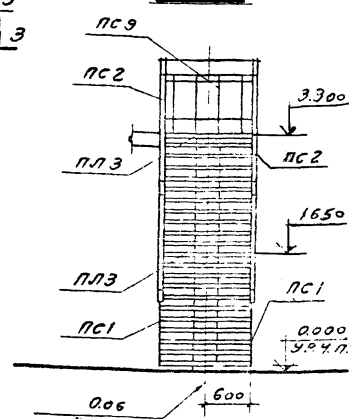

3-3

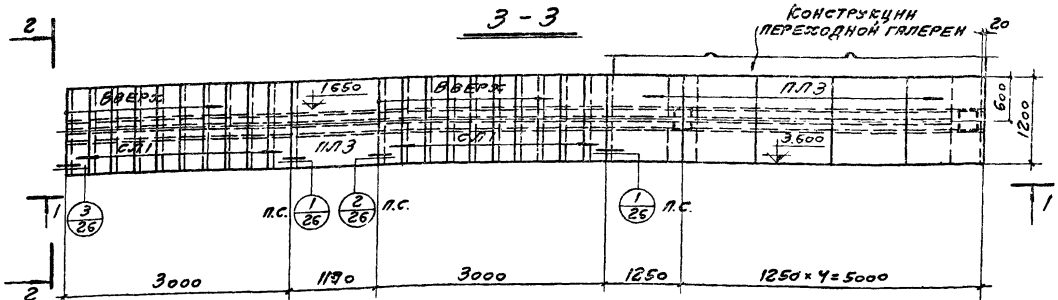

Спецификация сборных элементов на одну лестницу

Наименование элемента	Марка	Кол. шт.	Масса элем. т	Применяемые чертежи
	Железобетонные конструкции			
Лестница №5	ПЛ3	6	0,25	Вып.1 кж-4
	СЛ1	20	0,10	" кж-5
	Стальные перила			
	ПС1	2	0,06	Вып. 0
	ПС2	2	0,06	АС-31
	ПС7	3	0,04	Вып. 0
	ПС9	1	0,02	АС-34
	ПС11	2	0,02	

Примечания

1. Допускается стойку рамы не облицовывать кирпичом, а оштукатурить по сетке
2. Привязку перил к лестничным ступеням и площадкам см. на листе АС-28

ТК	Лестницы открытые		Серия 1.450-2	
1974	Лестница №5	Разрезы 1-1 и 2-2	Выпуск 0	Лист АС-13
	Монтажный план	3-3 Спецификация		

13288-01 17

Исполнит. Соловова

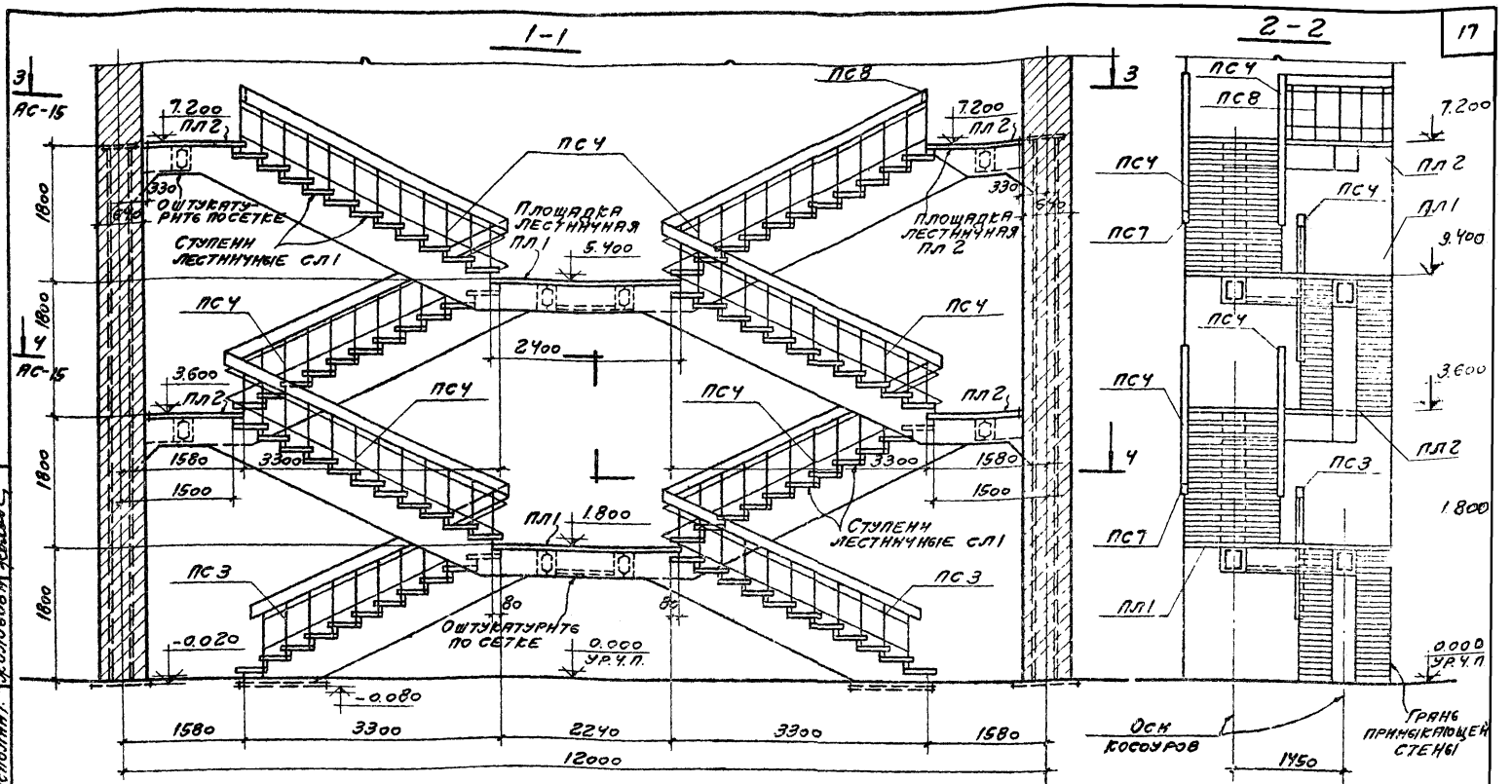

Исполнит. Жолобова

г. Москва

Спецификация сборных ж.б. элементов на одну лестницу

Наименование элемента	Марка	Кол. шт.	Масса элем. т	Применяемые чертежи
Лестница №6	ПЛ1	2	1,03	Вып. 1 кж-2
	ПЛ2	4	0,53	" кж-3
	СЛ1	88	0,10	" кж-6

Спецификация стальных перил на одну лестницу

Наименование элемента	Марка	Кол. шт.	Масса элем. т	Применяемые чертежи
Лестница №6	ПС3	3	0,06	Вып. 0 АС-32
	ПС4	9	0,07	
	ПС7	2	0,04	
	ПС8	2	0,03	Вып. 0 АС-34
	ПС10	4	0,02	

Примечание

Приварку перил к лестничным ступеням и площадкам см на листе АС-28.

ТК	Лестницы открытые	Серия 1.450-2
1974	Лестница №6 Разрезы 1-1 и 2-2 Спецификации	Выпуск 0 Лист АС-14

13288-01 18

3-3

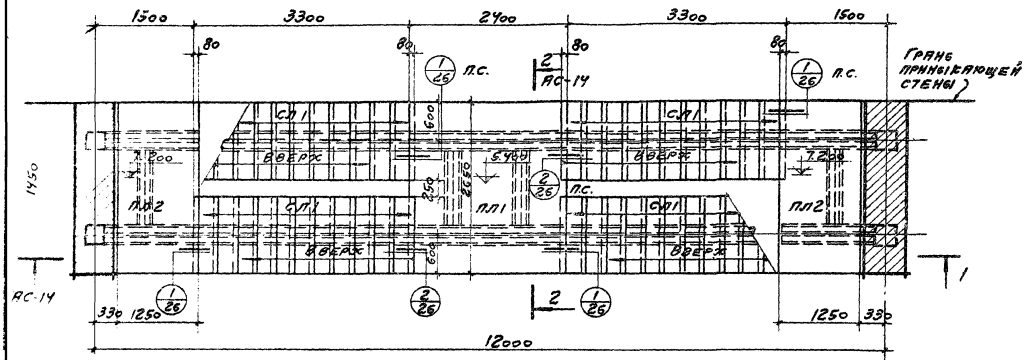

4-4

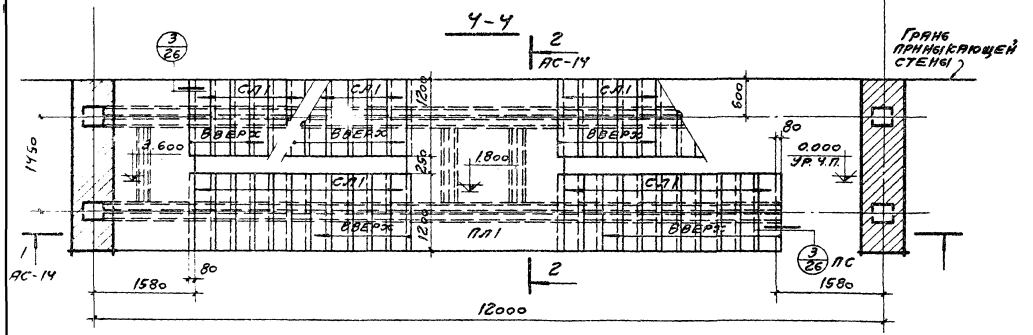

ГК 1974	Лестницы открытые	Серия 1.450-2
	Лестница № 6 Монтажные планы 3-3 и 4-4	Выпуск 0 / Лист АС-15

13288-01 15

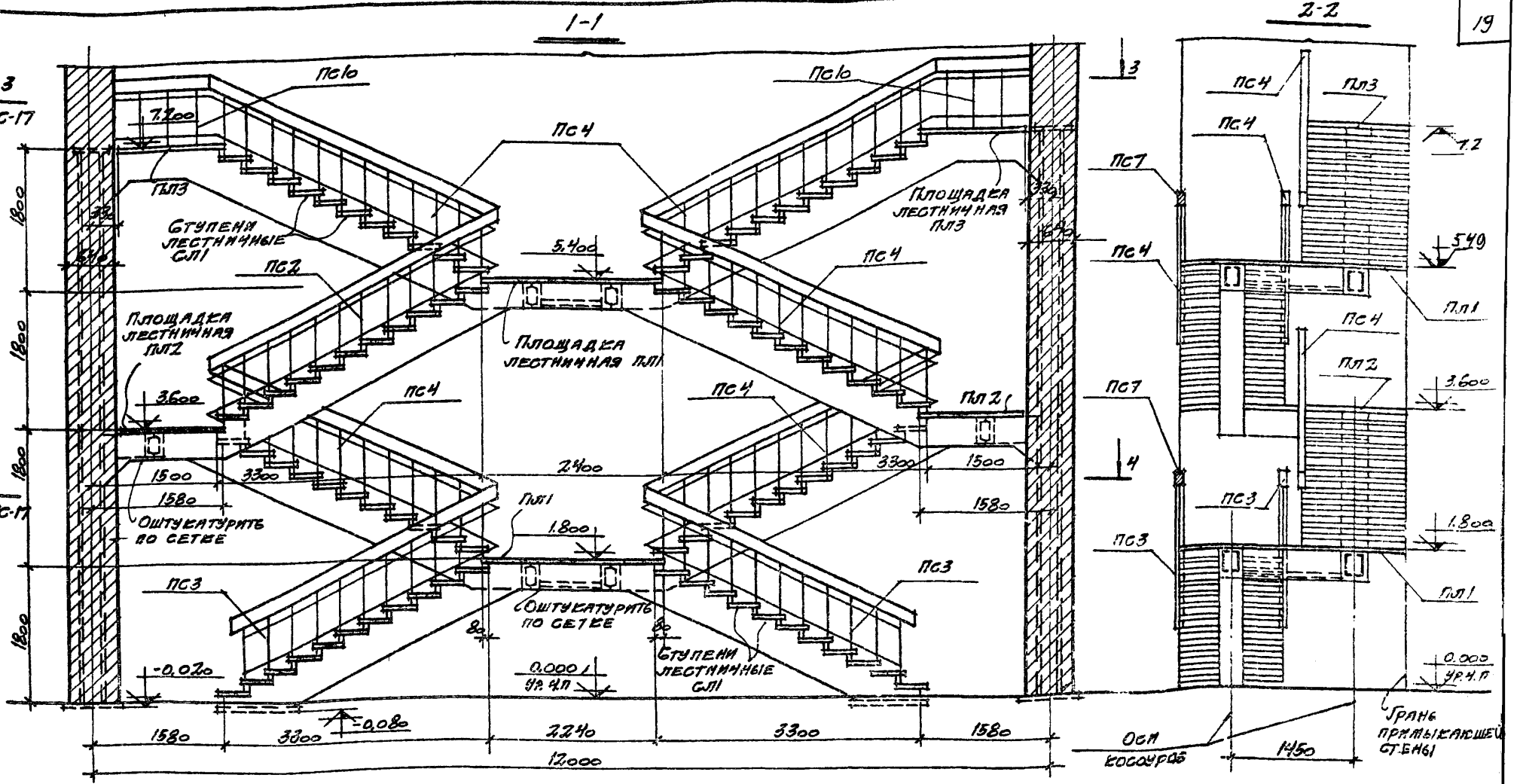

Спецификация сборных ж.б. элементов на одну лестницу

Наименование элемента	Марка	Кол., шт.	Масса элемента	Применяемые чертежи
Лестница №1	ПЛ1	2	1.03	Вып. 1 Кж-2
	ПЛ2	2	0.53	" Кж-3
	ПЛ3	2	0.25	" Кж04
	СЛ1	28	0.10	" Кж06

Спецификация стальных перил на одну лестницу

Наименование элемента	Марка	Кол., шт.	Масса элемента	Применяемые чертежи
Лестница №1	ПС3	4	0.06	Вып. 0
	ПС4	8	0.07	АС-32
	ПС7	2	0.01	Вып. 0
	ПС10	4	0.02	АС-34

Примечание:

Приварку перил к лестничным ступеням и площадкам см. на листе АС-28

ТК 1974	Лестницы открытые Лестница №1 Разрезы 1-1 и 2-2 Спецификации	Серия 1.450-2	
		Выпуск 0	Лист АС-16

Инв. № подл. | Подпись и дата | Взам. инв. №

г. Москва

13288-01 ЭО

3-3

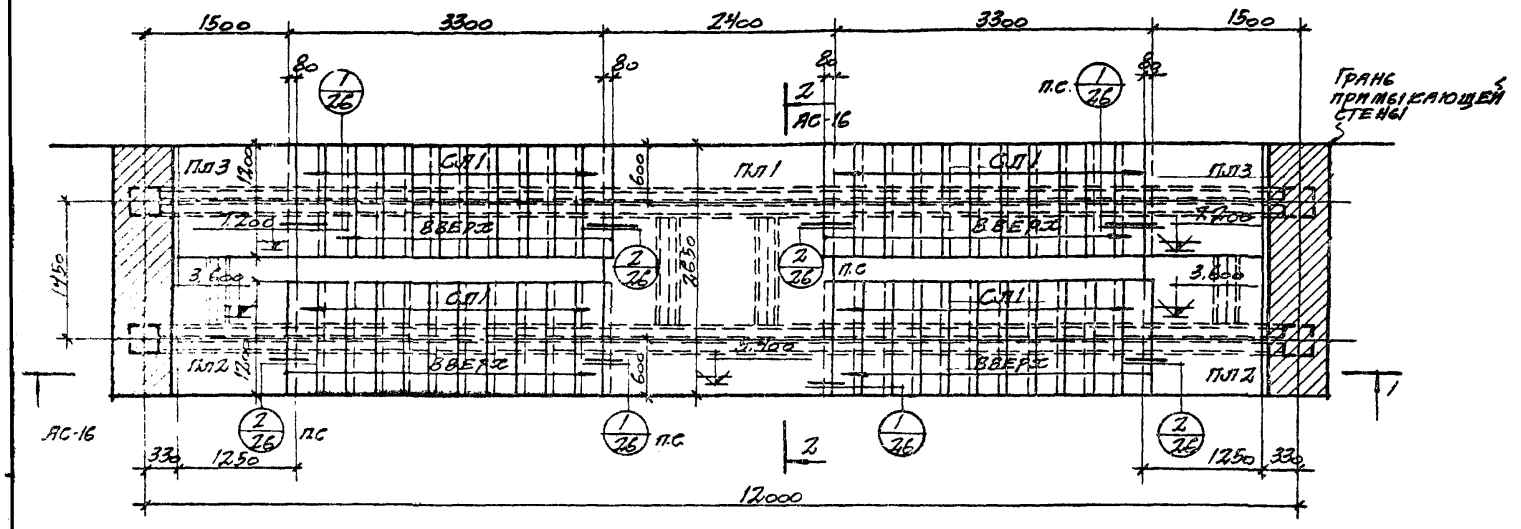

4-4

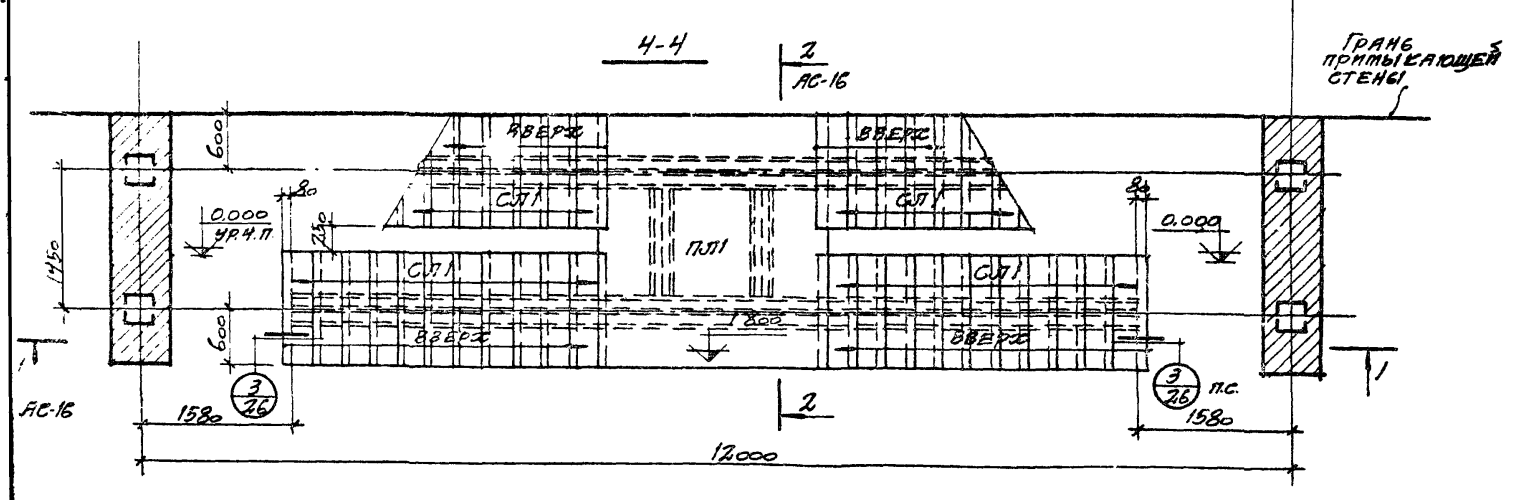

ТК	Лестницы открытые		Серия 1.450-2
1974	Лестница №7 Монтажные планы 3-3 и 4-4	Выпуск 0	Лист АС-17

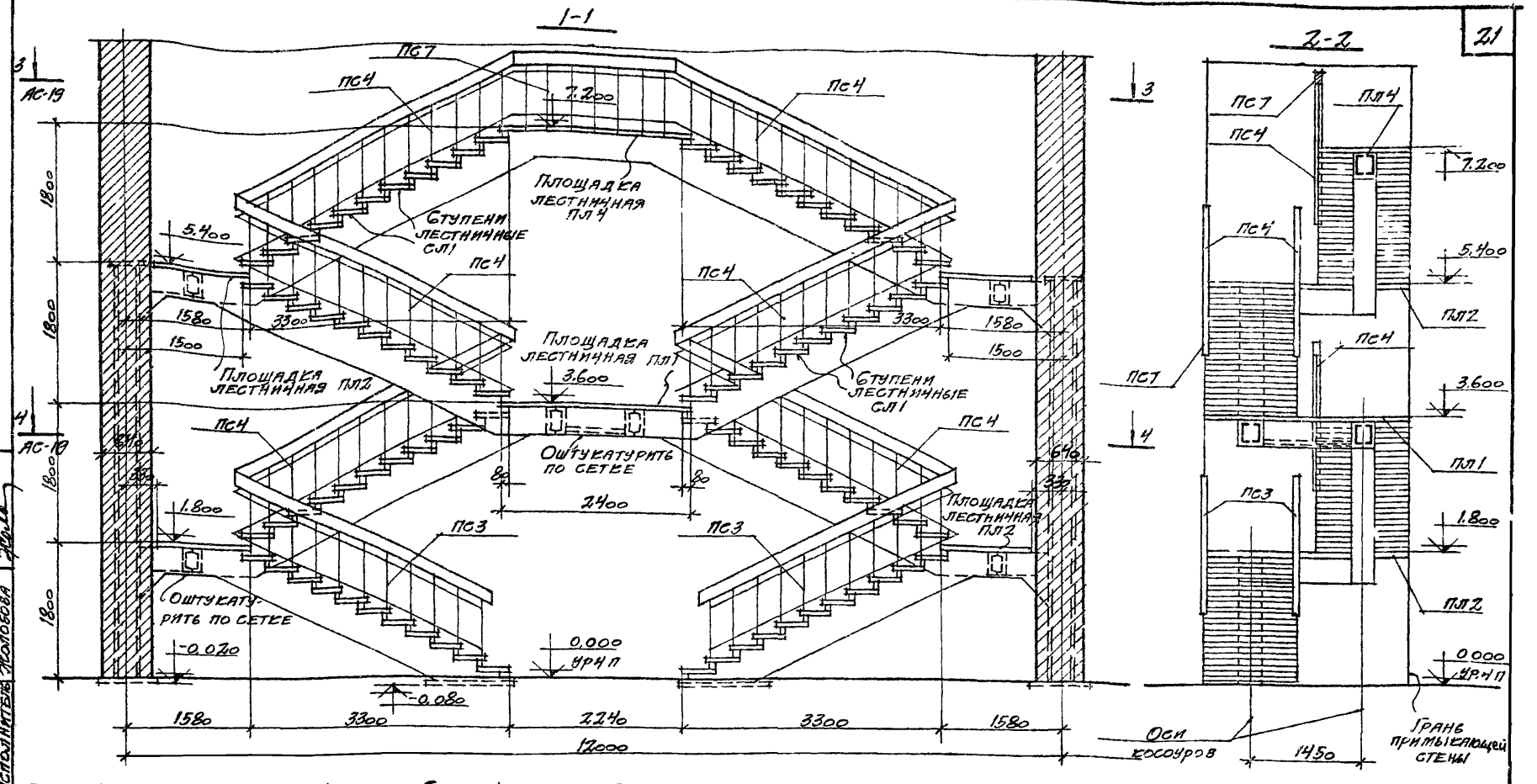

Спецификация сборных ж.б элементов на одну лестницу

Наименование элемента	Марка	Кол, шт	Масса элем, т	Применяемые чертежи
Лестница №8	ПЛ1	1	1,03	86ПП1 / КЖС-2
	ПЛ2	4	0,53	" КЖС-3
	ПЛ4	1	0,50	" КЖС-5
	СЛ1	88	0,10	" КЖС-6

Спецификация стальных перил на одну лестницу

Наименование элемента	Марка	Кол, шт	Масса элем, т	Применяемые чертежи
Лестница №8	ПС3	4	0,06	86ПП.0
	ПС4	8	0,07	АС-32
	ПС7	2	0,04	86ПП.0
	ПС10	4	0,02	АС-34

Примечание:

Привариу перил к лестничным ступеням и площадкам см. на листе АС-28

ТК	Лестницы открытые	Серия 1.450-2	
1974	Лестница №3 Разрезы 1-1 и 2-2 Спецификации	Выпуск 0	Лист АС-18

3-3

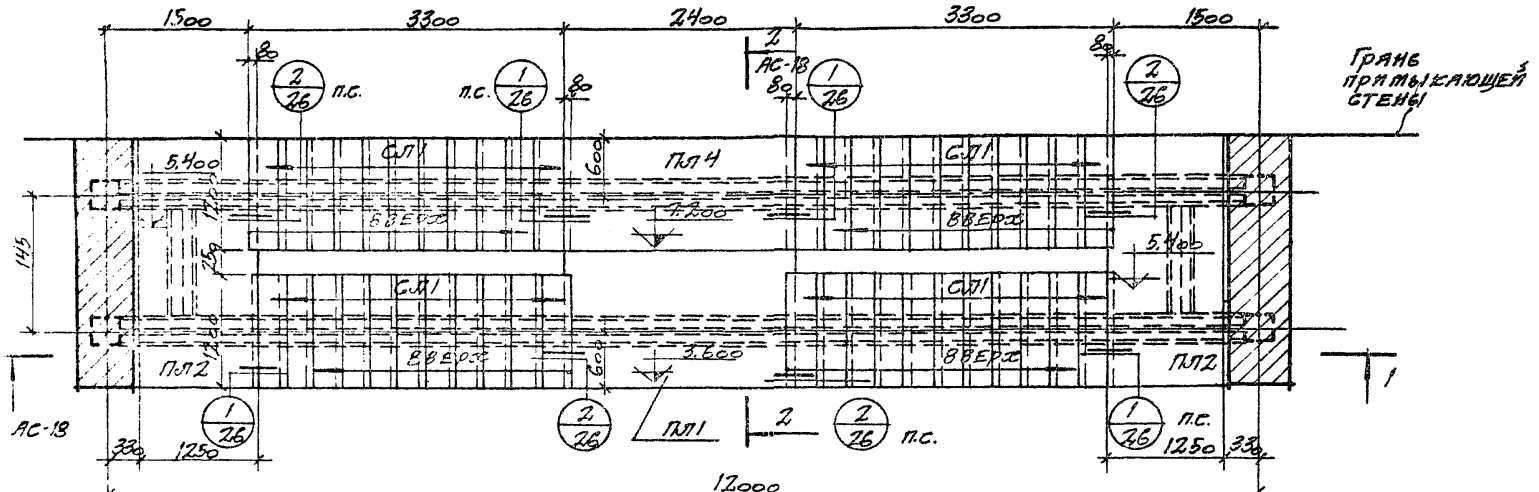

4-4

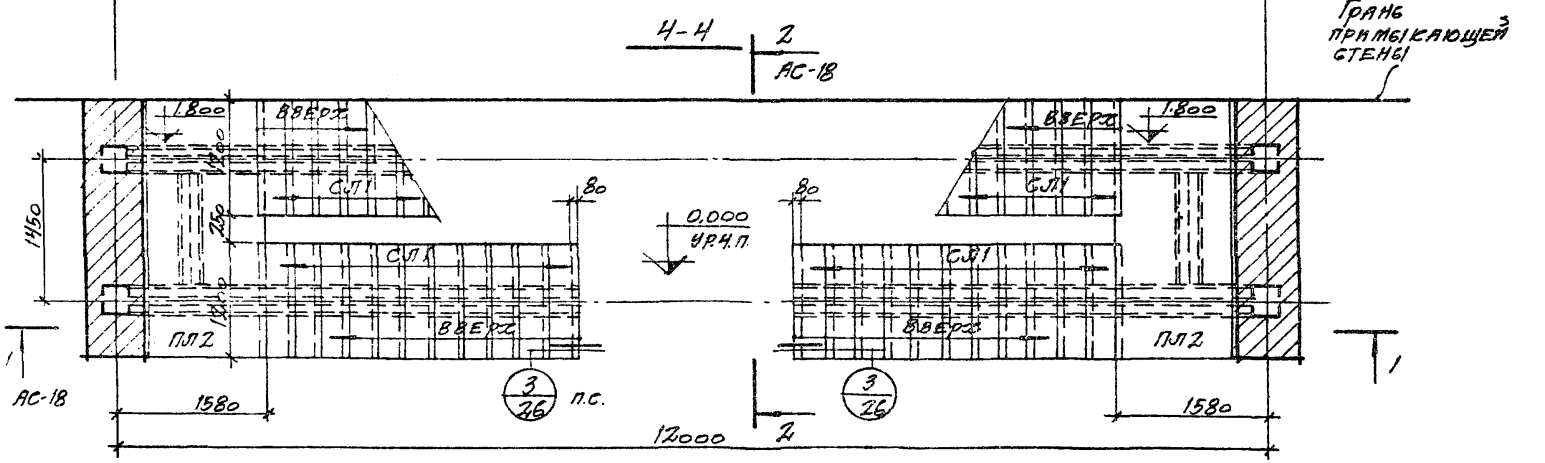

ТК	Лестницы открытые		Серия 1.450-2
1974	Лестница №8 Монтажные планы 3-3 и 4-4.	Выпуск 0	Лист АС-19

13288-01

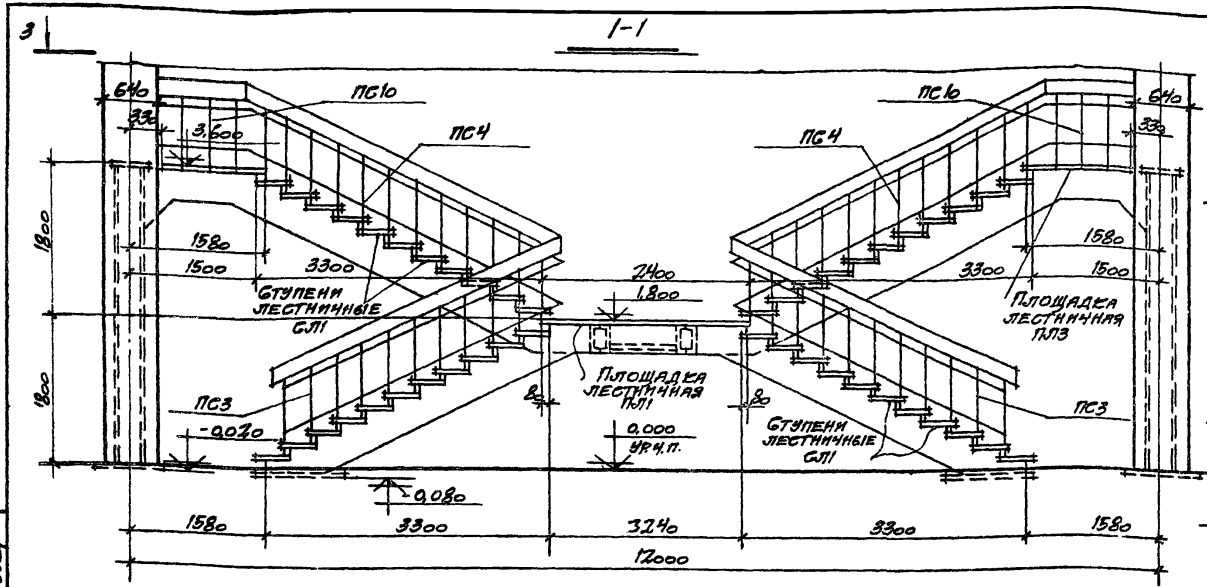

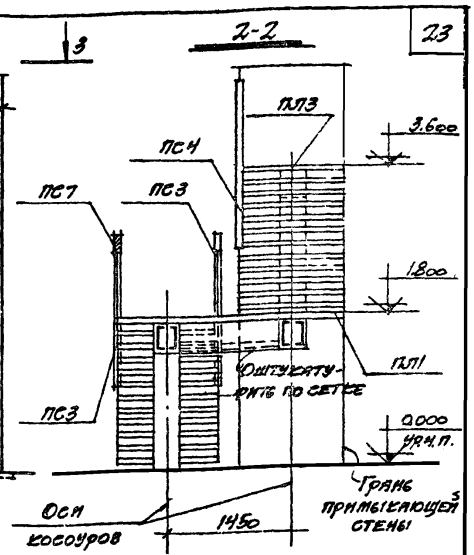

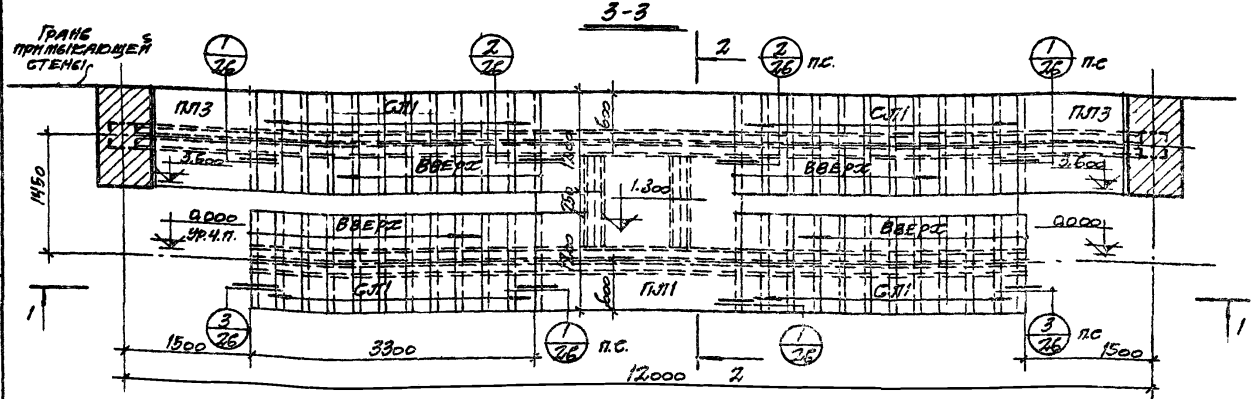

Спецификация сборных элементов на одну лестницу

Наименование элемента	Марка	Кол. шт.	Max элемент	Применяемые чертежи
Лестница №9	Железобетонные конструкции			
	ПЛ1	1	1,03	Вып. 1 к.№2
	ПЛ3	2	0,25	к.№4
	СЛ1	44	0,10	к.№5
	Стальные перила			
	ПС3	4	0.06	Вып. 0
	ПС4	2	0,07	АС-32
	ПС7	1	0,04	Вып. 0
	ПС10	2	0,02	АС-34

Примечание:

Приварку перил к лестничным ступеням и площадкам см на листе АС-28.

ТК	Лестницы открытые	Серия 1.450-2	
1974	Лестница №9 Разрезы 1-1 и 2-2	Выпуск	Лист
	Монтажный план 3-3 Спецификация	0	АС-20

Исполнитель Колобова

13288-01 24

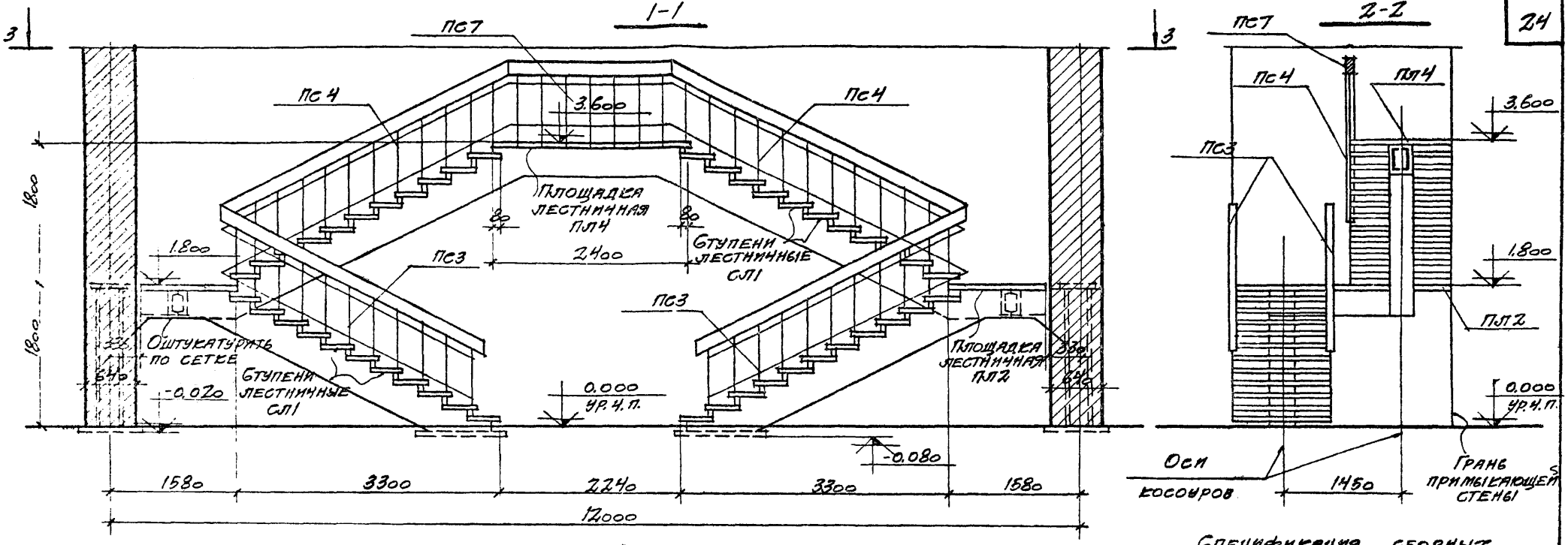

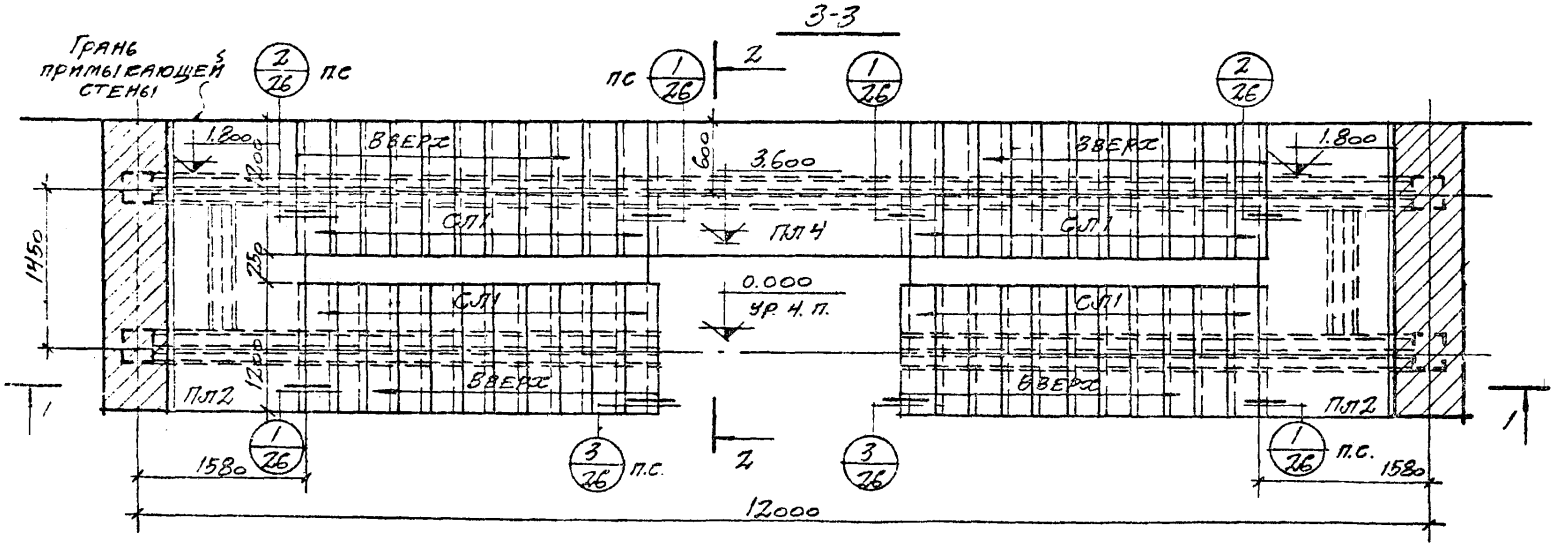

Спецификация сборных элементов на одну лестницу

Наименование элемента	Марка	Кол. шт	Масса элем. т	Применяемые чертежи
Лестница №10	**Железобетонные конструкции**			
	ПЛ2	2	0,53	86ПП.1 вып.3
	ПЛ4	1	0,50	" вып.5
	СЛ1	44	0,10	" вып.6
	Стальные конструкции			
	ПС3	4	0,06	86ПП 0
	ПС4	2	0,07	АС-32
	ПС7	1	0,04	86ПП 0
	ПС10	2	0,02	АС-34

Примечание:

Приварку перил к лестничным ступеням и площадкам см. на листе АС-28

ТК	Лестницы открытые	Серия 1.450-2
1974	Лестница №10. Разрезы 1-1 и 2-2. Монтажный план 3-3. Спецификация	86ПП вып. 0 / Лист АС-21

13288-

1-1

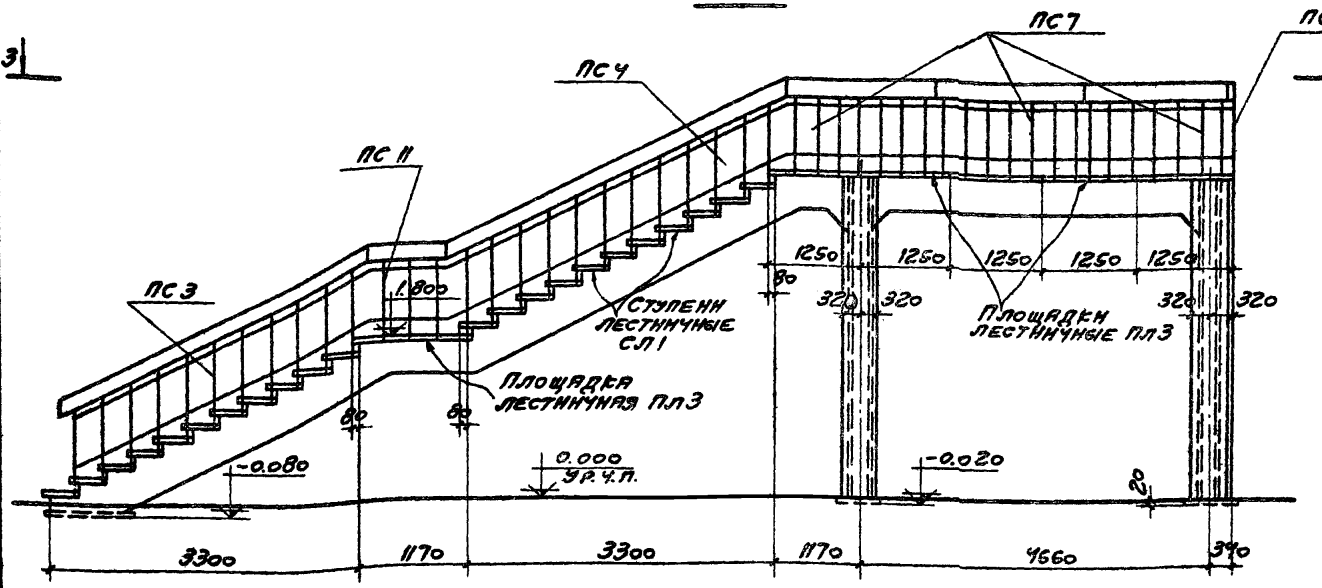

2-2

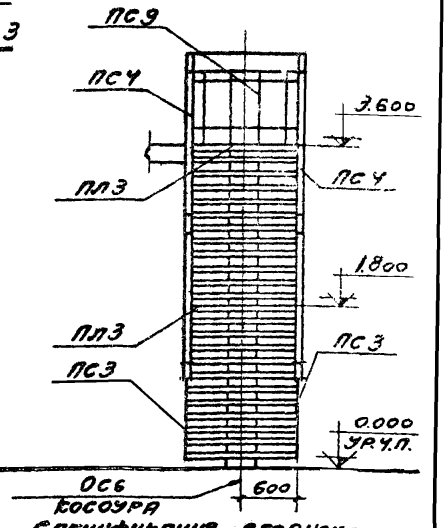

3-3

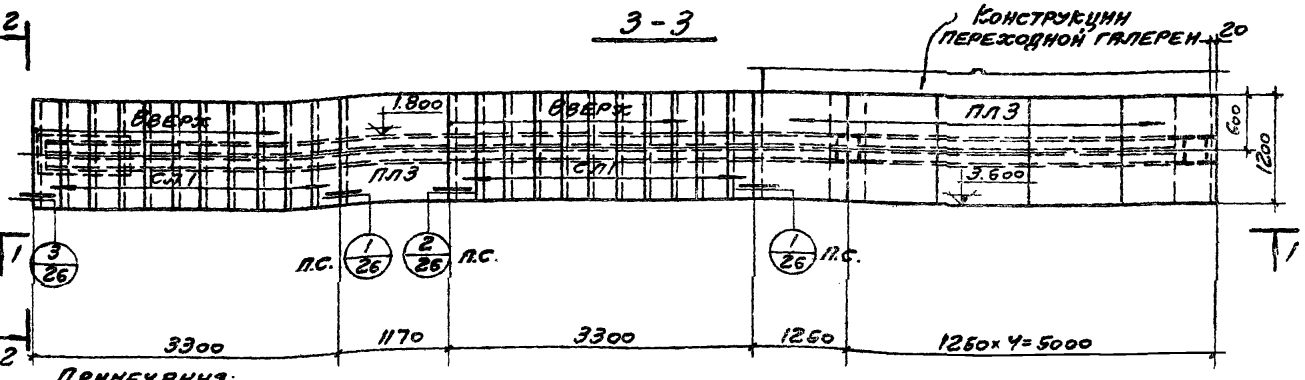

Спецификация сборных элементов на одну лестницу

Наименование элемента	Марка	Кол. шт.	Масса 1 элем., т	Применяемые чертежи
Лестница № 11	Железобетонные конструкции			
	ПЛ3	6	0,25	Вып. 1 КЖ-
	СЛ1	22	0,10	" КЖ-6
	Стальные перила			
	ПС3	2	0,06	Вып 0
	ПС4	2	0,07	АС-32
	ПС7	3	0,04	Вып 0
	ПС9	1	0,02	АС-34
	ПС11	2	0,02	

Примечания:

1. Допускается стойку ПАНЕЛИ НЕ ОБКЛАДЫВАТЬ КИРПИЧОМ, А ОШТУКАТУРИТЬ ПО СЕТКЕ.
2. Привязку перил к лестничным ступеням и площадкам см. на листе АС-28.

ТК	Лестницы открытые		Серия 1.450-2
1974	Лестница № 11. Разрезы 1-1 и 2-2. Монтажный план 3-3. Спецификация	Выпуск 0	Лист АС-22

13288-01 26

Инв. № подл. | Подпись и дата | Взам. инв. №

г. Москва

1-1

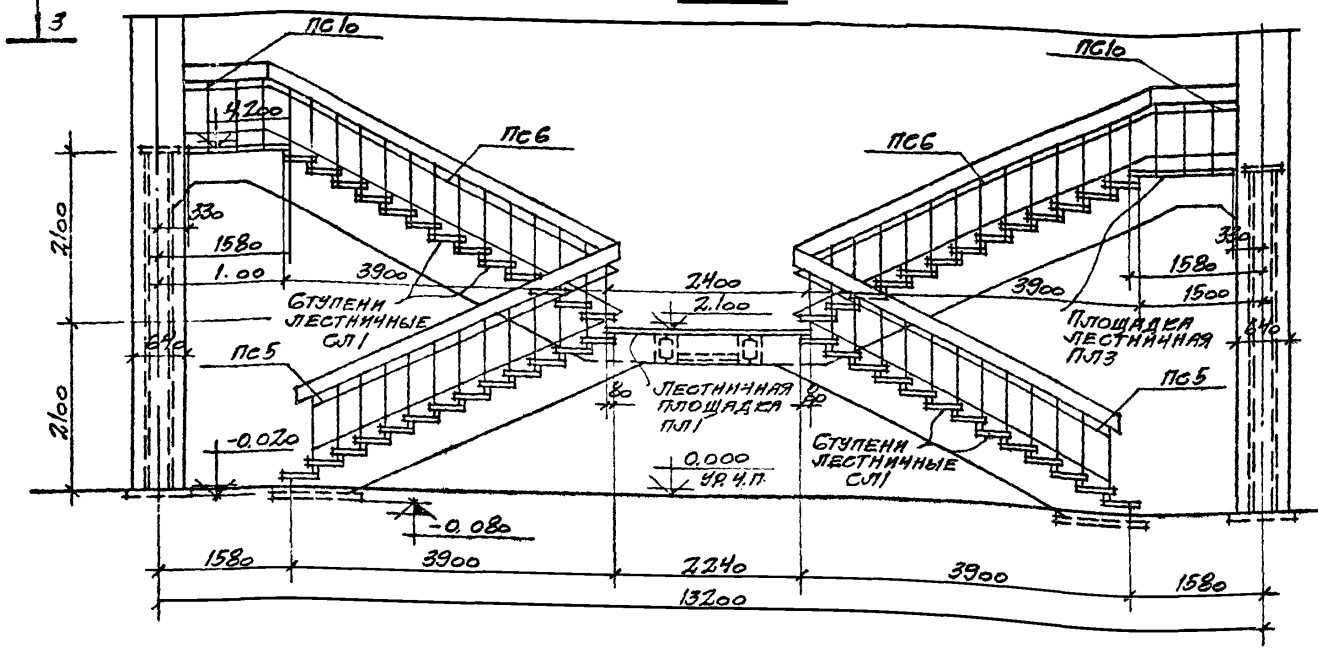

2-2

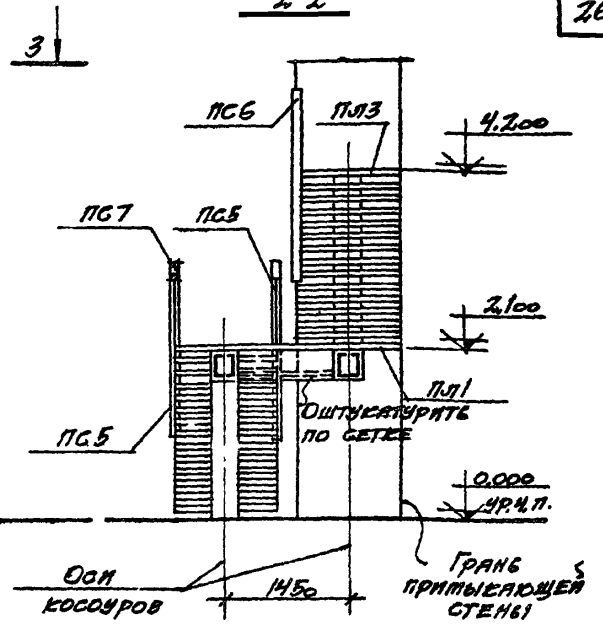

3-3

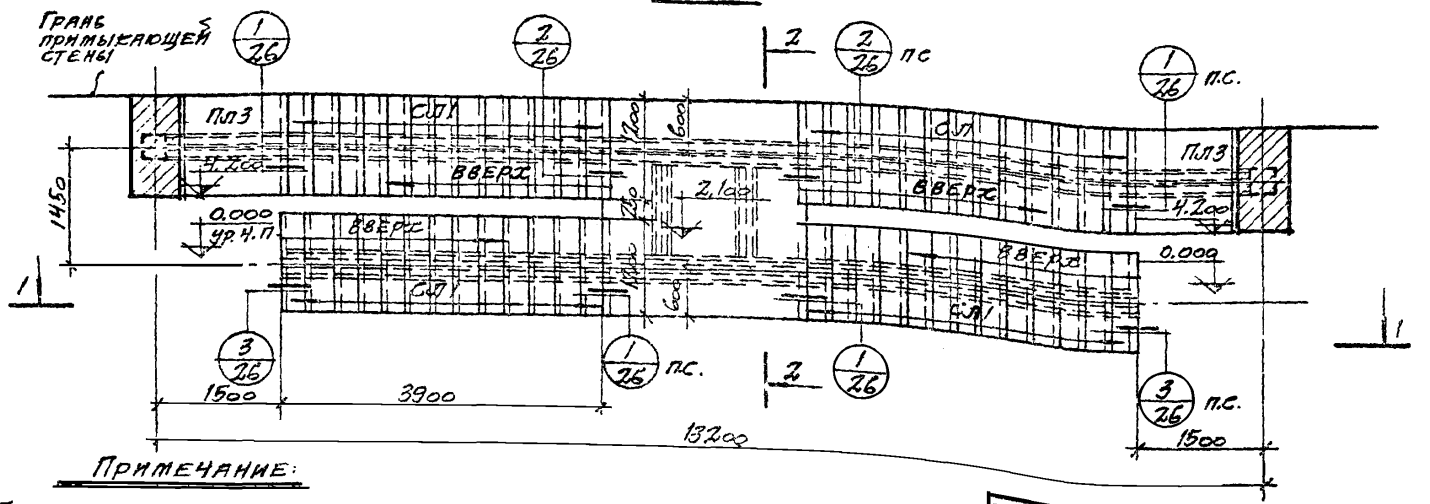

Спецификация сборных элементов на одну лестницу

Наименован элемента	Марка	Кол. шт.	Масса элем. т	Применяемые чертежи
Лестница № 12	Железобетонные конструкции			
	ПЛ1	1	1,03	Вып. 1 КЖ-2
	ПЛ3	2	0,25	" КЖ-4
	СЛ1	52	0,10	" КЖ-6
	Стальные перила			
	ПС5	4	0,07	Вып. 0
	ПС6	2	0,08	АС-33
	ПС7	1	0,04	Вып. 0
	ПС10	2	0,02	АС-34

Примечание:

Приварку перил к лестничным ступеням и площадкам см на листе АС-28

ТК 1974	Лестницы открытые	Серия 1.450-2	
	Лестница № 12 Разрезы 1-1 и 2-2	Выпуск 0	Лист АС-23
	Монтажный план 3-3 Спецификация		

1-1

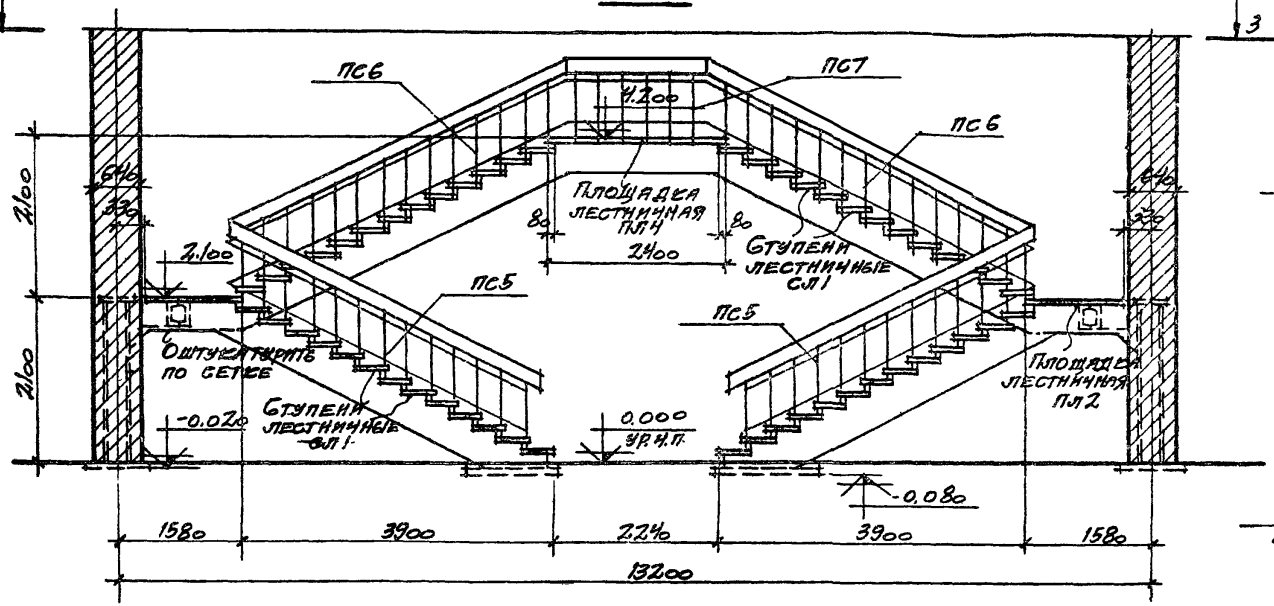

2-2

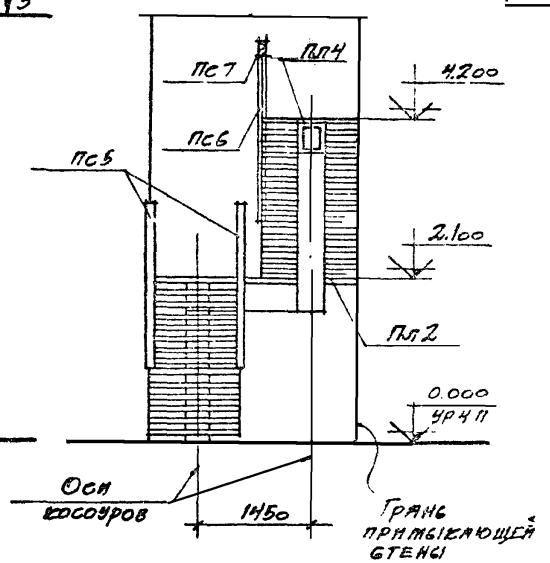

3-3

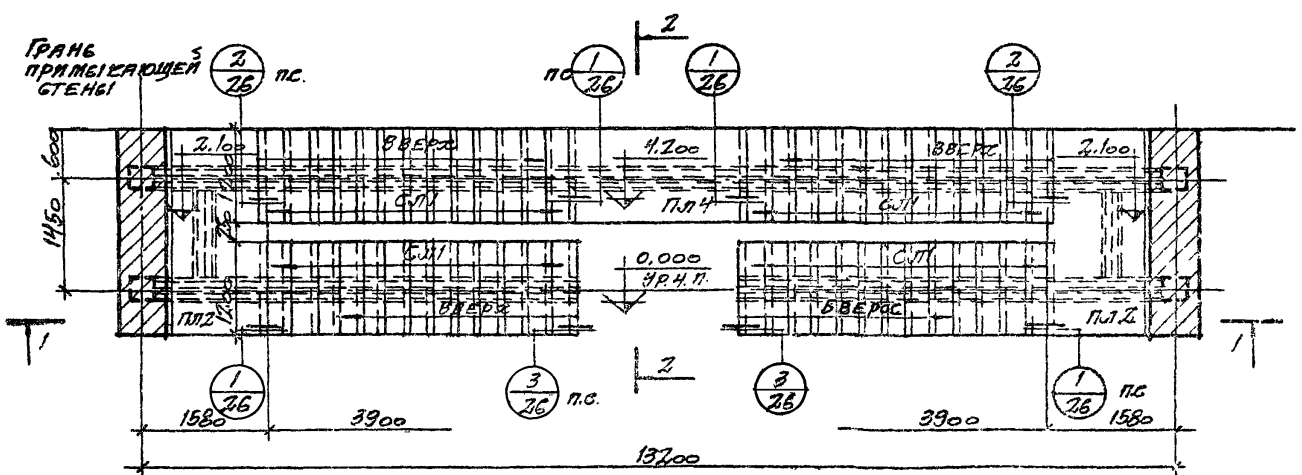

Спецификация сборных элементов на одну лестницу

Наименование элемента	Марка	Кол., шт.	Масса элем. т.	Примечаемые чертежи
Лестница № 13	Железобетонные конструкции			
	ПЛ2	2	0,53	вып. 1 КЖ3
	ПЛ4	1	0,50	" КЖ5
	СЛ1	52	0,10	" КЖ6
	Стальные конструкции			
	ПС5	4	0,07	вып. 0
	ПС6	2	0,08	АС-33
	ПС7	1	0,04	вып. 0
	ПС10	2	0,02	АС-34

Примечание

Приварку перил к лестничным ступеням и площадкам см. на листе АС-28

ТК	Лестницы открытые	Серия 1.450-2	
1974	Лестница № 13 Разрезы 1-1 и 2-2 Монтажный план 3-3. Спецификация	Выпуск 0	Лист АС-24

Исполнит. Жолобова

г. Москва

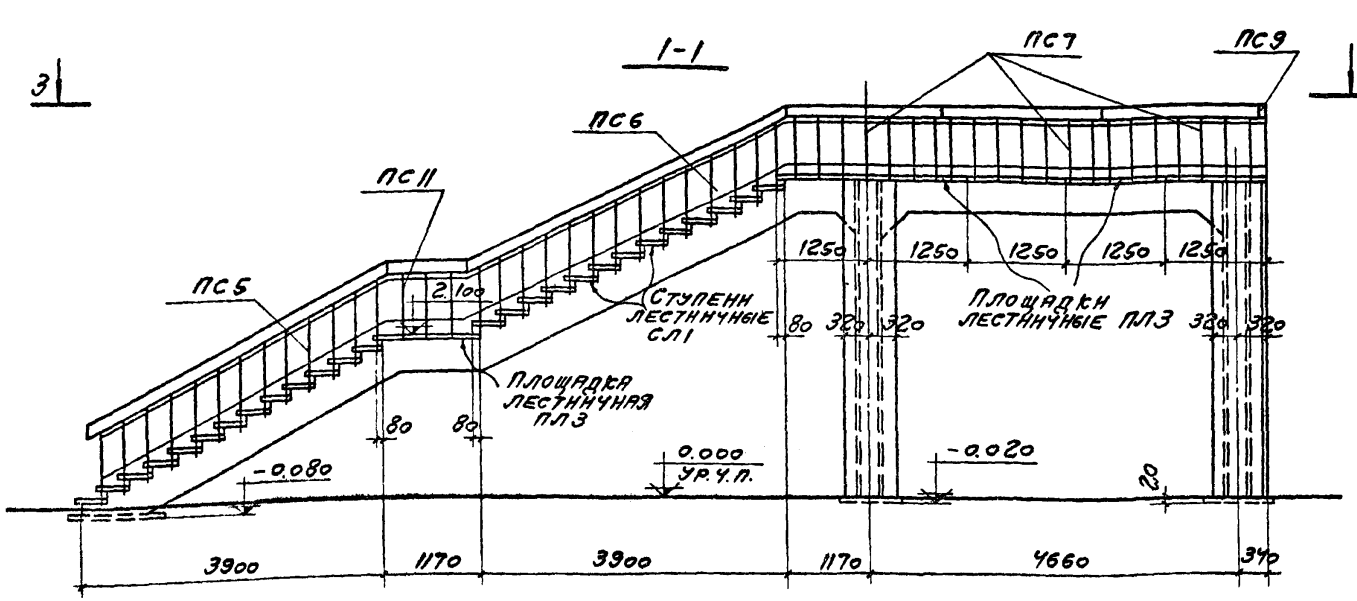

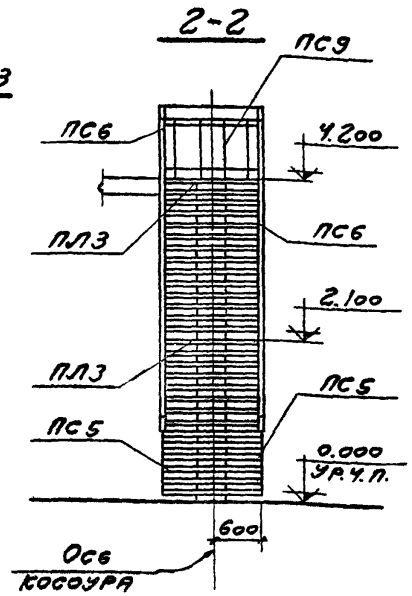

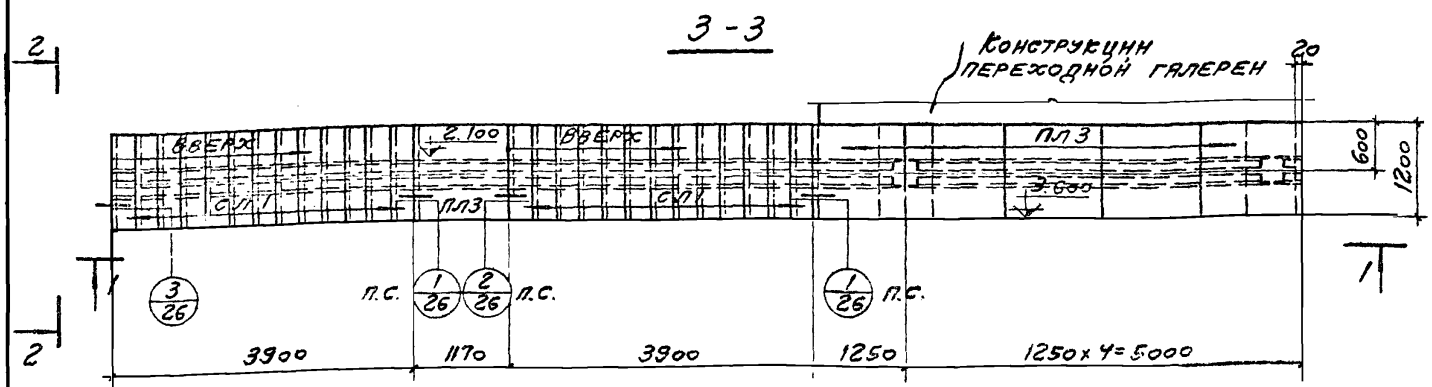

Спецификация сборных элементов на одну лестницу

Наименование элемента	Марка	Кол. шт.	Масса элем., т	Применяемые чертежи
Лестница № 14	Железобетонные конструкции			
	ПЛ3	6	0,25	Вып 1 КЖ-4
	СЛ1	26	0,10	" КЖ-6
	Стальные перила			
	ПС5	2	0,07	Вып. 0
	ПС6	2	0,08	АС-33
	ПС7	3	0,04	Вып. 0
	ПС9	1	0,02	АС-34
	ПС11	2	0,02	

Примечания:
1. Допускается стойку рамы не облицовывать кирпичом, а оштукатурить по сетке.
2. Приварку перил к лестничным ступеням и площадкам см. на листе АС-28

ТК	Лестницы открытые		Серия 1.450-2	
1974	Лестница № 14 Разрезы 1-1 и 2-2		Выпуск 0	Лист АС-25
	Монтажный план 3-3 Спецификация			

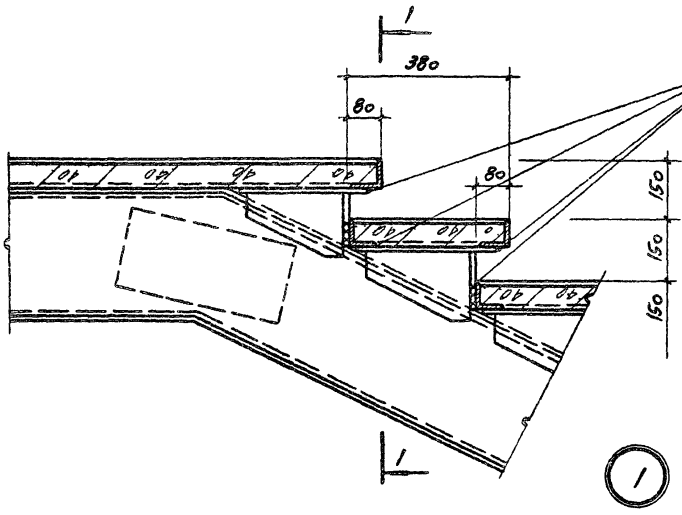

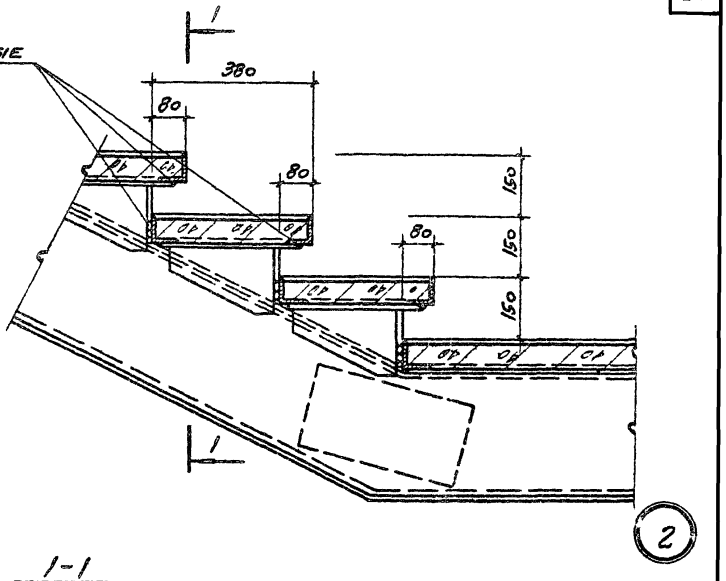

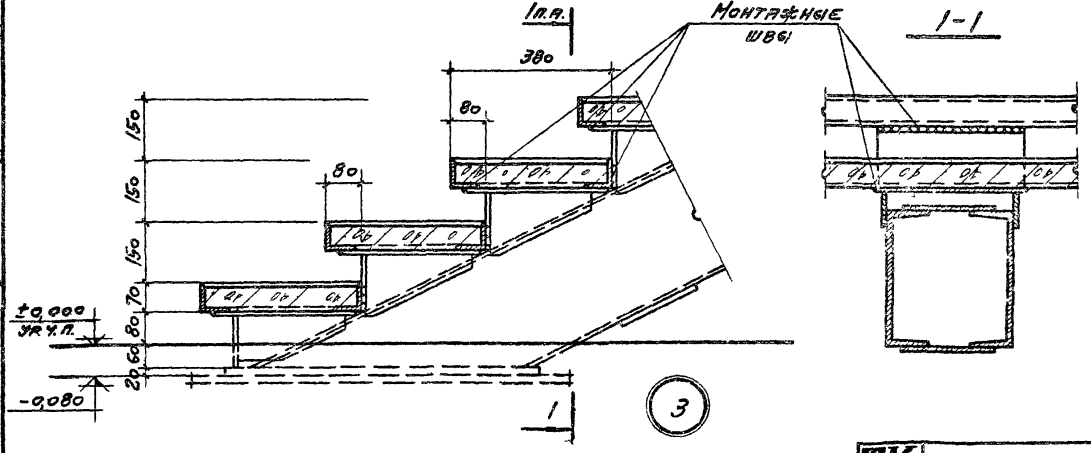

Примечания:

1. Монтажные швы приняты $h_ш$=6мм. Сварку производить электродами типа Э42 ГОСТ 9467-60
2. Оштукатуривание стальных косоуров и балок на данном листе условно не показано, с 1. лист АС-27

ТК	Лестницы открытые	Серия 1.450-2
1974	Монтажные узлы 1, 2 и 3	Выпуск 0 / Лист АС-28

13288-01 50

г. Москва

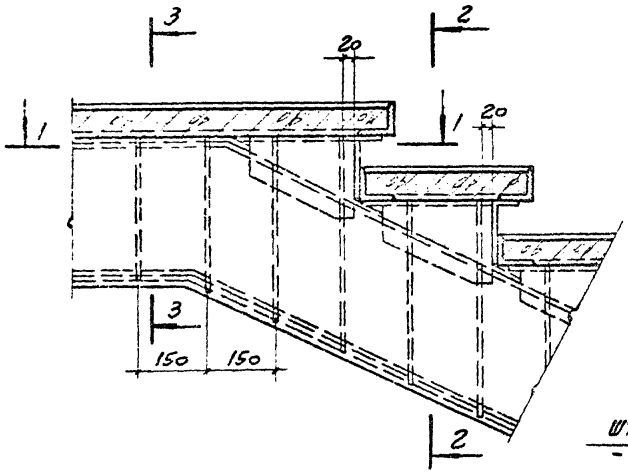

2-2

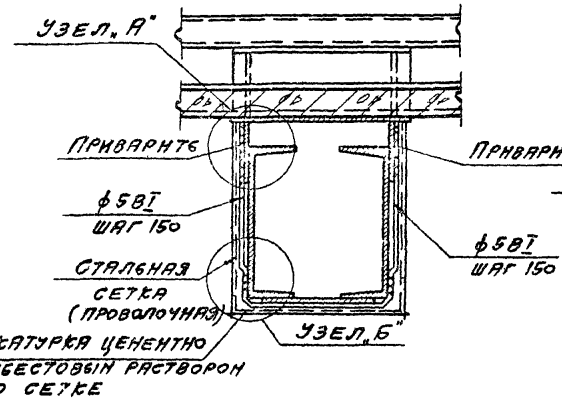

3-3

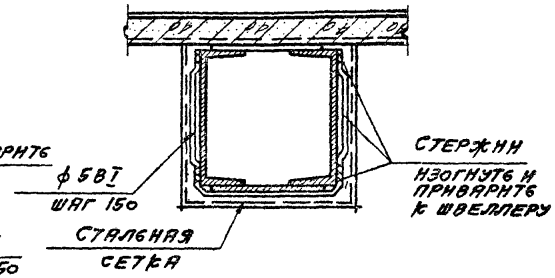

1-1

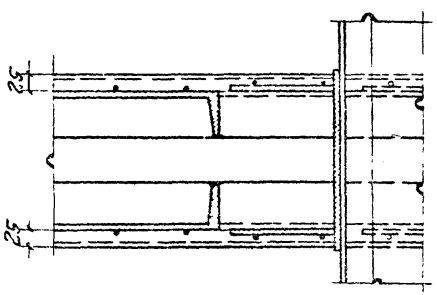

УЗЕЛ А

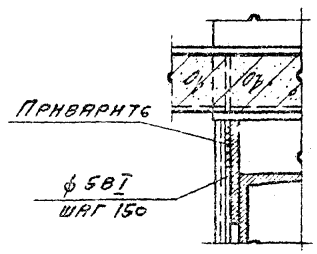

УЗЕЛ Б

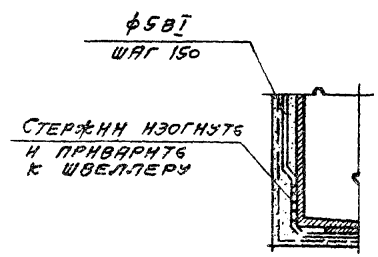

ТК	Лестницы открытые		Серия 1.450-2
1974	Детали оштукатуривания стальных косоуров	Выпуск 0	Лист АС-27

Ограждения на площадке

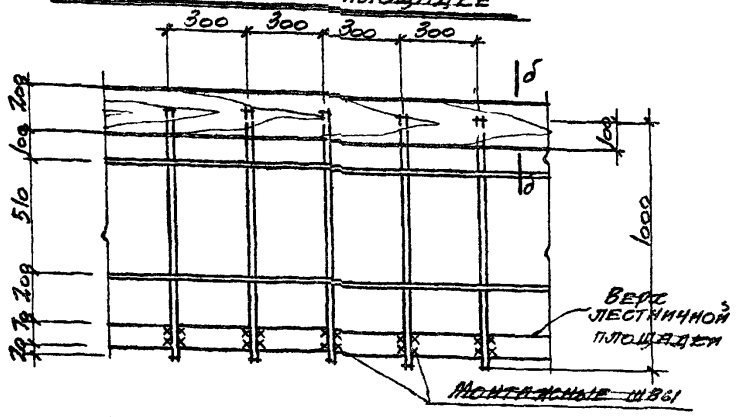

Вид а-а

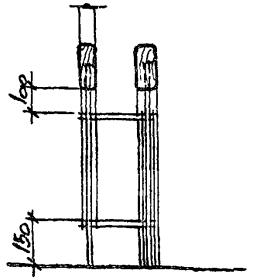

Ограждения на марше

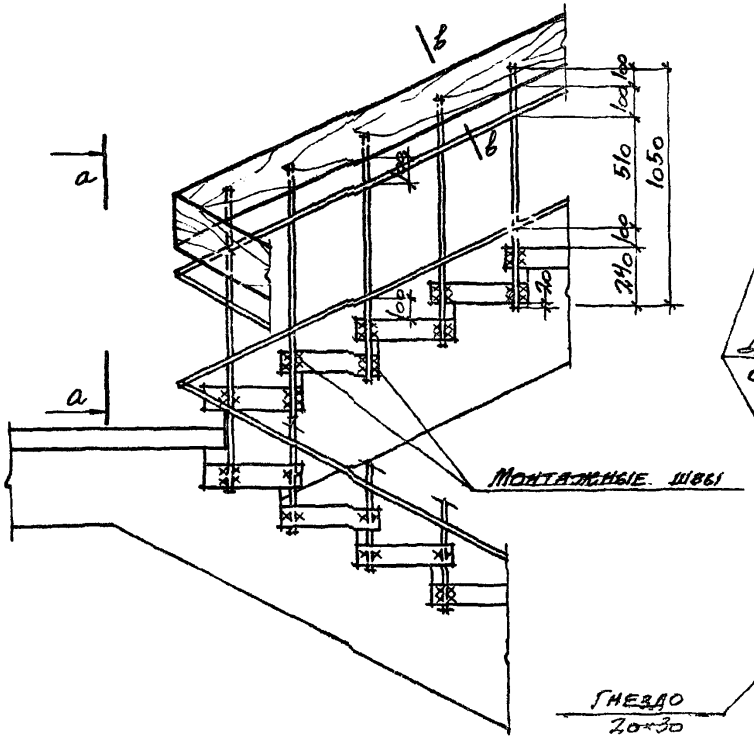

б-б

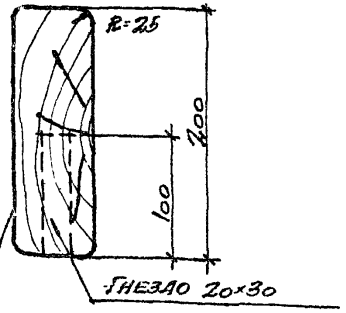

Дубовый поручень отполировать

в-в

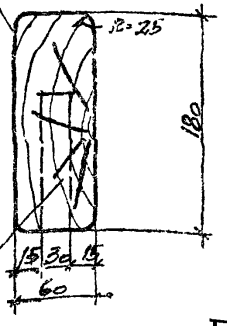

Примечания:

1. Поручни должны изготовляться в соответствии с техническими требованиями ГОСТ 8242-63*
2. Влажность (абс.) древесины для поручней не должна превышать 12%
3. Ограждения устанавливаются после полного монтажа маршей и площадок
4. Стойки перил должны быть аккуратно отрихтованы по отвесу и приварены к окаймляющим уголкам ступеней и площадок, швами $h_ш$ = 6мм. Отклонения от проектных величин не должны превышать ± 5мм
5. Элементы перил должны быть очищены от ржавчины и заусенцев, а сварные швы иметь равномерную сварку без наплывов.
6. Дубовые поручни устанавливаются по месту после приварки стоек в следующем порядке. На отрихтованные стойки (примечание 4 монтажно прикладывается брус поручня и нижней поверхности его обводятся габариты стоек для обозначения мест гнезд. Брус укладывается на горизонтальную или наклонную плоскость, отвечающую уклону марша, и в нем устраиваются гнезда в соответствии с деталями поручня. Готовый поручень с гнездами одевается на стойки ограждений.

ТК 1974	Лестницы открытые	Серия 1.450-2	
	Детали ограждений. Примечания	Выпуск 0	Лист АС-28

Маркировка поручней для лестницы №6

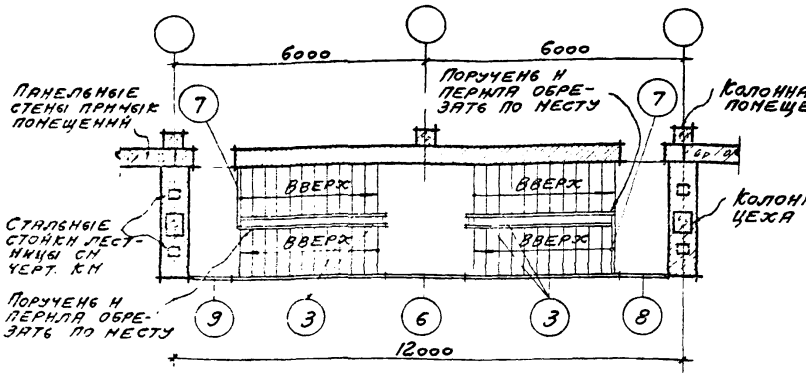

Маркировка поручней для лестниц №№2,8

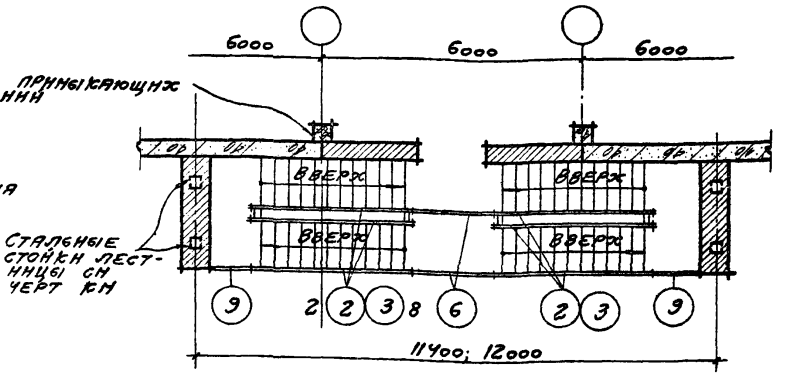

Маркировка поручней для лестниц №№1,7

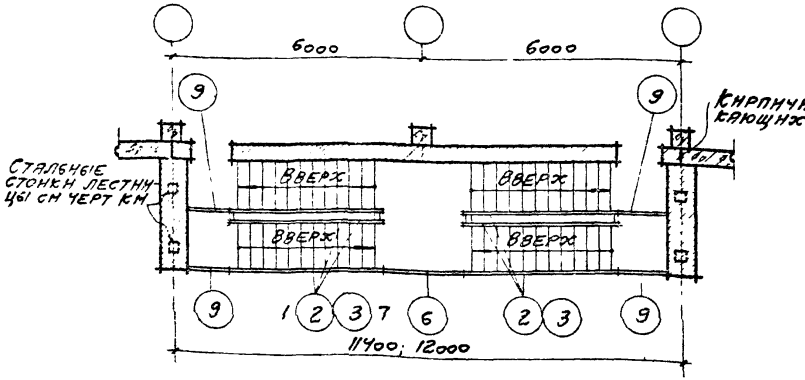

Маркировка поручней для лестниц №№5,11,14

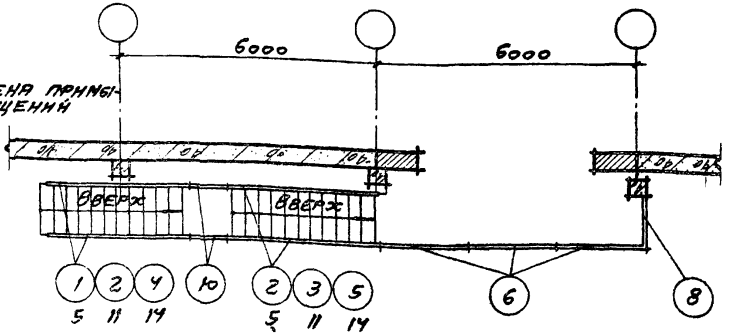

Примечание:
Спецификацию поручней и общие примечания см. на листе АС-30

ТК	Лестницы открытые	Серия 1.450-2	
1974	Примеры маркировки поручней лестниц	Выпуск 0	Лист АС-29

Маркировка поручней для лестниц №№3, 9, 12

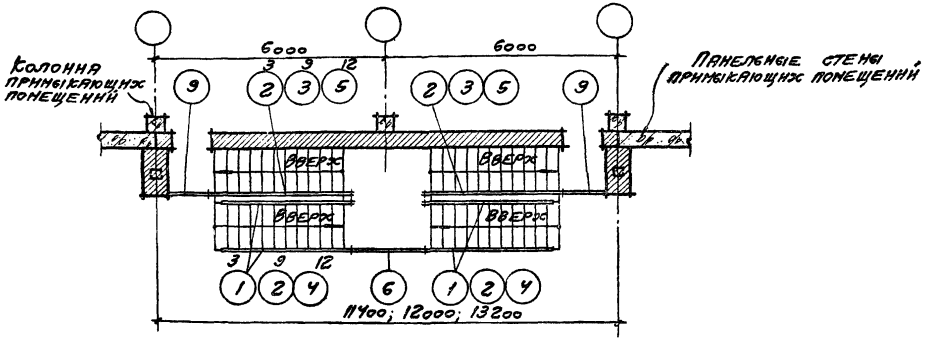

Спецификация деревянных поручней

№ поз	Шаблон	Сечение	Длина ℓ мм
1	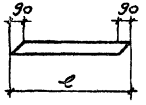	60 × 180	3440
2			3790
3			4120
4			4450
5			4790
6	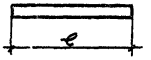	60 × 200	2020
7			1450
8			1250
9			1050
10			850

Маркировка поручней для лестниц №№4, 10, 13

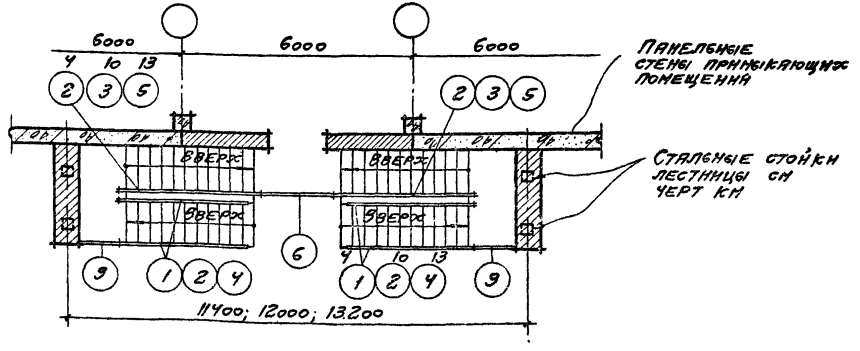

Примечания:

1. Данный лист смотреть совместно с листом АС-29.
2. Цифры, расположенные рядом с марками позиций поручней обозначают типы лестниц для которых поручни применяются.
3. Маркировка и спецификация перил даны на листах АС-31 ÷ АС-35.

ТК	Лестницы открытые	Серия 1.450-2	
1974	Примеры маркировки поручней лестниц. Спецификация деревянных поручней	Выпуск 0	Лист АС-30

Архитектор Синакова

г. Москва

ПС1

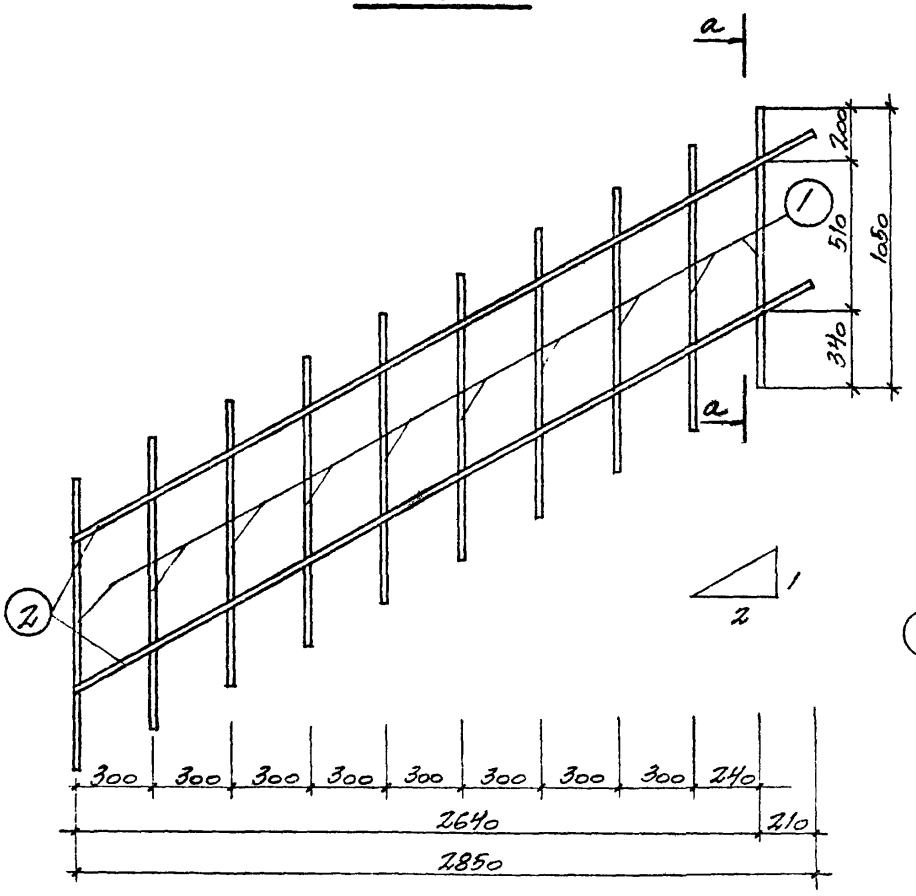

а-а

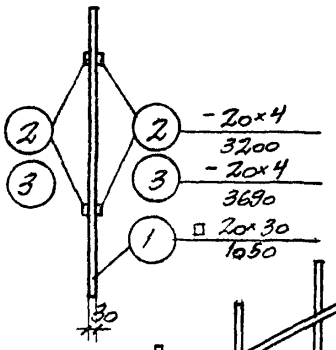

ПС2

Примечания

1. Перила сваривать при помощи контактной точечной электросваркой по ГОСТ 14098-68
2. Спецификацию стали см. на листе АС-35

ТК	Лестницы открытые	Серия 1.450-2
1974	Перила лестничных маршей высотой 1650 мм	Выпуск 0 / Лист АС-31

ПС3

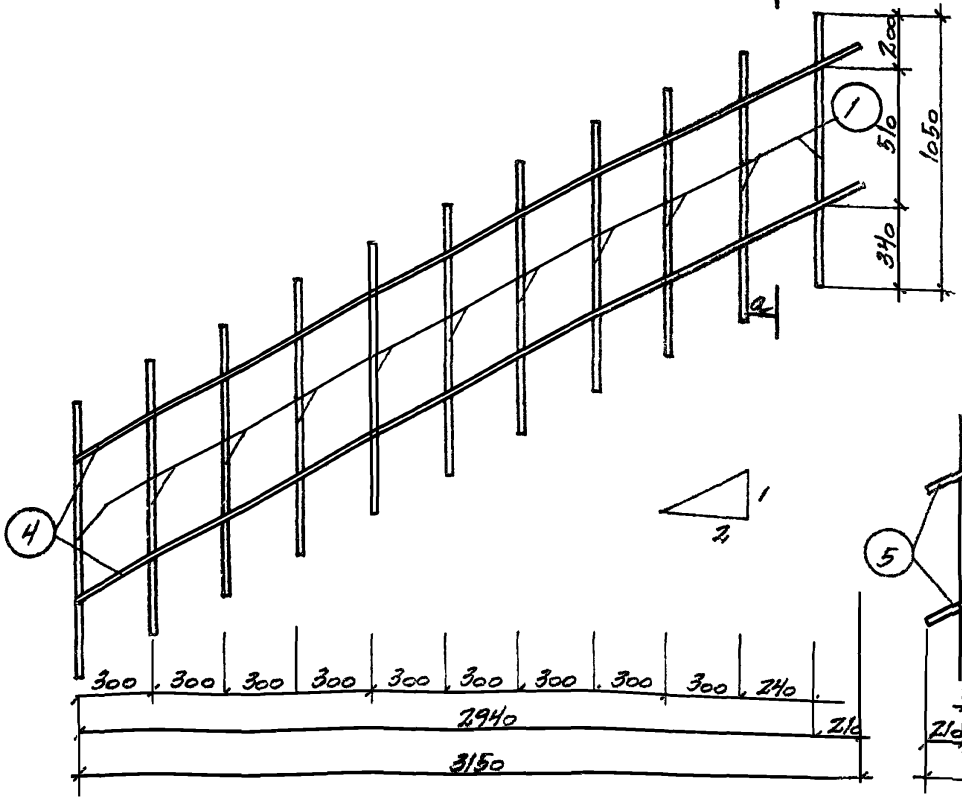

а-а

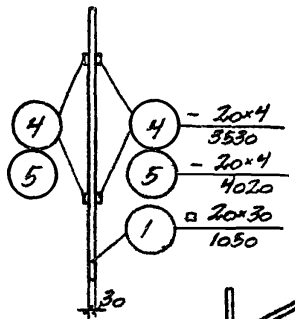

ПС4

Примечания:

1. Перила сваривать при помощи контактной точечной электросварки по ГОСТ 14098-68
2. Спецификацию стали см. на листе АС-35.

ТК	Лестницы открытые	Серия 1.450-2	
1974	Перила лестничных маршей высотой 1800 мм	Выпуск 0	Лист АС-32

ПС5

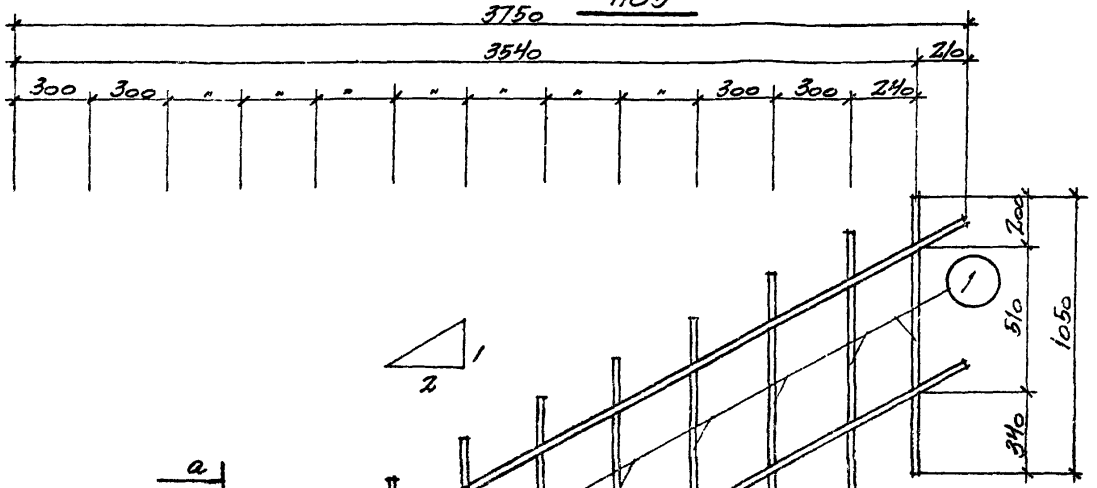

а-а

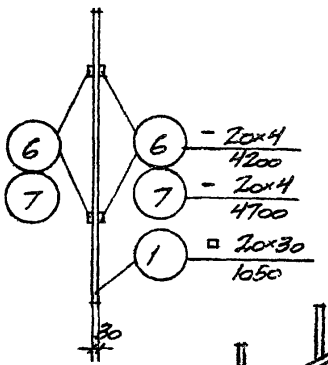

ПС6

Примечания:

1. Перила сваривать при помощи контактной точечной электросварки по ГОСТ 14098-68
2. Спецификацию стали см. на листе АС-35

ТК	Лестницы открытые	Серия 1.450-2	
1974	Перила лестничных маршей высотой 2100 мм	Выпуск 0	ЛРСТ АС-33

ПС7

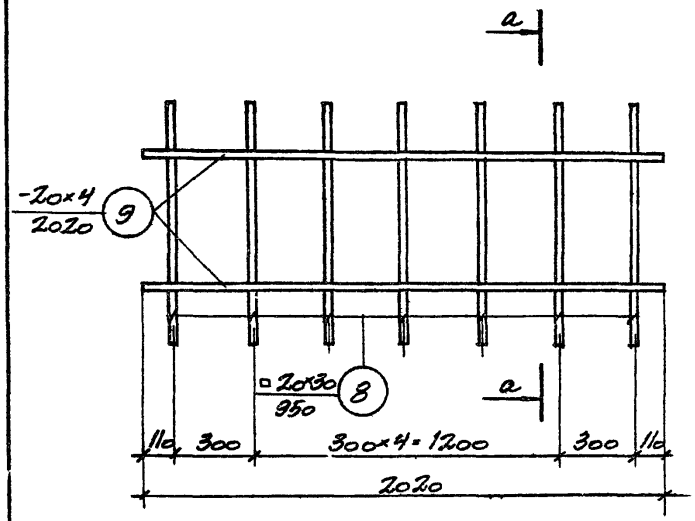

ПС8

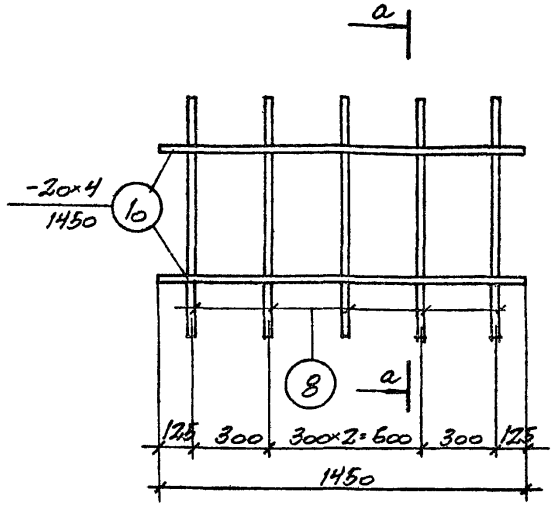

ПС9

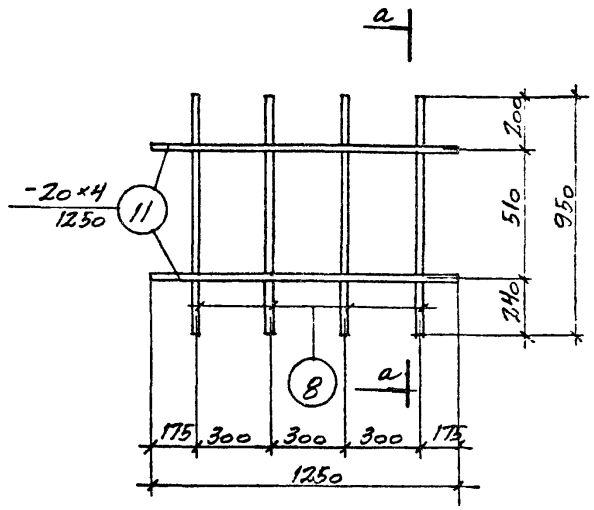

ПС10

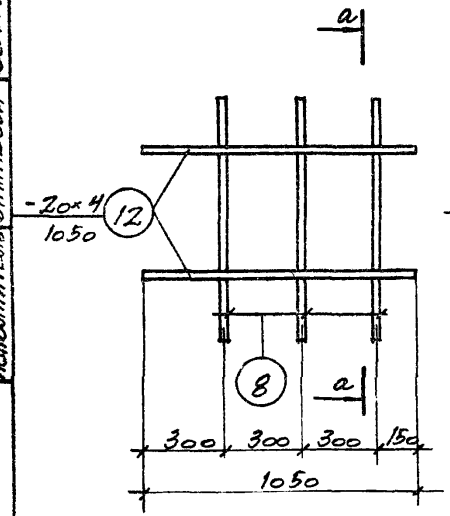

ПС11

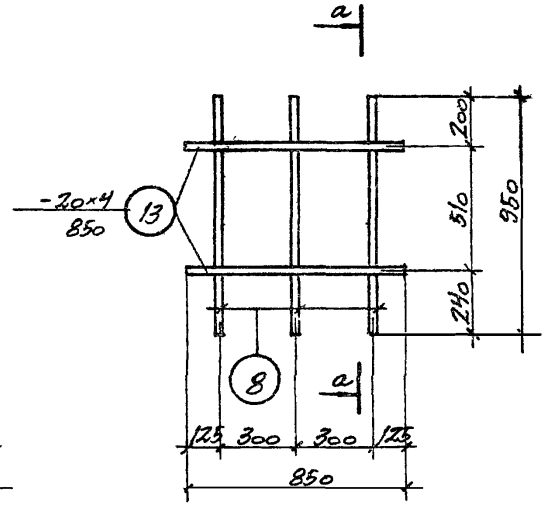

а-а

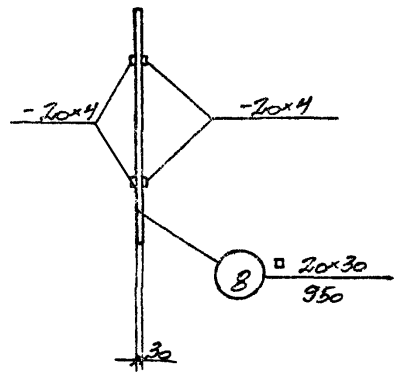

Примечания

1. Перила сваривать при помощи контактной точечной электросварки по ГОСТ 14098-68
2. Спецификацию стали см. на листе АС-35

ТК	Лестницы открытые	Серия 1.450-2	
1974	Перила лестничных площадок	86/пуск 0	Лист АС-34

Исполнитель Галаева

13288-01 3

Спецификация стали на одно изделие

Марка	№ поз	Эскиз или сечение	ф мм	Длина мм	Кол. шт.	Общая длина м	Масса кг
ПС1	1	□ 20×30	—	1050	10	10,5	49,6
	2	– 20×4	—	3200	4	12,8	8,2
						Итого	57,8
ПС2	1	См. выше	—	1050	11	11,6	54,6
	3	– 20×4	—	3690	4	14,8	9,3
						Итого	63,9
ПС3	1	См. выше	—	1050	11	11,6	54,6
	4	– 20×4	—	3530	4	14,1	8,9
						Итого	63,5
ПС4	1	См. выше	—	1050	12	12,6	59,3
	5	– 20×4	—	4090	4	16,1	10,1
						Итого	69,4
ПС5	1	См. выше	—	1050	13	13,7	64,5
	6	– 20×4	—	4200	4	15,8	10,6
						Итого	74,0
ПС6	1	См. выше	—	1050	14	14,7	69,2
	7	– 20×4	—	4700	4	18,8	11,9
						Итого	81,1
ПС7	8	□ 20×30	—	950	7	6,7	31,6
	9	– 20×4	—	2020	4	8,1	5,1
						Итого	36,7

Марка	№ поз	Эскиз или сечение	ф мм	Длина мм	Кол. шт.	Общая длина м	Масса кг
ПС8	8	См выше	—	950	5	4,8	22,6
	10	– 20×4	—	1450	4	5,8	3,7
						Итого	26,3
ПС9	8	См. выше	—	950	4	3,8	17,9
	11	– 20×4	—	1250	4	5,0	3,1
						Итого	21,0
ПС10	8	См. выше	—	950	3	2,9	13,7
	12	– 20×4	—	1050	4	4,2	2,7
						Итого	16,4
ПС11	8	См выше	—	950	3	2,9	13,7
	13	– 20×4	—	850	4	3,4	2,1
						Итого	15,8

Примечание
Все перила изготовлять из стали класса с 38/23, марки В Ст 3 Гп2 ГОСТ 380-71

gost.e-ecolog.ru

ТК	Лестницы открытые	Серия 1.450-2	
1974	Спецификация стали на перила	Выпуск 0	Лист АС-35