Типовые конструкции, изделия и узлы зданий и сооружений

Серия 3.820.1 – 39

Г-образные конструкции для водохозяйственного строительства

Рабочие чертежи

gost.e-ecolog.ru

ЦЕНТРАЛЬНЫЙ ИНСТИТУТ ТИПОВОГО ПРОЕКТИРОВАНИЯ
ГОССТРОЯ СССР

Москва, А-445, Смольная ул., 22

Сдано в печать VII 1984 года

Заказ № 10169 Тираж 4320 экз.

Типовые конструкции, изделия и узлы зданий и сооружений

Серия 3.820.1 - 39

Г-образные конструкции для водохозяйственного строительства

Рабочие чертежи

Разработаны
в/о „Союзводпроект"
Минводхоза СССР

Утверждены Минводхозом СССР
протокол от 16.11.82 N 509
введены в действие с 01.07.84

/Главный инженер института П.Г. Фиалковский
Гл. инженер проекта С.Н. Якушик

Обозначение	Наименование	Стр.
3.820.1- 39 0.00.0ТО	Техническое описание	4
3.820.1-39 1.00.0	Г-образная конструкция Г10.30-1;	
	Г10.30-2; Г12.30-1; Г12.30-2	10
3.810.1-39 1.00.0СБ	Г-образная конструкция Г10.30-1; Г10.30-2;	
	Г12.30-1; Г12.30-2 Сборочный чертеж	11
3.820 1-39 2.00.0	Г-образная конструкция Г10.60-1; Г10.60-2;	
	Г12.60-1; Г12.60-2	13
3.820.1-39 2.00.0СБ	Г-образная конструкция Г10.60.-1; Г10.60-2;	
	Г12.60-1; Г12.60-2 Сборочный чертеж	14
3.820.1-39 3.00.0	Г-образная конструкция Г15.30-1; Г15.30-2;	
	Г15.30-3	16
3.820.1-39 3.00.0СБ	Г-образная конструкция Г15.30-1; Г15.30-2;	
	Г15.30-3 Сборочный чертеж	17
3.820.1-39 4.00.0	Г-образная конструкция Г20.30-1;	
	Г20.30-2	19
3.820.1-39 4.00.0 СБ	Г-образная конструкция Г20.30-1; Г20.30-2	
	Сборочный чертеж	20
3.820.1-39 5.00.0	Г-образная конструкция Г25.20-1;	
	Г25.20-2	22
3.820.1-39 5.00.0СБ	Г-образная конструкция Г25.20-1;	
	Г25.20-2 Сборочный чертеж	23
3.820.1-39 6.00.0	Г-образная конструкция Г30.20-1;	
	Г30.20-2	25
3.820.1-39 6.00.СБ	Г-образная конструкция Г30.20-1;	
	Г30.20-2 Сборочный чертеж	26
3.820.1-39 7.00.0	Г-образная конструкция Г20.20; Г25.20-3;	
	Г30.20-3	28

3.820.1 - 39 0.00.0

Нач. отд.	Старченко	[signature]
Н. контр.	Чайковский	[signature]
ГИП	Якушик	[signature]
Рук. гр.	Донская	[signature]
Ст. инж.	Брагина	[signature]

Содержание

Стадия	Лист	Листов
Р	1	4

в/о „Союзводпроект"

Взам. инв. № | Подпись и дата | Инв. № подл.

Обозначение	Наименование	Стр.
3.820.1-39 7.00.0 СБ	Г-образная конструкция Г20.20; Г25.20-3;	
	Г30.20-3 Сборочный чертеж	29
3.820.1-39 8.00	Г-образная конструкция НГ15; НГ15а;	
	НГ20; НГ20а	31
3.820.1-39 8.00.0СБ	Г-образная конструкция НГ15, НГ15а;	
	НГ20; НГ20а Сборочный чертеж	32
3.820.1-39 9.00.0	Г-образная конструкция НГ25; НГ25а;	
	НГ30; НГ30а	34
3.820.1-39 9.00.0СБ	Г-образная конструкция НГ25; НГ25а;	
	НГ30; НГ30а Сборочный чертеж	36
3.820.1-39 0.01.0	Сетка арматурная С (С-1... С-12)	38
3.820.1-39 0.01.0СБ	Сетка арматурная С (С-1... С-12)	
	Сборочный чертеж.	39
3.820.1-39 0.02.0	Сетка арматурная С (С-13; С-14)	40
3.820.1-39 0.03.0	Петля строповочная ПС (ПС-1; ПС-2)	40
3.820.1-39 0.04.0	Петля строповочная ПС (ПС-3; ПС-4)	41
3.820.1-39 0.05.0	Изделие закладное ЗД-1	41
3.820.1-39 0.06.0	Сетка арматурная С (С-15... С-23)	42
3.820.1-39 0.06.0 СБ	Сетка арматурная С (С-15... С-23)	
	Сборочный чертеж	43
3.820.1-39 0.07.0	Сетка арматурная С (С-24... С-26)	43
3.820.1-39 0.07.0 СБ.	Сетка арматурная С (С-24... С-26)	
	Сборочный чертеж	44
3.820.1-39 0.08.0	Сетка арматурная С (С-27... С-30)	44
3.820.1-39 0.08.0 СБ	Сетка арматурная С (С-27... С-30)	
	Сборочный чертеж	45
3.820.1-39 0.09.0	Сетка арматурная С (С-31... С-34)	45

3.820.1 - 39 0.00.0

Лист 2

Копировал: Забулин 19788 3 Формат А4.

Обозначение	Наименование	Стр.
3.820.1-39 0.09.0 СБ	Сетка арматурная С (С-31 ... С-34)	46
	Сборочный чертеж	
3.820.1-39 0.10.0	Сетка арматурная С (С-35 ... С38)	47
3.820.1-39 0.10.0 СБ	Сетка арматурная С (С-35 ... С38)	
	Сборочный чертеж	47
3.820.1-39 0.11.0	Сетка арматурная С-39	48
3.820.1-39 0.12.0	Сетка арматурная С (С-40 ... С-42)	48
3.820.1-39 0.12.0 СБ	Сетка арматурная С (С-40 ... С-42)	
	Сборочный чертеж	49
3.820.1-39 0.13.0	Сетка арматурная С (С-43 ... С-45)	49
3.820.1-39 0.13.0 СБ	Сетка арматурная С (С-43 ... С-45)	
	Сборочный чертеж	50
3.820.1-39 0.14.0	Сетка арматурная С (С-46 ... С-49)	50
3.820.1-39 0.14.0 СБ	Сетка арматурная С (С-46 ... С-49)	
	Сборочный чертеж	51
3.820.1-39 0.22.0	Изделие закладное ЗД-7	51
3.820.1-39 0.15.0	Сетка арматурная С (С-50 ... С-62)	52
3.820.1-39 0.15.0 СБ	Сетка арматурная С (С-50 ... С-62)	
	Сборочный чертеж	53
3.820.1-39 0.16.0	Сетка арматурная С (С-63 ... С-69)	54
3.820.1-39 0.16.0 СБ	Сетка арматурная С (С-63 ... С-69)	
	Сборочный чертеж	55
3.820.0-39 0.17.0	Сетка арматурная С (С-70, С-71)	55
3.820.1-39 0.18.0	Сетка арматурная С (С-72 ... С-77)	56
3.820.1-39 0.18.0 СБ	Сетка арматурная С (С-72 ... С-77)	
	Сборочный чертеж	56
3.820.1-39 0.19.0	Петля строповочная ПС (ПС-5 ... ПС-12)	57
3.820.1-39 0.19.0 СБ	Петля строповочная ПС (ПС-5 ... ПС-12)	
	Сборочный чертеж	58
3.820.1-39 0.20.0	Петля строповочная ПС (ПС-13 ... ПС-16)	58
3.810.1-39 0.21.0	Изделие закладное ЗД (ЗД-2 ... ЗД-6)	59
3.820.1-39 0.21.0 СБ	Изделие закладное ЗД (ЗД-2 ... ЗД-6)	
	Сборочный чертеж.	59
3.820.1-39 0.00.1	Стержень арматурный	60
3.820.1-39 0.00.2	Стержень арматурный	60
3.820.1-39 0.00.3	Стержень арматурный	61
3.820.1-39 0.00.7	Стержень арматурный	61
3.820.1-39 0.00.4	Стержень арматурный	62
3.820.1-39 0.00.5	Стержень арматурный	63
3.820.1-39 0.00.6	Стержень арматурный	63
3.820.1-39 0.00.0 ВС	Ведомость расхода стали	65
3.820.1-39 0.00.0 РМ	Ведомость расхода материалов	67

Взам. инв. № | Подпись и дата | Инв. № подл.

Копировал: Формат А4 19788 4

1. Общая часть.

Серия 3.820.1-39 содержит рабочие чертежи Г-образных железобетонных конструкций, применяемых для строительства сооружений в водохозяйственном строительстве.

Номенклатура конструкций, состоящая из 24 типоразмеров приведена в табл. №2.

2. Назначение и область применения:

Конструкции, представленные в настоящей серии, предназначены для применения в открытых водосбросных сооружениях, открытых сопрягающих сооружениях, лотках прямоугольного сечения и других сооружениях мелиоративных систем.

Из Г-образных конструкций с вертикальной ныряющей стенкой (НГ) выполняются входные оголовки, а так же переходные участки от водобойного колодца к каналу трапецеидального сечения.

Кроме того, Г-образные конструкции могут применяться при строительстве подпорных стенок.

Г-образные конструкции рассчитаны для строительства сооружений в обычных условиях, а так же в районах с сейсмичностью до 8 баллов включительно.

3. Характеристика конструкций:

Габаритные размеры Г-образных конструкций по высоте охватывают диапазон от одного до трех метров, шаг типоразмера - 0.5 м. Исключение представляет конструкция высотой 1.25 м.

Длина конструкций (от двух до шести метров) назначена исходя из грузоподъемности механизмов и удобства изготовления, транспортировки и монтажа изделий.

Г-образные конструкции должны изготовляться из тяжелого бетона марок:

по прочности - М 200
по водонепроницаемости - В5;
по морозостойкости - $M_{рз} \geq 150$

Марка бетона по морозостойкости уточняется при привязке сооружения с учетом климатических условий в районе строительства по ГОСТ 4795-68 „Бетон гидротехнический."

Для конструкций, работающих в условиях агрессивной среды, должны предусматриваться мероприятия по защите от коррозии в соответствии с требованиями главы СН и П II-28-73 „Защита строительных конструкций от коррозии."

Ряд типоразмеров при одинаковых габаритах конструкции имеют несколько вариантов армирования, что обеспечивает им разную несущую способность.

Армируются конструкции сварными сетками и каркасами из арматурной стали:

А-I, стержневая горячекатаная гладкая, ГОСТ 5781-82;

А-III, стержневая горячекатаная периодического профиля ГОСТ 5781-82.

Монтажные петли в рабочих чертежах приняты из стали класса А-I марок ВСт3сп2 и ВСт3пс2.

Сталь класса А-I можно заменить арматурой класса А-II марки 10ГТ.

Для соединения Г-образных конструкций друг с другом в вертикальных стенках предусмотрена установка закладных изделий. Анкеры закладных изделий изготовляются из горячекатаной арматурной стали периодического профиля класса А-III, ГОСТ 5781-82, пластины закладных изделий из стали марки ВСт3пс5, по ГОСТ 535-79.

Анкеры привариваются к пластине под слоем флюса ГОСТ 8.312-72.

Размеры монтажных петель и закладных конструкций приняты в соответствии с требованиями серий: 1.400-9 „Унифицированные строповочные петли для подъема сборных железобетонных конструкций." Выпуск 1 и 3.400-6/76 „Унифицированные закладные детали сборных железобетонных конструкций.

			3.820.1-39 0.00.ОТО			
Нач.отд.	Старченко					
Н.контр.	Чайковская		Техническое описание	Стадия	Лист	Листов
ГИП	Якушик			Р	1	9
Рук.гр.	Донская					
Вед.инж.	Иванова			в/о „Союзводпроект"		
Ст.инж.	Брагина					

Инв.№ подл. | Подпись и дата | Взам.инв.№

Взам.инв.№ | Подпись и дата | Инв.№ подл.

Копировал: 19788 5 Формат А-4

Арматурные стержни каркасов и сеток свариваются контактной сваркой.

Сборку арматурных изделий в пространственный каркас производят на кондукторе при помощи сварочных клещей или вязальной проволочки.

Закладные изделия и монтажные петли приваривают к пространственному каркасу до установки его в форму.

Для обеспечения водонепроницаемости шва между собранными Г-образными конструкциями в торцах изделий устраиваются штрабы, заполняемые расширяющимся цементным раствором марки 200 после монтажа конструкций или поролоновым жгутом в процессе монтажа.

Толщина защитного слоя бетона ≥ 20 мм.

4 Основные расчетные положения:

Расчет конструкций по несущей способности и на раскрытие трещин выполнен в соответствии с требованиями главы СНиП II-56-77 „Бетонные и железобетонные конструкции гидротехнических сооружений. Нормы проектирования."

Ширина раскрытия трещин принята не более 0.2 мм.

Конструкции рассчитаны на нагрузки, действующие при строительстве сооружений, в период эксплуатации, а также во время транспортирования и монтажа. Проверка прочности конструкций на сейсмические воздействия проведена согласно указаниям главы СНиП II-7-81 „Строительство в сейсмических районах."

Основные расчетные нагрузки:

1. Постоянные - собственная масса конструкции, давление грунта, гидростатическое давление воды и противодавление воды.

2. Временные - нагрузки от строительных механизмов (в расчетах принят бульдозер Д-271), равномерно-распределенная $q = 400$ кг/м^2; транспортные нагрузки (для конструкций, используемых на участках сооружений с переездами): для конструкций Г 20.20; Г 25.20-3 и Г 30.20 - 3 нагрузки Н-30 и НГ-60; для конструкций Г 15.30-3; Г 20.30-2 и Г 30.20-2 нагрузки Н-10 и НГ-60.

Указанные нагрузки в зависимости от их воздействия на конструкции приняты с коэффициентами перегрузки согласно указаниям: СНиП II 50-74 „Гидротехнические сооружения речные. Основные положения проектирования" и СН 200-62 "Технические условия проектирования железнодорожных, автодорожных и городских мостов и труб."

Боковое давление грунта на вертикальные стенки конструкций определялось согласно требованиям главы СНиП II-55-79 „Подпорные стены, судоходные шлюзы, рыбопропускные и рыбозащитные сооружения."

Сооружения рассчитывались как один раз статически неопределимая рама с шарнирно-опертой плитой перегрузда (Схема № 1) Лоток быстротока и водовойный колодец рассматривались, как доковая конструкция (Схема № 2) В расчетах принята горизонтальная поверхность земли на уровне верха Г-образных конструкций. Уровень грунтовых вод принят:

- при производстве строительно-монтажных работ ниже дна котлована
- во время эксплуатации сооружений на 0.3 м ниже поверхности засыпки.

Характеристики грунтов при расчете приняты следующие:

- плотность грунта естественной влажности - 1.8 т/м^3
- плотность взвешенного грунта - 1.0 т/м^3

Коэффициент бокового расширения грунта принимался равным:

для глинистых грунтов:

суглинки - 0.35 ($\varphi = 18°$)

супеси - 0.30 ($\varphi = 24°$)

для крупнообломочных и песчаных грунтов - 0.28 ($\varphi = 28°$)

Модуль деформации грунта - 200 кг/см^2

По результатам расчета был запроектирован ряд типоразмеров Г-образных конструкций, которые, при одинаковых габаритных размерах, имеют несколько вариантов армирования в зависимости от условий применения.

Величина несущей способности конструкций приведена в табл. № 1.

Таблица № 1

А. Конструкции для каналов прямоугольного сечения и сооружений без переездов.

Высота конструкции, мм	Марка конструкции	Расчетные характеристики грунтов: Коэф. бокового расширения μ	Расчетные характеристики грунтов: Угол внутреннего трения φ	Расчетные значения несущей способности конструкции на 1 м дл. (см. расчетную схему): M_1 (тс·м)	M_2 (тс·м)
1000	Г 10.30-1; Г 10.60-1	0,28	28°	0,35	0,20
	Г 10.30-2; Г 10.60-2	0,30	24°	0,60	0,32
	Г 10.30-2; Г 10.60-2	0,35	18°	0,60	0,32
1250	Г 12.30-1; Г 12.60-1	0,28	28°	0,52	0,20
	Г 12.30-2; Г 12.60-2	0,30	24°	0,86	0,32
	Г 12.30-2; Г 12.60-2	0,35	18°	0,86	0,32
1500	Г 15.30-1	0,28	28°	1,08	0,31
	Г 15.30-2	0,30	24°	1,55	0,31
	Г 15.30-3	0,35	18°	2,00	1,00
2000	Г 20.30-1	0,28	28°	2,70	1,00
	Г 20.30-2	0,30	24°	3,70	1,72
	Г 20.20	0,35	18°	3,70	1,72
2500	Г 25.20-1	0,28	28°	5,02	2,16
	Г 25.20-2	0,30	24°	6,80	3,50
	Г 25.20-3	0,35	18°	6,80	3,50
3000	Г 30.20-1	0,28	28°	6,68	3,55
	Г 30.20-2	0,30	24°	8,40	4,70
	Г 30.20-3	0,35	18°	8,40	4,70

* Расчет несущей способности конструкций выполнен при указанных характеристиках грунтов обратной засыпки. Грунт отсыпается бульдозером Д-271.

Продолжение таблицы № 1

Б. Конструкции для участков сооружений с переездами.

Высота конструкции, мм	Марка конструкции	Расчетная подвижная нагрузка	Расчетные характеристики грунтов: Коэф. бокового расширения μ	Расчетные характеристики грунтов: Угол внутреннего трения φ	Расчетные значения несущей способности конструкции на 1 м длины: (см. расчетн. схему) M_1 (тс·м)	M_2 (тс·м)
1500	Г 15.30-3	Н-10; НГ-60	0,35	18°	2,00	1,00
2000	Г 20.30-2	Н-10; НГ-60	0,35	18°	3,70	1,72
	Г 20.20	Н-30; НГ-60	0,35	18°	14,66	1,06
2500	Г 25.20-2	Н-10; НГ-60	0,35	18°	6,80	3,50
	Г 25.20-3	Н-30; НГ-60	0,35	18°	14,66	9,83
3000	Г 30.20-2	Н-10; НГ-60	0,35	18°	8,40	4,70
	Г 30.20-3	Н-30; НГ-60	0,35	18°	14,66	12,80

Используя данные этой таблицы, проектировщик для заданных конкретных условий (расчетная схема работы конструкций, характеристика грунта, высота засыпки грунта за стенкой и т.д.) подбирает необходимую марки конструкции.

Расчетные схемы работы конструкций

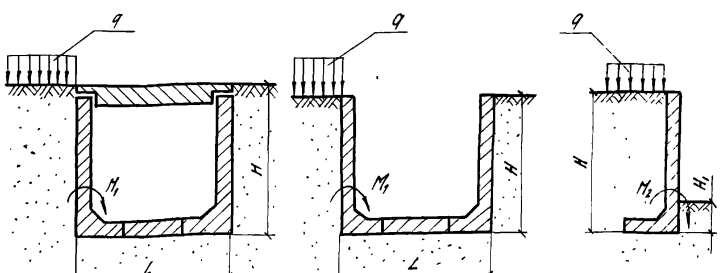

Схема № 1 Схема № 2 Схема № 3

Инв. № подл. | Подпись и дата | Взам. инв. №

Инв. № подл. | Взам. инв. № | Взам. инв. №

19788

5. Маркировка

Каждой конструкции присвоена марка, состоящая из двух буквенно-цифровых групп.

Буквенные индексы обозначают тип Г-образной конструкции:

Г - основной тип конструкции;

НГ - тип конструкции с „ныряющей" вертикальной стенкой:

Цифровые индексы, стоящие после буквенной группы обозначают габаритные размеры конструкций в дециметрах.

Цифровые индексы второй группы, отделенные дефисом, определяют несущую способность конструкции данной марки.

Пример обозначения:

Г 10.60 -2.

Г-образная конструкция высотой 1.0 м, длиной 6.0 м, второй несущей способности.

НГ - 20

Г-образная конструкция с „ныряющей" вертикальной стенкой высотой 2.0 м.

Ведомости расходов материалов выполнены с учетом требований „Методических указаний по определению потреоности в материалах, конструкциях и деталях в составе проектной документации на строительство".

Инв.№ подл.	Подпись и дата	Взам.инв.№

подл.	Подпись и дата	Взам.инв.№

Копировал: 19788 8 Формат А4

Таблица № 2

Номенклатура

Обозначение	Марка изделия	Эскиз	Размеры, мм L	B	H	t	t_1	Марка бетона	Расход материалов: Бетон, $м^3$	Сталь армат., кг	Заклад. изделия, кг	Всего сталц, кг	Масса, кг
3.820.1-39 1.00.0	Г10.30-1	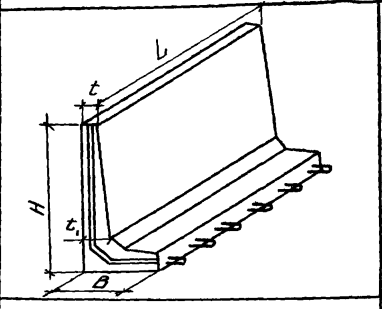	3000	480	1000	80	80		0,38	18,7	4,0	22,7	950
3.820.1-39 1.00.0 -01	Г10.30-2		3000	480	1000	80	80		0,38	24,7	4,0	28,7	950
3.820.1-39 1.00.0 -02	Г12.30-1		3000	480	1250	80	100		0,47	20,7	4,0	24,7	1175
3.820.1-39 1.00.0 -03	Г12.30-2		3000	480	1250	80	100		0,47	27,2	4,0	31,2	1175
3.820.1-39 2.00.0	Г10.60-1		6000	480	1000	80	80		0,76	47,6	4,0	51,6	1900
3.820.1-39 2.00.0 -01	Г10.60-2		6000	480	1000	80	80		0,76	59,6	4,0	63,6	1900
3.820.1-39 2.00.0 -02	Г12.60-1		6000	480	1250	80	100		0,95	51,7	4,0	55,7	2375
3.820.1-39 2.00.0 -03	Г12.60-2		6000	480	1250	80	100		0,95	66,1	4,0	70,1	2375
3.820.1-39 3.00.0	Г15.30-1	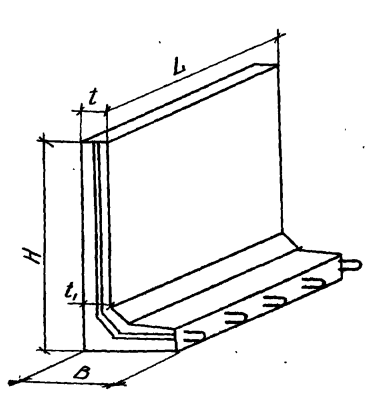	3000	500	1500	100	100	М 200	0,66	41,9	7,2	49,1	1650
3.820.1-39 3.00.0 -01	Г15.30-2		3000	500	1500	100	100	(Мрз-150,	0,66	53,0	7,2	60,2	1650
3.820.1-39 3.00.0 -02	Г15.30-3		3000	500	1500	100	100	ВВ)	0,66	73,2	7,2	80,4	1650
3.820.1-39 4.00.0	Г20.30-1		3000	550	2000	150	150		1,2	74,9	7,2	82,1	2880
3.820.1-39 4.00.0 -01	Г20.30-2		3000	550	2000	150	150		1,2	102,7	7,2	109,9	2880
3.820.1-39 7.00.0	Г20.20		2000	600	2000	250	250		1,2	175,4	30,6	206,0	2880
3.820.1-39 5.00.0	Г25.20-1		2000	580	2500	180	180		1,1	81,8	7,2	89,0	2780
3.820.1-39 5.00.0 -01	Г25.20-2		2000	580	2500	180	180		1,1	107,6	7,2	114,8	2780
3.820.1-39 7.00.0 -01	Г25.20-3		2000	600	2500	250	250		1,5	221,5	30,6	252,1	3620
3.820.1-39 6.00.0	Г30.20-1		2000	600	3000	200	200		1,5	113,7	7,2	120,9	3620
3.820.1-39 6.00.0 -01	Г30.20-2		2000	600	3000	200	200		1,5	150,3	7,2	157,5	3620
3.820.1-39 7.00.0 -02	Г30.20-3		2000	600	3000	250	250		1,7	277,2	30,6	307,8	4325

Продолжение таблицы N 2

Обозначение	Марка изделия	Эскиз	Размеры, мм					Марка бетона	Расход материалов				Масса, кг
			L	B	H	t	t_1		Бетон, $м^3$	Сталь арматурн. кг	Закладн. изделия, кг	Всего стали, кг	
3.820.1-39 8.00.0	НГ 15	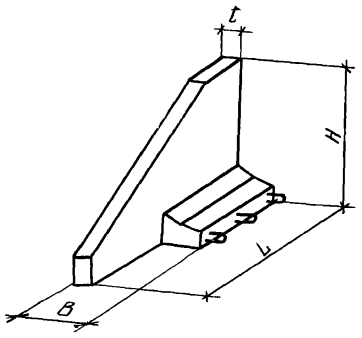	2100	500	1500	100	100	М200 (Мрз≥150; В6)	0,26	13,1	3,6	16,7	650
3.820.1-39 8.00.0-01	НГ 15а		2100	500	1500	100	100		0,26	13,1	3,6	16,7	650
3.820.1-39 8.000-02	НГ 20		2850	550	2000	150	150		0,62	49,2	3,6	52,8	1550
3.820.1-39 8.00.0-03	НГ 20а		2850	550	2000	150	150		0,62	49,2	3,6	52,8	1550
3.820.1-39 9.00.0	НГ 25	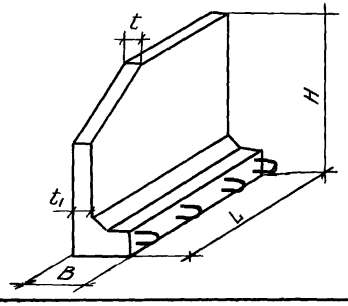	2000	580	2500	180	180		0,99	75,0	7,2	82,2	2475
3.820.1-39 9.00.0-01	НГ 25а		2000	580	2500	180	180		0,99	75,0	7,2	82,2	2475
3.820.1-39 9.00.0-02	НГ 30		2000	600	3000	200	200		1,3	108,4	7,2	115,6	3300
3.820.1-39 9.00.0-03	НГ 30а		2000	600	3000	200	200		1,3	108,4	7,2	115,6	3300

Инв. N подл. | Подпись и дата | Взам. инв. N

Формат	Зона	Поз.	Обозначение	Наименование	Кол-во	Примеч.
				Документация		
А3			3.820.1-39 1.00.0 СБ	Сборочный чертеж		
А4			3.820.1-39 0.00.0 ТО	Техническое описание		
А3			3.820.1-39 0.00.0 ВС	Ведомость расходастали		
А3			3.820.1-39 0.00.0 РМ	Ведомость расхода матер.		
				Сборочные единицы		
А4		1	3.820.1-39 0.03.0	Петля строповочная ПС-1	2	1,4кг
А4		2	3.820.1-39 0.04.0	Петля строповочная ПС-3	2	1,4кг
А4		3	3.820.1-39 0.05.0	Изделие закладное ЗД-1	4	4,0кг
				Переменные данные для исполнения:		
				3.820.1-39 1.00.0		
				Сборочные единицы		
А3		4	3.820.1-39 0.01.0	Сетка арматурная С-1	1	13,0кг
А4		5	3.820.1-39 0.02.0	Сетка арматурная С-13	1	2,4кг
				Материалы		
				Бетон марки 200, В6,		
				МРЗ 150	0,38	м³
				3.820.1-39 1.00.0-01		
				Сборочные единицы		
А3		4	3.820.1-39 0.01.0-01	Сетка арматурная С-2	1	18,0кг
А4		5	3.820.1-39 0.02.0-01	Сетка арматурная С-14	1	4,8кг
				Материалы		
				Бетон марки 200, В6,		
				МРЗ 150	0,38	м³

Взам. инв.№ | Подпись и дата | Инв.№ подл.

Нач.отд.	Старченко	
Н.контр.	Майковская	
ГИП	Якушик	
ГИП	Казаринов	
Рук.гр.	Фонская	
Ст.инж.	Брагина	

3.820.1-39 1.00.0

Г-образная конструкция Г 10.30-1 ; Г 10.30-2 ; Г 12.30-1 ; Г 12.30-2.

Стадия	Лист	Листов
Р	1	2

в/о "Союзводпроект"

Формат	Зона	Поз.	Обозначение	Наименование	Кол.	Примеч.
				3.820-1-39 1.00.0-02		
				Сборочные единицы		
А4		4	3.820.1-39 0.01.0-02	Сетка арматурная С-3	1	14,6кг
А4		5	3.820.1-39 0.02.0	Сетка арматурная С-13	1	2,4кг
				Материалы		
				Бетон марки 200, В6,		
				Мрз 150	0,47	м³
				3.820.1-39 1.00.0-03		
				Сборочные единицы		
А4		4	3.820.1-39 0.01.0-03	Сетка арматурная С-4	1	20,6кг
А4		5	3.820.1-39 0.02.0-01	Сетка арматурная С-14	1	4,8кг
				Материалы		
				Бетон марки 200, В6,		
				Мрз 150	0,47	м³

Взам. инв.№ | Подпись и дата | Инв.№ подл.

3.820.1-39 1.00.0

Лист 2

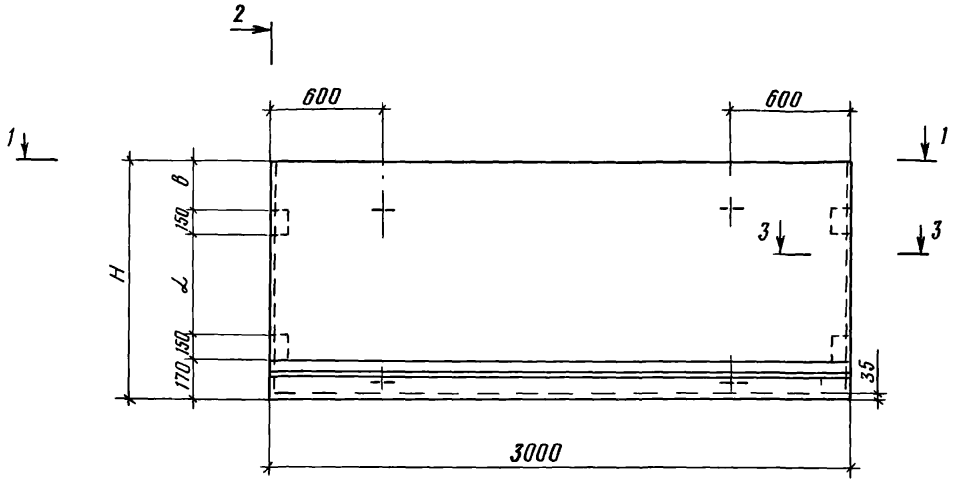

2 - 2

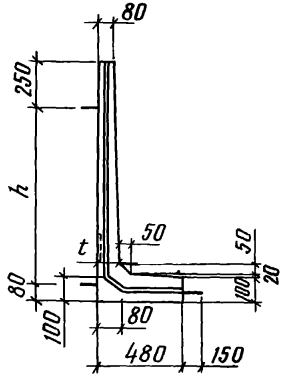

1 - 1

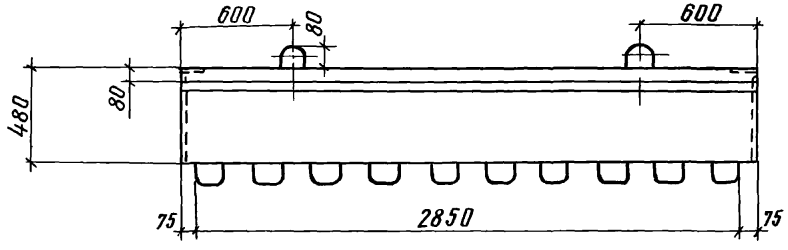

3 - 3

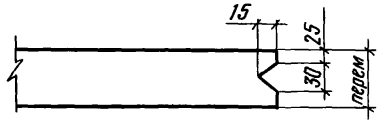

Обозначение	Марка изделия	H, мм.	d, мм	в, мм	h, мм	t, мм	q, мм	Масса изделия т
3820 1-39 1.00.0	Г 10 30-1	1000	430	100	670	80	10	0,950
-01	Г 10 30-2	1000	430	100	670	80	10	0,950
-02	Г 12.30-1	1250	630	150	920	100	20	1,175
-03	Г 12 30-2	1250	630	150	920	100	20	1,175

Нач отд	Старченко	
Н контр	Чайковская	
ГИП	Якушик	
ГИП	Казаринов	
Рук гр	Донская	
Ст инж	Брагина	

3 820 1-39 1 000 СБ

Г-образная конструкция
Г 10 30-1 ; Г 10 30-2 ;
Г 12. 30-1 ; Г 12 30-2
Сборочный чертеж

Стадия	Масса	Масшт.
Р	см табл	
Лист 1	Листов 2	

В/О "Союзводпроект"

Взам инв №

Подпись и дата

Инв № подл

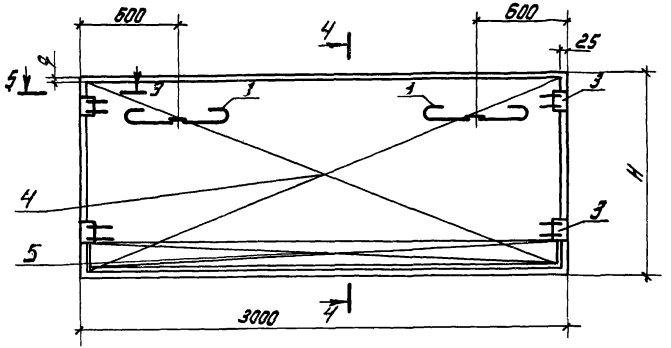

4-4

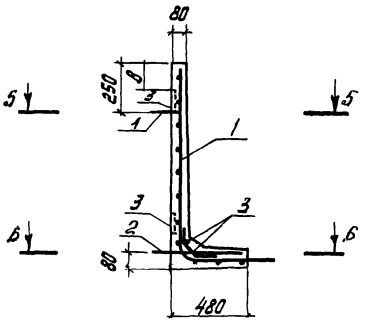

5-5

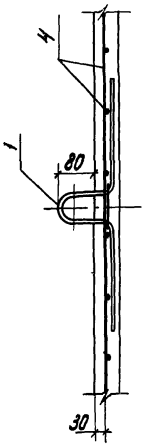

6-6

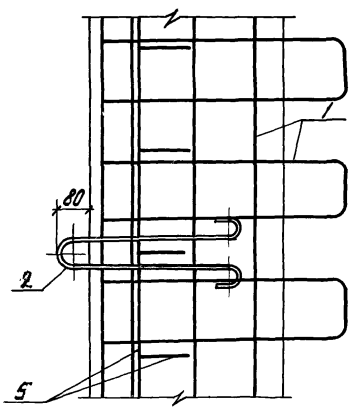

7-7

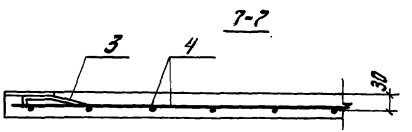

Инв.№ подл. | Подпись и дата | Взам. инв.№

Формат	Зона	Поз.	Обозначение	Наименование	Кол.	Примеч.
				Документация		
А3			3.820.1-39 2.00.0 СБ	Сборочный чертеж		
А4			3.820.1-39 0.00.0 ТО	Техническое описание		
А3			3.820.1-39 0.00.0 ВС	Ведомость расхода стали		
А3			3.820.1-39 0.00.0 РМ	Ведомость расхода материалов		
				Сборочные единицы		
А4		1	3.820.1-39 0.03.0 -01	Петля строповочная ПС-2	2	2,0кг
А4		2	3.820.1-39 0.04.0 -01	Петля строповочная ПС-4	2	2,0кг
А4		3	3.820.1-39 0.05.0	Изделие закладное ЗД-7	4	4,0кг
			Переменные данные	для исполнений		
				3.820.1-39 2.00.0		
				Сборочные единицы		
А3		4	3.820.1-39 0.01.0 -08	Сетка арматурная С-9	1	19,0кг
А3		5	3.820.1-39 0.01.0 -04	Сетка арматурная С-5	1	19,0кг
А4		6	3.820.1-39 0.02.0	Сетка арматурная С-13	2	4,8кг
				Материалы		
				Бетон марки 200; В6		
				Мрз 150	0,76	м³
				3.820.1-39 2.00.0-01		
				Сборочные единицы		
А3		4	3.820.1-39 0.01.0 -09	Сетка арматурная С-10	1	24,0кг

Инв.№ подл. | Подпись и дата | Взам. инв.№

Нач.отд.	Старченко	
Н.контр.	Чайковская	
ГИП	Якушик	
ГИП	Казаринов	
Рук.гр.	Донская	
Вт.инж.	Брагина	

3.820.1-39 2.00.0

Г-образная конструкция
Г 10.60-1 ; Г 10.60-2
Г 12.60-1 ; Г 12.60-2

Стадия	Лист	Листов
Р	1	2

В/О "Союзводпроект"

Копировал Формат А4

Формат	Зона	Поз.	Обозначение	Наименование	Кол.	Примеч.
А3		5	3.820.1-39 0.01.0 -05	Сетка арматурная С-6	1	24,0кг
А4		6	3.820.1-39 0.02.0 -01	Сетка арматурная С-14	2	9,6кг
				Материалы		
				Бетон марки 200;		
				В6; Мрз 150	0,76	м³
				3.820.1-39 2.00.0-02		
				Сборочные единицы		
А3		4	3.820.1-39 0.01.0 -10	Сетка арматурная С-11	1	21,2кг
А3		5	3.820.1-39 0.01.0 -06	Сетка арматурная С-7	1	21,2кг
А4		6	3.820.1-39 0.02.0	Сетка арматурная С-13	2	4,8кг
				Материалы		
				Бетон марки 200,		
				В6; Мрз 150	0,95	м³
				3.820.1-39 2.00.0-03		
				Сборочные единицы		
А3		4	3.820.1-39 0.01.0 -11	Сетка арматурная С-12	1	27,2кг
А3		5	3.820.1-39 0.01.0 -07	Сетка арматурная С-8	1	27,2кг
А4		6	3.820.1-39 0.02.0 -01	Сетка арматурная С-14	2	9,6кг
				Материалы		
				Бетон марки 200,		
				В6. Мрз 150	0,95	м³

Инв.№ подл. | Подпись и дата | Взам. инв.№

3.820.1-39 2.00.0

Лист 2

Копировал 19788 14 Формат А3

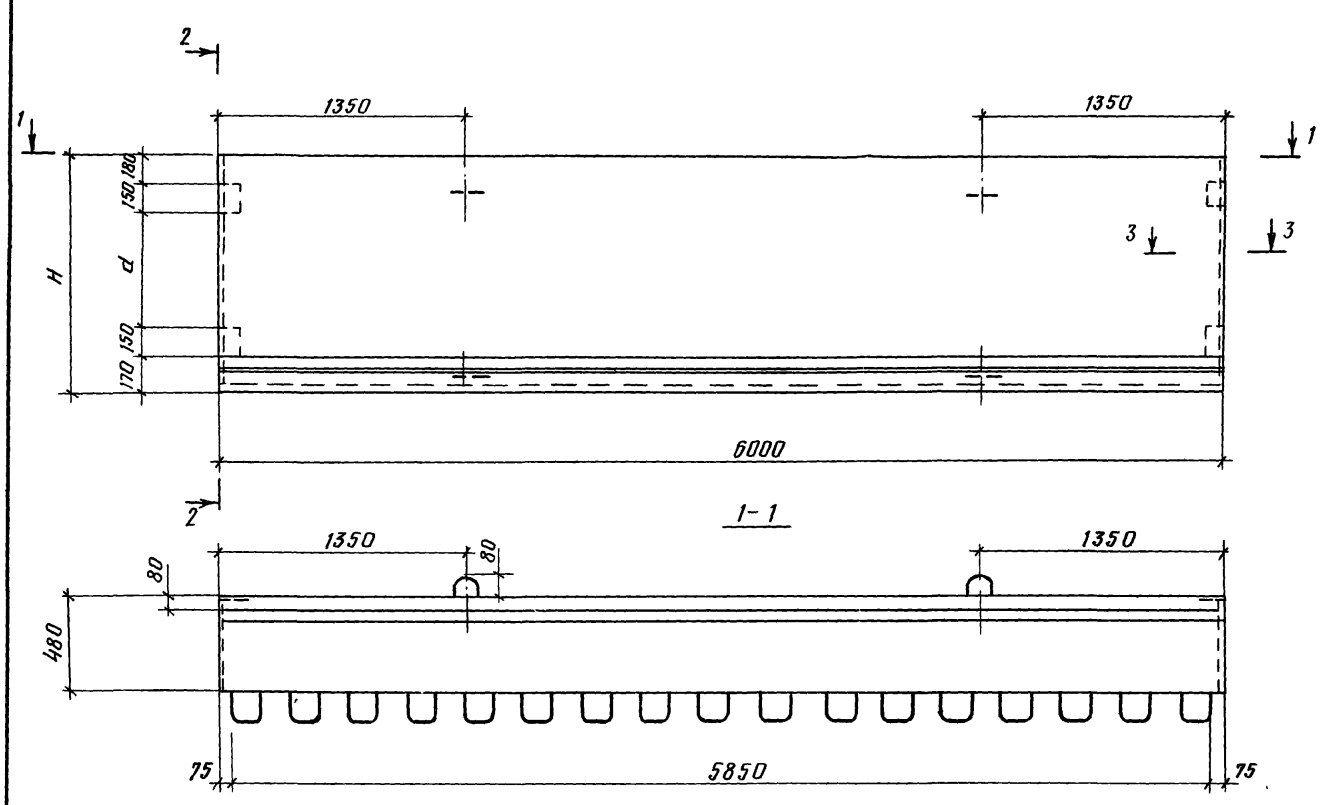

2-2

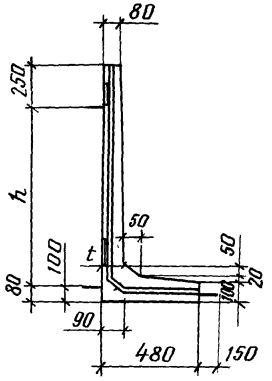

3-3

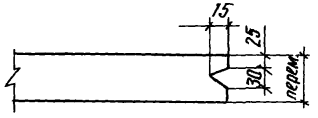

Обозначение	Марка изделия	H, мм	d, мм	в, мм	h, мм	t, мм	q, мм	Масса изделия т
3820 1-39 2000	Г 10.60-1	1000	430	100	670	80	10	1,900
-01	Г 1060-2	1000	430	100	670	80	10	1,900
-02	Г 12.60-1	1250	630	150	920	100	20	2,375
-03	Г 12 60-2	1250	630	150	920	100	20	2,375

Нач отд	Старченко	
Н контр	Чайковская	
ГИП	Якушик	
ГИП	Казаринов	
Рук гр	Донская	
Ст инж	Брагина	

3820.1-39 2.00 0СБ

Г-образная конструкция
Г 10 60-1 ; Г 10 60-2
Г 12 60-1 ; Г 12.60-2
Сборочный чертеж

Стадия	Масса	Масшт
Р	См. табл	
Лист 1	Листов 2	

В/О "Союзводпроект"

Инв № подл | Подпись и дата | Взам инв. №

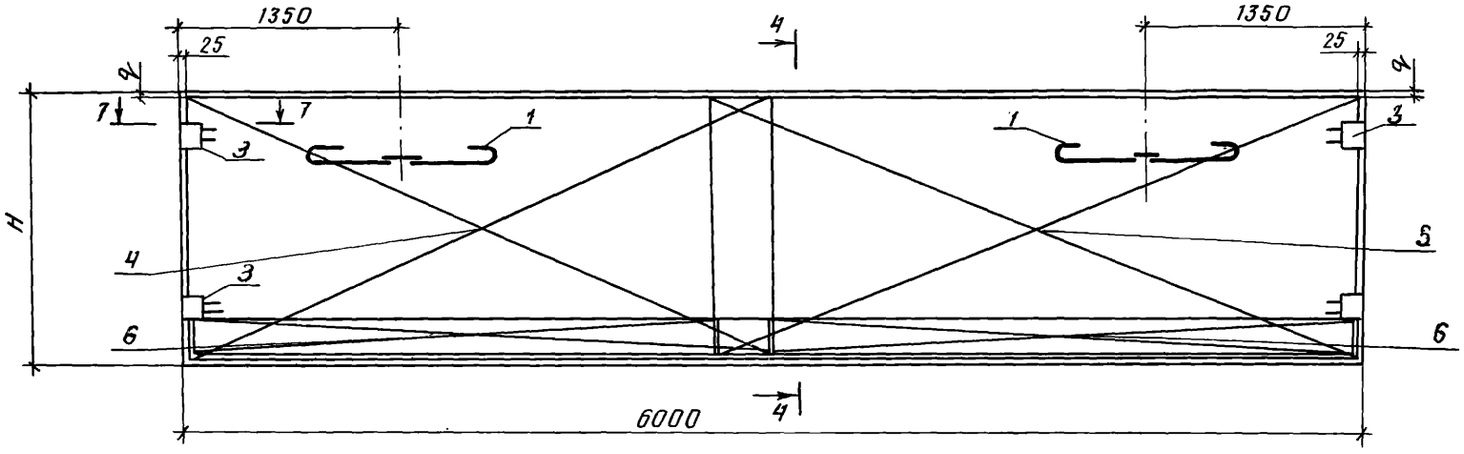

4-4

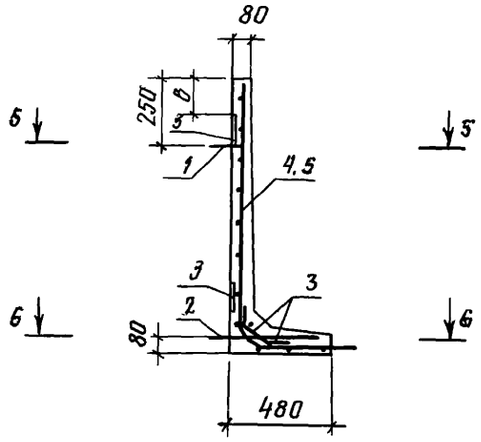

5-5

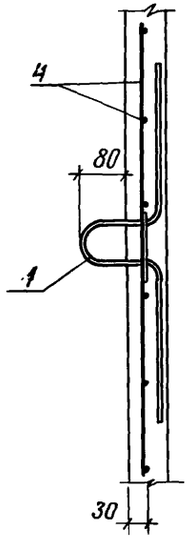

6-6

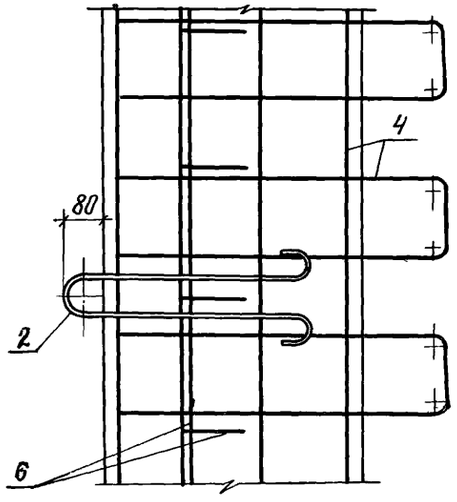

7-7

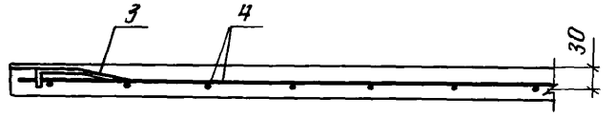

Взам. инв. N

Подпись и дата

3820.1-39 2.00.0 СБ

Лист 2

Формат	Зона	Поз	Обозначение	Наименование	Кол	Примечание
				Документация		
А3			3 8201 - 39 3000 СБ	Сборочный чертеж		
А4			3 8201 - 39 0000 ТО	Техническое описание		
А3			3 8201 - 39 0000 ВС	Ведомость расхода стали		
А3			3 8201 - 39 0000 РМ	Ведомость расхода материал		
				Сборочные единицы		
А4		1	3 8201 - 39 0160	Сетка арматурная С-63	2	5,0кг
А4		2	3 8201 - 39 0160-04	Сетка арматурная С-67	2	5,0кг
А4		3	3 8201 - 39 0190	Петля строповочная ПС-5	2	2,2кг
А4		4	3 8201 - 39 0200	Петля строповочная ПС-13	2	2,0кг
А4		5	3 8201 - 39 0210	Изделие закладное ЗД-2	4	7,2кг
				Материалы		
				Бетон марки 200, В-6, Мрз 150	0,66	м³
				Переменные данные для исполнения		
				3 8201 - 39 3000		
				Сборочные единицы		
А4		6	3 8201 - 39 0060	Сетка арматурная С-15	1	23,9кг
А4		7	3 8201 - 39 0100	Сетка арматурная С-35	1	6,1кг
А3		8	3 8201 - 39 0150	Сетка арматурная С-50	1	2,5кг

Нач отд	Старченко		3 8201 - 39 3000
Н контр	Чайковская		
ГИП	Якушик		
ГИП	Казаринов		Г-образная конструкция
Рук гр	Донская		Г15 30-1, Г15 30-2, Г15 30-3
Вед инж	Иванова		
Ст инж	Брагина		

Стадия	Лист	Листов
Р	3	2

в/о „Союзводпроект"

Инв № подл. | Подпись и дата | Взам инв №

Формат	Зона	Поз	Обозначение	Наименование	Кол	Примечание
				3 8201-39 3000-01		
				Сборочные единицы		
А4		6	3 8201 - 39 0060 - 01	Сетка арматурная С-16	1	34,6кг
А4		7	3 8280 - 39 0100	Сетка арматурная С-35	1	6,1кг
А3		8	3 8201 - 39 0150	Сетка арматурная С-50	1	2,5кг
				3 8201-39 3000-02		
				Сборочные единицы		
А4		6	3 8201 - 39 0060 - 02	Сетка арматурная С-17	1	48,2кг
А4		7	3 8201 - 39 0110	Сетка арматурная С-39	1	12,6кг
А3		8	3 8201 - 39 0150 - 01	Сетка арматурная С-51	1	3,6кг

Инв № подл. | Подпись и дата | Взам инв №

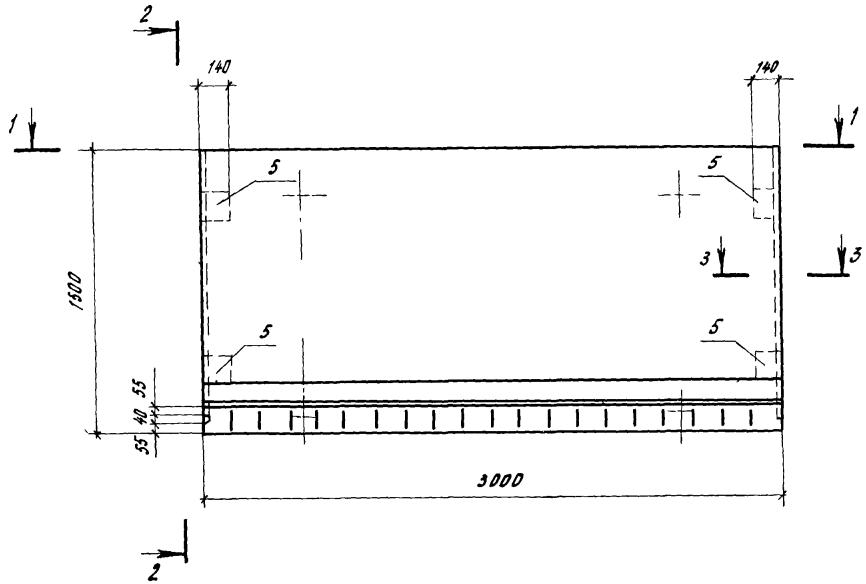

2 - 2

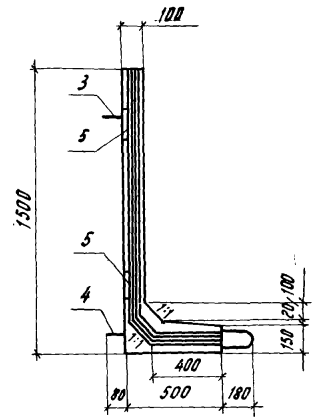

3 - 3

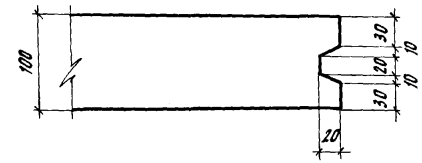

1 - 1

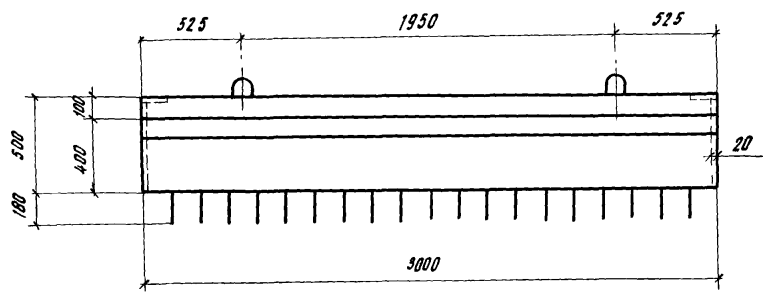

Обозначение	Марка изделия	a, мм	в, мм
3.820. 1 - 39 3.00.0	Г 15.30 - 1	175	132
- 01	Г 15.30 - 2	175	130
- 02	Г 15.30 - 3	140	128

Нач.отд.	Старченко		
Н.контр.	Чайковская		
ГИП	Якушик		
Рук.гр.	Донская		
Вед.инж.	Иванова		
Ст.инж.	Брагина		

3.820.1 - 39 3.00.0 СБ

Г-образная конструкция Г 15.30-1; Г 15.30-2; Г 15.30-3 Сборочный чертеж.

Стадия	Масса	Масштаб
Р	1,65т	
Лист 1	Листов 2	

В/О. "Союзводпроект"

Взам.инв.№ | Подпись и дата | Инв.№ подл.

Копировал: 19788 18 Формат А3

Схема армирования по внешней грани

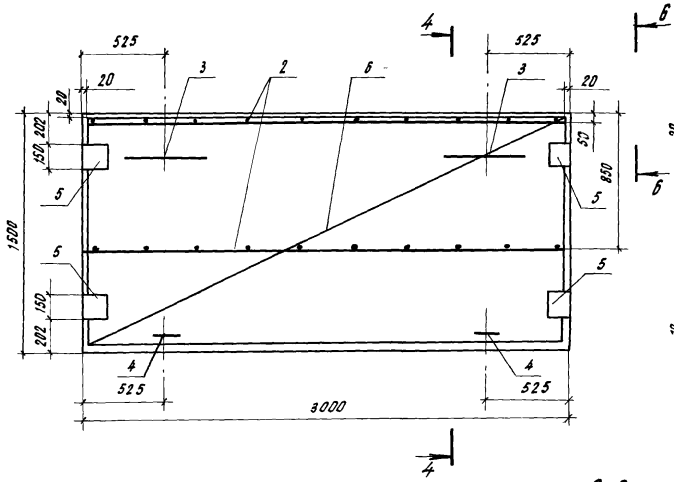

Схема армирования по внутренней грани

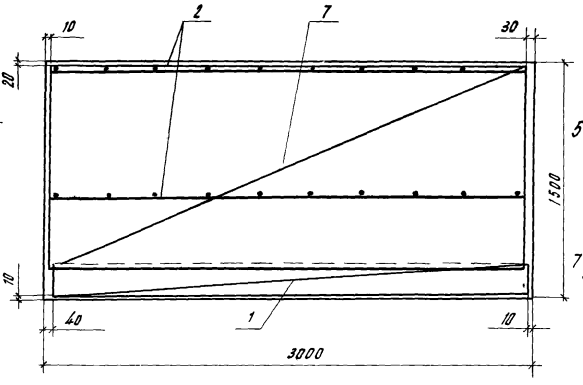

4-4

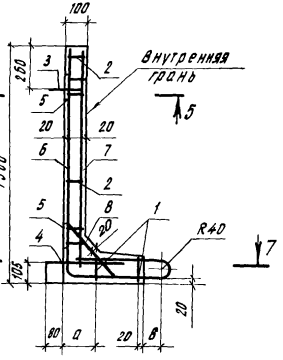

5-5

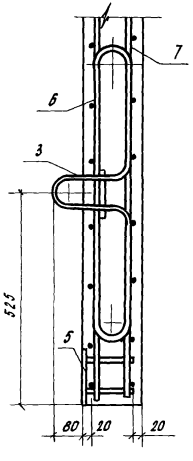

6-6

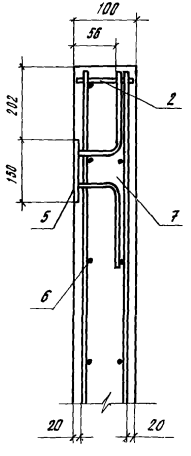

7-7

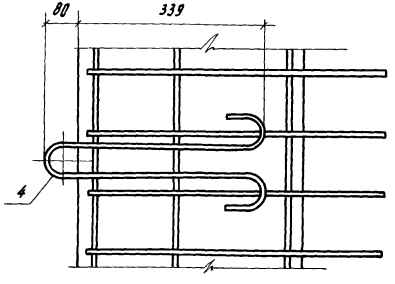

Инв. № подл. | Подп. и дата | Взам. инв. №

3820 1 - 39 3000 СБ

Лист 2

Формат	Зона	Поз.	Обозначение	Наименование	Кол.	Примеч.
				Документация		
А3			3.820.1-39. 4.00.0 сб	Сборочный чертеж		
А4			3.820.1-39 0.00.0 то	Техническое описание		
А3			3.820.1-39 0.00.0 вс	Ведомость расхода стали		
А3			3.820.1-39 0.00.0 вм	Ведомость расхода материалов		
				Сборочные единицы		
А4		1	3.820.1-39 0.16.0 -01	Сетка арматурная С-64	2	5,0кг
А4		2	3.820.1-39 0.16.0	Сетка арматурная С-63	3	7,5кг
А4		3	3.820.1-39 0.19.0 -01	Петля строповочная ПС-6	2	3,6кг
А4		4	3.820.1-39 0.20.0 -01	Петля строповочная ПС-14	2	3,2кг
А4		5	3.820.1-39 0.21.0 -01	Изделие закладное ЗД-3	4	7,2кг
				Материалы		
				Бетон марки 200, В6, Мрз 150	1,15	м³
				Переменные данные для исполнения:		
				3.820.1-39 4.00.0		
				Сборочные единицы		
А4		6	3.820.1-39 0.06.0 -03	Сетка арматурная С-18	1	44,6кг
А4		7	3.820.1-39 0.12.0	Сетка арматурная С-40	1	12,2кг
А3		8	3.820.1-39 0.15.0 -02	Сетка арматурная С-52	1	4,1кг

Нач. отд.	Старченко	
Н. контр.	Чайковская	
ГИП	Якушик	
ГИП	Казаринов	
Рук. гр.	Донская	
Вед. инж.	Иванова	
Ст. инж.	Брагина	

3.820.1-39 4.00.0

Г-образная конструкция Г20.30-1; Г20.30-2

Стадия	Лист	Листов
Р	1	2

В/О "Союзводпроект"

Взам. инв. № | Подпись и дата | Инв. № подл.

Копировал: Формат А4

Формат	Зона	Поз.	Обозначение	Наименование	Кол.	Примеч.
				3.820.1-39 4.00.0 -01		
				Сборочные единицы		
А4		6	3.820.1-39 0.06.0 -04	Сетка арматурная С-19	1	62,1кг
А4		7	3.820.1-39 0.10.0 -01	Сетка арматурная С-36	1	19,4кг
А4		8	3.820.1-39 0.15.0 -03	Сетка арматурная С-53	1	6,3кг

Взам. инв. № | Подпись и дата | Инв. № подл.

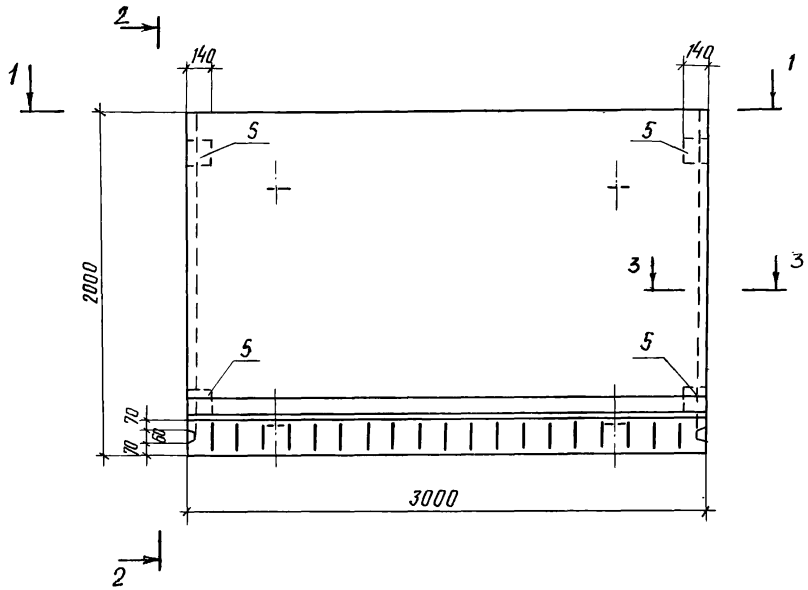

2-2

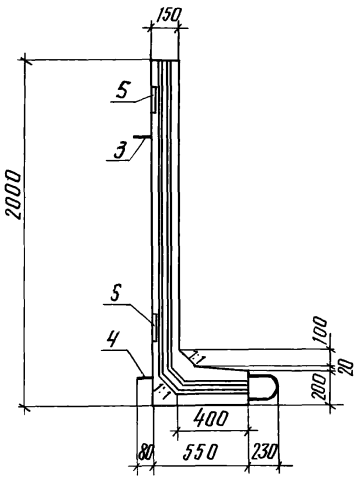

3-3

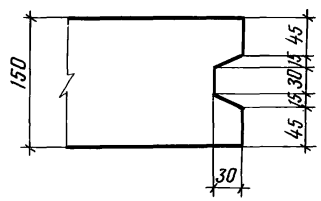

1-1

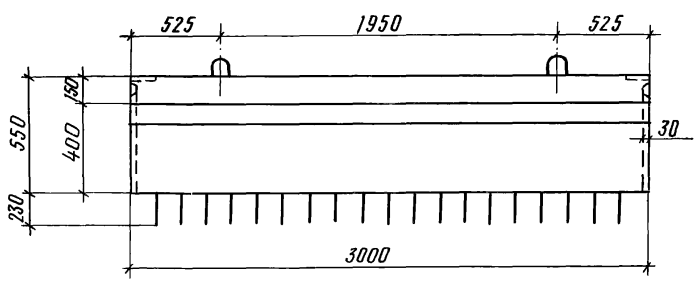

Обозначение	Марка изделия	в, мм
3.820.1-39 4.00.0	Г20.30-1	160
-01	Г20.30-2	158

Нач.отд.	Старченко		
Н.контр.	Чайковская		
ГИП	Якушик		
Рук.гр.	Донская		
Вед.инж.	Иванова		
Стинж.	Брагина		

3.820.1-39 4.00.0 СБ

Г-образная конструкция Г20.30-1; Г20.30-2

Сборочный чертеж

Стадия	Масса	Масштаб
Р	2,88 т	

Лист 1 Листов 2

в/о Союзводпроект

Инв.№ подл. | Подпись и дата | Взам.инв.№

Схема армирования по внешней грани

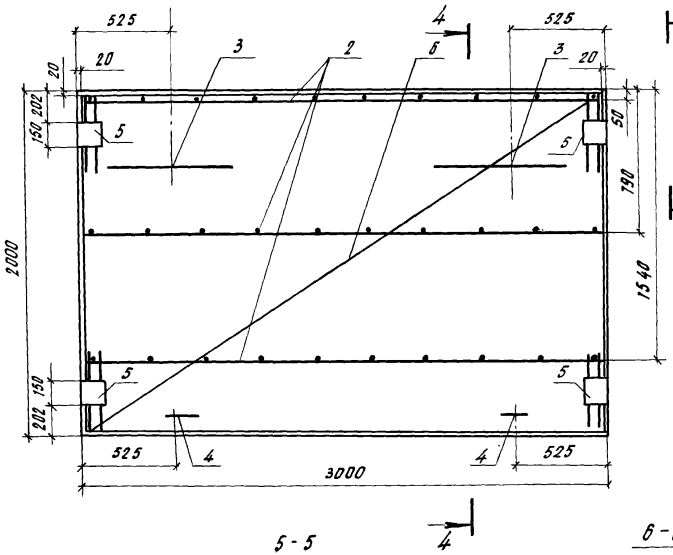

Схема армирования по внутренней грани

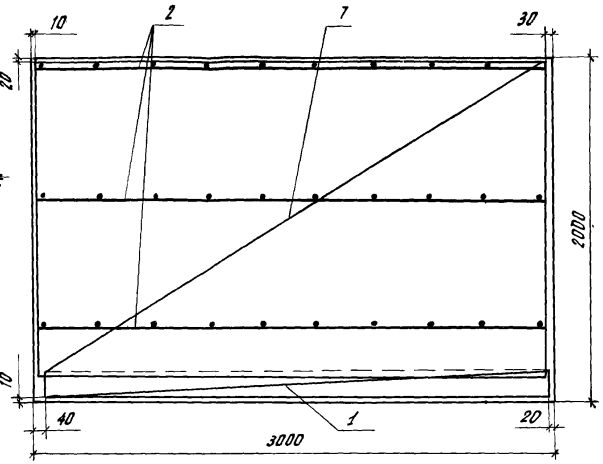

4-4

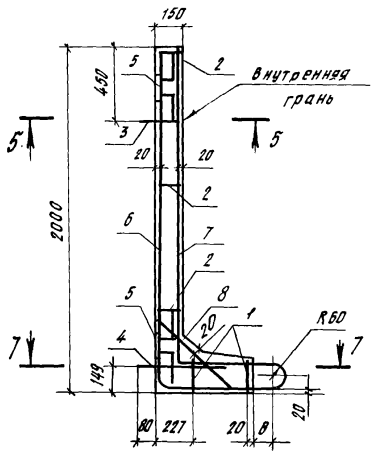

5-5

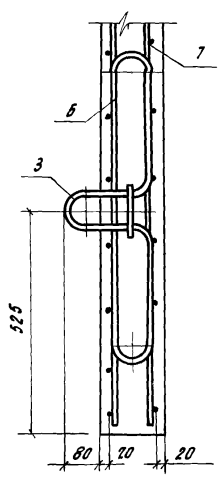

6-6

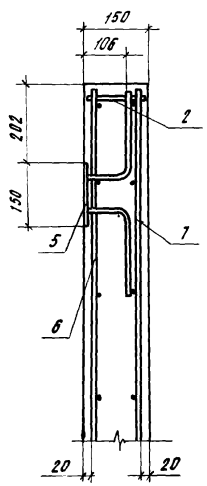

7-7

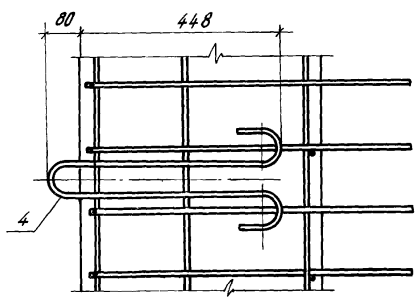

Инв. № подл.	Подп. и дата	Взам. инв. №

Формат	Зона	Поз.	Обозначение	Наименование	Кол	Примеч.
				Документация		
А3			3.820.1-39 5.00.0 СБ	сборочный чертеж		
А4			3.820.1-39 0.00.0 ТО	Техническое описание		
А3			3.820.1-39 0.00.0 ВС	ведомость расхода стали		
А3			3.820.1-39 0.00.0 РМ	ведомость расхода материалов		
				Сборочные единицы		
А4		1	3.820.1-39 0.18.0 -02	Сетка арматурная С-65	2	3,0кг
А4		2	3.820.1-39 0.16.0 -05	Сетка арматурная С-68	3	4,5кг
А4		3	3.820.1-39 0.19.0 -02	Петля строповочная ПС-1	2	3,6кг
А4		4	3.820.1-39 0.20.0 -01	Петля строповочная ПС-14	2	3,2кг
А4		5	3.820.1-39 0.21.0 -02	Изделие закладное ЗД-4	4	7,2кг
				Материалы		
				Бетон марки 200, В6, Мрз 150	1,11	м³
			Переменные	данные для исполнения		
				3.820.1-39 5.00.0		
				сборочные единицы		
А4		6	3.820.1-39 0.06.0 -05	Сетка арматурная С-20	1	52,4кг
А4		7	3.820.1-39 0.12.0 -01	Сетка арматурная С-41	1	13,7кг
А3		8	3.820.1-39 0.15.0 -04	Сетка арматурная С-54	1	2,4кг

Нач.отд.	Старченко	
Н.контр.	Чайковская	
ГИП	Якушик	
ГИП	Казаринов	
Рук.гр.	Донская	
Вед.инж.	Иванова	
Ст.инж.	Брагина	

3.820.1-39 5.00.0

Г-образная конструкция

Г 25.20-1; Г 25.20-2

Стадия	Лист	Листов
Р	1	2

В/О "Союзводпроект"

Инв.№ подл. | Подпись и дата | Взам.инв.№

Формат	Зона	Поз.	Обозначение	Наименование	Кол.	Примеч.
				3.820.1-39 5.00.0-01		
				Сборочные единицы		
А4		6	3.820.1-39 0.06.0 -06	Сетка арматурная С-21	1	69,7кг
А4		7	3.820.1-39 0.10.0 -02	Сетка арматурная С-37	1	24,7кг
А3		8	3.820.1-39 0.15.0 -05	Сетка арматурная С-55	1	3,6кг

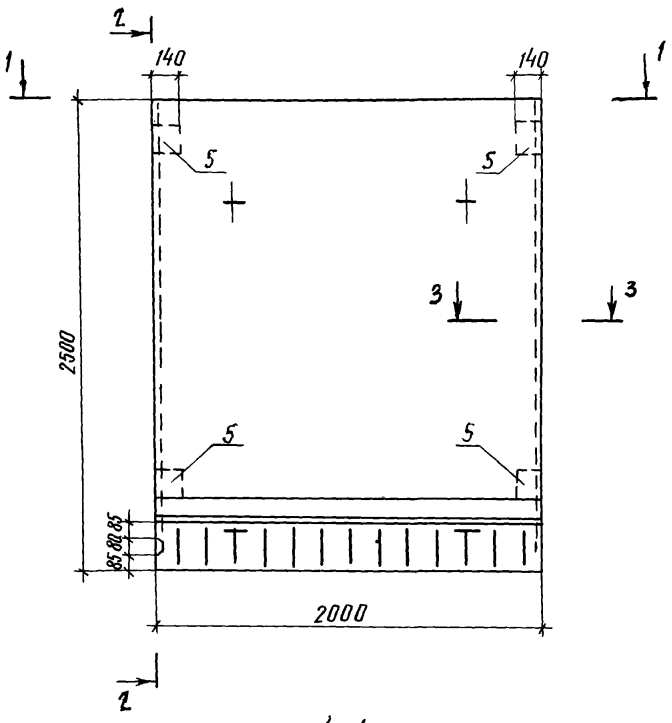

1-1

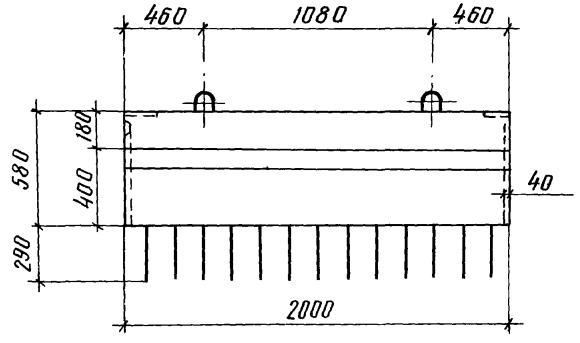

1-2

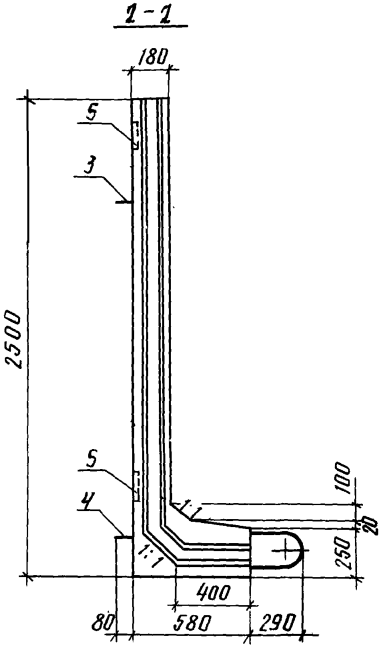

3-3

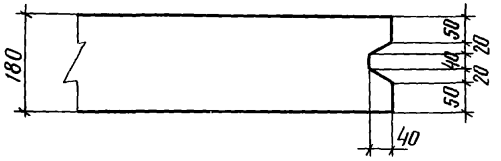

Обозначение	Марка изделия	a, мм
3.820.1-39 5.00.0	Г 25.20-1	188
-01	Г 25.20-2	186

Нач.отд.	Старченко	
Н.контр.	Чайковская	
ГИП	Якушик	
Рук.гр.	Донская	
Вед.инж.	Иванова	
Ст.инж.	Брагина	
Ст.техн.	Круглова	

3.820.1-39 5.00.0СБ

Г-образная конструкция Г25.20-1; Г25.20-2

Сборочный чертеж.

Стадия	Масса	Масштаб
Р	2,78 т	
Лист 1	Листов 2	

в/о "Союзводпроект"

Инв.№ подл. | Подпись и дата | Взам. инв.№

Схема армирования по внешней грани

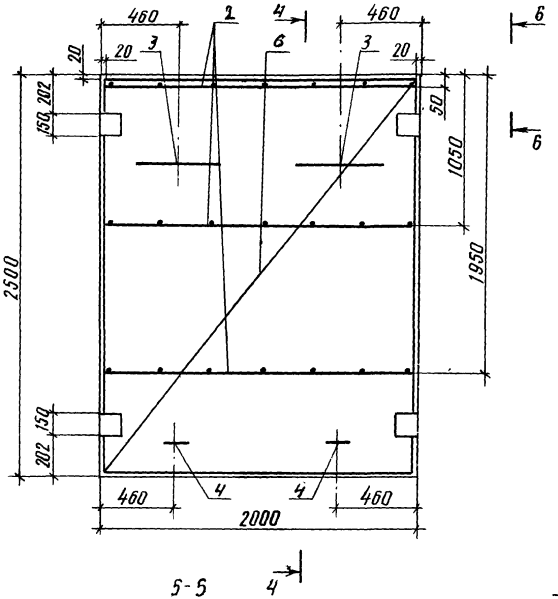

Схема армирования по внутренней грани

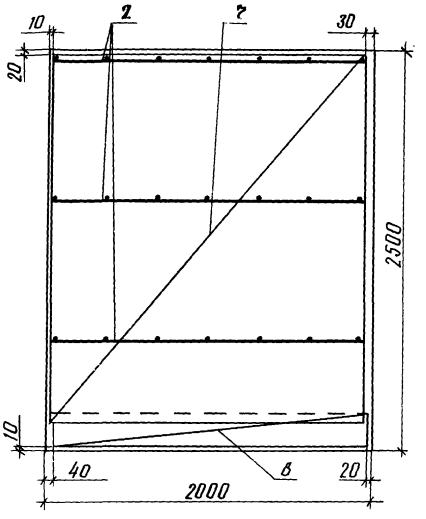

4-4

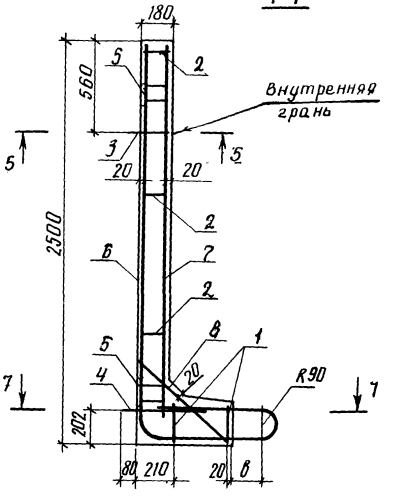

5-5

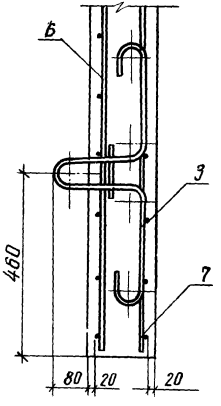

6-6

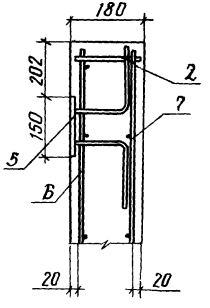

7-7

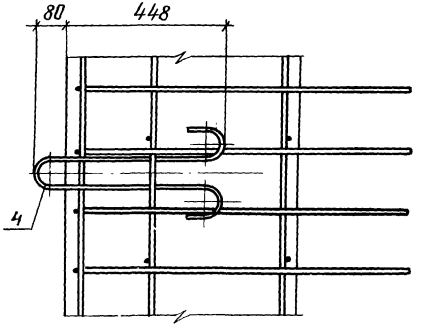

Инв. № подл.	Подпись и дата	Взам. инв. №

3.820.1-39 5.00.0 СБ

Лист 2

Копировал Июнь 19788 25 Формат А3

Формат	Зона	Поз.	Обозначение	Наименование	Кол.	Примеч.
				Документация		
А3			3.820.1-39 0.00.0 СБ	Сборочный чертеж		
А4			3.820.1-39 0.00.0 ТО	Техническое описание		
А3			3.820.1-39 0.00.0 ВС	Ведомость расхода стали		
А3			3.820.1-39 0.00.0 РМ	Ведомость расхода материалов		
				Сборочные единицы		
А4		1	3.820.1-39 0.16.0 -03	Сетка арматурная С-66	2	3,0кг
А4		2	3.820.1-39 0.16.0 -06	Сетка арматурная С-69	3	4,5кг
А4		3	3.820.1-39 0.19.0 -03	Петля строповочная ПС-8	2	4,8кг
А4		4	3.820.1-39 0.20.0 -02	Петля строповочная ПС-15	2	4,4кг
А4		5	3.820.1-39 0.21.0 -03	Изделие закладное ЗД-5	4	7,2кг
				Материалы		
				Бетон марки 200, В6, Мрз 150	1,45	м³
				Переменные данные для исполнения:		
				3.820.1-39 6.00.0		

Формат	Зона	Поз.	Обозначение	Наименование	Кол.	Примеч.
				Сборочные единицы		
А4		6	3.820.1-39 0.06.0 -07	Сетка арматурная С-22	1	72,4кг
А4		7	3.820.1-39 0.12.0 -02	Сетка арматурная С-42	1	23,1кг
А3		8	3.820.1-39 0.15.0 -06	Сетка арматурная С-56	1	3,2кг
				3.820.1-39 6.00.0-01		
				Сборочные единицы		
А4		6	3.820.1-39 0.08.0 -08	Сетка арматурная С-23	1	94,3кг
А4		7	3.820.1-39 0.10.0 -03	Сетка арматурная С-38	1	37,8кг
А3		8	3.820.1-39 0.15.0 -07	Сетка арматурная С-57	1	5,0кг

Нач. отд.	Старченко		3.820.1-39 6.00.0
Н. контр.	Чайковская		
ГИП	Якушик		Г-образная конструкция Г30.20-1; Г30.20-2
Рук. гр.	Донская		Стадия: — Лист: 1 Листов: 2
Вед. инж.	Иванова		В/О "Союзводпроект"
Ст. инж.	Брагина		

Инв. № подл. | Подпись и дата | Взам. инв. №

3.820.1-39 6.00.0 Лист 2

Копировал: 19788 26 Формат А4

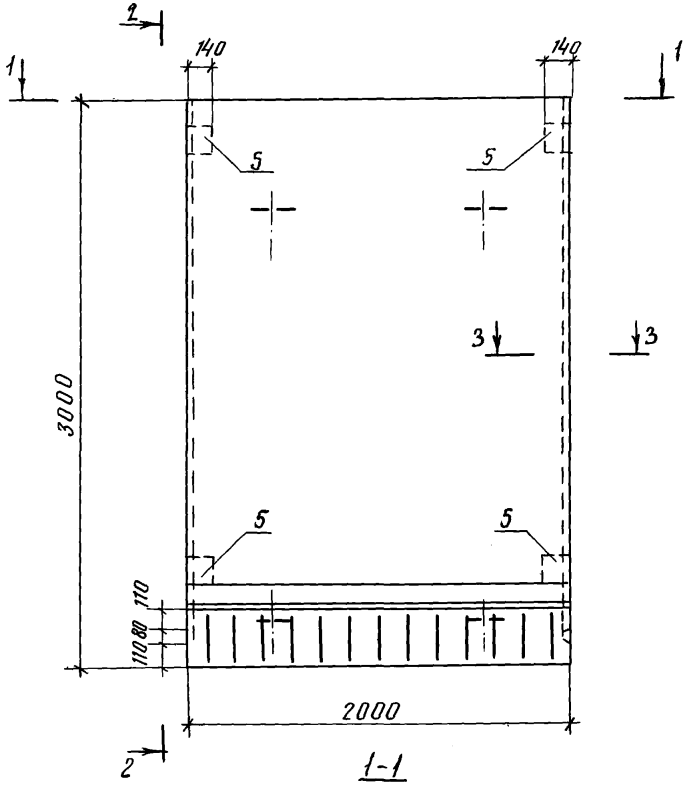

1-1

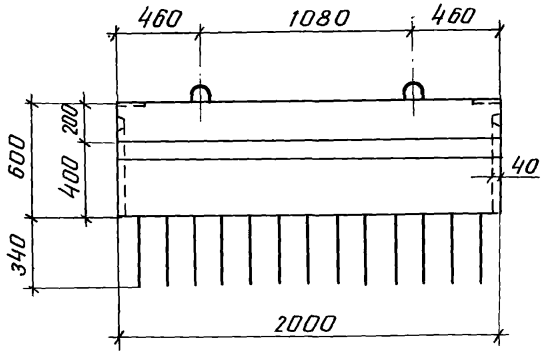

2 - 2

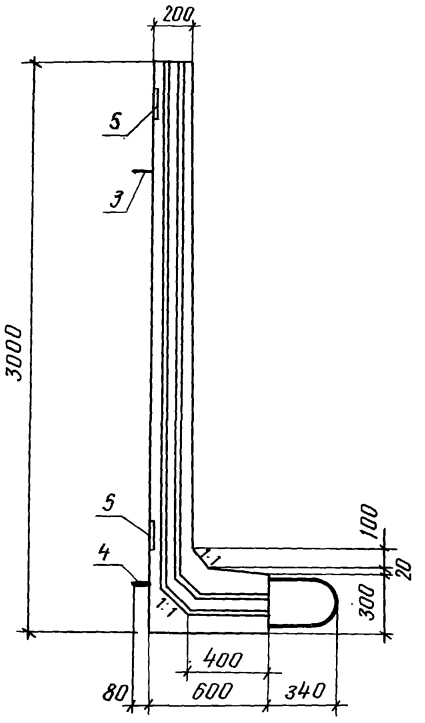

3 - 3

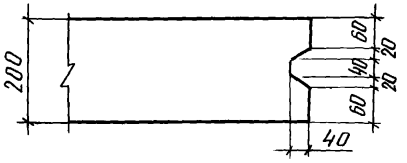

Обозначение	Марка изделия	d, мм
3.820.1-39 6.00.0	Г30.20-1	2,11
-01	Г30.20-2	2,09

			3.820.1-39 6.00.0 СБ
Нач.отд.	Старченко		Г-образная конструкция Г30.20-1; Г30.20-2 Сборочный чертеж
Н.контр.	Чайковская		
ГИП	Якушик		
Рук гр.	Донская		
Вед.инж	Иванова		
Ст.инж.	Брагина		
Ст.техн.	Круглова		

Стадия	Масса	Масшт.
Р	3,62т	
Лист 1	Листов 2	

В/О "Союзводпроект"

Инв.N подл. | Подпись и дата | Взам.инв.N

Копировал Юр.

Формат А3

Схема армирования по внешней грани

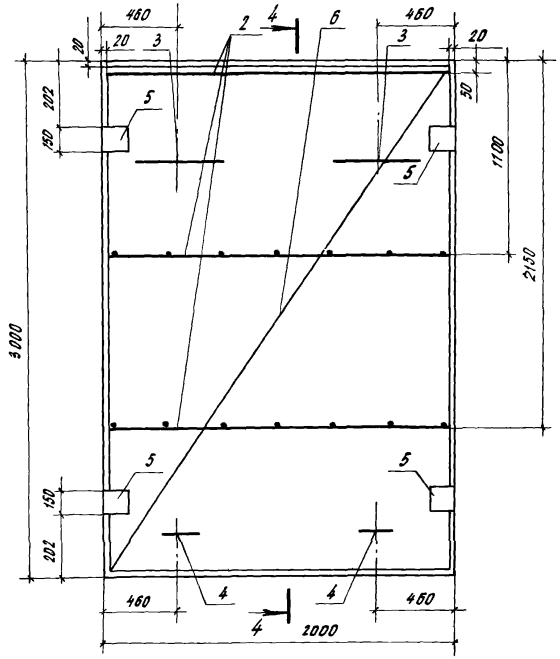

Схема армирования по внутренней грани

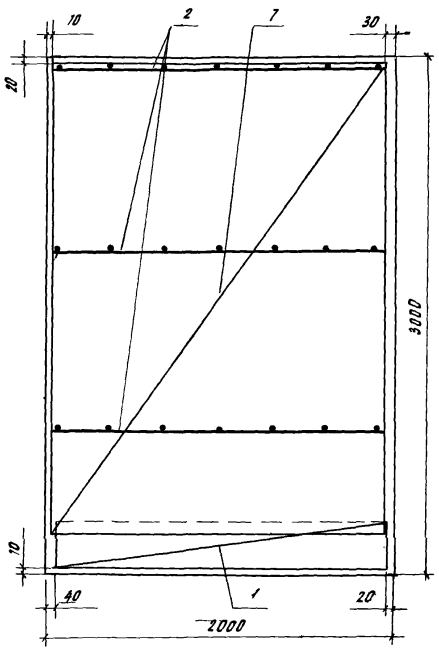

4 - 4

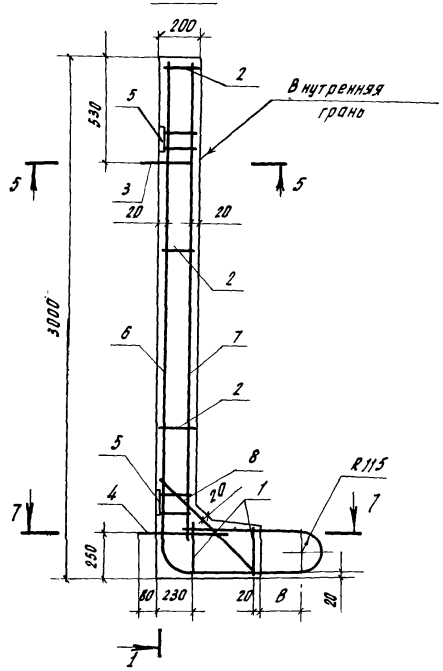

5 - 5

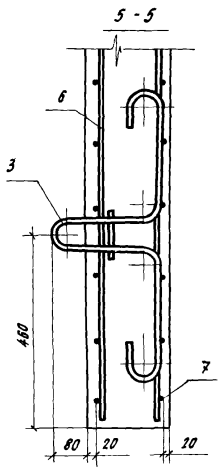

6 - 6

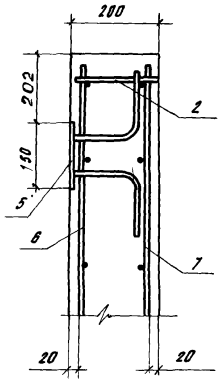

7 - 7

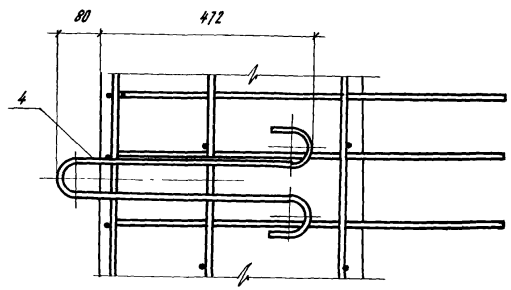

Инв. № подл.	Подпись и дата	Взам. инв. №	

3.820.1 - 39 6.00.0 СБ		Лист 2

Формат	Зона	Поз.	Обозначение	Наименование	Кол.	Примеч.
				Документация		
А3			3.820.1-39 7.00.0 СБ	Сборочный чертеж		
А4			3.820.1-39 0.00.0 ТО	Техническое описание		
А3			3.820.1-39 0.00.0 ВС	Ведомость расхода стали		
А3			3.820.1-39 0.00.0 РМ	Ведомость расхода материалов.		
				Сборочные единицы		
А4		1	3.820.1-39 0.17.0	Сетка арматурная С-70	2	4,8 кг
А4		2	3.820.1-39 0.17.0 -01	Сетка арматурная С-71	3	7,2 кг
А4		3	3.820.1-39 0.20.0 -03	Петля строповочная ПС-16	2	6,0 кг
А4		4	3.820.1-39 0.21.0 -04	Деталь закладная СД-6	4	8,4 кг
А4		5	3.820.1-39 0.22.0	Изделие закладное ЗД-7	3	22,2 кг
			Переменные	данные для исполнения.		
				3.820.1-39 7.00.0		
				Сборочные единицы		
А4		6	3.820.1-39 0.07.0	Сетка арматурная С-24	1	114,5 кг
А4		7	3.820.1-39 0.13.0	Сетка арматурная С-43	1	31 кг
А4		8	3.820.1-39 0.15.0 -08	Сетка арматурная С-58	1	11,6 кг
А4		9	3.820.1-39 0.19.0 -04	Петля строповочная ПС-9	4	4,0 кг
				Материалы		
				Бетон марки 200; В-6; Мрз 150	1,23	м³

Инв. № подл. | Подпись и дата | Взам. инв. №

Нач. отд.	Старченко	
Н. контр.	Чайковская	
ГИП	Якушик	
Рук. гр.	Донская	
Вед. инж.	Иванова	
Ст. инж.	Брагина	

3.820.1-39 7.00.0

Г-образная конструкция Г 20.20 ; Г 25.20-3 ; Г 30.20-3

Стадия	Лист	Листов
Р	1	2

В/О. Союзводпроект

Копировал: Формат А4

Формат	Зона	Поз.	Обозначение	Наименование	Кол.	Примеч.
				3.820.1-39 7.00.0-01		
				Сборочные единицы		
А4		6	3.820.1-39 0.07.0 -01	Сетка арматурная С-25	1	131,0 кг
А4		7	3.820.1-39 0.13.0 -01	Сетка арматурная С-44	1	52,2 кг
А4		8	3.820.1-39 0.15.0 -09	Сетка арматурная С-59	1	15,6 кг
А4		9	3.820.1-39 0.19.0 -05	Петля строповочная ПС-10	4	5,6 кг
				Материалы		
				Бетон марки 200; В6. Мрз 150	1,48	м³
				3.820.1-39 7.00.0-02		
				Сборочные единицы		
А4		6	3.820.1-39 0.07.0 -02	Сетка арматурная С-26	1	148,4 кг
А4		7	3.820.1-39 0.13.0 -02	Сетка арматурная С-45	1	83,2 кг
А4		8	3.820.1-39 0.15.0 -10	Сетка арматурная С-60	1	21,6 кг
А4		9	3.820.1-39 0.19.0 -05	Петля строповочная ПС-10	4	5,6 кг
				Материалы		
				Бетон марки 200, В6; Мрз 150	1,73	м³

Инв. № подл. | Подпись и дата | Взам. инв. №

3.820.1-39 7.00.0 Лист 2

Формат А4

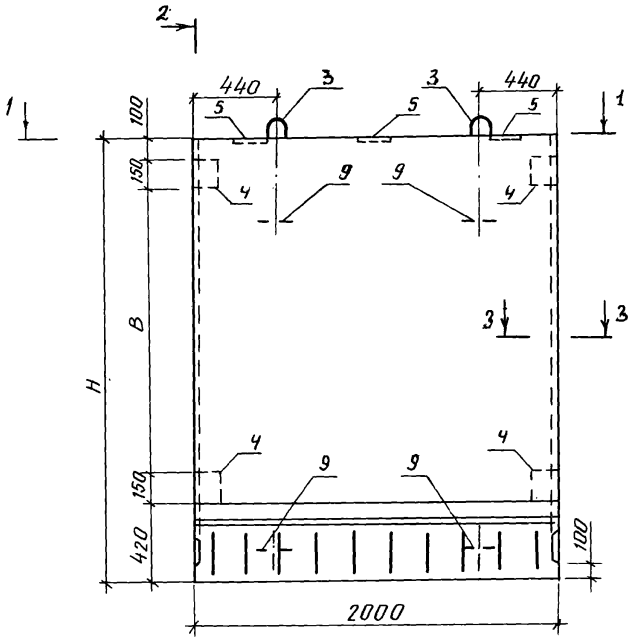

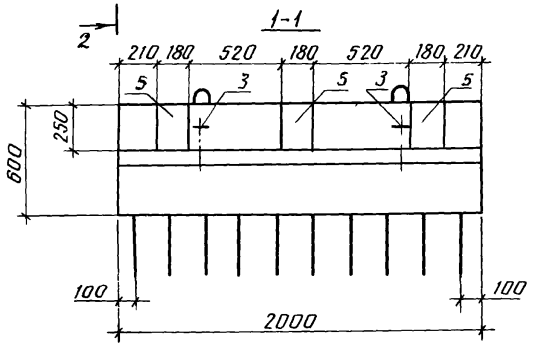

2-2

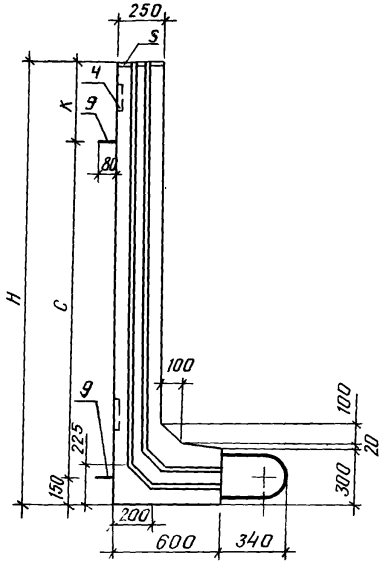

3-3

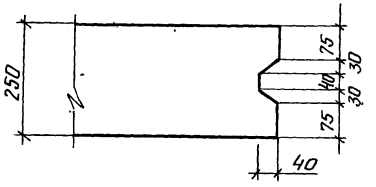

Таблица

Обозначение	Марка изделия	H, мм	B, мм	K, мм	Масса изделия т
3820.1-39 7.00.0	Г 20.20	2000	1180	450	3,07
-01	Г 25.20-3	2500	1680	450	3,70
-02	Г 30.20-3	3000	2180	500	4,32

			3820.1-39 7.00.0 СБ		
			Г-образная конструкция Г 20.20; Г 25.20-3; Г 30.20-3 Сборочный чертеж	Стадия: Р	Масса: см. табл.	Масштаб:
				Лист 1	Листов 2	
Нач.отд.	Старченко					
Н.контр.	Чайковская					
ГИП	Якушик					
Рук.гр.	Донская					
Вединж.	Иванова					
Ст.инж.	Брагина					
Ст.техн.	Круглова					
				В/О "Союзводпроект"		

Схема армирования по внешней грани

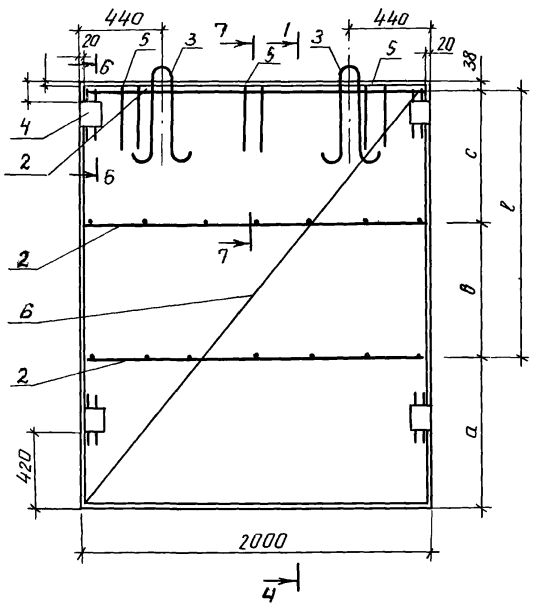

Схема армирования по внутренней грани

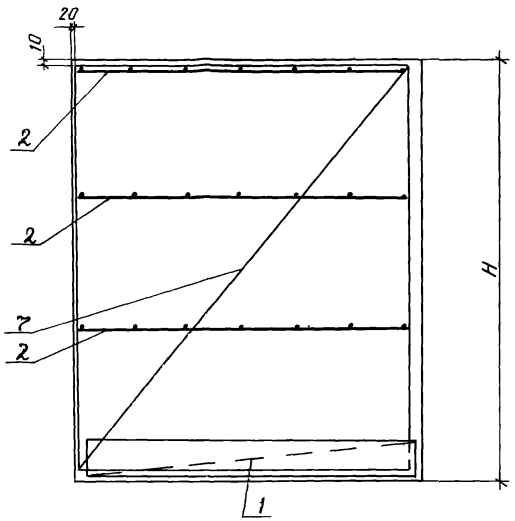

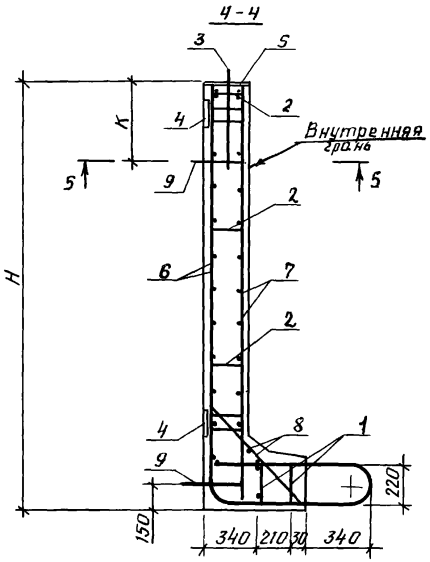

7-7

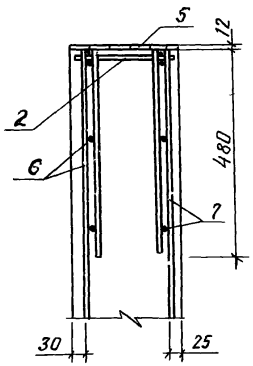

5-5

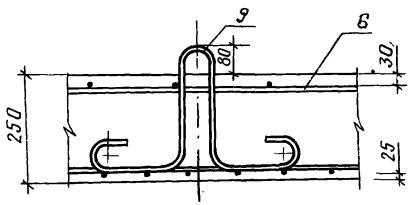

6-6

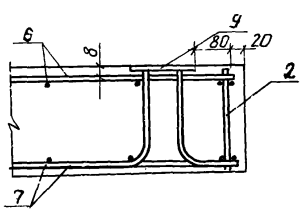

Таблица 2

Обозначение	Марка изделия	l, мм	a, мм	в, мм	c, мм
3.820.1-39 7.00.0	Г 20.20	1200	762	—	—
-01	Г 25.20-3	1600	862	800	800
-02	Г 30.20-3	2200	667	1000	1200

Инв. № подл. | Подпись и дата | Взам. инв. №

Формат	Зона	Поз.	Обозначение	Наименование	Кол.	Примеч.
				Документация		
А3			3.820.1-39 0.00.0 СБ	Сборочный чертеж		
А4			3.820.1-39 0.00.0 ТО	Техническое описание		
А3			3.820.1-39 0.00.0 ВС	Ведомость расхода стали		
А3			3.820.1-39 0.00.0 РМ	Ведомость расхода материалов		
				Переменные данные для исполнения:		
				3.820.1-39 8.00.00		
				Сборочные единицы		
А4		1	3.820.1-39 0.08.0	Сетка арматурная С-27А	1	Из С-27 10,2 кг
А4		2	3.820.1-39 0.08.0	Сетка арматурная С-27Б	1	
А4		3	3.820.1-39 0.18.0	Сетка арматурная С-72	1	0,9 кг
А4		4	3.820.1-39 0.15.0 -11	Сетка арматурная С-61	1	0,9 кг
А4		5	3.820.1-39 0.18.0 -02	Сетка арматурная С-74	1	0,9 кг
А4		6	3.820.1-39 0.19.0 -06	Петля строповочная ПС-11	3	1,2 кг
А4		7	3.820.1-39 0.21.0	Изделие закладное ЗД-2	2	3,6 кг
				Материалы		
				Бетон марки 200, В6, Мрз 150	0,26	м³
				3.820.1-39 8.00.0-01		
				Сборочные единицы		
А4		1	3.820.1-39 0.08.0 -01	Сетка арматурная С-28А	1	Из С-28 10,2 кг
А4		2	3.820.1-39 0.08.0 -01	Сетка арматурная С-28Б	1	
А4		3	3.820.1-39 0.18.0	Сетка арматурная С-72	1	0,9 кг
А4		4	3.820.1-39 0.15.0 -11	Сетка арматурная С-61	1	0,9 кг
А4		5	3.820.1-39 0.18.0 -02	Сетка арматурная С-74	1	0,9 кг

Взам. инв. № | Подпись и дата | Инв. № подл.

Нач. отд.	Стороженко	
Н. контр.	Чайковская	
ГИП	Ягушик	
Рук. гр.	Донская	
Вед. инж.	Иванова	
Ст. инж.	Брагина	

3.820.1-39 8.00.0

Г-образная конструкция НГ-15; НГ 15а НГ 20; НГ 20а

Стадия	Лист	Листов
Р	1	2

в/о „Союзводпроект"

Формат	Зона	Поз.	Обозначение	Наименование	Кол.	Примеч.
А4		6	3.820.1-39 0.19.0 -06	Петля строповочная ПС-11	3	1,2 кг
А4		7	3.820.1-39 0.21.0	Изделие закладное ЗД-2	2	3,4 кг
				Материалы		
				Бетон марки 200, В6, Мрз 150	0,26	м³
				3.820.1-39 8.00.0-02		
				Сборочные единицы		
А4		1	3.820.1-39 0.08.0 -02	Сетка арматурная С-29А	1	Из С-29 41,0 кг
А4		2	3.820.1-39 0.08.0 -02	Сетка арматурная С-29Б	1	
А4		3	3.820.1-39 0.18.0 -01	Сетка арматурная С-73	1	1,5 кг
А4		4	3.820.1-39 0.15.0 -12	Сетка арматурная С-62	1	3,6 кг
А4		5	3.820.1-39 0.18.0 -03	Сетка арматурная С-75	1	1,5 кг
А4		6	3.820.1-39 0.19.0 -07	Петля строповочная ПС-12	3	3,3 кг
А4		7	3.820.1-39 0.21.0 -01	Изделие закладное ЗД-3	2	3,6 кг
				Материалы		
				Бетон марки 200, В6, Мрз 150	0,62	м³
				3.820.1-39 8.00.0-03		
				Сборочные единицы		
А4		1	3.820.1-39 0.08.0 -03	Сетка арматурная С-30А	1	Из С-30 41,0 кг
А4		2	3.820.1-39 0.08.0 -03	Сетка арматурная С-30Б	1	
А4		3	3.820.1-39 0.18.0 -01	Сетка арматурная С-73	1	1,5 кг
А4		4	3.820.1-39 0.15.0 -12	Сетка арматурная С-62	1	3,6 кг
А4		5	3.820.1-39 0.18.0 -03	Сетка арматурная С-75	1	1,5 кг
А4		6	3.820.1-39 0.19.0 -07	Петля строповочная ПС-12	3	3,3 кг
А4		7	3.820.1-39 0.21.0 -01	Изделие закладное ЗД-3	2	3,6 кг
				Материалы		
				Бетон марки 200, В6, Мрз 150	0,62	м³

Взам. инв. № | Подпись и дата | Инв. № подл.

3.820.1-39 8.00.00

Лист 2

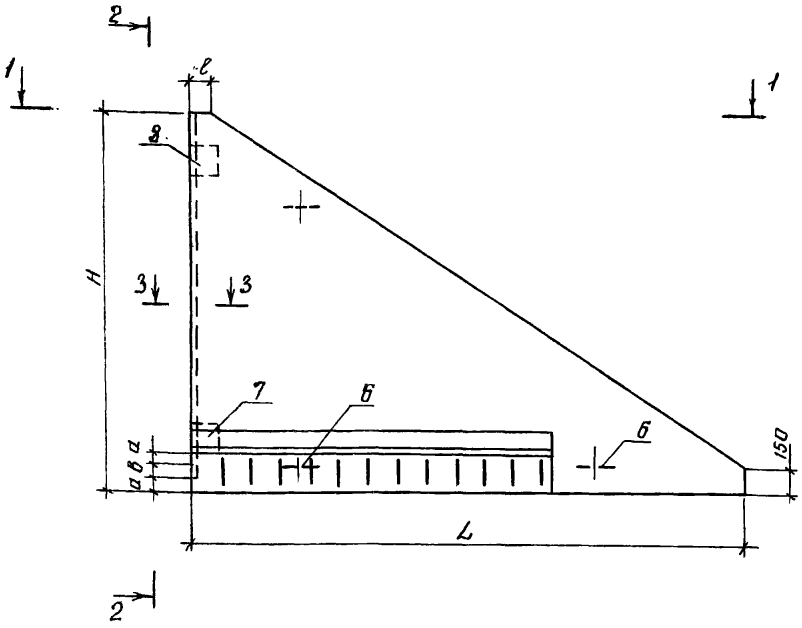

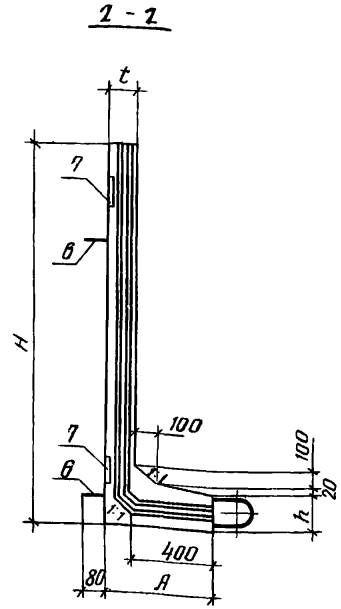

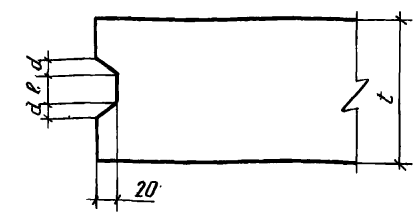

Табл1

Обозначение	Марка изделия	h, мм	A, мм	H, мм	B, мм	t, мм	ℓ, мм	h, мм	a, мм	в, мм	d, мм	e, мм	Масса изделия т
3.820.1-39 8.00.0	НГ 15												
-01	НГ 15а	2100	500	1500	1100	100	80	150	55	40	10	20	0,65
-02	НГ 20												
-03	НГ 20а	2850	550	2000	1850	150	100	200	70	60	15	30	0,155

3.820.1-39 8.00.0 изображено
3.820.1-39 8.00.0-01 зеркальное отражение
3.820.1-39 8.00.0-02 изображено
3.820.1-39 8.00.0-03 зеркальное отражение

Нач.отд.	Старченко	
Н.контр.	Чайковская	
ГИП	Якушик	
ГИП	Казаринов	
Рук.гр.	Донская	
Ведущ.	Иванова	

3.820.1-39 8.00.0 СБ

Г-образная конструкция НГ15, НГ15а, НГ20, НГ20а
Сборочный чертеж

Стадия	Масса	Масшт.
Р	см. табл.	
Лист 1	Листов 2.	

В/О "Союзводпроект"

Инв. № подл. | Подпись и дата | Взам. инв. №

Схема армирования внешней грани

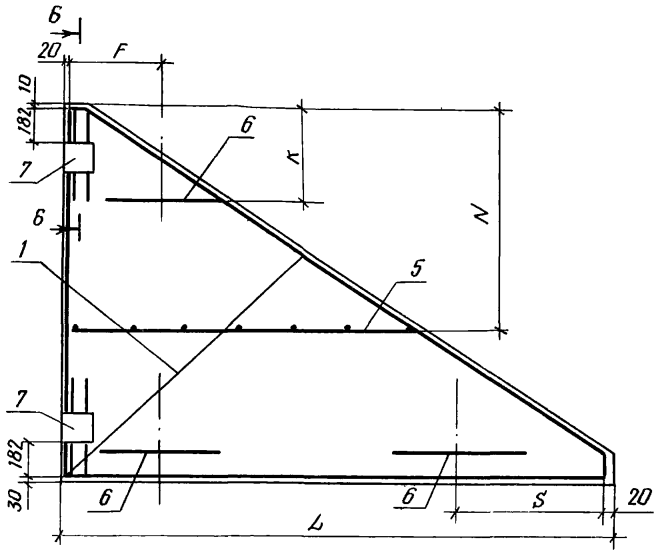

Схема армирования по внутренней грани

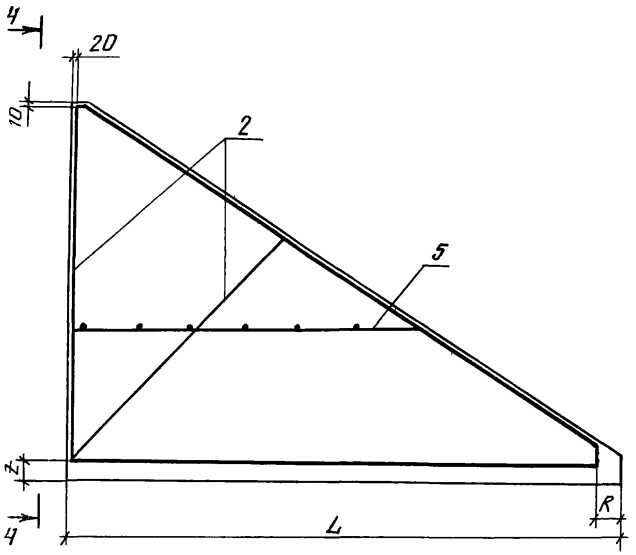

4-4

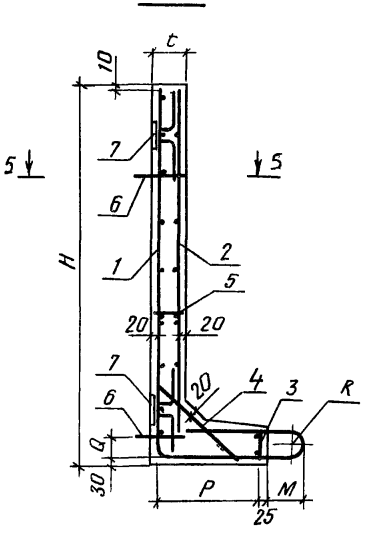

5-5

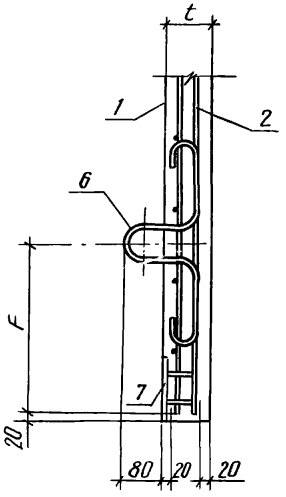

6-6

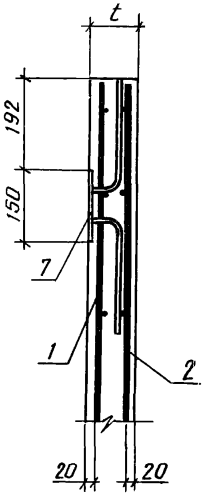

Табл 2

Обозначение	Марка изделия	F мм	K мм	M мм	N мм	P мм	S мм	Q мм	Z мм	R мм
3.820.1-39 8.00.0	НГ 15	355	480	180	720	455	505	84	170	40
-01	НГ 15а									
-02	НГ 20	480	490	230	1150	505	780	124	174	60
-03	НГ 20а									

Инв. № подл. | Подпись и дата | Взам. инв. №

Копировал Юрф. 19788 34 Формат А3

Формат	Зона	Поз.	Обозначение	Наименование	Кол.	Примеч.
				Документация		
А3			3.820.1-39 9.00.0 СБ	Сборочный чертеж		
А4			3.820.1-39 0.00.0 ТО	Техническое описание		
А3			3.820.1-39 0.00.0 ВС	Ведомость расхода		
				стали		
А3			3.820.1-39 0.00.0 РМ	Ведомость расхода		
				материалов		
			Переменные данные	для исполнения :		
				3.820.1-39 9.00.0		
				Сборочные единицы		
А4		1	3.820.1-39 0.09.0	Сетка арматурная С-31	1	48,4кг
А4		2	3.820.1-39 0.14.0	Сетка арматурная С-46	1	12,5кг
А4		3	3.820.1-39 0.16.0 -02	Сетка арматурная С-65	2	3,0кг
А4		4	3.820.1-39 0.15.0 -04	Сетка арматурная С-54	1	2,4кг
А4		5	3.820.1-39 0.16.0 -05	Сетка арматурная С-68	2	3,0кг
А4		6	3.820.1-39 0.18.0 -04	Сетка арматурная С-76	1	0,7кг
А4		7	3.820.1-39 0.19.0 -02	Петля строповочная ПС-7	2	3,6кг
А4		8	3.820.1-39 0.20.0 -01	Петля строповочная ПС-14	2	3,2кг
А4		9	3.820.1-39 0.21.0 -02	Изделие закладное ЗД-4	4	6,8кг
				Материалы		
				Бетон марки 200; ВБ		
				Мрз 150	0,99	м³
				3.820.1-39 9.00.0 -01		
				Сборочные единицы		
А4		1	3.820.1-39 0.09.0 -01	Сетка арматурная С-32	1	48,4кг

Нач. отд.	Старченко	
Н. контр.	Чайковская	
ГИП	Якушин	
ГИП	Казаринов	
Рук. гр.	Донская	
Вед. инж.	Иванова	
Ст. инж.	Брагина	

3.820.1-39 9.00.0

Г-образная конструкция НГ25; НГ25а; НГ30; НГ30а.

Стадия	Лист	Листов
Р	1	3

в/о "Союзводпроект"

Взам. инв. № | Подпись и дата | Инв. № подл.

Копировал: [signature] Формат А4

Формат	Зона	Поз.	Обозначение	Наименование	Кол.	Примеч.
А4		2	3.820.1-39 0.14.0 -01	Сетка арматурная С-47	1	12,5кг
А4		3	3.820.1-39 0.16.0 -02	Сетка арматурная С-65	2	3,0кг
А4		4	3.820.1-39 0.15.0 -04	Сетка арматурная С-54	1	2,4кг
А4		5	3.820.1-39 0.16.0 -05	Сетка арматурная С-68	2	3,0кг
А4		6	3.820.1-39 0.18.0 -04	Сетка арматурная С-76	1	0,7кг
А4		7	3.820.1-39 0.19.0 -02	Петля строповочная ПС-7	2	3,6кг
А4		8	3.820.1-39 0.20.0 -01	Петля строповочная ПС-14	2	3,2кг
А4		9	3.820.1-39 0.21.0 -02	Изделие закладное ЗД-4	4	6,8кг
				Материалы		
				Бетон марки 200;		
				ВБ, Мрз 150	0,99	м³
				3.820.1-39 9.00.0 -02		
				Сборочные единицы		
А4		1	3.820.1-39 0.09.0 -02	Сетка арматурная С-33	1	69,1кг
А4		2	3.820.1-39 0.14.0 -02	Сетка арматурная С-48	1	21,5кг
А4		3	3.820.1-39 0.16.0 -03	Сетка арматурная С-66	2	3,0кг
А4		4	3.820.1-39 0.15.0 -06	Сетка арматурная С-56	1	3,2кг
А4		5	3.820.1-39 0.16.0 -06	Сетка арматурная С-69	2	3,0кг
А4		6	3.820.1-39 0.18.0 -05	Сетка арматурная С-77	1	0,7кг
А4		7	3.820.1-39 0.19.0 -03	Петля строповочная ПС-8	2	4,8кг
А4		8	3.820.1-39 0.20.0 -02	Петля строповочная ПС-15	2	4,4кг
А4		9	3.820.1-39 0.21.0 -03	Изделие закладное ЗД-5	4	6,8кг
				Материалы		
				Бетон марки 200;		
				ВБ; Мрз 150	1,32	м³
				3.820.1-39 9.00.0 -03		
				Сборочные единицы		
А4		1	3.820.1-39 0.09.0 -03	Сетка арматурная С-34	1	69,1кг
А4		2	3.820.1-39 0.14.0 -03	Сетка арматурная С-49	1	21,5кг

Взам. инв. № | Подпись и дата | Инв. № подл.

3.820.1-39 9.00.00 | Лист 2

Копировал: [signature] 19788 35 Формат А4

Формат	Зона	Поз.	Обозначение	Наименование	Кол.	Примечание
А4		3	3.820.1-39 0.16.0 -03	Сетка арматурная С-66	2	3,0 кг
А4		4	3.820.1-39 0.15.0 -06	Сетка арматурная С-56	1	3,2 кг
А4		5	3.820.1-39 0.16.0 -06	Сетка арматурная С-69	2	3,0 кг
А4		6	3.820.1-39 0.18.0 -05	Сетка арматурная С-77	1	0,7 кг
А4		7	3.820.1-39 0.19.0 -03	Петля строповочная ПС-8	2	4,8 кг
А4		8	3.820.1-39 0.20.0 -02	Петля строповочная ПС-15	2	4,4 кг
А4		9	3.820.1-39 0.21.0 -03	Изделие закладное ЗД-5	4	6,8 кг
				Материалы		
				Бетон марки 200		
				В6; Мрз 150	1,32	м³

Инв. № подл. | Подпись и дата | Взам. инв. №

Копировал Юдл. 19788 36

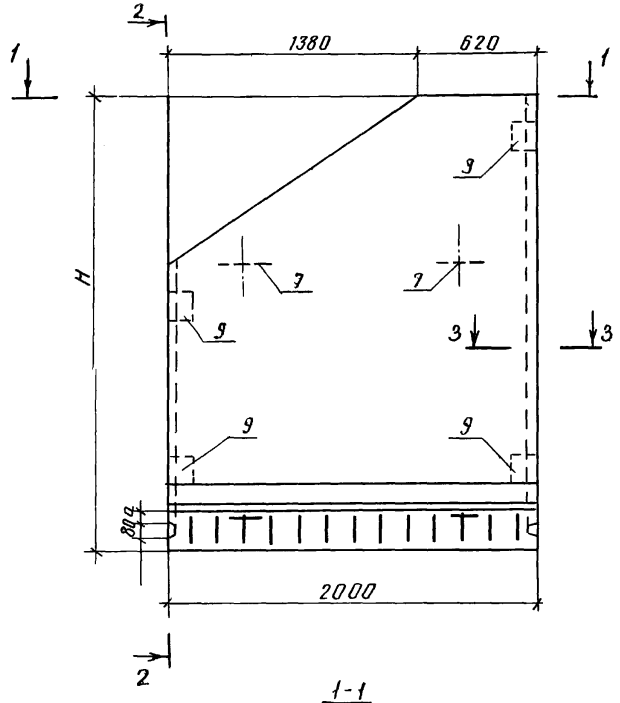

1-1

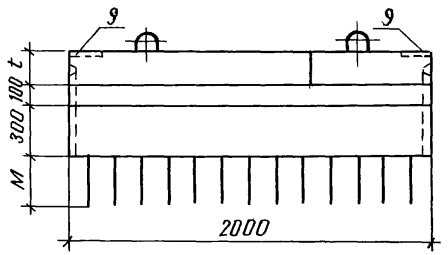

2-2

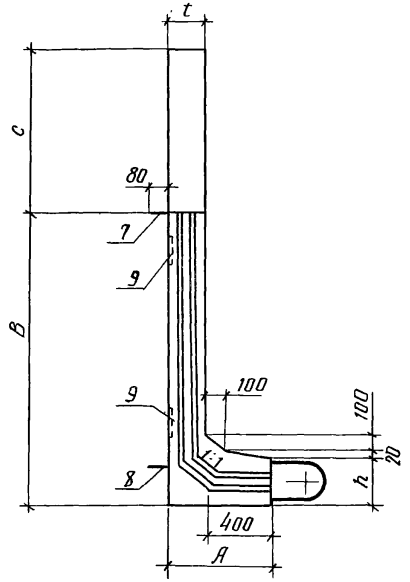

3-3

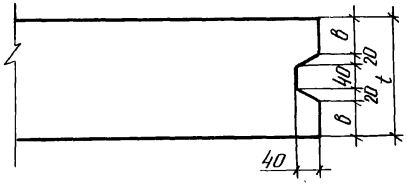

Таблица 1

Обозначение	Марка изделия	H, мм	A, мм	Б, мм	c, мм	t, мм	h, мм	a, мм	в, мм.	Масса изделия, т
3.820.1-39 9.00.0	НГ 25	2500	580	1570	930	180	250	85	50	0,248
-01	НГ 25а									
-02	НГ 30	3000	600	2020	980	200	300	110	60	0,330
-03	НГ 30а									

3.820.1-39 9.00.0 изображено
3.820.1-39 9.00.0 -01 зеркальное отражение
3.820.1-39 9.00.0 -02 изображено
3.820.1-39 9.00.0 -03 зеркальное отражение

Нач.отд.	Старченко		
Н.контр.	Чайковская		
ГИП	Якушик		
ГИП	Казаринов		
Рук.гр.	Донская		
Вед.инж.	Иванова		
Ст.инж.	Брагина		

3.820.1-39 9.00.0 СБ

Г-образная конструкция НГ25, НГ25а, НГ30, НГ30а
Сборочный чертеж

Стадия	Масса	Масштаб
Р	см. табл.	
Лист 1	Листов 2	

В/О "Союзводпроект"

Взам.инв.№ | Подпись и дата | Инв.№ подл.

Схема армирования по внешней грани

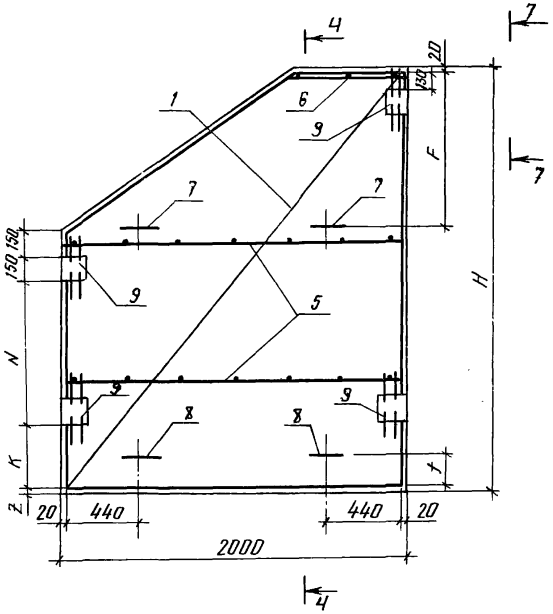

Схема армирования по внутренней грани

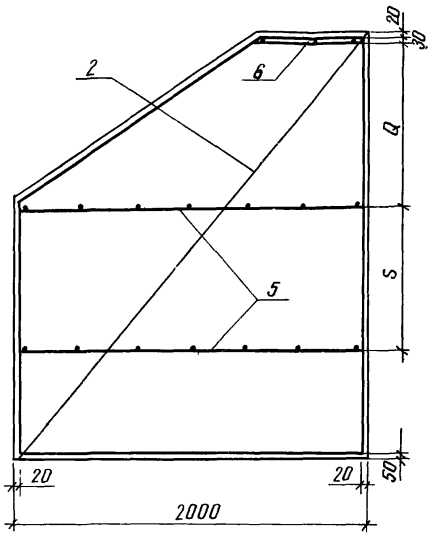

4-4

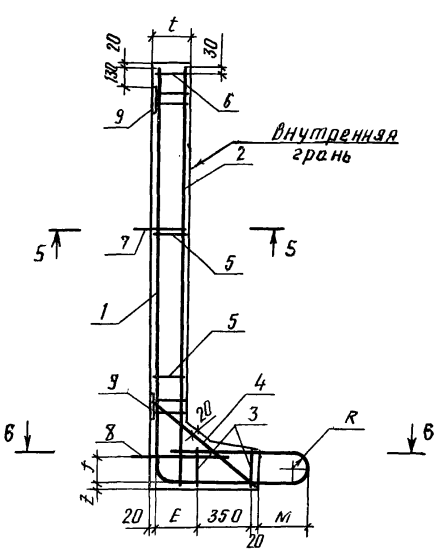

5-5

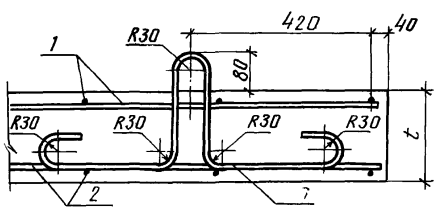

6-6

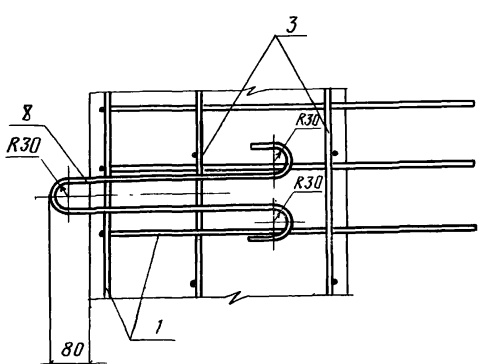

7-7 (повернута)

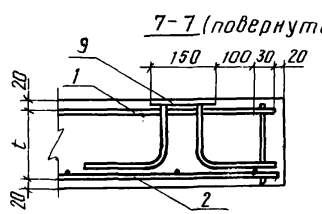

Табл2

Обозначение	Марка изделия	E мм	F мм	f мм	K мм	M мм	N мм	S мм	Q мм	Z мм	R мм
3.820.1-39 9.00.0	НГ25										
-01	НГ25А	190	880	202	347	270	750	830	970	23	90
-02	НГ30										
-03	НГ30А	210	780	229	399	340	1150	1050	1050	21	115

Формат	Зона	Поз.	Обозначение	Наименование	Кол.	Примеч
				3.820.1-39 0.01.0		С-1
				Детали		
А4		1	3.820.1-39 0.00.3	Стержень арматурный	10	7,0 кг
А4		2	3.820.1-39 0.00.1	Стержень арматурный	10	6,0 кг
				3.820.1-39 0.01.0 -01		С-2
				Детали		
А4		1	3.820.1-39 0.00.3 -01	Стержень арматурный	10	12,0 кг
А4		2	3.820.1-39 0.00.1	Стержень арматурный	10	6,0 кг
				3.820.1-39 0.01.0 -02		С-3
				Детали		
А4		1	3.820.1-39 0.00.3 -02	Стержень арматурный	10	8,0 кг
А4		2	3.820.1-39 0.00.1	Стержень арматурный	11	6,6 кг
				3.820.1-39 0.01.0 -03		С-4
				Детали		
А4		1	3.820.1-39 0.00.3 -03	Стержень арматурный	10	14,0 кг
А4		2	3.820.1-39 0.00.1	Стержень арматурный	11	6,6 кг
				3.820.1-39 0.01.0 -04		С-5
				Детали		
А4		1	3.820.1-39 0.00.3	Стержень арматурный	10	7,0 кг
А4		2	3.820.1-39 0.00.1 -01	Стержень арматурный	10	12,0 кг
				3.820.1-39 0.01.0 -05		С-6
				Детали		
А4		1	3.820.1-39 0.00.3 -01	Стержень арматурный	10	12,0 кг
А4		2	3.820.1-39 0.00.1 -01	Стержень арматурный	10	12,0 кг

Нач.отд.	Старченко	
Н.контр.	Чайковская	
ГИП	Якушик	
ГИП	Казаринов	
Рук.гр.	Данская	
Ст.инж.	Брагина	

3.820.1-39 0.01.0

Сетка арматурная С-1 (С-1 . . . С-12)

Стадия	Лист	Листов
Р	1	2

ВПО "Союзводпроект"

Инв.№ подл. | Подпись и дата | Взам.инв.№

Формат	Зона	Поз.	Обозначение	Наименование	Кол.	Примеч.
				3.820.1-39 0.01.0 -06		С-7
				Детали		
А4		1	3820.1-39 0.00.3 -02	Стержень арматурный	10	8,0 кг
А4		2	3820.1-39 0.00.1 -01	Стержень арматурный	11	13,2 кг
				3.820.1-39 0.01.0 -07		С-8
				Детали		
А4		1	3820.1-39 0.00.3 -03	Стержень арматурный	10	14,0 кг
А4		2	3.820.1-39 0.00.1 -01	Стержень арматурный	11	13,2 кг
				3.820.1-39 0.01.0 -08		
				Детали		
А4		1	3.820.1-39 0.00.3	Стержень арматурный	10	
А4		2	3.820.1-39 0.00.1 -01	Стержень арматурный	10	
				3.820.1-39 0.01.0 -09		С-10
				Детали		
А4		1	3820.1-39 0.00.3 -01	Стержень арматурный	10	12,0 кг
А4		2	3.820.1-39 0.00.1 -01	Стержень арматурный	10	12,0 кг
				3.820.1-39 0.01.0 -10		С-11
				Детали		
А4		1	3.820.1-39 0.00.3 -02	Стержень арматурный	10	8,0 кг
А4		2	3.820.1-39 0.00.1 -01	Стержень арматурный	11	13,2 кг
				3.820.1-39 0.01.0 -11		С-12
				Детали		
А4		1	3.820.1-39 0.00.3 -03	Стержень арматурный	10	14,0 кг
А4		2	3.820.1-39 0.00.1 -01	Стержень арматурный	11	13,2 кг

Инв.№ подл. | Подпись и дата | Взам.инв.№

3.820.1-39 0.01.0 Лист 2

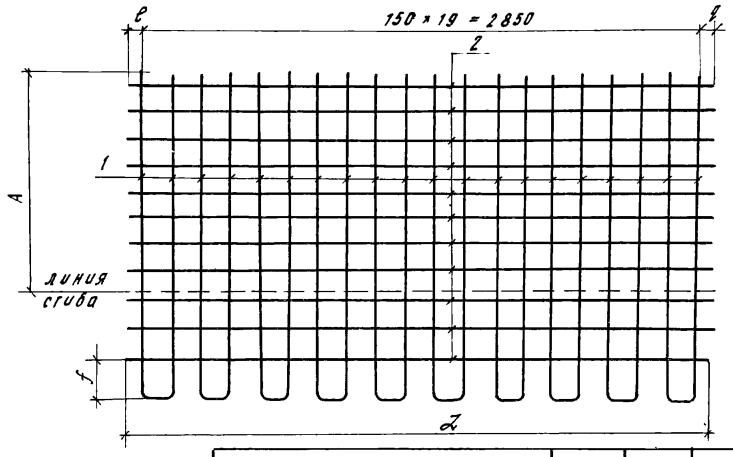

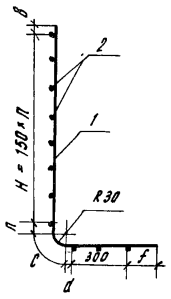

Обозначение	Марка изделия	H, мм	A, мм	n, шт	a, мм	c, мм	d, мм	f, мм	в, мм	e, мм	q, мм	L, мм	Масса, кг
3 820.1 - 39 0.01.0	С-1	900	950	6	12	52	86	175	12	50	50	2950	13,0
-01	С-2	900	948	6	10	53	85	170	12	50	50	2950	18,0
-02	С-3	1050	1190	7	64	52	34	230	50	50	50	2950	14,6
-03	С-4	1050	1188	7	62	53	35	227	50	50	50	2950	20,6
-04	С-5	900	950	6	12	52	86	175	12	200	50	3100	19,0
-05	С-6	900	948	6	10	53	85	170	12	200	50	3100	24,0
-06	С-7	1050	1190	7	64	52	34	230	50	200	50	3100	21,2
-07	С-8	1050	1188	7	62	53	35	227	50	200	50	3100	27,2
-08	С-9	900	950	6	12	52	86	175	12	50	200	3100	19,0
-09	С-10	900	948	6	10	53	85	170	12	50	200	3100	24,0
-10	С-11	1050	1190	7	64	52	34	230	50	50	200	3100	21,2
-11	С-12	1050	1188	7	62	53	35	227	50	50	200	3100	27,2

Нач. отд.	Старченко	
Н.контр.	Чайковская	
ГИП	Якушик	
ГИП	Казаринов	
Вед. инж.	Иванова	
Ст. инж.	Брагина	

3.820.1 - 39 0.01.0 СБ

Сетка арматурная С (С-1 ... С-12)
Сборочный чертеж.

Стадия	Масса	Масшт.
Р	см. табл.	
Лист	Листов 1	

В/О „Союзводпроект"

Копировал: [signature] 19788 40 Формат А3

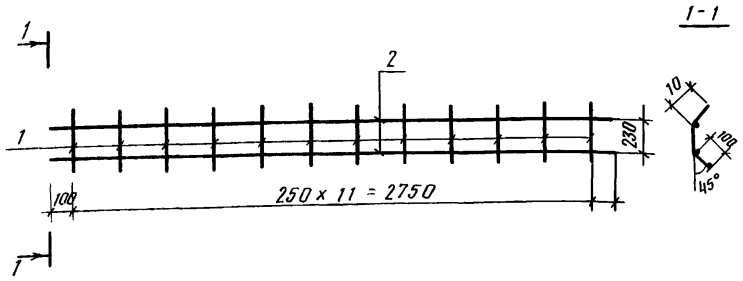

Обозначение	Марка изделия	Масса, кг
3.820.1-39 0.02.0	С-13	2,4
-01	С-14	4,8

Формат	Зона	Поз.	Обозначение	Наименование	Кол.	Примеч.
				3.820.1-39 0.02.0		С-13
				Детали		
А4		1	3.820.1-39 0.00.2	Стержень арматурный	12	1,2 кг
А4		2	3.820.1-39 0.00.1	Стержень арматурный	2	1,2 кг
				3.820.1-39 0.02.0 -01		С-14
				Детали		
А4		1	3.820.1-39 0.00.2 -01	Стержень арматурный	1,2	2,4 кг
А4		2	3.820.1-39 0.00.1 -02	Стержень арматурный	2	2,4 кг

Взам. инв. № | Подпись и дата | Инв. № подл.

Нач. отд.	Старченко	
Н. контр.	Чайковская	
ГИП	Якушик	
ГИП	Казаринов	
Рук. гр.	Донская	
Вед. инж.	Иванова	
Ст. инж.	Брагина	

3.820.1-39 0.02.0

Сетка арматурная С (С-13 . . . С-14)

Стадия	Масса	Масшт.
Р	см. табл.	
Лист	Листов 1	

В/О "Союзводпроект"

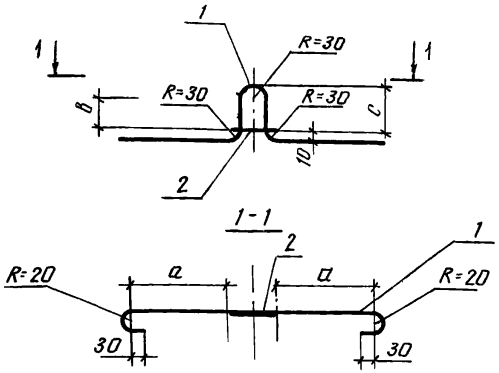

Обозначение	Марка изделия	а, мм	в, мм	с, мм	Масса, кг
3.820.1-39 0.03.0	ПС-1	200	53	113	0,7
-01	ПС-2	200	62	111	1,0

Формат	Зона	Поз.	Обозначение	Наименование	Кол.	Примеч.
				3.820.1-39 0.03.0		ПС-1
				Детали		
Б4		1	3.820.1-39 0.03.1	ф10А I ГОСТ 5781-82, ℓ=943	1	0,6
А4		2	3.820.1-39 0.00.1 -03	Стержень арматурный	1	0,1
				3.820.1-39 0.03.0 -01		ПС-2
				Детали		
Б4		1	3.820.1-39 0.03.2	ф12А I ГОСТ 5781-82 ℓ=1014	1	0,9
А4		2	3.820.1-39 0.00.1 -04	Стержень арматурный	1	0,1

Взам. инв. № | Подпись и дата | Инв. № подл.

Нач. отд.	Старченко	
Н. контр.	Чайковская	
ГИП	Якушик	
ГИП	Казаринов	
Рук. гр.	Донская	
Вед. инж.	Иванова	
Ст. инж.	Брагина	

3.820.1-39 0.03.0

Петля строповочная ПС (ПС-1, ПС-2)

Стадия	Масса	Масшт.
Р	См. табл.	
Лист	Листов 1	

В/О "Союзводпроект"

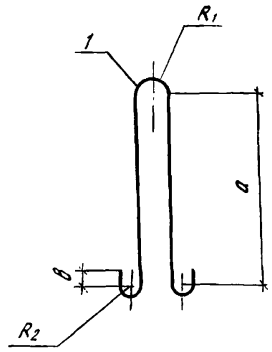

Обозначение	Марка изделия	a, мм	в, мм	R_1, мм	R_2, мм	Масса, кг
3.820.1-39 0.04.0	ПС-3	390	30	30	20	0.7
-01	ПС-4	400	30	30	20	1.0

Форма	Зона	Поз.	Обозначение	Наименование	Кол.	Примеч.
				3.820.1-39 0.04.0		ПС-3
				Детали		
Б4		1	3.820.1-39 0.04.1	ф 10 А I ГОСТ 5781-82, ℓ=110	1	0,7 кг
				3.820.1-39 0.04.0 -01		ПС-4
				Детали		
Б4		1	3.820.1-39 0.04.2	ф 12 А I ГОСТ 5781-82 ℓ=1137	1	1,00 кг

Нач.отд.	старченко		3.820.1-39 0.04.0
Н.контр.	Чайковская		Петля строповочная ПС (ПС-3; ПС-4)
ГИП	Якушик		Стадия: Р; Масса: см. табл.; Масшт.:
ГИП	Казаринов		Лист; Листов 1
Рук.гр.	Донская		в/о "Союзводпроект"
Вед.инж.	Иванова		
Ст.инж.	Брагина		

Взам.инв.№ | Подпись и дата | Инв.№ подл.

Копировал: Формат А4

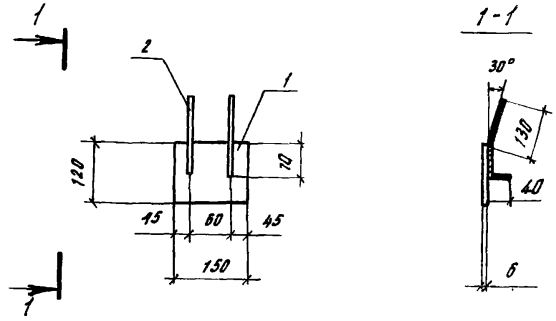

Форма	Зона	Поз.	Обозначение	Наименование	Кол.	Примеч.
				Детали		
Б4		1	3.820.1-39 0.05.1	Полоса $\frac{Б\,26\times120\ ГОСТ\ 103-76}{ВСт3\,пс6\ ГОСТ\ 535-79}$ ℓ=150	1	0,8 кг
Б4		2	3.820.1-39 0.05.2	ф 8 А III ГОСТ 5781-82, ℓ=240	2	0,2 кг

Нач.отд.	старченко		3.820.1-39 0.05.0
Н.контр.	Чайковская		Изделие закладное ЗД-1
ГИП	Якушик		Стадия: Р; Масса: 1.00 кг; Масшт.:
ГИП	Казаринов		Лист; Листов 1
Рук.гр.	Донская		в/о "Союзводпроект"
Вед.инж.	Иванова		
Ст.инж.	Брагина		

Взам.инв.№ | Подпись и дата | Инв.№ подл.

Копировал: Формат А4

Формат	Зона	Поз.	Обозначение	Наименование	Кол.	Примеч.
				3.820.1-39 0.06.0		С-15
				Детали		
А4		1	3.820.1-39 0.00.4	Стержень арматурный	9	9,8 кг
А4		2	3.820.1-39 0.00.4 -01	Стержень арматурный	10	8,6 кг
А4		3	3.820.1-39 0.00.5	Стержень арматурный	2	1,5 кг
А4		4	3.820.1-39 0.00.6	Стержень арматурный	6	4,0 кг
				3.820.1-39 0.06.0 -01		С-16
				Детали		
А4		1	3.820.1-39 0.00.4 -02	Стержень арматурный	9	15,3 кг
А4		2	3.820.1-39 0.00.4 -03	Стержень арматурный	10	13,5 кг
А4		3	3.820.1-39 0.00.5 -01	Стержень арматурный	2	2,4 кг
А4		4	3.820.1-39 0.00.6	Стержень арматурный	5	3,4 кг
				3.820.1-39 0.06.0 -02		С-17
				Детали		
А4		1	3.820.1-39 0.00.4 -04	Стержень арматурный	9	21,8 кг
А4		2	3.820.1-39 0.00.4 -05	Стержень арматурный	10	19,0 кг
А4		3	3.820.1-39 0.00.5 -02	Стержень арматурный	2	3,4 кг
А4		4	3.820.1-39 0.00.6	Стержень арматурный	6	4,0 кг
				3.820.1-39 0.06.0 -03		С-18
				Детали		
А4		1	3.820.1-39 0.00.4 -06	Стержень арматурный	9	19,3 кг
А4		2	3.820.1-39 0.00.4 -07	Стержень арматурный	10	17,0 кг
А4		3	3.820.1-39 0.00.5 -03	Стержень арматурный	2	3,0 кг
А4		4	3.820.1-39 0.00.6	Стержень арматурный	8	5,3 кг

Инв. № подл. | Подпись и дата | Взам. инв. №

Нач. отд.	Старченко	
Н. контр.	Чайковская	
ГИП	Якушик	
ГИП	Казаринов	
Рук. гр.	Донская	
Вед. инж.	Иванова	
Ст. инж.	Брагина	

3.820.1-39 0.06.0

Сетка арматурная С (С-15 . . . С-23)

Стадия	Лист	Листов
Р	1	2

В/О "Союзводпроект"

Копировал Юдл. Формат А4

Формат	Зона	Поз.	Обозначение	Наименование	Кол.	Примеч.
				3.820.1-39 0.06.0 -04		С-19
				Детали		
А4		1	3.820.1-39 0.00.4 -08	Стержень арматурный	9	27,8 кг
А4		2	3.820.1-39 0.00.4 -09	Стержень арматурный	10	24,6 кг
А4		3	3.820.1-39 0.00.5 -04	Стержень арматурный	2	4,4 кг
А4		4	3.820.1-39 0.00.6	Стержень арматурный	8	5,3 кг
				3.820.1-39 0.06.0 -05		С-20
				Детали		
А4		1	3.820.1-39 0.00.4 -10	Стержень арматурный	7	25,9 кг
А4		2	3.820.1-39 0.00.4 -11	Стержень арматурный	6	17,0 кг
А4		3	3.820.1-39 0.00.5 -05	Стержень арматурный	2	5,2 кг
А4		4	3.820.1-39 0.00.6 -01	Стержень арматурный	10	4,3 кг
				3.820.1-39 0.06.0 -06		С-21
				Детали		
А4		1	3.820.1-39 0.00.4 -12	Стержень арматурный	7	35,0 кг
А4		2	3.820.1-39 0.00.4 -13	Стержень арматурный	6	23,2 кг
А4		3	3.820.1-39 0.00.5 -06	Стержень арматурный	2	7,2 кг
А4		4	3.820.1-39 0.00.6 -01	Стержень арматурный	10	4,3 кг
				3.820.1-39 0.06.0 -07		С-22
				Детали		
А4		1	3.820.1-39 0.00.4 -14	Стержень арматурный	7	40,0 кг
А4		2	3.820.1-39 0.00.4 -15	Стержень арматурный	5	25,8 кг
А4		3	3.820.1-39 0.00.5 -07	Стержень арматурный	2	1,6 кг
А4		4	3.820.1-39 0.00.6 -01	Стержень арматурный	12	5,0 кг
				3.820.1-39 0.06.0 -08		С-23
				Детали		
А4		1	3.820.1-39 0.00.4 -16	Стержень арматурный	7	52,5 кг
А4		2	3.820.1-39 0.00.4 -17	Стержень арматурный	6	34,0 кг
А4		3	3.820.1-39 0.00.5 -08	Стержень арматурный	2	2,8 кг
А4		4	3.820.1-39 0.00.6 -01	Стержень арматурный	12	5,0 кг

Инв. № подл. | Подпись и дата | Взам. инв. №

3.820.1-39 0.06.0 Лист 2

Копировал Юдл. 19788 43

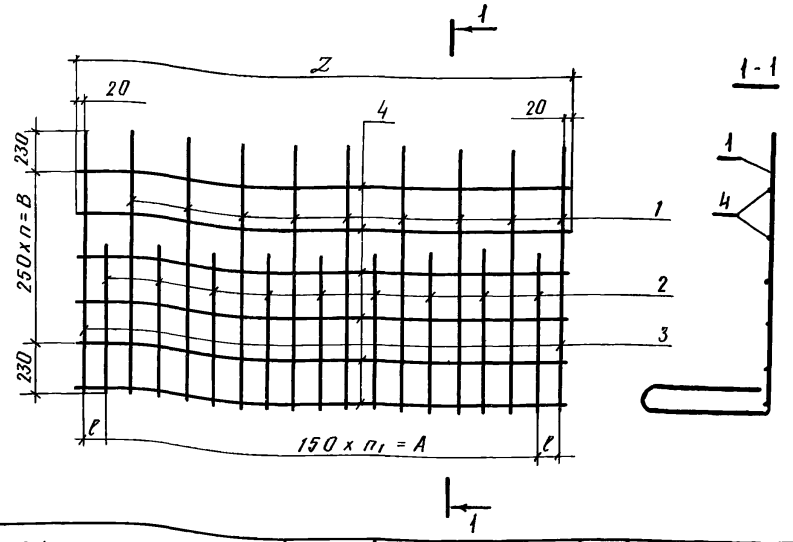

Обозначение	Марка изделия	Z, мм	ℓ, мм	n_1	A, мм	n_2	B, мм	Масса, кг
3.820.1-39 0.06.0	С-15	2960	110	18	2700	4	1000	23,9
-01	С-16	2960	110	18	2700	4	1000	35,0
-02	С-17	2960	110	18	2700	4	1000	48,2
-03	С-18	2960	110	18	2700	6	1500	44,6
-04	С-19	2960	110	18	2700	6	1500	62,0
-05	С-20	1960	60	12	1800	8	2000	52,5
-06	С-21	1960	60	12	1800	8	2000	69,4
-07	С-22	1960	60	12	1800	10	2500	72,4
-08	С-23	1960	60	12	1800	10	2500	94,3

Взам. инв.№ | Подпись и дата | Инв.№ подл.

Нач.отд.	Старченко	
Н.контр.	Чайковская	
ГИП	Якушик	
ГИП	Казаринов	
Рук.гр.	Донская	
Вед.инж.	Иванова	
Ст.инж.	Брагина	

3.820.1-39 0.06.0 СБ

Сетка арматурная С (С-15 . . . С-23)
Сборочный чертеж

Стадия	Масса	Масшт.
Р	см. табл.	
Лист	Листов 1	

В/О "Союзводпроект"

Формат	Зона	Поз.	Обозначение	Наименование	Кол	Примеч.
			3.820.1-39 0.07.0			С-24
				Детали		
А4		1	3.820.1-39 0.00.4 -18	Стержень арматурный	10	94,0 кг
А4		2	3.820.1-39 0.00.5 -09	Стержень арматурный	2	12,0 кг
А4		3	3.820.1-39 0.00.6 -02	Стержень арматурный	11	8,5 кг
			3.820.1-39 0.07.0 -01			С-25
				Детали		
А4		1	3.820.1-39 0.00.4 -19	Стержень арматурный	10	106,4 кг
А4		2	3.820.1-39 0.00.5 -10	Стержень арматурный	2	14,5 кг
А4		3	3.820.1-39 0.00.6 -02	Стержень арматурный	13	10,1 кг
			3.820-1-39 0.07.0 -02			С-26
				Детали		
А4		1	3.820.1-39 0.00.4 -20	Стержень арматурный	10	119,0 кг
А4		2	3.820.1-39 0.00.5 -11	Стержень арматурный	2	17,0 кг
А4		3	3.820.1-39 0.00.6 -02	Стержень арматурный	16	12,4 кг

Взам. инв.№ | Подпись и дата | Инв.№ подл.

Нач.отд.	Старченко	
Н.контр.	Чайковская	
ГИП	Якушик	
ГИП	Казаринов	
Рук.гр.	Донская	
Вед.инж.	Иванова	
Ст.инж.	Брагина	

3.820.1-39 0.07.0

Сетка арматурная С (С-24 . . . С-26)

Стадия	Лист	Листов
Р		1

В/О "Союзводпроект"

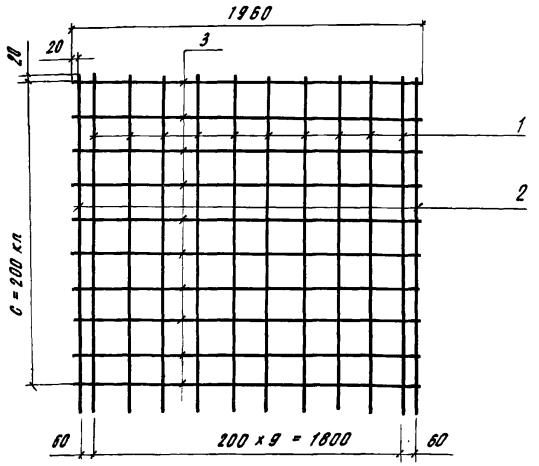

Обозначение	Марка изделия	С, мм	n, шт	Масса, кг
3.820.1 - 39 0.07.0	С-24	1800	9	114.0
-01	С-25	2200	11	131.0
-02	С-26	2800	14	148.0

Взам. инв. № | Подпись и дата | Инв. № подл.

Нач. отд.	Старченко	
Н. контр.	Чайковская	
ГИП	Якушик	
ГИП	Казаринов	
Рук. гр.	Донская	
Ст. инж.	Брагина	

3.820.1 - 39 0.07.0 СБ

Сетка арматурная С (С-24 ... С-26)

Сборочный чертеж

Стадия	Масса	Масштаб
Р	ом. табл.	
Лист	Листов 1	

в/о "Союзводпроект"

Копировал:

Формат А4

Формат	Зона	Поз.	Обозначение	Наименование	Кол.	Примеч.
				от 3.820.1 - 39 0.08.0 до 3.820.1 - 39 0.08.0 - 01		С-27 С-28
				Детали		
А3		1	3.820.1 - 39 0.00.4 - 21	Стержень арматурный	6	3,7кг
А3		2	3.820.1 - 39 0.00.5 - 12	Стержень арматурный	1	0,4кг
А3		3	3.820.1 - 39 0.00.6 - 46	Стержень арматурный	3	2,6кг
А3		4	3.820.1 - 39 0.00.6 - 03	Стержень арматурный	7	3,5кг
				от 3.820.1 - 39 0.08.0 - 02 до 3.820.1 - 39 0.08.0 - 03		С-29 С-30
				Детали		
А3		1	3.820.1 - 39 0.00.4 - 06	Стержень арматурный	11	24,0кг.
А3		2	3.820.1 - 39 0.00.5 - 03	Стержень арматурный	1	1,5кг
А3		3	3.820.1 - 39 0.00.6 - 38	Стержень арматурный	8	9,9кг
А3		4	3.820.1 - 39 0.00.6 - 04	Стержень арматурный	9	5,6кг

Взам. инв. № | Подпись и дата | Инв. № подл.

Нач. отд.	Старченко	
Н. контр.	Чайковская	
ГИП	Якушик	
ГИП	Казаринов	
Рук. гр.	Донская	
Вед. инж.	Иванова	
Ст. инж.	Брагина	

3.820.1 - 39 0.08.0

Сетка арматурная С (С-27 ... С-30)

Стадия	Лист	Листов
Р		1

в/о "Союзводпроект"

Копировал: 19788 45 Формат А4

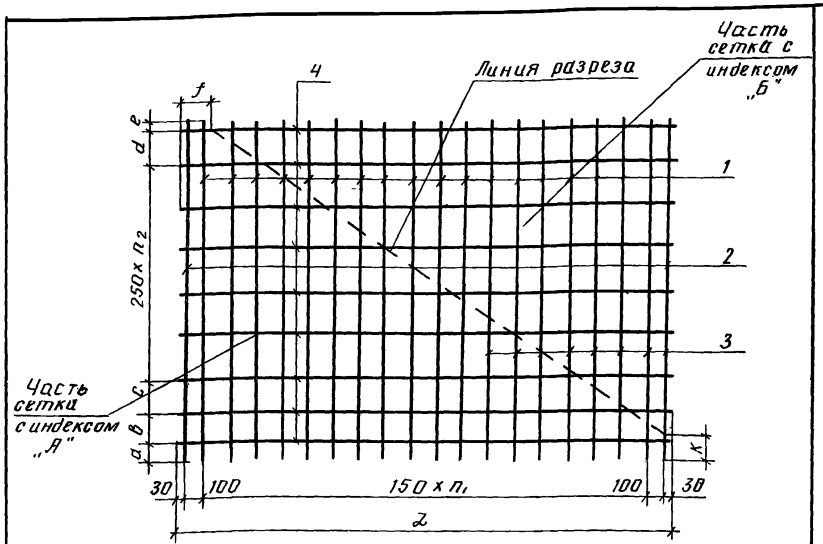

Обозначение	Марка изделия	l, мм	a, мм	b, мм	c, мм	d, мм	e, мм	f, мм	K, мм	n_1	n_2	Масса, кг
3.820.1-39 0.08.0	С-27	2060	85	152	—	170	60	165	140	12	4	10,2
-01	С-28	2060	85	152	—	170	60	165	140	12	4	10,2
-02	С-29	2810	100	180	200	190	40	145	144	17	5	41,0
-03	С-30	2810	100	180	200	190	40	145	144	17	5	41,0

3.820.1-39 0.08.0 (С-27) - изображено
3.820.1-39 0.08.0 -01 (С-28) - зеркальное отражение
3.820.1-39 0.08.0 -02 (С-29) - изображено
3.820.1-39 0.08.0 -03 (С-30) - зеркальное отражение

Нач.отд.	Старченко	
Н.контр	Чайковская	
ГИП	Якушик	
ГИП	Казаринов	
Рук.гр.	Донская	
Вед.инж.	Иванова	
Ст.инж.	Брагина	

3.820.1-39 0.08.0 СБ

Сетка арматурная С (С-27 . . . С-30) Сборочный чертеж.

Стадия	Масса	Масштаб
Р	см. табл	
Лист	Листов 1	

В/О "Союзводпроект"

Формат	Зона	Поз.	Обозначение	Наименование	Кол.	Примеч.
			от 3.820.1-39 0.09.0			С-31
			до 3.820.1-39 0.07.0-01			С-32
				Детали		
А4		1	3.820.1-39 0.00.4 -10	Стержень арматурный	2	7,4 кг
А4		2	3.820.1-39 0.00.4 -22	Стержень арматурный	1	3,6 кг
А4		2	3.820.1-39 0.00.4 -23	Стержень арматурный	1	3,4 кг
А4		2	3.820.1-39 0.00.4 -24	Стержень арматурный	1	3,3 кг
А4		2	3.820.1-39 0.00.4 -25	Стержень арматурный	1	3,1 кг
А4		2	3.820.1-39 0.00.4 -26	Стержень арматурный	1	2,9 кг
А4		3	3.820.1-39 0.00.4 -11	Стержень арматурный	6	16,8 кг
А4		4	3.820.1-39 0.00.5 -05	Стержень арматурный	1	2,6 кг
А4		4	3.820.1-39 0.00.5 -13	Стержень арматурный	1	1,8 кг
А4		5	3.820.1-39 0.00.6 -01	Стержень арматурный	6	2,6 кг
А4		6	3.820.1-39 0.00.6 -05	Стержень арматурный	1	0,2 кг
А4		6	3.820.1-39 0.00.6 -06	Стержень арматурный	1	0,3 кг
А4		6	3.820.1-39 0.00.6 -07	Стержень арматурный	1	0,4 кг

Инв.№ подл. | Подпись и дата | Взам.инв.№

Нач.отд	Старченко	
Н.контр	Чайковская	
ГИП	Якушик	
Рук.гр.	Донская	
Вед.инж.	Иванова	
Ст.инж.	Брагина	
Ст.техн.	Круглова	

3.820.1-39 0.09.0

Сетка арматурная С (С-31 . . . С-34)

Стадия	Лист	Листов
Р	1	2

В/О "Союзводпроект"

Формат	Зона	Поз.	Обозначение	Наименование	Кол.	Примеч.
			от 3.820.1-39 0.09.0 -02			С-33
			до 3.820.1-39 0.09.0 -03			С-34
				Детали		
А4		1	3820.1-39 0.00.4 -14	Стержень арматурный	2	11,6 кг
А4		2	3820.1-39 000.4 -27	Стержень арматурный	1	5,7 кг
А4		2	3.820.1-39 0.00.4 -28	Стержень арматурный	1	5,4 кг
А4		2	3820.1-39 0004 -29	Стержень арматурный	1	5,2 кг
А4		2	3.820.1-39 0.00.4 -30	Стержень арматурный	1	4,9 кг
А4		2	3.820.1-39 0.00.4 -31	Стержень арматурный	1	4,6 кг
А4		3	3.820.1-39 0.00.4 -15	Стержень арматурный	6	26,0 кг
А4		4	3.820.1-39 0.00.5 -07	Стержень арматурный	1	0,8 кг
А4		4	3.820.1-39 0.00.5 -14	Стержень арматурный	1	0,6 кг
А4		5	3.820.1-39 0.00.6 -01	Стержень арматурный	8	3,4 кг
А4		6	3.820.1-39 0.006 -08	Стержень арматурный	1	0,2 кг
А4		6	3.820.1-39 0006 -09	Стержень арматурный	1	0,3 кг
А4		6	3.820.1-39 0006 -10	Стержень арматурный	1	0,4 кг

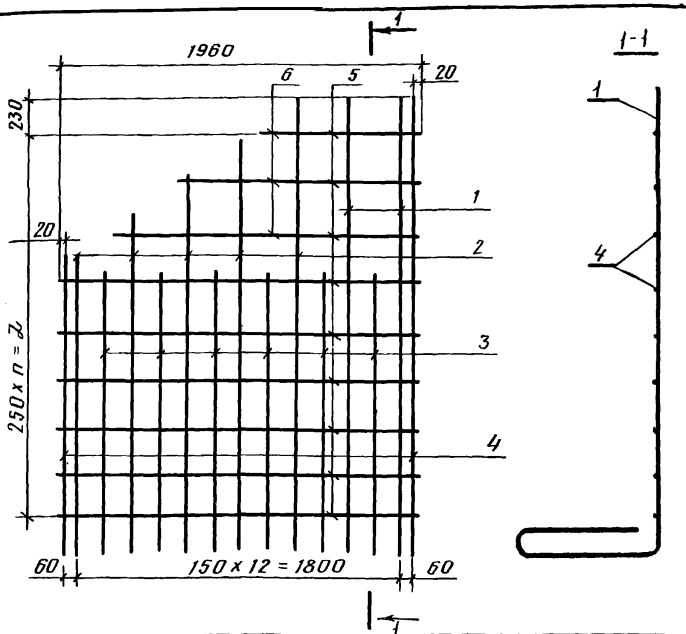

Обозначение	Марка изделия	n	l, мм	Масса, кг
3.820.1-39 0.09.0	С-31	8	2000	48,4
-01	С-32	8	2000	48,4
-02	С-33	10	2500	69,1
-03	С-34	10	2500	69,1

3.820.1-39 009.00 (С-31) - изображена
3.820.1-39. 0.09.00-01 (С-32) - зеркальное отражение
3.820.1-39. 009.00-02 (С-33) - изображена
3.820.1-39. 0.09.00-03 (С-34) - зеркальное отражение.

Нач.отд	Старченко		
Н.контр	Чайковская		
ГИП	Якушик		
ГИП	Казаринов		
Рук.гр.	Данская		
Вед.инж	Иванова		
Ст.инж.	Брагина		

3.820.1-39 0.09.0 СБ

Сетка арматурная С (С-31 . . . С-34)
Сборочный чертеж

Стадия	Масса	Масштаб
Р	см табл	
Лист	Листов 1	

В/О "Союзвадпроект"

3.820.1-39 0.09.0 Лист 2

Инв.№ подл. | Подпись и дата | Взам.инв.№

Копировал Юрч. Формат А4

Копировал Юрч. 19788 47

Формат	Зона	Поз.	Обозначение	Наименование	Кол.	Примеч.
				3.820.1-39 0.10.0		С-35
				Детали		
А4		1	3.820.1-39 0.00.6 -11	Стержень арматурный	11	3,4 кг
А4		2	3.820.1-39 0.00.6	Стержень арматурный	4	2,7 кг
				3.820.1-39 0.10.0 -01		С-36
				Детали		
А4		1	3.820.1-39.0.00.6 -12	Стержень арматурный	21	15,4 кг
А4		2	3.820.1-39 0.00.6	Стержень арматурный	6	4,0 кг
				3.820.1-39 0.10.0 -02		С-37
				Детали		
А4		1	3.820.1-39 0.00.6 -13	Стержень арматурный	10	21,3 кг
А4		2	3.820.1-39 0.00.6 -01	Стержень арматурный	8	3,4 кг
				3.820.1-39 0.10.0 -03		С-38
				Детали		
А4		1	3.820.1-39 0.00.6 -14	Стержень арматурный	13	33,5 кг
А4		2	3.820.1-39 0.00.6 -01	Стержень арматурный	10	4,2 кг

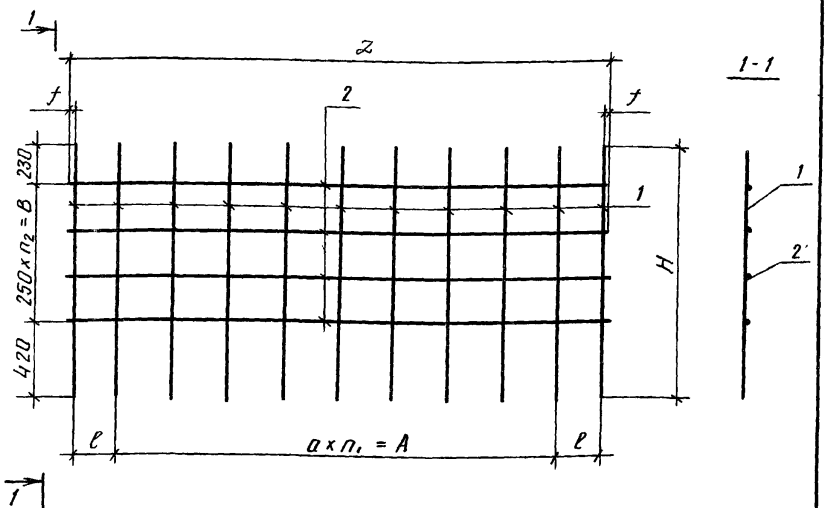

Обозначение	Марка изделия	a, мм	n_1	A, мм	n_2	B, мм	ℓ, мм	f, мм	Z, мм	H, мм	Масса, кг
3.820.1-39 0.10.0	С-35	300	8	2400	3	750	250	30	2960	1400	6,1
-01	С-36	150	18	2700	5	1250	100	30	2960	1900	19,40
-02	С-37	200	9	1800	7	1750	-	80	1960	2400	24,7
-03	С-38	150	12	1800	9	2250	-	80	1960	2900	37,8

Нач.отд.	Старченко	
Н.контр.	Чайковская	
ГИП	Якушик	
Рук.гр.	Донская	
Вед.инж	Иванова	
Ст.инж.	Брагина	

3.820.1-39 0.10.0

Сетка арматурная С (С-35 . . . С-38)

Стадия	Лист	Листов
Р		1

В/О "Союзводпроект"

Инв.№ подл. | Подпись и дата | Взам. инв.№

Нач.отд	Старченко	
Н.контр.	Чайковская	
ГИП	Якушик	
ГИП	Казаринов	
Рук.гр.	Донская	
Вед.инж	Иванова	
Ст.инж	Брагина	

3820.1-39 0.10.0 СБ

Сетка арматурная С (С35 . . . С38)

Сборочный чертеж

Стадия	Масса	Масштаб
Р	см. табл.	
Лист	Листов 1	

В/О "Союзводпроект"

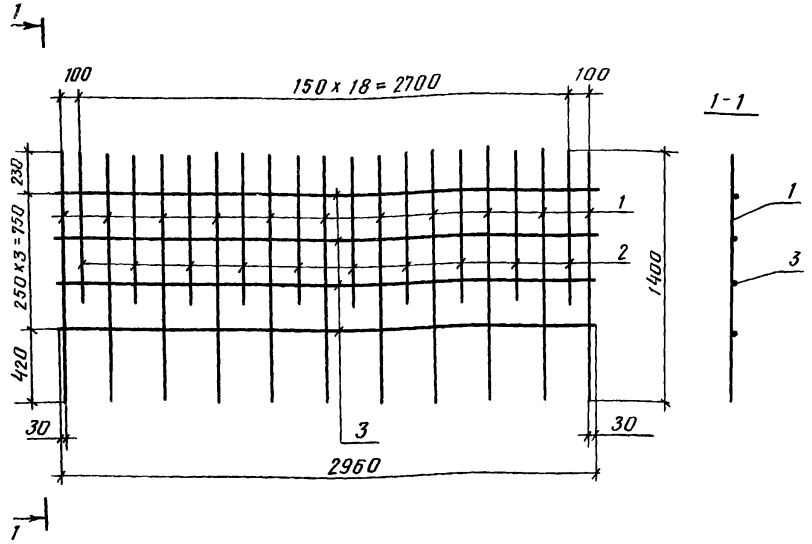

Формат	Зона	Поз	Обозначение	Наименование	Кол.	Примеч.
				Детали		
А4		1	3.820.1-39 0.00.6 -21	Стержень арматурный	11	6,6 кг
А4		2	3.820.1-39 0.00.6 -22	Стержень арматурный	10	3,3 кг
А4		3	3.820.1-39 0.00.6	Стержень арматурный	4	2,7кг

Взам. инв. №
Подпись и дата
Инв. № подл.

Нач. отд.	Старченко	
Н. контр.	Чайковская	
ГИП	Якушик	
ГИП	Казаринов	
Рук. гр.	Донская	
Вед. инж.	Иванова	
Ст. инж.	Брагина	

3.820.1-39 0.11.0

Сетка арматурная С-39

Стадия	Масса	Масштаб
Р	12,6кг	
Лист	Листов 1	

В/О "Союзводпроект"

Формат	Зона	Поз.	Обозначение	Наименование	Кол.	Примеч.
				3.820.1-39 0.12.0		С-40
				Детали		
А4		1	3.820.1-39 0.00.6 -15	Стержень арматурный	11	4,6кг
А4		2	3.820.1-39 0.00.6 -16	Стержень арматурный	10	3,0кг
А4		3	3.820.1-39 0.00.6	Стержень арматурный	7	4,60кг
				3.820.1-39 0.12.0 -01		С-41
				Детали		
А4		1	3.820.1-39 0.00.6 -17	Стержень арматурный	7	6,7кг
А4		2	3.820.1-39 0.00.6 -18	Стержень арматурный	6	3,6кг
А4		3	3.820.1-39 0.00.6 -01	Стержень арматурный	8	3,4кг
				3.820.1-39 0.12.0 -02		С-42
				Детали		
А4		1	3.820.1-39 0.00.6 -19	Стержень арматурный	7	12,6кг
А4		2	3.820.1-39 0.00.6 -20	Стержень арматурный	6	6,2кг
А4		3	3.820.1-39 0.00.6 -01	Стержень арматурный	10	4,3кг

Взам. инв. №
Подпись и дата
Инв. № подл.

Нач. отд.	Старченко	
Н. контр.	Чайковская	
ГИП	Якушик	
ГИП	Казаринов	
Рук. гр.	Донская	
Вед. инж.	Иванова	
Ст. инж.	Брагина	

3.820.1-39 0.12.0

Сетка арматурная С (С-40 . . . С-42)

Стадия	Лист	Листов
Р		1

В/О "Союзводпроект"

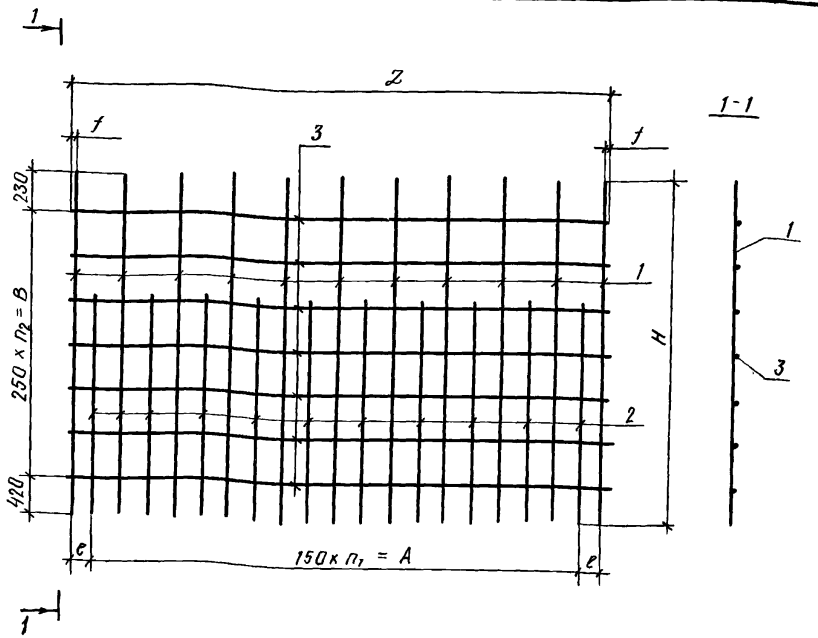

Обозначение	Масса издел.	n1	A, мм	n2	B, мм	e, мм	f, мм	Z, мм	H, мм	Масса кг
3.820.1-39 0.12.0	С-40	18	2700	5	1250	100	30	2960	1900	22,2
-01	С-41	12	1800	7	1750	—	80	1960	2400	13,7
-02	С-42	12	1800	9	2250	—	80	1960	2200	23,1

Формат	Зона	Поз.	Обозначение	Наименование	Кол.	Примеч.
				3.820.1-39 0.13.0		С-43
				Детали		
А4		1	3.820.1-39 0.00.6 -38	Стержень арматурный	20	24,0 кг
А4		2	3.820.1-39 0.00.6 -02	Стержень арматурный	9	7,0 кг
				3.820.1-39 0.13.0 01		С-44
				Детали		
А4		1	3.820.1-39 0.00.6 -39	Стержень арматурный	20	43,6 кг
А4		2	3.820.1-39 0.00.6 -02	Стержень арматурный	11	8,6 кг
				3.820.1-39 0.13.0 -02		С-45
				Детали		
А4		1	3.820.1-39 0.00.6 -40	Стержень арматурный	20	72,0 кг
А4		2	3.820.1-39 0.00.6 -02	Стержень арматурный	14	11,2 кг

Инв. № подл. | Подпись и дата | Взам. инв. №

Нач. отд.	Старченко	
Н. контр.	Чайковская	
ГИП	Якушик	
ГИП	Казаринов	
Рук. гр.	Донская	
Вед. инж.	Иванова	
Ст. инж.	Брагина	

3.820.1-39 0.12.0 СБ

Сетка арматурная С (С-40 . . . С-42)

Сборочный чертеж

Стадия	Масса	Масштаб
Р	См. табл.	

Лист	Листов 1

В/О "Союзводпроект"

Инв. № подл. | Подпись и дата | Взам. инв. №

Нач. отд.	Старченко	
Н. контр.	Чайковская	
ГИП	Якушик	
Рук. гр.	Донская	
Вед. инж.	Иванова	
Ст. инж.	Брагина	

3.820.1-39 0.13.0

Сетка арматурная С (С-43 . . . С-45)

Стадия	Лист	Листов
Р		1

В/О "Союзводпроект"

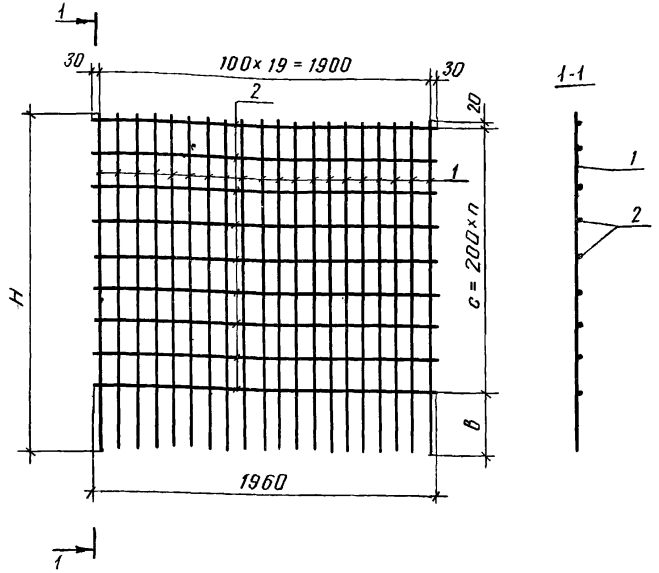

Обозначение	Марка изделия	H, мм	C, мм	ℓ, мм	n	Масса, кг
3.820.1-39 0.13.0	С-43	1960	1600	340	8	31,0
-01	С-44	2460	2000	440	10	52,2
-02	С-45	2960	2600	340	13	83,2

Нач.отд	Старченко		
Н.контр.	Чайковская		
ГИП	Якушик		
Рук.гр.	Донская		
Вед.инж.	Иванова		
Ст.инж.	Брагина		

3.820.1-39 0.13.0 СБ

Сетка арматурная С (С-43 . . . С-45) Сборочный чертеж

Стадия	Масса	Масшт.
Р	См. табл.	
Лист	Листов 1	

В/О "Союзводпроект"

Инв.№ подл. | Подпись и дата | Взам.инв.№

Копировал Юдф. Формат А4

Формат	Зона	Поз.	Обозначение	Наименование	Кол.	Примеч.
				от 3.820.1-39 0.14.0 до 3.820.1-39 0.14.0-01		С-46 С-47
				Детали		
А4		1	3.820.1-39 0.00.6 -47	Стержень арматурный	2	2,0 кг
А4		2	3.820.1-39 0.00.6 -48	Стержень арматурный	1	1,0 кг
А4		2	3.820.1-39 0.00.6 -49	Стержень арматурный	1	0,9 кг
А4		2	3.820.1-39 0.00.6 -50	Стержень арматурный	1	0,8 кг
А4		2	3.820.1-39 0.00.6 -51	Стержень арматурный	1	0,7 кг
А4		2	3.820.1-39 0.00.6 -52	Стержень арматурный	1	0,6 кг
А4		3	3.820.1-39 0.00.6 -53	Стержень арматурный	6	3,6 кг
А4		4	3.820.1-39 0.00.6 -01	Стержень арматурный	5	2,00 кг
А4		5	3.820.1-39 0.00.6 -05	Стержень арматурный	1	0,2 кг
А4		5	3.820.1-39 0.00.6 -06	Стержень арматурный	1	0,3 кг
А4		5	3.820.1-39 0.00.6 -07	Стержень арматурный	1	0,4 кг
				от 3.820.1-39 0.14.0-02 до 3.820.1-39 0.14.0-03		С-48 С-49
				Детали		
А4		1	3.820.1-39 0.00.6 -54	Стержень арматурный	2	3,6 кг
А4		2	3.820.1-39 0.00.6 -55	Стержень арматурный	1	1,8 кг
А4		2	3.820.1-39 0.00.6 -56	Стержень арматурный	1	1,7 кг
А4		2	3.820.1-39 0.00.6 -57	Стержень арматурный	1	1,5 кг
А4		2	3.820.1-39 0.00.6 -58	Стержень арматурный	1	1,4 кг
А4		2	3.820.1-39 0.00.6 -59	Стержень арматурный	1	1,2 кг
А4		3	3.820.1-39 0.00.6 -60	Стержень арматурный	6	6,6 кг
А4		4	3.820.1-39 0.00.6 -01	Стержень арматурный	7	2,8 кг
А4		5	3.820.1-39 0.00.6 -08	Стержень арматурный	1	0,2 кг
А4		5	3.820.1-39 0.00.6 -09	Стержень арматурный	1	0,3 кг
А4		5	3.820.1-39 0.00.6 -10	Стержень арматурный	1	0,4 кг

Нач.отд	Старченко		
Н.контр.	Чайковская		
ГИП	Якушик		
ГИП	Казаринов		
Рук.гр.	Донская		
Вед.инж	Иванова		
Ст.инж.	Брагина		

3.820.1-39.0.14.0

Сетка арматурная С (С-46 . . . С-49)

Стадия	Лист	Листов
Р		1

В/О "Союзводпроект"

Инв.№ подл. | Подпись и дата | Взам.инв.№

Копировал Юдф 19788 51 Формат А4

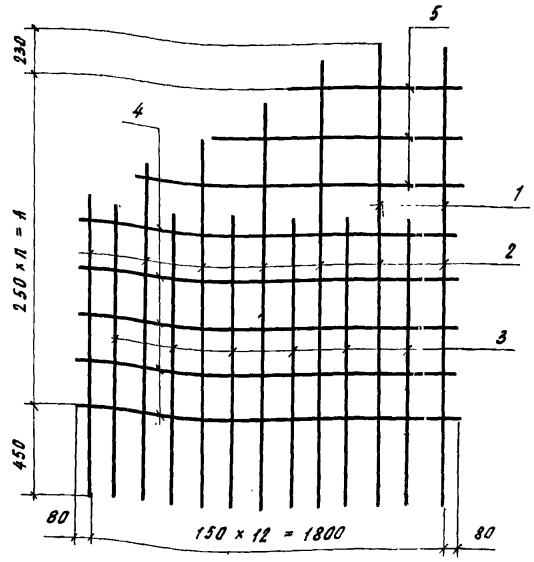

Обозначение	Марка изделия	n, шт	A, мм	Масса, кг
3.820.1-39 0.14.0	С-46	7	1750	12.5
-01	С-47	7	1750	12.5
-02	С-48	9	2250	21.5
-03	С-49	9	2250	21.5

3.820.1-39 0920 (С-46) - изображено
3.820.1-39 0920 -01 (С-47) зеркально отражено
3.820.1-39 0920 -02 (С-48) изображено
3.820.1-39 0920 -03 (С-49) зеркально отражено

Нач. отд.	Старченко	
Н. контр.	Чайковская	
ГИП	Якушик	
ГИП	Казаринов	
Рук. гр.	Донская	
Вед. инж.	Иванова	
Ст. инж.	Брагин	

3.820.1-39. 0.14. ОСБ

Сетка арматурная С (С-46 . . . С-49) сборочный чертеж

стадия	масса	масштаб
Р	см. табл.	
лист	листов 1	

в/о "Союзводпроект"

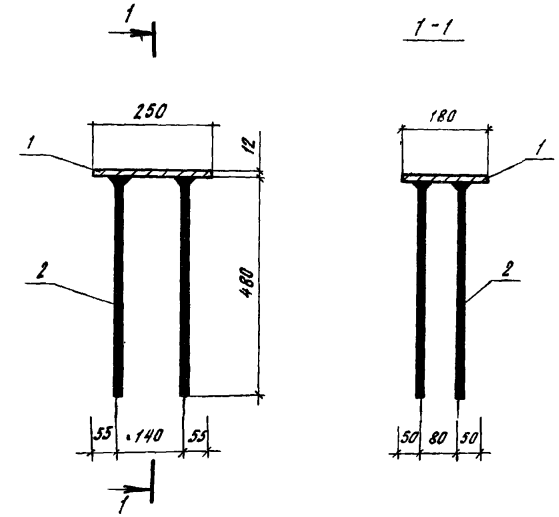

Формат	Зона	Поз.	Обозначение	Наименование	Кол.	Примеч.
				Детали		
Б4		1	3.820.1-39 0.22.1	Полоса $\frac{Б2\ 12 \times 180\ ГОСТ\ 103\text{-}76}{Вст3пс6\ ГОСТ\ 535\text{-}79}$ С-200	1	4.2 кг
А4		2	3.820.1-39 0.00.6-69	стержень арматурный	4	3,2 кг

Взам. инв. №
Подпись и дата
Инв. № подл.

Нач. отд.	Старченко	
Н. контр.	Чайковская	
ГИП	Якушик	
Рук. гр.	Донская	
Вед. инж.	Иванова	
Ст. инж.	Брагина	

3.820.1-39 0.22.0

Изделие закладное 3Д-7

стадия	масса	масштаб
Р	7.4 кг	
лист	листов 1	

в/о "Союзводпроект"

Формат	Зона	Поз.	Обозначение	Наименование	Кол.	Примеч.
				3.820.1-39 0.15.0		С-50
				Детали		
А4		1	3.820.1-39 0.00.6 -27	Стержень арматурный	12	1,1 кг
А1		2	3.820.1-39 0.00.6	Стержень арматурный	2	1,4 кг
				3.820.1-39 0.15.0-01		С-51
				Детали		
А4		1	3.820.1-39 0.00.6 -28	Стержень арматурный	12	2,2 кг
А4		2	3.820.1-39 0.00.6	Стержень арматурный	2	1,4 кг
				3.820.1-39 0.15.0-02		С-52
				Детали		
А4		1	3.820.1-39 0.00.6 -29	Стержень арматурный	21	2,7 кг
А4		2	3.820.1-39 0.00.6	Стержень арматурный	2	1,4 кг
				3.820.1-39 0.15.0-03		С-53
				Детали		
А4		1	3.820.1-39 0.00.6 -30	Стержень арматурный	21	4,9 кг
А4		2	3.820.1-39 0.00.6	Стержень арматурный	2	0,8 кг
				3.820.1-39 0.15.0-04		С-54
				Детали		
А4		1	3.820.1-39 0.00.6 -31	Стержень арматурный	10	1,8 кг
А4		2	3.820.1-39 0.00.6 -01	Стержень арматурный	2	0,8 кг
				3.820.1-39 0.15.0-05		С-55
				Детали		
А4		1	3.820.1-39 0.00.6 -32	Стержень арматурный	10	2,8 кг
А4		2	3.820.1-39 0.00.6 -01	Стержень арматурный	2	0,8 кг
				3.820.1-39 0.15.0-06		С-56
				Детали		
А4		1	3.820.1-39 0.00.6 -33	Стержень арматурный	13	2,4 кг

Нач. отд.	Старченко	
Н. контр.	Чайковская	
ГИП	Якушик	
ГИП	Казаринов	
Рук. гр.	Донская	
Вед. инж.	Иванова	
Ст. инж.	Брагина	

3.820.1-39 0.15.0

Сетка арматурная (С-50 ... С-62)

Стадия	Лист	Листов
Р	1	2

в/о. "Союзводпроект"

Формат	Зона	Поз.	Обозначение	Наименование	Кол.	Примеч.
А4		2	3.820.1-39 0.00.6 -01	Стержень арматурный	2	0,8 кг
				3.820.1-39 0.15.0-07		С-57
				Детали		
А4		1	3.820.1-39 0.00.6 -34	Стержень арматурный	13	4,2 кг
А4		2	3.820.1-39 0.00.6 -01	Стержень арматурный	2	0,8 кг
				3.820.1-39 0.15.0-08		С-58
				Детали		
А4		1	3.820.1-39 0.00.6 -41	Стержень арматурный	20	10,0 кг
А4		2	3.820.1-39 0.00.6 -02	Стержень арматурный	2	1,6 кг
				3.820.1-39 0.15.0-09		С-59
				Детали		
А4		1	3.820.1-39 0.00.6 -42	Стержень арматурный	20	14,0 кг
А4		2	3.820.1-39 0.00.6 -02	Стержень арматурный	2	1,6 кг
				3.820.1-39 0.15.0-10		С-60
				Детали		
А4		1	3.820.1-39 0.00.6 -43	Стержень арматурный	20	20,0 кг
А4		2	3.820.1-39 0.00.6 -02	Стержень арматурный	2	1,6 кг
				3.820.1-39 0.15.0-11		С-61
				Детали		
А4		1	3.820.1-39 0.00.6 -21	Стержень арматурный	5	0,5 кг
А4		2	3.820.1-39 0.00.6 -61	Стержень арматурный	2	0,4 кг
				3.820.1-39 0.15.0-12		С-62
				Детали		
А4		1	3.820.1-39 0.00.6 -63	Стержень арматурный	7	2,8 кг
А4		2	3.820.1-39 0.00.6 -62	Стержень арматурный	2	0,8 кг

Взам. инв. № | Подпись и дата | Инв. № подл.

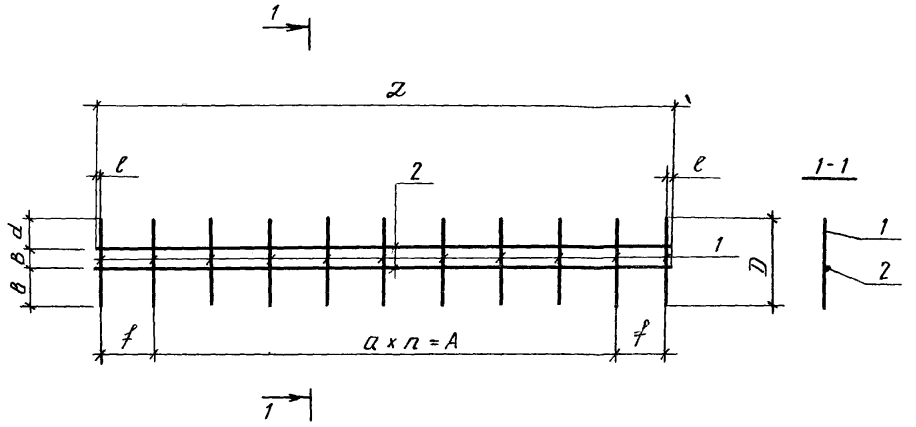

Обозначение	Марка изделия	a, мм	n	A, мм	f_1, мм	f_2, мм	ℓ, мм	L, мм	в, мм	В, мм	d, мм	D, мм	Масса, кг
3.820.1-39 0.15.0	С-50	300	9	2700	100	100	20	2960	170	140	120	430	2,5
-01	С-51	300	9	2700	100	100	20	2960	170	140	120	430	3,6
-02	С-52	150	18	2700	100	100	20	2960	270	135	185	590	4,1
-03	С-53	150	18	2700	100	100	20	2960	270	135	185	590	6,3
-04	С-54	200	9	1800	—	—	70	1960	350	120	230	700	2,4
-05	С-55	200	9	1800	—	—	70	1960	350	120	230	700	3,6
-06	С-56	150	12	1800	—	—	70	1960	400	150	150	810	3,2
-07	С-57	150	12	1800	—	—	70	1960	400	150	150	810	5,0
-08	С-58	100	19	1900	—	—	30	1960	350	100	350	800	11,6
-09	С-59	100	19	1900	—	—	30	1960	350	100	350	800	15,6
-10	С-60	100	19	1900	—	—	30	1960	350	100	350	800	21,6
-11	С-61	300	3	900	—	—	80	1060	170	140	120	430	0,90
-12	С-62	300	5	1500	250	—	30	1810	325	100	175	600	3,60

Нач.отд.	Старченко	
Н.контр.	Чайковская	
ГИП	Якушик	
ГИП	Казаринов	
Рук.гр.	Донская	
Вединж.	Иванова	
Стинж.	Брагина	

3.820.1-39 0.15.0 СБ

Сетка арматурная С (С-50 . . . С-62)

Сборочный чертеж.

Стадия	Масса	Масшт.
Р	см табл.	
Лист	Листов 1	

В/О "Союзводпроект"

Формат	Зона	Поз.	Обозначение	Наименование	Кол.	Примеч.
				3.820.1-39 0.16.0		С-63
				Детали		
А4		1	3.820.1-39 0.00.6-23	Стержень арматурный	11	1,1 кг
А4		2	3.820.1-39 0.00.6	Стержень арматурный	2	1,4 кг
				3.820.1-39 0.16.0-01		С-64
				Детали		
А4		1	3.820.1-39 0.00.6-24	Стержень арматурный	11	1,1 кг
А4		2	3.820.1-39 0.00.6	Стержень арматурный	2	1,4 кг
				3.820.1-39 0.16.0-02		С-65
				Детали		
А4		1	3.820.1-39 0.00.6-25	Стержень арматурный	7	0,7 кг
А4		2	3.820.1-39 0.00.6-01	Стержень арматурный	2	0,8 кг
				3.820.1-39.0.16.0-03		С-66
				Детали		
А4		1	3.820.1-39 0.00.6-26	Стержень арматурный	7	0,7 кг
А4		2	3.820.1-39 0.00.6-01	Стержень арматурный	2	0,8 кг
				3.820.1-39 0.16.0-04		С-67
				Детали		
А4		1	3.820.1-39 0.00.6-35	Стержень арматурный	11	1,1 кг
А4		2	3.820.1-39 0.00.6	Стержень арматурный	2	1,4 кг
				3.820.1-39 0.16.0-05		
				Детали		
А4		1	3.820.1-39 0.00.6-36	Стержень арматурный	7	0,7 кг
А4		2	3.820.1-39 0.00.6-01	Стержень арматурный	2	0,8 кг

Формат	Зона	Поз.	Обозначение	Наименование	Кол	Примеч.
				3.820.1-39 0.19.0		С-69
				Детали		
А4		1	3.820.1-39 0.00.6-37	Стержень арматурный	7	0,7 кг
А4		2	3.820.1-39 0.00.6-01	Стержень арматурный	2	0,8 кг

Взам. инв. №

Подпись и дата

Инв. № подл.

Начатд	Старченко	
Н.контр.	Чайковская	
ГИП	Якушик	
ГИП	Казаринов	
Рук. гр.	Донская	
Вед. инж.	Иванова	
Ст. инж.	Брагина	

3.820.1-39 0.16.0

Сетка арматурная С (С-63 . . . С-69)

Стадия	Лист	Листов
Р	1	2

В/О "Союзводпроект"

3.820.1-39 0.16.0

Лист 2

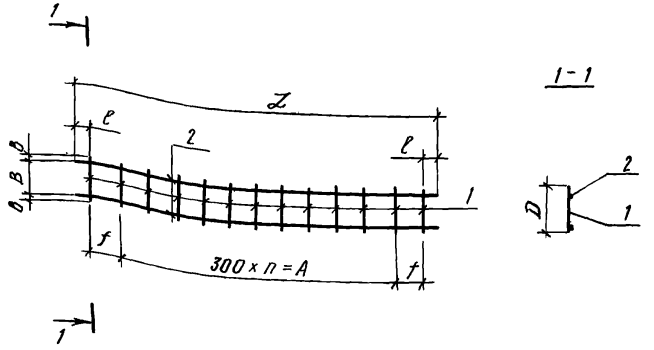

Обозначение	Марка изделия	f, мм	n	A, мм	ℓ, мм	Z, мм	в, мм	в1, мм	D, мм	Масса кг
3.820.1-39 0.16.0	С-63	250	8	2400	30	2960	28	74	130	2,5
-01	С-64	250	8	2400	30	2960	33	114	170	2,5
-02	С-65	—	6	1800	70	1960	33	174	230	1,5
-03	С-66	—	6	1800	70	1960	33	224	280	1,5
-04	С-67	250	8	2400	30	2960	15	50	80	2,5
-05	С-68	—	6	1800	80	1960	26	108	160	1,5
-06	С-69	—	6	1800	80	1960	30	120	180	1,5

Нач. отд	Старченко		
Н. контр.	Чайковская		
ГИП	Якушик		
ГИП	Казаринов		
Рук. гр.	Донская		
Вед. инж.	Иванова		
Ст. инж.	Брагина		

3.820.1-39 0.16.0 СБ

Сетка арматурная С (С-63 . . . С-69)

Сборочный чертеж

Стадия	Масса	Масшт.
Р	см. табл.	
Лист	Листов 1	

В/О "Союзводпроект"

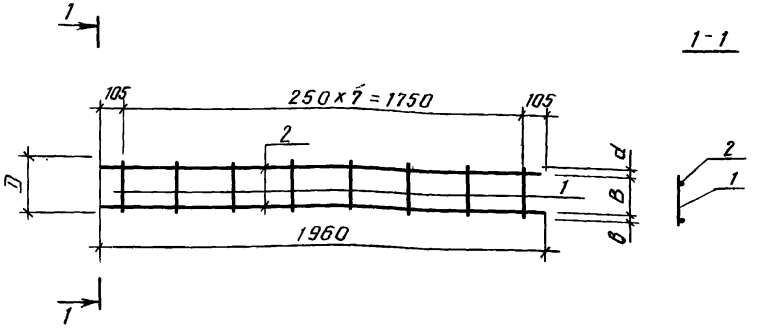

Обозначение	Масса изделия	D, мм	в, мм	в1, мм	d, мм	Масса, кг
3.820.1-39 0.17.0	С-70	250	35	190	25	2,4
0.17.0-01	С-71	220	20	170	30	2,4

Формат	Зона	Поз.	Обозначение	Наименование	Кол.	Примеч.
				3.820.1-39 0.17.0		С-70
				Детали		
А4		1	3.820.1-39 0.00.6 - 44	Стержень арматурный	8	0,8 кг
А4		2	3.820.1-39 0.00.6 - 02	Стержень арматурный	2	1,6 кг
				3.820.1-39 0.17.0-01		С-71
				Детали		
А4			3.820.1-39 0.00.6 - 45	Стержень арматурный	8	0,8 кг.
А4			3.820.1-39 0.00.6 - 02	Стержень арматурный	2	1,6 кг

Инв. N подл. | Подпись и дата | Взам. инв. N

Нач. отд	Старченко		
Н. контр.	Чайковская		
ГИП	Якушик		
ГИП	Казаринов		
Рук. гр.	Донская		
Вед. инж.	Иванова		
Ст. инж.	Брагина		

3.820.1-39 0.17.0

Сетка арматурная С. (С-70 ; С-71)

Стадия	Масса	Масшт.
Р	см. табл.	
Лист	Листов 1	

В/О "Союзводпроект"

Формат	Зона	Позиц.	Обозначение	Наименование	Кол.	Примеч.
				3.820.1-39 0.18.0		С-72
				Детали		
А4		1	3.820.1-39 0.00.6-23	Стержень арматурный	5	0,5 кг
А4		2	3.820.1-39 0.00.6-61	Стержень арматурный	2	0,4 кг
				3.820.1-39 0.18.0-01		С-73
				Детали		
А4		1	3.820.1-39 0.00.6-37	Стержень арматурный	7	0,7 кг
А4		2	3.820.1-39 0.00.6-62	Стержень арматурный	2	0,8 кг
				3.820.1-39 0.18.0-02		С-74
				Детали		
А4		1	3.820.1-39 0.00.6-35	Стержень арматурный	5	0,5 кг
А4		2	3.820.1-39 0.00.6-61	Стержень арматурный	2	0,4 кг
				3.820.1-39 0.18.0-03		С-75
				Детали		
А4		1	3.820.1-39 0.00.6-23	Стержень арматурный	7	0,7 кг
А4		2	3.820.1-39 0.00.6-62	Стержень арматурный	2	0,8 кг
				3.820.1-39 0.18.0-04		С-76
				Детали		
А4		1	3.820.1-39 0.00.6-64	Стержень арматурный	2	0,4 кг
А4		2	3.820.1-39 0.00.6-36	Стержень арматурный	3	0,3 кг
				3.820.1-39 0.18.0-05		С-77
				Детали		
А4		1	3.820.1-39 0.00.6-64	Стержень арматурный	2	0,4 кг
А4		2	3.820.1-39 0.00.6-37	Стержень арматурный	3	0,3 кг

Инв.№ подл. | Подпись и дата | Взам.инв.№

Нач.отд.	Старченко	
Н.контр.	Чайковская	
ГИП	Якушик	
ГИП	Казаринов	
Рук.гр.	Донская	
Вед.инж.	Иванова	
Ст.инж.	Брагина	

3.820.1-39 0.18.0

Сетка арматурная С (С-72 ..... С-77)

Стадия	Лист	Листов
Р		1

В/О "Союзводпроект"

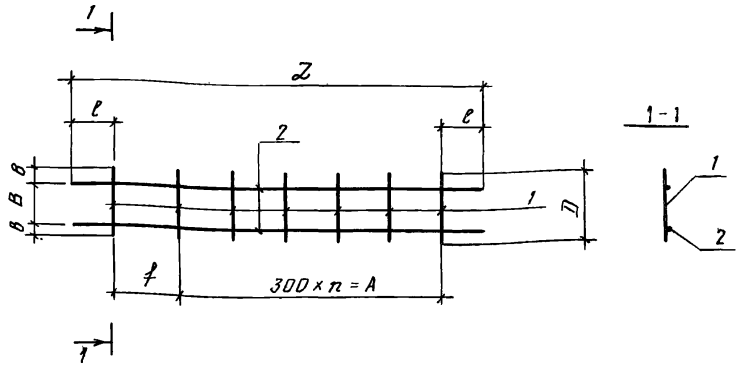

Обозначение	Марка изделия	L, мм	D, мм	f, мм	n	A, мм	b, мм	B, мм	ℓ, мм	Масса кг
3.820.1-39 0.18.0	С-72	1060	130	—	3	900	28	74	80	0,9
-01	С-73	1810	180	250	5	1500	33	114	30	1,5
-02	С-74	1060	80	—	3	900	25	30	80	0,9
-03	С-75	1810	130	250	5	1500	23	84	30	1,5
-04	С-76	650	160	250	1	300	25	110	70	0,7
-05	С-77	650	180	250	1	300	25	130	70	0,7

Инв.№ подл. | Подпись и дата | Взам.инв.№

Нач.отд.	Старченко	
Н.контр.	Чайковская	
ГИП.	Якушик	
Рук.гр.	Донская	
Вед.инж.	Иванова	
Ст.инж.	Брагина	

3.820.1-39 0.18.0 СБ

Сетка арматурная С (С-72 . . . С-77) Сборочный чертеж

Стадия	Масса	Масшт.
Р	см. табл.	
Лист	Листов 1	

В/О "Союзводпроект"

Формат	Зона	Позиция	Обозначение	Наименование	Кол.	Примеч.
				3.820.1-39 0.19.0		ПС-5
				Детали		
А4		1	3.820.1-39 0.00.7	Стержень арматурный	1	1,0 кг
А4		2	3.820.1-39 0.00.6-65	Стержень арматурный	1	0,1 кг
				3.820.1-39 0.19.0-01		ПС-6
				Детали		
А4		1	3.820.1-39 0.00.7-01	Стержень арматурный	1	1,6 кг
А4		2	3.820.1-39 0.00.6-66	Стержень арматурный	1	0,2 кг
				3.820.1-39 0.190-02		ПС-7
				Детали		
А4		1	3.820.1-39 0.00.7-02	Стержень арматурный	1	1,6 кг
А4		2	3.820.1-39 0.00.6-66	Стержень арматурный	1	0,2 кг
				3.820.1-39 0.19.0-03		ПС-8
				Детали		
А4		1	3.820.1-39 0.00.7-03	Стержень арматурный	1	2,2 кг
А4		2	3.820.1-39 0.00.6-67	Стержень арматурный	1	0,2 кг
				3.820.1-39 0.19.0-04		ПС-9
				Детали		
А4		1	3.820.1-39 0.00.7-04	Стержень арматурный	1	1,0 кг
				3.820.1-39 0.19.0-05		ПС-10
				Детали		
А4		1	3.820.1-39 0.00.7-05	Стержень арматурный	1	1,4 кг
				3.820.1-39 0.19.0-06		ПС-11
				Детали		
А4		1	3.820.1-39 0.00.7-06	Стержень арматурный	1	0,30 кг
А4		2	3.820.1-39 0.00.6-68	Стержень арматурный	1	0,1 кг

Нач.отд.	Старченко		3.820.1-39 0.19.0
Н.контр.	Чайковская		
ГИП	Якушик		
ГИП	Казаринова		Петли строповочные ПС (ПС-5 . . . ПС-12)
Рук.гр	Донская		
Вед.инж	Иванова		
Ст.инж.	Брагина		

Стадия	Лист	Листов
Р	1	2

В/О "Союзводпроект"

Инв.№ подл. | Подпись и дата | Взам.инв.№

Формат	Зона	Позиция	Обозначение	Наименование	Кол.	Примечание
				3.820.1-39 0.19.0-07		ПС-12
				Детали		
А4		1	3.820.1-39 0.00.7-07	Стержень арматурный	1	1,0 кг
А4		2	3.820.1-39 0.00.6-65	Стержень арматурный	1	0,1 кг

Копировал Юдаг. Формат А-4 19788

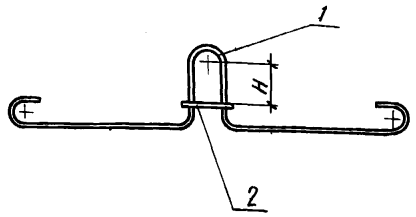

Обозначение	Марка изделия	H, мм	Масса, кг
3.820.1-39 0.19.0	ПС-5	50	1,1
-01	ПС-6	90	1,8
-02	ПС-7	140	1,8
-03	ПС-8	150	2,4
-04	ПС-9	180	1,0
-05	ПС-10	180	1,4
-06	ПС-11	60	0,4
-07	ПС-12	90	1,1

Нач.отд.	Старченко	
Н.контр.	Чайковская	
ГИП	Якушик	
Рук.гр.	Донская	
Вединж.	Иванова	
Ст.инж.	Брагина	
Ст.техн.	Круглова	

3.820.1-39 0.19.0 СБ

Петля строповочная ПС (ПС-5 . . . ПС-12) Сборочный чертеж

Стадия	Масса	Масшт.
Р	см. табл.	
Лист	Листов 1	

В/О "Союзводпроект"

Инв.№ подл. | Подпись и дата | Взам.инв.№

Формат А4

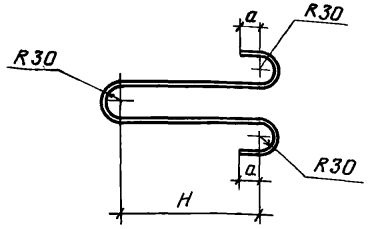

Обозначение	Марка изделия	ϕ_1 мм	ℓ, мм	a, мм	H, мм	Масса, кг
3.820.1-39 0.20.0	ПС-13	12	1070	30	335	1,0
-01	ПС-14	14	1328	50	440	1,6
-02	ПС-15	16	1378	50	460	2,2
-03	ПС-16	18	1520	50	525	3,0

Нач.отд.	Старченко	
Н.контр.	Чайковская	
ГИП	Якушик	
Рук.гр.	Донская	
Ст.инж.	Брагина	
Ст.техн.	Круглова	

3.820.1-39 0.20.0

Петля строповочная ПС (ПС-13 . . . ПС-16)

Стадия	Масса	Масшт.
Р	см. табл.	
Лист	Листов 1	

Арматура класса А-I ГОСТ 5781-82

В/О "Союзводпроект"

Инв.№ подл. | Подпись и дата | Взам.инв.№

Формат	Зона	Поз.	Обозначение	Наименование	Кол.	Примеч.
				3.820.1-39 0.21.01		ЗД-2
				Детали		
Б4		1	3.820.1-39 0.21.1	Полоса $\frac{Б2\ 6\times140\ ГОСТ\ 103-76}{В\ Ст\ 3пс\ 6\ ГОСТ\ 535-79}$ $\ell=150$	1	1,0 кг
А4		2	3.820.1-39 0.00.5-15	Стержень арматурный	4	0,8 кг
				3.820.1-39 0.21.0-01		ЗД-3
				Детали		
Б4		1	3.820.1-39 0.21.1	Полоса $\frac{Б2\ 6\times140\ ГОСТ\ 103-76}{В\ Ст\ 3пс\ 6\ ГОСТ\ 535-79}$ $\ell=150$	1	1,0 кг
А4		2	3.820.1-39 0.00.5-16	Стержень арматурный	4	0,8 кг
				3.820.1-39 0.21.0-02		ЗД-4
				Детали		
Б4		1	3.820.1-39 0.21.1	Полоса $\frac{Б2\ 6\times140\ ГОСТ\ 103-76}{В\ Ст\ 3пс\ 6\ ГОСТ\ 535-79}$ $\ell=150$	1	1,0 кг
А4		2	3.820.1-39 0.00.5-17	Стержень арматурный	4	0,8 кг
				3.820.1-39 0.21.0-03		ЗД-5
				Детали		
Б4		1	3.820.1-39 0.21.1	Полоса $\frac{Б2\ 6\times140\ ГОСТ\ 103-76}{В\ Ст\ 3пс\ 6\ ГОСТ\ 535-79}$ $\ell=150$	1	1,0 кг
А4		2	3.820.1-39 0.00.5-18	Стержень арматурный	4	0,8 кг
				3.820.1-39 0.21.0-04		ЗД-6
				Детали		
Б4		1	3.820.1-39 0.21.1	Полоса $\frac{Б2\ 8\times140\ ГОСТ\ 103-76}{В\ Ст\ 3пс\ 6\ ГОСТ\ 535-79}$ $\ell=150$	1	1,3 кг
А4		2	3.820.1-39 0.00.5-19	Стержень арматурный	4	0,8 кг

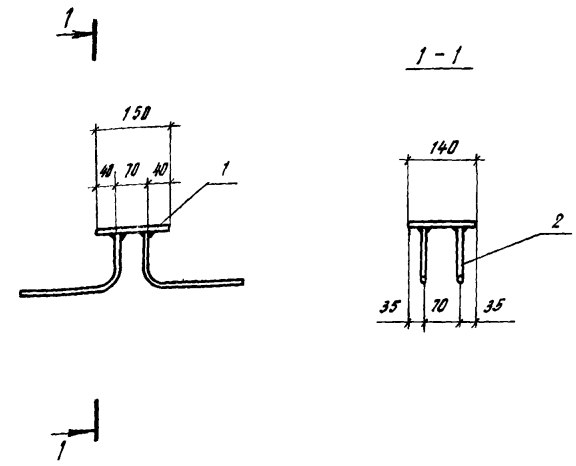

Обозначение	Марка изделия	Масса, кг
3.820.1-39 0.21.0	ЗД-2	1.8
-01	ЗД-3	1.8
-02	ЗД-4	1.8
-03	ЗД-5	1.8
-04	ЗД-6	2.1

Нач. отд.	Старченко	
Н. контр.	Чайковская	
ГИП	Якушик	
Рук. гр.	Донская	
Вед.	Иванова	
Ст. инж.	Брагина	

3.820.1-39 0.21.0

Изделие закладное ЗД (ЗД-2 .. ЗД-6)

Стадия	Лист	Листов
Р		1

в/о "Союзводпроект"

Нач. отд.	Старченко	
Н. контр.	Чайковская	
ГИП	Якушик	
Рук. гр.	Донская	
Ст. инж.	Брагина	

3.820.1-39 0.21.0 СБ

Изделие закладное ЗД (ЗД-2 ... ЗД-6) сборочный чертеж.

Стадия	Масса	Масшт.
Р	См. табл.	
Лист	Листов 1	

в/о "Союзводпроект"

Взам. инв. № | Подпись и дата | Инв. № подл.

Копировал | Формат А4



Обозначение	Класс арматуры	Ф, мм	Длина, мм	Масса, кг
3.820.1-39 0.00.1	А-III	6	2950	0,6
-01	А-III	8	3100	1,2
-02	А-III	8	2950	1,2
-03	А-I	10	120	0,1
-04	А-I	12	130	0,1

Нач.отд.	Старченко	
Н.контр.	Чайковская	
ГИП	Якушик	
ГИП	Казаринов	
Рук.гр.	Донская	
Вед.инж.	Брагина	

3.820.1-39 0.00.1

Стержень арматурный

Стадия	Масса	Масшт.
Р	см табл.	
Лист	Листов 1	

Арматура ГОСТ 5781-82

В/О "Союзводпроект"

Инв.№ подл. | Подпись и дата | Взам.инв.№

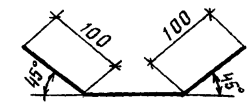

Обозначение	Ф, мм	Длина, мм	Масса, кг
3.820.1-39 0.00.2	6	430	0,1
-01	8	430	0,2

Нач.отд.	Старченко	
Н.контр.	Чайковская	
ГИП	Якушик	
ГИП	Казаринов	
Рук.гр.	Донская	
Вед.инж.	Брагина	

3.820.1-39 0.00.2

Стержень арматурный

Стадия	Масса	Масшт.
Р	см. табл.	
Лист	Листов 1	

Арматура класса А-III ГОСТ 5781-82

В/О "Союзводпроект"

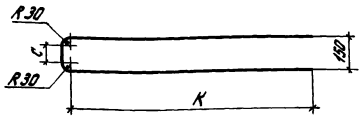

Обозначение	ф, мм	Длина, мм	c, мм	K, мм	Масса, кг
3.820.1-39 0.00.3	6	3190	84	1500	0,7
-01	8	3170	82	1490	1,2
-02	6	3680	84	1750	0,8
-03	8	3670	82	1740	1,4

Нач.отд.	Старченко		
Н.контр.	Удиковская		
ГИП	Якушик		
Рук.гр.	Назаринов		
Вед.инж.	Донская		

3.820.1-39 0.00.3

Стержень арматурный

Стадия	Масса	Масшт.
Р	см. табл.	
Лист	Листов 1	

Арматура класса А-III ГОСТ 5781-82

В/О "Союзводпроект"

Инв.№ подл. | Подпись и дата | Взам.инв.№

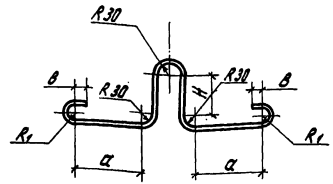

Обозначение	ф, мм	Z, мм	R1, мм	H, мм	a, мм	e, мм	Масса, кг
3.820.1-39 0.00.7	12	1070	20	68	242	30	1,0
-01	14	1274	30	110	245	50	1,6
-02	14	1328	30	162	220	50	1,6
-03	16	1378	30	170	230	50	2,2
-04	12	1170	30	200	140	50	1,0
-05	14	1270	30	200	140	50	1,4
-06	8	830	20	78	125	30	0,3
-07	12	1070	30	116	194	30	1,0

Нач.отд.	Старченко		
Н.контр.	Удиковская		
ГИП	Якушик		
Рук.гр.	Назаринов		
Вед.инж.	Иванова		
Ст.инж.	Брагина		
Ст.техн.	Кочелова		

3.820.1-39 0.00.7

Стержень арматурный

Стадия	Масса	Масшт.
Р	См. табл.	
Лист	Листов 1	

Арматура класса А-I ГОСТ 5781-82

В/О "Союзводпроект"

Инв.№ подл. | Подпись и дата | Взам.инв.№

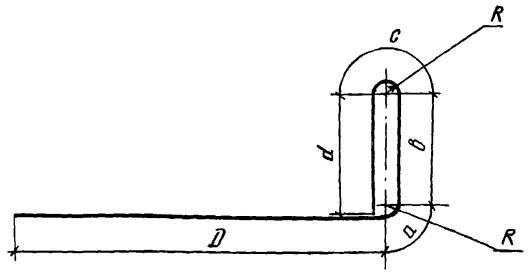

Обозначение	ф, мм	Z, мм	D, мм	a, мм	в, мм	c, мм	d, мм	R, мм	Масса, кг
3.820.1-39 0.00.4	8	2745	1412	69	564	138	562	40	1,1
-01	8	2180	847	69	564	138	562	40	0,9
-02	10	2740	1410	71	560	142	557	40	1,7
-03	10	2180	850	71	560	142	557	40	1,4
-04	12	2730	1408	72	556	144	550	40	2,4
-05	12	2170	848	72	556	144	550	40	1,9
-06	10	3475	1890	102	620	204	659	60	2,2
-07	10	2765	1180	102	620	204	659	60	1,7
-08	12	3475	1888	104	616	208	659	60	3,1
-09	12	2760	1173	104	616	208	659	60	2,5
-10	12	4160	2358	151	668	302	681	90	3,7
-11	12	3200	1398	151	668	302	681	90	2,8
-12	14	4160	2356	153	661	306	684	90	5,0
-13	14	3200	1396	153	661	306	684	90	3,9
-14	14	4750	2831	192	669	384	674	115	5,8
-15	14	3540	1621	192	669	384	674	115	4,3
-16	16	4750	2830	193	669	386	672	115	7,5

Обозначение	ф, мм.	Z, мм	D, мм	a, мм	в, мм	c, мм	d, мм	R, мм	Масса, кг
3.820.1-39 0.00.4 -17	16	3540	1620	193	669	386	672	115	5,6
-18	20	3815	1840	165	700	330	780	100	9,4
-19	20	4315	2340	165	700	330	780	100	10,6
-20	20	4815	2840	165	700	330	780	100	11,9
-21	6	2760	1412	69	564	138	577	100	0,6
-22	12	4065	2263	151	668	302	681	90	3,6
-23	12	3863	2061	151	668	302	681	90	3,4
-24	12	3661	1859	151	668	302	681	90	3,3
-25	12	3459	1657	151	668	302	681	90	3,1
-26	12	3257	1455	151	668	302	681	90	2,9
-27	14	4697	2778	192	669	384	674	115	5,7
-28	14	4484	2565	192	669	384	674	115	5,4
-29	14	4271	2352	192	669	384	674	115	5,2
-30	14	4058	2139	192	669	384	674	115	4,9
-31	14	3845	1926	192	669	384	674	115	4,64

Нач.отд.	Старченко	
Н.контр.	Чайковская	
ГИП	Якушик	
ГИП	Казаринов	
Рук.гр.	Донская	
Ст.инж.	Брагина	

3.820.1-39 0.00.4

Стержень арматурный

Стадия	Масса	Масшт.
Р	См. табл.	
Лист 1	Листов 2	

Арматура класса А-III ГОСТ 5781-82

В/О "Союзводпроект"

Инв. № подл. | Подпись и дата | Взам. инв. №

3.820.1-39. 0.004 Лист 2

19788

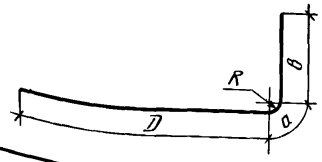

Обозначение	ф, мм	Z, мм	D, мм	а, мм	в, мм	R, мм	Масса, кг
3.820.1-39 0.00.5	8	1900	1412	69	419	40	0,8
-01	10	1900	1410	71	419	40	1,2
-02	12	1900	1408	72	420	40	1,7
-03	10	2440	1890	102	448	60	1,5
-04	12	2440	1888	104	448	60	2,2
-05	12	2950	2358	151	441	90	2,6
-06	14	2950	2356	153	441	90	3,6
-07	6	3460	2839	185	436	115	0,8
-08	8	3460	2837	187	436	115	1,4
-09	20	2445	1840	165	440	115	6,0
-10	20	2945	2340	165	440	115	7,3
-11	20	3445	2840	165	440	115	8,5
-12	6	1900	1412	69	419	40	0,4
-13	12	2041	1452	151	444	90	1,8
-14	6	2505	1882	185	436	115	0,6
-15	10	290	215	55	20	30	0,2
-16	10	290	165	55	70	30	0,2
-17	10	290	135	55	100	30	0,2
-18	10	290	117	55	118	30	0,2
-19	10	290	60	55	175	30	0,2

Нач.отд.	Старченко	
Н.контр.	Чайковская	
ГИП	Якушик	
ГИП	Казаринов	
Рук.гр.	Донская	
Вед.инж.	Иванова	
Ст.инж.	Брагина	

3.820.1-39 0.00.5

Стержень арматурный

Стадия	Масса	Масштаб
Р	см. табл.	
Лист	Листов 1	

Арматура класса А-III ГОСТ 5781-82.

В/О "Союзводпроект"

Инв.№подл. | Подпись и дата | Взам.инв.№

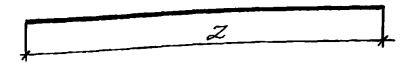

Обозначение	Класс арматуры	ϕ_w мм	Z, мм	Масса, кг
3.820.1-39 0.00.6	А-I	8	2960	0,7
-01	А-I	8	1960	0,4
-02	А-I	8	1960	0,8
-03	А-I	6	2060	0,5
-04	А-I	6	2810	0,6
-05	А-I	6	940	0,2
-06	А-I	6	1310	0,3
-07	А-I	6	1680	0,4
-08	А-I	6	930	0,2
-09	А-I	6	1280	0,3
-10	А-I	6	1630	0,4
-11	А-III	6	1400	0,3
-12	А-III	8	1900	0,7
-13	А-III	12	2400	2,1
-14	А-III	12	2900	2,6
-15	А-III	6	1900	0,4
-16	А-III	6	1180	0,3
-17	А-III	8	2400	1,0
-18	А-III	8	1450	0,6
-19	А-III	10	2900	1,8

Нач.отд.	Старченко	
Н.контр.	Чайковская	
ГИП	Якушик	
ГИП	Казаринов	
Рук.гр.	Донская	
Вед.инж.	Иванова	
Ст.инж.	Брагина	

3.820.1-39 0.00.6

Стержень арматурный

Стадия	Масса	Масштаб
Р	см. табл.	
Лист 1	Листов 3	

Арматура ГОСТ 5781-82

В/О "Союзводпроект"

Обозначение	Класс арматуры	ф, мм	L, мм	Масса, кг
3.820.1-39 0.00.6-20	А-III	10	1680	1,0
-21	А-III	8	1400	0,6
-22	А-III	8	840	0,3
-23	А-I	6	130	0,1
-24	А-I	6	170	0,1
-25	А-I	6	230	0,1
-26	А-I	6	280	0,1
-27	А-III	6	430	0,1
-28	А-III	8	430	0,2
-29	А-III	6	590	0,2
-30	А-III	8	590	0,3
-31	А-III	6	700	0,2
-32	А-III	8	700	0,3
-33	А-III	6	810	0,2
-34	А-III	8	810	0,3
-35	А-I	6	80	0,1
-36	А-I	6	160	0,1
-37	А-I	6	180	0,1
-38	А-III	10	1960	1,2
-39	А-III	12	2460	2,2
-40	А-III	14	2960	3,6
-41	А-III	10	800	0,5
-42	А-III	12	800	0,7
-43	А-III	14	800	1,0
-44	А-I	8	250	0,1
-45	А-I	8	220	0,1
-46	А-III	6	1460	0,3
-47	А-III	8	2430	1,0
-48	А-III	8	2375	1,0
-49	А-III	8	2173	0,9

Обозначение	Класс арматуры	ф, мм	L, мм	Масса, кг
3.820.1-39 0.00.6-50	А-III	8	1971	0,8
-51	А-III	8	1769	0,7
-52	А-III	8	1567	0,6
-53	А-III	8	1480	0,6
-54	А-III	10	2930	1,8
-55	А-III	10	2877	1,8
-56	А-III	10	2664	1,7
-57	А-III	10	2451	1,5
-58	А-III	10	2238	1,4
-59	А-III	10	2025	1,2
-60	А-III	10	1780	1,1
-61	А-I	6	1060	0,2
-62	А-I	6	1810	0,4
-63	А-III	10	600	0,4
-64	А-I	6	650	0,2
-65	А-I	12	130	0,1
-66	А-I	14	130	0,2
-67	А-I	16	140	0,2
-68	А-I	8	100	0,1
-69	А-III	16	480	0,8

Марка изделия	Изделия арматурные																Всего	Закладные изделия								Всего	Общий расход
	Арматура класса																	Арматура класса				Прокат марки					
	А-I								А-III									А-III				В Ст 3пс6					
	ГОСТ 5781-82								ГОСТ 5781-82									ГОСТ 5781-82				ГОСТ 103-76					
	⌀6	⌀8	⌀10	⌀12	⌀14	⌀16	⌀18	Итого	⌀6	⌀8	⌀10	⌀12	⌀14	⌀16	⌀20	Итого		⌀8	⌀10	⌀16	Итого	-6×150	-8×150	-12×180	Итого		
Г 10.30-1			2,8					2,8	15,4							15,4	18,2	0,8			0,8	3,2			3,2	4,0	22,2
Г 10.30-2			2,8					2,8	6,0	16,8						22,8	25,6	0,8			0,8	3,2			3,2	4,0	29,6
Г 12.30-1			2,8					2,8	17,0							17,0	19,8	0,8			0,8	3,2			3,2	4,0	23,8
Г 12.30-2			2,8					2,8	6,6	18,8						25,4	28,2	0,8			0,8	3,2			3,2	4,0	32,2
Г 10.60-1				4,0				4,0	18,8	24,0						42,8	46,8	0,8			0,8	3,2			3,2	4,0	51,8
Г 10.60-2				4,0				4,0		57,6						57,6	61,6	0,8			0,8	3,2			3,2	4,0	65,6
Г 12.60-1				4,0				4,0	20,8	26,4						47,2	51,2	0,8			0,8	3,2			3,2	4.0	55,2
Г 12.60-2				4,0				4,0		64,0						64,0	68,0	0,8			0,8	3,2			3,2	4,0	72,0
Г 15.30-1	18,1			4,2				22,3	4,5	19,9						24,4	46,7		3,2		3,2	4,0			4,0	7,2	49,1
Г 15.30-2	17,5			4,2				21,7	4,5		31,2					35,7	57,4		3,2		3,2	4,0			4,0	7,2	60,2
Г 15.30-3	18,1			4,2				22,3		12,1		44,2				56,3	78,6		3,2		3,2	4,0			4,0	7,2	80,4
Г 20.30-1	23,8				6,8			30,5	10,3		39,3					49,6	80,2		3,2		3,2	4,0			4,0	7,2	87,4
Г 20.30-2	23,2				6,8			30,0		20,3		56,8				77,1	107,1		3,2		3,2	4,0			4,0	7,2	114,3
Г 20.20		29,1		4,2			6,0	39,1			34,0				106,0	140,0	179,1		3,2	9,6	12,8		5,2	12,6	17,8	30,6	209,7
Г 25.20-1	16,0				6,8			22,8	1,6	10,3		48,1				60,0	82,8		3,2		3,2	4,0			4,0	7,2	90,0
Г 25.20-2	16,0				6,8			22,8	2,8			21,3	65,4			89,5	112,3		3,2		3,2	4,0			4,0	7,2	119,5
Г 25.20-3		32,3			5,6		6,0	43,9				57,6			120,9	178,5	222,4		3,2	9,6	12,8		5,2	12,6	17,8	30,6	253,2
Г 30.20-1	17,6					9,2		26,8	4,0		18,8		65,8			88,6	115,4		3,2		3,2	4,0			4,0	7,2	122,6
Г 30.20-2	17,6					9,2		26,8		7,0		33,5		86,5		127,0	153,8		3,2		3,2	4,0			4,0	7,2	161,0
Г 30.20-3		37,2			5,6		6,0	48,8					92,0		136,0	228,0	275,8		3,2	9,6	12,8		5,2	12,6	17,8	30,6	307,4

Нач.отд.	Старченко	[signature]
Н.контр.	Чайковская	[signature]
ГИП	Якушик	[signature]
ГИП	Казаринов	[signature]
Рук.гр.	Донская	[signature]
Вед.инж.	Иванова	[signature]
Ст.инж.	Брагина	[signature]

3.820-1-39 0.00.0 ВС

Ведомость расхода стали (в кг)

Стадия	Лист	Листов
Р	1	2

в/о „Союзводпроект"

Инв. № подл. | Подпись и дата | Взам. инв. №

Копировал: [signature] 19788 66 Формат А3

Марка изделия	Изделия арматурные																Всего	Закладные изделия								Всего	Общий расход
	Арматура класса																	Арматура класса				Прокат марки					
	А - I								А - III									А - III				ВСт 3пс6					
	ГОСТ 3781 - 82								ГОСТ 5781 - 82									ГОСТ 5781 - 82				ГОСТ 103 - 76					
	Ø6	Ø8	Ø10	Ø12	Ø14	Ø16	Ø18	Итого	Ø6	Ø8	Ø10	Ø12	Ø14	Ø16	Ø20	Итого		Ø8	Ø10	Ø16	Итого	-6×150	-8×150	-12×180	Итого		
НГ 15	5,7	0,9						6,6	7,2	0,3						7,5	14,1		1,6		1,6	2,0			2,0	3,6	17,7
НГ 15а	5,7	0,9						6,6	7,2	0,3						7,5	14,1		1,6		1,6	2,0			2,0	3,6	17,7
НГ 20	9,4			3,3				12,7			38,2					38,2	50,9		1,6		1,6	2,0			2,0	3,6	54,5
НГ 20а	9,4			3,3				12,7			38,2					38,2	50,9		1,6		1,6	2,0			2,0	3,6	54,5
НГ 25	13,9				6,8			20,7	1,6	9,6		44,9				56,1	76,8		3,2		3,2	4,0			4,0	7,2	84,0
НГ 25а	13,9				6,8			20,7	1,6	9,6		44,9				56,1	76,8		3,2		3,2	4,0			4,0	7,2	84,0
НГ 30	15,5					9,2		24,7	3,8		17,8		63,4			85,0	109,7		3,2		3,2	4,0			4,0	7,2	116,9
НГ 30а	15,5					9,2		24,7	3,8		17,8		63,4			85,0	109,7		3,2		3,2	4,0			4,0	7,2	116,9

Инв № подл | Подпись и дата | Взам инв №

3 820 1 - 39 0 00 0 ВС

Лист 2

19788 67 Копировал Забуш Формат А3

Номер строки	Наименование материала и единицы измерения	Код материала	Код ед. изм.	Количество на марку, код изделия: Г 10.30-1	Г 10.30-2	Г 12.60-1	Г 12.30-2	Г 10.60-1	Г 10.60-2	Г 12.60-1	Г 12.60-2	Г 15.30-1	Г 15.30-2	Г 15.30-3	Г 20.30-1	Г 20.30-2	Г 20.20	Г 25.20-1	Г 25.20-2	Г 25.20-3	Г 30.20-1	Г 30.20-2	Г 30.20-3	НГ-15	НГ-15а	НГ-20	НГ-20а	НГ-25	НГ-25а	НГ-30	НГ-30а
1	Прокат (черных металлов)																													
2	Готовый	090000																												
3	Сортовой прокат																													
4	обыкновенного качества																													
5	(сталь стержневая арматур-																													
6	ная по диаметрам и																													
7	классам)	093000																												
	Сталь арматурная класса А-I, кг		166	2,8	2,8	2,8	2,8	4,0	4,0	4,0	4,0	22,3	21,7	22,3	30,6	30,0	39,1	22,8	22,8	43,9	26,8	26,8	46,8	6,9	6,9	12,7	12,7	20,7	20,7	24,7	24,7
9	ф 6		166									18,1	17,5	18,1	23,8	23,2		16,0	16,0		17,6	17,6		5,7	5,7	9,4	9,4	13,9	13,9	15,5	15,5
10	ф 8		166														29,1			32,3			37,2	1,2	1,2						
11	ф 10	093009	166	2,8	2,8	2,8	2,8																								
12	ф 12		166					4,0	4,0	4,0	4,0	4,2	4,2	4,2			4,0									3,3	3,3				
13	ф 14		166												5,8	5,8		5,8	5,8	5,6			5,6					6,8	6,8		
14	ф 16		166																		9,2	9,2							9,2	9,2
15	ф 18		166														6,0			6,0			6,0								
16	Сталь арматурная класса А-III, кг		166	16,2	23,6	17,8	26,2	43,6	58,4	48,0	64,8	27,6	38,9	59,5	52,8	80,3	152,8	63,2	92,7	191,3	91,8	130,2	240,8	8,8	8,8	39,8	39,8	59,3	59,3	88,2	88,2
17	ф 6		166	13,4	6,0	17,0	6,6	18,8		20,8		4,5	4,5		10,3	20,3		1,6	2,8		4,0			7,2	7,2			1,6	1,6	3,8	3,8
18	ф 8		166	0,8	17,6	0,8	19,6	24,8	58,4	27,2	64,8	19,9		12,1				10,3				1,0						9,6	9,6		
19	ф 10	093004	166									3,2	34,4	3,2	42,5	3,2	37,2	3,2	3,2	3,2	22,0	3,2	3,2	1,6	1,6	39,8	39,8	3,2	3,2	21,0	21,0
20	ф 12		166											44,2		56,8		48,1	21,3	57,6		33,5						44,9	44,9		
21	ф 14		166																65,4		65,8		92,0							63,4	63,4
22	ф 16		166														9,6			9,6		86,5	9,6							
23	ф 20		166														108,0			120,9			136,0							
24	Итого стали стержневой																													
25	арматурной и металлоизде-																													
26	лий промышленного назна-																													
27	чения в натуральном																													
28	виде, кг		166	19,0	26,4	20,6	29,0	47,6	62,4	52,0	68,8	49,9	60,6	81,8	83,4	110,3	191,9	86,0	115,5	235,2	118,6	157,0	289,6	15,7	15,7	52,5	52,5	80,0	80,0	112,9	112,9
29	Сортовой прокат обыкновен-																													
30	ного качества (по профи-																													
31	лям и маркам)																													
32	ВСТ 3п — 6, кг	093300	166	3,2	3,2	3,2	3,2	3,2	3,2	3,2	3,2	4,0	4,0	4,0	4,0	4,0	5,2	4,0	4,0	5,2	4,0	4,0	5,2	2,0	2,0	2,0	2,0	4,0	4,0	4,0	4,0
33	8, кг	093300	166														12,6			12,6			12,6								
34	12, кг	093300	166														17,8			17,8			17,8								
35	Итого в натуральном виде, кг		166	3,2	3,2	3,2	3,2	3,2	3,2	3,2	3,2	4,0	4,0	4,0	4,0	4,0		4,0	4,0		4,0	4,0		2,0	2,0	2,0	2,0	4,0	4,0	4,0	4,0
36																															
37																															

Нач. отд.	Старченко	
Н. контр.	Чайковская	
ГИП	Якушик	
ГИП	Козаринов	
Рук. гр.	Донская	
Вед. инж.	Иванова	
Ст. инж.	Брагина	

3.820.1-39 0.00.ОРМ

Ведомость расхода материалов

Стадия	Лист	Листов
Р	1	2

В/О „Союзводпроект"

Номер строки	Наименование материала и един. измерения	Код материала	Код ед. изм.	Количество на марку код изделия																											
				Г 10.30-1	Г 10.30-2	Г 12.30-1	Г 12.30-2	Г 10.60-1	Г 10.60-2	Г 12.60-1	Г 12.60-2	Г 15.30-1	Г 15.30-2	Г 15.30-3	Г 20.30-1	Г 20.32-2	Г 20.20	Г 25.20-1	Г 25.20-2	Г 25.20-3	Г 30.20-1	Г 30.20-2	Г 30.20-3	НГ-15	НГ-15а	НГ-20	НГ-20а	НГ-25	НГ-25а	НГ-30	НГ-30а
1	Всего натуральной																														
2	стали, кг																														
3	в том числе по			22,2	29,6	23,8	32,2	50,8	65,6	55,2	72,8	53,9	69,9	85,8	87,4	114,3	209,7	90,0	119,5	253,0	122,6	161,0	307,4	17,7	17,7	54,5	54,5	84,0	84,0	116,9	116,9
4	укрупненному сорта-																														
5	менту:																														
6	Сталь крупносортная, кг																														
7	Сталь среднесортная, кг	093100		3,2	3,2	3,2	3,2	3,2	3,2	3,2	3,2	4,0	4,0	4,0	4,0	4,0	17,8	4,0	4,0	17,8	4,0	4,0	17,8	2,0	2,0	2,0	2,0	4,0	4,0	4,0	4,0
8	Сталь мелкосортная, кг	093200															106,0			120,9			136,0								
9	катанка, кг.	093300																													
10	в том числе: стали	093400		2,8	2,8	2,8	2,8	4,0	4,0	4,0	4,0	7,4	38,6	51,6	49,3	68,8	56,8	58,1	96,7	82,0	97,0	132,0	116,4	1,6	1,6	43,1	43,1	54,9	54,9	93,6	93,6
11	стержневой арматурной		166	16,2	23,6	11,8	26,2	43,6	58,4	48,0	64,8	42,5	22,0	30,2	34,1	43,5	29,1	27,9	16,8	32,3	21,6	24,6	37,2	14,1	14,1	9,4	9,4	25,1	25,1	19,3	19,3
12	и метизов для армиро-																														
13	вания железобетонных																														
14	конструкций в приве-																														
15	денном виде к стали																														
16	класса А-I, кг																														
17	Бетон, м³			29,2	39,8	31,5	43,5	69,6	90,7	75,9	99,9	65,8	81,4	111,4	110,2	148,9	275,6	117,2	159,4	335,5	162,1	217,0	411,2	21,5	21,5	71,6	71,6	109,5	109,5	154,9	154,9
18	Тяжелый, м 200																														
19	Цемент М 400, т		113	0,4	0,4	0,5	0,5	0,8	0,8	1,0	1,0	0,7	0,7	0,7	1,2	1,2	1,2	1,1	1,1	1,5	1,5	1,5	1,7	0,26	0,26	0,62	0,62	0,99	0,99	1,3	1,3
20	Инертные заполнители, м³	573114	168	0,11	0,11	0,14	0,14	0,22	0,22	0,27	0,27	0,19	0,19	0,19	0,32	0,32	0,32	0,30	0,30	0,40	0,40	0,40	0,46	0,07	0,07	0,17	0,17	0,27	0,27	0,35	0,35
21	Щебень																														
22	Песок естественный	571170	113	0,18	0,18	0,22	0,22	0,35	0,35	0,44	0,44	0,31	0,31	0,31	0,53	0,53	0,53	0,48	0,48	0,66	0,66	0,66	0,75	0,11	0,11	0,27	0,27	0,44	0,44	0,57	0,57
23		571104	113	0,26	0,26	0,32	0,32	0,22	0,22	0,64	0,64	0,45	0,45	0,45	0,77	0,77	0,77	0,70	0,70	0,96	0,96	0,96	1,1	0,17	0,17	0,4	0,4	0,64	0,64	0,83	0,83
24																															
25																															

Инв. № подл. | Подпись и дата | Взам. инв. №

gost.e-ecolog.ru