ТИПОВОЙ ПРОЕКТ
903-1-224.86

# КОТЕЛЬНАЯ С ТРЕМЯ КОТЛАМИ КВ-ТС[В]-10 И ТРЕМЯ КОТЛАМИ КЕ-10-14С. ОТКРЫТАЯ СИСТЕМА ТЕПЛОСНАБЖЕНИЯ.

## ТОПЛИВО-КАМЕННЫЕ И БУРЫЕ УГЛИ.

## АЛЬБОМ 10.8

МЕТАЛЛОКОНСТРУКЦИИ
ВСПОМОГАТЕЛЬНОГО ОБОРУДОВАНИЯ
И УСТРОЙСТВ

21534-60
2-96

gost.e-ecolog.ru

ЦЕНТРАЛЬНЫЙ ИНСТИТУТ
ТИПОВОГО ПРОЕКТИРОВАНИЯ ГОССТРОЯ СССР
МИНСКИЙ ФИЛИАЛ

220600, г.Минск, ул.К.Маркса, 32

Сдано в печать 9.06 1988 г.
Заказ № 5[illegible] Тираж 110 экз.
Инв.№ 21534/60

# ТИПОВОЙ ПРОЕКТ 903-1-224.86

# КОТЕЛЬНАЯ С ТРЕМЯ КОТЛАМИ КВ-ТС(В)-10 И ТРЕМЯ КОТЛАМИ КЕ-10-14С. ОТКРЫТАЯ СИСТЕМА ТЕПЛОСНАБЖЕНИЯ. ТОПЛИВО-КАМЕННЫЕ И БУРЫЕ УГЛИ.

## АЛЬБОМ 10.8

### СОСТАВ ПРОЕКТА


| | | | |
|---|---|---|---|
| АЛЬБОМ | 0 | | Пояснительная записка. |
| АЛЬБОМ | 1.1 | | Котельная. Тепломеханическая часть. Топливоподача. |
| АЛЬБОМ | 1.2 | часть 1 | Котельная. Тепломеханическая часть. |
| АЛЬБОМ | 1.2 | часть 2 | Котельная. Блоки тепломеханического оборудования. |
| АЛЬБОМ | 1.3 | | Эскизные чертежи общих видов конструкций тепловой изоляции. |
| АЛЬБОМ | 2.1 | | Строительно-технологическая блок-секция котлоагрегата КВ-ТС-10. Тепломеханическая часть (вариант без воздухоподогревателя). |
| АЛЬБОМ | 2.2 | | Строительно-технологическая блок-секция котлоагрегата КВ-ТСВ-10. Тепломеханическая часть (вариант с воздухоподогревателем). |
| АЛЬБОМ | 2.3 | | Строительно-технологическая блок-секция котлоагрегата КВ-ТС(В)-10. Конструкции железобетонные. Автоматизация. |
| АЛЬБОМ | 2.4 | части 1,2 | Металлоконструкции газовоздухопроводов для блок-секции котлоагрегата КВ-ТС-10 (вариант без воздухоподогревателя). |
| АЛЬБОМ | 2.5 | части 1,2 | Металлоконструкции газовоздухопроводов для блок-секции котлоагрегата КВ-ТСВ-10 (вариант с воздухоподогревателем). |
| АЛЬБОМ | 2.6 | | Строительно-технологическая блок-секция котлоагрегата КЕ-10-14С. Тепломеханическая часть (вариант без воздухоподогревателя). |
| АЛЬБОМ | 2.7 | | Строительно-технологическая блок-секция котлоагрегата КЕ-10-14С. Тепломеханическая часть (вариант с воздухоподогревателем). |
| АЛЬБОМ | 2.8 | | Строительно-технологическая блок-секция котлоагрегата КЕ-10-14С. Конструкции железобетонные. Автоматизация. |
| АЛЬБОМ | 2.9 | части 1,2 | Металлоконструкции газовоздухопроводов для блок-секции котлоагрегата КЕ-10-14С (вариант без воздухоподогревателя). |
| АЛЬБОМ | 2.10 | части 1,2 | Металлоконструкции газовоздухопроводов для блок-секции котлоагрегата КЕ-10-14С (вариант с воздухоподогревателем). |
| АЛЬБОМ | 3.1 | | Водоподготовительная установка. Тепломеханическая часть. Узел сбора конденсата. |
| АЛЬБОМ | 4.1 | часть 1 | Водоподготовительная установка. Автоматизация. Тепломеханическая часть. |
| АЛЬБОМ | 4.1 | часть 2 | Водоподготовительная установка. Блоки тепломеханического оборудования. |
| АЛЬБОМ | 5.1 | | Котельная. Архитектурно-строительная часть. |
| АЛЬБОМ | 5.2 | | Котельная. Архитектурно-строительная часть. Конструкции пылевого цикла. |
| АЛЬБОМ | 5.3 | | Котельная. Архитектурно-строительная часть (вариант закрытой установки дымососов). |
| АЛЬБОМ | 5.4 | | Котельная. Строительные изделия. |
| АЛЬБОМ | 5.5 | | Водоподготовительная установка. Архитектурно-строительная часть. |
| АЛЬБОМ | 5.6 | | Водоподготовительная установка. Строительные изделия. |
| АЛЬБОМ | 5.7 | | Топливоподача. Приемное устройство. Галерея №2. Архитектурно-строительная часть. |
| АЛЬБОМ | 5.8 | | Топливоподача. Дробильное отделение. Галерея №1. Архитектурно-строительная часть. |
| АЛЬБОМ | 5.9 | | Топливоподача. Приемное устройство. Галерея №2. Строительные изделия. |
| АЛЬБОМ | 5.10 | | Топливоподача. Дробильное отделение. Галерея №1. Строительные изделия. |
| АЛЬБОМ | 6.1 | | Генеральный план. Инженерные сети. Конструкции архитектурно-строительной части. Электротехническая часть, связь и сигнализация. Водопровод и канализация. Тепловые сети. |
| АЛЬБОМ | 7.1 | | Котельная. Электротехническая часть, связь и сигнализация. Чертежи монтажной зоны. |
| АЛЬБОМ | 7.2 | | Котельная. Электротехническая часть. Механизмы, управляемые с НКУ и щитов КИПиА. Схемы принципиальные. |
| АЛЬБОМ | 7.3 | | Котельная. Электротехническая часть. Задание заводу-изготовителю на низковольтные комплектные устройства. |

| | | | |
|---|---|---|---|
| АЛЬБОМ | 7.4 | | Водоподготовительная установка. Электротехническая часть, связь и сигнализация. |
| АЛЬБОМ | 7.5 | | Водоподготовительная установка. Электротехническая часть. Задание заводу-изготовителю на низковольтные комплектные устройства. |
| АЛЬБОМ | 7.6 | | Топливоподача. Электротехническая часть, связь и сигнализация. Чертежи монтажной зоны. Автоматизация. |
| АЛЬБОМ | 7.7 | | Топливоподача. Электротехническая часть. Механизмы, управляемые с НКУ. Схемы принципиальные. |
| АЛЬБОМ | 7.8 | | Топливоподача. Электротехническая часть. Задание заводу-изготовителю на низковольтные комплектные устройства. |
| АЛЬБОМ | 8.1 | | Котельная. Автоматизация. |
| АЛЬБОМ | 8.2 | | Котлоагрегат КВ-ТС(В)-10. Задание заводу-изготовителю на щит автоматики и КИП. |
| АЛЬБОМ | 8.3 | | Котлоагрегат КЕ-10-14С. Задание заводу-изготовителю на щит автоматики и КИП. |
| АЛЬБОМ | 8.4 | | Котельная. Вспомогательное оборудование. Задание заводу-изготовителю на щиты автоматики и КИП. |
| АЛЬБОМ | 8.5 | | Водоподготовительная установка. Задание заводу-изготовителю на щиты автоматики и КИП. |
| АЛЬБОМ | 8.6 | | Котельная. Топливоподача. Водоподготовительная установка. Пожаротушение и пожарная сигнализация. |
| АЛЬБОМ | 9.1 | | Котельная. Отопление и вентиляция. |
| АЛЬБОМ | 9.2 | | Водоподготовительная установка. Отопление и вентиляция. |
| АЛЬБОМ | 9.3 | | Котельная. Водопровод и канализация. Тепловые сети. |
| АЛЬБОМ | 9.4 | | Водоподготовительная установка. Водопровод и канализация. Тепловые сети. |
| АЛЬБОМ | 9.5 | | Топливоподача. Санитарно-технические устройства. |
| АЛЬБОМ | 10.1 | | Металлоконструкции топливоподачи. Конвейер ленточный №1. |
| АЛЬБОМ | 10.2 | | Металлоконструкции топливоподачи. Питатели. |
| АЛЬБОМ | 10.3 | | Металлоконструкции топливоподачи. Конвейер ленточный № 2. |
| АЛЬБОМ | 10.4 | | Металлоконструкции топливоподачи. Дробильное устройство |
| АЛЬБОМ | 10.5 | | Металлоконструкции топливоподачи. Конвейер ленточный №3. |
| АЛЬБОМ | 10.6 | | Металлоконструкции топливоподачи. Конвейеры ленточные №4,5. |
| АЛЬБОМ | 10.7 | | Металлоконструкции топливоподачи. Конвейер ленточный реверсивный №6. |
| АЛЬБОМ | 10.8 | | Металлоконструкции вспомогательного оборудования и устройств. |
| АЛЬБОМ | 11.1 | | Котельная. Инженерные сети. Электротехническая часть, связь и сигнализация. Привязываемые материалы. |
| АЛЬБОМ | 11.2 | | Водоподготовительная установка. Электротехническая часть, связь и сигнализация. Привязываемые материалы. |
| АЛЬБОМ | 11.3 | | Топливоподача. Электротехническая часть, связь и сигнализация. Привязываемые материалы. |
| АЛЬБОМ | 12.1 | КН.1÷7 | Сметы. Котельная. |
| АЛЬБОМ | 12.2 | КН.1,2 | Сметы. Водоподготовительная установка. |
| АЛЬБОМ | 12.3 | КН.1,2 | Сметы. Топливоподача. |
| АЛЬБОМ | 12.4 | | Сметы. Генеральный план. Инженерные сети. |
| АЛЬБОМ | 13.1 | | Спецификации оборудования. Котельная. Отопление и вентиляция, водопровод и канализация, тепловые сети. |
| АЛЬБОМ | 13.2 | | Спецификации оборудования. Котельная. Электротехническая часть, связь и сигнализация, водопровод и канализация, автоматическое пожаротушение. |
| АЛЬБОМ | 13.3 | | Спецификации оборудования. Водоподготовительная установка. |
| АЛЬБОМ | 13.4 | | Спецификации оборудования. Топливоподача. |
| АЛЬБОМ | 13.5 | | Спецификации оборудования. Инженерные сети. |
| АЛЬБОМ | 13.6 | | Спецификации оборудования. Блок-секция котлоагрегата КВ-ТС(В)-10. Тепломеханическая часть. |
| АЛЬБОМ | 13.7 | | Спецификации оборудования. Блок-секция котлоагрегата КВ-ТС(В)-10. Автоматизация. |
| АЛЬБОМ | 13.8 | | Спецификации оборудования. Блок-секция котлоагрегата КЕ-10-14С. Тепломеханическая часть. |
| АЛЬБОМ | 13.9 | | Спецификации оборудования. Блок-секция котлоагрегата КЕ-10-14С. Автоматизация. |
| АЛЬБОМ | 13.10 | | Спецификации оборудования. Котельная. Вспомогательное оборудование водогрейной части. Тепломеханическая часть, автоматизация. |
| АЛЬБОМ | 13.11 | | Спецификации оборудования. Котельная. Вспомогательное оборудование паровой части. Тепломеханическая часть, автоматизация. |

| | |
|---|---|
| АЛЬБОМ 14.1 | Ведомости потребности в материалах. Котельная. Отопление и вентиляция, водопровод и канализация, тепловые сети. |
| АЛЬБОМ 14.2 | Ведомости потребности в материалах. Котельная. Архитектурно-строительная часть, электротехническая часть, связь и сигнализация, водопровод и канализация, автоматическое пожаротушение. |
| АЛЬБОМ 14.3 | Ведомости потребности в материалах. Водоподготовительная установка. |
| АЛЬБОМ 14.4 | Ведомости потребности в материалах. Топливоподача. |
| АЛЬБОМ 14.5 | Ведомости потребности в материалах. Генеральный план. Инженерные сети |
| АЛЬБОМ 14.6 | Ведомости потребности в материалах. Блок-секция котлоагрегата КВ-ТС(В)-10. Архитектурно-строительная часть, тепломеханическая часть, автоматизация. |
| АЛЬБОМ 14.7 | Ведомости потребности в материалах. Блок-секция котлоагрегата КЕ-10-14С. Архитектурно-строительная часть, тепломеханическая часть, автоматизация. |
| АЛЬБОМ 14.8 | Ведомости потребности в материалах. Котельная. Вспомогательное оборудование водогрейной части. Тепломеханическая часть, автоматизация. |
| АЛЬБОМ 14.9 | Ведомости потребности в материалах. Котельная. Вспомогательное оборудование паровой части. Тепломеханическая часть, автоматизация. |
| АЛЬБОМ 14.10 | Ведомости потребности в материалах. Котельная (вариант закрытой установки тяго-дутьевых машин). Архитектурно-строительная часть. |

## ПРИМЕНЕННЫЕ ТИПОВЫЕ МАТЕРИАЛЫ

| | |
|---|---|
| Типовой проект 907-2-216 | Труба дымовая кирпичная Н=60м, Д₀=3,0м с надземным примыканием газоходов. Для строительства I-IV климатических районах, кроме подрайонов IА и IБ. (распространяет ВНИПИ Теплопроект, г. Москва). |
| Типовое проектное решение 907-02-222 Альбом 1.3 | Световые ограждения высотных дымовых труб (высоты дымовых труб: 30, 45, 60, 75, 90, 120, 150, 180, 240, 270 и 300 м). (распространяет ВНИПИ Теплопроект, г. Москва). |
| Типовой проект 409-29-59 Альбом I | Механизированный приемный пункт на один проходной путь для выгрузки заполнителей бетона из полувагонов. (распространяет Киевский филиал ЦИТП, г. Киев). |
| Типовой проект 902-2-410,86 | Очистные сооружения замазученных дождевых сточных вод производительностью 10 л/с для установок мазутоснабжения котельных. (распространяет ЦИТП, г. Москва). |
| Типовые конструкции Серия 5.903-3, вып. 0,1-6,2 | Вакуумные деаэраторы и водоструйные эжекторы. (распространяет ЦИТП, г. Москва). |
| Типовые конструкции Серия 4.903-11 вып. 1,5 | Котельные установки. Вспомогательное оборудование и блоки. (распространяет Тбилисский филиал ЦИТП). |
| Типовые конструкции Серия 4.903-10 вып 8 | Изделия и детали трубопроводов для тепловых сетей. Грязевики. (распространяет Тбилисский филиал ЦИТП). |

Разработан проектным институтом „ЛАТГИПРОПРОМ"

Утвержден Госстроем СССР
Протокол № А4-29 от 20 мая 1986 г.

Главный инженер института /В. Обчароб/
Главный инженер проекта /Я. Нидбальский/

# Содержание альбома


| Обозначение | Наименование | № страницы |
|---|---|---|
| | **Заполнение** | |
| 12.02.13.000 | Короб | 4 |
| 12.02.13.000СБ | Короб | 5 |
| 12.02.13.100 | Фланец | 5 |
| 12.02.13.100СБ | Фланец | 5 |
| 12.02.07.300 | Задвижка | 6 |
| 12.02.14.000 | Задвижка | 6 |
| 12.02.14.000СБ | Задвижка | 6 |
| 12.02.07.100СБ | Короб | 7 |
| 12.02.07.300СБ | Задвижка | 7 |
| 12.02.07.100 | Короб | 8 |
| 12.02.07.101 | Стенка | 8 |
| 12.02.15.000 | Переход | 8 |
| 12.02.15.000СБ | Переход | 8 |
| 12.02.15.001 | Переход | 9 |
| 12.02.16.000СБ | Опора | 9 |
| 12.02.16.000 | Опора | 10 |
| 12.02.17.000 | Короб | 10 |
| 12.02.17.000СБ | Короб | 10 |
| | **Лаз барова** | |
| 58.01.00.000СБ | Лаз барова | 11 |
| 58.01.00.000 | Лаз барова | 12 |
| 58.01.80.003 | Ось | 12 |
| 58.01.00.002 | Дверка | 12 |
| 58.01.00.001 | Корпус | 13 |
| | **Предохранительный резервуар** | |
| 21.01.00.000СБ | Предохранительный резервуар | 14 |
| 21.01.00.000 | Предохранительный резервуар | 15 |
| 21.01.01.000 | Воронка | 15 |
| 21.01.01.000СБ | Воронка | 15 |
| 21.01.01.001 | Патрубок | 16 |
| 21.01.01.002 | Решетка | 16 |
| 21.01.01.003 | Воронка | 16 |
| 21.01.02.000 | Резервуар | 16 |
| 21.01.02.000СБ | Резервуар | 17 |
| 21.01.02.100 | Опора | 18 |
| 21.01.02.100СБ | Опора | 18 |
| 21.01.02.001 | Корпус | 18 |
| 21.01.02.002 | Труба | 18 |
| 21.01.02.003 | Воронка | 19 |
| 21.01.02.004 | Патрубок | 19 |
| 21.01.02.005 | Патрубок | 19 |
| 21.01.02.006 | Патрубок | 19 |
| | **Бак-мерник V=1м³** | |
| 24.01.00.000 | Бак-мерник V=1м³ | 20 |
| 24.21.02.002 | Ручка | 20 |
| 24.21.00.001 | Рейка | 20 |
| 24.21.01.002 | Днище | 20 |
| 24.21.00.000СБ | Бак-мерник V=1м³ | 21 |
| 24.21.01.000 | Бак | 22 |
| 24.21.01.001 | Корпус | 22 |




## Содержание альбома Продолжение


| Обозначение | Наименование | № страницы |
|---|---|---|
| 24.21.01.000СБ | Бак | 23 |
| 24.21.01.003 | Крышка | 24 |
| 24.21.01.004 | Сектор | 24 |
| 24.21.01.005 | Сегмент | 24 |
| 24.21.01.006 | Кольцо | 24 |
| 24.21.01.007 | Кронштейн | 25 |
| 24.21.01.008 | Бобышка | 25 |
| 24.21.02.000 | Полукрышка | 25 |
| 24.21.02.000СБ | Полукрышка | 25 |
| | **Шкаф аккумуляторный** | |
| 83.02.00.006 | Стойка | 26 |
| 83.02.00.000 | Шкаф аккумуляторный | 26 |
| 83.02.00.001 | Обечайка | 26 |
| 83.02.00.000СБ | Шкаф аккумуляторный | 27 |
| 83.02.00.002 | Крышка | 28 |
| 83.02.00.003 | Фланец | 28 |
| 83.02.00.004 | Подкладка | 28 |
| 83.02.00.005 | Стойка | 28 |
| 07.01.00.000СБ | Каретка | 29 |
| 07.01.00.000 | Каретка | 29 |
| 07.01.01.000 | Скоба | 31 |
| 07.01.01.000СБ | Скоба | 31 |
| 07.02.00.000СБ | Каретка | 32 |
| 07.02.00.000 | Каретка | 32 |
| 07.02.01.000 | Скоба | 33 |
| 07.02.01.000СБ | Скоба | 33 |
| 64.113.01.000СБ | Переход | 34 |
| 64.113.02.000СБ | Лючок | 35-37 |




| Формат | Зона | Поз. | Обозначение | Наименование | Кол. | Примечание |
|---|---|---|---|---|---|---|
| | | | | **Документация** | | |
| | | 13 | 12.02.13.000СБ | Сборочный чертеж | | |
| | | | | **Сборочные единицы** | | |
| А4 | | 1 | 12.02.13.100 | Фланец | 1 | |
| | | | | **Детали** | | |
| Б4 | | 2 | 12.02.13.001 | Стенка | | |
| | | | | Лист 5 ГОСТ 19903-74 / ВСт3сп3 ГОСТ 14637-79 | 2 | 5,24кг |
| Б4 | | 3 | 12.02.13.002 | Стенка | | |
| | | | | Лист 5 ГОСТ 19903-74 / ВСт3сп3 ГОСТ 14637-79 | | |
| | | | | 280-1,3×445±0,775мм | 2 | 4,89кг |
| | | | | **Материалы** | | |
| | | 4 | | Полоса 5×50 ГОСТ 103-76 / ВСт3сп3 ГОСТ 535-79 | 1,36 | м |

Инв.№ подл. | Подпись и дата | Взам.инв.№

| | | | | | |
|---|---|---|---|---|---|
| Изм. | Лист | № докум. | Подпись | Дата | |
| Разраб. | | Михайлов | | | |
| Пров. | | Зиганшин | | | |
| Н. контр. | | Фланец | | | |
| Утв. | | | | | |

12.02.13.000

Короб

Лит. | Масса | Масштаб

Листов 1

ЛАТГИПРОПРОМ

Копировал Жукова Формат А4

12.02.13.000СБ

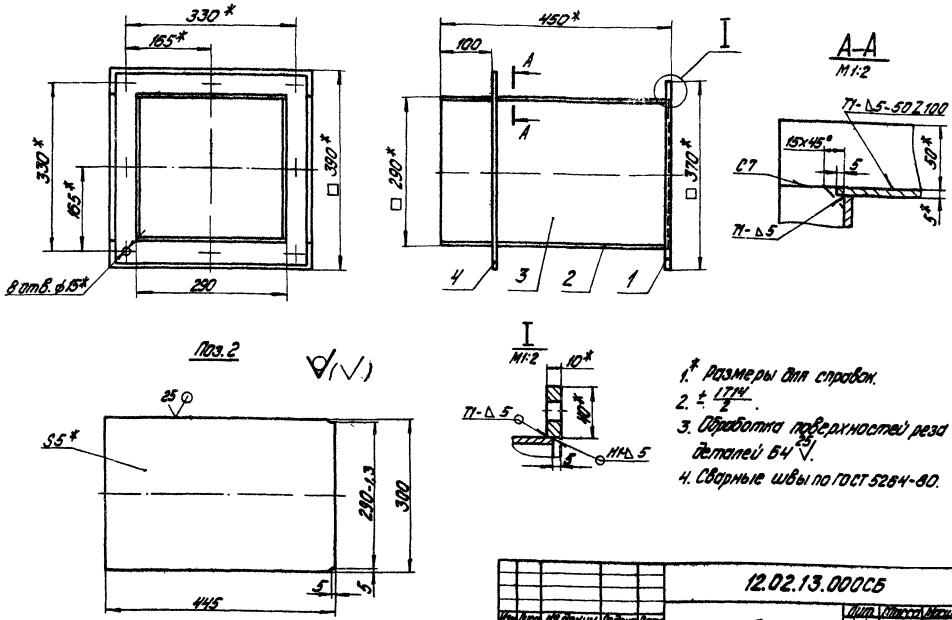


1.* Размеры для справок.
2. $\pm\frac{IT14}{2}$.
3. Обработка поверхностей реза деталей Б4 $\overset{25}{\vee}$.
4. Сварные швы по ГОСТ 5264-80.

| Изм. | Лист | № докум. | Подпись | Дата | 12.02.13.000СБ | | | |
|---|---|---|---|---|---|---|---|---|
| Разраб. | | Михайлова | | | Короб | Лит. | Масса | Масшт. |
| Пров. | | Зингалевич | | | | | 27 | 1:5 |
| Т.контр. | | | | | | Лист | Листов:1 | |
| Н.контр. | | Колмец | | | | ЛАТГИПРОПРОМ | | |
| Утв. | | | | | | | | |

Копировал: Дубкова Формат А3

Альбом 10.8
Типовой проект 903-1-224.86

| Форма | Зона | Поз. | Обозначение | Наименование | Кол. | Примечание |
|---|---|---|---|---|---|---|
| | | | | Документация | | |
| А4 | | | 12.02.13.000СБ | Сборочный чертеж | | |
| | | | | Детали | | |
| Б4 | | 1 | 12.02.13.101 | Полка | | |
| | | | | Полоса 10×40 ГОСТ 103-74 / В ст3сп3 ГОСТ 535-79 | | |
| | | | | L=290-1,3 мм | 2 | 0,9 кг |
| Б4 | | 2 | 12.02.13.102 | Полка | | |
| | | | | Полоса 10×40 ГОСТ 103-76 / В ст3сп3 ГОСТ 535-79 | | |
| | | | | L=370±0,7 мм | 2 | 1,12 кг |

| Изм. | Лист | № докум. | Подпись | Дата | 12.02.13.100 | | | |
|---|---|---|---|---|---|---|---|---|
| Разраб. | | Михайлова | | | Фланец | Лит. | Лист | Листов |
| Пров. | | Зингалевич | | | | | | 1 |
| Т.контр. | | | | | | ЛАТГИПРОПРОМ | | |
| Н.контр. | | Колмец | | | | | | |
| Утв. | | | | | | | | |

Копировал Дубкова Формат А4

Альбом 10.8
Типовой проект 903-1-224.86

12.02.13.100СБ

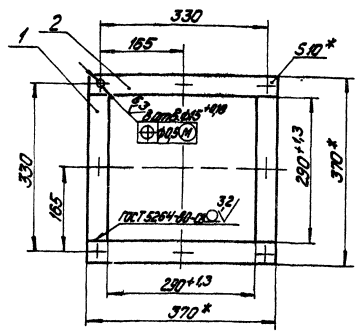


1.* Размеры для справок.
2. $\pm\frac{IT14}{2}$.
3. Обработка поверхностей реза деталей Б4 $\overset{25}{\vee}$.

| Изм. | Лист | № докум. | Подпись | Дата | 12.02.13.100СБ | | | |
|---|---|---|---|---|---|---|---|---|
| Разраб. | | Михайлова | | | Фланец | Лит. | Масса | Масшт. |
| Пров. | | Зингалевич | | | | | 4,04 | 1:5 |
| Т.контр. | | | | | | Лист | Листов 1 | |
| Н.контр. | | Колмец | | | | ЛАТГИПРОПРОМ | | |
| Утв. | | | | | | | | |

Копировал Дубкова Формат А4

Альбом 10.8

Типовой проект 903-1-224.86

| Формат | Зона | Поз. | Обозначение | Наименование | Кол. | Примечание |
|---|---|---|---|---|---|---|
| | | | | Документация | | |
| А3 | | | 12.02.07.300СБ | Сборочный чертеж | | |
| | | | | Детали | | |
| Б4 | | 1 | 12.02.07.301 | Лист | | |
| | | | | Лист 4ГОСТ 19903-74 / ВСт3сп3ГОСТ 14637-79 | 1 | 3,29кг |
| Б4 | | 2 | 12.02.07.302 | Ручка | | |
| | | | | Круг В16ГОСТ 2590-71 / 20ГОСТ 1050-74 | 1 | 0,41кг |

| Изм. | Лист | № докум. | Подпись | Дата | 12.02.07.300 | | | |
|---|---|---|---|---|---|---|---|---|
| Разраб. | | Крауя | | | Задвижка | Лит. | Лист | Листов 1 |
| Пров. | | Зингалвис | | | | ЛАТГИПРОПРОМ | | |
| Н. контр. | | Колмец | | | | | | |
| Утв. | | | | | | | | |

Копировал: Дубкова Формат А4

Альбом 10.8

Типовой проект 903-1-224.86

| Формат | Зона | Поз. | Обозначение | Наименование | Кол. | Примечание |
|---|---|---|---|---|---|---|
| | | | | Документация | | |
| А3 | | | 12.02.14.000СБ | Сборочный чертеж | | |
| | | | | Сборочные единицы | | |
| А4 | | 1 | 12.02.07.300 | Задвижка | 1 | |
| | | | | Детали | | |
| Б4 | | 2 | 12.02.14.001 | Фланец | | |
| | | | | Лист 3ГОСТ 19903-74 / ВСт3сп3ГОСТ 16523-70 | 2 | 1,51кг |
| Б4 | | 3 | 12.02.14.002 | Полка | | |
| | | | | Лист 6ГОСТ 19903-74 / ВСт3сп3ГОСТ 14637-79 | 1 | 0,7кг |

| Изм. | Лист | № докум. | Подпись | Дата | 12.02.14.000 | | | |
|---|---|---|---|---|---|---|---|---|
| Разраб. | | Зингалвис | | | Задвижка | Лит. | Лист | Листов 1 |
| Пров. | | Колмец | | | | ЛАТГИПРОПРОМ | | |
| Гл. спец. | | | | | | | | |
| Н. контр. | | Колмец | | | | | | |
| Утв. | | | | | | | | |

Копировал: Дубкова Формат А4

Альбом 10.8

Типовой проект 903-1-224.86

12.02.14.000СБ

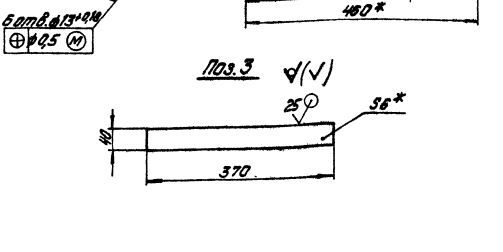


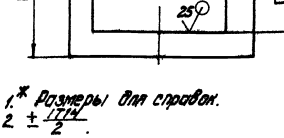


Поз. 2

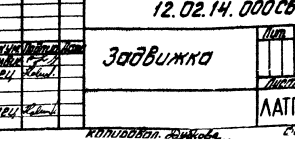


Поз. 3




1.* Размеры для справок.
2. $\pm \frac{IT14}{2}$.

| Изм. | Лист | № докум. | Подпись | Дата | 12.02.14.000СБ | | | |
|---|---|---|---|---|---|---|---|---|
| Разраб. | | Зингалвис | | | Задвижка | Лит. | Масса 7,36 | Масшт. 1:5 |
| Пров. | | Колмец | | | | Лист | Листов 1 | |
| Т. контр. | | | | | | ЛАТГИПРОПРОМ | | |
| Н. контр. | | Колмец | | | | | | |
| Утв. | | | | | | | | |

Копировал: Дубкова Формат А3

12.02.07.100 СБ

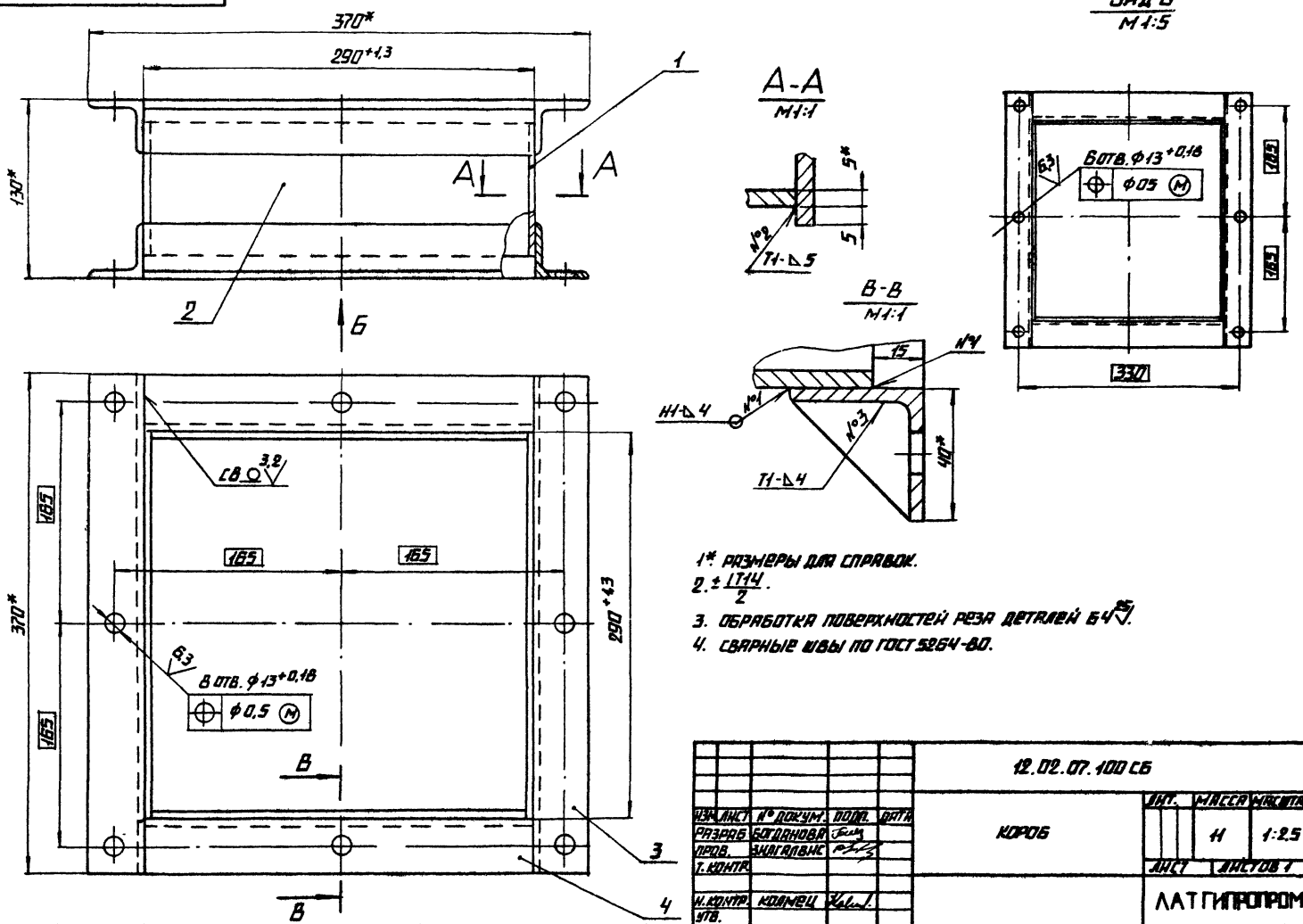


1* РАЗМЕРЫ ДЛЯ СПРАВОК.
2. ± $\frac{IT14}{2}$.
3. ОБРАБОТКА ПОВЕРХНОСТЕЙ РЕЗА ДЕТАЛЕЙ Б4 25.
4. СВАРНЫЕ ШВЫ ПО ГОСТ 5264-80.

| | | | | | | | | |
|---|---|---|---|---|---|---|---|---|
| | | | | | 12.02.07.100 СБ | | | |
| ИЗМ. | ЛИСТ | № ДОКУМ. | ПОДП. | ДАТА | КОРОБ | ЛИТ. | МАССА | МАСШТАБ |
| РАЗРАБ. | | БОГДАНОВА | | | | | 11 | 1:2,5 |
| ПРОВ. | | ЗИЛГАЛВИС | | | | ЛИСТ | ЛИСТОВ 1 | |
| Т. КОНТР. | | | | | | ЛАТГИПРОПРОМ | | |
| Н. КОНТР. | | КОЛМЕЦ | | | | | | |
| УТВ. | | | | | | | | |

КОПИРОВАЛ ФОРМАТ А3

12.02.07.300 СБ

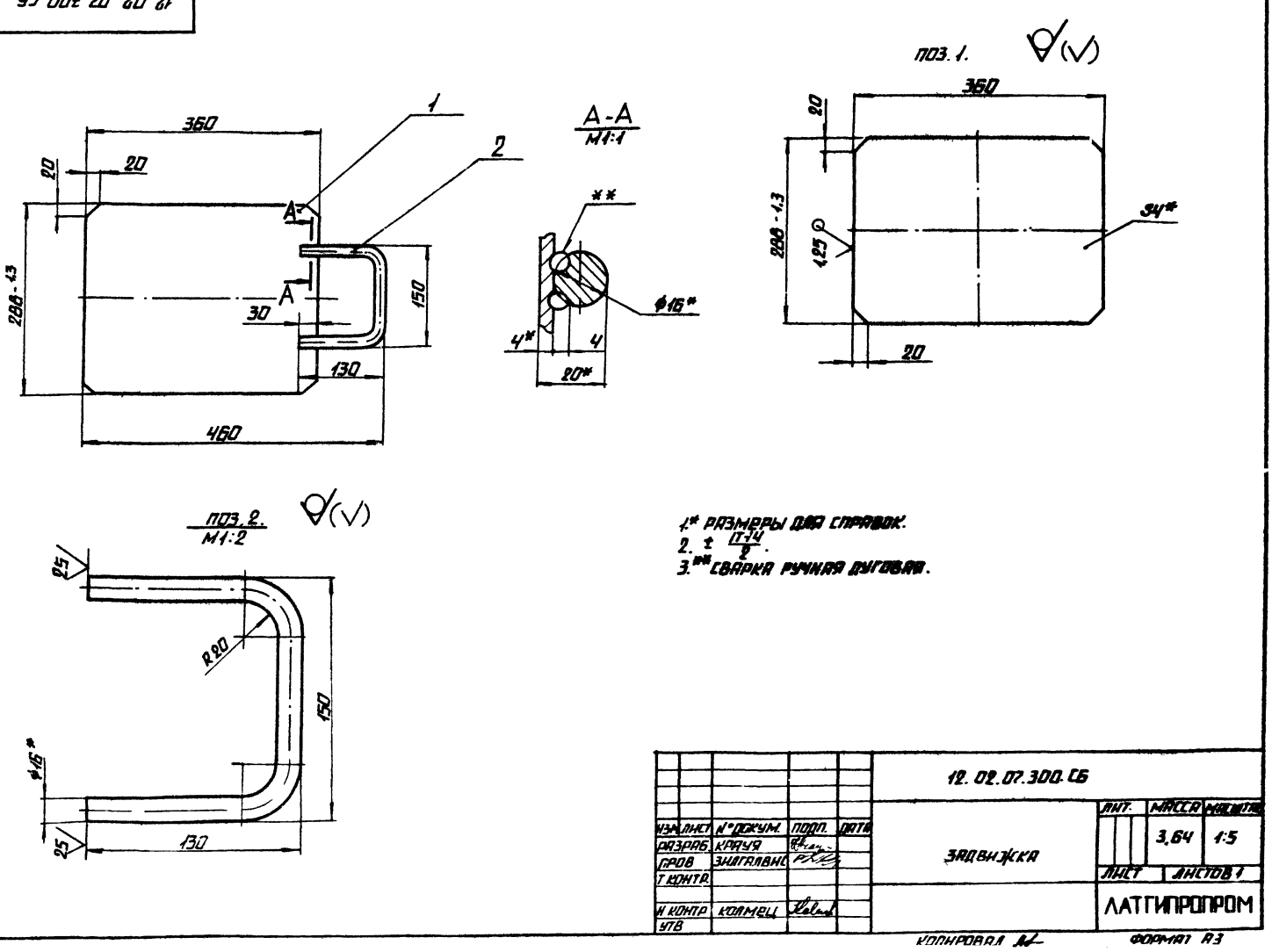


1* РАЗМЕРЫ ДЛЯ СПРАВОК.
2. ± $\frac{IT14}{2}$.
3.** СВАРКА РУЧНАЯ ДУГОВАЯ.

| | | | | | | | | |
|---|---|---|---|---|---|---|---|---|
| | | | | | 12.02.07.300 СБ | | | |
| ИЗМ. | ЛИСТ | № ДОКУМ. | ПОДП. | ДАТА | ЗАДВИЖКА | ЛИТ. | МАССА | МАСШТАБ |
| РАЗРАБ. | | КРАУЯ | | | | | 3,64 | 1:5 |
| ПРОВ. | | ЗИЛГАЛВИС | | | | ЛИСТ | ЛИСТОВ 1 | |
| Т. КОНТР. | | | | | | ЛАТГИПРОПРОМ | | |
| Н. КОНТР. | | КОЛМЕЦ | | | | | | |
| УТВ. | | | | | | | | |

КОПИРОВАЛ ФОРМАТ А3

АЛЬБОМ 10,8 ТИПОВОЙ ПРОЕКТ 903-1-224.86 ПОДПИСЬ И ДАТА ИНВ. № ПОДЛ. ПОДПИСЬ И ДАТА ВЗАМ. ИНВ. № ИНВ. № ДУБЛ. ПОДПИСЬ И ДАТА

Альбом 10.8

Типовой проект 903-1-224.86

| Формат | Зона | Поз. | Обозначение | Наименование | Кол. | Примечание |
|---|---|---|---|---|---|---|
| | | | | Документация | | |
| А3 | | | 12.02.07.100СБ | Сборочный чертеж | | |
| | | | | Детали | | |
| А4 | | 1 | 12.02.07.101 | Стенка | 2 | |
| Б4 | | 2 | 12.02.07.102 | Стенка | | |
| | | | | Лист $\frac{5\ ГОСТ\ 19903-74}{ВСт3сп3ГОСТ14637-79}$ | | |
| | | | | 100±0,435×280-1,3 мм | 2 | 1,1кг |
| Б4 | | 3 | 12.02.07.103 | Полка | | |
| | | | | Уголок $\frac{Б-40х40х4ГОСТ8509-72}{ВСт3сп3ГОСТ535-79}$ | | |
| | | | | L=370±0,7мм | 4 | 0,9кг |
| Б4 | | 4 | 12.02.07.104 | Полка | | |
| | | | | Уголок $\frac{Б-40х40х4ГОСТ8509-72}{ВСт3сп3ГОСТ535-79}$ | | |
| | | | | L=290-1,3 мм | 4 | 0,71кг |

| Изм. | Лист | № докум. | Подпись | Дата |
|---|---|---|---|---|
| Разраб. | | Богданова | | |
| Пров. | | Зингалвис | | |
| Н.контр. | | Колмец | | |
| Утв. | | | | |

12.02.07.100

Короб

| Лит. | Лист | Листов |
|---|---|---|
| | | 1 |

ЛАТГИПРОПРОМ

Копировал: Дубкова Формат А4

Альбом 10.8

Типовой проект 903-1-224.86

12.02.07.101

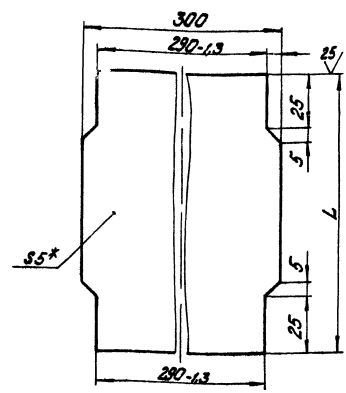


| Обозначение | L мм | Масса, кг |
|---|---|---|
| 12.02.07.101 | 100 | 1,16 |
| -01 | 288 | 2,2 |

1.* Размеры для справок.
2. $\pm\frac{1714}{2}$.

| Изм. | Лист | № докум. | Подпись | Дата |
|---|---|---|---|---|
| Разраб. | | Богданова | | |
| Пров. | | Зингалвис | | |
| Т.контр. | | | | |
| Н.контр. | | Колмец | | |
| Утв. | | | | |

12.02.07.101

Стенка

| Лит. | Масса | Масшт. |
|---|---|---|
| | см. табл. | 1:1 |

Лист 5ГОСТ19903-74 ВСт3сп3ГОСТ14637-79

Лист Листов: 1

ЛАТГИПРОПРОМ

Копировал: Дубкова Формат А4

Альбом 10.8

Типовой проект 903-1-224.86

| Формат | Зона | Поз. | Обозначение | Наименование | Кол. | Примечание |
|---|---|---|---|---|---|---|
| | | | | Документация | | |
| А4 | | | 12.02.15.000СБ | Сборочный чертеж | | |
| | | | | Сборочные единицы | | |
| А4 | | 1 | 12.02.13.100 | Фланец | 2 | |
| | | | | Детали | | |
| А3 | | 2 | 12.02.15.001 | Переход | 2 | |

| Изм. | Лист | № докум. | Подпись | Дата |
|---|---|---|---|---|
| Разраб. | | Михайлова | | |
| Пров. | | Зингалвис | | |
| Н.контр. | | Колмец | | |
| Утв. | | | | |

12.02.15.000

Переход

| Лит. | Лист | Листов |
|---|---|---|
| | | 1 |

ЛАТГИПРОПРОМ

Копировал: Дубкова Формат А4

Альбом 10.8

Типовой проект 903-1-224.86

12.02.15.000СБ

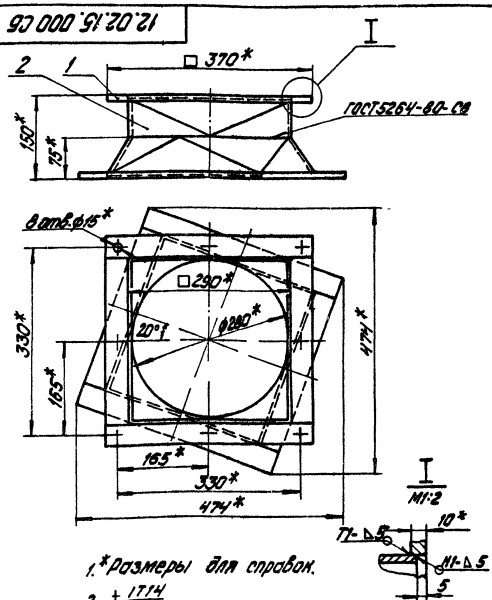


1.* Размеры для справок.
2. $\pm\frac{1714}{2}$.

| Изм. | Лист | № докум. | Подпись | Дата |
|---|---|---|---|---|
| Разраб. | | Михайлова | | |
| Пров. | | Зингалвис | | |
| Т.контр. | | | | |
| Н.контр. | | Колмец | | |
| Утв. | | | | |

12.02.15.000СБ

Переход

| Лит. | Масса | Масшт. |
|---|---|---|
| | 13,9 | 1:5 |

Лист Листов: 1

ЛАТГИПРОПРОМ

Копировал: Дубкова Формат А4

12.02.15.001

Альбом 10.8

Типовой проект 903-1-224.86

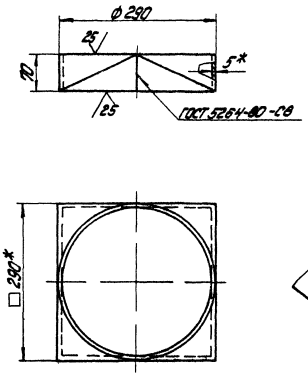


Развертка
М1:2,5

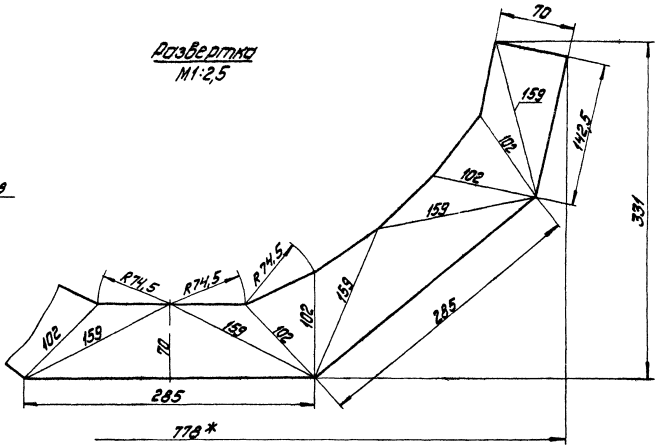


1.* Размеры для справок.
2. $\pm\frac{IT14}{2}$.

| | | | | | | | | |
|---|---|---|---|---|---|---|---|---|
| | | | | | 12.02.15.001 | | | |
| Изм. | Лист | № докум. | Подпись | Дата | Переход | Лит. | Масса | Масшт. |
| Разраб. | | Михайлова | | | | | 2,9 | 1:5 |
| Пров. | | Зигалвис | | | | Лист | Листов: 1 | |
| Т. контр. | | | | | | | | |
| Н. контр. | | Колмец | | | Лист 5-ГОСТ 19903-74 / Вст3сп3ГОСТ14637-70 | ЛАТГИПРОПРОМ | | |
| Утв. | | | | | | | | |

Копировал: Дубкова

Формат А3

12.02.16.000СБ

Альбом 10.8

Типовой проект 903-1-224.86

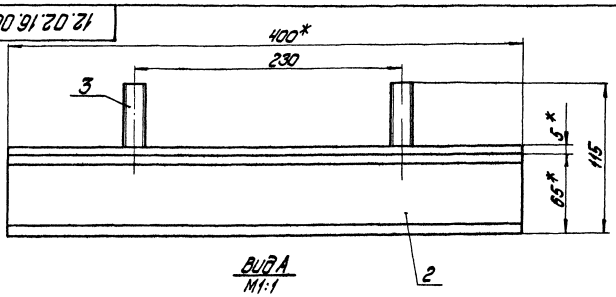


Вид А
М1:1

Поз. 1
М1:5

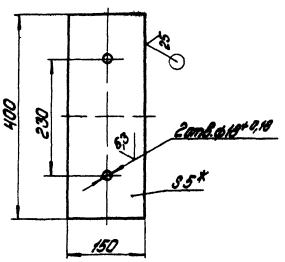


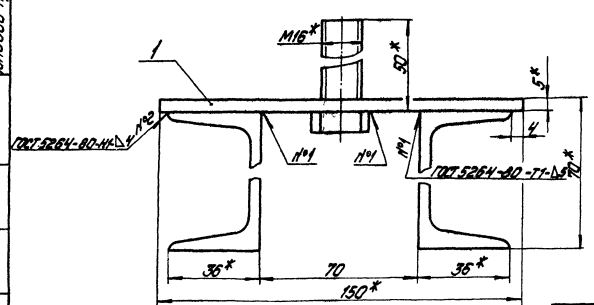


1.* Размеры для справок.
2. $\pm\frac{IT14}{2}$
3. Обработка поверхностей реза деталей Б4 ⁴⁵/.

| | | | | | | | | |
|---|---|---|---|---|---|---|---|---|
| | | | | | 12.02.16.000СБ | | | |
| Изм. | Лист | № докум. | Подпись | Дата | Опора | Лит. | Масса | Масшт. |
| Разраб. | | Крауя | | | | | 7,3 | 1:2 |
| Пров. | | Зигалвис | | | | Лист | Листов: 1 | |
| Т. контр. | | | | | | | | |
| Н. контр. | | Колмец | | | | ЛАТГИПРОПРОМ | | |
| Утв. | | | | | | | | |

Копировал: Дубкова

Формат А3

Альбом 10.8

Типовой проект 903-1-224.86

| Формат | Зона | Поз | Обозначение | Наименование | Кол. | Примечание |
|---|---|---|---|---|---|---|
| | | | | Документация | | |
| А3 | | | 12.02.16.000 СБ | Сборочный чертеж | | |
| | | | | Детали | | |
| Б4 | | 1 | 12.02.16.001 | Плита | | |
| | | | | Лист $\frac{5\ ГОСТ\ 19903-74}{ВСт3сп3\ ГОСТ\ 14637-79}$ | | |
| | | | | 150±0,5×400±0,7 мм | 1 | 2,36 кг |
| Б4 | | 2 | 12.02.16.002 | Стойка | | |
| | | | | Швеллер $\frac{65-ГОСТ\ 8240-72}{ВСт3сп3\ ГОСТ\ 535-79}$ | | |
| | | | | L=400±0,7мм | 2 | 2,36 кг |
| | | | | Стандартные изделия | | |
| | | 3 | | Болт М 16×50 46 | | |
| | | | | ГОСТ 7798-70 | 2 | |

| Изм. | Лист | № докум. | Подпись | Дата |
|---|---|---|---|---|
| Разраб. | | Краця | | |
| Пров. | | Зилгалвис | | |
| Н. контр. | | Колмец | | |
| Утв. | | | | |

12.02.16.000

Опора

Лит. | Лист | Листов 1

ЛАТГИПРОПРОМ

Копировал А4 Формат А4

Альбом 10.8

Типовой проект 903-1-224.86

| Формат | Зона | Поз | Обозначение | Наименование | Кол. | Примечание |
|---|---|---|---|---|---|---|
| | | | | Документация | | |
| А3 | | | 12.02.17.000 СБ | Сборочный чертеж | | |
| | | | | Сборочные единицы | | |
| А4 | | 1 | 12.02.13.000 | Фланец | 1 | |
| | | | | Детали | | |
| Б4 | | 2 | 12.02.17.001 | Стенка | | |
| | | | | Лист $\frac{5\ ГОСТ\ 19903-74}{ВСт3сп3\ ГОСТ\ 14637-79}$ | 2 | 7,01 кг |
| Б4 | | 3 | 12.02.17.002 | Стенка | | |
| | | | | Лист $\frac{5\ ГОСТ\ 19903-74}{ВСт3сп3\ ГОСТ\ 14637-79}$ | | |
| | | | | 280-1,3×595±0,075 мм | 2 | 6,54 кг |
| | | | | Материалы | | |
| | | 4 | | Полоса $\frac{5\times50-ГОСТ\ 103-76}{ВСт3сп3\ ГОСТ\ 535-79}$ | 1,36 | м |

| Изм. | Лист | № докум. | Подпись | Дата |
|---|---|---|---|---|
| Разраб. | | Михайлова | | |
| Пров. | | Зилгалвис | | |
| Н. контр. | | Колмец | | |
| Утв. | | | | |

12.02.17.000

Короб

Лит. | Лист | Листов 1

ЛАТГИПРОПРОМ

Копировал А4 Формат А4

Альбом 10.8

Типовой проект 903-1-224.86

12.02.17.000 СБ

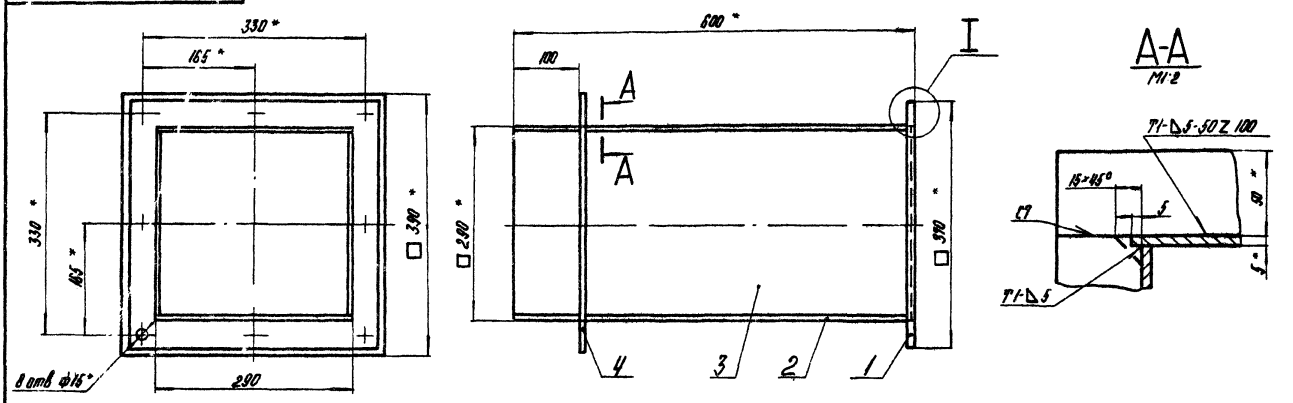


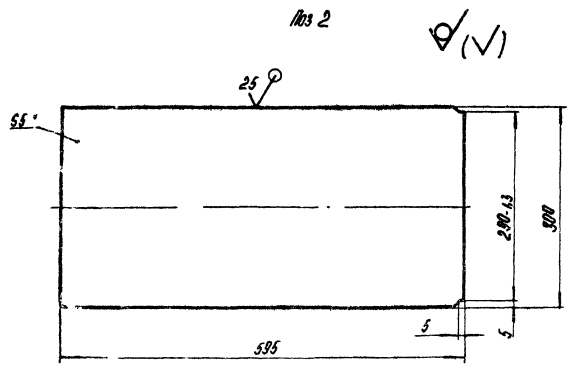


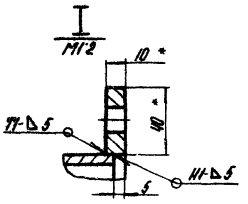


1. *Размеры для справок
2. $\pm\frac{IT14}{2}$.
3. Обработка поверхностей реза деталей Б4 25
4. Сварные швы по ГОСТ 5264-80.

| Изм. | Лист | № докум. | Подпись | Дата |
|---|---|---|---|---|
| Разраб. | | Михайлова | | |
| Пров. | | Зилгалвис | | |
| Т. контр. | | | | |
| Н. контр. | | Колмец | | |
| Утв. | | | | |

12.02.17.000 СБ

Короб

Лит. | Масса 33,8 | Масштаб 1:5

Лист | Листов 1

ЛАТГИПРОПРОМ

Копировал А4 Формат А4

58.01.00.000СБ

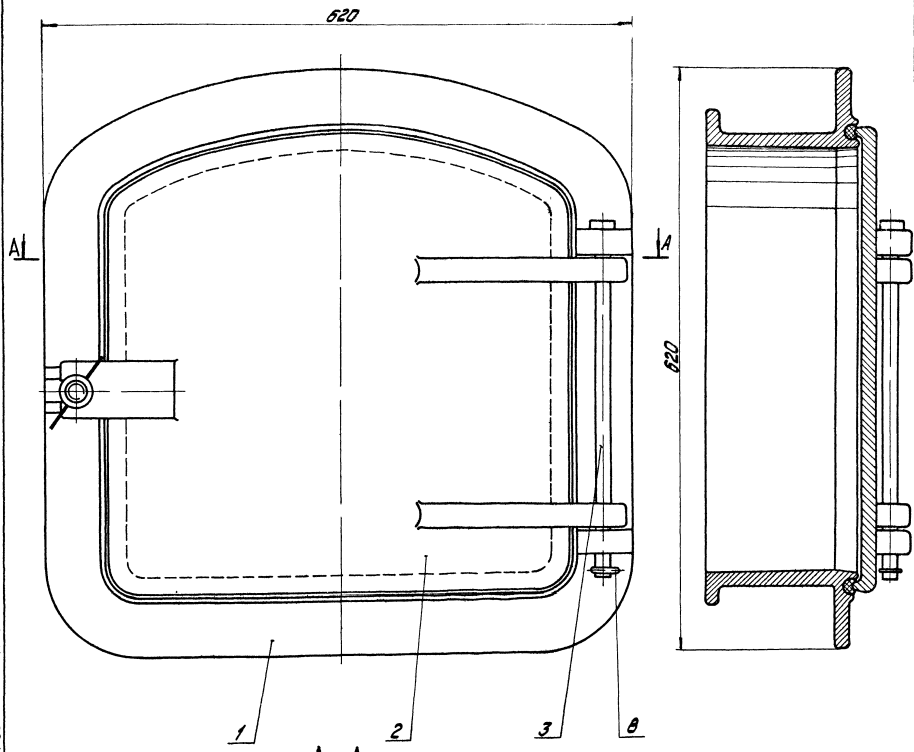


А–А

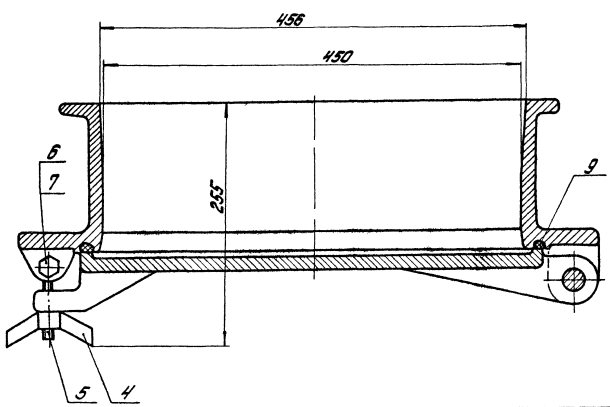


Размеры для справок

Альбом 10.8

Типовой проект 903-1-224.86

| | | | | | | | | |
|---|---|---|---|---|---|---|---|---|
| | | | | | 58.01.00.000СБ | | | |
| Изм. | Лист | № докум. | Подпись | Дата | Лаз борова | Лит. | Масса | Масшт. |
| Разраб. | | Колмец | | | | | 82,2 | 1:2,5 |
| Пров. | | Зилгалвик | | | | Лист | Листов 1 | |
| Т. контр. | | | | | | ЛАТГИПРОПРОМ | | |
| Н. контр. | | Колмец | | | | | | |
| Утв. | | | | | | | | |

Копировал Дубкова

Формат А2

| Формат | Зона | Поз. | Обозначение | Наименование | Кол. | Примечание |
|---|---|---|---|---|---|---|
| | | | | **Документация** | | |
| А2 | | | 58.01.00.000СБ | Сборочный чертёж | | |
| | | | | **Детали** | | |
| А2 | | 1 | 58.01.00.001 | Корпус | 1 | |
| А3 | | 2 | 58.01.00.002 | Дверка | 1 | |
| А4 | | 3 | 58.01.00.003 | Ось | 1 | |
| | | | | **Стандартные изделия** | | |
| | | 4 | | Гайка М16.35 ГОСТ 3032-76 | 1 | |
| | | 5 | | Болт 7002-0586 ГОСТ 14724-69 | 1 | |
| | | 6 | | Болт М10×65.36 ГОСТ 7798-70 | 1 | |
| | | 7 | | Гайка М10.5 ГОСТ 5915-70 | 1 | |
| | | 8 | | Шплинт 6,3×32 ГОСТ 397-79 | 1 | |
| | | | | **Материалы** | | |
| | | 9 | | Шнур асбестовый ШАОК 10 ГОСТ 1779-83 | 1,8 | м |

Типовой проект 903-1-224.86 Альбом 10.8

Инв.№ подл. | Подп. и дата | Взам. инв.№ | Инв.№ дубл. | Подп. и дата

| Изм. | Лист | № докум. | Подп. | Дата |
|---|---|---|---|---|
| Разраб. | | Колмец | | |
| Пров. | | Зиленевых | | |
| Н. контр. | | Колмец | | |
| Утв. | | | | |

58.01.00.000

Лаз борова

| Лит. | Масса | Масштаб |
|---|---|---|
| | | |
| Лист | Листов | 1 |

ЛАТГИПРОПРОМ

Копировал Макс. Формат А4

58.01.00.003

12.5

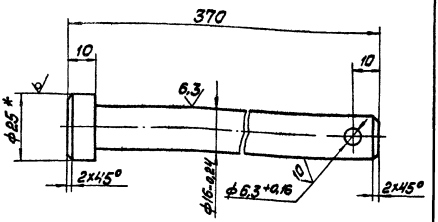


1. * Размер для справок.
2. $\pm \frac{IT14}{2}$.

| Изм. | Лист | № докум. | Подп. | Дата |
|---|---|---|---|---|
| Разраб. | | Колмец | | |
| Пров. | | Зиленевых | | |
| Т. контр. | | | | |
| Н. контр. | | Колмец | | |
| Утв. | | | | |

58.01.00.003

Ось

| Лит. | Масса | Масштаб |
|---|---|---|
| | 0,57 | 1:1 |
| Лист | Листов 1 | |

Круг 25-В-ГОСТ 2590-71 / В Ст3 сп3 ГОСТ 535-79

ЛАТГИПРОПРОМ

Копировал Макс. Формат А4

58.01.00.002

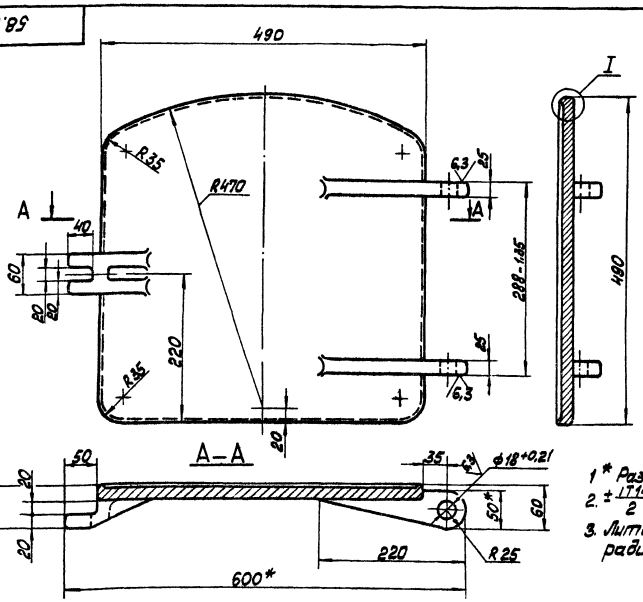


1 * Размеры для справок.
2. $\pm \frac{IT14}{2}$.
3. Литейные уклоны 2%, литейные радиусы R3 ... 5 мм.

| Изм. | Лист | № докум. | Подп. | Дата |
|---|---|---|---|---|
| Разраб. | | Колмец | | |
| Пров. | | Зиленевых | | |
| Т. контр. | | | | |
| Н. контр. | | Колмец | | |
| Утв. | | | | |

58.01.00.002

Дверка

| Лит. | Масса | Масштаб |
|---|---|---|
| | 29,5 | 1:4 |
| Лист | Листов 1 | |

СЧ 15-32 ГОСТ 1412-79

ЛАТГИПРОПРОМ

Копировал Макс. Формат А3

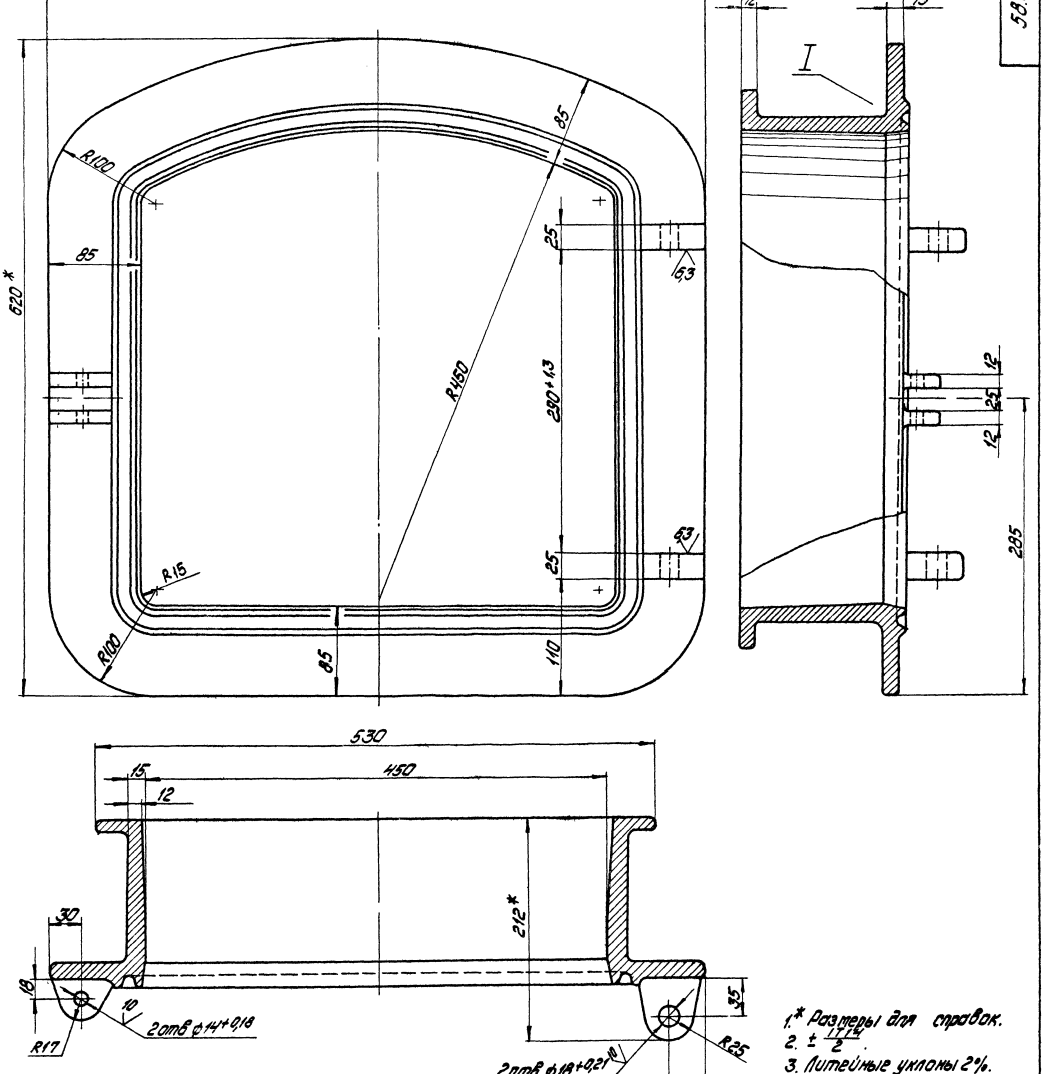


1.* Размеры для справок.
2. $\pm \frac{IT14}{2}$.
3. Литейные уклоны 2%.
4. Литейные радиусы 3...5мм.

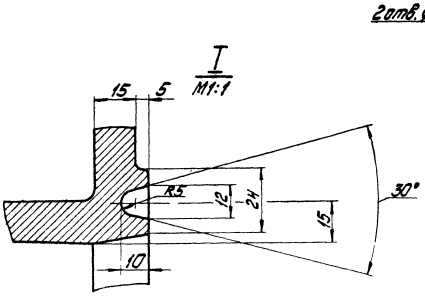


| | | | | | | | |
|---|---|---|---|---|---|---|---|
| | | | | 58.01.00.001 | | | |
| Изм. | Лист | № докум. | Подпись | Дата | Корпус | Лит. | Масса | Масшт. |
| Разраб. | | Колмец | | | | | 51,5 | 1:2,5 |
| Пров. | | Зигалвис | | | | Лист | Листов: 1 |
| Т.контр. | | | | | | | |
| Н.контр. | | Колмец | | | СЧ 15-32 ГОСТ 1412-79 | ЛАТГИПРОПРОМ | |
| Утв. | | | | | | | |

Копировал: Дубкова

Формат А2

58.01.00.001

Альбом 10.8

Типовой проект 903-1-224.86

Инв. № подл. | Подпись и дата | Взам. инв. № | Инв. № дубл. | Подпись и дата

21.01.00.000СБ

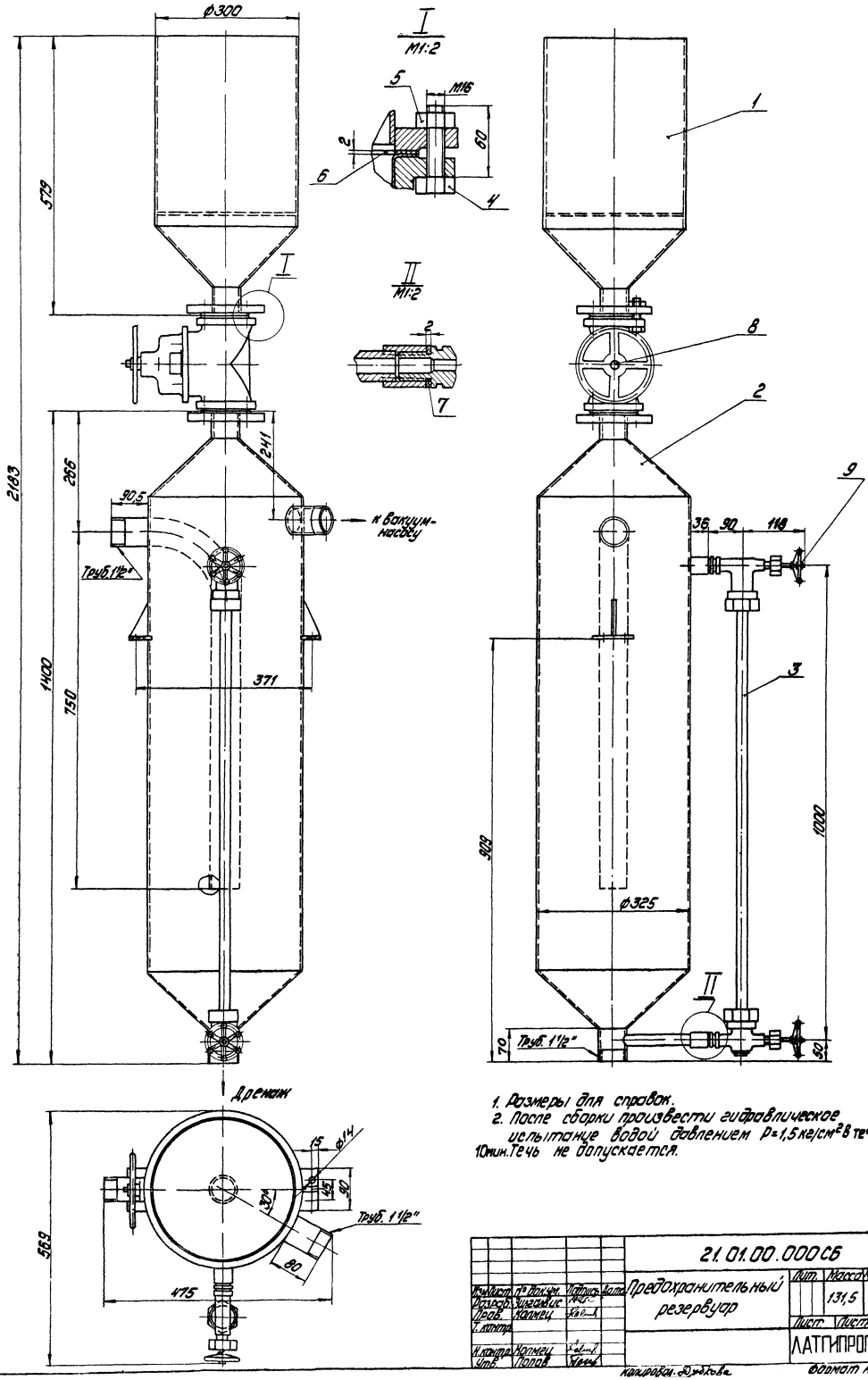


1. Размеры для справок.
2. После сборки произвести гидравлическое испытание водой давлением P=1,5 кг/см² в течение 10мин. Течь не допускается.

| | | | | | | | |
|---|---|---|---|---|---|---|---|
| | | | | 21.01.00.000СБ | | | |
| Изм. | Лист | № докум. | Подпись | Дата | Предохранительный резервуар | Лит. | Масса | Масшт. |
| Разраб. | | Зингалис | | | | | 131,5 | 1:5 |
| Пров. | | Колмец | | | | Лист | Листов: 1 |
| Т. контр. | | | | | | ЛАТГИПРОПРОМ | |
| Н. контр. | | Колмец | | | | | |
| Утв. | | Попов | | | | | |

Копировал: Дудкова

Формат А2

Типовой проект 903-1-224.86 Альбом 10.8

Инв. № подл. | Подпись и дата | Взам. инв. № | Инв. № дубл. | Подпись и дата

Типовой проект 903-1-224.86 Альбом 10.8

| Формат | Зона | Поз. | Обозначение | Наименование | Кол. | Примечание |
|---|---|---|---|---|---|---|
| | | | | **Документация** | | |
| А2 | | | 21.01.00.000СБ | Сборочный чертеж | | |
| | | | | **Сборочные единицы** | | |
| А4 | | 1 | 21.01.01.000 | Воронка | 1 | |
| А4 | | 2 | 21.01.02.000 | Резервуар | 1 | |
| | | | | **Детали** | | |
| Б4 | | 3 | 21.01.00.001 | Водоуказательное стекло | | |
| | | | | Трубка 20-3,5-930 ГОСТ 8946-74 | 1 | 0,13 кг |
| | | | | **Стандартные изделия** | | |
| | | 4 | | Болт М16×60.46 ГОСТ 7798-70* | 8 | |
| | | 5 | | Гайка М16.3 ГОСТ 5915-70* | 8 | |
| | | 6 | | Прокладка А-50-10 ГОСТ 15180-70 | 2 | |
| | | 7 | | Прокладка А-20-10 ГОСТ 15180-70 | 2 | |
| | | | | **Прочие изделия** | | |
| | | 8 | | Вентиль Ру10 Ду50 15ч75п1 | | Каталог |
| | | | | Заявка, Союзглавартматуры" | 1 | ЦКБА |
| | | 9 | | Запорное устройство вентильного типа цапковое 12нж13бк | | Каталог |
| | | | | Заявка, Союзглавартматуры" | 2 | ЦКБА |

| Изм. | Лист | № докум. | Подпись | Дата |
|---|---|---|---|---|
| Разраб. | | Зингалиев | | |
| Пров. | | Колмец | | |
| Н.контр. | | Колмец | | |
| Утв. | | | | |

21.01.00.000

Предохранительный резервуар

| Лит. | Лист | Листов |
|---|---|---|
| | | 1 |

ЛАТГИПРОПРОМ

Копировал Формат А4

Альбом 10.8 Типовой проект 903-1-224.86

| Формат | Зона | Поз. | Обозначение | Наименование | Кол. | Примечание |
|---|---|---|---|---|---|---|
| | | | | **Документация** | | |
| А3 | | | 21.01.01.000СБ | Сборочный чертеж | | |
| | | | | **Детали** | | |
| А4 | | 1 | 21.01.01.001 | Патрубок | 1 | |
| А4 | | 2 | 21.01.01.002 | Решетка | 1 | |
| А4 | | 3 | 21.01.01.003 | Воронка | 1 | |
| Б4 | | 4 | 21.01.01.004 | Подпорка | | |
| | | | | Полоса 5×50 ГОСТ 103-76 Ст3сп3 ГОСТ 535-79 | 4 | 0,2 кг |
| Б4 | | 5 | 21.01.01.005 | Патрубок | | |
| | | | | Труба 57×3,5 ГОСТ 10704-76 Ст3пс3 ГОСТ 10705-80 | | |
| | | | | L = 501 0,62 мм | 1 | 0,23 кг |
| | | | | **Стандартные изделия** | | |
| | | 6 | | Фланец 1-50-10 Ст3сп ГОСТ 12820-80 | 1 | |

| Изм. | Лист | № докум. | Подпись | Дата |
|---|---|---|---|---|
| Разраб. | | Колмец | | |
| Пров. | | Зингалиев | | |
| Н.контр. | | Колмец | | |
| Утв. | | | | |

21.01.01.000

Воронка

| Лит. | Лист | Листов |
|---|---|---|
| | | 1 |

ЛАТГИПРОПРОМ

Копировал Формат А4

Альбом 10.8 Типовой проект 903-1-224.86

21.01.01.000СБ

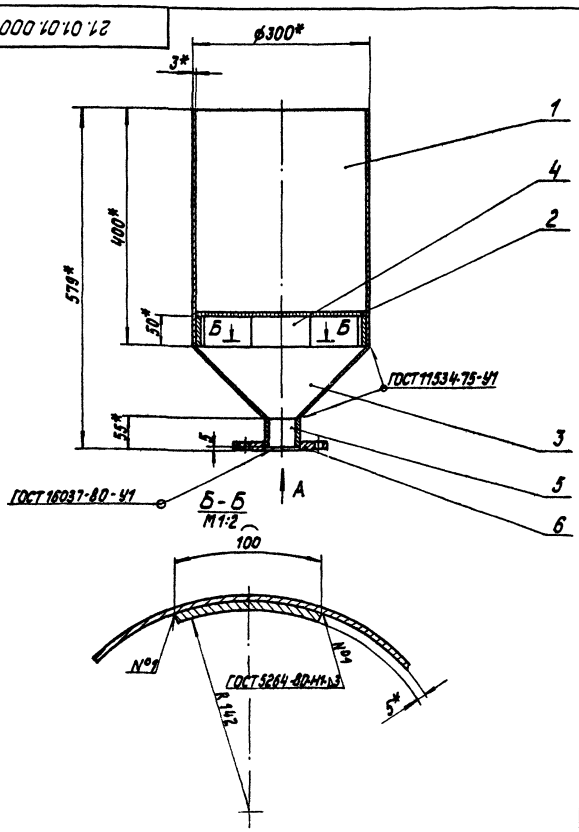


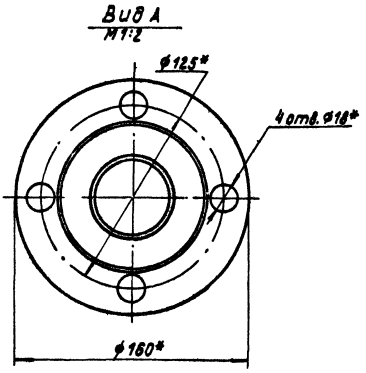


1.* Размеры для справок.

2. $\pm \frac{IT14}{2}$.

3. Обработка поверхностей реза деталей Б4 $\sqrt{2,5}$.

4. Внутреннюю поверхность воронки покрыть эпоксидной шпаклевкой ЭП-419 или ЭП-420 ТУ-39-01-33-360-78, в 6 слоев.

| Изм. | Лист | № докум. | Подпись | Дата |
|---|---|---|---|---|
| Разраб. | | Колмец | | |
| Пров. | | Зингалиев | | |
| Т.контр. | | | | |
| Н.контр. | | Колмец | | |
| Утв. | | | | |

21.01.01.000СБ

Воронка

| Лит. | Масса | Масштаб |
|---|---|---|
| | 15,2 | 1:5 |
| Лист | Листов 1 | |

ЛАТГИПРОПРОМ

Копировал Формат А2

21.01.01.001

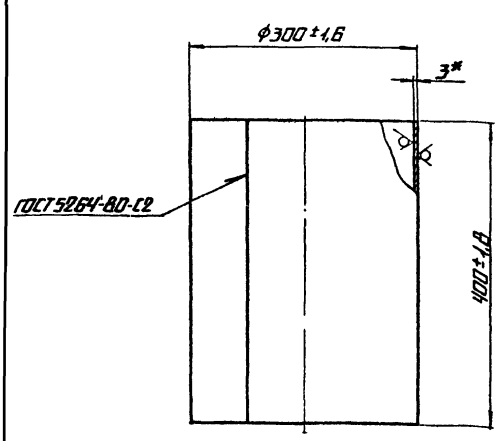


* Размер для справок

| Изм. | Лист | № докум. | Подп. | Дата | 21.01.01.001 | | | |
|---|---|---|---|---|---|---|---|---|
| Разраб. | | Колмец | | | Патрубок | Лит. | Масса | Масштаб |
| Пров. | | Зилгалвис | | | | | 8,8 | 1:5 |
| Т.контр. | | | | | | Лист | Листов 1 | |
| Н.контр. | | Колмец | | | Лист 3 ГОСТ 19903-74 Ст3спз ГОСТ 16523-70* | ЛАТГИПРОПРОМ | | |
| Утв. | | | | | | | | |

Копировал А4 Формат А4

21.01.01.002

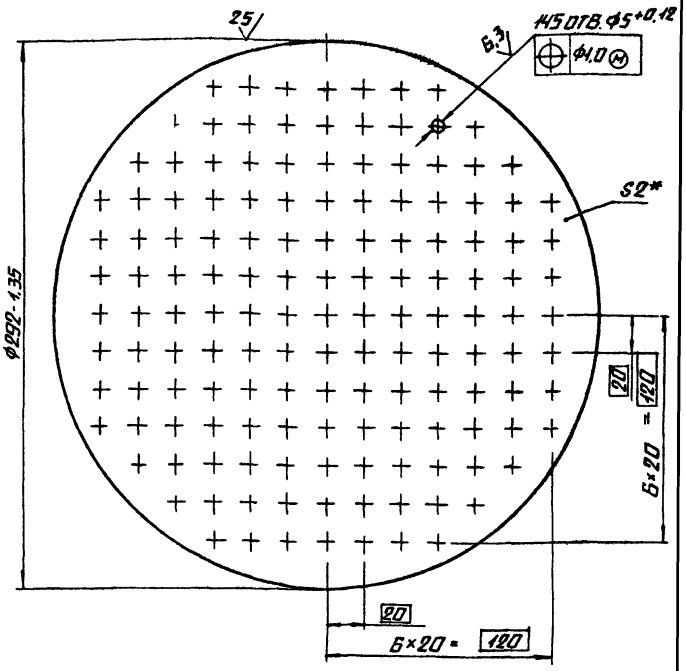


* Размер для справок

| Изм. | Лист | № докум. | Подп. | Дата | 21.01.01.002 | | | |
|---|---|---|---|---|---|---|---|---|
| Разраб. | | Колмец | | | Решетка | Лит. | Масса | Масштаб |
| Пров. | | Зилгалвис | | | | | 1,01 | 1:2 |
| Т.контр. | | | | | | Лист | Листов 1 | |
| Н.контр. | | Колмец | | | Лист 2 ГОСТ 19903-74 Ст3спз ГОСТ 16523-70* | ЛАТГИПРОПРОМ | | |
| Утв. | | | | | | | | |

Копировал А4 Формат А4

21.01.01.003

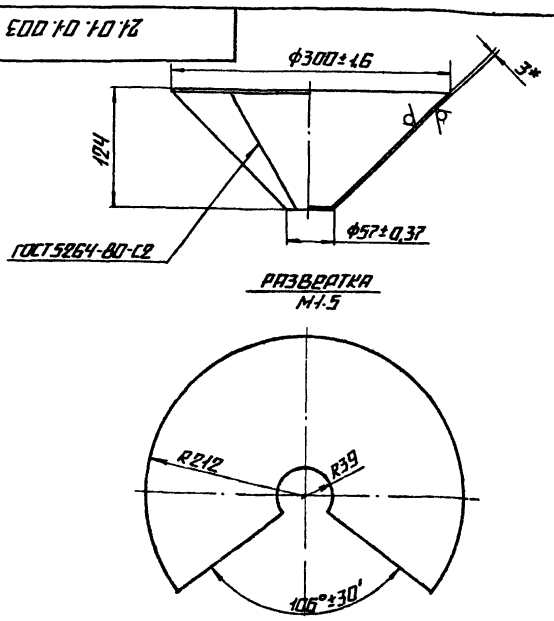


Развертка
М1:5

1* Размеры для справок

2. $\pm \frac{IT14}{2}$.

| Изм. | Лист | № докум. | Подп. | Дата | 21.01.01.003 | | | |
|---|---|---|---|---|---|---|---|---|
| Разраб. | | Колмец | | | Воронка | Лит. | Масса | Масштаб |
| Пров. | | Зилгалвис | | | | | 2,3 | 1:4 |
| Т.контр. | | | | | | Лист | Листов 1 | |
| Н.контр. | | Колмец | | | Лист ГОСТ 19903-74 Ст3спз ГОСТ 16523-70* | ЛАТГИПРОПРОМ | | |
| Утв. | | | | | | | | |

Копировал А4 Формат А4

| Формат | Зона | Поз | Обозначение | Наименование | Кол | Приме-чание |
|---|---|---|---|---|---|---|
| | | | | **Документация** | | |
| А2 | | | 21.01.02.000 СБ | Сборочный чертеж | | |
| | | | | **Сборочные единицы** | | |
| А4 | | 1 | 21.01.02.100 | Опора | 2 | |
| | | | | **Детали** | | |
| А4 | | 2 | 21.01.02.001 | Корпус | 1 | |
| А4 | | 3 | 21.01.02.002 | Труба | 1 | |
| А4 | | 4 | 21.01.02.003 | Воронка | 1 | |
| А4 | | 5 | 21.01.02.003-01 | Воронка | 1 | |
| А4 | | 6 | 21.01.02.004 | Патрубок | 1 | |
| А4 | | 7 | 21.01.02.005 | Патрубок | 2 | |
| А4 | | 8 | 21.01.02.006 | Патрубок | 1 | |
| Б4 | | 9 | 21.01.02.007 | Патрубок | 1 | |
| | | | | Труба 57×3,5 ГОСТ 10704-76 / В ст3спз ГОСТ 10705-80 | 1 | 0,23 кг |
| | | | | **Стандартные изделия** | | |
| | | 10 | | Фланец 1-50-10 В ст3спз ГОСТ 12820-80 | 1 | |
| | | 11 | | Муфта 20 ГОСТ 8966-75 | 2 | |

| Изм. | Лист | № докум. | Подп. | Дата | 21.01.02.000 | | | |
|---|---|---|---|---|---|---|---|---|
| Разраб. | | Колмец | | | Резервуар | Лит. | Лист | Листов 1 |
| Пров. | | Зилгалвис | | | | ЛАТГИПРОПРОМ | | |
| Н.контр. | | Колмец | | | | | | |
| Утв. | | | | | | | | |

Копировал А4 Формат А4

21.01.02.000 СБ

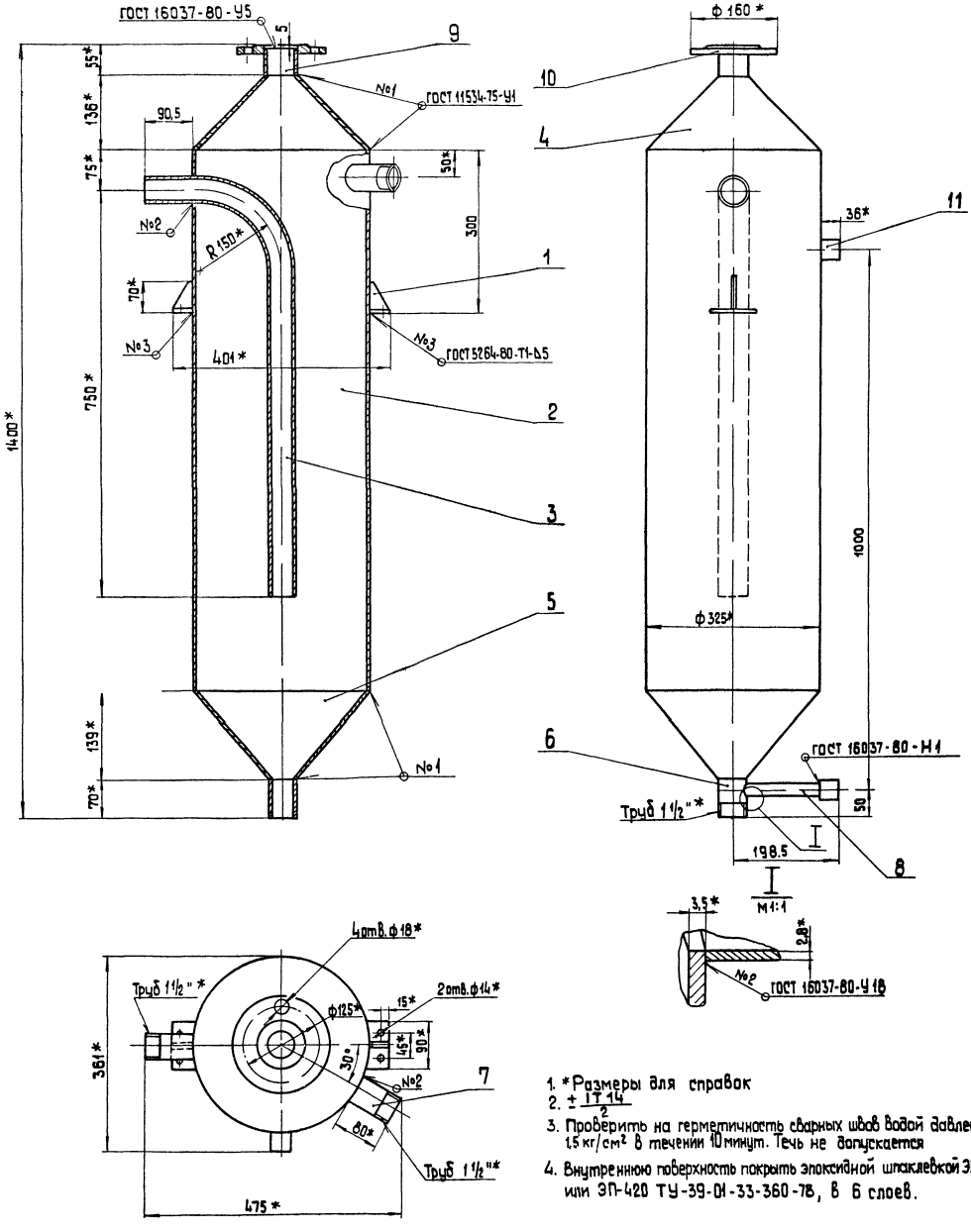


1. *Размеры для справок
2. $\pm \frac{IT14}{2}$
3. Проверить на герметичность сварных швов водой давлением 1,5 кг/см² в течении 10 минут. Течь не допускается
4. Внутреннюю поверхность покрыть эпоксидной шпаклевкой ЭП-419 или ЭП-420 ТУ-39-01-33-360-78, в 6 слоев.

| | | | | | | | |
|---|---|---|---|---|---|---|---|
| | | | | 21.01.02.000 СБ | | | |
| Изм | Лист | № докум. | Подп. | Дата | Резервуар | Лит | Масса 98,3 | Масшт. 1:5 |
| Разраб. | | Колмец | | | | Лист | Листов 1 |
| Пров. | | Зилгалвис | | | | ЛАТГИПРОПРОМ | |
| Н. контр. | | Колмец | | | | | |
| Утв. | | | | | | | |

Копировал

Формат А2

Типовой проект 903-1-224.86 Альбом 10.8

Инв. № подл. | Подп. и дата | Взам. инв. № | Инв. № дубл. | Подпись и дата

| Формат | Зона | Поз. | Обозначение | Наименование | Кол. | Примечание |
|---|---|---|---|---|---|---|
| | | | | **Документация** | | |
| А4 | | | 21.01.02.100СБ | Сборочный чертеж | | |
| | | | | **Детали** | | |
| Б4 | | 1 | 21.01.02.101 | Плита | | |
| | | | | Лист $\frac{\text{В ГОСТ 19903-74}}{\text{В Ст3сп3 ГОСТ 14637-79}}$ | 1 | 0,21кг |
| Б4 | | 2 | 21.01.02.102 | Косынка | | |
| | | | | Лист $\frac{\text{В ГОСТ 19903-74}}{\text{В Ст3сп3 ГОСТ 14637-79}}$ | 1 | 0,09кг |

Типовой проект 903-1-224.86 Альбом 10.8

Инв.№ подл. | Подпись и дата | Взам.инв.№ | Инв.№ дубл. | Подпись и дата

| Изм. | Лист | № докум. | Подпись | Дата | 21.01.02.100 | | | |
|---|---|---|---|---|---|---|---|---|
| Разраб. | | Колмец | | | Опора | Лит. | Лист | Листов 1 |
| Пров. | | Зингалевич | | | | ЛАТГИПРОПРОМ | | |
| Н.контр. | | Колмец | | | | | | |
| Утв. | | | | | | | | |

Копировал К.Н. Формат А4

---

21.01.02.100СБ

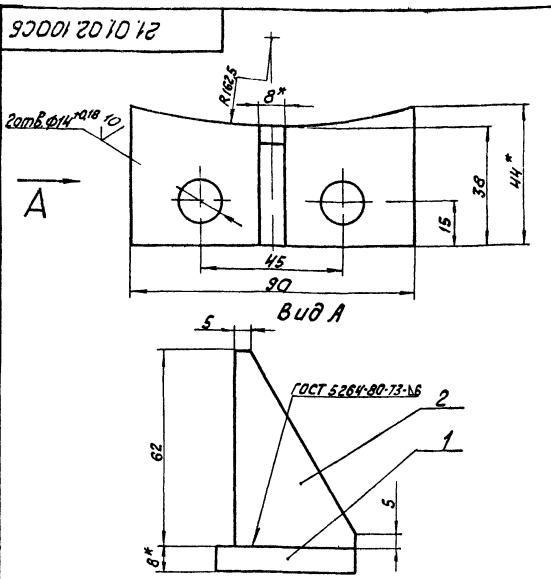


1.* Размеры для справок.
2. $\pm \frac{IT14}{2}$.
3. Обработка поверхностей реза деталей Б4 $\frac{25}{}$.

Типовой проект 903-1-224.86 Альбом 10.8

Инв.№ подл. | Подпись и дата | Взам.инв.№ | Инв.№ дубл. | Подпись и дата

| Изм. | Лист | № докум. | Подпись | Дата | 21.01.02.100СБ | | | |
|---|---|---|---|---|---|---|---|---|
| Разраб. | | Колмец | | | Опора | Лит. | Масса | Масштаб |
| Пров. | | Зингалевич | | | | | 0,3 | 1:1 |
| Т.контр. | | | | | | Лист | Листов 1 | |
| Н.контр. | | Колмец | | | | ЛАТГИПРОПРОМ | | |
| Утв. | | | | | | | | |

Копировал К.Н. Формат А4

---

21.01.02.001

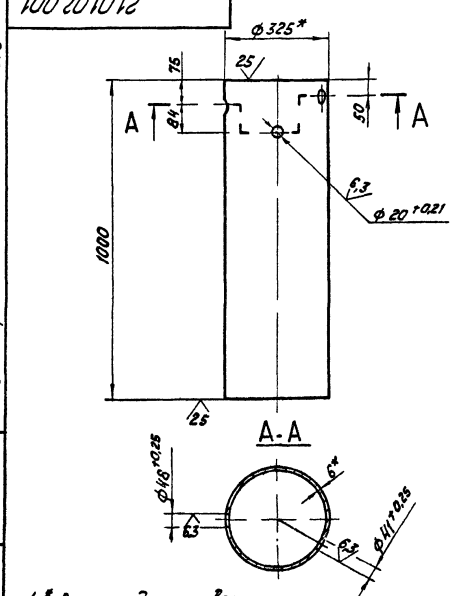


1.* Размеры для справок
2. $\pm \frac{IT14}{2}$

Типовой проект 903-1-224.86 Альбом 10.8

Инв.№ подл. | Подпись и дата | Взам.инв.№ | Инв.№ дубл. | Подпись и дата

| Изм. | Лист | № докум. | Подпись | Дата | 21.01.02.001 | | | |
|---|---|---|---|---|---|---|---|---|
| Разраб. | | Колмец | | | Корпус | Лит. | Масса | Масштаб |
| Пров. | | Зингалевич | | | | | 47,2 | 1:10 |
| Т.контр. | | | | | | Лист | Листов 1 | |
| Н.контр. | | Колмец | | | 1 труба $\frac{325\times6\ \text{ГОСТ 10704-76}}{\text{В Ст3сп5 ГОСТ 10705-80}}$ | ЛАТГИПРОПРОМ | | |
| Утв. | | | | | | | | |

Копировал К.Н. Формат А4

---

21.01.02.002

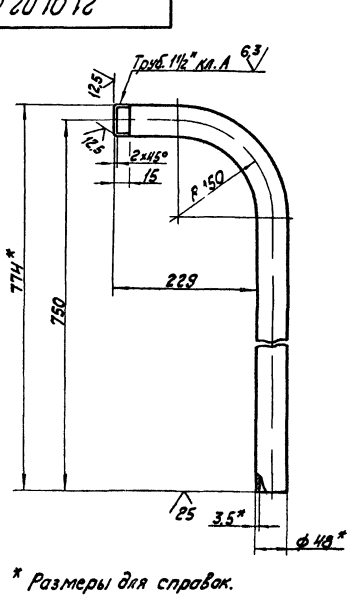


1.* Размеры для справок.
2. $\pm \frac{IT14}{2}$.

Типовой проект 903-1-224.86 Альбом 10.8

Инв.№ подл. | Подпись и дата | Взам.инв.№ | Инв.№ дубл. | Подпись и дата

| Изм. | Лист | № докум. | Подпись | Дата | 21.01.02.002 | | | |
|---|---|---|---|---|---|---|---|---|
| Разраб. | | Колмец | | | Труба | Лит. | Масса | Масштаб |
| Пров. | | Зингалевич | | | | | 3,61 | 1:5 |
| Т.контр. | | | | | | Лист | Листов 1 | |
| Н.контр. | | Колмец | | | Труба 40×3,5 ГОСТ 3262-75 | ЛАТГИПРОПРОМ | | |
| Утв. | | | | | | | | |

Копировал К.Н. Формат А4

21.01.02.003

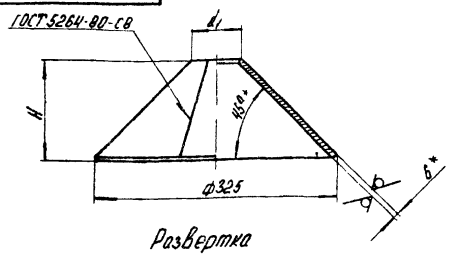


Развертка

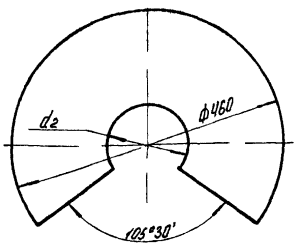


| Обозначение | Размеры мм | | | Масса, кг |
|---|---|---|---|---|
| | $d_1$ | $d_2$ | H | |
| 21.01.02.003 | 57 | 80 | 135 | 21,6 |
| -01 | 48 | 68 | 139 | 21,7 |

1.* Размеры для справок.
2. $\pm \frac{IT14}{2}$.

| Изм. | Лист | № докум. | Подпись | Дата |
|---|---|---|---|---|
| Разраб. | | Колмец | | |
| Пров. | | Зилгалвис | | |
| Т.контр. | | | | |
| Н.контр. | | Колмец | | |
| Утв. | | | | |

21.01.02.003

Воронка

| Лит. | Масса | Масштаб |
|---|---|---|
| | см. табл. | — |
| Лист | Листов 1 | |

Лист 6 ГОСТ 19903-74 / Вст3сп3 ГОСТ 14637-79

ЛАТГИПРОПРОМ

Копировал

Формат А4



21.01.02.004

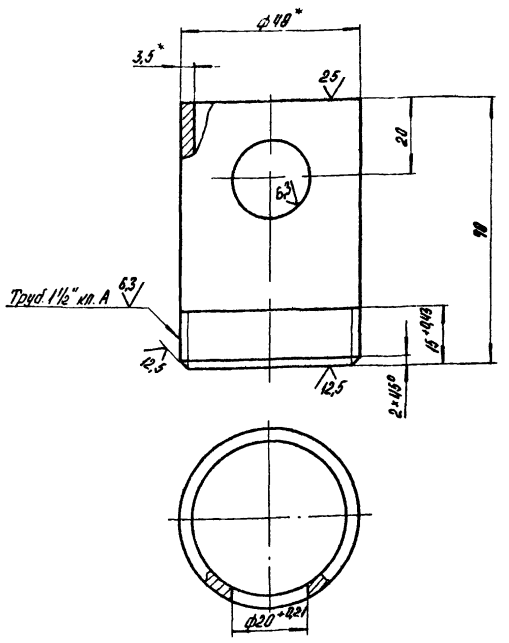


1.* Размеры для справок.
2. $\pm \frac{IT14}{2}$.

| Изм. | Лист | № докум. | Подпись | Дата |
|---|---|---|---|---|
| Разраб. | | Колмец | | |
| Пров. | | Зилгалвис | | |
| Т.контр. | | | | |
| Н.контр. | | Колмец | | |
| Утв. | | | | |

21.01.02.004

Патрубок

| Лит. | Масса | Масштаб |
|---|---|---|
| | 0,27 | 1:1 |
| Лист | Листов 1 | |

Труба 40×3,5 ГОСТ 3262-75

ЛАТГИПРОПРОМ

Копировал

Формат А4



21.01.02.005

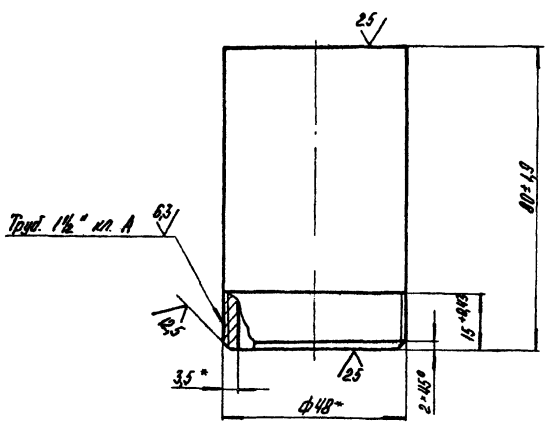


*Размеры для справок

| Изм. | Лист | № докум. | Подпись | Дата |
|---|---|---|---|---|
| Разраб. | | Колмец | | |
| Пров. | | Зилгалвис | | |
| Т.контр. | | | | |
| Н.контр. | | Колмец | | |
| Утв. | | | | |

21.01.02.005

Патрубок

| Лит. | Масса | Масштаб |
|---|---|---|
| | 0,32 | 1:1 |
| Лист | Листов 1 | |

Труба 40×3,5 ГОСТ 3262-75

ЛАТГИПРОПРОМ

Копировал

Формат А4



21.01.02.006

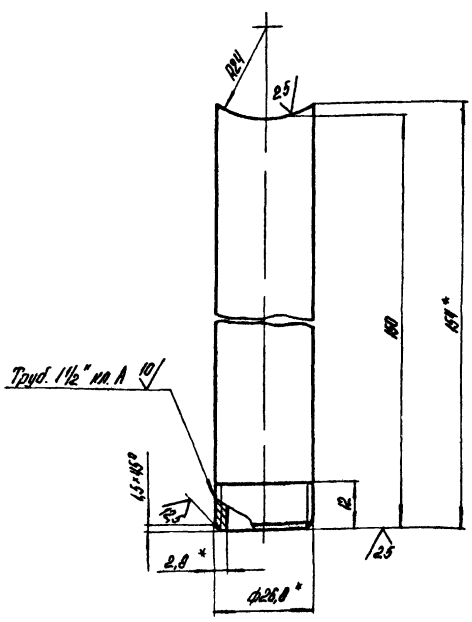


1.* Размеры для справок.
2. $\pm \frac{IT14}{2}$.

| Изм. | Лист | № докум. | Подпись | Дата |
|---|---|---|---|---|
| Разраб. | | Колмец | | |
| Пров. | | Зилгалвис | | |
| Т.контр. | | | | |
| Н.контр. | | Колмец | | |
| Утв. | | | | |

21.01.02.006

Патрубок

| Лит. | Масса | Масштаб |
|---|---|---|
| | 0,26 | 1:1 |
| Лист | Листов 1 | |

Труба 20×2,8 ГОСТ 3262-75

ЛАТГИПРОПРОМ

Копировал

Формат А4

| Формат | Зона | Поз. | Обозначение | Наименование | Кол. | Примечание |
|---|---|---|---|---|---|---|
| | | | | **Документация** | | |
| А2 | | | 24.21.00.000 СБ | Сборочный чертеж | | |
| | | | | **Сборочные единицы** | | |
| А4 | | 1 | 24.21.01.000 | Бак | 1 | |
| А4 | | 2 | 24.21.02.000 | Полукрышка | 1 | |
| | | | | **Детали** | | |
| А4 | | 3 | 24.21.00.001 | Рейка | 1 | |
| | | | | **Стандартные изделия** | | |
| | | 4 | | Болт М6×25.46 ГОСТ 7798-70 | 3 | |
| | | 5 | | Гайка М6.5 ГОСТ 5915-70 | 3 | |
| | | 6 | | Шайба 6 ГОСТ 11371-78 | 3 | |
| | | 7 | | Прокладка Р15-2,5 ГОСТ 15180-70 | 2 | |
| | | 8 | | Трубка 20×3,5×1000 ГОСТ 8946-74 | 1 | |
| | | 9 | | Запорное устройство указателя уровня жидкостей тип I исполнение А ГОСТ 9652-68 | 2 | |

| Изм. | Лист | № докум. | Подп. | Дата | 24 21 00 000 | | | |
|---|---|---|---|---|---|---|---|---|
| Разраб. | | Никитченко | | | Бак-мерник V=1м³ | Лит. | Лист | Листов 1 |
| Пров. | | Златавнс | | | | ЛАТГИПРОПРОМ | | |
| Т.контр. | | | | | | | | |
| Н.контр. | | Колмец | | | | | | |
| Утв. | | | | | | | | |

Копировал А4 Формат А4

Альбом 10.0 Типовой проект 903-1-224.86

Инв.№ подл. | Подпись и дата | Взам.инв.№ | Инв.№ дубл. | Подпись и дата

---

24.21.02.002

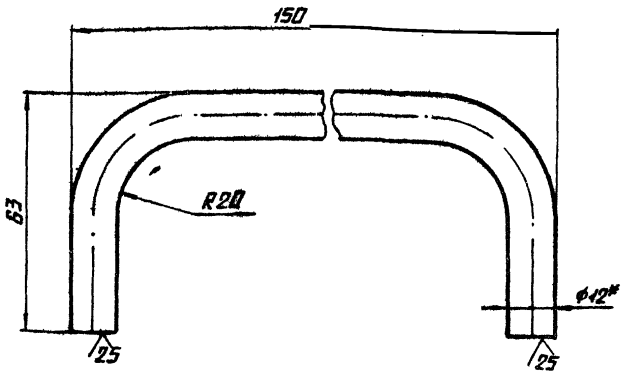


1.* Размер для справок.

2. $\pm \frac{IT14}{2}$.

| Изм. | Лист | № докум. | Подп. | Дата | 24.21.02.002 | | | |
|---|---|---|---|---|---|---|---|---|
| Разраб. | | Михайлова | | | Ручка | Лит. | Масса | Масштаб |
| Пров. | | Златавнс | | | | | 0,2 | 1:1 |
| Т.контр. | | | | | | Лист | Листов 1 | |
| Н.контр. | | Колмец | | | Круг 12-В-ГОСТ 2590-71 / 20 ГОСТ 1050-74 | ЛАТГИПРОПРОМ | | |
| Утв. | | | | | | | | |

Копировал А4 Формат А4

Альбом 10.0 Типовой проект 903-1-224.86

Инв.№ подл. | Подпись и дата | Взам.инв.№ | Инв.№ дубл. | Подпись и дата

---

24.21.00.001

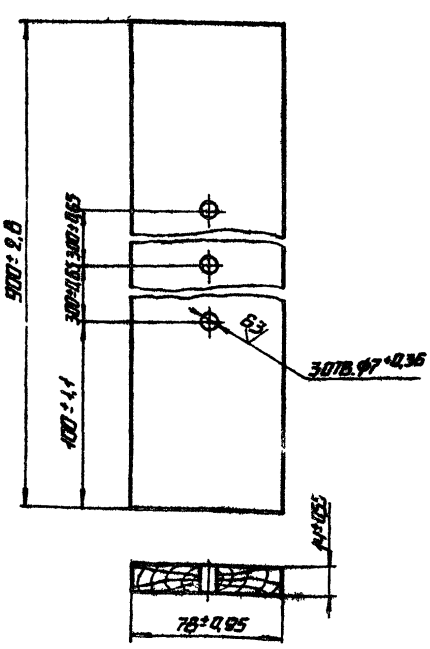


| Изм. | Лист | № докум. | Подп. | Дата | 24.21.00.001 | | | |
|---|---|---|---|---|---|---|---|---|
| Разраб. | | Михайлова | | | Рейка | Лит. | Масса | Масштаб |
| Пров. | | Златавнс | | | | | 0,76 | 1:2 |
| Т.контр. | | | | | | Лист | Листов 1 | |
| Н.контр. | | Колмец | | | Доска 16×100 ГОСТ 8486-66 | ЛАТГИПРОПРОМ | | |
| Утв. | | | | | | | | |

Копировал А4 Формат А4

Альбом 10.0 Типовой проект 903-1-224.86

Инв.№ подл. | Подпись и дата | Взам.инв.№ | Инв.№ дубл. | Подпись и дата

---

24.21.01.002

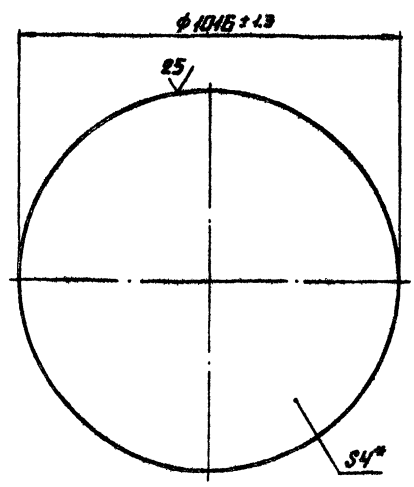


* Размеры для справок.

| Изм. | Лист | № докум. | Подп. | Дата | 24.21.01.002 | | | |
|---|---|---|---|---|---|---|---|---|
| Разраб. | | Михайлова | | | Днище | Лит. | Масса | Масштаб |
| Пров. | | Златавнс | | | | | 25,46 | 1:10 |
| Т.контр. | | | | | | Лист | Листов 1 | |
| Н.контр. | | Колмец | | | Лист 4 ГОСТ 19903-74 / Ст3сп3 ГОСТ 14637-79 | ЛАТГИПРОПРОМ | | |
| Утв. | | | | | | | | |

Копировал А4 Формат А4

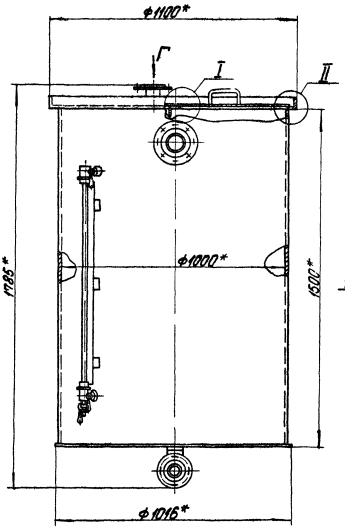


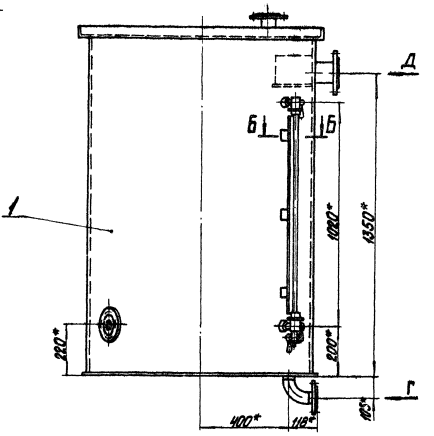


А-А повернуто
М1:2

Б-Б повернуто
М1:2

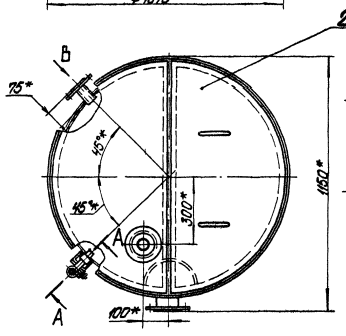


Вид В
М1:5

Вид Г
М1:3

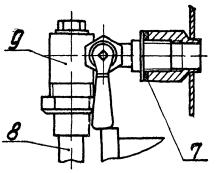


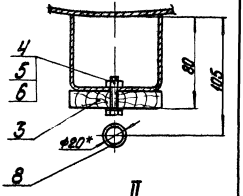


I
М1:2

II
М1:2

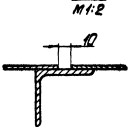


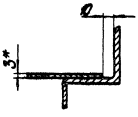


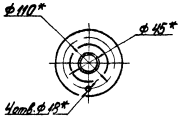


Вид В
М1:5

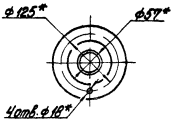


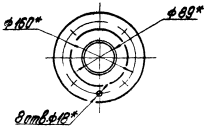


1.*Размеры для справок.
2. ± IT14/2.
3. После сборки бак подвергнуть гидравлическому испытанию посредством налива воды на полную высоту с выдержкой в течение двух часов. Все швы бака, наполненного водой, проверить простукиванием. Течи не допускаются.
4. Покрытие бака осуществляется по проекту водоснабжения.

| | | |

| Формат | Зона | Поз. | Обозначение | Наименование | Кол. | Примечание |
|---|---|---|---|---|---|---|
| | | | | ДОКУМЕНТАЦИЯ | | |
| А2 | | | 24.21.01.000СБ | СБОРОЧНЫЙ ЧЕРТЕЖ | | |
| | | | | ДЕТАЛИ | | |
| А3 | | 1 | 24.21.01.001 | КОРПУС | 1 | |
| А4 | | 2 | 24.21.01.002 | ДНИЩЕ | 1 | |
| А4 | | 3 | 24.21.01.003 | КРЫШКА | 1 | |
| А4 | | 4 | 24.21.01.004 | СЕКТОР | 1 | |
| А4 | | 5 | 24.21.01.005 | СЕГМЕНТ | 1 | |
| А4 | | 6 | 24.21.01.006 | КОЛЬЦО | 1 | |
| А4 | | 7 | 24.21.01.007 | КРОНШТЕЙН | 2 | |
| А4 | | 8 | 24.21.01.008 | БОБЫШКА | 2 | |
| Б4 | | 9 | 24.21.01.009 | БАЛКА | | |
| | | | | УГОЛОК 50×50×5-Б-ГОСТ8509-72 / ВСТ3СП3ГОСТ535-79 | | |
| | | | | L=499-1,55 мм | 1 | 1,89 кг |
| Б4 | | 10 | 24.21.01.010 | ПАТРУБОК | | |
| | | | | ТРУБА 45×3 ГОСТ 10704-76 / В-БСТ3СП ГОСТ 10705-80 | | |
| | | | | L=78±0,37 мм | 1 | 0,24 кг |
| Б4 | | 11 | 24.21.01.011 | ТРУБА | | |
| | | | | ТРУБА 57×3 ГОСТ 10704-76 / В-БСТ3СП ГОСТ 10705-80 | | |
| | | | | L=38±0,31 мм | 2 | 0,15 кг |

24.21.01.000

| Изм. | Лист | № докум. | Подп. | Дата |
|---|---|---|---|---|
| Разраб. | Михайлова | | | |
| Пров. | Зилгалвис | | | |
| Н.контр. | Колмец | | | |
| Утв. | | | | |

БАК

| Лит. | Лист | Листов |
|---|---|---|
| | 1 | 2 |

ЛАТГИПРОПРОМ

Копировал [illegible] Формат А4

Альбом 10,8 — Типовой проект 903-1-224.86 — Инв. № подл. | Подпись и дата | Взам. инв. № | Инв. № дубл. | Подпись и дата

| Формат | Зона | Поз. | Обозначение | Наименование | Кол. | Примечание |
|---|---|---|---|---|---|---|
| Б4 | | 12 | 24.21.01.012 | ПАТРУБОК | | |
| | | | | ТРУБА 57×3 ГОСТ 10704-76 / В-БСТ3СП ГОСТ 10705-80 | | |
| | | | | L=98±0,435 мм | 1 | 0,39 кг |
| Б4 | | 13 | 24.21.01.013 | ПАТРУБОК | | |
| | | | | ТРУБА 89×3,5 ГОСТ 10704-76 / В-БСТ3СП ГОСТ 10705-80 | | |
| | | | | L=103±0,435 мм | 1 | 0,76 кг |
| | | | | СТАНДАРТНЫЕ ИЗДЕЛИЯ | | |
| | | 14 | | ОТВОД 90° 57×3 | | |
| | | | | ГОСТ 17375-77 | 1 | |
| | | | | ФЛАНЦЫ ГОСТ 12820-80 | | |
| | | 15 | | 1-40-10 СТ3 | 1 | |
| | | 16 | | 1-50-10 СТ3 | 2 | |
| | | 17 | | 1-80-10 СТ3 | 1 | |

24.21.01.000 — Лист 2

Копировал [illegible] Формат А4

24.21.01.001

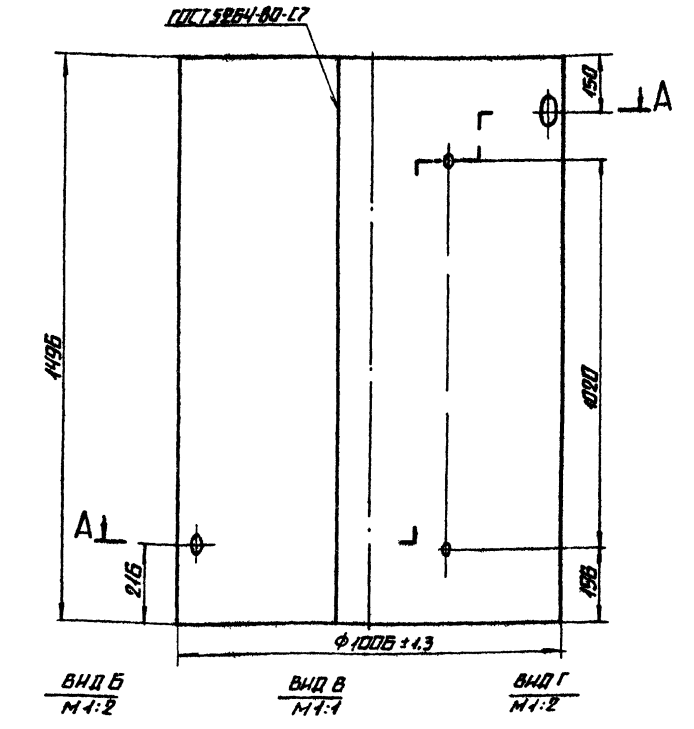


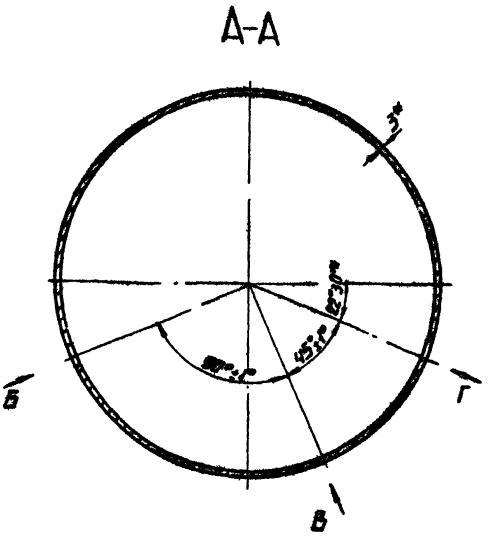


1.* Размеры для справок.
2. ± 1714/2

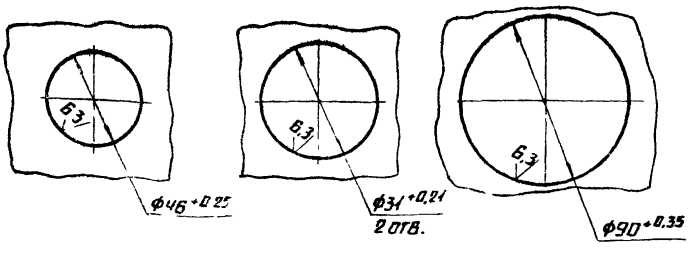


| Изм. | Лист | № докум. | Подп. | Дата |
|---|---|---|---|---|
| Разраб. | Михайлова | | | |
| Пров. | Зилгалвис | | | |
| Т.контр. | | | | |
| Н.контр. | Колмец | | | |
| Утв. | | | | |

24.21.01.001

КОРПУС

| Лит. | Масса | Масштаб |
|---|---|---|
| | 111 | 1:10 |

Лист | Листов 1

Лист 3 ГОСТ 19903-74 / В СТ3СП3 ГОСТ 16523-70

ЛАТГИПРОПРОМ

Копировал [illegible] Формат А3

24.21.01.000СБ

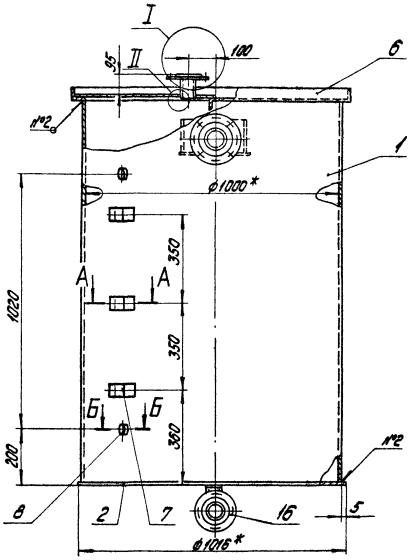


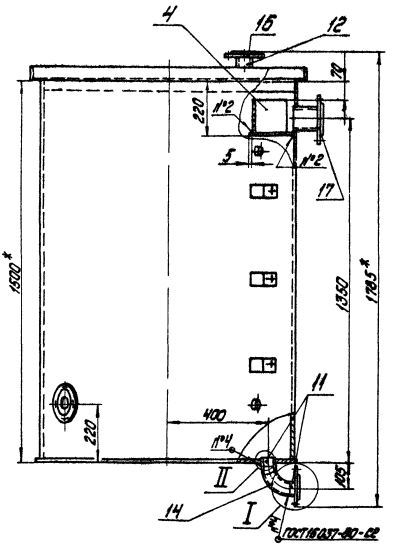


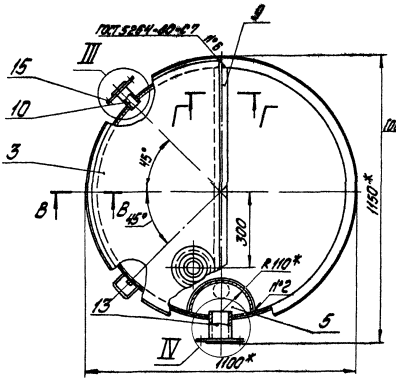


I
М1:2

II
М1:2

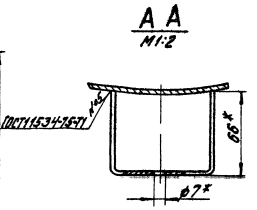


А А
М1:2

В-В
М1:2

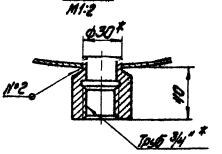


Б-Б
М1:2

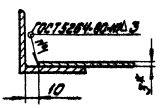


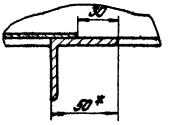


Г-Г
М1:2

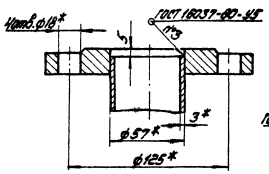


III
М1:5

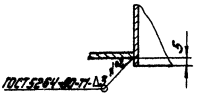


IV
М1:2

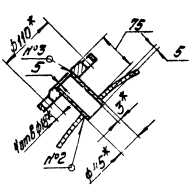


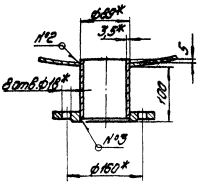


1.* Размеры для справок.
2. $\pm\frac{1714}{2}$
3. Обработка поверхностей реза деталей Б4 $\overset{25}{\vee}$.

| | | | | | | | |
|---|---|---|---|---|---|---|---|
| | | | | 24.21.01.000 СБ | | | |
| Изм. | Лист | № докум. | Подпись | Дата | Бак | Лит. | Масса | Масштаб |
| Разраб. | | Никитченко | | | | | 176 | 1:10 |
| Пров. | | Зилгалвис | | | | Лист | Листов: 1 | |
| Т.контр. | | | | | | ЛАТГИПРОПРОМ | | |
| Н.контр. | | Колмец | | | | | | |
| Утв. | | | | | | | | |

Копировал Дубкова

Формат А2

Типовой проект 903-1-224.86 Альбом 10 В

Инв. № подл. | Подпись и дата | Взам. инв. № | Инв. № дубл. | Подпись и дата

Альбом 10.8

Типовой проект 903-1-224.86

24.21.01.003

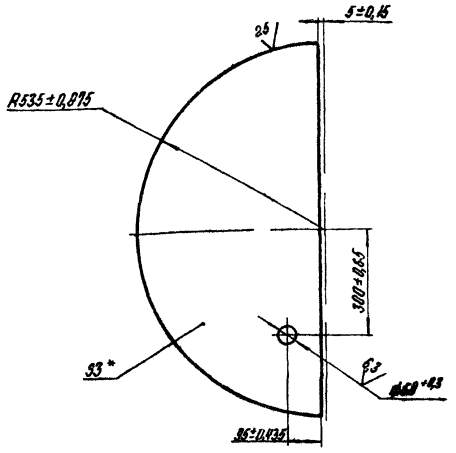


*Размер для справок

| Изм. | Лист | № докум. | Подпись | Дата |
|---|---|---|---|---|
| Разраб. | | Михайлова | | |
| Пров. | | Зилгалвис | | |
| Т.контр. | | | | |
| Н.контр. | | | | |
| Утв. | | Колмец | | |

24.21.01.003

Крышка

| Лит | Масса | Масштаб |
|---|---|---|
| | 10,21 | 1:10 |

Лист | Листов 1

Лист 3 ГОСТ 19903-74 / ВСт3сп3 ГОСТ 14637-79

ЛАТГИПРОПРОМ

Копировал — Формат А4

Альбом 10.8

Типовой проект 903-1-224.86

24.21.01.004

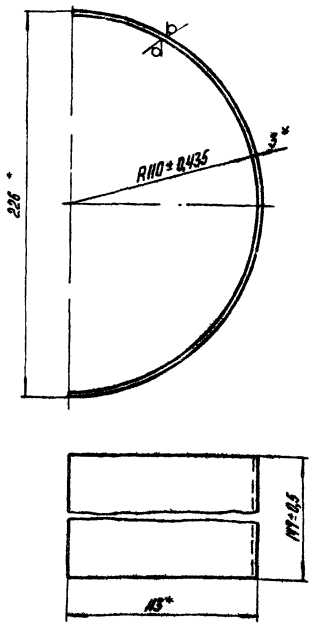


*Размеры для справок

| Изм. | Лист | № докум. | Подпись | Дата |
|---|---|---|---|---|
| Разраб. | | Михайлова | | |
| Пров. | | Зилгалвис | | |
| Т.контр. | | | | |
| Н.контр. | | Колмец | | |
| Утв. | | | | |

24.21.01.004

Сектор

| Лит | Масса | Масштаб |
|---|---|---|
| | 1,21 | 1:2 |

Лист | Листов 1

Лист 3 ГОСТ 19903-74 / ВСт3сп3 ГОСТ 14637-79

ЛАТГИПРОПРОМ

Копировал — Формат А4

Альбом 10.8

Типовой проект 903-1-224.86

24.21.01.005

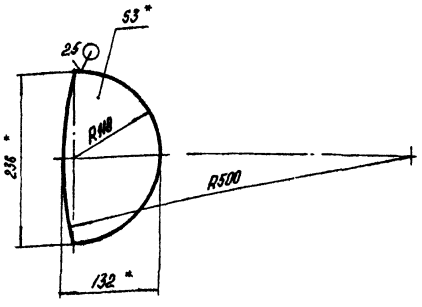


1.* Размеры для справок.
2. $\pm\frac{1714}{2}$.

| Изм. | Лист | № докум. | Подпись | Дата |
|---|---|---|---|---|
| Разраб. | | Михайлова | | |
| Пров. | | Зилгалвис | | |
| Т.контр. | | | | |
| Н.контр. | | Колмец | | |
| Утв. | | | | |

24.21.01.005

Сегмент

| Лит | Масса | Масштаб |
|---|---|---|
| | 0,57 | 1:5 |

Лист | Листов 1

Лист 3 ГОСТ 19903-74 / ВСт3сп3 ГОСТ 14637-79

ЛАТГИПРОПРОМ

Копировал — Формат А4

Альбом 10.8

Типовой проект 903-1-224.86

24.21.01.006

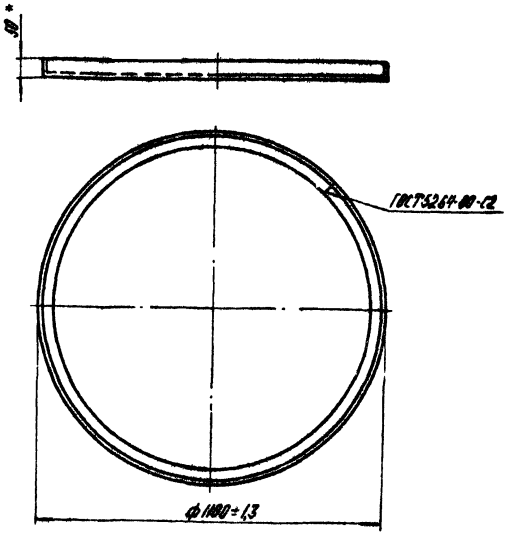


*Размер для справок.

| Изм. | Лист | № докум. | Подпись | Дата |
|---|---|---|---|---|
| Разраб. | | Михайлова | | |
| Пров. | | Зилгалвис | | |
| Т.контр. | | | | |
| Н.контр. | | Колмец | | |
| Утв. | | | | |

24.21.01.006

Кольцо

| Лит | Масса | Масштаб |
|---|---|---|
| | 13 | 1:10 |

Лист | Листов 1

Уголок 50×50×5-Б ГОСТ 8509-72 / ВСт3сп3 ГОСТ 535-79

ЛАТГИПРОПРОМ

Копировал — Формат А4

24.21.01.007

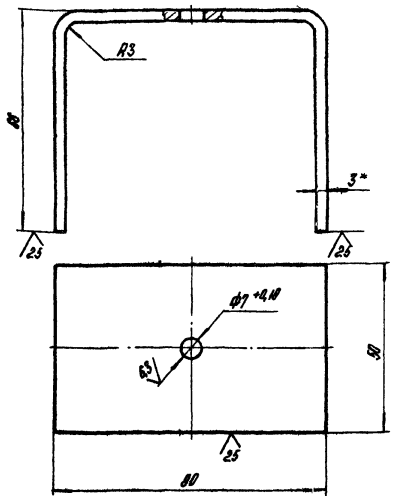


1.* Размеры для справок
2. ± IT14/2

24.21.01.008

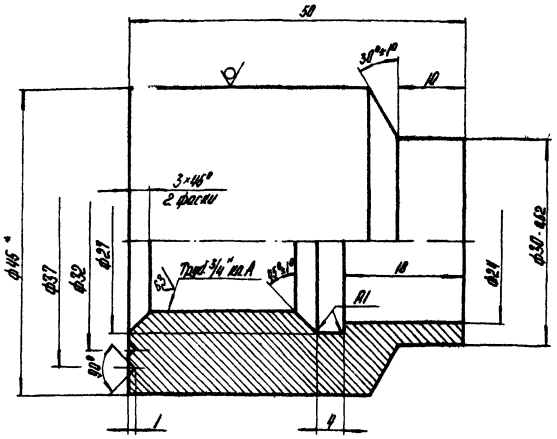


1.* Размер для справок.
2. ± IT14/2

Альбом 108

Типовой проект 903-1-224.86

Подпись и дата | Инв. № дубл. | Взам. инв. № | Подпись и дата | Инв. № подл.

| Изм. | Лист | № докум. | Подпись | Дата | 24.21.01.007 | Лит. | Масса | Масштаб |
|---|---|---|---|---|---|---|---|---|
| Разраб. | | Михайлова | | | Кронштейн | | 0,25 | 1:1 |
| Пров. | | Зилгалвис | | | | Лист | Листов 1 | |
| Т.контр. | | | | | | | | |
| Н.контр. | | Колмец | | | Лист 3 ГОСТ 19903-74 / ВСт3сп3 ГОСТ 16523-70 | ЛАТГИПРОПРОМ | | |
| Утв. | | | | | | | | |

Копировал АЧ — Формат А4

| Изм. | Лист | № докум. | Подпись | Дата | 24.21.01.008 | Лит. | Масса | Масштаб |
|---|---|---|---|---|---|---|---|---|
| Разраб. | | Михайлова | | | Бобышка | | 0,35 | 2:1 |
| Пров. | | Зилгалвис | | | | Лист | Листов 1 | |
| Т.контр. | | | | | | | | |
| Н.контр. | | Колмец | | | Круг 45-В-ГОСТ 2590-71 / 20 ГОСТ 1050-74 | ЛАТГИПРОПРОМ | | |
| Утв. | | | | | | | | |

Копировал АЧ — Формат А4

| Формат | Зона | Поз | Обозначение | Наименование | Кол | Примечание |
|---|---|---|---|---|---|---|
| | | | | Документация | | |
| А4 | | | 24.21.02.000 СБ | Сборочный чертеж | | |
| | | | | Детали | | |
| Б4 | | 1 | 24.21.02.001 | Полукрышка | | |
| | | | | Лист 3 ГОСТ 19903-74 / ВСт3сп3 ГОСТ 16523-70 | 1 | 10,5 кг |
| А4 | | 2 | 24.21.02.002 | Ручка | 1 | |

24.21.02.000 СБ

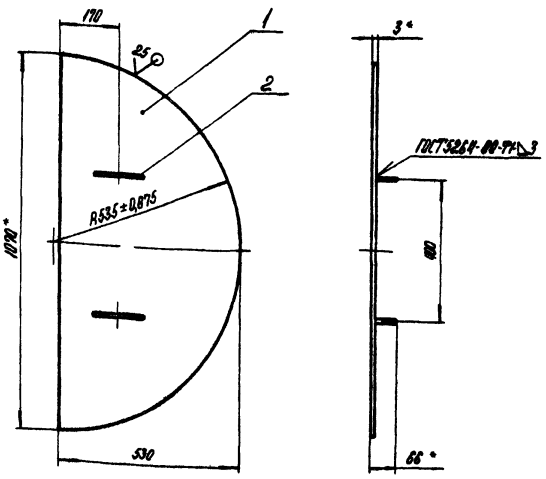


1.* Размеры для справок.
2. ± IT14/2

Альбом 108

Типовой проект 903-1-224.86

Подпись и дата | Инв. № дубл. | Взам. инв. № | Подпись и дата | Инв. № подл.

| Изм. | Лист | № докум. | Подпись | Дата | 24.21.02.000 | Лит. | Лист | Листов |
|---|---|---|---|---|---|---|---|---|
| Разраб. | | Михайлова | | | Полукрышка | | | 1 |
| Пров. | | Зилгалвис | | | | | | |
| Т.контр. | | | | | | | | |
| Н.контр. | | Колмец | | | | ЛАТГИПРОПРОМ | | |
| Утв. | | | | | | | | |

Копировал АЧ — Формат А4

| Изм. | Лист | № докум. | Подпись | Дата | 24.21.02.000 СБ | Лит. | Масса | Масштаб |
|---|---|---|---|---|---|---|---|---|
| Разраб. | | Михайлова | | | Полукрышка | | 11 | 1:10 |
| Пров. | | Зилгалвис | | | | Лист | Листов 1 | |
| Т.контр. | | | | | | | | |
| Н.контр. | | Колмец | | | | ЛАТГИПРОПРОМ | | |
| Утв. | | | | | | | | |

Копировал АЧ — Формат А4

Альбом 108 Типовой проект 903-1-224.86

83.02.00.006

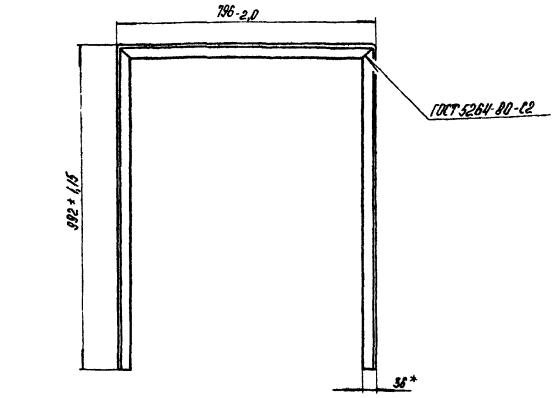


Развертка
М1:2

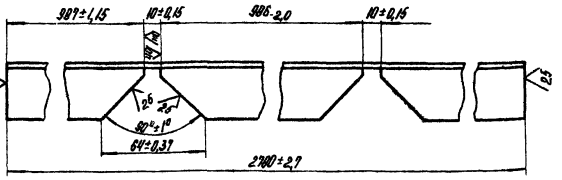


*Размер для справок.

| Изм. | Лист | № докум. | Подпись | Дата |
|---|---|---|---|---|
| Разраб | | Богданова | | |
| Пров | | Колпец | | |
| Т.контр | | | | |
| Н.контр | | Колпец | | |
| Утв | | | | |

83.02.00.006

Стойка

| Лит | Масса | Масштаб |
|---|---|---|
| | 4,6 | 1:10 |
| Лист | Листов 1 | |

Уголок 36×36×3-Б-ГОСТ 8509-72 / Вст3сп3 ГОСТ 535-79

ЛАТГИПРОПРОМ

Копировал А4 Формат А4

Альбом 108 Типовой проект 903-1-224.86

| Формат | Зона | Поз | Обозначение | Наименование | Кол | Примечание |
|---|---|---|---|---|---|---|
| | | | | Документация | | |
| А2 | | | 83.02.00.000 СБ | Сборочный чертеж | | |
| | | | | Детали | | |
| А4 | | 1 | 83.02.00.001 | Обечайка | 1 | |
| А4 | | 2 | 83.02.00.002 | Крышка | 1 | |
| А4 | | 3 | 83.02.00.003 | Фланец | 1 | |
| А4 | | 4 | 83.02.00.004 | Подкладка | 1 | |
| А4 | | 5 | 83.02.00.005 | Стойка | 1 | |
| А4 | | 6 | 83.02.00.006 | Стойка | 1 | |
| Б4 | | 7 | 83.02.00.007 | Связь | 1 | |
| | | | | Уголок 36×36×3-Б-ГОСТ 8509-72 / Вст3сп3 ГОСТ 535-79 | 1 | 1,2 кг |
| Б4 | | 8 | 83.02.00.008 | Связь | | |
| | | | | Уголок 36×36×3-Б-ГОСТ 8509-72 / Вст3сп3 ГОСТ 535-79 | | |
| | | | | L=1124-4,55 мм | 4 | 0,7 кг |
| Б4 | | 9 | 83.02.00.009 | Связь | | |
| | | | | Уголок 36×36×3-Б-ГОСТ 8509-72 / Вст3сп3 ГОСТ 535-79 | | |
| | | | | L=726-2,0 мм | 3 | 1,2 кг |
| Б4 | | 10 | 83.02.00.010 | Стенка задняя | | |
| | | | | Лист 4,5 ГОСТ 19903-74 / Вст3сп3 ГОСТ 16523-90 | | |
| | | | | 796±4,0×796±4,0 мм | 1 | 9,4 кг |

| Изм. | Лист | № докум. | Подпись | Дата |
|---|---|---|---|---|
| Разраб | | Богданова | | |
| Пров | | Колпец | | |
| Н.контр | | Колпец | | |
| Утв | | Попов | | |

83.02.00.000

Шкаф аккумуляторный

| Лит | Лист | Листов |
|---|---|---|
| | 1 | 2 |

ЛАТГИПРОПРОМ

Копировал А4 Формат А4

Альбом 108 Типовой проект 903-1-224.86

| Формат | Зона | Поз | Обозначение | Наименование | Кол | Примечание |
|---|---|---|---|---|---|---|
| Б4 | | 11 | 83.02.00.011 | Полка | | |
| | | | | Лист 4,5 ГОСТ 19903-74 / Вст3сп3 ГОСТ 16523-90 | | |
| | | | | 480±0,775×780±4,0 мм | 2 | 4,4 кг |
| Б4 | | 12 | 83.02.00.012 | Плита | | |
| | | | | Лист 6 ГОСТ 19903-74 / Вст3сп3 ГОСТ 14637-79 | | |
| | | | | 60±0,37×60±0,37 мм | 4 | 0,1 кг |
| Б4 | | 13 | 83.02.00.013 | Патрубок | | |
| | | | | Труба 80×2 ГОСТ 8734-75 / Д ГОСТ 8733-74 | | |
| | | | | L=107±0,435 мм | 1 | 0,41 кг |
| | | | | Стандартные изделия | | |
| | | 14 | | Винт М16×110.88.029 | | |
| | | | | ГОСТ 17473-72 | 8 | |

| Изм. | Лист | № докум. | Подпись | Дата |
|---|---|---|---|---|

83.02.00.000

Лист 2

Формат А4

Альбом 108 Типовой проект 903-1-224.86

83.02.00.001

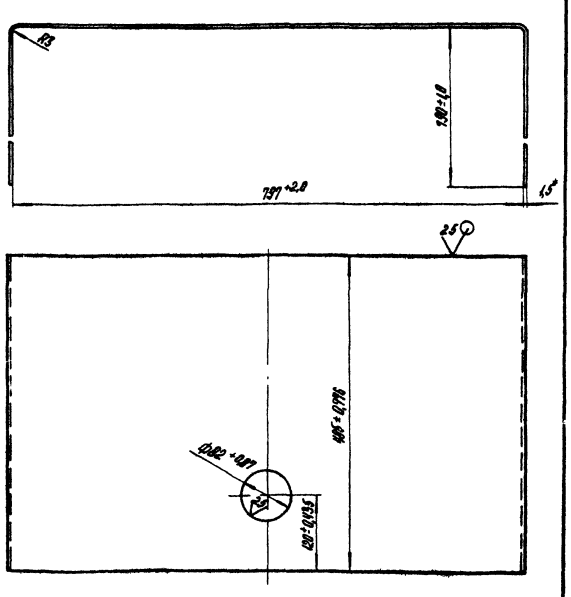


*Размер для справок.

| Изм. | Лист | № докум. | Подпись | Дата |
|---|---|---|---|---|
| Разраб | | Богданова | | |
| Пров | | Колпец | | |
| Т.контр | | | | |
| Н.контр | | Колпец | | |
| Утв | | | | |

83.02.00.001

Обечайка

| Лит | Масса | Масштаб |
|---|---|---|
| | 13,5 | 1:5 |
| Лист | Листов 1 | |

Лист 1,5 ГОСТ 19903-74 / Вст3сп3 ГОСТ 16523-90

ЛАТГИПРОПРОМ

Копировал А4 Формат А4

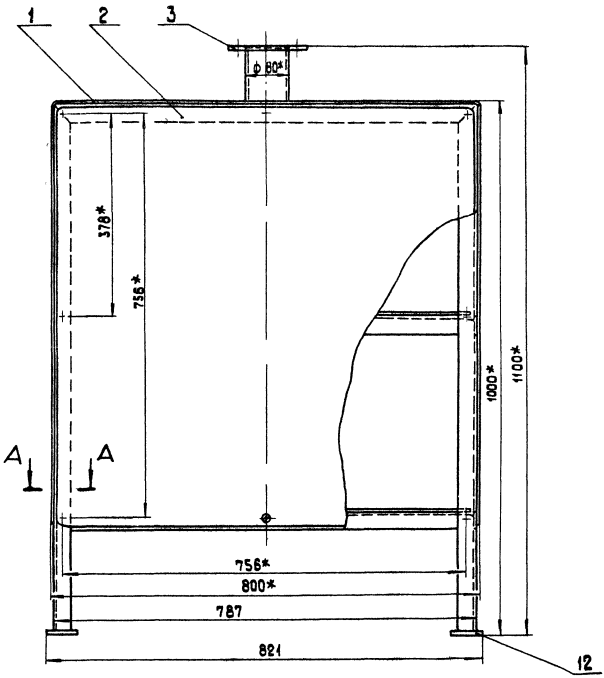


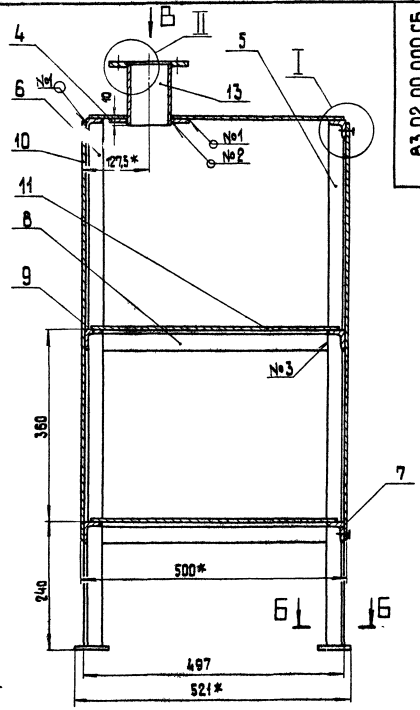


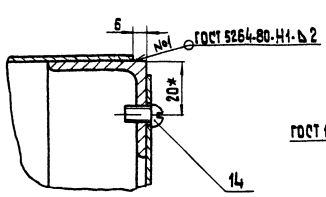


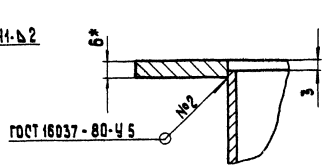


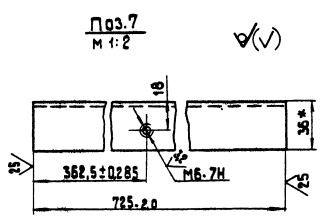


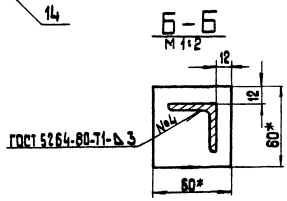


1* Размеры для справок

2. $\pm\frac{IT14}{2}$.

3. Обрсбатка поверхностей реза деталей Б4 $\overset{25}{\nabla}$.

4. Шкаф покрыть грунтовкой ГФ-021 ГОСТ 25129-82, окрасить серой эмалью ПФ-115 ГОСТ 6465-76* .

5. Отверстия для ввода проводов (или привязку проходной платы) выполнить по месту установки шкафа.

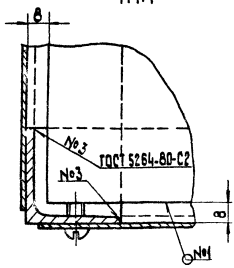


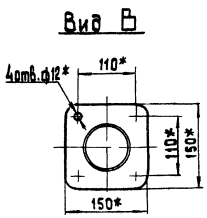


| | | | | | | | |
|---|---|---|---|---|---|---|---|
| Изм. | Лист | № докум. | Подп. | Дата | 83.02.00.000 СБ | | |
| Разраб | | Богданова | | | Шкаф аккумуляторный | Лит. | Масса | Масштаб |
| Пров | | Колмец | | | | | 56 | 1:5 |
| Т.контр. | | | | | | Лист | Листов 1 | |
| Н.контр. | | Колмец | | | | АКТИПРОПРОМ | | |
| Утв. | | Попов | | | | | | |

Копировал

Формат А2

Типовой проект 903-1-224.86 Альбом VIII

ТИПОВОЙ ПРОЕКТ 903-1-224.86 АЛЬБОМ 10,8

83.02.00.002

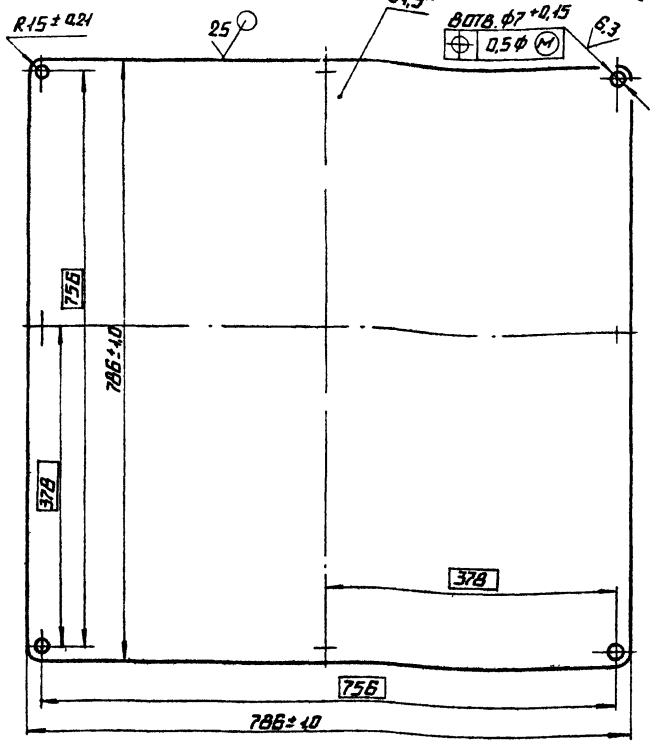


* РАЗМЕР ДЛЯ СПРАВОК.

| ИЗМ | ЛИСТ | № ДОКУМ. | ПОДП. | ДАТА | 83.02.00.002 | | | |
|---|---|---|---|---|---|---|---|---|
| РАЗРАБ. | | БОГДАНОВА | | | КРЫШКА | ЛИТ. | МАССА | МАСШТАБ |
| ПРОВ. | | КОЛМЕЦ | | | | | 7,1 | 1:5 |
| Т.КОНТР. | | | | | | ЛИСТ | ЛИСТОВ 1 | |
| Н.КОНТР. | | КОЛМЕЦ | | | ЛИСТ 1,5 ГОСТ 19903-74 / ВСТ3СП3 ГОСТ 16523-70 | ЛАТГИПРОПРОМ | | |
| УТВ. | | | | | | | | |

КОПИРОВАЛ ФОРМАТ А4

ТИПОВОЙ ПРОЕКТ 903-1-224.86 АЛЬБОМ 10,8

83.02.00.003

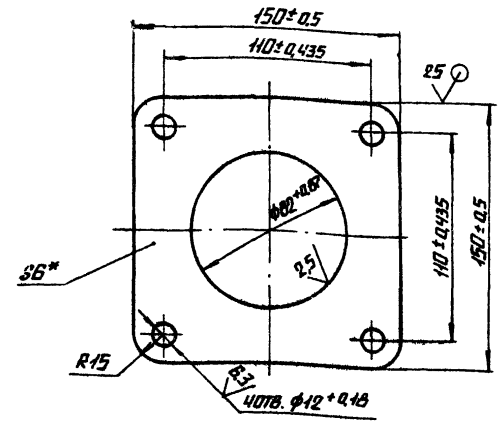


* РАЗМЕР ДЛЯ СПРАВОК.

| ИЗМ | ЛИСТ | № ДОКУМ. | ПОДП. | ДАТА | 83.02.00.003 | | | |
|---|---|---|---|---|---|---|---|---|
| РАЗРАБ. | | БОГДАНОВА | | | ФЛАНЕЦ | ЛИТ. | МАССА | МАСШТАБ |
| ПРОВ. | | КОЛМЕЦ | | | | | 0,8 | 1:2 |
| Т.КОНТР. | | | | | | ЛИСТ | ЛИСТОВ 1 | |
| Н.КОНТР. | | КОЛМЕЦ | | | ЛИСТ 6 ГОСТ 19903-74 / ВСТ3СП3 ГОСТ 14637-79 | ЛАТГИПРОПРОМ | | |
| УТВ. | | | | | | | | |

КОПИРОВАЛ ФОРМАТ А4

ТИПОВОЙ ПРОЕКТ 903-1-224.86 АЛЬБОМ 10,8

83.02.00.004

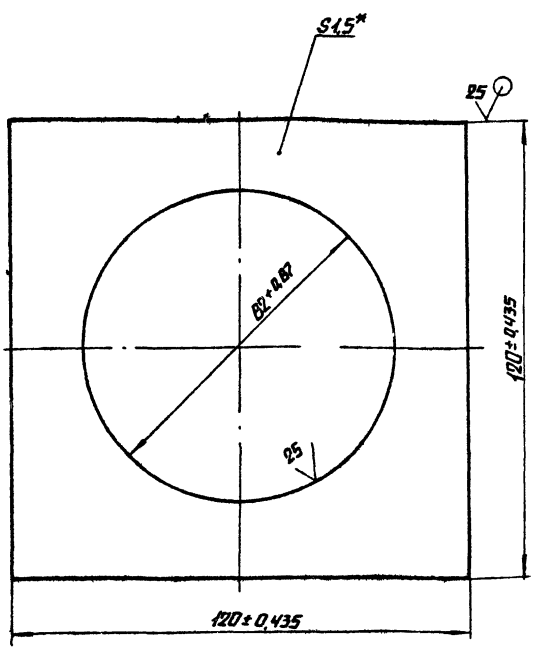


* РАЗМЕР ДЛЯ СПРАВОК

| ИЗМ | ЛИСТ | № ДОКУМ. | ПОДП. | ДАТА | 83.02.00.004 | | | |
|---|---|---|---|---|---|---|---|---|
| РАЗРАБ. | | БОГДАНОВА | | | ПОДКЛАДКА | ЛИТ. | МАССА | МАСШТАБ |
| ПРОВ. | | КОЛМЕЦ | | | | | 0,13 | 1:1 |
| Т.КОНТР. | | | | | | ЛИСТ | ЛИСТОВ 1 | |
| Н.КОНТР. | | КОЛМЕЦ | | | ЛИСТ 1,5 ГОСТ 19903-74 / ВСТ3СП3 ГОСТ 16523-70 | ЛАТГИПРОПРОМ | | |
| УТВ. | | | | | | | | |

КОПИРОВАЛ ФОРМАТ А4

ТИПОВОЙ ПРОЕКТ 903-1-224.86 АЛЬБОМ 10,8

83.02.00.005

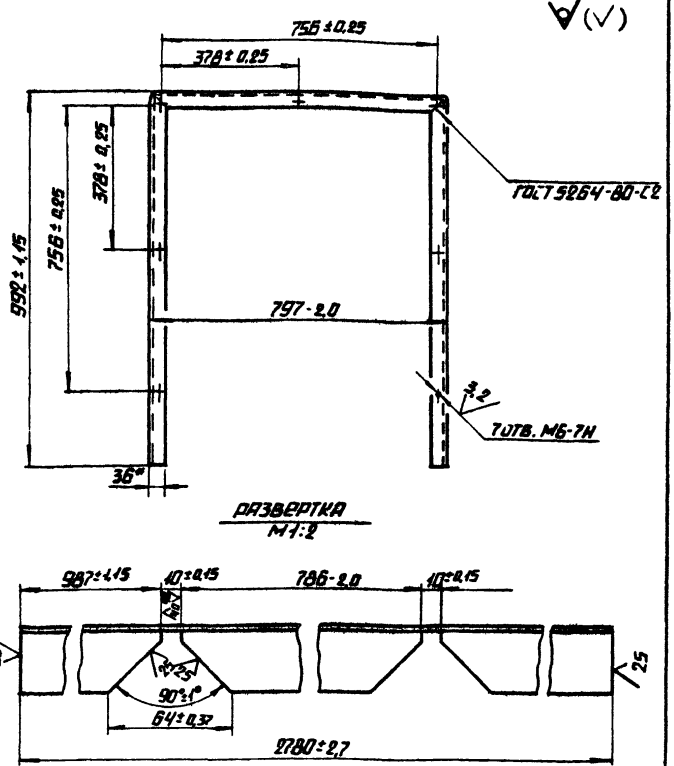


* РАЗМЕР ДЛЯ СПРАВОК

| ИЗМ | ЛИСТ | № ДОКУМ. | ПОДП. | ДАТА | 83.02.00.005 | | | |
|---|---|---|---|---|---|---|---|---|
| РАЗРАБ. | | БОГДАНОВА | | | СТОЙКА | ЛИТ. | МАССА | МАСШТАБ |
| ПРОВ. | | КОЛМЕЦ | | | | | 4,6 | 1:10 |
| Т.КОНТР. | | | | | | ЛИСТ | ЛИСТОВ 1 | |
| Н.КОНТР. | | КОЛМЕЦ | | | УГОЛОК 36×36×3-6 ГОСТ 8509-72 / ВСТ3СП3 ГОСТ 535-79 | ЛАТГИПРОПРОМ | | |
| УТВ. | | | | | | | | |

КОПИРОВАЛ ФОРМАТ А4

07.01.00.000 СБ

Альбом 10.8

Типовой проект 903-1-224.86

Инв.№подл. | Подп. и дата | Взам.инв.№ | Инв.№дубл. | Подп. и дата

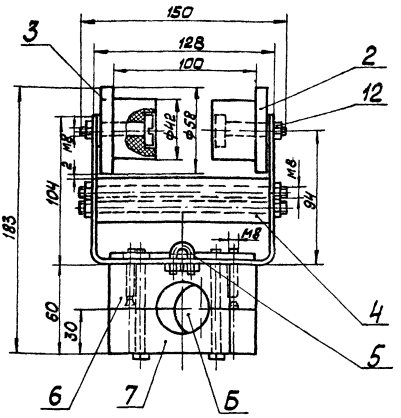


Вид А

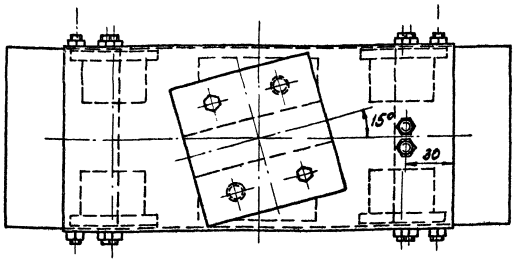


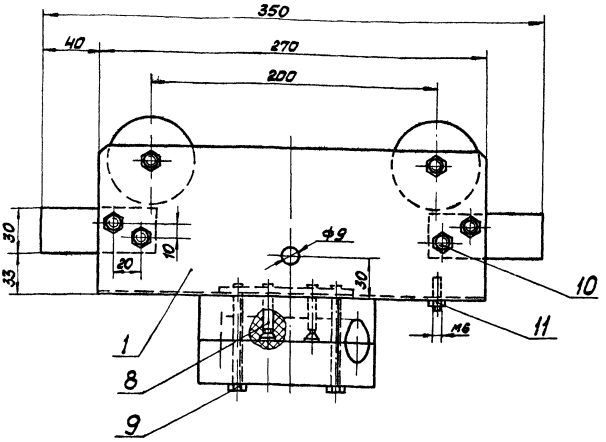


А

1. Размеры для справок.
2. Отверстие Б рассверлить по месту монтажа в зависимости от диаметра кабеля.

| Изм. | Лист | № докум. | Подп. | Дата | 07.01.00.000 СБ | | | |
|---|---|---|---|---|---|---|---|---|
| Разраб. | | Кузьмин | | | Каретка | Лит. | Масса | Масштаб |
| Пров. | | Колмец | | | | | 4,52 | 1:2 |
| Т.контр. | | | | | | Лист | Листов 1 | |
| Н.контр. | | Колмец | | | ЛАТГИПРОПРОМ | | | |
| Утв. | | | | | | | | |

Копировал | Формат А3

| Формат | Зона | Поз. | Обозначение | Наименование | Кол. | Примечание |
|---|---|---|---|---|---|---|
| | | | | Документация | | |
| А3 | | | 07.01.00.000 СБ | Сборочный чертёж | | |
| | | | | Сборочные единицы | | |
| А4 | | 1 | 07.01.01.000 | Скоба | 1 | |
| | | | | Детали | | |
| А4 | | 2 | 07.01.00.001 | Ролик | 4 | |
| А4 | | 3 | 07.01.00.002 | Ось | 4 | |
| А4 | | 4 | 07.01.00.003 | Упор | 2 | |
| А4 | | 5 | 07.01.00.004 | Скоба | 1 | |
| А4 | | 6 | 07.01.00.005 | Клица | 1 | |
| А4 | | 7 | 07.01.00.006 | Клица | 1 | |
| | | | | Стандартные изделия | | |
| | | 8 | | Винт М8х45.58.099 ГОСТ 11475-72 | 2 | |
| | | 9 | | Болт М8х75.46.099 ГОСТ 7798-70 | 2 | |
| | | 10 | | Шпилька М8-6gх150.58.099 ГОСТ 22034-76 | 4 | |
| | | 11 | | Гайка М6.5.099 ГОСТ 5915-70 | 2 | |
| | | 12 | | Гайка М8.5.099 ГОСТ 5915-70 | 14 | |

| Изм. | Лист | № докум. | Подп. | Дата | 07.01.00.000 | | | |
|---|---|---|---|---|---|---|---|---|
| Разраб. | | Кузьмин | | | Каретка | Лит. | Лист | Листов 1 |
| Пров. | | Колмец | | | | ЛАТГИПРОПРОМ | | |
| Т.контр. | | | | | | | | |
| Н.контр. | | Колмец | | | | | | |
| Утв. | | | | | | | | |

Формат А4

07.01.00.001

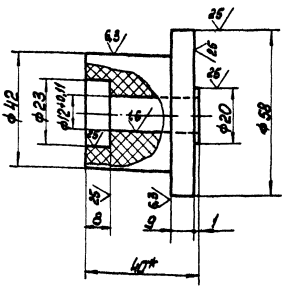


1 * Размер для справок.

2. $\phi H14$, $\phi h14 \pm \frac{IT14}{2}$.

| Изм. | Лист | № докум. | Подп. | Дата | 07.01.00.001 | | | |
|---|---|---|---|---|---|---|---|---|
| Разраб. | | Кузьмин | | | Ролик | Лит. | Масса | Масштаб |
| Пров. | | Колмец | | | | | 0,11 | 1:1 |
| Т.контр. | | | | | | Лист | Листов 1 | |
| Н.контр. | | Колмец | | | Древесно-слоистый пластик ДСП-В-4 ГОСТ 13913-78 | ЛАТГИПРОПРОМ | | |
| Утв. | | | | | | | | |

Копировал | Формат А4

07.01.00.002

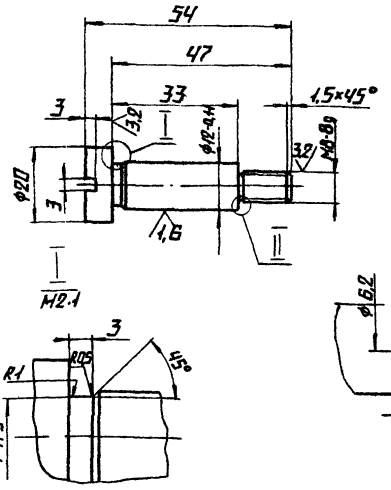


Неуказанные предельные отклонения размеров $\phi h14, \pm \frac{IT14}{2}$

| | | | | | |
|---|---|---|---|---|---|
| Изм. | Лист | № докум. | Подп. | Дата | 07.01.00.002 |
| Разраб. | | Кузьмин | | | Ось |
| Пров. | | Колмец | | | |
| Т.контр. | | | | | |
| Н.контр. | | Колмец | | | Круг 21-В-ГОСТ 2590-71 / 35-ГОСТ 1050-74 |
| Утв. | | | | | |

Лит | Масса 0,06 | Масштаб 1:1 | Лист | Листов 1 | ЛАТГИПРОПРОМ

Копировал | Формат А4

07.01.00.003

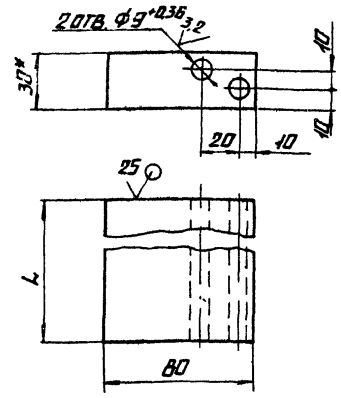


| Обозначение | L, мм | Вес, кг |
|---|---|---|
| 07.01.00.003 | 122 | 0,4 |
| -01 | 170 | 0,6 |

1.* Размер для справок

2. $\pm \frac{IT14}{2}$.

| | | | | | |
|---|---|---|---|---|---|
| Изм. | Лист | № докум. | Подп. | Дата | 07.01.00.003 |
| Разраб. | | Кузьмин | | | Упор |
| Пров. | | Колмец | | | |
| Т.контр. | | | | | |
| Н.контр. | | Колмец | | | Древесно-слоистый пластик ДСП-В-50 ГОСТ 13913-78 |
| Утв. | | | | | |

Лит. | Масса См. табл. | Масштаб 1:2 | Лист | Листов 1 | ЛАТГИПРОПРОМ

Копировал | Формат А4

07.01.00.004

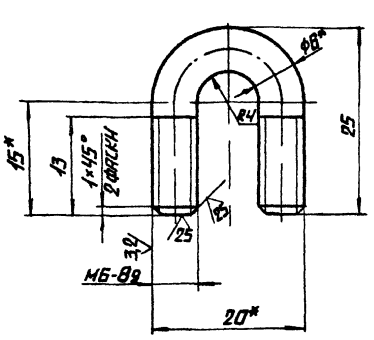


1.* Размеры для справок

2 $\pm \frac{IT14}{2}$.

| | | | | | |
|---|---|---|---|---|---|
| Изм. | Лист | № докум. | Подп. | Дата | 07.01.00.004 |
| Разраб. | | Кузьмин | | | Скоба |
| Пров. | | Колмец | | | |
| Т.контр. | | | | | |
| Н.контр. | | Колмец | | | Круг Б-В-ГОСТ 2590-71 / В СТЗ сп3 ГОСТ 535-79 |
| Утв. | | | | | |

Лит | Масса 0,01 | Масштаб 2:1 | Лист | Листов 1 | ЛАТГИПРОПРОМ

Копировал | Формат А4

07.01.00.005

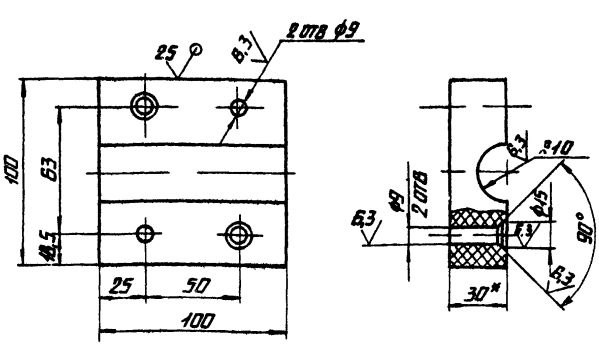


1.* Размер для справок.

2. $\phi H12. \pm \frac{IT14}{2}$.

| | | | | | |
|---|---|---|---|---|---|
| Изм. | Лист | № докум. | Подп. | Дата | 07.01.00.005 |
| Разраб. | | Кузьмин | | | Планца |
| Пров. | | Колмец | | | |
| Т.контр. | | | | | |
| Н.контр. | | Колмец | | | Древесно-слоистый пластик ДСП-В-30 ГОСТ 13913-78 |
| Утв. | | | | | |

Лит | Масса 0,39 | Масштаб 1:2 | Лист | Листов 1 | ЛАТГИПРОПРОМ

Копировал | Формат А4

07.01.00.006

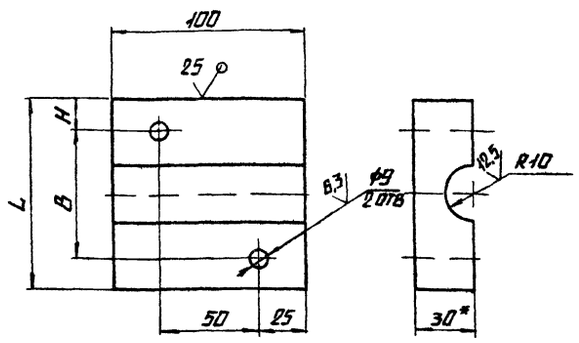


| Обозначение | L, мм | B, мм | H, мм | Масса, кг |
|---|---|---|---|---|
| 07.01.00.006 | 100 | 63 | 18,5 | 0,4 |
| -01 | 75 | 50 | 12,5 | 0,3 |

1.* Размер для справок.

2. Ф H12, $\pm \frac{IT14}{2}$.

| Изм. | Лист | № докум. | Подп. | Дата | 07.01.00.006 | | | |
|---|---|---|---|---|---|---|---|---|
| Разраб. | | Кузьмин | | | Канца | Лит. | Масса | Масштаб |
| Пров. | | Колмец | | | | | См. табл. | 1:2 |
| Т.контр. | | | | | | Лист | Листов 1 | |
| Н.контр. | | Колмец | | | Древесно-слоистый пластик ДСП-В-3 ГОСТ 13913-78 | ЛАТГИПРОПРОМ | | |
| Утв. | | | | | | | | |

Копировал А4 Формат А4

| Формат | Зона | Поз. | Обозначение | Наименование | Кол. | Примечание |
|---|---|---|---|---|---|---|
| | | | | Документация | | |
| А3 | | | 07.01.01.000 | Сборочный чертеж | | |
| | | | | Детали | | |
| Б4 | | 1 | 07.01.01.001 | Скоба | | |
| | | | | Лист 3 ГОСТ 19903-74 / Вст3сп3 ГОСТ 16523-70 | 1 | 2,13 кг |
| Б4 | | 2 | 07.01.01.002 | Пластина | | |
| | | | | Лист 5 ГОСТ 19903-74 / Вст3сп3 ГОСТ 14637-79 | 1 | 0,31 кг |

| Изм. | Лист | № докум. | Подп. | Дата | 07.01.01.000 | | | |
|---|---|---|---|---|---|---|---|---|
| Разраб. | | Кузьмин | | | Скоба | Лит. | Лист | Листов 1 |
| Пров. | | Колмец | | | | ЛАТГИПРОПРОМ | | |
| Н.контр. | | Колмец | | | | | | |
| Утв. | | | | | | | | |

Копировал А4 Формат А4

ТИПОВОЙ ПРОЕКТ 903-1-224.86 АЛЬБОМ 10.8

07.01.01.000 СБ

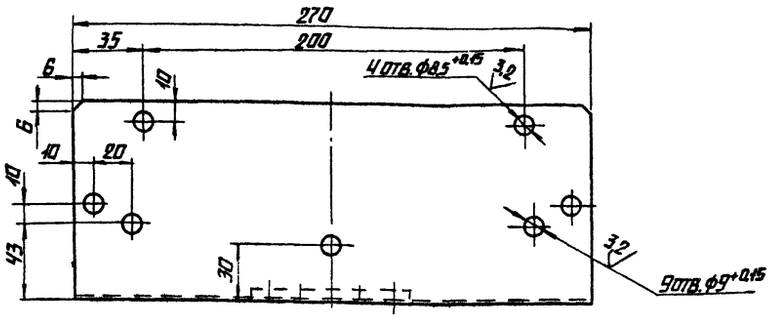


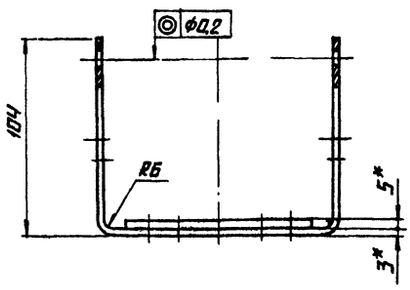


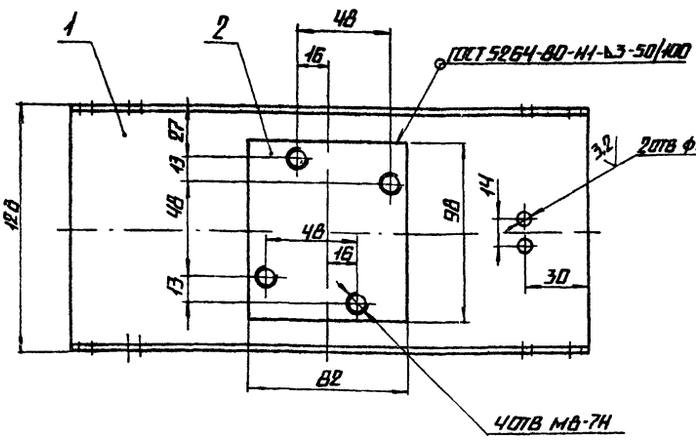


1.* Размеры для справок

2. $\pm \frac{IT14}{2}$.

3. Обработка поверхностей рез.р детали Б4 $\sqrt{25}$.

4. Грунтовать грунтом ХС-010 по ГОСТ 9355-81

| Изм. | Лист | № докум. | Подп. | Дата | 07.01.01.000 СБ | | | |
|---|---|---|---|---|---|---|---|---|
| Разраб. | | Кузьмин | | | Скоба | Лит. | Масса | Масштаб |
| Пров. | | Колмец | | | | | 2,44 | 1:2 |
| Т.контр. | | | | | | Лист | Листов 1 | |
| Н.контр. | | Колмец | | | | ЛАТГИПРОПРОМ | | |
| Утв. | | | | | | | | |

Копировал А4 Формат А3

07.02.00.000 СБ

Альбом 10.8

Типовой проект 903-1-224.86

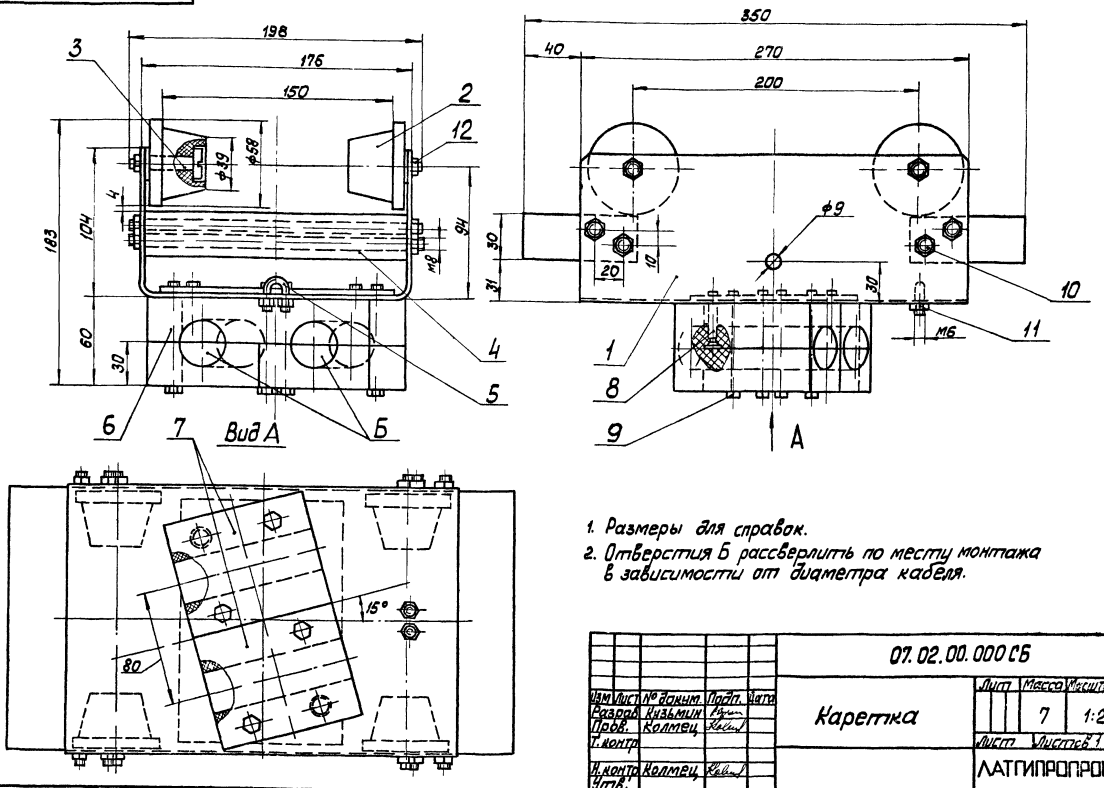


1. Размеры для справок.
2. Отверстия Б рассверлить по месту монтажа в зависимости от диаметра кабеля.

| Изм | Лист | № докум. | Подп. | Дата | 07.02.00.000 СБ | | | |
|---|---|---|---|---|---|---|---|---|
| Разраб. | | Кузьмин | | | Каретка | Лит | Масса | Масштаб |
| Пров. | | Колмец | | | | | 7 | 1:2 |
| Т. контр. | | | | | | Лист | Листов 1 | |
| Н. контр. | | Колмец | | | | ЛАТГИПРОПРОМ | | |
| Утв. | | | | | | | | |

Копировал [signature] Формат А3

Альбом 10.8

Типовой проект 903-1-224.86

| Форм. | Зона | Поз. | Обозначение | Наименование | Кол. | Примечание |
|---|---|---|---|---|---|---|
| | | | | Документация | | |
| А3 | | | 07.02.00.000 СБ | Сборочный чертёж | | |
| | | | | Сборочные единицы | | |
| А4 | | 1 | 07.02.01.000 | Скоба | 1 | |
| | | | | Детали | | |
| А4 | | 2 | 07.02.00.001 | Ролик | 4 | |
| А4 | | 3 | 07.01.00.002 | Ось | 4 | |
| А4 | | 4 | 07.01.00.003-01 | Упор | 2 | |
| А4 | | 5 | 07.01.00.004 | Скоба | 1 | |
| А4 | | 6 | 07.02.00.002 | Клица | 1 | |
| А4 | | 7 | 07.01.00.005-01 | Клица | 2 | |
| | | | | Стандартные изделия | | |
| | | 8 | | Винт М8×45.58.099 ГОСТ 17475-72 | 2 | |
| | | 9 | | Болт М8×75.46.099 ГОСТ 77980-70 | 4 | |
| | | 10 | | Шпилька М8-6g×200.58.099 ГОСТ 22034-76 | 4 | |
| | | 11 | | Гайка М6.5.099 ГОСТ 5915-70 | 2 | |
| | | 12 | | Гайка М8.5.099 ГОСТ 5915-70 | 18 | |

| Изм | Лист | № докум. | Подп. | Дата | 07.02.00.000 | | | |
|---|---|---|---|---|---|---|---|---|
| Разраб. | | Кузьмин | | | Каретка | Лит. | Лист | Листов |
| Пров. | | Колмец | | | | | | 1 |
| Н. контр. | | Колмец | | | | ЛАТГИПРОПРОМ | | |
| Утв. | | | | | | | | |

Формат А4

07.02.00.001

Альбом 10.8

Типовой проект 903-1-224.86

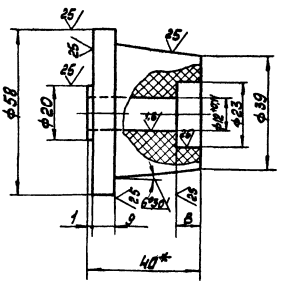


1. * Размер для справок.
2. ф H12, ф h12, $\pm\frac{IT14}{2}$.

| Изм | Лист | № докум. | Подп. | Дата | 07.02.00.001 | | | |
|---|---|---|---|---|---|---|---|---|
| Разраб. | | Кузьмин | | | Ролик | Лит | Масса | Масштаб |
| Пров. | | Колмец | | | | | 0,11 | 1:2 |
| Т. контр. | | | | | | Лист | Листов 1 | |
| Н. контр. | | Колмец | | | Древесно слоистый пластик ДСП-В-30 ГОСТ 13913-78 | ЛАТГИПРОПРОМ | | |
| Утв. | | | | | | | | |

Формат А4

07.02.00.002

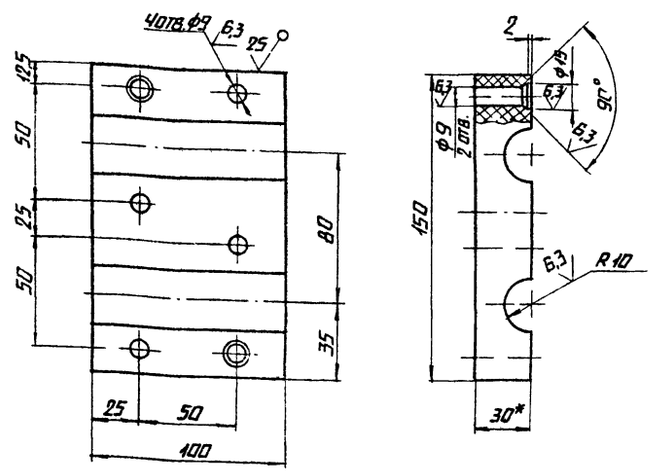


1.* РАЗМЕР ДЛЯ СПРАВОК.

2. $\phi H12, \pm \frac{IT14}{2}$.

| Изм. | Лист | № докум. | Подп. | Дата | 07.02.00.002 | | | |
|---|---|---|---|---|---|---|---|---|
| Разраб. | | Кузьмин | | | Клиця | Лит. | Масса | Масштаб |
| Пров. | | Колмец | | | | | 0,6 | 1:2 |
| Т.контр. | | | | | | Лист | Листов 1 | |
| Н.контр. | | Колмец | | | Древесно-слоистый пластик ДСП-В-3 ГОСТ 13913-78 | ЛАТГИПРОПРОМ | | |
| Утв. | | | | | | | | |

Копировал | Формат А4

| Формат | Зона | Поз. | Обозначение | Наименование | Кол. | Примечание |
|---|---|---|---|---|---|---|
| | | | | Документация | | |
| А3 | | | 07.02.[illegible].000 СБ | Сборочный чертеж | | |
| | | | | Детали | | |
| Б4 | | 1 | 07.02.01.001 | Скоба | | |
| | | | | Лист 3 ГОСТ 19903-74 / Вст3сп3 ГОСТ 16523-70 | 1 | 2,5 кг |
| Б4 | | 2 | 07.02.01.002 | Пластина | | |
| | | | | Лист 5 ГОСТ 19903-74 / Вст3сп3 ГОСТ 14637-79 | 1 | 0,73 кг |

| Изм. | Лист | № докум. | Подп. | Дата | 07.02.01.000 | | | |
|---|---|---|---|---|---|---|---|---|
| Разраб. | | Кузьмин | | | Скоба | Лит. | Лист | Листов 1 |
| Пров. | | Колмец | | | | | | |
| Н.контр. | | Колмец | | | ЛАТГИПРОПРОМ | | | |
| Утв. | | | | | | | | |

Копировал | Формат А4

07.02.01.000

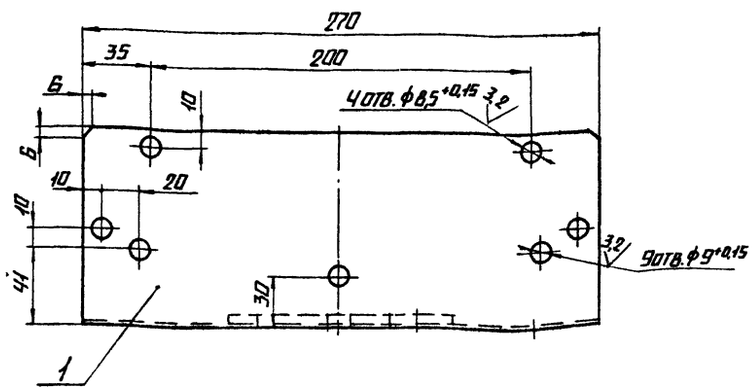


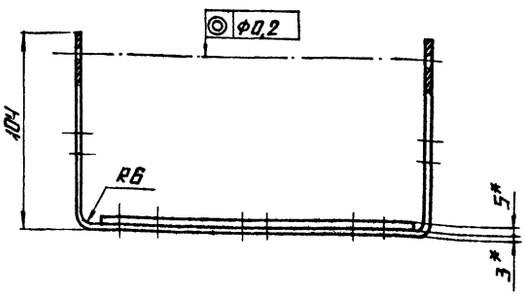


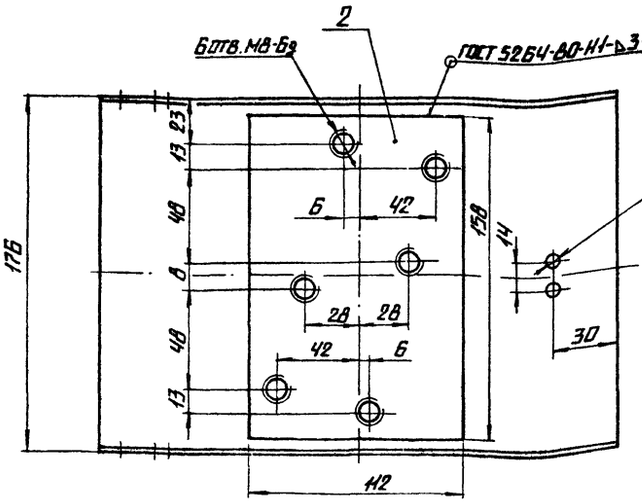


1.* РАЗМЕРЫ ДЛЯ СПРАВОК.

2. $\pm \frac{IT14}{2}$

3. ОБРАБОТКА ПОВЕРХНОСТЕЙ РЕЗА ДЕТАЛЕЙ Б4 ▽25

4. ГРУНТОВАТЬ ГРУНТОМ ХС-010 ПО ГОСТ 9355-81.

| Изм. | Лист | № докум. | Подп. | Дата | 07.02.01.000 СБ | | | |
|---|---|---|---|---|---|---|---|---|
| Разраб. | | Кузьмин | | | Скоба | Лит. | Масса | Масштаб |
| Пров. | | Колмец | | | | | 3,23 | 1:2 |
| Т.контр. | | | | | | Лист | Листов 1 | |
| Н.контр. | | Колмец | | | ЛАТГИПРОПРОМ | | | |
| Утв. | | | | | | | | |

Копировал | Формат А3

Альбом 10.8 Типовой проект 903-1-224.86 Альбом 10.8 Типовой проект 903-1-224.86

Инв.№ подл. | Подпись и дата | Взам.инв.№ | Инв.№ дубл. | Подпись и дата

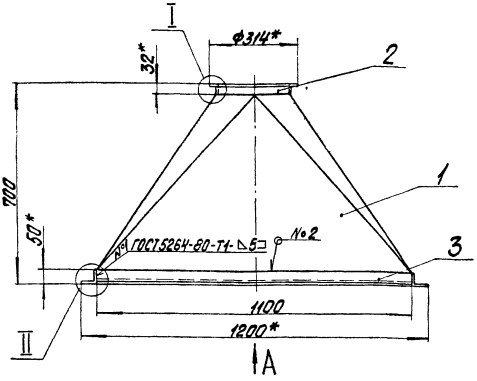


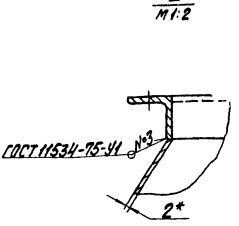


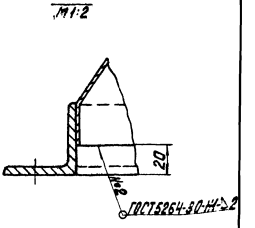


Вид А

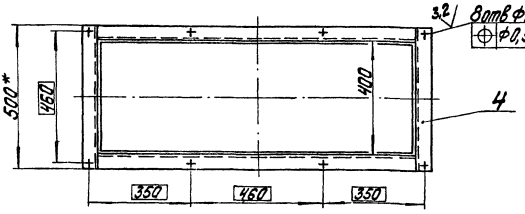


1. * Размеры для справок.
2. $\pm \frac{IT14}{2}$.
3. Обработка поверхностей реза деталей Б$\frac{25}{}$.
4. Грунтовать грунтом ХС-010 по ГОСТ 9355-81.

| Изм. | Лист | № докум. | Подпись | Дата |
|---|---|---|---|---|
| Разраб. | | Кузьмин | | |
| Пров. | | Никитченко | | |
| Т.контр. | | | | |
| Н.контр. | | Коляец | | |
| Утв. | | | | |

64.113.01.000СБ

Переход

| Лит | Масса | Масштаб |
|---|---|---|
| | 34,73 | 1:10 |

Лист | Листов 1

ЛАТГИПРОПРОМ

Копировал | Формат А3

Типовой проект 903-1-224.86 Альбом 10.8

Инв.№ подл. | Подпись и дата | Взам. инв.№ | Инв.№ дубл. | Подпись и дата

| Формат | Зона | Поз. | Обозначение | Наименование | Кол. | Примечание |
|---|---|---|---|---|---|---|
| | | | | Документация | | |
| А3 | | | 64.113.01.000СБ | Сборочный чертеж | | |
| | | | | Детали | | |
| А3 | | 1 | 64.113.01.001 | Переход | 1 | |
| А4 | | 2 | 64.113.01.002 | Фланец | 1 | |
| Б4 | | 3 | 64.113.01.003 | Полка | | |
| | | | | Уголок 50х50х5-Б-ГОСТ 8509-72 ВСт3сп3-1-ГОСТ 535-79 | | |
| | | | | L = 1100-2,6 мм | 2 | 4,14 кг |
| Б4 | | 4 | 64.113.01.004 | Полка | | |
| | | | | Уголок 50х50х5-Б-ГОСТ 8509-72 ВСт3сп3-1-ГОСТ 535-79 | | |
| | | | | L = 500±0,715 мм | 2 | 1,88 кг |

64.113.01.000

Переход

| Лит | Лист | Листов |
|---|---|---|
| | | 1 |

ЛАТГИПРОПРОМ

Копировал | Формат А4

Типовой проект 903-1-224.86 Альбом 10.8

Инв.№ подл. | Подпись и дата | Взам. инв.№ | Инв.№ дубл. | Подпись и дата

64.113.01.002

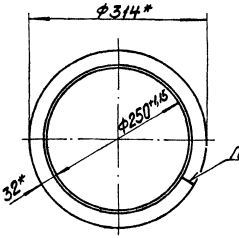


* Размеры для справок.

| Изм. | Лист | № докум. | Подпись | Дата |
|---|---|---|---|---|
| Разраб. | | Кузьмин | | |
| Пров. | | Никитченко | | |
| Т.контр. | | | | |
| Н.контр. | | Коляец | | |
| Утв. | | | | |

64.113.01.002

Фланец

| Лит | Масса | Масштаб |
|---|---|---|
| | 1,3 | 1:5 |

Лист | Листов 1

Уголок 32х32х3-Б-ГОСТ 8509-72 ВСт3сп3-1-ГОСТ 535-79

ЛАТГИПРОПРОМ

Копировал | Формат А4

## Развертка

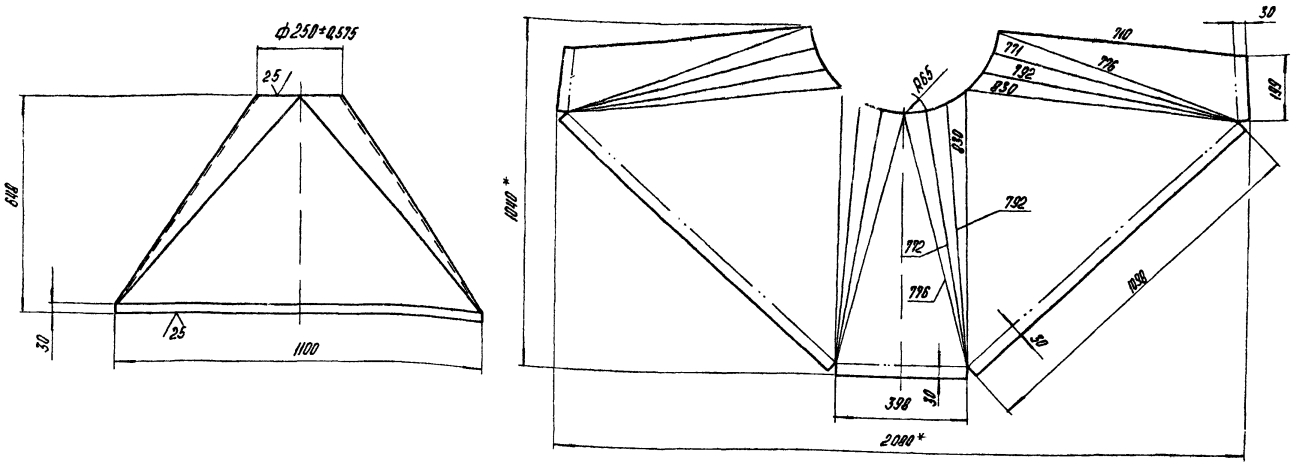


1* Размеры для справок $2 \pm \frac{IT14}{2}$.

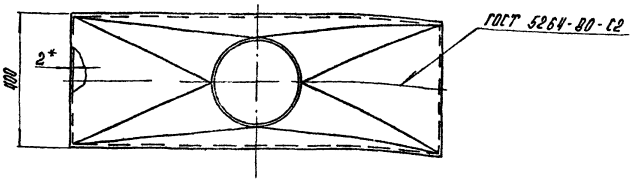


| | | | | | | | | | |
|---|---|---|---|---|---|---|---|---|---|
| | | | | | | 64.113.01.001 | | | |
| Изм. | Лист | № докум. | Подпись | Дата | | | Лит. | Масса | Масштаб |
| Разраб. | | Кузьмин | | | Переход | | | 2,1 | 1:10 |
| Пров. | | Никитченко | | | | | Лист | Листов 1 | |
| Т.контр. | | | | | | | | | |
| Н.контр. | | Колпец | | | Лист 2 ГОСТ 19903-74 | | ЛАТГИПРОПРОМ | | |
| Утв. | | | | | Вст3кп4 ГОСТ 16523-70 | | | | |

Копировал А4 Формат А3

Типовой проект 903-1-224.86 Альбом 108

| Обозначение | Наименование | Кол. | Примечание |
|---|---|---|---|
| | **Документация** | | |
| 64.113.02.000 СБ | Сборочный чертеж | | |
| | **Сборочные единицы** | | |
| 1 | 64.113.02.100 Корпус | 1 | |
| 2 | 64.113.02.200 Крышка | 1 | |
| | **Детали** | | |
| 3 | 64.113.02.001 Прокладка | 1 | |
| | **Стандартные изделия** | | |
| 4 | Болт М8×20.46 ГОСТ 7798-70 | 6 | |
| 5 | Гайка М8.5 ГОСТ 5915-70 | 6 | |

| | | | | | | 64.113.02.000 | | | |
|---|---|---|---|---|---|---|---|---|---|
| Изм. | Лист | № докум. | Подпись | Дата | | | Лит. | Масса | Масштаб |
| Разраб. | | Никитченко | | | Лючок | | | 3,8 | 1:5 |
| Пров. | | Колпец | | | | | Лист | Листов 1 | |
| Т.контр. | | | | | | | | | |
| Н.контр. | | Колпец | | | | | ЛАТГИПРОПРОМ | | |
| Утв. | | | | | | | | | |

Копировал А4 Формат А4

Типовой проект 903-1-224.86 Альбом 108

64.113.02.000 СБ

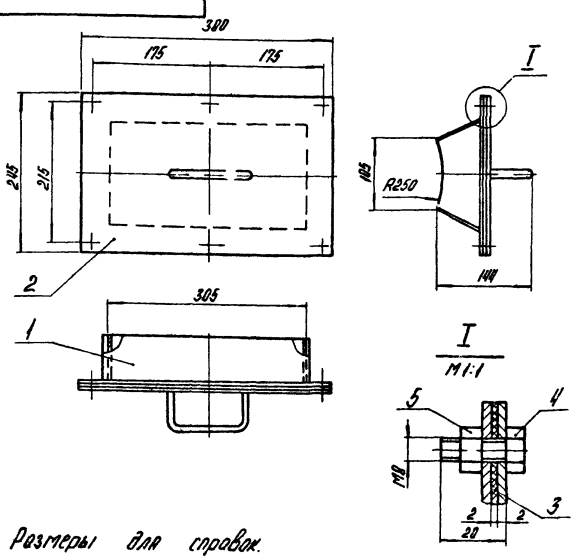


Размеры для справок.

| | | | | | | 64.113.02.000 СБ | | | |
|---|---|---|---|---|---|---|---|---|---|
| Изм. | Лист | № докум. | Подпись | Дата | | | Лит. | Масса | Масштаб |
| Разраб. | | Никитченко | | | Лючок | | | 3,8 | 1:5 |
| Пров. | | Колпец | | | | | Лист | Листов 1 | |
| Т.контр. | | | | | | | | | |
| Н.контр. | | Колпец | | | | | ЛАТГИПРОПРОМ | | |
| Утв. | | | | | | | | | |

Копировал А4 Формат А4

Инв.№ подл. | Подпись и дата | Взам.инв.№ | Инв.№ дубл. | Подпись и дата

Инв.№ подл. | Подпись и дата | Взам.инв.№ | Инв.№ дубл. | Подпись и дата

Типовой проект 903-1-224.86 Альбом 108

64.113.02.001

Альбом 10.8

Типовой проект 903-1-224.86

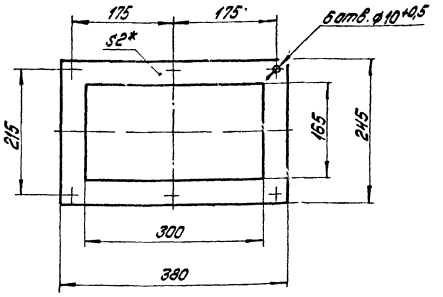


1.* Размер для справок.

2. ± IT14/2.

| Изм. | Лист | № докум. | Подпись | Дата |
|---|---|---|---|---|
| Разраб. | Никитченко | | | |
| Пров. | Колпец | | | |
| Т.контр. | | | | |
| Н.контр. | Колпец | | | |
| Утв. | | | | |

64.113.02.001

Прокладка

| Лит. | Масса | Масштаб |
|---|---|---|
| | 0,175 | 1:5 |
| Лист | Листов 1 | |

Паронит ПОН-2 ГОСТ 481-80

ЛАТГИПРОПРОМ

Копировал Дубкова Формат А4

Альбом 10.8

Типовой проект 903-1-224.86

| Формат | Зона | Поз. | Обозначение | Наименование | Кол. | Примечание |
|---|---|---|---|---|---|---|
| | | | | Документация | | |
| А4 | | | 64.113.02.100СБ | Сборочный чертеж | | |
| | | | | Детали | | |
| А4 | | 1 | 64.113.02.101 | Фланец | 1 | |
| А4 | | 2 | 64.113.02.102 | Стенка | 2 | |
| Б4 | | 3 | 64.113.02.103 | Стенка | | |
| | | | | Лист 1,5 ГОСТ 19903-74 / Вст3кп4 ГОСТ 16523-70 | | |
| | | | | δ2 ± 0,435×313 ± 0,65 мм | 2 | 0,31 кг |

64.113.02.100

Корпус

| Лит. | Лист | Листов |
|---|---|---|
| | | 1 |

ЛАТГИПРОПРОМ

Копировал Дубкова Формат А4

64.113.02.100СБ

Альбом 10.8

Типовой проект 903-1-224.86

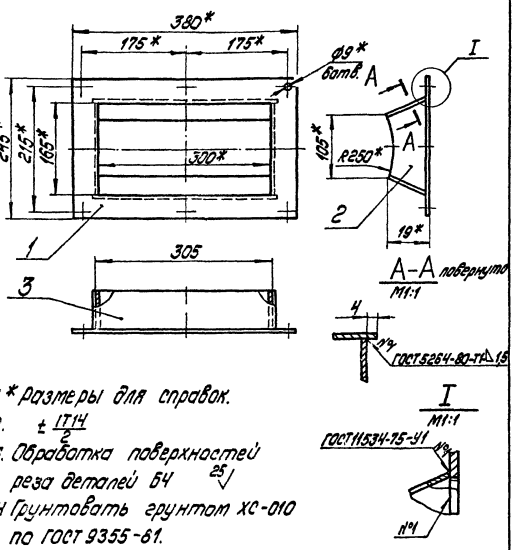


1.* Размеры для справок.

2. ± IT14/2.

3. Обработка поверхностей реза деталей Б4 25

4 Грунтовать грунтом ХС-010 по ГОСТ 9355-61.

| Изм. | Лист | № докум. | Подпись | Дата |
|---|---|---|---|---|
| Разраб. | Никитченко | | | |
| Пров. | Колпец | | | |
| Т.контр. | | | | |
| Н.контр. | Колпец | | | |
| Утв. | | | | |

64.113.02.100СБ

Корпус

| Лит. | Масса | Масштаб |
|---|---|---|
| | 1,9 | 1:5 |
| Лист | Листов 1 | |

ЛАТГИПРОПРОМ

Копировал Дубкова Формат А4

64.113.02.101

Альбом 10.8

Типовой проект 903-1-224.86

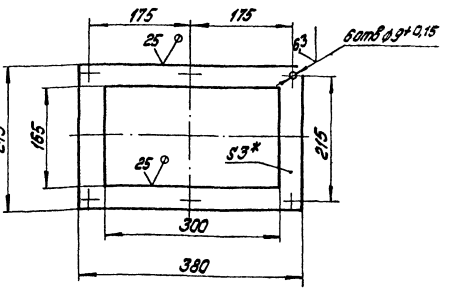


1.* Размер для справок.

2. ± IT14/2.

| Изм. | Лист | № докум. | Подпись | Дата |
|---|---|---|---|---|
| Разраб. | Никитченко | | | |
| Пров. | Колпец | | | |
| Т.контр. | | | | |
| Н.контр. | Колпец | | | |
| Утв. | | | | |

64.113.02.101

Фланец

| Лит. | Масса | Масштаб |
|---|---|---|
| | 1,02 | 1:5 |
| Лист | Листов 1 | |

Лист 3 ГОСТ 19903-74 / Вст3кп4 ГОСТ 16523-70

ЛАТГИПРОПРОМ

Копировал Дубкова Формат А4

64.113.02.102

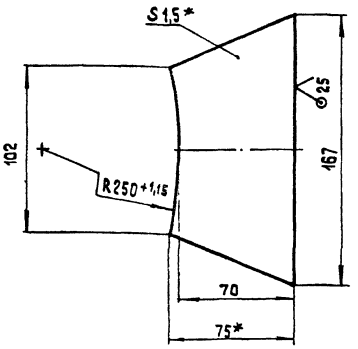


1 * Размеры для справок

2 ± IT14/2

| Изм. | Лист | № докум. | Подп. | Дата |
|---|---|---|---|---|
| Разраб. | | Никитченко | | |
| Пров. | | Колмец | | |
| Т.контр. | | | | |
| Н.контр. | | Колмец | | |
| Утв. | | | | |

64.113.02.102

Стенка

| Лит. | Масса | Масштаб |
|---|---|---|
| | 0,12 | 1:2 |
| Лист | Листов 1 | |

Лист 1,5 ГОСТ 19903-74 / Вст3кп4 ГОСТ 16523-70

ЛАТГИПРОПРОМ

Копировал

Формат А4

Альбом 10.8

Типовой проект 903-1-224.86

| Формат | Зона | Поз. | Обозначение | Наименование | Кол. | Примечание |
|---|---|---|---|---|---|---|
| | | | | Документация | | |
| А4 | | | 64.113.02.200 СБ | Сборочный чертеж | | |
| | | | | Детали | | |
| А4 | | 1 | 64.113.02.201 | Ручка | 1 | |
| Б4 | | 2 | 64.113.02.202 | Крышка | | |
| | | | | Лист 2 ГОСТ 19903-74 / Вст3кп4 ГОСТ 16523-70 | 1 | 1,5 кг |

Инв.№подл. | Подп. и дата | Взам.инв.№ | Инв.№дубл. | Подп. и дата

| Изм. | Лист | № докум. | Подп. | Дата |
|---|---|---|---|---|
| Разраб. | | Никитченко | | |
| Пров. | | Колмец | | |
| Т.контр. | | | | |
| Н.контр. | | Колмец | | |
| Утв. | | | | |

64.113.02.200

Крышка

| Лит. | Лист | Листов |
|---|---|---|
| | | 1 |

ЛАТГИПРОПРОМ

Формат А4

64.113.02.200 СБ

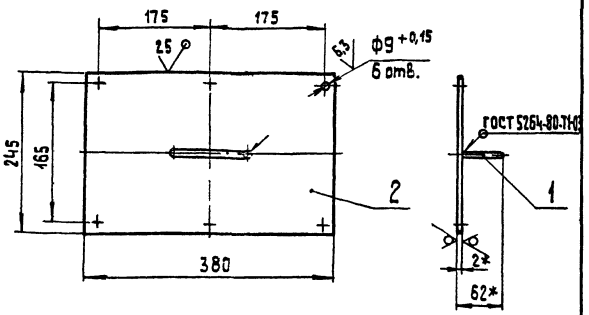


1. * Размеры для справок.
2. ± IT14/2.
3. Грунтовать грунтом ХС-010 по ГОСТ 5264-80.

| Изм. | Лист | № докум. | Подп. | Дата |
|---|---|---|---|---|
| Разраб. | | Никитченко | | |
| Пров. | | Колмец | | |
| Т.контр. | | | | |
| Н.контр. | | Колмец | | |
| Утв. | | | | |

64.113.02.200 СБ

Крышка

| Лит. | Масса | Масштаб |
|---|---|---|
| | 1,55 | 1:5 |
| Лист | Листов | |

ЛАТГИПРОПРОМ

Копировал

Формат А4

Альбом 10.8

Типовой проект 903-1-224.86

Инв.№подл. | Подп. и дата | Взам.инв.№ | Инв.№дубл. | Подп. и дата

64.113.02.201

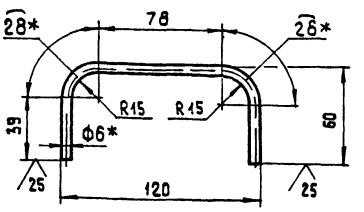


1. * Размеры для справок.
2. ± IT14/2.

| Изм. | Лист | № докум. | Подп. | Дата |
|---|---|---|---|---|
| Разраб. | | Никитченко | | |
| Пров. | | Колмец | | |
| Т.контр. | | | | |
| Н.контр. | | Колмец | | |
| Утв. | | | | |

64.113.02.201

Ручка

| Лит. | Масса | Масштаб |
|---|---|---|
| | 0,05 | 1:2 |
| Лист | Листов 1 | |

Круг 6-В-ГОСТ 2590-71 / Вст3кп4-Т-ГОСТ 535-79

ЛАТГИПРОПРОМ

Копировал

Формат А4

gost.e-ecolog.ru