ТИПОВОЙ ПРОЕКТ
903-1-224.86

КОТЕЛЬНАЯ С ТРЕМЯ КОТЛАМИ КВ-ТС[В]-10 И ТРЕМЯ КОТЛАМИ КЕ-10-14С. ОТКРЫТАЯ СИСТЕМА ТЕПЛОСНАБЖЕНИЯ.

ТОПЛИВО-КАМЕННЫЕ И БУРЫЕ УГЛИ.

АЛЬБОМ 10.2

МЕТАЛЛОКОНСТРУКЦИИ ТОПЛИВОПОДАЧИ. ПИТАТЕЛИ

21534-54
2-28

gost.e-ecolog.ru

ТИПОВОЙ ПРОЕКТ 903-1-224.86

КОТЕЛЬНАЯ С ТРЕМЯ КОТЛАМИ КВ-ТС[В]-10 И ТРЕМЯ КОТЛАМИ КЕ-10-14С. ОТКРЫТАЯ СИСТЕМА ТЕПЛОСНАБЖЕНИЯ. ТОПЛИВО-КАМЕННЫЕ И БУРЫЕ УГЛИ.

АЛЬБОМ 10.2

СОСТАВ ПРОЕКТА

АЛЬБОМ	0		Пояснительная записка.
АЛЬБОМ	1.1		Котельная. Тепломеханическая часть. Топливоподача.
АЛЬБОМ	1.2	часть 1	Котельная. Тепломеханическая часть.
АЛЬБОМ	1.2	часть 2	Котельная. Блоки тепломеханического оборудования.
АЛЬБОМ	1.3		Эскизные чертежи общих видов конструкций тепловой изоляции.
АЛЬБОМ	2.1		Строительно-технологическая блок-секция котлоагрегата КВ-ТС-10. Теплотехническая часть (вариант без воздухоподогревателя).
АЛЬБОМ	2.2		Строительно-технологическая блок-секция котлоагрегата КВ-ТСВ-10. Теплотехническая часть (вариант с воздухоподогревателем).
АЛЬБОМ	2.3		Строительно-технологическая блок-секция котлоагрегата КВ-ТС(В)-10. Конструкции железобетонные. Автоматизация.
АЛЬБОМ	2.4	части 1,2	Металлоконструкции газовоздухопроводов для блок-секции котлоагрегата КВ-ТС-10 (вариант без воздухоподогревателя).
АЛЬБОМ	2.5	части 1,2	Металлоконструкции газовоздухопроводов для блок-секции котлоагрегата КВ-ТСВ-10 (вариант с воздухоподогревателем).
АЛЬБОМ	2.6		Строительно-технологическая блок-секция котлоагрегата КЕ-10-14С. Теплотехническая часть (вариант без воздухоподогревателя).
АЛЬБОМ	2.7		Строительно-технологическая блок-секция котлоагрегата КЕ-10-14С. Теплотехническая часть (вариант с воздухоподогревателем).
АЛЬБОМ	2.8		Строительно-технологическая блок-секция котлоагрегата КЕ-10-14С. Конструкции железобетонные. Автоматизация.
АЛЬБОМ	2.9	части 1,2	Металлоконструкции газовоздухопроводов для блок-секции котлоагрегата КЕ-10-14С (вариант без воздухоподогревателя).
АЛЬБОМ	2.10	части 1,2	Металлоконструкции газовоздухопроводов для блок-секции котлоагрегата КЕ-10-14С (вариант с воздухоподогревателем).
АЛЬБОМ	3.1		Водоподготовительная установка. Тепломеханическая часть. Узел сбора конденсата.
АЛЬБОМ	4.1	часть 1	Водоподготовительная установка. Автоматизация. Тепломеханическая часть.
АЛЬБОМ	4.1	часть 2	Водоподготовительная установка. Блоки тепломеханического оборудования.
АЛЬБОМ	5.1		Котельная. Архитектурно-строительная часть.
АЛЬБОМ	5.2		Котельная. Архитектурно-строительная часть. Конструкции нулевого цикла.
АЛЬБОМ	5.3		Котельная. Архитектурно-строительная часть (вариант закрытой установки дымососов).
АЛЬБОМ	5.4		Котельная. Строительные изделия.
АЛЬБОМ	5.5		Водоподготовительная установка. Архитектурно-строительная часть.
АЛЬБОМ	5.6		Водоподготовительная установка. Строительные изделия.
АЛЬБОМ	5.7		Топливоподача. Приемное устройство. Галерея №2. Архитектурно-строительная часть.
АЛЬБОМ	5.8		Топливоподача. Дробильное отделение. Галерея №1. Архитектурно-строительная часть.
АЛЬБОМ	5.9		Топливоподача. Приемное устройство. Галерея №2. Строительные изделия.
АЛЬБОМ	5.10		Топливоподача. Дробильное отделение. Галерея №1. Строительные изделия.
АЛЬБОМ	6.1		Генеральный план. Инженерные сети. Конструкции архитектурно-строительной части. Электротехническая часть, связь и сигнализация. Водопроводы и канализация. Тепловые сети.
АЛЬБОМ	7.1		Котельная. Электротехническая часть, связь и сигнализация. Чертежи монтажной зоны.
АЛЬБОМ	7.2		Котельная. Электротехническая часть. Механизмы, управляемые с НКУ и щитов КИПиА. Схемы принципиальные.
АЛЬБОМ	7.3		Котельная. Электротехническая часть. Задание заводу-изготовителю на низковольтные комплектные устройства.

АЛЬБОМ 7.4		Водоподготовительная установка. Электротехническая часть, связь и сигнализация.
АЛЬБОМ 7.5		Водоподготовительная установка. Электротехническая часть. Задание заводу-изготовителю на низковольтные комплектные устройства.
АЛЬБОМ 7.6		Топливоподача. Электротехническая часть, связь и сигнализация. Чертежи монтажной зоны. Автоматизация.
АЛЬБОМ 7.7		Топливоподача. Электротехническая часть. Механизмы, управляемые с НКУ. Схемы принципиальные.
АЛЬБОМ 7.8		Топливоподача. Электротехническая часть. Задание заводу- изготовителю на низковольтные комплектные устройства.
АЛЬБОМ 8.1		Котельная. Автоматизация.
АЛЬБОМ 8.2		Котлоагрегат КВ-ТС(В)-10. Задание заводу - изготовителю на щит автоматики и КИП.
АЛЬБОМ 8.3		Котлоагрегат КЕ-10-14С. Задание заводу- изготовителю на щит автоматики и КИП.
АЛЬБОМ 8.4		Котельная. Вспомогательное оборудование. Задание заводу- изготовителю на щиты автоматики и КИП.
АЛЬБОМ 8.5		Водоподготовительная установка. Задание заводу-изготовителю на щиты автоматики и КИП.
АЛЬБОМ 8.6		Котельная. Топливоподача. Водоподготовительная установка. Пожаротушение и пожарная сигнализация.
АЛЬБОМ 9.1		Котельная. Отопление и вентиляция.
АЛЬБОМ 9.2		Водоподготовительная установка. Отопление и вентиляция.
АЛЬБОМ 9.3		Котельная. Водопровод и канализация. Тепловые сети.
АЛЬБОМ 9.4		Водоподготовительная установка. Водопровод и канализация. Тепловые сети.
АЛЬБОМ 9.5		Топливоподача. Санитарно-технические устройства.
АЛЬБОМ 10.1		Металлоконструкции топливоподачи. Конвейер ленточный №1.
АЛЬБОМ 10.2		Металлоконструкции топливоподачи. Питатели.
АЛЬБОМ 10.3		Металлоконструкции топливоподачи. Конвейер ленточный № 2.
АЛЬБОМ 10.4		Металлоконструкции топливоподачи. Дробильное устройство
АЛЬБОМ 10.5		Металлоконструкции топливоподачи. Конвейер ленточный №3.
АЛЬБОМ 10.6		Металлоконструкции топливоподачи. Конвейеры ленточные №4,5.
АЛЬБОМ 10.7		Металлоконструкции топливоподачи. Конвейер ленточный реверсивный №6.
АЛЬБОМ 10.8		Металлоконструкции вспомогательного оборудования и устройств.
АЛЬБОМ 11.1		Котельная. Инженерные сети. Электротехническая часть, связь и сигнализация. Прилагаемые материалы.
АЛЬБОМ 11.2		Водоподготовительная установка. Электротехническая часть, связь и сигнализация. Прилагаемые материалы.
АЛЬБОМ 11.3		Топливоподача. Электротехническая часть, связь и сигнализация. Прилагаемые материалы.
АЛЬБОМ 12.1	КН.1÷7	Сметы. Котельная.
АЛЬБОМ 12.2	КН.1,2	Сметы. Водоподготовительная установка.
АЛЬБОМ 12.3	КН.1,2	Сметы. Топливоподача.
АЛЬБОМ 12.4		Сметы. Генеральный план. Инженерные сети.
АЛЬБОМ 13.1		Спецификации оборудования. Котельная. Отопление и вентиляция, водопровод и канализация, тепловые сети.
АЛЬБОМ 13.2		Спецификации оборудования. Котельная. Электротехническая часть, связь и сигнализация, водопровод и канализация, автоматическое пожаротушение.
АЛЬБОМ 13.3		Спецификации оборудования. Водоподготовительная установка.
АЛЬБОМ 13.4		Спецификации оборудования. Топливоподача.
АЛЬБОМ 13.5		Спецификации оборудования. Инженерные сети.
АЛЬБОМ 13.6		Спецификации оборудования. Блок-секции котлоагрегата КВ-ТС(В)-10. Тепломеханическая часть.
АЛЬБОМ 13.7		Спецификации оборудования. Блок-секция котлоагрегата КВ-ТС(В)-10. Автоматизация.
АЛЬБОМ 13.8		Спецификации оборудования. Блок-секция котлоагрегата КЕ-10-14С. Тепломеханическая часть.
АЛЬБОМ 13.9		Спецификации оборудования. Блок-секция котлоагрегата КЕ-10-14С. Автоматизация.
АЛЬБОМ 13.10		Спецификации оборудования. Котельная. Вспомогательное оборудование водогрейной части. Тепломеханическая часть, автоматизация.
АЛЬБОМ 13.11		Спецификации оборудования. Котельная. Вспомогательное оборудование паровой части. Тепломеханическая часть, автоматизация.

АЛЬБОМ 14.1	Ведомости потребности в материалах. Котельная. Отопление и вентиляция, водопровод и канализация, тепловые сети.
АЛЬБОМ 14.2	Ведомости потребности в материалах. Котельная. Архитектурно-строительная часть, электротехническая часть, связь и сигнализация, водопровод и канализация, автоматическое пожаротушение.
АЛЬБОМ 14.3	Ведомости потребности в материалах. Водоподготовительная установка.
АЛЬБОМ 14.4	Ведомости потребности в материалах. Топливоподача.
АЛЬБОМ 14.5	Ведомости потребности в материалах. Генеральный план. Инженерные сети.
АЛЬБОМ 14.6	Ведомости потребности в материалах. Блок-секция котлоагрегата КВ-ТС(В)-10. Архитектурно-строительная часть, теплотехническая часть, автоматизация.
АЛЬБОМ 14.7	Ведомости потребности в материалах. Блок-секция котлоагрегата КЕ-10-14С. Архитектурно-строительная часть, теплотехническая часть, автоматизация.
АЛЬБОМ 14.8	Ведомости потребности в материалах. Котельная. Вспомогательное оборудование водогрейной части. Теплотехническая часть, автоматизация.
АЛЬБОМ 14.9	Ведомости потребности в материалах. Котельная. Вспомогательное оборудование паровой части. Теплотехническая часть, автоматизация.
АЛЬБОМ 14.10	Ведомости потребности в материалах. Котельная (Вариант закрытой установки тяго-дутьевых машин). Архитектурно-строительная часть.

ПРИМЕНЕННЫЕ ТИПОВЫЕ МАТЕРИАЛЫ

Типовой проект 907-2-216	Труба дымовая кирпичная H=60м, Do=3,0м с наземным примыканием газохода. Для строительства I-IV климатических районов, кроме подрайонов IA и Iб. (распространяет ВНИПИ Теплопроект, г. Москва).
Типовое проектное решение 907-02-222 Альбом 1.3	Световые ограждения высотных дымовых труб (высоты дымовых труб: 30, 45, 60, 75, 90, 120, 150, 180, 240, 270 и 300 м). (распространяет ВНИПИ Теплопроект, г. Москва).
Типовой проект 409-29-59 Альбом I	Механизированный приемный пункт на один проходной путь для выгрузки заполнителей бетона из полувагонов. (распространяет Киевский филиал ЦИТП, г. Киев).
Типовой проект 902-2-410.86	Очистные сооружения затазученных дождевых сточных вод производительностью 10 л/с для установок мазутоснабжения котельных. (распространяет ЦИТП, г. Москва).
Типовые конструкции Серия 5.903-3, Вып. 0.4-6, 2	Вакуумные деаэраторы и бобростуйные эжекторы. (распространяет ЦИТП, г. Москва).
Типовые конструкции Серия 4.903-41 Вып. 1,5	Котельные установки. Вспомогательное оборудование и блоки. (распространяет Тбилисский филиал ЦИТП).
Типовые конструкции Серия 4.903-10 Вып. 8	Изделия и детали трубопроводов для тепловых сетей. Грязевики. (распространяет Тбилисский филиал ЦИТП).

Разработан проектным институтом „ЛАТГИПРОПРОМ"

Главный инженер института /В. Овчаров/
Главный инженер проекта /Я. Нидбальский/

Утвержден Госстроем СССР
Протокол № 44-29 от 20 мая 1986 г.

Содержание альбома

Обозначение	Наименование	Стр.
	Содержание альбома	4
14.07.00.000СБ	Металлоконструкции к питателю ПКЛ-10УГ. Сборочный чертеж	5
14.07.01.000	Воронка	6
14.07.01.001	Крышка	6
14.07.01.002	Связь	6
14.07.01.000СБ	Воронка. Сборочный чертеж	7
14.07.02.000	Патрубок	8
14.07.02.001	Связь	8
14.07.02.000СБ	Патрубок. Сборочный чертеж	8
14.07.03.000	Подвеска	9
14.07.03.000СБ	Подвеска. Сборочный чертеж	9
14.07.04.000СБ	Подвеска. Сборочный чертеж	9
14.07.04.000	Подвеска	9
14.07.05.000	Опора	10
14.07.05.001	Лапа	10
14.07.05.000СБ	Опора. Сборочный чертеж	10
14.07.06.000	Рама под привод питателя ПКЛ-10УГ	11
14.07.06.001	Косынка	11
14.07.06.000СБ	Рама под привод питателя ПКЛ-10УГ. Сборочный чертеж	11
14.08.00.000СБ	Металлоконструкции к питателям ПКЛ-10УГ. Сборочный чертеж	12,13
14.08.00.000	Металлоконструкции к питателям ПКЛ-10УГ	13
14.07.00.000	Металлоконструкции к питателю ПКЛ-10УГ	13
14.08.01.000СБ	Воронка. Сборочный чертеж	14
14.08.01.000	Воронка	15
14.08.01.001	Кронштейн	15
14.08.01.002	Крышка	15
14.08.01.100	Дверца	16
14.08.01.101	Петля	16
14.08.01.102	Затвор	16
14.08.01.103	Скоба	16
14.08.01.100СБ	Дверца. Сборочный чертеж	17
14.08.02.000	Патрубок	18
14.08.02.001	Связь	18
14.08.02.000СБ	Патрубок. Сборочный чертеж	18
14.08.03.000	Опора	19
14.08.03.001	Лапа	19
14.08.03.000СБ	Опора Сборочный чертеж	19
14.09.00.000СБ	Металлоконструкции к питателям ПКЛ-8УГ. Сборочный чертеж	20,21
14.09.00.000	Металлоконструкции к питателям ПКЛ-8УГ	21
14.09.01.000СБ	Воронка нижняя. Сборочный чертеж	22
14.09.01.000	Воронка нижняя	23
14.09.01.001	Стенка	23
14.09.01.002	Стенка	23
14.09.02.000СБ	Воронка верхняя. Сборочный чертеж	24
14.09.02.000	Воронка верхняя	25
14.09.02.001	Крышка	25
14.09.02.002	Опора	25
14.09.03.000	Опора	26
14.09.03.001	Лапа	26
14.09.03.000СБ	Опора. Сборочный чертеж	26
14.09.04.000	Рама под привод питателя ПКЛ-8УГ	27
14.09.04.001	Связь	27
14.09.04.000СБ	Рама под привод питателя ПКЛ-8УГ. Сборочный чертеж	27
14.09.05.000	Подвеска	28
14.09.05.000СБ	Подвеска. Сборочный чертеж	28
14.09.06.000СБ	Подвеска. Сборочный чертеж	28
14.09.06.000	Подвеска	28

14.07.00.000СБ

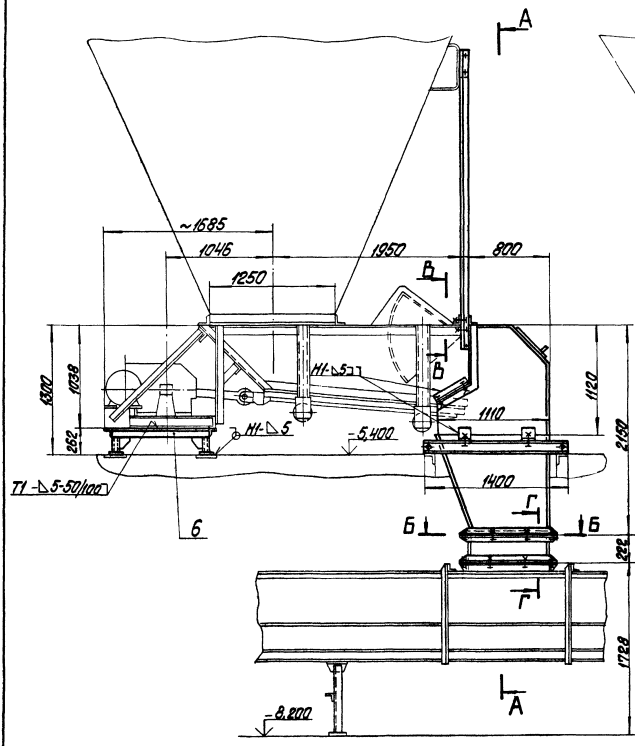

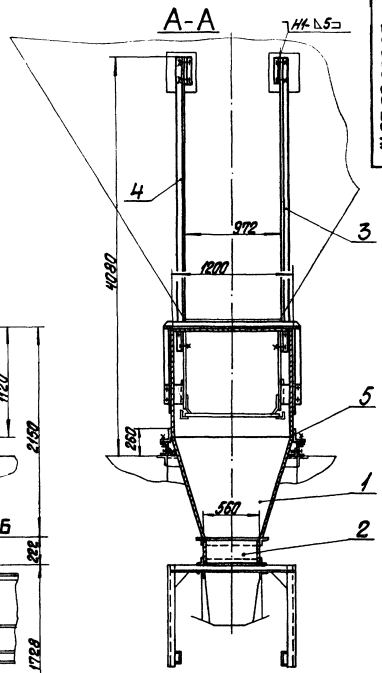

В-В
М1:10

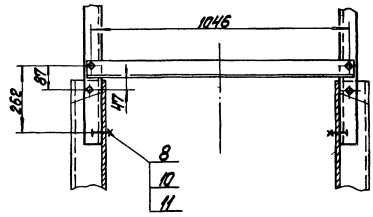

Б-Б
М1:10

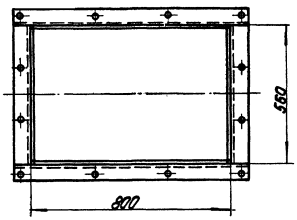

Г-Г
М1:5

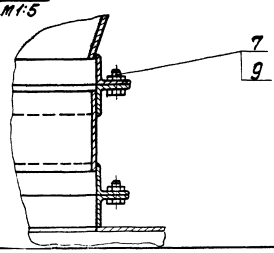

1. Размеры для справок.
2. Н14; h14; $\pm\frac{IT14}{2}$.
3. Сварные швы по ГОСТ 5264-80.

Типовой проект 903-1-224.86 Альбом 10.2

Изм.	Лист	№ докум.	Подпись	Дата	14.07.00.000СБ		
Разраб.		Балдарзде			Металлоконструкции к питателю ПКЛ-10У2 сборочный чертеж	Лит.	Масса 628	Масштаб 1:25
Пров.		Брацилло				Лист	Листов 1
Т.контр.						ЛАТГИПРОПРОМ	
Н.контр.		Гатсонова					
Утв.		Шнайдер					

Копировал

Формат А2

14.07.01.001

Типовой проект 903-1-224.86 Альбом 10.2

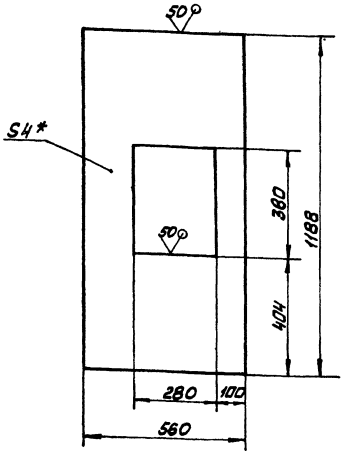

1 * Размер для справок.
2. H 14; h 14; $\pm\frac{IT14}{2}$.

Изм.	Лист	№ докум.	Подп.	Дата	14.07.01.001			
Разраб.		Балбарздо			Крышка	Лит	Масса	Масштаб
Пров.							16,6	1:10
Т.контр.						Лист	Листов 1	
Н.контр.		Самсонова			Лист Б-ЛН-4 ГОСТ 19903-74 / ВСт3сп ГОСТ 14637-79	ЛАТГИПРОПРОМ		
Утв.								

Инв. № подл. | Подп. и дата | Взам. инв. № | Инв. № дубл. | Подп. и дата

Копировал Мак Формат А4

14.07.01.002

Типовой проект 903-1-224.86 Альбом 10.2

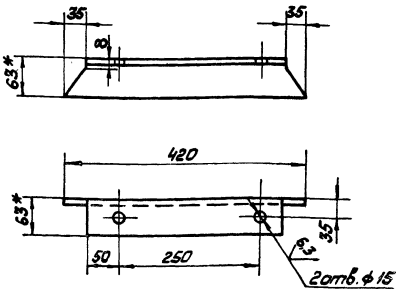

1. *Размер для справок.
2. H 14; h 14; $\pm\frac{IT14}{2}$
3. Шероховатость поверхностей кромок реза - 50

Изм.	Лист	№ докум.	Подп.	Дата	14.07.01.002			
Разраб.		Балбарздо			Связь	Лит	Масса	Масштаб
Пров.							2,4	1:5
Т.контр.						Лист	Листов 1	
Н.контр.		Самсонова			Уголок Б-63×63×6 ГОСТ 8509-72 / ВСт3сп ГОСТ 535-79	ЛАТГИПРОПРОМ		
Утв.								

Инв. № подл. | Подп. и дата | Взам. инв. № | Инв. № дубл. | Подп. и дата

Копировал Мак Формат А4

Типовой проект 903-1-224.86 Альбом 10.2

Форм.	Зона	Поз.	Обозначение	Наименование	Кол.	Примечание
Б4		9	14.07.01.007	Стенка		
				Лист Б-ПН-4 ГОСТ 19903-74 / ВСт3сп ГОСТ 14637-79		
				395 h 14 × 1188 h 14	1	16,0 кг
Б4		10	14.07.01.008	Связь		
				Уголок Б-63×63×6 ГОСТ 8509-72 / ВСт3сп ГОСТ 535-79	2	5,3 кг
Б4		11	14.07.01.009	Связь		
				Уголок Б-63×63×6 ГОСТ 8509-72 / ВСт3сп ГОСТ 535-79	2	3,2 кг
Б4		12	14.07.01.010	Связь		
				Уголок Б-63×63×6 ГОСТ 8509-72 / ВСт3сп ГОСТ 535-79		
				L = 635 h 14	2	3,6 кг
Б4		13	14.07.01.011	Связь		
				Уголок Б-63×63×6 ГОСТ 8509-72 / ВСт3сп ГОСТ 535-79	1	7,8 кг
				Стандартные изделия		
		14		Болт М12-6g×30 36.016		
				ГОСТ 7798-70	4	
		15		Гайка М12.4.016		
				ГОСТ 5915-70	4	

Изм.	Лист	№ докум.	Подп.	Дата	14.07.01.000	Лист
						2

Инв. № подл. | Подп. и дата | Взам. инв. № | Инв. № дубл. | Подп. и дата

Копировал Мак Формат А4

Типовой проект 903-1-224.86 Альбом 10.2

Форм.	Зона	Поз.	Обозначение	Наименование	Кол.	Примечание
				Документация		
А4			14.07.01.000	Сборочный чертёж		
				Сборочные единицы		
А2		1	14.08.01.100 СБ	Дверца	1	
				Детали		
А4		2	14.07.01.001	Крышка	1	
А4		3	14.07.01.002	Связь	2	
А4		4	14.08.01.001	Кронштейн	2	
Б4		5	14.07.01.003	Стенка		
				Лист Б-ПН-6 ГОСТ 19903-74 / ВСт3сп ГОСТ 14637-79	1	42 кг
Б4		6	14.07.01.004	Стенка		
				Лист Б-ПН-6 ГОСТ 19903-74 / ВСт3сп ГОСТ 14637-79	1	80,6 кг
Б4		7	14.07.01.005	Стенка		
				Лист Б-ПН-6 ГОСТ 19903-74 / ВСт3сп ГОСТ 14637-79	2	44,3 кг
Б4		8	14.07.01.006	Стенка		
				Лист Б-ПН-6 ГОСТ 19903-74 / ВСт3сп ГОСТ 14637-79	2	45,3 кг

Изм.	Лист	№ докум.	Подп.	Дата	14.07.01.000			
Разраб.		Балбарздо			Воронка	Лит.	Лист	Листов
Пров.		Брацило					1	2
Н.контр.		Самсонова				ЛАТГИПРОПРОМ		
Утв.		Шнайдер						

Инв. № подл. | Подп. и дата | Взам. инв. № | Инв. № дубл. | Подп. и дата

Копировал Мак Формат А4

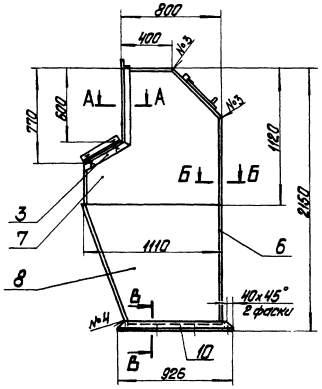

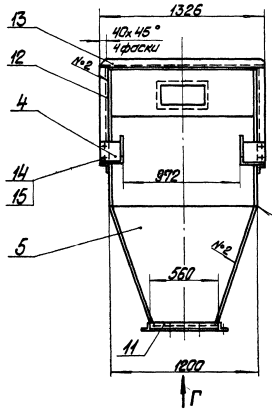

А-А
м1:5

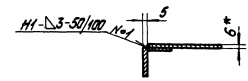

Б-Б
м1:2

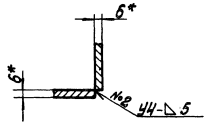

Вид Г
м1:10

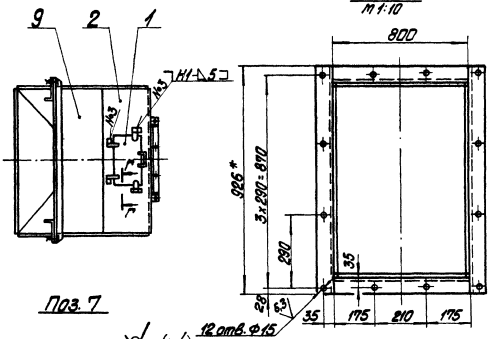

В-В
м1:5



Поз. 7

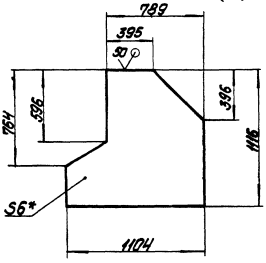

Поз. 6

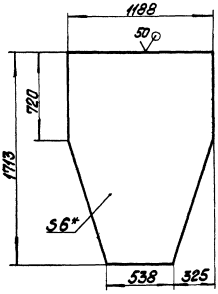

Поз. 8

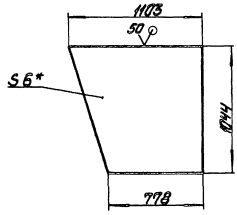

Поз. 5

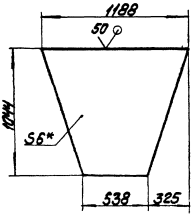

Г-Г
м1:2

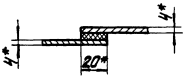

1. *Размеры для справок.
2. $H14; h14; \pm\frac{IT14}{2}$.
3. Шероховатость поверхностей кромок реза $\sqrt{}^{80}$.
4. Сварные швы по ГОСТ 5264-80, кроме тех указанных особо.

					14.07.01.000СБ		
Нач.отд.	Н.Волкова	Подпись	Дата	Воронка		Лит.	Масса	Масш.
Конструктор	Бурдовицын						387	1:2
Пров.	Федулов			Сборочный чертеж		Лист	Листов 1
Т.контр.						ЛАТГИПРОПРОМ	
Н.контр.	Сапсалева						
Зав.В	Шнаидберг						

Копировал

Формат А2

Инв.№ подл. | Подпись и дата | Взам. инв.№ | Инв.№ дубл. | Подпись и дата

Типовой проект 903-1-224.86 Альбом VII.2

14.07.02.000 СБ

Типовой проект 903-1-224.86 Альбом 10.2

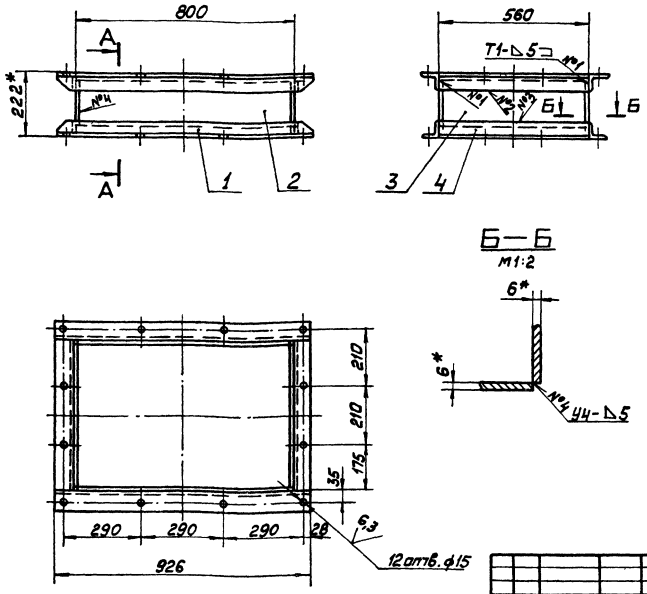

Изм.	Лист	№ докум.	Подп.	Дата	14.07.02.000 СБ			
Разраб.		Балабаева			Патрубок Сборочный чертёж	Лит.	Масса	Масштаб
Пров.		Брацило					55,5	1:10
Т. контр.						Лист	Листов 1	
Н. контр.		Самсонова				ЛАТГИПРОПРОМ		
Утв.		Шнайдер						

Копировал Формат А3

Типовой проект 903-1-224.86 Альбом 10.2

14.07.02.001

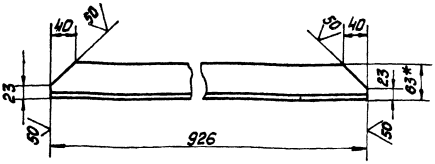

1. * Размер для справок.
2 h14 ±IT14/2

Изм.	Лист	№ докум.	Подп.	Дата	14.07.02.001			
Разраб.		Балабаева			Связь	Лит.	Масса	Масштаб
Пров.							5,3	1:5
Т. контр.						Лист	Листов 1	
Н. контр.		Самсонова			Уголок Б-63×63×6 ГОСТ 8509-72 / ВСт3сп ГОСТ 535-79	ЛАТГИПРОПРОМ		
Утв.								

Копировал Формат А4

Формат	Зона	Поз.	Обозначение	Наименование	Кол.	Примечание
				Документация		
А3			14.07.02.000 СБ	Сборочный чертёж		
				Детали		
А4		1	14.07.02.001	Связь	4	
Б4		2	14.07.02.002	Стенка		
				Лист Б-III-6 ГОСТ 19903-74 / ВСт3сп ГОСТ 14637-79		
				170 h14 × 778 h14	2	6,22 кг
Б4		3	14.07.02.003	Стенка		
				Лист Б-III-6 ГОСТ 19903-74 / ВСт3сп ГОСТ 14637-79		
				170 h14 × 548 h14	2	4,4
Б4		4	14.07.02.004	Связь		
				Уголок Б-63×63×6 ГОСТ 8509-72 / ВСт3сп ГОСТ 535-79	4	3,2

Изм.	Лист	№ докум.	Подп.	Дата	14.07.02.000			
Разраб.		Балабаева			Патрубок	Лит.	Лист	Листов 1
Пров.		Брацило				ЛАТГИПРОПРОМ		
Н. контр.		Самсонова						
Утв.		Шнайдер						

Копировал Формат А3

Типовой проект 903-1-224.86 Альбом 10.2

14.07.04.000 СБ

Поз. 1

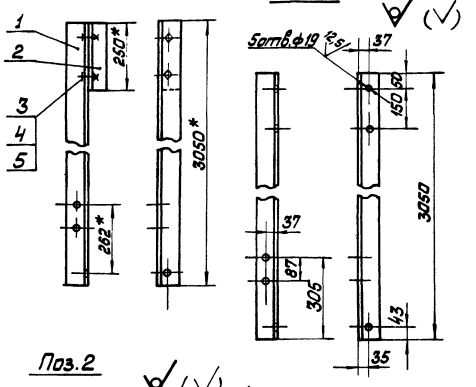

Поз. 2

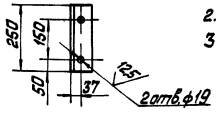

1. * Размеры для справок
2. $H\,14$; $h\,14 \pm \frac{IT\,14}{2}$.
3. Шероховатость поверхностей кромок реза – 50

Изм.	Лист	№ докум.	Подп.	Дата
Разраб.		Балдырева		
Пров.		Брацило		
Т.контр.				
Н.контр.		Самсонова		
Утв.		Шнайдер		

14.07.04.000 СБ

Подвеска

Сборочный чертёж

Лит.	Масса	Масштаб
	40,0	1:10
Лист	Листов 1	

ЛАТГИПРОПРОМ

Копировал

Формат А4

Формат	Зона	Поз.	Обозначение	Наименование	Кол.	Примечание
				Документация		
А4			14.07.04.000 СБ	Сборочный чертёж		
				Детали		
Б4		1	14.07.04.001	Уголок		
				Уголок 5-75×75×8 ГОСТ 8509-72 / Ст3сп ГОСТ 535-79	1	27,5 кг
Б4		2	14.07.04.002	Опора		
				Уголок 5-75×75×8 ГОСТ 8509-72 / Ст3сп ГОСТ 535-79	1	2,3 кг
				Стандартные изделия		
		3		Болт М16-6g×30.36.016 ГОСТ 7798-70	2	
		4		Гайка М16.4.016 ГОСТ 5915-70	2	
		5		Шайба 16.65Г.016 ГОСТ 6402-70	2	

Изм.	Лист	№ докум.	Подп.	Дата
Разраб.		Балдырева		
Пров.		Брацило		
Н.контр.		Самсонова		
Утв.		Шнайдер		

14.07.04.000

Подвеска

Лит.	Лист	Листов
		1

ЛАТГИПРОПРОМ

Формат А4

Типовой проект 903-1-224.86 Альбом 10.2

14.07.03.000 СБ

Поз. 1

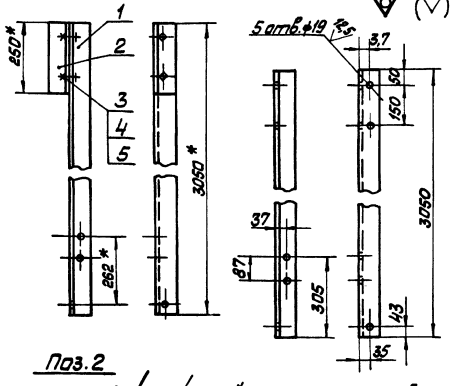

Поз. 2

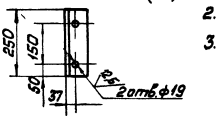

1. * Размеры для справок.
2. $H\,14$; $h\,14$; $\pm \frac{IT\,14}{2}$
3. Шероховатость поверхностей кромок реза 50

Изм.	Лист	№ докум.	Подп.	Дата
Разраб.		Балдырева		
Пров.		Брацило		
Т.контр.				
Н.контр.		Самсонова		
Утв.		Шнайдер		

14.07.03.000 СБ

Подвеска

Сборочный чертёж

Лит.	Масса	Масштаб
	40,0	1:10
Лист	Листов 1	

ЛАТГИПРОПРОМ

Копировал

Формат А4

Формат	Зона	Поз.	Обозначение	Наименование	Кол.	Примечание
				Документация		
А4			14.07.03.000 СБ	Сборочный чертёж		
				Детали		
Б4		1	14.07.03.001	Опора		
				Уголок 5-75×75×8 ГОСТ 8509-72 / Ст3сп ГОСТ 535-79	1	27,5 кг
Б4		2	14.07.03.002	Уголок		
				Уголок 5-75×75×8 ГОСТ 8509-72 / Ст3сп ГОСТ 535-79	1	2,3 кг
				Стандартные изделия		
		3		Болт М16-6g×30 36.016 ГОСТ 7798-70	2	
		4		Гайка М16.4.016 ГОСТ 5915-70	2	
		5		Шайба 16.65Г.016 ГОСТ 6402-70	2	

Изм.	Лист	№ докум.	Подп.	Дата
Разраб.		Балдырева		
Пров.		Брацило		
Н.контр.		Самсонова		
Утв.		Шнайдер		

14.07.03.000

Подвеска

Лит.	Лист	Листов
		1

ЛАТГИПРОПРОМ

Копировал

Формат А4

Типовой проект 903-1-224.86 Альбом 10.2

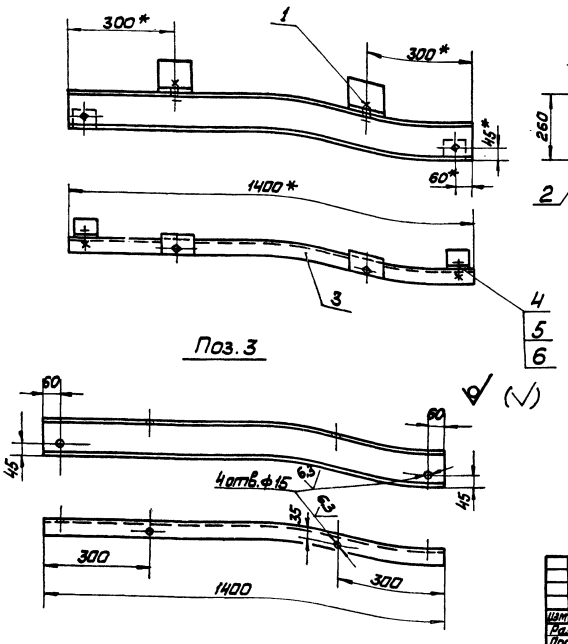

1 * Размеры для справок.

2. Н14; h14; $\pm\frac{IT14}{2}$

3. Шероховатость поверхностей кромок реза - 50.

					14.07.05.000 СБ			
Изм.	Лист	№ докум.	Подп.	Дата	Опора Сборочный чертёж	Лит.	Масса	Масштаб
Разраб.		Балбарздо					21,0	1:10
Пров.		Брацило				Лист	Листов 1	
Т. контр.								
Н. контр.		Самсонова				ЛАТГИПРОПРОМ		
Утв.		Шнайдер						

Копировал Макс. Формат А3

Инв. № подл. | Подп. и дата | Взам. инв. № | Инв. № дубл. | Подп. и дата

Типовой проект 903-1-224.86 Альбом 10.2

14.07.05.001

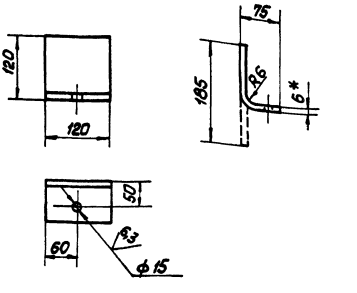

1.* Размер для справок.

2. Н14; h14 $\pm\frac{IT14}{2}$

3. Шероховатость поверхностей кромок реза - 50.

					14.07.05.001			
Изм.	Лист	№ докум.	Подп.	Дата	Лапа	Лит.	Масса	Масштаб
Разраб.		Балбарздо					1,05	1:5
Пров.						Лист	Листов 1	
Т. контр.								
Н. контр.		Самсонова			Лист 6-ПН-6 ГОСТ 19903-74 / 8 Ст3сп ГОСТ 14637-79	ЛАТГИПРОПРОМ		
Утв.								

Копировал Макс. Формат А4

Типовой проект 903-1-224.86 Альбом 10.2

Формат	Зона	Поз.	Обозначение	Наименование	Кол.	Примечание
				Документация		
А3			14.07.05.000 СБ	Сборочный чертёж		
				Детали		
А4		1	14.07.05.001	Лапа	2	
Б4		2	14.07.05.002	Лапа		
				Уголок 6-75×75×8 ГОСТ 8509-72 / 8 Ст3сп ГОСТ 535-79	2	0,7 кг
Б4		3	14.07.05.003	Опора		
				Швеллер 14П ГОСТ 8240-72 / 8 Ст3сп ГОСТ 535-79	1	17,3 кг
				Стандартные изделия		
		4		Болт М12 6g×30 36.016 ГОСТ 7798-70	4	
		5		Гайка М12. 4.016 ГОСТ 5915-70	4	
		6		Шайба 12. 02.016 ГОСТ 11371-78	4	

					14.07.05.000			
Изм.	Лист	№ докум.	Подп.	Дата	Опора	Лит.	Лист	Листов
Разраб.		Балбарздо						1
Пров.		Брацило				ЛАТГИПРОПРОМ		
Н. контр.		Самсонова						
Утв.		Шнайдер						

Копировал Макс. Формат А4

Инв. № подл. | Подп. и дата | Взам. инв. № | Инв. № дубл. | Подп. и дата

Типовой проект 903-1-224.86 Альбом 10.2

14.07.06.000 СБ

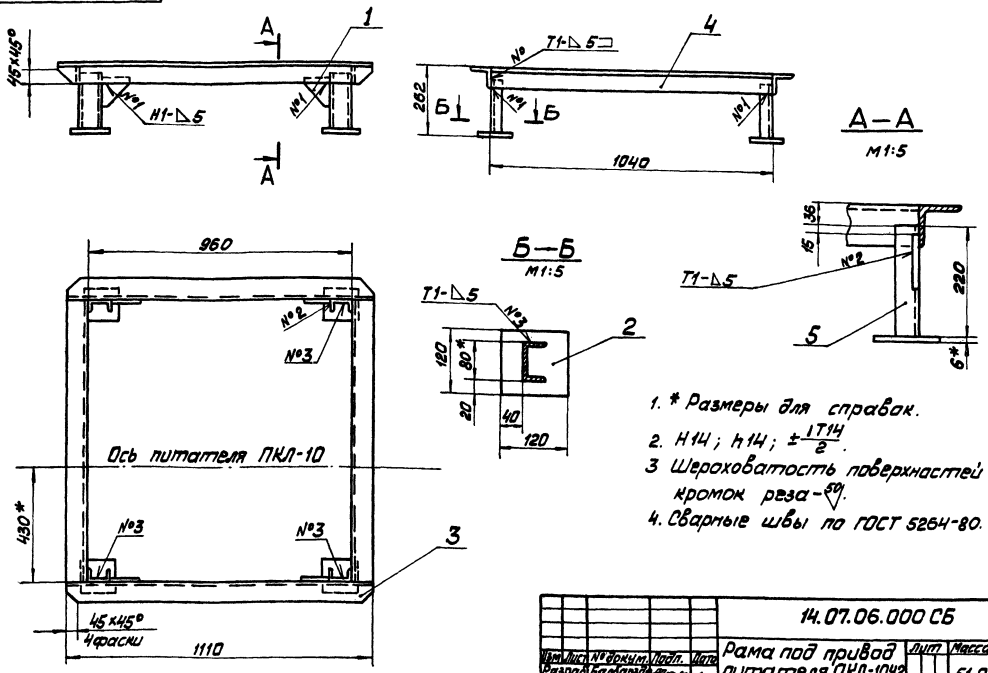

1. * Размеры для справок.
2. Н14; h14; $\pm\frac{IT14}{2}$.
3. Шероховатость поверхностей кромок реза — 50.
4. Сварные швы по ГОСТ 5264-80.

Изм.	Лист	№ докум.	Подп.	Дата	14.07.06.000 СБ			
Разраб.		Балбарзде			Рама под привод питателя ПКЛ-10У2	Лит	Масса	Масштаб
Пров.		Брацило			Сборочный чертёж		51,0	1:10
Т.контр.						Лист	Листов 1	
Н.контр.		Самсонова				ЛАТГИПРОПРОМ		
Утв.		Шнайдер						

Копировал Макс Формат А3

Типовой проект 903-1-224.86 Альбом 10.2

14.07.06.001

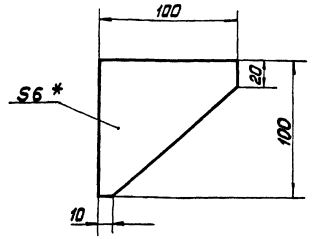

1 * Размер для справок.
2. h14 $\pm\frac{IT14}{2}$

Изм.	Лист	№ докум.	Подп.	Дата	14.07.06.001			
Разраб.		Балбарзде			Косынка	Лит	Масса	Масштаб
Пров.							0,3	1:2
Т.контр.						Лист	Листов 1	
Н.контр.		Самсонова			Лист Б-ПН-6 ГОСТ 19903-74 / В Ст3сп ГОСТ 14637-79	ЛАТГИПРОПРОМ		

Копировал Макс Формат А4

Типовой проект 903-1-224.86 Альбом 10.2

Форм.	Зона	Поз.	Обозначение	Наименование	Кол.	Примечание
				Документация		
А3			14.07.06.000 СБ	Сборочный чертёж		
				Детали		
А4		1	14.07.06.001	Косынка	4	
Б4		2	14.07.06.002	Опора		
				Лист Б-ПН-6 ГОСТ 19903-74 / В Ст3сп ГОСТ 14637-79	4	0,58 кг
Б4		3	14.07.06.003	Связь		
				Уголок Б-75×75×8 ГОСТ 8509-72 / В Ст3сп ГОСТ 535-79	2	10,0 кг
Б4		4	14.07.06.004	Связь		
				Уголок Б-75×75×8 ГОСТ 8509-72 / В Ст3сп ГОСТ 535-79	2	9,4 кг
Б4		5	14.07.06.005	Стойка		
				Швеллер ЗП ГОСТ 8240-72 / В Ст3сп ГОСТ 535-79	4	2,0 кг

Изм.	Лист	№ докум.	Подп.	Дата	14.07.06.000			
Разраб.		Балбарзде			Рама под привод питателя ПКЛ-10У2	Лит	Лист	Листов
Пров.		Брацило						1
Н.контр.		Самсонова				ЛАТГИПРОПРОМ		
Утв.		Шнайдер						

Копировал Макс Формат А4

14.08.00.000СБ

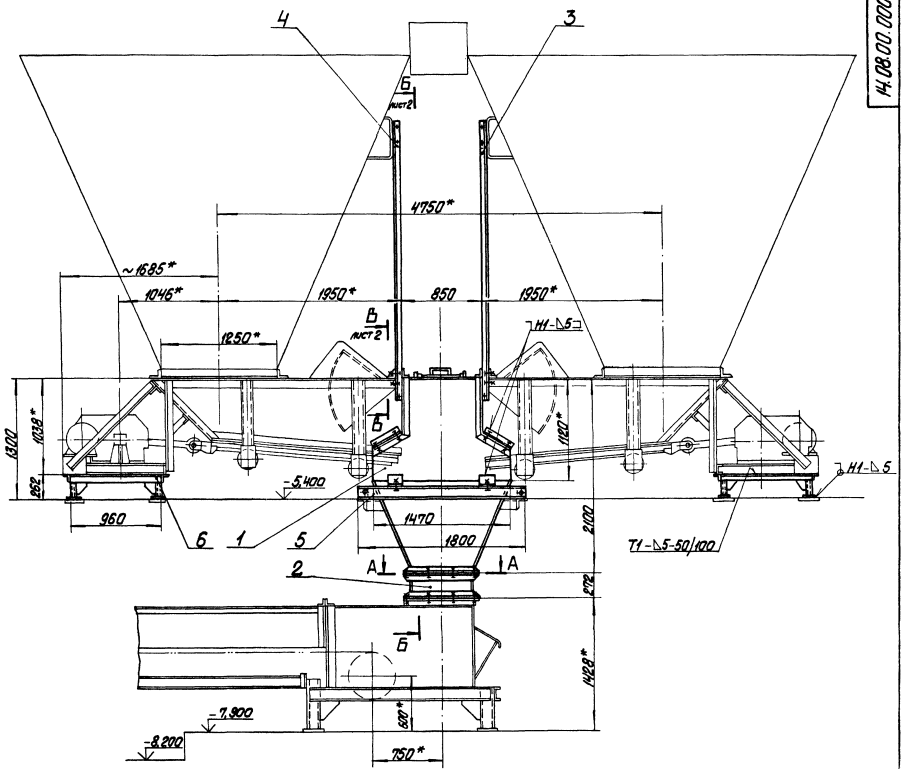

А-А

М 1:10

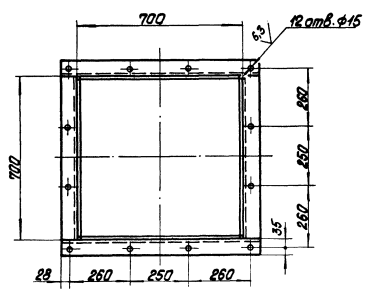

1.* Размеры для справок.
2. Н14; h14; $\pm\frac{IT14}{2}$.
3. Сварные швы по ГОСТ 5264-80.

				14.08.00.000 СБ			
Изм.	Лист	№ докум.	Подпись	Дата	Металлоконструкции к питателям ПКЛ-10 УЗ	Лит.	Масса	Масштаб
Разраб.		Бабарзде					830	1:25
Пров.		Брацило			Сборочный чертеж	Лист 1	Листов 2	
Т. контр.								
Н. контр.		Сатсонова				ЛАТГИПРОПРОМ		
Утв.		Шнайдер						

Фармат А2

Типовой проект 903-1-224.86 Альбом 10.2

Инв. № подл. | Подпись и дата | Взам. инв. № | Инв. № дубл. | Подпись и дата

14.08.00.000 СБ

Б-Б лист 1
М 1:20

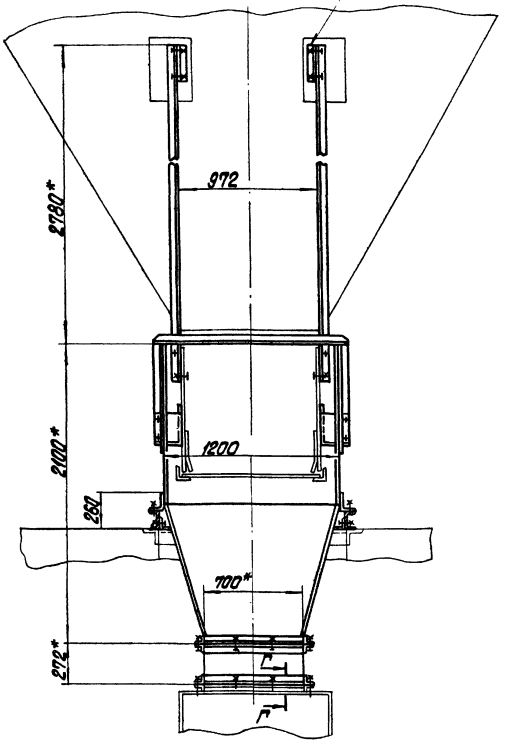

В-В лист 1
М 1:10

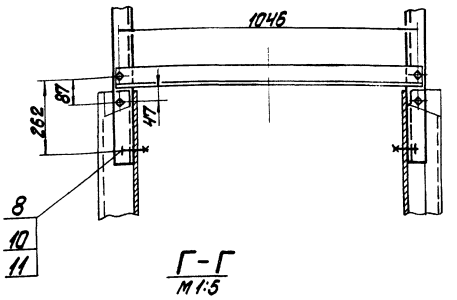

Г-Г
М 1:5

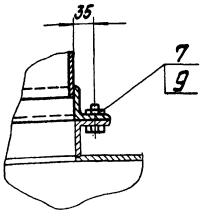

Изм.	Лист	№ докум.	Подпись	Дата	14.08.00.000 СБ	Лист 2

Копировал [illegible] Формат А3

Альбом 10.2

Типовой проект 903-1-224.86

Инв. № подл. | Подпись и дата | Взам. инв. № | Инв. № дубл. | Подпись и дата

Формат	Зона	Поз.	Обозначение	Наименование	Кол.	Примечание
				Документация		
А2			14.07.00.000 СБ	Сборочный чертеж		
				Сборочные единицы		
А4		1	14.07.01.000	Воронка	1	
А4		2	14.07.02.000	Патрубок	1	
А4		3	14.07.03.000	Подвеска	1	
А4		4	14.07.04.000	Подвеска	1	
А4		5	14.07.05.000	Опора	2	
А4		6	14.07.06.000	Рама под привод питателя ПКЛ-10	1	
				Стандартные изделия		
		7		Болт М12-6g×30.36.016 ГОСТ 7798-70	24	
		8		Болт М16-6g×40.36.016 ГОСТ 7798-70	10	
		9		Гайка М12.4.016 ГОСТ 5915-70	24	
		10		Гайка М16.4.016 ГОСТ 5915-70	10	
		11		Шайба 16.02.016 ГОСТ 11371-78	10	

Изм.	Лист	№ докум.	Подпись	Дата	14.07.00.000	Лит.	Лист	Листов 1
Разраб.		Балбарзде	[illegible]		Металлоконструкции к питателю ПКЛ-10У2			
Пров.		Брацило	[illegible]			ЛАТГИПРОПРОМ		
Н. контр.		Самсонова	[illegible]					
Утв.		Шнайдер						

Копировал [illegible] Формат А4

Альбом 10.2

Типовой проект 903-1-224.86

Инв. № подл. | Подпись и дата | Взам. инв. № | Инв. № дубл. | Подпись и дата

Формат	Зона	Поз.	Обозначение	Наименование	Кол.	Примечание
				Документация		
А2			14.08.00.000 СБ	Сборочный чертеж		
				Сборочные единицы		
А4		1	14.08.01.000	Воронка	1	
А4		2	14.08.02.000	Патрубок	1	
А4		3	14.07.03.000	Подвеска	2	
А4		4	14.07.04.000	Подвеска	2	
А4		5	14.08.03.000	Опора	2	
А4		6	14.07.06.000	Рама под привод питателя ПКЛ-10	2	
				Стандартные изделия		
		7		Болт М12-6g×30.36.016 ГОСТ 7798-70	24	
		8		Болт М16-6g×40.36.016 ГОСТ 7798-70	15	
		9		Гайка М12.4.016 ГОСТ 5915-70	24	
		10		Гайка М16.4.016 ГОСТ 5915-70	15	
		11		Шайба 16.02.016 ГОСТ 11371-78	15	

Изм.	Лист	№ докум.	Подпись	Дата	14.08.00.000	Лит.	Лист	Листов 1
Разраб.		Балбарзде	[illegible]		Металлоконструкции к питателям ПКЛ-10У2			
Пров.		Брацило	[illegible]			ЛАТГИПРОПРОМ		
Н. контр.		Самсонова	[illegible]					
Утв.		Шнайдер	[illegible]					

Копировал [illegible] Формат А4

14.08.01.000 СБ

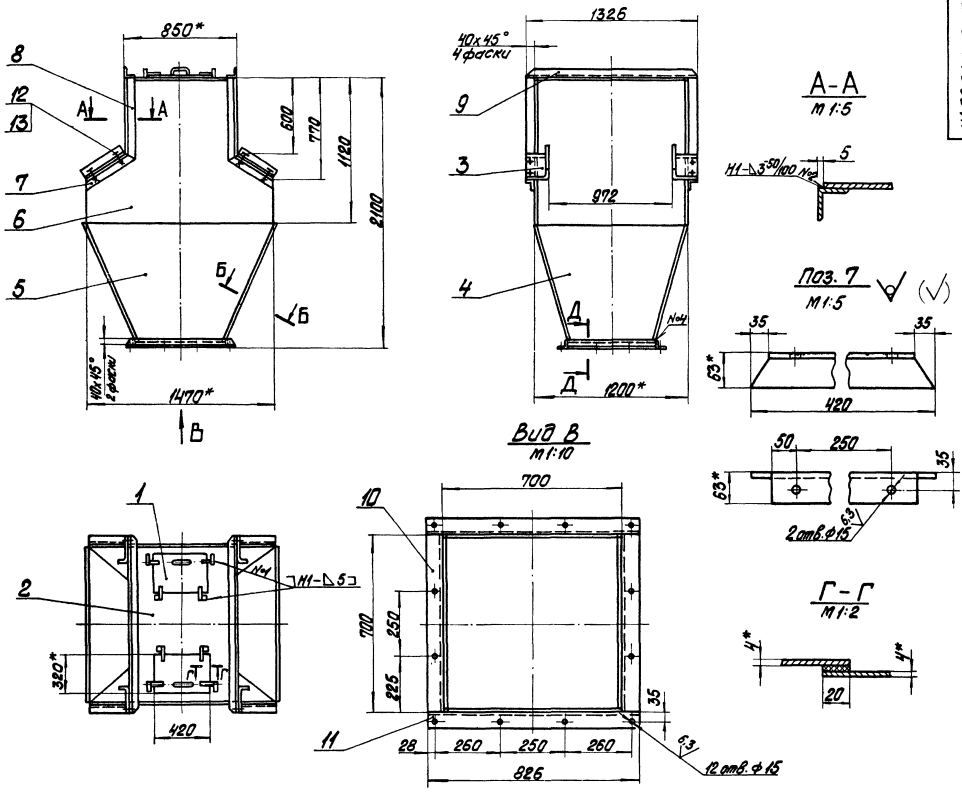

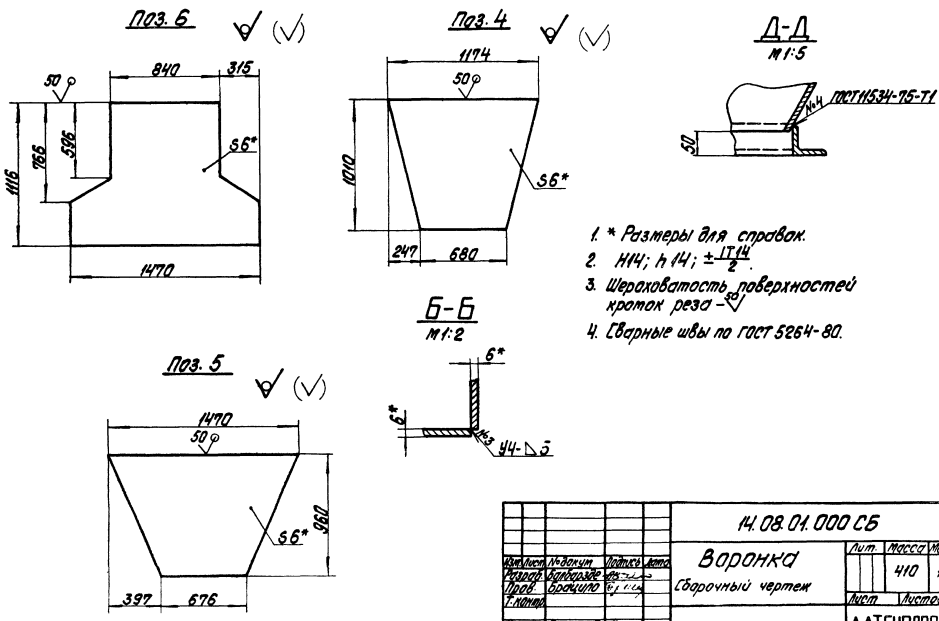

1. * Размеры для справок.
2. Н14; h14; $\pm\frac{IT14}{2}$.
3. Шероховатость поверхностей кромок реза - 50
4. Сварные швы по ГОСТ 5264-80.

				14.08.01.000 СБ			
Изм.	Лист	№ докум.	Подпись	Дата	Воронка Сборочный чертеж	Лит.	Масса 410	Масштаб 1:20
Разраб.		Балбарзде						
Пров.		Брацило				Лист	Листов 1	
Т. контр.						ЛАТГИПРОПРОМ		
Н. контр.		Самсонова						
Утв.		Шнайдер						

Копировал RB

Формат А2

Типовой проект 903-1-224.86 Альбом 10.2

Инв. № подл. | Подпись и дата | Взам. инв. № | Инв. № дубл. | Подпись и дата

Альбом 10.2

Типовой проект 903-1-224.86

14.08.01.001

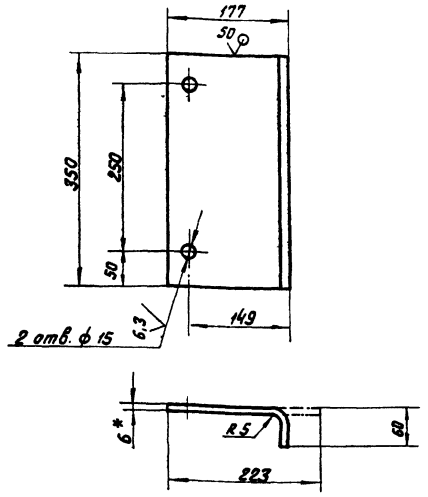

1. *Размер для справок.
2. H14; h14; $\pm \frac{IT14}{2}$

Изм.	Лист	№ докум.	Подпись	Дата	14.08.01.001			
Разраб.		Балбарзде			Кронштейн	Лит.	Масса	Масштаб
Пров.							2,45	1:5
Т.контр.						Лист	Листов 1	
Н.контр.		Семсонова			Лист Б-ПН-6 ГОСТ 19903-74 ВСт3сп ГОСТ 14637-79	ЛАТГИПРОПРОМ		
Утв.								

Копировал

Формат А4

14.08.01.002

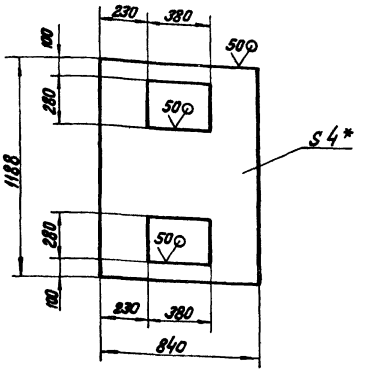

1. *Размер для справок
2. H14; h14; $\pm \frac{IT14}{2}$

Изм.	Лист	№ докум.	Подпись	Дата	14.08.01.002			
Разраб.		Балбарзде			Крышка	Лит.	Масса	Масштаб
Пров.							28,0	1:20
Т.контр.						Лист	Листов 1	
Н.контр.		Семсонова			Лист Б-ПН-4 ГОСТ 19903-74 ВСт3сп ГОСТ 14637-79	ЛАТГИПРОПРОМ		
Утв.								

Копировал

Формат А4

Альбом 10.2

Типовой проект 903-1-224.86

Формат	Зона	Поз.	Обозначение	Наименование	Кол.	Примечание
				Связь		
А4		9	14.08.01.008	Уголок Б-63×63×6 ГОСТ 8509-72 ВСт3сп ГОСТ 535-79	2	7,6 кг
				Связь		
А4		10	14.08.01.009	Уголок Б-63×63×6 ГОСТ 8509-72 ВСт3сп ГОСТ 535-79	2	4,0 кг
				Связь		
А4		11	14.08.01.010	Уголок Б-63×63×6 ГОСТ 8509-72 ВСт3сп ГОСТ 535-79	2	4,6 кг
				Стандартные изделия		
		12		Болт М12-6g×30.36.016 ГОСТ 7798-70	8	
		13		Гайка М12.4.016 ГОСТ 5915-70	8	

Изм.	Лист	№ докум.	Подпись	Дата	14.08.01.000		
						Лист	Листов
						2	

Копировал

Формат А4

Альбом 10.2

Типовой проект 903-1-224.86

Формат	Зона	Поз.	Обозначение	Наименование	Кол.	Примечание
				Документация		
А2			14.08.01.000 СБ	Сборочный чертеж		
				Сборочные единицы		
А4		1	14.08.01.100	Дверца	2	
				Детали		
А4		2	14.08.01.001	Кронштейн	4	
А4		3	14.08.01.002	Крышка	1	
А4		4	14.08.01.003	Стенка Лист Б-ПН-6 ГОСТ 19903-74 ВСт3сп ГОСТ 14637-79	2	44,1 кг
А4		5	14.08.01.004	Стенка Лист Б-ПН-6 ГОСТ 19903-74 ВСт3сп ГОСТ 14637-79	2	48,5 кг
А4		6	14.08.01.005	Стенка Лист Б-ПН-6 ГОСТ 19903-74 ВСт3сп ГОСТ 14637-79	2	56,8 кг
А4		7	14.08.01.006	Связь Уголок Б-63×63×6 ГОСТ 8509-72 ВСт3сп ГОСТ 535-79	4	2,4 кг
А4		8	14.08.01.007	Связь Уголок Б-63×63×6 ГОСТ 8509-72 ВСт3сп ГОСТ 535-79 L=635 h14	4	3,63 кг

Изм.	Лист	№ докум.	Подпись	Дата	14.08.01.000			
Разраб.		Балбарзде			Воронка	Лит.	Лист 1	Листов 2
Пров.		Брагинс				ЛАТГИПРОПРОМ		
Н.контр.		Семсонова						
Утв.		Шнайдер						

Копировал

Формат А4

14.08.01.102

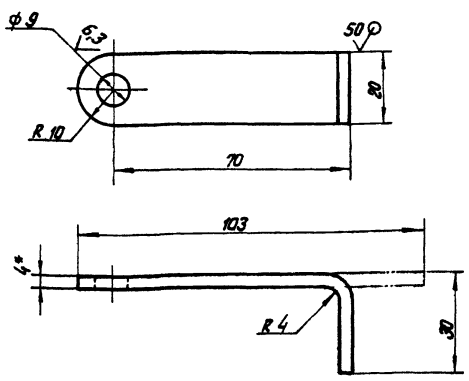

1. *Размеры для справок.
2. H14; h14; $\frac{IT14}{2}$

Изм.	Лист	№ докум.	Подпись	Дата	14.08.01.102			
Разраб.		Балдарзде			Замок	Лит.	Масса	Масштаб
Пров.							0,06	1:1
Т.контр.						Лист	Листов 1	
Н.контр.		Самсонова			Лист Б-ПН-4 ГОСТ 19903-74 ВСт3сп ГОСТ 14637-79	ЛАТГИПРОПРОМ		
Утв.								

Копировал В.Бун- Формат А4

14.08.01.103

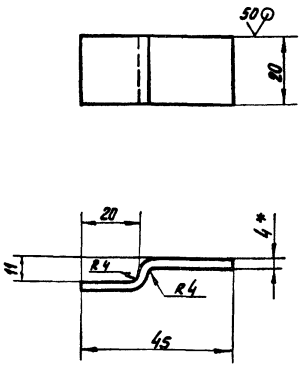

Развернутая длина - 50 мм

1. *Размер для справок
2. H14; h14; $\frac{IT14}{2}$

Изм.	Лист	№ докум.	Подпись	Дата	14.08.01.103			
Разраб.		Балдарзде			Скоба	Лит.	Масса	Масштаб
Пров.							0,03	1:1
Т.контр.						Лист	Листов 1	
Н.контр.		Самсонова			Лист Б-ПН-4 ГОСТ 19903-74 ВСт3сп ГОСТ 14637-79	ЛАТГИПРОПРОМ		
Утв.								

Копировал В.Бун Формат А4

14.08.01.101

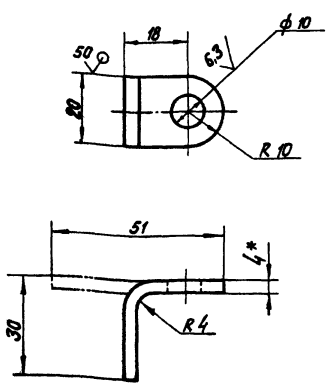

1. *Размер для справок
2. H14; h14; $\frac{IT14}{2}$

Изм.	Лист	№ докум.	Подпись	Дата	14.08.01.101			
Разраб.		Балдарзде			Петля	Лит.	Масса	Масштаб
Пров.							0,03	1:1
Т.контр.						Лист	Листов 1	
Н.контр.		Самсонова			Лист Б-ПН-4 ГОСТ 19903-74 ВСт3сп ГОСТ 14637-79	ЛАТГИПРОПРОМ		
Утв.								

Копировал В.Бун- Формат А4

Формат	Зона	Поз.	Обозначение	Наименование	Кол.	Примечание
				Документация		
А2			14.08.01.100 СБ	Сборочный чертеж		
				Детали		
А4		1	14.08.01.101	Петля	2	
А4		2	14.08.01.102	Замок	2	
А4		3	14.08.01.103	Скоба	2	
Б4		4	14.08.01.104	Дверца		
				Лист Б-ПН-4 ГОСТ 19903-74 ВСт3сп ГОСТ 14637-79	1	4,2 кг
Б4		5	14.08.01.105	Петля		
				Лист Б-ПН-4 ГОСТ 19903-74 ВСт3сп ГОСТ 14637-79	2	0,025кг
Б4		6	14.08.01.106	Ручка		
				Круг В10 ГОСТ 2590-71 ВСт3сп ГОСТ 535-79	1	0,15кг
				Стандартные изделия		
		7		Заклепка 8×20.00 ГОСТ 10299-80	4	
				Материалы		
		8		Пластина I лист ТМКЩ-М--4×20×1400 ГОСТ 7338-77	м² 0,3	

Изм.	Лист	№ докум.	Подпись	Дата	14.08.01.100			
Разраб.		Балдарзде			Дверца	Лит.	Лист	Листов 1
Пров.		Брацила						
Т.контр.						ЛАТГИПРОПРОМ		
Н.контр.		Самсонова						
Утв.		Шнайдер						

Копировал В.Бун Формат А4

14.08.01.100 СБ

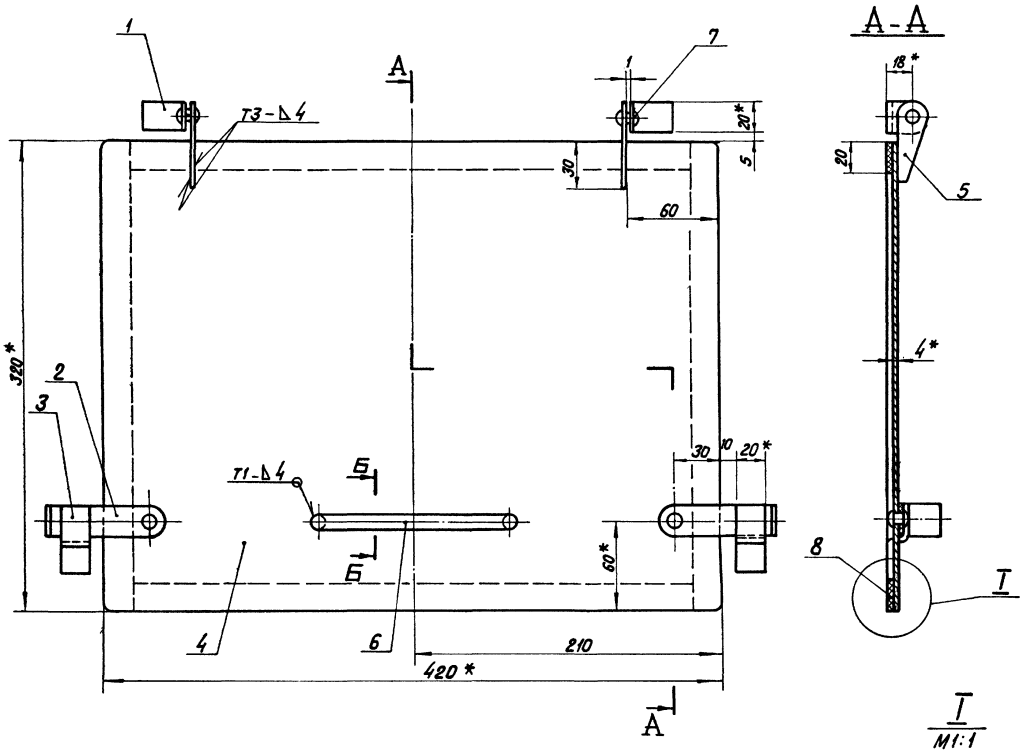

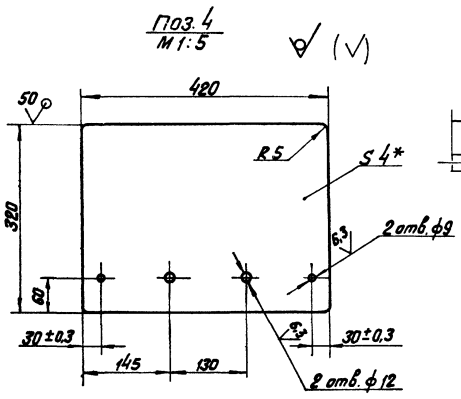

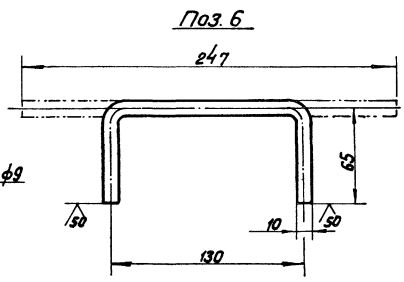

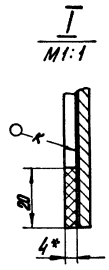

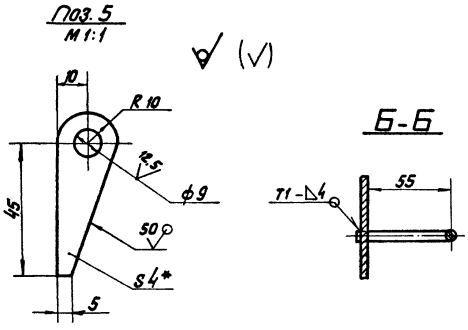

1. *Размеры для справок.
2. H14; h14; $\pm\frac{IT14}{2}$
3. Сварные швы по ГОСТ 5264-80
4. Поз. 1;3 приварить к воронке на монтаже.
5. Клей № 88 МРТУ-38-5-800-66.

Альбом 10.2

Типовой проект 903-1-224.86

Изм.	Лист	№ докум.	Подпись	Дата
Разраб.		Балдарзде		
Пров.		Брацило		
Т. контр.				
Н. контр.		Самсонова		
Утв.		Шнайдер		

14.08.01.100 СБ

Дверца
Сборочный чертеж

Лит.	Масса	Масштаб
	5.0	1:2

Лист | Листов 1

ЛАТГИПРОПРОМ

Копировал В. Суц

Формат А2

Инв. № подл. | Подпись и дата | Взам. инв. № | Инв. № дубл. | Подпись и дата

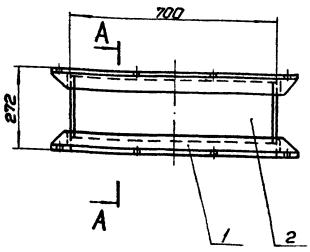

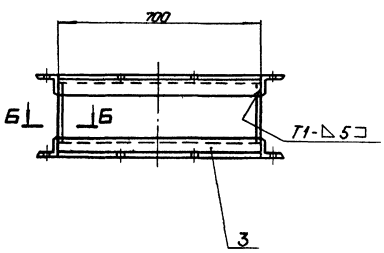

А-А
М1:5

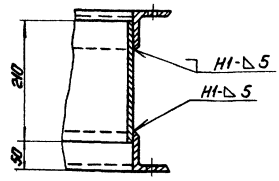

Б-Б
М1:2

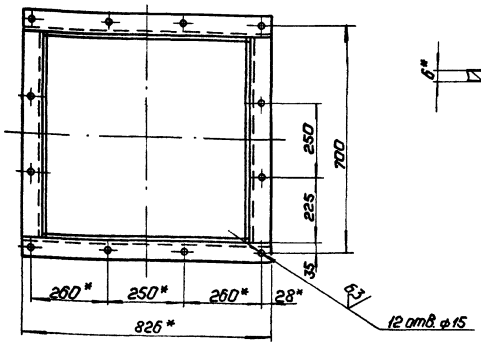

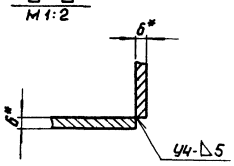

1.* Размеры для справок.
2. Н14; h14; IT14/2.
3. Шероховатость поверхностей кромок реза 50.
4. Сварные швы по ГОСТ 5264-80.

						14.08.02.000 СБ			
Изм.	Лист	№ докум.	Подп.	Дата	Патрубок сборочный чертеж	Лит.	Масса	Масштаб	
Разраб.		Балбарзде					63,0	1:10	
Пров.		Брашпо				Лист	Листов 1		
Т.контр.									
Н.контр.		Самсонова				ЛАТГИПРОПРОМ			
Утв.		Шнайдер							

Копировал: Формат А3

14.08.02.001

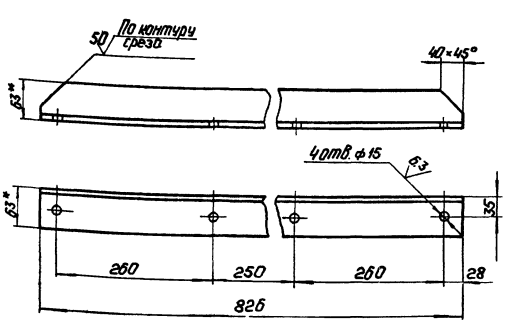

1.* Размеры для справок.
2. Н14; h14; IT14/2.

						14.08.02.001			
Изм.	Лист	№ докум.	Подп.	Дата	Связь	Лит.	Масса	Масштаб	
Разраб.		Балбарзде					4,7	1:5	
Пров.						Лист	Листов 1		
Т.контр.									
Н.контр.		Самсонова			Уголок Б-63×63×6 ГОСТ 8509-72 Ст3сп ГОСТ 535-79	ЛАТГИПРОПРОМ			
Утв.									

Копировал: Формат А4

Типовой проект 903-1-224.86 Альбом 10.2

Формат	Зона	Поз.	Обозначение	Наименование	Кол.	Примечание
				Документация		
А3			14.08.02.000 СБ	Сборочный чертеж		
				Детали		
А4		1	14.08.02.001	Связь	4	
Б4		2	14.08.02.002	Стенка		
				Лист Б-Л-6 ГОСТ 19903-74 Ст3сп ГОСТ 14637-79	4	6,8 кг
Б4		3	14.08.02.003	Связь		
				Уголок Б-63×63×6 ГОСТ 8509-72 Ст3сп ГОСТ 535-79	4	4 кг

						14.08.02.000			
Изм.	Лист	№ докум.	Подп.	Дата	Патрубок	Лит.	Лист	Листов	
Разраб.		Балбарзде							
Пров.		Брашпо				ЛАТГИПРОПРОМ			
Н.контр.		Самсонова							
Утв.		Шнайдер							

Копировал: Формат А4

14.08.03.000 СБ

Типовой проект 903-1-224.86 Альбом 10.2

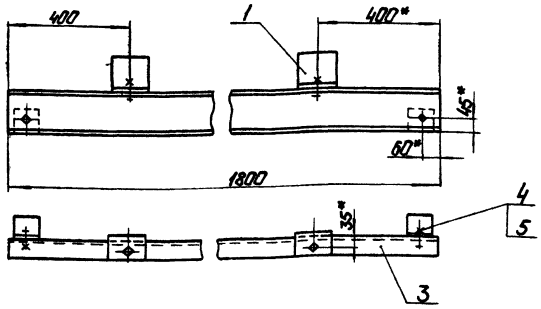

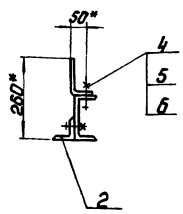

Поз. 2
М1:5

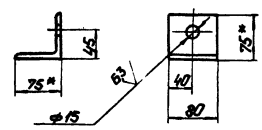

1.* Размеры для справок

2. H14; h14; ± $\frac{IT14}{2}$.

3. Шероховатость поверхностей кромок реза 50.

Поз. 3

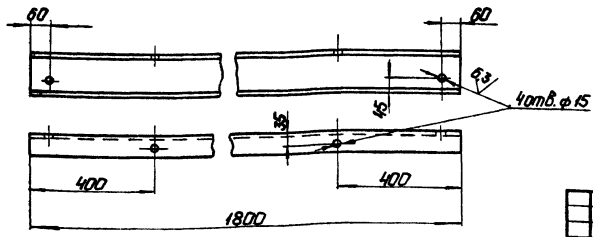

					14.08.03.000 СБ			
Изм.	Лист	№ докум.	Подп.	Дата	Опора. Сборочный чертеж.	Лит.	Масса	Масштаб
Разраб.		Болбарзде					26,4	1:10
Пров.		Брацило				Лист	Листов 1	
Т.контр.						ЛАТГИПРОПРОМ		
Н.контр.		Самсонова						
Утв.		Шнайдер						

Копировал: Формат А3

14.08.03.001

Типовой проект 903-1-224.86 Альбом 10.2

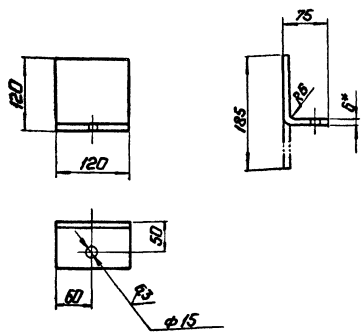

1.* Размер для справок.

2. H14; h14; ± $\frac{IT14}{2}$.

3. Шероховатость поверхностей кромок реза 50.

					14.08.03.001			
Изм.	Лист	№ докум.	Подп.	Дата	Лапа	Лит.	Масса	Масштаб
Разраб.		Болбарзде					1,05	1:5
Пров.						Лист	Листов 1	
Т.контр.					Лист 6-ПН-6 ГОСТ 19903-74 / 6Ст3сп ГОСТ 14837-79	ЛАТГИПРОПРОМ		
Н.контр.		Самсонова						
Утв.								

Копировал: Формат А4

Типовой проект 903-1-224.86 Альбом 10.2

Формат	Зона	Поз.	Обозначение	Наименование	Кол.	Примечание
				Документация		
А3			14.08.03.000 СБ	Сборочный чертеж		
				Детали		
А4		1	14.08.03.001	Лапа	2	
Б4		2	14.08.03.002	Лапа		
				Уголок 6-75×75×8 ГОСТ 8509-72 / ВСт3сп ГОСТ 535-79	2	0,7 кг
Б4		3	14.08.03.003	Опора		
				Швеллер 14П ГОСТ 8240-72 / ВСт3сп ГОСТ 535-79	1	22 кг
				Стандартные изделия		
		4		Болт М12-6дх 30.36.016		
				ГОСТ 7798-70	4	
		5		Гайка М 12.4.016		
				ГОСТ 5915-70	4	
		6		Шайба 12.02.016		
				ГОСТ 11371-78	2	

					14.08.03.000			
Изм.	Лист	№ докум.	Подп.	Дата	Опора	Лит.	Лист	Листов 1
Разраб.		Болбарзде				ЛАТГИПРОПРОМ		
Пров.		Брацило						
Н.контр.		Самсонова						
Утв.		Шнайдер						

Копировал: Формат А4

14.09.00.000СБ

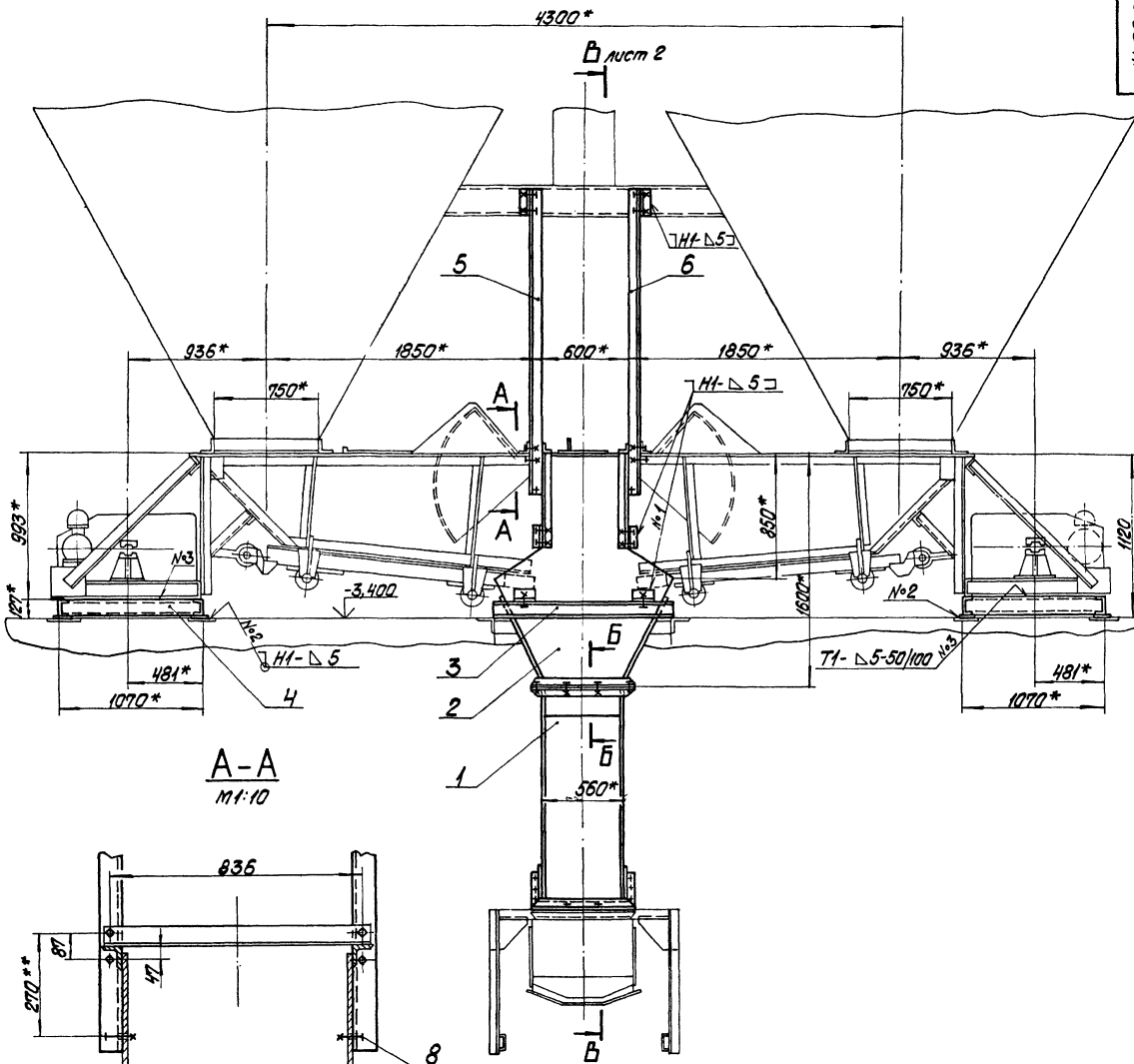

А-А
м1:10

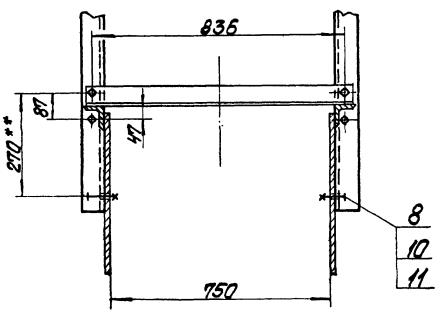

Б-Б
м1:5

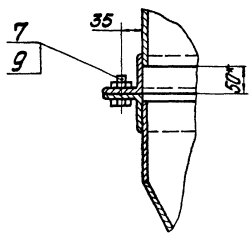

1. *Размеры для справок.
2. Н14; h14; $\pm\frac{IT14}{2}$.
3. Сварные швы по ГОСТ 5264-80.
4. **Размер уточнить по оборудованию.

Типовой проект 903-1-224.86 Альбом 10.2

					14.09.00.000 СБ			
Изм.	Лист	№ докум.	Подпись	Дата	Металлоконструкции к питателям ПКЛ-8 У2 Сборочный чертеж	Лит.	Масса	Масштаб
Разраб.		Балбарзде					653	1:20
Пров.		Брацило				Лист 1	Листов 3	
Т.контр.						ЛАТГИПРОПРОМ		
Н.контр.		Сатсанова						
Утв.		Шнайдер						

Копировал Формат А2

14.09.00.000 СБ

В – В
лист 1
м 1:20

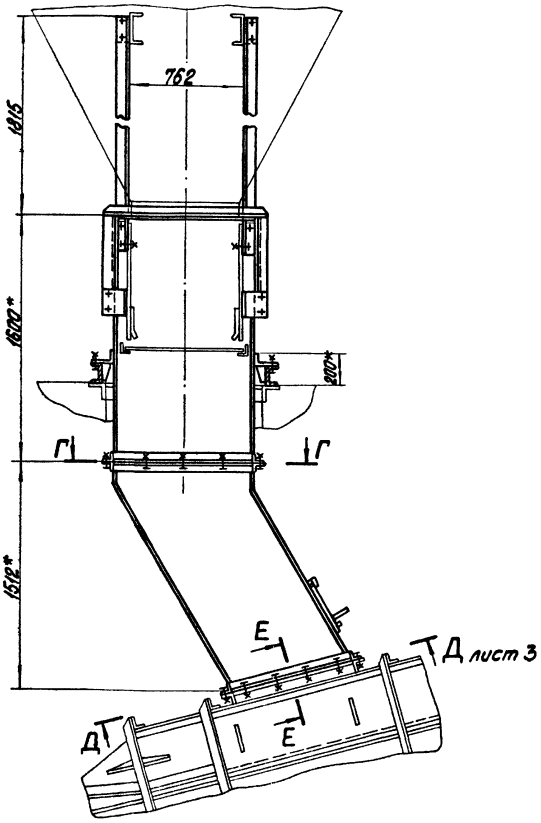

Г – Г
м 1:10

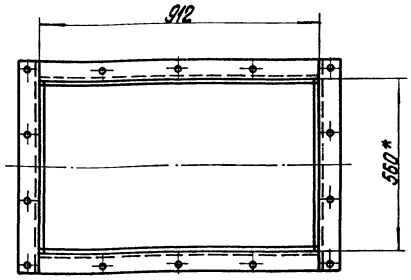

Е – Е повернуто
м 1:5

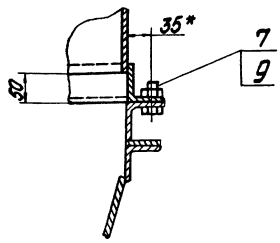

14.09.00.000 СБ
Лист 2

Изм. Лист № докум. Подпись Дата
Копировал К.В.
Формат А3

Типовой проект 903-1-224.86 Альбом 10.2

14.09.00.000 СБ

Д – Д
лист 2
м 1:10

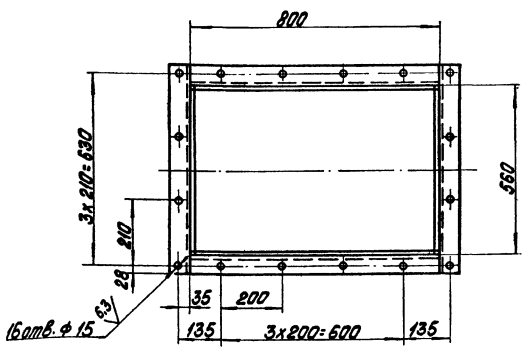

14.09.00.000 СБ
Лист 3

Изм. Лист № докум. Подпись Дата
Копировал К.В.
Формат А4

Типовой проект 903-1-224.86 Альбом 10.2

Формат	Зона	Поз.	Обозначение	Наименование	Кол.	Примечание
				Документация		
*			14.09.00.000 СБ	Сборочный чертеж		* Не А3; А4
				Сборочные единицы		
А4		1	14.09.01.000	Воронка нижняя	1	
А4		2	14.09.02.000	Воронка верхняя	1	
А4		3	14.09.03.000	Опора	2	
А4		4	14.09.04.000	Рама под привод питателя ПКЛ-8	2	
А4		5	14.09.05.000	Подвеска	2	
А4		6	14.09.06.000	Подвеска	2	
				Стандартные изделия		
		7		Болт М12-6gх30.36.016 ГОСТ 7798-70	30	
		8		Болт М16-6gх40.36.016 ГОСТ 7798-70	14	
		9		Гайка М12.4.016 ГОСТ 5915-70	30	
		10		Гайка М16.4.016 ГОСТ 5915-70	14	
		11		Шайба 16.02.016 ГОСТ 11371-78	14	

14.09.00.000

Изм.	Лист	№ докум.	Подпись	Дата
Разраб.		Барвазов		
Пров.		Брацило		
Н. контр.		Гитсонова		
Утв.		Шнайдер		

Металлоконструкции к питателям ПКЛ-8У2

Лит.	Лист	Листов
	1	

ЛАТГИПРОПРОМ

Копировал К.В.
Формат А4

14.09.01.000 СБ

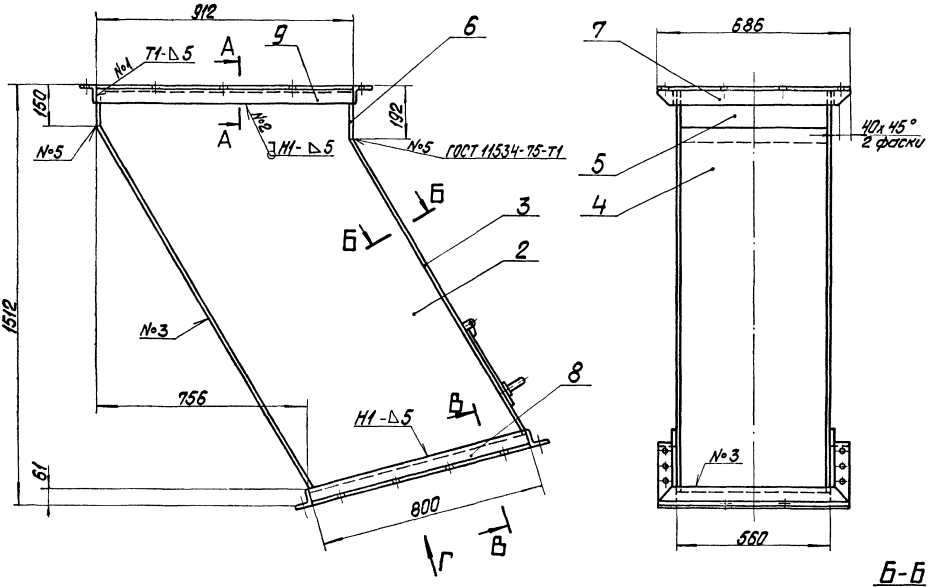

Б-Б
М1:5

А-А
М1:5

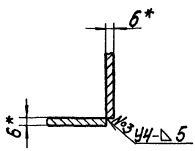

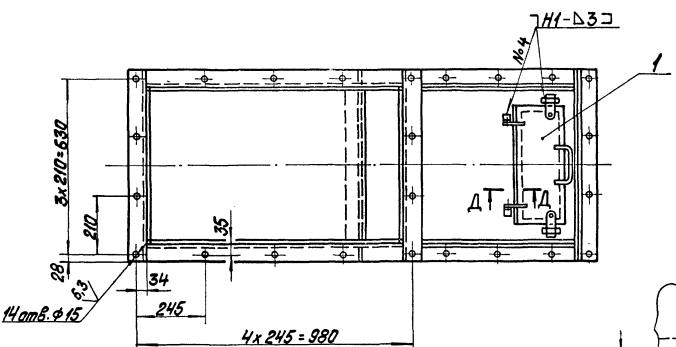

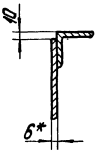

В-В повернуто
М1:5

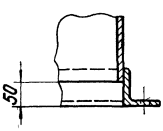

Д-Д повернуто
М1:5

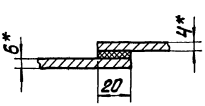

Вид Г повернуто

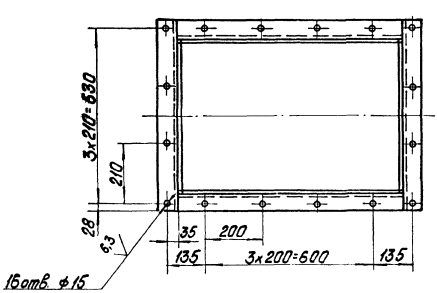

1. * Размеры для справок.
2. Н14; h14; $\pm \frac{IT14}{2}$.
3. Шероховатость поверхностей кромок реза – $\sqrt{50}$
4. Сварные швы по ГОСТ 5264-80, кроме мест указанных особо.

Изм.	Лист	№ докум.	Подпись	Дата	14.09.01.000 СБ		
Разраб.		Волкорезов			Воронка нижняя	Лит.	Масса	Масштаб
Пров.		Брацило			Сборочный чертеж		264	1:10
Т.контр.						Лист	Листов 1	
Н.контр.		Самсонова				ЛАТГИПРОПРОМ		
Утв.		Шнейдер						

Формат А2

Альбом 10.2

Типовой проект 903-1-224.86

Альбом разработан Латгипропромом

Инв. № подл. | Подпись и дата | Взам. инв. №

Альбом 10.2

Типовой проект 903-1-224.86

14.09.01.001

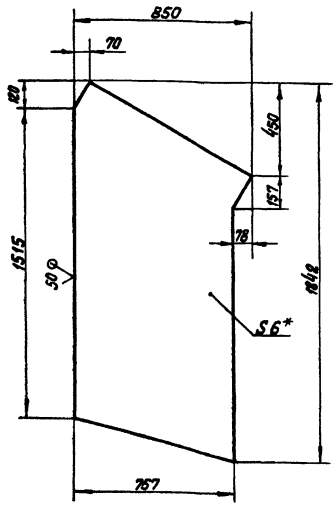

1. * Размер для справок.
2. h14; $\pm \frac{IT14}{2}$

Изм.	Лист	№ докум.	Подпись	Дата	14.09.01.001			
Разраб.		Балдаразде			Стенка	Лит.	Масса	Масштаб
Пров.							53.2	1:15
Т.контр.						Лист	Листов 1	
Н.контр.		Самсонова			Лист Б-ПН-6 ГОСТ 19903-74 ВСт3сп ГОСТ 14637-79	ЛАТГИПРОПРОМ		
Утв.								

Копировал В.Суч. Формат А4

14.09.01.002

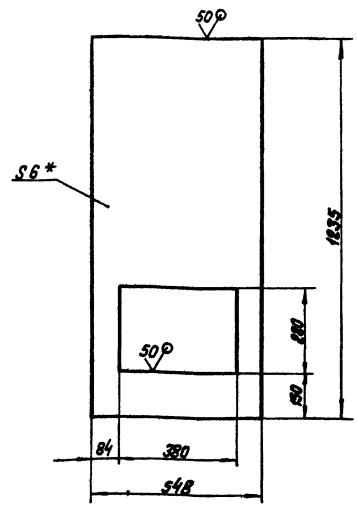

1. * Размер для справок.
2. H14; h14; $\pm \frac{IT14}{2}$

Изм.	Лист	№ докум.	Подпись	Дата	14.09.01.002			
Разраб.		Балдаразде			Стенка	Лит.	Масса	Масштаб
Пров.							27.0	1:1
Т.контр.						Лист	Листов 1	
Н.контр.		Самсонова			Лист Б-ПН-6 ГОСТ 19903-74 ВСт3сп ГОСТ 14637-79	ЛАТГИПРОПРОМ		
Утв.								

Копировал В.Суч. Формат А4

Альбом 10.2

Типовой проект 903-1-224.86

Формат	Зона	Поз.	Обозначение	Наименование	Кол.	Примечание
Б4	8		14.09.01.007	Связь		
				Уголок Б-63×63×6 ГОСТ 8509-72 ВСт3сп ГОСТ 535-79		
				L = 800 h14	2	4.6 кг
Б4	9		14.09.01.008	Связь		
				Уголок Б-63×63×6 ГОСТ 8509-72 ВСт3сп ГОСТ 535-79		
				L = 912 h14	2	5.2 кг

Изм.	Лист	№ докум.	Подпись	14.09.01.000	Лист 2

Копировал В.Суч. Формат А4

Альбом 10.2

Типовой проект 903-1-224.86

Формат	Зона	Поз.	Обозначение	Наименование	Кол.	Примечание
				Документация		
А2			14.09.01.000 СБ	Сборочный чертеж		
				Сборочные единицы		
Д4		1	14.08.01.100	Дверца	1	
				Детали		
Д4		2	14.09.01.001	Стенка	2	
Д4		3	14.09.01.002	Стенка	1	
Б4		4	14.09.01.003	Стенка		
				Лист Б-ПН-6 ГОСТ 19903-74 ВСт3сп ГОСТ 14637-79		
				548 h14 × 1515 h14	1	39.1 кг
Б4		5	14.09.01.004	Стенка		
				Лист Б-ПН-6 ГОСТ 19903-74 ВСт3сп ГОСТ 14637-79		
				140 h14 × 548 h14	1	3.6 кг
Б4		6	14.09.01.005	Стенка		
				Лист Б-ПН-6 ГОСТ 19903-74 ВСт3сп ГОСТ 14637-79		
				182 h14 × 548 h14	1	4.7 кг
Б4		7	14.09.01.006	Связь		
				Уголок Б-63×63×6 ГОСТ 8509-72 ВСт3сп ГОСТ 535-79	4	3.9 кг

Изм.	Лист	№ докум.	Подпись	Дата	14.09.01.000			
Разраб.		Балдаразде			Воронка нижняя	Лит.	Лист	Листов 2
Пров.		Брошило					1	
Н.контр.		Самсонова				ЛАТГИПРОПРОМ		
Утв.		Шнайдер						

Копировал В.Суч. Формат А4

14.09.02.000 СБ

Типовой проект 903-1-224.86 Альбом 10.2

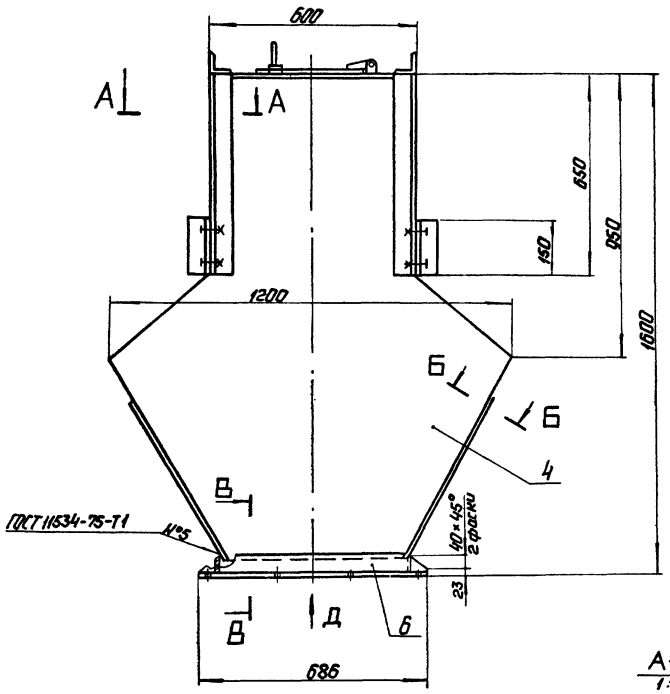

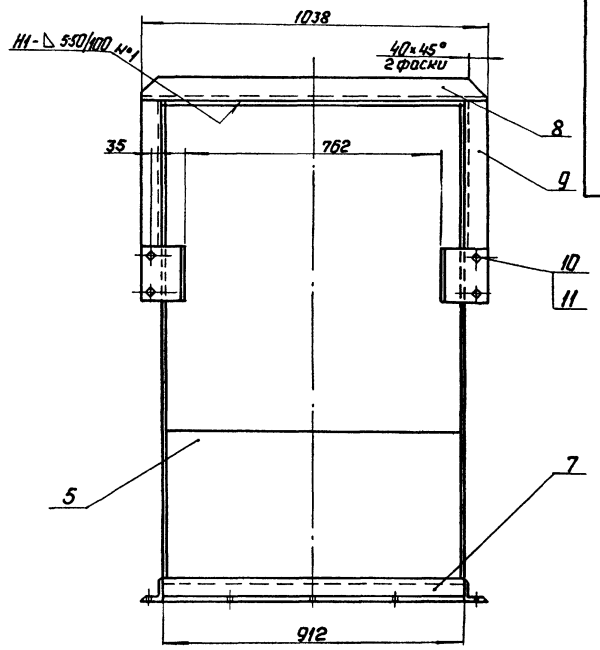

А-А
1:5

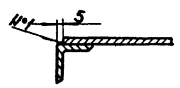

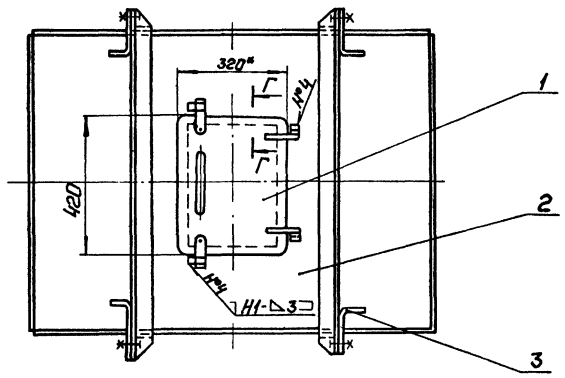

В-В

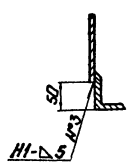

Поз. 4
М1:20

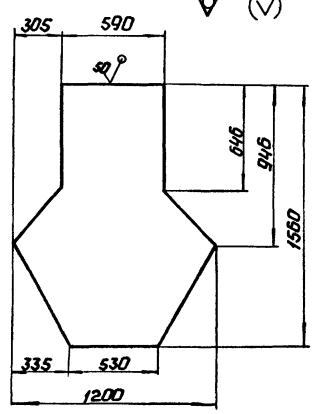

Вид Д

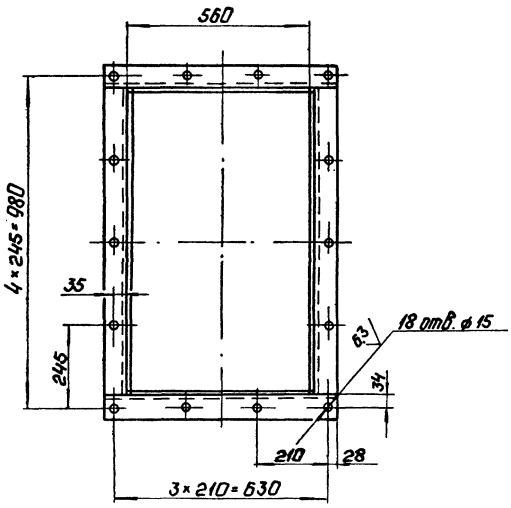

Б-Б
1:2

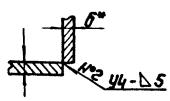

Г-Г
М1:2

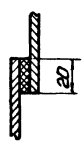

1.* Размеры для справок.
2. H14; h14; ± IT14/2.
3. Шероховатость поверхностей кромок реза - 50.
4. Сварные швы по ГОСТ 5264-80, кроме мест указанных особо.

Изм.	Лист	№ докум.	Подп.	Дата	14.09.02.000 СБ		
Разраб.		Арабаджи			Воронка верхняя. Сборочный чертеж.	Лит.	Масса	Масштаб
Пров.		Брашпо					230	1:10
Т.контр.						Лист	Листов 1	
Н.контр.		Самсонова				ЛАТГИПРОПРОМ		
Утв.		Шнайдер						

Копировал:

Формат А2

14.09.02.001

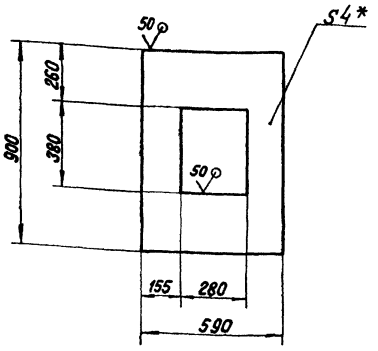

1. * Размер для справок.
2. H14; h14; $\pm \frac{IT14}{2}$

Изм.	Лист	№ докум.	Подпись	Дата	14.09.02.001		
Разраб.		Балбарзде			Крышка	Лит.	Масса 13,5 / Масштаб 1:15
Пров.						Лист	Листов 1
Т.контр.							
Н.контр.		Самсонова			Лист Б-ПН-4 ГОСТ 19903-74 / Вст3сп ГОСТ 14637-79	ЛАТГИПРОПРОМ	
Утв.							

Копировал | Формат А4

14.09.02.002

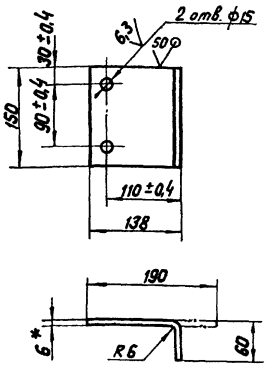

1. * Размер для справок.
2. H14; h14; $\pm \frac{IT14}{2}$

Изм.	Лист	№ докум.	Подпись	Дата	14.09.02.002		
Разраб.		Балбарзде			Опора	Лит.	Масса 1,35 / Масштаб 1:5
Пров.						Лист	Листов 1
Т.контр.							
Н.контр.		Самсонова			Лист Б-ПН-6 ГОСТ 19903-74 / Вст3сп ГОСТ 14637-79	ЛАТГИПРОПРОМ	
Утв.							

Копировал | Формат А4

Формат	Зона	Поз.	Обозначение	Наименование	Кол.	Примечание
Б4		9	14.09.02.008	Связь		
				Уголок Б-63×63×6 ГОСТ 8509-72 / Вст3сп ГОСТ 535-79	4	3,7 кг
				Стандартные изделия		
		10		Болт М12-6g×30.36.016 ГОСТ 7798-70	8	
		11		Гайка М12.4.016 ГОСТ 5915-70	8	

Изм.	Лист	№ докум.	Подпись	Дата	14.09.02.000
					Лист 2

Копировал | Формат А4

Формат	Зона	Поз.	Обозначение	Наименование	Кол.	Примечание
				Документация		
А2			14.09.02.000 СБ	Сборочный чертеж		
				Сборочные единицы		
А2		1	14.08.01.100 СБ	Дверца	1	
				Детали		
А4		2	14.09.02.001	Крышка	1	
А4		3	14.09.02.002	Опора	4	
Б4		4	14.09.02.003	Стенка		
				Лист Б-ПН-6 ГОСТ 19903-74 / Вст3сп ГОСТ 14637-79	2	56,0 кг
Б4		5	14.09.02.004	Стенка		
				Лист Б-ПН-6 ГОСТ 19903-74 / Вст3сп ГОСТ 14637-79		
				900h14×550h14	2	23,3 кг
Б4		6	14.09.02.005	Связь		
				Уголок Б-63×63×6 ГОСТ 8509-72 / Вст3сп ГОСТ 535-79	2	3,9 кг
Б4		7	14.09.02.006	Связь		
				Уголок Б-63×63×6 ГОСТ 8509-72 / Вст3сп ГОСТ 535-79	2	5,2 кг
Б4		8	14.09.02.007	Связь		
				Уголок Б-63×63×6 ГОСТ 8509-72 / Вст3сп ГОСТ 535-79	2	5,9 кг

Изм.	Лист	№ докум.	Подпись	Дата	14.09.02.000		
Разраб.		Балбарзде			Воронка верхняя	Лит.	Лист 1 / Листов 2
Пров.		Брацило				ЛАТГИПРОПРОМ	
Н.контр.		Самсонова					
Утв.		Шнайдер					

Копировал | Формат А4

14.09.03.000 СБ

Альбом 10.2

Типовой проект 903-1-224.86

Инв.№ подл. | Подпись и дата | Взам. инв.№ | Инв.№ дубл. | Подпись и дата

А-А
М 1:5

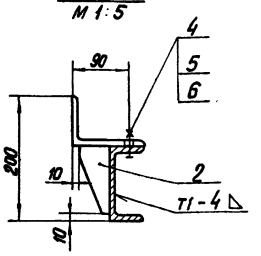

Поз. 2
М 1:2

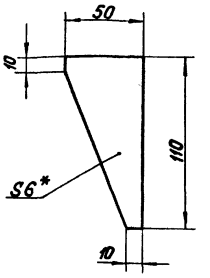

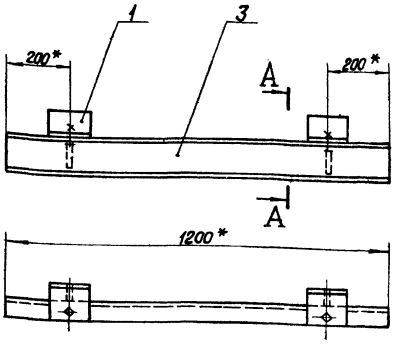

1. *Размеры для справок
2. H14; h14; $\pm \frac{IT14}{2}$
3. Шероховатость поверхностей кромок реза - $\sqrt{}^{80}$
4. Сварные швы по ГОСТ 5264-80.

Поз. 3

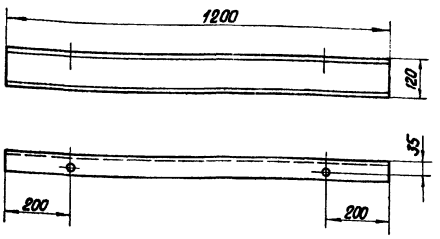

					14.09.03.000 СБ		
Изм.	Лист	№ докум.	Подпись	Дата			
Разраб.		Балбарзде			Опора. Сборочный чертеж	Лит.	Масса 16.3 / Масштаб 1:10
Пров.		Брацило				Лист	Листов 1
Т.контр.						ЛАТГИПРОПРОМ	
Н.контр.		Самсонова					
Утв.		Шнайдер					

Копировал | Формат А3

14.09.03.001

Альбом 10.2

Типовой проект 903-1-224.86

Инв.№ подл. | Подпись и дата | Взам. инв.№ | Инв.№ дубл. | Подпись и дата

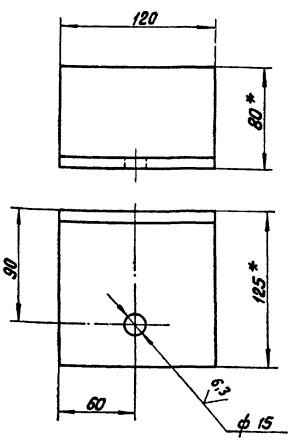

1. *Размеры для справок
2. H14; h14; $\pm \frac{IT14}{2}$
3. Шероховатость поверхностей кромок реза - $\sqrt{}^{80}$

					14.09.03.001		
Изм.	Лист	№ докум.	Подпись	Дата			
Разраб.		Балбарзде			Лапа	Лит.	Масса 1.5 / Масштаб 1:2.5
Пров.						Лист	Листов 1
Т.контр.						ЛАТГИПРОПРОМ	
Н.контр.		Самсонова			Уголок Б-125×80×8 ГОСТ 8510-72 ВСт3сп ГОСТ 535-79		

Копировал | Формат А4

Альбом 10.2

Типовой проект 903-1-224.86

Инв.№ подл. | Подпись и дата | Взам. инв.№ | Инв.№ дубл. | Подпись и дата

Формат	Зона	Поз.	Обозначение	Наименование	Кол.	Примечание
				Документация		
А3			14.09.03.000 СБ	Сборочный чертеж		
				Детали		
А4		1	14.09.03.001	Лапа	2	
А4		2	14.09.03.002	Косынка Лист 6-ПТ-6 ГОСТ 19903-74 ВСт3сп ГОСТ 14637-79	2	0,16 кг
А4		3	14.09.03.003	Опора Швеллер 12П ГОСТ 8240-72 ВСт3сп ГОСТ 535-79	1	12,5 кг
				Стандартные изделия		
		4		Болт М12-6gх30.58.016 ГОСТ 7798-70	2	
		5		Шайба 12.02.016 ГОСТ 11371-78	2	
		6		Гайка М12.4.016 ГОСТ 5915-70	2	

					14.09.03.000		
Изм.	Лист	№ докум.	Подпись	Дата			
Разраб.		Балбарзде			Опора	Лит.	Лист / Листов 1
Пров.		Брацило				ЛАТГИПРОПРОМ	
Н.контр.		Самсонова					
Утв.		Шнайдер					

Копировал | Формат А4

14.09.04.000 СБ

Альбом 10.2 Типовой проект 903-1-224.86

А-А
М 1:5

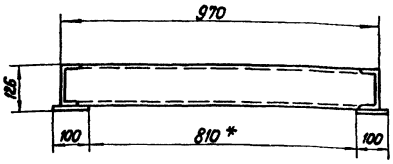

I
М 1:5

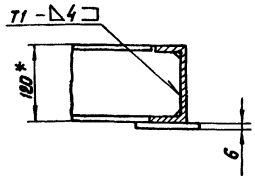

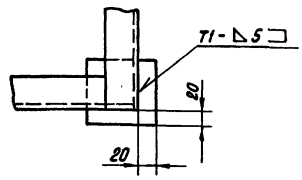

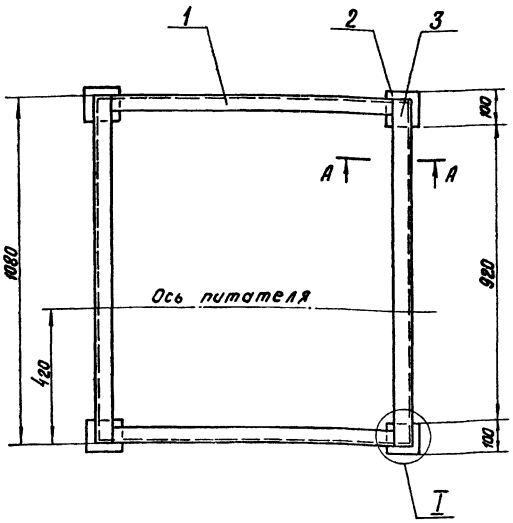

1. *Размеры для справок
2. H14; h14; $\pm \frac{IT14}{2}$.
3. Шероховатость поверхностей кромок реза – $\overset{50}{\nabla}$.
4. Сварные швы по ГОСТ 2564-80.

					14.09.04.000 СБ			
Изм.	Лист	№ докум.	Подпись	Дата				
Разраб.		Балбараде			Рама под привод питателя ПКЛ-8У2	Лит.	Масса	Масштаб
Пров.		Брагило					24,5	1:10
Т.контр.						Лист	Листов 1	
Н.контр.		Самсонова				ЛАТГИПРОПРОМ		
Утв.		Шнайдер			Сборочный чертеж			

Копировал [illegible] Формат А3

14.09.04.001

Альбом 10.2 Типовой проект 903-1-224.86

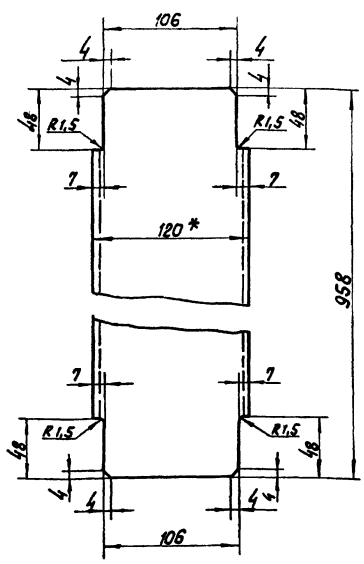

1. *Размер для справок
2. h14; $\pm \frac{IT14}{2}$

					14.09.04.001			
Изм.	Лист	№ докум.	Подпись	Дата				
Разраб.		Балбараде			Связь	Лит.	Масса	Масштаб
Пров.							10,0	1:2,5
						Лист	Листов 1	
Н.контр.		Самсонова			Швеллер 12П ГОСТ 8240-72 ВСт3сп ГОСТ 535-79	ЛАТГИПРОПРОМ		
Утв.								

Копировал [illegible] Формат А4

Альбом 10.2 Типовой проект 903-1-224.86

Формат	Зона	Поз.	Обозначение	Наименование	Кол.	Примечание
				Документация		
А3			14.09.04.000 СБ	Сборочный чертеж		
				Детали		
А4		1	14.09.04.001	Связь	2	
Б4		2	14.09.04.002	Опора	1	
				Лист Б-ПН-6 ГОСТ 19903-74 ВСт3сп ГОСТ 14637-79	4	0,47 кг
Б4		3	14.09.04.003	Связь		
				Швеллер 12П ГОСТ 8240-72 ВСт3сп ГОСТ 535-79	2	1,12 кг

					14.09.04.000			
Изм.	Лист	№ докум.	Подпись	Дата				
Разраб.		Балбараде			Рама под привод питателя ПКЛ-8У2	Лит.	Лист	Листов 1
Пров.		Брагило				ЛАТГИПРОПРОМ		
Н.контр.		Самсонова						
Утв.		Шнайдер						

Копировал [illegible] Формат А4

Типовой проект 903-1-224.86 Альбом 10.2

14.09.06.000СБ

Поз. 1

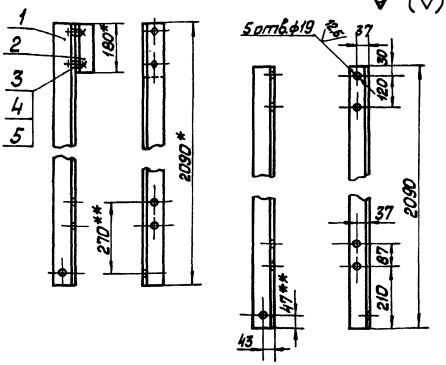

Поз. 2

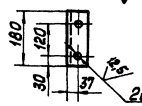

1. * Размеры для справок.
2. H14; h14; $\pm\frac{IT14}{2}$
3. Шероховатость поверхностей кромок реза - 50
4. ** Размеры уточнить по оборудованию.

14.09.06.000 СБ

Подвеска
Сборочный чертёж

Лит	Масса	Масштаб
	21,0	1:10

Лист Листов 1

ЛАТГИПРОПРОМ

Копировал Маш. Формат А4

Формат	Зона	Поз.	Обозначение	Наименование	Кол.	Примечание
				Документация		
А4			14.09.06.000 СБ	Сборочный чертёж		
				Детали		
Б4		1	14.09.06.001	Уголок		
				Уголок Б.75х75х8 ГОСТ 8509-72 / ВСт3сп ГОСТ 535-79	1	18,8кг
Б4		2	14.09.06.002	Связь		
				Уголок Б.75х75х8 ГОСТ 8509-72 / ВСт3сп ГОСТ 535-79	1	1,6кг
				Стандартные изделия		
		3		Болт М16-6g х 30.36.016 ГОСТ 7798-70	2	
		4		Гайка М16.4.016 ГОСТ 5916-70	2	
		5		Шайба 16.02.016 ГОСТ 11371-78	2	

14.09.06.000

Подвеска

Лит | Лист | Листов 1

ЛАТГИПРОПРОМ

Копировал Маш. Формат А4

Типовой проект 903-1-224.86 Альбом 10.2

14.09.05.000СБ

Поз. 1

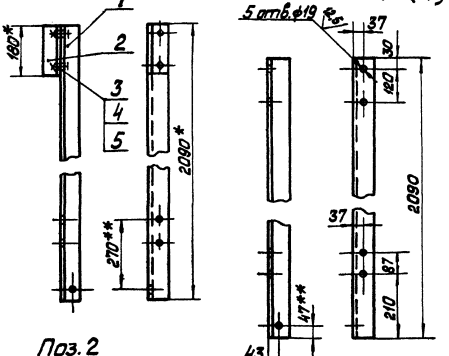

Поз. 2

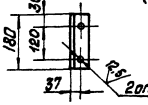

1. * Размеры для справок.
2. H14; h14; $\pm\frac{IT14}{2}$
3. Шероховатость поверхностей кромок реза - 50.
4. ** Размеры уточнить по оборудованию.

14.09.05.000 СБ

Подвеска
Сборочный чертёж

Лит	Масса	Масштаб
	21.0	1:10

Лист Листов 1

ЛАТГИПРОПРОМ

Копировал Маш. Формат А4

Формат	Зона	Поз.	Обозначение	Наименование	Кол.	Примечание
				Документация		
А4			14.09.05.000 СБ	Сборочный чертёж		
				Детали		
Б4		1	14.09.05.001	Связь		
				Уголок Б.75х75х8 ГОСТ 8509-72 / ВСт3сп ГОСТ 535-79	1	18,8кг
Б4		1	14.09.05.002	Опора		
				Уголок Б.75х75х8 ГОСТ 8509-72 / ВСт3сп ГОСТ 535-79	1	1,6 кг
				Стандартные изделия		
		3		Болт М16-6g х 30.36.016 ГОСТ 7798-70	2	
		4		Гайка М16.5.016 ГОСТ 5915-70	2	
		5		Шайба 16.02.016 ГОСТ 11371-78	2	

14.09.05.000

Подвеска

Лит | Лист | Листов 1

ЛАТГИПРОПРОМ

Копировал Маш. Формат А4

ЦЕНТРАЛЬНЫЙ ИНСТИТУТ
ТИПОВОГО ПРОЕКТИРОВАНИЯ ГОССТРОЯ СССР
МИНСКИЙ ФИЛИАЛ

220600, г.Минск, ул.К.Маркса, 32

Сдано в [illegible] 09.06.1988 г.
Зак. [illegible] Тираж 80 экз.
Инв.№ 21534/54

gost.e-ecolog.ru