ТИПОВОЙ ПРОЕКТ
903-1-224.86

# КОТЕЛЬНАЯ С ТРЕМЯ КОТЛАМИ КВ-ТС[В]-10 И ТРЕМЯ КОТЛАМИ КЕ-10-14С. ОТКРЫТАЯ СИСТЕМА ТЕПЛОСНАБЖЕНИЯ.

## ТОПЛИВО-КАМЕННЫЕ И БУРЫЕ УГЛИ.

## АЛЬБОМ 10.1

МЕТАЛЛОКОНСТРУКЦИИ ТОПЛИВОПОДАЧИ.
КОНВЕЙЕР ЛЕНТОЧНЫЙ № 1

21534-53
3-57

gost.e-ecolog.ru

# ТИПОВОЙ ПРОЕКТ 903-1-224.86

# КОТЕЛЬНАЯ С ТРЕМЯ КОТЛАМИ КВ-ТС[В]-10 И ТРЕМЯ КОТЛАМИ КЕ-10-14С. ОТКРЫТАЯ СИСТЕМА ТЕПЛОСНАБЖЕНИЯ. ТОПЛИВО-КАМЕННЫЕ И БУРЫЕ УГЛИ.

## АЛЬБОМ 10.1

### СОСТАВ ПРОЕКТА


| | | | |
|---|---|---|---|
| АЛЬБОМ | 0 | | Пояснительная записка. |
| АЛЬБОМ | 1.1 | | Котельная. Тепломеханическая часть. Топливоподача. |
| АЛЬБОМ | 1.2 | часть 1 | Котельная. Тепломеханическая часть. |
| АЛЬБОМ | 1.2 | часть 2 | Котельная. Блоки тепломеханического оборудования. |
| АЛЬБОМ | 1.3 | | Эскизные чертежи общих видов конструкций тепловой изоляции. |
| АЛЬБОМ | 2.1 | | Строительно-технологическая блок-секция котлоагрегата КВ-ТС-10. Тепломеханическая часть (вариант без воздухоподогревателя). |
| АЛЬБОМ | 2.2 | | Строительно-технологическая блок-секция котлоагрегата КВ-ТСВ-10. Тепломеханическая часть (вариант с воздухоподогревателем). |
| АЛЬБОМ | 2.3 | | Строительно-технологическая блок-секция котлоагрегата КВ-ТС(В)-10. Конструкции железобетонные. Автоматизация. |
| АЛЬБОМ | 2.4 | части 1,2 | Металлоконструкции газовоздухопроводов для блок-секции котлоагрегата КВ-ТС-10 (вариант без воздухоподогревателя). |
| АЛЬБОМ | 2.5 | части 1,2 | Металлоконструкции газовоздухопроводов для блок-секции котлоагрегата КВ-ТСВ-10 (вариант с воздухоподогревателем). |
| АЛЬБОМ | 2.6 | | Строительно-технологическая блок-секция котлоагрегата КЕ-10-14С. Тепломеханическая часть (вариант без воздухоподогревателя). |
| АЛЬБОМ | 2.7 | | Строительно-технологическая блок-секция котлоагрегата КЕ-10-14С. Тепломеханическая часть (вариант с воздухоподогревателем). |
| АЛЬБОМ | 2.8 | | Строительно-технологическая блок-секция котлоагрегата КЕ-10-14С. Конструкции железобетонные. Автоматизация. |
| АЛЬБОМ | 2.9 | части 1,2 | Металлоконструкции газовоздухопроводов для блок-секции котлоагрегата КЕ-10-14С (вариант без воздухоподогревателя). |
| АЛЬБОМ | 2.10 | части 1,2 | Металлоконструкции газовоздухопроводов для блок-секции котлоагрегата КЕ-10-14С (вариант с воздухоподогревателем). |
| АЛЬБОМ | 3.1 | | Водоподготовительная установка. Тепломеханическая часть. Узел сбора конденсата. |
| АЛЬБОМ | 4.1 | часть 1 | Водоподготовительная установка. Автоматизация. Тепломеханическая часть. |
| АЛЬБОМ | 4.1 | часть 2 | Водоподготовительная установка. Блоки тепломеханического оборудования. |
| АЛЬБОМ | 5.1 | | Котельная. Архитектурно-строительная часть. |
| АЛЬБОМ | 5.2 | | Котельная. Архитектурно-строительная часть. Конструкции нулевого цикла. |
| АЛЬБОМ | 5.3 | | Котельная. Архитектурно-строительная часть (вариант закрытой установки дымососов). |
| АЛЬБОМ | 5.4 | | Котельная. Строительные изделия. |
| АЛЬБОМ | 5.5 | | Водоподготовительная установка. Архитектурно-строительная часть. |
| АЛЬБОМ | 5.6 | | Водоподготовительная установка. Строительные изделия. |
| АЛЬБОМ | 5.7 | | Топливоподача. Приемное устройство. Галерея №2. Архитектурно-строительная часть. |
| АЛЬБОМ | 5.8 | | Топливоподача. Дробильное отделение. Галерея №1. Архитектурно-строительная часть. |
| АЛЬБОМ | 5.9 | | Топливоподача. Приемное устройство. Галерея №2. Строительные изделия. |
| АЛЬБОМ | 5.10 | | Топливоподача. Дробильное отделение. Галерея №1. Строительные изделия. |
| АЛЬБОМ | 6.1 | | Генеральный план. Инженерные сети. Конструкции архитектурно-строительной части. Электротехническая часть, связь и сигнализация. Водопровод и канализация. Тепловые сети. |
| АЛЬБОМ | 7.1 | | Котельная. Электротехническая часть, связь и сигнализация. Чертежи монтажной зоны. |
| АЛЬБОМ | 7.2 | | Котельная. Электротехническая часть. Механизмы, управляемые с НКУ и щитов КИПиА. Схемы принципиальные. |
| АЛЬБОМ | 7.3 | | Котельная. Электротехническая часть. Задание заводу-изготовителю на низковольтные комплектные устройства. |

| | | | |
|---|---|---|---|
| АЛЬБОМ | 7.4 | | Водоподготовительная установка. Электротехническая часть, связь и сигнализация. |
| АЛЬБОМ | 7.5 | | Водоподготовительная установка. Электротехническая часть. Задание заводу-изготовителю на низковольтные комплектные устройства. |
| АЛЬБОМ | 7.6 | | Топливоподача. Электротехническая часть, связь и сигнализация. Чертежи монтажной зоны. Автоматизация. |
| АЛЬБОМ | 7.7 | | Топливоподача. Электротехническая часть. Механизмы, управляемые с НКУ. Схемы принципиальные. |
| АЛЬБОМ | 7.8 | | Топливоподача. Электротехническая часть. Задание заводу-изготовителю на низковольтные комплектные устройства. |
| АЛЬБОМ | 8.1 | | Котельная. Автоматизация. |
| АЛЬБОМ | 8.2 | | Котлоагрегат КВ-ТС(В)-10. Задание заводу-изготовителю на щит автоматики и КИП. |
| АЛЬБОМ | 8.3 | | Котлоагрегат КЕ-10-14С. Задание заводу-изготовителю на щит автоматики и КИП. |
| АЛЬБОМ | 8.4 | | Котельная. Вспомогательное оборудование. Задание заводу-изготовителю на щиты автоматики и КИП. |
| АЛЬБОМ | 8.5 | | Водоподготовительная установка. Задание заводу-изготовителю на щиты автоматики и КИП. |
| АЛЬБОМ | 8.6 | | Котельная. Топливоподача. Водоподготовительная установка. Пожаротушение и пожарная сигнализация. |
| АЛЬБОМ | 9.1 | | Котельная. Отопление и вентиляция. |
| АЛЬБОМ | 9.2 | | Водоподготовительная установка. Отопление и вентиляция. |
| АЛЬБОМ | 9.3 | | Котельная. Водопровод и канализация. Тепловые сети. |
| АЛЬБОМ | 9.4 | | Водоподготовительная установка. Водопровод и канализация. Тепловые сети. |
| АЛЬБОМ | 9.5 | | Топливоподача. Санитарно-технические устройства. |
| АЛЬБОМ | 10.1 | | Металлоконструкции топливоподачи. Конвейер ленточный №1. |
| АЛЬБОМ | 10.2 | | Металлоконструкции топливоподачи. Питатели. |
| АЛЬБОМ | 10.3 | | Металлоконструкции топливоподачи. Конвейер ленточный № 2. |
| АЛЬБОМ | 10.4 | | Металлоконструкции топливоподачи. Дробильное устройство |
| АЛЬБОМ | 10.5 | | Металлоконструкции топливоподачи. Конвейер ленточный №3. |
| АЛЬБОМ | 10.6 | | Металлоконструкции топливоподачи. Конвейеры ленточные №4,5. |
| АЛЬБОМ | 10.7 | | Металлоконструкции топливоподачи. Конвейер ленточный реверсивный №6. |
| АЛЬБОМ | 10.8 | | Металлоконструкции вспомогательного оборудования и устройств. |
| АЛЬБОМ | 11.1 | | Котельная. Инженерные сети. Электротехническая часть, связь и сигнализация. Прилагаемые материалы. |
| АЛЬБОМ | 11.2 | | Водоподготовительная установка. Электротехническая часть, связь и сигнализация. Прилагаемые материалы. |
| АЛЬБОМ | 11.3 | | Топливоподача. Электротехническая часть, связь и сигнализация. Прилагаемые материалы. |
| АЛЬБОМ | 12.1 | КН.1÷7 | Сметы. Котельная. |
| АЛЬБОМ | 12.2 | КН.1,2 | Сметы. Водоподготовительная установка. |
| АЛЬБОМ | 12.3 | КН.1,2 | Сметы. Топливоподача. |
| АЛЬБОМ | 12.4 | | Сметы. Генеральный план. Инженерные сети. |
| АЛЬБОМ | 13.1 | | Спецификации оборудования. Котельная. Отопление и вентиляция, водопровод и канализация, тепловые сети. |
| АЛЬБОМ | 13.2 | | Спецификации оборудования. Котельная. Электротехническая часть, связь и сигнализация, водопровод и канализация, автоматическое пожаротушение. |
| АЛЬБОМ | 13.3 | | Спецификации оборудования. Водоподготовительная установка. |
| АЛЬБОМ | 13.4 | | Спецификации оборудования. Топливоподача. |
| АЛЬБОМ | 13.5 | | Спецификации оборудования. Инженерные сети. |
| АЛЬБОМ | 13.6 | | Спецификации оборудования. Блок-секция котлоагрегата КВ-ТС(В)-10. Тепломеханическая часть. |
| АЛЬБОМ | 13.7 | | Спецификации оборудования. Блок-секция котлоагрегата КВ-ТС(В)-10. Автоматизация. |
| АЛЬБОМ | 13.8 | | Спецификации оборудования. Блок-секция котлоагрегата КЕ-10-14С. Тепломеханическая часть. |
| АЛЬБОМ | 13.9 | | Спецификации оборудования. Блок-секция котлоагрегата КЕ-10-14С. Автоматизация. |
| АЛЬБОМ | 13.10 | | Спецификации оборудования. Котельная. Вспомогательное оборудование водогрейной части. Теплотехническая часть, автоматизация. |
| АЛЬБОМ | 13.11 | | Спецификации оборудования. Котельная. Вспомогательное оборудование паровой части. Тепломеханическая часть, автоматизация. |

| | |
|---|---|
| АЛЬБОМ 14.1 | Ведомости потребности в материалах. Котельная. Отопление и вентиляция, водопровод и канализация, тепловые сети. |
| АЛЬБОМ 14.2 | Ведомости потребности в материалах. Котельная. Архитектурно-строительная часть, электротехническая часть, связь и сигнализация, водопровод и канализация, автоматическое пожаротушение. |
| АЛЬБОМ 14.3 | Ведомости потребности в материалах. Водоподготовительная установка. |
| АЛЬБОМ 14.4 | Ведомости потребности в материалах. Топливоподача. |
| АЛЬБОМ 14.5 | Ведомости потребности в материалах. Генеральный план. Инженерные сети. |
| АЛЬБОМ 14.6 | Ведомости потребности в материалах. Блок-секция котлоагрегата КВ-ТС(В)-10. Архитектурно-строительная часть, тепломеханическая часть, автоматизация. |
| АЛЬБОМ 14.7 | Ведомости потребности в материалах. Блок-секция котлоагрегата КЕ-10-14С. Архитектурно-строительная часть, тепломеханическая часть, автоматизация. |
| АЛЬБОМ 14.8 | Ведомости потребности в материалах. Котельная. Вспомогательное оборудование водогрейной части. Тепломеханическая часть, автоматизация. |
| АЛЬБОМ 14.9 | Ведомости потребности в материалах. Котельная. Вспомогательное оборудование паровой части. Тепломеханическая часть, автоматизация. |
| АЛЬБОМ 14.10 | Ведомости потребности в материалах. Котельная (вариант закрытой установки тягодутьевых машин). Архитектурно-строительная часть. |

## ПРИМЕНЕННЫЕ ТИПОВЫЕ МАТЕРИАЛЫ

| | |
|---|---|
| Типовой проект 907-2-216 | Труба дымовая кирпичная H=60м, Dо=3,0м с наземным примыканием газоходов. Для строительства I-IV климатических районах, кроме подрайонов IA и IБ. (распространяет ВНИПИ Теплопроект, г. Москва). |
| Типовое проектное решение 907-02-2.22 Альбом 1.3 | Световые ограждения высотных дымовых труб (высоты дымовых труб: 30, 45, 60, 75, 90, 120, 150, 180, 240, 270 и 300 м). (распространяет ВНИПИ Теплопроект, г. Москва). |
| Типовой проект 409-29-59 Альбом I | Механизированный приемный пункт на один проходной путь для выгрузки заполнителей бетона из полувагонов. (распространяет Киевский филиал ЦИТП, г. Киев). |
| Типовой проект 902-2-410.86 | Очистные сооружения загазованных дождевых сточных вод производительностью 10 л/с для установок мазутоснабжения котельных. (распространяет ЦИТП, г. Москва). |
| Типовые конструкции Серия 5.903-3, вып. 0.1-6, 2 | Вакуумные деаэраторы и водоструйные эжекторы. (распространяет ЦИТП, г. Москва). |
| Типовые конструкции Серия 4.903-11 вып. 1,5 | Котельные установки. Вспомогательное оборудование и блоки. (распространяет Тбилисский филиал ЦИТП). |
| Типовые конструкции Серия 4.903-10 вып. 8 | Изделия и детали трубопроводов для тепловых сетей. Грязевики. (распространяет Тбилисский филиал ЦИТП). |

Разработан проектным институтом „ЛАТГИПРОПРОМ"

Утвержден Госстроем СССР Протокол №А4-29 от 20 мая 1986 г.

Главный инженер института /В. Овчаров/

Главный инженер проекта /Я. Нидбальский/

Типовой проект 903-1-224.86 Альбом 10.1

# Содержание альбома


| Обозначение | Наименование | Стр. |
|---|---|---|
| | Содержание альбома | 4,5 |
| 14.01.00.000 | Конвейер ленточный желобчатый 8050-80: L=10000; №1. | 6 |
| 14.01.00.000СБ | Конвейер ленточный желобчатый 8050-80: L=10000; №1. Сборочный чертеж. | 7,8 |
| 14.01.01.000 | Верхняя часть головной воронки. | 9 |
| 14.01.01.000СБ | Верхняя часть головной воронки. Сборочный чертеж. | 9,10 |
| 14.01.01.001 | Боковина. | 11 |
| 14.01.01.002 | Крышка люка. | 11 |
| 14.01.01.003 | Стенка люка. | 11 |
| 14.01.01.004 | Ребро | 11 |
| 14.01.01.005 | Стенка верхняя. | 12 |
| 14.01.01.006 | Стенка торцевая. | 12 |
| 14.01.01.007 | Стенка торцевая. | 12 |
| 14.01.01.008 | Петля. | 12 |
| 14.01.02.000 | Воронка нижняя. | 13 |
| 14.01.02.000СБ | Воронка нижняя. Сборочный чертеж. | 13 |
| 14.01.03.000 | Лоток направляющий концевой В=800. | 14 |
| 14.01.03.001 | Завеса торцевая. | 14 |
| 14.01.03.002 | Лист направляющий. | 14 |
| 14.01.03.000СБ | Лоток направляющий концевой В=800. Сборочный чертеж. | 15,16 |
| 14.01.03.003 | Резина боковая. | 17 |
| 14.01.03.004 | Резина торцевая. | 17 |
| 14.01.03.005 | Стенка торцевая. | 17 |
| 14.01.03.701 | Косынка. | 17 |
| 14.01.03.100 | Завеса боковая. | 18 |
| 14.01.03.101 | Ручка. | 18 |
| 14.01.03.100СБ | Завеса боковая. Сборочный чертеж. | 18 |
| 14.01.03.200 | Завеса внутренняя. | 19 |
| 14.01.03.200СБ | Завеса внутренняя. Сборочный чертеж. | 19 |
| 14.01.03.201 | Завеса. | 19 |
| 14.01.03.202 | Накладка. | 19 |
| 14.01.03.300 | Корпус. | 20 |
| 14.01.03.301 | Диафрагма. | 20 |
| 14.01.03.302 | Фланец | 20 |
| 14.01.03.300СБ | Корпус. Сборочный чертеж. | 21 |
| 14.01.03.400 | Прижим торцевой. | 22 |
| 14.01.03.400СБ | Прижим торцевой. Сборочный чертеж. | 22 |
| 14.01.03.500СБ | Прижим боковой. Сборочный чертеж. | 22 |
| 14.01.03.500 | Прижим боковой. | 22 |
| 14.01.03.310 | Подвеска. | 23 |
| 14.01.03.310СБ | Подвеска. Сборочный чертеж. | 23 |
| 14.01.03.600СБ | Связь. Сборочный чертеж. | 23 |
| 14.01.03.600 | Связь. | 23 |
| 14.01.03.700 | Стойка левая. | 24 |
| 14.01.03.700СБ | Стойка левая. Сборочный чертеж. | 24 |
| 14.01.03.800СБ | Стойка правая. Сборочный чертеж. | 24 |
| 14.01.03.800 | Стойка правая. | 24 |
| 14.01.04.000 | Лоток направляющий проходной В=800 | 25 |
| 14.01.04.001 | Планка | 25 |
| 14.01.04.000СБ | Лоток направляющий проходной В=800. Сборочный чертеж. | 25,26 |
| 14.01.05.000 | Лоток направляющий промежуточный | 27 |
| 14.01.05.000СБ | Лоток направляющий промежуточный. Сборочный чертеж. | 27 |
| 14.01.05.100 | Корпус. | 28 |
| 14.01.05.100СБ | Корпус. Сборочный чертеж. | 28 |
| 14.01.05.101 | Диафрагма. | 29 |
| 14.01.05.102 | Связь. | 29 |
| 14.01.05.103 | Боковина. | 29 |
| 14.01.05.104 | Крышка. | 29 |
| 14.01.05.200 | Прижим боковой. | 30 |
| 14.01.05.001 | Резина боковая. | 30 |
| 14.01.05.200СБ | Прижим боковой. Сборочный чертеж. | 30 |
| 14.01.06.000 | Нижняя часть головной воронки. | 31 |
| 14.01.06.001 | Опора. | 31 |
| 14.01.06.002 | Стенка. | 31 |
| 14.01.06.003 | Стенка. | 31 |
| 14.01.06.000СБ | Нижняя часть головной воронки. Сборочный чертеж. | 32 |
| 14.01.07.000 | Ограждение барабана натяжки. | 33 |
| 14.01.07.001 | Лист верхний. | 33 |
| 14.01.07.000СБ | Ограждение барабана натяжки. Сборочный чертеж. | 33 |
| 14.01.08.000 | Ограждение муфты. | 34 |
| 14.01.08.001 | Ребро. | 34 |


Типовой проект 903-1-224.86 Альбом VI.1

# Содержание альбома (продолжение)


| Обозначение | Наименование | Стр. |
|---|---|---|
| 14.01.08.000СБ | Ограждение муфты. Сборочный чертеж. | 34 |
| 14.01.09.000 | Ограждение муфты | 35 |
| 14.01.09.001 | Ребро | 35 |
| 14.01.09.000СБ | Ограждение муфты. Сборочный чертеж. | 35 |
| 14.01.10.000 | Патрубок переходной | 36 |
| 14.01.10.001 | Корпус | 36 |
| 14.01.10.000СБ | Патрубок переходной. Сборочный чертеж. | 36 |
| 14.01.11.000 | Патрубок промежуточный | 37 |
| 14.01.11.001 | Стенка | 37 |
| 14.01.11.000СБ | Патрубок промежуточный. Сборочный чертеж. | 37 |
| 14.01.12.000 | Рама натяжки | 38 |
| 14.01.12.001 | Косынка | 38 |
| 14.01.12.002 | Связь | 38 |
| 14.01.12.000СБ | Рама натяжки. Сборочный чертеж. | 39 |
| 14.01.13.000 | Рама под привод | 40 |
| 14.01.13.000СБ | Рама под привод. Сборочный чертеж. | 40 |
| 14.01.14.000 | Рама приводного барабана. | 41 |
| 14.01.14.001 | Косынка | 41 |
| 14.01.14.002 | Опора | 41 |
| 14.01.14.000СБ | Рама приводного барабана Сборочный чертеж. | 42 |
| 14.01.15.000 | Секция загрузочная L=6000. | 43 |
| 14.01.15.000СБ | Секция загрузочная L=6000. Сборочный чертеж. | 43 |
| 14.01.16.000 | Секция L=2770 | 44 |
| 14.01.16.001 | Прогон | 44 |
| 14.01.16.000СБ | Секция L=2770. Сборочный чертеж. | 44 |
| 14.01.17.000 | Стойка | 45 |
| 14.01.17.001 | Стойка | 45 |
| 14.01.17.000СБ | Стойка. Сборочный чертеж. | 45 |

| Формат | Зона | Поз. | Обозначение | Наименование | Кол. | Примечание |
|---|---|---|---|---|---|---|
| | | | | Шайбы ГОСТ 6402-70 | | |
| | | 34 | | 10.65Г.016 | 4 | |
| | | 35 | | 16.65Г.016 | 90 | |
| | | 36 | | 20.65Г.016 | 4 | |
| | | 37 | | 24.65Г.016 | 8 | |
| | | | | Шайбы ГОСТ 11371-78 | | |
| | | 38 | | 10.02.016 | 16 | |
| | | 39 | | 12.02.016 | 105 | |
| | | 40 | | 16.02.016 | 92 | |
| | | 41 | | 20.02.016 | 4 | |
| | | 42 | | 24.02.016 | 8 | |
| | | 43 | | Шайба 16.01.05 | | |
| | | | | ГОСТ 10450-78 | 8 | |
| | | | | **Прочие изделия** | | |
| | | 44 | | Барабан 8050Г-80 | 1 | Изготавливаются по кооперации "Сельхозтехника" Госкомитета СССР |
| | | 45 | | Датчик скорости УПДС | 1 | |
| | | 46 | | Муфта кулачково-дисковая | | |
| | | | | 2500-10-1.1-90-2.1 | | |
| | | | | ГОСТ 20720-81 | 1 | |
| | | 47 | | Муфта упругая втулочно-пальцевая | | |
| | | | | 250-40-Е.1-38-У-1 | | |
| | | | | ГОСТ 21424-75 | 1 | |
| | | 48 | | Натяжка 8040-60-50 | 1 | |
| | | 49 | | Редуктор | | |
| | | | | Ц2У-250-20-12У3 | 1 | |
| | | 50 | | Роликоопора Ж80 | 15 | |
| | | 51 | | Роликоопора 80-I | 4 | |

Изделия поз. 44 ÷ 49 изготавливаются по кооперации "Сельхозтехника" Госкомитета СССР

Инв.№ подл. | Подпись и дата | Взам.инв.№ | Инв.№ дубл. | Подпись и дата

14.01.00.000

Изм. Лист № докум. Подпись Дата

Лист 3

Копировал: Дубкова Формат А4





| Формат | Зона | Поз. | Обозначение | Наименование | Кол. | Примечание |
|---|---|---|---|---|---|---|
| | | 52 | | Скребок -800 | 1 | |
| | | 53 | | Электродвигатель | | |
| | | | | 4А 132S6-У3 | | |
| | | | | N=5,5кВт; n=965об/мин. | 1 | |
| | | | | **Материалы** | | |
| | | 54 | | Лента | | |
| | | | | 2Ш-800-3БКНЛ-100-4,5-2-С | | |
| | | | | ГОСТ 20-76 | п.м. 25 | |
| | | 55 | | Уголок 6-63х63х6 ГОСТ 8510-72 | п.м. 1,2 | |
| | | | | ВСт3сп ГОСТ 535-79 | | |

Инв.№ подл. | Подпись и дата | Взам.инв.№ | Инв.№ дубл. | Подпись и дата

14.01.00.000

Изм. Лист № докум. Подпись Дата

Лист 4

Копировал: Дубкова Формат А4



| Формат | Зона | Поз. | Обозначение | Наименование | Кол. | Примечание |
|---|---|---|---|---|---|---|
| А4 | | 14 | 14.01.13.000 | Рама под привод | 1 | |
| А4 | | 15 | 14.01.14.000 | Рама приводного барабана | 1 | |
| А4 | | 16 | 14.01.15.000 | Секция загрузочная L=6000 | 1 | |
| А4 | | 17 | 14.01.16.000 | Секция L=2770 | 1 | |
| А4 | | 18 | 14.01.17.000 | Стойка | 1 | |
| | | 19 | -01 | Стойка | 1 | |
| | | | | **Детали** | | |
| Б4 | | 20 | 14.01.00.001 | Заглушка | | |
| | | | | Лист Б-ПН-4 ГОСТ 19903-74 / ВСт3сп ГОСТ 14637-79 | 1 | 2,2кг |
| | | | | **Стандартные изделия** | | |
| | | | | Болты ГОСТ 7798-70 | | |
| | | 21 | | М10-6g х 30.36.016 | 14 | |
| | | 22 | | М10-6g х 55.58.016 | 4 | |
| | | 23 | | М12-6g х 35.36.016 | 105 | |
| | | 24 | | М16-6g х 45.36.016 | 12 | |
| | | 25 | | М16-6g х 55.36.016 | 80 | |
| | | 26 | | М20-6g х 100.58.016 | 4 | |
| | | 27 | | М24-6g х 90.58.016 | 4 | |
| | | 28 | | М24-6g х 100.58.016 | 4 | |
| | | | | Гайки ГОСТ 5915-70 | | |
| | | 29 | | М10.5.016 | 18 | |
| | | 30 | | М12.4.016 | 105 | |
| | | 31 | | М16.4.016 | 92 | |
| | | 32 | | М20.5.016 | 4 | |
| | | 33 | | М24.5.016 | 8 | |

Инв.№ подл. | Подпись и дата | Взам.инв.№ | Инв.№ дубл. | Подпись и дата

14.01.00.000

Изм. Лист № докум. Подпись Дата

Лист 2

Копировал: Дубкова Формат А4



| Формат | Зона | Поз. | Обозначение | Наименование | Кол. | Примечание |
|---|---|---|---|---|---|---|
| | | | | **Документация** | | |
| А2 | | | 14.01.00.000СБ | Сборочный чертеж | | |
| | | | | **Сборочные единицы** | | |
| А4 | | 1 | 14.01.01.000 | Верхняя часть головной воронки | 1 | |
| А4 | | 2 | 14.01.02.000 | Воронка нижняя | 1 | |
| А4 | | 3 | 14.01.03.000 | Лоток направляющий концевой В=800 | 1 | |
| А4 | | 4 | 14.01.04.000 | Лоток направляющий проходной В=800 | 1 | |
| А4 | | 5 | 14.01.05.000 | Лоток направляющий промежуточный | 1 | |
| | | 6 | -01 | Лоток направляющий промежуточный | 1 | |
| А4 | | 7 | 14.01.06.000 | Нижняя часть головной воронки | 1 | |
| А4 | | 8 | 14.01.07.000 | Ограждение барабана натяжки | 1 | |
| А4 | | 9 | 14.01.08.000 | Ограждение муфты | 1 | |
| А4 | | 10 | 14.01.09.000 | Ограждение муфты | 1 | |
| А4 | | 11 | 14.01.10.000 | Патрубок переходной | 3 | |
| А4 | | 12 | 14.01.11.000 | Патрубок промежуточный | 3 | |
| А4 | | 13 | 14.01.12.000 | Рама натяжки | 1 | |

Инв.№ подл. | Подпись и дата | Взам.инв.№ | Инв.№ дубл. | Подпись и дата

14.01.00.000

| Изм. | Лист | № докум. | Подпись | Дата |
|---|---|---|---|---|
| Разраб. | Балбарда | | | |
| Пров. | Брагило | | | |
| Н.контр. | Самсонова | | | |
| Утв. | Шнайдер | | | |

Конвейер ленточный желобчатый 8050-80 L=10000; №1

| Лит. | Лист | Листов |
|---|---|---|
| | 1 | 4 |

ЛАТГИПРОПРОМ

Копировал: Дубкова Формат А4

14.01.00.000 СБ

Альбом 10.1

Типовой проект 903-1-224.86

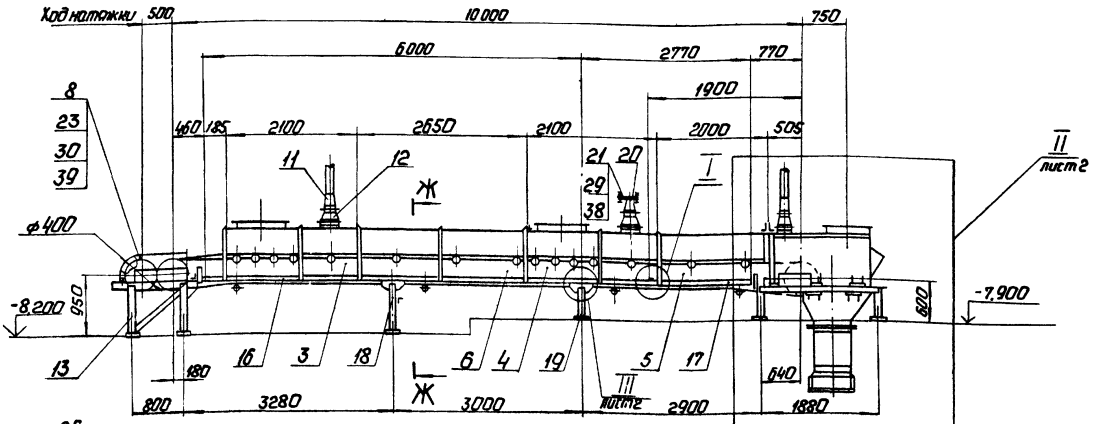


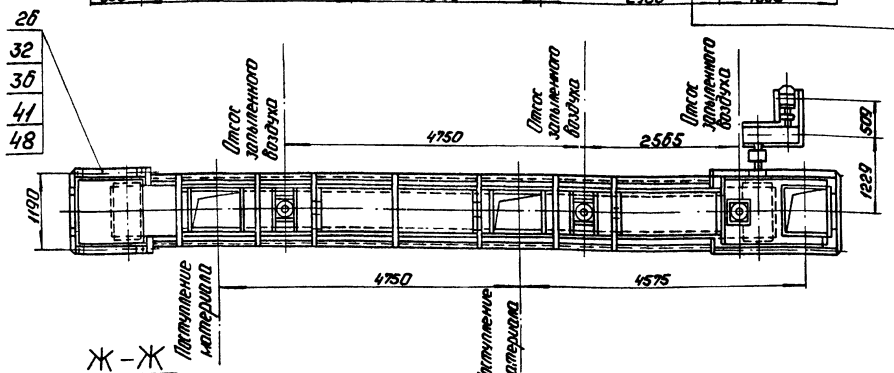


Ж – Ж
М 1:20

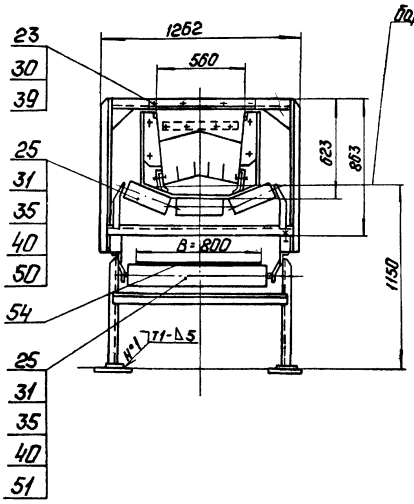


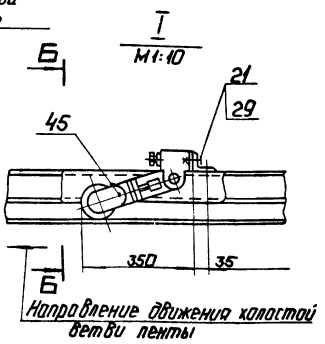


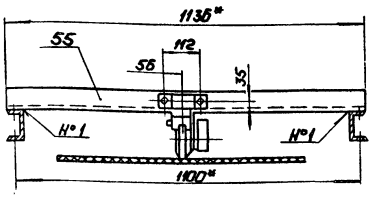


1. * Размеры для справок.
2. Сварные швы по ГОСТ 5264-80.

## Техническая характеристика

| | |
|---|---|
| 1. Ширина ленты | B = 800 мм |
| 2. Длина конвейера | L = 10 000 мм |
| 3. Скорость движения | V = 1,25 м/с |
| 4. Транспортируемый материал – уголь | каменный $\gamma = 0{,}85$ т/м³; бурый $\gamma = 0{,}76$ т/м³ |
| 5. Производительность | Q = 125 т/ч |
| 6 Мощность электродвигателя | N = 5,5 кВт |

| | | | | | |
|---|---|---|---|---|---|
| Изм. | Лист | № докум. | Подп. | Дата | 14.01.00.000 СБ |
| Разраб. | | Бондарэде | | | Конвейер ленточный желобчатый 8050-80 L = 10000; №1 Сборочный чертеж |
| Пров. | | Брашло | | | Лит. / Масса 4500 / Масштаб 1:50 |
| Т. контр. | | | | | Лист 1 / Листов 3 |
| Н. контр. | | Сыманова | | | ЛАТГИПРОПРОМ |
| Утв. | | Шнойдер | | | |

Копировал:

Формат А2

Инв. № подл. | Подп. и дата | Взам. инв. № | Инв. № дубл. | Подп. и дата

14.01.00.000 СБ

II лист1
М 1:20

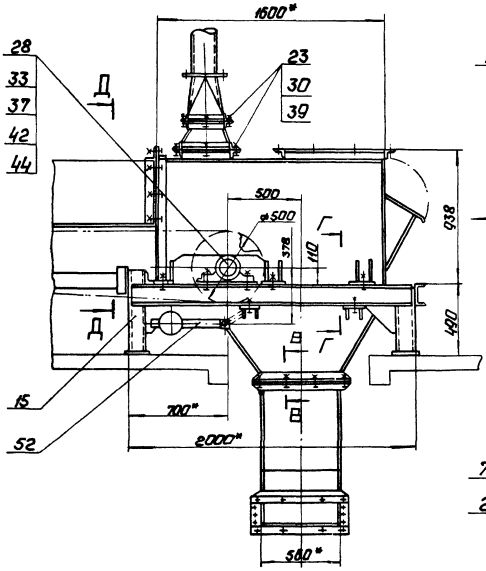


Вид А
М 1:20

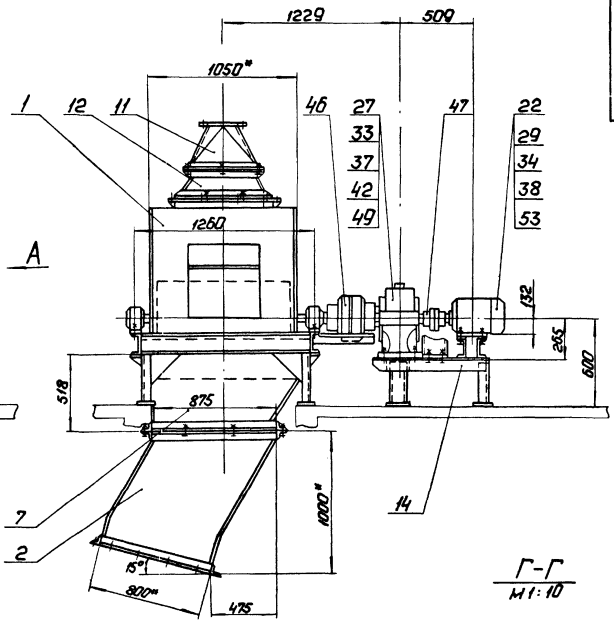


Г-Г
М 1:10

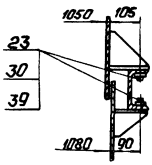


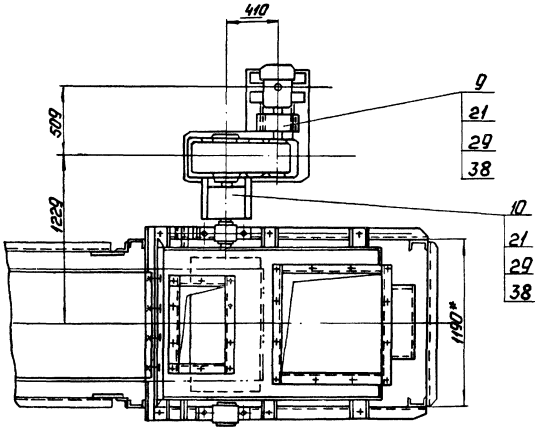


В-В
М 1:5

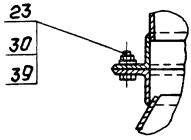


Поз. 20
М 1:5

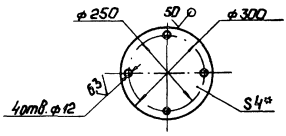


Д – Д
М 1:10

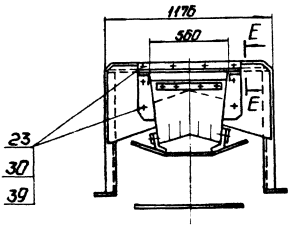


Е-Е
М 1:5

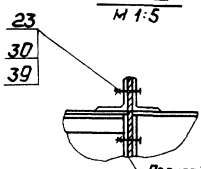


Прокладку толщ. ~5мм выполнить при монтаже

III лист1
М 1:5

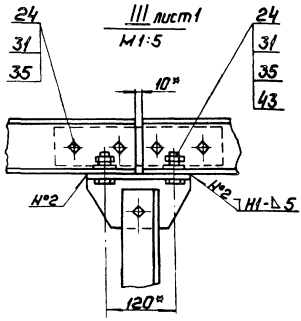




Типовой проект 903-1-224.86 Альбом VIII.1
Инв. № подл. | Подп. и дата | Взам. инв. №

14.01.01.000 СБ

Типовой проект 903-1-224.86 Альбом 10.1

Вид Б лист1
М1:10

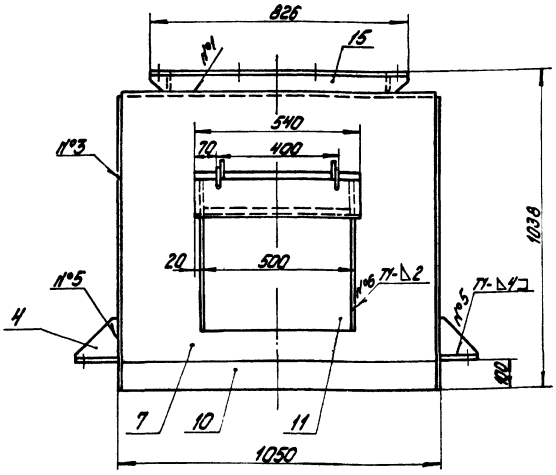


I лист 1
М1:1

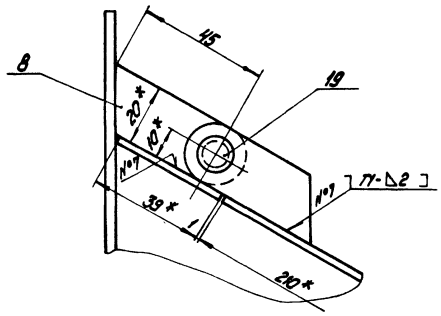


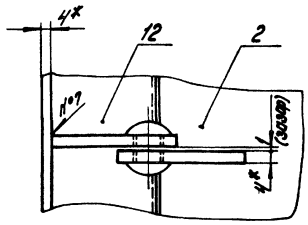


1.* Размеры для справок

| Изм. | Лист | № докум. | Подпись | Дата | 14.01.01.000 СБ | Лист 2 |
|---|---|---|---|---|---|---|

Копировал: Дубкова Формат А3

Типовой проект 903-1-224.86 Альбом 10.1

| Формат | Зона | Поз. | Обозначение | Наименование | Кол. | Примечание |
|---|---|---|---|---|---|---|
| Б4 | | 12 | 14.01.01.012 | Планка | | |
| | | | | Лист Б-ПН-2 ГОСТ 19903-74 / 4-IV-ВСт3сп ГОСТ 16523-70 | 1 | 0,3кг |
| Б4 | | 13 | 14.01.01.013 | Связь | | |
| | | | | Уголок Б-63х63х6 ГОСТ 8509-72 / ВСт3сп ГОСТ 535-79 | 2 | 1,8кг |
| Б4 | | 14 | 14.01.01.014 | Связь | | |
| | | | | Уголок Б-63х63х6 ГОСТ 8509-72 / ВСт3сп ГОСТ 535-79 | 2 | 3,9кг |
| Б4 | | 15 | 14.01.01.015 | Связь | | |
| | | | | Уголок Б-63х63х6 ГОСТ 8509-72 / ВСт3сп ГОСТ 535-79 | 2 | 4,7кг |
| Б4 | | 16 | 14.01.01.016 | Связь | | |
| | | | | Уголок Б-63х63х6 ГОСТ 8509-72 / ВСт3сп ГОСТ 535-79 | 2 | 4,0кг |
| Б4 | | 17 | 14.01.01.017 | Связь | | |
| | | | | Уголок Б-63х63х6 ГОСТ 8509-72 / ВСт3сп ГОСТ 535-79 | 1 | 6,7кг |
| Б4 | | 18 | 14.01.01.018 | Стойка | | |
| | | | | Уголок Б-63х63х6 ГОСТ 8509-72 / ВСт3сп ГОСТ 535-79 | | |
| | | | | L=869h14 | 2 | 5,0кг |
| | | | | Стандартные изделия | | |
| | | 19 | | Заклепка 8х18 Ст3 Кд 6 Хр ГОСТ 10299-80 | 2 | |

| Изм. | Лист | № докум. | Подпись | Дата | 14.01.01.000 | Лист 2 |
|---|---|---|---|---|---|---|

Копировал: Дубкова Формат А4

Типовой проект 903-1-224.86 Альбом 10.1

| Формат | Зона | Поз. | Обозначение | Наименование | Кол. | Примечание |
|---|---|---|---|---|---|---|
| | | | | Документация | | |
| * | | | 14.01.01.000СБ | Сборочный чертеж | | *А2; А3 |
| | | | | Детали | | |
| А4 | | 1 | 14.01.01.001 | Боковина | 2 | |
| А4 | | 2 | 14.01.01.002 | Крышка люка | 1 | |
| А4 | | 3 | 14.01.01.003 | Стенка люка | 2 | |
| А4 | | 4 | 14.01.01.004 | Ребро | 10 | |
| А4 | | 5 | 14.01.01.005 | Стенка верхняя | 1 | |
| А4 | | 6 | 14.01.01.006 | Стенка торцевая | 1 | |
| А4 | | 7 | 14.01.01.007 | Стенка торцевая | 1 | |
| А4 | | 8 | 14.01.01.008 | Петля | 4 | |
| Б4 | | 9 | 14.01.01.009 | Опора | | |
| | | | | Лист Б-ПН-6 ГОСТ 19903-74 / ВСт3сп ГОСТ 14637-79 | | |
| | | | | 120h14х130h14 | 6 | 0,7кг |
| Б4 | | 10 | 14.01.01.010 | Планка | | |
| | | | | Лист Б-ПН-4 ГОСТ 19903-74 / ВСт3сп ГОСТ 14637-79 | | |
| | | | | 120h14х1042h14 | 1 | 4,0кг |
| Б4 | | 11 | 14.01.01.011 | Стенка люка | | |
| | | | | Лист Б-ПН-2 ГОСТ 19903-74 / 4-IV-ВСт3сп ГОСТ 16523-70 | | |
| | | | | 496h14х435h14 | 1 | 3,4кг |

| Изм. | Лист | № докум. | Подпись | Дата | 14.01.01.000 | | | |
|---|---|---|---|---|---|---|---|---|
| Разраб. | | Балбараде | | | Верхняя часть головной воронки | Лит. | Лист 1 | Листов 2 |
| Пров. | | Брацило | | | | ЛАТГИПРОПРОМ | | |
| Н.контр. | | Самсонова | | | | | | |
| Утв. | | Шнайдер | | | | | | |

Копировал: Дубкова Формат А4

14.01.01.000 СБ

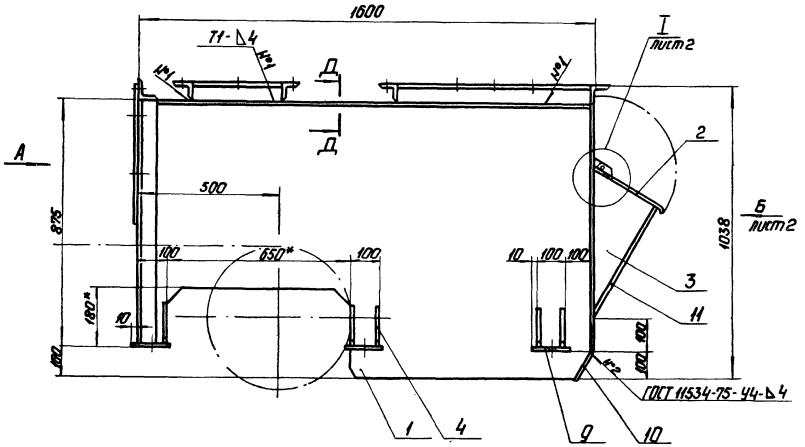


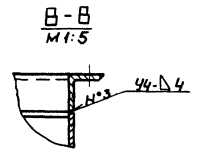


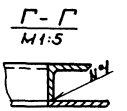


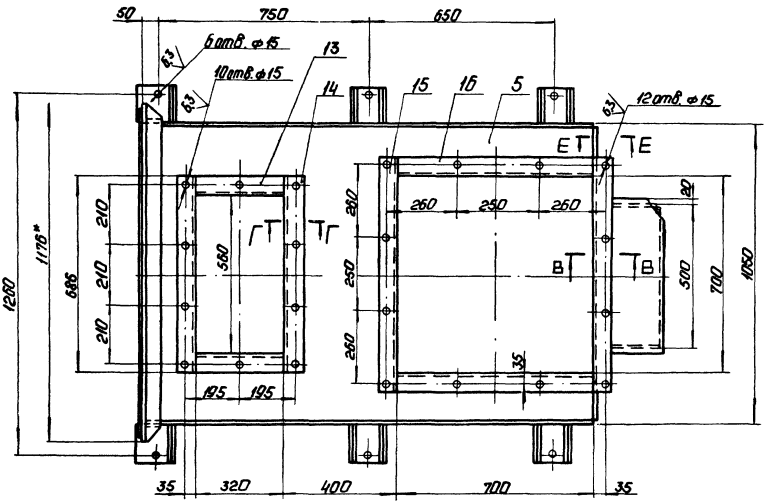


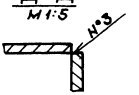





Вид А

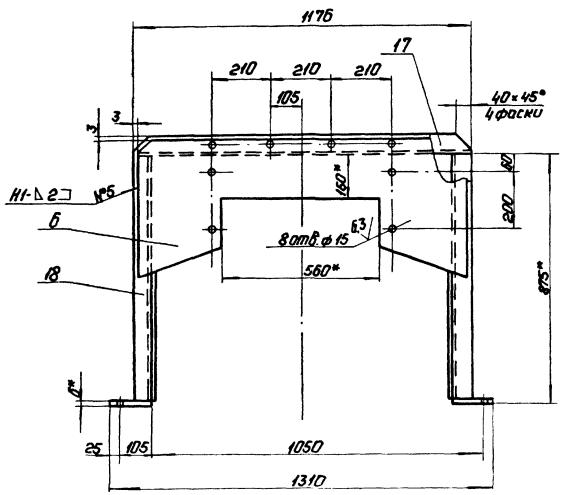


1. * Размеры для справок.
2. Н14; h14; ± IT14/2.
3. Шероховатость поверхностей кромок реза - 50√.
4. Сварные швы по ГОСТ 5264-80.

| | | | | | | | |
|---|---|---|---|---|---|---|---|
| Изм. | Лист | № докум. | Подп. | Дата | 14.01.01.000 СБ | | |
| Разраб. | Балбардзе | | | | Верхняя часть головной воронки. Сборочный чертеж. | Лит. | Масса 210 | Масштаб 1:10 |
| Пров. | Брацило | | | | | Лист 1 | Листов 2 |
| Т. контр. | | | | | | ЛАТГИПРОПРОМ | |
| Н. контр. | Самсонова | | | | | | |
| Утв. | Шнайдер | | | | | | |

Копировал: Формат А2

Альбом 10.1

Типовой проект 903-1-224.86

Инв. № подл. | Подп. и дата | Взам. инв. № | Инв. № дубл. | Подп. и дата

14.01.01.003

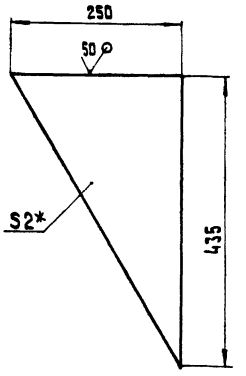


1.* Размер для справок.
2. h14; $\pm \frac{IT14}{2}$.

| Изм. | Лист | № докум. | Подпись | Дата | 14.01.01.003 | Лит. | Масса | Масштаб |
|---|---|---|---|---|---|---|---|---|
| Разраб. | | Балбарзде | | | Стенка люка | | 0,85 | 1:5 |
| Пров. | | | | | | Лист | Листов 1 | |
| Т.контр. | | | | | | | | |
| Н.контр. | | Самсонова | | | Лист 5-ПН-2 ГОСТ 19903-74 4-У-8Ст3сп ГОСТ 16523-70 | ЛАТГИПРПППРПМ | | |
| Утв. | | | | | | | | |

Копировал 38 Формат А4

14.01.01.004

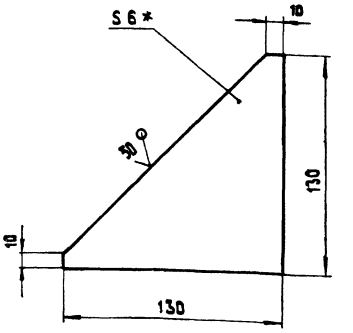


1.* Размер для справок.
2. h14; $\pm \frac{IT14}{2}$.

| Изм. | Лист | № докум. | Подпись | Дата | 14.01.01.004 | Лит. | Масса | Масштаб |
|---|---|---|---|---|---|---|---|---|
| Разраб. | | Балбарзде | | | Ребро | | 0,4 | 1:5 |
| Пров. | | | | | | Лист | Листов 1 | |
| Т.контр. | | | | | | | | |
| Н.контр. | | Самсонова | | | Лист 5-ПН-6 ГОСТ 19903-74 8Ст3сп ГОСТ 14637-79 | ЛАТГИПРОПРОМ | | |
| Утв. | | | | | | | | |

Копировал 38 Формат А4

14.01.01.002

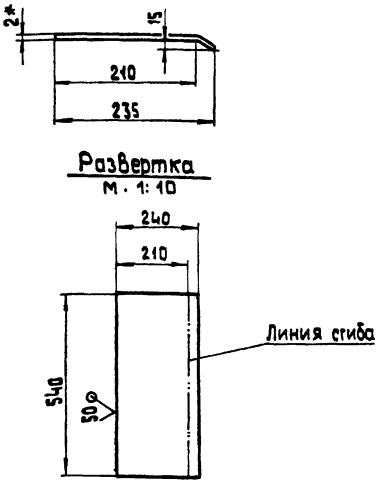


1. Размер для справок.
2. h14; $\pm \frac{IT14}{2}$.

| Изм. | Лист | № докум. | Подпись | Дата | 14.01.01.002 | Лит. | Масса | Масштаб |
|---|---|---|---|---|---|---|---|---|
| Разраб. | | Балбарзде | | | Крышка люка | | 2,0 | 1:5 |
| Пров. | | | | | | Лист | Листов 1 | |
| Т.контр. | | | | | | | | |
| Н.контр. | | Самсонова | | | Лист 5-ПН-2 ГОСТ 19903-74 4-У-8Ст3сп ГОСТ 16523-70 | ЛАТГИПРПППРПМ | | |
| Утв. | | | | | | | | |

Копировал 38 Формат А4

14.01.01.001

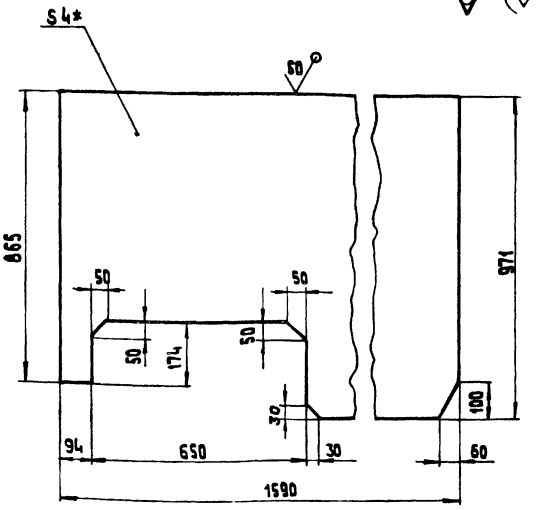


1.* Размер для справок.
2. H14; h14 $\pm \frac{IT14}{2}$.

| Изм. | Лист | № докум. | Подпись | Дата | 14.01.01.001 | Лит. | Масса | Масштаб |
|---|---|---|---|---|---|---|---|---|
| Разраб. | | Балбарзде | | | Боковина | | 43 | 1:10 |
| Пров. | | | | | | Лист | Листов 1 | |
| Т.контр. | | | | | | | | |
| Н.контр. | | Самсонова | | | Лист 5-ПН-4 ГОСТ 19903-74 8Ст3сп ГОСТ 14637-79 | ЛАТГИПРОПРОМ | | |
| Утв. | | | | | | | | |

Копировал Формат А4

Типовой проект 903-1-224.86 Альбом 10.1

Инв. № подл. | Подпись и дата | Взам. инв. № | Инв. № дубл. | Подпись и дата

14.01.01.007

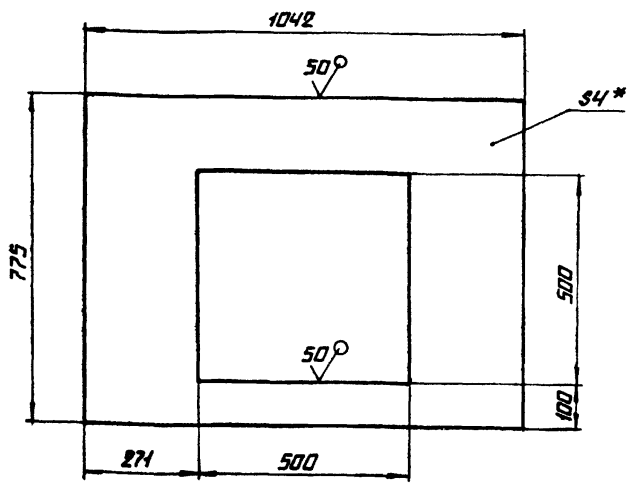


1. РАЗМЕР ДЛЯ СПРАВОК
2. H14; h14; $\pm \frac{IT14}{2}$

| | | | | | | |
|---|---|---|---|---|---|---|
| | | | | 14.01.01.007 | | |
| Изм. | Лист | N° докум. | Подпись | Дата | | |
| Разраб. | | Балбарздэ | | | Стенка торцевая | Лит. / Масса 17,4 / Масштаб 1:10 |
| Пров. | | | | | | |
| Т.контр. | | | | | | Лист / Листов 1 |
| Н.контр. | | Самсонова | | | Лист 6-ПН-4 ГОСТ 19903-74 ВСт3сп ГОСТ 14637-79 | ЛАТГИПРОПРОМ |
| Утв. | | | | | | |

Копировал А2 Формат А4

14.01.01.008

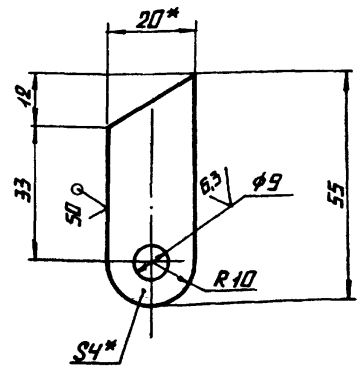


1.* РАЗМЕР ДЛЯ СПРАВОК
2. H14; h14; $\pm \frac{IT14}{2}$

| | | | | | | |
|---|---|---|---|---|---|---|
| | | | | 14.01.01.008 | | |
| Изм. | Лист | N° докум. | Подпись | Дата | | |
| Разраб. | | Балбарздэ | | | Петля | Лит. / Масса 0,03 / Масштаб 1:1 |
| Пров. | | | | | | |
| Т.контр. | | | | | | Лист / Листов 1 |
| Н.контр. | | Самсонова | | | Лист 6-ПН-4 ГОСТ 19903-74 ВСт3сп ГОСТ 14637-79 | ЛАТГИПРОПРОМ |
| Утв. | | | | | | |

Копировал А2 Формат А4

14.01.01.006

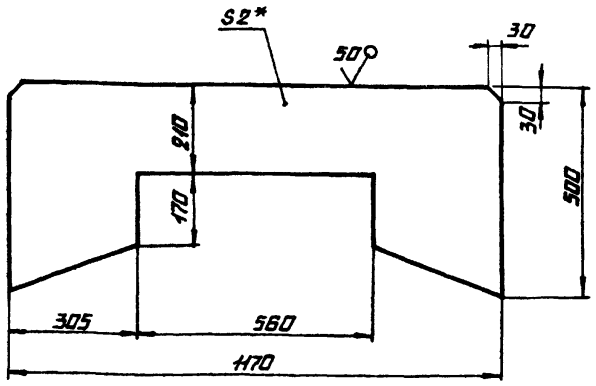


1.* РАЗМЕР ДЛЯ СПРАВОК
2. H14; h14; $\pm \frac{IT14}{2}$

| | | | | | | |
|---|---|---|---|---|---|---|
| | | | | 14.01.01.006 | | |
| Изм. | Лист | N° докум | Подпись | Дата | | |
| Разраб. | | Балбарздэ | | | Стенка торцевая | Лит. / Масса 6,5 / Масштаб 1:10 |
| Пров. | | | | | | |
| Т.контр. | | | | | | Лист / Листов 1 |
| Н.контр. | | Самсонова | | | Лист 6-ПН 2 ГОСТ 19903-74 4-IV-ВСт3сп ГОСТ 16523-70 | ЛАТГИПРОПРОМ |
| Утв. | | | | | | |

Копировал А4 Формат А4

14.01.01.005

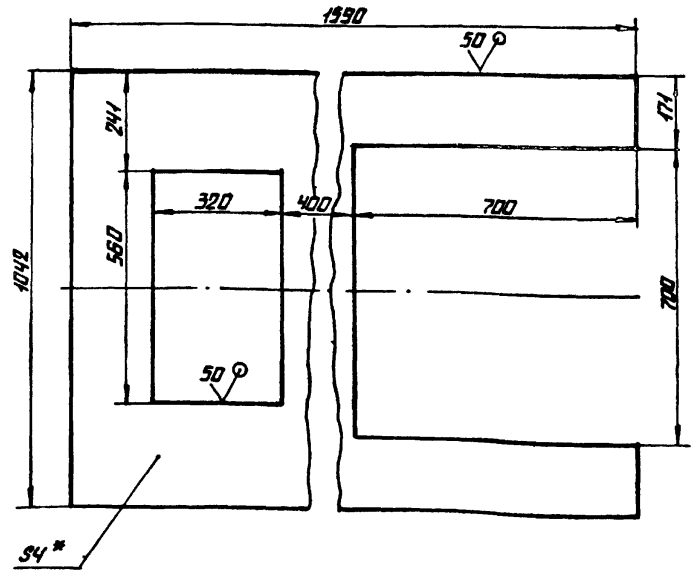


1.* РАЗМЕР ДЛЯ СПРАВОК
2. H14; h14; $\pm \frac{IT14}{2}$

| | | | | | | |
|---|---|---|---|---|---|---|
| | | | | 14.01.01.005 | | |
| Изм. | Лист | N° докум. | Подпись | Дата | | |
| Разраб. | | Балбарздэ | | | Стенка верхняя | Лит. / Масса 31,2 / Масштаб 1:10 |
| Пров. | | | | | | |
| Т.контр. | | | | | | Лист / Листов 1 |
| Н.контр. | | Самсонова | | | Лист 6-ПН-4 ГОСТ 19903-74 ВСт3сп ГОСТ 14637-79 | ЛАТГИПРОПРОМ |
| Утв. | | | | | | |

Копировал А2 Формат А4

Типовой проект 903-1-224.86 Альбом 10.1

Инв. N подл. | Подпись и дата | Взам. инв. N | Инв. N дубл. | Подпись и дата

14.01.02.000 СБ

Типовой проект 903-1-224.86 Альбом 10.1

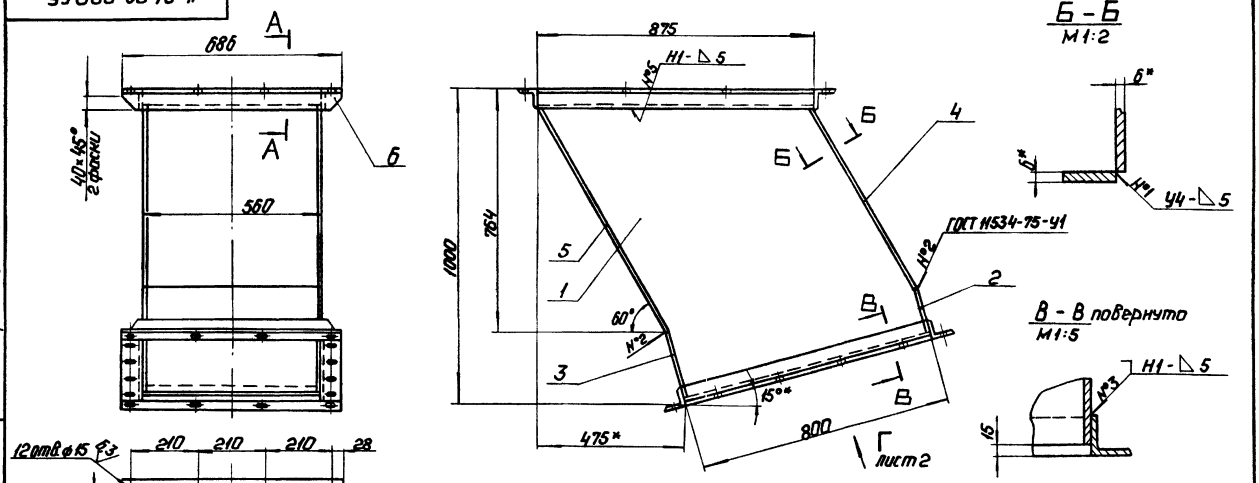


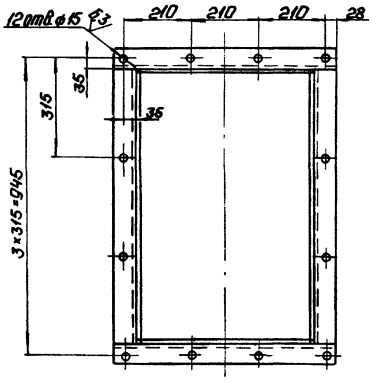


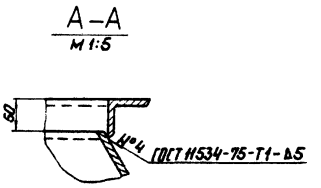


1.* Размеры для справок.
2. Н14; h14; ± IT14/2.
3. Шероховатость поверхностей кромок реза - 50.
4. Сварные швы по ГОСТ 5264-80, кроме мест указанных особо.

| | | | | | | | | |
|---|---|---|---|---|---|---|---|---|
| | | | | | 14.01.02.000 СБ | | | |
| Изм. | Лист | № докум. | Подп. | Дата | Воронка нижняя. Сборочный чертеж. | Лит. | Масса | Масштаб |
| Разраб. | | Болбарзде | | | | | 158 | 1:10 |
| Пров. | | Брацило | | | | Лист 1 | Листов 2 | |
| Т.контр. | | | | | | | | |
| Н.контр. | | Самсонова | | | | ЛАТГИПРОПРОМ | | |
| Утв. | | Шнайдер | | | | | | |

Формат А3

14.01.02.000 СБ

Типовой проект 903-1-224.86 Альбом 10.1

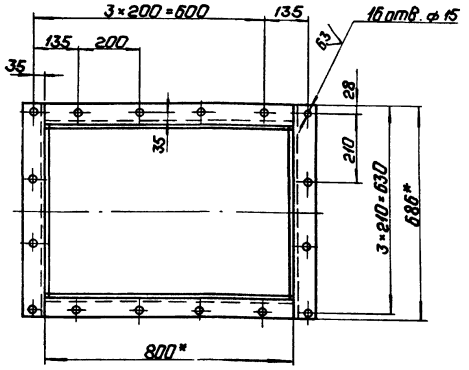


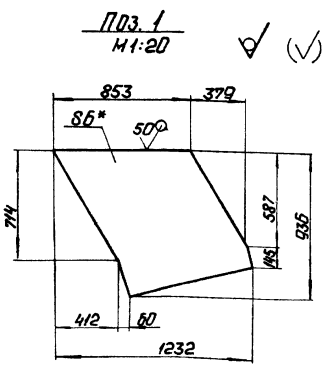


| Изм. | Лист | № докум. | Подп. | Дата | 14.01.02.000 СБ | Лист 2 |
|---|---|---|---|---|---|---|

Копировал: 7 Формат А4

Типовой проект 903-1-224.86 Альбом 10.1

| Формат | Зона | Поз. | Обозначение | Наименование | Кол. | Примечание |
|---|---|---|---|---|---|---|
| | | | | Документация | | |
| * | | | 14.01.02.000 СБ | Сборочный чертеж | | *А3; А4 |
| | | | | Детали | | |
| 64 | | 1 | 14.01.02.001 | Стенка | | |
| | | | | Лист Б-ПН-6 ГОСТ 19903-74 / ВСт3сп ГОСТ 14637-79 | 2 | 35,9 кг |
| 64 | | 2 | 14.01.02.002 | Стенка | | |
| | | | | Лист В-ПН-6 ГОСТ 19903-74 / ВСт3сп ГОСТ 14637-79 | | |
| | | | | 150h14×548h14 | 1 | 3,9 кг |
| 64 | | 3 | 14.01.02.003 | Стенка | | |
| | | | | Лист Б-ПН-6 ГОСТ 19903-74 / ВСт3сп ГОСТ 14637-79 | | |
| | | | | 230h14×548h14 | 1 | 5,9 кг |
| 64 | | 4 | 14.01.02.004 | Стенка | | |
| | | | | Лист Б-ПН-6 ГОСТ 19903-74 / ВСт3сп ГОСТ 14637-79 | | |
| | | | | 697h14×548h14 | 1 | 18 кг |
| 64 | | 5 | 14.01.02.005 | Стенка | | |
| | | | | Лист Б-ПН-6 ГОСТ 19903-74 / ВСт3сп ГОСТ 14637-79 | | |
| | | | | 840h14×548h14 | 1 | 21,6 кг |
| | | | | Материалы | | |
| | | 6 | | Связь | | |
| | | | | Уголок Б-63×63×6 ГОСТ 8509-72 / ВСт3сп ГОСТ 535-79 | 6,2 | п.м |

| | | | | | | | | |
|---|---|---|---|---|---|---|---|---|
| | | | | | 14.01.02.000 | | | |
| Изм. | Лист | № докум. | Подп. | Дата | Воронка нижняя | Лит. | Лист | Листов 1 |
| Разраб. | | Болбарзде | | | | | | |
| Пров. | | Брацило | | | | ЛАТГИПРОПРОМ | | |
| Н.контр. | | Самсонова | | | | | | |
| Утв. | | Шнайдер | | | | | | |

Копировал: 7 Формат А4

14.01.03.001

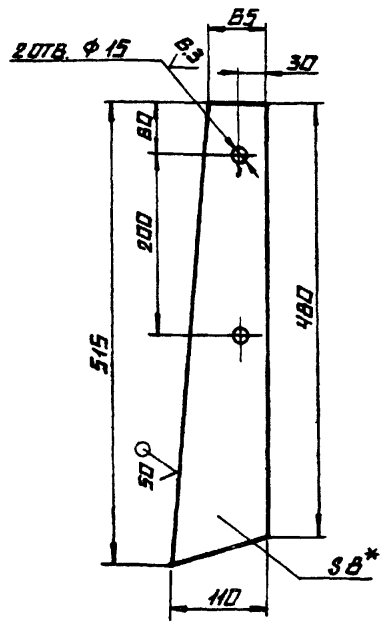


1* РАЗМЕР ДЛЯ СПРАВОК

| | | | | | | |
|---|---|---|---|---|---|---|
| | | | | 14.01.03.001 | | |
| ИЗМ. | ЛИСТ | № ДОКУМ. | ПОДПИСЬ | ДАТА | ЗАВЕСА ТОРЦЕВАЯ | ЛИТ. / МАССА 0,5 / МАСШТАБ 1:5 |
| РАЗРАБ. | | БАЛБАРЗДЕ | | | | ЛИСТ / ЛИСТОВ 1 |
| ПРОВ. | | | | | ПЛАСТИНА I ЛИСТ ТМ КЩ-М-8×110×515-4,2 ГОСТ 7338-77 | ЛАТГИПРОПРОМ |
| Т.КОНТР. | | | | | | |
| Н.КОНТР. | | САМСОНОВА | | | | |
| УТВ. | | | | | | |

КОПИРОВАЛ А2 ФОРМАТ А4

14.01.03.002

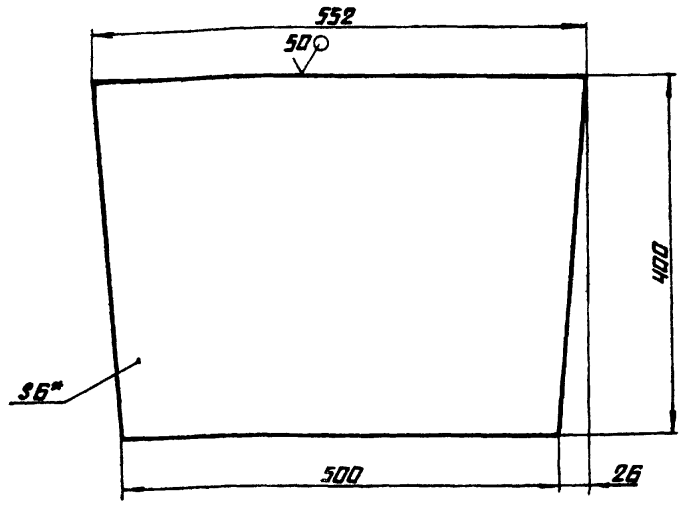


1* РАЗМЕР ДЛЯ СПРАВОК.

2. h14; $\pm \frac{IT14}{2}$

| | | | | | | |
|---|---|---|---|---|---|---|
| | | | | 14.01.03.002 | | |
| ИЗМ. | ЛИСТ | № ДОКУМ. | ПОДПИСЬ | ДАТА | ЛИСТ НАПРАВЛЯЮЩИЙ | ЛИТ. / МАССА 9,9 / МАСШТАБ 1:5 |
| РАЗРАБ. | | БАЛБАРЗДЕ | | | | ЛИСТ / ЛИСТОВ 1 |
| ПРОВ. | | | | | Б-ПН-6 ГОСТ 19903-74 / Ст3сп ГОСТ 14637-79 | ЛАТГИПРОПРОМ |
| Т.КОНТР. | | | | | | |
| Н.КОНТР. | | САМСОНОВА | | | | |
| УТВ. | | | | | | |

КОПИРОВАЛ А2 ФОРМАТ А4

ТИПОВОЙ ПРОЕКТ 903-1-224.86 АЛЬБОМ 10.1

ПОДПИСЬ И ДАТА | ВЗАМ. ИНВ. № | ИНВ. № ДУБЛ. | ПОДПИСЬ И ДАТА | ИНВ. № ПОДЛ.

ТИПОВОЙ ПРОЕКТ 903-1-224.86 АЛЬБОМ 10.1

| ФОРМАТ | ЗОНА | ПОЗ. | ОБОЗНАЧЕНИЕ | НАИМЕНОВАНИЕ | КОЛ. | ПРИМЕЧАНИЕ |
|---|---|---|---|---|---|---|
| | | | | СТАНДАРТНЫЕ ИЗДЕЛИЯ | | |
| | | 15 | | БОЛТ М12-6g×35 36.016 ГОСТ 7798-70 | 50 | |
| | | 16 | | ГАЙКА М12.4.016 ГОСТ 5915-70 | 50 | |
| | | 17 | | ШАЙБА 12.65Г.016 ГОСТ 6402-70 | 42 | |

| | | | | | |
|---|---|---|---|---|---|
| ИЗМ. | ЛИСТ | № ДОКУМ. | ПОДПИСЬ | ДАТА | 14.01.03.000 |
| | | | | | ЛИСТ 2 |

КОПИРОВАЛ А2 ФОРМАТ А4

| ФОРМАТ | ЗОНА | ПОЗ. | ОБОЗНАЧЕНИЕ | НАИМЕНОВАНИЕ | КОЛ. | ПРИМЕЧАНИЕ |
|---|---|---|---|---|---|---|
| | | | | ДОКУМЕНТАЦИЯ | | |
| А2 | | | 14.01.03.000СБ | СБОРОЧНЫЙ ЧЕРТЕЖ | | |
| | | | | СБОРОЧНЫЕ ЕДИНИЦЫ | | |
| А4 | | 1 | 14.01.03.100 | ЗАВЕСА БОКОВАЯ | 4 | |
| А4 | | 2 | 14.01.03.200 | ЗАВЕСА ВНУТРЕННЯЯ | 3 | |
| А4 | | 3 | 14.01.03.300 | КОРПУС | 1 | |
| А4 | | 4 | 14.01.03.400 | ПРИЖИМ ТОРЦЕВОЙ | 1 | |
| А4 | | 5 | 14.01.03.500 | ПРИЖИМ БОКОВОЙ | 2 | |
| А4 | | 6 | 14.01.03.600 | СВЯЗЬ | 3 | |
| А4 | | 7 | 14.01.03.700 | СТОЙКА ПРАВАЯ | 3 | |
| А4 | | 8 | 14.01.03.800 | СТОЙКА ЛЕВАЯ | 3 | |
| | | | | ДЕТАЛИ | | |
| А4 | | 9 | 14.01.03.001 | ЗАВЕСА ТОРЦЕВАЯ | 4 | |
| А4 | | 10 | 14.01.03.002 | ЛИСТ НАПРАВЛЯЮЩИЙ | 1 | |
| А4 | | 11 | 14.01.03.003 | РЕЗИНА БОКОВАЯ | 2 | |
| А4 | | 12 | 14.01.03.004 | РЕЗИНА ТОРЦЕВАЯ | 1 | |
| А4 | | 13 | 14.01.03.005 | СТЕНКА ТОРЦЕВАЯ | 1 | |
| А4 | | 14 | 14.01.03.006 | ПЛАНКА Б-ПН-2 ГОСТ 19903-74 / Ч-IV-В Ст3 СП ГОСТ 16523-70 | | |
| | | | | L=250 h14 | 2 | 0,15 кг |

| | | | | | |
|---|---|---|---|---|---|
| ИЗМ. | ЛИСТ | № ДОКУМ. | ПОДПИСЬ | ДАТА | 14.01.03.000 |
| РАЗРАБ. | | БАЛБАРЗДЕ | | | ЛОТОК НАПРАВЛЯЮЩИЙ КОНЦЕВОЙ В=800 |
| ПРОВ. | | БРАЦЛАЛО | | | ЛИТ. / ЛИСТ 1 / ЛИСТОВ 2 |
| Н.КОНТР. | | САМСОНОВА | | | ЛАТГИПРОПРОМ |
| УТВ. | | ШНАЙДЕР | | | |

КОПИРОВАЛ А2 ФОРМАТ А4

14.01.03.000СБ

Альбом 10.1

Типовой проект 903-1-224.86

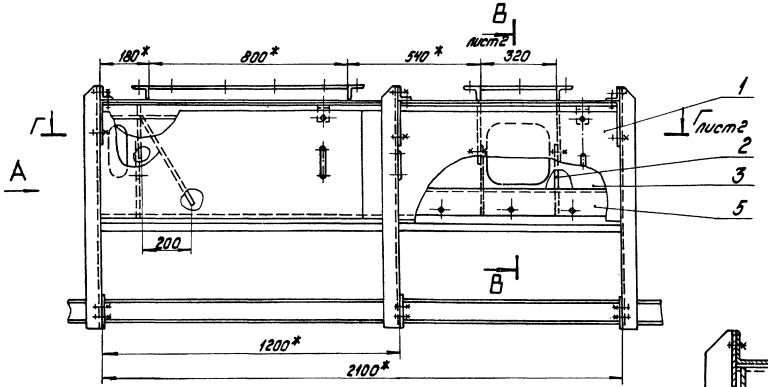


Д–Д
М1:5

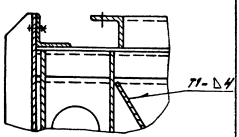


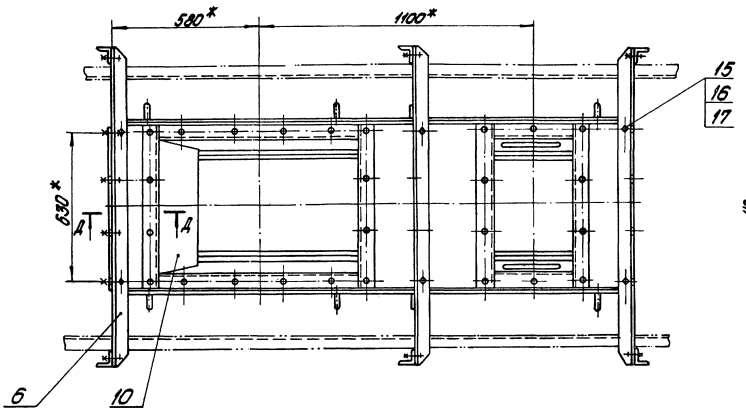


Е–Е
М1:2

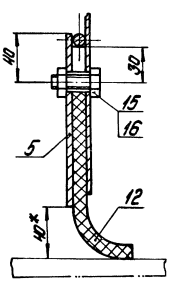


Вид А

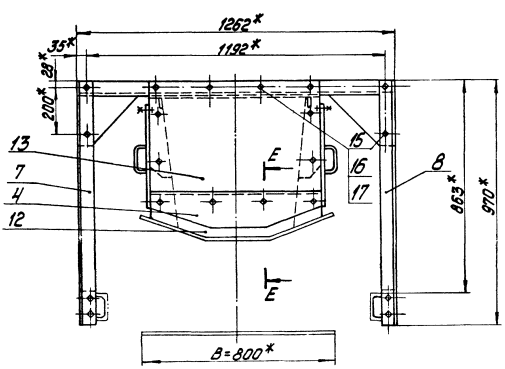


1.* Размеры для справок.

2. Н14; h14; $\pm\frac{IT14}{2}$.

3. Сварные швы по ГОСТ 5264-80.

| | | | | | | | |
|---|---|---|---|---|---|---|---|
| | | | | 14.01.03.000 СБ | | | |
| Изм. | Лист | № докум. | Подпись | Дата | Лоток направляющий концевой В=800 Сборочный чертеж | Лит. | Масса 292 | Масштаб 1:10 |
| Разраб. | | Бакарзде | | | | | | |
| Пров. | | Брацило | | | | Лист 1 | Листов 2 | |
| Т. контр. | | | | | | | | |
| Н. контр. | | Самсонова | | | | ЛАТГИПРОПРОМ | | |
| Утв. | | Шкайдер | | | | | | |

Копировал: Дубов

Формат А2

Инв. № подл. | Подпись и дата | Взам. инв. № | Инв. № дубл. | Подпись и дата

## В – В
Лист 1
М1:2

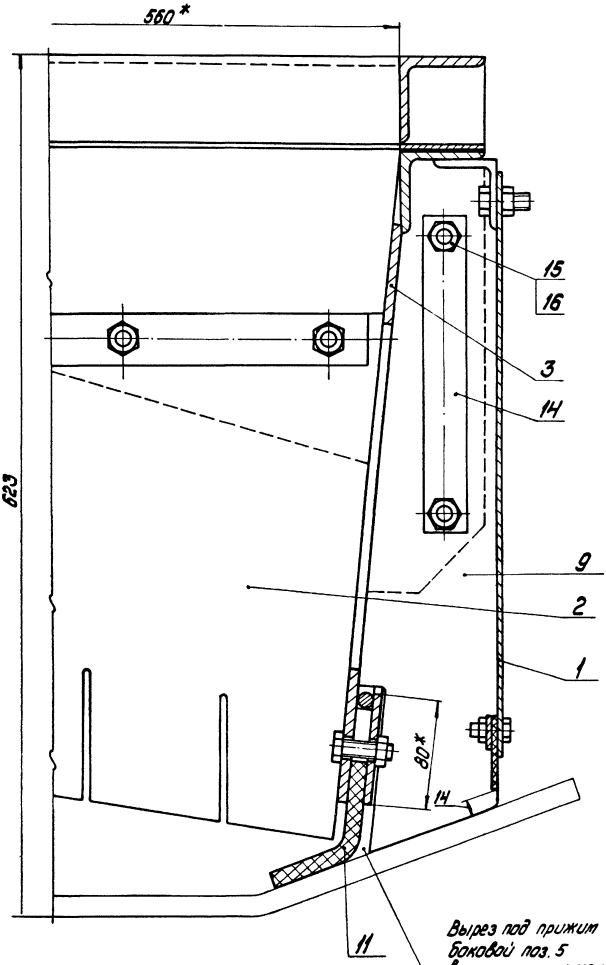


Вырез под прижим Боковой поз. 5 Выполнить при монтаже по месту

## Вид Б
Лист 1
М1:10

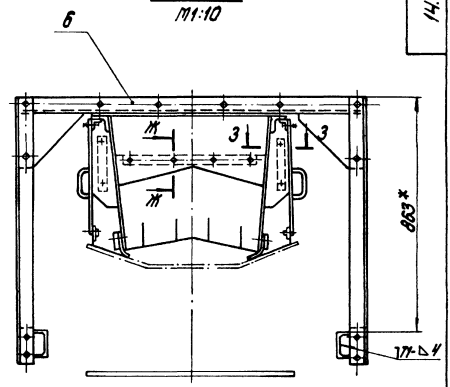


## Ж – Ж
М1:1

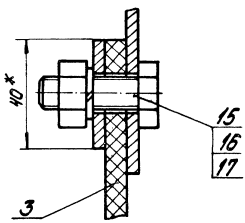


## З – З
М1:2

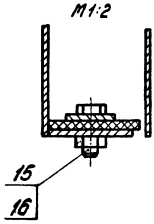


## Г – Г (Схема)
Лист 1
М1:10

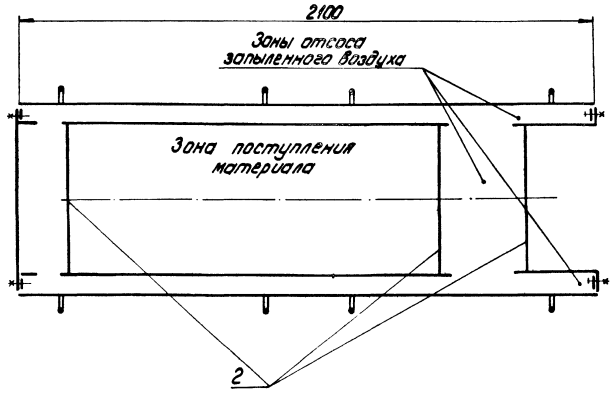


## Поз. 14
М1:2

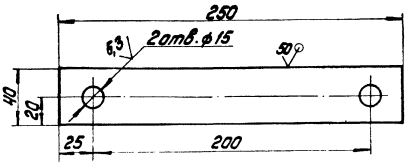

ТИПОВОЙ ПРОЕКТ 903-1-224.86 АЛЬБОМ 10.1

14.01.03.005

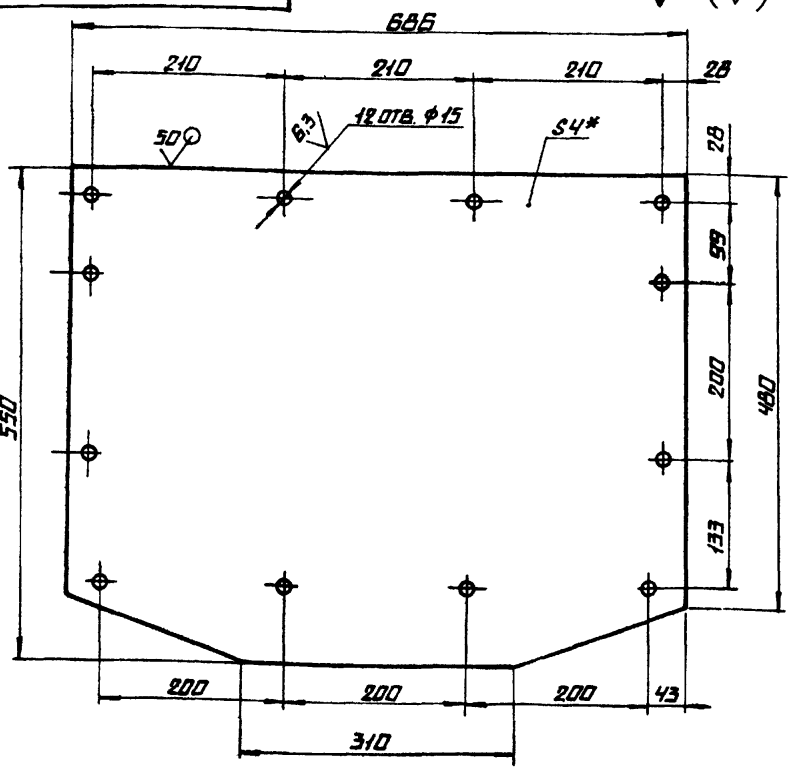


1.* РАЗМЕР ДЛЯ СПРАВОК

2. $H14; h14; \pm \frac{IT14}{2}$

| | | | | | | |
|---|---|---|---|---|---|---|
| | | | | 14.01.03.005 | | |
| ИЗМ. | ЛИСТ | № ДОКУМ. | ПОДПИСЬ | ДАТА | | |
| РАЗРАБ. | БАЛБАРЗДЕ | | | СТЕНКА ТОРЦЕВАЯ | ЛИТ. | МАССА 11,1 / МАСШТАБ 1:5 |
| ПРОВ. | | | | | ЛИСТ | ЛИСТОВ 1 |
| Т.КОНТР. | | | | | | |
| Н.КОНТР. | САМСОНОВА | | | ЛИСТ 6-ПН-4 ГОСТ 19903-74 / ВСТ3СП ГОСТ 14637-79 | ЛАТГИПРОПРОМ | |
| УТВ. | | | | | | |

КОПИРОВАЛ А4 ФОРМАТ А4

14.01.03.701

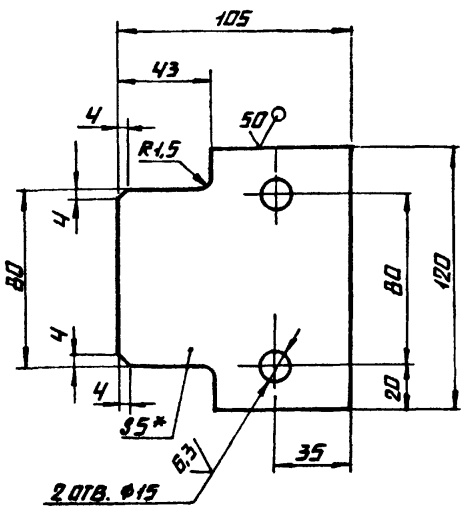


1.* РАЗМЕР ДЛЯ СПРАВОК

2. $H14; h14; \pm \frac{IT14}{2}$

| | | | | | | |
|---|---|---|---|---|---|---|
| | | | | 14.01.03.701 | | |
| ИЗМ. | ЛИСТ | № ДОКУМ. | ПОДПИСЬ | ДАТА | | |
| РАЗРАБ. | БАЛБАРЗДЕ | | | КОСЫНКА | ЛИТ. | МАССА 0,5 / МАСШТАБ 1:2 |
| ПРОВ. | | | | | ЛИСТ | ЛИСТОВ 1 |
| Т.КОНТР. | | | | | | |
| Н.КОНТР. | САМСОНОВА | | | ЛИСТ 6-ПН-5 ГОСТ 19903-74 / ВСТ3СП ГОСТ 14637-79 | ЛАТГИПРОПРОМ | |
| УТВ. | | | | | | |

КОПИРОВАЛ А4 ФОРМАТ А4

ТИПОВОЙ ПРОЕКТ 903-1-224.86 АЛЬБОМ 10.1

14.01.03.004

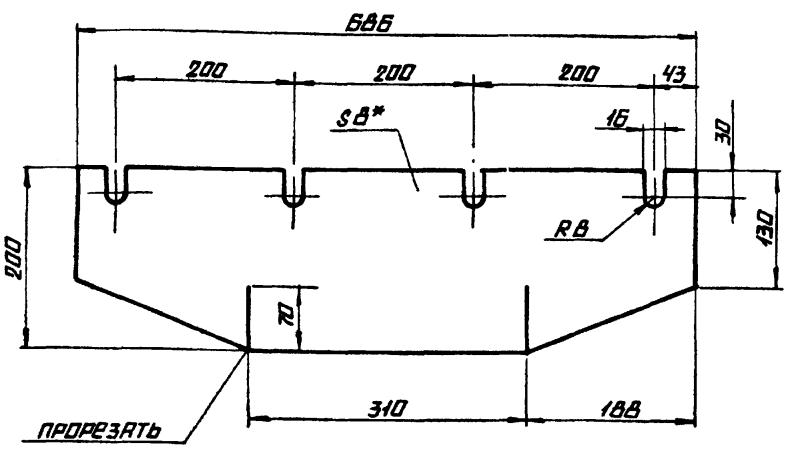


* РАЗМЕР ДЛЯ СПРАВОК

| | | | | | | |
|---|---|---|---|---|---|---|
| | | | | 14.01.03.004 | | |
| ИЗМ. | ЛИСТ | № ДОКУМ. | ПОДПИСЬ | ДАТА | | |
| РАЗРАБ. | БАЛБАРЗДЕ | | | РЕЗИНА ТОРЦЕВАЯ | ЛИТ. | МАССА 2,8 / МАСШТАБ 1:5 |
| ПРОВ. | | | | | ЛИСТ | ЛИСТОВ 1 |
| Т.КОНТР. | | | | | | |
| Н.КОНТР. | САМСОНОВА | | | ПЛАСТИНА Т ЛИСТ ТМКЩ-М-В×200×686-1,2 ГОСТ 7338-77 | ЛАТГИПРОПРОМ | |
| УТВ. | | | | | | |

КОПИРОВАЛ А4 ФОРМАТ А4

ТИПОВОЙ ПРОЕКТ 903-1-224.86 АЛЬБОМ 10.1

14.01.03.003

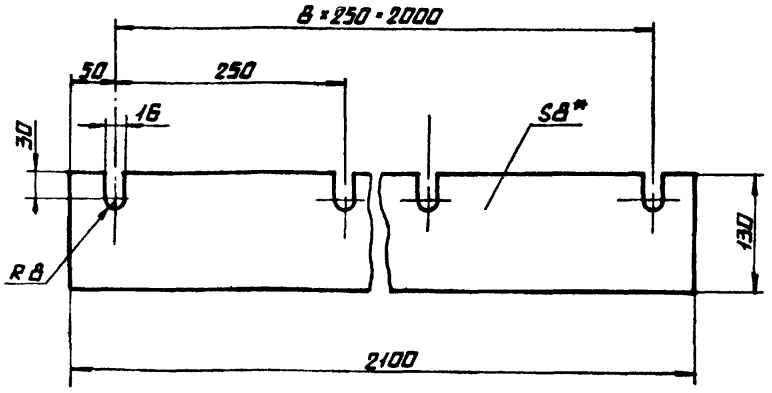


* РАЗМЕР ДЛЯ СПРАВОК

| | | | | | | |
|---|---|---|---|---|---|---|
| | | | | 14.01.03.003 | | |
| ИЗМ. | ЛИСТ | № ДОКУМ. | ПОДПИСЬ | ДАТА | | |
| РАЗРАБ. | БАЛБАРЗДЕ | | | РЕЗИНА БОКОВАЯ | ЛИТ. | МАССА 5,0 / МАСШТАБ 1:5 |
| ПРОВ. | | | | | ЛИСТ | ЛИСТОВ 1 |
| Т.КОНТР. | | | | | | |
| Н.КОНТР. | САМСОНОВА | | | ПЛАСТИНА Т ЛИСТ ТМКЩ-М-В×130×2100-1,2 ГОСТ 7338-77 | ЛАТГИПРОПРОМ | |
| УТВ. | | | | | | |

КОПИРОВАЛ А4 ФОРМАТ А4

ИНВ.№ ПОДЛ. | ПОДПИСЬ И ДАТА | ВЗАМ. ИНВ.№ | ИНВ.№ ДУБЛ. | ПОДПИСЬ И ДАТА

14.01.03.100 СБ

Альбом 10.1

Типовой проект 903-1-224.86

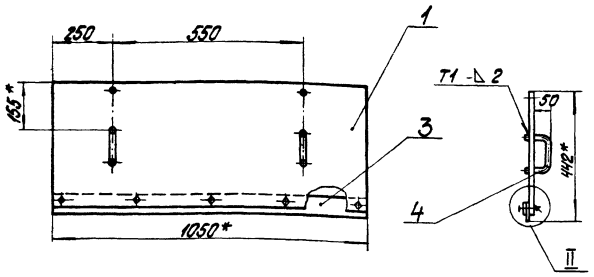


Поз. 2
М 1:2

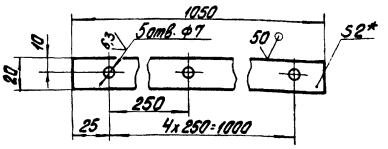


Поз. 3
М 1:2

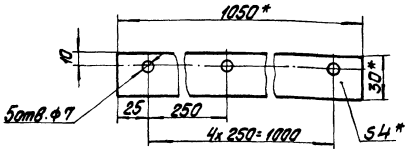


Поз. 1

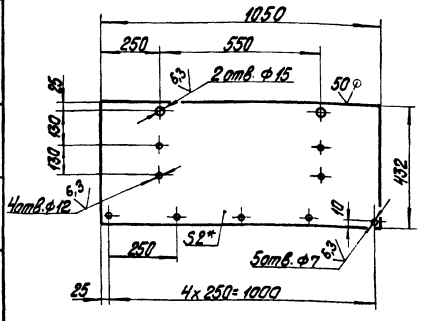


II
1:1

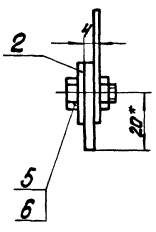


1. *Размеры для справок.
2. Н14; h14; $\pm\frac{IT14}{2}$.
3. Сварные швы по ГОСТ 5264-80.
4. Шероховатость поверхностей кромок реза - $\overset{50}{\vee}$.

| Изм. | Лист | № докум. | Подпись | Дата | 14.01.03.100 СБ | | | |
|---|---|---|---|---|---|---|---|---|
| Разраб. | | Балбарзде | | | Завеса боковая | Лит. | Масса | Масштаб |
| Пров. | | Брацило | | | Сборочный чертеж | | 7,5 | 1:10 |
| Н.контр. | | Сатсонова | | | | Лист | Листов 1 | |
| Утв. | | Шнайдер | | | | ЛАТГИПРОПРОМ | | |

Копировал [illegible] Формат А3

14.01.03.101

Альбом 10.1

Типовой проект 903-1-224.86

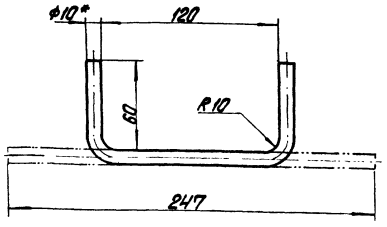


1. *Размер для справок.
2. Н14; h14 $\pm\frac{IT14}{2}$.
3. Шероховатость поверхностей кромок реза - $\overset{50}{\vee}$.

| Изм. | Лист | № докум. | Подпись | Дата | 14.01.03.101 | | | |
|---|---|---|---|---|---|---|---|---|
| Разраб. | | Балбарзде | | | Ручка | Лит. | Масса | Масштаб |
| Пров. | | | | | | | 0,3 | 1:2 |
| Т.контр. | | | | | | Лист | Листов 1 | |
| Н.контр. | | Сатсонова | | | Круг В10 ГОСТ 2590-71 / ВСт3сп ГОСТ 535-79 | ЛАТГИПРОПРОМ | | |
| Утв. | | | | | | | | |

Копировал [illegible] Формат А4

Альбом 10.1

Типовой проект 903-1-224.86

| Формат | Зона | Поз. | Обозначение | Наименование | Кол. | Примечание |
|---|---|---|---|---|---|---|
| | | | | Документация | | |
| А3 | | | 14.01.03.100 СБ | Сборочный чертеж | | |
| | | | | Детали | | |
| А4 | | 4 | 14.01.03.101 | Ручка | 2 | |
| Б4 | | 1 | 14.01.03.102 | Завеса | | |
| | | | | Лист Б-ПН-2 ГОСТ 19903-74 / 4-IV-ВСт3сп ГОСТ 16523-70 | 1 | 6,6кг |
| Б4 | | 2 | 14.01.03.103 | Накладка | | |
| | | | | Лист Б-ПН-2 ГОСТ 19903-74 / 4-IV-ВСт3сп ГОСТ 16523-70 | 1 | 0,32кг |
| Б4 | | 3 | 14.01.03.104 | Резина | | |
| | | | | Пластина I лист ТМКЩ-М- | | |
| | | | | -4x30x1050-1,2 ГОСТ 7338-77 | 1 | 0,21кг |
| | | | | Стандартные изделия | | |
| | | 4 | | Болт М6-6gx16 36.016 | | |
| | | | | ГОСТ 7798-70 | 4 | |
| | | 5 | | Гайка М6-4.016 | | |
| | | | | ГОСТ 5915-70 | 4 | |

| Изм. | Лист | № докум. | Подпись | Дата | 14.01.03.100 | | | |
|---|---|---|---|---|---|---|---|---|
| Разраб. | | Балбарзде | | | Завеса боковая | Лит. | Лист | Листов 1 |
| Пров. | | Брацило | | | | ЛАТГИПРОПРОМ | | |
| Н.контр. | | Сатсонова | | | | | | |
| Утв. | | Шнайдер | | | | | | |

Копировал [illegible] Формат А4

ТИПОВОЙ ПРОЕКТ 903-1-224.86 АЛЬБОМ 10.1

14.01.03.201

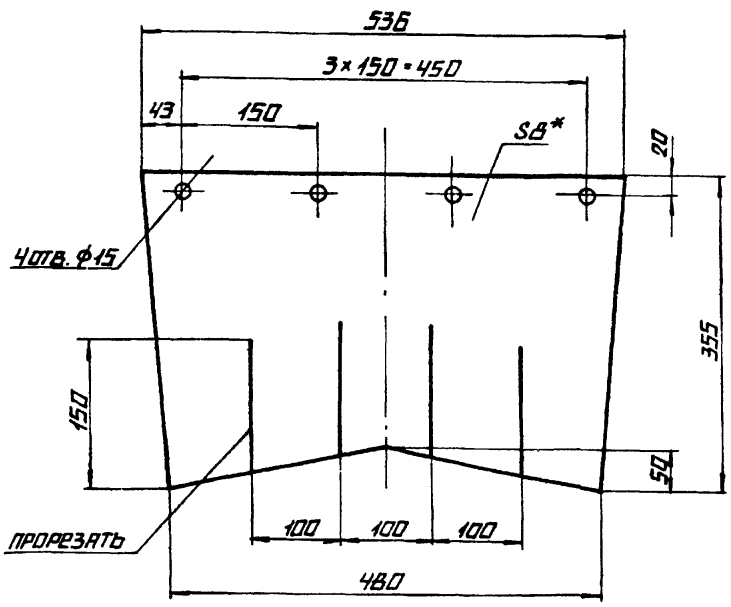


* РАЗМЕР ДЛЯ СПРАВОК

| ИЗМ. | ЛИСТ | № ДОКУМ. | ПОДПИСЬ | ДАТА | 14.01.03.201 | | | |
|---|---|---|---|---|---|---|---|---|
| РАЗРАБ. | | БАЛБАРЗДЕ | | | ЗАВЕСА | ЛИТ. | МАССА 2,18 | МАСШТАБ 1:5 |
| ПРОВ. | | | | | | ЛИСТ | ЛИСТОВ 1 | |
| Т. КОНТР. | | | | | ПЛАСТИНА Т ЛИСТ ТМКЩ-М-В×355×536-1,2 ГОСТ 7338-77 | ЛАТГИПРОПРОМ | | |
| Н. КОНТР. | | САМСОНОВА | | | | | | |
| УТВ. | | | | | | | | |

КОПИРОВАЛ ФОРМАТ А4

ТИПОВОЙ ПРОЕКТ 903-1-224.86 АЛЬБОМ 10.1

14.01.03.202

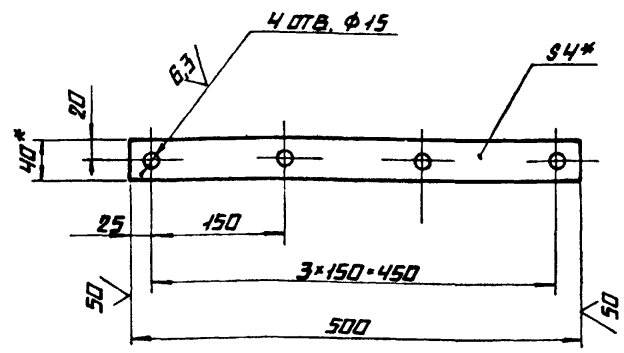


1.* РАЗМЕРЫ ДЛЯ СПРАВОК

2. H14; h14; $\pm \frac{I14}{2}$

| ИЗМ. | ЛИСТ | № ДОКУМ. | ПОДПИСЬ | ДАТА | 14.01.03.202 | | | |
|---|---|---|---|---|---|---|---|---|
| РАЗРАБ. | | БАЛБАРЗДЕ | | | НАКЛАДКА | ЛИТ. | МАССА 0,62 | МАСШТАБ 1:5 |
| ПРОВ. | | | | | | ЛИСТ | ЛИСТОВ 1 | |
| Т. КОНТР. | | | | | ПОЛОСА Б-4×40 ГОСТ 103-78 / ВСТ3СП ГОСТ 535-79 | ЛАТГИПРОПРОМ | | |
| Н. КОНТР. | | САМСОНОВА | | | | | | |
| УТВ. | | | | | | | | |

КОПИРОВАЛ ФОРМАТ А4

ТИПОВОЙ ПРОЕКТ 903-1-224.86 АЛЬБОМ 10.1

14.01.03.200 СБ

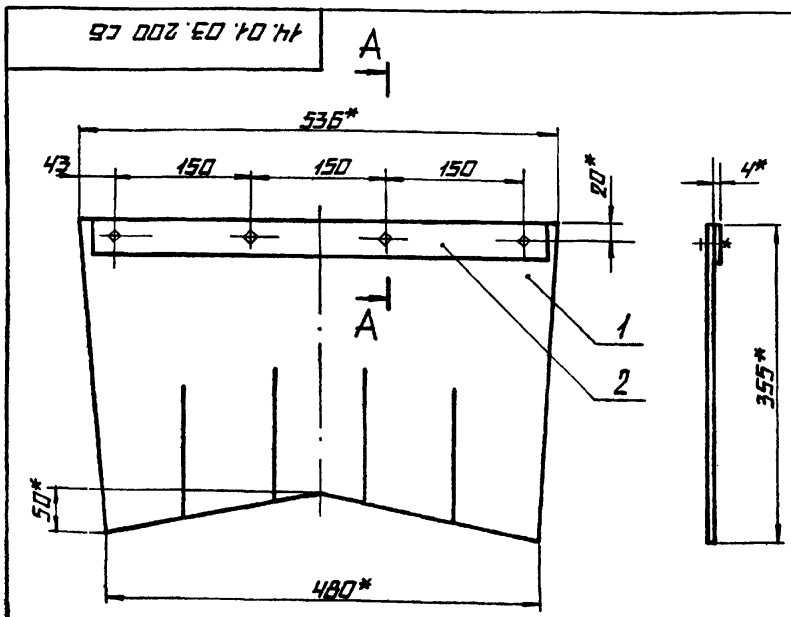


А – А

М 1:2

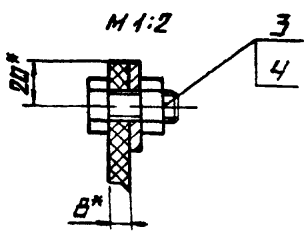


* РАЗМЕРЫ ДЛЯ СПРАВОК

| ИЗМ. | ЛИСТ | № ДОКУМ. | ПОДПИСЬ | ДАТА | 14.01.03.200 СБ | | | |
|---|---|---|---|---|---|---|---|---|
| РАЗРАБ. | | БАЛБАРЗДЕ | | | ЗАВЕСА ВНУТРЕННЯЯ СБОРОЧНЫЙ ЧЕРТЕЖ | ЛИТ. | МАССА 3,1 | МАСШТАБ 1:5 |
| ПРОВ. | | БРАЦИЛО | | | | ЛИСТ | ЛИСТОВ 1 | |
| Т. КОНТР. | | | | | | ЛАТГИПРОПРОМ | | |
| Н. КОНТР. | | САМСОНОВА | | | | | | |
| УТВ. | | ШНАЙДЕР | | | | | | |

КОПИРОВАЛ ФОРМАТ А4

ТИПОВОЙ ПРОЕКТ 903-1-224.86 АЛЬБОМ 10.1

| ФОРМАТ | ЗОНА | ПОЗ. | ОБОЗНАЧЕНИЕ | НАИМЕНОВАНИЕ | КОЛ. | ПРИМЕЧАНИЕ |
|---|---|---|---|---|---|---|
| | | | | ДОКУМЕНТАЦИЯ | | |
| А4 | | | 14.01.03.200 СБ | СБОРОЧНЫЙ ЧЕРТЕЖ | | |
| | | | | ДЕТАЛИ | | |
| А4 | | 1 | 14.01.03.201 | ЗАВЕСА | 1 | |
| А4 | | 2 | 14.01.03.202 | НАКЛАДКА | 1 | |
| | | | | СТАНДАРТНЫЕ ИЗДЕЛИЯ | | |
| | | 3 | | БОЛТ М12-6д×30.36.016 ГОСТ 7798-70 | 4 | |
| | | 4 | | ГАЙКА М12.4.016 ГОСТ 5915-70 | 4 | |

| ИЗМ. | ЛИСТ | № ДОКУМ. | ПОДПИСЬ | ДАТА | 14.01.03.200 | | | |
|---|---|---|---|---|---|---|---|---|
| РАЗРАБ. | | БАЛБАРЗДЕ | | | ЗАВЕСА ВНУТРЕННЯЯ | ЛИТ. | ЛИСТ | ЛИСТОВ 1 |
| ПРОВ. | | БРАЦИЛО | | | | ЛАТГИПРОПРОМ | | |
| Н. КОНТР. | | САМСОНОВА | | | | | | |
| УТВ. | | ШНАЙДЕР | | | | | | |

КОПИРОВАЛ ФОРМАТ А4

14.01.03.301

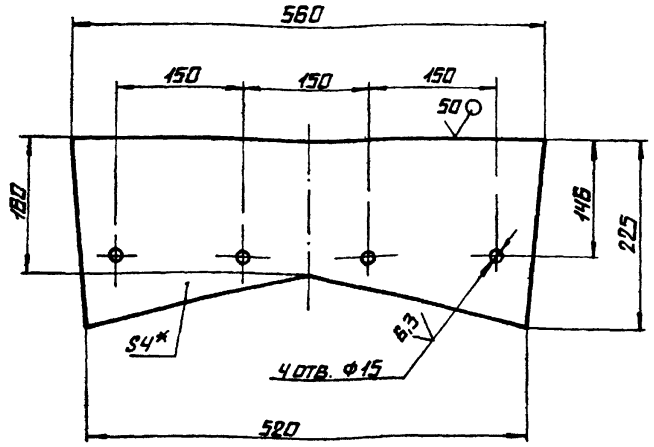


1.* Размер для справок

2. H14; h14; ± IT14/2

| Изм. | Лист | № докум. | Подпись | Дата | 14.01.03.301 | | | |
|---|---|---|---|---|---|---|---|---|
| Разраб. | | Балбаздов | | | Диафрагма | Лит. | Масса | Масштаб |
| Пров. | | | | | | | 3,2 | 1:5 |
| Т. контр. | | | | | | Лист | Листов 1 | |
| Н. контр. | | Самсонова | | | Лист 6-ПН-4 ГОСТ 19903-74 / Вст3сп ГОСТ 14637-79 | Латгипропром | | |
| Утв. | | | | | | | | |

Копировал А2 Формат А4

14.01.03.302

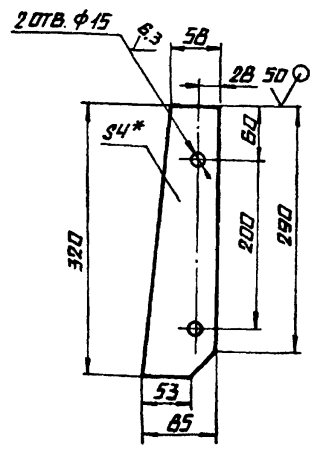


1.* Размер для справок

2. H14; h14; ± IT14/2

| Изм. | Лист | № докум. | Подпись | Дата | 14.01.03.302 | | | |
|---|---|---|---|---|---|---|---|---|
| Разраб. | | Балбаздов | | | Фланец | Лит. | Масса | Масштаб |
| Пров. | | | | | | | 0,7 | 1:5 |
| Т. контр. | | | | | | Лист | Листов 1 | |
| Н. контр. | | Самсонова | | | Лист 6-ПН-4 ГОСТ 19903-74 / Вст3сп ГОСТ 14637-78 | Латгипропром | | |
| Утв. | | | | | | | | |

Копировал А2 Формат А4

| Формат | Зона | Поз. | Обозначение | Наименование | Кол. | Примечание |
|---|---|---|---|---|---|---|
| Б4 | | В | 14.01.03.307 | Связь | | |
| | | | | Уголок 6-Б3×63×6 ГОСТ 8509-72 / Вст3сп ГОСТ 535-79 | | |
| | | | | L=800 h14 | 2 | 4,6 кг |
| Б4 | | 9 | 14.01.03.308 | Связь | | |
| | | | | Уголок 6-Б3×63×6 ГОСТ 8509-72 / Вст3сп ГОСТ 535-79 | | |
| | | | | L=2088 h14 | 2 | 12,1 кг |
| | | | | Стандартные изделия | | |
| | | 10 | | Болт М12-6g×30.36.016 ГОСТ 7798-70 | 18 | |

| Изм. | Лист | № докум. | Подпись | Дата | 14.01.03.300 | Лист 2 |
|---|---|---|---|---|---|---|

Копировал А2 Формат А4

| Формат | Зона | Поз. | Обозначение | Наименование | Кол. | Примечание |
|---|---|---|---|---|---|---|
| | | | | Документация | | |
| А2 | | | 14.01.03.300 СБ | Сборочный чертеж | | |
| | | | | Сборочные единицы | | |
| А4 | | 1 | 14.01.03.310 | Подвеска | 8 | |
| | | | | Детали | | |
| А4 | | 2 | 14.01.03.301 | Диафрагма | 4 | |
| А4 | | 3 | 14.01.03.302 | Фланец | 4 | |
| Б4 | | 4 | 14.01.03.303 | Боковина | | |
| | | | | Лист 6-ПН-4 ГОСТ 19903-74 / Вст3сп ГОСТ 14637-79 | 2 | 21 кг |
| Б4 | | 5 | 14.01.03.304 | Крышка | | |
| | | | | Лист 6-ПН-4 ГОСТ 19903-74 / Вст3сп ГОСТ 14637-79 | 1 | 85,2 кг |
| Б4 | | 6 | 14.01.03.305 | Связь | | |
| | | | | Уголок 6-Б3×63×6 ГОСТ 8509-72 / Вст3сп ГОСТ 535-79 | | |
| | | | | L=320 h14 | 2 | 1,8 кг |
| Б4 | | 7 | 14.01.03.306 | Связь | | |
| | | | | Уголок 6-Б3×63×6 ГОСТ 8509-72 / Вст3сп ГОСТ 535-79 | | |
| | | | | L=685 h14 | 4 | 4,0 кг |

| Изм. | Лист | № докум. | Подпись | Дата | 14.01.03.300 | | | |
|---|---|---|---|---|---|---|---|---|
| Разраб. | | Балбаздов | | | Корпус | Лит. | Лист 1 | Листов 2 |
| Пров. | | Брацило | | | | Латгипропром | | |
| Н. контр. | | Самсонова | | | | | | |
| Утв. | | Шнайдер | | | | | | |

Копировал А2 Формат А4

Типовой проект 903-1-224.86 Альбом 10.1

Инв. № подл. | Подпись и дата | Взам. инв. № | Инв. № дубл. | Подпись и дата

14.01.03.300 СБ

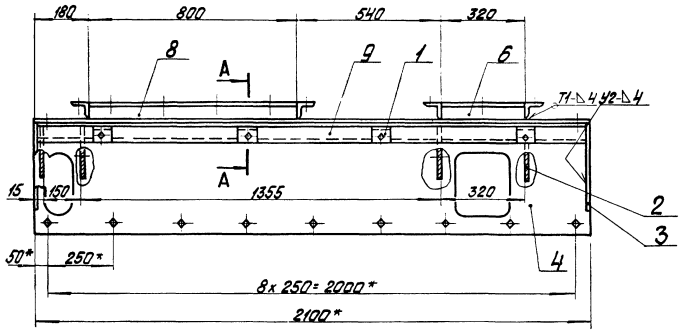


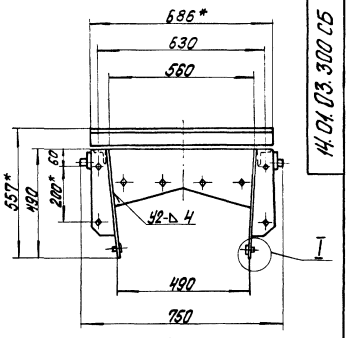


I
М1:2

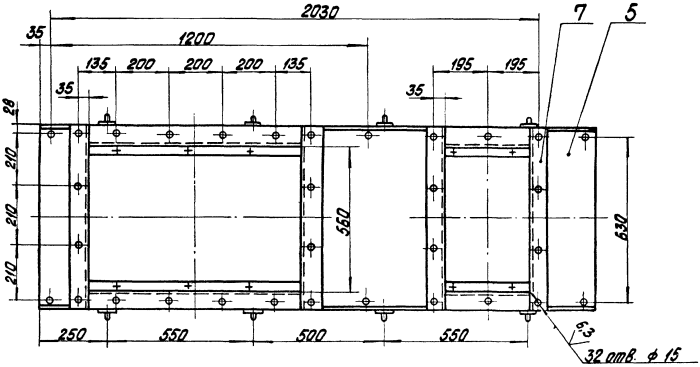


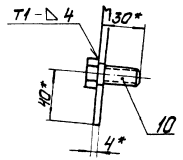


А-А
М1:2

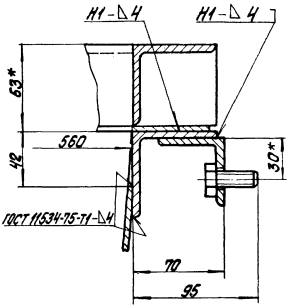


Поз. 4

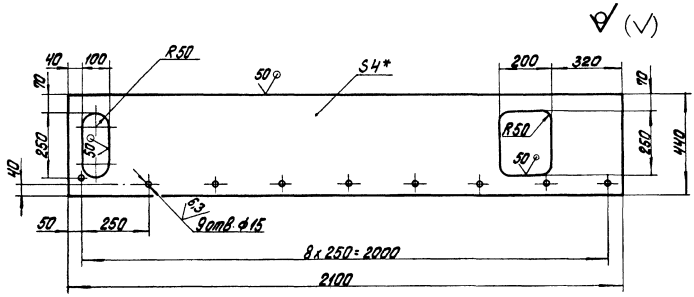


Поз. 5
М1:20

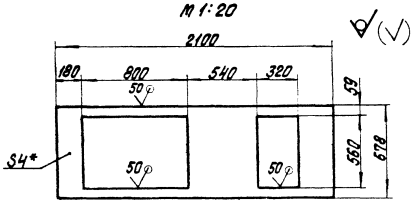


1. * Размеры для справок.
2. H14; h14; $\pm\frac{IT14}{2}$.
3. Шероховатость поверхностей кромок реза - 50
4. Сварные швы по ГОСТ 5264-80, кроме мест указанных особо.

| | | | | | | | | |
|---|---|---|---|---|---|---|---|---|
| | | | | | 14.01.03.300 СБ | | | |
| Изм. | Лист | № докум. | Подпись | Дата | Корпус<br>Сборочный чертеж | Лит. | Масса | Масштаб |
| Разраб. | | Балбарзде | | | | | 140 | 1:10 |
| Пров. | | Брацило | | | | Лист | Листов 1 | |
| Т.контр. | | | | | | ЛАТГИПРОПРОМ | | |
| Н.контр. | | Самсонова | | | | | | |
| Утв. | | Шнайдер | | | | | | |

Альбом 10.1

Типовой проект 903-1-224.86

Инв. № подл. | Подпись и дата | Взам. инв. № | Инв. № дубл. | Подпись и дата

Копировал

Формат А2

14.01.03.500 СБ

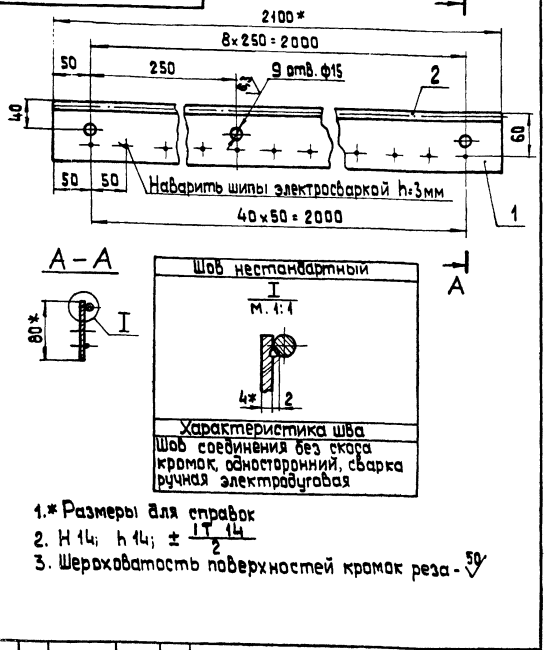


1.* Размеры для справок
2. H 14; h 14; $\pm \frac{IT14}{2}$
3. Шероховатость поверхностей кромок реза - 50

| Изм. | Лист | № докум. | Подпись | Дата |
|---|---|---|---|---|
| Разраб. | | Балбарзде | | |
| Пров. | | Брацило | | |
| Т. контр. | | | | |
| Н. контр. | | Самсонова | | |
| Утв. | | Шнайдер | | |

14.01.03.500 СБ

Прижим боковой
Сборочный чертеж

| Лит | Масса | Масшт. |
|---|---|---|
| | 6,0 | 1:4 |
| Лист | Листов 1 | |

ЛАТГИПРОПРОМ

Копировал

Формат А4

Альбом 10.1

Типовой проект 903-1-224.86

| Формат | Зона | Поз. | Обозначение | Наименование | Кол. | Примечание |
|---|---|---|---|---|---|---|
| | | | | **Документация** | | |
| А4 | | | 14.01.03.500 СБ | Сборочный чертеж | | |
| | | | | **Детали** | | |
| Б4 | | 1 | 14.01.03.501 | Лист<br>Лист Б-ПН-4 ГОСТ 19903-74<br>В Ст3сп ГОСТ 14637-79 | | |
| | | | | 80 h 14×2100 h 14 | 1 | 5,1 кг |
| | | | | **Материалы** | | |
| | | 2 | | Круг В 8 ГОСТ 2590-71<br>В Ст3сп ГОСТ 535-79 | 2,1 | м |

Инв. № подл. | Подпись и дата | Взам. инв. № | Инв. № дубл. | Подпись и дата

| Изм. | Лист | № докум. | Подпись |
|---|---|---|---|
| Разраб. | | Балбарзде | |
| Пров. | | Брацило | |
| Н. контр. | | Самсонова | |
| Утв. | | Шнайдер | |

14.01.03.500

Прижим боковой

| Лит. | Лист | Листов |
|---|---|---|
| | | 1 |

ЛАТГИПРОПРОМ

Копировал

Формат А4

14.01.03.400 СБ

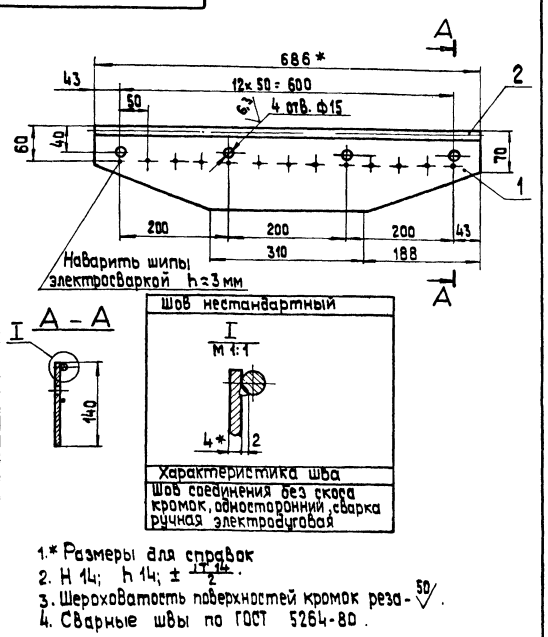


1.* Размеры для справок
2. H 14; h 14; $\pm \frac{IT14}{2}$.
3. Шероховатость поверхностей кромок реза - 50.
4. Сварные швы по ГОСТ 5264-80.

| Изм. | Лист | № докум. | Подпись | Дата |
|---|---|---|---|---|
| Разраб. | | Балбарзде | | |
| Пров. | | Брацило | | |
| Т. контр. | | | | |
| Н. контр. | | Самсонова | | |
| Утв. | | Шнайдер | | |

14.01.03.400 СБ

Прижим торцевой
Сборочный чертеж

| Лит. | Масса | Масшт. |
|---|---|---|
| | 2,5 | 1:5 |
| Лист | Листов 1 | |

ЛАТГИПРОПРОМ

Копировал

Формат А4

Альбом 10.1

Типовой проект 903-1-224.86

| Формат | Зона | Поз. | Обозначение | Наименование | Кол. | Примечание |
|---|---|---|---|---|---|---|
| | | | | **Документация** | | |
| А4 | | | 14.01.03.400 СБ | Сборочный чертеж | | |
| | | | | **Детали** | | |
| Б4 | | 1 | 14.01.03.401 | Лист<br>Лист Б-ПН-4 ГОСТ 19903-74<br>В Ст3сп ГОСТ 14637-79 | | |
| | | | | 140 h 14×686 h 14 | 1 | 2,16 кг |
| | | | | **Материалы** | | |
| | | 2 | | Круг В 8 ГОСТ 2590-71<br>В Ст3сп ГОСТ 535-79 | 0,69 | п.м |

Инв. № подл. | Подпись и дата | Взам. инв. № | Инв. № дубл. | Подпись и дата

| Изм. | Лист | № докум. | Подпись |
|---|---|---|---|
| Разраб. | | Балбарзде | |
| Пров. | | Брацило | |
| Н. контр. | | Самсонова | |
| Утв. | | Шнайдер | |

14.01.03.400

Прижим торцевой

| Лит. | Лист | Листов |
|---|---|---|
| | | 1 |

ЛАТГИПРОПРОМ

Копировал

Формат А4

Альбом 10.1

Типовой проект 903-1-224.86

Инв. № подл. | Подпись и дата | Взам. инв. № | Инв. № дубл. | Подпись и дата

14.01.03.600СБ

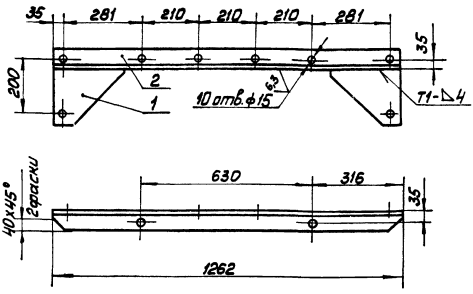


Поз. 2

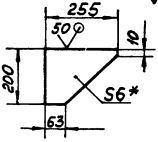


1. *Размер для справок
2. H14; h14; $\pm\frac{IT14}{2}$.
3. Шероховатость поверхностей кромок реза - 50
4. Сварные швы по ГОСТ 5264-80

| Изм. | Лист | № докум. | Подп. | Дата |
|---|---|---|---|---|
| Разраб. | | Балбарзде | | |
| Пров. | | Брацило | | |
| Т. контр. | | | | |
| Н. контр. | | Самсонова | | |
| Утв. | | Шнайдер | | |

14.01.03.600 СБ

Связь
Сборочный чертёж

| Лит. | Масса | Масштаб |
|---|---|---|
| | 10,7 | 1:10 |
| Лист | Листов 1 | |

ЛАТГИПРОПРОМ

Копировал Маш. Формат А4

Типовой проект 903-1-224.86 Альбом 10.1

Инв. № подл. | Подп. и дата | Взам. инв. № | Инв. № дубл. | Подп. и дата

| Формат | Зона | Поз. | Обозначение | Наименование | Кол. | Примечание |
|---|---|---|---|---|---|---|
| | | | | Документация | | |
| А4 | | | 14.01.03.600 СБ | Сборочный чертёж | | |
| | | | | Детали | | |
| Б2 | | 1 | 14.01.03.601 | Косынка | | |
| | | | | Лист Б-ПН-6 ГОСТ 19903-74 / Вст3сп ГОСТ 14637-79 | 2 | 1,7 кг |
| Б2 | | 2 | 14.01.03.602 | Связь | | |
| | | | | Уголок Б-63х63х6 ГОСТ 8509-72 / Вст3сп ГОСТ 535-79 | 1 | 7,23 кг |

14.01.03.600

Связь

| Лит. | Лист | Листов |
|---|---|---|
| | | 1 |

ЛАТГИПРОПРОМ

Копировал Маш. Формат А4

14.01.03.310СБ

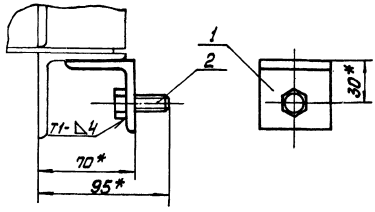


Поз. 1

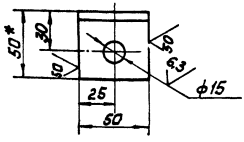


1. * Размеры для справок.
2. H14; h14; $\pm\frac{IT14}{2}$.
3. Сварной шов по ГОСТ 5264-80.

| Изм. | Лист | № докум. | Подп. | Дата |
|---|---|---|---|---|
| Разраб. | | Балбарзде | | |
| Пров. | | Брацило | | |
| Т. контр. | | | | |
| Н. контр. | | Самсонова | | |
| Утв. | | Шнайдер | | |

14.01.03.310 СБ

Подвеска
Сборочный чертёж

| Лит. | Масса | Масштаб |
|---|---|---|
| | 0,25 | 1:2 |
| Лист | Листов 1 | |

ЛАТГИПРОПРОМ

Копировал Маш. Формат А4

Типовой проект 903-1-224.86 Альбом 10.1

Инв. № подл. | Подп. и дата | Взам. инв. № | Инв. № дубл. | Подп. и дата

| Формат | Зона | Поз. | Обозначение | Наименование | Кол. | Примечание |
|---|---|---|---|---|---|---|
| | | | | Документация | | |
| А4 | | | 14.01.03.310 СБ | Сборочный чертёж | | |
| | | | | Детали | | |
| Б4 | | 1 | 14.01.03.311 | Уголок | | |
| | | | | Уголок Б-50х50х5 ГОСТ 8509-72 / Вст3сп ГОСТ 535-79 | 1 | 0,18 кг |
| | | | | Стандартные изделия | | |
| | | 2 | | Болт М12-6g х 30. 36.016 ГОСТ 7798-70 | 1 | |

14.01.03.310

Подвеска

| Лит. | Лист | Листов |
|---|---|---|
| | | 1 |

ЛАТГИПРОПРОМ

Копировал Маш. Формат А4

Типовой проект 903-1-224.86 Альбом 10.1

14.01.03.800 СБ

Поз. 2

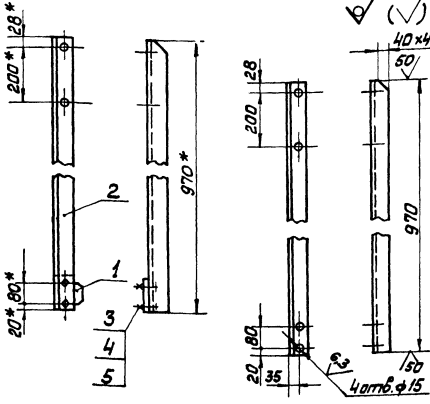


1. *Размер для справок.
2. H 14; h 14 $\pm \frac{IT14}{2}$.
3. Шероховатость поверхностей кромок реза - $\sqrt{50}$.

| Изм | Лист | № докум. | Подп. | Дата | 14.01.03.800 СБ | | | |
|---|---|---|---|---|---|---|---|---|
| Разраб. | | Балбарздо | | | Стойка правая. Сборочный чертёж | Лит | Масса | Масштаб |
| Пров. | | Брацило | | | | | 5,8 | 1:10 |
| Т.контр. | | | | | | Лист | Листов 1 | |
| Н.контр. | | Самсонова | | | | ЛАТГИПРОПРОМ | | |
| Утв. | | Шнайдер | | | | | | |

Инв. № подл. | Подп. и дата | Взам. инв. № | Инв. № дубл. | Подп. и дата

Копировал Мак Формат А4

Типовой проект 903-1-224.86 Альбом 10.1

| Форм. | Зона | Поз. | Обозначение | Наименование | Кол. | Примечание |
|---|---|---|---|---|---|---|
| | | | | Документация | | |
| А4 | | | 14.01.03.800 СБ | Сборочный чертёж | | |
| | | | | Детали | | |
| А4 | | 1 | 14.01.03.701 | Косынка | 1 | |
| Б4 | | 2 | 14.01.03.801 | Стойка | | |
| | | | | Уголок Б-63×63×6 ГОСТ 8509-72 / ВСт3сп ГОСТ 535-79 | 1 | 5,2 кг |
| | | | | Стандартные изделия | | |
| | | 3 | | Болт М12-6g×30.36.016 | | |
| | | | | ГОСТ 7798-70 | 2 | |
| | | 4 | | Гайка М12.4.016 | | |
| | | | | ГОСТ 5915-70 | 2 | |
| | | 5 | | Шайба 12.02.016 | | |
| | | | | ГОСТ 11371-78 | 2 | |

| Изм | Лист | № докум. | Подп. | Дата | 14.01.03.800 | | | |
|---|---|---|---|---|---|---|---|---|
| Разраб. | | Балбарздо | | | Стойка правая | Лит | Лист | Листов 1 |
| Пров. | | Брацило | | | | ЛАТГИПРОПРОМ | | |
| Н.контр. | | Самсонова | | | | | | |
| Утв. | | Шнайдер | | | | | | |

Инв. № подл. | Подп. и дата | Взам. инв. № | Инв. № дубл. | Подп. и дата

Копировал Мак Формат А4

Типовой проект 903-1-224.86 Альбом 10.1

14.01.03.700 СБ

Поз. 2

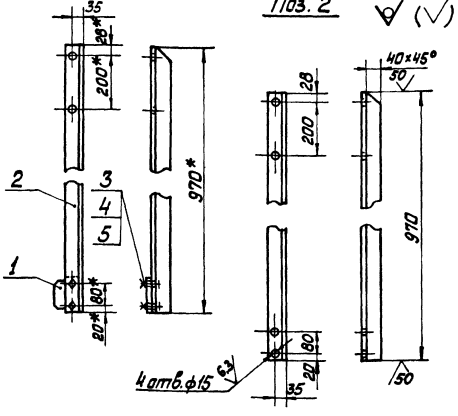


1. *Размеры для справок.
2. H 14; h 14; $\pm \frac{IT14}{2}$
3 Шероховатость поверхностей кромок реза - $\sqrt{50}$.

| Изм | Лист | № докум. | Подп. | Дата | 14.01.03.700 СБ | | | |
|---|---|---|---|---|---|---|---|---|
| Разраб. | | Балбарздо | | | Стойка левая. Сборочный чертёж | Лит | Масса | Масштаб |
| Пров. | | Брацило | | | | | 5,8 | 1:10 |
| Т.контр. | | | | | | Лист | Листов 1 | |
| Н.контр. | | Самсонова | | | | ЛАТГИПРОПРОМ | | |
| Утв. | | Шнайдер | | | | | | |

Инв. № подл. | Подп. и дата | Взам. инв. № | Инв. № дубл. | Подп. и дата

Копировал Мак Формат А4

Типовой проект 903-1-224.86 Альбом 10.1

| Форм. | Зона | Поз. | Обозначение | Наименование | Кол. | Примечание |
|---|---|---|---|---|---|---|
| | | | | Документация | | |
| А4 | | | 14.01.03.700 СБ | Сборочный чертёж | | |
| | | | | Детали | | |
| А4 | | 1 | 14.01.03.701 | Косынка | 1 | |
| Б4 | | 2 | 14.01.03.702 | Стойка | | |
| | | | | Уголок Б-63×63×6 ГОСТ 8509-72 / ВСт3сп ГОСТ 535-79 | 1 | 5,2 кг |
| | | | | Стандартные изделия | | |
| | | 3 | | Болт М12-6g×30.36.016 | | |
| | | | | ГОСТ 7798-70 | 2 | |
| | | 4 | | Гайка М12.4.016 | | |
| | | | | ГОСТ 5915-70 | 2 | |
| | | 5 | | Шайба 12.02.016 | | |
| | | | | ГОСТ 11371-78 | 2 | |

| Изм | Лист | № докум. | Подп. | Дата | 14.01.03.700 | | | |
|---|---|---|---|---|---|---|---|---|
| Разраб. | | Балбарздо | | | Стойка левая | Лит | Лист | Листов 1 |
| Пров. | | Брацило | | | | ЛАТГИПРОПРОМ | | |
| Н.контр. | | Самсонова | | | | | | |
| Утв. | | Шнайдер | | | | | | |

Инв. № подл. | Подп. и дата | Взам. инв. № | Инв. № дубл. | Подп. и дата

Копировал Мак Формат А4

14.01.04.000СБ

Альбом 10.1

Типовой проект 903-1-224.86

Инв.№ подл. | Подпись и дата | Взам.инв.№ | Инв.№ дубл. | Подпись и дата

Б-Б
М1:4

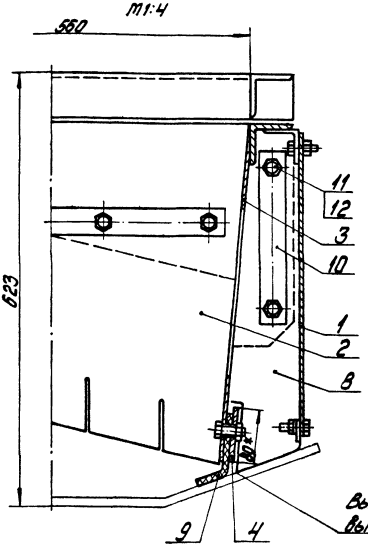


В-В (Схема)
М1:10

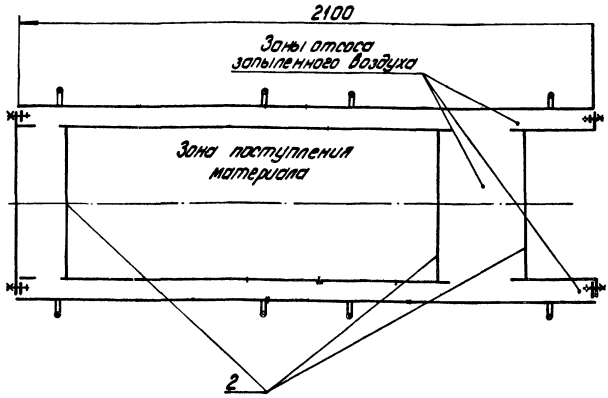


Вырез под прижим боковой поз.4 выполнить при монтаже по месту

| Изм. | Лист | № докум. | Подпись | Дата | 14.01.04.000СБ | Лист 2 |
|---|---|---|---|---|---|---|

Копировал: Дубкова Формат А3

14.01.04.001

Альбом 10.1

Типовой проект 903-1-224.86

Инв.№ подл. | Подпись и дата | Взам.инв.№ | Инв.№ дубл. | Подпись и дата

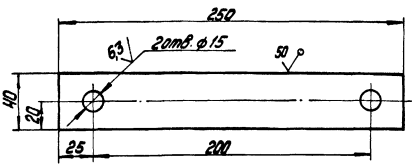


1.* Размер для справок

2. H14; h14; $\pm \frac{IT14}{2}$.

| Изм. | Лист | № докум. | Подпись | Дата | 14.01.04.001 | | | |
|---|---|---|---|---|---|---|---|---|
| Разраб. | | Елизарова | | | Планка | Лит. | Масса 0,15 | Масшт. 1:2 |
| Пров. | | | | | | Лист | Листов 1 | |
| Н.контр. | | Самсонова | | | Лист Б-ПН-2 ГОСТ 19903-74 / Лист 4-Л-В.Ст3Сп ГОСТ 16523-70 | ЛАТГИПРОПРОМ | | |

Копировал: Дубкова Формат А4

| Формат | Зона | Поз. | Обозначение | Наименование | Кол. | Примечание |
|---|---|---|---|---|---|---|
| | | | | Документация | | |
| | | | 14.01.04.000СБ | Сборочный чертеж | | *А2; А3 |
| | | | | Сборочные единицы | | |
| А3 | | 1 | 14.01.03.100 | Завеса боковая | 4 | |
| А4 | | 2 | 14.01.03.200 | Завеса внутренняя | 3 | |
| А2 | | 3 | 14.01.03.300 | Корпус | 1 | |
| А4 | | 4 | 14.01.03.500 | Прижим боковой | 2 | |
| А4 | | 5 | 14.01.03.600 | Связь | 3 | |
| А4 | | 6 | 14.01.03.700 | Стойка правая | 3 | |
| А4 | | 7 | 14.01.03.800 | Стойка левая | 3 | |
| | | | | Детали | | |
| А4 | | 8 | 14.01.03.001 | Завеса торцевая | 4 | |
| А4 | | 9 | 14.01.03.003 | Резина боковая | 2 | |
| А4 | | 10 | 14.01.04.001 | Планка | 2 | |
| | | | | Стандартные изделия | | |
| | | 11 | | Болт М12.6g×35.36.0.16 ГОСТ 7798-70 | 38 | |
| | | 12 | | Гайка М12.4.016 ГОСТ 5915-70 | 38 | |
| | | 13 | | Шайба 12.02.016 ГОСТ 11371-78 | 30 | |

| Изм. | Лист | № докум. | Подпись | Дата | 14.01.04.000 | | | |
|---|---|---|---|---|---|---|---|---|
| Разраб. | | Елизарова | | | Лоток направляющий проходной В=800 | Лит. | Лист | Листов |
| Пров. | | Брацило | | | | | | |
| Н.контр. | | Самсонова | | | | ЛАТГИПРОПРОМ | | |
| Утв. | | Шнайдер | | | | | | |

Копировал: Дубкова Формат А3

14.01.04.000СБ

Б
лист2

180 800 540 320

В
А

В
лист2

1
2
3
4

Б

1200
2100

Г-Г
М1:5

580 1100

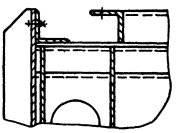

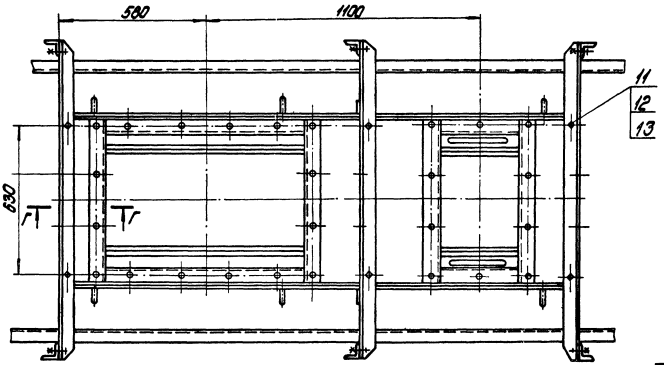

11
12
13

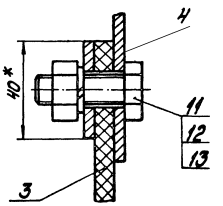

630

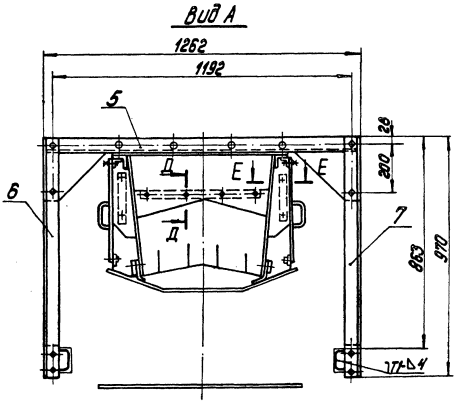

Г Г

Д-Д
М1:1

4
40*
11
12
13
3

Вид А

1262
1192

5
28
200
Д
Е
Е
Д
6
7
863
970

Е-Е
М1:2

11
12

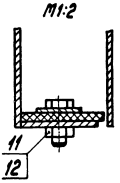

1. Размеры для справок.
2. Сварные швы по ГОСТ 5264-80.

Типовой проект 903-1-224.86 Альбом 10.1

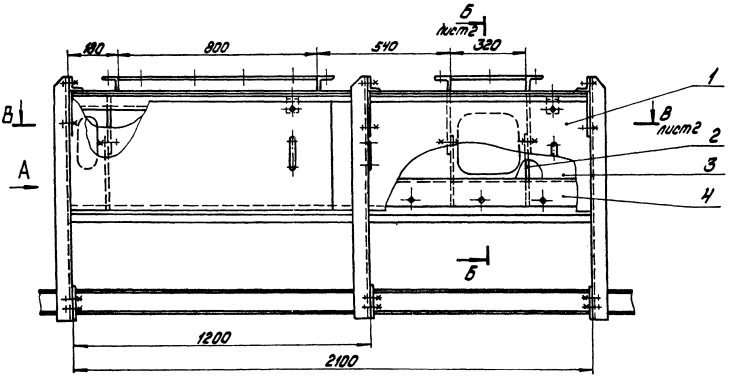

| | | | | | | | |
|---|---|---|---|---|---|---|---|
| | | | | 14.01.04.000СБ | | | |
| Изм. | Лист | № докум. | Подпись | Дата | Поток направляющий проходной В=800 Сборочный чертеж | Лит. | Масса | Масштаб |
| Разраб. | | Балдарзде | | | | | 285 | 1:10 |
| Пров. | | Брашило | | | | Лист 1 | Листов 2 | |
| Т.контр. | | | | | | ЛАТГИПРОПРОМ | | |
| Н.контр. | | Сатонова | | | | | | |
| Утв. | | Шкайдер | | | | | | |

Копировал: Дубкова Формат А2

Инв.№подл. | Подпись и дата | Взам.инв.№ | Инв.№ дубл. | Подпись и дата

14.01.05.000 СБ

Альбом 10.1

Типовой проект 903-1-224.86

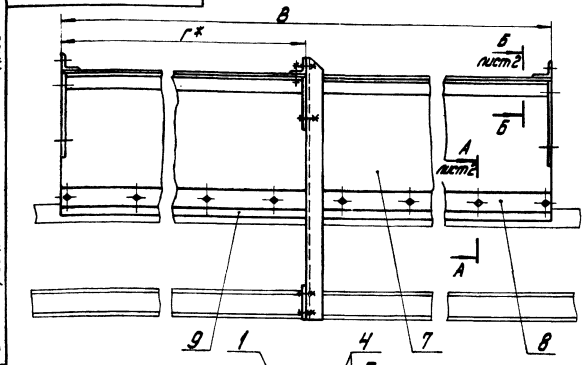


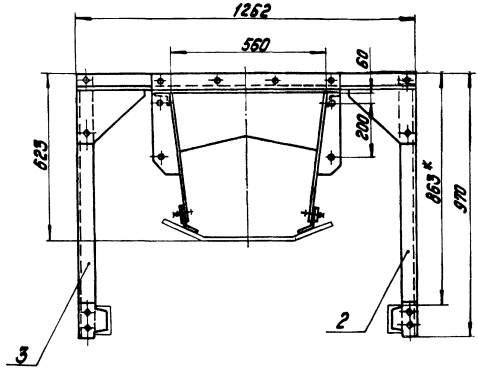


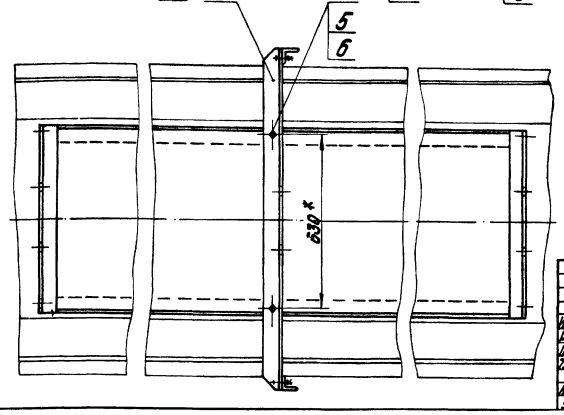


| Обозначение | Размеры, мм | | Масса кг |
|---|---|---|---|
| | В | Г | |
| 14.01.05.000 | 2000 | 900 | 166 |
| -01 | 2650 | 1350 | 228 |

1.* Размеры для справок.
2. H14; h14; $\pm\frac{IT14}{2}$.

| | | | | | | | |
|---|---|---|---|---|---|---|---|
| | | | | 14.01.05.000 СБ | | | |
| Изм. | Лист | № докум. | Подпись | Дата | Поток направляющий промежуточный | Лит. | Масса см. табл. | Масшт. 1:10 |
| Разраб. | Балбарзде | | | | Сборочный чертеж | Лист 1 | Листов 2 | |
| Пров. | Брацило | | | | | | | |
| Т.контр. | | | | | | | | |
| Н.контр. | Стамсонова | | | | | ЛАТГИПРОПРОМ | | |
| Утв. | Шнайдер | | | | | | | |

Копировал: Дубкова Формат А3

14.01.05.000 СБ

Альбом 10.1

Типовой проект 903-1-224.86

А – А лист 1
М1:2

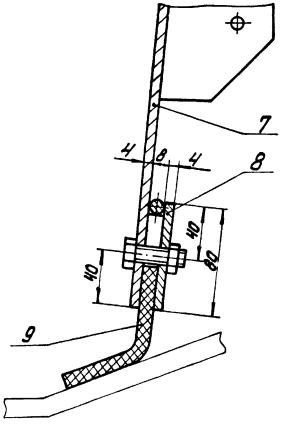


Б – Б лист 1
М1:5

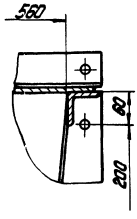


| Изм. | Лист | № докум. | Подпись | Дата | 14.01.05.000 СБ | Лист 2 |
|---|---|---|---|---|---|---|

Копировал: Дубкова Формат А4

Альбом 10.1

Типовой проект 903-1-224.86

| Формат | Зона | Поз. | Обозначение | Наименование | Кол. | Примечание |
|---|---|---|---|---|---|---|
| | | | | Документация | | |
| * | | | 14.01.05.000 СБ | Сборочный чертеж | | *А3, А4 |
| | | | | Сборочные единицы | | |
| А4 | | 1 | 14.01.03.600 | Связь | 1 | |
| А4 | | 2 | 14.01.03.700 | Стойка правая | 1 | |
| А4 | | 3 | 14.01.03.800 | Стойка левая | 1 | |
| | | | | Стандартные изделия | | |
| | | 4 | | Болт М12-6х35.36.016 ГОСТ 7798-70 | 6 | |
| | | 5 | | Гайка М12.4.016 ГОСТ 5915-70 | 6 | |
| | | 6 | | Шайба 12.02.016 ГОСТ 11371-78 | 6 | |
| | | | | Переменные данные для исполнений | | |
| | | | | 14.01.05.000 | | |
| | | | | Сборочные единицы | | |
| А4 | | 7 | 14.01.05.100 | Корпус | 1 | |
| А4 | | 8 | 14.05.05.200 | Прижим боковой | 2 | |
| | | | | Детали | | |
| А4 | | 9 | 14.01.05.001 | Резина боковая | 2 | |
| | | | | 14.01.05.000-01 | | |
| | | | | Сборочные единицы | | |
| А4 | | 7 | 14.01.05.100-01 | Корпус | 1 | |
| А4 | | 8 | 14.01.05.200-01 | Прижим боковой | 2 | |
| | | | | Детали | | |
| А4 | | 9 | 14.01.05.001-01 | Резина боковая | 2 | |

| | | | | | | | |
|---|---|---|---|---|---|---|---|
| | | | | 14.01.05.000 | | | |
| Изм. | Лист | № докум. | Подпись | Дата | Поток направляющий промежуточный | Лит. | Лист | Листов 1 |
| Разраб. | Балбарзде | | | | | | | |
| Пров. | Брацило | | | | | ЛАТГИПРОПРОМ | | |
| Н.контр. | Стамсонова | | | | | | | |
| Утв. | Шнайдер | | | | | | | |

Копировал: Дубкова Формат А4

14.01.05.100 СБ

Типовой проект 903-1-224.86 Альбом 101

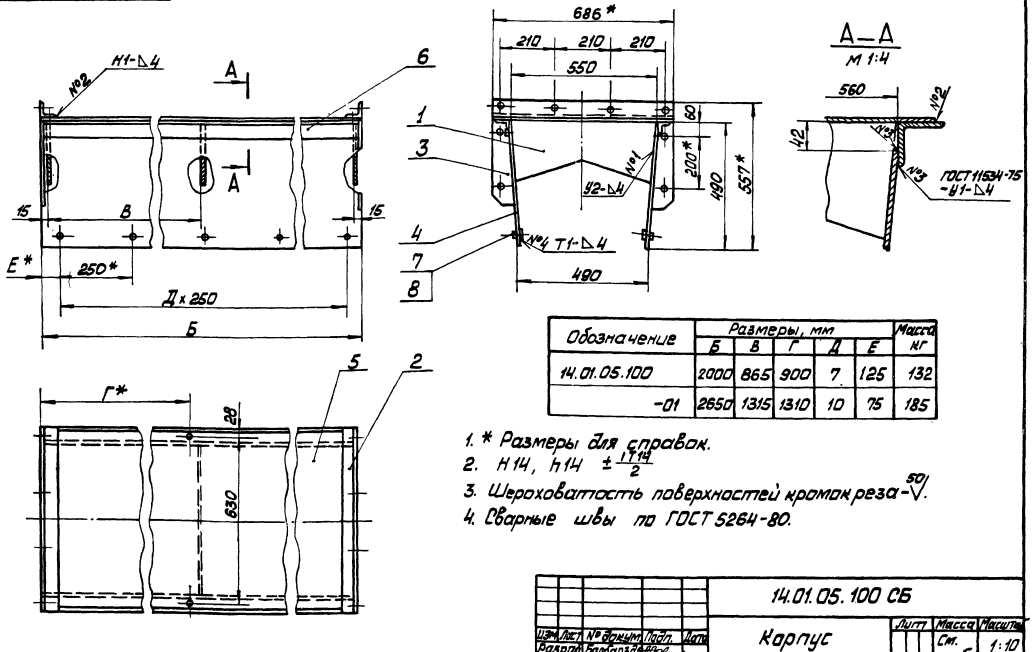


| Обозначение | Размеры, мм | | | | | Масса кг |
|---|---|---|---|---|---|---|
| | Б | В | Г | Д | Е | |
| 14.01.05.100 | 2000 | 865 | 900 | 7 | 125 | 132 |
| -01 | 2650 | 1315 | 1310 | 10 | 75 | 185 |

1. * Размеры для справок.
2. $H14$, $h14$ $\pm\frac{IT14}{2}$
3. Шероховатость поверхностей кромок реза $\frac{50}{\sqrt{}}$.
4. Сварные швы по ГОСТ 5264-80.

| Изм. | Лист | № докум. | Подп. | Дата | 14.01.05.100 СБ | | | |
|---|---|---|---|---|---|---|---|---|
| Разраб. | | Балдырева | | | Корпус | Лит. | Масса | Масшт. |
| Пров. | | Брашило | | | Сборочный чертёж | | См. табл. | 1:10 |
| Т. контр. | | | | | | Лист | Листов 1 | |
| Н. контр. | | Самсонова | | | | ЛАТГИПРОПРОМ | | |
| Утв. | | Шнайдер | | | | | | |

Копировал Маш Формат А3

Типовой проект 903-1-224.86 Альбом 101

| Формат | Зона | Поз. | Обозначение | Наименование | Кол. | Примечание |
|---|---|---|---|---|---|---|
| | | | | Стандартные изделия | | |
| | | 7 | | Болт М12-6g×35 36.016 ГОСТ 7798-70 | 16 | |
| | | 8 | | Гайка М12 4.016 ГОСТ 5915-70 | 16 | |
| | | | | 14.01.05.100-01 | | |
| | | | | Детали | | |
| А4 | | 4 | 14.01.05.103-01 | Боковина | 2 | |
| А4 | | 5 | 14.01.05.104-01 | Крышка | 1 | |
| Б4 | | 6 | 14.01.05.105-01 | Связь | | |
| | | | | Уголок Б-63×63×6 ГОСТ 8509-72 Вст3сп ГОСТ 535-79 | | |
| | | | | L=2642 h14 | 2 | 15,2 кг |
| | | | | Стандартные изделия | | |
| | | 7 | | Болт М12-6g×35. 36.016 ГОСТ 7798-70 | 22 | |
| | | 8 | | Гайка М12 4.016 ГОСТ 5915-70 | 22 | |

| Изм. | Лист | № докум. | Подп. | Дата | 14.01.05.100 | Лист 2 |
|---|---|---|---|---|---|---|

Копировал Маш Формат А4

Типовой проект 903-1-224.86 Альбом 101

| Формат | Зона | Поз. | Обозначение | Наименование | Кол. | Примечание |
|---|---|---|---|---|---|---|
| | | | | Документация | | |
| А3 | | | 14.01.05.100 СБ | Сборочный чертёж | | |
| | | | | Детали | | |
| А4 | | 1 | 14.01.05.101 | Диафрагма | 6 | |
| А4 | | 2 | 14.01.05.102 | Связь | 4 | |
| А4 | | 3 | 14.01.03.302 | Фланец | 8 | |
| | | | | Переменные данные для исполнений | | |
| | | | | 14.01.05.100 | | |
| | | | | Детали | | |
| А4 | | 4 | 14.01.05.103 | Боковина | 2 | |
| А4 | | 5 | 14.01.05.104 | Крышка | 1 | |
| Б4 | | 6 | 14.01.05.105 | Связь | | |
| | | | | Уголок Б-63×63×6 ГОСТ 8509-72 Вст3сп ГОСТ 535-79 | | |
| | | | | L=1992 h14 | 2 | 10,2 кг |

| Изм. | Лист | № докум. | Подп. | Дата | 14.01.05.100 | | | |
|---|---|---|---|---|---|---|---|---|
| Разраб. | | Балдырева | | | Корпус | Лит. | Лист 1 | Листов 2 |
| Пров. | | Брашило | | | | ЛАТГИПРОПРОМ | | |
| Н. контр. | | Самсонова | | | | | | |
| Утв. | | Шнайдер | | | | | | |

Копировал Маш Формат А4

## 14.01.05.103

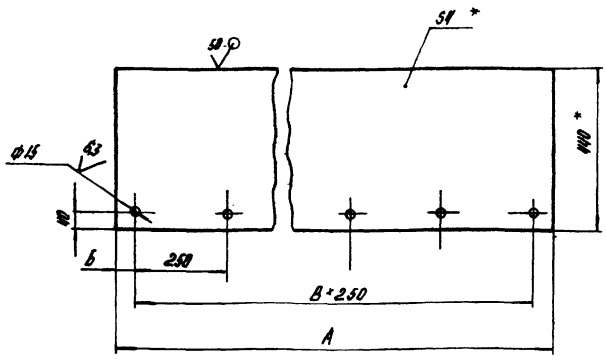


| Обозначение | Размеры, мм | | | Масса кг |
|---|---|---|---|---|
| | А | Б | В | |
| 14.01.05.103 | 2000 | 125 | 7 | 25 |
| -01 | 2650 | 75 | 10 | 37 |

1.* Размеры для справок.
2. $H14;\ h14;\ \pm\frac{IT14}{2}$.

| Изм. Лист | № докум. | Подпись | Дата | 14.01.05.103 | | | |
|---|---|---|---|---|---|---|---|
| Разраб. | Балдорзде | | | Боковина | Лит. | Масса см. табл. | Масштаб 1:10 |
| Пров. | | | | | Лист | Листов 1 | |
| Т.контр. | | | | | | | |
| Н.контр. | Сагсанова | | | Лист Б-ПН-4 ГОСТ 19903-74 / Вст3сп ГОСТ 14637-79 | ЛАТГИПРОПРОМ | | |
| Утв. | | | | | | | |

Копировал Формат А4

## 14.01.05.104

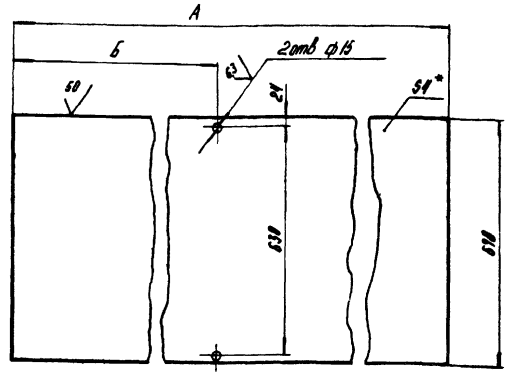


| Обозначение | Размеры, мм | | Масса, кг |
|---|---|---|---|
| | А | Б | |
| 14.01.05.104 | 2000 | 865 | 38,4 |
| -01 | 2650 | 1350 | 58,5 |

1.* Размеры для справок.
2. $H14;\ h14;\ \pm\frac{IT14}{2}$.

| Изм. Лист | № докум. | Подпись | Дата | 14.01.05.104 | | | |
|---|---|---|---|---|---|---|---|
| Разраб. | Балдорзде | | | Крышка | Лит. | Масса см. табл. | Масштаб 1:10 |
| Пров. | | | | | Лист | Листов 1 | |
| Т.контр. | | | | | | | |
| Н.контр. | Сагсанова | | | Лист Б-ПН-4 ГОСТ 19903-74 / Вст3сп ГОСТ 14637-79 | ЛАТГИПРОПРОМ | | |
| Утв. | | | | | | | |

Копировал Формат А4

## 14.01.05.102

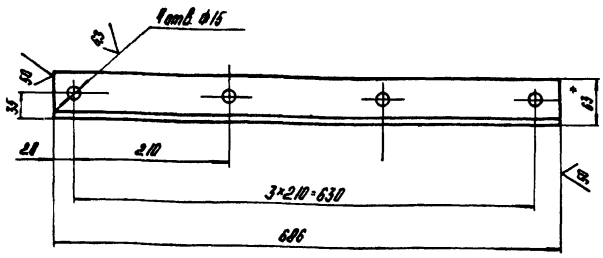


1.* Размер для справок.
2. $H14;\ h14;\ \pm\frac{IT14}{2}$.

| Изм. Лист | № докум. | Подпись | Дата | 14.01.05.102 | | | |
|---|---|---|---|---|---|---|---|
| Разраб. | Балдорзде | | | Связь | Лит. | Масса 3,9 | Масштаб 1:5 |
| Пров. | | | | | Лист | Листов 1 | |
| Т.контр. | | | | | | | |
| Н.контр. | Сагсанова | | | Уголок Б-63*63*6 ГОСТ 8509-72 / Вст3сп ГОСТ 535-79 | ЛАТГИПРОПРОМ | | |
| Утв. | | | | | | | |

Копировал Формат А4

## 14.01.05.101

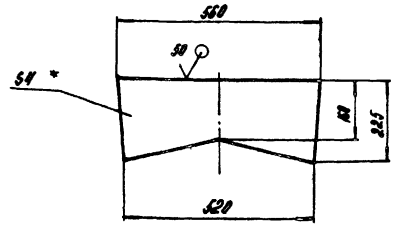


1.* Размер для справок.
2. $h14 \pm\frac{IT14}{2}$.

| Изм. Лист | № докум. | Подпись | Дата | 14.01.05.101 | | | |
|---|---|---|---|---|---|---|---|
| Разраб. | Балдорзде | | | Диафрагма | Лит. | Масса 3,2 | Масштаб 1:10 |
| Пров. | | | | | Лист | Листов 1 | |
| Т.контр. | | | | | | | |
| Н.контр. | Сагсанова | | | Лист Б-ПН-4 ГОСТ 19903-74 / Вст3сп ГОСТ 14637-79 | ЛАТГИПРОПРОМ | | |
| Утв. | | | | | | | |

Копировал Формат А4

Типовой проект 903-1-224.86 Альбом III.
Типовой проект 903-1-224.86 Альбом III.
Типовой проект 903-1-224.86 Альбом III.
Типовой проект 903-1-224.86 Альбом III.

Типовой проект 903-1-224.86 Альбом 10.1

## 14.01.05.200 СБ

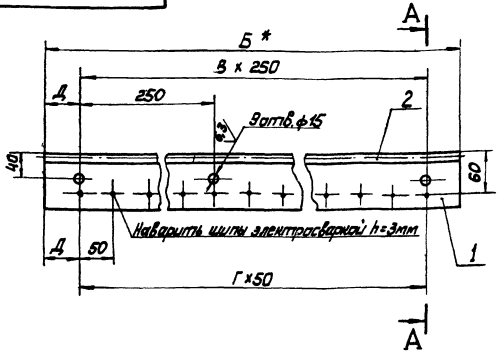


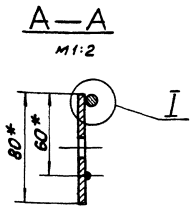


| Обозначение | Размеры, мм | | | | Масса кг |
|---|---|---|---|---|---|
| | Б | Г | В | Д | |
| 14.01.05.200 | 2000 | 35 | 7 | 125 | 5,3 |
| -01 | 2650 | 50 | 10 | 75 | 7,9 |

**Шов нестандартный**

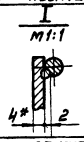


**Характеристика шва**

Шов соединения без скоса кромок, односторонний, сварка ручная электродуговая

1. * Размеры для справок.
2. H14 ; h14 $\pm \frac{IT14}{2}$
3. Шероховатость поверхностей кромок реза - 50√.

| Изм | Лист | № докум | Подп. | Дата | 14.01.05.200 СБ | | | |
|---|---|---|---|---|---|---|---|---|
| Разраб. | | Балбарзде | | | Прижим боковой | Лит | Масса | Масштаб |
| Пров. | | Брацило | | | Сборочный чертёж | | См. табл. | 1:10 |
| Т. контр. | | | | | | Лист | Листов 1 | |
| Н. контр. | | Самсонова | | | | ЛАТГИПРОПРОМ | | |
| Утв. | | Шнайдер | | | | | | |

Копировал Макс Формат А3

Типовой проект 903-1-224.86 Альбом 10.1

## 14.01.05.001

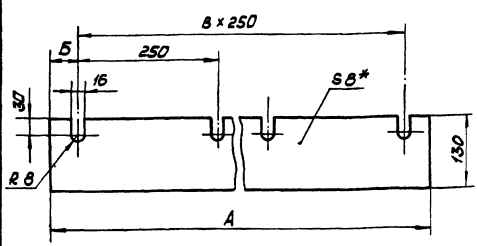


| Обозначение | Размеры, мм | | | Масса кг |
|---|---|---|---|---|
| | А | Б | В | |
| 14.01.05.001 | 2000 | 125 | 7 | 2,8 |
| -01 | 2650 | 75 | 10 | 4,1 |

* Размер для справок.

| Изм | Лист | № докум | Подп. | Дата | 14.01.05.001 | | | |
|---|---|---|---|---|---|---|---|---|
| Разраб. | | Балбарзде | | | Резина боковая | Лит | Масса | Масштаб |
| Пров. | | | | | | | См. табл. | 1:5 |
| Т. контр. | | | | | | Лист | Листов 1 | |
| Н. контр. | | Самсонова | | | Пластина I лист ТМКЩ-М-8х130хА-1,2 ГОСТ 7338-77 | ЛАТГИПРОПРОМ | | |
| Утв. | | | | | | | | |

Копировал Макс Формат А4

Типовой проект 903-1-224.86 Альбом 10.1

| Форм | Зона | Поз. | Обозначение | Наименование | Кол. | Примечание |
|---|---|---|---|---|---|---|
| | | | | Документация | | |
| А3 | | | 14.01.05.200 СБ | Сборочный чертёж | | |
| | | | | Переменные данные для исполнений | | |
| | | | | 14.01.05.200 | | |
| | | | | Детали | | |
| Б4 | | 1 | 14.01.05.201 | Лист | | |
| | | | | Лист Б-ПН-4 ГОСТ 19903-74 / ВСт3сп ГОСТ 14637-79 | | |
| | | | | 80h14 х 2000h14 | 1 | 4,5кг |
| Б4 | | 2 | 14.01.05.202 | Пруток | | |
| | | | | Круг В8 ГОСТ 2590-71 / ВСт3сп ГОСТ 535-79 | | |
| | | | | L = 2000 h14 | 1 | 0,7кг |
| | | | | 14.01.05.200-01 | | |
| | | | | Детали | | |
| Б4 | | 1 | 14.01.05.201-01 | Лист | | |
| | | | | Лист Б-ПН-4 ГОСТ 19903-74 / ВСт3сп ГОСТ 14637-79 | | |
| | | | | 80h14 х 2650 h14 | 1 | 6,7кг |
| Б4 | | 2 | 14.01.05.202-01 | Пруток | | |
| | | | | Круг В8 ГОСТ 2590-71 / ВСт3сп ГОСТ 535-79 | | |
| | | | | L = 2650 h14 | 1 | 1,1кг |

| Изм | Лист | № докум | Подп. | Дата | 14.01.05.200 | | | |
|---|---|---|---|---|---|---|---|---|
| Разраб. | | Балбарзде | | | Прижим боковой | Лит | Лист | Листов 1 |
| Пров. | | Брацило | | | | ЛАТГИПРОПРОМ | | |
| Н. контр. | | Самсонова | | | | | | |
| Утв. | | Шнайдер | | | | | | |

Копировал Макс Формат А4

Типовой проект 903-1-224.86 Альбом 10.1

14.01.06.002

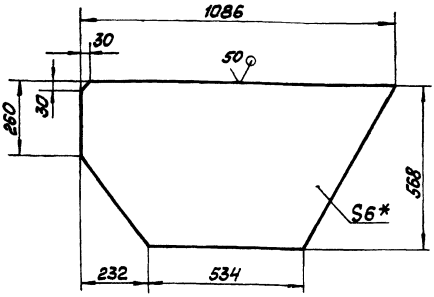


1. * Размер для справок
2. h 14 ; $\pm \frac{IT14}{2}$

| Изм | Лист | № докум. | Подп. | Дата | 14.01.06.002 | | | |
|---|---|---|---|---|---|---|---|---|
| Разраб. | | Балбарзде | | | Стенка | Лит | Масса 23 | Масштаб 1:10 |
| Пров. | | | | | | Лист | Листов 1 | |
| Т.контр. | | | | | | | | |
| Н.контр. | | Самсонова | | | Лист Б-ПН-6 ГОСТ 19903-74 / В Ст3сп ГОСТ 14637-79 | ЛАТГИПРОПРОМ | | |
| Утв. | | | | | | | | |

Копировал Формат А4

Типовой проект 903-1-224.86 Альбом 10.1

14.01.06.003

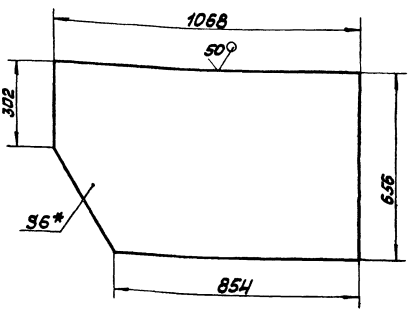


1. * Размер для справок
2. h14 ; $\pm \frac{IT14}{2}$

| Изм | Лист | № докум. | Подп. | Дата | 14.01.06.003 | | | |
|---|---|---|---|---|---|---|---|---|
| Разраб. | | Балбарзде | | | Стенка | Лит | Масса 31 | Масштаб 1:10 |
| Пров. | | | | | | Лист | Листов 1 | |
| Т.контр. | | | | | | | | |
| Н.контр. | | Самсонова | | | Лист Б-ПН-6 ГОСТ 19903-74 / В Ст3сп ГОСТ 14637-79 | ЛАТГИПРОПРОМ | | |
| Утв. | | | | | | | | |

Копировал Формат А4

Типовой проект 903-1-224.86 Альбом 10.1

14.01.06.001

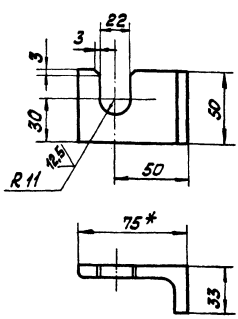


1. *Размер для справок.
2. H14; h14; $\pm \frac{IT14}{2}$.
3. Шероховатость поверхностей кромок реза 50

| Изм | Лист | № докум. | Подп. | Дата | 14.01.06.001 | | | |
|---|---|---|---|---|---|---|---|---|
| Разраб. | | Балбарзде | | | Опора | Лит | Масса 0,25 | Масштаб 1:2 |
| Пров. | | | | | | Лист | Листов 1 | |
| Т.контр. | | | | | | | | |
| Н.контр. | | Самсонова | | | Уголок Б-75×75×8 ГОСТ 8509-72 / В Ст3сп ГОСТ 535-79 | ЛАТГИПРОПРОМ | | |
| Утв. | | | | | | | | |

Копировал Формат А4

Типовой проект 903-1-224.86 Альбом 10.1

| Форм. | Зона | Поз. | Обозначение | Наименование | Кол. | Примечание |
|---|---|---|---|---|---|---|
| | | | | Документация | | |
| А2 | | | 14.01.06.000 СБ | Сборочный чертёж | | |
| | | | | Детали | | |
| А4 | | 1 | 14.01.06.001 | Опора | 2 | |
| А4 | | 2 | 14.01.06.002 | Стенка | 1 | |
| А4 | | 3 | 14.01.06.003 | Стенка | 1 | |
| Б4 | | 4 | 14.01.06.004 | Косынка | | |
| | | | | Лист Б-ПН-6 ГОСТ 19903-74 / В Ст3сп ГОСТ 14637-79 | 8 | 0,3кг |
| Б4 | | 5 | 14.01.06.005 | Опора | | |
| | | | | Лист Б-ПН-6 ГОСТ 19903-74 / В Ст3сп ГОСТ 14637-79 | 4 | 0,6 кг |
| Б4 | | 6 | 14.01.06.006 | Стенка | | |
| | | | | Лист Б-ПН-6 ГОСТ 19903-74 / В Ст3сп ГОСТ 14637-79 | 1 | 12,4кг |
| Б4 | | 7 | 14.01.06.007 | Стенка | | |
| | | | | Лист Б-ПН-6 ГОСТ 19903-74 / В Ст3сп ГОСТ 14637-79 | 1 | 11,5кг |
| Б4 | | 8 | 14.01.06.008 | Стенка | | |
| | | | | Лист Б-ПН-6 ГОСТ 19903-74 / В Ст3сп ГОСТ 14637-79 | 1 | 17,5кг |
| Б4 | | 9 | 14.01.06.009 | Связь | | |
| | | | | Уголок Б-63×63×6 ГОСТ 8509-72 / В Ст3сп ГОСТ 535-79 | 2 | 5,0кг |
| Б4 | | 10 | 14.01.06.010 | Связь | | |
| | | | | Уголок Б-63×63×6 ГОСТ 8509-72 / В Ст3сп ГОСТ 535-79 | 2 | 3,6кг |

| Изм | Лист | № докум. | Подпись | Дата | 14.01.06.000 | | | |
|---|---|---|---|---|---|---|---|---|
| Разраб. | | Балбарзде | | | Нижняя часть головной воронки | Лит | Лист | Листов 1 |
| Пров. | | Брацило | | | | ЛАТГИПРОПРОМ | | |
| Н.контр. | | Самсонова | | | | | | |
| Утв. | | Шнайдер | | | | | | |

Копировал Формат А4

14.01.06.000СБ

Альбом 10.1

Типовой проект 903-1-224.86

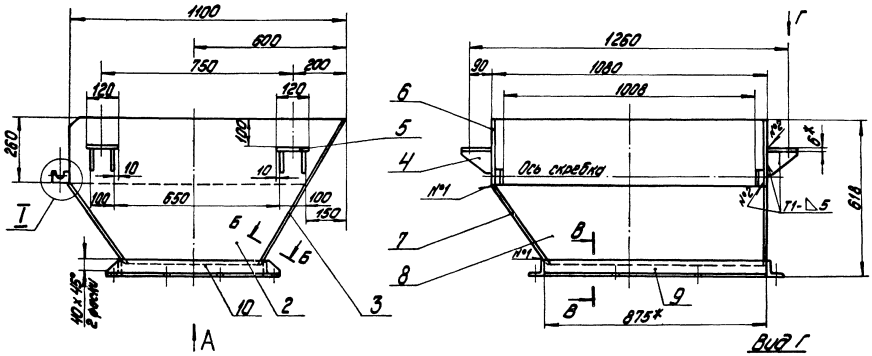


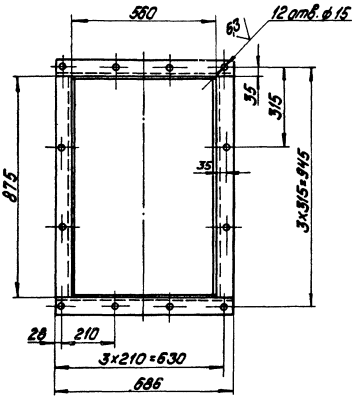


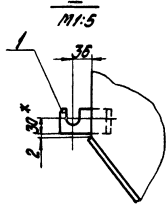


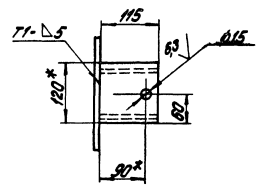


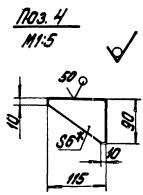


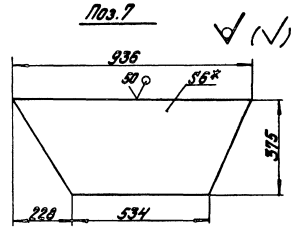


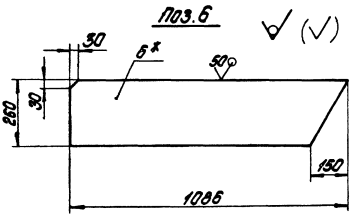


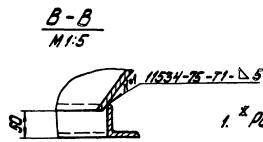


1. * Размеры для справок
2. H14; h14; $\pm \frac{IT14}{2}$.
3. Шероховатость поверхностей кромок реза - $\sqrt{50}$
4. Сварные швы по ГОСТ 5264-80, кроме мест, указанных особо.

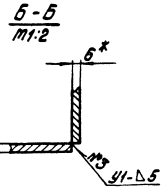


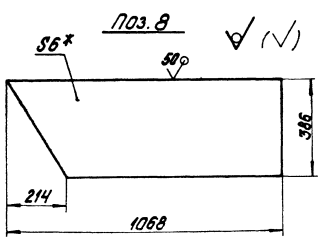


| | | | | | |
|---|---|---|---|---|---|
| Изм. | Кол.уч. | Лист | № док. | Подп. | Дата |
| Разраб. | Барбарадзе | | | | |
| Пров. | Брацило | | | | |
| Т.контр. | | | | | |
| Н.контр. | Самсонова | | | | |
| Утв. | Шнайдер | | | | |

14.01.06.000СБ

Нижняя часть головной воронки. Сварочный чертеж

| Лит. | Масса | Масштаб |
|---|---|---|
| | 120 | 1:10 |
| Лист | Листов 1 | |

ЛАТГИПРОПРОМ

Копировал: Дубкова

Формат А2

14.01.07.000СБ

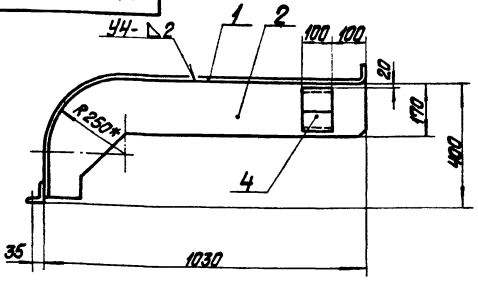


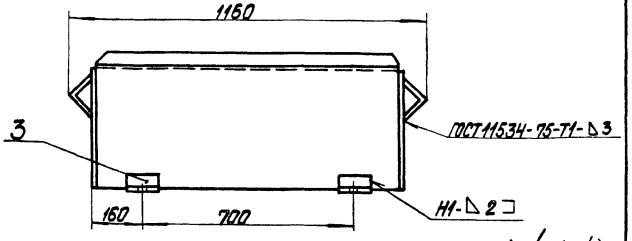


Поз. 2

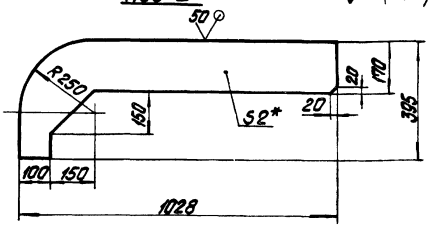


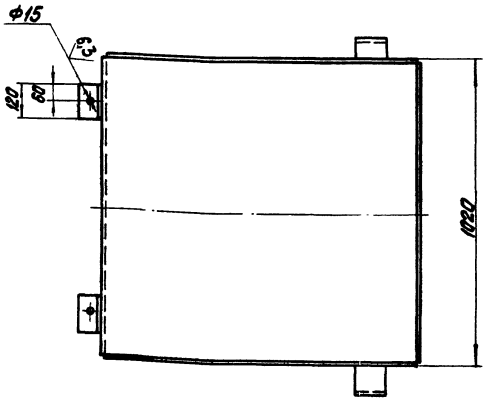


1. * Размеры для справок.
2. H14; h14; $\pm\frac{IT14}{2}$.
3. Шероховатость поверхностей кромок реза- 50
4. Сварные швы по ГОСТ 5264-80, кроме мест указанных особо.

| Изм. | Лист | № докум. | Подпись | Дата | 14.01.07.000СБ | | | |
|---|---|---|---|---|---|---|---|---|
| Разраб. | | Барварэ | | | Ограждение барабана натяжки. Сборочный чертеж | Лит. | Масса | Масштаб |
| Пров. | | Брацило | | | | | 48 | 1:10 |
| Т.контр. | | | | | | Лист | Листов 1 | |
| Н.контр. | | Сотсонова | | | | ЛАТГИПРОПРОМ | | |
| Утв. | | Шнидер | | | | | | |

Копировал Формат А3

Альбом 10.1
Типовой проект 903-1-224.86

14.01.07.001

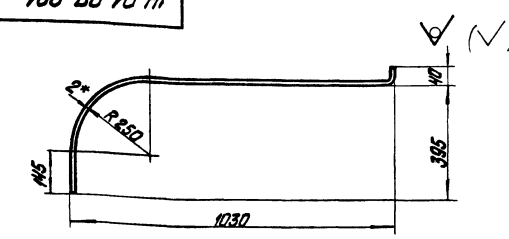


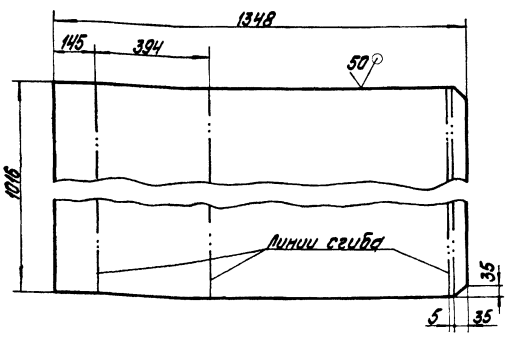


1.* Размер для справок.
2. h14; $\pm\frac{IT14}{2}$.

| Изм. | Лист | № докум. | Подпись | Дата | 14.01.07.001 | | | |
|---|---|---|---|---|---|---|---|---|
| Разраб. | | Барварэ | | | Лист верхний | Лит. | Масса | Масштаб |
| Пров. | | | | | | | 21,5 | 1:10 |
| Т.контр. | | | | | | Лист | Листов 1 | |
| Н.контр. | | Сотсонова | | | Лист 5-ПН-2 ГОСТ 19903-74 4-IV-ВСт3сп ГОСТ 16523-70 | ЛАТГИПРОПРОМ | | |
| Утв. | | | | | | | | |

Копировал Формат А4

Альбом 10.1
Типовой проект 903-1-224.86

| Формат | Зона | Поз. | Обозначение | Наименование | Кол. | Примечание |
|---|---|---|---|---|---|---|
| | | | | **Документация** | | |
| А3 | | | 14.01.07.000СБ | Сборочный чертеж | | |
| | | | | **Детали** | | |
| А4 | | 1 | 14.01.07.001 | Лист верхний | 1 | |
| Б4 | | 2 | 14.01.07.002 | Стенка | | |
| | | | | Лист 5-ПН-2 ГОСТ 19903-74 4-IV-ВСт3сп ГОСТ 16523-70 | 2 | 3,1 кг |
| Б4 | | 3 | 14.01.07.003 | Опора | | |
| | | | | Уголок Б 63х63х6 ГОСТ 8509-72 ВСт3сп ГОСТ 535-79 | 2 | 0,7 кг |
| Б4 | | 4 | 14.01.07.004 | Опора | | |
| | | | | Уголок Б 100х100х8 ГОСТ 8509-72 ВСт3сп ГОСТ 535-79 | 2 | 1,35 кг |

| Изм. | Лист | № докум. | Подпись | Дата | 14.01.07.000 | | | |
|---|---|---|---|---|---|---|---|---|
| Разраб. | | Барварэ | | | Ограждение барабана натяжки | Лит. | Лист | Листов 1 |
| Пров. | | Брацило | | | | | | |
| Н.контр. | | Сотсонова | | | | ЛАТГИПРОПРОМ | | |
| Утв. | | Шнидер | | | | | | |

Копировал Формат А4

14.01.08.000СБ

Альбом 10.1

Типовой проект 903-1-224.86

ГОСТ 5264-80-Т1-△2-50/100

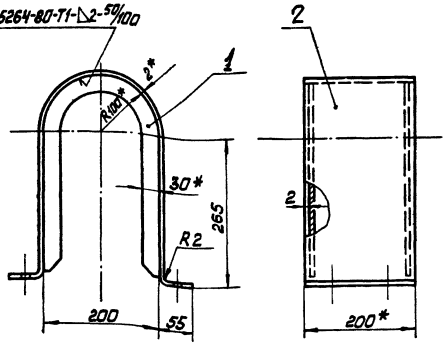


## Развёртка поз.2

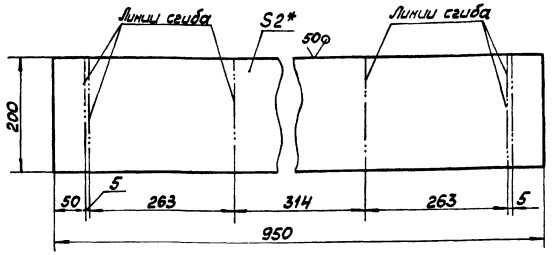


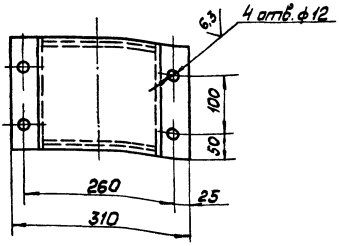


1. * Размеры для справок.
2. H14; h14; $\pm \frac{IT14}{2}$.

| | | | | | | | | | |
|---|---|---|---|---|---|---|---|---|---|
| | | | | | | 14.01.08.000 СБ | | | |
| Изм. | Лист | № докум. | Подп. | Дата | | | | | |
| Разраб. | | Балдарзде | | | Ограждение муфты Сборочный чертёж | | Лист | Масса | Масштаб |
| Пров. | | Брацило | | | | | | 4,0 | 1:5 |
| Т. контр. | | | | | | | Лист | Листов 1 | |
| Н. контр. | | Самсонова | | | | | ЛАТГИПРОПРОМ | | |
| Нач. | | Шнайдер | | | | | | | |

Копировал Мас Формат А3

14.01.08.001

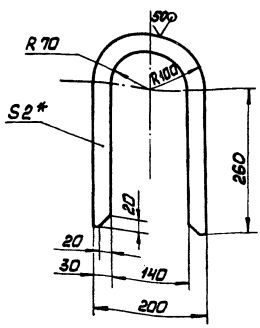


1. * Размер для справок.
2. H14; h14; $\pm \frac{IT14}{2}$.

| | | | | | | 14.01.08.001 | | | |
|---|---|---|---|---|---|---|---|---|---|
| Изм. | Лист | № докум. | Подп. | Дата | | | | | |
| Разраб. | | Балдарзде | | | Ребро | | Лист | Масса | Масштаб |
| Пров. | | | | | | | | 0,49 | 1:5 |
| Т. контр. | | | | | | | Лист | Листов 1 | |
| Н. контр. | | Самсонова | | | Б-ПН-2 ГОСТ 19903-74 Лист $\frac{4-IV-B.Ст3сп}{ГОСТ 16523-70}$ | | ЛАТГИПРОПРОМ | | |
| Нач. | | | | | | | | | |

Копировал Мас Формат А4

| Формат | Зона | Поз. | Обозначение | Наименование | Кол. | Примечание |
|---|---|---|---|---|---|---|
| | | | | **Документация** | | |
| А3 | | | 14.01.08.000 СБ | Сборочный чертёж | | |
| | | | | **Детали** | | |
| А4 | | 1 | 14.01.08.001 | Ребро | 2 | |
| Б4 | | 2 | 14.01.08.002 | Обечайка | | |
| | | | | Лист $\frac{Б-ПН-2\ ГОСТ\ 19903-74}{4-IV-B.Ст3сп\ ГОСТ\ 16523-70}$ | 1 | 3,0 кг |

| | | | | | | 14.01.08.000 | | | |
|---|---|---|---|---|---|---|---|---|---|
| Изм. | Лист | № докум. | Подп. | Дата | | | | | |
| Разраб. | | Балдарзде | | | Ограждение муфты | | Лист | Лист | Листов 1 |
| Пров. | | Брацило | | | | | | | |
| Н. контр. | | Самсонова | | | | | ЛАТГИПРОПРОМ | | |
| Нач. | | Шнайдер | | | | | | | |

Копировал Мас Формат А4

Инв. № подл. | Подп. и дата | Взам. инв. № | Инв. № дубл. | Подп. и дата

14.01.09.000 СБ

Альбом 10.1 Типовой проект 903-1-224.86

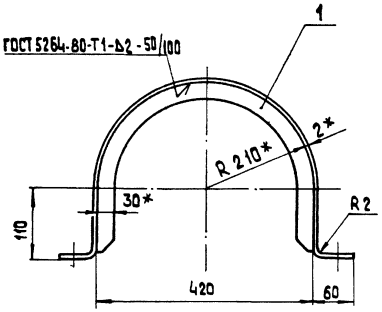


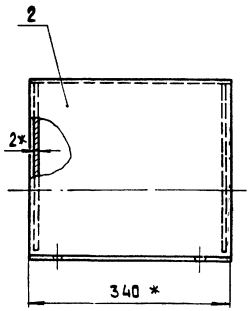


Развертка паз.2

М 1:10

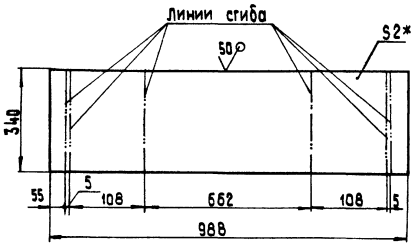


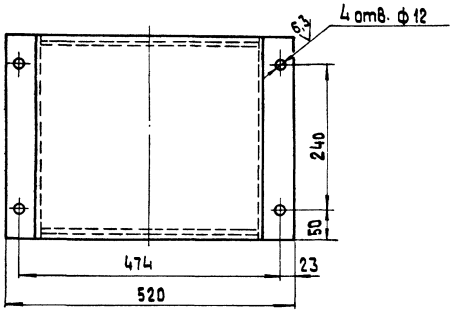


1.* Размеры для справок.

2. H14; h14; $\pm \frac{IT14}{2}$.

| | | | | | | | | | |
|---|---|---|---|---|---|---|---|---|---|
| | | | | | | 14.01.09.000 СБ | | | |
| Изм. | Лист | № докум. | Подпись | Дата | Ограждение муфты Сборочный чертеж | Лит. | Масса | Масштаб | |
| Разраб. | | Балбарзов | | | | | 5,3 | 1:5 | |
| Пров. | | Брацило | | | | Лист | Листов 1 | | |
| Т.контр. | | | | | | ЛАТГИПРОПРОМ | | | |
| Н.контр. | | Самсонова | | | | | | | |
| Утв. | | Шнайдер | | | | | | | |

Копировал | Формат А3

14.01.09.001

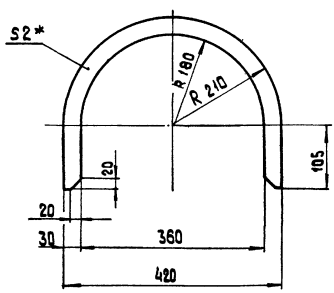


1.* Размер для справок.

2. H14; h14; $\pm \frac{IT14}{2}$.

| | | | | | | 14.01.09.001 | | | |
|---|---|---|---|---|---|---|---|---|---|
| Изм. | Лист | № докум. | Подпись | Дата | Ребро | Лит. | Масса | Масштаб | |
| Разраб. | | Балбарзов | | | | | 0,4 | 1:5 | |
| Пров. | | | | | | Лист | Листов 1 | | |
| Т.контр. | | | | | Лист Б-ПН-2 ГОСТ 19903-74 4-IV-Б Ст3сп ГОСТ 16523-70 | ЛАТГИПРОПРОМ | | | |
| Н.контр. | | Самсонова | | | | | | | |
| Утв. | | | | | | | | | |

Копировал | Формат А4

Альбом 10.1 Типовой проект 903-1-224.86

| Формат | Зона | Поз. | Обозначение | Наименование | Кол. | Примечание |
|---|---|---|---|---|---|---|
| | | | | Документация | | |
| А3 | | | 14.01.09.000 СБ | Сборочный чертеж | | |
| | | | | Детали | | |
| А4 | | 1 | 14.01.09.001 | Ребро | 2 | |
| Б4 | | 2 | 14.01.09.002 | Обечайка | | |
| | | | | Лист Б-ПН-2 ГОСТ 19903-74 4-IV-Б Ст3сп ГОСТ 16523-70 | 1 | 4,4 кг |

| | | | | | | 14.01.09.000 | | | |
|---|---|---|---|---|---|---|---|---|---|
| Изм. | Лист | № докум. | Подпись | Дата | Ограждение муфты | Лит. | Лист | Листов | |
| Разраб. | | Балбарзов | | | | | 1 | 1 | |
| Пров. | | Брацило | | | | ЛАТГИПРОПРОМ | | | |
| Н.контр. | | Самсонова | | | | | | | |
| Утв. | | Шнайдер | | | | | | | |

Копировал | Формат А4

Инв.№ подл. | Подпись и дата | Взам.инв.№ | Инв.№ дубл. | Подпись и дата

14.01.10.000 СБ

Поз. 2

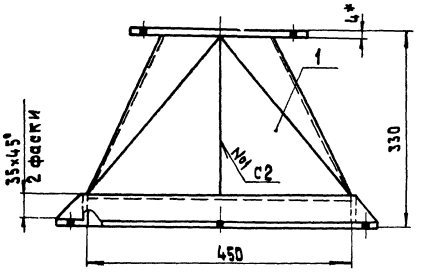


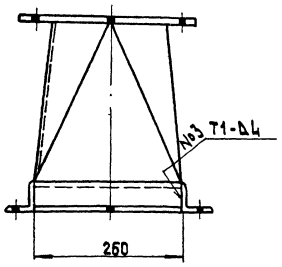


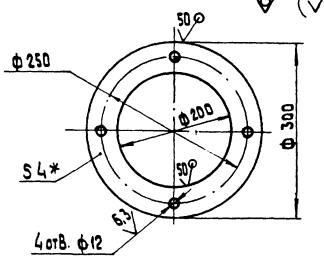


1* Размеры для справок.

2. H 14; h 14; $\pm \frac{IT\,14}{2}$.

3. Шероховатость поверхностей кромок реза- $\overset{50}{\nabla}$.

4. Сварные швы по ГОСТ 5264-80, кроме мест указанных особо.

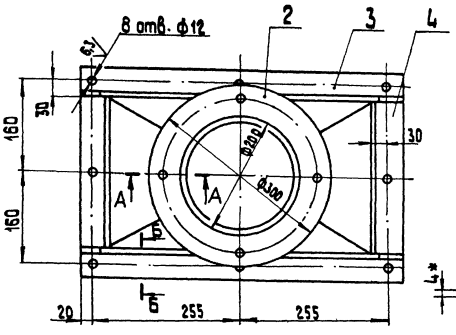


Б–Б повернуто
М 1:2

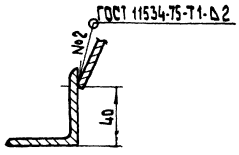


А–А
М 1:2

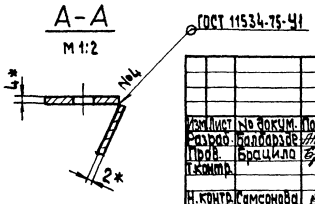


| Изм. | Лист | № докум. | Подпись | Дата | 14.01.10.000 СБ | | | |
|---|---|---|---|---|---|---|---|---|
| Разраб. | | Балбарздэ | | | Патрубок переходной Сборочный чертеж. | Лит. | Масса | Масшт. |
| Пров. | | Брацило | | | | | 13 | 1:5 |
| Т.контр. | | | | | | Лист | Листов 1 | |
| Н.контр. | | Самсонова | | | ЛАТГИПРОПРОМ | | | |
| Утв. | | Шнайдер | | | | | | |

Копировал

Формат А3

Альбом 10.1

Типовой проект 903-1-124.86

14.01.10.001

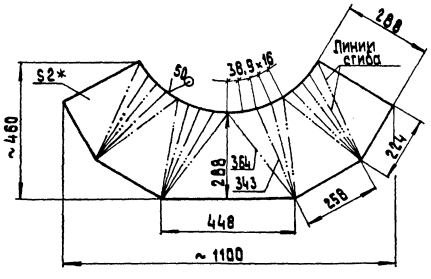


1.* Размер для справок.

2. h 14; $\pm \frac{IT\,14}{2}$.

| Изм. | Лист | № докум. | Подпись | Дата | 14.01.10.001 | | | |
|---|---|---|---|---|---|---|---|---|
| Разраб. | | Балбарздэ | | | Корпус | Лит. | Масса | Масшт. |
| Пров. | | | | | | | 5,0 | 1:10 |
| Т.контр. | | | | | | Лист | Листов 1 | |
| Н.контр. | | Самсонова | | | Лист Б-ПН-2 ГОСТ 19903-74 4-У-8Ст3сп ГОСТ 16523-70 | ЛАТГИПРОПРОМ | | |
| Утв. | | | | | | | | |

Копировал

Формат А4

Альбом 10.1

Типовой проект 903-1-124.86

| Формат | Зона | Поз. | Обозначение | Наименование | Кол. | Примечание |
|---|---|---|---|---|---|---|
| | | | | **Документация** | | |
| А3 | | | 14.01.10.000 СБ | Сборочный чертеж | | |
| | | | | **Детали** | | |
| А4 | | 1 | 14.01.10.001 | Корпус | 1 | |
| Б4 | | 2 | 14.01.10.002 | Фланец | | |
| | | | | Лист Б-ПН-4 ГОСТ 19903-74 / 8Ст3сп ГОСТ 14637-79 | 1 | 1,2 кг |
| Б4 | | 3 | 14.01.10.003 | Уголок | | |
| | | | | Уголок Б-50×50×5 ГОСТ 8509-72 / 8Ст3сп ГОСТ 535-79 | | |
| | | | | L=550 h14 | 2 | 2,1 кг |
| Б4 | | 4 | 14.01.10.004 | Уголок | | |
| | | | | Уголок Б-50×50×5 ГОСТ 8509-72 / 8Ст3сп ГОСТ 535-79 | | |
| | | | | L=260 h14 | 2 | 1,0 кг |

| Изм. | Лист | № докум. | Подпись | Дата | 14.01.10.000 | | | |
|---|---|---|---|---|---|---|---|---|
| Разраб. | | Балбарздэ | | | Патрубок переходной | Лит. | Лист | Листов |
| Пров. | | Брацило | | | | | 1 | 1 |
| Т.контр. | | | | | | ЛАТГИПРОПРОМ | | |
| Н.контр. | | Самсонова | | | | | | |
| Утв. | | Шнайдер | | | | | | |

Копировал

Формат А4

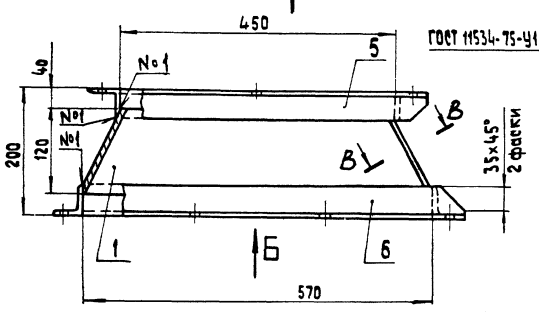


Вид Б
М 1:10

Вид А
М 1:10

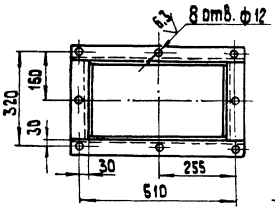


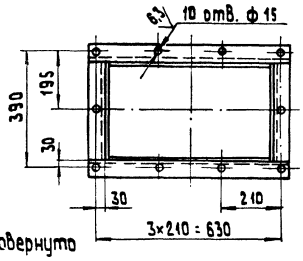


В - В повернуто
М 1:1

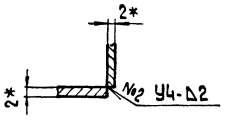


1. * Размеры для справок
2. H 14; h 14; $\pm \frac{IT\,14}{2}$.
3. Шероховатость поверхностей кромок реза - $\sqrt{50}$.
4. Сварные швы по ГОСТ 5264-80, кроме мест указанных особо.

| Изм. | Лист | № докум. | Подпись | Дата | 14.01.11.000 СБ | | | |
|---|---|---|---|---|---|---|---|---|
| Разраб. | | Балбарздэ | | | Патрубок промежуточный Сборочный чертеж. | Лит. | Масса | Масшт. |
| Пров. | | Брацило | | | | | 17,3 | 1:5 |
| Т.контр. | | | | | | Лист | Листов 1 | |
| Н.контр. | | Самсонова | | | | ЛАТГИПРОПРОМ | | |
| Утв. | | Шнайдер | | | | | | |

Копировал | Формат А3

Альбом 10.1 Типовой проект 903-1-224.86



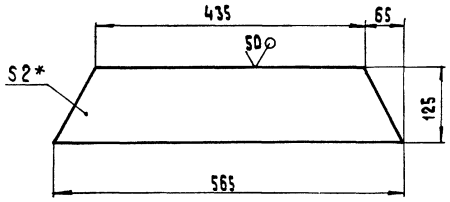


1. * Размер для справок.
2. h 14; $\pm \frac{IT\,14}{2}$

| Изм. | Лист | № докум. | Подпись | Дата | 14.01.11.001 | | | |
|---|---|---|---|---|---|---|---|---|
| Разраб. | | Балбарздэ | | | Стенка | Лит. | Масса | Масшт. |
| Пров. | | | | | | | 0,98 | 1:5 |
| Т.контр. | | | | | | Лист | Листов 1 | |
| Н.контр. | | Самсонова | | | Лист 5-ПН-2 ГОСТ 19903-74 4-У-В Ст3сп ГОСТ 16523-70 | ЛАТГИПРОПРОМ | | |
| Утв. | | | | | | | | |

Копировал | Формат А4

Альбом 10.1 Типовой проект 903-1-224.86

| Формат | Зона | Поз. | Обозначение | Наименование | Кол. | Примечание |
|---|---|---|---|---|---|---|
| | | | | **Документация** | | |
| А3 | | | 14.01.11.000 СБ | Сборочный чертеж | | |
| | | | | **Детали** | | |
| А4 | | 1 | 14.01.11.001 | Стенка | 2 | |
| Б4 | | 2 | 14.01.11.002 | Стенка Лист 5-ПН-2 ГОСТ 19903-74 4-У-В Ст3сп ГОСТ 16523-70 | 2 | 0,61 кг |
| Б4 | | 3 | 14.01.11.003 | Связь Уголок Б-50×50×5 ГОСТ 8509-72 Ст3сп ГОСТ 535-79 | 2 | 1,0 кг |
| Б4 | | 4 | 14.01.11.004 | Связь Уголок Б-50×50×5 ГОСТ 8509-72 Ст3сп ГОСТ 535-79 | 2 | 1,25 кг |
| Б4 | | 5 | 14.01.11.005 | Связь Уголок Б-50×50×5 ГОСТ 8509-72 Ст3сп ГОСТ 535-79 L=550 h14 | 2 | 2,1 кг |
| Б4 | | 6 | 14.01.11.006 | Связь Уголок Б-50×50×5 ГОСТ 8509-72 Ст3сп ГОСТ 535-79 L=670 h14 | 2 | 2,55 кг |

| Изм. | Лист | № докум. | Подпись | Дата | 14.01.11.000 | | | |
|---|---|---|---|---|---|---|---|---|
| Разраб. | | Балбарздэ | | | Патрубок промежуточный | Лит. | Лист | Листов 1 |
| Пров. | | Брацило | | | | | | |
| Н.контр. | | Самсонова | | | | ЛАТГИПРОПРОМ | | |
| Утв. | | Шнайдер | | | | | | |

Копировал | Формат А4

Типовой проект 903-1-224.86 Альбом 10.1

14.01.12.001

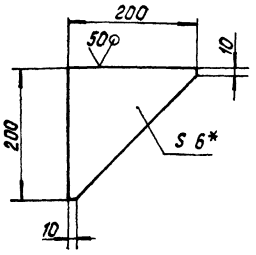


1.* Размер для справок.
2. h14; $\frac{IT14}{2}$.

| Изм. Лист | № докум. | Подпись | Дата | 14.01.12.001 | | | |
|---|---|---|---|---|---|---|---|
| Разраб. | Балбараз | | | Косынка | Лит. | Масса | Масштаб |
| Пров. | | | | | | 0,9 | 1:5 |
| Т.контр. | | | | | Лист | Листов | |
| Н.контр. | Самсонова | | | Лист Б-ПН-8 ГОСТ 19903-74 / ВСт3сп ГОСТ 14637-79 | ЛАТГИПРОПРОМ | | |
| Утв. | | | | | | | |

Копировал Формат А4

Типовой проект 903-1-224.86 Альбом 10.1

14.01.12.002

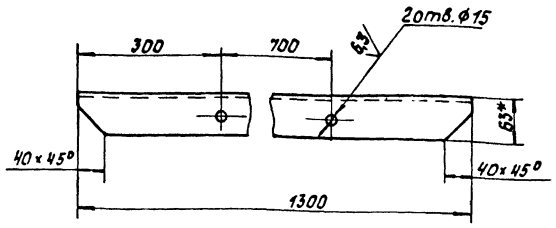


1.* Размер для справок.
2. H14; h14; $\pm\frac{IT14}{2}$.
3. Шероховатость поверхностей кромок реза - 50.

| Изм. Лист | № докум. | Подпись | Дата | 14.01.12.002 | | | |
|---|---|---|---|---|---|---|---|
| Разраб. | Балбараз | | | Связь. | Лит. | Масса | Масштаб |
| Пров. | | | | | | 7,5 | 1:5 |
| Т.контр. | | | | | Лист | Листов 1 | |
| Н.контр. | Самсонова | | | Уголок Б-63×63×6 ГОСТ 8509-72 / ВСт3сп ГОСТ 535-79 | ЛАТГИПРОПРОМ | | |
| Утв. | | | | | | | |

Копировал Формат А4

Типовой проект 903-1-224.86 Альбом 10.1

| Формат | Зона | Поз. | Обозначение | Наименование | Кол. | Примечание |
|---|---|---|---|---|---|---|
| Б4 | | 9 | 14.01.12.009 | Связь | | |
| | | | | Уголок Б-75×75×8 ГОСТ 8509-72 / ВСт3сп ГОСТ 535-79 | 2 | 11 кг |
| Б4 | | 10 | 14.01.12.010 | Связь | | |
| | | | | Уголок Б-75×75×8 ГОСТ 8509-72 / ВСт3сп ГОСТ 535-79 | | |
| | | | | L=1300 h14 | 1 | 11,7кг |
| Б4 | | 11 | 14.01.12.011 | Стойка | | |
| | | | | Швеллер 12П ГОСТ 8240-72 / ВСт3сп ГОСТ 535-79 | | |
| | | | | L=770 h14 | 4 | 8,0кг. |

| Изм. Лист | № докум. | Подпись | Дата | 14.01.12.000 | Лист 2 |
|---|---|---|---|---|---|

Копировал Формат А4

| Формат | Зона | Поз. | Обозначение | Наименование | Кол. | Примечание |
|---|---|---|---|---|---|---|
| | | | | Документация | | |
| А2 | | | 14.01.12.000 СБ | Сборочный чертеж | | |
| | | | | Детали | | |
| А4 | | 1 | 14.01.12.001 | Косынка | 4 | |
| А4 | | 2 | 14.01.12.002 | Связь | 1 | |
| Б4 | | 3 | 14.01.12.003 | Опора | | |
| | | | | Лист Б-ПН-8 ГОСТ 19903-74 / ВСт3сп ГОСТ 14637-79 | 4 | 1,0кг |
| Б4 | | 4 | 14.01.12.004 | Накладка | | |
| | | | | Лист Б-ПН-8 ГОСТ 19903-74 / ВСт3сп ГОСТ 14637-79 | 2 | 1,2 кг |
| Б4 | | 5 | 14.01.12.005 | Накладка | | |
| | | | | Лист Б-ПН-8 ГОСТ 19903-74 / ВСт3сп ГОСТ 14637-79 | 2 | 0,9 кг |
| Б4 | | 6 | 14.01.12.006 | Связь | | |
| | | | | Уголок Б-50×50×5 ГОСТ 8509-72 / ВСт3сп ГОСТ 535-79 | | |
| | | | | L=1020 h14 | 2 | 3,8 кг |
| Б4 | | 7 | 14.01.12.007 | Связь | | |
| | | | | Уголок Б-63×63×6 ГОСТ 8509-72 / ВСт3сп ГОСТ 535-79 | 2 | 0,8 кг |
| Б4 | | 8 | 14.01.12.008 | Связь | | |
| | | | | Уголок Б-63×63×6 ГОСТ 8509-72 / ВСт3сп ГОСТ 535-79 | | |
| | | | | L=1180 h14 | 2 | 6,7кг |

| Изм. Лист | № докум. | Подпись | Дата | 14.01.12.000 | | | |
|---|---|---|---|---|---|---|---|
| Разраб. | Балбараз | | | Рама натяжки | Лит. | Лист 1 | Листов 2 |
| Пров. | Брацило | | | | ЛАТГИПРОПРОМ | | |
| Н.контр. | Самсонова | | | | | | |
| Утв. | Гиндидер | | | | | | |

Копировал Формат А4

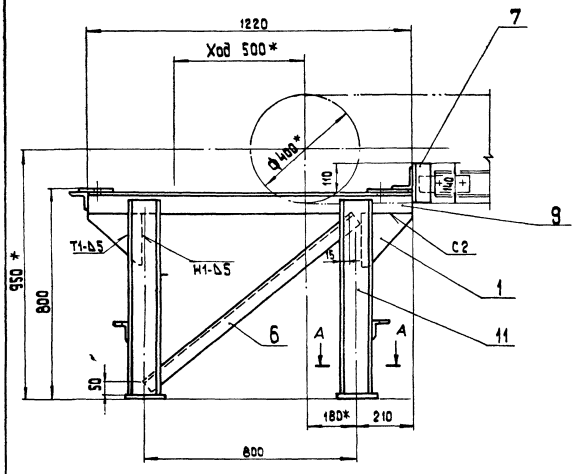


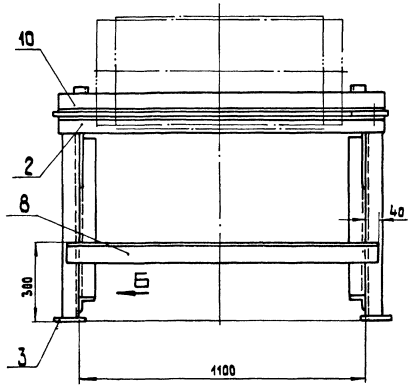


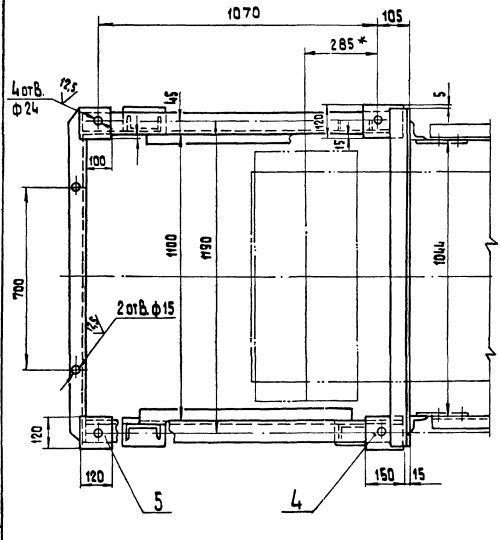


Вид Б
м 1:5

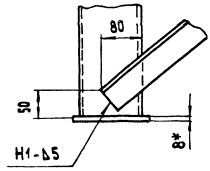


1.* Размеры для справок.

2. H 14; h 14; $\pm \frac{IT\,14}{2}$.

3. Шероховатость поверхностей кромок реза - $\sqrt{80}$.

4. Сварные швы по ГОСТ 5264-80

А-А
1:5

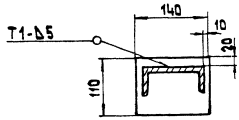


| | | | | | | | |
|---|---|---|---|---|---|---|---|
| | | | | 14.01.12.000 СБ | | | |
| Изм. | Лист | № докум. | Подпись | Дата | | Лит. | Масса | Масшт. |
| Разраб. | | Балбарцев | | | Рама натяжки | | 109 | 1:10 |
| Пров. | | Брацило | | | Сборочный чертеж | Лист | Листов 1 |
| Т. контр. | | | | | | | |
| Н. контр. | | Самсонова | | | | ЛАТГИПРОПРОМ | |
| Утв. | | Шнайдер | | | | | |

Копировал 32 Формат А2

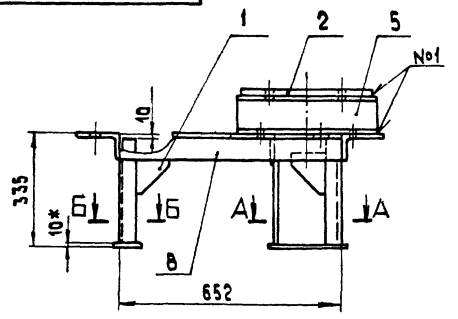


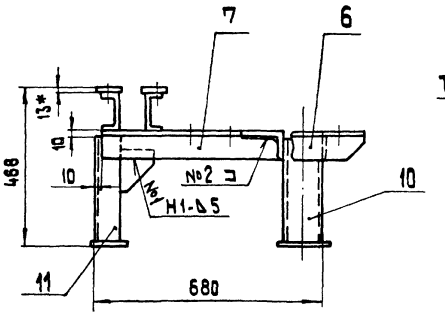


Поз.7
М 1:5

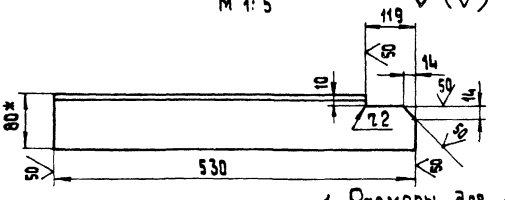


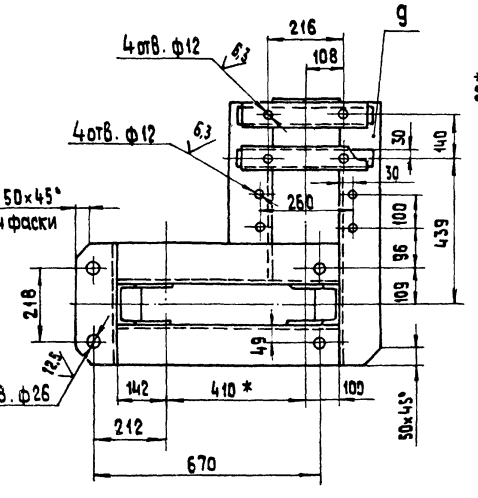


Поз. 1
М 1:5

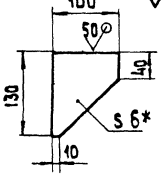


А – А

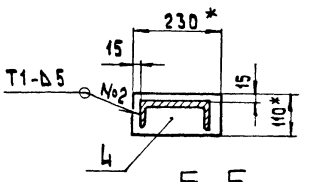


Б – Б

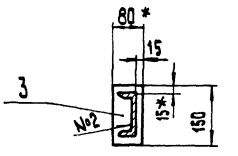


1. Размеры для справок.
2. H14; h14 $\pm \frac{IT14}{2}$.
3. Шероховатость поверхностей кромок реза - $\frac{50}{V}$.
4. Сварные швы по ГОСТ 5264-80.

| Изм. | Лист | № докум. | Подпись | Дата |
|---|---|---|---|---|
| Разраб. | | Балбарзде | | |
| Пров. | | Брацило | | |
| Т. контр. | | | | |
| Н. контр. | | Самсонова | | |
| Утв. | | Шнайдер | | |

14.01.13.000 СБ

Рама под привод. Сборочный чертеж.

| Лит. | Масса | Масшт. |
|---|---|---|
| | 85 | 1:10 |
| Лист | Листов 1 | |

ЛАТГИПРОПРОМ

Копировал

Формат А3

Альбом 10.1

Типовой проект 903-1-224.86

| Формат | Зона | Поз. | Обозначение | Наименование | Кол. | Примечание |
|---|---|---|---|---|---|---|
| БЧ | | 6 | 14.01.13.006 | Связь | | |
| | | | | Уголок Б-125×80×8 ГОСТ 8510-72 / Вст3сп ГОСТ 535-79 | | |
| | | | | L = 370 h14 | 1 | 4,6 кг |
| БЧ | | 7 | 14.01.13.007 | Связь | | |
| | | | | Уголок Б-125×80×8 ГОСТ 8510-72 / Вст3сп ГОСТ 535-79 | | |
| | | | | L = 530 h14 | 1 | 6,6 кг |
| БЧ | | 8 | 14.01.13.008 | Связь | | |
| | | | | Уголок Б-125×80×8 ГОСТ 8510-72 / Вст3сп ГОСТ 535-79 | | |
| | | | | L = 652 h14 | 2 | 8,2 кг |
| БЧ | | 9 | 14.01.13.009 | Связь | | |
| | | | | Уголок Б-125×80×8 ГОСТ 8510-72 / Вст3сп ГОСТ 535-79 | | |
| | | | | L = 795 h14 | 1 | 10 кг |
| БЧ | | 10 | 14.01.13.010 | Стойка | | |
| | | | | Швеллер 12П ГОСТ 8240-72 / Вст3сп ГОСТ 535-79 | | |
| | | | | L = 315 h14 | 2 | 3,3 кг |
| БЧ | | 11 | 14.01.13.011 | Стойка | | |
| | | | | Швеллер 20П ГОСТ 8240-72 / Вст3сп ГОСТ 535-79 | | |
| | | | | L = 315 h14 | 1 | 5,8 кг |

Инв. № подл. | Подпись и дата | Взам. инв. № | Инв. № дубл. | Подпись и дата

| Изм. | Лист | № докум. | Подпись | Дата |
|---|---|---|---|---|

14.01.13.000

Лист 2

Формат А4

| Формат | Зона | Поз. | Обозначение | Наименование | Кол. | Примечание |
|---|---|---|---|---|---|---|
| | | | | **Документация** | | |
| А3 | | | 14.01.13.000 СБ | Сборочный чертеж | | |
| | | | | **Детали** | | |
| БЧ | | 1 | 14.01.13.001 | Косинка | | |
| | | | | Лист Б-ПН-6 ГОСТ 19903-74 / Вст3сп ГОСТ 14637-79 | 6 | 0,24 кг |
| БЧ | | 2 | 14.01.13.002 | Накладка | | |
| | | | | Лист Б-ПН-13 ГОСТ 19903-74 / Вст3сп ГОСТ 14637-79 | | |
| | | | | 70×410 | 2 | 2,9 кг |
| БЧ | | 3 | 14.01.13.003 | Опора | | |
| | | | | Лист Б-ПН-10 ГОСТ 19903-74 / Вст3сп ГОСТ 14637-79 | | |
| | | | | 80×150 | 2 | 0,94 кг |
| БЧ | | 4 | 14.01.13.004 | Опора | | |
| | | | | Лист Б-ПН-10 ГОСТ 19903-74 / Вст3сп ГОСТ 14637-79 | | |
| | | | | 110×230 | 1 | 2,0 кг |
| БЧ | | 5 | 14.01.13.005 | Опора | | |
| | | | | Швеллер 12П ГОСТ 8240-72 / Вст3сп ГОСТ 535-79 | | |
| | | | | L = 430 h14 | 2 | 4,5 кг |

Инв. № подл. | Подпись и дата | Взам. инв. № | Инв. № дубл. | Подпись и дата

| Изм. | Лист | № докум. | Подпись | Дата |
|---|---|---|---|---|
| Разраб. | | Балбарзде | | |
| Пров. | | Брацило | | |
| Н. контр. | | Самсонова | | |
| Утв. | | Шнайдер | | |

14.01.13.000

Рама под привод

| Лит. | Лист | Листов |
|---|---|---|
| | 1 | 1 |

ЛАТГИПРОПРОМ

Копировал

Формат А4

Альбом 10.1 Типовой проект 903-1-224.86

## 14.01.14.001

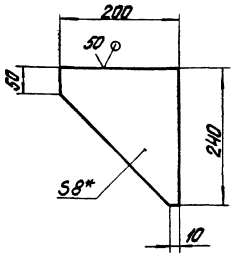


1. *Размер для справок.
2. h14; $\pm\frac{IT14}{2}$.

| Изм. | Лист | № докум. | Подпись | Дата | 14.01.14.001 | | | |
|---|---|---|---|---|---|---|---|---|
| Разраб. | | Балбарзде | | | Косынка | Лит. | Масса 1,9 | Масштаб 1:5 |
| Пров. | | | | | | Лист | Листов 1 | |
| Н.контр. | | Самсонова | | | Лист Б-ПН-8 ГОСТ 19903-74 / ВСт3сп ГОСТ 14637-79 | ЛАТГИПРОПРОМ | | |
| Утв. | | | | | | | | |

Копировал [подпись] Формат А4

Альбом 10.1 Типовой проект 903-1-224.86

## 14.01.14.002

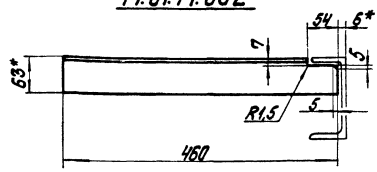


14.01.14.002-01 - зеркальное отражение
Остальное - см. 14.01.14.002

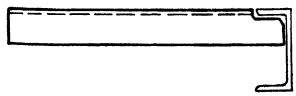

1. * Размеры для справок.
2. h14; $\pm\frac{IT14}{2}$.
3. Шероховатость поверхностей кромок реза - $\overset{50}{\vee}$.

| Изм. | Лист | № докум. | Подпись | Дата | 14.01.14.002 | | | |
|---|---|---|---|---|---|---|---|---|
| Разраб. | | Балбарзде | | | Опора | Лит. | Масса 2,43 | Масштаб 1:10 |
| Пров. | | | | | | Лист | Листов 1 | |
| Т.контр. | | | | | | | | |
| Н.контр. | | Самсонова | | | Уголок Б-63х63х6 ГОСТ 8509-72 / ВСт3сп ГОСТ 535-79 | ЛАТГИПРОПРОМ | | |
| Утв. | | | | | | | | |

Копировал [подпись] Формат А4

Альбом 10.1 Типовой проект 903-1-224.86

| Формат | Зона | Поз. | Обозначение | Наименование | Кол. | Примечание |
|---|---|---|---|---|---|---|
| Б4 | | 9 | 14.01.14.009 | Стойка | | |
| | | | | Швеллер 12П ГОСТ 8240-72 / ВСт3сп ГОСТ 535-79 | | |
| | | | | L=570 h14 | 2 | 5,9кг |
| Б4 | | 10 | 14.01.14.010 | Стойка | | |
| | | | | Швеллер 12П ГОСТ 8240-72 / ВСт3сп ГОСТ 535-79 | | |
| | | | | L=470 h14 | 2 | 4,9кг |
| Б4 | | 11 | 14.01.14.011 | Упор | | |
| | | | | Уголок Б-50х50х5 ГОСТ 8509-72 / ВСт3сп ГОСТ 535-79 | | |
| | | | | L=70 h14 | 2 | 0,6кг |

| Изм. | Лист | № докум. | Подпись | Дата | 14.01.14.000 | Лист 2 |
|---|---|---|---|---|---|---|

Формат А4

Альбом 10.1 Типовой проект 903-1-224.86

| Формат | Зона | Поз. | Обозначение | Наименование | Кол. | Примечание |
|---|---|---|---|---|---|---|
| | | | | Документация | | |
| А2 | | | 14.01.14.000 СБ | Сборочный чертеж | | |
| | | | | Детали | | |
| А4 | | 1 | 14.01.14.001 | Косынка | 6 | |
| А4 | | 2 | 14.01.14.002 | Опора | 1 | |
| | | | 14.01.14.002-01 | Опора | 1 | |
| Б4 | | 3 | 14.01.14.003 | Опора | | |
| | | | | Лист Б-ПН-10 ГОСТ 19903-74 / ВСт3сп ГОСТ 14637-79 | 4 | 3,0кг |
| Б4 | | 4 | 14.01.14.004 | Накладка | | |
| | | | | Лист Б-ПН-10 ГОСТ 19903-74 / ВСт3сп ГОСТ 14637-79 | 2 | 1,0кг |
| Б4 | | 5 | 14.01.14.005 | Связь | | |
| | | | | Уголок Б-63х63х6 ГОСТ 8509-72 / ВСт3сп ГОСТ 535-79 | | |
| | | | | L=140 h14 | 2 | 0,8кг |
| Б4 | | 6 | 14.01.14.006 | Связь | | |
| | | | | Швеллер 14П ГОСТ 8240-72 / ВСт3сп ГОСТ 535-79 | 1 | 14,4кг |
| Б4 | | 7 | 14.01.14.007 | Связь | | |
| | | | | Швеллер 14П ГОСТ 8240-72 / ВСт3сп ГОСТ 535-79 | 2 | 24,6кг |
| Б4 | | 8 | 14.01.14.008 | Связь | | |
| | | | | Швеллер 12П ГОСТ 8240-72 / ВСт3сп ГОСТ 535-79 | | |
| | | | | L=1180 h14 | 2 | 13,4кг |

| Изм. | Лист | № докум. | Подпись | Дата | 14.01.14.000 | | | |
|---|---|---|---|---|---|---|---|---|
| Разраб. | | Балбарзде | | | Рама приводного барабана | Лит. | Лист 1 | Листов 2 |
| Пров. | | Брацило | | | | ЛАТГИПРОПРОМ | | |
| Н.контр. | | Самсонова | | | | | | |
| Утв. | | Шнайдер | | | | | | |

Копировал [подпись] Формат А4

14.01.14.000СБ

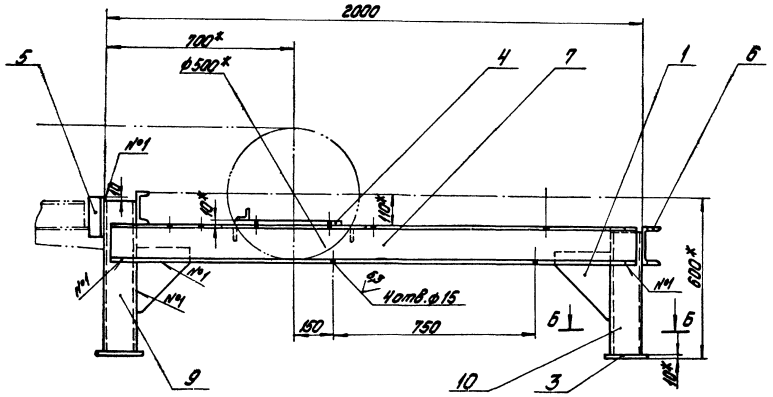


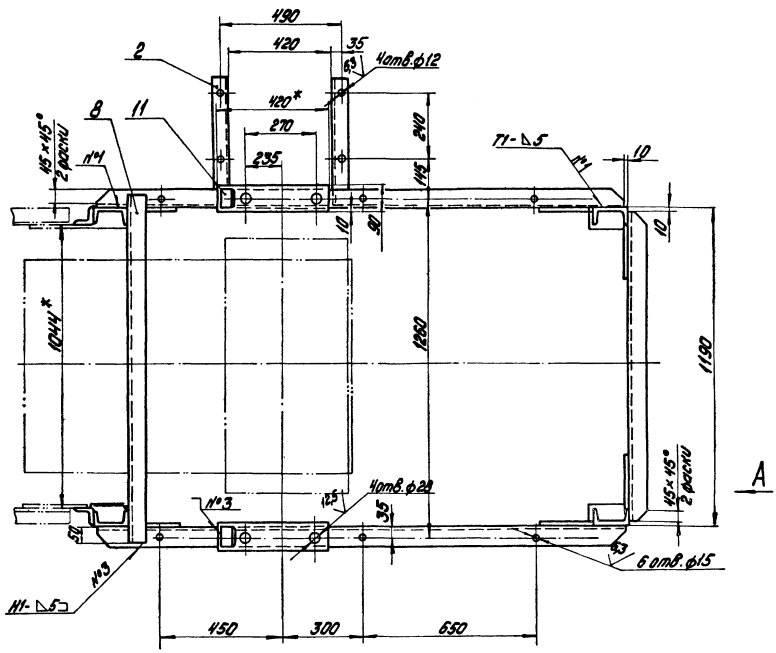


1.* Размеры для справок.
2. Н.14; h14; $\pm\frac{IT14}{2}$
3. Шероховатость поверхностей кромок реза-50√.
4. Сварные швы по ГОСТ 5264-80.

Вид А
М1:10

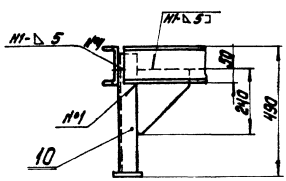


Б - Б
М1:5

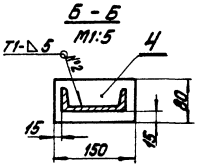


| | | | | | | | |
|---|---|---|---|---|---|---|---|
| | | | | 14.01.14.000СБ | | | |
| Изм. | Лист | № докум. | Подпись | Дата | Рама приводного барабана Сборочный чертеж | Лит. | Масса 128 | Масштаб 1:10 |
| Разраб. | | Балбарзде | | | | | | |
| Пров. | | Брацило | | | | Лист | Листов 1 | |
| Т.контр. | | | | | | | | |
| Н.контр. | | Самсонова | | | | ЛАТГИПРОПРОМ | | |
| Утв. | | Шнайдер | | | | | | |

Копировал: Дубнова

Формат А2

Альбом 10.1

Типовой проект 903-1-224.86

Инв. № подл. | Подпись и дата | Взам. инв. № | Инв. № дубл. | Подпись и дата

14.01.15.000СБ

Альбом 10.1

Типовой проект 903-1-224.86

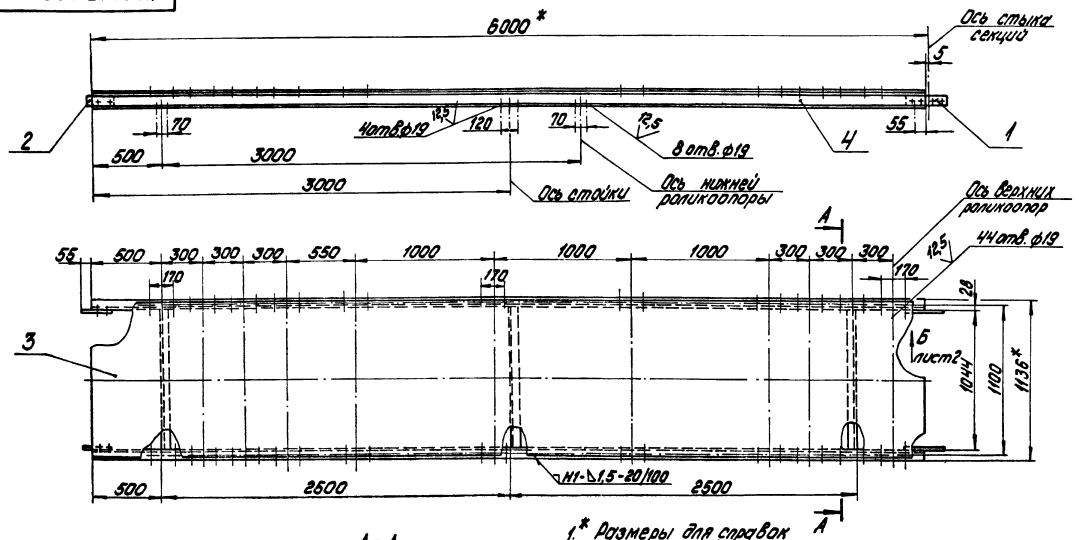


1.* Размеры для справок
2. Н14; h14: $\pm\frac{IT14}{2}$.
3. Шероховатость поверхностей кромок реза - $\sqrt{50}$.
4. Сварные швы по ГОСТ 5264-80.

Поз. 2
М1:5

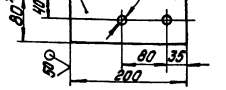


А - А
М1:10

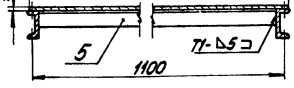


| | | | | | | | |
|---|---|---|---|---|---|---|---|
| | | | | 14.01.15.000СБ | | | |
| Изм. | Лист | № докум. | Подпись | Дата | | | |
| Разраб. | | Балбарзе | | | Секция загрузочная L=6000 | Лит. | Масса / Масштаб |
| Пров. | | Брацила | | | | | 210 / 1:20 |
| Т.контр. | | | | | | Лист 1 | Листов 2 |
| Н.контр. | | Гапсарова | | | Сборочный чертеж | ЛАТГИПРОПРОМ | |
| Утв. | | Шкловер | | | | | |

Копировал

Формат А3

14.01.15.000СБ

Альбом 10.1

Типовой проект 903-1-224.86

Вид Б лист 1
М1:5

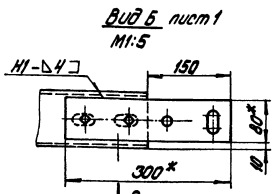


Вид В
М1:5

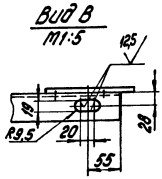


Поз. 4
М1:5

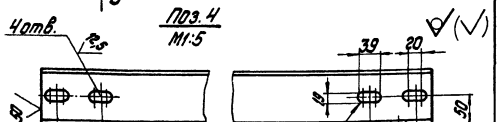


Поз. 1
М1:5

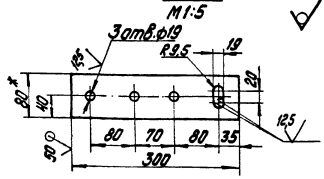


| Формат | Зона | Поз. | Обозначение | Наименование | Кол. | Примечание |
|---|---|---|---|---|---|---|
| | | | | Документация | | |
| А | | | 14.01.15.000СБ | Сборочный чертеж | 2 | А3; А4 |
| | | | | Детали | | |
| Б4 | | 1 | 14.01.15.001 | Накладка | | |
| | | | | Полоса $\frac{Б-6\times80\ ГОСТ\ 103-76}{ВСт3сп\ ГОСТ\ 535-79}$ | 2 | 1,1кг |
| Б4 | | 2 | 14.01.15.002 | Накладка | | |
| | | | | Полоса $\frac{Б-6\times80\ ГОСТ\ 103-76}{ВСт3сп\ ГОСТ\ 535-79}$ | 2 | 0,4кг |
| Б4 | | 3 | 14.01.15.003 | Настил | | |
| | | | | Лист $\frac{Б-ПН-1.6\ ГОСТ\ 19903-74}{4-Ц-ВСт3сп\ ГОСТ\ 16523-70}$ | | |
| | | | | 1125 h14 х 5990 h14 | 1 | 85кг |
| Б4 | | 4 | 14.01.15.004 | Прогон | | |
| | | | | Швеллер $\frac{10П\ ГОСТ\ 8240-72}{ВСт3сп\ ГОСТ\ 535-79}$ | 2 | 51,5кг |
| Б4 | | 5 | 14.01.15.005 | Связь | | |
| | | | | Уголок $\frac{Б-63\times63\times6\ ГОСТ\ 8509-72}{ВСт3сп\ ГОСТ\ 535-79}$ | | |
| | | | | L=1044 h14 | 3 | 6,0кг |

| | | | | | | | |
|---|---|---|---|---|---|---|---|
| | | | | 14.01.15.000 | | | |
| Изм. | Лист | № докум. | Подпись | Дата | | | |
| Разраб. | | Балбарзе | | | Секция загрузочная L=6000 | Лит. | Лист / Листов |
| Пров. | | Брацила | | | | | 1 |
| Н.контр. | | Гапсарова | | | | ЛАТГИПРОПРОМ | |
| Утв. | | Шкловер | | | | | |

Копировал

Формат А4

Инв.№ подл. | Подпись и дата | Взам.инв.№ | Инв.№ дубл. | Подпись и дата

Перепечатка, копирование, размножение, использование на ЭВМ, а также передача третьим лицам без разрешения Госстроя СССР запрещается

14.01.16.000 СБ

Типовой проект 903-1-224.86 Альбом 10.1

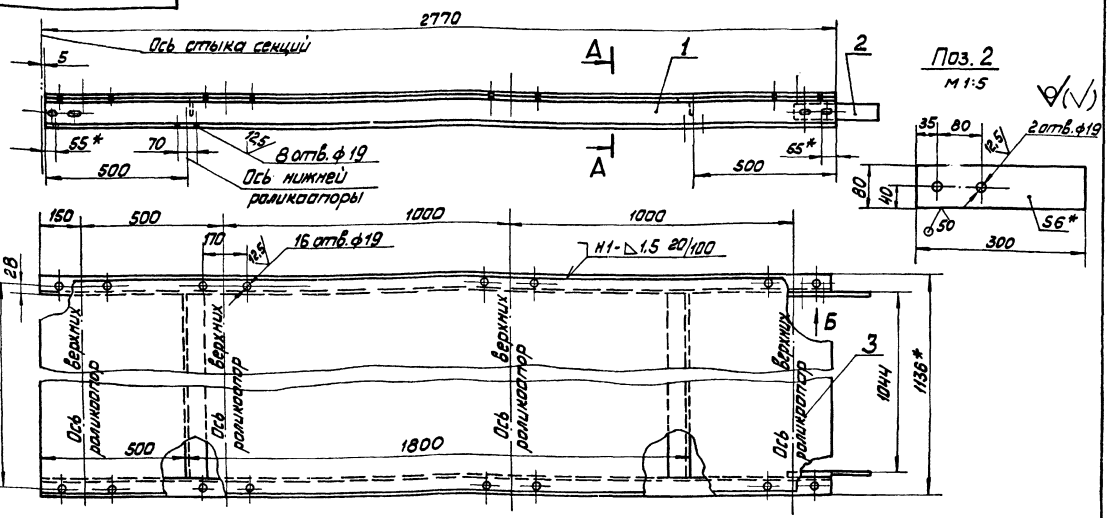


1 * Размеры для справок.
2 $H14; h14 \pm \frac{IT14}{2}$
3 Шероховатость поверхностей кромок реза - $\sqrt{50}$.
4 Сварные швы по ГОСТ 5264-80

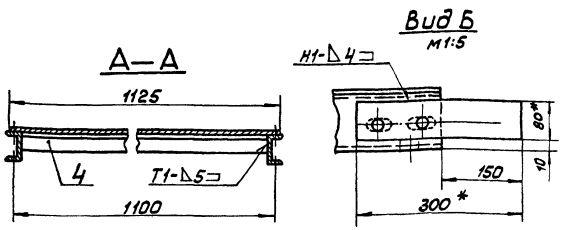


| | | | | | | | | | |
|---|---|---|---|---|---|---|---|---|---|
| Изм. | Лист | № докум. | Подп. | Дата | 14.01.16.000 СБ | | | | |
| Разраб. | | Балбарзов | | | Секция L = 2770 Сборочный чертёж | Лит | Масса | Масштаб | |
| Пров. | | Брацило | | | | | 106 | 1:10 | |
| Т.контр. | | | | | | Лист | Листов 1 | | |
| Н.контр. | | Самсонова | | | ЛАТГИПРОПРОМ | | | | |
| Утв. | | Шнайдер | | | | | | | |

Копировал Маис Формат А3

Инв.№подл. | Подп. и дата | Взам.инв.№ | Инв.№дубл. | Подп. и дата

14.01.16.001

Типовой проект 903-1-224.86 Альбом 10.1

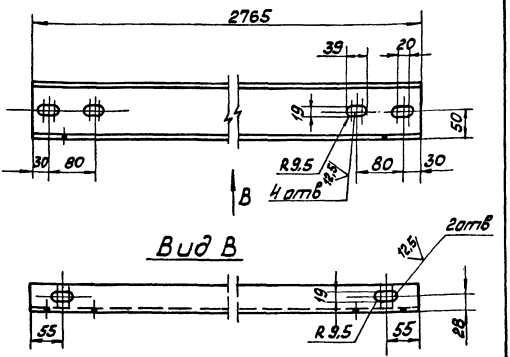


1. $H14; h14; \pm \frac{IT14}{2}$
2. Шероховатость поверхностей кромок реза $\sqrt{50}$

| | | | | | | | | | |
|---|---|---|---|---|---|---|---|---|---|
| Изм. | Лист | № докум. | Подп. | Дата | 14.01.16.001 | | | | |
| Разраб. | | Балбарзов | | | Прогон | Лит | Масса | Масштаб | |
| Пров. | | | | | | | 28 | 1:5 | |
| Т.контр. | | | | | | Лист | Листов 1 | | |
| Н.контр. | | Самсонова | | | Швеллер 10П ГОСТ 8240-72 Вст3сп ГОСТ 535-79 | ЛАТГИПРОПРОМ | | | |
| Утв. | | | | | | | | | |

Копировал Маис Формат А4

Инв.№подл. | Подп. и дата | Взам.инв.№ | Инв.№дубл. | Подп. и дата

Типовой проект 903-1-224.86 Альбом 10.1

| Формат | Зона | Поз. | Обозначение | Наименование | Кол. | Примечание |
|---|---|---|---|---|---|---|
| | | | | Документация | | |
| А3 | | | 14.01.16.000 СБ | Сборочный чертёж | | |
| | | | | Детали | | |
| А4 | | 1 | 14.01.16.001 | Прогон | 2 | |
| Б4 | | 2 | 14.01.16.002 | Накладка | | |
| | | | | Полоса Б-6×80 ГОСТ 103-76 / Вст3сп ГОСТ 535-79 | 2 | 1,1кг |
| Б4 | | 3 | 14.01.16.003 | Настил | | |
| | | | | Лист Б-ПН-1,6 ГОСТ 19903-74 / 4-Д-Вст3сп ГОСТ 16523-70 | | |
| | | | | 1125 h14×2760 h14 | 1 | 35 кг |
| Б4 | | 4 | 14.01.16.004 | СВ836 | | |
| | | | | Уголок Б-63×63×6 ГОСТ 8509-72 / Вст3сп ГОСТ 535-79 | | |
| | | | | L = 1044 h14 | 2 | 6,0кг |

| | | | | | | | | | |
|---|---|---|---|---|---|---|---|---|---|
| Изм. | Лист | № докум. | Подп. | Дата | 14.01.16.000 | | | | |
| Разраб. | | Балбарзов | | | Секция L = 2770 | Лит | Лист | Листов | |
| Пров. | | Брацило | | | | | | | |
| Н.контр. | | Самсонова | | | ЛАТГИПРОПРОМ | | | | |
| Утв. | | Шнайдер | | | | | | | |

Копировал Маис Формат А4

Инв.№подл. | Подп. и дата | Взам.инв.№ | Инв.№дубл. | Подп. и дата

14.01.17.000 СБ

Типовой проект 903-1-224.86 Альбом 10.1

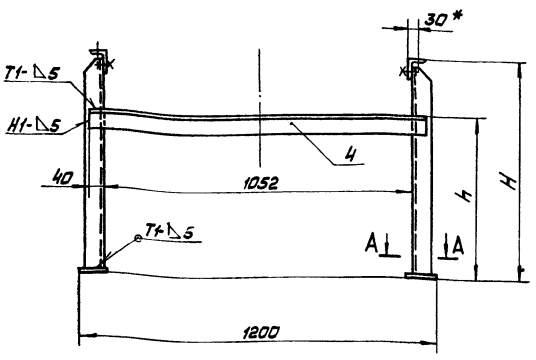


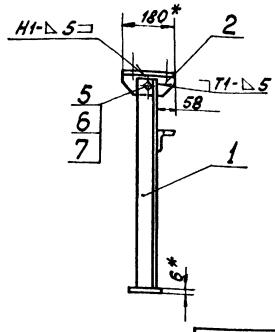


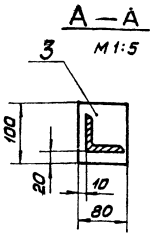


| Обозначение | Размеры мм | | Масса кг |
|---|---|---|---|
| | H | h | |
| 14.01.17.000 | 765 | 565 | 18,4 |
| -01 | 465 | 265 | 14,5 |

Поз. 2

М 1:5

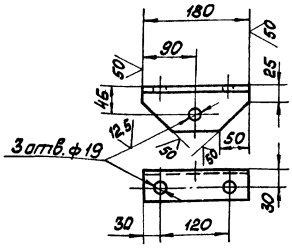


1. * Размер для справок.
2. H 14; h 14 $\pm \frac{IT14}{2}$.
3. Шероховатость поверхностей кромок реза - 50.
4. Сварные швы по ГОСТ 5264-80.

| Изм. | Лист | № докум. | Подп. | Дата | 14.01.17.000 СБ | | | |
|---|---|---|---|---|---|---|---|---|
| Разраб. | | Балбарзде | | | Стойка | Лит | Масса | Масштаб |
| Пров. | | Брацило | | | Сборочный чертёж | | См. табл. | 1:10 |
| Т. контр. | | | | | | Лист | Листов 1 | |
| Н. контр. | | Самсонова | | | | ЛАТГИПРОПРОМ | | |
| Утв. | | Шнайдер | | | | | | |

Копировал Формат А3

14.01.17.001

Типовой проект 903-1-224.86 Альбом 10.1

14.01.17.001
14.01.17.001-01

14.01.17.001-00
14.01.17.001-01-00
зеркальное отражение
остальное см. 14.01.17.001
14.01.17.001-01

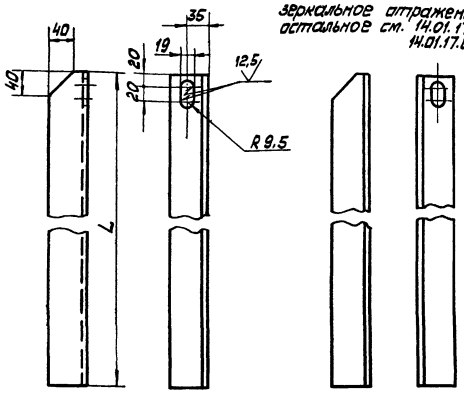


| Обозначение | L мм | Масса кг |
|---|---|---|
| 14.01.17.001 | 734 | 4,3 |
| -01 | 434 | 2,5 |

1. * Размеры для справок.
2. H 14; h 14 $\pm \frac{IT14}{2}$
3. Шероховатость поверхностей кромок реза - 50.

| Изм. | Лист | № докум. | Подп. | Дата | 14.01.17.001 | | | |
|---|---|---|---|---|---|---|---|---|
| Разраб. | | Балбарзде | | | Стойка | Лит | Масса | Масштаб |
| Пров. | | | | | | | См. табл. | 1:5 |
| Т. контр. | | | | | | Лист | Листов 1 | |
| Н. контр. | | Самсонова | | | Уголок Б63×63×6 ГОСТ 8509-72 / В Ст3сп ГОСТ 535-79 | ЛАТГИПРОПРОМ | | |
| Утв. | | | | | | | | |

Копировал Формат А4

Типовой проект 903-1-224.86 Альбом 10.1

| Форм. | Зона | Поз. | Обозначение | Наименование | Кол. | Примечание |
|---|---|---|---|---|---|---|
| | | | | Документация | | |
| А3 | | | 14.01.17.000 СБ | Сборочный чертёж | | |
| | | | | Детали | | |
| Б4 | | 2 | 14.01.17.002 | Опора | | |
| | | | | Уголок Б75×50×6 ГОСТ 8510-72 / В Ст3сп ГОСТ 535-79 | 2 | 1,0 кг |
| Б4 | | 3 | 14.01.17.003 | Платик | | |
| | | | | Лист Б-ПН-6 ГОСТ 19903-74 / В Ст3сп ГОСТ 14637-79 | 2 | 0,5 кг |
| Б4 | | 4 | 14.01.17.004 | Связь | | |
| | | | | Уголок Б-63×63×6 ГОСТ 8509-72 / В Ст3сп ГОСТ 535-79 | 1 | 6,5 кг |
| | | | | Стандартные изделия | | |
| | | 5 | | Болт М16-6g×45 36.016 | | |
| | | | | ГОСТ 7798-70 | 2 | |
| | | 6 | | Гайка М16 4.016 | | |
| | | | | ГОСТ 5915-70 | 2 | |
| | | 7 | | Шайба 02.016 | | |
| | | | | ГОСТ 11371-78 | 2 | |
| | | | Переменные данные для исполнений | | | |
| | | | | 14.01.17.000 | | |
| | | | | Детали | | |
| А4 | | 1 | 14.01.17.001 | Стойка | 1 | |
| | | | -00 | Стойка | 1 | |
| | | | | 14.01.17.000-01 СБ | | |
| | | | | Детали | | |
| А4 | | 1 | 14.01.17.001-01 | Стойка | 1 | |
| | | | -00 | Стойка | 1 | |

| Изм. | Лист | № докум. | Подп. | Дата | 14.01.17.000 | | | |
|---|---|---|---|---|---|---|---|---|
| Разраб. | | Балбарзде | | | Стойка | Лит | Лист | Листов 1 |
| Пров. | | Брацило | | | | ЛАТГИПРОПРОМ | | |
| Н. контр. | | Самсонова | | | | | | |
| Утв. | | Шнайдер | | | | | | |

Копировал Формат А4

ЦЕНТРАЛЬНЫЙ ИНСТИТУТ
ТИПОВОГО ПРОЕКТИРОВАНИЯ ГОССТРОЯ СССР
МИНСКИЙ ФИЛИАЛ

220600, г.Минск, ул.К.Маркса, 32
Сдано в печать 09.06 1988 г.
Заказ № 411 Тираж 80 экз.
Инв.№ 21534/53

gost.e-ecolog.ru