ТИПОВОЙ ПРОЕКТ
903-1-224.86

КОТЕЛЬНАЯ С ТРЕМЯ КОТЛАМИ КВ-ТС[В]-10 И ТРЕМЯ КОТЛАМИ КЕ-10-14С. ОТКРЫТАЯ СИСТЕМА ТЕПЛОСНАБЖЕНИЯ. ТОПЛИВО-КАМЕННЫЕ И БУРЫЕ УГЛИ.

АЛЬБОМ 5.7

ТОПЛИВОПОДАЧА. ПРИЕМНОЕ УСТРОЙСТВО. ГАЛЕРЕЯ №2. АРХИТЕКТУРНО-СТРОИТЕЛЬНАЯ ЧАСТЬ.

Ц 534-29
-37

Привязан

Инв.№

gost.e-ecolog.ru

ТИПОВОЙ ПРОЕКТ 903-1-224.86
КОТЕЛЬНАЯ С ТРЕМЯ КОТЛАМИ КВ-ТС[В]-10 И ТРЕМЯ КОТЛАМИ КЕ-10-14С. ОТКРЫТАЯ СИСТЕМА ТЕПЛОСНАБЖЕНИЯ. ТОПЛИВО-КАМЕННЫЕ И БУРЫЕ УГЛИ.
АЛЬБОМ 5.7

СОСТАВ ПРОЕКТА

АЛЬБОМ	0	Пояснительная записка.
АЛЬБОМ	1.1	Котельная. Теплотехническая часть. Топливоподача.
АЛЬБОМ	1.2 часть 1	Котельная. Теплотехническая часть.
АЛЬБОМ	1.2 часть 2	Котельная. Блоки теплотехнического оборудования.
АЛЬБОМ	1.3	Эскизные чертежи общих видов конструкций тепловой изоляции.
АЛЬБОМ	2.1	Строительно-технологическая блок-секция котлоагрегата КВ-ТС-10. Теплотехническая часть (Вариант без воздухоподогревателя).
АЛЬБОМ	2.2	Строительно-технологическая блок-секция котлоагрегата КВ-ТС В-10. Теплотехническая часть (Вариант с воздухоподогревателем).
АЛЬБОМ	2.3	Строительно-технологическая блок-секция котлоагрегата КВ-ТС(В)-10. Конструкции железобетонные. Автоматизация.
АЛЬБОМ	2.4 части 1,2	Металлоконструкции газовоздухопроводов для блок-секции котлоагрегата КВ-ТС-10 (Вариант без воздухоподогревателя).
АЛЬБОМ	2.5 части 1,2	Металлоконструкции газовоздухопроводов для блок-секции котлоагрегата КВ-ТС В-10 (Вариант с воздухоподогревателем).
АЛЬБОМ	2.6	Строительно-технологическая блок-секция котлоагрегата КЕ-10-14С. Теплотехническая часть (Вариант без воздухоподогревателя).
АЛЬБОМ	2.7	Строительно-технологическая блок-секция котлоагрегата КЕ-10-14С. Теплотехническая часть (Вариант с воздухоподогревателем).
АЛЬБОМ	2.8	Строительно-технологическая блок-секция котлоагрегата КЕ-10-14С. Конструкции железобетонные. Автоматизация.
АЛЬБОМ	2.9 части 1,2	Металлоконструкции газовоздухопроводов для блок-секции котлоагрегата КЕ-10-14С (Вариант без воздухоподогревателя).
АЛЬБОМ	2.10 части 1,2	Металлоконструкции газовоздухопроводов для блок-секции котлоагрегата КЕ-10-14С (Вариант с воздухоподогревателем).
АЛЬБОМ	3.1	Водоподготовительная установка. Теплотехническая часть. Узел сброса конденсата.
АЛЬБОМ	4.1 часть 1	Водоподготовительная установка. Автоматизация. Теплотехническая часть.
АЛЬБОМ	4.1 часть 2	Водоподготовительная установка. Блоки теплотехнического оборудования.
АЛЬБОМ	5.1	Котельная. Архитектурно-строительная часть.
АЛЬБОМ	5.2	Котельная. Архитектурно-строительная часть. Конструкции нулевого цикла.
АЛЬБОМ	5.3	Котельная. Архитектурно-строительная часть (Вариант закрытой установки дымососов).
АЛЬБОМ	5.4	Котельная. Строительные изделия.
АЛЬБОМ	5.5	Водоподготовительная установка. Архитектурно-строительная часть.
АЛЬБОМ	5.6	Водоподготовительная установка. Строительные изделия.
АЛЬБОМ	5.7	Топливоподача. Приемное устройство. Галерея №2. Архитектурно-строительная часть.
АЛЬБОМ	5.8	Топливоподача. Дробильное отделение. Галерея №1. Архитектурно-строительная часть.

Привязан

Инв. №

Типовой проект 903-1-224.86 Альбом 5.7

АЛЬБОМ	5.9	Топливоподача. Приемное устройство. Галерея №2. Строительные изделия.
АЛЬБОМ	5.10	Топливоподача. Дробильное отделение. Галерея №1. Строительные изделия.
АЛЬБОМ	6.1	Генеральный план. Инженерные сети. Конструкции архитектурно-строительной части. Электротехническая часть, связь и сигнализация. Водопровод и канализация. Тепловые сети.
АЛЬБОМ	7.1	Котельная. Электротехническая часть, связь и сигнализация. Чертежи монтажной зоны.
АЛЬБОМ	7.2	Котельная. Электротехническая часть. Механизмы, управляемые с НКУ и щитов КИПиА. Схемы принципиальные.
АЛЬБОМ	7.3	Котельная. Электротехническая часть. Задание заводу-изготовителю на низковольтные комплектные устройства.
АЛЬБОМ	7.4	Водоподготовительная установка. Электротехническая часть, связь и сигнализация.
АЛЬБОМ	7.5	Водоподготовительная установка. Электротехническая часть. Задание заводу-изготовителю на низковольтные комплектные устройства.
АЛЬБОМ	7.6	Топливоподача. Электротехническая часть, связь и сигнализация. Чертежи монтажной зоны. Автоматизация.
АЛЬБОМ	7.7	Топливоподача. Электротехническая часть. Механизмы, управляемые с НКУ. Схемы принципиальные.
АЛЬБОМ	7.8	Топливоподача. Электротехническая часть. Задание заводу-изготовителю на низковольтные комплектные устройства.
АЛЬБОМ	8.1	Котельная. Автоматизация.
АЛЬБОМ	8.2	Котлоагрегат КВ-ТС(В)-10. Задание заводу-изготовителю на щит автоматики и КИП.
АЛЬБОМ	8.3	Котлоагрегат КЕ-10-14С. Задание заводу-изготовителю на щит автоматики и КИП.
АЛЬБОМ	8.4	Котельная. Вспомогательное оборудование. Задание заводу-изготовителю на щиты автоматики и КИП.
АЛЬБОМ	8.5	Водоподготовительная установка. Задание заводу-изготовителю на щиты автоматики и КИП.
АЛЬБОМ	8.6	Котельная. Топливоподача. Водоподготовительная установка. Пожаротушение и пожарная сигнализация.
АЛЬБОМ	9.1	Котельная. Отопление и вентиляция.
АЛЬБОМ	9.2	Водоподготовительная установка. Отопление и вентиляция.
АЛЬБОМ	9.3	Котельная. Водопровод и канализация. Тепловые сети.
АЛЬБОМ	9.4	Водоподготовительная установка. Водопровод и канализация. Тепловые сети.
АЛЬБОМ	9.5	Топливоподача. Санитарно-технические устройства.
АЛЬБОМ	10.1	Металлоконструкции топливоподачи. Конвейер ленточный №1.
АЛЬБОМ	10.2	Металлоконструкции топливоподачи. Питатели.
АЛЬБОМ	10.3	Металлоконструкции топливоподачи. Конвейер ленточный №2.
АЛЬБОМ	10.4	Металлоконструкции топливоподачи. Дробильное устройство.
АЛЬБОМ	10.5	Металлоконструкции топливоподачи. Конвейер ленточный №3.
АЛЬБОМ	10.6	Металлоконструкции топливоподачи. Конвейеры ленточные №4,5.
АЛЬБОМ	10.7	Металлоконструкции топливоподачи. Конвейер ленточный реверсивный №6.
АЛЬБОМ	10.8	Металлоконструкции вспомогательного оборудования и устройств.
АЛЬБОМ	11.1	Котельная. Инженерные сети. Электротехническая часть, связь и сигнализация. Привязываемые материалы.
АЛЬБОМ	11.2	Водоподготовительная установка. Электротехническая часть, связь и сигнализация. Привязываемые материалы.
АЛЬБОМ	11.3	Топливоподача. Электротехническая часть, связь и сигнализация. Привязываемые материалы.
АЛЬБОМ	12.1 КН. 1÷7	Сметы. Котельная.
АЛЬБОМ	12.2 КН. 1,2	Сметы. Водоподготовительная установка.
АЛЬБОМ	12.3 КН. 1,2	Сметы. Топливоподача.
АЛЬБОМ	12.4	Сметы. Генеральный план. Инженерные сети.
АЛЬБОМ	13.1	Спецификации оборудования. Котельная. Отопление и вентиляция, водопровод и канализация, тепловые сети.
АЛЬБОМ	13.2	Спецификации оборудования. Котельная. Электротехническая часть, связь и сигнализация, водопровод и канализация, автоматическое пожаротушение.
АЛЬБОМ	13.3	Спецификации оборудования. Водоподготовительная установка.
АЛЬБОМ	13.4	Спецификации оборудования. Топливоподача.
АЛЬБОМ	13.5	Спецификации оборудования. Инженерные сети.
АЛЬБОМ	13.6	Спецификации оборудования. Блок-секция котлоагрегата КВ-ТС(В)-10. Теплотехническая часть.

Привязан

Инв. №

Типовой проект 903-1-224.86 Альбом 5.7

АЛЬБОМ 13.7	Спецификации оборудования. Блок-секция котлоагрегата КВ-ТС(В)-10. Автоматизация.
АЛЬБОМ 13.8	Спецификации оборудования. Блок-секция котлоагрегата КЕ-10-14С. Тепломеханическая часть.
АЛЬБОМ 13.9	Спецификации оборудования. Блок-секция котлоагрегата КЕ-10-14С. Автоматизация.
АЛЬБОМ 13.10	Спецификации оборудования. Котельная. Вспомогательное оборудование водогрейной части. Тепломеханическая часть, автоматизация.
АЛЬБОМ 13.11	Спецификации оборудования. Котельная. Вспомогательное оборудование паровой части. Тепломеханическая часть, автоматизация.
АЛЬБОМ 14.1	Ведомости потребности в материалах. Котельная. Отопление и вентиляция, водопровод и канализация, тепловые сети.
АЛЬБОМ 14.2	Ведомости потребности в материалах. Котельная. Архитектурно-строительная часть, электротехническая часть, связь и сигнализация, водопровод и канализация, автоматическое пожаротушение.
АЛЬБОМ 14.3	Ведомости потребности в материалах. Водоподготовительная установка.
АЛЬБОМ 14.4	Ведомости потребности в материалах. Топливоподача.
АЛЬБОМ 14.5	Ведомости потребности в материалах. Генеральный план. Инженерные сети.
АЛЬБОМ 14.6	Ведомости потребности в материалах. Блок-секция котлоагрегата КВ-ТС(В)-10. Архитектурно-строительная часть, автоматизация, тепломеханическая.
АЛЬБОМ 14.7	Ведомости потребности в материалах. Блок-секция котлоагрегата КЕ-10-14С. Архитектурно-строительная часть, автоматизация, тепломеханическая.
АЛЬБОМ 14.8	Ведомости потребности в материалах. Котельная. Вспомогательное оборудование водогрейной части. Тепломеханическая часть, автоматизация.
АЛЬБОМ 14.9	Ведомости потребности в материалах. Котельная. Вспомогательное оборудование паровой части. Тепломеханическая часть, автоматизация.
АЛЬБОМ 14.10	Ведомости потребности в материалах. Котельная (вариант закрытой установки тяго-дутьевых машин). Архитектурно-строительная часть.

ПРИМЕНЕННЫЕ ТИПОВЫЕ МАТЕРИАЛЫ

Типовой проект 907-2-216	Труба дымовая кирпичная Н=60 м, Дo=3,0 м с надземным примыканием газоходов. Для строительства I-IV климатических районах, кроме подрайонов I А и I Б. (Распространяет ВНИПИ Теплопроект, г. Москва).
Типовое проектное решение 907-02-222 Альбом 1.3	Световые ограждения высотных дымовых труб. (Высоты дымовых труб: 30; 45; 60; 75; 90; 120; 150; 180; 240; 270 и 300 м). (Распространяет ВНИПИ Теплопроект, г. Москва).
Типовой проект 409-29-59 Альбом I	Механизированный приемный пункт на один проходной путь для выгрузки заполнителей бетона из полувагонов. (Распространяет Киевский филиал ЦИТП, г. Киев).
Типовой проект 902-2-410.86	Очистные сооружения замазученных дождевых сточных вод, производительностью 10 л/с, для установок мазутоснабжения котельных. (Распространяет ЦИТП, г. Москва).
Типовые конструкции Серия 5.903-3, вып. 0,1-6,2	Вакуумные деаэраторы и водоструйные эжекторы. (Распространяет ЦИТП, г. Москва).
Типовые конструкции Серия 4.903-11, вып. 1,5	Котельные установки. Вспомогательное оборудование и блоки. (Распространяет Тбилисский филиал ЦИТП).
Типовые конструкции Серия 4.903-10, вып. 8	Изделия и детали трубопроводов для тепловых сетей. Грязевики. (Распространяет Тбилисский филиал ЦИТП).

Разработан проектным институтом „ЛАТГИПРОПРОМ"

Главный инженер института /В. Овчаров/
Главный инженер проекта /Я. Нидбальский/

Привязан

Инв. №

24534-29

Содержание альбома

Лист	Наименование	Прим.
	Архитектурно-строительное решение АР4	
1	Приемное устройство. Общие данные (начало).	6
2	Приемное устройство. Общие данные (продолжение).	7
3	Приемное устройство. Общие данные (окончание). Узел 1.	8
4	Приемное устройство. План на отм. 0,000; фрагмент 1; фрагмент плана на отм. 8,700.	9
5	Приемное устройство. Планы на отм. -10,800; -8,200; -7,900; -5,400; -3,400.	10
6	Приемное устройство. Разрезы 1-1; 2-2; 3-3; узлы 2,3; 4; 5.	11
7	Приемное устройство. Фасады 1-5; 5-1; Г-А; А-Г.	12
8	Приемное устройство. Фрагмент 2; узлы 6÷13; А-А.	13
	Конструкции железобетонные КЖ4	
1	Приемное устройство. Общие данные (начало).	14
2	Приемное устройство. Общие данные (продолжение).	15
3	Приемное устройство. Общие данные (окончание).	16
4	Приемное устройство. Схема расположения фундаментов.	17
5	Приемное устройство. Фундаменты ФМ1, ФМ2. Опалубка и армирование.	18
6	Приемное устройство. Тандус. Схема расположения фундаментов. Элемент 1.	19
7	Приемное устройство. Маркировочная схема маневрового устройства МУ-12М2. Фундаменты ФОМ1÷ФОМ3.	20
8	Приемное устройство. Маневровое устройство МУ-12М2. Фундаменты ФОМ4÷ФОМ6.	21
9	Приемное устройство. Приямок ПРМ1. План на отм. -8,300; -10,900.	22
10	Приемное устройство. ПРМ1. Разрезы 1-1÷4-4.	23
11	Приемное устройство. Раскладка нижних сеток днища ПРМ1. Узел Б.	24
12	Приемное устройство. Раскладка верхних сеток днища ПРМ1.	25
13	Приемное устройство. Армировочные днища ПРМ1. Разрезы 5-5; 6-6. Раскладка сеток днища на отм. -3,500.	26
14	Приемное устройство. Армирование днища ПРМ1. Разрезы 7-7; 8-8. Узел А.	27
15	Приемное устройство. Схемы расположения стенок и колонн приямка ПРМ1.	28
16	Приемное устройство. Стенка СТМ1. Раскладка наружных и внутренних сеток. Сечение В-В.	29
17	Приемное устройство. Стенка СТМ1. Разрезы А-А; Б-Б. Сечения а-а; б-б; в-в; г-г.	30
18	Приемное устройство. Стенки СТМ1; СТМ3. Сечения д-д, е-е. Стенка СТМ2. Узлы В, Г.	31
19	Приемное устройство. Стенки СТМ2, СТМ3. Раскладка сеток.	32
20	Приемное устройство. Стенки СТМ3, СТМ6.	33
21	Приемное устройство. Стенка СТМ3. Раскладка наружных и внутренних стенок.	34
22	Приемное устройство. Стенка СТМ3. Разрезы Г-Г÷Е-Е.	35
23	Приемное устройство. Стенка СТМ4.	36
24	Приемное устройство. Стенка СТМ4. Раскладка наружных арматурных сеток. Разрезы.	37
25	Приемное устройство. Стенка СТМ5.	38
26	Приемное устройство. Стенка СТМ5. Раскладка наружных сеток. Разрезы.	39
27	Приемное устройство. Стенки СТМ6. Раскладка сеток. Разрезы. Узел „А".	40
28	Приемное устройство. Стенка СТМ4. Раскладка сеток. Разрезы. Узел.	41
29	Приемное устройство. Стенка СТМ9. Опалубка и армирование.	42
30	Приемное устройство. Стенка СТМ9. Разрезы 13-13÷16-16. Узлы 3,4.	43
31	Приемное устройство. ПРМ1. Элементы 1,2. Ведомость деталей.	44
32	Приемное устройство. Приямок ПРМ1. Спецификация элементов (продолжение). Фундамент ФОМ7.	45
33	Приемное устройство. Приямок ПРМ1. Спецификация элементов (окончание). Ведомость расхода стали.	46
34	Приемное устройство. Колонны монолитные К1, К2, К3.	47
35	Приемное устройство. Раскладка нижних сеток ПРМ1. Спецификация элементов (Вариант с грунтовыми водами).	48
36	Приемное устройство. Приямок ПРМ1. Спецификация элементов (продолжение). (Вариант с грунтовыми водами).	49
37	Приемное устройство. Спецификация элементов на приямок ПРМ1 (окончание). Ведомость расхода стали. Детали гидроизоляции (Вариант с грунтовыми водами).	50
38	Приемное устройство. Схема расположения перекрытия на отм. -0,030.	51
39	Приемное устройство. Разрезы 1-1÷5-5.	52
40	Приемное устройство. ПМ1. Раскладка верхних и нижних сеток. Разрез 7-7.	53
41	Приемное устройство. БМ1, БМ1а. Опалубка и армирование.	54
42	Приемное устройство. БМ2. Опалубка и армирование.	55
43	Приемное устройство. БМ3÷БМ8, БМ22. Опалубка и армирование.	56
44	Приемное устройство. БМ9÷БМ11. Опалубка и армирование.	57
45	Приемное устройство. БМ12. Опалубка и армирование. Разрезы „12-12÷„16-16"	58
46	Приемное устройство. Схема расположения перекрытия на отм. -3,500. БМ13÷БМ15. Опалубка и армирование.	59
47	Приемное устройство. Схема расположения перекрытия на отм. -5,100.	60
48	Приемное устройство. ПМ3. Схема раскладки нижних и верхних сеток.	61
49	Приемное устройство. ПМ3. Разрезы 1-1÷3-3.	62
50	Приемное устройство. БМ16÷БМ21. Опалубка и армирование.	63

Содержание альбома

Лист	Наименование	Прим.
51	Приемное устройство. Бм21. Опалубка и армирование. Бм1÷Бм5. Спецификация.	64
52	Приемное устройство. Разрезы 3-3÷Бм5÷Бм13. Спецификация.	65
53	Приемное устройство. Бм14÷Бм22. Спецификация.	66
54	Приемное устройство. Схема расположения колонн и балок покрытия. Разрезы 1-1, 2-2, 3-3.	67
55	Приемное устройство. Схемы расположения стеновых панелей.	68
56	Приемное устройство. Схемы расположения плит покрытия.	69
	Конструкции металлические КМ4	
1	Приемное устройство. Общие данные (начало).	70
2	Приемное устройство. Общие данные (окончание).	71
3	Приемное устройство. Техническая спецификация стали для специализированных заводов.	72
4	Приемное устройство. Схема расположения путей подвесного транспорта.	73
5	Приемное устройство. Схема расположения балок, связей и прогонов. Колонна К-2.	74
6	Приемное устройство. Площадки ПМ-1, ПМ-2, ПМ-3. Лестницы С-1.	75
7	Приемное устройство. Площадки ПМ-4; ПМ-5. Лестницы ЛМ-1÷ЛМ-4.	76
8	Приемное устройство. Схема бункеров в осях 1÷5 и В÷Г.	77
9	Приемное устройство. Схема бункеров в осях 3÷4 и А. Схемы расположения опор под трубопроводы.	78
10	Приемное устройство. Схема раскладки бункеров.	79
	Архитектурно-строительное решение АР5	
1	Галерея №2. Общие данные (начало).	80
2	Галерея №2. Общие данные (окончание).	81
3	Галерея №2. План галереи №2. Разрезы 1-1; 2-2. Узел 1,2.	82
4	Галерея №2. Фасады 3/1-3/5; 3/5-3/1.	83
	Конструкции железобетонные КЖ5	
1	Галерея №2. Общие данные.	84
2	Галерея №2. Схема расположения фундаментов. Элемент плана 1. Разрезы.	85
3	Галерея №2. Схема расположения колонн и ферм. Пм1. Опалубка и армирование. Разрезы 3-3÷9-9.	86
4	Галерея №2. Схема расположения плит перекрытий галереи. Пм3. Опалубка и армирование.	87
5	Галерея №2. Пм2, Фм1, Фм2. Опалубка и армирование.	88
6	Галерея №2. Фм3, Фм4. Опалубка и армирование.	89
7	Галерея №2. Схемы расположения стеновых панелей в осях 3-А и А-3 и плит покрытия.	90
	Конструкции металлические КМ5	
1	Галерея №2. Общие данные (начало).	91
2	Галерея №2. Общие данные (продолжение).	92
3	Галерея №2. Общие данные (окончание).	93
4	Галерея №2. Листы балок кровли, пола и связей по верхним и нижним поясам ферм.	94
5	Галерея №2. Схема Ф1, Ф2, ОП1, ОП2, фахверки, покрытия навесов для бульдозеров.	95

Типовой проект 903-1-224.86 Альбом 5.7

Альбом 5.7

Типовой проект 903-1-224.86

Ведомость рабочих чертежей основного комплекта АР4

Лист	Наименование	Примечание
1	Приёмное устройство. Общие данные/начало/.	6
2	Приёмное устройство. Общие данные/продолжение/.	7
3	Приёмное устройство. Общие данные/окончание/	8
4	Приемное устройство. План на отм. 0,000; фрагмент 1; фрагмент плана на отм. 2,700.	9
5	Приёмное устройство. План на отм. -10,800; -8,800; -7,500; -5,400; -3,400.	10
6	Приёмное устройство. Разрезы 1-1; 2-2; 3-3. Узлы 2; 3; 4; 5.	11
7	Приёмное устройство. Фасады 1-5; 5-1; Г-А; А-Г.	12
8	Приёмное устройства. Фрагмент 2; Узлы 6÷13; А-А.	13

Ведомость ссылочных и прилагаемых документов

Обозначение	Наименование	Примечание
	Ссылочные документы	
ГОСТ 12506-81	Окна деревянные для производственных зданий	
ГОСТ 14624-84	Двери деревянные для производственных зданий.	
ГОСТ 24698-81	Двери деревянные наружные для жилых и общественных зданий	
ГОСТ 6629-74	Двери деревянные внутренние для жилых и общественных зданий	
1.435.9-17; Выпуск 0	Ворота распашные. Материалы для проектирования	
2.435-6; Выпуск 1	Противопожарные двери и ворота промышленных зданий	
2.436-14; Выпуск 1	Узлы окон с деревянными переплетами по ГОСТ 12506-81	
2.430-3; Выпуск 1; 2; 3	Типовые архитектурно-строительные детали промышленных зданий с кирпичными стенами	
1.138-10; Выпуск 1	Перемычки железобетонные для зданий с кирпичными стенами.	
2.460-1; Выпуск 1	Типовые архитектурно-строительные детали одноэтажных промышленных неотапливаемых зданий с покрытием из асбестоцементных волнистых листов.	
1.400-15	Унифицированные закладные изделия железобетонных конструкций для крепления технологических коммуникаций и устройств	
1.431-10; Выпуск 2; 3	Перегородки консольные сетчатые стальные	
2.460-15; Выпуск 1	Типовые узлы покрытий промышленных зданий в местах установки крышных вентиляторов.	

Ведомость ссылочных и прилагаемых документов

Обозначение	Наименование	Примечание
2.460-18; Выпуск 1	Узлы покрытий одноэтажных производственных зданий с рулонными кровлями и железобетонными плитами	
3.006.1-2/82 Выпуск 1-2	Сборные железобетонные каналы и тоннели из лотковых элементов	
ИИ-65	Лестницы промышленных зданий	
ГОСТ 17280-79	Доски подоконные деревянные	
	Прилагаемые документы	
ТП 903-1-224.86 Альбом 5.9 КЖ 44	Приёмное устройство. Строительные изделия	
ТП 903-1-224.86 Альбом 14.4 АР 4	Ведомости потребности в материалах	

Ведомость спецификаций

Лист	Наименование	Примечание
5	Спецификация железобетонных ступеней по А-А	
6	Спецификация конструктивных элементов к листам 4; 6; 8	
7	Спецификация элементов заполнения проёмов	
8	Спецификация сетчатых перегородок на фрагментах 1; 2	
8	Спецификация перемычек	

Таблица №1

Районы строительства	Марки мастики для устройства кровли	Марки мастики для устройства мест примыкания
Севернее географической широты 50° для европейской и 53° для азиатской части СССР	МБК-Г-55 МБК-Х-65 МБ-Х-85	МБК-Г-85
Южнее этих районов	МБК-Г-65 МБА-Х-75 МБ-Х-85	МБК-Г-100

Ведомость основных комплектов рабочих чертежей марки АР

Обозначение	Наименование	Примечание
ТП 903-1-224.86 Альбом 5.7	Приемное устройство. Архитектурные решения	АР4
ТП 903-1-224.86 Альбом 5.7	Галерея №2. Архитектурные решения	АР5
ТП 903-1-224.86 Альбом 5.8	Продольное отделение. Архитектурные решения	АР6
ТП 903-1-224.86 Альбом 5.8	Галерея №1. Архитектурные решения	АР7

Таблица №2

Расчётная наружная t°С (средняя, наиболее холодной пятидневки).	Толщина кирпичных стен (мм)		Толщина утеплителя мм
	а	б	Ячеистый бетон γ = 400 кг/м³
-20°С	380	250	80
-30°С	380	250	110
-40°С	510	380	140

Основные строительные показатели

№ п/п	Наименование	Ед. изм.	Количество	Примечание
1	Площадь застройки	м²	923	
2	Общая площадь	м²	1106	
3	Строительный объём.	м³	6272	
	в том числе подземная часть	м³	3108	

Схема компоновки зданий и сооружений топливоподачи

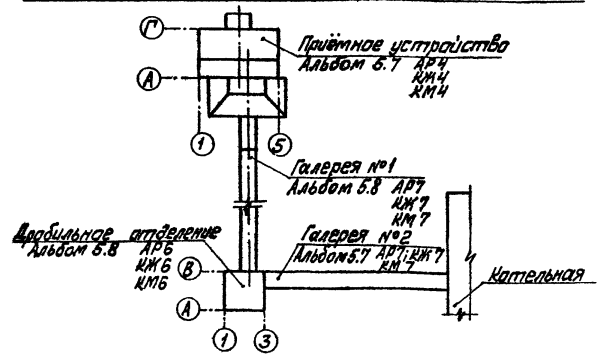

Типовой проект разработан в соответствии с действующими нормами и правилами и предусматривает мероприятия, обеспечивающие взрывную, взрывопожарную и пожарную безопасность при эксплуатации здания.

Главный инженер проекта: /Я. Кибальский/

Инв. № подл. | Подп. и дата | Взам. инв. №

Привязан

Инв. №

ТП 903-1-224.86				АР4	
ГИП	Кибальский				
Нач. отд.	Стрижкова		Чертежи к типа мотопары КВ-10(В)-10и типа мотопары КЖ-10-14с. Открытая система теплоснабжения.		
Н. контр.	Стрижкова				
Гл. арх.	Гедеа		Топливоподача	Стадия	Лист	Листов
Гл. конс.	Гедеа			Р	1	8
Рук. гр.	Шульгина		Приёмное устройство. Общие данные /начало/	ЛАТГИПРОПРОМ		
Ст. арх.	Аймане					
Арх.	Гедеане					

Копировал Маш. Формат А2

21534-29

Типовой проект 903-1-224.86 Альбом 5.7

План пола на отм. -10,800

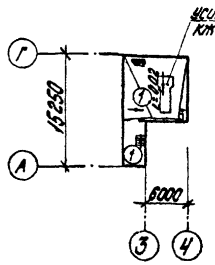

План пола на отм. -8,200

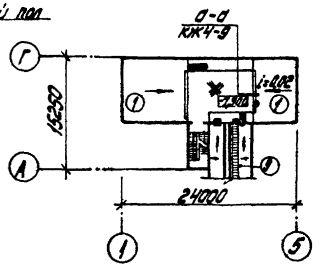

План пола на отм. -5,400

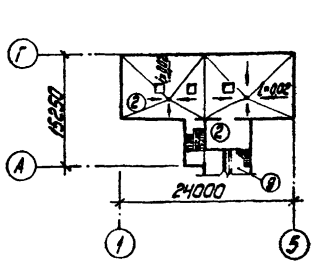

План пола на отм. -3,400

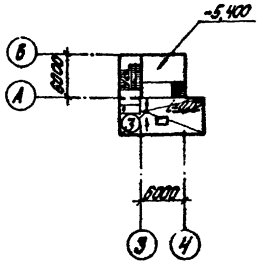

План полов на отм. 0,000

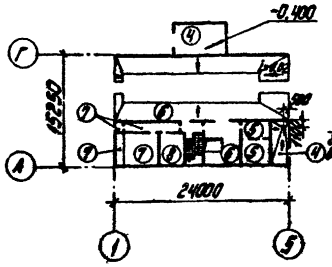

План кровли

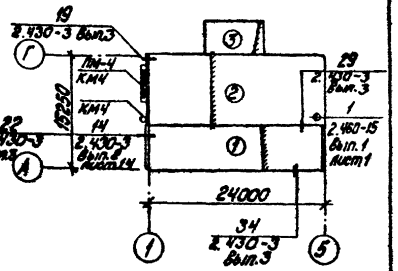

Экспликация полов

Наименование или номер помещения по проекту	Тип пола по проекту	Схема пола или номер узла по серии	Элементы пола и их толщина	Площадь пола, м²
1; 2; 3	1		1. Покрытие-бетон М300 - 25мм 2. Стяжка-цементно-песчаный раствор М150 -20мм 3. Защитный слой-слой битумной мастики с посыпкой песком крупности 1,5-5мм. 4. Гидроизоляция-2слоя изола на битумной мастике по холодной битумной грунтовке. 5. Стяжка-керамзитобетон М100 для уклона - min. 40мм 6. Железобетонное днище 7. Щебеночная подготовка 8. Основание-уплотненный грунт	266,2
4 5	2 3		1. Покрытие-бетон М300 - 25мм 2. Стяжка-цементно-песчаный раствор М150 -20мм 3. Защитный слой-слой битумной мастики с посыпкой песком крупности 1,5-5мм 4. Гидроизоляция-2слоя изола на битумной мастике по холодной битумной грунтовке 5. Стяжка-керамзитобетон М100 для уклона - min: 20мм (для типа 3 min. 40мм) 6. Основание-монолитное железобетонное перекрытие	220,6 52,9
102; 110 107; 108	4 5		1. Покрытие-бетон М200 -20мм (для типа 5 шлифование, пропитка флюатами или уплотняющими составами, щебень безискровый). 2. Подстилающий слой - бетон М200 -80мм 3. Основание-уплотненный грунт с утрамбованным слоем щебня	28 22,8
101; 106	6		1. Покрытие-бетон М300-min.20мм 2. Монолитное железобетонное перекрытие	121
104; 105; 109	7		1. Покрытие-цементно-песчаный раствор М200 -20мм 2. Подстилающий слой - бетон М200 -80мм 3. Основание-уплотненный грунт с утрамбованным слоем щебня.	35,3

Экспликация полов

Наименование или номер помещения по проекту	Тип пола по проекту	Схема пола или номер узла по серии	Элементы пола и их толщина	Площадь пола, м²
103	8		1. Покрытие-линолеум поливинилхлоридный многослойный ГОСТ 14632-79 -2,5мм 2. Прослойка-холодная мастика на водостойких вяжущих -1мм 3. Стяжка-керамзитобетон М50 $\gamma \leq 1200$ кг/м³ -20мм 4. Подстилающий слой - бетон М100 -80мм 5. Основание-уплотненный грунт с утрамбованным слоем щебня	12,4
6	9	сечение А-А лист 8		69,8

1. Плинтуса в помещениях 1; 3; 4; 5; 101; 106 выполнить из бетона М200 на высоту 300 мм под углом 60°.

Экспликация кровли

Наименование	Тип кровли по проекту	Схема кровли или номер узла по серии	Элементы кровли и их толщина	Площадь кровли, м²
кровля, смотреть совместно с таблицей №1	2		1. Защитный слой-слой гравия размером зерен 5÷10мм, втопленный в антисептированную битумную мастику МБ 2. Основной водоизоляционный ковер-4 слоя рубероида РКМ-350Б на битумной мастике МБ 3. Грунтовка-битум марки МБ в керосине в соотношение по весу 1:2. 4. Затирка цементным раствором М50. 5. Плиты покрытия - сборные железобетонные плиты	216
кровля	3		Асбестоцементные волнистые листы ГОСТ 16233-77* по металлическим прогонами	33

Экспликация кровли

Наименование	Тип кровли по проекту	Схема кровли или номер узла по серии	Элементы кровли и их толщина	Площадь кровли, м²
кровля, смотреть совместно с таблицами №1 и №2	1		1. Защитный слой-слой гравия размером зерен 5÷10мм, втопленный в антисептированную битумную мастику МБ 2. Основной водоизоляционный ковер-3 слоя рубероида РКМ-350Б на битумной мастике МБ 3. Комплексная железобетонная плита с наклеенным слоем рубероида	157

Инв. № подл. | Подпись и дата | Взам. инв. №

Привязан

Инв. №

ГИП	Кидбальский		
Нач. отд.	Ковжилова		
Н. контр.	Саркинская		
Гл. арх.	Гедер		
Гл. констр.	Андреевская		
Рук. гр.	Ильгина		
Ст. арх.	Ашмане		
Арх.	Тейлане		

ТП 903-1-224.86 АРЧ

Котельная с тремя котлами КВ-ТС(В)-10 и тремя котлами КЕ-10-14С. Открытая система теплоснабжения.

Топливоподача

Стадия	Лист	Листов
Р	2	

Приемное устройство
Общие данные (продолжение)

ЛАТГИПРОПРОМ

копировал: Дубкова

Формат А2

21534-29

Типовой проект 903-1-224.86 Альбом 5.7

Ведомость отделки помещений

Наименование или номер помещения	потолок		стены или перегородки		низ стен или перегородок (панель)			Примечание
	площадь, м²	вид отделки	площадь, м²	вид отделки	площадь, м²	вид отделки	высота, мм	
1; 3; 4; 5; 6; 101; 106	724	затирка,* эмульсионная окраска	1577	затирка,* расшивка швов кирпичных стен, масляная (под 2,5 м) эмульсионная окраска				
103	12,4	затирка,* эмульсионная окраска	58,5	штукатурка,* эмульсионная окраска				
2; 102; 104; 105; 109; 110	133	затирка,* известковая окраска	666	затирка,* известковая окраска				штукатурка* гидробетонной плинтуса со стороны зала, дверных коробок 16м²
107; 108	22,8	затирка,* клеевая окраска	80,3	штукатурка,* клеевая окраска				

* затирка и штукатурка цементно-известковая (табл. 13 СН290-74).

(1)

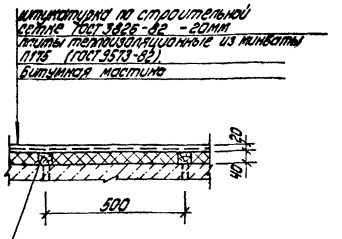

Общие указания

1. Здание приемного устройства разработано в комплексе типового проекта для следующих условий строительства:
   - расчетная зимняя температура наружного воздуха (средняя наиболее холодной пятидневки) для ограждающих конструкций согласно табл. 5 СНиП II-3-79 -20°С; -30°С; -40°С;
   - зона влажности - сухая и нормальная;
   - скоростной напор ветра для I, II, III и IV районов по СНиП II-6-74 тип местности А;
   - вес снегового покрова для I, II, III и IV районов СССР;
   - сочетание II снегового и IV ветрового районов не рассматривается;
   - рельеф территории спокойный, без подработки горными выработками;
   - грунты в основании непросадочные, непучинистые, нескальные со следующими нормативными характеристиками: $\varphi = 28°$, $C_н = 2$кПа (0,02 кгс/см²); $E = 14,7$ МПа (150 кгс/см²), $\gamma_н = 1,87$ т/м³;
   - грунтовые воды:
     а) отсутствуют;
     б) находятся на глубине 1,5м от поверхности планировки. Воды неагрессивны к бетону нормальной плотности.
   - защита конструкций дана на листах КЖ4-36; 37;
   - сейсмичность района не более 6 баллов.
2. Чертежи здания разработаны для климатического района с расчетной $t°$ наружного воздуха -30°С, скоростным напором ветра по I географическому району и весом снегового покрова по III району, с переменными данными для остальных сочетаний.
3. Степень огнестойкости здания II. Класс здания по степени ответственности II.
4. По санитарной характеристике производственные процессы относятся к группе IIб (СНиП II-92-76).
5. Режим внутренних помещений нормальный. Режим помещений рассчитан на следующие параметры внутреннего воздуха: приемные помещения узла $t°_{вн} = +10°$С; $\varphi = 60\%$; комната обогрева $t°_{вн} = +25°$С; $\varphi = 60\%$.
6. Категории производства по взрыво- и пожарной опасности смотреть в экспликации помещений листы 4; 5.
7. За условную отметку 0,000 принят уровень пола 1-го этажа, соответствующий абсолютной отметке [ ]
8. Наружные стены:
   - панели железобетонные для неотапливаемых производственных зданий по сер. 1.432-15.
   - кирпичные из керамического пустотелого обыкновенного кирпича КРП 75/1480/25 ГОСТ 530-80 с расшивкой швов в подрезку на сложном растворе М25. Морозостойкость кирпича для цоколя $M_{рз}$ 35.
9. Внутренние стены и перегородки выполнить из керамического пустотелого обыкновенного кирпича КРП 75/1480/15 ГОСТ 530-80 с расшивкой швов в подрезку цементным раствором М25.
10. Перегородку в воздухозаборной камере выложить из ячеистобетонных блоков $\gamma = 600$кг/м³ (ГОСТ 21520-76) на цементном растворе М50 с армированием горизонтальных швов кладки по всей длине арматурой 2ф4 Вр I в продольном направлении 4ф4 Вр I с шагом 100мм в поперечном направлении.
11. При кладке кирпичных стен в откосах дверных и оконных проемов заложить антисептированные деревянные пробки с каждой стороны на высоте 300мм от низа проема и выше через 600мм, но не менее двух с каждой стороны.
12. Над всеми проемами и отверстиями шириной до 700мм в перегородках и стенах проложить арматуру 3ф8 AI с опиранием на кладку не менее 250мм с каждой стороны и оштукатурить защитным слоем 20мм.
13. Мероприятия по возведению кладки смотреть СНиП III-22-81.

(требования о систематическом контроле прочности кирпича и раствора во время производства работ при использовании несущей способности кладки более чем на 80%).

14. Горизонтальная гидроизоляция стен на отметке -0,030 из цементного раствора состава 1:2 толщ. 30мм.
15. Откосы оконных и дверных проемов оштукатурить: наружные - цементным раствором, внутренние - цементно-известковым раствором (составы по СН290-74).
16. Окна и двери - деревянные, окрасить эмалевой краской за два раза по грунтовке. Цвет -
17. Жалюзи и остальные металлические изделия окрасить эмалью ПФ-115 (ГОСТ 6465-76) за два раза по слою грунта ПФ-020 (ГОСТ 18186-79). Цвет -
18. Работы по устройству чистых полов производить после укладки электропроводки и монтажа оборудования.
19. Полы, примыкающие к наружным стенам и лежащие на грунте утеплить в зоне примыкания к стене шириной 800мм керамзитом толщиной 300 мм, уложенным по утрамбованному грунту.
    Кровля рулонная, водостоки наружные. Состав смотреть лист 2.
20. В местах примыкания кровли к парапетам и вентиляционным стаканам усилить водоизоляционный ковер наклейкой дополнительных трех слоев рубероида.
21. По периметру здания устраивается асфальтовая отмостка шириной 750мм по щебеночному основанию толщиной 100мм.
22. Проект рассчитан на производство работ в летних условиях, в зимних условиях методом замораживания допускается вести участки кладки наружных стен.
    Применение противоморозных добавок и увеличение марок раствора принимать в соответствии с указаниями СНиП III-17-78 и по проекту производства работ в зависимости от наружной t°.
23. При привязке типового проекта должны быть осуществлены мероприятия по световой маскировке в соответствии с СН 307-78, в случаях расположения здания согласно п.п. 3 и 7 прил. №1 СНиП II-11-77.*
24. Перечень ответственных конструкций, подлежащих промежуточной приемке авторским надзором:
    - грунты основания фундаментов;
    - исполнительная схема фундаментов;
    - исполнительная схема монтажа колонн;
    - исполнительная схема монтажа балок, плит покрытия;
    - работы по устройству кровли;
    - работы по устройству гидроизоляции подземной части от грунтовых вод.

Привязан

Инв. №

ТП 903-1-224.86 АР4				
ГИП	Мартынский		Котельная строят котлоагрегаты КВ-Т(Г)-10-й тепловой мощности КЕ-10-14с. Открытая система теплоснабжения.	
Нач. отд.	Новожилова			
Н. контр.	Сапожникова			
Гл. арх.	Гейер		Топливоподача	Стадия: Р; Лист: 3; Листов:
Гл. констр.	Ярошевская			
Рук. гр.	Шульгина			
Ст. арх.	Лихуте		Приемное устройство. Общие данные (окончание). Узел 1	ЛАТГИПРОПРОМ
Арх.	Гейстине			

Калировал: Рубкова

Формат А2

Инв. № подл. | Подпись и дата | Взам. инв. №

ТП 903-1-224.86 Альбом 5.7

Фрагмент 1

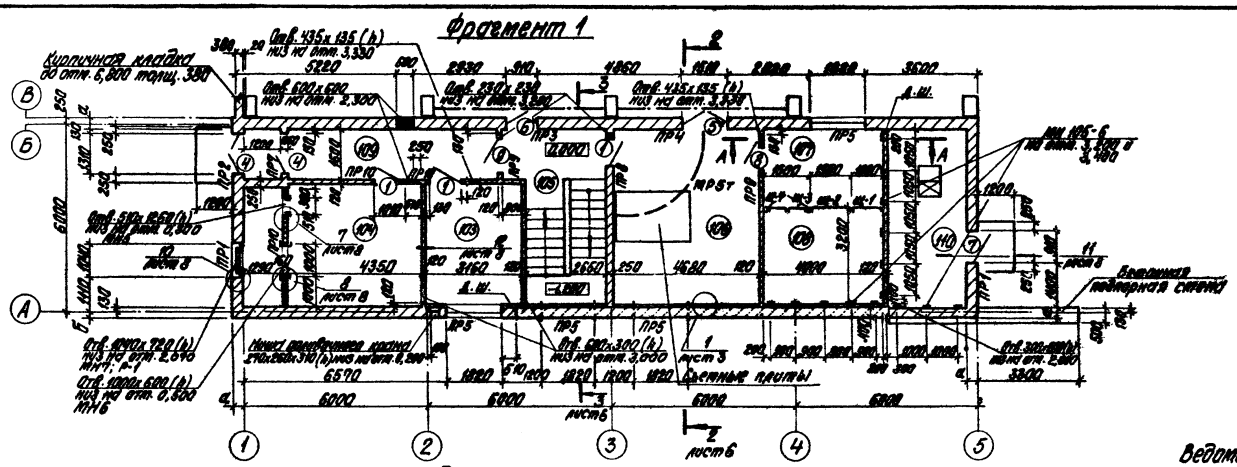
Курильная кабина
Отв. 435х435 (h) низ на отм. 3,330
Отв. 600х600 низ на отм. 2,300
Отв. 330х330 низ на отм. 3,300
Отв. 435х435 (h) низ на отм. 3,330
Отв. 870х720 (h) низ на отм. 2,070
Отв. 1200х620 (h) низ на отм. 0,300
Ништ электрощитовой
Отв. 100х300 (h) низ на отм. 3,000
Отв. 300х300 (h) низ на отм. 2,300
Пустотные плиты
Балконная плита
Лестничная клетка
Производственное помещение
Помещение пульта управления
Электрощитовая
Коридор, тамбур
Помещение установки пожаротушения
Отв. 1000х1000 низ на отм. 2,300
Отв. 1000х1000 низ на отм. 2,300
Отв. 1000х620 (h) низ на отм. 0,300
Отв. 1000х1000 низ на отм. 2,300
Отв. 1000х1000 низ на отм. 2,300
Отв. 1000х1000 низ на отм. 2

Типовой проект 903-1-224.86 Альбом 5.7

План на отм. -7.900 и -8.200

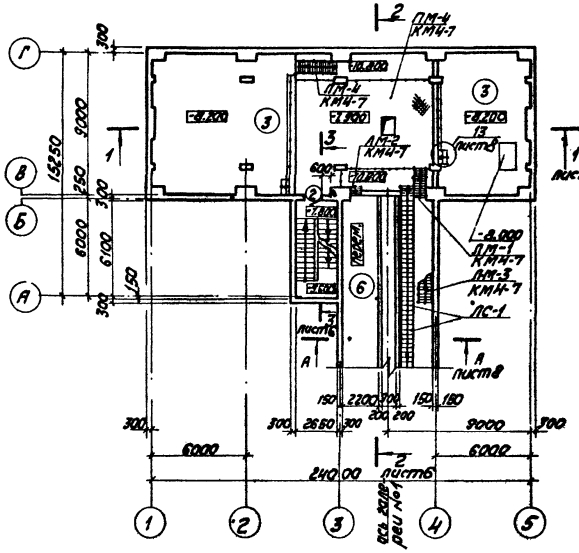

План на отм. -5.400

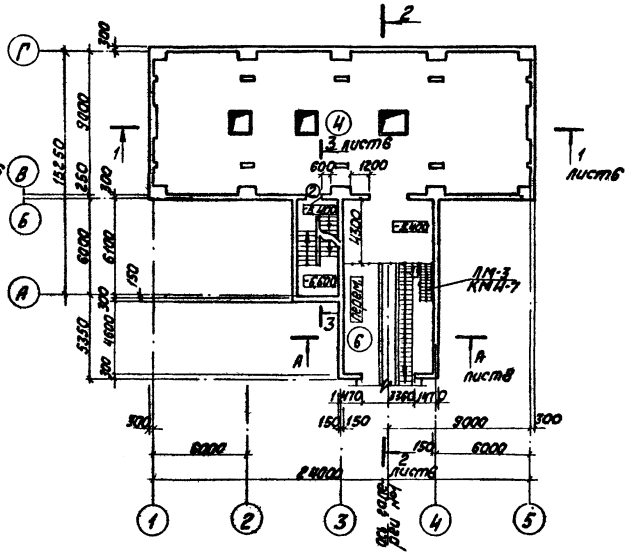

План на отм. -10.800

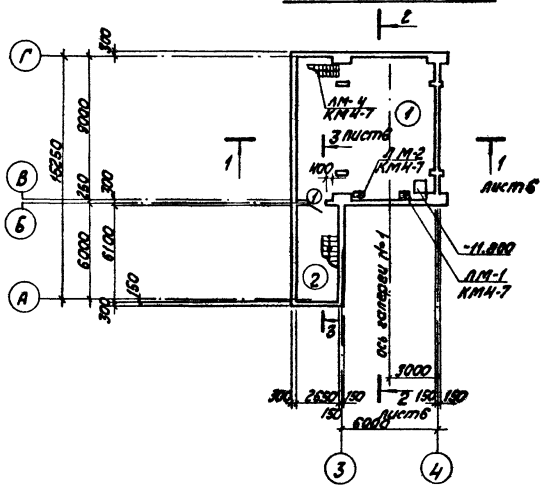

План на отм. -3.400

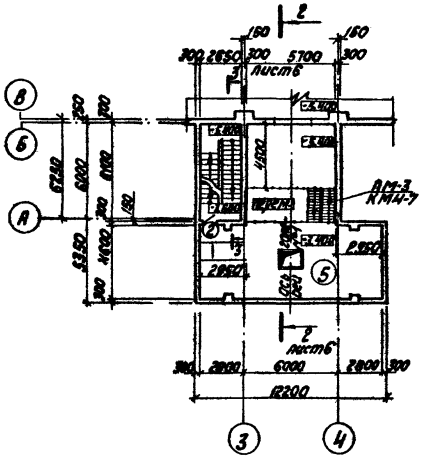

Экспликация помещений.

Номер по плану	Наименование	Площадь м²	Категория производства по взрывной, взрывопожарной и пожарной опасности
1	Приемное помещение угля на отм. -10.800	76,2	В
2	Лестничная клетка	16,2	
3	Приемное помещение угля на отм. -8.200 и -7.900	177,8	В
4	Приемное помещение угля на отм. -5.400	225,6	В
5	Приемное помещение угля на отм. -3.400	52,9	В
6	Галерея №1	69,6	В

Ведомость проемов ворот и дверей

Марка поз.	Размер проема в свету
1	1010 х 2070
2	1010 х 2070
3	2400 х 2400
4	1310 х 2070
5	1510 х 2370
6	910 х 2070
7	910 х 2070
8	1160 х 2415
9	1210 х 2070

Спецификация железобетонных ступеней по А-А.

Марка поз.	Обозначение	Наименование	Кол.	Масса ед., кг	Примечание
ЛС-1	ТП 903-1-224.86 КЖИ.И.05	Ступень	25	78,9	

Привязан

Инв. №

ГИП	Набатьский			ТП 903-1-224.86 АРЧ	
Нач. отд.	Новикова			Котельная с тремя котлами КВ-ТС(В)-10 и тремя котлами КЕ-10-14С. Открытая система теплоснабжения	
Н. контр.	Сорокина			Топливоподача	Стадия: Р; Лист: 5; Листов:
Гл. спец.	Гусева				
Гл. констр.	Любовская			Приемное устройство. Планы на отм. -10,800; -8,200; -7,900; -5,400; -3,400	ЛАТГИПРОПРОМ
Рук. гр.	Шилкина				
Гл. спец.	Лимане				
Авт.	Тилане				

Копировал [illegible] Формат А2

Согласовано

Инв. № подл. | Подпись и дата | Взам. инв. №

21534-09

Альбом 5.7

ТП 903-1-224.86

Разрез 1-1

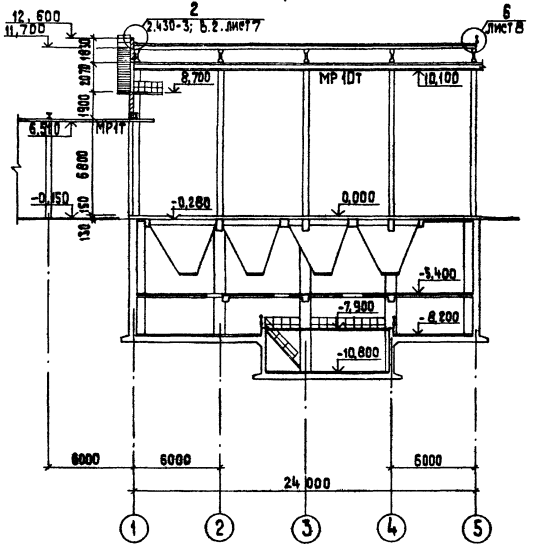

Разрез 2-2

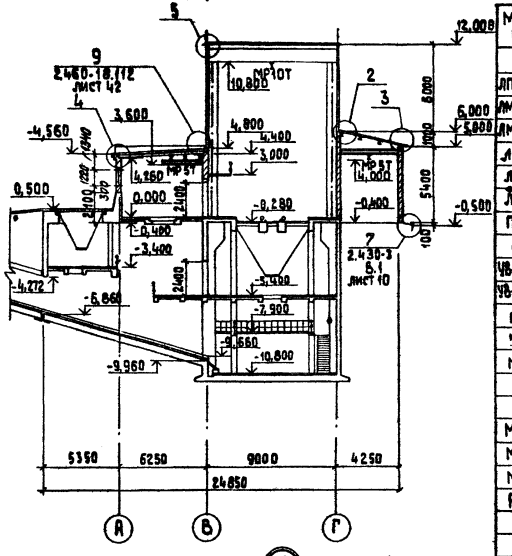

Разрез 3-3

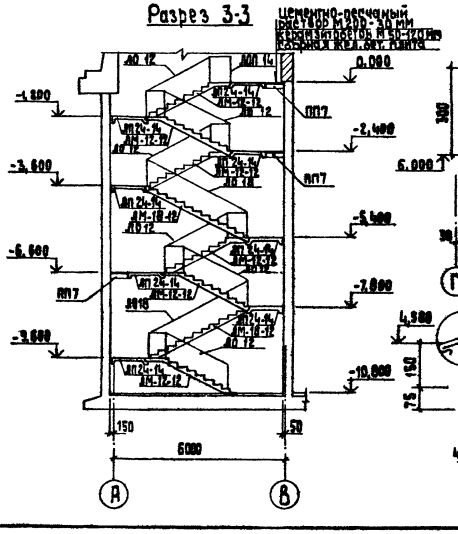

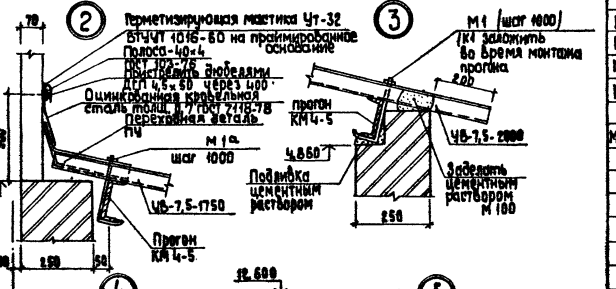

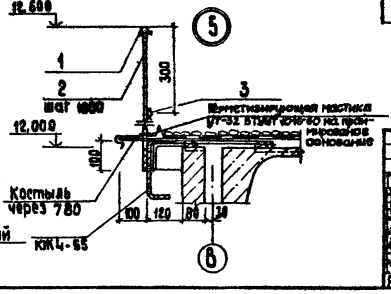

Спецификация конструктивных элементов к листам 4; 6; 8

Марка, поз.	Обозначение	Наименование	Кол.	Масса ед., кг	Примечание
Спецификация элементов по разрезу 3-3					
ЛП 24-12	ИИ-65	Лестничная площадка	8	780	
ЛМ-18-12	ИИ-65	Лестничный марш	2	1970	
ЛМ-12-12	ИИ-65	Лестничный марш	6	1600	
ЛОП1	ИИ-65	Лестничное ограждение площадки	1	18,4	
ЛО 18	ИИ-65	Лестничное ограждение	2	35,9	
ЛО 12	ИИ-65	Лестничное ограждение	6	33,2	
ПП7	3.00 6.1-2/82.1-2-5.ОСБ	Плита	3	2,50	
Спецификация элементов на асбестоцементную кровлю					
ЧБ-2,5-1750	ГОСТ 16233-77*	Листы асбестоцементные	18		
ЧБ-2,5-2000	ГОСТ 16233-77*	Листы асбестоцементные	9		
ПЧ	ГОСТ 16233-77*	Листы асбестоцементные	9		
М1	2.460-1; Вып.1	Металлическое крепление	24	0,169	
М1а	2.460-1; Вып.1	Металлическое крепление	8	0,176	
Спецификация элементов на венткамеру					
МН 5	ТП 903-1-224.86 КЖ4.И.1.3	Закладное изделие МН5	1	18,93	
МН 6	ТП 903-1-224.86 КЖ4.И.1.4	Закладное изделие МН6	1	11,84	
МН 7	ТП 903-1-224.86 КЖ 4.И.1.5	Закладное изделие МН7	1	13,82	
Р-1	ТП 903-1-224.86 КЖ4.И.1.6	Рама Р-1	1	14,11	
		ф 48 Р I ГОСТ 6727-80	105 п.м.	0,099	
Спецификация крепежных элементов кирпичных стен					
МК-5	2.430-3; Вып.3	Стальной элемент	25	0,46	
МК-6	2.430-3; Вып.3	Стальной элемент	25	0,46	
МК-19	2.430-3; Вып.3	Стальной элемент	19	0,63	
МК-22	2.430-3; Вып.3	Стальной элемент	14	1,05	
Спецификация закладных элементов					
МН 105-6	1.400-15; В.1 120-05	Закладное изделие МН105-6	42	1.0	
Спецификация элементов к узлам 5; 6; 12					
1		ф 20 А I ГОСТ 5781-82	57	2,47	м
2		ф 10 А I ГОСТ 5781-82; Р=690	56	0,425	м
3		ф 10 А I ГОСТ 5781-82	57	0,617	м
4		Уголок 80х80х7-Б ГОСТ 8509-72* Ст3 ГОСТ 6-Г ТУ 14-1-3023-80	9	9,64	м
	ГОСТ 23279-85	4с 12 А-III-150 200х1000	29	3,8	м

Привязан

Инв. №

ТП 903-1-224.86		АР4	
Котельная с тремя котлами КВ-ТС-6,5-10 и тремя котлами КЕ-10-14 С. Открытая система теплоснабжения			
Топливоподача	Стадия	Лист	Листов
	Р	6	
Приемное устройство Разрезы 1-1; 2-2; 3-3; Узлы 2; 3; 4; 5	ЛАТГИПРОПРОМ		

ГИП Мибальгис
Нач. отд. Новикова
Н. контр. Сарминская
Гл. арх. Трер
А. конструктор Андриевская
Нач. гр. Шульгина
Т. арх. Янчанис
Арх. Пейдане

Копировал 38 Формат А2

21534-09

Согласовано

Инв. № подл. | Подп. и дата | Взам. инв. №

Инв. № дубл. | Подп. и дата

Альбом 5.7

Типовой проект 903-1-224.86

фасад 1-5

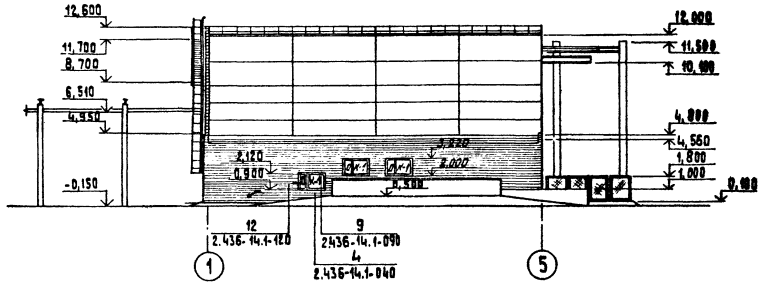

фасад Г-А

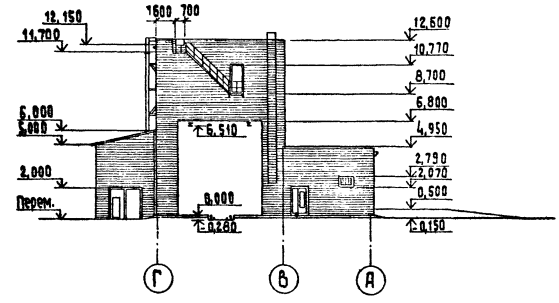

фасад 5-1

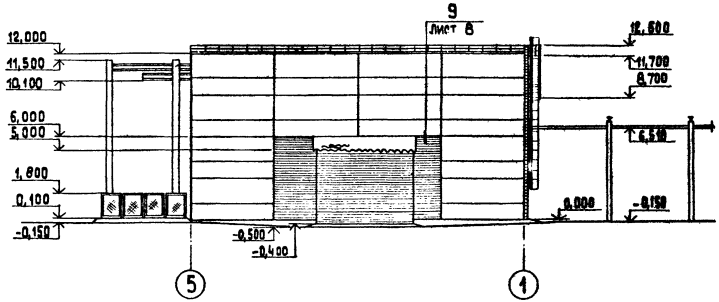

фасад А-Г

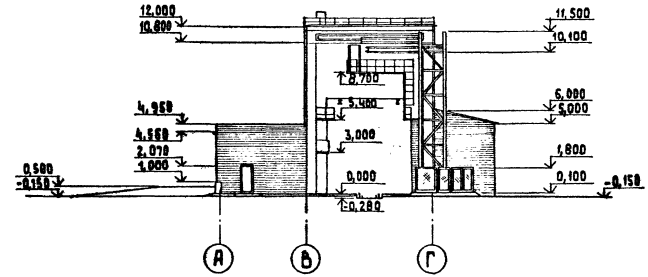

Спецификация элементов заполнения проемов

Марка поз.	Обозначение	Наименование	Кол на подъ часть	Кол на подъ часть	Всего	Масса ед., кг	Примечание
1	ГОСТ 6629-74	Дверной блок ДГ 21-10 ЛП	1	3	4		см. прим.
2	ГОСТ 6629-74	Дверной блок ДГ 21-10 П	3	—	3		см. прим.
3	1.435.9-17; Вып.0	Ворота ВР 24×24-К	—	1	1		
4	ГОСТ 24698-81	Дверной блок ДН 21-13П	—	2	2		
5	ГОСТ 24698-81	Дверной блок ДН 24-15 ВП	—	1	1		
6	ГОСТ 14624-84	Дверной блок ДНГ 21-9П	—	1	1		
7	ГОСТ 14624-84	Дверной блок ДНГ 21-9 ЛП	—	2	2		
8	2,435-6	Дверной блок ПД-2 Л	—	1	1		
9	ГОСТ 6629-74	Дверной блок ДГ 21-12 ЛП	—	1	1		см. прим.
ОК-1	ГОСТ 12506-81	Оконный блок ПВД 12-18.1П	—	4	4		
	ГОСТ 17280-79	Доска подоконная ПД 19-25	—	1	1		

Дверные блоки марки 1; 2; 9 на выходах из лестничной клетки и вентиляторы обшить кровельной сталью внахлестку по асбестовому картону. Двери в лестничной клетке должны быть самозакрывающиеся и без запоров.

Согласовано

Гл. арх. инст. Римша

Гл. арх. ТО Берзиньш

Гл. констр. ТО Трейс

Инв. № подл. | Подп. и дата | Взам. инв. №

Гип	Ивабальская	
Нач. отд.	Новожилова	
Н. контр.	Саржинская	
Гл. арх.	Гейер	
Гл. конст.	Андриевская	
Рук. гр.	Шульгина	
Ст. арх.	Ашмане	
Арх	Тейлане	

Привязан

Инв. №

ТП 903-1-224.86 АР 4

Котельная стремя котлами КВ-ТС(В)-10 и тремя котлами КЕ-10-14С. Открытая система теплоснабжения

Топливоподача

Стадия	Лист	Листов
Р	7	

Приемное устройство фасады 1-5; 5-1; Г-А; А-Г

ЛАТГИПРОПРОМ

Копировал 38

Формат А2

21534-29

Альбом 5.7

Типовой проект 903-1-224.86

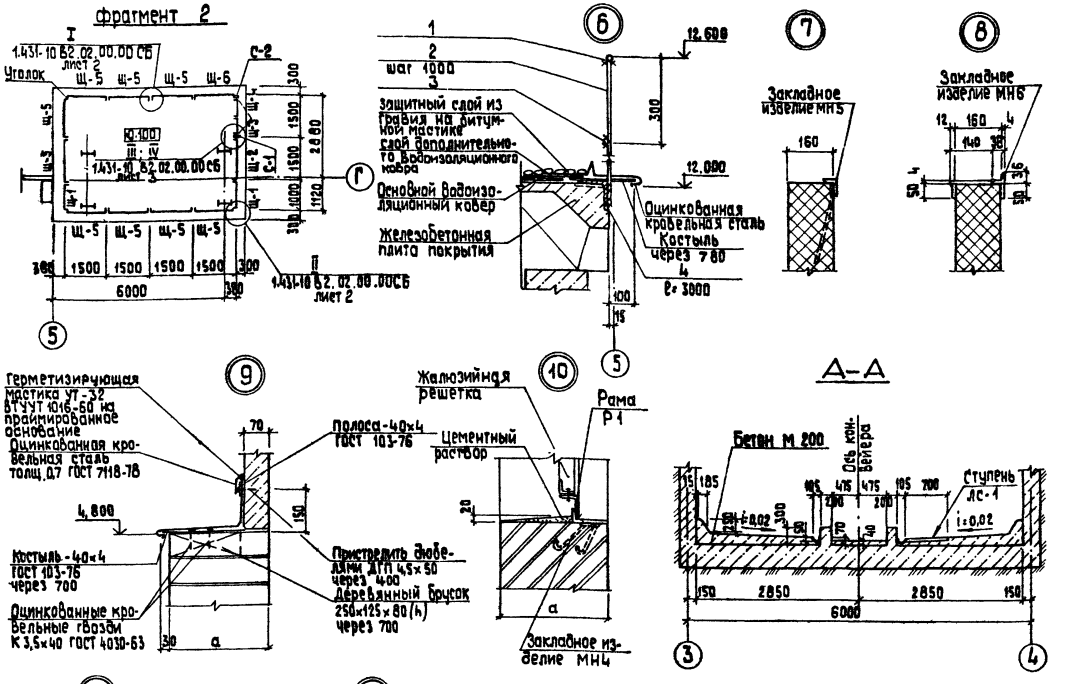

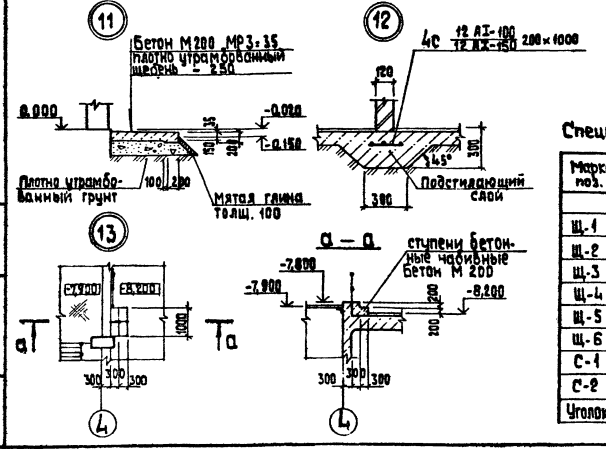

Спецификация перемычек

Марка поз.	Обозначение	Наименование	Кол.	Масса ед.кг	Примечание
		для t° -20° С; -30° С			
ПР1	1.138-10; вып.1	1ПР1-12.12.6	6	25	
ПР2	1.138-10; вып.1	1ПР2-15.12.14	3	75	
ПР3	1.138-10 вып.1	1ПР38-12.12.22У	1	75	
	1.138-10; вып.1	1ПР1-12.12.6	2	25	
ПР4	1.138-10; вып.1	1ПР 8-20.12.22У	1	125	
	1.138-10; вып.1	1ПР3-19.12.14	2	75	
ПР5	1.138-10; вып.1	1ПР 8-24.12.22У	4	175	
	1.138-10; вып.1	1ПР3-22.12.14	8	100	
		Для t° -40°С			
ПР1	1.138-10; вып.1	1ПР1-12.12.6	8	25	
ПР2	1.138-10; вып.1	1ПР2-15.12.14	4	75	
ПР3	1.138-10; вып.1	1ПР38-15.12.22У	1	75	
	1.138-10; вып.1	1ПР1-12.12.6	3	25	
ПР4	1.138-10; вып.1	1ПР 8-20.12.22У	1	125	
	1.138-10; вып.1	1ПР3-19.12.14	3	75	
ПР5	1.138-10; вып.1	1ПР 8-24.12.22У	4	175	
	1.138-10; вып.1	1ПР3-22.12.14	12	100	
		Для t° -20°С; -30°С; -40°С			
ПР6	1.138-10; вып.1	1ПР4-28.12.14	2	125	
ПР7	1.138-10; вып.1	1ПР2-15.12.14	4	75	
ПР8	1.138-10; вып.1	1ПР38-15.12.22У	2	100	
ПР9	1.138-10; вып.1	1ПР2-15.12.14	2	75	
ПР10	1.138-10; вып.1	1ПР1-12.12.6	3	25	

Спецификация сетчатых перегородок на фрагментах 1 и 2

Марка поз.	Обозначение	Наименование	Кол.	Масса ед.кг	Примечание
Щ-1	1.431-10 В3 02.01.00-01	Щит 1×1.8 ЩПГ	3	18,3	
Щ-2	1.431-10 В3 02.02.00	Щит 1.5×1.8 ЩПГ-А	2	20,2	
Щ-3	1.431-10 В3 02.04.00	Створка дверная 0,7×1.8 ДПГ-Л	2	15,6	
Щ-4	1.431-10 В3 02.05.00	Створка дверная 0,7×1.8 ДПГ-П	2	16,1	
Щ-5	1.431-10 В3 02.01.00	Щит 1.5×1.8 ЩПГ	9	22,0	
Щ-6	1.431-10 В3 02.03.00	Щит 1.5×1.8 ЩПГ-Б	1	20,2	
С-1	1.431-10 В3 01.03.00	Стойка 1.8 ДКГ-Л	2	8,3	
С-2	1.431-10 В3 01.03.00-01	Стойка 1.8 ДКГ-П	2	8,3	
Уголок	1.431-10 В3 02.00.01	Уголок	3	3,7	

Привязан

Инв. №

ГИП	Ансбальский		
Нач.отд.	Новожилова		
Н.контр.	Саржинская		
Гл.арх.	Гейер		
Гл.констр.	Андриевская		
Рук.гр.	Шульгина		
Ст.арх.	Ашмане		
Арх.	Тейлане		

ТП 903-1-224.86 АР 4

Котельная с тремя котлами КВ-ТС (В)-10 и тремя котлами КЕ-10-14С. Открытая система теплоснабжения.

Топливоподача

Стадия	Лист	Листов
Р	8	

Приемное устройство фрагмент 2; Узлы 6÷13; А-А

ЛАТГИПРОПРОМ

Копировал 38

Формат А2

21534-29

Ведомость рабочих чертежей основного комплекта КЖ4

Лист	Наименование	Приме-чание
1	Приемное устройство. Общие данные (начало).	14
2	Приемное устройство. Общие данные (продолжение).	15
3	Приемное устройство. Общие данные (окончание).	16
4	Приемное устройство. Схема расположения фундаментов.	17
5	Приемное устройство. Фундаменты ФМ1, ФМ2. Опалубка и армирование.	18
6	Приемное устройство. Панбус. Схема расположения фундаментов. Элемент 1.	19
7	Приемное устройство. Маркировочная схема маневрового устройства МУ-12М2. Фундаменты ФМ1÷ФМ3.	20
8	Приемное устройство. Маневровое устройство МУ-12М2. Фундаменты ФМ4÷ФМ6.	21
9	Приемное устройство. Приямок ПРм1. План на отм. -8,300; -10,900.	22
10	Приемное устройство. ПРм1. Разрезы 1-1÷4-4.	23
11	Приемное устройство. Раскладка нижних сеток днища ПРм1. Узел „Б".	24
12	Приемное устройство. Раскладка верхних сеток днища ПРм1.	25
13	Приемное устройство. Армирование днища ПРм1. Разрезы 5-5, 6-6. Раскладка сеток днища на отм. -3,500.	26
14	Приемное устройство. Армирование днища ПРм1. Разрезы 7-7, 8-8. Узел „А".	27
15	Приемное устройство. Схемы расположения стенок и колонн приямка ПРм1.	28
16	Приемное устройство. Стенка Стм1. Раскладка наружных и внутренних сеток. Сечение В-В.	29
17	Приемное устройство. Стенка Стм1. Разрезы А-А, Б-Б. Сечения а-а, б-б, в-в, г-г.	30
18	Приемное устройство. Стенки Стм1, Стм3. Сечения д-д, е-е. Стенка Стм2. Узлы 1, 1'.	31
19	Приемное устройство. Стенки Стм2, Стм8. Раскладка сеток.	32
20	Приемное устройство. Стенки Стм3, Стм6.	33
21	Приемное устройство. Стенка Стм3. Раскладка наружных и внутренних сеток.	34
22	Приемное устройство. Стенка Стм3. Разрезы „Г-Г"÷„Е-Е".	35
23	Приемное устройство. Стенка Стм4.	36
24	Приемное устройство. Стенка Стм4. Раскладка наружных арматурных сеток. Разрезы.	37
25	Приемное устройство. Стенка Стм5.	38
26	Приемное устройство. Стенка Стм5. Раскладка наружных сеток. Разрезы.	39
27	Приемное устройство. Стенка Стм6. Раскладка сеток. Разрезы. Узел Д.	40
28	Приемное устройство. Стенка Стм7. Раскладка сеток. Разрезы. Узел.	41
29	Приемное устройство. Стенка Стм9. Опалубка и армирование.	42
30	Приемное устройство. Стенка Стм9. Разрезы 13-13÷16-16. Узлы 3, 4.	43
31	Приемное устройство. ПРм1. Элементы 1, 2. Ведомость деталей.	44
32	Приемное устройство. Приямок ПРм1. Спецификация элементов (продолжение). Фундамент ФМ7.	45
33	Приемное устройство. Приямок ПРм1. Спецификация элементов (окончание). Ведомость расхода стали.	46
34	Приемное устройство. Колонны монолитные К1, К2, К3.	47
35	Приемное устройство. Раскладка нижних сеток ПРм1. Спецификация элементов (Вариант с грунтовыми водами).	48
36	Приемное устройство. Приямок ПРм1. Спецификация элементов (продолжение). (Вариант с грунтовыми водами).	49
37	Приемное устройство. Спецификация элементов на приямок ПРм1 (окончание). Ведомость расхода стали. Детали гидроизоляции (Вариант с грунтовыми водами).	50
38	Приемное устройство. Схема расположения перекрытия на отм. -0,030.	51
39	Приемное устройство. Разрезы „1-1"÷„6-6".	52
40	Приемное устройство. Пм1. Раскладка верхних и нижних сеток. Разрез „7-7".	53
41	Приемное устройство. Бм1, Бм1а. Опалубка и армирование.	54
42	Приемное устройство. Бм2. Опалубка и армирование.	55
43	Приемное устройство. Бм3÷Бм8, Бм22. Опалубка и армирование.	56
44	Приемное устройство. Бм9÷Бм11. Опалубка и армирование.	57
45	Приемное устройство. Бм12. Опалубка и армирование. Разрезы „12-12"÷„16-16".	58
46	Приемное устройство. Схема расположения перекрытия на отм. -3,500. Бм13÷Бм15. Опалубка и армирование.	59

Типовой проект разработан в соответствии с действующими нормами и правилами и предусматривает мероприятия, обеспечивающие взрывную, взрывопожарную и пожарную безопасность при эксплуатации здания.

Главный инженер проекта (Нидбальский)

Типовой проект 903-1-224.86 Альбом 5.7

Инв.№ подл. | Подпись и дата | Взам.инв.№

Привязан

Инв.№

ТП 903-1-224.86 КЖ4

ГИП	Нидбальский		
Нач.отд.	Авакянц		
Н.контр.	Агеева		
Гл.констр.	Антрушкин		
Отд.гр.	Шлыгина		
Ст.инж.	Зощев		
Инж.	Исламов		

Котельная с тремя котлами КВ-ГМ(В)-10 и тремя котлами КЕ-10-14с. Открытая система теплоснабжения

Топливоподача

Стадия	Лист	Листов
Р	1	56

Приемное устройство. Общие данные (начало)

ЛАТГИПРОПРОМ

Копировал

Формат А2

21534-29

Типовой проект 903-1-224.86 Альбом 5.7

Ведомость рабочих чертежей основного комплекта 903-1-224.86 КЖ4 (окончание)

Лист	Наименование	Примечание
47	Приемное устройство. Схема расположения перекрытия на отм. -5,480.	60
48	Приемное устройство. Пм3. Схема раскладки нижних и верхних сеток.	61
49	Приемное устройство. Пм3. Разрезы „1-1" ÷ „5-5."	62
50	Приемное устройство. Бм16 ÷ Бм20. Опалубка и армирование.	63
51	Приемное устройство. Бм21. Опалубка и армирование. Бм1 ÷ Бм5. Спецификация.	64
52	Приемное устройство. Разрез „8-8" Бм5 ÷ Бм13. Спецификация.	65
53	Приемное устройство. Бм14 ÷ Бм22. Спецификация.	66
54	Приемное устройство. Схема расположения колонн и балок покрытия. Разрезы 1-1, 2-2, 3-3.	67
55	Приемное устройство. Схемы расположения стеновых панелей.	68
56	Приемное устройство. Схемы расположения плит покрытия.	69

Ведомость основных комплектов рабочих чертежей марки КЖ

Обозначение	Наименование	Примечание
ТП 903-1-224.86 альбом 5.7	Приемное устройство. Конструкции железобетонные.	КЖ4
ТП 903-1-224.86 альбом 5.7	Галерея №2. Конструкции железобетонные.	КЖ5
ТП 903-1-224.86 альбом 5.8	Дробильное отделение. Конструкции железобетонные.	КЖ6
ТП 903-1-224.86 альбом 5.8	Галерея №1. Конструкции железобетонные.	КЖ7

Ведомость ссылочных и прилагаемых документов

Обозначение	Наименование	Примечание
	Ссылочные документы	
13.579-1 ГОСТ 78	Блоки бетонные для стен подвала	
1.112-5 в.2	Плиты железобетонные для ленточных фундаментов	
1.412-1/77 в.3	Монолитные железобетонные фундаменты под типовые колонны прямоугольного сечения для одноэтажных промышленных зданий	
1.410-2 в.1	Унифицированные арматурные изделия для монолитных железобетонных конструкций	
1.423-3 в.1	Железобетонные колонны прямоугольного сечения для одноэтажных производственных зданий без мостовых кранов высотой 9,6м	
1.423-5 в.1	Железобетонные колонны прямоугольного сечения для одноэтажных производственных зданий без мостовых кранов высотой 10,8; 12,0; 13,2 и 14,4м	
в.3	Стальные связи по колоннам	
1.462.1-10/80 в.1,2	Балки стропильные железобетонные для покрытий зданий с пролетами 6 и 9м	
ГОСТ 22701.0-77 ÷ ÷ ГОСТ 22701.5-77	Плиты железобетонные ребристые предварительно напряженные размерами 6х3м для покрытий производственных зданий	
1.494-24 в.1	Стаканы для крепления крышных вентиляторов, дефлекторов и зонтов	
3.006.1-2/82 в.1-2	Сборные железобетонные каналы и тоннели из лотковых элементов. Плиты. Опорные подушки	
1.432-15 в.1	Стеновые панели нетапливаемых производственных зданий с шагом колонн 6м	
2.430-3 в.3	Типовые архитектурно-строительные детали промышленных зданий с кирпичными стенами. Детали сопряжения кирпичных стен с конструкциями зданий	
2.432-2 в.1	Монтажные узлы панельных стен неотапливаемых одноэтажных зданий с железобетонными каркасом.	
1.439-2	Стальные изделия крепления панельных стен одноэтажных производственных зданий с железобетонным каркасом.	
2.460-15 в.0	Типовые узлы покрытий промышленных зданий в местах пропуска вентиляционных шахт.	
3.400-6/76	Унифицированные закладные детали сборных железобетонных конструкций инженерных сооружений промышленных предприятий	
1.400-15 в.1	Унифицированные закладные изделия железобетонных конструкций для крепления технологических коммуникаций и устройств.	
ГОСТ 8478-81	Сетки сварные для железобетонных конструкций	
ГОСТ 23279-84	Сетки сварные из стержневой арматуры диаметром до 40мм	

Привязан

Инв. №

Инв. № подл. | Подпись и дата | Взам. инв. №

ГИП	Кобозев		ТП 903-1-224.86 КЖ4
Нач. отд.	Мосьпанова		Котельная с трех котлами КЕ-10(В)-10 и тремя котлами КЕ-10-14С. Открытая система транспортирования
Н. контр.	Агасова		Топливоподача — Стадия: Р; Лист: 2; Листов:
Гл. констр.	Кирейкова		
Рук. гр.	Ульянина		Приемное устройство. Общие данные (продолжение)
Ст. инж.	Зорина		ЛАТГИПРОПРОМ
Инж.	Леонова		

Копировал: Обухова

Формат А2

Ведомость ссылочных и прилагаемых документов

Обозначение	Наименование	Примечание
	Прилагаемые документы	
ТП903-1-224.86 Альбом 5.9	Приемное устройство. Строительные изделия.	
ТП903-1-224.86 Альбом 14.4	Ведомости потребности в материалах.	

Ведомость объемов сборных бетонных и железобетонных конструкций по рабочим чертежам основного комплекта марки „КЖ4"

	Наименование группы элементов конструкций	Код	Кол. м³	Примечание
1	Блоки стен подвала		20,66	
2	Плиты покрытий	584100	21,78	
3	Плиты перекрытий каналов		0,36	
4	Балки покрытий	582400	5,50	
5	Колонны	582100	46,2	
6	Стеновые панели	583100	26,76	
7	Стаканы	584100	0,1	
	Всего сборного железобетона и бетона:		121,36*	

* Материалы на изготовление сборных бетонных и железобетонных конструкций учтены в ведомости потребности в материалах и отдельно не учитываются.

Ведомость спецификаций

Лист	Наименование	Примечание
КЖ4-4	Спецификация элементов к схеме расположения фундаментов	
КЖ4-9, КЖ4-32, КЖ4-33	Спецификация элементов к схеме расположения приямка ПРм1 (без грунтовых вод)	
КЖ4-35, КЖ4-36, КЖ4-37	Спецификация элементов к схеме расположения приямка ПРм1 (с грунтовыми водами)	
КЖ4-15	Спецификация к схемам расположения стенок и колонн приямка ПРм1	
КЖ4-8	Спецификация к схеме расположения маневрового устройства	
КЖ4-38	Спецификация элементов к схеме расположения перекрытия на отм.-0,030	
КЖ4-47	Спецификация к схеме расположения перекрытия на отм.-5,480	
КЖ4-46	Спецификация к схеме расположения перекрытия на отм.-3,500	
КЖ4-51	Спецификация элементов к схеме расположения колонн и балок покрытия	
КЖ4-55	Спецификация элементов к схемам расположения стеновых панелей	
КЖ4-56	Спецификация элементов к схемам расположения плит покрытия	

Общие указания

1. Исходные данные для разработки рабочих чертежей и условия применения проекта даны на листе АР4-1.
2. За условную отметку 0,000 принят уровень чистого пола I этажа, соответствующий абсолютной отметке [ ].
3. Фундаменты здания запроектированы для грунтовых условий, оговоренных на листе АР4-1. При расчете R по формуле 7. СНиП2.02.01-83 приняты следующие коэффициенты: $m_1 = 1,25$, $m_2 = 1$, $K_н = 1,0$.
   При других условиях фундаменты должны быть перепроектированы.
4. Фундаменты под колонны запроектированы по серии 1.412-1/77. Указания по сварке сеток и каркасов даны в пояснительной записке серии
5. Под монолитными фундаментами и приямком выполнить подготовку из тощего бетона М50 толщиной 100мм по выровненному основанию. При водонасыщенных грунтах и агрессивных водах защита назначается при привязке проекта в соответствии со СНиП II-28-73*.
6. Обратную засыпку позух фундаментов, основания под полы и фундаменты под оборудование выполнять минеральным грунтом с послойным уплотнением, при оптимальной влажности согласно ГОСТ 22733-77 и контролем плотности каждого слоя. Коэффициент уплотнения, контроль качества и методы производства работ принимаются согласно СН533-81 („Инструкции по устройству обратных засыпок в стесненных местах").
   Засыпку откосов котлована под приямок до низа фундаментов здания выполнять до получения значения $E = 14,7$ МПа, $\varphi = 28$, $\gamma = 1,6 \div 1,7$ т/м³.
7. Монтаж конструкций вести в соответствии с указаниями примененных серий, СНиП III-16-80 и СНиП III-4-80 („Техника безопасности в строительстве").
8. Плиты покрытия приварить к закладным деталям балок не менее, чем в 3х точках.
9. Швы между плитами заполнить бетоном М200 на мелком заполнителе.
10. Сварку производить электродами марки Э42 по ГОСТ 9469-75.
11. Опорные столики и монтажные элементы, недоступные к окраске в период эксплуатации, покрываются защитным цинковым покрытием способом металлизации, толщиной 160мкм (отмеченные*).
    Нарушенное сваркой покрытие восстанавливается последующим покрытием слоем цинка методом горячего напыления.
    Остальные монтажные элементы покрываются 2-мя слоями эмали ПФ-115 по грунту ГФ-020 толщиной 55мкм.
12. Конструкция заглубленной части приемного устройства запроектирована из условий расположения комплекса котельной на свободной площадке при выполнении котлована открытым способом с водопонижением иглофильтровыми установками или открытым водоотливом.
    При привязке проекта в зависимости от возможности строительной организации и расположения объекта может быть рассмотрен вариант конструкции подземной части, выполняемой опускным способом или методом „стена в грунте."

Типовой проект 903-1-224.86 Альбом 5.7

Инв. № подл. | Подпись и дата | Взам. инв. №

Привязан

Инв. №

ГИП	Жидовский		
Нач. отд.	Чувашинова		
Н. контр.	Алясова		
Гл. контр.	Андриевская		
Рук. гр.	Шульгина		
Ст. инж.	Зайцев		
Инж.	Леонова		

ТП903-1-224.86 КЖ4

Котельная с тремя котлами КВ-ТС(В)-10 и тремя котлами КЕ-10-14с. Открытая система теплоснабжения

Топливоподача

Стадия	Лист	Листов
Р	3	

Приемное устройство. Общие данные (окончание)

ЛАТГИПРОПРОМ

Копировал: Дубкова

Формат А2

21534-29

Типовой проект 903-1-224.86 Альбом 5.7

Схема расположения фундаментов

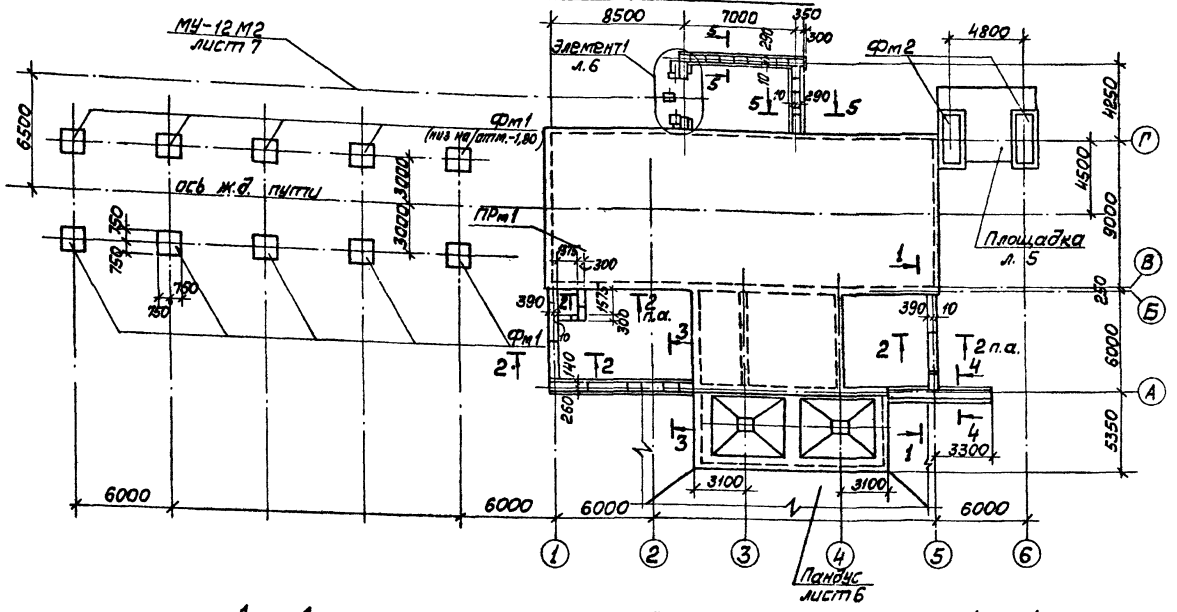

Спецификация элементов к схеме расположения фундаментов

Марка	Обозначение	Наименование	Кол.	Масса ед. кг	Примечание
		Фундаменты			
Фм1	КЖ4-5	Фм1	10		
Фм2	КЖ4-5	Фм2	2		
		Блоки стен подвала			
а	ГОСТ 13579-78	ФБС 24.4.6-Т	14	1300	
б	ГОСТ 13579-78	ФБС 9.3.6-Т	26	350	
в	ГОСТ 13579-78	ФБС 12.4.3-Т	10	310	
г	ГОСТ 13579-78	ФБС 9.4.6-Т	8	470	
		Плиты для ленточных фундаментов			
д	1.112-5.2.09.000	ФЛ8.24-2	8	1395	
е	09.000-01	ФЛ8.12-2	4	685	
	КЖ4-6	Пандус	1		
МУ-12М2	КЖ4-7	Маневровое устройство МУ-12М2	1		
	КЖ4-5	Площадка	1		
	КЖ4-6	Элемент 1			
ПРм1	КЖ4-9	Приямок ПРм1	1		
		Площадка			
10	1.400-15 81.550-06	Изделие закладное МН555	12,76 м	5,3	Общ. вес 67,6 кг
11		Лист $\frac{\text{Участь Б ПН-6 ГОСТ 8568-77}}{\text{ВСт3кп2 ГОСТ 14637-79}}$	1,6 м²	50,1	Общ. вес 80,2 кг
		Бетон М200 ГОСТ 7473-76	7,7		м³
		Монолитные заделки Бетон М150	8,5		м³
		Элемент 1			
МН553	1.400-15 81.550-04	Изделие закладное 553	0,5		м
		Бетон М150 ГОСТ 7473-76	1,0		м³

1—1

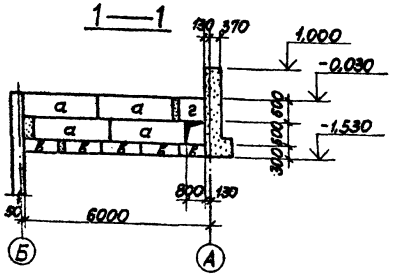

3—3

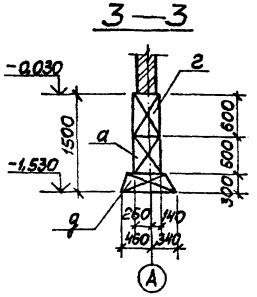

4—4

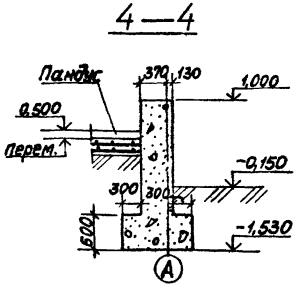

2—2

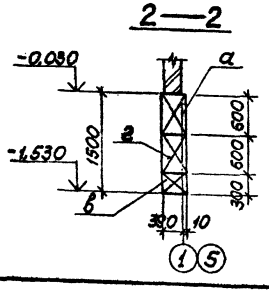

5—5

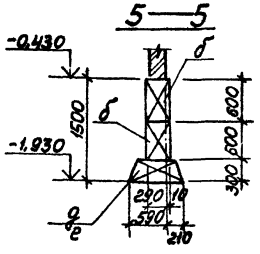

1. Кладку фундаментных блоков вести на цементно-песчаном растворе М 50 с перевязкой вертикальных швов не менее 0,4 их высоты.
2. Фундаментные плиты ленточных фундаментов укладывать по подготовке из слоя среднезернистого песка толщиной 80 мм по выровненному дну котлована.

Привязан

Инв. №

				ТП 903-1-224.86	КЖ4
ГИП	Кибальник			Котельная с тремя жаротрубными котлами КЕ-10-14С. Открытая система теплоснабжения	
Нач.отд.	Масолыгина			Топливоподача	Стадия Р; Лист 4; Листов
Н.контр.	Ласкова				
Гл.конст.	Ярославская				
Рук.гр.	Шильников			Приёмное устройство. Схема расположения фундаментов	ЛАТГИПРОПРОМ
Ст.инж.	Зайцев				
Инж.	Леонова				

Копировал Формат А2

Типовой проект 903-1-224.86 Альбом 5.7

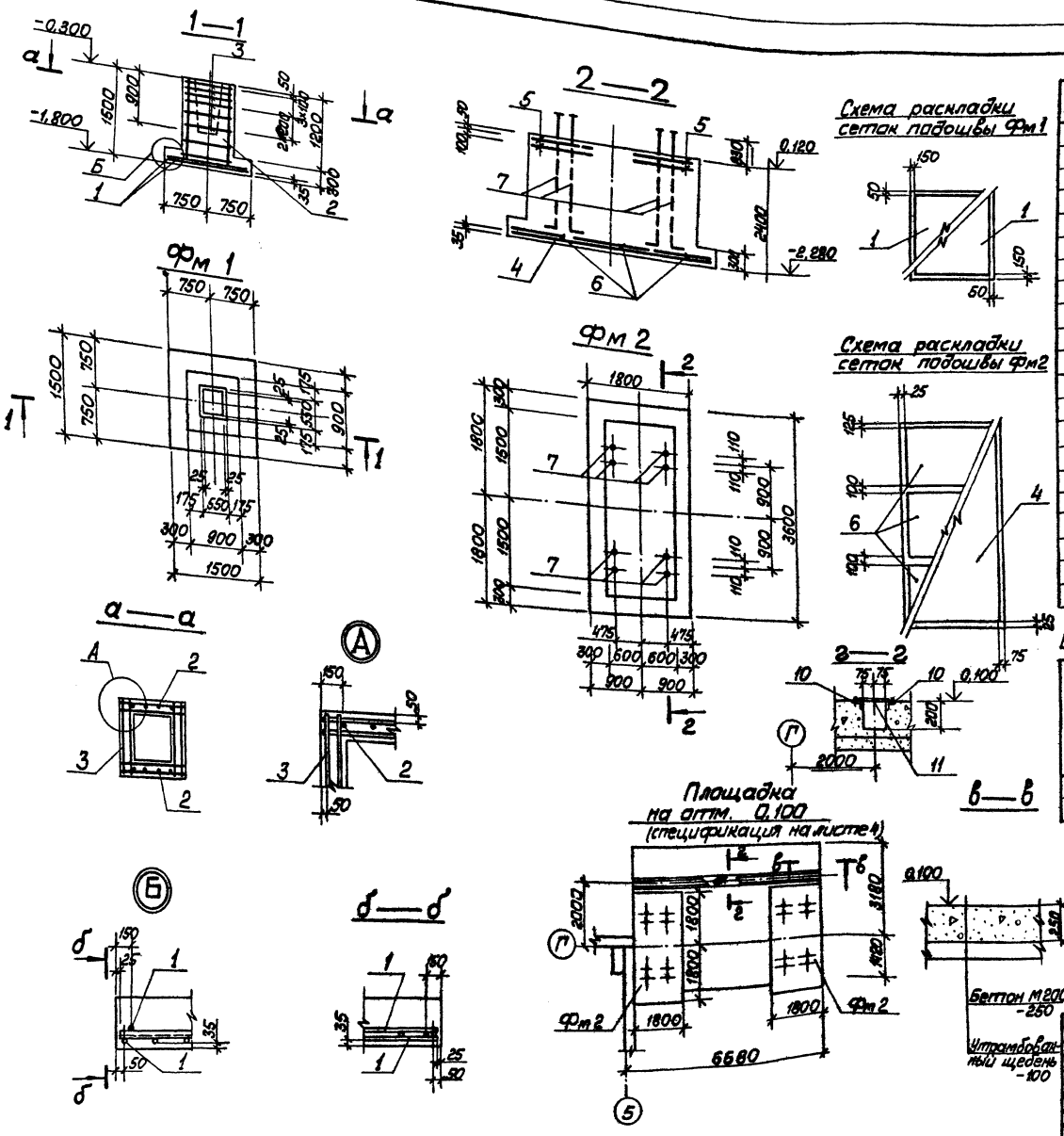

Форм	Зона	Поз.	Обозначение	Наименование	Кол.	Примечание
				Фм 1		
				Сборочные единицы		
				Сетки арматурные		
		1	1.410-2 в.1	С10А III - 14×15	2	
		2	1.412-1/77 в.3	СН12А III - 6×15	2	
		3	1.412-1/77 в.3	СА-8А I	6	
				Материалы		
		8		Бетон М 200 ГОСТ 7473-76	1,42	м³
				Фм 2		
				Сборочные единицы		
				Сетки арматурные		
		4	1.410-2 в.1	С(1) 10А III - 16×35	1	
		5	1.412-1/77 в.3	СБ-10А III	4	
		6	1.410-2 в.1	С(1) 10А III - 10×18	3	
				Изделия закладные		
		7		Болт 1М56×2800 ГОСТ 24379.1-80 Вст3 кп2	8	
				Материалы		
		9		Бетон М 200 ГОСТ 7473-76	9,5	м³

Ведомость расхода стали на один элемент, кг

Марка элемента	Изделия арматурные							Изделия закладные		Всего
	Арматура класса									
	А I			А III				Вст3 кп2		
	ГОСТ 5781-82							ГОСТ 24379.1-80		
	ф6	ф8		ф10	ф12			Болт М56		
Фм 1	1,95	17,8		14,3	10,4			—		44,45
Фм 2	3,5	5,2		61,95				626,9		697,55

Привязан

Инв. №

ГИП	Нидбальский		
Нач. отд.	Новожилов		
Н. контр.	Алясова		
Гл. констр.	Андриевская		
Рук. эр.	Шильгина		
Ст. инж.	Зайцев		
Инж.	Леонова		

ТП 903-1-224.86 КЖ4

Котельная стремя котлами КВ-ТС(В)-10 и тремя котлами КЕ-10-14С. Открытая система теплоснабжения

Топливоподача

Стадия	Лист	Листов
Р	5	

Приемное устройство. Фундаменты Фм1, Фм2. Отслужка и армирование

ЛАТТИПРОПРОМ

Копировал Мак

Формат А2 21534-29

Инв. № подл. | Подп. и дата | Взам. инв. №

Пандус

Раскладка верхних и нижних сеток

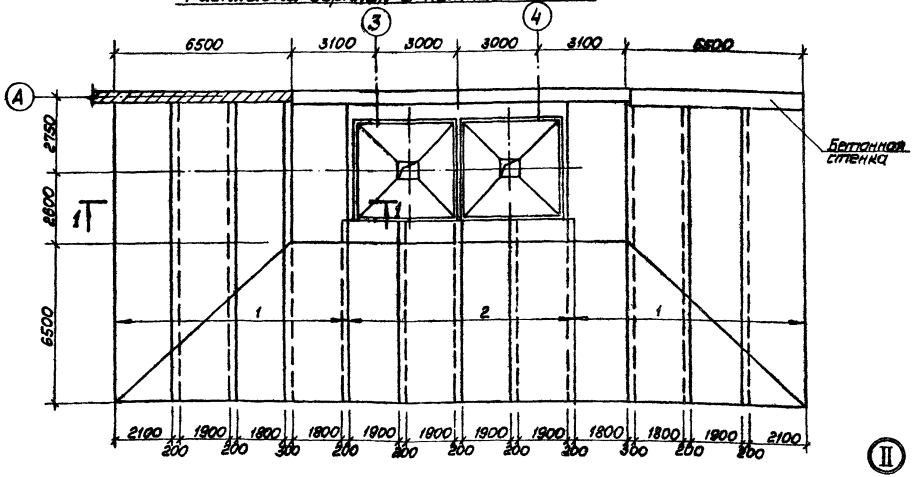

1—1

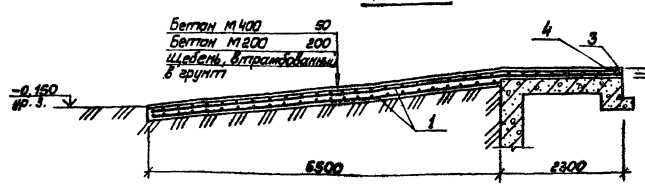

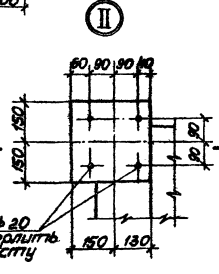

Элемент 1

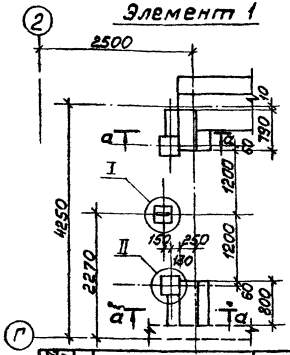

а—а

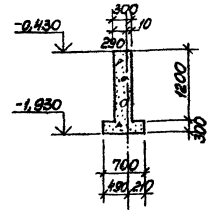

Формат	Поз.	Обозначение	Наименование	Кол.	Примечание
			Пандус		
			Сборочные единицы		
	1		с 8АТ-150 2300×1150 ГОСТ 6478-88 / 8АТ-150	16	
	2		с 8АТ-150 2300×735 ГОСТ 6478-81 / 8АТ-150	8	
	3	3.400-6/76	Изделие закладное МН4-25	23,0	м
	4		МН415-2	29,0	м
			Материалы		
	5		Бетон М200 ГОСТ 7473-76	57,4	м³
	6		Бетон М400 ГОСТ 7473-76	13,3	м³

Ведомость расхода стали на один элемент, кг

Марка элемента	Изделия арматурные					Изделия закладные				Итого
	Арматура класса AI					Прокат марки Вст3 кп2		Арматура класса AIII		
	ГОСТ 5781-82					ГОСТ 19903-74 / ГОСТ 82-70	ГОСТ 5781-82			
	ф 8					120×90×8 δ=6	ф10	ф8		
Пандус	3091,7					250,7	108,1	55,2	11,0	3516,7

I

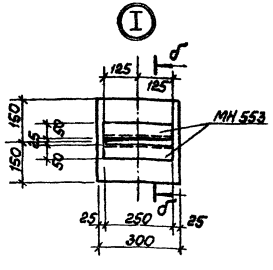

б—б

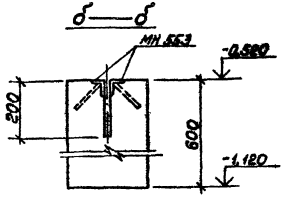

в—в

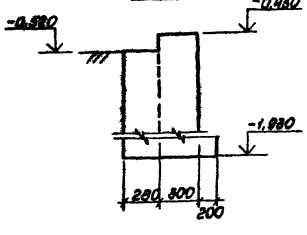

II

Привязан

Инв. №

ГИП	Мрдальский	ТП 903-1-224.86	КЖ4
Нач. отд.	Мартиросян	Котельная с тремя котлами КВ-Т(Б)-10Ш, тремя котлами КС-10-ЧС. Открытая система теплоснабжения	
Н. конт.	Алексеева	Топливоподача	Стадия / Лист / Листов: Р / 6
Гл. конс.	Кирьянов		
Рук. гр.	Шилягина	Приготов устройство. Пандус. Схема раскладки фундаментов. Закладные	ЛАТГИПРОПРОМ
Гл. инж.	Зайцев		
Инж.	Иванова		

Копировал Макс Формат А2

1:514-23

Альбом 5.7

Типовой проект 903-1-224.86

Инв. № подл. | Подп. и дата | Взам. инв. №

Схема расположения маневрового устройства МУ-12М2

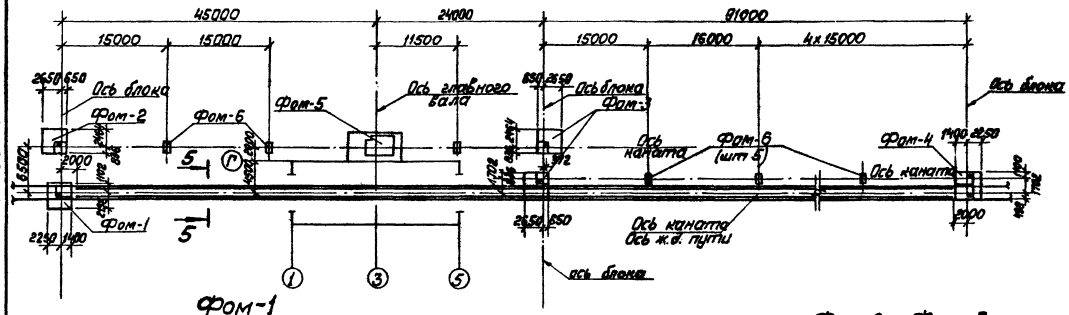

Спецификация к схеме расположения маневрового устройства

Марка поз.	Обозначение	Наименование	Кол.	Масса ед. кг	Примечание
Фом-1	КЖ-7	Фунд. под оборуд. Фом-1	1		
Фом-2	КЖ-7	" Фом-2	1		
Фом-3	КЖ-7	" Фом-3	2		
Фом-4	КЖ-8	" Фом-4	1		
Фом-5	КЖ-8	" Фом-5	1		
Фом-6	КЖ-8	" Фом-6	8		

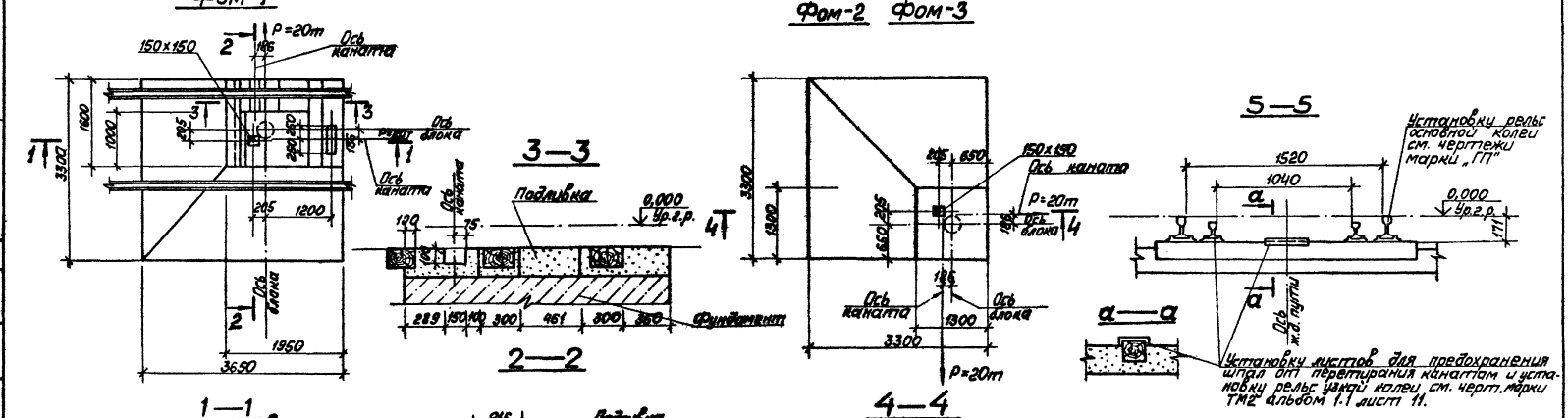

Альбом 5.7

Типовой проект 903-1-224.86

Согласовано

Инв. № подл. | Подп. и дата | Взам. инв. №

Отд. Т.О. | Шнайдер

ГИП	Кудбальский		
Нач. отд.	Навпжилова		
Н. контр.	Алясова		
Гл. конструктор	Андриевская		
Рук. гр.	Шульгина		
Ст. инж.	Зайцев		
Инж.	Чулкова		

Привязан

Инв. №

ТП 903-1-224.86 КЖ 4

Котельная с тремя котлами КВ-ТС(В)-10 и тремя котлами КЕ-10-14С. Открытая система теплоснабжения

Топливоподача

Стадия	Лист	Листов
Р	7	

Приемное устройство. Маркировочная схема маневрового устройства МУ-12 м2. Фундаменты Фом1÷Фом3

ЛАТТИПРОПРОМ

Копировал

Формат А2

21534-29

Типовой проект 903-1-224.86 Альбом 5.7

Фом 4

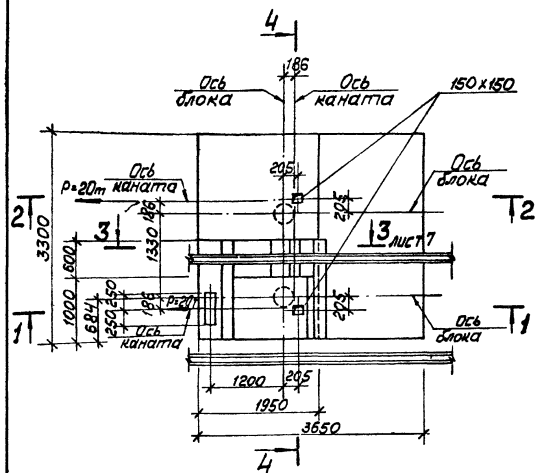

4—4

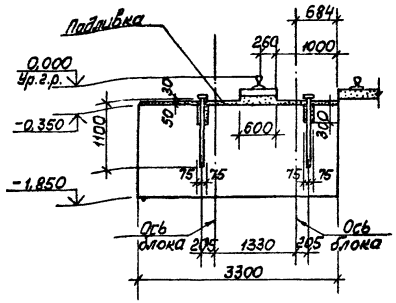

1—1

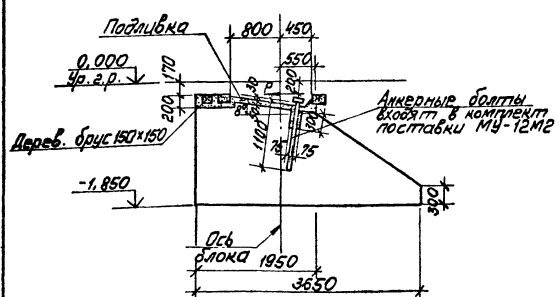

Фом-5

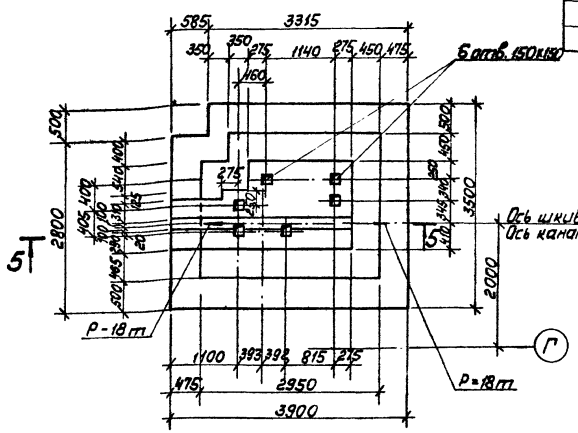

Фом-6

6—6

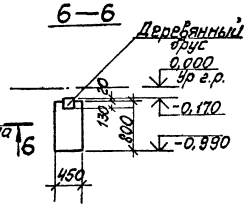

2—2

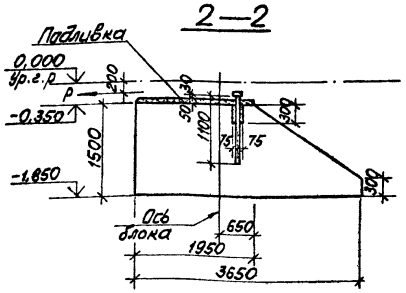

5—5

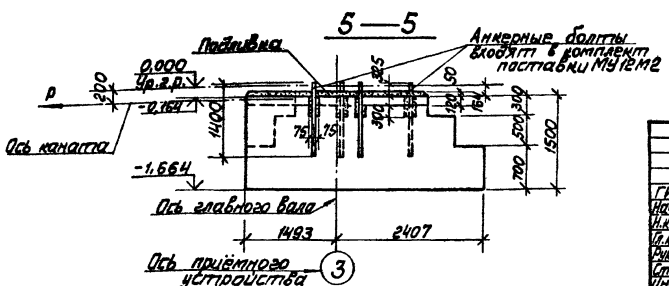

Форм.	Зона	Поз.	Обозначение	Наименование	Кол.	Примечание
				Фом-1		
				Материалы		
		1		Бетон М200 ГОСТ 7473-76	12,7	м³
				Фом-2		
				Материалы		
		1		Бетон М200 ГОСТ 7473-76	10,8	м³
				Фом-3		
				Материалы		
		1		Бетон М200 ГОСТ 7473-76	10,8	м³
				Фом-4		
				Материалы		
		1		Бетон М200 ГОСТ 7473-76	15,0	м³
				Фом-5		
				Материалы		
		1		Бетон М200 ГОСТ 7473-76	13,5	м³
				Фом-6		
				Материалы		
		1		Бетон М200 ГОСТ 7473-76	60,3	м³

Привязан

Инв. №

ТП 903-1-224.86 КЖ4

Котельная с тремя котлами КВ-ТС(В)-10 и тремя котлами КЕ-10-14С. Открытая система теплоснабжения

Топливоподача

		Стадия	Лист	Листов
		Р	8	

Приемное устройство. Маневровое устройство. МУ-12М2. Фундаменты Фом 4 ÷ Фом 6.

ЛАТГИПРОПРОМ

ГИП	Нидвальский	
Нач.отд.	Новожилова	
Н.контр.	Алясова	
Гл.конст.	Андриевская	
Рук.гр.	Шульгина	
Ст.инж.	Зайцев	
Инж.	Уулкова	

Копировал Макс

Формат А2

21534-29

Инв.№ подл. | Подп. и дата | Взам.инв.№

Типовой проект 903-1-224.86 Альбом 5.7

Инв. № подл. | Подп. и дата | Взам. инв. №

Согласовано
Инв. №

ПРм 1. План на отм. -8,300 и -10,900

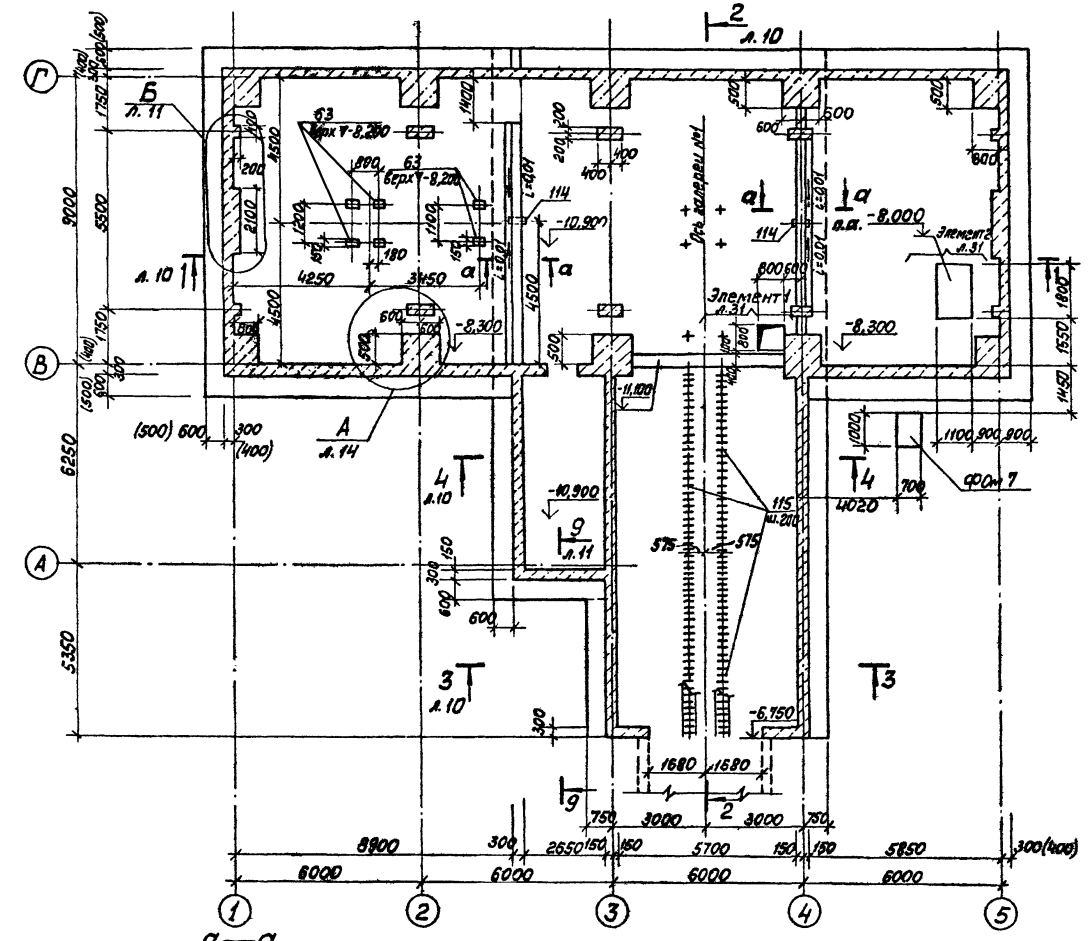

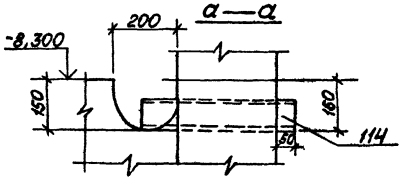

Ведомость расхода стали см. на л 33.

Спецификация элементов на приямок ПРм 1 (начало)

Марка поз.	Обозначение	Наименование	Кол.	Примечание
		ПРм 1		
		Сборочные единицы		
		Сетки арматурные		
1	тп 903-1-224.86 КЖ4.И.ПРм1.3.1	С1	90	
2		С $\frac{5\,Bp\,I-250}{8A\,III-150}$ 2300 ГОСТ 8478-81	114,5	м
3		С $\frac{5\,Bp\,I-250}{8A\,II-150}$ 2500 ГОСТ 8478-81	24,5	м
4	тп 903-1-224.86 КЖ4.И.ПРм1.3.1	С4	8	
5		С $\frac{8AI-100}{8AI-100}$ 2300 ГОСТ 8478-81	394,0	м
6		С $\frac{8AI-100}{8AI-100}$ 2500 ГОСТ 8478-81	162,5	м
7	1.410-2 в.1	С 20 А III - 26×36	14	
8	1.410-2 в.1	С 20 А III - 18×30	9	
9	1.410-2 в.1	С 20 А III - 26×63	4	
10	1.410-2 в.1	С 20 А III - 12×30	1	
11	1.410-2 в.1	С 20 А III - 14×36	2	
12	1.410-2 в.1	С 20 А III - 18×21	2	
13	1.410-2 в.1	С 12 А III - 30×48	8	
14	1.410-2 в.1	С 20 А III - 18×48	8	
15		С $\frac{8AI-100}{8AI-100}$ 1000 ГОСТ 8478-81	35,8	м
16		С $\frac{8AI-100}{8AI-100}$ 1250 ГОСТ 8478-81	42,35	м
17	1.410-2 в.1	С 16 А III - 26×33	2	
18	1.410-2 в.1	С 16 А III - 20×51	2	
19	тп 903-1-224.86 КЖ4.И.ПРм1.3.2	С19	42	
20	КЖ4.И.ПРм1.3.3	С20	28	
21	КЖ4.И.ПРм1.3.4	С21	6	
22	КЖ4.И.ПРм1.3.4	С22	8	
23	КЖ4.И.ПРм1.3.5	С23	66	
24		С $\frac{8AI-100}{8AI-100}$ 2900 ГОСТ 8478-81	2,1	м
25	1.410-2 в.1	С 20 А III - 20×30	2	
26	1.410-2 в.1	С 20 А III - 28×60	3	

(Продолжение см. на л. 32)

Привязан

Инв. №

ГИП	Пурбальский		
Нач. отд.	Новомиловская		
Н. контр.	Алясова		
Гл. конст.	Чубаевская		
Рук. гр.	Гульгино		
Ст. инж.	Зайцев		
Инж.	Леонова		

ТП 903-1-224.86 КЖ4

Котельная с тремя котлами КВ-ГС(В)-10 и тремя котлами КЕ-10-14С. Открытая система теплоснабжения

Топливоподача

Стадия	Лист	Листов
Р	9	

Приемное устройство. Приямок ПРм 1. План на отм. -8,300; -10,900

ЛАТГИПРОПРОМ

Копировал

Формат А2

21.534-29

Альбом 5.7

Типовой проект 903-1-224.86

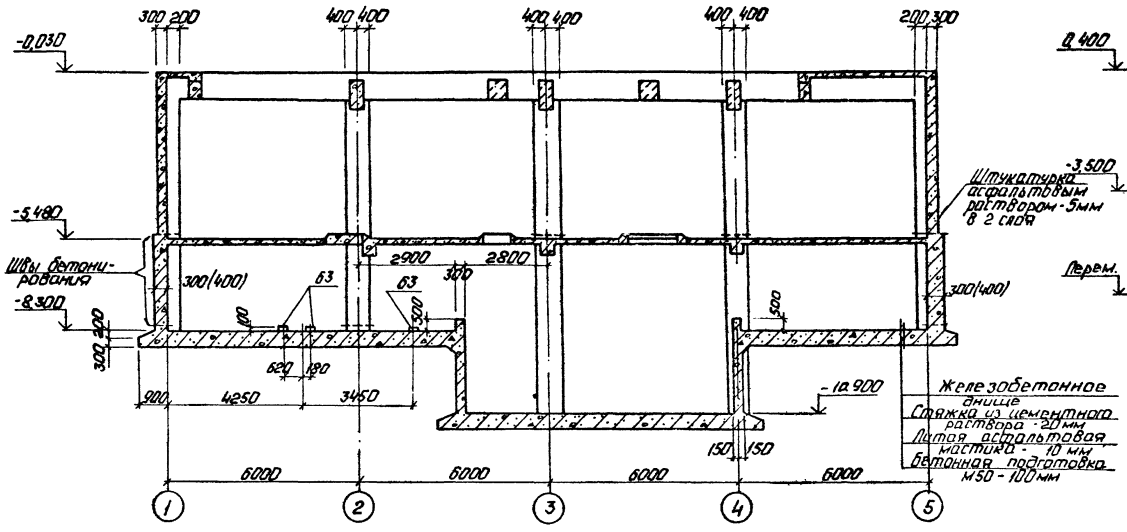

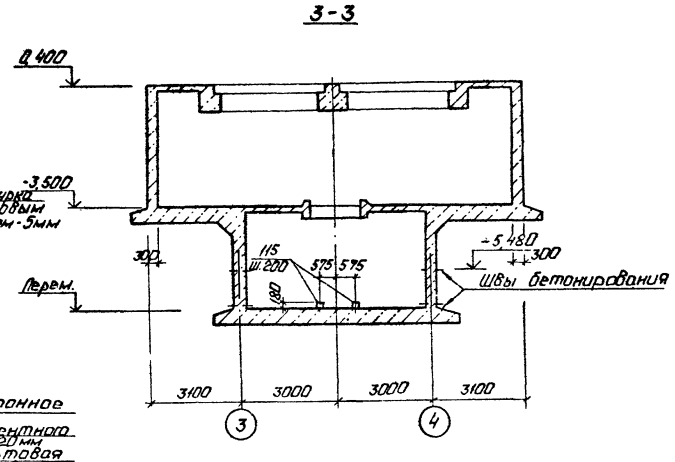

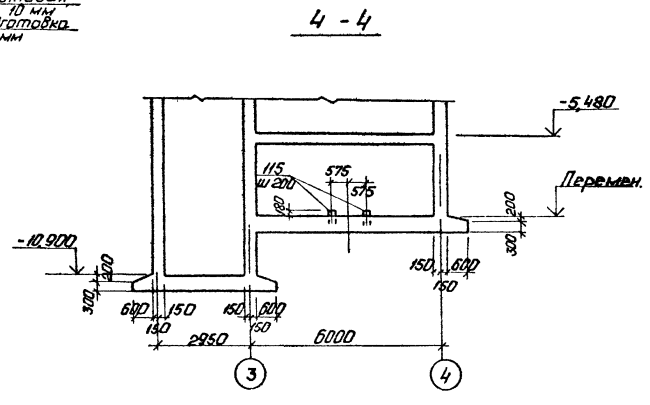

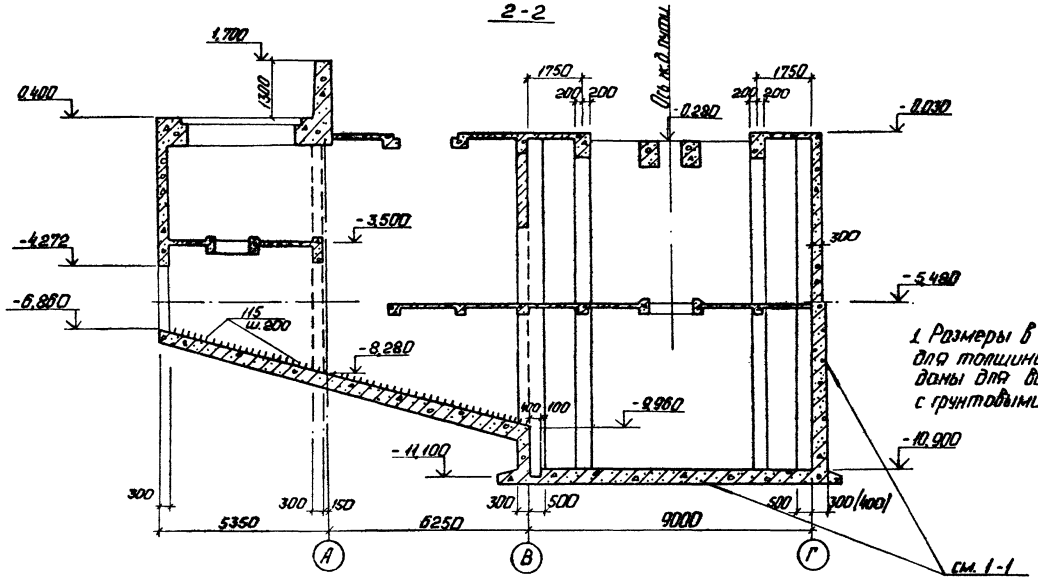

1. Размеры в скобках для толщины стен даны для варианта с грунтовыми водами.

Инв. № подл.	Подп. и дата	Взам. инв. №		

Привязан

Инв. №

ГИП	Кудбальский		ТП 903-1-224.86 КЖ4			
Нач. отд.	Новожилова		Котельная с тремя котлами КВ-ТС(В)-10 и тремя котлами КЕ-10-14с. Открытая система теплоснабжения.			
Н. контр.	Алясова		Топливоподача	Стадия	Лист	Листов
Гл. контр.	Андреевская			Р	10	
Рук. гр.	Шульгина		Приемное устройство ПРм 1. Разрезы 1-1 ÷ 4-4.	ЛАТГИПРОПРОМ		
Ст. инж.	Зайцев					
Инж.	Леонова					

Копировал: Ф.Г.

Формат А2

21534-29

Альбом 5.7

Типовой проект 903-1-224.86

Раскладка нижних сеток днища ПРм 1 (см. прим. п. 3)

на отм. -10,900 и -8.300

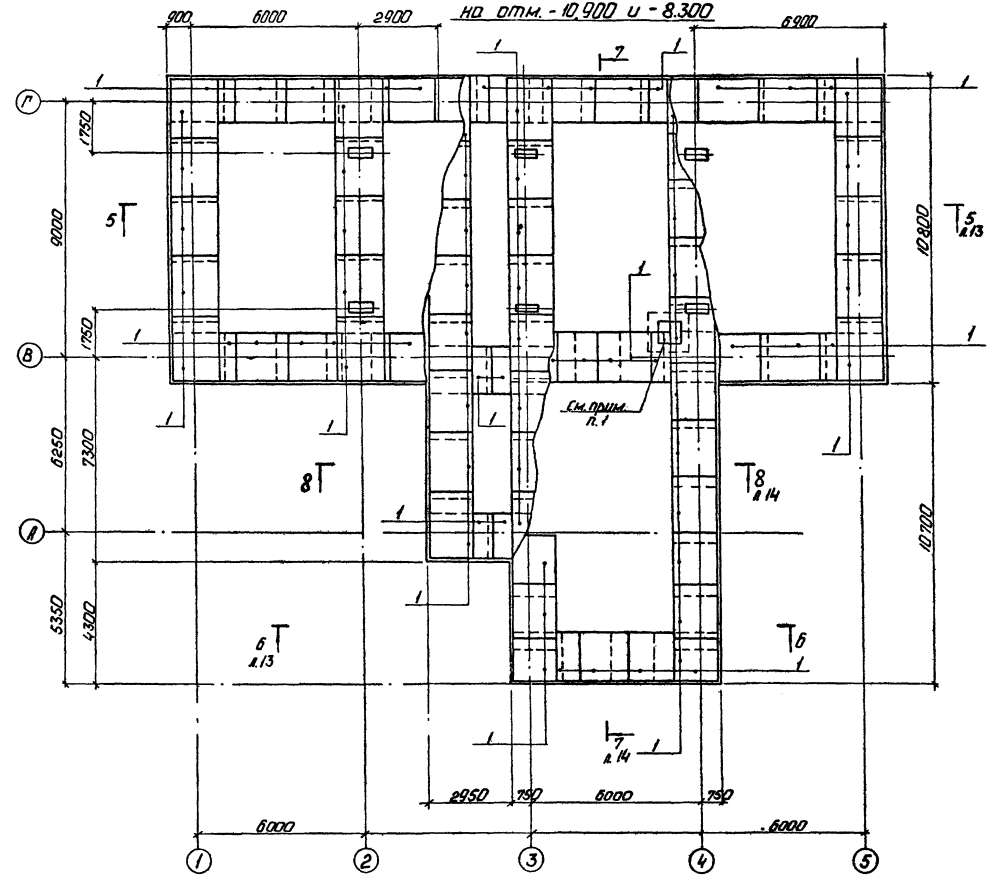

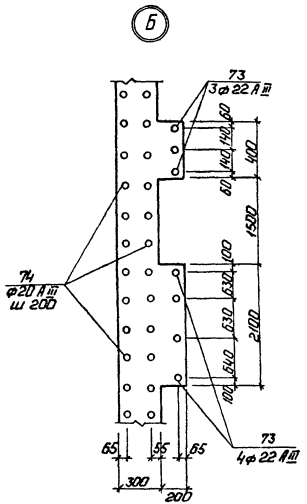

9 - 9

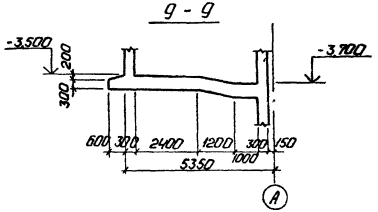

1. Сетки поз 1 в месте приямка вырезать по месту.
2. Спецификацию элементов см л 9
3. Раскладку нижних сеток днища для варианта с грунтовыми водами см на листе 35.

				ТП 903-1-224.86	КЖ4
ГИП	Надбальский			Котельная с тремя котлами КВ-ТС(В)-10 и тремя котлами КЕ-10-14с. Открытая система теплоснабжения	
Нач. отд.	Новожилова			Топливоподача	Стадия Р, Лист 11, Листов
Н. контр.	Алясова				
Гл. конструктор	Андриевский				
Рук. гр.	Шульгина			Приемное устройство. Раскладка нижних сеток днища ПРм 1. Узел „Б"	ЛАТГИПРОПРОМ
Ст. инж.	Зайцев				
Инж.	Леонова				

Привязан

Инв. №

Инв. № подл. | Подп. и дата | Взам. инв. №

Копировал: Ф. Ф.

Формат А2

21534-29

Типовой проект 903-1-224.86 Альбом 5.7

Раскладка верхних сеток днища в осях 1÷2 на отм. -8.300

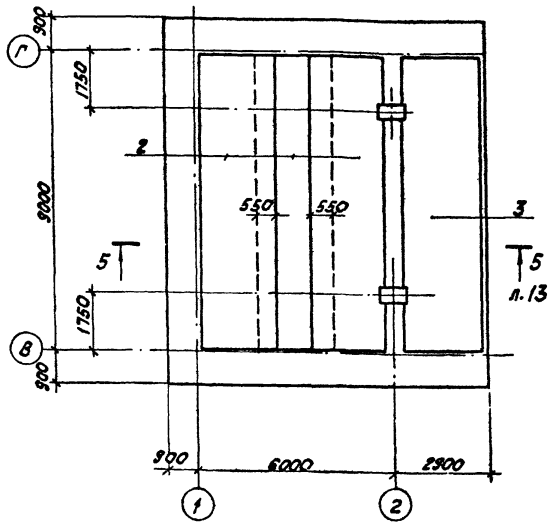

Раскладка верхних сеток днища в осях 3÷4 на отм. -10,900

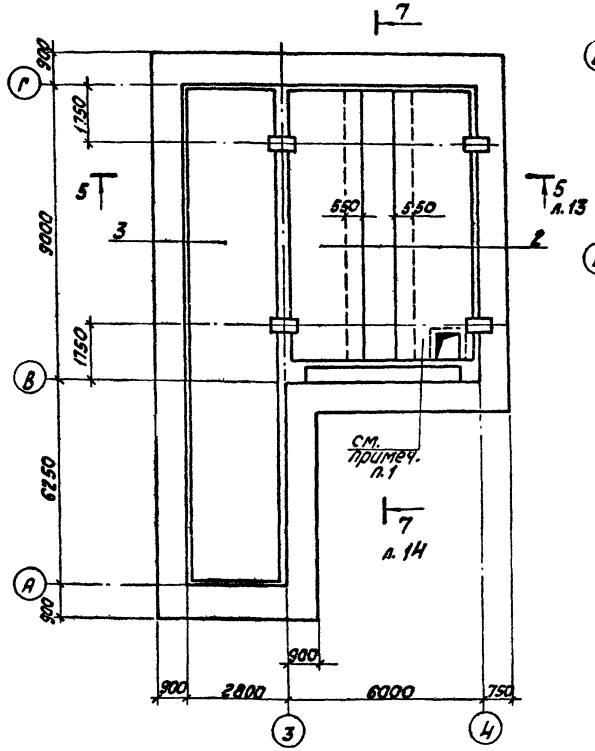

Раскладка верхних сеток днища в осях 3÷4 на отм. -6,860

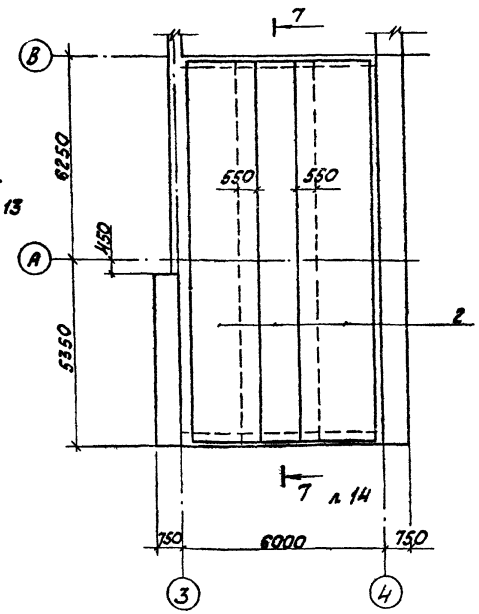

Раскладка верхних сеток днища в осях 4-5 на отм. -8,300

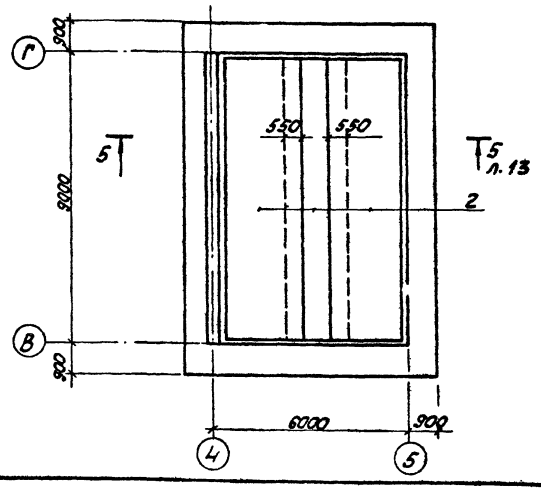

1. Сетку поз. 2 в месте приямка вырезать по месту.
2. Спецификацию см. на л.9.

Инв. № подл.	Подпись и дата	Взам. инв. №	

Привязан

Инв. №

ГИП	Нидбальский		
Нач. отд.	Новожилова		
Н. контр.	Алясова		
Гл. контр.	Андриевская		
Рук. гр.	Шульгина		
Ст. инж.	Зайцев		
Инж.	Леонова		

ТП 903-1-224.86 КЖИ

Котельная с тремя котлами КВ-ТС(В)-10 и тремя котлами КЕ-10-14С. Открытая система теплоснабжения

Топливоподача

Стадия	Лист	Листов
Р	12	

Приемное устройство. Раскладка верхних сеток днища ПР м1

ЛАТГИПРОПРОМ

Копировал

Формат А2

21534-29

Альбом 5.7

Типовой проект 903-1-224.86

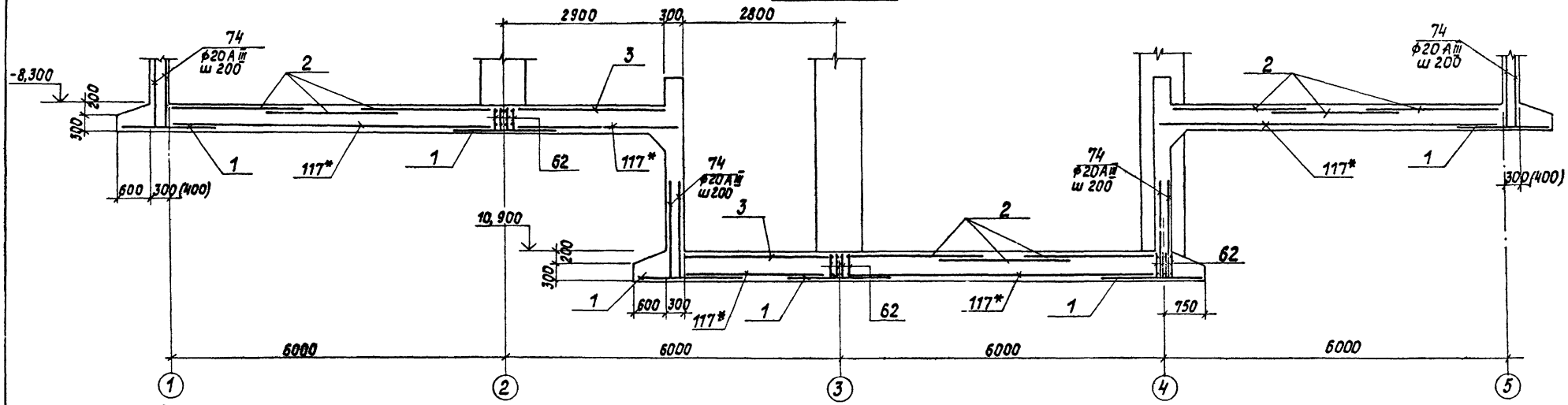

Раскладка нижних сеток днища ПРм1 в осях 3-4 на отм. -3,500.

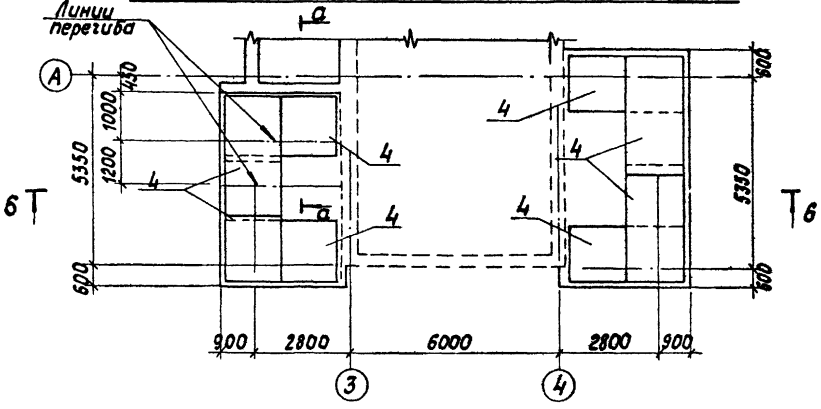

Раскладка верхних сеток днища ПРм1 в осях 3-4 на отм. -3,500.

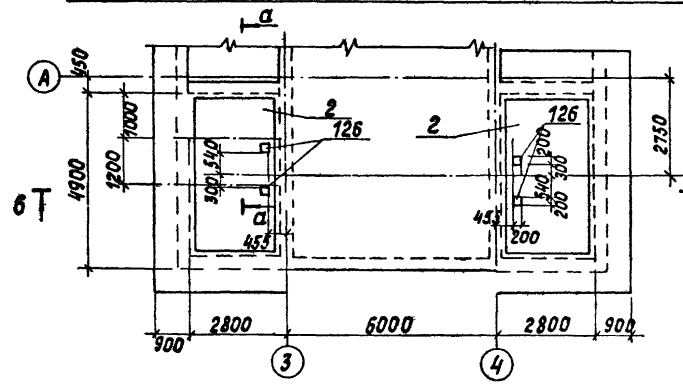

а - а

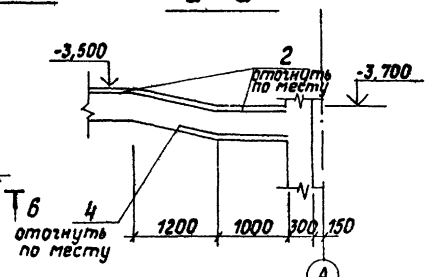

Поз 117* и толщина стенок в скобках - для варианта с грунтовыми водами.

6 - 6

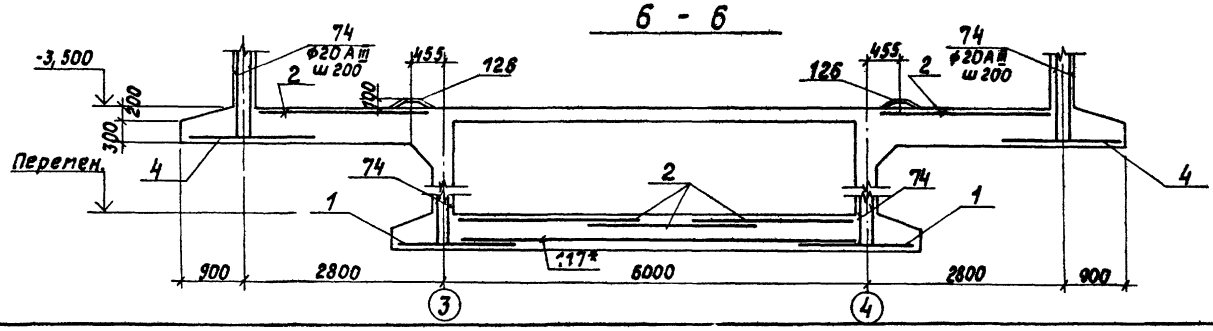

Согласовано

Инв. № подл.	Подпись и дата	Взам. инв. №	ТО	Шнайдер

Привязан

Инв. №

ГИП	Нидбальский		
Нач. отд.	Новожилова		
Н. контр.	Алясова		
Гл. констр.	Андриевская		
Рук. гр.	Шульгина		
Ст. инж.	Зайцев		
Инж.	Леонова		

ТП 903-1-224.86 КЖ4

Котельная с тремя котлами КВ-ТС(8)-10 и тремя котлами КЕ-10-14С. Открытая система теплоснабжения

Топливоподача

Стадия	Лист	Листов
Р	13	

Приемное устройство. Армирование днища ПРм1. Разрезы 5-5, 6-6. Раскладка сеток днища на отм. -3,500

ЛАТГИПРОПРОМ

Копировал

Формат А2

21534-29

Типовой проект 903-1-224.86 Альбом 5.7

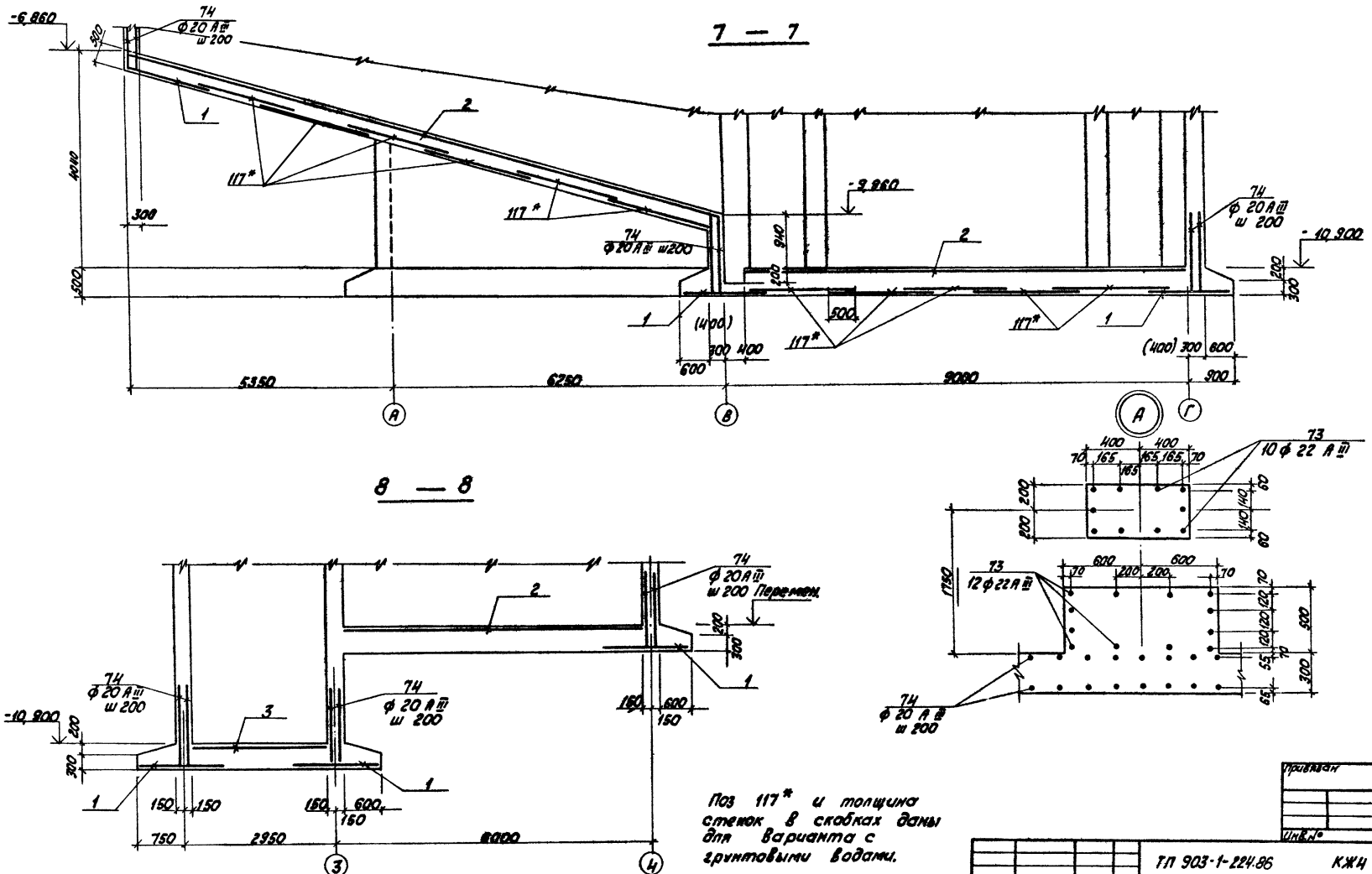

ГИП	Нидбальский		
Начатд.	Новожилова		
Н.контр.	Алясова		
Гл.конс.тр.	Андриевская		
Рук.гр.	Шульгина		
Ст.инж.	Зайцев		
Инж.	Леонова		

ТП 903-1-224.86 КЖ4

Котельная с тремя котлами КВ-ТС(В)-10 и тремя котлами КЕ-10-14С. Открытая система теплоснабжения

Топливоподача

Стадия	Лист	Листов
Р	14	

Приемное устройство. Армирование днища ПРм1. Разрезы 7-7, 8-8; Узел А4

ЛАТГИПРОПРОМ

Копировал

Формат А2

21534-29

Привязан

Инв. №

Инв. № подл. | Подпись и дата | Взам. инв. №

Типовой проект 903-1-224.86 Альбом 5.7

Схема расположения стенок и колонн приямка ПРм 1 на отм -8,300

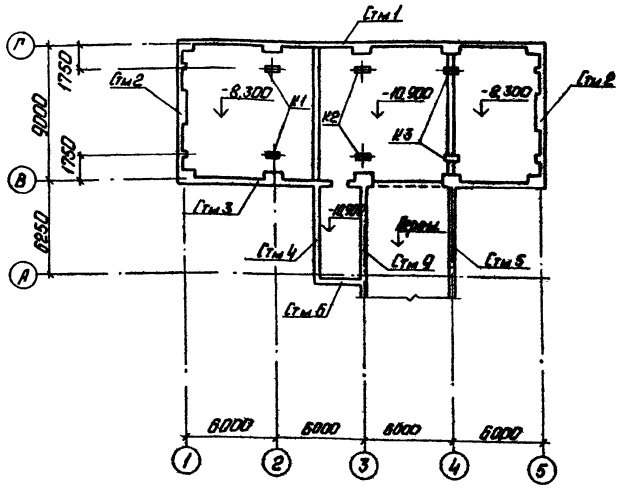

Схема расположения стенок приямка ПРм1 на отм. -3,400

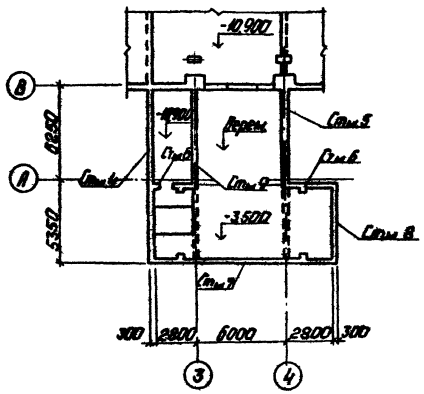

Спецификация к схемам расположения стенок и колонн приямка ПРм 1

Марка	Обозначение	Наименование	Кол.	Примеч.
		Монолитные стенки		
Стм 1	КЖ4-16,17,18	Стм 1	1	
Стм 2	КЖ4-19	Стм 2	2	
Стм 3	КЖ4-20,21,22	Стм 3	1	
Стм 4	КЖ4-23,24	Стм 4	1	
Стм 5	КЖ4-25,26	Стм 5	1	
Стм 6	КЖ4-20,27	Стм 6	1	
Стм 7	КЖ4-28	Стм 7	1	
Стм 8	КЖ4-19	Стм 8	1	
Стм 9	КЖ4-29,30	Стм 9	1	
		Колонны		
К1	КЖ4-34	К1	2	
К2	КЖ4-34	К2	2	
К3	КЖ4-34	К3	2	

Схема расположения стенок и колонн приямка ПРм 1 на отм. -10,900

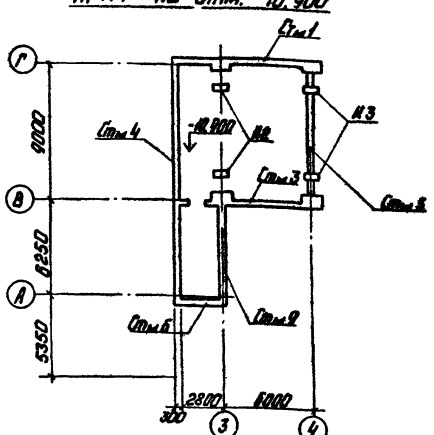

Схема расположения стенок и колонн приямка ПРм 1 на отм. -5,480

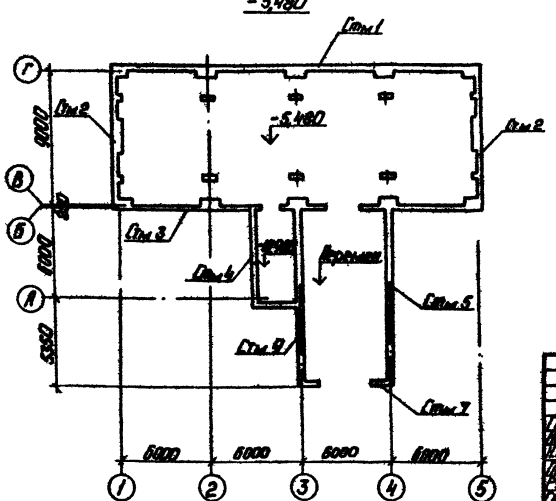

Инв. № подл. | Подп. и дата | Взам. инв. №

Привязан

Инв. №

ТИП	Нидвольский		
Начало	Новожилова		
Н.контр.	Алясова		
Гл.конст.	Андриевская		
Рук.гр.	Шульгина		
Ст.инж.	Зайцев		
Инж.	Леонова		

ТП 903-1-224 86 КЖ4

Котельная с тремя котлами КВ-ТС(В)-10 и тремя котлами КЕ-10-14С открытая система теплоснабжения

Топливоподача

Стадия	Лист	Листов
Р	15	

Приемное устройство Схемы расположения стенок и колонн приямка ПРм 1

ЛАТГИПРОПРОМ

Копировал: Фуз.

Формат А2

21534-29

Альбом 5.7

Типовой проект 903-1-224.86

Стм 1

Раскладка наружных арматурных сеток

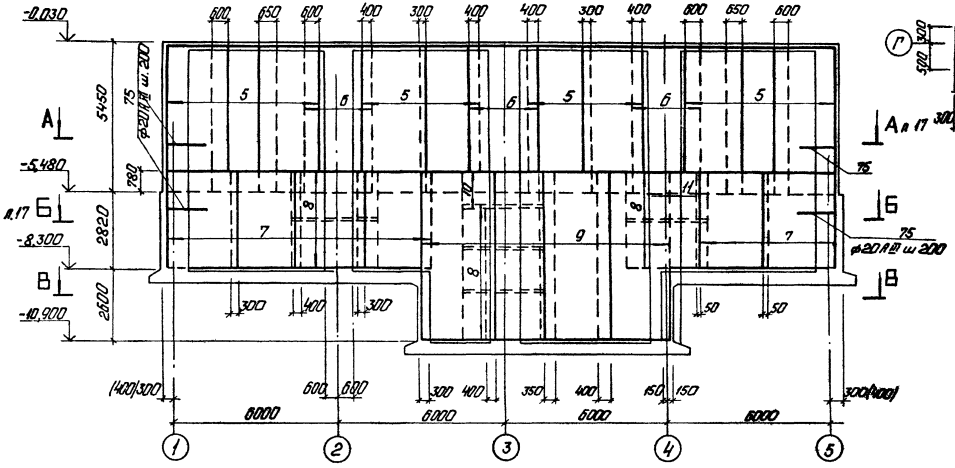

В – В

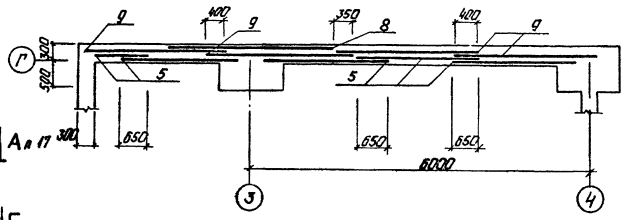

1 Защитный слой для наружной арматуры - 35мм, для внутренней - 20мм.

2 Размеры в скобках - для варианта с грунтовыми водами.

3 Спецификацию см. на л. 9.

Раскладка внутренних арматурных сеток

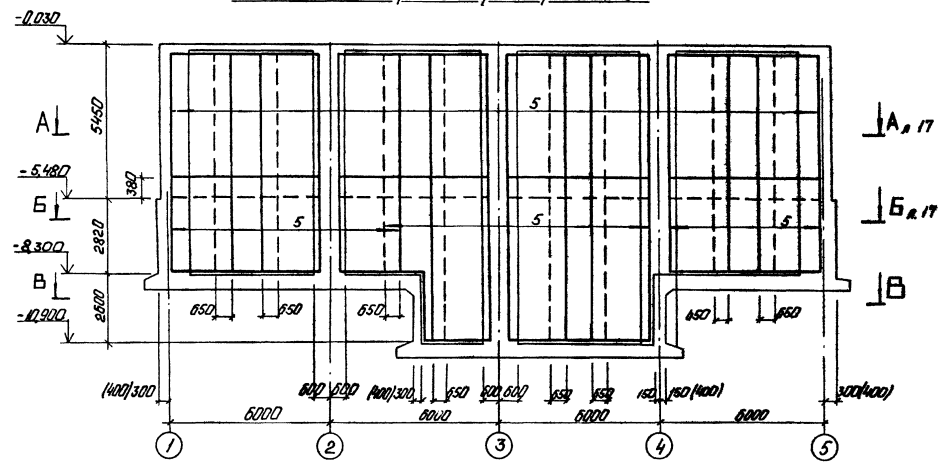

Инв. № подл. | Подп. и дата | Взам. инв. №

Привязан			
Инв. №			

ГИП	Надбольский		
Нач. отд.	Новожилова		
Н. контр.	Алясова		
Гл. конструктор	Андреевская		
Рук. гр.	Шульгина		
Гл. инж.	Зайцев		
Инж.	Леонова		

ТП 903-1-224.86 КЖ4

Котельная с тремя котлами КВ-ТС(В) III и тремя котлами КЕ-10 14с. Открытая система теплоснабжения.

Топливоподача

Стадия	Лист	Листов
Р	16	

Приемное устройство. Стенка Стм 1. Раскладка наружных и внутренних сеток. Сечение В-В.

ЛАТГИПРОПРОМ

Копировал: Ф. 75

Формат А2

21534-29

Альбом 5.7

Типовой проект 903-1-224.86

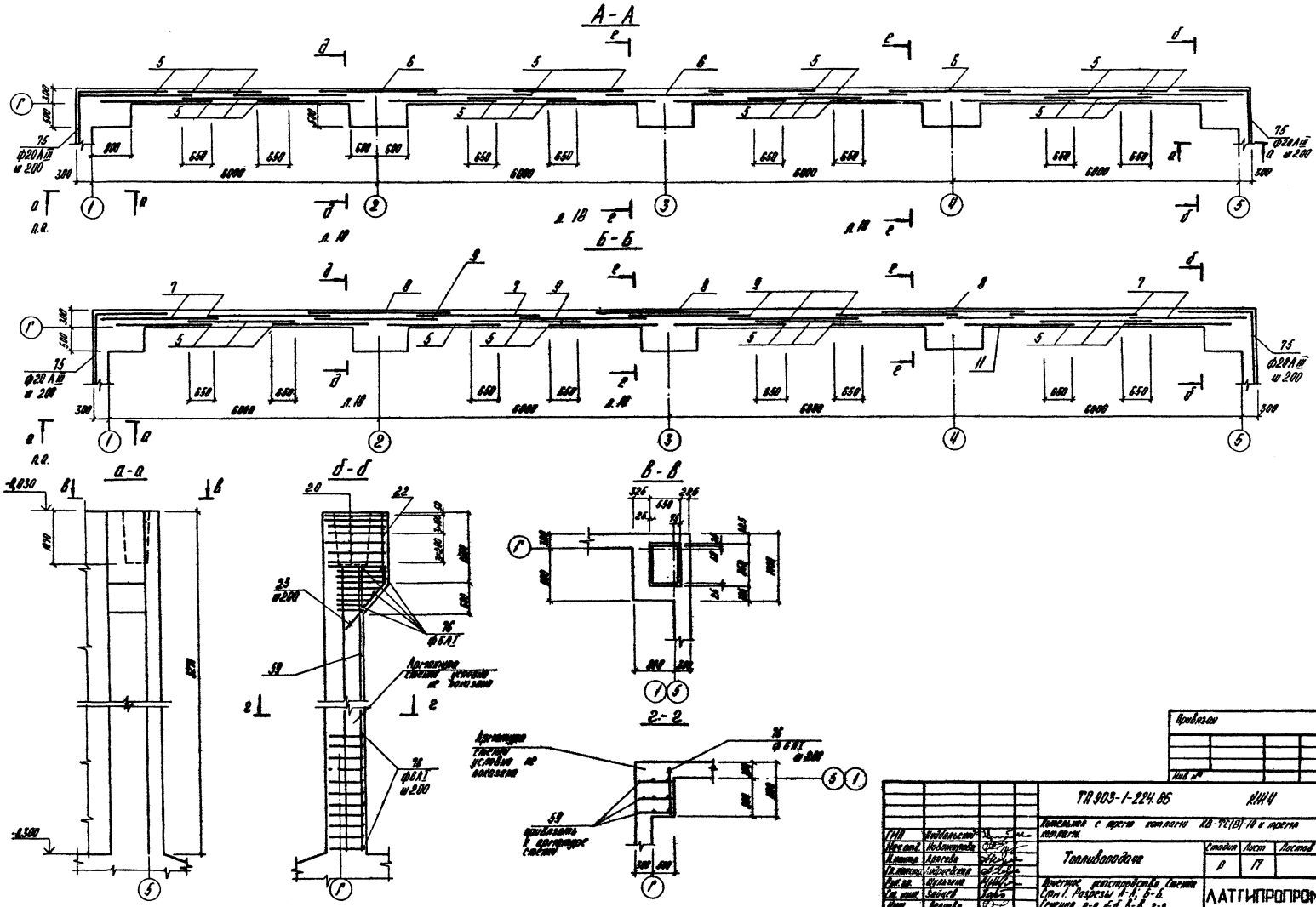

Альбом 5.1

Типовой проект 903-1-224.86

Инв. № подл. | Подпись и дата | Взам. инв. №

Д-Д

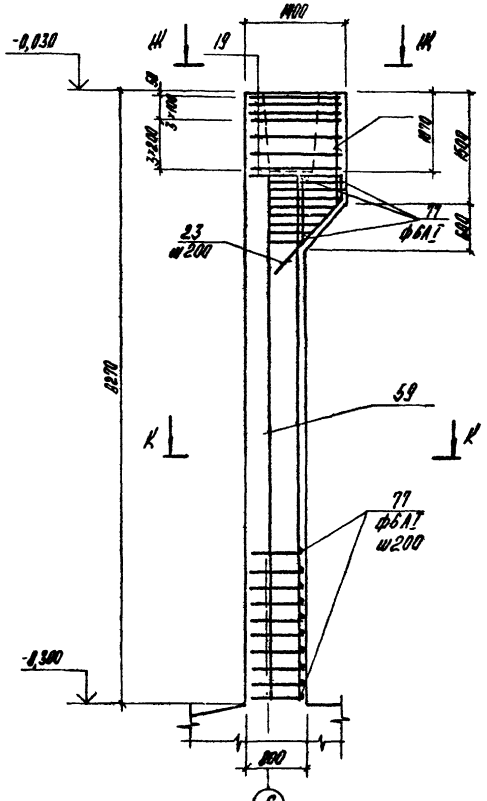

Е-Е

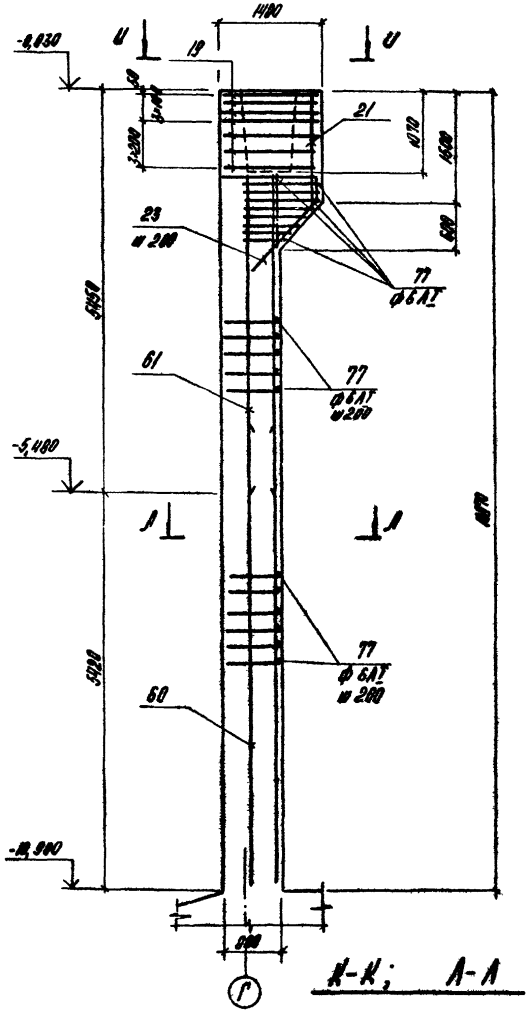

Ш-Ш
У-У

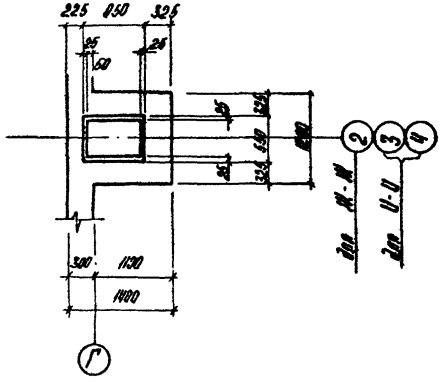

К-К; Л-Л

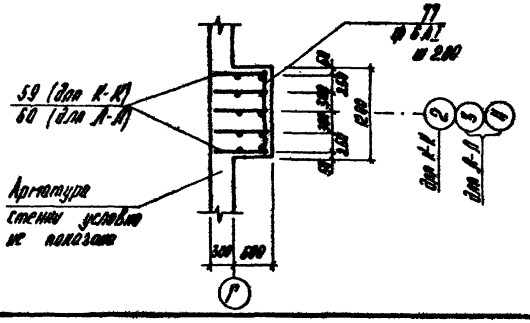

В

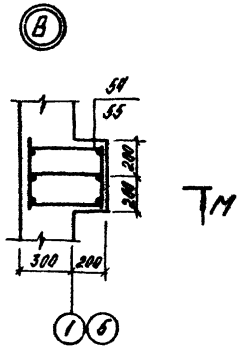

Г

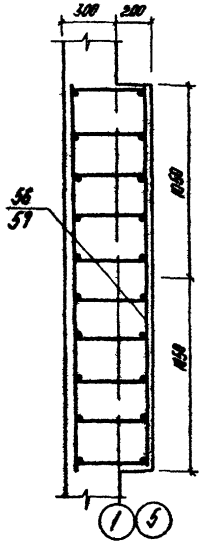

1. В сечениях "Д-Д", "Е-Е", "К-К", "Л-Л" арматура стен условно не показана.

М-М

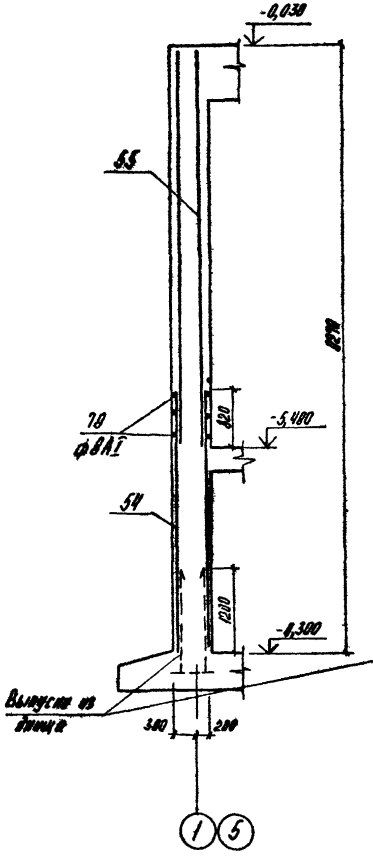

Н-Н

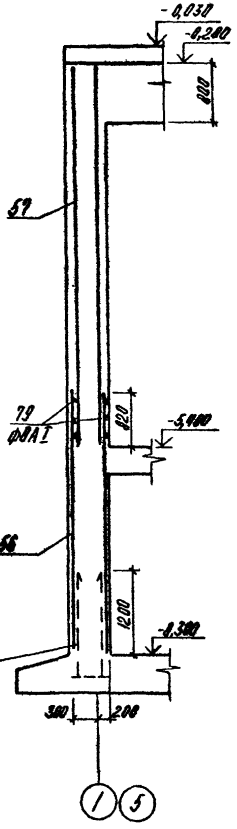

Привязан

Инв. №

				ТП 903-1-224.86	КНЧ
ГИП	Жидельский			Ростельная с трема опорами КВ-72(В)-АТ и трема опорами КС-18-АТС. Открытая система теплоснабжения	
Нач.отд.	Новикорова				
Н.контр.	Адасова			Тепловводчик	Стадия: Р; Лист: 19; Листов:
Гл.констр.	Андреевкер				
Рук.гр.	Шульгина			Принятые устройства. Стенки СТп1.	
Ст.инж.	Зайцев			Стп3. Сечение В-В; Е-Е.	ЛАТГИПРОПРОМ
Инж.	Леонова			Стенка СТп2. Узлы В,Г.	

Копировал

Формат А2

21.5.34-29

СТм 2

Раскладка наружных арматурных сеток

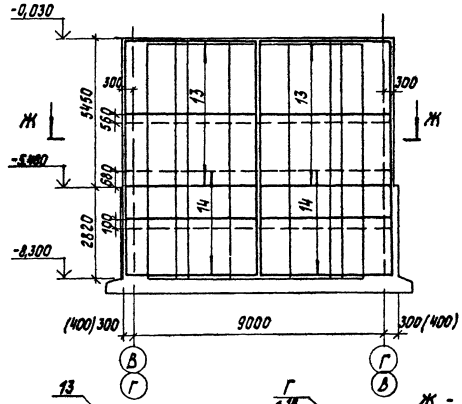

Раскладка внутренних арматурных сеток

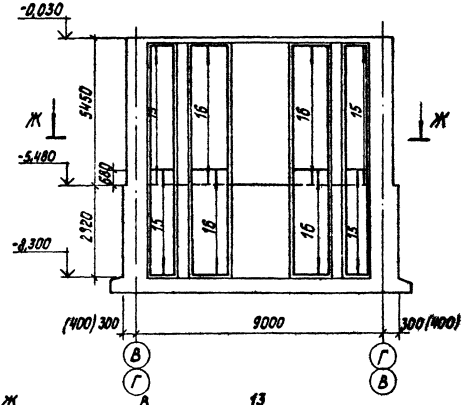

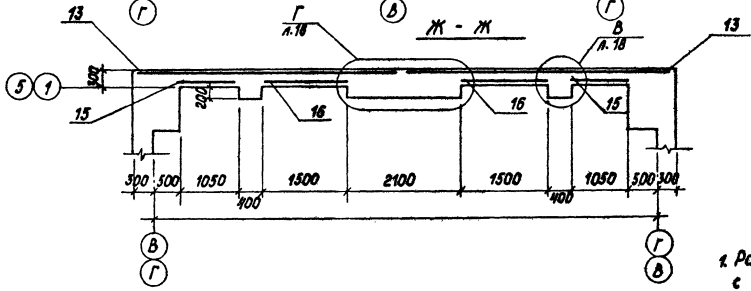

1. Размеры в скобках - для варианта с грунтовыми водами.
2. Спецификацию см. на л. 9

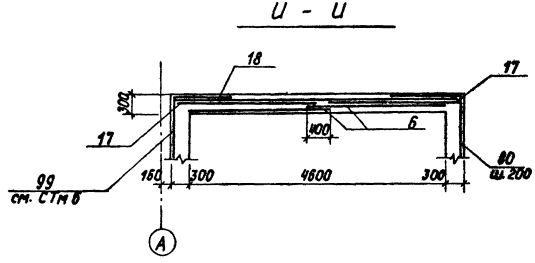

СТм 8

Раскладка наружных арматурных сеток

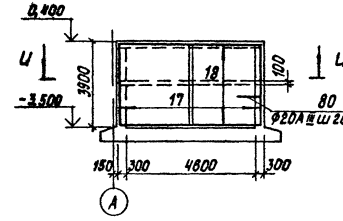

Раскладка внутренних арматурных сеток

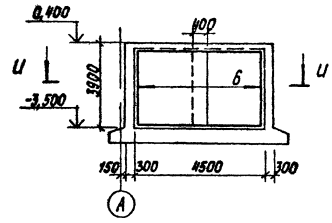

Альбом 5.7

Типовой проект 903-1-224.86

Инв. № подл. | Подпись и дата | Взам. инв. №

				ТП 903-1-224.86	КЖ4
ГИП	Житальский			Котельная с тремя котлами КВ-ТС(В)-10 и тремя котлами КЕ-10-14С Открытая система теплоснабжения	
Нач.отд.	Новожилова			Топливоподача	Стадия: Р; Лист: 19; Листов:
Н.контр.	Алесова				
Гл.констр.	Андреевский				
Рук.гр.	Шульмина			Приемное устройство. Стенки СТм2, СТм8. Раскладка сеток.	ЛАТГИПРОПРОМ
Ст.инж.	Зайцев				
Инж.	Леонова				

Копировал

Формат А2

21534-29

Альбом 5.7

Типовой проект 903-1-224.86

Согласовано

Инв.№ подл. | Подпись и дата | Взам.инв.№

Стм 3

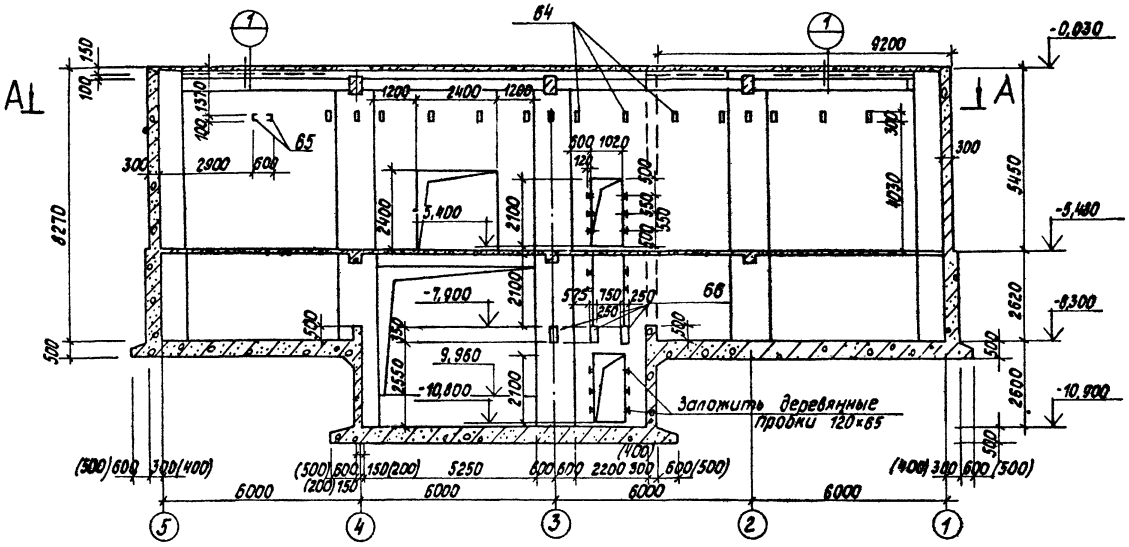

Стм 6

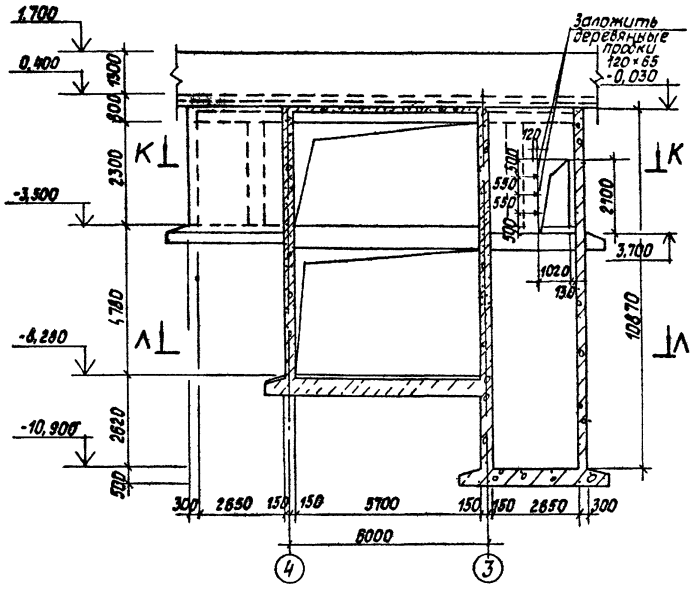

А — А

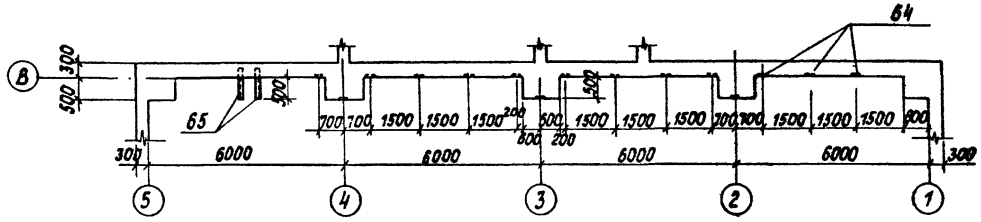

Л — Л

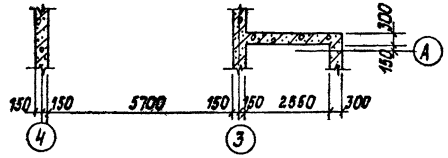

1. Размеры в скобках - для варианта с грунтовыми водами.
2. Спецификацию элементов см. на л 9

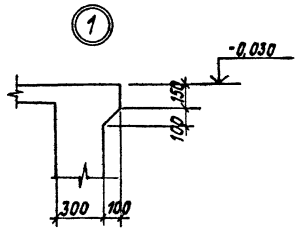

К К

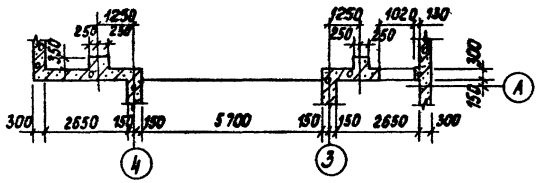

Привязан

Инв.№

			ТП 903-1-224.86	КМ4	
ГИП	Жидбинский		Котельная с тремя котлами КВ-ГС(В)-10 и тремя котлами КЕ-10-14С. Открытая система теплоснабжения		
Нач.отд.	Новгородова		Топливоподача	Стадия	Лист	Листов
Н.контр.	Алясова			Р	20	
Гл.констр.	Андриевская					
Рук.гр.	Шульшина		Приемное устройство. Стенки Стм 3; Стм 6.	ЛАТГИПРОПРОМ		
Ст.инж.	Зайцев					
Инж.	Леонова					

Копировал

Формат А2

21534-29

СТм 3

Раскладка наружных арматурных сеток.

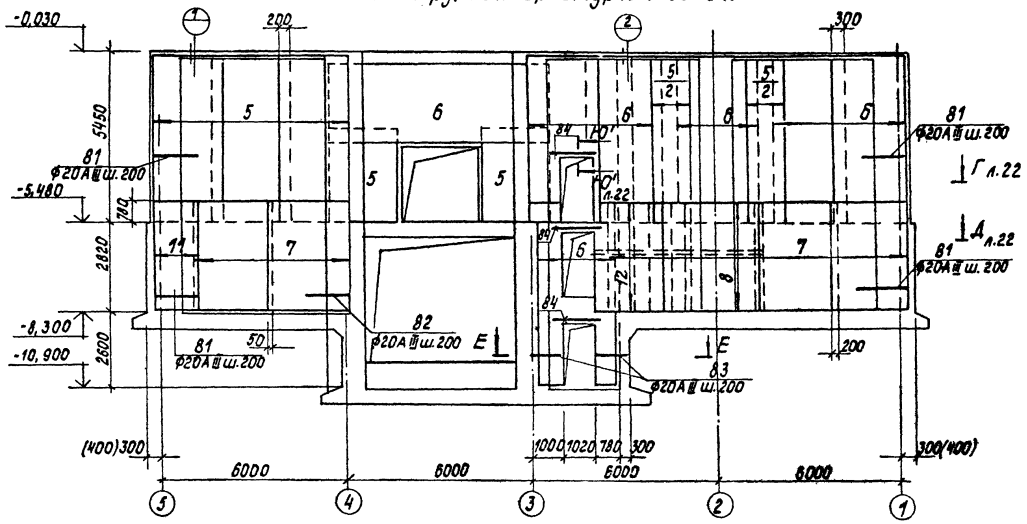

Раскладка внутренних арматурных сеток.

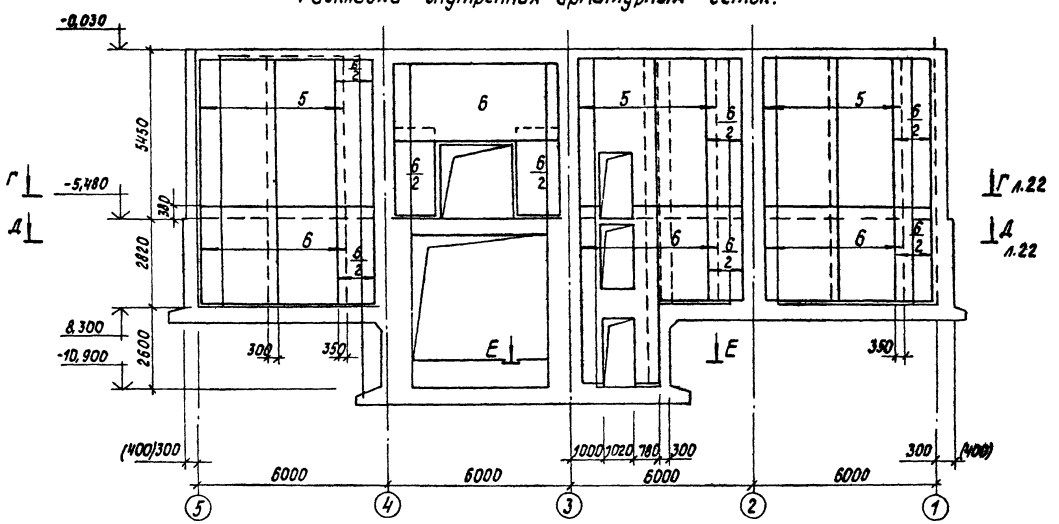

Е - Е

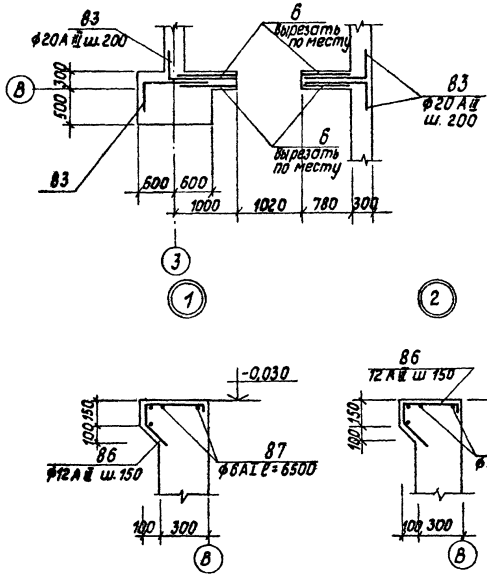

1. Размеры в скобках - для варианта с грунтовыми водами.
2. Спецификацию элементов см. на л.9.

Альбом 5.7

Типовой проект 903-1-224.86

Инв.№подл. | Подпись и дата | Взам.инв.№

Привязан

Инв.№

				ТП 903-1-224.86 КЖ 4	
ГИП	Жлобальский			Котельная с тремя котлами КВ-ТС(В)-10и тремя котлами КЕ-10-14С. Открытая система теплоснабжения	
Нач.отд.	Новожилова			Топливоподача	Стадия: Р; Лист: 21; Листов:
Н.контр.	Алясова				
Гл.констр.	Антиевская				
Рук.гр.	Шульгина			Приемное устройство. Стенка «Ст№3. Раскладка наружных и внутренних сеток»	ЛАТГИПРОПРОМ
Ст.инж.	Зойцев				
Инж.	Леонова				

Копировал 6

Формат А2

21534-20

Альбом 5.7

Типовой проект 903-1-224.86

СТм 3

Г-Г

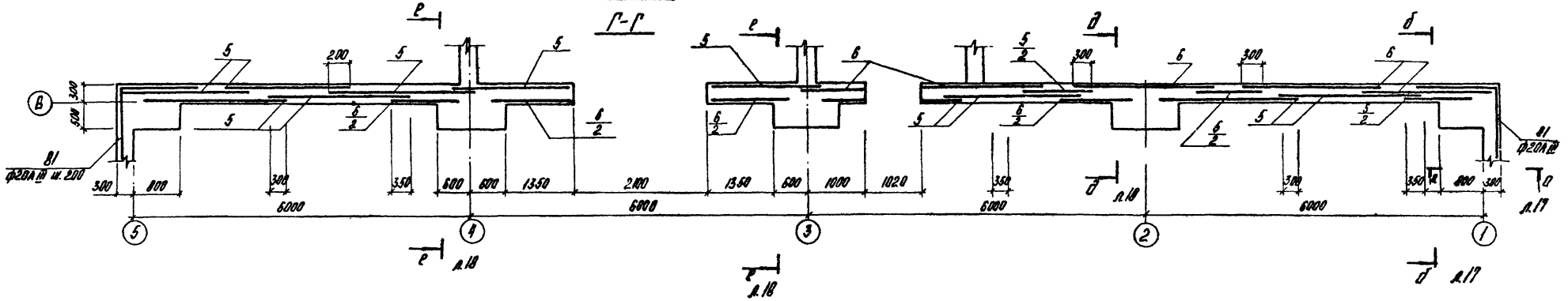

Д-Д

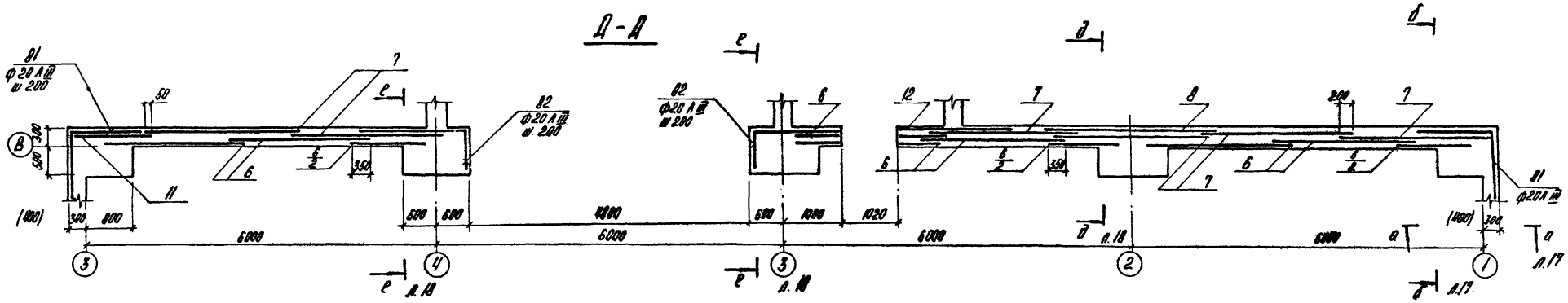

Ю' – Ю'

Размеры в скобках - для варианта с грунтовыми водами.

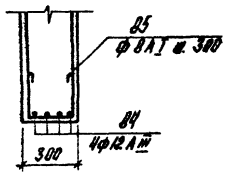

ГИП	Нидбельский		ТП 903-1-224.86		КЖ 4
Нач.отд.	Новожилова		Котельная с тремя котлами КВ-ТС(В)-10 и тремя котлами КЕ-10-14С. Открытая система теплоснабжения		
Н.контр.	Алясова		Топливоподача	Стадия	Лист	Листов
Гл.констр.	Андриевская			Р	22	
Рук.гр.	Шульгина		Приемное устройство. Стенка СТм 3. Разрезы „Г-Г"÷„Е-Е"	ЛАТГИПРОПРОМ		
Ст.инж.	Зайцев					
Инж.	Леонова					

Привязан

Инв. №

Копировал

Формат А2

21534-29

Стм 4

Раскладка внутренних арматурных сеток

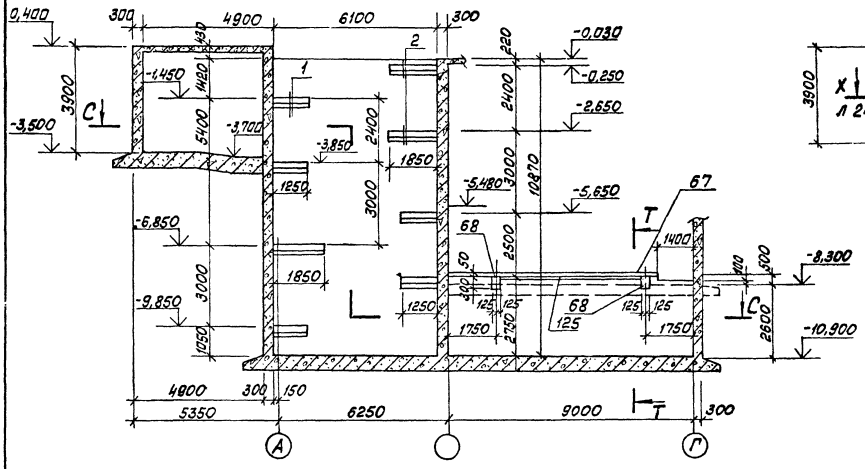

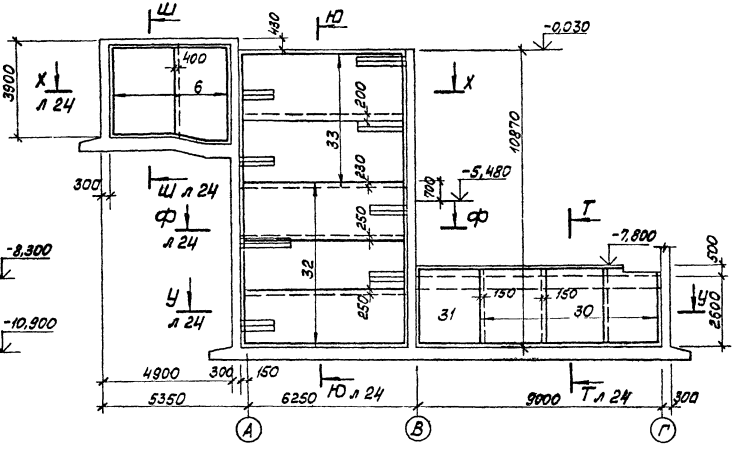

Спецификацию элементов см. на листе 9

С — С

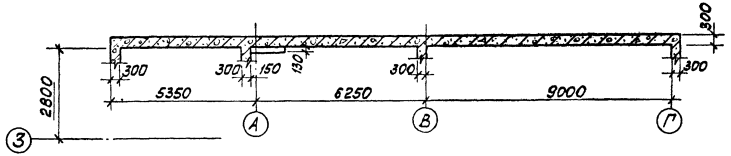

Т — Т

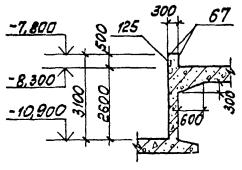

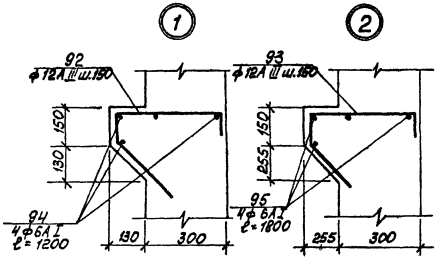

Альбом 5.7

Типовой проект 903-1-224.86

Инв. № подл.	Подп. и дата	Взам. инв. №

Привязан

Инв. №

ГИП	Нидбальский		
Нач. отд.	Новожилова		
Н. контр.	Алясова		
Гл. конст.	Андриевская		
Рук. гр.	Шульгина		
Ст. инж.	Зайцев		
Инж.	Леонова		

ТП 903-1-224.86 КЖ 4

Котельная с тремя котлами КВ-ТС(В)-10 и тремя котлами КЕ-10-14С. Открытая система теплоснабжения

Топливоподача

Стадия	Лист	Листов
Р	23	

Приёмное устройство. Стенка Стм 4

ЛАТГИПРОПРОМ

Копировал [illegible] Формат А2

21534-29

Альбом 5.7

Типовой проект 903-1-224.86

Стм 4

Раскладка наружных арматурных сеток

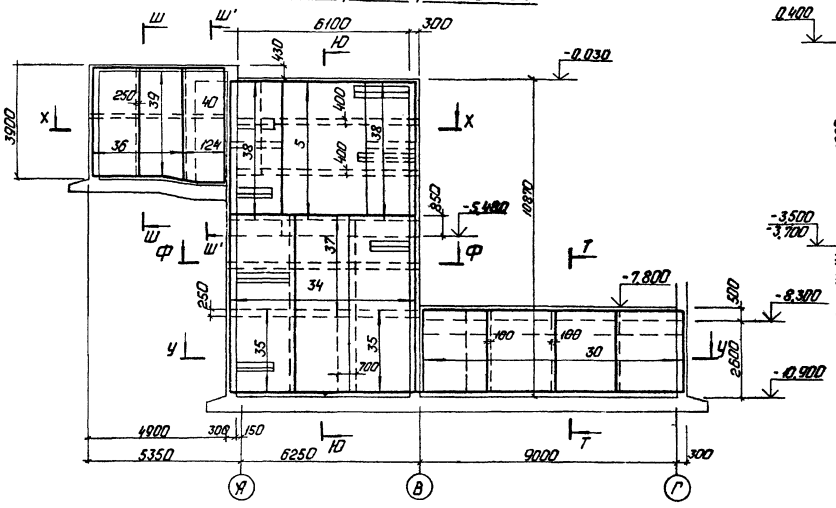

Ш - Ш
Ш' - Ш'

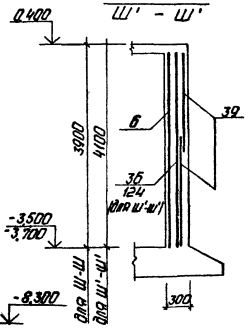

Т - Т
(армирование)

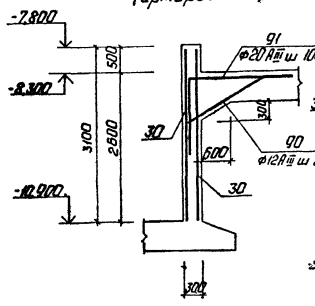

Ю - Ю

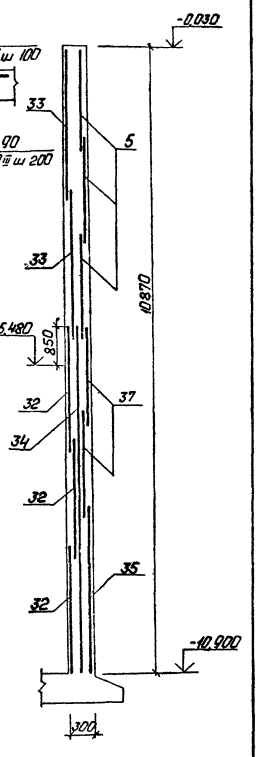

Ф - Ф

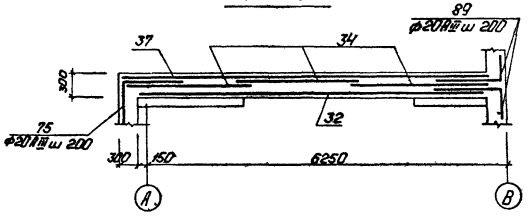

У - У

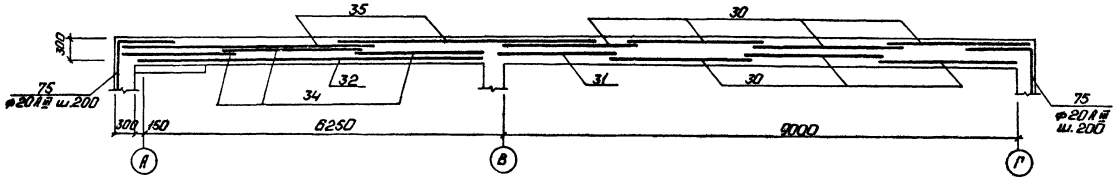

Х - Х

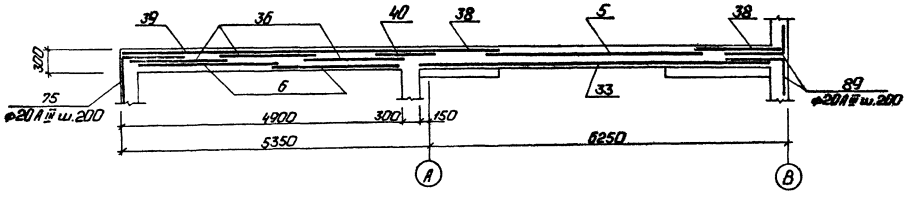

Привязан

Инв.№

ТП 903-1-224.86			КЖ4
Котельная с тремя котлами КВ-ТС(В)-10 и тремя котлами КЕ-10-14с. Открытая система теплоснабжения			
Топливоподача	Стадия	Лист	Листов
	Р	24	
Приемное устройство. Стенка Стм 4. Раскладка наружных арматурных сеток. Разрезы.	ЛАТГИПРОПРОМ		

ГИП	Нидбальский	
Нач.отд.	Новожилова	
Н.контр.	Алясова	
Гл.конст.	Андыревская	
Рук.гр.	Шульгина	
Ст.инж.	Зайцев	
Инж.	Леонова	

Формат А2

21534-29

Инв.№ подл. | Подп. и дата | Взам.инв.№

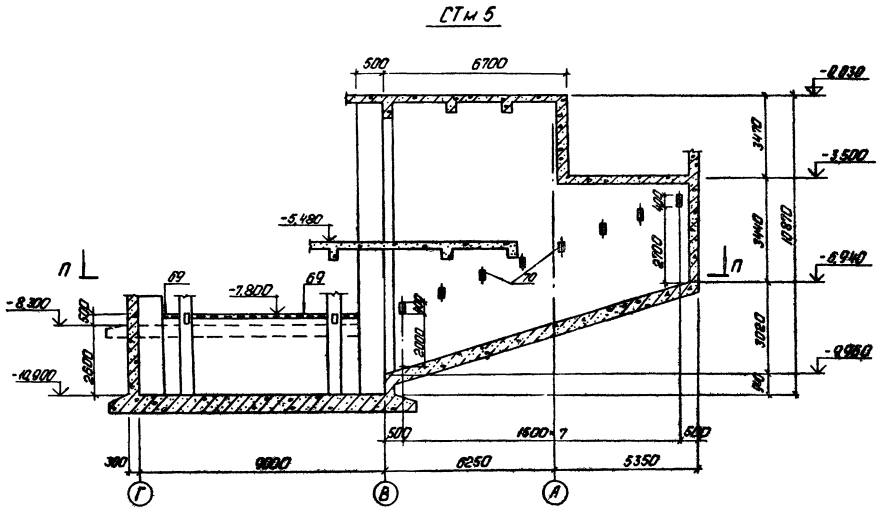

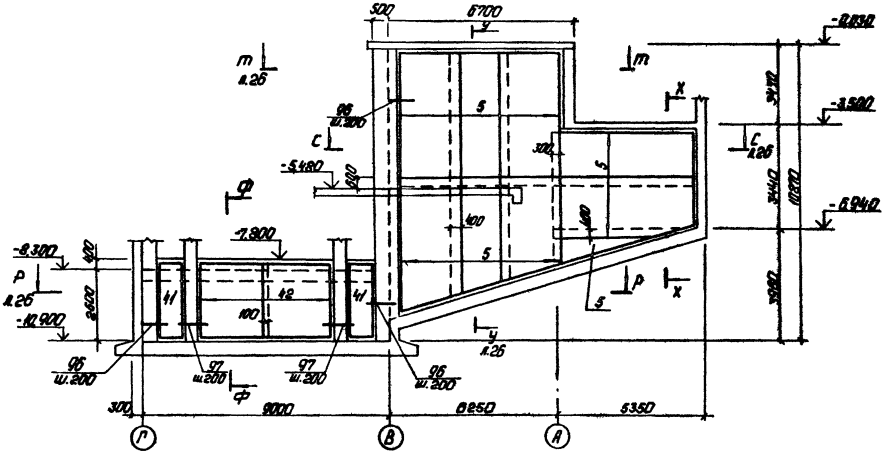

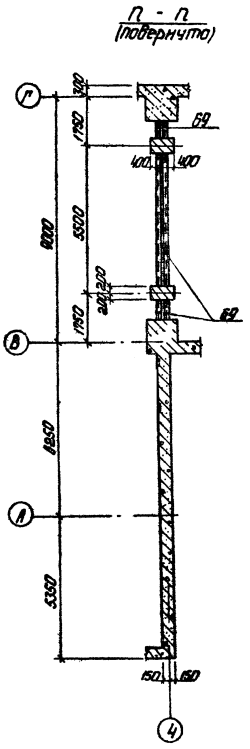

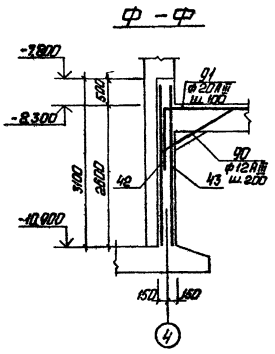

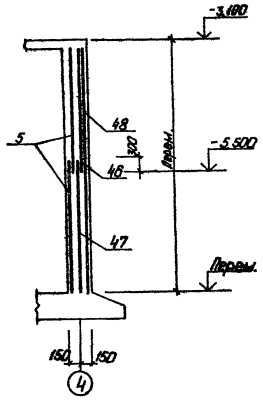

Альбом 5.7

Типовой проект 903-1-224.86

Согласовано

Инв.№ подл. | Подп. и дата | Взам.инв.№

ТП 903-1-224.86			КЖ4
Котельная с тремя котлами КВ-ТС(В)-10 и тремя котлами КЕ-10-14с. Открытая система теплоснабжения			
Топливоподача	Стадия	Лист	Листов
	Р	25	
Приемное устройство Стенка Стм 5.	ЛАТГИПРОПРОМ		

Ген. | Подвальский
Нач.отд. | Новожилова
Н.контр. | Алясова
Гл.констр. | Андриевская
Рук.гр. | Шульгина
Ст.инж. | Задиев
Инж. | Леонова

Копировал: Формат А2

21534-29

Типовой проект 903-1-224.86 Альбом 5.7

Стм 5

Раскладка наружных арматурных сеток.

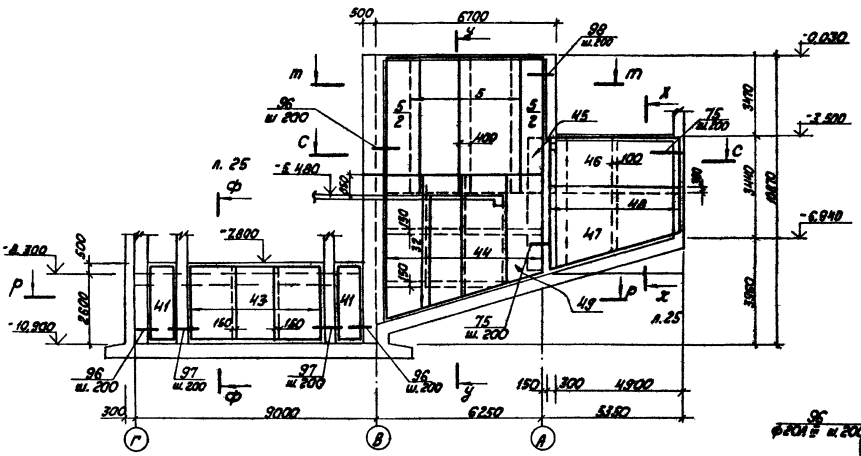

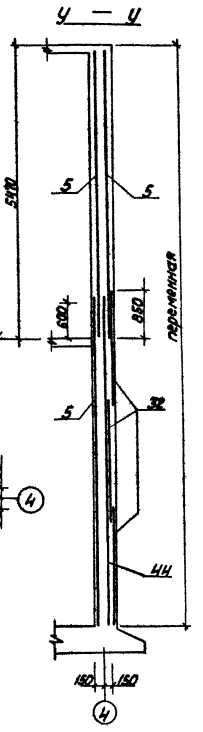

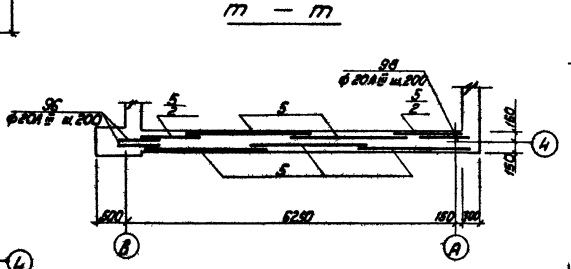

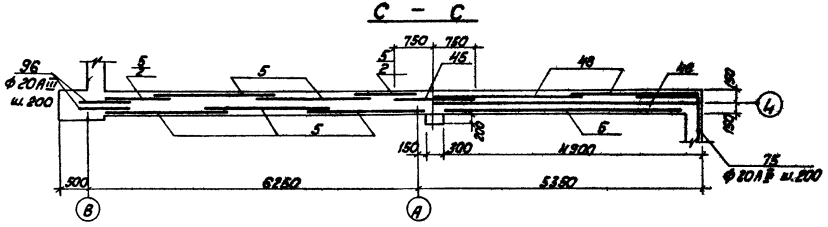

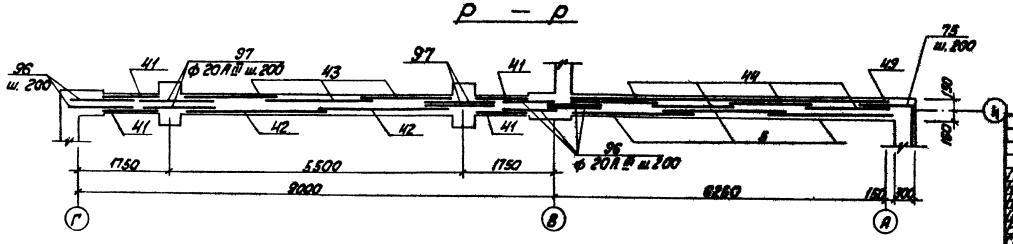

				ТП 903-1-224.86	КЖИ
ГИП	Кабанов			Котельная с тремя котлами КВ-ГС(Ф)-10 и тремя котлами КЕ-10-14С. Открытая систематическая	
Нач.отд.	Новиков			Топливоподача	Стадия Лист Листов
Н.контр.	Аксарин				Р 26
Гл.спец.	Сибиленко				
Рук.гр.	Мальцев			Арочное устройство. Сборка. Стм 5. Раскладка наружных сеток. Гараж.	ЛАТГИПРОПРОМ
Н.контр.	Орлов				
Инж.	Белоусова				

Копировал Куц. Формат А2

Инв.№ подл. | Подпись и дата | Взам.инв.№

Привязан

Инв.№

21534-09

Альбом 5.7

Типовой проект 903-1-224.86

Стм 6

Раскладка торцевых арматурных сеток

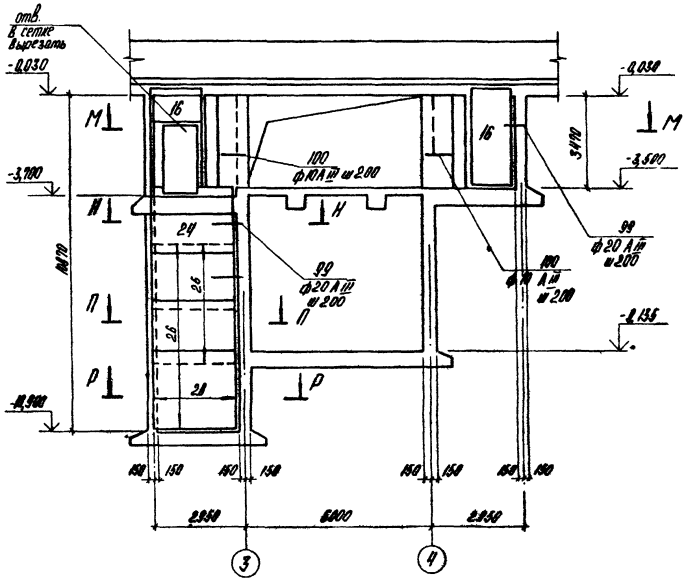

Раскладка внутренних арматурных сеток

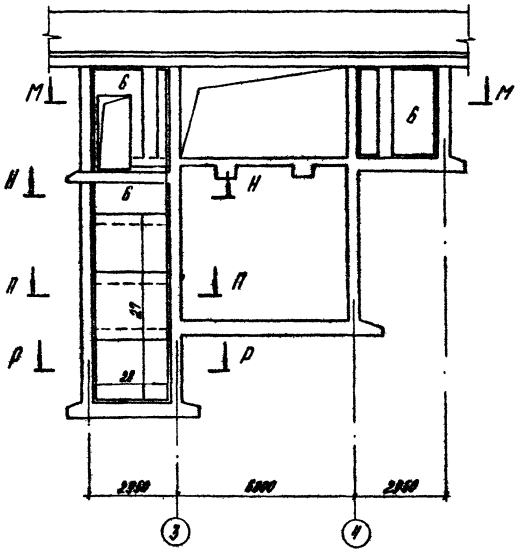

Р-Р

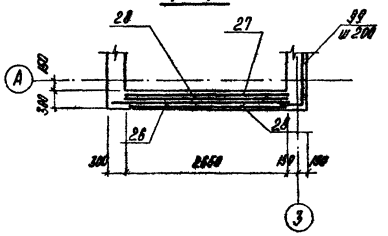

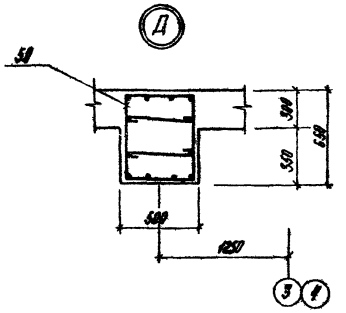

М-М

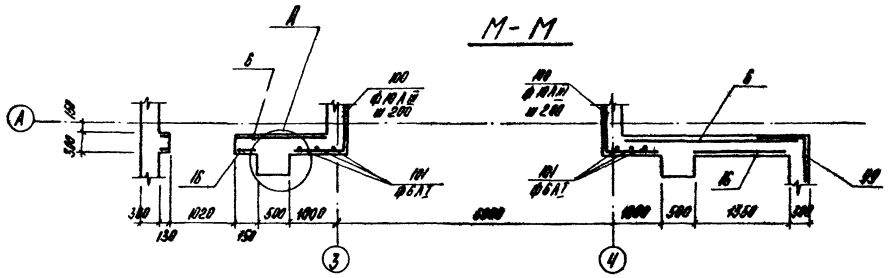

Н-Н

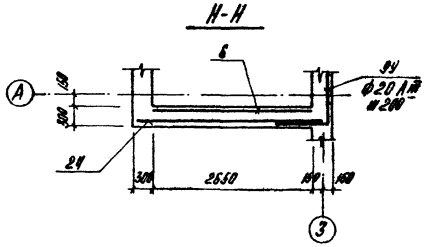

П-П

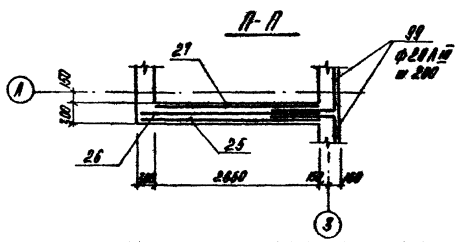

				ТП 903-1-224.86	КМ 4
ГИП	Кибель			Конструкции с трубами котлов КВ-ТС(В)-10 и трубы котлов ДЕ-10-ГМ. Открытая система теплоснабжения	
Нач. отд.	Шапкина			Тепловодоочистка	Стадия: Р; Лист: 27; Листов:
Н. контр.	Алексеев				
Гл. спец.	Анциферова				
Стр. зав.	Шкодина			Проектное устройство Стенка Ст.м 6. Раскладка сеток. Разрезы. Узел А	ЛАТГИПРОПРОМ
Ст. инж.	Зейдель				
Инж.	Зенкова				

Привязан

Инв. №

Копировал

Формат А2

24154-29

Альбом 5.7

Типовой проект 903-1-224.86

Стм 7

Раскладка наружных арматурных сеток

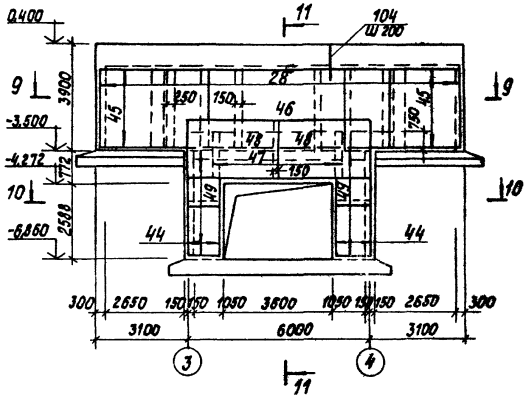

Раскладка внутренних арматурных сеток

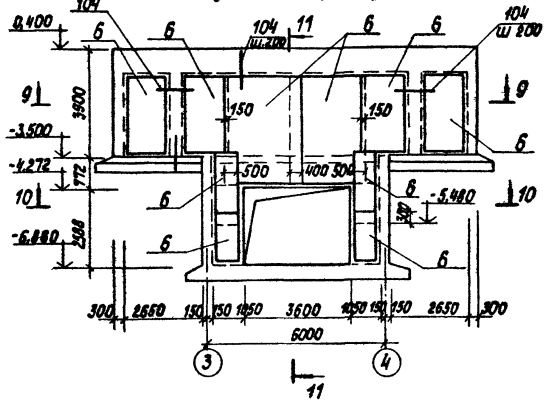

11 - 11

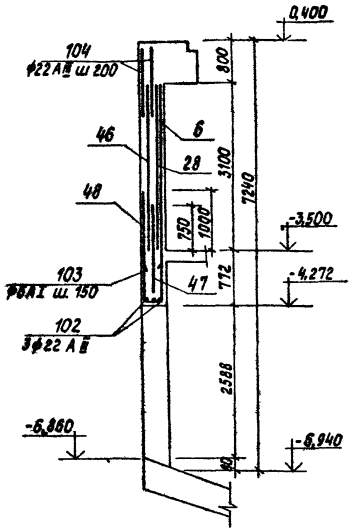

9 - 9

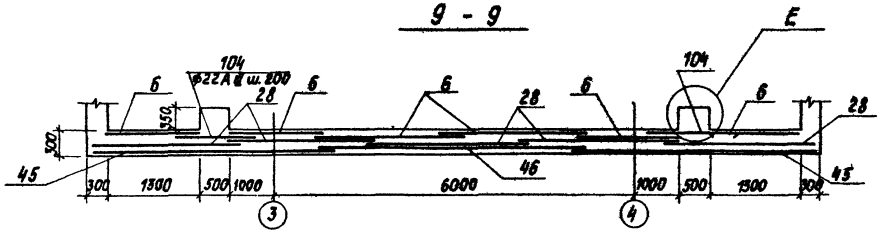

10 - 10

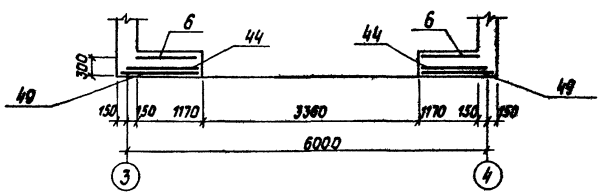

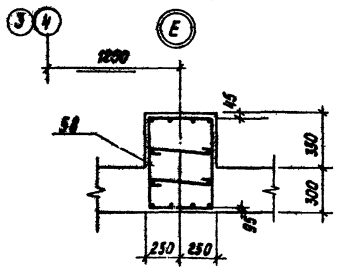

Привязан

Инв. №

ТП 903-1-224.86		КЖ 4	
Котельная с тремя котлами КВ-10(В)-10 и тремя котлами КЕ-10-14С. Открытая система теплоснабжения			
Топливоподача	Стадия	Лист	Листов
	Р	28	
Приемное устройство. Стенка Стм 7. Раскладка сеток. Разрезы. Узел	ЛАТГИПРОПРОМ		

ГИП	Рудальский	
Нач.отд.	Новожилова	
Н.контр.	Алясова	
Гл.конст.	Андриевская	
Рук.гр.	Шульгина	
Ст.инж.	Зоркев	
Инж.	Лепнова	

Копировал

Формат А2

21534-29

Инв.№ подл. | Подпись и дата | Взам.инв.№

Типовой проект 903-1-224.86 Альбом 5.7

Ст м 9

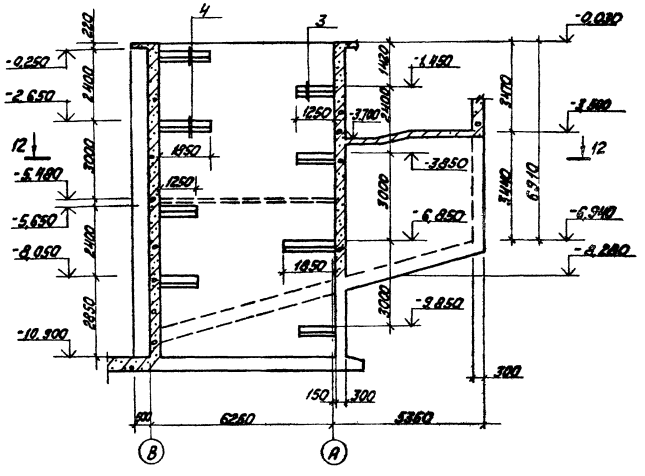

12 — 12

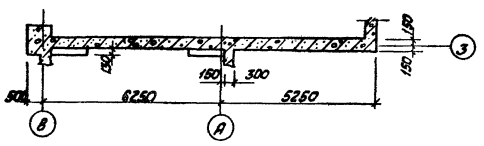

Раскладка наружных арматурных сеток.

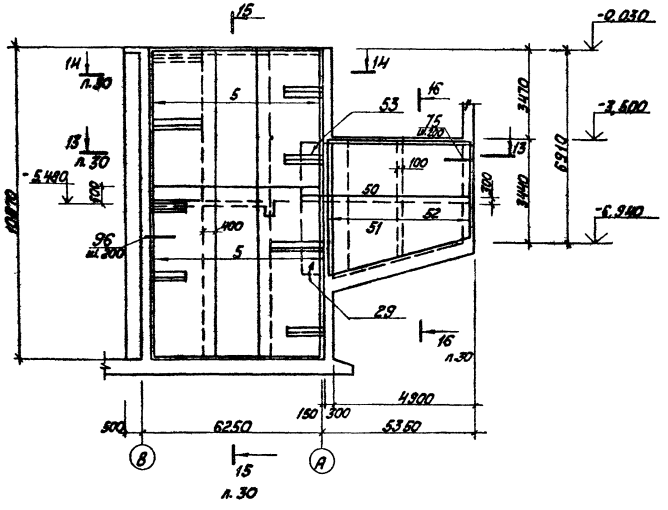

Раскладка внутренних арматурных сеток.

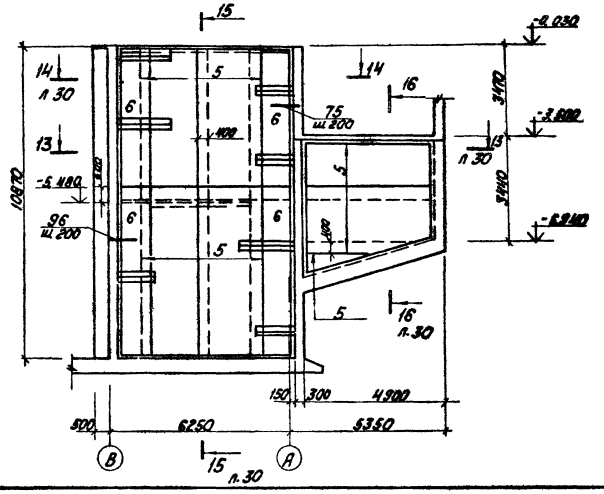

1. Спецификацию элементов см. на л. 32, л. 33.

ГИП	Недбальский		ТП 903-1-224.86	КЖ4
Нач. отд.	Новожилова		Котельная с тремя котлами КВ-ТС(В)-10 и тремя котлами КЕ-10-14С. Открытая система теплоснабжения	
Н. конц.	Алясова		Топливоподача	Стадия: Р; Лист: 29; Листов:
Гл. констр.	Андриевская			
Рук. гр.	Шульгина		Приемное устройство. Стенка Ст м 9. Опалубка и армирование.	ЛАТГИПРОПРОМ
Ст. инж.	Зайцев			
Инж.	Леонова			

Привязан

Инв. №

Копировал

Формат А2

21534-20

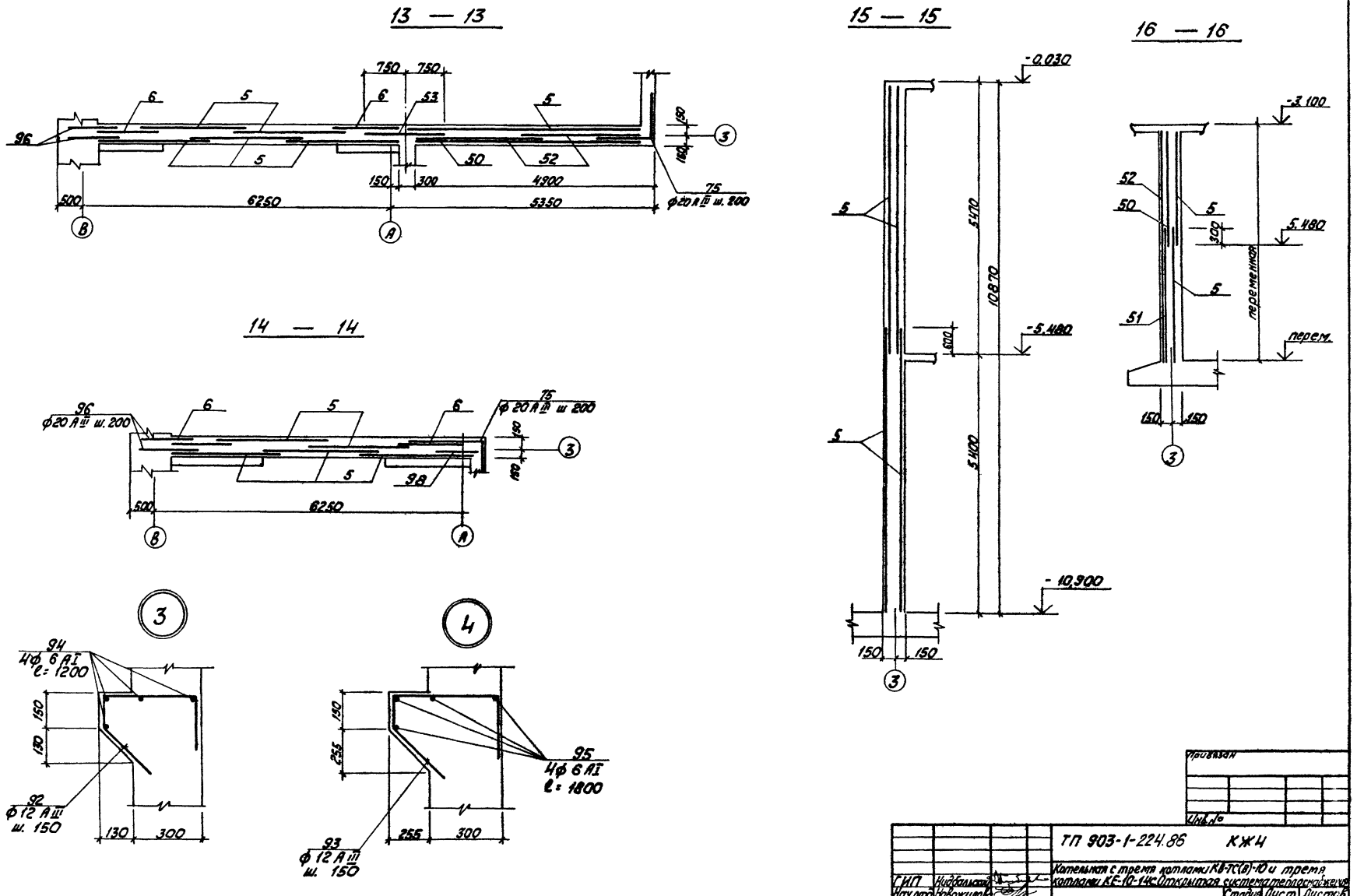

Типовой проект 903-1-224.86 Альбом 5.7

Инв. № подл. | Подпись и дата | Взам. инв. №

Привязан

Инв. №

ГИП	Нидбальский		ТП 903-1-224.86	КЖ4
Нач. отд.	Новожилова		Котельная с тремя котлами КВ-ТС(В)-10 и тремя котлами КЕ-10-14с. Открытая система теплоснабжения	
Н. контр.	Алясова		Топливоподача	Стадия Р / Лист 30 / Листов
Гл. констр.	Андреевская			
Рук. гр.	Шульгина		Приемное устройство. Стенка Ст'м 9. Разрезы 13-13÷16-16. Узлы 3, 4	ЛАТГИПРОПРОМ
Ст. инж.	Зайцев			
Инж.	Леонова			

Копировал

Формат А2

21534-29

Альбом 5.7

Типовой проект 903-1-224.86

Элемент 1

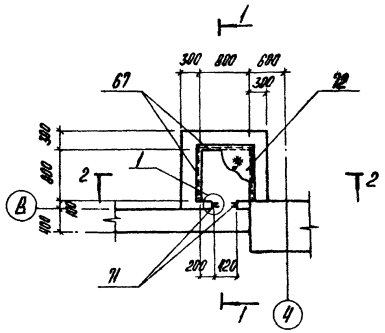

Элемент 2

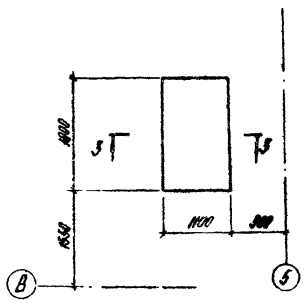

1-1

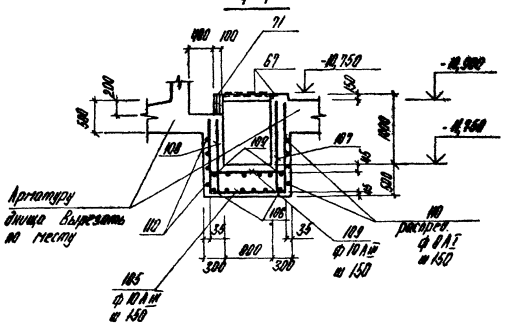

3-3

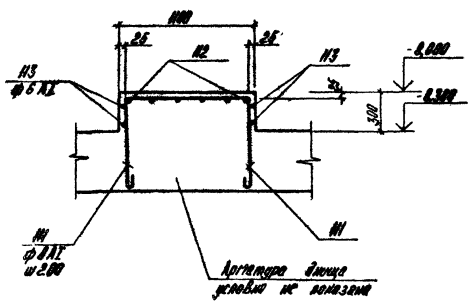

2-2

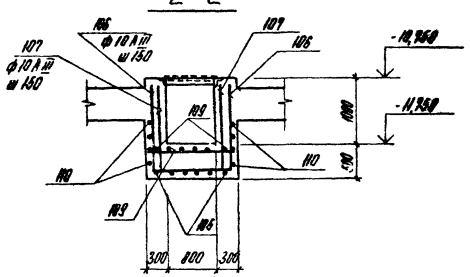

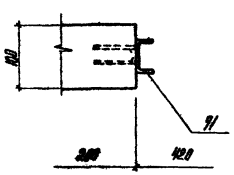

Ведомость деталей

Поз.	Эскиз
73, 74	1500, 100
75	1500, 1500
80	1450, 850
81	1500, 1450
82	1500, 700
83	1500, 400
85	300, 250, 300
86	120, 380, 250, 180, 200
89	700, 1000
90	210, 150, 1700, 210, 150

Поз.	Эскиз
91	1500, 2800
92	120, 380, 210, 200, 200
93	120, 395, 210, 200, 200
99, 100	1100, 1600
103	250, 550, 550
105	1090, 1330, 1290
106	1290, 1330, 1290
111	750, 1050, 750
112	740, 1750, 740
115	170, 650, 650

Привязан

Инв. №

ГИП	Нидбальский		
Нач. отд.	Новоселова		
Н. контр.	Алясова		
Гл. констр.	Андриевская		
Рук. гр.	Шульгина		
Ст. инж.	Зайцев		
Инж.	Леонова		

ТП 903-1-224.86 КЖ 4

Котельная с тремя котлами КВ-ТС(В)-10 и тремя котлами КЕ-10-14С Открытая система теплоснабжения

Топливоподача

Стадия	Лист	Листов
Р	31	

Приемное устройство ПРм 1. Элементы 1, 2. Ведомость деталей

ЛАТГИПРОПРОМ

Копировал

Формат А2

21534-29

Инв. № подл. | Подпись и дата | Взам. инв. №

Спецификация элементов на приямок ПРм 1 (продолжение)

Марка, поз.	Обозначение	Наименование	Кол.	Примеч.
		ПРм 1		
		Сборочные единицы		
		Сетки арматурные		
27	1.410-2 В.1	С16 А III-22×27	3	
28	1.410-2 В.1	С20 А III-30×27	7	
29	1.410-2 В.1	С20 А III-30×15	1	
30	1.410-2 В.1	С12 А III-24×31	7	
31	1.410-2 В.1	С12 А III-22×30	1	
32	1.410-2 В.1	С20 А III-22×60	6	
33	1.410-2 В.1	С20 А III-26×60	2	
34	1.410-2 В.1	С20 А III-24×63	3	
35	1.410-2 В.1	С20 А III-30×45	2	
36	1.410-2 В.1	С16 А III-16×39	2	
37	1.410-2 В.1	С20 А III-18×63	2	
38	1.410-2 В.1	С20 А III-26×21	4	
39	1.410-2 В.1	С16 А III-22×48	2	
40	1.410-2 В.1	С12 А III-30×15	1	
41		С $\frac{5ВрI-250}{ВАI-150}$ 900 ГОСТ 8478-81	12,0	м
42	1.410-2 В.1	С12 А III-26×30	2	
43	1.410-2 В.1	С12 А III-18×30	3	
44	1.410-2 В.1	С20 А III-12×45	6	
45	1.410-2 В.1	С16 А III-30×36	3	
46	1.410-2 В.1	С10 А III-30×54	2	
47	1.410-2 В.1	С20 А III-20×18	3	
48	1.410-2 В.1	С20 А III-30×21	4	
49	1.410-2 В.1	С16 А III-18×15	5	
50	1.410-2 В.1	С16 А III-24×51	1	
51	1.410-2 В.1	С16 А III-30×51	1	
52	1.410-2 В.1	С20 А III-26×51	2	

Марка, поз.	Обозначение	Наименование	Кол.	Примеч.
53	1.410-2 В.1	С20 А III-24×15	1	
124	1.410-2 В.1	С16 А III-16×41	1	
		Каркасы пространственные		
54	ТП903-1-224.86 КЖ4.Н. ПРм1.100	КП1	4	
55	КЖ4.Н. ПРм1.200	КП2	4	
56	КЖ4.Н. ПРм1.300	КП3	2	
57	КЖ4.Н. ПРм1.400	КП4	2	
58	КЖ4.Н. ПРм1.500	КП8	4	
		Каркасы плоские		
59	ТП903-1-224.86 КЖ4.Н. ПРм1.2.6	Кр1	22	
60	КЖ4.Н. ПРм1.2.6	Кр2	20	
61	КЖ4.Н. ПРм1.2.6	Кр3	20	
62	КЖ4.Н. ПРм1.2.5	Кр14	12	
		Изделия закладные		
63	3.400-6/76	МН1-20	6	
64	1.400-15 В.1.150-14	МН135-3	15	
65		Швеллер $\frac{10\ ГОСТ\ 8240-72;\ \ell=700}{ВСт3кп2\ ГОСТ\ 535-79}$	2	
66	3.400-6/76	МН3-14	3	
67	1.400-15 В.1.550-04	МН553	17,5	м
68	1.400-15 В.1.130-32	МН122-3	2	
69	3.400-6/76	МН4-17	13,5	м
70	1.400-15 В.1.150-47	МН140-6	8	
71	ТП903-1-224.86 КЖ4.Н. ПРм1.4.1	М1	2	

Марка, поз.	Обозначение	Наименование	Кол.	Примеч.
72		Лист $\frac{Б6\ ГОСТ\ 8568-77^*}{ВСт3кп2\ ГОСТ\ 14637-79}$	0,72	м²
114		Труба $\frac{Ф102×2\ ГОСТ\ 107-04-76^*;\ \ell=450}{ВСт3пс5\ ГОСТ\ 10705-80}$	2	
125	1.400-1 В.1.140-02	МН127-3	5,25	м
126	1.400-1 В.1.420-03	МН406-2	4	
		Детали		
		ф22 А III ГОСТ 5781-82		
73	*	ℓ=1600	144	
104		ℓ=1550	154	
102		ℓ=5500	3	
		ф20 А III ГОСТ 5781-82		
98		ℓ=1000	32	
96		ℓ=1500	228	
74	*	ℓ=1600	1640	
89		ℓ=1700	80	
97		ℓ=1800	56	
83	*	ℓ=1900	56	
82	*	ℓ=2200	30	
80	*	ℓ=2300	20	
99	*	ℓ=2600	62	
81	*	ℓ=2950	84	
75	*	ℓ=3000	189	
91	*	ℓ=3500	164	
		ф12 А III ГОСТ 5781-82		
86	*	ℓ=950	127	
92	*	ℓ=980	90	
93	*	ℓ=1095	78	
90	*	ℓ=2120	82	

* см. Ведомость деталей на л. 31

ФОм 7

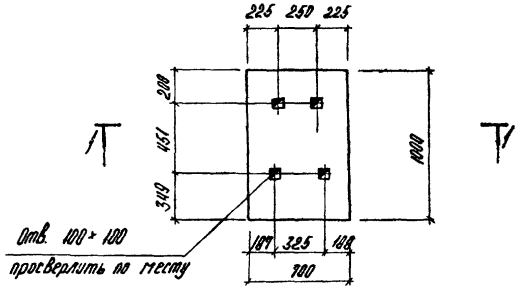

1-1

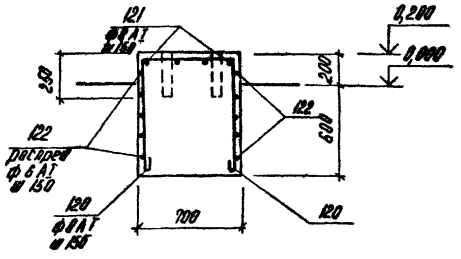

Ведомость деталей

Поз.	Эскиз
120	650 750 750
121	950 740 740

Привязан

Инв. №

ГИП	Нидбальский		
Нач.отд.	Новожилова		
Н.контр.	Алясова		
Гл.констр.	Андриевская		
Рук.гр.	Шульгина		
Ст.инж.	Зайцев		
Инж.	Леонова		

ТП 903-1-224.86 КЖ4

Котельная с тремя котлами КВ-ТС(В)-10 и тремя котлами КЕ-10-14С. Открытая система теплоснабжения.

Топливоподача

Стадия	Лист	Листов
Р	32	

Приемное устройство. Приямок ПРм1. Спецификация элементов (продолжение). Фундамент ФОм 7

ЛАТГИПРОПРОМ

Копировал

формат А2

21534-29

Альбом 5.7

Типовой проект 903-1-224.86

Инв. № подл. | Подпись и дата | Взам. инв. №

Типовой проект 903-1-224.86 Альбом 5.7

Спецификация элементов на приямок ПРм 1 (окончание)

Марка, поз.	Обозначение	Наименование	Кол.	Прим.
		Детали		
		ф 12 А III ГОСТ 5781-82		
84		ℓ=2450	12	
		ф 10 А III ГОСТ 5781-82		
108		ℓ=1090	6	
107		ℓ=1290	18	
109		ℓ=1330	12	
100	*	ℓ=2600	26	
105	*	ℓ=3710	6	
106	*	ℓ=3910	6	
		ф 8 А I ГОСТ 5781-82		
78		ℓ=380	24	
85	*	ℓ=970	27	
79		ℓ=2080	12	

Марка, поз.	Обозначение	Наименование	Кол.	Прим.
111	*	ℓ=2670	10	
112	*	ℓ=3350	6	
110		распред.	20,8	м
115	*	ℓ=1470	112	
		ф 6 А I ГОСТ 5781-82		
76		ℓ=1050	156	
77		ℓ=1150	290	
94		ℓ=1200	44	
103	*	ℓ=1440	25	
95		ℓ=1800	24	
101		ℓ=3100	6	
87		ℓ=6500	4	
89		ℓ=9200	4	
113		распредел.	11,6	м

Марка, поз.	Обозначение	Наименование	Кол.	Прим.
		Материалы		
116		Бетон М200 ГОСТ 7473-76	615,7	$м^3$
		ФОм 7		
		Сборочные единицы		
		Детали		
		ф 8 А I ГОСТ 5781-82		
120	*	ℓ=2270	7	
121	*	ℓ=2550	4	
		ф 6 А I ГОСТ 5781-82		
122		распред.	17,0	м
		Материалы		
123		Бетон М200 ГОСТ 7473-76	0,56	$м^3$

* см. Ведомость деталей (л. 31- для ПРм 1 л. 32- для ФОм 1)

Ведомость расхода стали на элемент, кг

Марка эл-та	Изделия арматурные. Арматура класса: Вр I ГОСТ 6727-80		А I ГОСТ 5781-82						А III ГОСТ 5781-82											Итого
	ф5		ф6	ф8	ф10	ф12			ф6	ф8	ф10	ф12	ф14	ф16	ф20	ф22	ф28			
ПРм 1	356,4		261,15	1319,0	183,9	1240,3			310,6	670,8	191,0	2276,8	2711,1	1397,4	22780,1	3706,2	660,8			38074,75
ФОм 7	—		3,8	10,4	—	—			—	—	—	—	—	—	—	—	—			14,2

Марка эл-та	Изделия закладные. Прокат марки ВСт 3 кп 2: ГОСТ 8240-72		ГОСТ 8509-72			ГОСТ 8568-77 *		ГОСТ 10704-76 *		ГОСТ 19903-74 *				Арматура класса А I ГОСТ 5781-82		А III				Итого	Всего
	⊏10		⊏50×50×5	⊏63×63×6		δ=6		Тр. ф102×2		δ=6	δ=8	δ=10		ф8		ф8	ф10	ф12			
ПРм 1	12,0		66,0	76,9		36,1		4,4		36,6	101,2	15,6		1,0		42,9	5,9	28,8		427,4	38502,15
ФОм 7	—		—	—		—		—		—	—	—		—		—	—	—		—	14,2

Инв. № подл. | Подпись и дата | Взам. инв. №

Привязан

Инв. №

ГИП	Нидбальский		
Нач.отд	Новожилова		
Н.контр	Алясова		
Гл.конст.	Андриевская		
Рук.гр.	Шубгина		
Ст.инж	Зайцев		
Инж.	Леонова		

ТП 903-1-224.86 КЖИ

Котельная с тремя котлами КВ-ТС(В)-10 и тремя котлами КЕ-10-14С. Открытая система теплоснабжения

Топливоподача

Стадия	Лист	Листов
Р	33	

Приемное устройство. Приямок ПРм 1. Спецификация элементов (окончание). Ведомость расхода стали

ЛАТГИПРОПРОМ

Копировал

Формат А2

21534-29

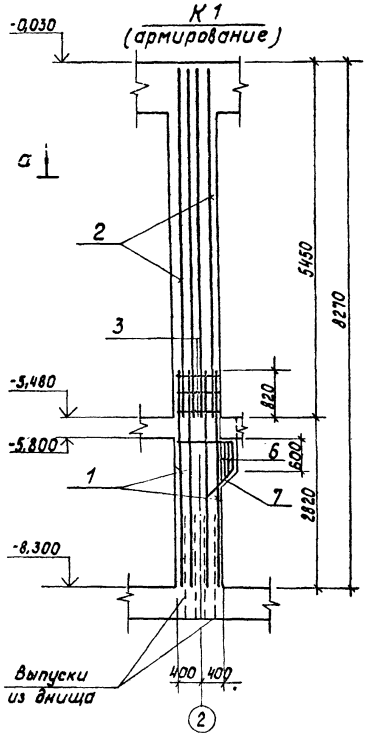

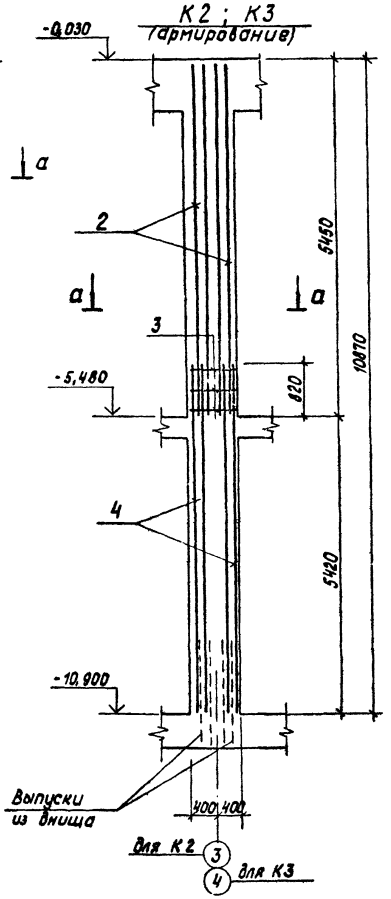

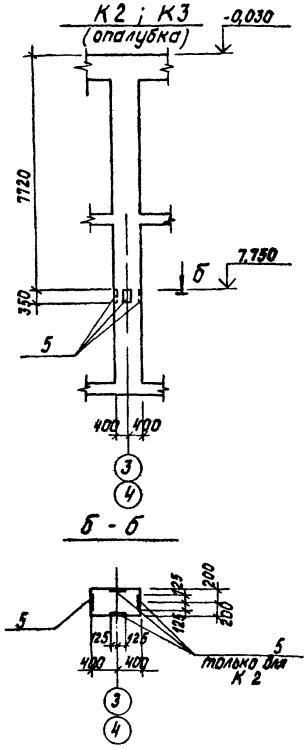

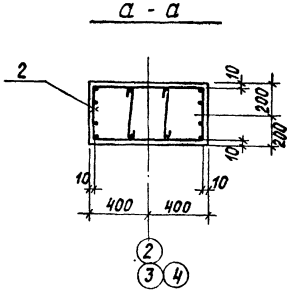

Формат	Зона	Поз.	Обозначение	Наименование	Кол.	Примеч.
				К1		
				Сборочные единицы		
				Каркасы пространственные		
		1	ТП903-1-224.86 КЖ4.И.К.к1.100	КП5	1	
		2	ТП903-1-224.86 КЖ4.И.К.к1.200	КП6	1	
				Детали		
				ф 8 AI ГОСТ 5781-82		
БЧ		3		ℓ = 780	6	
		6*		ℓ = 1960 ÷ 2260	3	
		7*		ф22 AIII ГОСТ 5781-82 ℓ=2050		
				К2, К3		
				Сборочные единицы		
				Каркасы пространственные		
		2	ТП903-1-224.86 КЖ4.И К1.200	КП6	1	
		4	ТП903-1-224.86 КЖ4.И К2 100	КП7	1	
				Детали		
				ф 8 AI ГОСТ 5781-82		
		3		ℓ = 780	6	
				Изделия закладные		
		5	1.400-15 в.1	МН147-6	4/1	

Ведомость деталей

Поз.	Эскиз
6	130 200 200 130 1000 150
7	

Ведомость расхода стали на 1 элемент, кг

Марка элемента	Изделия арматурные					Изделия закладн.			Всего
	Арматура класса					прокат марки	Арматура класса		
	AI			AIII		Вст3сп3 ГОСТ 19903-74*	AII ГОСТ 5781-82		
	ГОСТ 5781-82								
	ф6	ф8		ф22		δ=10	ф14		
К1	3,95	19,6		346,75		—	—		370,3
К2	5,7	26,9		414,75		30,0	6,8		484,15
К3	5,7	26,9		414,75		7,5	1,7		456,55

Привязан

Инв. №

ГИП	Жабальский		ТП 903-1-224.86 КЖ4
Нач.отд.	Нартикова		Котельная с тремя котлами КВ-Т(В)-10И тремя котлами КЕ-10-14С. Открытая система теплоснабжения
Н.контр.	Алясова		Топливоподача
Гл.констр.	Андриевская		Стадия Р, Лист 34, Листов
Рук.гр.	Шильгина		Приемное устройство. Колонны монолитные К1 ; К2 ; К3
Ст.инж.	Зайцев		ЛАТГИПРОПРОМ
Инж.	Леонова		

Копировал

Формат А2

215341-29

Инв.№подл. | Подпись и дата | Взам.инв.№

Раскладка нижних сеток днища ПРм1

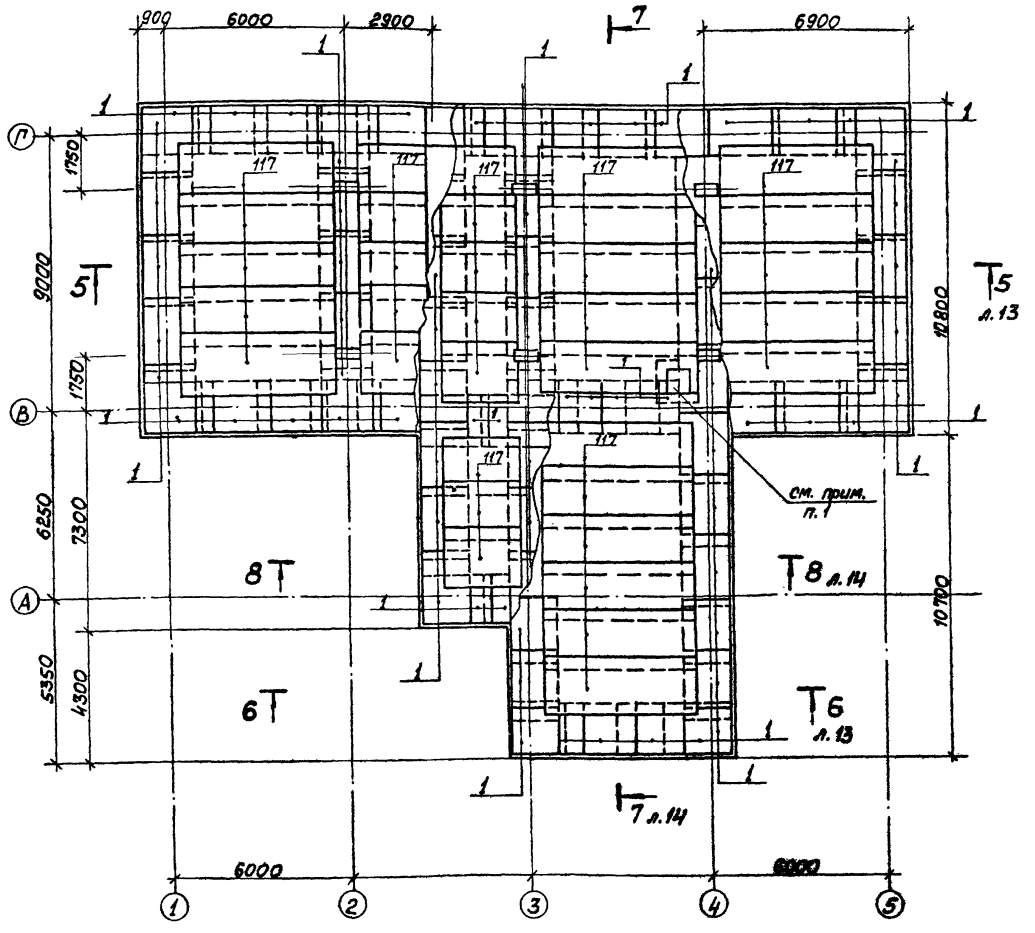

1. Сетки поз. 1 и 117 в месте приямка вырезать по месту.
2. Основную опалубку и армирование приямка ПРм1 принимать по л. 9÷31.

Спецификация элементов на приямок ПРм1 (начало)

Марка поз.	Обозначение	Наименование	Кол.	Примечание
		ПРм1		
		Сборочные единицы		
		Сетки арматурные		
1	ТП 903-1-224.86 КЖ4.И.ПРм1.3.1	С1	90	
2		С 5ВрI-250 2300 ГОСТ 8478-81 / АIII-160	114,5	м
3		С 5ВрI-250 2500 ГОСТ 8478-81 / АIII-160	24,5	м
4	ТП 903-1-224.86 КЖ4.И.ПРм1.3.1	С4	8	
5		С ВАТ-100 / ВАТ-100 2300 ГОСТ 8478-81	394,0	м
6		С ВАТ-100 / ВАТ-100 2500 ГОСТ 8478-81	162,5	м
7	1.410-2 В.1	С 20 А III - 26×36	14	
8	1.410-2 В.1	С 20 А III - 18×30	9	
9	1.410-2 В.1	С 20 А III - 26×63	4	
10	1.410-2 В.1	С 20 А III - 12×30	1	
11	1.410-2 В.1	С 20 А III - 14×36	2	
12	1.410-2 В.1	С 20 А III - 18×21	2	
13	1.410-2 В.1	С 12 А III - 30×48	8	
14	1.410-2 В.1	С 20 А III - 18×48	8	
15		С ВАТ-100 / ВАТ-100 1000 ГОСТ 8478-81	35,8	м
16		С ВАТ-100 / ВАТ-100 1500 ГОСТ 8478-81	42,35	м
17	1.410-2 В.1	С 16 А III - 26×33	2	
18	1.410-2 В.1	С 16 А III - 20×51	2	
19	ТП 903-1-224.86 КЖ4.И.ПРм1.3.2	С19	42	
20	КЖ4.И.ПРм1.3.3	С20	28	
21	КЖ4.И.ПРм1.3.4	С21	6	
22	КЖ4.И.ПРм1.3.4	С22	8	
23	КЖ4.И.ПРм1.3.5	С23	66	
24		С ВАТ-100 / ВАТ-100 2900 ГОСТ 8478-81	2,1	м
25	1.410-2 В.1	С 20 А III - 20×30	2	
26	1.410-2 В.1	С 20 А III - 28×60	3	

Продолжение см на листе 36

Альбом 5.7

Типовой проект 903-1-224.86

Инв. № подл. | Подп. и дата | Взам. инв. №

Привязан

Инв. №

ТП 903-1-224.86 КЖ4

Котельная с тремя котлами КВ-ТС(В)-10 и тремя котлами ДЕ-10-14ГС. Открытая система теплоснабжения

ГИП	Ипполитов	
Нач.отд.	Чувакин	
Н.контр.	Аросева	
Гл.конс.	Горшкова	
Рук.гр.	Шульгина	
Ст.инж.	Зайцев	
Инж.	Леонова	

Топливоподача

Стадия	Лист	Листов
Р	35	

Приемное устройство. Раскладка нижних сеток ПРм1. Спецификация элементов. Ведомость ссылочных и прилагаемых документов

ЛАТГИПРОПРОМ

Копировал Маш

Формат А2

21534-20

Спецификация элементов на приямок ПРм1 (продолжение)

Марка, поз.	Обозначение	Наименование	Кол.	Примечание
		ПРм1		
		Сборочные единицы		
		Сетки арматурные		
27	1.410-2 в.1	С16АIII-22х27	3	
28	1.410-2 в.1	С20АIII-30х27	7	
29	1.410-2 в.1	С20АIII-30х15	1	
30	1.410-2 в.1	С12АIII-24х31	7	
31	1.410-2 в.1	С12АIII-22х30	1	
32	1.410-2 в.1	С20АIII-22х60	6	
33	1.410-2 в.1	С20АIII-26х60	2	
34	1.410-2 в.1	С20АIII-24х63	3	
35	1.410-2 в.1	С20АIII-30х45	2	
36	1.410-2 в.1	С16АIII-1,6х39	2	
37	1.410-2 в.1	С20АIII-18х63	2	
38	1.410-2 в.1	С20АIII-26х21	4	
39	1.410-2 в.1	С16АIII-22х48	2	
40	1.410-2 в.1	С12АIII-30х15	1	
41		С 5ВрI-250 / 8АI-150 900 ГОСТ 8478-81	12,0	м
42	1.410-2 в.1	С12АIII-26х30	2	
43	1.410-2 в.1	С12АIII-18х30	3	
44	1.410-2 в.1	С20АIII-12х45	6	
45	1.410-2 в.1	С16АIII-30х36	3	
46	1.410-2 в.1	С10АIII-30х54	2	
47	1.410-2 в.1	С20АIII-20х18	3	
48	1.410-2 в.1	С20АIII-30х21	4	
49	1.410-2 в.1	С16АIII-18х15	5	
50	1.410-2 в.1	С16АIII-24х51	1	
51	1.410-2 в.1	С16АIII-30х51	1	
52	1.410-2 в.1	С20АIII-26х51	2	

Марка, поз.	Обозначение	Наименование	Кол.	Примечание
53	1.410-2 в.1	С20АIII-24х15	1	
117		С 8АIII-100 / 8АIII-100 2000 ГОСТ 8478-81	156,8	м
124	1.410-2 в.1	С16АIII-16х41	1	
		Каркасы пространственные		
54	ТП903-1-224.86 КЖ4.И.ПРм1.100	КП1	4	
55	КЖ4.И.ПРм1.200	КП2	4	
56	КЖ4.И.ПРм1.300	КП3	2	
57	КЖ4.И.ПРм1.400	КП4	2	
58	КЖ4.И.ПРм1.500	КП8	4	
		Каркасы плоские		
59	ТП903-1-224.86 КЖ4.И.ПРм1.2.6	Кр1	22	
60	КЖ4.И.ПРм1.2.6	Кр2	20	
61	КЖ4.И.ПРм1.2.6	Кр3	20	
62	КЖ4.И.ПРм1.2.5	Кр14	12	
		Изделия закладные		
63	3.400-6/76	МИ1-20	6	
64	1.400-15 В1.150-14	МН135-3	15	
65		Швеллер 10-ГОСТ 8240-72; ℓ=700 / Вст3кп2 ГОСТ 535-79	2	
66	3.400-6/76	МИ3-14	3	
67	1.400-15 В1.550-04	МН553	17,5	м
68	1.400-15 В1.130-32	МН122-3	2	
69	3.400-6/76	МИ4-17	13,5	м
70	1.400-15 В1.150-47	МН140-6	8	
71	ТП903-1-224.86 КЖ4.И.ПРм1.4.1	М1	2	

Марка, поз.	Обозначение	Наименование	Кол.	Примечание
72		Лист 66-ГОСТ 8568-77* / Вст3кп2 ГОСТ 14637-79	0,72	м²
114		Труба Ф102х2-ГОСТ 107-04-76*; ℓ=450 / Вст3пс5 ГОСТ 10705-80	2	
125	1.400-15 В1.140-02	МН127-3	5,25	м
126	1.400-15 В1.420-03	МН406-2	4	
		Детали		
		Ф22АIII ГОСТ 5781-82		
73	*	ℓ=1600	144	
104		ℓ=1550	154	
102		ℓ=5500	3	
		Ф20АIII ГОСТ 5781-82		
98		ℓ=1000	32	
96		ℓ=1500	228	
74	*	ℓ=1600	1640	
89		ℓ=1700	80	
97		ℓ=1800	56	
83	*	ℓ=1900	56	
82	*	ℓ=2200	30	
80	*	ℓ=2300	20	
99	*	ℓ=2600	62	
81	*	ℓ=2950	84	
75	*	ℓ=3000	189	
91	*	ℓ=3500	164	
		Ф12АIII ГОСТ 5781-82		
86	*	ℓ=950	127	
92	*	ℓ=980	90	
93	*	ℓ=1095	78	
90	*	ℓ=2120	82	

* см. ведомость деталей на л.31

Деталь устройства гидроизоляции ПРм1

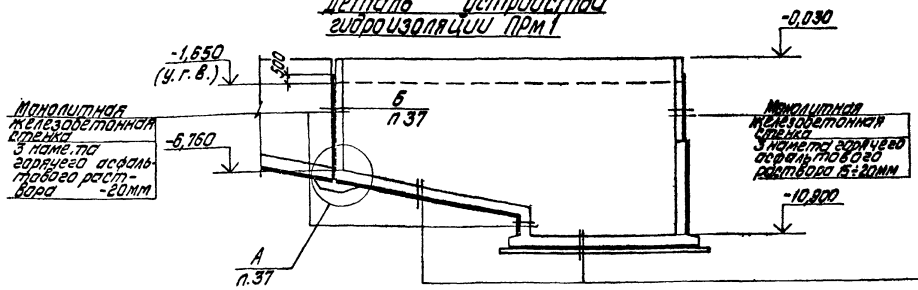

1. Литая асфальтовая изоляция выполняется из двух слоев асфальтовой мастики, наносимой в горячем состоянии. 1й слой - 5-7мм; 2й слой - 15-20мм.

Монолитное железобетонное днище
Стяжка из цементного раствора -20мм
Литая асфальтовая изоляция (см. примеч. п.1) -30мм
Выравнивающий слой из цементного раствора -15мм
Щебеночная подготовка, пролитая битумом до насыщения -100мм

ГИП	Нидбальский	
Нач.отд.	Новожилова	
Н.контр.	Алясова	
Гл.констр.	Андриевская	
Рук.гр.	Шульгина	
Ст.инж.	Зайцев	
Инж.	Леонова	

Привязан

Инв. №

ТП903-1-224.86 КЖ4

Котельная с тремя котлами КВ-7С(В)-10 и тремя котлами КЕ-10-14С. Открытая система теплоснабжения.

Топливоподача

Стадия	Лист	Листов
Р	36	

Приемное устройство. Приямок ПРм1. Спецификация элементов (продолжение). (Вариант с грунтовыми водами).

ЛАТГИПРОПРОМ

Копировал: Дубкова

Формат А2

21534-29

Типовой проект 903-1-224.86 Альбом 5.7

Инв. № подл. | Подпись и дата | Взам. инв. №

Типовой проект 903-1-224.86 Альбом 5.7

Спецификация элементов на приямок ПРм1 (окончание)

Марка, поз.	Обозначение	Наименование	Кол.	Примечание
		Детали		
		ф12 AIII ГОСТ 5781-82		
84		ℓ=2450	12	
		ф10 AIII ГОСТ 5781-82		
108		ℓ=1090	6	
107		ℓ=1290	18	
109		ℓ=1330	12	
100	*	ℓ=2600	26	
105	*	ℓ=3710	6	
106	*	ℓ=3910	6	
		ф8 AI ГОСТ 5781-82		
78		ℓ=380	24	
85	*	ℓ=970	27	
79		ℓ=2080	12	

Марка, поз.	Обозначение	Наименование	Кол.	Примечание
111	*	ℓ=2670	10	
112	*	ℓ=3350	6	
110		распред.	20,6 м	
115	*	ℓ=1470	11,2	
		ф6 AI ГОСТ 5781-82		
76		ℓ=1050	156	
77		ℓ=1150	290	
94		ℓ=1200	44	
103	*	ℓ=1440	25	
95		ℓ=1800	24	
101		ℓ=3100	6	
87		ℓ=6500	4	
88		ℓ=9200	4	
113		распредел.	11,6 м	

* см. ведомость деталей (л. 31)

Марка, поз.	Обозначение	Наименование	Кол.	Примечание
		Материалы		
116		Бетон М200 ГОСТ 7473-76	6409 м³	
		В6-по водонепроницаемости		

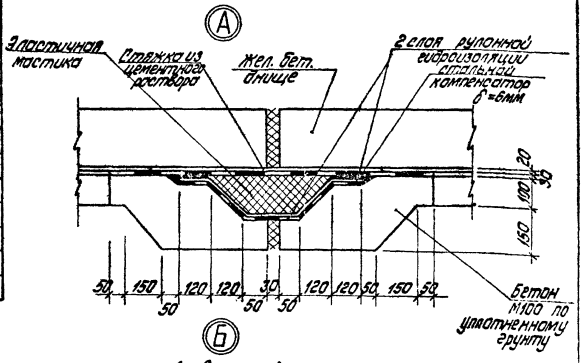

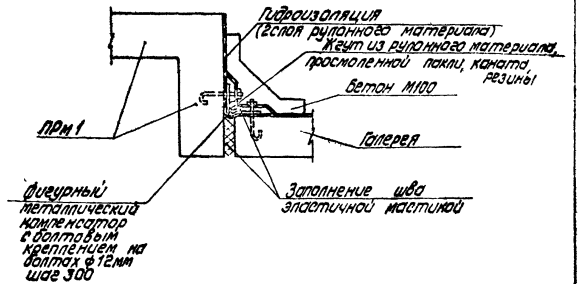

Ведомость расхода стали на элемент, кг

Марка элемента	Изделия арматурные: Арматура класса ВрI ГОСТ 6727-80 ф5	AI ГОСТ 5781-82 ф6	ф8	ф10	ф12	AIII ГОСТ 5781-82 ф6	ф8	ф10	ф12	ф14	ф16	ф20	ф22	ф28	Итого
ПРм1	358,4	261,15	1319,0	163,9	1240,3	31,06	317,6	191,0	2276,8	2711,1	1394,0	2230,1	3706,2	680,0	4056,25
	—														

Марка элемента	Изделия закладные: Прокат марки ВСт3кп2 ГОСТ 82-70 С10	ГОСТ 8509-72 L 80×5	L 63×6	ГОСТ 8568-77* δ=6	ГОСТ 10704-76* δ=8	ГОСТ 19903-74* δ=6	δ=8	δ=10	Арматура класса AI ГОСТ 5781-82 ф8	AIII ф10	ф12	Итого	Всего
ПРм1	12,0	66,0	76,9	36,1	4,4	36,6	101,2	15,6	1,0	42,9	5,9	28,8	427,4	4100,65
	—	—	—	—	—	—	—	—	—	—	—	—	—	

Привязан

Инв. №

ТП 903-1-224.86 КЖ4

Котельная с тремя котлами КВ-Г(В)-10 и тремя котлами КЕ-10-14С. Открытая система теплоснабжения

Топливоподача

Стадия	Лист	Листов
Р	37	

ГИП Небольсин
Нач. отд. Набиуллин
Н. контр. Алферов
Гл. конст. Антиевская
Вед. гр. Шильгина
Ст. инж. Зайцев
Инж. Перлова

Приемное устройство. Спецификация элементов на гонках ПРм1. Арматурные и закладные детали. Ведомость расхода стали

ЛАТГИПРОПРОМ

Копировал: Дубко 6.

Формат А2

24334-29

Альбом 5.7

Типовой проект 903-1-224.86

Схема расположения перекрытия на отм. -0.030

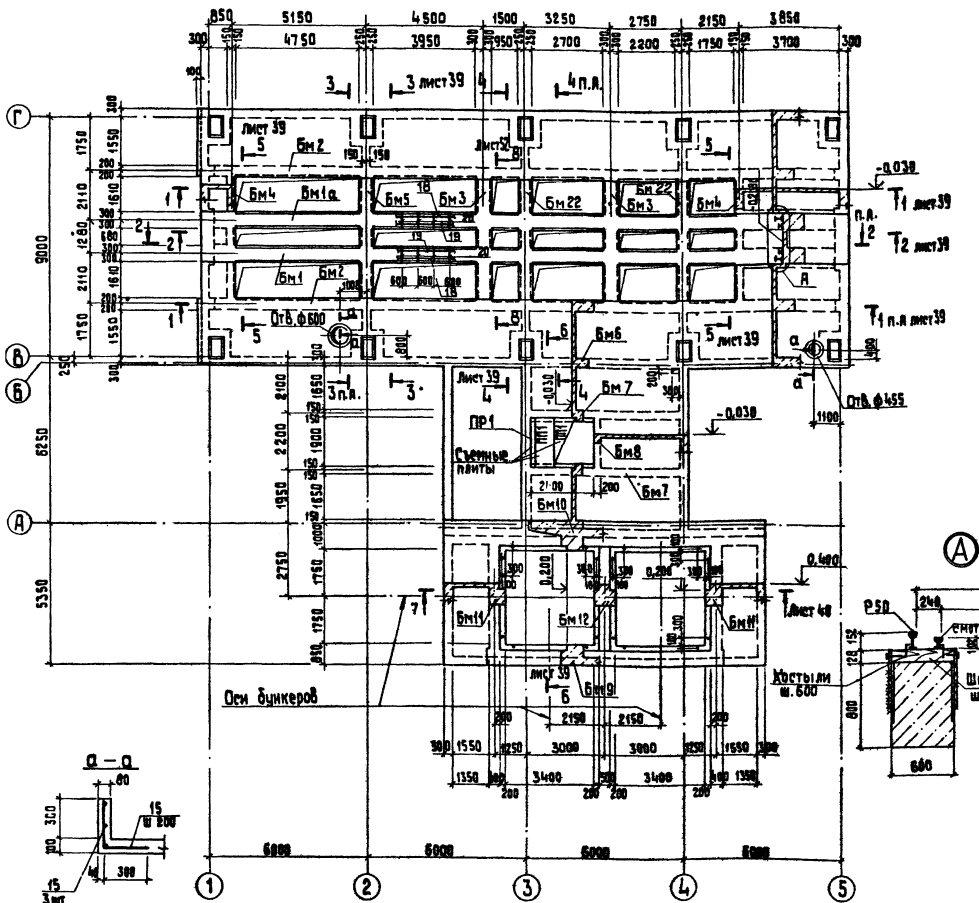

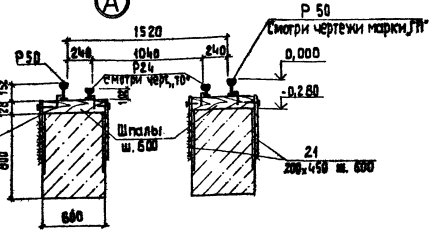

Спецификация элементов к схеме расположения элементов перекрытия

Марка поз.	Обозначение	Наименование	Кол.	Масса ед.,кг	Примечание
ПП1	3.006.1-2/82.1-2.1.0-048	Плита перекрытия П14д-3	3	310	
ПР1	1.138-10.1 600 00 СБ	Перемычка 1.ПР8-18.12.22у	1	125	
Пм1	ТП 903-1-224.86 -КЖ4-40	Плита Пм1	1		
		Балки			
Бм1	- КЖ4-41	Бм1	1		
Бм1а	- КЖ4-41	Бм1а	1		
Бм2	- КЖ4-42	Бм2	2		
Бм3	- КЖ4-43	Бм3	2		
Бм4	- КЖ4-43	Бм4	2		
Бм5	- КЖ4-43	Бм5	1		
Бм6	- КЖ4-43	Бм6	1		
Бм7	- КЖ4-43	Бм7	2		
Бм8	- КЖ4-43	Бм8	1		
Бм9	- КЖ4-44	Бм9	1		
Бм10	- КЖ4-44	Бм10	1		
Бм11	- КЖ4-44	Бм11	2		
Бм12	- КЖ4-45	Бм12	1		
Бм22	- КЖ4-43	Бм22	2		
18		Рельс Р50 ГОСТ 7174-75			Считать в черт.ТП
19		Рельс Р24 ГОСТ 6368-52			Считать в черт.10
20		шпалы			Считать в черт.ТП
24	ТП 903-1-224.86 -КЖ4.И.ВВ2.1	Лист [illegible]	160		

1. Перекрытие рассчитано на нагрузки от подвижного состава с углем. Грузоподъемность 1^ТВ 8^ОСН осного полу-вагона -125 т масса вагона (тара) - 43,3т расчетная нагрузка от 1 оси на рельсы - 22т

Согласовано

Инв. № подл. | Подпись и дата | Взам. инв. №

Привязан

Инв. №

ГИП	Николайчик		ТП 903-1-224.86	КЖ 4	
Нач. отд.	Новомейский		Котельная с тремя котлами КЕ-10-ГМ и одним котлом КЕ-10-14С. Открытая система теплоснабжения		
Н. контр.	Ласеба		Топливоподача	Стадия	Лист	Листов
Гл. констр.	Чарковский			Р	38	
Рук. гр.	Шульгина		Принятые устройство. Схема расположения перекрытия на отм. -0,030	ЛАТГИПРОПРОМ	
Сдано	Дегтярь				
Инж.	Дегтярь				

Копировал 36 формат А2

21534-29

Альбом 5.7

Типовой проект 903-1-224.86

Инв.№ подл. | Подп. и дата | Взам.инв.№

1—1 (Бм2)

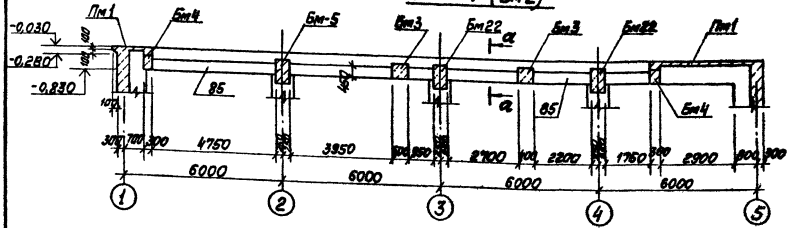

3—3 (Бм 5)

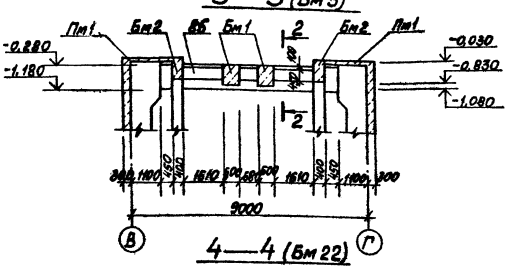

2—2 (Бм1, Бм1а)

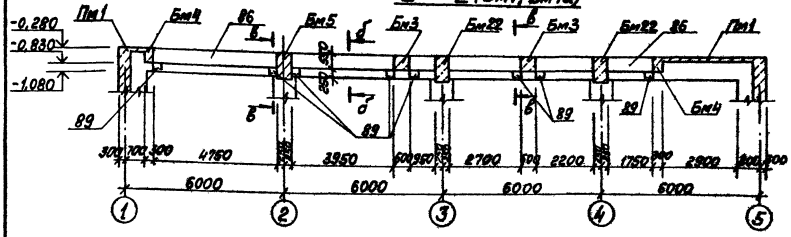

4—4 (Бм 22)

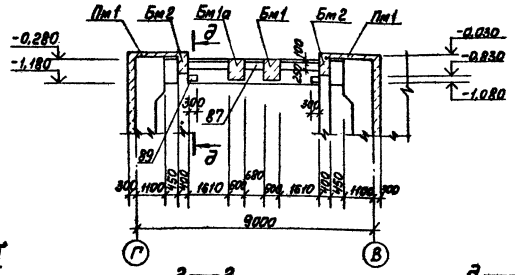

5—5 (Бм 4)

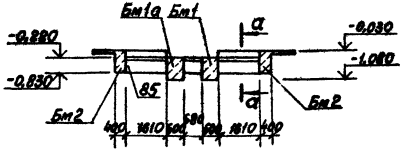

а—а

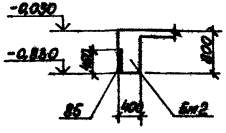

б—б

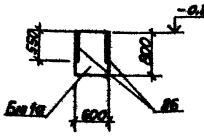

2—2

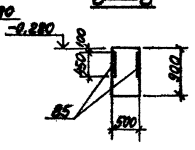

д—д

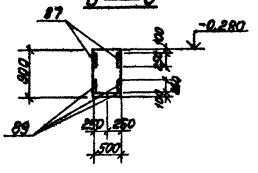

6—6

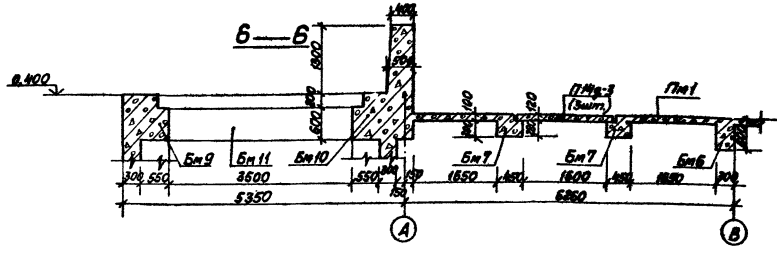

в—в

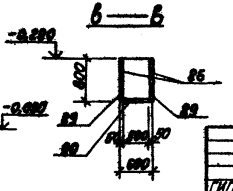

Привязан

Инв.№

ТП 903-1-224.86			КЖ4	
Котельная с тремя котлами КВ-ГМ(Б)-10 и трем котлами КЕ-10-14С. Открытая система теплоснабжения				
ГИП Любимский				
Нач.отд. Кравчинская				
Н.контр. Алексеев				
Гл.спец. Мирзоянов				
Рук.гр. Шилкина				
Ст.инж. Орлова				
Инж. Левочка				
Топливоподача		Стадия	Лист	Листов
		Р	39	
Приемное устройство Разрезы 1-1 ÷ 6-6		ЛАПТИПРОМ		

Копировал Иванов

Формат А2

21534-20

7—7

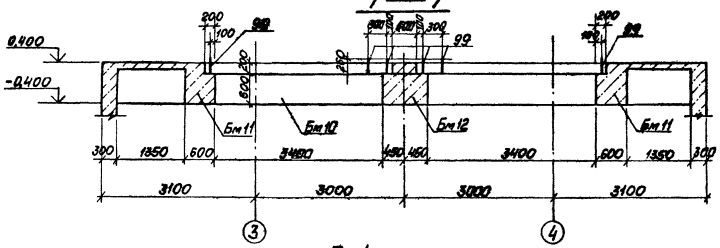

Пм1
Раскладка верхних арматурных сеток

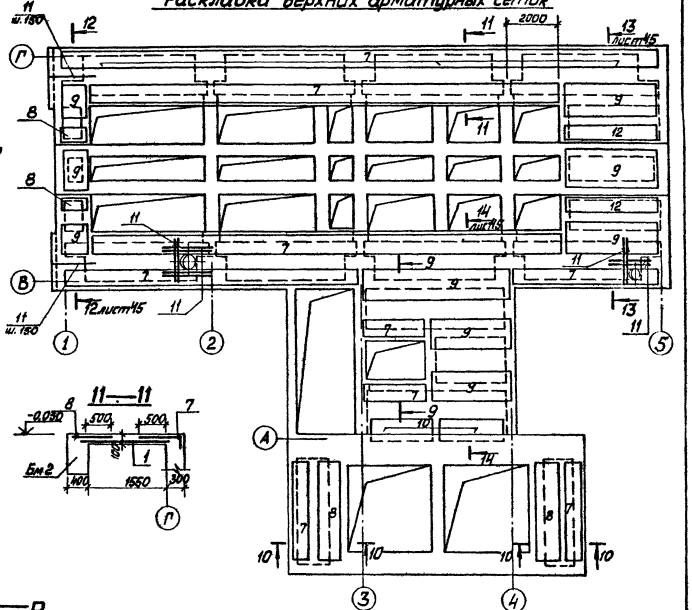

Пм1
Раскладка нижних арматурных сеток

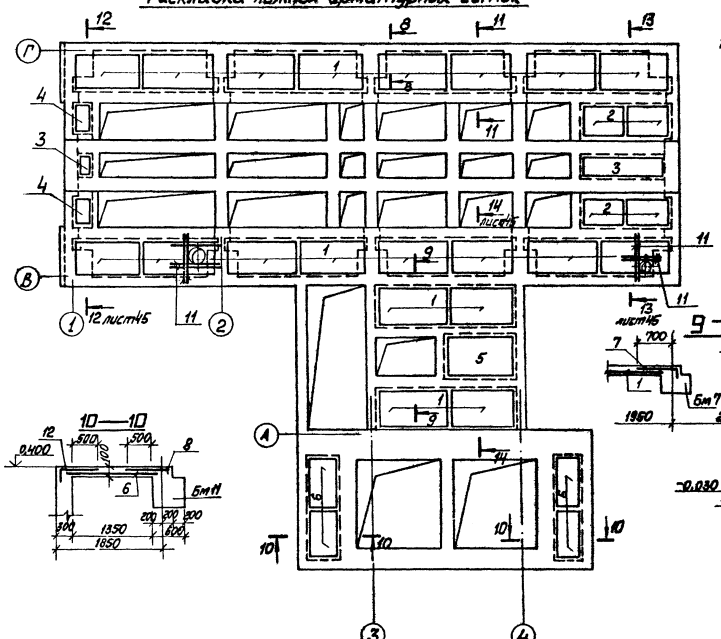

11—11

9—9

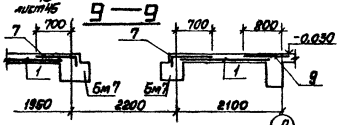

10—10

В—В

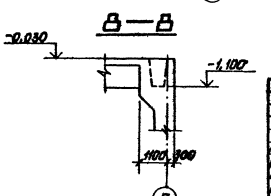

Спецификация на Пм1 дана на листе 45.
Ведомость раскода стали на КЖ-49.

Привязан

Инв. №

ГИП	Кобальский	тп 903-1-224.86	КЖ4	
Нач. отд.	Чеботарёв	Тепловая станция с котлами КВТС(Б)-10 и тремя котлами КЕ-10-14С. Открытая система теплоснабжения		
Гл. констр.	Ларсонова		Стадия	Лист	Листов
Гл. инж.	Сорокина	Топливоподача	Р	4	
Нач. гр.	Шульшина	Приемное устройство Пм1. Раскладка верхних и нижних сеток. Разрез 7-7.	ЛАТГИПРОПРОМ	
Н. контр.	Осадчий			
Инж.	Лебедева			

Копировал Шмс. Формат А2

21.10.89

Альбом 5.7

Типовой проект 903-1-224.86

Бм 1; Бм 1а

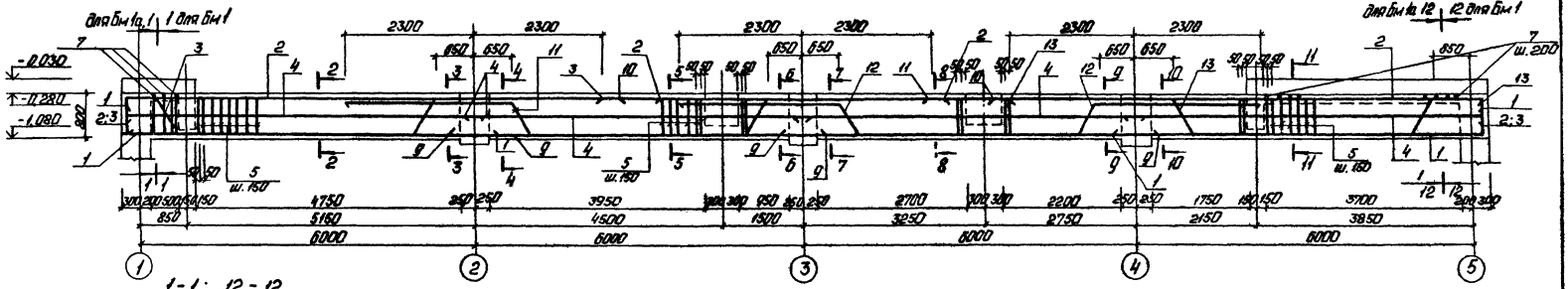

1-1; 12-12

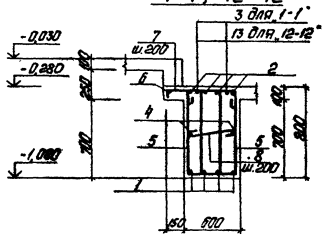

2-2

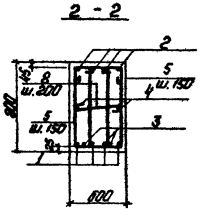

3-3

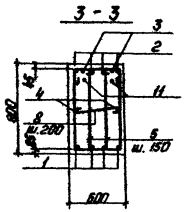

4-4

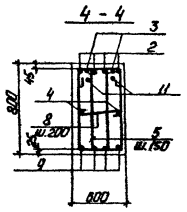

5-5; 8-8

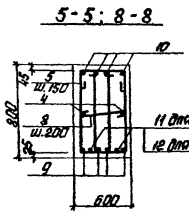

6-6; 7-7

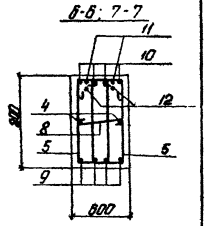

11-11

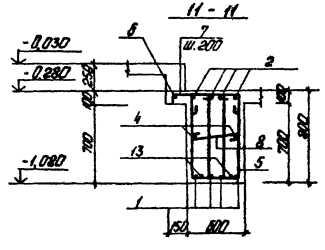

9-9; 10-10

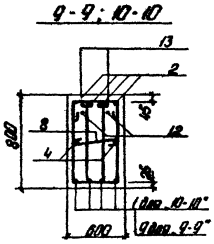

Ведомость деталей

Поз.	Эскиз
1	6650
2	9650
3	4250
5	530
7	700
8	550

Поз.	Эскиз
11	3885
12	3920
13	3850

1. Ведомость расхода стали на Бм 1 и Бм 1а дана на листе 45.
2. Спецификация на Бм 1 и Бм 1а дана на листе 51.

ГИП	Надбальский		
Нач. отд.	Надежинова		
Н. контр.	Алясова		
Гл. конст.	Андриевская		
Рук. гр.	Шульгина		
Ст. инж.	Зайцев		
Инж.	Левейка		

Привязан

Инв. №

ТП 903-1-224.86 КЖ 4

Котельная с тремя котлами КВ-ТС(В)-10 и тремя котлами КЕ-10-14с. Открытая система теплоснабжения.

Топливоподача

Стадия	Лист	Листов
Р	41	

Приемное устройство Бм 1, Бм 1а. Опалубка и армирование.

ЛАТГИПРОПРОМ

Копировал: Ч. 45-

Формат А2

21534-29

Альбом 5.7

Типовой проект 903-1-224 85

Балка Бм 2

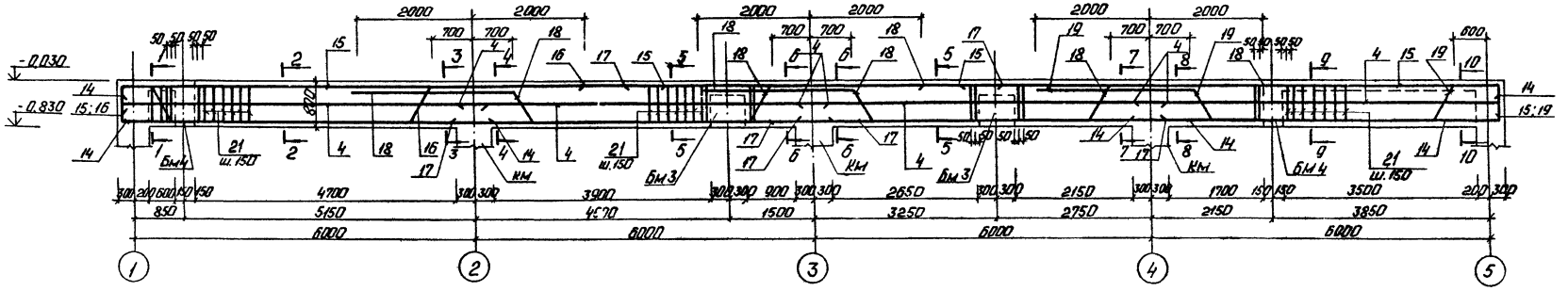

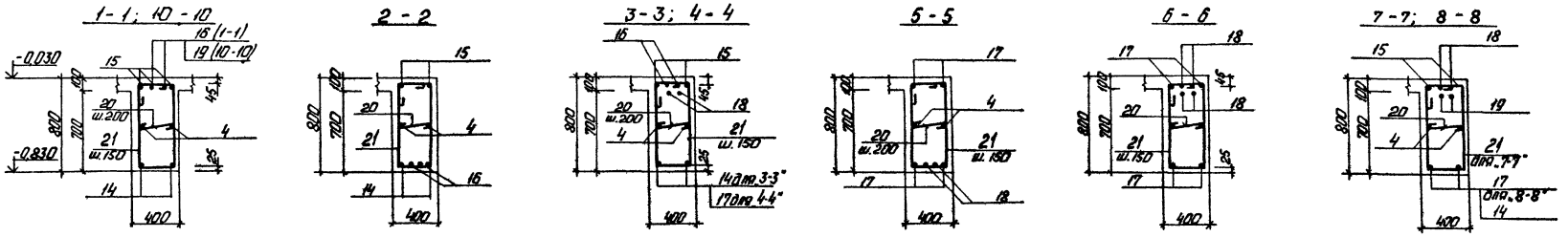
1-1; 10-10
2-2
3-3; 4-4
5-5
6-6
7-7; 8-8

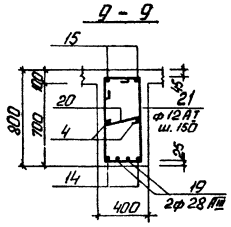
9-9

Ведомость деталей

Поз.	Эскиз
14	6600
15	9600
16	4200
18	3785
19	3885
20	300
21	480

1. Ведомость расхода стали на Бм2 дана на листе 45.
2. Спецификация на Бм2 дана на листе 51.

Привязан

Инв. №

ГИП	Надбольский		
Нач.отд.	Новожилова		
Н.контр.	Алясова		
Гл.конст.	Андриевская		
Рук.гр.	Шульгина		
Гл.инж.	Зайцев		
Инж.	Левейка		

ТП 903-1-224.85 КЖ4

Котельная с тремя котлами КВ-1(В)-10 и тремя котлами КЕ-10-14с. Открытая система теплоснабжения.

Топливоподача

Стадия	Лист	Листов
Р	42	

Приемное устройство Бм2. Опалубка и армирование.

ЛАТГИПРОПРОМ

Копировал: Ф.

Формат А2

21534-29

Инв. № подл. | Подп. и дата | Взам. инв. №

Альбом 57

Типовой проект 903-1-224.86

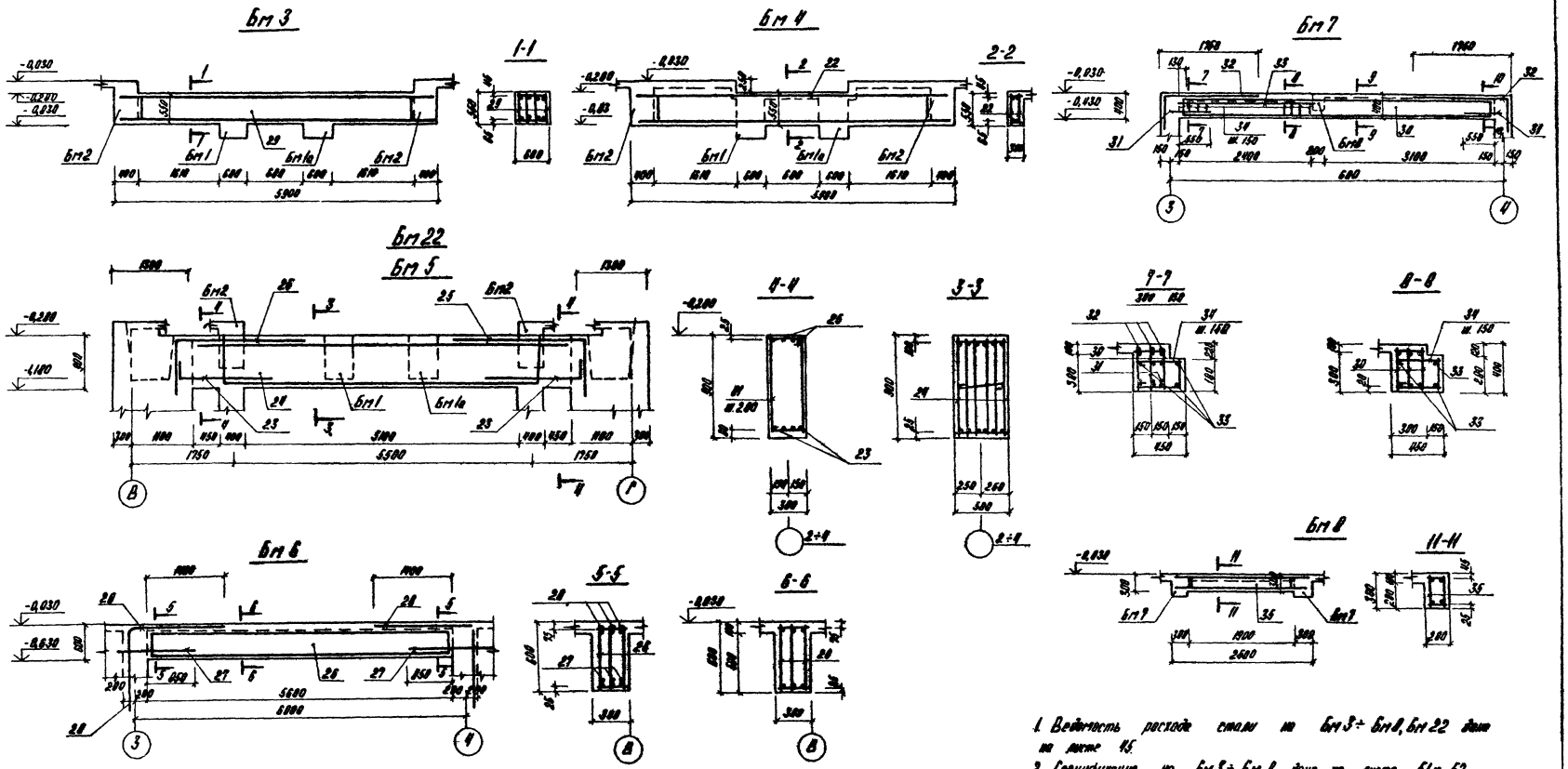

1. Ведомость расхода стали на Бм 3 ÷ Бм 8, Бм 22 дана на листе 45.
2. Спецификация на Бм 3 ÷ Бм 8 дана на листе 51 и 52, на Бм 22 дана на листе 53.

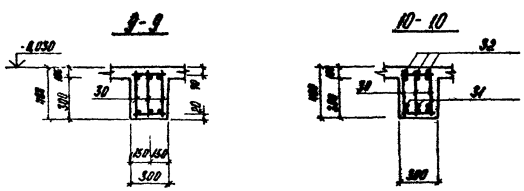

Ведомость деталей

Поз.	Эскиз
26	2650
28	1750
32	1700
34	400
31	800

Поз.	Эскиз
23	1610
31	330

Привязан:

Инв. №

ГИП	Нидбальский		
Нач.отд.	Новожилова		
Н.контр.	Алясова		
Гл.инж.	Андреевская		
Рук.гр.	Шульгина		
Ст.инж.	Зайцев		
Инж.	Левейко		

ТП 903-1-224.86 КЖ4

Котельная с тремя котлами КВ-ТС(В)-10 и тремя котлами КЕ-10-14С. Открытая система теплоснабжения.

Топливоподача

Стадия	Лист	Листов
Р	43	

Приемное устройство Бм 3 ÷ Бм 8, Бм 22. Оплубка и армирование.

ЛАТГИПРОПРОМ

Копировал

Формат А2

21534-29

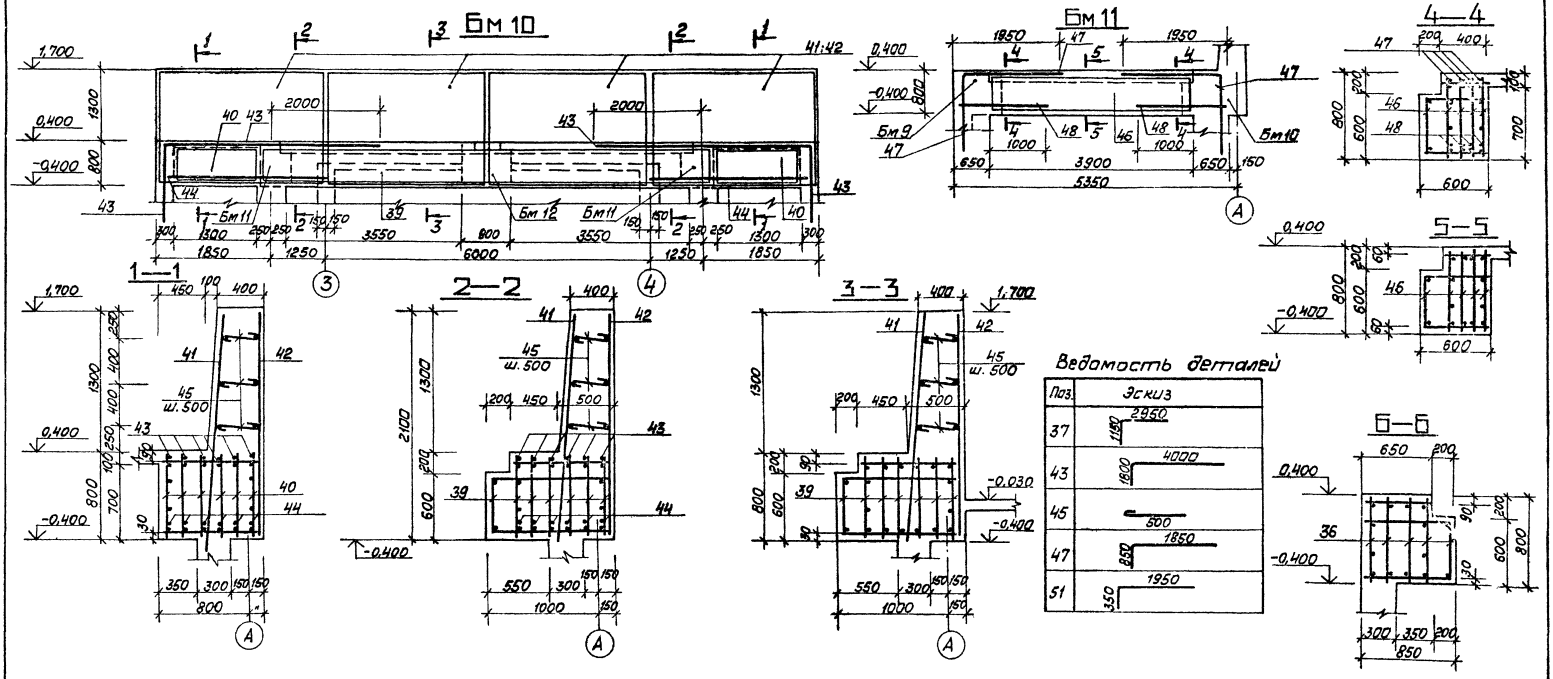

1. Ведомость расхода стали на Бм9÷Бм11 дана на листе 45.
2. Спецификация на Бм9÷Бм11 дана на листе 52.

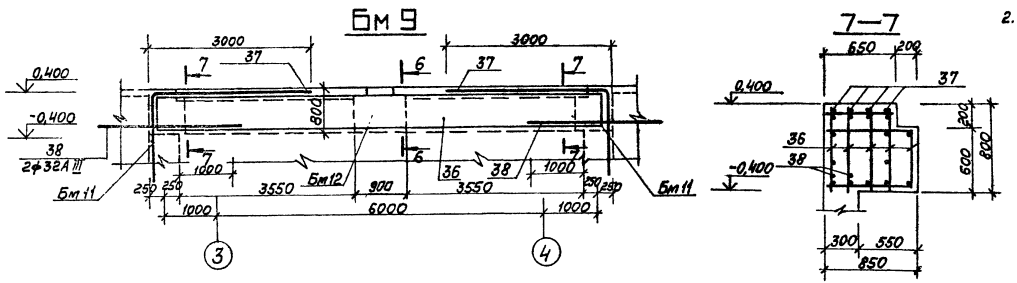

Типовой проект 903-1-224.86 Альбом 5.7

Инв. № подл. | Подп. и дата | Взам. инв. №

ГИП	Нудбальский		
Нач. отд.	Новожилова		
Н. контр.	Алясова		
Гл. конст.	Андреевская		
Рук. гр.	Шульгина		
Ст. инж.	Зайцев		
Инж.	Левейка		

ТП 903-1-224.86 Кл 4

Котельная с тремя котлами КВ-ТС(В)-10 и тремя котлами КЕ-10-14С. Открытая система теплоснабжения

Топливоподача

Стадия	Лист	Листов
Р	44	

Приемное устройство Бм9÷Бм11. Опалубка и армирование

ЛАТГИПРОГ

Копировал Формат А2

21534-05

Привязан

Инв. №

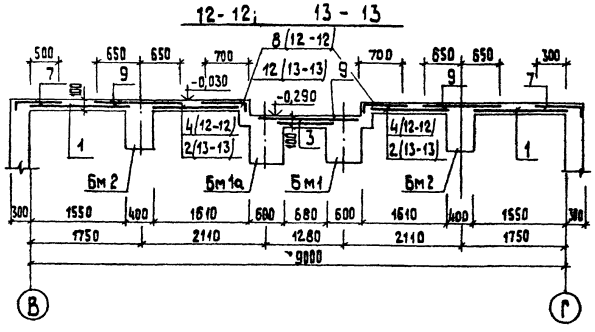

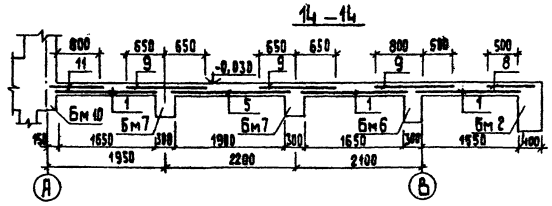

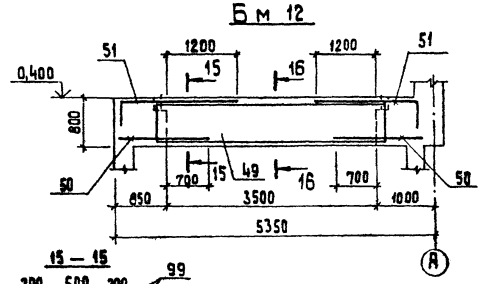

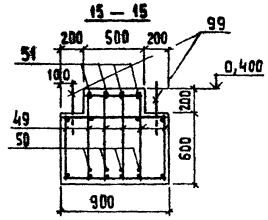

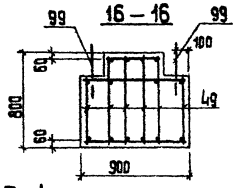

Ведомость расхода стали на элемент, кг

Марка элемента	Арматурные изделия											Всего	Закладные изделия										Общий расход
	Арматура класса												Арматура класса						Прокат марки			Всего	
	А I				А III								А I		А III				Вст 3 кп 2				
	ГОСТ 5781-82*												ГОСТ 5781-82*						ГОСТ 19903-74*				
	ф6	ф8	ф12		Итого	ф10	ф20	ф22	ф28	ф32	ф12		ф16		ф8	ф12	ф14		$\bar{б}$=8	$\bar{б}$=10			
Бм1, Бм1а			717,3		717,3			476,8		1265,7		2459,8			57,0	9,6	49,9		1201,2	94,4		1412,1	3871,9
Бм2			344,8		344,8			153,8	920,8			1419,4			12,1				460,6			472,6	1892,0
Бм3			88,3		88,3				220,4			308,7				13,7			220,2			233,9	542,6
Бм4			33,1		33,1				110,2			143,3											143,3
Бм5			216,4		216,4			56,6	332,2	420,2		1025,4			2,8				107,4			110,2	1135,6
Бм6			63,6		63,6				106,3			169,9											169,9
Бм7			48,3		48,3			155,9			23,8	228,0											228,0
Бм8			10,3		10,3			14,2				24,5											24,5
Бм9			219,7		219,7			101,0		695,9		1016,6	5,2									5,2	1021,8
Бм10			418,2		418,2	526,6		252,5		1407,5		2604,8	5,2									5,2	2610,0
Бм11			84,9		84,9			46,2	240,9			372,0	2,6									2,6	374,6
Бм12			122,4		122,4			23,1	296,4			441,9	5,2									5,2	447,1
Бм13	7,2	26,4			33,6			147,6				181,2											181,2
Бм14	1,2	16,6			17,8			61,2				79,0											79,0
Бм15	0,4	2,4			2,8			22,0				24,8											24,8
Бм16		22,0	25,5		47,5		10,8	61,6		382,4		502,3											502,3
Бм17		12,0	28,8		40,8					329,7		370,5											370,5
Бм18		6,6	17,4		24,0		66,9					90,9											90,9
Бм19		5,0	4,9		9,9		32,6					42,5											42,5
Бм20		25,6	61,5		87,1		235,3					322,4											322,4
Бм21		24,4	65,6		90,0		236,9					226,9											226,9
Бм22			216,4		216,4			56,8	332,2	420,2		1025,4			3,0		25,0		60,0	47,2		135,2	1160,6

1. Спецификация на Бм 12 дана на листе 52.

Спецификация на Пм 1

Формат	Зона	Поз.	Обозначение	Наименование	Кол.	Примечание
				Пм 1		
				Сборочные единицы		
				Сетки арматурные		
А3		1	1.410-2 В.1	С (1) 10 А III-28×18	20	
А3		2	1.410-2 В.1	С (1) 10 А III-18×18	4	
Б4		3		С $\frac{5Вр1-200}{8АIII-100}$ 650 ГОСТ 8478-81	4,5	м
А3		4	1.410-2 В.1	С (1) 10 А III-8×18	2	
А3		5	1.410-2 В.1	С 10 А III-30×21	1	
А3		6	1.410-2 В.1	С (1) 10 А III-20×18	4	
А3		7	ТП 903-1-224.86 ал. 5.9 -КЖ4.И.З.1	С1-1	98,8	м
Б4		8		С $\frac{5Вр1-200}{8АIII-100}$ 850 ГОСТ 8478-81	10,6	м
Б4		9		С $\frac{5Вр1-200}{8АIII-100}$ 1250 ГОСТ 8478-81	28,5	м
А3		10	1.410-2 В.1	С 10 А III-28×15	2	
Б4		11	ТП 903-1-224.86 -КЖ4.И.Пм1.003.1	ф10 А III ГОСТ 5781-82 ℓ=1900	34	
Б4		15	-КЖ4.И.Пм1.003.2	ф6 А I ГОСТ 5781-82	18,5	м
		16		Бетон М 200 ГОСТ 7473-76	2,5	м³

Привязан

Инв. №

ГИП	Нибальский	
Нач.отд.	Новожилова	
Н.контр.	Алясова	
Гл.конст.	Андриевская	
Рук.гр.	Шульгина	
Ст.инж.	Зайцев	
Инж.	Левейка	

ТП 903-1-224.86 КЖ 4

Котельная с тремя котлами КВ-ТС(В)-10 и тремя котлами КЕ-10-14С. Открытая система теплоснабжения

Топливоподача

Стадия	Лист	Листов
Р	45	

Приемное устройство Бм 12. Опалубка и армирование. Разрезы 12-12 + 16-16.

ЛАТГИПРОПРОМ

Копировал 38

Формат А2

21534-29

Альбом 5.7

Типовой проект 903-1-224.86

Инв. № подл. | Подп. и дата | Взам. инв. №

Альбом 5.7

Типовой проект 903-1-224.86

Схема расположения перекрытия на отм. -3,500

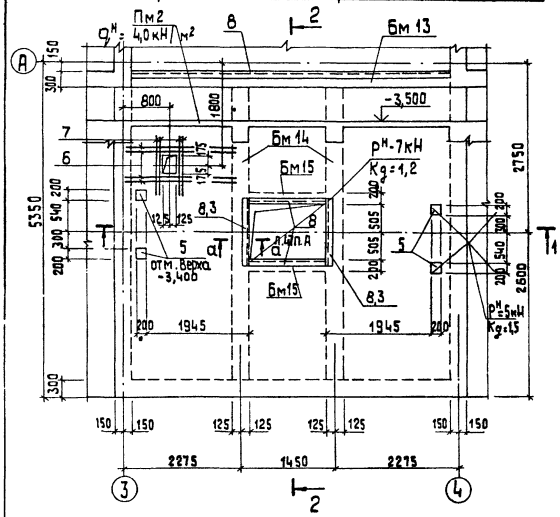

1 — 1

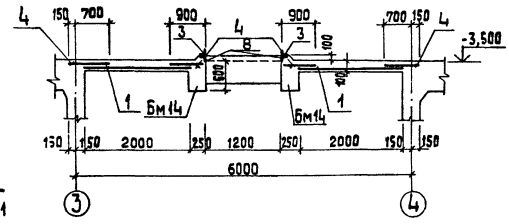

2 — 2

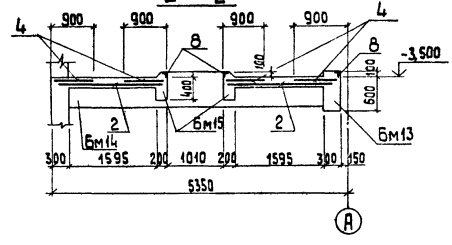

Спецификация к схеме расположения перекрытия на отм. -3,500

Марка	Обозначение	Наименование	Кол.	Примеч.
Пм 2	КЖ4-46	Плита Пм2	1	
Бм13	КЖ4-46	Балка Бм13	1	
Бм14	КЖ4-46	Балка Бм14	2	
Бм15	КЖ4-46	Балка Бм15	2	

Спецификация на Пм 2

Формат	Зона	Поз.	Обозначение	Наименование	Кол.	Примеч.
				Пм2		
				Сборочные единицы		
				Сетки арматурные		
Б4		1		С $\frac{5Вр1-200}{8АIII-100}$ 2250 ГОСТ 8478-81	9,8	м
Б4		2		С $\frac{5Вр1-200}{8АIII-100}$ 1250 ГОСТ 8478-81	3,9	м
Б4		4		С $\frac{5Вр1-200}{8АIII-100}$ 850 ГОСТ 8478-81	33,5	м
				Детали		
А3		5	1.400-15.В1.420-03	Закладное изделие МН 406-2	4	
				ф 10 А III ГОСТ 5781-82		
Б4		6	ТП 903-1-224.86 КЖ4.И.003	ℓ=2200	4	
Б4		7	-01	ℓ=1000	4	
		8	ТП 903-1-224.86 Ал. 5.9 КЖ4.И.1.2	Закладное изделие МН-4	11.0	м
		3		Уголок 100×100×8-Б-ГОСТ 8509-72 Вст3пс5-1-ТУ14-1-3023-80	2	ℓ=1300
		9		Бетон М 200 ГОСТ 7473-76	3,21	м³

1. Ведомость расхода стали на Пм 2 дана на листе 49.
2. Спецификацию и ведомость расхода стали на Бм13÷Бм15 смотри на листах 45, 52, 53.

Бм 13

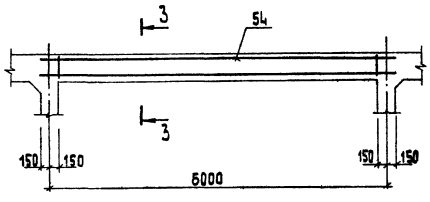

3 — 3

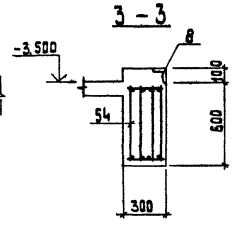

Бм 14

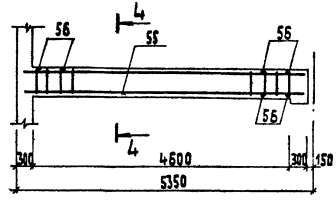

Бм 15

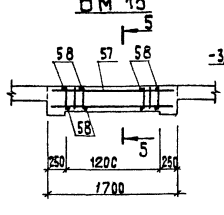

5 — 5

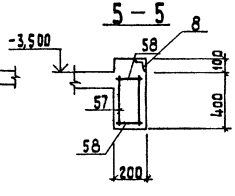

4 — 4

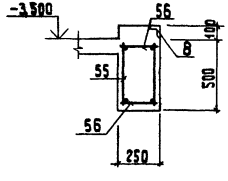

Гип	Нидбальский		
Нач.отд.	Новожилова		
Н.контр.	Алясова		
Гл.конст.	Андриевская		
Рук.гр.	Шульгина		
Ст.инж.	Зайцев		
Инж.	Левейка		

Привязан

Инв.№

ТП 903-1-224.86 КЖ4

Котельная с тремя котлами КВ-тс (8)-10 и тремя котлами КЕ-10-14С. Открытая система теплоснабжения

Топливоподача

Стадия	Лист	Листов
Р	46	

Приемное устройство
Схема расположения перекрытия на отм.-3,500 Бм13÷Бм15
Опалубка и армирование.

ЛАТГИПРОПРОМ

Копировал 38

Формат А2

21534-29

Согласовано
Отд. ТО Шкирдер
Отд. ВК Дубленко

Взам.инв.№ | Инв.№ дубл. | Подп. и дата

Схема расположения перекрытия на отм. -5,480.

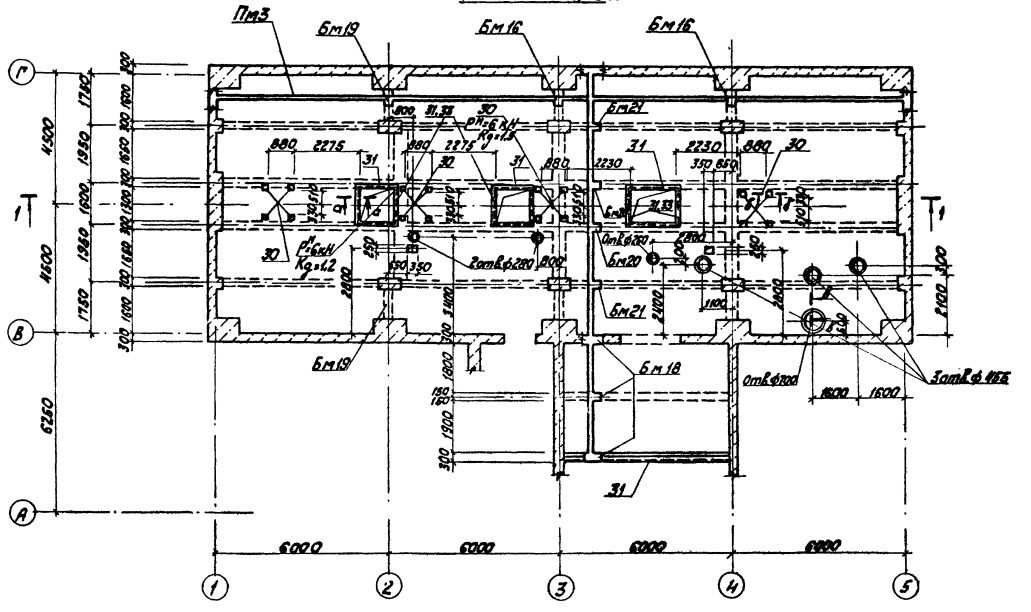

Спецификация к схеме расположения перекрытия на отм. -5,480

Марка	Обозначение	Наименование	Кол.	Примеч.
Пм3	КЖ4-48	Плита Пм3	1	
		Балки		
Бм16	КЖ4-50	Бм16	2	
Бм17	КЖ4-50	Бм17	1	
Бм18	КЖ4-50	Бм18	3	
Бм19	КЖ4-50	Бм19	2	
Бм20	КЖ4-50	Бм20	2	
Бм21	КЖ4-31	Бм21	2	

1. Спецификацию на Пм3 смотри на л. 48, ведомость расхода стали- на л. 49.
2. Спецификацию на Бм16÷Бм21 смотри на л. 53, ведомость расхода стали- на л. 46.
3. Полезная нормативная нагрузка на ПМ3- $q^{н}=2,5$ кН/м².

1 - 1

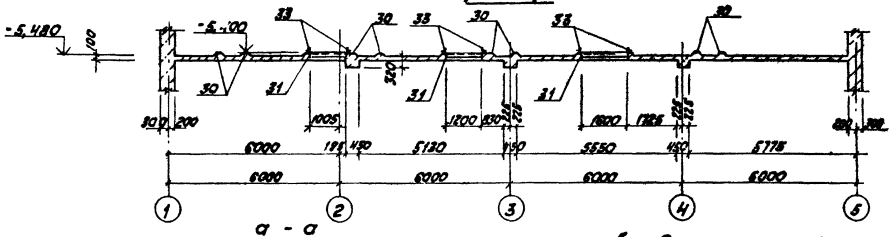

а - а

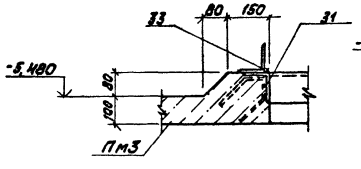

б - б

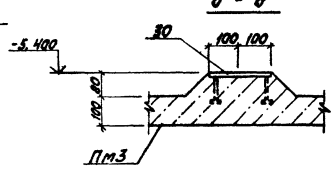

в - в

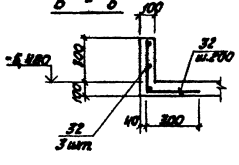

Типовой проект 903-1-224.86 Альбом 5,7

Согласовано
Отдел ОВ Кресос
Отдел ВК Кубенко
Отдел ТО Шнайдер

Инв. № подл. | Подпись и дата | Взам. инв. №

Привязан

Инв. №

ГИП	Надбальский		
Нач. отд.	Новожилова		
Н. контр.	Алясова		
Гл. констр.	Андриевская		
Рук. гр.	Шульгина		
Ст. инж.	Зайцев		
Инж.	Левейка		

ТП 903-1-224.86 КЖ4

Котельная с тремя котлами КВ-ТС(В)-10 и тремя котлами КЕ-10-14С. Открытая система теплоснабжения

Топливоподача

Стадия	Лист	Листов
Р	47	

Приемное устройство. Схема расположения перекрытия на отм. -5,480

ЛАТГИПРОПРОМ

Копировал Кур. Формат А2

21534-29

Типовой проект 903-1-224.86 Альбом 5.7

Пм 3

Схема раскладки нижних сеток плиты

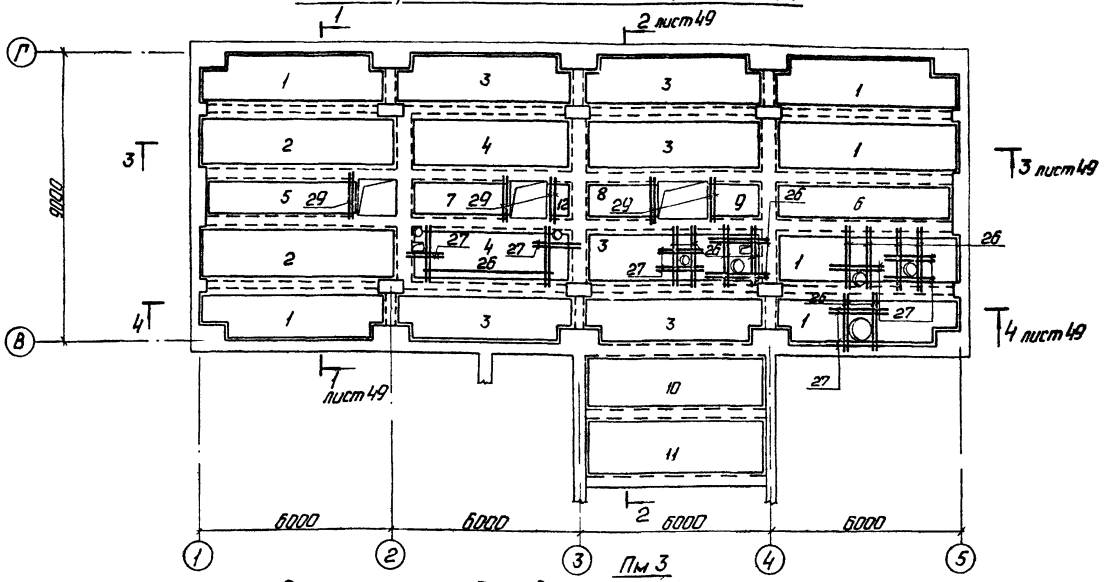

Пм 3

Схема раскладки верхних сеток плиты

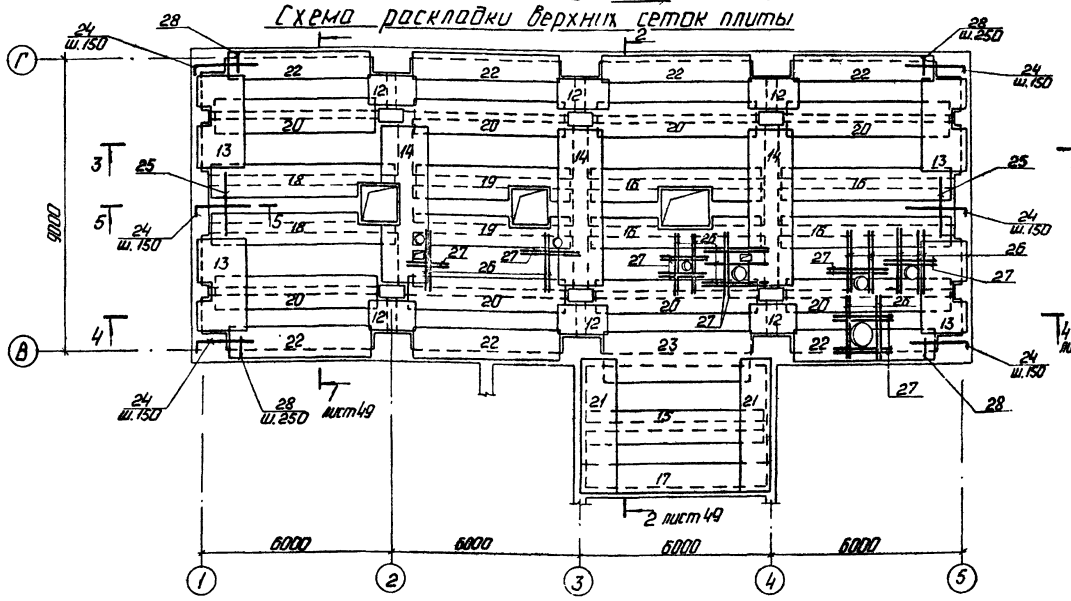

Спецификация на Пм 3

Формат	Зона	Поз.	Обозначение	Наименование	Кол.	Примеч.
				Пм 3		
				Сборочные единицы:		
				Сетки арматурные		
Б4		1		С Б.А.Т-200 / 10А-III-200 1650×5550 25/25 ГОСТ 23279-78	6	
Б4		2		С Б.А.Т-200 / 10А-III-200 1650×6050 25/25 ГОСТ 23279-78	2	
Б4		3		С Б.А.Т-200 / 10А-III-200 1650×5550 75/75 ГОСТ 23279-78	6	
Б4		4		С Б.А.Т-200 / 10А-III-200 1650×6050 25/25 ГОСТ 23279-78	2	
Б4		5		С Б.А.Т-200 / 10А-III-200 1450×4850 25/25 ГОСТ 23279-78	1	
Б4		6		С Б.А.Т-200 / 10А-III-200 1450×5550 75/75 ГОСТ 23279-78	1	
Б4		7		С Б.А.Т-200 / 10А-III-200 1250×3300 50/50 ГОСТ 23279-78	1	
Б4		8		С Б.А.Т-200 / 10А-III-200 1250×2150 75/75 ГОСТ 23279-78	1	
Б4		9		С Б.А.Т-200 / 10А-III-200 1250×4650 25/25 ГОСТ 23279-78	1	
Б4		10		С Б.А.Т-200 / 10А-III-200 1850×5700 50/50 ГОСТ 23279-78	1	
Б4		11		С Б.А.Т-200 / 10А-III-200 1950×5700 50/50 ГОСТ 23279-78	1	
Б4		12		С Б.А.Т-200 / 10А-III-200 1250×850 25/25 ГОСТ 23279-78	7	
		13	1.410-2 8.1	С(1) 10 А-III-30×15	4	
Б4		14		С Б.А.Т-200 / 10А-III-200 1450×5550 25/75 ГОСТ 23279-78	3	
Б4		15		С Б.А.Т-200 / 10А-III-200 1250×5850 25/25 ГОСТ 23279-78	1	
Б4		16		С Б.А.Т-200 / 10А-III-200 850×5850 25/25 ГОСТ 23279-78	4	
Б4		17		С Б.А.Т-200 / 10А-III-200 850×6250 25/25 ГОСТ 23279-78	1	
Б4		18		С Б.А.Т-200 / 10А-III-200 850×5650 25/25 ГОСТ 23279-78	2	
Б4		19		С Б.А.Т-200 / 10А-III-200 950×5250 25/25 ГОСТ 23279-78	2	
Б4		20		С Б.А.Т-200 / 10А-III-200 1150×5150 75/75 ГОСТ 23279-78	8	
А4		21	ТП 903-1-224.86 ал. 5.9	-КЖ4И.3.2 С1-2	2	
А4		22	ТП 903-1-224.86 ал. 5.9	-КЖ4И.3.2 С1-3	7	
		23		С Б.А.Т-200 / 10А-III-200 1250×4750 75/75 ГОСТ 23279-78	1	

(Окончание смотри на листе 49).

1. Опалубочные размеры на Пм 3 смотри на листе 47
2. Ведомость расхода стали на Пм 3 дана на листе 49.
3. В местах отверстий сетки вырезать по месту.

Привязан

Инв. №

				ТП 903-1-224.86	КЖ4
				Котельная с тремя котлами КВ-ТС(В)-10 и тремя котлами КЕ-10-14С. Открытая система теплоснабжения	
ГИП	Нидельский			Топливоподача	Стадия: Р; Лист: 48; Листов:
Нач.отд.	Новожилов				
Гл.констр.	Агеева				
Гл.инж.пр.	Шафриевская				
Рук.гр.	Шульгина			Приемное устройство Пм 3. Схема раскладки нижних и верхних сеток.	ЛАТГИПРОПРОМ
Ст.инж.	Зайцев				
Инж.	Левейка				

Копировал: А.Д.

Формат А2

Альбом 5.7 Подп. и дата Инв.№ подл. Взам.инв.№ Подп. и дата

21534-20

Типовой проект 903-1-224.86 Альбом 5.7

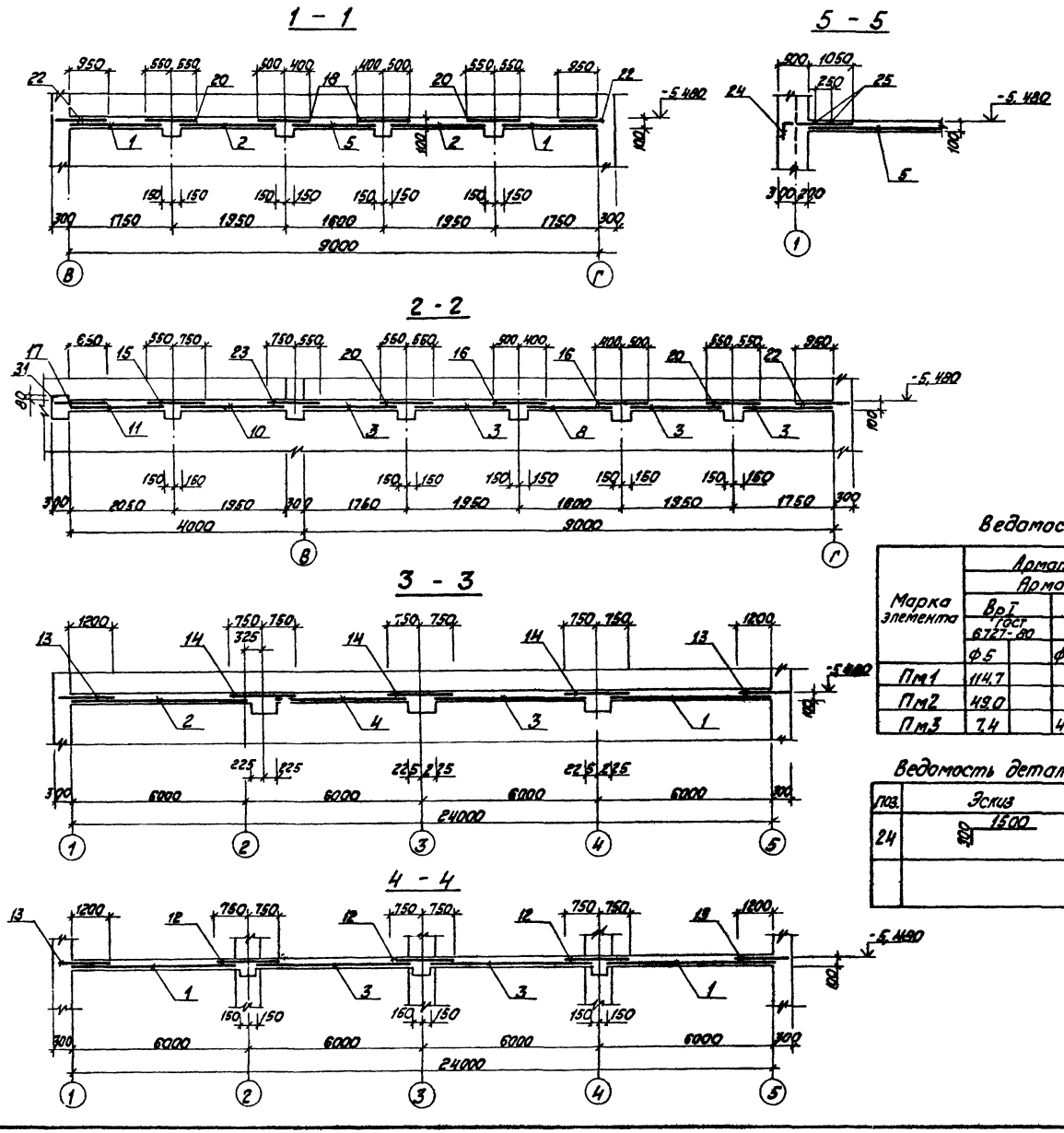

Спецификация на Пм3 (окончание).

Формат	Зона	Поз.	Обозначение	Наименование	Кол.	Примеч.
				Детали		
				ф6АI ГОСТ 5781-82		
Б4		25	ТП903-1-224.86 КЖ4.И.Пм3.01	l=2180	4	
Б4		28	-01	l=480	8	
Б4		32	-02	l=1м	55,0	м
				ф10АIII ГОСТ 5781-82		
		24*	ТП903-1-224.86 КЖ4.И.Пм3.02	l=1800	46	
Б4		26	-01	l=1900	48	
Б4		27	-02	l=700	34	
Б4		29	-03	l=1700	10	
				Закладные изделия		
А4		30	1.400-15 В1.130-05	МН 117-6	16	
А4		31	ТП903-1-224.86 ал. 5.9 КЖ4.И.1.2	МН4	23,0	м
Б4		33		Уголок 100×100×9-6 ГОСТ 8509-72* l=1500 ВСт3Пс6-1-ТУ14-1-3023-80	6	
				Материал		
		34		Бетон М200 ГОСТ 7473-76	23,0	м³

*см. ведомость деталей.

Ведомость расхода стали на элемент, кг.

Марка элемента	Арматурные изделия							Закладные изделия							Общий расход
	Арматура класса						Всего	Прокат марки				Арматура класса		Всего	
	ВрI ГОСТ 6727-80		АI ГОСТ 5781-82		АIII ГОСТ 5781-82			Вст.3кп2 ГОСТ 19903-74*		ГОСТ 8509-72*		АIII ГОСТ 5781-82			
	ф5		ф6		ф10	ф8		б=6	б=8	L 100×100×8		ф8			
Пм1	114,7				920,4	188,7	1223,8								1223,8
Пм2	49,0				6,5	240,3	295,8	7,6		166,0		3,3		176,9	472,7
Пм3	7,4		419,7		1320,2		1747,3	22,8	4,8	390,6		4,3		422,5	2169,8

Ведомость деталей.

Поз.	Эскиз
24	300 1500

Привязан

Инв. №

ГИП	Нидельский		
Нач.отд.	Новожилова		
Н.контр.	Алясова		
Гл.контр.	Андреевская		
Рук.гр.	Шульгина		
Ст.инж.	Зайцев		
Инж.	Левейка		

ТП 903-1-224.86 КЖ4

Котельная с тремя котлами КВ-ТС(В)-10 и тремя котлами КЕ-10-14с. Открытая система теплоснабжения

Топливоподача

Стадия	Лист	Листов
Р	49	

Приемное устройство Пм3. Разрезы „1-1"÷„5-5"

ЛАТГИПРОПРОМ

Копировал

формат А2

21534-29

Взам.инв.№ | Подпись и дата | Инв.№ дубл.

Типовой проект 903-1-224.86 Альбом 5.7

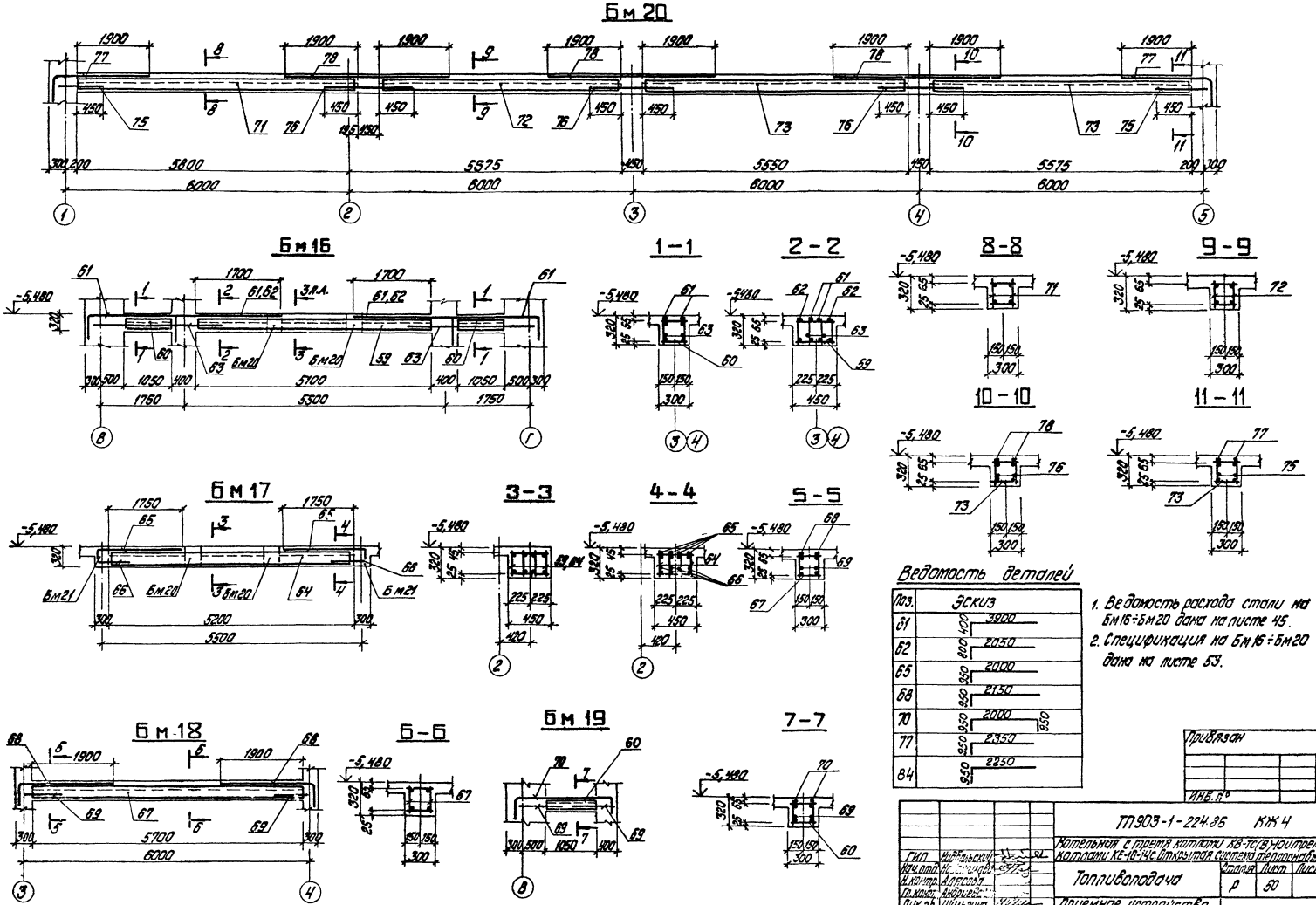

Ведомость деталей

Поз.	Эскиз
61	400 3900
62	800 2050
65	950 2000
68	950 2150
70	950 2000 950
77	950 2350
84	950 2250

1. Ведомость расхода стали на Бм16÷Бм20 дана на листе 45.
2. Спецификация на Бм16÷Бм20 дана на листе 53.

Привязан

Инв. №

ГИП	Нидельский		
Нач. отд.	Ис[illegible]		
Н. контр.	Алясова		
Гл. конст.	Андреев		
Рук. ер.	Шульгина		
Ст. инж.	Зайцев		
Инж.	Гребенка		

ТП903-1-224.86 КЖ4

Котельная с тремя котлами КВ-ТС(В) и тремя котлами КЕ-10-14С. Открытая система теплоснабжения

Топливоподача

Стадия	Лист	Листов
Р	50	

Приемное устройство Бм16÷Бм20 Плалиска и армирование

ЛАТГИПРОПРОМ

Копировал: Дубкова

Формат А2

21534-29

Взам. инв. № | Инв. № дубл. | Подп. и дата

Типовой проект 903-1-224.86 Альбом 5.7

Бм 21

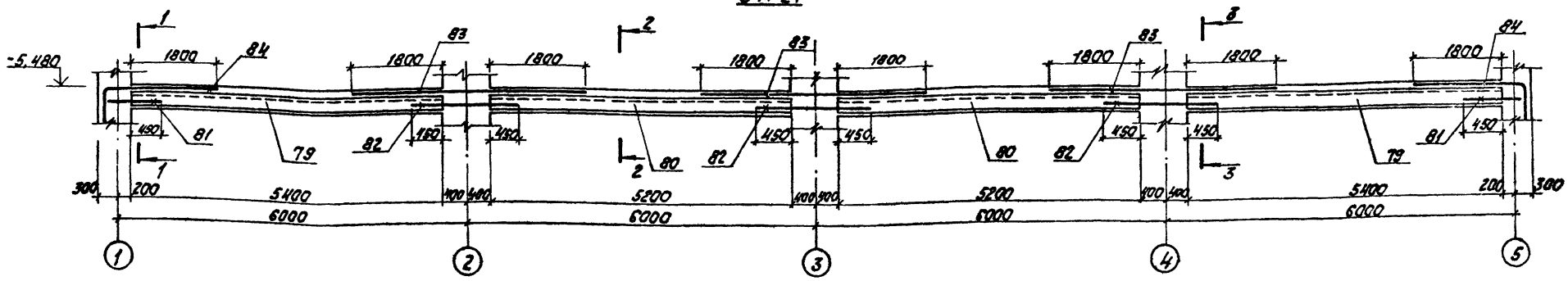

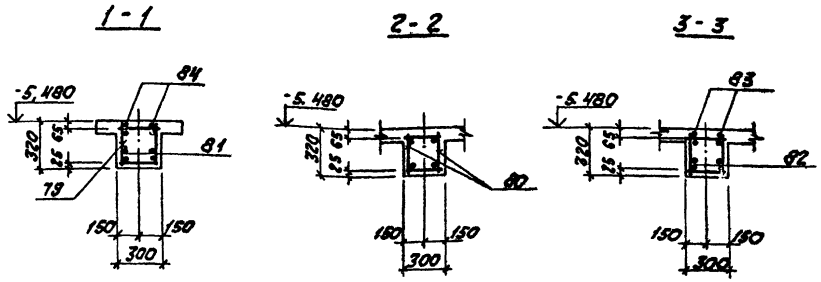

Формат	Зона	Поз.	Обозначение	Наименование	Кол.	Примечание
				Бм1, Бм1а		
				Детали		
				ф32 А III ГОСТ 5781-82		
		1*	ТП 903-1-224.86 КЖ4.И.Бм1 01	ℓ=7150	8	
		3*	-01	ℓ=10020	2	
Б4		9	-02	ℓ=6800	8	
		11*	-03	ℓ=11415	2	
		12*	-04	ℓ=11380	2	
		13*	-05	ℓ=11450	2	
				ф22 А III ГОСТ 5781-82		
		2*	КЖ4.И.Бм1	ℓ=10150	8	
Б4		4	-01	ℓ=6450	8	
Б4		10	-02	ℓ=6800	4	
				ф12 А I ГОСТ 5781-82		
		5*	КЖ4.И.Бм1-03	ℓ=2520	280	
Б4		6	-01	ℓ=3700	2	
		7*	-02	ℓ=840	22	
		8*	-03	ℓ=700	110	

Формат	Зона	Поз.	Обозначение	Наименование	Кол.	Примечание
				Бм1, Бм1а		
А4		86	ТП 903-1-224.86 ал. 5.9 КЖ4.И.1.1	Закладное изделие МН2	32.6	м
А4		89	1.400-15. В1. 160-08	МН147-3	16	
А4		90	1.400-15. В1. 150-74	МН145-3	8	
				Материал		
		91		Бетон М200 ГОСТ 7473-76	11.8	м³
				Бм2		
				Детали		
				ф28 А III ГОСТ 7473-76		
		15*	ТП 903-1-224.86 КЖ4.И.Бм2-01	ℓ=10100	4	
		16*	-01	ℓ=9620	2	
Б4		17	-02	ℓ=6700	6	
		18*	-03	ℓ=10815	4	
		19*	-04	ℓ=9565	2	
		14*	-05	ℓ=7100	4	
				ф22 А III ГОСТ 5781-82		
Б4		4	КЖ4.И.Бм2.02	ℓ=6450	8	
				ф12 А I ГОСТ 5781-82		
А2		20*	КЖ4.И.Бм2.03	ℓ=450	110	
А2		21*	-01	ℓ=2420	140	

Спецификация

Формат	Зона	Поз.	Обозначение	Наименование	Кол.	Примечание
				Бм2		
А4		85	ТП 903-1-224.86 ал. 5.9 КЖ4.И.1.1	Закладное изделие МН1	16.3	м
				Материал		
		92		Бетон М200 ГОСТ 7473-76	7.9	м³
				Бм3		
				Сборочные единицы		
А4		29	ТП 903-1-224.86 ал. 5.9 КЖ4.И.Бм3.100	Каркас КП1-1	1	
		85	ТП 903-1-224.86 ал. 5.9 КЖ4.И.1.1	Закладное изделие МН1	7.8	м
		93		Бетон М200 ГОСТ 7473-76	1.25	м³
				Бм4		
				Сборочные единицы		
А4		22	ТП 903-1-224.86 ал. 5.9 КЖ4.И.Бм4.100	Каркас КП1-2	1	
				Материал		
		94		Бетон М200 ГОСТ 7473-76	1.17	м³
				Бм5		
				Сборочные единицы		
А4		24	ТП 903-1-224.86 ал. 5.9 КЖ4.И.Бм5.200	Каркас КП1-4	1	
				Детали		
		81*		ф12 А I ГОСТ 5781-82 ℓ=2250	10	

Продолжение см. л. 52

1. Ведомость расхода стали на Бм21 дана на листе 45.
2. Спецификация на Бм21 дана на листе 53.
3.* Ведомость деталей дана на листах 41 и 42.

Привязан

Инв. №

ГИП	Нидбальский		
Н.контр.	Алясова		
Гл.констр.	Андреевская		
Рук.гр.	Шульгина		
Ст.инж.	Зайцев		
Инж.	Левейка		

ТП 903-1-224.86 КЖ4

Котельная с тремя котлами КВ-ТС(б)-10 и тремя котлами КЕ-10-14с. Открытая система теплоснабжения

Топливоподача

Стадия	Лист	Листов
Р	51	

Приемное устройство Бм21. Опалубка и армирование Бм1; Бм5. Спецификация

ЛАТГИПРОПРОМ

Копировал

Формат А2

21534-29

Взам. инв. № | Инв. № дубл. | Подп. и дата

8 — 8

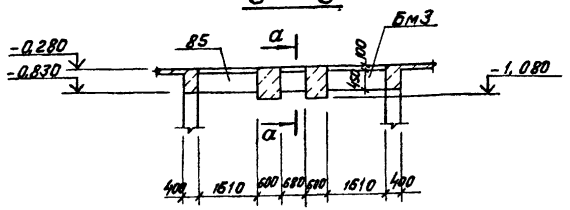

a — a

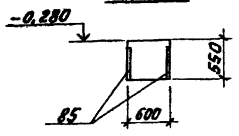

Формат	Зона	Поз.	Обозначение	Наименование	Кол.	Примечание
				Бм 5		
				Детали		
		23*		ф28 А III гост 5781-81 ℓ=2110	8	
		25*		ℓ=3650	8	
А4		85	ТП 903-1-224.86 ал 5.9 -кж4.и.1.1	Закладное изделие МН1	3,8	м
				Материал		
		95		Бетон М200 гост 7473-76	2,3	м³
				Бм 6		
				Сборочные единицы		
А4		26	ТП 903-1-224.86 ал 5.9 -кж4.и.Бм6.100	Каркас КП1-5	1	
				Детали		
				ф28 А III гост 5781-82		
Б4		27	-кж4 и Бм6.003	ℓ=1550	6	
		28	-01	ℓ=3500	6	
				Материал		
		96		Бетон М200 гост 7473-76	1,8	м³
				Бм 7		
				Сборочные единицы		
А4		30	ТП 903-1-224.86 ал.5.9 -кж4.и.Бм7.100	Каркас КП1-6	1	
				Детали		
				ф22 А III гост 5781-82		
Б4		31	ТП 903-1-224.86 -кж4.и.Бм7.01	ℓ=800	6	
		32*	-01	ℓ=2250	6	
				ф12 А III гост 5781-82		
Б4		33	-кж4.и.Бм7.02	ℓ=2500	3	
		34*	-01	ℓ=1150	17	

Формат	Зона	Поз.	Обозначение	Наименование	Кол.	Примечание
				Бм 7		
				Материал		
		97		Бетон М200 гост 7473-76	0,91	м³
				Бм 8		
				Сборочные единицы		
А4		35	ТП 903-1-224.86 ал.5.9 -кж4.и.Бм8.100	Каркас КП1-7	1	
				Материал		
		98		Бетон М200 гост 7473-76	0,11	м³
				Бм 9		
				Сборочные единицы		
А4		36	ТП 903-1-224.86 ал.5.9 -кж4.и.Бм9.100	Каркас КП1-8	1	
				Детали		
				ф32 А III гост 5781-82		
		37*	-кж4.и.Бм9.01	ℓ=4100	8	
Б4		38	-01	ℓ=2500	4	
Б4		99		Болт1.1М16х710 Вст3кп2 гост24379.1-80	4	
				Материал		
		100		Бетон М200 гост 7473-76	5,44	м³
				Бм 10		
				Сборочные единицы		
А4		39	ТП 903-1-224.86 ал.5.9 -кж4.и.Бм10.100	Каркас КП1-9	1	
А4		40	-кж4.и.Бм10.200	Каркас КП1-10	2	
А4		41	1.410-2 в.1	Сетка 1с22 А III-30х21	4	
А4		42	1.410-2 в.1	Сетка с10 А III-30х21	4	
				Детали		
				ф32 А III гост 5781-82		
		43*	ТП 903-1-224.86 -кж4.и.Бм10.01	ℓ=5800	12	
Б4		44	-01	ℓ=3000	12	
				ф12 А I гост 5781-82		
А2		45*	-кж4.и.Бм10.02	ℓ=550	63	
		99		Болт1.1М16х710 Вст3кп2 гост24379.1-80	4	
				Материал		
		101		Бетон М200 гост 7473-76	17,5	м³
				Бм 11		
				Сборочные единицы		
А4		46	ТП 903-1-224.86 ал.5.9 -кж4.и.Бм11.100	Каркас КП1-11	1	

Формат	Зона	Поз.	Обозначение	Наименование	Кол.	Примечание
				Бм 11		
				Детали		
				ф28 А III гост 5781-82		
		47*	ТП 903-1-224.86 -кж4.и.Бм.11.01	ℓ=2700	8	
Б4		48	-01	ℓ=1600	8	
Б4		99		Болт1.1М16х710 Вст3кп2 гост24379.1-80	2	
				Материал		
		102		Бетон М200 гост 7473-76	1,71	м³
				Бм 12		
				Сборочные единицы		
А4		49	ТП 903-1-224.86 ал.5.9 -кж4.и.Бм12.100	Каркас КП1-12	1	
				Детали		
				ф28 А III гост 5781-82		
Б4		50	ТП 903-1-224.86 -кж4.и.Бм12.01	ℓ=1500	8	
А2		51*	-01	ℓ=2300	8	
		99		Болт1.1М16х710 Вст3кп2 гост24379.1-80	4	
				Материал		
		103		Бетон М200 гост 7473-76	1,48	м³
				Бм 13		
				Сборочные единицы		
А4		54	ТП 903-1-224.86 ал.5.9 -кж4.и.Бм13.100	Каркас КП1-13	1	
				Материал		
		104		Бетон М200 гост 7473-76	1,13	м³
				Бм 14		
				Сборочные единицы		
А4		55	ТП 903-1-224.86 ал.5.9 -кж4.и.Бм18.100	Каркас К1-17	2	
				Детали		
				ф6 А I гост 5781-82		
Б4		56	-кж4.и.2.2	ℓ=230	24	

Окончание см. на листе 53.

*Смотри ведомость деталей на листах 43 и 44.

Привязан

Инв. №

ГИП	Надбарский	
Нач.отд.	Новожилова	
Н.контр.	Алясова	
Гл.конст.	Андриевская	
Рук.гр.	Шульгина	
Ст.инж.	Зайцев	
Инж.	Левейка	

ТП 903-1-224.86 кж4

Котельная с тремя котлами КЗ-ТС(В)-10 и тремя котлами КЕ-10-14С. Открытая система теплоснабжения

Топливоподача.

Стадия	Лист	Листов
Р	52	

Приемное устройство. Разрез „8-8". Бм5÷Бм13 Спецификация.

ЛАТТИПРОПРОМ

Копировал В.Б.

Формат А2

21534-29

Альбом 5.7

Типовой проект 903-1-224.86

Инв. № подл. | Подпись и дата | Взам. инв. №

Альбом 5.7

Типовой проект 903-1-224.86

Позиция	Зона	Поз.	Обозначение	Наименование	Кол.	Примечание
				Бм 14		
				Материал		
		105		Бетон М200 ГОСТ 7473-76	0,87	м³
				Бм 15		
				Сборочные детали		
АЧ		57	ТП903-1-224.86 ал. 5.9 -КЖ4.И.21	Каркас К1-18	2	
				Детали		
				ф8 АI ГОСТ 5781-82		
БЧ		58	-КЖ4.И.Бм15.01	ℓ=180	10	
				Материал		
		106		Бетон М200 ГОСТ 7473-76	0,18	м³
				Бм 16		
				Сборочные единицы		
АЧ		59	ТП903-1-224.86 ал. 5.9 -КЖ4.И.Бм16.100	Каркас КП1-14	1	
АЧ		60	-КЖ4.И.Бм16.200	Каркас КП1-15	2	
				Детали		
				ф32 АIII ГОСТ 5781-82		
		61*	-КЖ4.И.Бм16.01	ℓ=4300	4	
		62*	-01	ℓ=2850	4	
БЧ		63	-02	ℓ=2850	4	
				Материал		
		107		Бетон М200 ГОСТ 7473-76	0,95	м³
				Бм 17		
				Сборочные единицы		
		64	ТП903-1-224.86 ал. 5.9 -КЖ4.И.Бм17.100	Каркас КП1-16	1	
				Детали		
				ф32 АIII ГОСТ 5781-82		
		65*	-КЖ4.И.Бм17.01	ℓ=2950	8	
БЧ		66	-01	ℓ=950	8	
				Материал		
		108		Бетон М200 ГОСТ 7473-76	0,75	м³
				Бм 18		
				Сборочные единицы		
АЧ		67	ТП903-1-224.86 ал. 5.9 -КЖ4.И.Бм18.100	Каркас КП1-17	1	
				Детали		
				ф20 АIII ГОСТ 5781-82		
А2		68*	ТП 903-1-224.86-КЖ4.И.Бм18.01	ℓ=3100	4	
БЧ		69	-01	ℓ=300	4	
				Материал		
		109		Бетон М200 ГОСТ 7473-76	0,82	м³

Позиция	Зона	Поз.	Обозначение	Наименование	Кол.	Примечание
				Бм 19		
				Сборочные единицы		
АЧ		60	ТП903-1-224.86 ал. 5.9 -КЖ4.И.Бм16.200	Каркас КП1-15	1	
				Детали		
				ф20 АIII ГОСТ 5781-82		
БЧ		69	ТП903-1-224.86 -КЖ4.И.Бм16.01	ℓ=800	4	
А2		70*	-01	ℓ=3900	2	
				Материал		
		110		Бетон М200 ГОСТ 7473-76	0,2	м³
				Бм 20		
				Сборочные единицы		
АЧ		71	ТП903-1-224.86 ал. 5.9 -КЖ4.И.Бм20.100	Каркас КП1-18	1	
АЧ		72	-КЖ4.И.Бм20.200	Каркас КП1-19	1	
АЧ		73	-КЖ4.И.Бм20.300	Каркас КП1-20	2	
				Детали		
				ф20 АIII ГОСТ 5781-82		
БЧ		75	ТП903-1-224.86 -КЖ4.И.Бм20.01	ℓ=900	4	
БЧ		76	-02	ℓ=1350	6	
БЧ		77	-03	ℓ=3300	4	
БЧ		78	-04	ℓ=4250	6	
				Материалы		
		111		Бетон М200 ГОСТ 7473-76	2,3	м³
				Бм 21		
				Сборочные единицы		
АЧ		79	ТП903-1-224.86 ал. 5.9 -КЖ4.И.Бм21.100	Каркас КП1-22	2	
АЧ		80	-КЖ4.И.Бм21.200	Каркас КП1-21	2	
				Детали		
				ф20 АIII ГОСТ 5781 82		
БЧ		75	ТП903-1-224.86 КЖ4.И.Бм21.01	ℓ=900	4	
БЧ		82	-01	ℓ=1100	6	
БЧ		83	-02	ℓ=4400	8	
А2		84*	-03	ℓ=3200	4	
				Материал		
		112		Бетон М200 ГОСТ 7473-76	2,3	м³

Позиция	Зона	Поз.	Обозначение	Наименование	Кол.	Примечание
				Бм 22		
				Сборочные единицы		
АЧ		24	ТП903-1-224.86 ал. 5.9 -КЖ4.И.Бм5.200	Каркас КП1-4	1	
				Детали		
А5		81*		ф12 АI ГОСТ 5781-82 ℓ=2250	10	
				ф28 АIII ГОСТ 5781-82		
А2		25		ℓ=3650	8	
А2		23		ℓ=2110	8	
А5		87	ТП903-1-224.86 -КЖ4.И.0	Закладное изделие МН3	3,8	м
АЧ		89	1.400-15. Вып. 160-08	Закладное изделие МН 147-3	8	
				Материал		
		116		Бетон М200 ГОСТ 7473-76		

* - смотри ведомость деталей

Инв. № подл. | Подпись и дата | Взам. инв. №

Привязан

Инв. №

ТП 903-1-224.86 КЖ4

Гидрозолы с тремя колоннами КВ-ГС(В) 10 этажей каскадно КВ-10-14 С Открытая система теплоснабжения

ГИП	Яблонский			Топливоподача	Стадия: Р; Лист: 53; Листов:
Нач. отд.	Афанасьев				
Н. контр.	Аистова				
Гл. конст.	Афанасьев			Приемное устройство Бм14:Бм22. Спецификация	ЛАТГИПРОПРОМ
Рук. гр.	Шушлякина				
Ст. инж.	Зобнев				
Инж.	Левкина				

Копировал

Формат А2

24534-29

Схема расположения колонн и балок покрытия

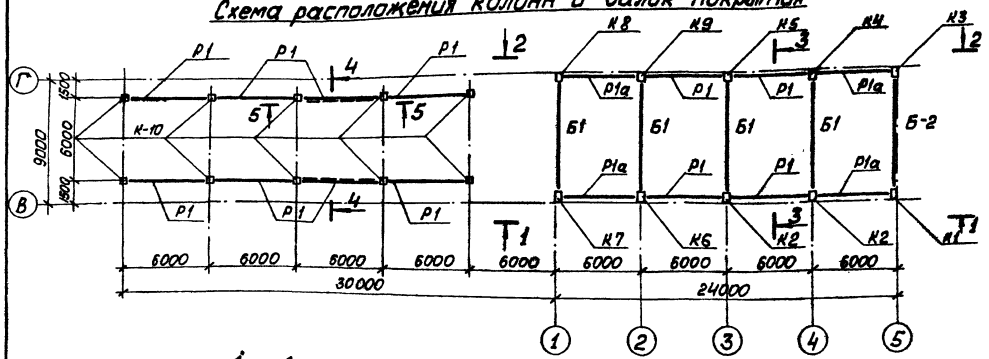

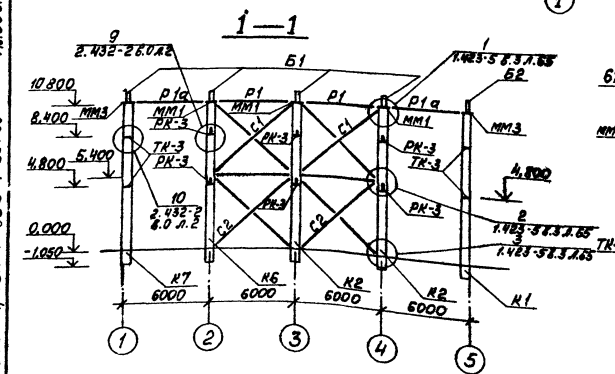

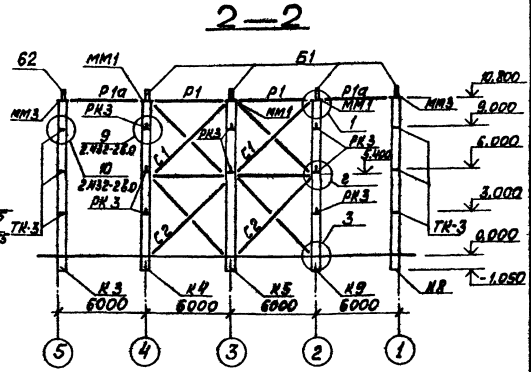

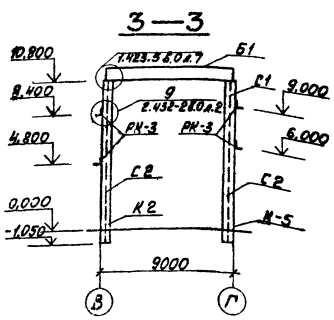

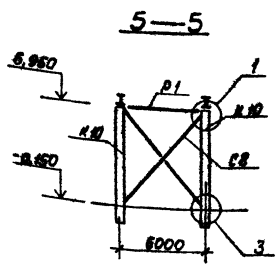

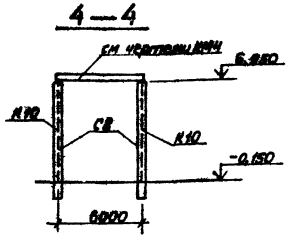

Все неоговоренные узлы замаркированы по серии 1.423-5 в.3

Спецификация элементов к схеме расположения колонн и балок покрытия

Марка	Обозначение	Наименование	Кол.	Масса ед. кг	Примечание
		Ветровые районы I II III IV			
		Колонны			
К1	ТП 903-1-224.86 КЖ4.И.03.01	К 108-16а	1	8300	
К2	ТП 903-1-224.86 КЖ4.И.03.02	К 108-16б	2	8300	
К3	ТП 903-1-224.86 КЖ4.И.03.03	К 108-16в	1	8300	
К4	ТП 903-1-224.86 КЖ4.И.03.04	К 108-16г	1	8300	
К5	ТП 903-1-224.86 КЖ4.И.03.05	К 108-16д	1	8300	
К6	ТП 903-1-224.86 КЖ4.И.03.06	К 108-16е	1	8300	
К7	ТП 903-1-224.86 КЖ4.И.03.07	К 108-16ж	1	8300	
К8	ТП 903-1-224.86 КЖ4.И.03.08	К 108-16и	1	8300	
К9	ТП 903-1-224.86 КЖ4.И.03.09	К 108-16к	1	8300	
К10	1.423-3 в.1	К 72-1А	10	3300	
		Снеговые районы I II III IV			
		Балки			
Б1	ТП 903-1-224.86 КЖ4.И.04.01	1БСД9-7Ат $\bar{V}_т$-а	4	2750	
Б2	ТП 903-1-224.86 КЖ4.И.04.02	1БСД9-7Ат $\bar{V}_т$-б	1	2750	
		Стальные элементы			
ТК-3	1.439-2	Опорная консоль ТК-3	10	3,5	
РК-3	1.439-2	Опорная консоль РК-3	14	4,2	
Р1	1.423-5 в.3 л.57	Распорка Р1	12	62	
Р1а	ТП 903-1-224.86 КЖ4.И.1.7	Распорка Р1а	4	69,3	см.п.
С1	1.423-5 в.3 л.6	Связь вертикальная С1	4	326	
С2	1.423-5 в.3 л.7	Связь вертикальная С2	4	221	
С8	1.423-5 в.3 л.15	Связь вертикальная С8	2	366	
ММ1	1.423-5 в.3 л.5.3	Элемент распорки ММ1	6	14	
ММ3	1.423-5 в.3 л.55	Элемент распорки ММ3	4	14	

Привязан

Инв. №

ГИП	Нидбальский		
Нач.отд	Новохилова		
Н.конт	Алясова		
Гл.конст	Андриевский		
Рук.гр.	Шульгина		
Ст.инж	Зайцев		
Инж.	Куковина		

ТП 903-1-224.86 КЖ4

Котельная с тремя котлами КВ-ТС(В)-10 и тремя котлами КЕ-10-14С. Открытая система теплоснабжения

Топливоподача

Стадия	Лист	Листов
Р	54	

Приемное устройство. Схема расположения колонн и балок покрытия, разрезы 1-1, 2-2, 3-3.

ЛАТГИПРОПРОМ

Копировал

Формат А2

21534-79

Типовой проект 903-1-224.86 Альбом 5.7

Инв.№ подл. | Подп. и дата | Взам.инв.№

Схема расположения стеновых панелей в осях 1-5

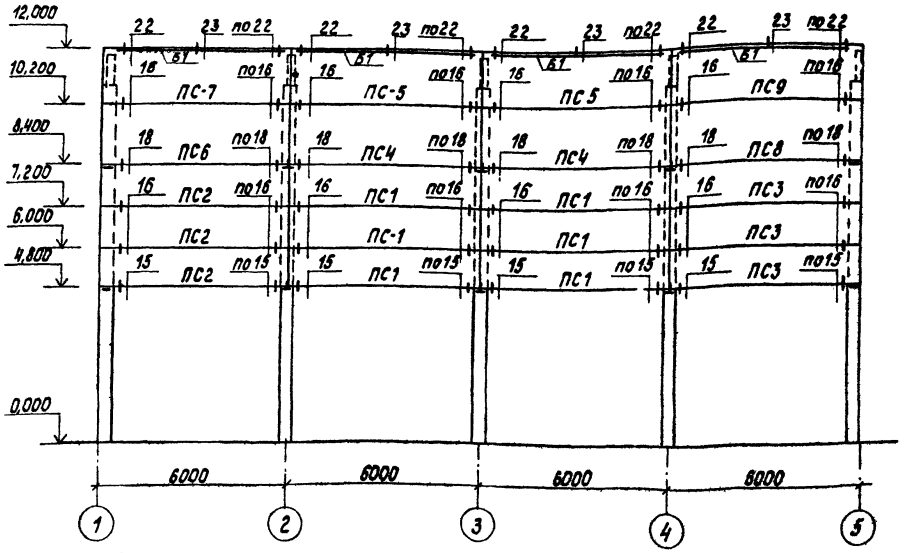

Схема расположения стеновых панелей в осях 5-1

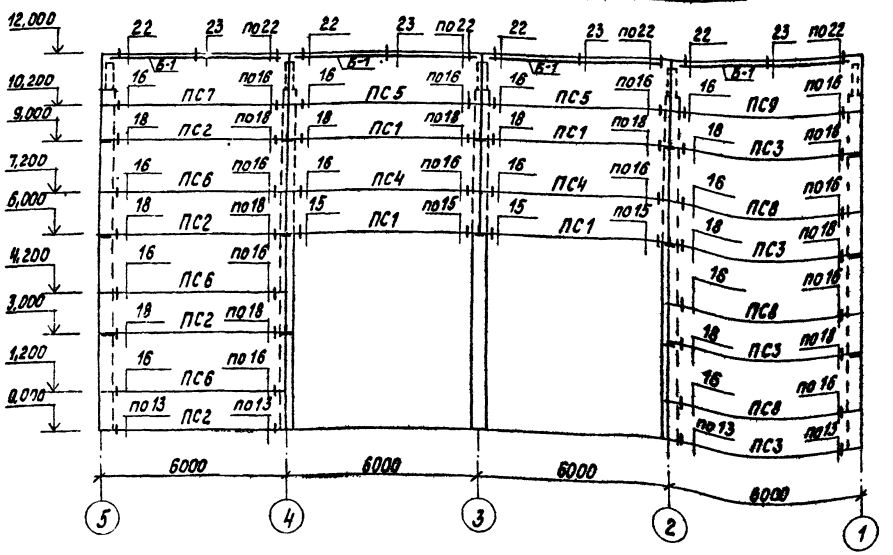

Спецификация элементов к схемам расположения стеновых панелей

Марка	Обозначение	Наименование	Кол.	Масса ед, кг	Примеч.
		Стеновые панели			
ПС1	1.432-15 В.1	ПС 600-12-1ВрII-Т-1	10	1220	
ПС2	ТП903-1-224.86 КЖ4.И.08.01	ПС 600.12-1ВрII-Т-1-а	7	1220	
ПС3	ТП903-1-224.86 КЖ4.И.08.02	ПС 600.12-1ВрII-Т-1-б	7	1220	
ПС4	1.432-15 В.1	ПС600.18-1ВрII-Т-1	4	1870	
ПС5	1.432-15 В.1	ПС600.18-7ВрII-Т-1	4	1870	
ПС6	ТП903-1-224.86 КЖ4.И.08.03	ПС600.18-1ВрII-Т-1-а	4	1870	
ПС7	ТП903-1-224.86 КЖ4.И.08.04	ПС600.18-7ВрII-Т-1-а	2	1870	
ПС8	ТП903-1-224.86 КЖ4.И.08.05	ПС600.18-1ВрII-Т-1-б	4	1870	
ПС9	ТП903-1-224.86 КЖ4.И.08.06	ПС600.18-7ВрII-Т-1-б	2	1870	
	Соединительные элементы				
Т1	1.439-2	Элемент крепления Т1	48	0,5	
Т2	1.439-2	Элемент крепления Т2	48	0,3	
Т5	1.439-2	Элемент крепления Т5	36	0,6	
Т11	1.439-2	Элемент крепления Т11	24	2,6	
Т12	1.439-2	Элемент крепления Т12	8	0,9	
Т32	1.439-2	Элемент крепления Т32	16	0,6	
Б1	1.439-2	Балка Б1	8	80,5	

Все узлы замаркированы по серии 2432-2 В 1.

Альбом 5.7

Типовой проект 903-1-224.86

Инв. № подл. | Подпись и дата | Взам. инв. №

Привязан

Инв. №

ТП 903-1-224.86 КЖ4			
Котельная с тремя котлами КВ-ТС(в)-10 и тремя котлами КЕ-10-14С. Открытая система теплоснабжения			
Топливоподача	Стадия	Лист	Листов
	Р	55	
Приемное устройство. Схемы расположения стеновых панелей	ЛАТГИПРОПРОМ		

ГИП	Нидбальский	
Нач. отд.	Новожилова	
Н. контр.	Алясова	
Гл. конст.	Андриевская	
Рук. гр.	Шульгина	
Ст. инж.	Зайцев	
Инж.	Куковица	

Копировал

Формат А2

21534-29

Альбом 5.7

Типовой проект 903-1-224.86

Схема расположения плит покрытия в осях А-В

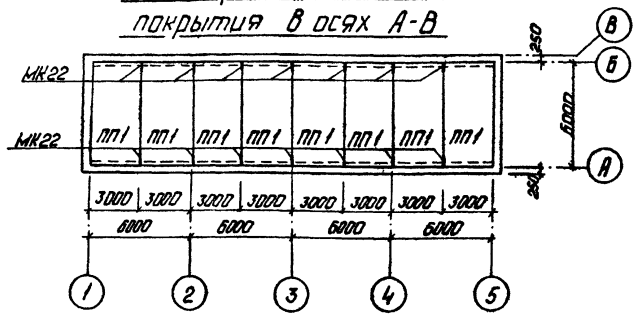

Фрагмент плана кровли

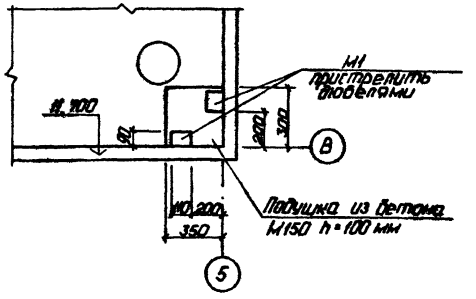

Схема расположения плит покрытия в осях В-Г

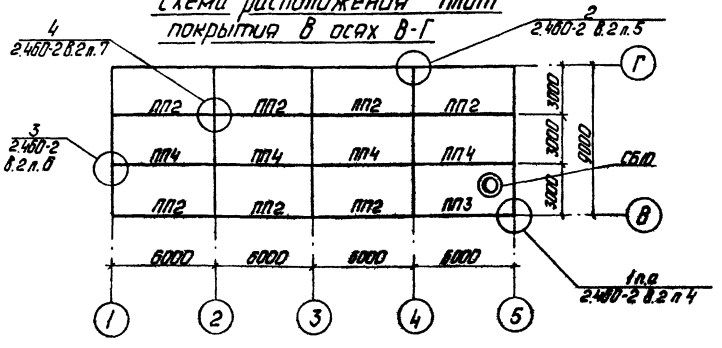

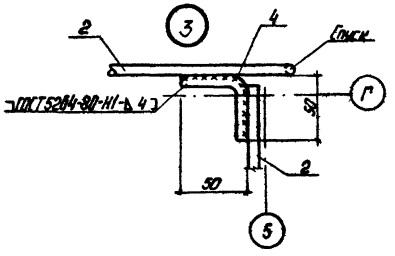

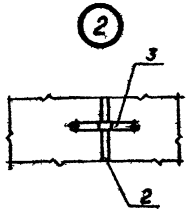

Схема расположения молниеприемника

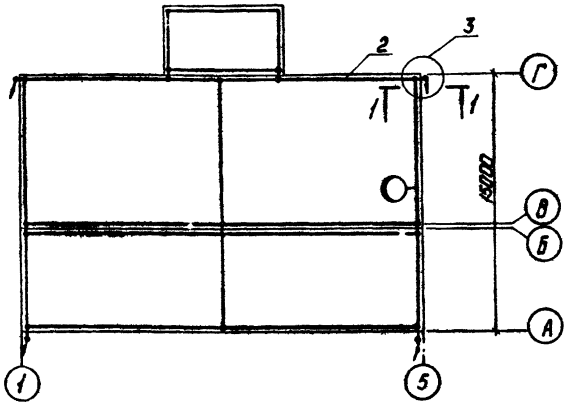

1-1

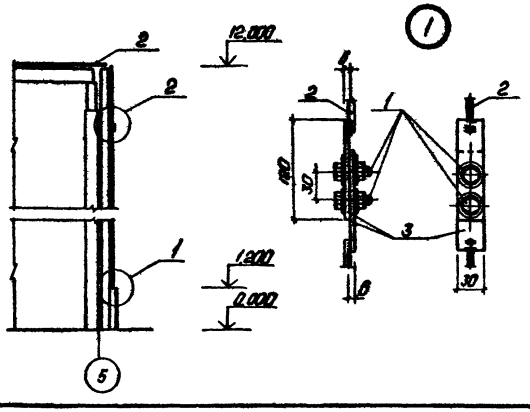

Спецификация элементов к схемам расположения плит покрытия

Марка	Обозначение	Наименование	Кол.	Масса ед. кг	Примеч.
		Плиты покрытия			
		Снеговые районы			
		I, II, III: t°-20°, -30°, -40° / IV: t°-40°			
ПП1	ГОСТ 22701.1-77	ПГ-1Аш Ат-V, ПГ-2Аш Ат-V, ПГ-1АIIIт Ат-V, ПГ-2АIIIт Ат-V, ПГ-1АIVт Ат-V, ПГ-2АIVт Ат-V	8	2650	
ПП2	ГОСТ 22701.1-77	ПГ-1АIIIт-а, ПГ-1АIVт-а, ПГ-1АVт-а	7	2650	
ПП3	ГОСТ 22701.2-77	ПВ10-1АIIIт-а, ПВ10-1АIVт-а, ПВ10-1АVт-а	1	3600	
ПП4	ГОСТ 22701.1-77	ПГ-1АIIIт, ПГ-1АIVт, ПГ-1АVт	4	2650	
		Стаканы			
СБ10	1.494-24. В.1	СБ10А-2	1	250	
		Стальные элементы соединительные			
МК22	2.430-3 В.3	Соединительный элемент МК22	14	1,05	
М1		Пластина Б-14-4 ГОСТ 19903-74* Ст3кп2-1 ГОСТ 14637-79	2		
МС1	2.460-15 В.0	Соединительный элемент МС1	4	0,4	

Спецификация металла на молниеприемник

Формат	Зона	Поз.	Обозначение	Наименование	Масса ед. кг	Кол.	Примечание
Б4		1		Болт М12 ГОСТ 7798-70* Ст.35 ГОСТ 1050-74 ГОСТ 535-79	0,05	8	0,4 кг
Б4		2		ф8 АI ГОСТ 5781-82	0,222	188 м	41,54 кг
Б4		3		Лента 4Б 6-30 ГОСТ 103-76 * К 200 Ст 3 кп 2 ГОСТ 535-79	0,17	8	1,36 кг
Б4		4		ф8 АI ГОСТ 5781-82	0,4	1,0	0,4 кг

1. Молниеприемную сетку уложить по плитам покрытия под слой гидроизоляции.
2. Все соединения молниезащитных устройств выполнить сваркой электродами типа Э-42 по ГОСТ 9467-75.
3. Длина сварных швов должна быть не менее 100 мм и $h_{шв}$ = 6 мм.
4. Открытые поверхности закладных деталей покрыть двумя слоями эмали ПФ-115 по грунтовке ГФ-020.
5. Токоразземники цинковать слоем 150 мкм в соответствии с указаниями СНиП II-28-73*.

Привязан

Инв. №

ГИП	Инфрацкий			ТП 903-1-224.86	КЖ4	
Нач.отд.	Новожилов			Котельная с тремя котлами КВ-Т(В)-10 и тремя котлами КГ-10-На. Открытая система теплоснабжения		
Н. контр.	Власова			Топливоподача	Стадия: Р	Лист: 56
Ук. конст.	Андреева					Листов:
Рук. гр.	Шумилина			Приемное устройство. Схемы расположения плит покрытия	ЛАТГИПРОПРОМ	
Ст. инж.	Зайцев					
Инж.	Чуковкин					

Копировал: Ф.Д.

Формат А2

21534-09

Инв. № подл. | Подп. и дата | Взам. инв. №

Ведомость рабочих чертежей основного комплекта КМ4

Лист	Наименование	Прим.
1	Приемное устройство. Общие данные (начало).	70
2	Приемное устройство. Общие данные (окончание).	71
3	Приемное устройство. Техническая спецификация стали для специализированных заводов.	72
4	Приемное устройство. Схема расположения путей подвесного транспорта.	73
5	Приемное устройство. Схема расположения балок, связей и прогонов. Колонна К-2.	74
6	Приемное устройство. Площадки ПМ-1; ПМ-2; ПМ-3. Лестница С-1.	75
7	Приемное устройство. Площадки ПМ-4; ПМ-5. Лестницы ЛМ-1÷ЛМ-4.	76
8	Приемное устройство. Схема бункеров в осях 1÷5 и В-Г.	77
9	Приемное устройство. Схема бункеров в осях 3÷4 и А. Схемы расположения опор под трубопроводы.	78
10	Приемное устройство. Схема решеток бункеров.	79

Ведомость ссылочных и прилагаемых документов

Обозначение	Наименование	Прим.
	ссылочные документы	
1.450.3-3, в.0, в.1, ч 1,2	Стальные лестницы, площадки, стремянки и ограждения.	
2.440-1, в. 1,6	Узлы стальных конструкций производственных зданий.	
1.426.2-3 в.2	Пути подвесного транспорта пролетом 3,4 и 6м.	

Типовой проект разработан в соответствии с действующими нормами и правилами и предусматривает мероприятия, обеспечивающие взрывную, взрывопожарную и пожарную безопасность при эксплуатации здания.
Главный инженер проекта (Нидбальский)

Ведомость металлоконструкций по видам профилей

Наименование конструкций по номенклатуре прейскуранта № 01-09	Позиции по прейскуранту	№ п/п	Код конструкций	Масса конструкции, т: Всего стали, повышенной и высокой прочности	по видам профилей стали: Балки и швеллеры	Крупносортная сталь	Среднесортная сталь	Мелкосортная сталь	Толстолистовая сталь	Универсальная сталь	Тонколистовая сталь	Гнутые и гнуто-сварные	Трубы	Прочие	Всего	Количество, шт.	Серия типовых конструкций
1	2	3	4	5	6	7	8	9	10	11	12	13	14	15	16	17	18
Подвесной транспорт		1			15,014	0,559			0,064					0,043	15,837		1426.2-3 в. 2
Опоры под трубопроводы		2			0,121										0,122		
Площадки, стремянка		3			3,590	0,729		0,055		2,288					6,729		
Лестницы, ограждения, стремянки		4				0,049		0,124	0,438			1,359		0,058	2,048		1.450.3-3 в.0, 1, ч 1,2
Бункеры		5			0,072	5,233			11,125					2,485	19,105		
Прогоны, балки, связи		6			1,813	1,319		0,011							3,174		
Всего		7			20,610	7,889		0,190	11,627	2,288		1,359		2,586	47,015		

Общие указания.

1. Стальные конструкции разработаны на основании главы СНиП II-23-81 на стадии КМ и являются исходным материалом для разработки рабочих чертежей марки КМД.
2. За относительную отметку 0,000 принята отметка чистого пола приемного устройства котельной, которая соответствует абсолютной отметке по генплану.
3. Заводские соединения приняты сварными.
4. Монтажные соединения выполняются на болтах нормальной точности и на монтажной сварке по ГОСТ 5264-80.
5. Сварку производить электродами типа Э-42 по ГОСТ 9467-75.
6. Все стальные конструкции окрасить двумя слоями эмали ПФ-115 по слою грунта ГФ-020 общей толщиной 50 мкм
7. Высота неоговоренных сварных швов принимается по наименьшей толщине свариваемых элементов
8. Степень очистки поверхности под окраску - вторая по СНиП II-28-73*.

Привязан

Инв. №

ТП 903-1-224.86 КМ 4

Котельная с тремя котлами КВ-ТС(В)-10 и тремя котлами КЕ-10-14С. Открытая система теплоснабжения

ГИП	Нидбальский	
Нач. отд.	Ходжилова	
Н.контр.	Алясова	
Гл.конст.	Андриевская	
Рук.	Шульгина	
Ст.инж.	Зайцев	
Инж.	Куковица	

Топливоподача.

Стадия	Лист	Листов
Р	1	

Приемное устройство. Общие данные (начало)

ЛАТГИПРОПРОМ

Копировал

Формат А2

21534-29

Альбом 5.7

Типовой проект 903-1-224.86

Инв. № подл. | Подпись и дата | Взам. инв. №

Техническая спецификация металла

Вид профиля и ГОСТ, ТУ	Марка металла и ГОСТ	Обозначение и размеры профиля, мм	N п/п	Код: Марки металла	Код: Вида профиля	Код: Размера профиля	Количества шт.	Длина, мм	Масса металла по элементам конструкций, т: Подвесной транспорт	Балки покрытия связи	Площадки, стремянки	Опоры под трубопроводы	Бункеры	Общая масса, т
									Код элемента конструкций					
Балки двутавровые для монорельсов. ТУ 14-2-427-80	09Г2С-12 ГОСТ 19281-73	I 36М	1	14460					0,736					0,736
		I 45М	2						4,382					4,382
		Итого	3						5,118					5,118
	Всего профиля		4						5,118					5,118
Балки с параллельными гранями полок, ГОСТ 26020-83	ВСт3пс6-1 ТУ 14-1-3023-80	I 20Б2	5	12300					1,344					1,344
		I 26Б1	6							0,831				0,831
		I 30Б1	7						0,279		1,020			1,299
		I 35Б1	8							0,616				0,616
		I 40Б1	9						1,385					1,012
		I 55Б1	10						4,315					4,315
		Итого	11						7,263	1,447	1,020			9,730
	Всего профиля		12						7,263	1,447	1,020			9,730
Швеллеры ГОСТ 8240-72*	ВСт3кп2 ГОСТ 380-71	[10	13	11240								0,117		0,117
		[12	14								0,122			0,122
		Итого	15								0,122	0,117		0,239
	ВСт3пс6 ГОСТ 380-71*	[20	16	12300					1,781	0,313				2,094
		Итого	17						1,781	0,313				2,094
	ВСт3сп5-1 ТУ 14-1-3023-80	[20	18	14460									0,070	0,070
		Итого	19										0,070	0,070
	ВСт3пс6 ГОСТ 380-71*	[24	20	12300							0,384			0,384
		[30	21								1,959			1,959
		Итого	22								2,343			2,343
	Всего профиля		23						1,781	0,313	2,465	0,117	0,070	4,746
Сталь угловая равнополочная ГОСТ 8509-72	ВСт3сп5 ГОСТ 380-71	L 75×75×6	24	12300									1,635	1,635
		Итого	25										1,635	1,635
	ВСт3пс6 ГОСТ 380-71	L 80×80×6	26	12300						0,125	0,708			0,833
		Итого	27							0,125	0,708			0,833
	ВСт3пс6-1 ТУ 14-1-3023-80	L 90×50×7	28	12300					0,543	1,156				1,699
		Итого	29						0,543	1,156				1,699
	ВСт3сп5-1 ТУ 14-1-3023-80	L 100×100×8	30	14460									0,080	0,080
		L 140×140×10	31										3,366	3,366
		Итого	32										3,446	3,446
	Всего профиля		33						0,543	1,156	0,708		5,081	7,615
Сталь круглая ГОСТ 5781-82	ВСт3кп2 ГОСТ 380-71	ф12 А I	34	11240							0,011			0,011
		ф18 А I	35								0,053			0,053
		Итого	36								0,064			0,064
	Всего профиля		37								0,064			0,064
Сталь просечно вытяжная ГОСТ 8706-78	ВСт3кп2 ГОСТ 380-71	ПВ506	38	11240							1,760			1,760
		Итого	39								1,760			1,760
	Всего профиля		40								1,760			1,760

Вид профиля и ГОСТ, ТУ	Марка металла и ГОСТ	Обозначение и размеры профиля, мм	N п/п	Код: Марки металла	Код: Вида профиля	Код: Размера профиля	Количество, шт.	Длина мм	Масса металла по элементам конструкций, т: Подвесной транспорт	Балки покрытия связи	Площадки, стремянки	Опоры под трубопроводы	Бункеры	Общая масса, т
									Код элемента конструкций					
Сталь толстолистовая ГОСТ 19903-74*	ВСт3сп5-1 ТУ 14-1-3023-80	-б6	41	14460									1,032	1,032
		-б8	42										0,680	0,680
		-б12	43										9,089	9,089
		Итого	44										10,801	10,801
	ВСт3пс6-1 ТУ 14-1-3023-80	-б20	45	11240					0,062					0,062
		Итого	46						0,062					0,062
	Всего	профиля	47						0,062				10,801	10,863
Рельсы железнодорожные ГОСТ 7173-54*	ВСт3сп5-1 ТУ 14-1-3023-80	р43	48	14460									2,413	2,413
		Итого	49										2,413	2,413
	Всего	профиля	50										2,413	2,413
Прочие изделия			51						0,042					0,042
		Итого	52						0,042					0,042
Итого масса	металла		53						14,809	3,041	6,017	0,117	18,365	42,349
Лестницы, ограждения поп3			54								1,968			1,968
Всего масса	металла		55						14,809	3,041	7,985	0,117	18,365	44,317
Втом числе по маркам	09Г2С-12								5,160					5,160
	ВСт3пс6									0,125	3,051			3,176
	ВСт3пс6-1								9,649	2,916	1,020			13,575
	ВСт3кп2										1,946	0,117		1,946
	ВСт3сп5												4,048	4,048
	ВСт3сп5-1												14,397	14,397
Приведенная к стали с 38/23									16,051	3,041	6,017	0,117	18,445	43,671
Развернутая площадь поверхности									394,3	77,6	452,2	5,7	427,1	1356,9

Альбом 5.7

Типовой проект 903-1-224.86

Инв. № подл. | Подпись и дата | Взам. инв. №

Привязан

Инв. №

ГИП	Нидбальский	
Нач отд.	Новожилова	
Н конт.	Алясова	
Гл конст.	Андриевская	
Рук. гр.	Шульгина	
Ст. инж.	Зайцев	
Инж.	Куковица	

ТП 903-1-224.86 КМ4

Котельная с тремя котлами КВ-ТС(В)-10 и тремя котлами КЕ-10-14С. Открытая система теплоснабжения

Топливоподача

Стадия	Лист	Листов
Р	2	

Приемное устройство
Общие данные (окончание)

ЛАТГИПРОПРОМ

Копировал

формат А2

21534-29

ВИД ПРОФИЛЯ И ГОСТ, ТУ	МАРКА МЕТАЛЛА И ГОСТ	ОБОЗНАЧЕНИЕ И РАЗМЕР ПРОФИЛЯ, ММ	N П/П	КОД МАРКИ МЕТАЛЛА	КОД ВИДА ПРОФИЛЯ	КОД РАЗМЕРА ПРОФИЛЯ	КОЛИЧЕСТВО, ШТ.	ДЛИНА, ММ	МАССА МЕТАЛЛА ПО ЭЛЕМЕНТАМ КОНСТРУКЦИИ, Т. ЛЕСТНИЦЫ	ОГРАЖДЕНИЕ ПЛОЩ.	ОГРАЖД. ЛЕСТНИЦ	СТРЕНАЖИ	ОГРАЖД. СТРЕМ.	ОБЩАЯ МАССА, Т.
ШВЕЛЛЕР ГНУТЫЙ РАВНОПОЛОЧНЫЙ ГОСТ 8278-75	ВСТ3КП2 ГОСТ 380-71*	[180×50×4	1						0,477					0,477
		ИТОГО	2						0,477					0,477
		ВСЕГО ПРОФИЛЯ	3		092500				0,477					0,477
ШВЕЛЛЕР ГНУТЫЙ НЕРАВНОПОЛОЧНЫЙ ГОСТ 8281-80	ВСТ3КП2 ГОСТ 380-71*	50×40×4 L×12, ×2,5	4							0,346	0,167			0,513
		ИТОГО	5							0,346	0,167			0,513
		ВСЕГО ПРОФИЛЯ	6		093100					0,346	0,167			0,513
СТАЛЬ УГОЛОВАЯ РАВНОПОЛОЧНАЯ ГОСТ 8509-72	ВСТ3КП2 ГОСТ 380-71*	L[illegible]×25×3	7							0,078	0,042			0,120
		L75×75×6	8						0,048					0,048
		ИТОГО	9						0,048	0,078	0,042			0,168
		ВСЕГО ПРОФИЛЯ	10						0,048	0,078	0,042			0,168
УГОЛОК ГНУТЫЙ РАВНОПОЛОЧНЫЙ ГОСТ 19771-74	ВСТ3КП2 ГОСТ 380-71*	L80×80×5	11									0,054		0,054
		ИТОГО	12									0,054		0,054
		ВСЕГО ПРОФИЛЯ	13									0,054		0,054
ГНУТЫЙ ПРОФИЛЬ ЧМТУ-2-130-70	ВСТ3КП2 ГОСТ 380-71*	90×30×4 ×25×3	14							0,275				0,275
		ИТОГО	15							0,275				0,275
		ВСЕГО ПРОФИЛЯ	16							0,275				0,275
СТАЛЬ ТОЛСТОЛИСТОВАЯ ГОСТ 19903-74	ВСТ3КП2 ГОСТ 380-71*	δ=2	17						0,250					0,250
		δ=4	18						0,037				0,124	0,161
		δ=6	19						0,013			0,001		0,014
		ИТОГО	20						0,300			0,001	0,124	0,425
		ВСЕГО ПРОФИЛЯ	21						0,300			0,001	0,124	0,425
ПРОЧИЕ ИЗДЕЛИЯ			22						0,042			0,014		0,056
ВСЕГО МАССА МЕТАЛЛА В ТОМ ЧИСЛЕ ПО МАРКАМ			23						0,867	0,699	0,209	0,069	0,124	1,968
	ВСТ3КП2		24						0,867	0,699	0,209	0,069	0,124	1,968
ПРИВЕДЕННАЯ СТАЛИ С38/23			25						0,867	0,699	0,209	0,069	0,124	1,968
РАЗВЕРНУТАЯ ПЛОЩАДЬ ПЕСЕРАК			26						69,6	85,5	20,7	3,4	7,9	167,1

ТИПОВОЙ ПРОЕКТ 903-1-224.86 АЛЬБОМ 5.7

ИНВ.№ ПОДЛ. | ПОДПИСЬ И ДАТА | ВЗАМ. ИНВ.№

ПРИВЯЗАН

ИНВ. №

ТП 903-1-224.86 КМЧ			
КОТЕЛЬНАЯ СТ ТРЕМЯ КОТЛАМИ КВ-ТС(В)-10 И ТРЕМЯ КОТЛАМИ КЕ-10-14С. ОТКРЫТАЯ СИСТЕМА ТЕПЛОСНАБЖЕНИЯ.			
ГИП ИНДБАЛЬСКИЙ	ТОПЛИВОПОДАЧА	СТАДИЯ	ЛИСТ	ЛИСТОВ
НАЧ. ОТД. НОВОЖИЛОВА		Р	3	
Н. КОНТР. ЛЯСЕДОВА				
ГЛ. КОНСТР. ЗИДРАВСКИЙ				
РУК. ГР. ШУЛЬГИНА				
СТ. ИНЖ. ЗАЙЦЕВ	ПРИЕМНОЕ УСТРОЙСТВО ТЕХНИЧЕСКАЯ СПЕЦИФИКАЦИЯ СТАЛИ ДЛЯ СПЕЦИАЛИЗИРОВАННЫХ ЗАВОДОВ.	ЛАТГИПРОПРОМ		
ИНЖЕНЕР КУКОВИЦА				

КОПИРОВАЛ [illegible] ФОРМАТ А3

21534-29

Типовой проект 903-1-224.86 Альбом 57

Схема расположения путей подвесного транспорта и колонны К2

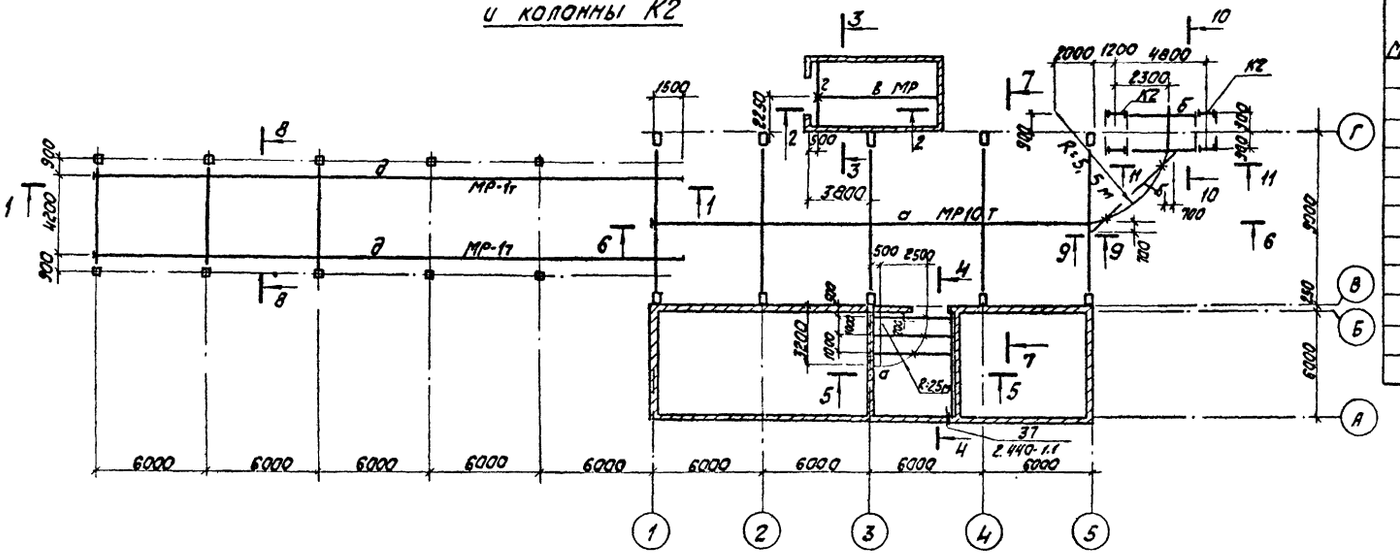

Ведомость элементов

Марка	Сечение: Эскиз	Поз	Сечение: Состав	Опорные усилия: M, тс м	N, тс	Q, т.с	Группа	Количество	Марка метала	Примечание
а	I		I 45 М	18				1	Ст3кп-2 ГОСТ 10.705-73 Ст3пс6-1 ТУ 14-1-3023-80	
б	I		I 40 б1	1.426.2-32 КМ л.5				1		
в	I		I 36 М	1.426.2-32 КМ л.5				1	Ст3 ГОСТ 10705-73	
г	I		I 30 б1	8,05				1	Ст пс6-1 ТУ 14-1-3023-80	
д	I		I 20 б2	1.426.2-32 КМ л.3				1	— " —	
с	L		L 63х63х5	По гибкости				4	Ст3 к.2 ГОСТ 380-71*	
у	L		L 100х100х7	1.426.2-32 КМ л.5				1	Ст3 Гпс5-1 ТУ 14-1-3021-80	
п			2 [100х80х4	1.0	7.4			1	— " —	
К2	КМ4-5		К2					3		

10 - 10

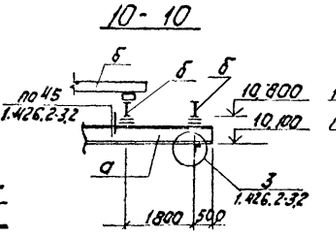

11 - 11

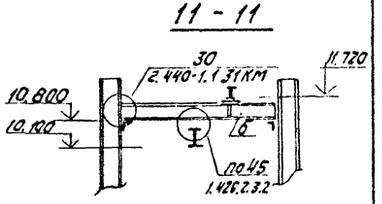

1 - 1

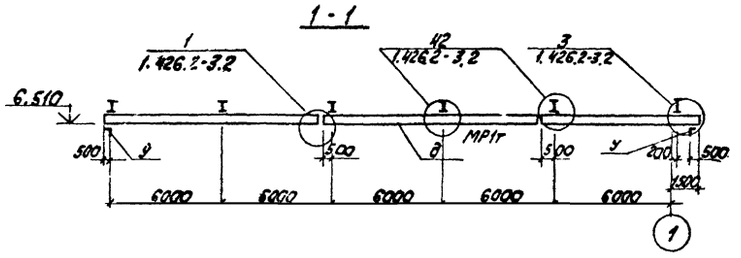

6 - 6

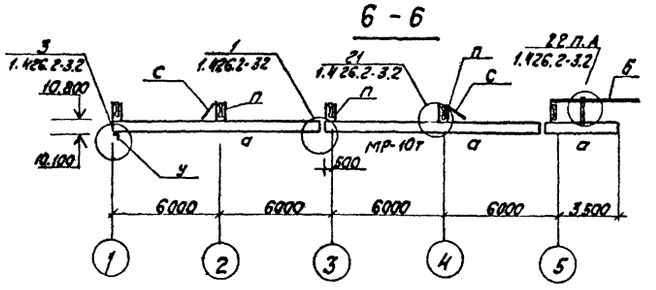

А

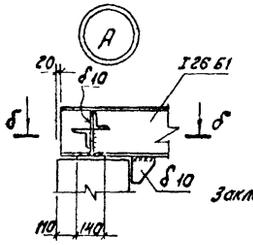

б - б

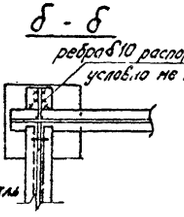

Закладная деталь колонны

2 - 2

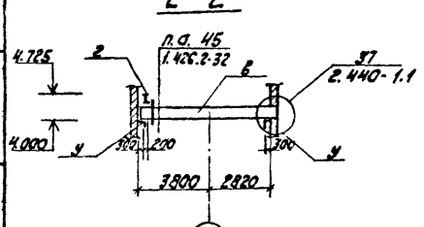

4 - 4

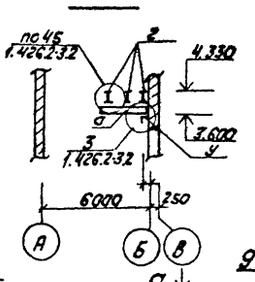

7 - 7

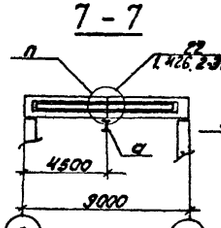

8 - 8

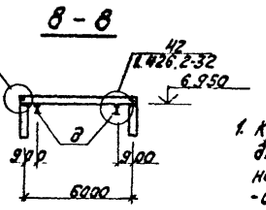

3 - 3

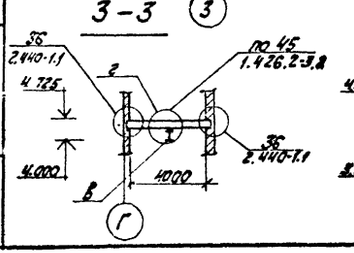

5 - 5

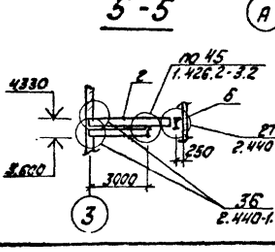

9 - 9

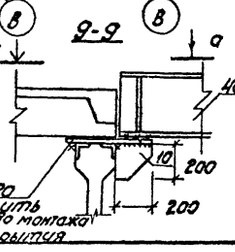

Плиты покрытия условно не показаны

а - а

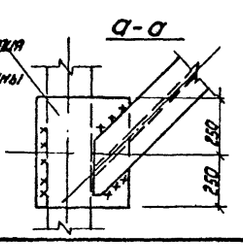

1. Крепление элементов конструкций для монорельса Q=10т выполнять на 4х болтах ф 24 мм
   - для Q = 1,0т на болтах ф 12 мм

Привязан

Инв. №

				ТП 903-1-224.86	КМ4
ГИП	Кобольский			Котельная с тремя котлами КВ-ТК(В)-10 и тремя котлами КЕ-10-14с. Открытая система теплоснабжения	
Нач.отд.	Кожокарева				
Н.контр.	Алексова			Топливоподача	Стадия: Р; Лист: 4; Листов:
Гл.конс.	Андреевская				
Рук.гр.	Шульгина			Приемное устройство. Схема расположения путей подвесного транспорта	ЛАТГИПРОПРОМ
Ст.инж.	Здичев				
Инж.	Куковица			Копировал Кун.	Формат А2

Согласовано

Инв. № подл. | Подпись и дата | Взам. инв. №

Альбом 5.7

Типовой проект 903-1-224.86

Инв. № подл. | Подпись и дата | Взам. инв. №

Схема расположения блок связей в осях В-Г

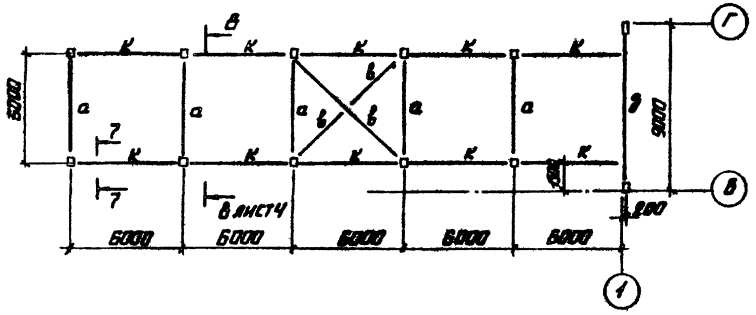

Схема прогонов

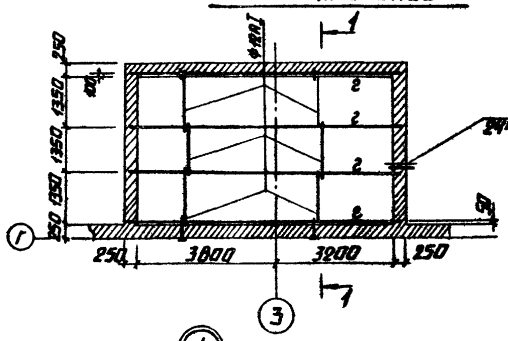

1-1

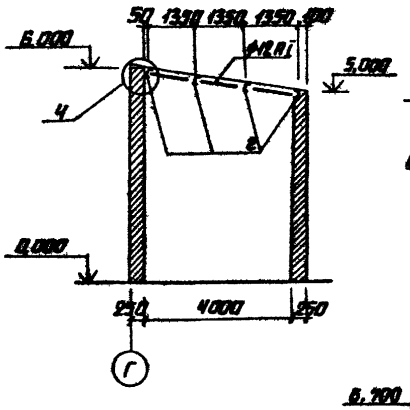

К-2

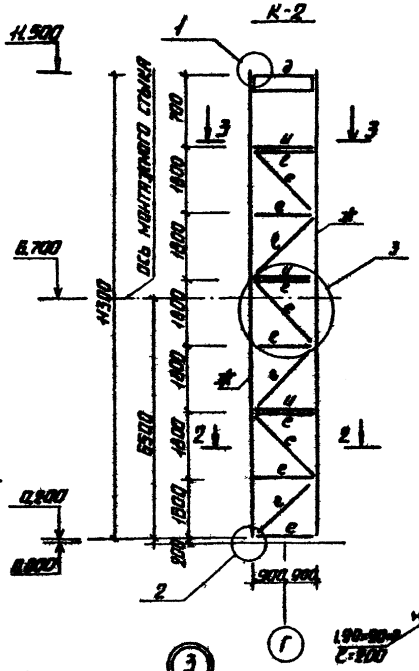

Ведомость элементов

Марка	Сечение: эскиз	Поз.	Состав	Опорные усилия: M, кНм	N, кН	Q, кН	Группа констр.	Марка металла	Примечания
а	I		I 28Б1	32,1			2	ВСт3пс6-1 ТУ14-1-3023-80	
д	I		I 35Ш1	55,4			2	— «—	
б	L		L 80×6	По гибкости λ<400			4	ВСт3пс6 ГОСТ 535-79	
г	I		С14П				2	ВСт3пс6-1 ТУ14-1-3023-80	
з	I		I 40Б1				4	— «—	
е	L		L 90×90×7	По гибкости λ<400			4	ВСт3пс6-1 ТУ14-1-3023-80	
ж	I		I 55Б1				3	— «—	
и	—		δ 8				4		
к	⊣		PL 90×90×7				4	ВСт3пс6-1 ТУ14-1-3023-80	

1

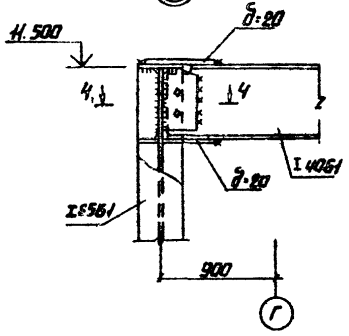

2

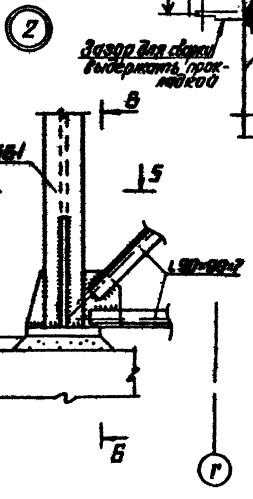

3

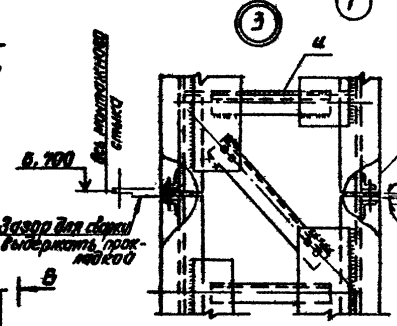

4



Б—Б

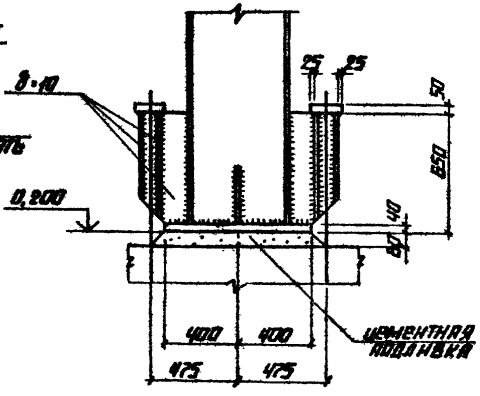

5-5

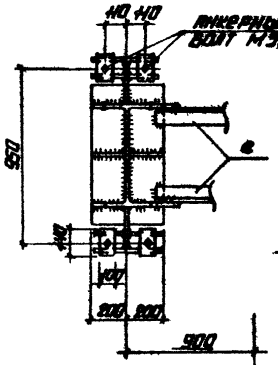

3—3

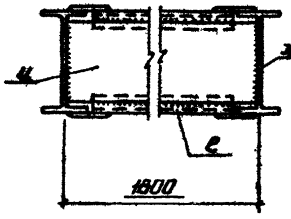

4—4

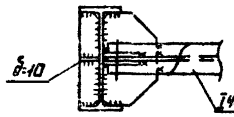

Привязан

Инв. №

ГИП	Нацвальский			ТП 903-1-224.86	КМЧ
Нач. отд.	Новоселова			Котельная с тремя котлами КВ-ТС-(В)-10 и тремя котлами КЕ-10-Ал.С. Отапитор системы теплоснабжения	
Н. контр.	Рябцова			Топливоподача	Стадия: Р; Лист: 5; Листов:
Гл. констр. проекта	Рыбчевский				
Рук. гр.	Ильинич			Приемное устройство. Схема расположения блок-связей и прогонов. Колонна К-2	ЛАТГИПРОПРОМ
Ст. инж.	Зайцев				
Инж.	Кузовлев				

Копировал

Формат А2

21.594-20

Альбом 5.7

Типовой проект 903-1-224.86

Согласовано
Отдел ТХ Крашко

Инв. № подл. | Подп. и дата | Взам. инв. №

Площадка ПМ-1

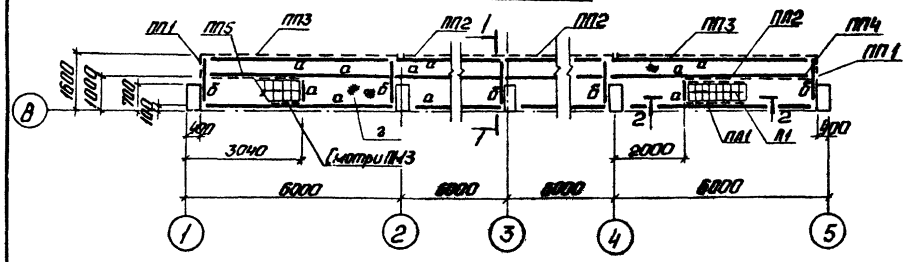

С-1

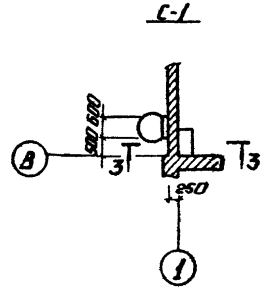

1 - 1

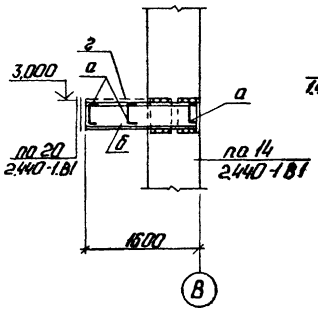

2 - 2

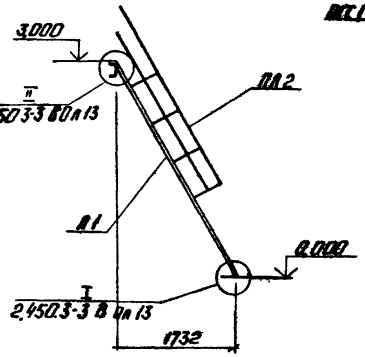

3 - 3

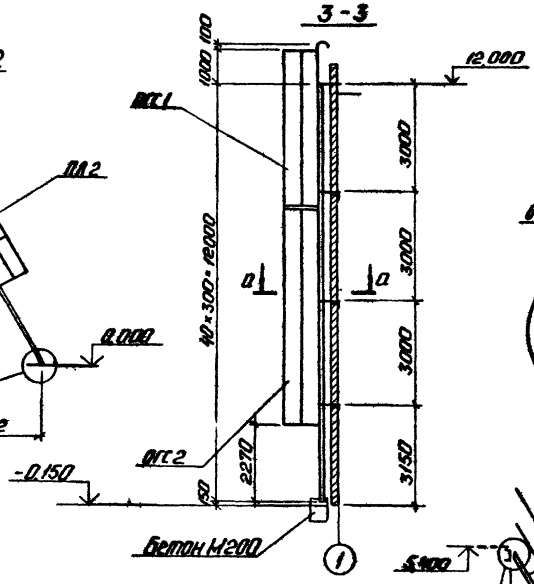

а - а

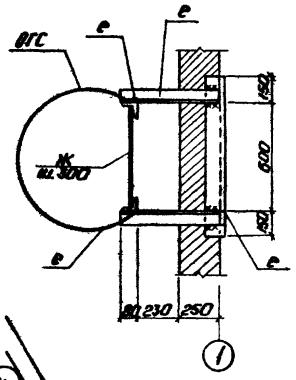
ОГС
е
е
1
1
1

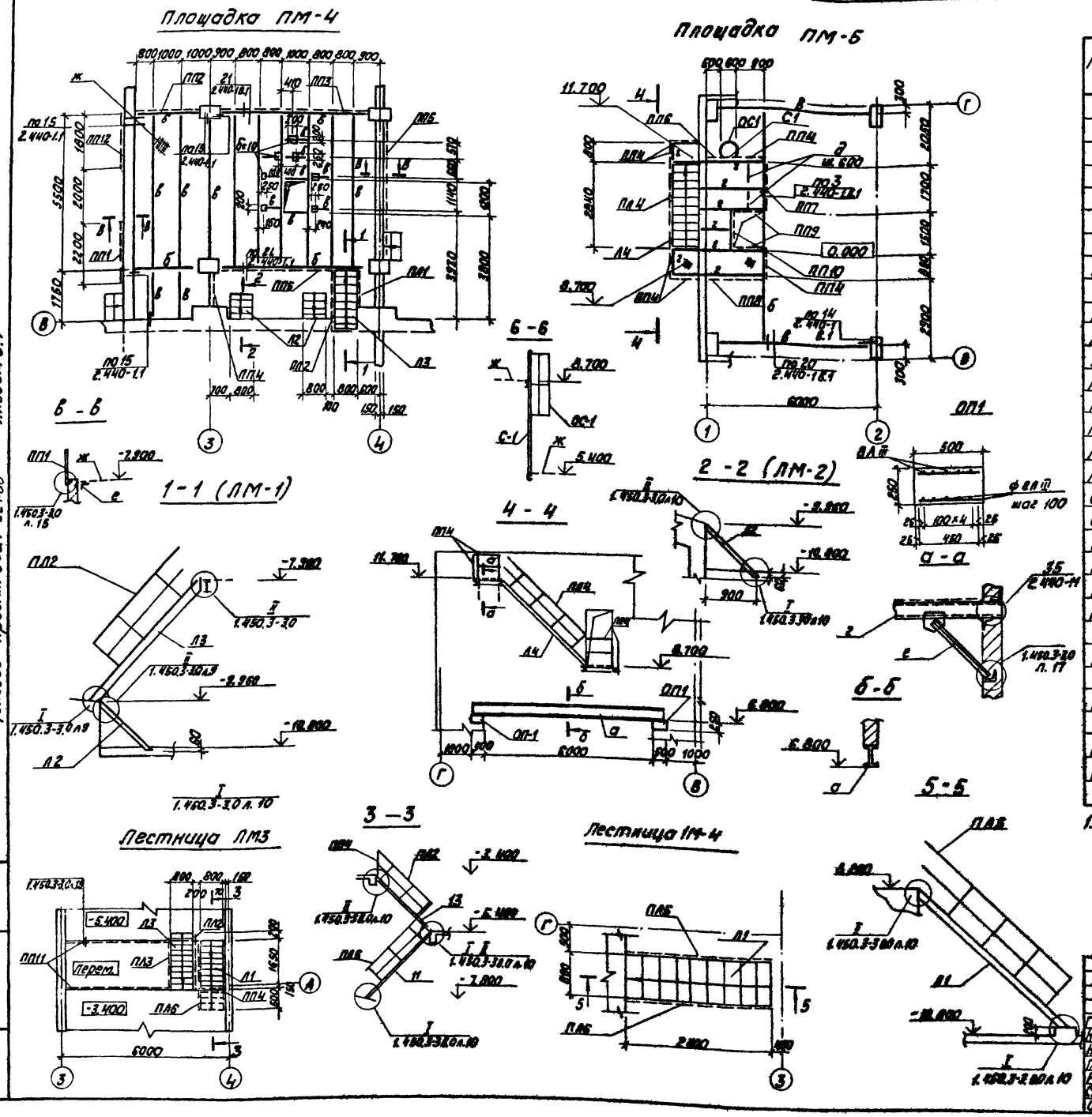

Ведомость элементов

Марка	Сечение: Эскиз	Поз.	Состав	Опорные усилия: M кНм	N кН	Q кН	Группа констр.	Марка металла	Примечание
а	I		35Ш1	12,3			4	Вст3пс6-1	
б	I		30Б1	5,6			4	Вст3пс6-1	
в	[		30	3,21			4	Вст3пс6	
г	[		12П				4	Вст3кп2	
д	–		-50×6				4	Вст3сп3	
е	L		L75×75×6				4	Вст3пс6	
ж	–		ПВ 506				4	Вст3кп2	
Л1	Лестничный марш		МЛХШ45-24.8				4	Вст3кп2	2 шт.
Л2	—"—		МЛХШ45-6.8				4	Вст3кп2	2 шт. укороч. H=900
Л3	—"—		МЛХШ45-24.8а				4	Вст3кп2	2 шт. укороч. H=2000
Л4	—"—		МЛХШ45-30.8				4	Вст3кп2	1 шт.
ПЛ1	Ограждение лестничного марша		ОГлМЛХ45-10.12				4	Вст3кп2	1 шт.
ПЛ2	—"—		ОГлМЛХ45-10.24а				4	Вст3кп2	2 шт. укороч. h=2000
ПЛ3	—"—		ОГлМЛХ45-10.24а				4	Вст3кп2	1 шт. укороч. h=2000
ПЛ4	—"—		ОГлМЛХ45-10.30				4	Вст3кп2	1 шт.
ПЛ5	—"—		ОГлМЛХ45-10.24				4	Вст3кп2	1 шт.
ПЛ6	—"—		ОГлМЛХ45-10.24				4	Вст3кп2	2 шт.
С1	Стремянка		СХ 46а				4	Вст3кп2	1 шт. укороч. H=4300
ОС1	Ограждение стремянки		ОГС 24.4а	1.450.3-3 в.0,1			4	Вст3кп2	1 шт. укороч. H=2140
ПП1	Ограждение площадки		ОГПМХЭБ-10.22				4	Вст3кп2	1 шт.
ПП2	—"—		ОГПМХЭБ-10.15				4	Вст3кп2	1 шт.
ПП3	—"—		ОГПМХЭБ-10.54а				4	Вст3кп2	1 шт. укороч. в=5100
ПП4	—"—		ОГПМХЭБ-10.9				4	Вст3кп2	8 шт.
ПП5	—"—		ОГПМХЭБ-10.42а				4	Вст3кп2	2 шт. укороч. в=4100
ПП6	—"—		ОГПМХЭБ-10.9а				4	Вст3кп2	1 шт. укороч. в=50
ПП7	—"—		ОГПМХЭБ-10.18а				4	Вст3кп2	1 шт. укороч. в=1700
ПП8	—"—		ОГПМХЭБ-10.21а				4	Вст3кп2	1 шт. укороч. в=2000
ПП9	—"—		ОГПМХЭБ-10.12				4	Вст3кп2	2 шт.
ПП10	—"—		ОГПМХЭБ-10.14				4	Вст3кп2	1 шт.
ПП11	—"—		ОГПМХЭБ-10.36				4	Вст3кп2	2 шт.
ПП12	—"—		ОГПМХЭБ-10.18				4	Вст3кп2	1 шт.

1. Расход бетона М 200 на ОП-1 0,1 м³ стали ф 8 А III ГОСТ 5781-82 - 3,9 кг.

Типовой проект 903-1-224.86 Альбом 5.7

Инв. № подл. | Подпись и дата | Взам. инв. №

Привязан

Инв. №

ГИП	Нидбальский		
Нач. отд.	Новожилова		
Н. контр.	Алясова		
Гл. констр.	Андриевская		
Рук. гр.	Шульгина		
Ст. инж.	Зайцев		
Инж.	Куковица		

ТП 903-1-224.86 КМ4

Котельная с тремя котлами КВ-ТС(В)-10 и тремя котлами КЕ-10-14С. Открытая система теплоснабжения

Топливоподача

Стадия	Лист	Листов
Р	7	

Приемное устройство. Площадки ПМ-4, ПМ-5. Лестницы ЛМ1÷ЛМ4.

ЛАТГИПРОПРОМ

Копировал

формат А2

21534-29

Альбом 5.7

Типовой проект 903-1-224.86

Согласовано

Инв. № подл. | Подп. и дата | Взам. инв. №

Схема бункеров в осях 1÷5 и В÷Г

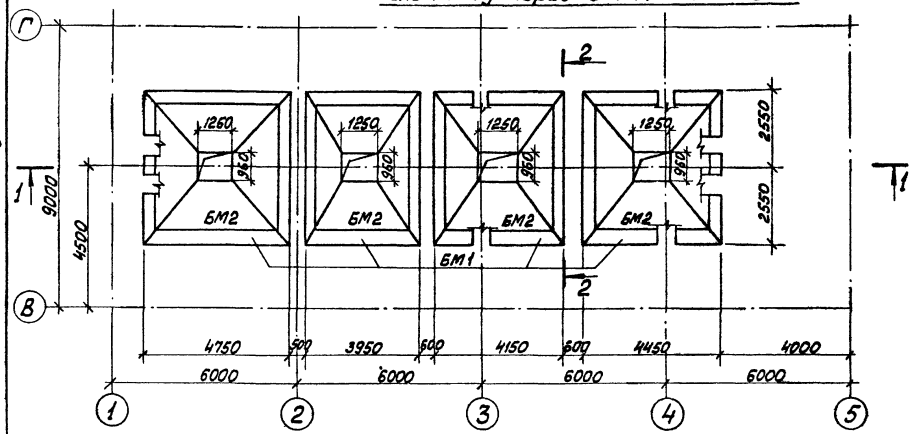

2—2

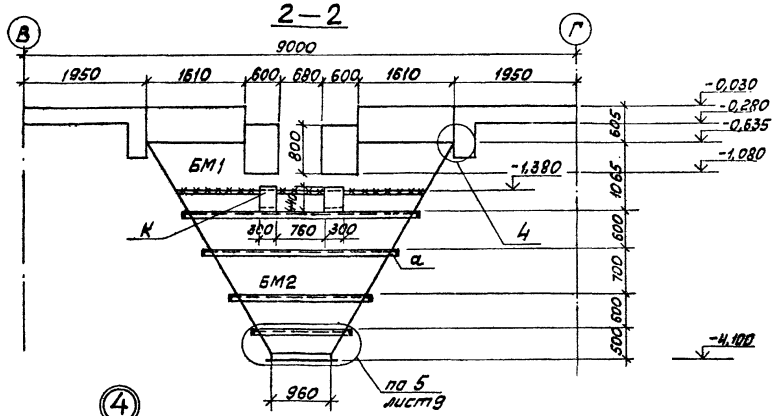

1—1

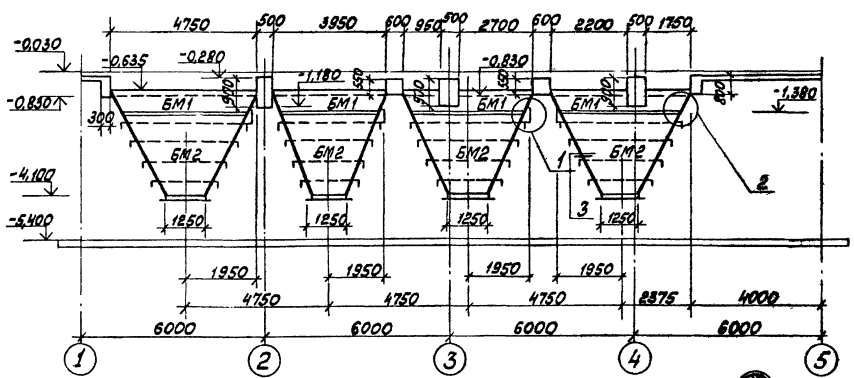

3—3

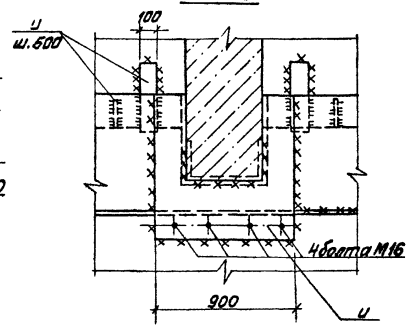

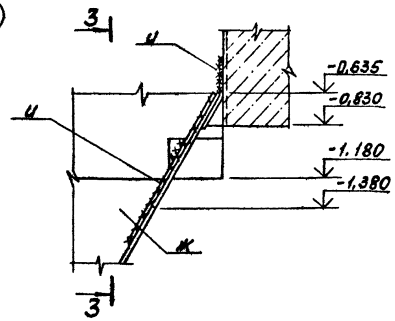

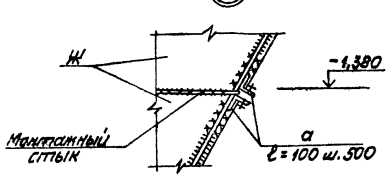

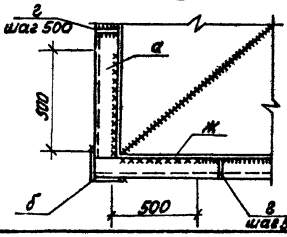

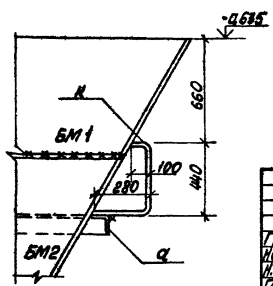

1. Ведомость элементов к данному листу см. на листе 9.
2. Вес угля в одном бункере - 642 кн

Привязан

Инв. №

				ТП 903-1-224.86	КМ4
ГИП	Кудальский			Котельная с тремя котлами КВ-ТС(В)-10 и тремя котлами КЕ-10-ГМ. Открытая система теплоснабжения	
Нач.отд.	Новожилова				
Н.контр.	Арясова			Топливоподача	Стадия: Р; Лист: 8; Листов:
Гл.констр.проекта	Григорьевская				
Рук.гр.	Шилягина			Приёмное устройство. Схема бункеров в осях 1÷5 и В÷Г	ЛАТГИПРОПРОМ
Ст.инж.	Зайцев				
Инж.	Куковица				

Копировал Мам. Формат А2

24534-29

Альбом 5.7

Типовой проект 903-1-224.86

Ведомость элементов

Марка	Сечение: Эскиз	Поз.	Состав	Опорные усилия: H кн.м	N кн	Q кн	Группа констр.	Марка металла	Примечания
а	L		L75×75×6	7.2	15.7		1	Вст3сп5 ГОСТ 535-79	
б	L		L100×100×8				1	Вст3сп5-2 ТУ14-1-3023-80	
в	L		L140×140×10				1	—"—	
г	⊏		⊏10				3	Вст3кп2	
д	⊏		⊏20				1	Вст3сп5-2 ТУ14-1-3023-80	
е	Ω		рельс Р43				1	—"—	
ж	—		-б6	2			1	Вст3сп5-2 ТУ14-1-3024-80	
и	—		-б8				1	—"—	
к	—		-б12				1	—"—	

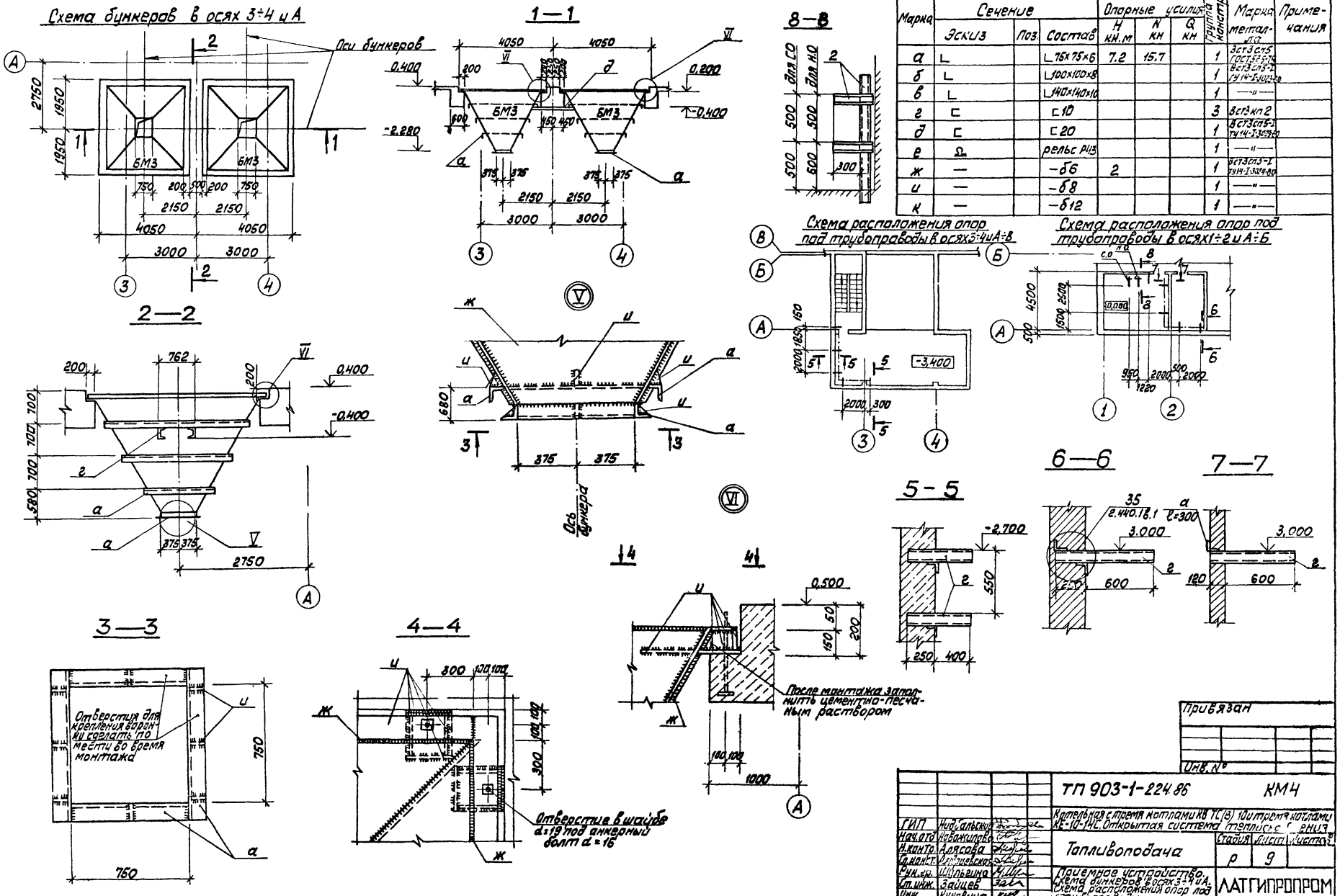

Согласовано

Отд. ТС Полякова

Отд. ТХ Брацило

Инв. № подл. | Подп. и дата | Взам. инв. №

Привязан

Инв. №

ГИП	Нидбальский		
Нач. отд.	Новожилова		
Н. контр.	Алясова		
Гл. констр.	Андриевская		
Рук. гр.	Шульгина		
Ст. инж.	Зайцев		
Инж.	Куковица		

ТП 903-1-224.86 КМ4

Котельная с тремя котлами КВ ТС(В) 10 и тремя котлами КЕ-10-14С. Открытая система теплоснабжения

Топливоподача

Стадия	Лист	Листов
Р	9	

Приемное устройство. Схема бункеров в осях 3÷4 и А. Схема расположения опор под трубопроводы

ЛАТГИПРОПРОМ

Копировал Макс

Формат А2

21534-29

Альбом 5.7

Типовой проект 903-1-224.86

Инв.№ подл. | Подпись и дата | Взам.инв.№

Согласовано | Госстрой РСФСР | Госстрой СССР

Схема решеток бункеров в осях 1÷5 и В÷Г

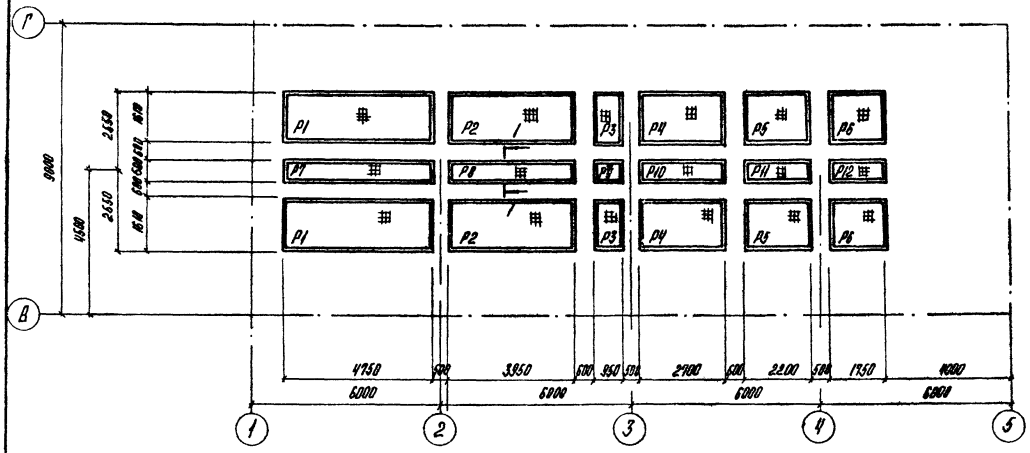

Р13

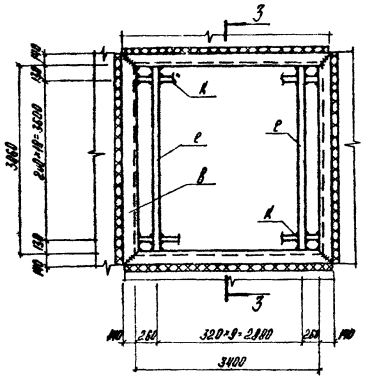

3-3

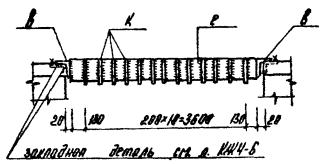

4-4

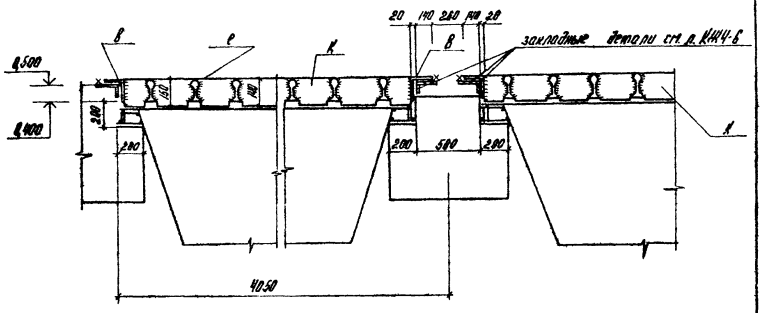

1 Ведомость элементов к данному листу см на листе 9

Схема решеток бункеров в осях 3÷4 и А

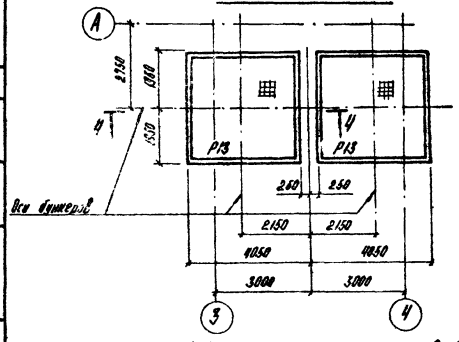

Р1÷Р6

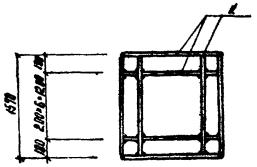

Р1	150	2·80+32·140	150	4910			
Р2	150	2·80+18·360	150	3910			
Р3	150	2·80+3·680	150	910			
Р4	120	2·80+12·240	120	2650			
Р5	100	2·80+1·1000	100	2160			
Р6	150	2·80+7·1000	150	7110			

Р7÷Р12

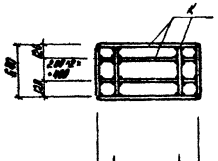

Р7	150	2·80+32·140	150	4910			
Р8	150	2·80+18·360	150	3910			
Р9	150	2·80+3·680	150	910			
Р10	120	2·80+12·240	120	2650			
Р11	100	2·80+1·1000	100	2160			
Р12	150	2·80+7·1000	150	7110			

1-1

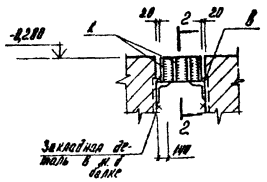

2-2

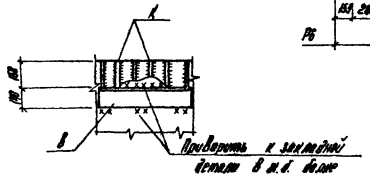

Привязан

Инв.№

				ТП 903-1-224.86	КМ4
ГИП	Хибарлыский			Котельная с тремя котлами КВ-Т(Б)-10 и тремя котлами КЕ-10-14С. Открытая система теплоснабжения	
Нач.отд.	Уланичева				
Н.контр.	Алхазова			Топливоподача	Стадия: Р; Лист: 10; Листов:
Гл.констр.	Андриевская				
Рук.гр.	Шульгина			Проектное устройство. Схема решеток бункеров.	ЛАТГИПРОПРОМ
Ст.инж.	Зайцев				
Инженер	Куковина				

Копировал

Формат А2

21534-29

ТИПОВОЙ ПРОЕКТ 903-1-224.86 АЛЬБОМ 5.7

ВЕДОМОСТЬ ЧЕРТЕЖЕЙ ОСНОВНОГО КОМПЛЕКТА АР5

ЛИСТ	НАИМЕНОВАНИЕ	ПРИМЕЧАНИЕ
1	ГАЛЕРЕЯ №2. ОБЩИЕ ДАННЫЕ (НАЧАЛО).	80
2	ГАЛЕРЕЯ №2. ОБЩИЕ ДАННЫЕ (ОКОНЧАНИЕ)	81
3	ГАЛЕРЕЯ №2 ПЛАН ГАЛЕРЕИ №2. РАЗРЕЗЫ 1-1; 2-2. УЗЕЛ 1.2.	82
4	ГАЛЕРЕЯ №2. ФАСАДЫ 3/1-3/5; 3/5-3/1.	83

ВЕДОМОСТЬ СПЕЦИФИКАЦИЙ

ЛИСТ	НАИМЕНОВАНИЕ	ПРИМЕЧАНИЕ
4	СПЕЦИФИКАЦИЯ ЭЛЕМЕНТОВ ЗАПОЛНЕНИЕ ПРОЕМОВ	
4	СПЕЦИФИКАЦИЯ РАСХОДА МАТЕРИАЛОВ НА ЛИСТЫ 3,4	

ВЕДОМОСТЬ ССЫЛОЧНЫХ И ПРИЛАГАЕМЫХ ДОКУМЕНТОВ

ОБОЗНАЧЕНИЕ	НАИМЕНОВАНИЕ	ПРИМЕЧАНИЕ
ССЫЛОЧНЫЕ ДОКУМЕНТЫ		
1.436.2-15 ВЫП. 1,2,3	ОКНА С ПЕРЕПЛЕТАМИ ИЗ СПАРЕННЫХ ПРЯМОУГОЛЬНЫХ СТАЛЬНЫХ ТРУБ И МЕХАНИЗМЫ ОТКРЫВАНИЯ	
2.436-11 ВЫП.1	УЗЛЫ ОКОН СО СТАЛЬНЫМИ ПЕРЕПЛЕТАМИ ПО СЕР. 1.436.2-15	
3.016-3 ВЫП. 2,5	ОТАПЛИВАЕМЫЕ ТРАНСПОРТЕРНЫЕ ГАЛЕРЕИ ПРОЛЕТАМИ 18,24 И 30 М С ОБЛЕГЧЕННЫМИ ОГРАЖДАЮЩИМИ КОНСТРУКЦИЯМИ	
2.430-3 ВЫП.2	ТИПОВЫЕ АРХИТЕКТУРНО-СТРОИТЕЛЬНЫЕ ДЕТАЛИ ПРОМЫШЛЕННЫХ ЗДАНИЙ С КИРПИЧНЫМИ СТЕНАМИ	
1.480.9-13 ВЫП.0	ПОКРЫТИЯ ИЗ АСБЕСТОЦЕМЕНТНЫХ ЭКСТРУЗИОННЫХ ПЛИТ ДЛЯ ОДНОЭТАЖНЫХ ПРОМЫШЛЕННЫХ ЗДАНИЙ С МЕТАЛЛИЧЕСКИМИ НЕСУЩИМИ КОНСТРУКЦИЯМИ	
ПРИЛАГАЕМЫЕ ДОКУМЕНТЫ		
ТП 903-1-224.86 - АЛЬБОМ 14,4.	ВЕДОМОСТИ ПОТРЕБНОСТИ В МАТЕРИАЛАХ	

ОСНОВНЫЕ СТРОИТЕЛЬНЫЕ ПОКАЗАТЕЛИ

№ П.П.	НАИМЕНОВАНИЕ	ЕД. ИЗМ.	КОЛ.	ПРИМЕЧАНИЕ
1	ПЛОЩАДЬ ЗАСТРОЙКИ	$м^2$	342	
2	СТРОИТЕЛЬНЫЙ ОБЪЕМ	$м^3$	715	
3	ОБЩАЯ ПЛОЩАДЬ	$м^2$	344	

ОБЩИЕ УКАЗАНИЯ

1. ГАЛЕРЕЯ РАЗРАБОТАНА ПО СЕРИИ 3.016-3 ДЛЯ РАЙОНОВ С РАСЧЕТНОЙ $t°$ НАРУЖНОГО ВОЗДУХА -40°С И ВЫШЕ, СЕЙСМИЧНОСТЬЮ НЕ ВЫШЕ 6 БАЛЛОВ, ДЛЯ ВНУТРЕННЕЙ $t°$+10°С, ВЛАЖНОСТИ 60%, IV ВЕТРОВОГО И IV СНЕГОВОГО РАЙОНОВ ПО СНИП II. 6-74 (СМ. РАЗДЕЛ V ПОЯСНИТЕЛЬНОЙ ЗАПИСКИ - СЕРИИ 3.016-3 ВЫП.0). В ЧЕРТЕЖАХ КЖ5 ДАНЫ НАГРУЗКИ НА ФУНДАМЕНТЫ ОПОР ПРИ ИНЫХ КЛИМАТИЧЕСКИХ УСЛОВИЯХ.
2. ЗА УСЛОВНУЮ ОТМЕТКУ 0,000 ПРИНЯТ УРОВЕНЬ ПОЛА I ЭТАЖА ДРОБИЛЬНОГО ОТДЕЛЕНИЯ, СООТВЕТСТВУЮЩИЙ АБСОЛЮТНОЙ ОТМЕТКЕ ▭.
3. НАРУЖНЫЕ СТЕНЫ - АСБЕСТОЦЕМЕНТНЫЕ ПАНЕЛИ ПО СЕР. 3.016-3 ВЫП.2 КИРПИЧНЫЕ УЧАСТКИ СТЕН - ВЫПОЛНИТЬ ИЗ КЕРАМИЧЕСКОГО ПУСТОТЕЛОГО ОБЫКНОВЕННОГО КИРПИЧА КРП 75/1480/15 ГОСТ 530-80, ПРИ $t°$ ВОЗДУХА -40°С ИЗ КЕРАМИЧЕСКОГО ЭФФЕКТИВНОГО КИРПИЧА КРЭ 75/1200/15 ГОСТ 530-80 С РАСШИВКОЙ ШВОВ ВПОДРЕЗКУ НА СЛОЖНОМ РАСТВОРЕ М 25.
4. ОТКОСЫ ОКОННЫХ ПРОЕМОВ В КИРПИЧНОЙ КЛАДКЕ ОШТУКАТУРИТЬ:
   НАРУЖНЫЕ - ЦЕМЕНТНЫМ РАСТВОРОМ
   ВНУТРЕННИЕ - ЦЕМЕНТНО-ИЗВЕСТКОВЫМ РАСТВОРОМ
   (СОСТАВЫ ПО СН 290-74)
5. ОКОННЫЕ ПЕРЕПЛЕТЫ ДОЛЖНЫ РАСПОЛАГАТЬСЯ В ОДНОЙ ПЛОСКОСТИ С ВНУТРЕННЕЙ ПОВЕРХНОСТЬЮ СТЕН.
6. ОКНА И ОСТАЛЬНЫЕ МЕТАЛЛИЧЕСКИЕ ИЗДЕЛИЯ ОКРАСИТЬ ЭМАЛЬЮ ПФ-115 ГОСТ 6465-76 ЗА ДВА РАЗА ПО СЛОЮ ГРУНТА ПФ-020 ГОСТ 18186-79. ЦВЕТ - ПРИ АГРЕССИВНОСТИ НАРУЖНОГО ВОЗДУХА ВЫШЕ СЛАБОЙ, ОКРАСКУ ПРИНИМАТЬ ПРИ ПРИВЯЗКЕ ПО СНИП II-28-73*.
7. КОНСТРУКЦИЕЙ ПОЛА ПРЕДУСМАТРИВАЕТСЯ МОКРАЯ УБОРКА ПОМЕЩЕНИЙ.
8. ПЛИНТУСА ВЫПОЛНИТЬ ИЗ БЕТОНА М 200 НА ВЫСОТУ 300 ММ ПОД УГЛОМ 60°.
9. КРОВЛЯ РУЛОННАЯ, ВОДОСТОКИ - НАРУЖНЫЕ.
10. В МЕСТАХ ПРИМЫКАНИЯ КРОВЛИ К ЗДАНИЯМ УСИЛИТЬ ВОДОИЗОЛЯЦИОННЫЙ КОВЕР НАКЛЕЙКОЙ ДОПОЛНИТЕЛЬНЫХ ТРЕХ СЛОЕВ РУБЕРОИДА.
11. УКАЗАНИЯ ПО АНТИКОРРОЗИЙНОЙ ЗАЩИТЕ ЭЛЕМЕНТОВ ЗДАНИЯ ДАНЫ НЕПОСРЕДСТВЕННО НА ЛИСТАХ МАРКИ КЖ5, КМ5.
12. ПРИ ПРИВЯЗКЕ ТИПОВОГО ПРОЕКТА ДОЛЖНЫ БЫТЬ ОСУЩЕСТВЛЕНЫ МЕРОПРИЯТИЯ ПО СВЕТОВОЙ МАСКИРОВКЕ В СООТВЕТСТВИИ С СН 507-78, В СЛУЧАЯХ РАСПОЛОЖЕНИЯ ЗДАНИЯ СОГЛАСНО П.П.3 И 7 ПРИЛ. №1*, СНИП - II-11-77*.
13. ПРОЕКТ РАСЧИТАН НА ПРОИЗВОДСТВО РАБОТ В ЛЕТНИХ УСЛОВИЯХ. ПРИМЕНЕНИЕ ПРОТИВОМОРОЗНЫХ ДОБАВОК И УВЕЛЕЧЕНИЕ МАРОК РАСТВОРА ПРИНИМАТЬ В СООТВЕТСТВИИ С УКАЗАНИЯМИ СНИП III-17-78 И ПО ПРОЕКТУ ПРОИЗВОДСТВА РАБОТ В ЗАВИСИМОСТИ ОТ НАРУЖНОЙ $t°$ В ЗИМНЕЕ ВРЕМЯ.
14. ПЕРЕЧЕНЬ ОТВЕТСТВЕННЫХ КОНСТРУКЦИЙ, ПОДЛЕЖАЩИХ ПРОМЕЖУТОЧНОЙ ПРИЕМКЕ АВТОРСКИМ НАДЗОРОМ:
   — ОСНОВАНИЯ И ФУНДАМЕНТЫ ОПОР
   — МОНТАЖ ОПОР И ПРОЛЕТНЫХ СТРОЕНИЙ
15. ПРИ РАЗРАБОТКЕ ППР УЧЕСТЬ ПОСЛЕДОВАТЕЛЬНОСТЬ МОНТАЖА КОНСТРУКЦИИ: СКЛАД БУЛЬДОЗЕРОВ ПОСЛЕ ПРОЛЕТНОГО СТРОЕНИЯ В ОСЯХ 3/2÷3/5.

ТИПОВОЙ ПРОЕКТ РАЗРАБОТАН В СООТВЕТСТВИИ С ДЕЙСТВУЮЩИМИ НОРМАМИ И ПРАВИЛАМИ И ПРЕДУСМАТРИВАЕТ МЕРОПРИЯТИЯ ОБЕСПЕЧИВАЮЩИЕ ВЗРЫВНУЮ, ВЗРЫВОПОЖАРНУЮ И ПОЖАРНУЮ БЕЗОПАСНОСТЬ ПРИ ЭКСПЛУАТАЦИИ ЗДАНИЯ.

ГЛАВНЫЙ ИНЖЕНЕР ПРОЕКТА /НИДБАЛЬСКИЙ/

ИНВ. №			
ГИП	НИДБАЛЬСКИЙ		
НАЧ. СО-1	НОВОЖИЛОВА		
Л. КОНТР.	САРЖИНСКАЯ		
ГЛ. АРХ.	ГЕЙЕР		
ГЛ. КОНСТ.	ЗАДРИЕВСКАЯ		
РУК. ГР.	ШУЛЬГИНА		
СТ. АРХ.	АШМАНЕ		
АРХ. ИТ.	ТИШУНИНА		

ПРИВЯЗАН

ТП 903-1-224.86 АР5

КОТЕЛЬНАЯ С ТРЕМЯ КОТЛАМИ КВ-ТС/В/-10 И ТРЕМЯ КОТЛАМИ КЕ-10-14С. ОТКРЫТАЯ СИСТЕМА ТЕПЛОСНАБЖЕНИЯ.

ТОПЛИВОПОДАЧА	СТАДИЯ	ЛИСТ	ЛИСТОВ
	Р	1	

ГАЛЕРЕЯ №2 ОБЩИЕ ДАННЫЕ (НАЧАЛО)

ЛАТТИПРОПРОМ

КОПИРОВАЛ

ФОРМАТ А2

21534-29

ИНВ. № ПОДЛ. | ПОДПИСЬ И ДАТА | ВЗАМ. ИНВ. №

План полов

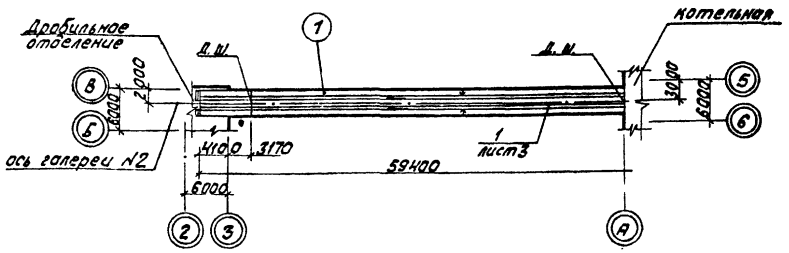

План кровли.

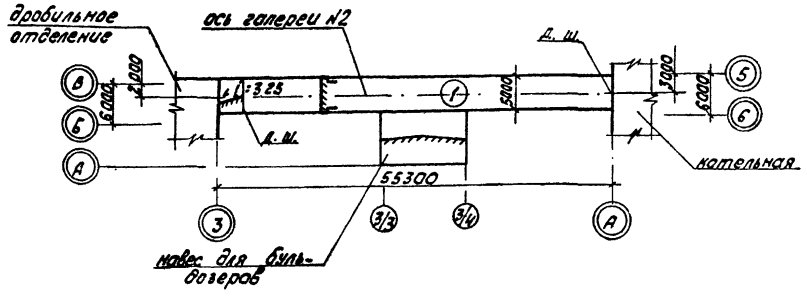

Экспликация полов.

Наименование или номер по проекту	Тип пола по проекту	Схема пола или номер узла по серии	Элементы пола и их толщина	Площадь пола м²
Галерея №2	1		1. Покрытие - бетон М 200 (см. узел 1 лист 3) - 40÷70 мм 2. Стяжка - цементно-песчаный раствор М 150 - 20 мм 3. Защитный слой и гидроизоляция: - 1 слой битумной мастики с посыпкой песком крупности 1,5-5 мм - 2 слоя изола на битумной грунтовке - 10 мм 4. Утеплитель - керамзитобетон М100 γ = 700 - 80 мм 5. Основание - плита перекрытия	207,1

Экспликация кровли

Наименование или номер по проекту	Тип кровли по проекту	Схема кровли или номер узла по проекту	Элементы кровли и их толщина	Площадь кровли м²
галерея №2	1		1. 1 слой рубероида кровельного с крупнозернистой посыпкой марки РКК-400 А. 2. 2 слоя рубероида РКМ-350Б ГОСТ 10923-82 на мастике: МБК-Г- 3. Грунтовка мастикой: МБК-Г- в керосине в соотношении 1:2 4. Асбестоцементные экструзионные плиты по ТУ 21-24-82-80 - мм	235,5

Таблица №1

Расчетная наружная t° (средняя, наиболее холодной пятидневки)	Толщина (мм)	Толщина утеплителя (мм)	
	Кирпичных стен	Кровля	Стены
		Минераловатные плиты γ = 200 кг/м³ ГОСТ 9573-82	
-20°С	380	100	80
-30°С	380	100	80
-40°С	380	110	100

Таблица №2

Районы строительства	Марка мастик для устройства	
	кровли	мест примыкания
Севернее географической широты 50° для европейской и 53° для азиатской части СССР	МБК-Г-75	МБК-Г-85
Южнее этих районов	МБК-Г-85	МБК-Г-100

Ведомость отделки помещений.

Наименование	Потолок		Стены или перегородки		Низ стен или перегородок (панель)			Примечание
	Площадь	Вид отделки	Площадь	Вид отделки	Площадь	Вид отделки	Высота мм	
Галерея №2	192,8	Затирка швов. Эмульсионная окраска	321,4	Затирка швов. Кладка кирпичных участков с подрезкой швов. Окраска эмульсионная светлого тона.	—	—	—	

Альбом 5.7

Типовой проект 903-1-224.86

Инв. № подл. | Подпись и дата | Взам. инв. №

ГИП	Нидбальский		
Нач. СО	Новожилова		
Н. контр.	Саржинская		
Гл. арх.	Гейер		
Гл. конст.	Андриевская		
Рук. гр.	Шульгина		
Ст. арх.	Вишмане		
Архит.	Тишунина		

привязан

Инв. №

ТП 903-1-224.86 АР 5

Котельная с тремя котлами КВ-ТС(В)-10 и тремя котлами КЕ-10-14с. Открытая система теплоснабжения

Топливоподача

Стадия	Лист	Листов
Р	2	

Галерея №2 Общие данные (окончание)

ЛАТГИПРОПРОМ

Копировал

Формат А2

21534-29

Типовой проект 903-1-224.86 Альбом 5.7

Разрез 1-1

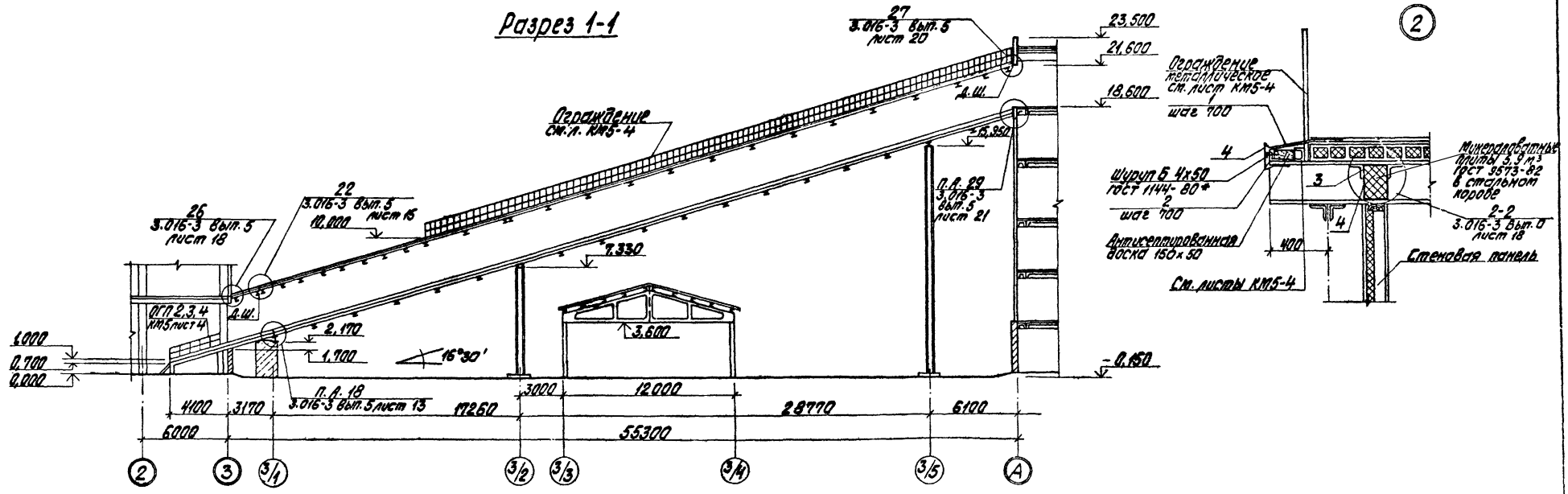

План галереи №2

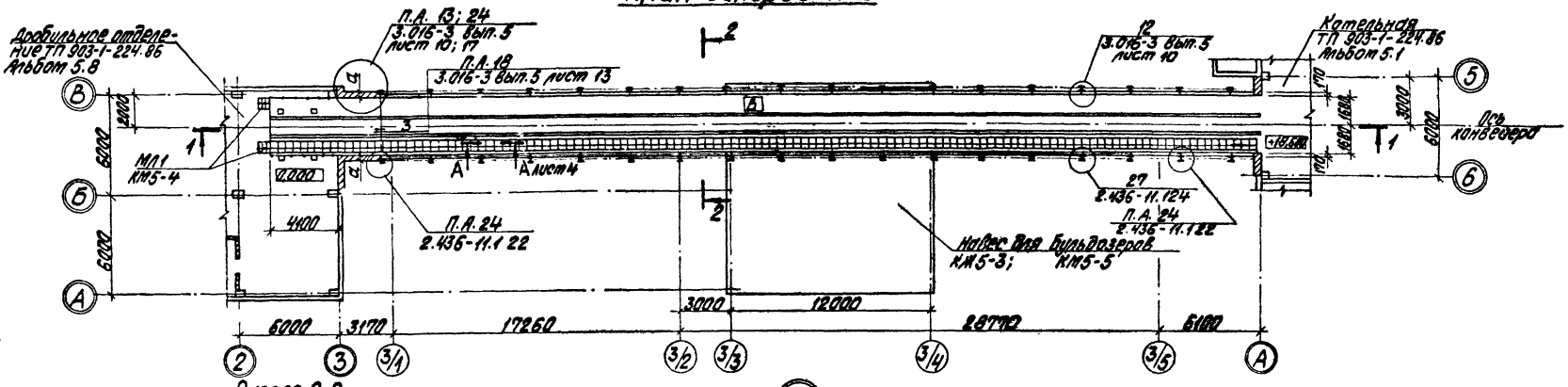

Разрез 2-2

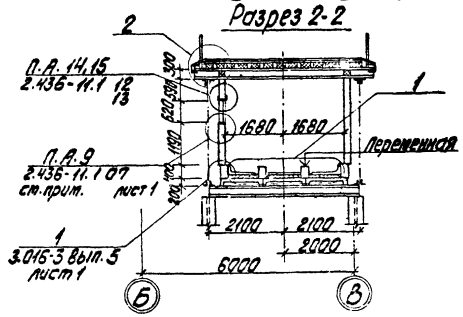

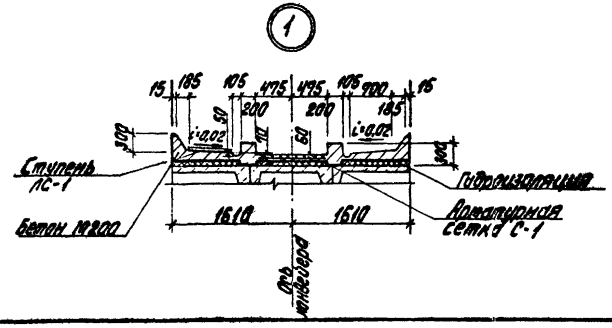

Привязан

Инв. №

ГИП	Нивальский		
Нач. СО-1	Новожилова		
Н. контр.	Устюгинская		
Гл. арх.	Гейер		
Гл. спец.	Янтарская		
Рук. гр.	Шульгина		
Ст. арх.	Ахтане		
Архит.	Пичинина		

ТП 903-1-224.86 АР5

Котельная с тремя котлами КВ-ТС(В)-10 и тремя котлами КЕЧО-14С. Открытая система теплоснабжения

Топливоподача

Стадия	Лист	Листов
Р	3	

Галерея №2. План галереи №2. Разрезы 1-1; 2-2. Узел 1, 2.

ЛАТГИПРОПРОМ

Копировал Кнабер

Формат А2

21534-29

Согласовано: Гл. инж. проекта Нивальский; Гл. арх. проекта Ахтане; Гл. конструктор Пичинина; Нач. отд. 3 Шульгина; Нач. отд. 08 Гейер; Нач. отд. 16 Янтарская; Нач. отд. 15 Устюгинская; Нач. отд. 10 Новожилова

Инв. № подл. | Подпись и дата | Взам. инв. №

Альбом 57

Типовой проект 903-1-224.86

Фасад 3/1 - 3/5

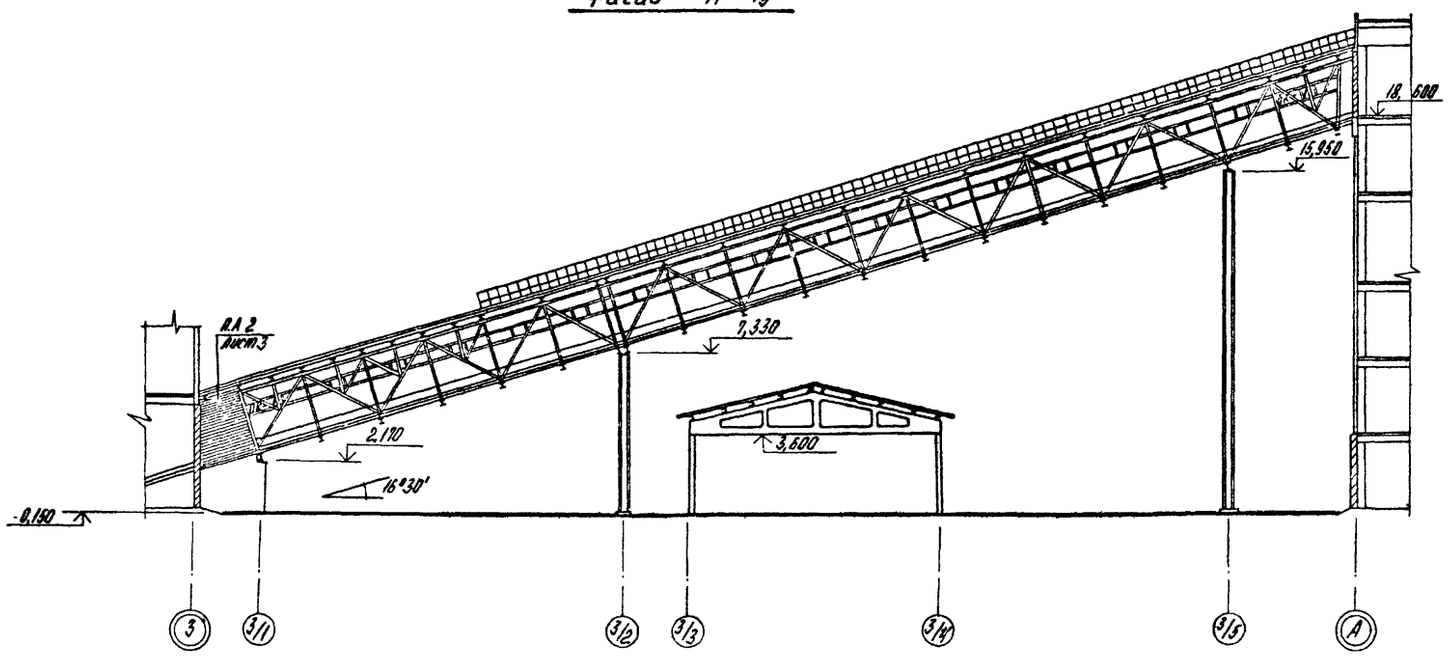

Фасад А-3

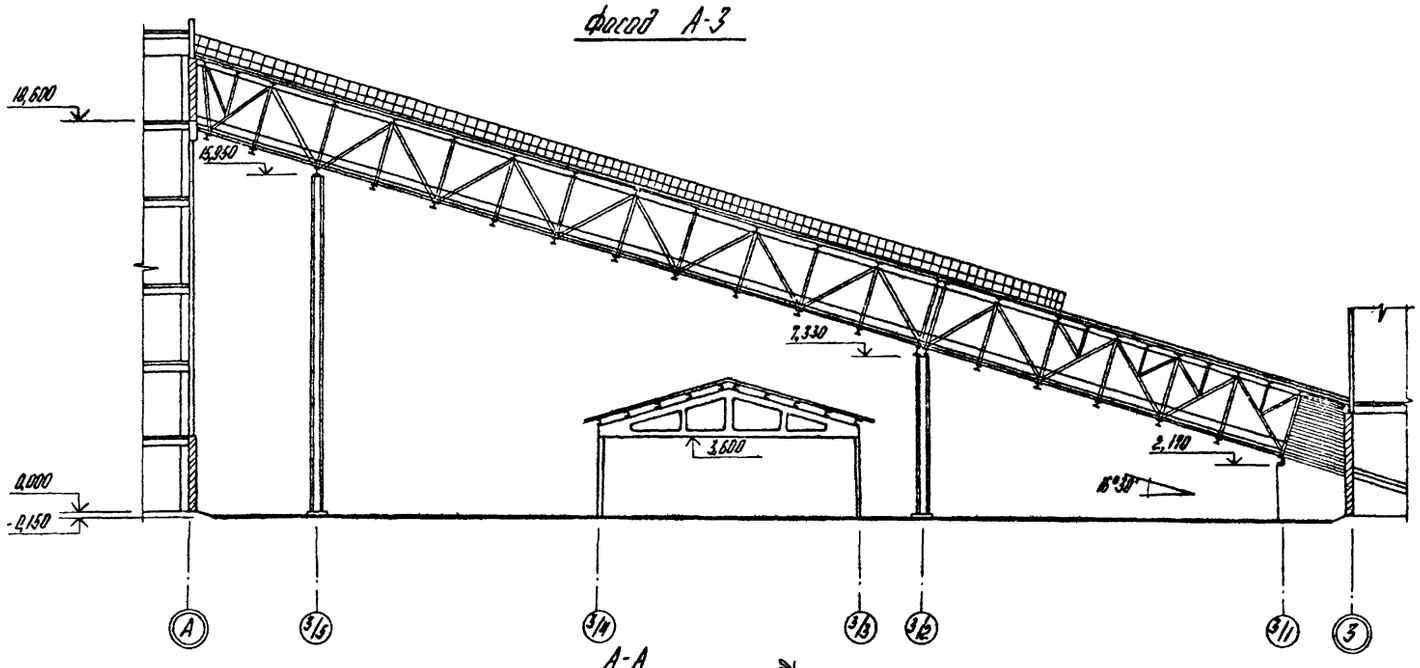

А-А

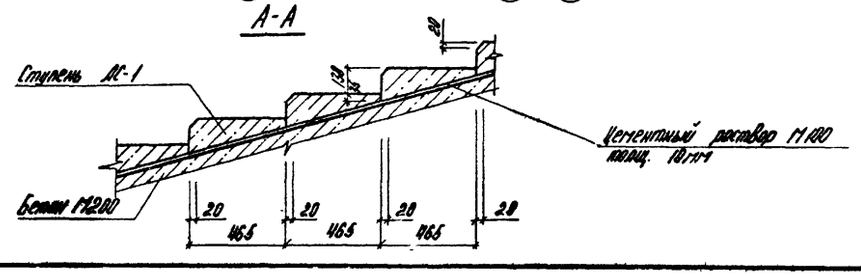

Спецификация элементов заполнения проемов

Марка, поз.	Обозначение	Наименование	Кол.	Масса ед., кг	Примечание
ОК-1	1.436.2-15 Вып. 1,2	Окно ОСН30.06	18	41,6	

Спецификация расхода материалов на листы 3,4

Марка поз.	Обозначение	Наименование	Кол.	Масса ед., кг	Примечание
ЛС-1	ТП903-1-224.86 кн45 Н.05	Ступень ЛС-1	133	70	
С-1	ГОСТ 23279-85	Ус $\frac{8АI-100}{8АI-100}$ 1100×8800	7	80,4	
	ГОСТ 24454-80	Доска 150×50	113,6		м
1		Лист $\frac{6-ПН-4,0\ ГОСТ\ 19903-74}{ВСт3кп2\ ГОСТ\ 14637-79}$ ℓ=500	164	0,6	
2		Уголок $\frac{50×50×5-6-ГОСТ\ 8509-72}{ВСт3кп2-1-ГОСТ\ 535-79}$ ℓ=100	164	0,4	м
3		Уголок $\frac{50×50×5-6-ГОСТ\ 8509-72}{ВСт3кп2-1-ГОСТ\ 535-79}$	254	957,6	м
4		Лист $\frac{0,8×900\ ГОСТ\ 19903-74}{ГОСТ\ 17715-72}$	231	1450,7	м

Привязан

Инв. №

ГИП	Ниддальский		
Нач. СО-1	Новожилова		
Н. контр.	Саржинская		
Гл. арх.	Гейер		
Гл. конст.	Андриевская		
Рук. гр.	Шульгина		
Ст. арх.	Ашмане		
Архит.	Тишунина		

ТП 903-1-224.86 АР5

Котельная с тремя котлами КВ-ТС(В)-10 и тремя котлами КЕ-10-14С Открытая система теплоснабжения

Топливоподача

Стадия	Лист	Листов
Р	4	

Галерея №2 фасады 3/1-3/5; 3/5-3/1.

ЛАТГИПРОПРОМ

Копировал

Формат А2

21534-29

Типовой проект 903-1-224.86 Альбом 5.7

Ведомость рабочих чертежей основного комплекта КЖ5.

Лист	Наименование	Примечан.
1	Галерея №2. Общие данные.	84
2	Галерея №2. Схема расположения фундаментов. Элемент плана 1. Разрезы.	85
3	Галерея №2. Схема расположения колонн и ферм Пм1. Опалубка и армирование. Разрезы „3-3"÷„9-9".	86
4	Галерея №2 Схема расположения плит перекрытий галереи. Пм3. Опалубка и армирование.	87
5	Галерея №2. Пм2, Фм1, Фм2. Опалубка и армирование.	88
6	Галерея №2. Фм3, Фм4. Опалубка и армирование.	89
7	Галерея №2. Схемы расположения стеновых панелей в осях 3-А и А-3 и плит покрытия.	90

Ведомость ссылочных и прилагаемых документов

Обозначение	Наименование	Примечан.
	Ссылочные документы	
1.112-5 в.2	Плиты железобетонные для ленточных фундаментов.	
ГОСТ 13579-78	Блоки бетонные для стен подвалов.	
1.400-15 в.1	Унифицированные закладные изделия железобетонных конструкций для крепления технологических коммуникаций и устройств.	
3.400-6/76	Унифицированные закладные детали сборных железобетонных конструкций инженерных сооружений промышленных предприятий.	

Типовой проект разработан в соответствии с действующими нормами и правилами и предусматривает мероприятия обеспечивающие взрывную, взрывопожарную и пожарную безопасность при эксплуатации здания.

Главный инженер проекта: (Нидбальский)

Ведомость ссылочных и прилагаемых документов

Обозначение	Наименование	Примечан.
	Ссылочные документы	
1.063.1-1 в.1	Железобетонные стропильные фермы для покрытий зданий с уклоном асбестоцементной кровли 1:4.	
1.423-3 в.1	Железобетонные колонны прямоугольного сечения для одноэтажных производственных зданий без мостовых кранов высотой до 9,6 м.	
3.016-3 в.3,2,4	Отапливаемые транспортные галереи пролетами 18,24 и 30м с облегченными ограждающими конструкциями.	
1.410-2 в.1	Унифицированные арматурные изделия для монолитных железобетонных конструкций.	
ГОСТ 23279-85	Сетки арматурные сварные для железобетонных конструкций и изделий.	
ГОСТ 24379.0-80, ГОСТ 24379.1-80	Болты фундаментные.	
	Прилагаемые документы	
ТП 903-1-224.86 альбом 5.9	Приемное устройство. Строительные изделия.	
ТП 903-1-224.86 альбом 14.4	Ведомости потребности в материалах.	

Общие указания.

1. Исходные данные для разработки рабочих чертежей и условия применения проекта даны на листе АР4-3.
2. За условную отметку 0,000 принят уровень чистого пола I этажа дробильного отделения, соответствующими абсолютной отметке ☐.
3. Фундаменты галереи запроектированы для грунтовых условий, оговоренных на листе АР4-1 альбома 5.7. При расчете R по формуле 7 СНиП 2.02.01-83 приняты следующие коэффициенты: $m_1 = 1,25$; $m_2 = 1$; $k_н = 1,0$. При других условиях фундаменты должны быть перепроектированы.
4. Под монолитные фундаменты выполнить подготовку из тощего бетона М50 толщиной 100мм по выровненному основанию. При водонасыщенных грунтах и агрессивных водах защита назначается при привязке проекта в соответствии со СНиП II-28-73*.
5. Монтаж конструкции вести в соответствии с указаниями примененных серий СНиП III-16-80 и СНиП III-4-80 („Техника безопасности в строительстве).
6. Сварку производить электродами марки Э42 по ГОСТ 9469-75.

Ведомость спецификаций

Лист	Наименование	Примечан.
КЖ5-2	Спецификация к схеме расположения фундаментов.	
КЖ5-4	Спецификация к схеме расположения плит перекрытий галереи.	
КЖ5-3	Спецификация к схеме расположения колонн и ферм.	
КЖ5-7	Спецификация к схеме расположения стеновых панелей и плит покрытия.	

Ведомость объемов сборных бетонных и железобетонных конструкций по рабочим чертежам основного комплекта марки КЖ5

	Наименование группы элементов конструкций	Код	Кол. м³	Примечание
1	Блоки фундаментов	581100	4,9	
2	Колонны	582100	3,6	
3	Фермы	582600	3,3	
4	Плиты перекрытий	584200	13,8	
	Итого:		25,6*	

* Материалы на изготовление сборных бетонных и железобетонных конструкций учтены в ведомости потребности в материалах и отдельно не учитываются.

Привязан

Инв. №

ТП 903-1-224.86	КЖ5	
Котельная с тремя котлами КВ-ТС(В)-10 и тремя котлами КЕ-10-14с. Открытая система теплоснабжения.		
Топливоподача	Стадия: Р	Лист: 1	Листов: 7
Галерея №2. Общие данные.	ЛАТГИПРОПРОМ	

ГИП	Нидбальский	
Нач. отд.	Кобзинский	
Н. контр.	Алясова	
Гл. конст.	Андриевская	
Рук. гр.	Шульгина	
Инж.	Чулкова	
Инж.	Левейка	

Копировал: Формат А2

21534-29

Схема расположения фундаментов

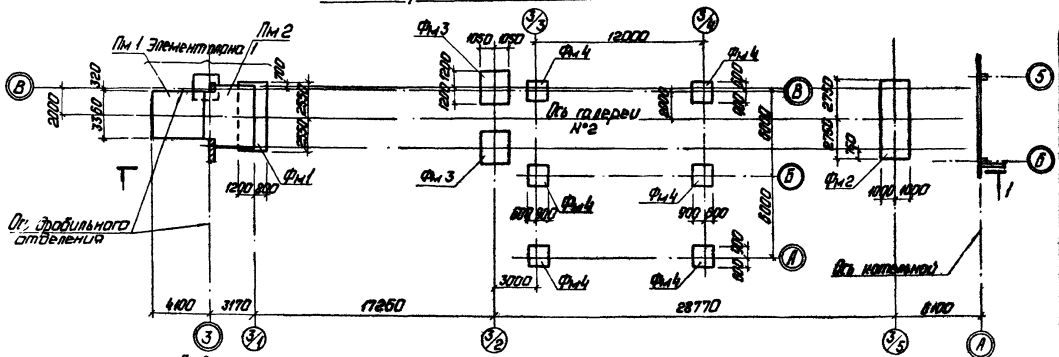

1 - 1

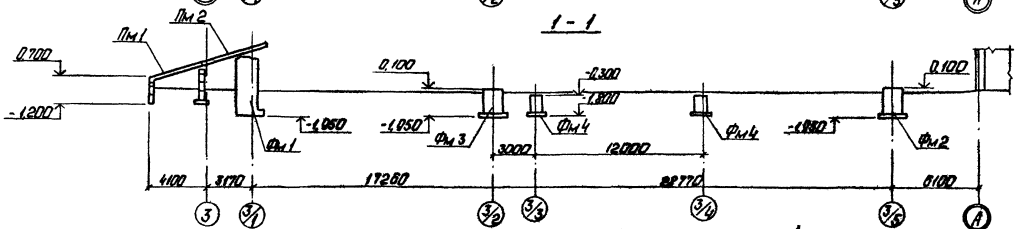

2 - 2

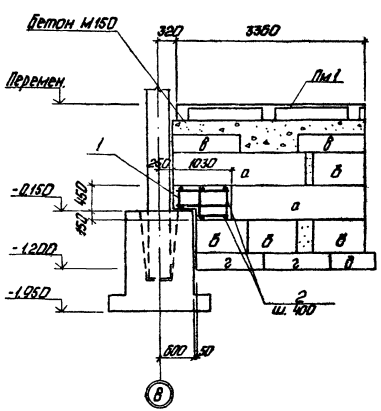

Элемент плана 1

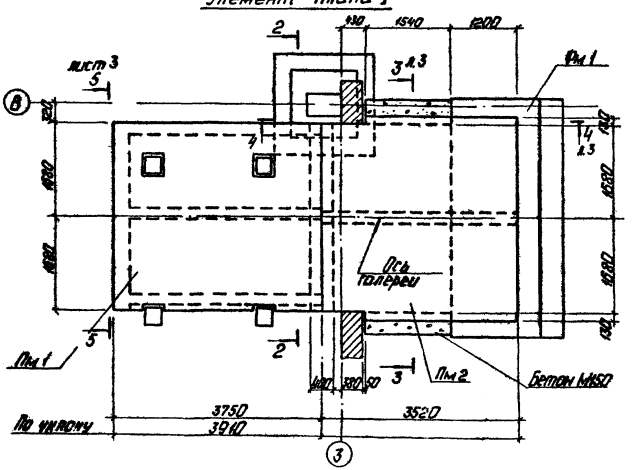

Спецификация к схеме расположения фундаментов

Марка	Обозначение	Наименование	Кол.	Масса кг	Примеч.
		Блоки фундаментные			
а	ГОСТ 13579-78	ФБС 24.4.6-Т	2	1300	
б	ГОСТ 13579-78	ФБС 9.4.6-Т	4	470	
в	ГОСТ 13579-78	ФБС 12.4.3-Т	4	310	
г	1.112-5 в.2	ФЛ 10.12-2	4	750	
д	1.112-5 в.2	ФЛ 10.8-2	1	495	
е	ГОСТ 13579-78	ФБС 24.3.6-Т	2	970	
ж	ГОСТ 13579-78	ФБС 9.3.6-Т	2	350	
		Фундаменты			
Фм 1	КЖ5-5	Фм 1	1		
Фм 2	КЖ5-5	Фм 2	1		
Фм 3	КЖ5-6	Фм 3	2		
Фм 4	КЖ5-6	Фм 4	6		
		Монолитные плиты			
Пм 1	КЖ5-3	Пм 1	1		
Пм 2	КЖ5-5	Пм 2	1		
поз. 1	ТП 903-1-224.86 ал. 5.9 -КЖ5.Н.01	Каркас К2-8	2		
поз. 2	-КЖ5 01	ф6АI ГОСТ 5781-82 ℓ=370	6		
поз. 3		Бетон М150 ГОСТ 7473-76	2,01		м²

Провязан

Инв. №

ГИП	Миловальский		
Нач. отд.	Новожилова		
Н. контр.	Ярасова		
Гл. конструк.	Андреевская		
Рук. гр.	Ильина		
Инж.	Чулкова		
Инж.	Левейка		

ТП 903-1-224.86 КЖ5

Котельная с тремя котлами КВ-ТС(В)-10 и тремя котлами КЕ-10-14ст. Открытая система теплоснабжения

Топливоподача

Галерея №2. Схема расположения фундаментов. Элемент плана 1. Разрезы.

Стадия	Лист	Листов
А	2	

ЛАТГИПРОПРОМ

Копировал: [illegible]

Формат №2

21534-29

Типовой проект 903-1-224.86 Альбом 5.7

Согласовано

Инв. № подл. | Подп. и дата | Взам. инв. №

Отдел Т | Инженер [illegible]

Типовой проект 903-1-224.86 Альбом 5.7

Согласовано

Инв.№подл. | Подп. и дата | Взам.инв.№

3 – 3

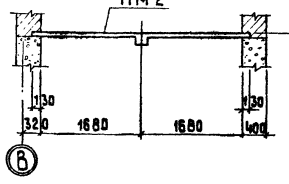

4 – 4

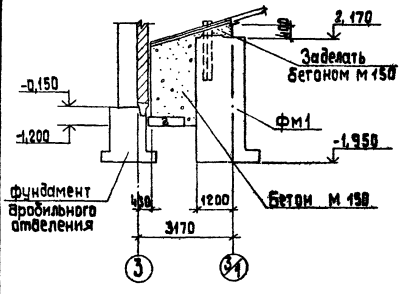

Пм 1

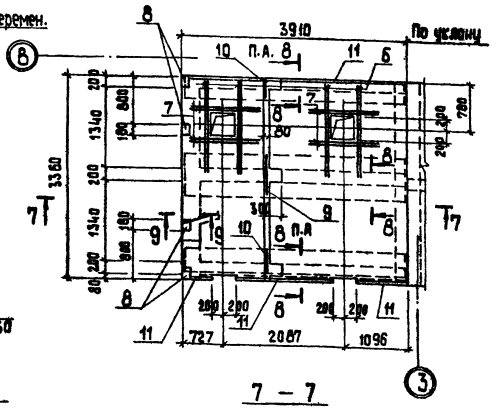
Ⓑ
3910
По уклону
10 П.А. 8
11
6
7
8
8
7
8
8
8

Схема расположения плит перекрытия галереи

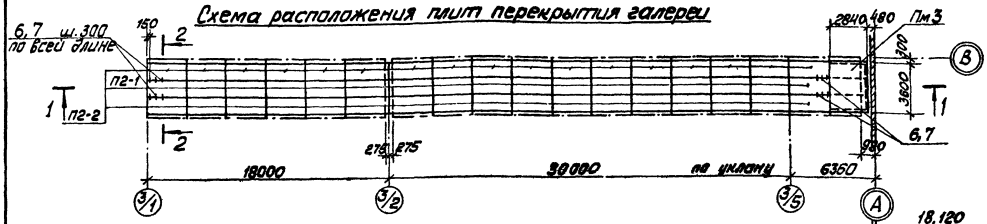

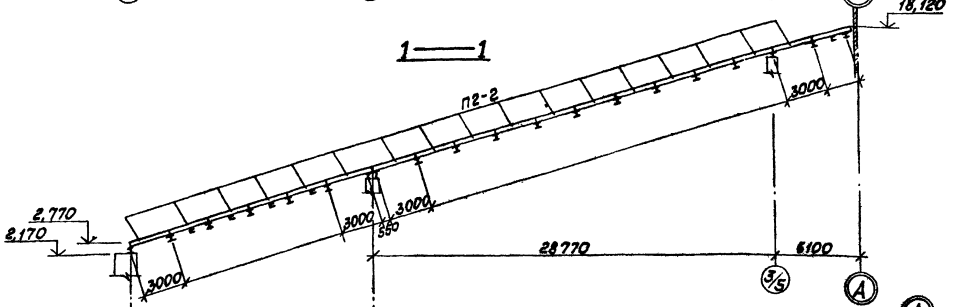

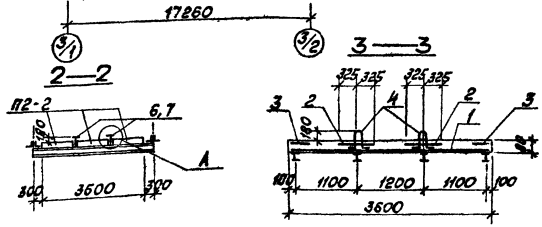

Спецификация к схеме расположения плит перекрытия галереи

Марка	Обозначение	Наименование	Кол	Масса кг	Примечание
П2-2	3.016-3 в.3	Плита П2-2	34	660	
Пм3	КЖ5-4	Плита Пм3	1		
П2-1	3.016-3 в.3	Плита П2-1	17	660	
поз.6	ТП 903-1-224.86 КЖ5.02	ф8AI ГОСТ 5781-82 ℓ=900	340		
поз.7	-01	ф8AI ГОСТ 5781-82 ℓ=170	340		

Спецификация на Пм3

Формат	Зона	Поз.	Обозначение	Наименование	Кол	Примечание
				Пм3		
				Сборочные единицы		
Б4		1	ГОСТ 23279-85	ЧС БАIII-200 / 10АIII-200 355×275	75 / 85	
Б4		2	ГОСТ 23279-85	ЧС БАIII-200 / 10АIII-200 65×275	10 / 25	
А4		3	ТП 903-1-224.86 черт. 5.9	КЖ5.11.Пм3.10.1 Сетка С2-1		2
Б4		8	1.400-15 в.1 410-07	МН 404-2		1
				Детали		
				ф8AI ГОСТ 5781-82		
Б4		4	ТП 903-1-224.86 КЖ5.Пм3.10	ℓ=750		20
				Материалы		
		5		Бетон М200 ГОСТ 7473-76	0,81	м³

Ведомость деталей

Поз.	Эскиз
4	250, 100, 100, 170

Плиты перекрытия приварить к прогонам не менее, чем в 3-х точках, швы заделать бетоном М200 на мелком заполнителе с одновременной установкой анкеров поз.6,7.

Ведомость расхода стали на элемент, кг

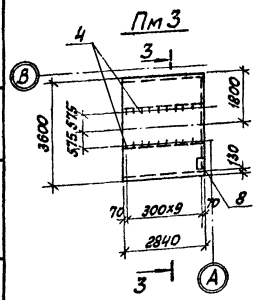

Марка элемента	Арматурные изделия: Арматура класса BrI ГОСТ 6727-80 ф5	AI ГОСТ 5781-82 ф6	AI ГОСТ 5781-82 ф8	AIII ГОСТ 5781-82 ф6	AIII ГОСТ 5781-82 ф8	AIII ГОСТ 5781-82 ф10	AIII ГОСТ 5781-82 ф12	AIII ГОСТ 5781-82 ф16	AIII ГОСТ 5781-82 ф22	Прокат марки Вст3пс6-1 ГОСТ 8509-72 −100×8 −125×8 ∠50×5	Вст3кп2 ГОСТ 103-76 δ=8	Вст3 пс2 ГОСТ 24378.1-80 болты М48	Общий расход
Пм2		0,9		78,4	26		36,7						118,6
Пм3				19,3	1,8	49,2					0,6		70,8
фм1		35,9			22,4	68,8	100,0	192,1	60,4		298,0	139,3	916,9
фм2		5,3			7,7	109,0		172,4	163,5	165,9		139,0	762,8
фм3	5,5		6,6				46,6			83,0		139,0	280,7
фм4		2,0	17,8			14,3	10,4						44,5

Привязан

Инв. № подл. | Подп. и дата | Взам. инв. №

ТП 903-1-224.86		КЖ5	
Котельная с тремя котлами КВ-ТС(В) 10 т горячей воды и тремя котлами КЕ-10-14С. Открытая система теплоснабжения			
Топливоподача	Стадия	Лист	Листов
	Р	4	
Галерея №2. Схема расположения плит перекрытий галереи, Пм3. Опалубка и армирование	ЛАТГИПРОПРОМ		

ГИП Майдальский; Нач.отд. Новожилова; Н.контр. Алексеева; Гл.инж. Черняевский; Рук.гр. Шильникова; Инж. Чулкова; Инж. Левейкова

Копировал Макс. Формат А2

21534-29

Альбом 5.7

Типовой проект 903-1-224.86

Альбом 5.7

Типовой проект 903-1-224.86

Инв.№ подл. | Подп. и дата | Взам.инв.№

Пм2

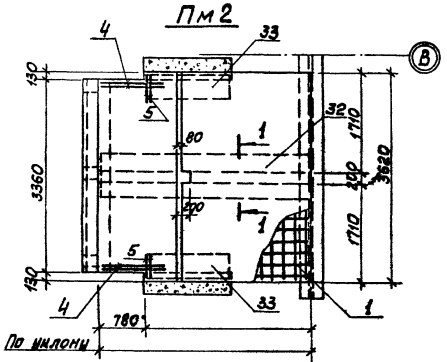

3 — 3

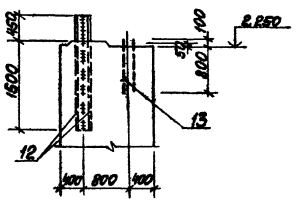

4 — 4

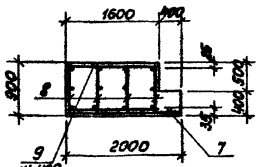

1 — 1

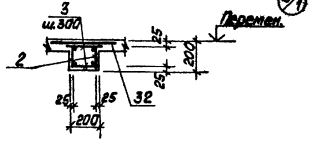

5 — 5

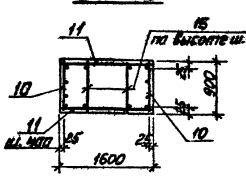

Фм 2

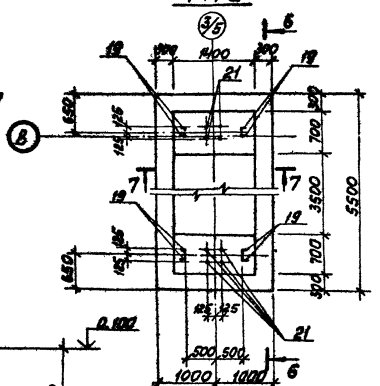

6 — 6

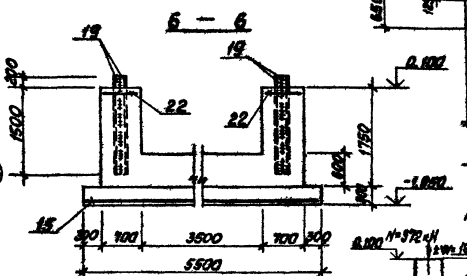

Фм 1

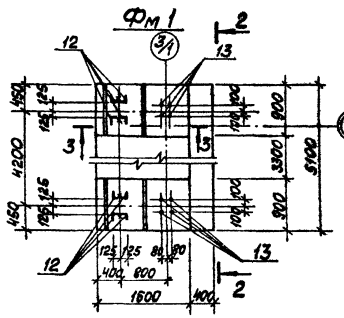

Схема нагрузок на Фм1

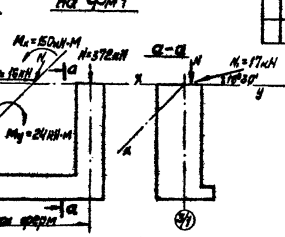

2 — 2

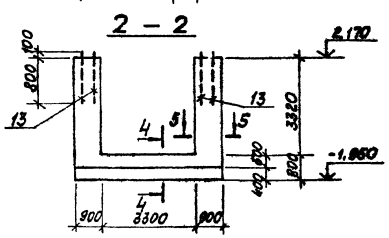

7 — 7

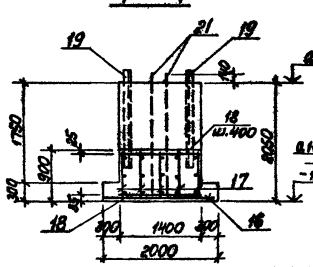

Схема нагрузок на Фм2

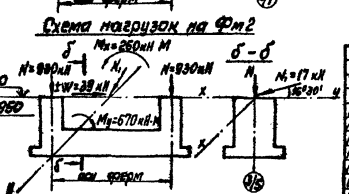

Спецификация на Пм2, Фм1

Формат	Зона	Поз.	Обозначение	Наименование	Кол.	Примечание
				Пм2		
				Сборочные единицы		
		1	ГОСТ 23279-85	3С 6АIII-200 165х345 25/25 12АIII-200	2	
		32	ГОСТ 23279-85	3С 6АIII-200 85х345 25/25 12АIII-200	1	
		33	ГОСТ 23279-85	3С 6АIII-200 65х145 25/25 12АIII-200	2	
		2	ТП 903-1-224.86 Ал.5.9 КЖ5.И Пм2.10.1	Каркас К2-3	2	
БЧ	3		ТП 903-1-224.86 КЖ5. Пм2.10	ф6АI ГОСТ 5781-82 ℓ=170	24	
				ф12АIII ГОСТ 5781-82		
БЧ	4		КЖ5. Пм2.11	ℓ=1000	4	
БЧ	5		-01	ℓ=500	4	
				Материал		
		6		Бетон М200 ГОСТ 26713-76	1,08 м³	
				Фм1		
				Сборочные единицы		
БЧ	7		ГОСТ 23279-85	1С 16АIII-200 195х505 25/25 12АIII-200	1	
АЧ	8		ТП 903-1-224.86 Ал. 5.9 КЖ5.И Фм1.10.1	Каркас К2-4	4	
АЧ	10		10.2	Каркас К2-5	4	
АЧ	11		10.3	Каркас К2-6	4	
				Детали		
АЧ	9		ТП 903-1-224.86 КЖ6.Фм1.10	ф6АI ГОСТ 5781-82 ℓ=1570	18	
АЧ	15		-01	ф6АI ГОСТ 5781-82 ℓ=870	36	
АЧ	12		КЖ5. Фм1.11	Уголок 125х125х10-Б ГОСТ 8509-72* Ст3пс5-1-7913-1-3023 ℓ=1950	8	ℓ=1950
АЧ	13		КЖ5. Фм1.12	Болт М14х48х900 Ст3пс5 ГОСТ 24379.1-80	8	17,41кг
				Материал		
		14		Бетон М200 ГОСТ 26713-76	17,94 м³	

Усилия от ветровой нагрузки W заданы для IV района. Величина корректируется при привязке проекта в зависимости от местных условий.

Привязан

Инв.№

				ТП 903-1-224.86	КЖ5
ГИП	Чибельский			Котельная с тремя котлами КВ-ТС(В)-10 (ТП 16.904-1 Ал.1 и 2) и КЕ-10-14ГМ. Открытая система теплоснабжения	
Нач.отд.	Чебенкова				
Н.контр.	Алексова			Топливоподача	Стадия: Р; Лист: 5; Листов:
Гл.инж.	Андриевский				
Рук.гр.	Шульгина			Галерея №2 Пм2, Фм1, Фм2. Опалубка и армирование	ЛАТГИПРОПРОМ
Инж.	Чилкова				
Инж.	Лебедина				

Копировал Маш

Формат А2

21534-29

Типовой проект 903-1-224.86 Альбом 5.7

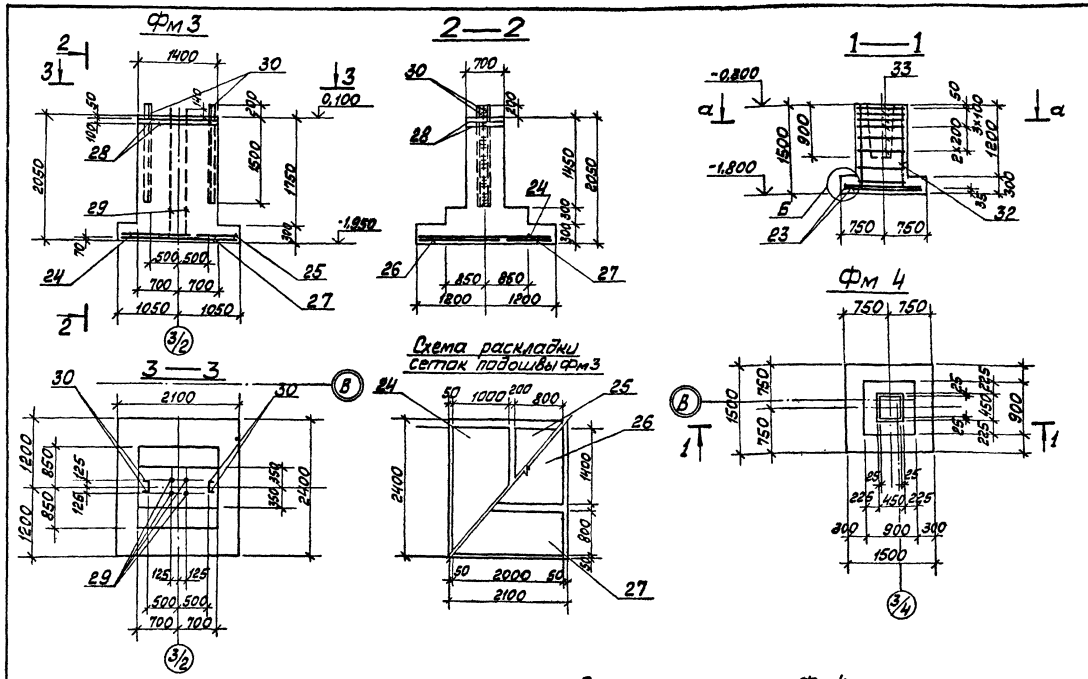

Спецификация на Фм2, Фм3

Форм.	Зона	Поз.	Обозначение	Наименование	Кол.	Примечание
				Фм2		
				Сборочные единицы		
Б4		16	ГОСТ 23279-85	1С $\frac{16А\,III-200}{16А\,III-200}$ 195×545 $\frac{25}{75}$	1	
Б4		22	ГОСТ 23279-85	4С $\frac{8А\,III-200}{8А\,III-200}$ 65×135 $\frac{75}{25}$	2	
А4		17	ТП 903-1-224.86 ал. 5.9 КЖ5.И.Фм2.10.1	Каркас К2-7	5	
Б4		19	ТП 903-1-224.86 КЖ5.Фм2.11	Уголок $\frac{100×100×8-Б-ГОСТ\,8509-72*}{Вст3пс6-1-ТУ14-1-3023-80}$	8	ℓ=1700
		20				
Б4		21	-01	Болт1.1М48×2120 $\frac{Вст3\,пс2}{ГОСТ\,4379-1-80}$	8	
				Детали		
Б4		18	ТП 903-1-224.86 КЖ5.Фм2.10	ф 6АI ГОСТ 5781-82 ℓ=1350	18	
				Материал		
Б4		20		Бетон М200 ГОСТ 7473-76	9,6	м³
				Фм3		
				Сборочные единицы		
А4		24	1.410-2 в.1	Сетка С(1)12-10×24	1	
А4		25	1.410-2 в.1	Сетка С(1)12-8×24	1	
А4		26	1.410-2 в.1	Сетка С12-14×21	1	
А4		27	1.410-2 в.1	Сетка С12-8×21	1	
Б4		28	ГОСТ 23279-85	5С $\frac{5БрI-100}{5БрI-100}$ 65×135 $\frac{25}{25}$	2	
Б4		29	ТП 903-1-224.86 КЖ5.Фм3.11	Болт1.1М48×2120 $\frac{Вст3\,пс2}{ГОСТ\,24379.1-80}$	4	34,75кг
Б4		30	-01	Уголок $\frac{100×100×8-Б-ГОСТ\,8509-72*}{Вст3\,пс6-1-ТУ14-1-3023-8}$	4	ℓ=1700
				Материал		
		31		Бетон М200 ГОСТ 7473-76	3,4	м³

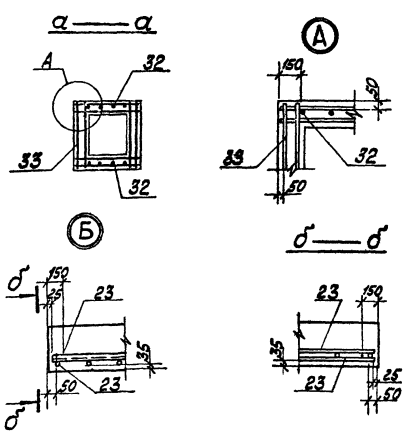

Спецификация на Фм4

Форм.	Зона	Поз.	Обозначение	Наименование	Кол.	Примечание
				Фм4		
				Сборочные единицы		
				Сетки арматурные		
А4		23	1.410-2 в.1	С10 А III-14×15	2	
А4		32	1.412-1/77 в.3	СН12 А III-6×15	2	
А4		33	1.412-1/77 в.3	СА-8АI	6	
				Материалы		
Б4		34		Бетон М200 ГОСТ 7473-76	1,42	м³

Схема нагрузок на Фм3

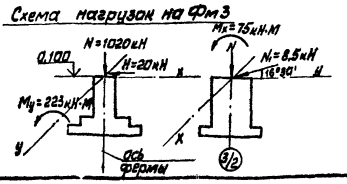

Привязан

Инв. №

ГИП	Нидбальский		
Нач.отд.	Новожилова		
Н.контр.	Алясова		
Гл.конст.	Андриевская		
Рук.гр.	Шульгина		
Инж.	Чулкова		
Инж.	Левейка		

ТП 903-1-224.86 КЖ5

Котельная с тремя котлами КВ-ТС(В)-10 и тремя котлами КЕ-10-14С. Открытая система теплоснабжения

Топливоподача

Стадия	Лист	Листов
Р	6	

Галерея № 2 Фм3, Фм4. Опалубка и армирование

ЛАТГИПРОПРОМ

Копировал Макс Формат А2

21534-29

Инв. № подл. | Подп. и дата | Взам. инв. №

Альбом 5.7

Типовой проект 903-1-224.86

Схема расположения стеновых панелей в осях 3-А

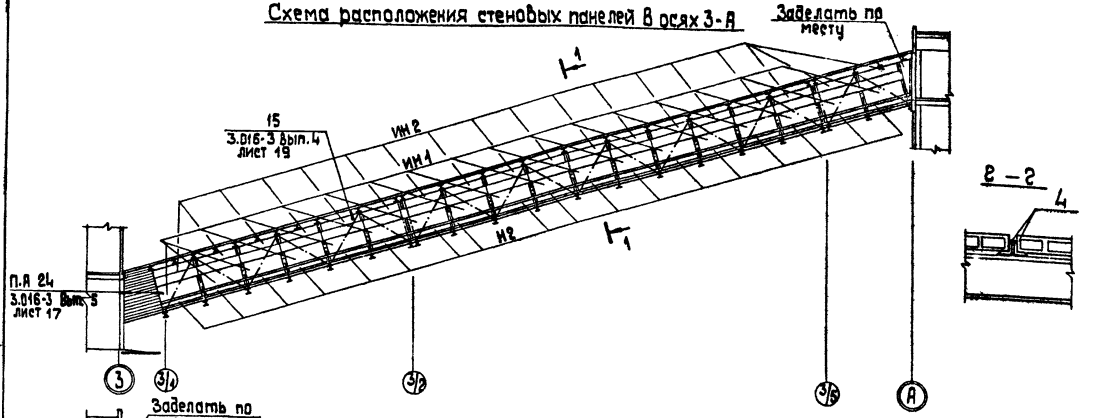

Схема расположения стеновых панелей в осях А-3

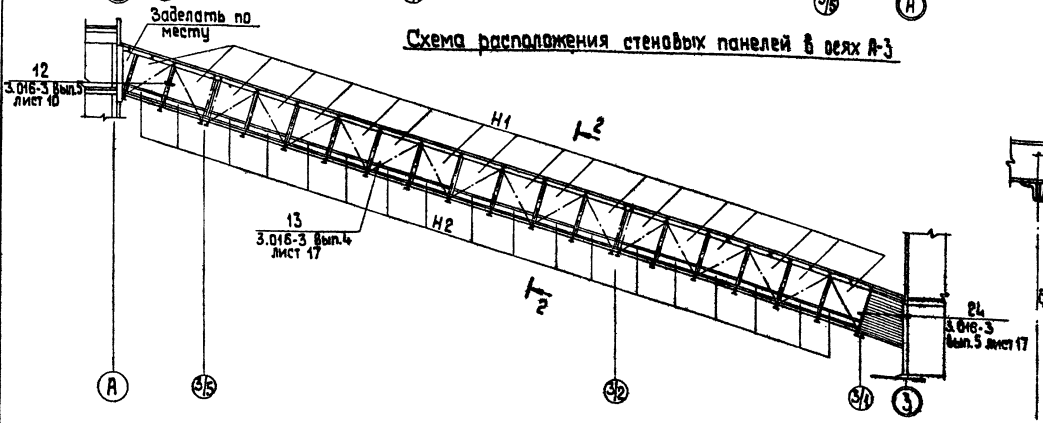

Схема расположения плит покрытий

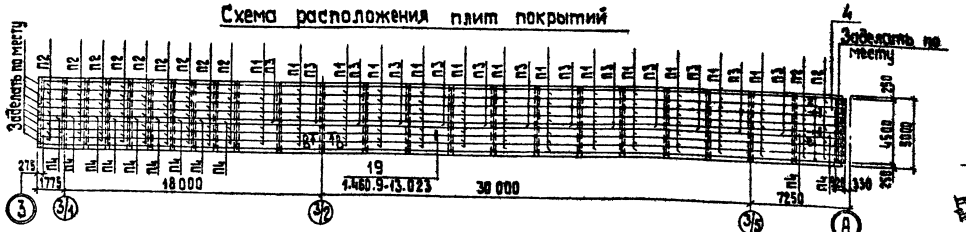

1. Упоры для плит поз.3 приварить при монтаже плит

Спецификация элементов стеновых панелей и плит покрытия

Марка поз.	Обозначение	Наименование		Кол.	Масса ед., кг	Примечание
		Панели наружных стен				
Н1	3.016-3 Вып.2	Панель $\frac{АСД-4}{3,0\times2,4}$		18	426,2	
Н2	3.016-3 Вып.2	Блок Б-1		36	200	
ИН1	ТП 903-1-224.86 КЖ.И.8.100	Панель $\frac{НАСД-80}{3,0\times1,2}$		18	223	
ИН2	ТП 903-1-224.86 КЖ.И.8.100	Панель $\frac{НАСД-80}{3,0\times0,6}$		18	112	
		Соединительные элементы				
1	3.016-3 Вып.4	МС-13		36	1,1	
2		Полоса $\frac{Б-ПН-8.0\ ГОСТ\ 19903-74\ В=50}{8ст3\ КП2\ ГОСТ\ 14637-79\ Р=80}$		72	2,5	
МС-6	3.016-3 Вып.4	МС-6		36	0,8	
		Панели перекрытия				
		t°= -20; -30	t°= -40			
П1	ТУ 21-24-82-80	ПАЭ-Кр 3×0,6×0,12	ПАЭ-Кр 3×0,6×0,14	91	121 / 157	ℓ=2950
П2	ТУ 21-24-82-80	ПАЭ-Кр-1 3×0,6×0,12	ПАЭ-Кр 3×0,6×0,14	77	60,5 / 78,5	ℓ=1500
П3	ТУ 21-24-82-80	ПАЭ-Кр 3×0,3×0,12	ПАЭ-Кр 3×0,3×0,14	13	64 / 81	ℓ=2950
П4	ТУ 21-24-82-80	ПАЭ-Кр-1 3×0,3×0,12	ПАЭ-Кр-1 3×0,3×0,14	11	32 / 40,5	ℓ=1500
		Соединительные элементы				
3		Уголок $\frac{63\times63\times6-Б-ГОСТ\ 8509-72}{8ст3\ КП2-1-ГОСТ\ 535-79}$	6150	184	0,72	
4		Уголок $\frac{100\times100\times8-Б-ГОСТ\ 8509-72}{8ст3\ КП2-1-ГОСТ\ 535-79}$	6120	18	23,4	

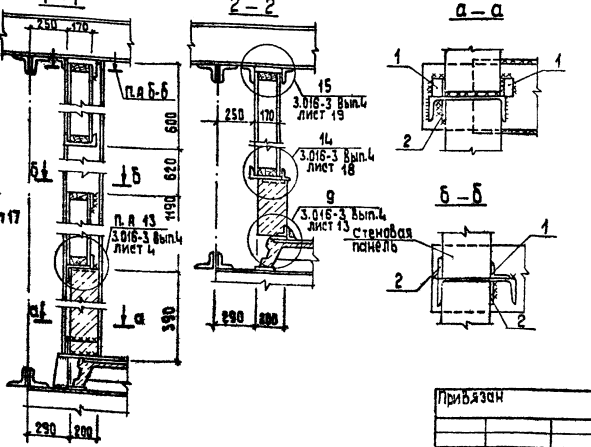

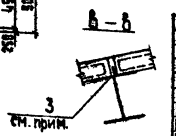

Привязан

Инв. №

ГИП	Надвальский		
Нач. СО	Новожилова		
Н.контр.	Алясова		
Гл.конст.	Андриевская		
Рук.гр.	Шульгина		
Техник	Пишунина		

ТП 903-1-224.86 КЖ5

Котельная с тремя котлами КЕ-ТС(В)-10, тремя котлами КЕ-10-14С. Открытая система теплоснабжения

Топливоподача

Стадия	Лист	Листов
Р	7	

Галерея №2
Схемы расположения стеновых панелей в осях 3-А и А-3 и плит покрытий

ЛАТГИПРОПРОМ

Копировал 39

формат А2

21534-29

Инв.№подл. | Подп.и дата | Взам.инв.№

Альбом 5.7

Типовой проект 903-1-224.86

Ведомость рабочих чертежей основного комплекта КМ 5

Лист	Наименование	Примечан.
1	Галерея №2. Общие данные (начало).	91
2	Галерея №2. Общие данные (продолжение).	92
3	Галерея №2. Общие данные (окончание).	93
4	Галерея №2. План балок кровли пола и связей по верхним и нижним поясам ферм.	94
5	Галерея №2. Схема Ф1, Ф2, ОП1, ОП2, фахверка, покрытия навеса для бульдозеров.	95

Ведомость ссылочных и прилагаемых документов

Обозначение	Наименование	Примеч.
	Ссылочные документы	
3.016-3 В.1	Отправляемые транспортерные галереи пролетами 18, 24 и 30 м. с облегченными ограждающими конструкциями.	
1.450.3-3 В.0 В.1 и 1.2	Стальные лестницы, площадки, стремянки и ограждения	
ГОСТ 16233-77	Листы асбоцементные волнистые унифицированного профиля и детали к ним. Технические условия	
2.460-1 В.1	Типовые архитектурно-строительные детали одноэтажных производственных зданий с применением из асбоцементных волнистых листов	

Проект соответствует действующим нормам и правилам и предусматривает мероприятия обеспечивающие взрывную и пожарную безопасность при эксплуатации здания (сооружения).

Главный инженер проекта (Нидбальский)

Ведомость металлоконструкций по видам профилей

Наименование конструкций по номенклатуре прейскуранта №=09	Индекс прейскуранта	№ п/п	Код конструкции	Масса стали в конструкции, включая наплавленный металл	Масса конструкций по видам профилей стали: Листы и широкополосная сталь	Крупносортная сталь	Среднесортная сталь	Мелкосортная сталь	Холодногнутая сталь	Универсальная сталь	Толстолистовая сталь	Гнутые и гнутосварные	Трубы	Прочие	Всего	Количество шт.	Серия типовых конструкций
1	2	3	4	5	6	7	8	9	10	11	12	13	14	15	16	17	18
Фермы		1	526131			13,810			4,940						18,938		3.016-3 Вып. 1
Балки и прогоны		2	526163		15,070				1,040						16,271		3.016-3 В.1
Опоры		3	526396			2,930			8,300						11,342		
Фахверк и связи		4	526164		2,630	2,100		0,021	0,350						5,152		3.016-3 В.1
Опоры под трубопроводов		5	526395		0,477	0,155			0,021						0,659		
Ограждения лестницы		6	526244											1,010	1,020		1.450.3-3.1
Всего		7			18,177	18,985		0,021	14,651					1,010	53,382		

Общие указания

1. Стальные конструкции разработаны на основании главы СНиП II-23-81 на стадии КМ и являются исходным материалом для разработки рабочих чертежей марки КМД.
2. При разработке чертежей марки КМД одновременно пользоваться чертежами марки АР-5, КЖ5 и материалами серии 3.016-3 Вып. 0÷3.
3. За относительную отметку 0,000 принята отметка чистого пола I этажа дробильного отделения, которая соответствует абсолютной отметке по генплану.
4. Пролетные строения и опоры галерей КМ1 разработаны по серии 3.016-3. Марки ферм, усилия в элементах конструкции приняты по материалам серии для галерей шириной 4,2 м при ширине ленты конвейера 0,8 м и угле наклона 16°30' (серия 3.016-3 Вып. 1).
5. Указания по материалу конструкций, сварке и монтажу см. п.п. 6.7 пояснительной записки серии 3.016-3 Вып. 1.
6. Степень очистки поверхности под окраску - вторая по СНиП II-28-73.*
7. Все стальные конструкции окрасить двумя слоями эмали ПФ-115 по слою грунта ГФ-020 общей толщиной ~ 55мкм.

Привязан

Инв. №

ТП 903-1-224.86 КМ5

Котельная с тремя котлами КВ-ГМ (В,Г,Ю) и тремя котлами КЕ-10-14С. Открытая система теплоснабжения

ГИП	Нидбальский		Топливоподача	Стадия: Р; Лист: 1; Листов: 5
Нач. отд.	Нидбальский			
Н. контр.	[illegible]			
Гл. инж.	Нидбальский			
Рук. гр.	Шабагина		Галерея №2 Общие данные (начало)	ЛАТГИПРОПРОМ
Инж.	Чулкова			

Копировал: Ф.7

Формат А2

21534-29

Инв. № подл. | Подп. и дата | Взам. инв. №

Техническая спецификация металла, т

Вид профиля и ГОСТ, ТУ	Марка металла и ГОСТ	Обозначение и размеры профиля, мм	№ п/п	Код: Марки металла	Код: Вида профиля	Код: Размера профиля	Количество шт.	Длина мм	Масса металла по элементам конструкции, т: Фермы (Код элемента конструкции 526131)	Балки и прогоны (526163)	Опоры (526396)	Фахверк и связи (526164)	Опоры под трубопроводы (526395)	Ограждение (526244)		Общая масса, т
Балки двутавровые ГОСТ 8239-72*	Вст3сп5-1 ТУ 14-1-3023-80	I 14	1	14460	24007					0,190						0,190
		Итого:	2							0,190						0,190
	Всего профиля		3							0,190						0,190
Балки с параллельными гранями полок ГОСТ 26020-83	Вст3пс6 ГОСТ 380-71*	I 30К1	4	12300	24716					8,370						8,370
		Итого	5							8,370						8,370
	Вст3пс6-1 ТУ 14-1-3023-80	I 30Ш1	6	12300	24619					3,580						3,580
		Итого	7							3,580						3,580
	Всего профиля		8							11,950						11,950
Швеллеры ГОСТ 8240-72	Вст3кп2 ГОСТ 380-71*	[10	9	11240	26108					1,900			0,464			2,364
		Итого	10							1,900			0,464			2,364
	Вст3сп5-1 ТУ 14-1-3023-80	[20	11	14460	26108							1,000				1,000
		Итого	12									1,000				1,000
	Вст3пс6-1 ТУ 14-1-3023-80	[20П	13	12300	26506					0,590						0,590
		Итого	14							0,590						0,590
	Вст3сп5 ГОСТ 380-71*	[27	15	14480	26108							1,550				1,550
		Итого	16									1,550				1,550
	Всего профиля		17							2490		2,550	0,464			5,504
Сталь угловая равнополочная ГОСТ 8509-72*	Вст3кп2 ГОСТ 380-71*	L 50×50×5	18	11240	75116							0,025				0,025
		L 63×63×5	19		75116							0,440	0,071			0,511
		L 70×70×5	20		75116							0,870				0,870
		Итого	21									1,335	0,071			1,405
	Вст3пс6 ГОСТ 380-71*	L 75×75×6	22	12300	75116								0,070			0,070
		Итого	23										0,070			0,070
	Вст3сп5 ГОСТ 380-71*	L 75×75×6	24	14480	75116				1,455			0,100				1,555
		L 80×80×6	25		75116				0,250							0,250
		Итого	26						1,705			0,100				1,805
		L 100×100×7	21	14460	75116				0,370							0,370
		L 110×110×7	28		75116				0,355							0,355
		L 125×125×8	29		75116				0,730		2,470	0,600				3,800

Вид профиля и ГОСТ, ТУ	Марка металла и ГОСТ	Обозначение и размеры профиля, мм	№ п/п	Код: Марки металла	Код: Вида профиля	Код: Размера профиля	Количество шт.	Длина мм	Масса металла по элементам конструкций, т: Фермы (Код элемента конструкции 526131)	Балки и прогоны (526163)	Опоры (526396)	Фахверк и связи (526164)	Опоры под трубопроводы (526395)	Ограждения (526244)		Общая масса, т
Сталь угловая равнополочная ГОСТ 8509-72*	Вст3сп5-1 ТУ 14-1-3023-80	L 140×140×9	30		75116				0,605							0,605
		L 140×140×12	31		75116				0,795							0,795
		Итого	32						2,855		2,470	0,600				5,325
	09Г2С-6 ГОСТ 19281-73	L 63×63×5	33	23140	75116				0,155							0,155
		L 70×70×5	34		75116				0,185							0,185
		L 50×50×5	35		75116				0,065		0,375					0,440
		L 90×90×6	36		75116				0,590							0,590
		L 125×125×8	37		75116				1,050							1,050
		L 140×140×10	38		75116				3,560							3,560
		L 160×160×11	39		75116				3,240							3,240
		Итого	40						8,845		0,375		0,071			9,291
	Всего профиля		41						13,405		2,845	2,035	0,070			18,355
Сталь толстолистовая ГОСТ 19903-74	Вст3кп2 ГОСТ 380-71*	δ=4	42	11240	71110							0,090				0,090
		δ=8	43		71110							0,060				0,060
		δ=10	44		71110							0,190	0,020			0,210
		Итого	45									0,340	0,020			0,360
	Вст3пс6-1 ТУ 14-1-3023-80	δ=6	46	12300	71110					0,130						0,130
		δ=8	47		71110					0,360						0,350
		δ=10	48		71110					0,130						0,130
		δ=16	49		71110					0,400						0,400
		Итого	50							1,010						1,010

Альбом 5.7

Типовой проект 903-1-224.86

Инв. № подл. | Подп. и дата | Взам. инв. №

Привязан

Инв. №

ГИП	Нидбальский		
Нач. отд.	Новожилова		
Н. контр.	Алясова		
Гл. конст.	Андриевская		
Рук. гр.	Шульгина		
Инж.	Чилкова		

ТП 903-1-224.86 КМ5

Котельная с тремя котлами КВ-ТС(В)-10И тремя котлами КЕ-10-14С. Открытая система теплоснабжения

Топливоподача

Галерея №2 Общие данные (продолжение)

Стадия	Лист	Листов
Р	2	

ЛАТГИПРОПРОМ

Копировал Мак

Формат А2

21534-29

Типовой проект 903-1-224.86 Альбом 5.7

Вид профиля и ГОСТ ТУ	Марка металла и ГОСТ	Обозначение и размеры профиля, мм	N п/п	Код: Марки металла	Код: Вида профиля	Код: Размера профиля	Количество	Длина, мм	Масса металла по элементам конструкции, т: Фермы (Код элементов конструкции 626131)	Балки и прогоны (626183)	Опоры (526396)	Фахверк и связи (526164)	Опоры под трубопровод (526395)	Ограждения (526244)		Общая масса, т
Сталь толстолистовая ГОСТ 19903-74	Вст3сп5т ТУ 14-1-3023-80	б = 6	51	14460	71110				0,155							0,155
		б = 8	52		71110				0,860							0,860
		б = 10	53		71110				1,230							1,230
		б = 12	54		71110				0,450							0,450
		б = 16	55		71110						1,750					1,750
		б = 20	56		71110						5,800					5,800
		Итого	57						2,695		7,550					10,245
	09Г2С-6 ГОСТ 19282-73	б = 14	58	23140	71110				0,500							0,500
		б = 18	59		71110				1,600							1,600
		б = 32	60		71110						0,500					0,500
		Итого	61						2,100		0,500					2,60
	Всего профиля		62						4,795	1,010	8,050	0,340	0,020			14,215
Сталь арматурная ГОСТ 5781-82	Вст3кп2 ГОСТ 380-71*	ф12 А I	63		11118							0,020				0,020
		Итого	64									0,020				0,020
	Всего профиля		65									0,020				0,020
Итого масса металла			66						18,200	15,640	10,895	4,945	0,625			50,305
Ограждения (типовые)	Вст3кп2	1.450.3-3 в.0.1 ч.1,2	67											0,980		0,980
Всего масса металла			68						18,200	15,640	10,895	4,945	0,625	0,980		51,285
В том числе по маркам	Вст3кп2		69							1,900		1,695	0,555	0,980		5,130
	Вст3пс6		70							8,370			0,070			8,440
	Вст3сп5-1		71						5,550	0,190	10,020	1,600				17,360
	Вст3пс6-1		72							5,180						5,180
	Вст3сп5		73						1,705			1,650				3,355
	09Г2С-6		74						10,945		0,875					11,820
Приведенная к стали С 38/23			75						19,625	15,640	11,010	4,945	0,625	0,980		52,825
Развернутая площадь пов-стей			76						512,3	414,3	208,9	196,0	28,0			1363,1

Инв. № подл. | Подп. и дата | Взам. инв. №

Привязан

Инв. №

ГИП	Нидвальский	
Нач. отд.	Новожилова	
Н. контр.	Алясова	
Гл. конст.	Андриевская	
Рук. гр.	Шульгина	
Инж.	Чулкова	

ТП 903-1-224.86 КМ 5

Котельная с тремя котлами КВ-ТС(В)-10 и тремя котлами КЕ-10-14С. Открытая система теплоснабжения.

Топливоподача

Галерея №2 Общие данные (Окончание).

Стадия	Лист	Листов
Р	3	

ЛАТГИПРОПРОМ

Копировал 39 формат А2

21534-29

Типовой проект 903-1-224.86 Альбом 5.7

План балок кровли и связей по верхним поясам ферм

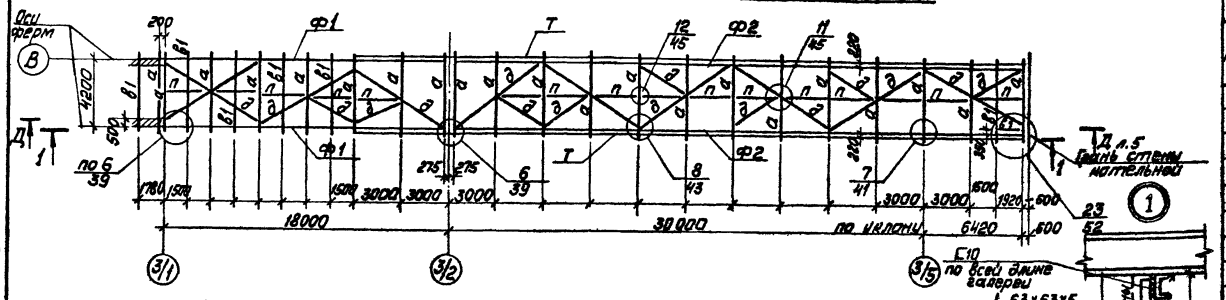

План балок пола и связей по нижним поясам ферм

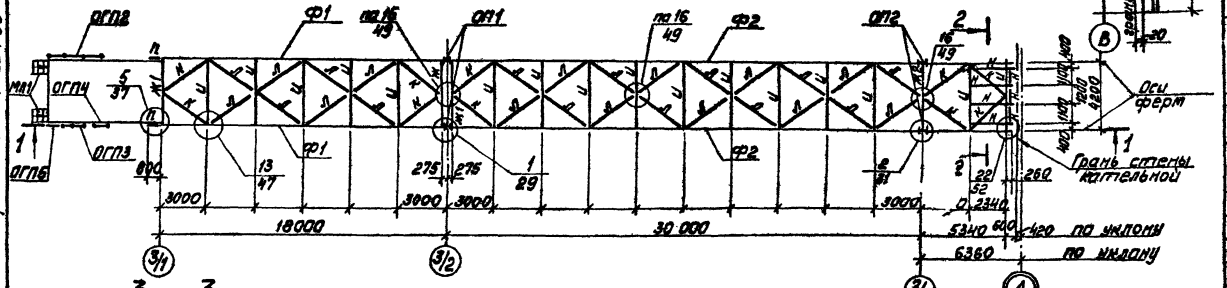

3—3

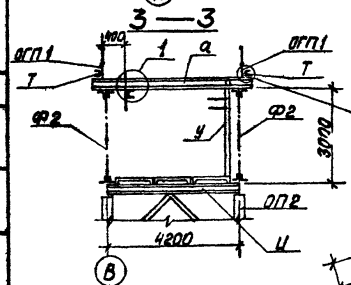

1—1

2—2

Ведомость элементов

Марка	Сечение: Эскиз	Поз	Состав	Опорные усилия: M кНм	N кН	Q кН	Группа конструкций	Марка металла	Примечание
Ф1	ФУ 18-37-1			3.016-3. 8.1					2шт
Ф2	КФУ30-3,7-1			—"—					2шт
ОП1	ТП 903-1-224.86 д. КМ5-5								1шт
ОП2	—"—								1шт
а	I		I 30К1				2	Вст3пс6	
б1	[		[20 П				2	Вст3пс6-1	
д	⊥		2∟70х70х5				4	Вст3кп2	
и	I		I 30Ш1	серия			2	Вст3пс6-1	
н	I		I 14	3.016-3. 8.1			2	Вст3сп6-1	
к	L		∟125х125х8	лист 13			4	Вст3сп5-1	
л	L		∟63х63х5	в=4,2м			4	Вст3кп2	
п	⊥L		2∟125х125х8	расч. t°>-40°			2	Вст3сп5-1	
ж	2 1	1	2-150х8				2	Вст3сп6-1	
		2	-200х6						
ж1	2 1	1	2-200х10				2	—"—	
		2	-350х8						
ж2	2 1	1	2-200х8				2	—"—	
		2	-250х6						
т	[		[10				4	Вст3кп2	
МЛ1	1.450.3-3.1	1.1.4.0.04		Арстилица МЛХ 6Б 45-12.8а			4	Вст3 кп2	n=700 2шт
ОГП1	1.450.3-3.1	5.1.0.1.0-13		Опирание плиты ОГПМХ 3б-10.6б			4	Вст3кп2	14шт
ОГП2	1.450.3-3.1	5.1.0.1.0-09		ОГПМХ 3б-10.3б			4	—"—	1шт
ОГП3	1.450.3-3.1	5.1.0.1.0-04		ОГПМХ 3б-10.18а			4	—"—	L=1700 1шт
ОГП4	1.450.3-3.1	5.1.0.1.0		ОГПМХ 3б-10.9			4	—"—	1шт
ОГП5	1.450.3-3.1	5.1.0.1.0		ОГПМХ 3б-10.9а			4	—"—	L=500 1шт
П	[20П						4		

1. Узлы обозначены по серии 3.016-3.8.1
2. Схема связей по верхним поясам ферм принята в связи с применением покрытия из асбестоцементных панелей и необходимостью передачи сжатной составляющей на балки и фермы через элемент „п" связей (см. п.3.35 пояснительной записки серии 3.016.3 В.0).

Согласовано
ОПД ГГ Чернякова
ОПОА Шишкова

Инв.№подл. | Подп. и дата | Взам.инв.№

Привязан

Инв. №

				ТП 903-1-224.86	КМ5
				Котельная с тремя котлами ПТ(а)-10 и тремя котлами КЕ-10-14С. Открытая установка. Теплоснабжение	
СИП	Нижбальский			Топливоподача	Стадия / Лист / Листов: Р / 4 /
Нач.отд	Новожилова				
Н.контр	Алясова				
Гл.конст	Андрушевская			Галерея №2. План балок пола и связей по нижним поясам фермы. План балок кровли и связей по верхним поясам фермы.	ЛАТГИПРОПРОМ
Рук.гр.	Шульгина				
НК	пк 8а				

Копировал

Формат А2

24-534-20

Альбом 5.7

Типовой проект 903-1-224.86

Схема Ф1

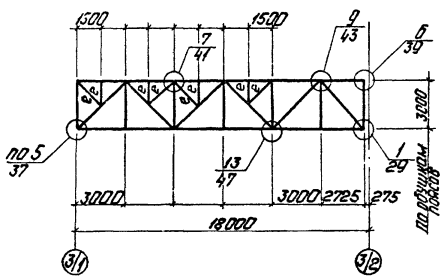

Схема Ф2

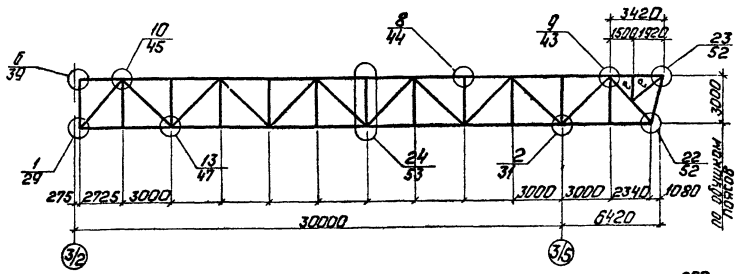

ОП2

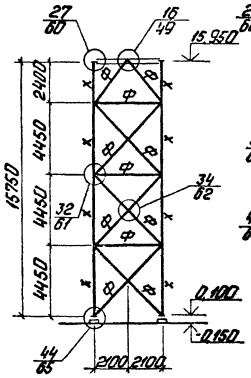

ОП1

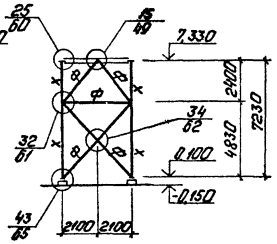

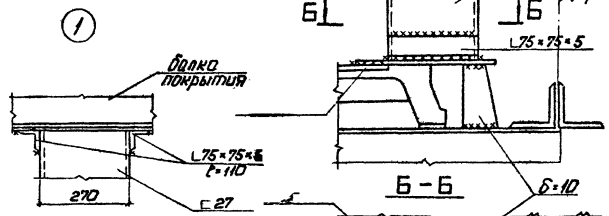

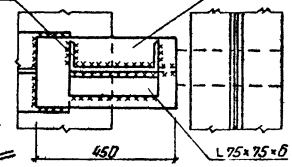

Схема фахверка по Д-Д

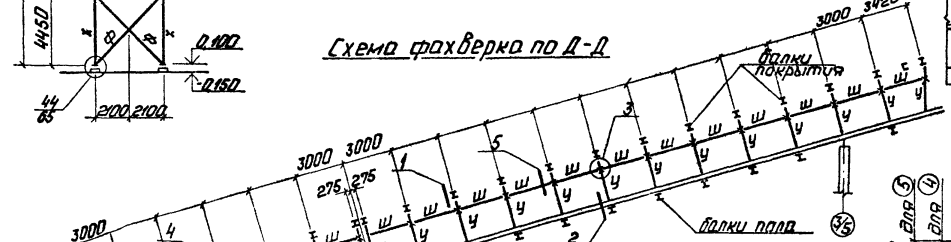

Схема расположения элементов покрытия навеса бульдозеров

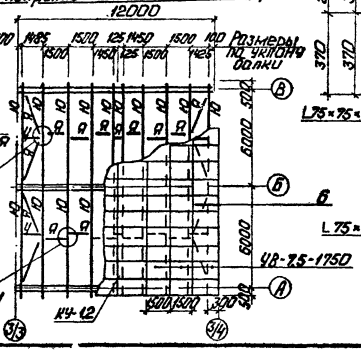

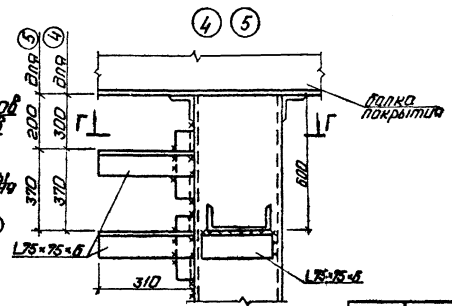

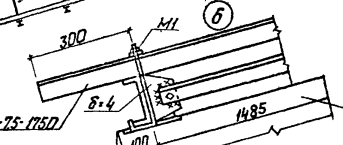

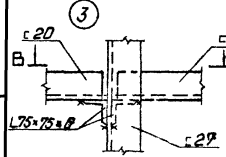

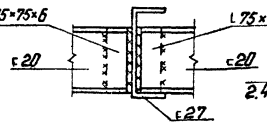

Г-Г

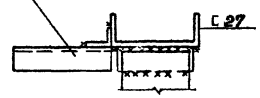

Ведомость элементов

Марка	Сечение Эскиз	Поз.	Состав	Опорные усилия M кН.м	N кН	Q кН	Группа конструкции	Марка металла	Примеч.
е			∠ 75×75×6				1	Вст3сп5-1	
Ф			∠ 125×125×8				1	Вст3сп5-1	
Х	2 1	1	2-400×20				1	—"—	
		2	– 500×16						
У	[		[27				4	Вст3сп5	
Ш	[		[20				4	Вст3сп51	
Ю	[		[10				3	Вст3кп2	
Ч	L		L 50×50×5				3	Вст3кп2	
Я	•		ф 12				3	Вст3кп2	
УВ-75-1750	ГОСТ 16233-77			Ж/б элементы плиты 1750×1125-75					104 шт.
КУ-1	—"—			Консольная деталь КУ-1					13 шт.
КУ-2	—"—			КУ-2					13 шт.
М1	2.430-2 В.1			Соедин. элемент М1					140 шт.

1. Узлы кроме оговоренных, обозначены покрытия по серии 3.016-3 В.1.

Условные обозначения

Х - крепление консоли для трубопроводов.

Привязан

Гл.инж.проекта	Кононенко			
Нач.отд.	Мартынкин			
Гл.спец.	Алексеев			
Гл.инж.пр.	Андреевский			
Рук.гр.	Шульгина			
Инж.	Чулкова			

ТП 903-1-224.86 КМ5

Котельная с тремя котлами КВ-Т(В)-10 и тремя котлами КЕ-10-14С открытыми четыре теплофикация

Топливоподача

Стадия	Лист	Листов
Р	5	

Топочная №2

Схема Ф1 Ф2 ОП2 ОП1 фахверка. покрытия навеса для бульдозеров

Копировал: Р

ЛАТГИПРОПРОМ

Формат А2

9/1534-29

ЦЕНТРАЛЬНЫЙ ИНСТИТУТ
ТИПОВОГО ПРОЕКТИРОВАНИЯ ГОССТРОЯ СССР
МИНСКИЙ ФИЛИАЛ

220600, г.Минск, ул.К.Маркса, 32

Сдано в печать 9.06 1988 г.
Заказ № 5а Тираж 50 экз.
Инв.№ 21534/29

gost.e-ecolog.ru